ГОСУДАРСТВЕННЫЙ КОМИТЕТ СОВЕТА МИНИСТРОВ СССР
ПО ДЕЛАМ СТРОИТЕЛЬСТВА

ТИПОВЫЕ КОНСТРУКЦИИ И ДЕТАЛИ ЗДАНИЙ И СООРУЖЕНИЙ

ТИПОВЫЕ МОНТАЖНЫЕ ДЕТАЛИ ЖЕЛЕЗОБЕТОННЫХ ЭТАЖЕРОК

ТДМЭ24-2

ДЕТАЛИ СОПРЯЖЕНИЙ ПЛИТ

ПЕРЕКРЫТИЙ ТИПА 2, С ОПИРАНИЕМ НА РИГЕЛИ ПРЯМОУГОЛЬНОГО СЕЧЕНИЯ

И 5/99

РАЗРАБОТАНЫ
ЦНИИПРОМЗДАНИЙ
при участии НИИЖБ

УТВЕРЖДЕНЫ
и введены в действие с 1/XI – 1967 г.
Государственным Комитетом
Совета Министров СССР
по делам строительства
приказ № 160 от 29/VIII – 1967 г.

ЦЕНТРАЛЬНЫЙ ИНСТИТУТ ТИПОВЫХ ПРОЕКТОВ
МОСКВА

gost.e-ecolog.ru

Содержание

	Листы	стр.
Пояснительная записка		5-7
№№ №№ деталей		
1. Деталь крепления плит перекрытия по крайнему ряду колонн в торце и у деформационного шва	1	8
2. Деталь крепления плит перекрытия по крайнему ряду колонн	2	9
3. Деталь крепления плит перекрытия по среднему ряду колонн в торце и у деформационного шва	3	10
4. Деталь крепления плит перекрытия по среднему ряду колонн	4	11
5. Деталь крепления плит верхнего перекрытия по крайнему ряду колонн в торце и у деформационного шва . . .	5	12
6. Деталь крепления плит верхнего перекрытия по крайнему ряду колонн	6	13
7. Деталь крепления плит верхнего перекрытия по среднему ряду колонн в торце и у деформационного шва	7	14
8. Деталь крепления плит верхнего перекрытия по среднему ряду колонн	8	15

9. Деталь крепления плит перекрытия по крайнему ряду колонн в торце и у деформационного шва	9	16
10. Деталь крепления плит перекрытия по крайнему ряду колонн	10	17
11. Деталь крепления плит верхнего перекрытия по крайнему ряду колонн в торце и у деформационного шва	11	18
12. Деталь крепления плит верхнего перекрытия по крайнему ряду колонн	12	19
Узлы А, Б	13	20
13. Деталь опирания балок под горизонтальные аппараты на ригель	14	21
14. Деталь опирания балок под горизонтальные аппараты на ригель	15	22
15. Деталь опирания балок под горизонтальные аппараты на ригель в торце и у деформационного шва	16	23
16. П. Деталь опирания балок под горизонтальные аппараты на колонну и ригель верхнего перекрытия	17	24

		Листы	Стр.
18.19.	Деталь опирания балок под горизонтальные аппараты на колонну и ригель верхнего перекрытия	18	25
20.21.	Деталь опирания балок под горизонтальные аппараты на колонну и ригель верхнего перекрытия в торце у деформационного шва	19	26
	Узел В	20	27
	Узел Г	21	28
	Узел Д	22	29
	Узел Е	23	30
22.	Монтажные панели. Деталь сопряжения главной балки с ригелем	24	31
23.	Монтажные панели. Деталь сопряжения второстепенной балки с главной	25	32
24.	Монтажные панели. Деталь сопряжения второстепенной балки с главной	26	33
25.	Монтажные панели. Деталь опирания плит монтажных панелей на главную балку у опорного узла	27	34
26.	Монтажные панели. Деталь сопряжения плит монтажных панелей с главной балкой	28	35

Пояснительная записка

Данный альбом ТДМ324-2 является частью работы, полный состав которой приведен в сериях ИИЭ20-1 (для сетки колонн 6х6 м), ИИЭ20-2 (для сетки колонн 4,5х6м) и ИИЭ20-3 (для сетки колонн 9х6м

В настоящей серии разработаны детали сопряжения плит перекрытий типа 2 (с опиранием на ригели прямоугольного сечения), детали опирания тавровых балок под горизонтальные аппараты на ригели и оголовки колонн, а также детали сопряжений элементов конструкций монтажных панелей

Все монтажные работы должны производиться согласно требованиям главы СНиП III-В 3-62 "Бетонные и железобетонные конструкции сборные. Правила производства и приемки монтажных работ," "Инструкций по монтажу сборных железобетонных конструкций промышленных зданий и сооружений" (СН 319-65) и типовых технологических карт на сварку и замоноличивание стыков

Плиты перекрытий устанавливаются поверх ригелей. Наружные продольные ребра межколонных плит, укладываемых по крайним рядам колонн, опираются на железобетонные опорные консоли ОК1

В первую очередь устанавливаются межколонные плиты, которые привариваются в четырех точках к закладным элементам ригелей или железобетонной опорной консоли ОК1 и соединяются между собой накладками.

Рядовые плиты, укладываемые между межколонных плит, привариваются к закладным элементам ригелей в трех точках, за исключением одной плиты в каждом пролете (ввиду трудности наложения сварного шва)

У торцов межколонных плит устанавливаются упорные уголки (ММ12), которые привариваются к закладным элементам плит. Перед сваркой уголки следует плотно прижать одной стороной к колонне.

ТДМ 1966 г.	Пояснительная записка	ТДМ324-2

Гнездовые балки под промежуточные аппараты устанавливаемые в верхнем перекрытии по оголовку колонн привариваются к закладным элементам ригелей и опорным столикам МН12, МН18 в четырех точках приварки опорных столиков и их выравнивание производится до установки гнездовых балок

Установка гнездовых балок под промежуточные аппараты при впирании их по оголовку колонн производится до монтажа перекрывающих плит в стыковых швах

Сварку производить электродами типа Э42 в соответствии с "Указаниями по технологии электросварки арматуры железобетонных конструкций (ВСН 38 57/Минмонтажспецстрой)

Заполнение зазоров между торцами плит и гнездовых балок, между продольными ребрами плит и гнездовыми балками, а также между элементами конструкций монтажных панелей производится бетоном марки 200 на мелком щебне или гравии Перед замоноличиванием необходимо тщательно очистить зазоры.

Допускаемое отклонение по длине впирания плит не должно превышать величин, указанных на чертежах

При эксплуатации этажерок в условиях воздействия агрессивной среды при монтаже конструкции должны выполняться мероприятия, указанные в конкретном проекте, разработанном в соответствии с требованиями "Указаний по проектированию антикоррозийной защиты строительных конструкций промышленных зданий в производствах с агрессивными средами" (СН 262-63) и других нормативных документов

Монтажные соединительные элементы МН12 МН18 даны в серии 1.020.1-1 детали 3.4 7 8, 13, 22 26 заимствованы из серии ТДМ 24-2 и в целях удобства их использования проектным материалом помещены в настоящей серии

Условные обозначения

——— - сварной шов монтажный

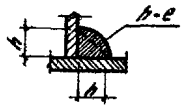

h - высота шва
e - длина шва

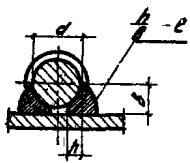

h - высота шва (h=0,25d)
в - ширина шва (в=0,5d)
e - длина шва



- монтажный болт

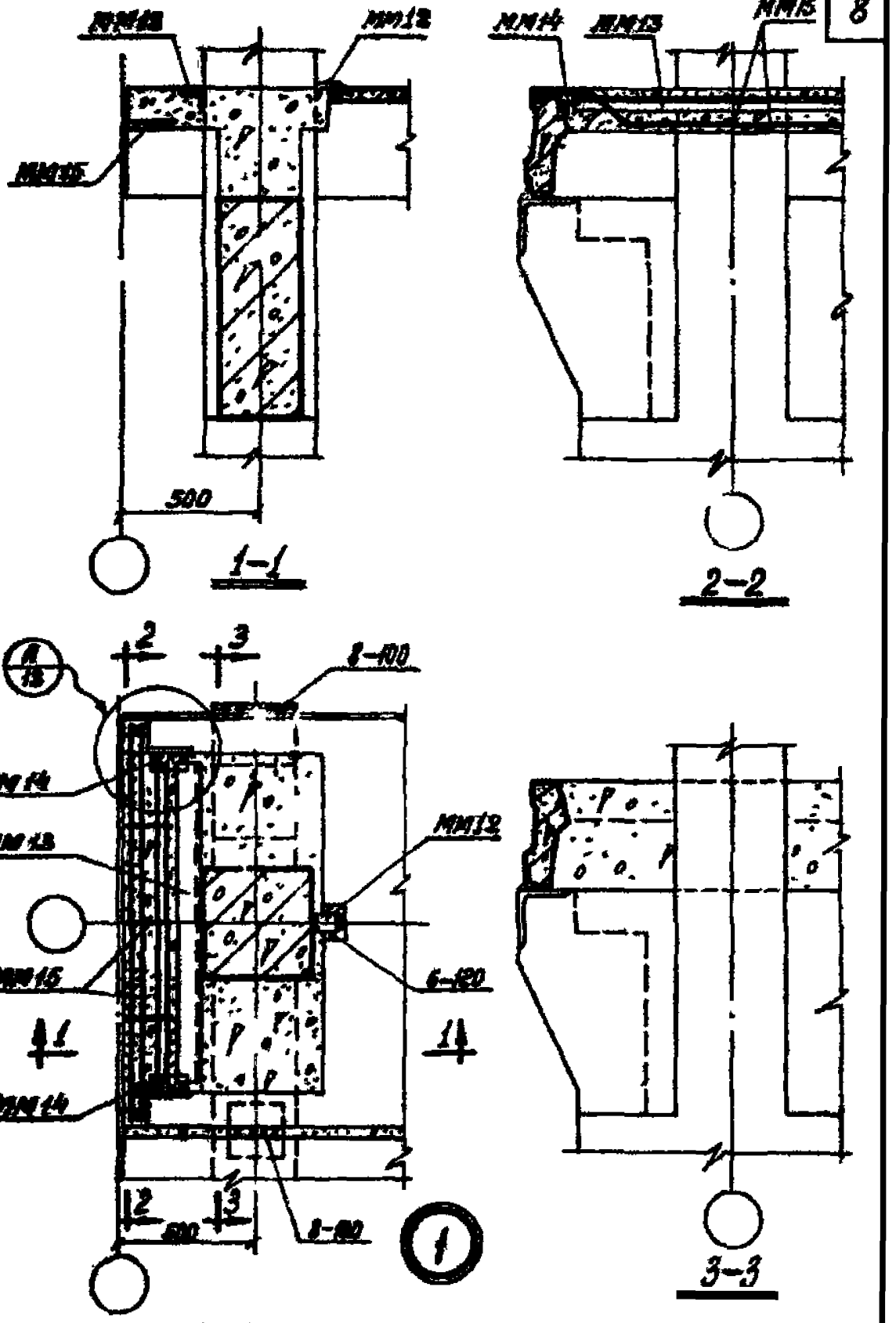

ТДМ 1966 г.

Деталь крепления плит перекрытия по крайнему ряду колонн в торце и в деформационного шва

ТДМ324-2

Деталь 1

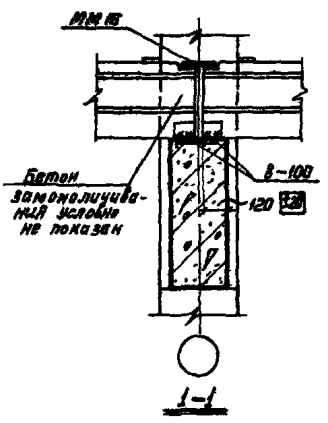

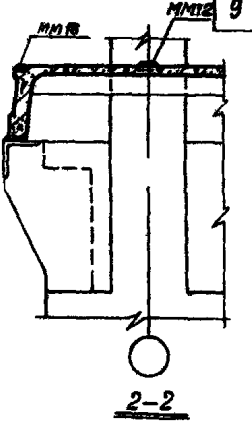

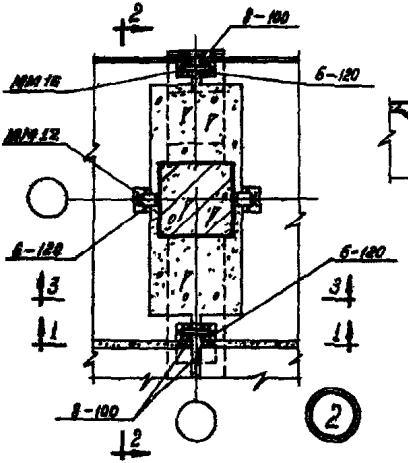

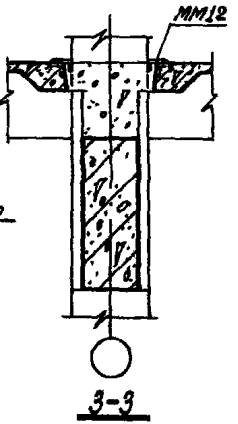

ТДМ 1966 г.

Деталь крепления плит перекрытия по крайнему ряду колонн

ТДМ324-2

Деталь 2

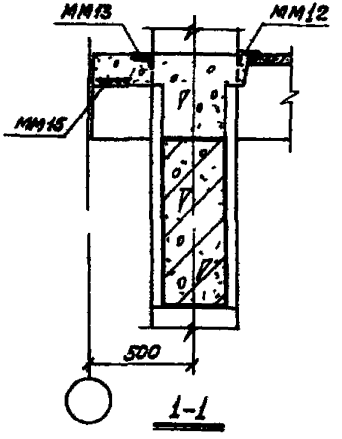

1-1

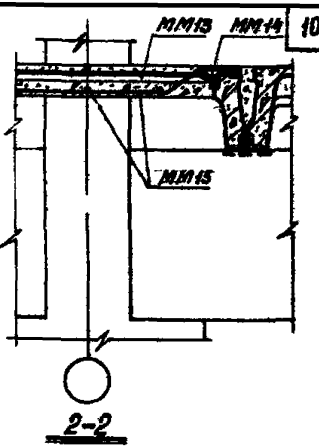

2-2

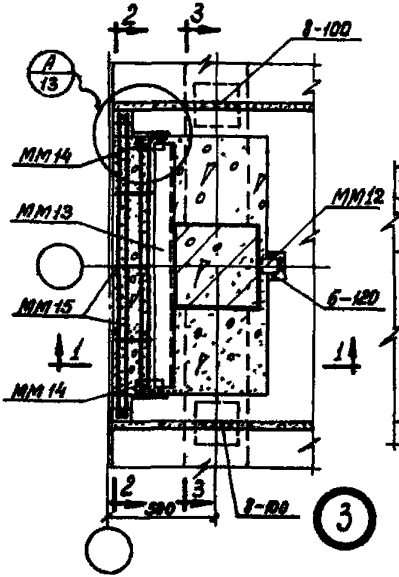

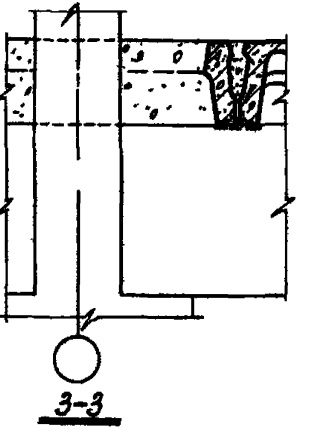

3-3

ТДМ 1966 г.	Деталь крепления плит перекрытия по среднему ряду колонн в торце и у деформационного шва	ТДМ 324-2 Деталь 3

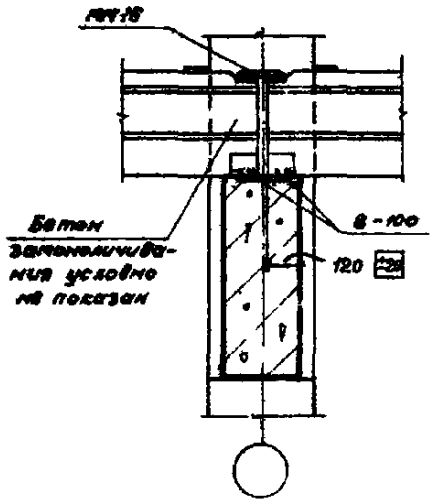

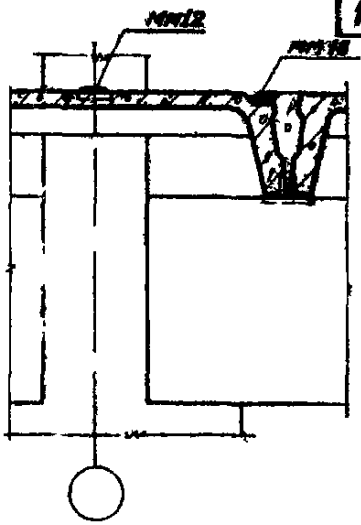

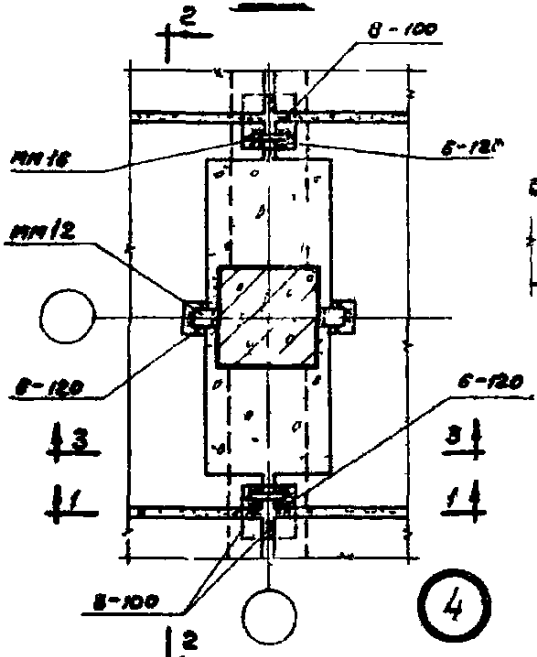

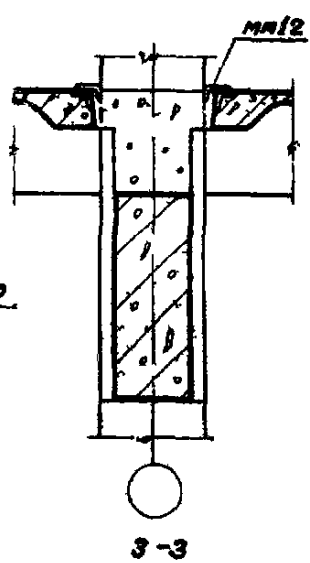

ТДМ 1966 г.

Деталь крепления плит перекрытия по среднему ряду колонн

ТДП 9324-2

Деталь 4

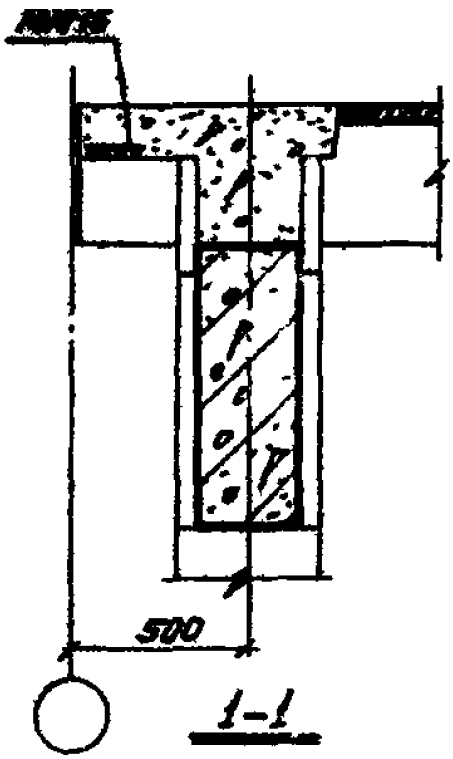

1-1

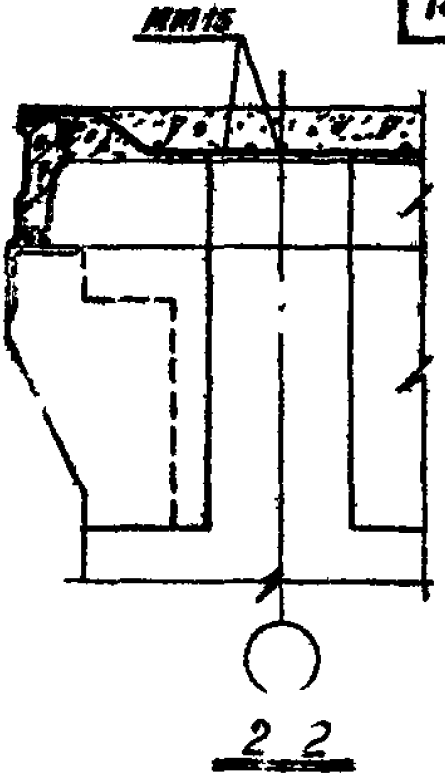

2-2

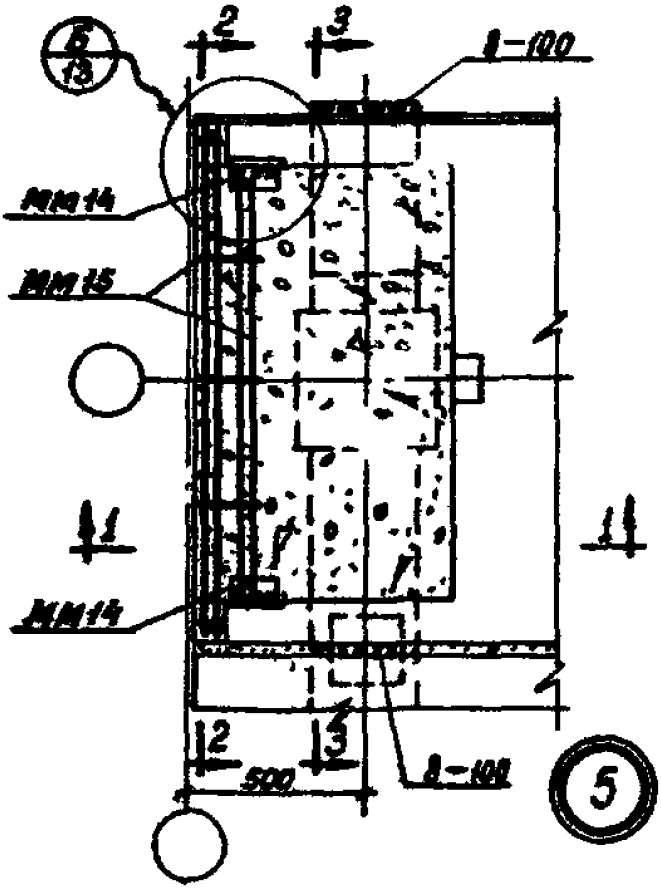

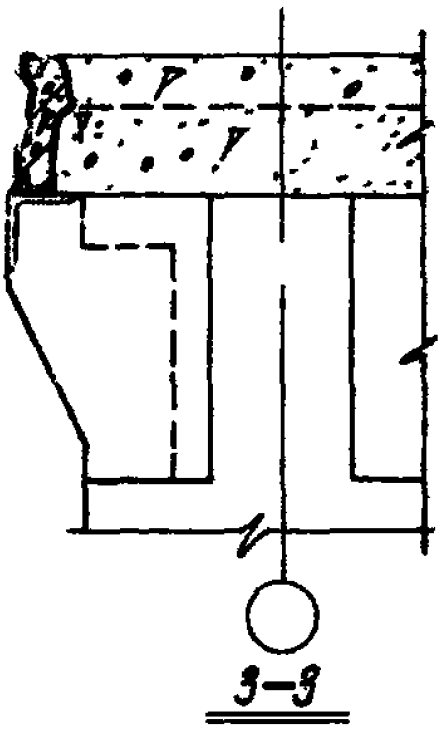

3-3

ТДМ 1966 г.	Деталь крепления плит верхнего перекрытия по крайнему ряду колонн в торце и у деформационного шва	ТДМ 24-2
		Деталь 5

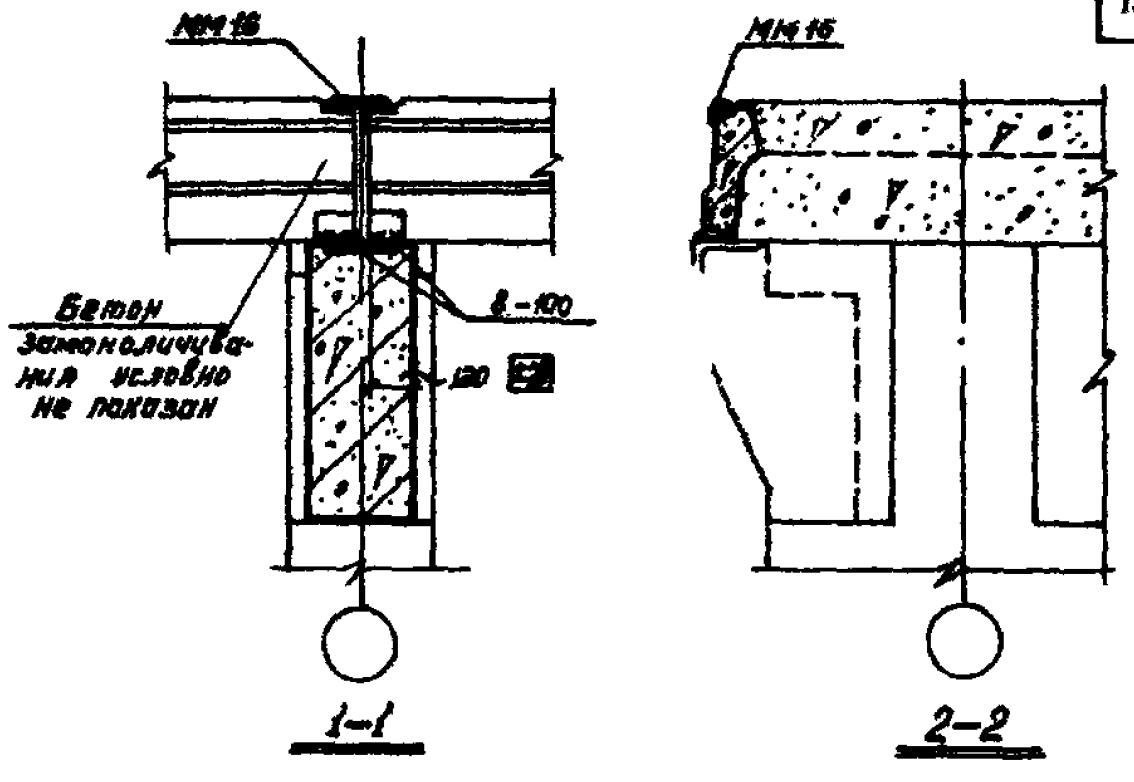

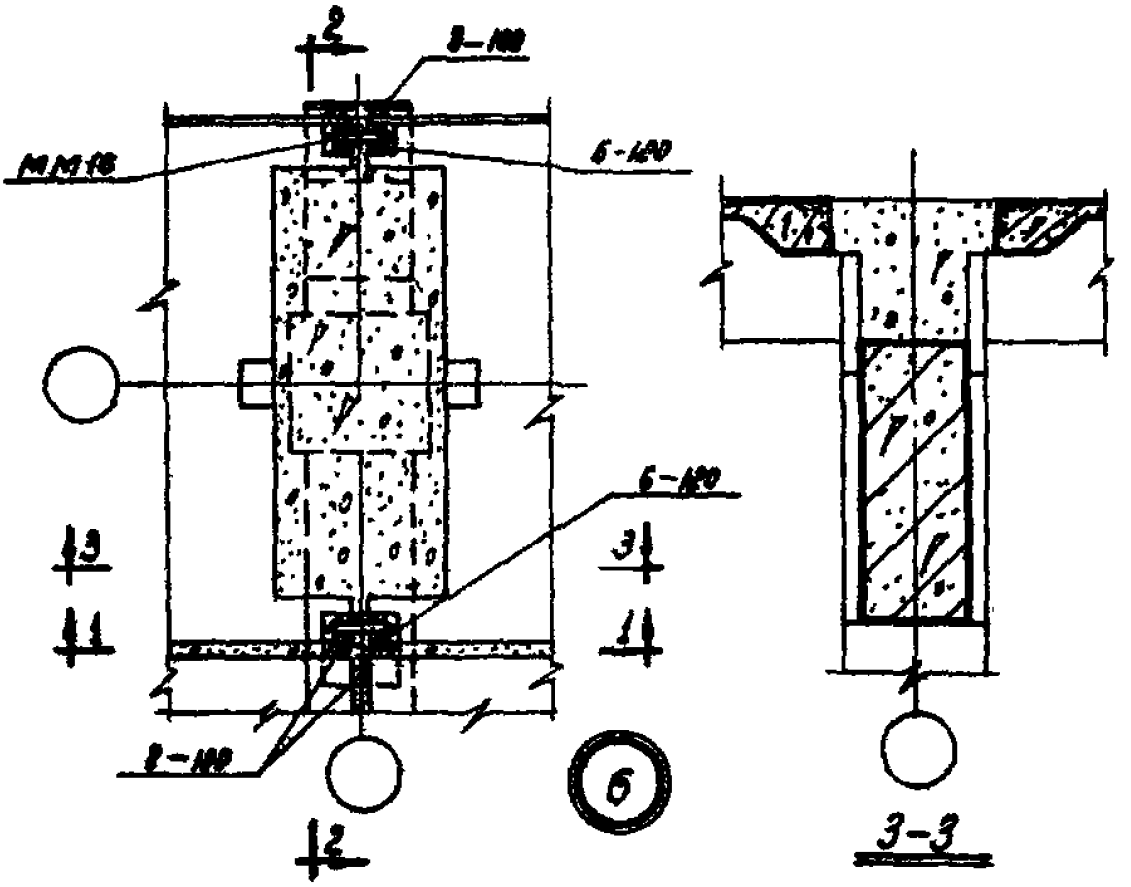

ТДМ 1966 г.	Деталь крепления плит верхнего перекрытия по крайнему ряду колонн	ТДМ324-2 Деталь 6

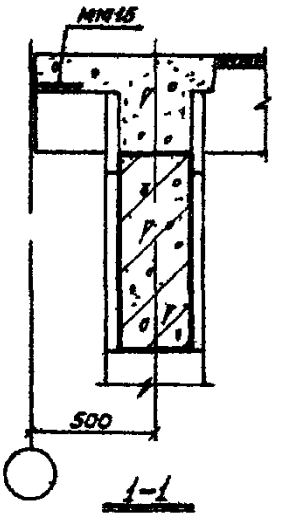

1–1

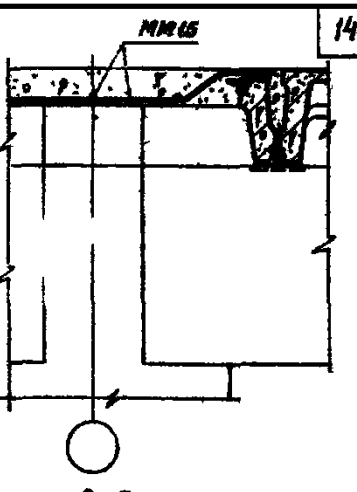

2–2

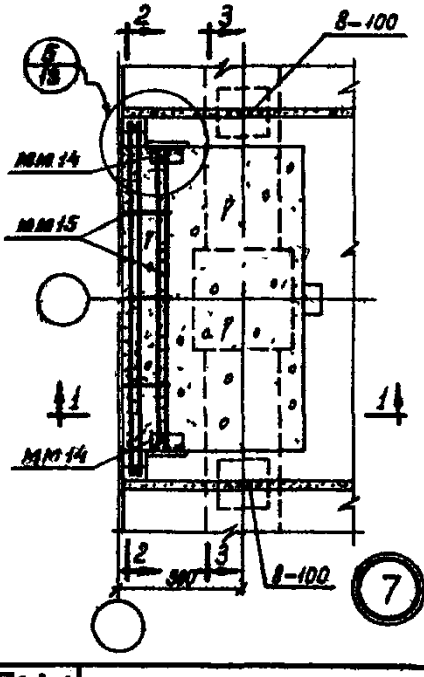

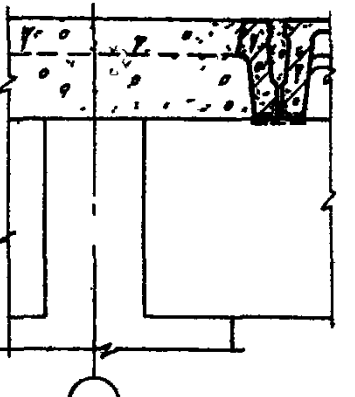

3–3

ТДМ 1966 г.	Деталь крепления плит верхнего перекрытия по среднему ряду колонн в торце и у деформационного шва	ТДМ 324–2 Деталь 7

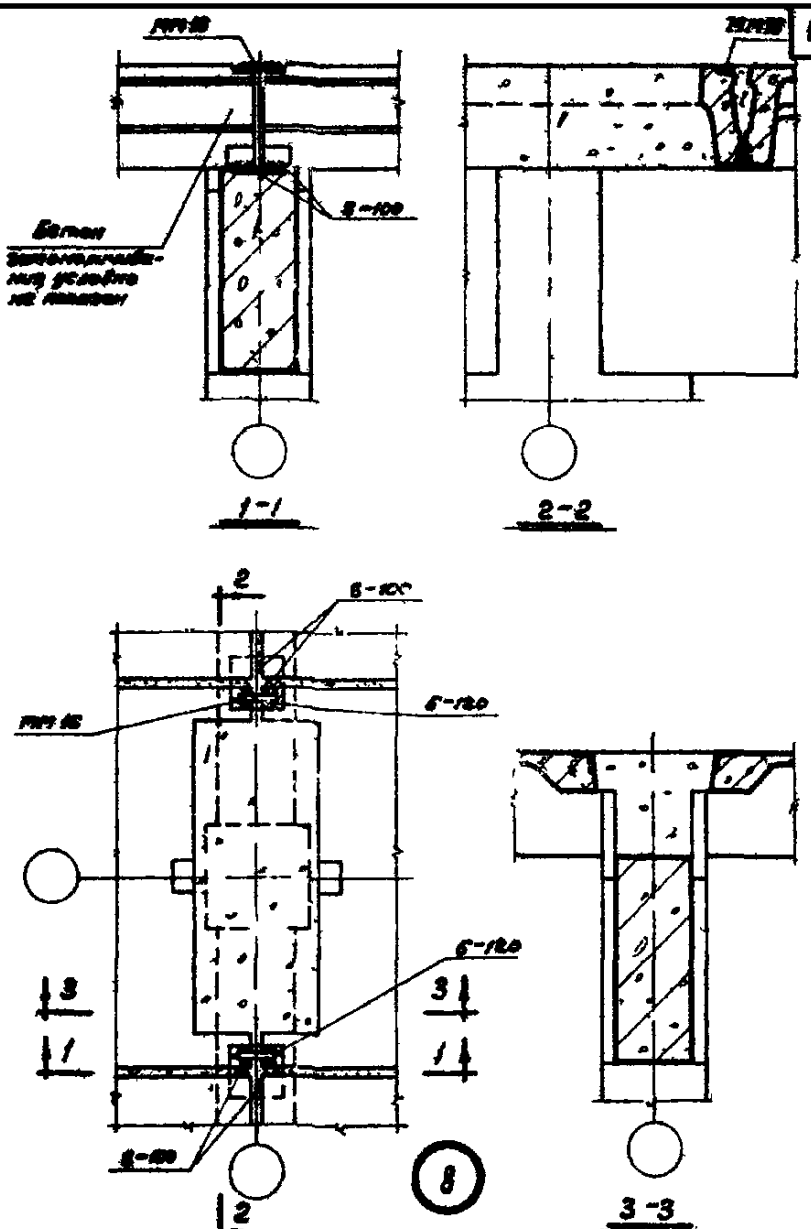

ТДМ 1966 г.

Деталь крепления плит верхнего перекрытия по средней ряду колонн

ТДМ 324-2

Деталь 8

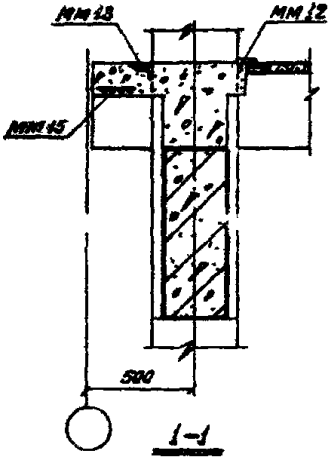

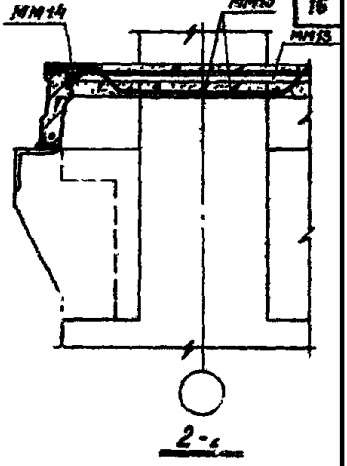

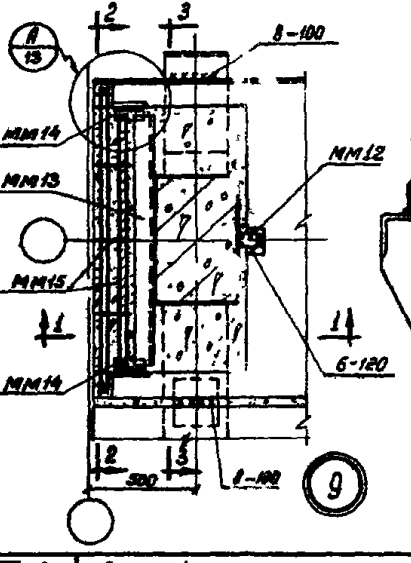

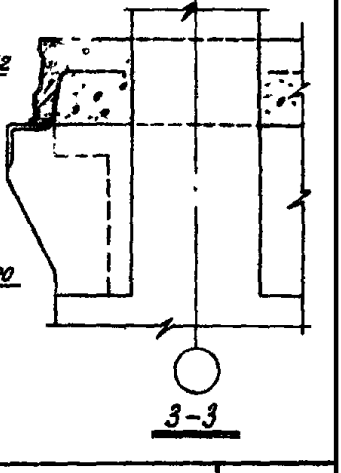

ТДМ 1966 г.	Деталь крепления плит перекрытия по крайнему ряду колонн в торце и у деформационного шва	ТДМ 324-2 Деталь 9

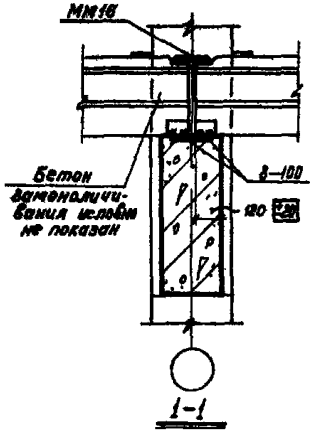

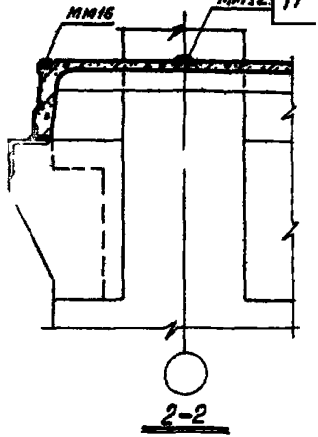

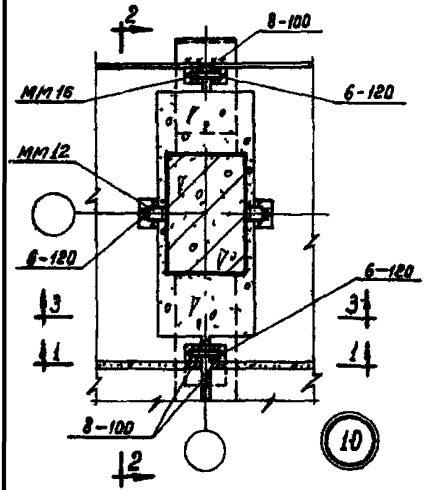

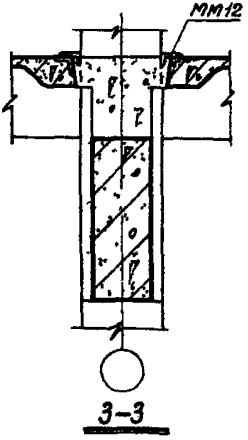

ТДМ 1966 г.

Деталь крепления плит перекрытия по крайнему ряду колонн

ТДМ 324-2

Деталь 10

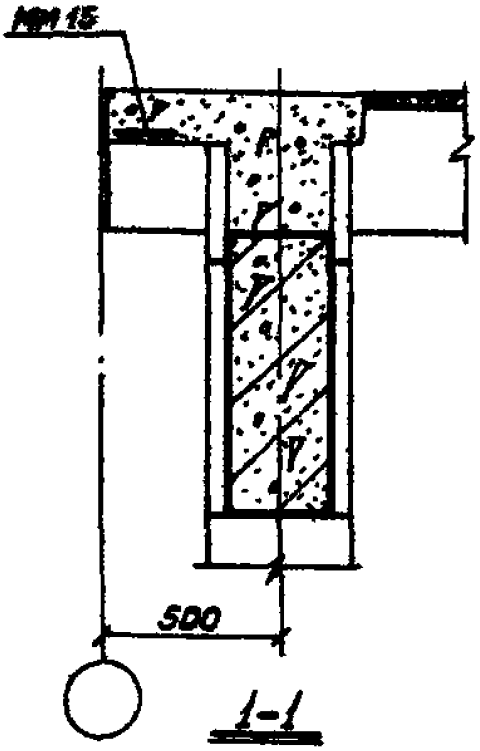

1-1

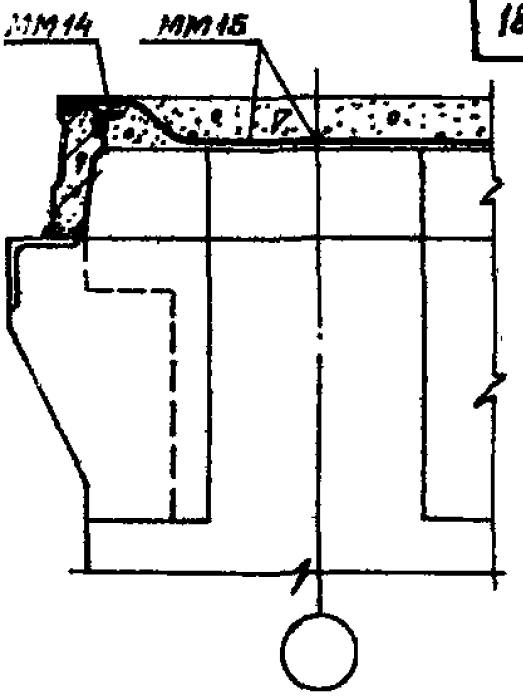

2-2

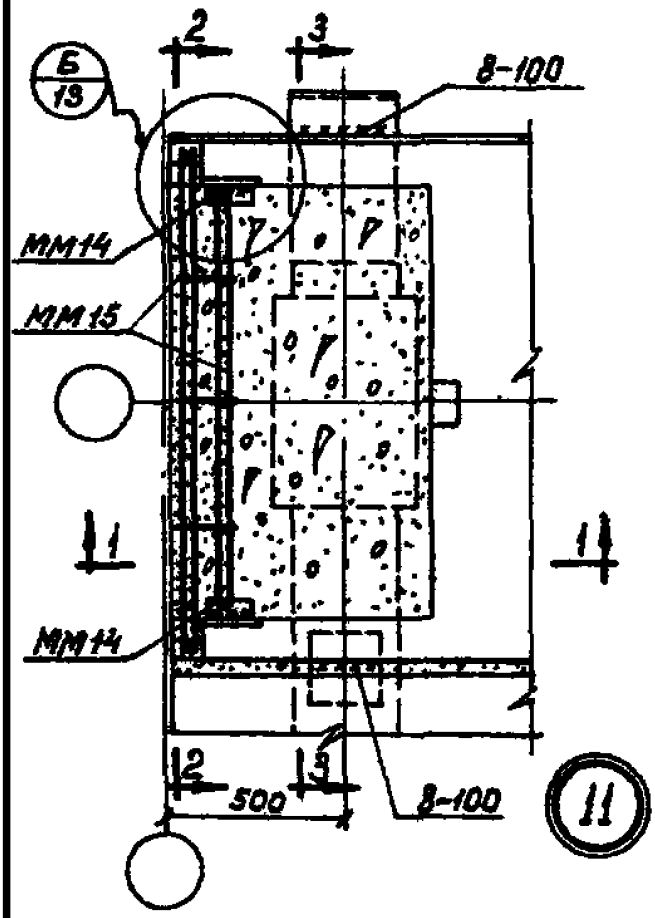

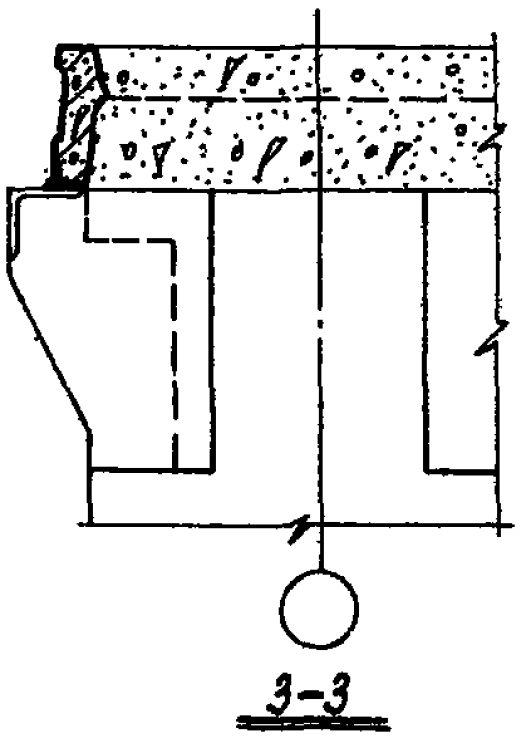

3-3

ТДМ 1966г.	Деталь крепления плит верхнего перекрытия по крайнему ряду колонн в торце и у деформационного шва	ТДМ324-2 Деталь 11

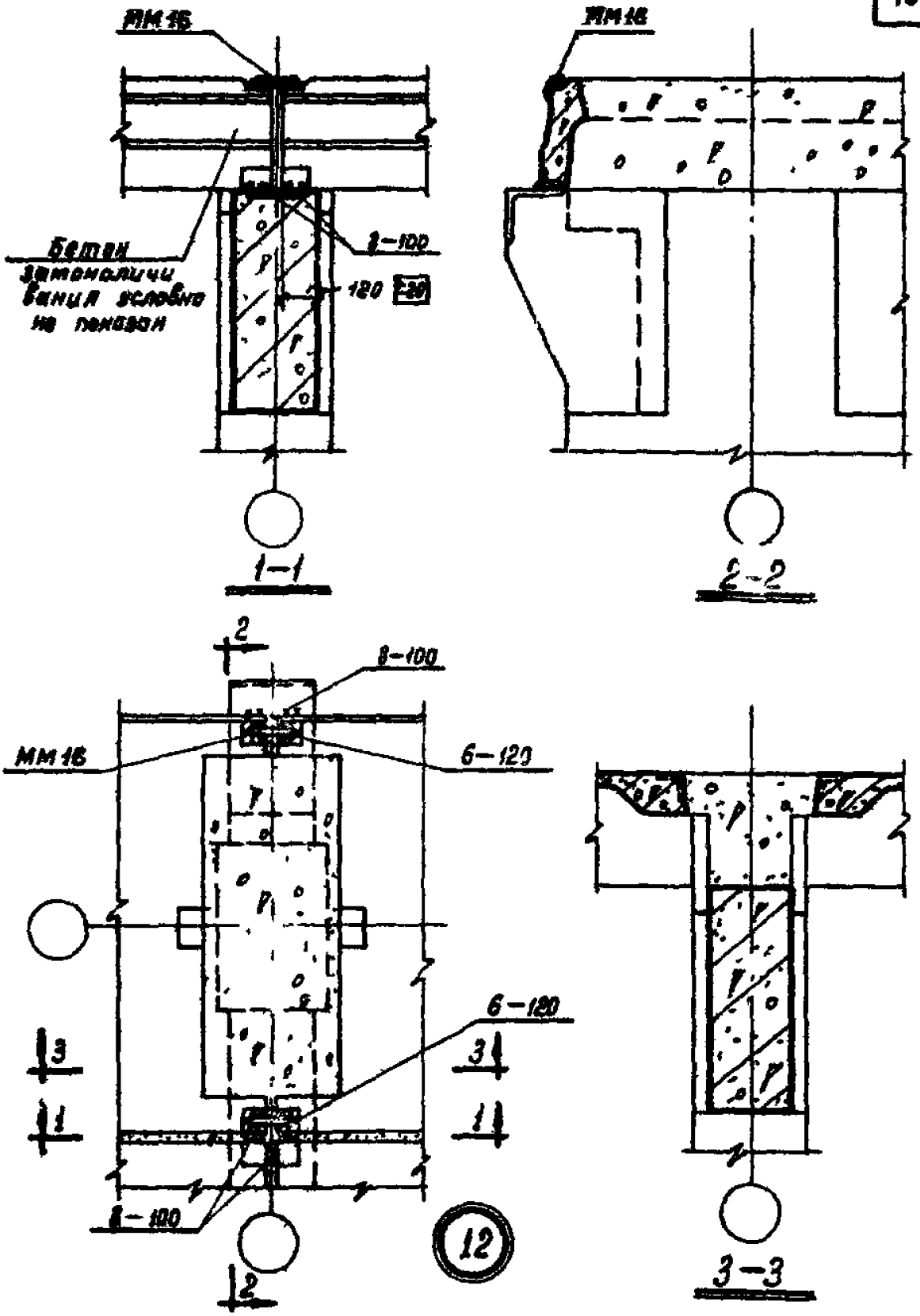

ТДМ 1966 г.	Деталь крепления плит верхнего перекрытия по крайнему ряду колонн	ТДМ 1924-2 Деталь 12

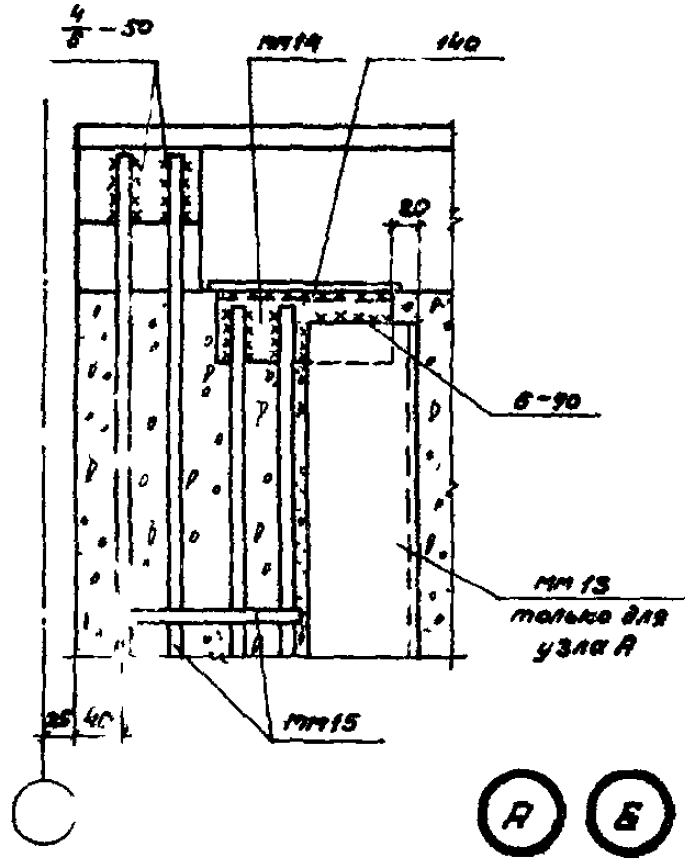

ТДМ 1966 г.	Узлы А, Б	ТДМЭ 24-2
		Лист 13

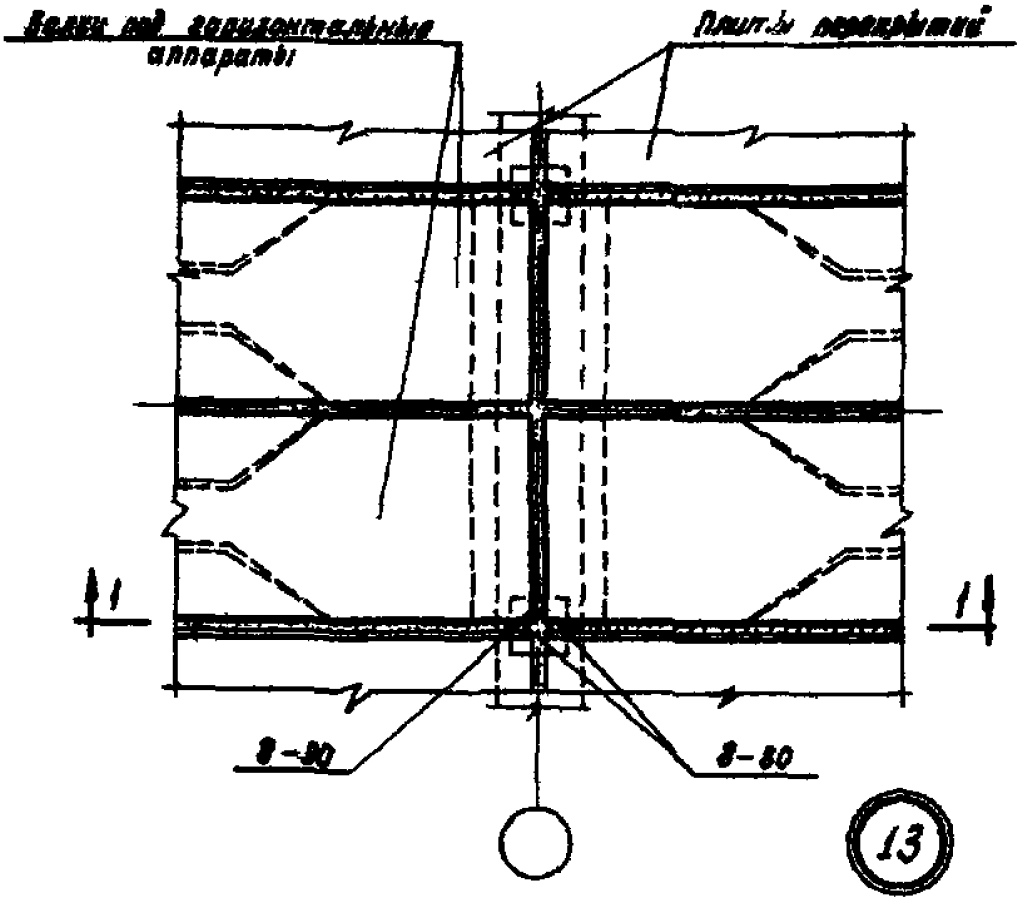
Балки под горизонтальные аппараты
Плиты перекрытий
1
1
8-80
8-80
13

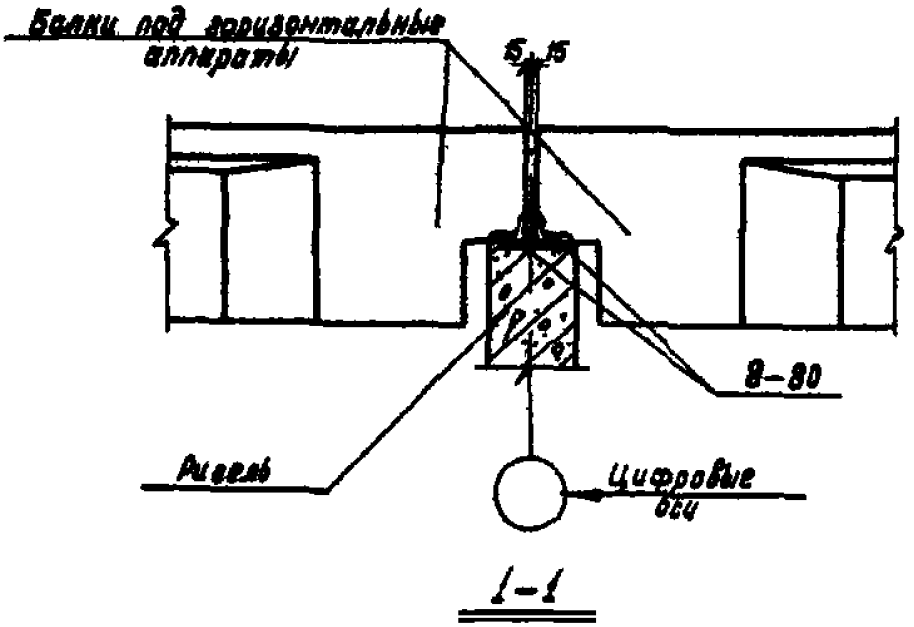
Балки под горизонтальные аппараты
8-80
Ригель
Цифровые оси

1-1

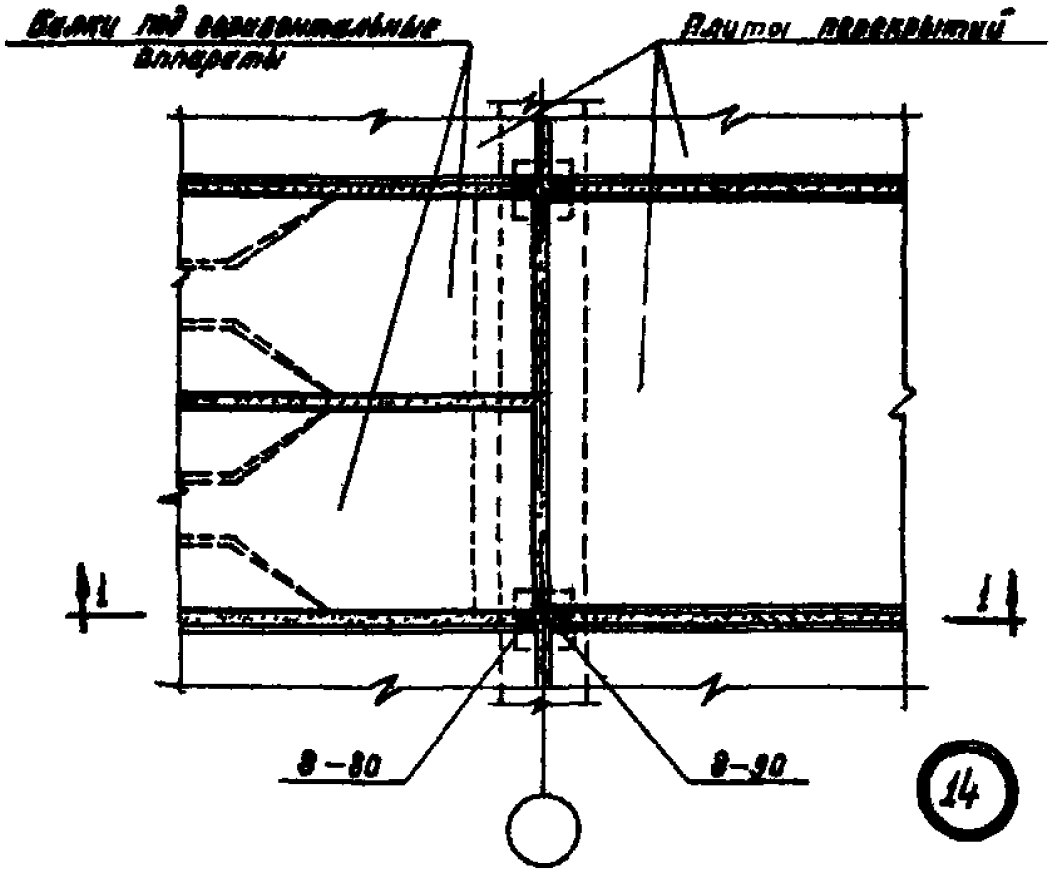
Балки под горизонтальные аппараты
Плиты перекрытий
1
1
3-80
3-90
14

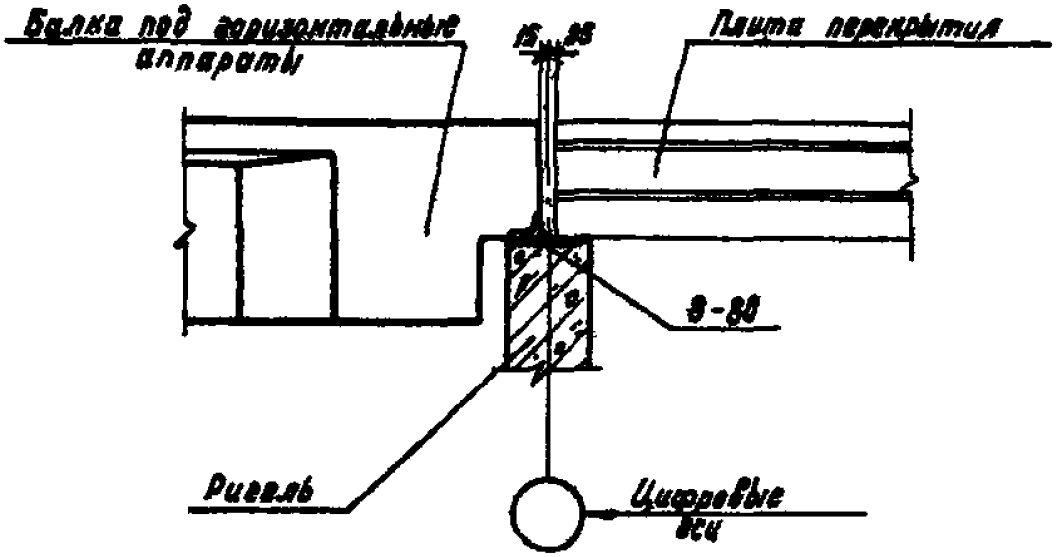
Балка под горизонтальные аппараты
15...20
Плита перекрытия
3-80
Ригель
Цифровые оси

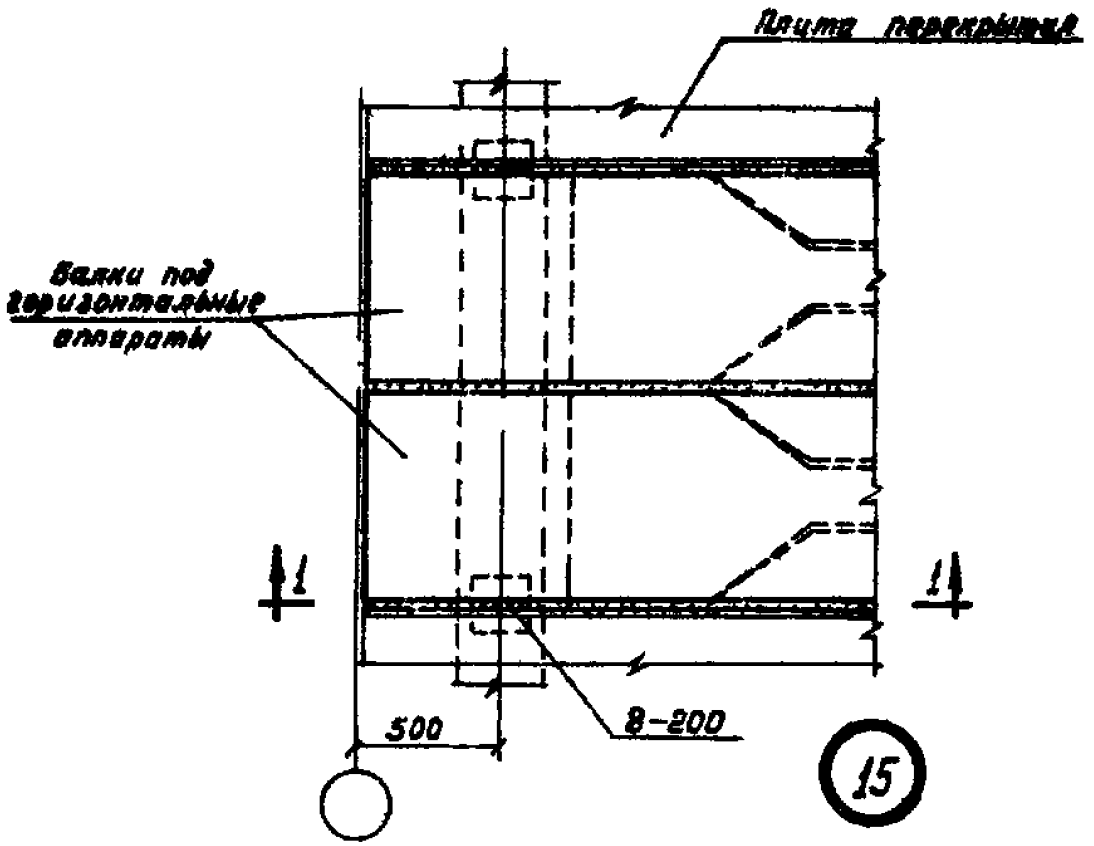

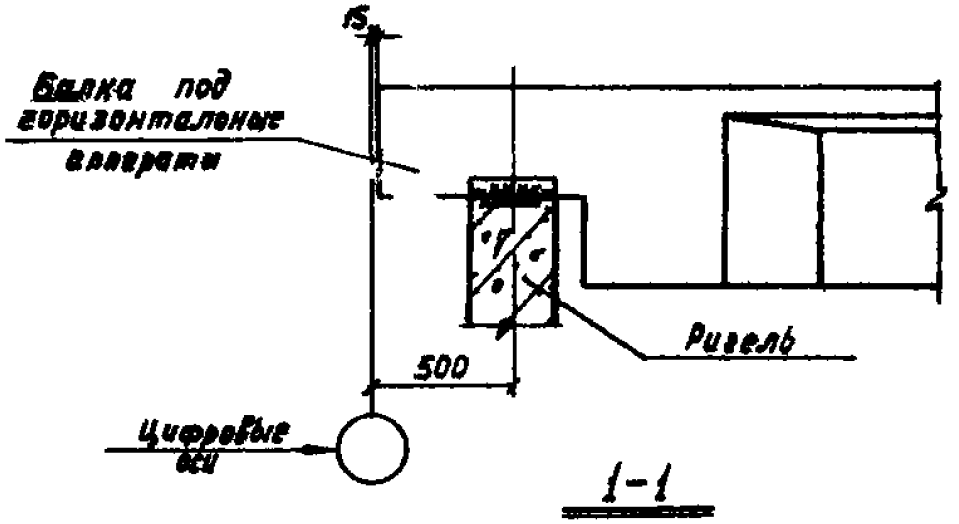

1-1

ТДМ 1985г.	Деталь опирания балок под горизонтальные аппараты на ригель в торце и у деформационного шва	ТДМ324-2 Деталь 15

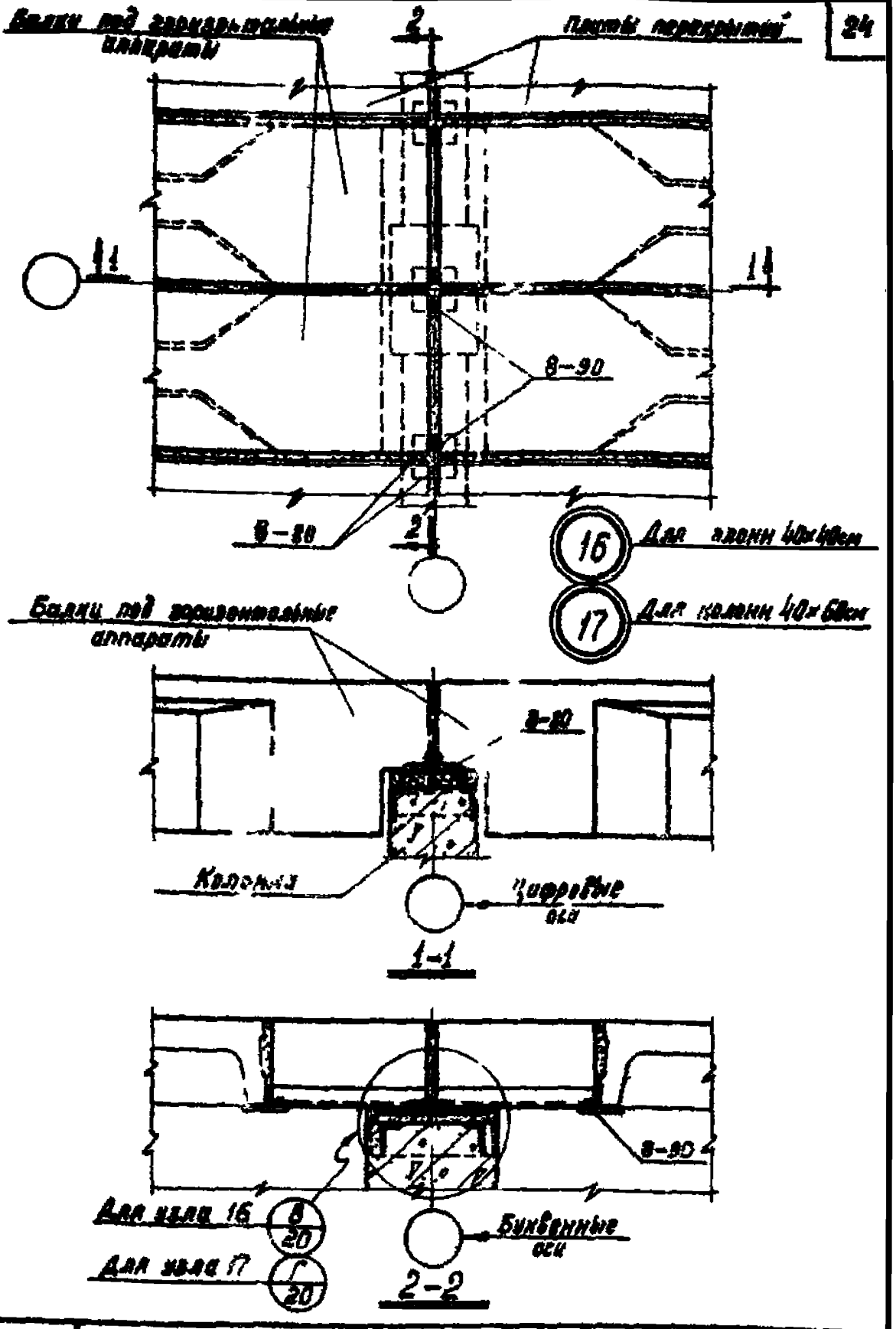

ТДМ 1966г.	Деталь опирания балок под горизонтальные аппараты на колонны и ригель верхнего перекрытия	ТДМ324-2 Детали 16,17

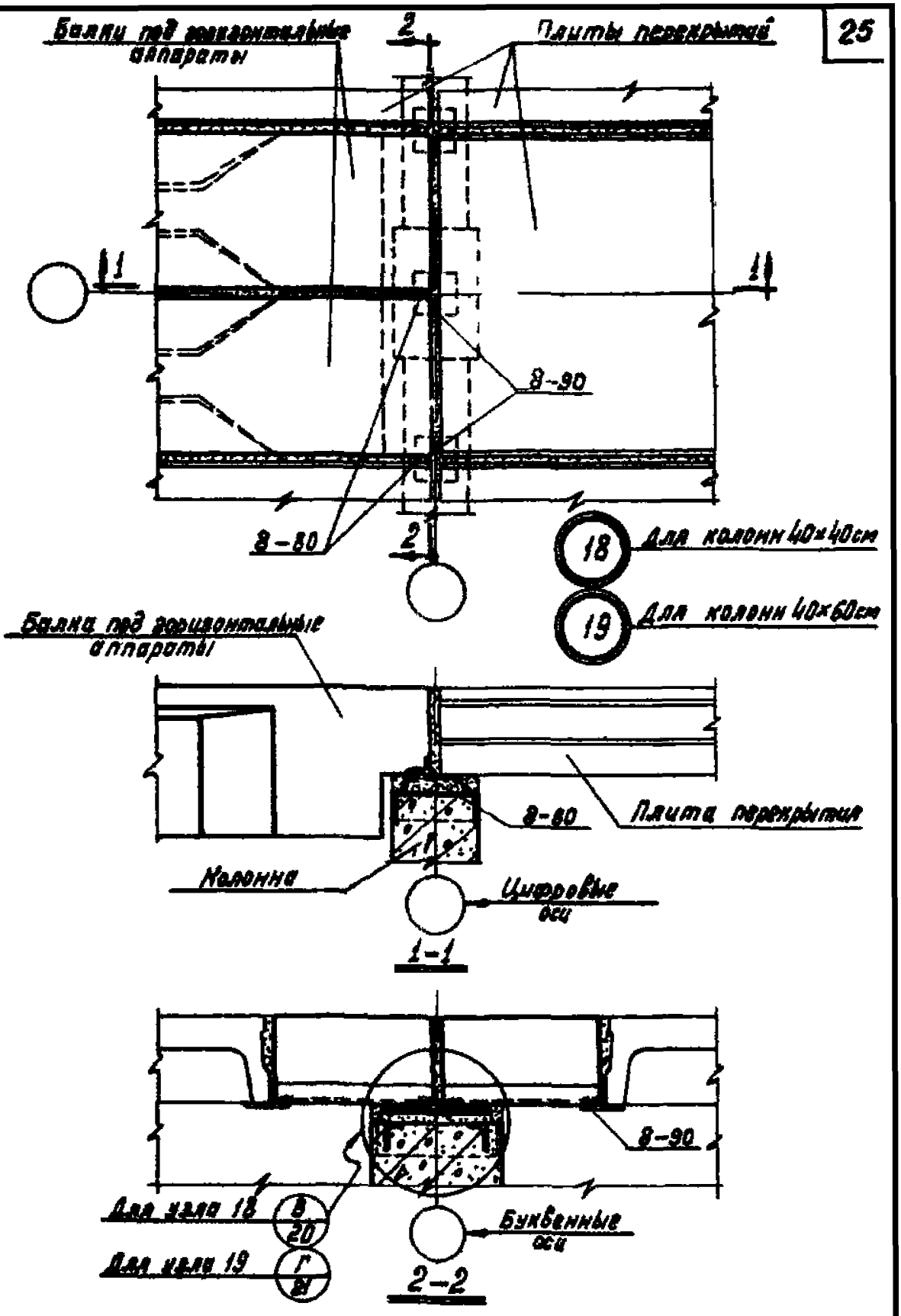

ТДМ 1966 г.	Деталь опирания балок под горизонтальные аппараты на колонны и ригель верхнего перекрытия	ТДМ 324-2 Детали 18,19

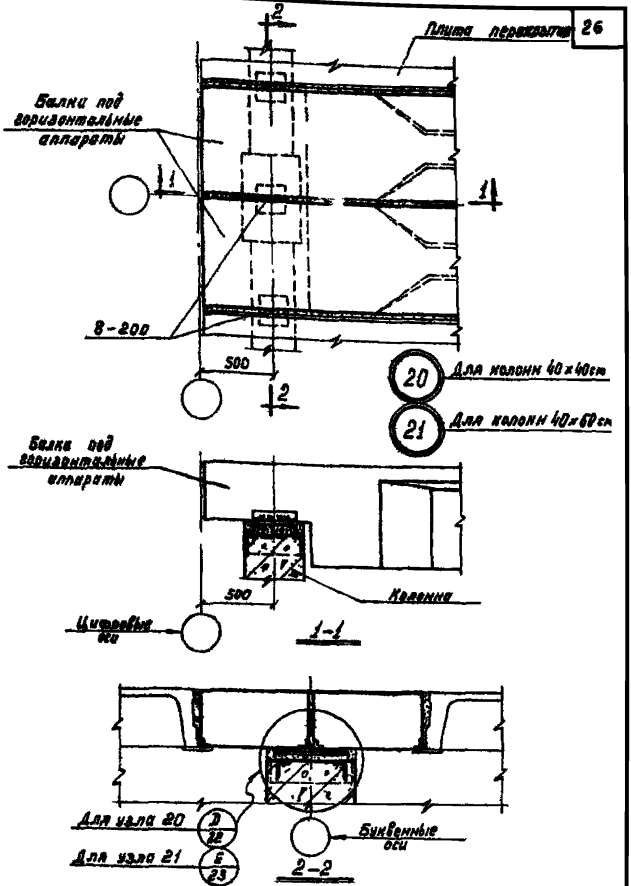

ТДМ 1966г.	Деталь опирания балок под горизонтальные аппараты на колонну и ригель верхнего перекрытия в торце и у деформационного шва	ТДМ324-2 Детали 20,21

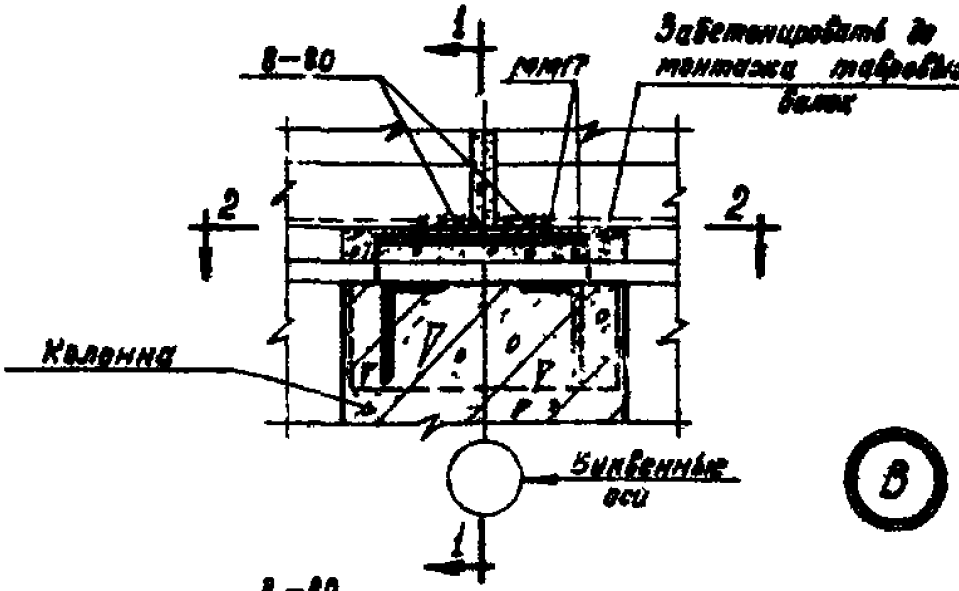

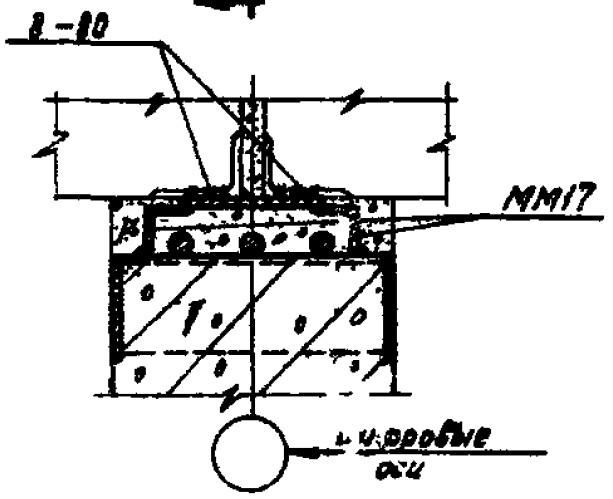

1-1

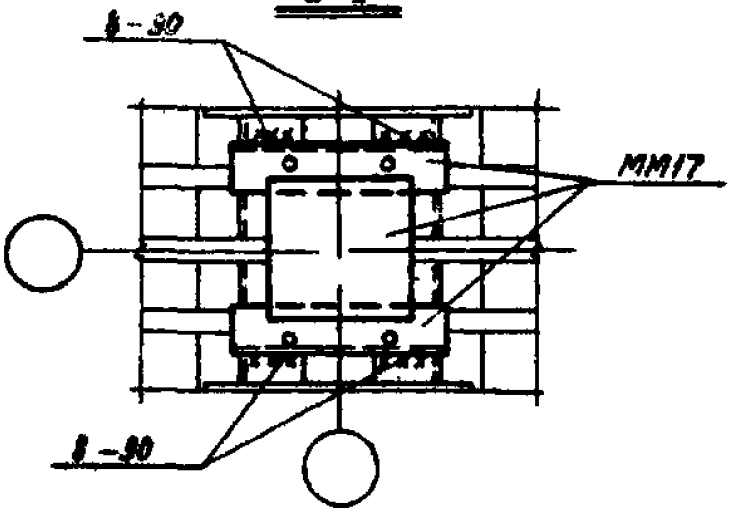

2-2

ТДМ 1966г	Узел В	ТДМ324-2
		Лист 20

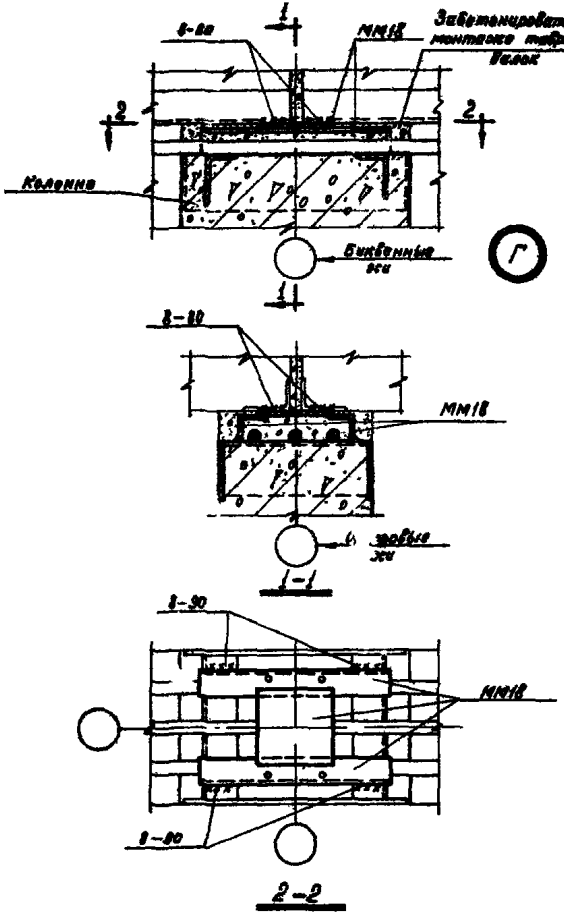

Узел Г

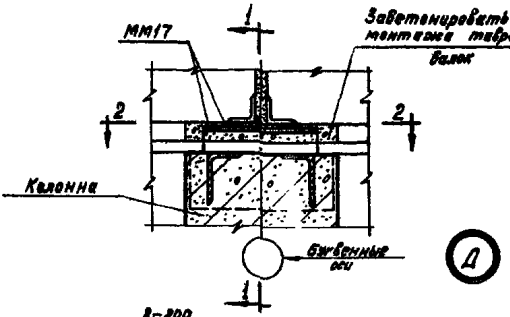

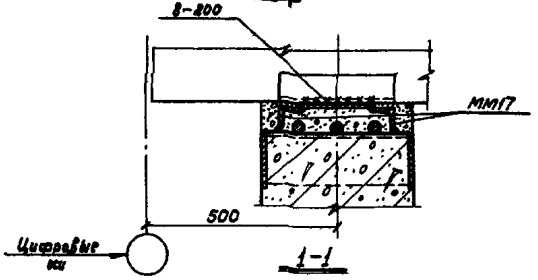

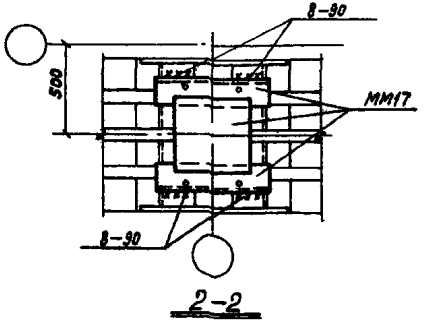

ТДМ 1966 г.

Узел Д

ТДМ324-2

Лист 22

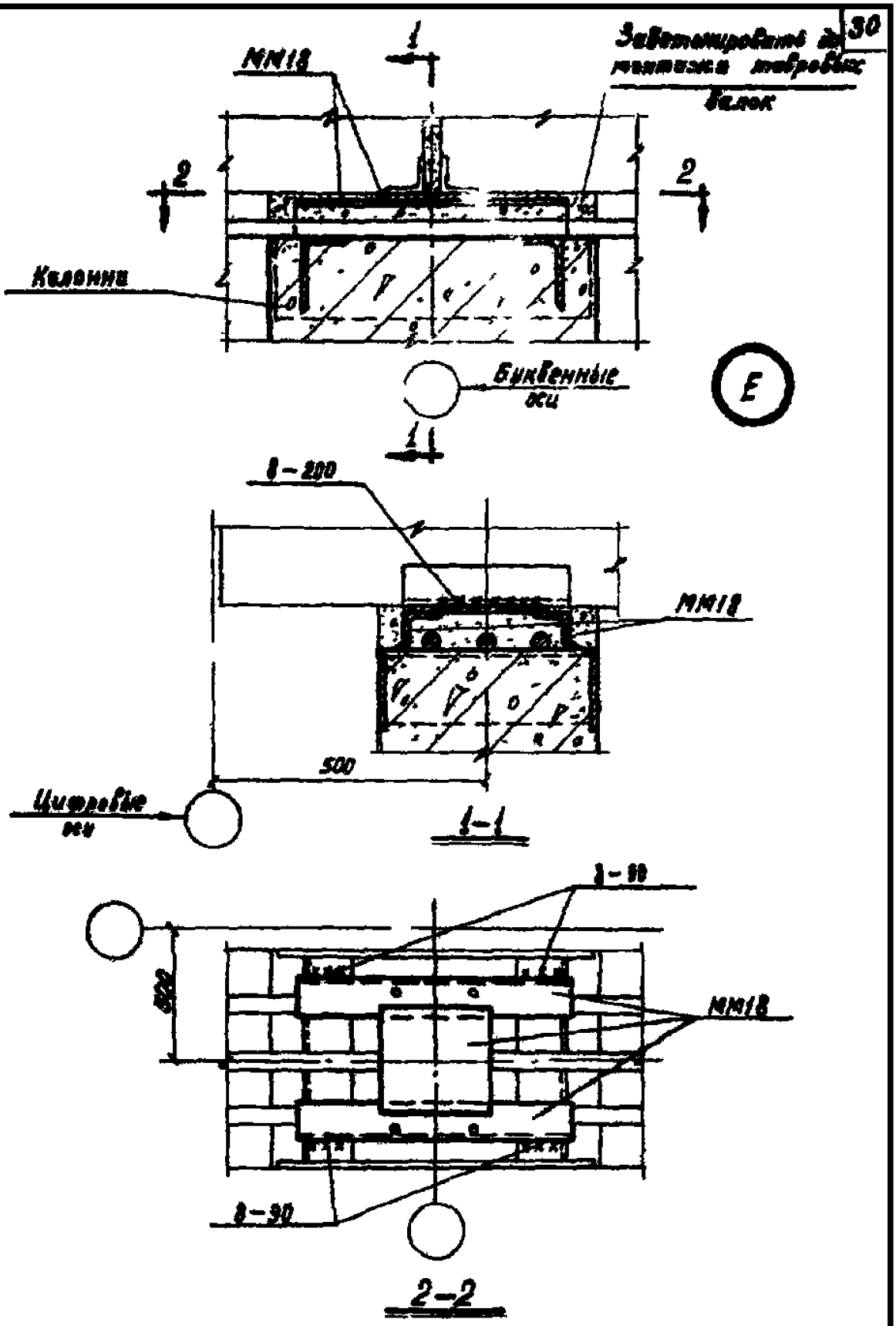

ТДМ 1966г.	Узел Е	ТДМ324-2
		Лист 23

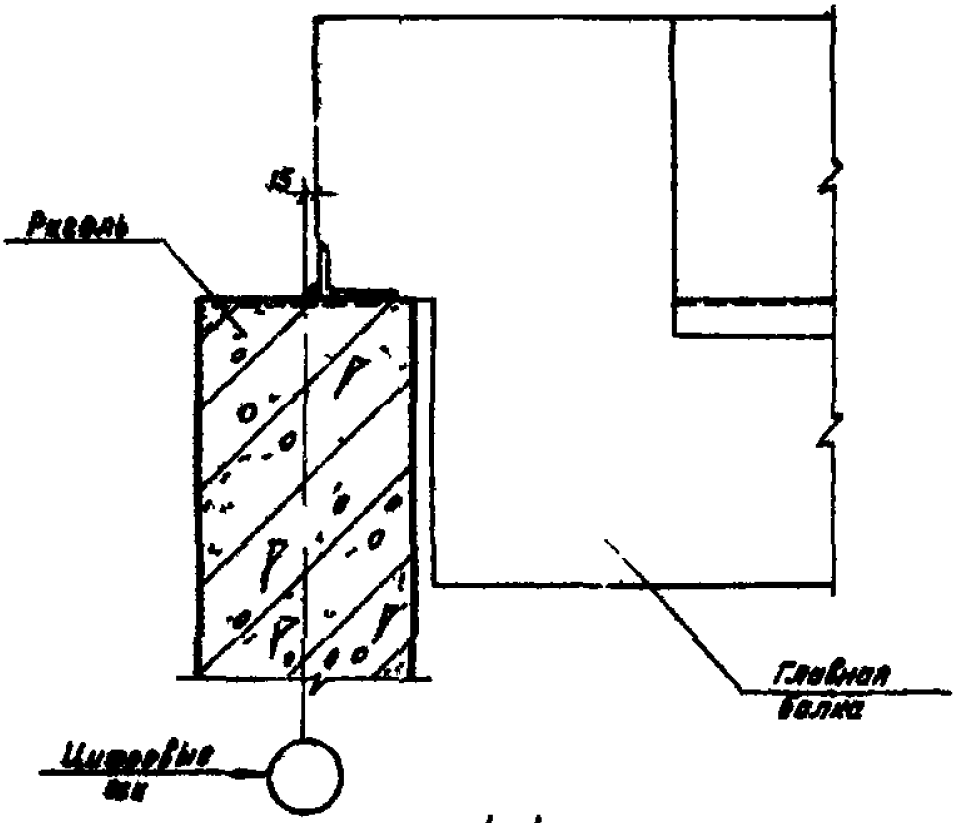

1–1

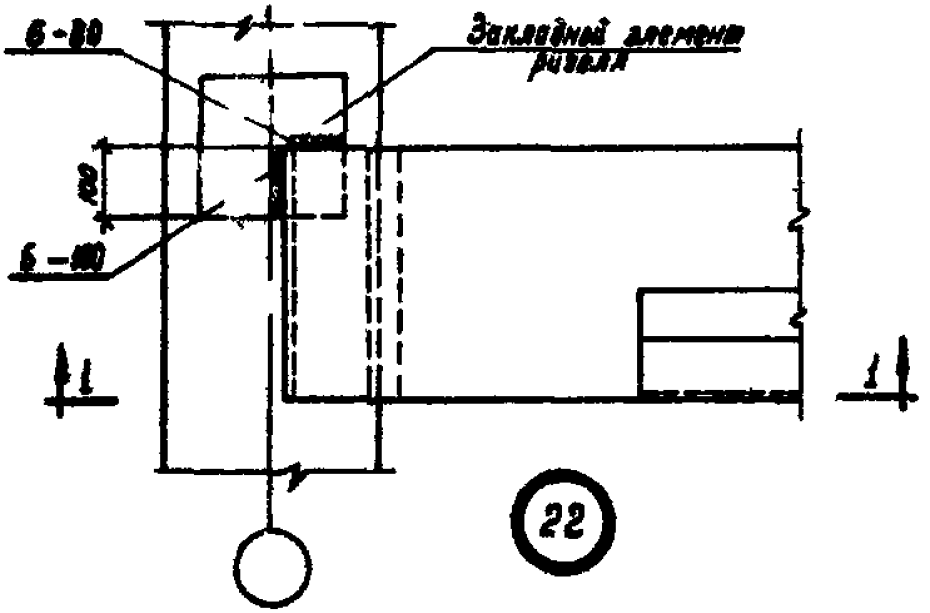

ГДМ 1966 г.	Монтажные пенели Деталь сопряжения главной балки с ригелем	ТДМ324-2 Деталь 22

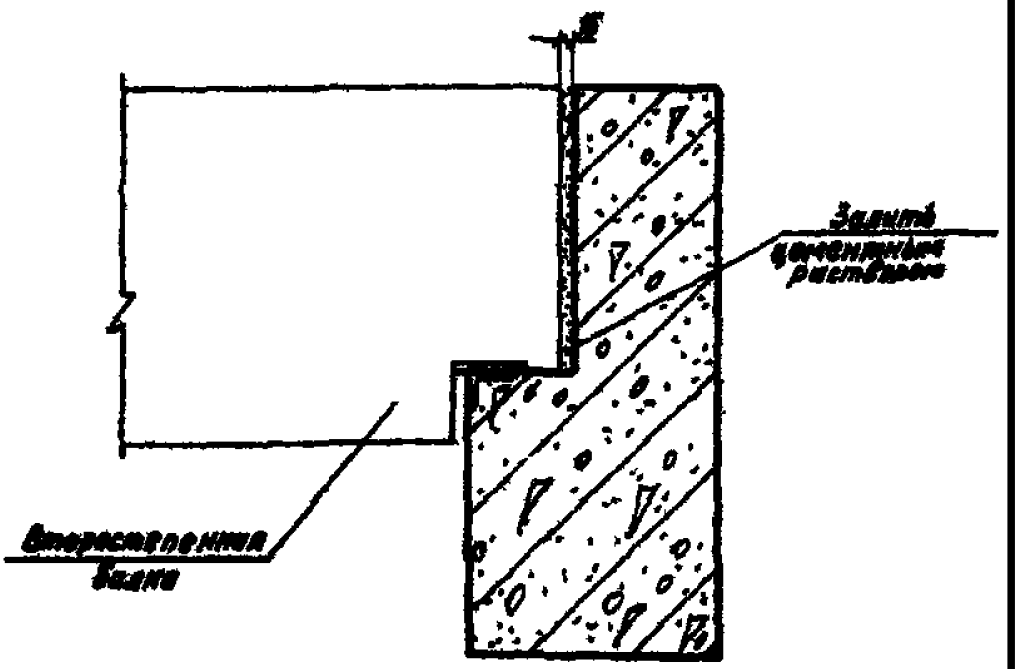

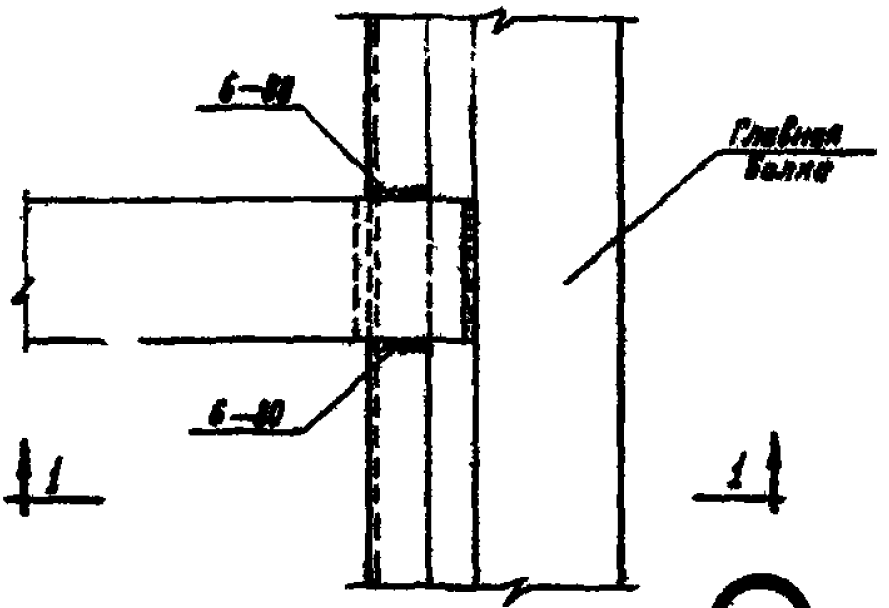

23

ТДМ 1966 г.	Монтажные панели Деталь сопряжения второстепенной балки с главной	ТДМ324-2 Деталь 23

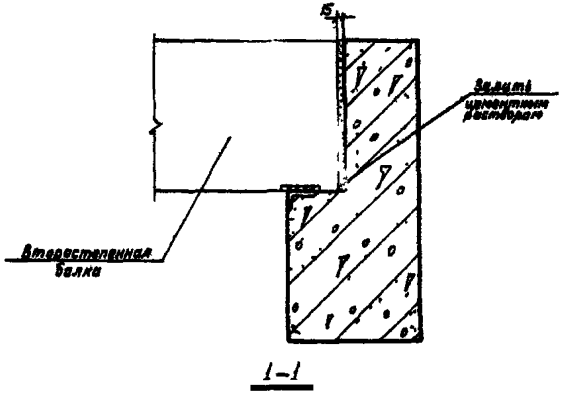
Б
Защитный цементный раствор
Второстепенная балка

1–1

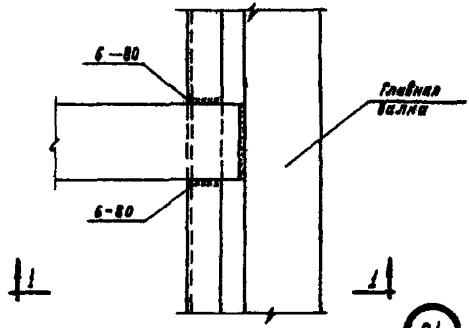
6–80
Главная балка
6–80
1
1

24

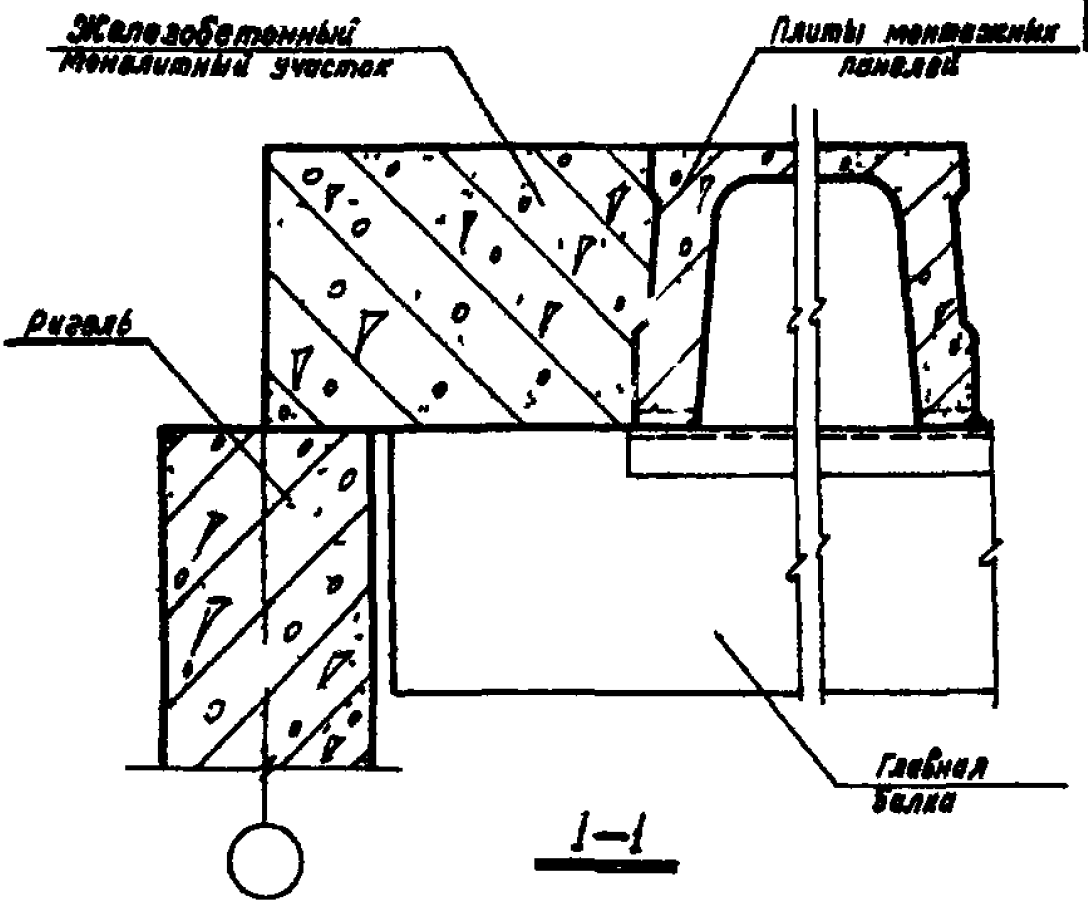

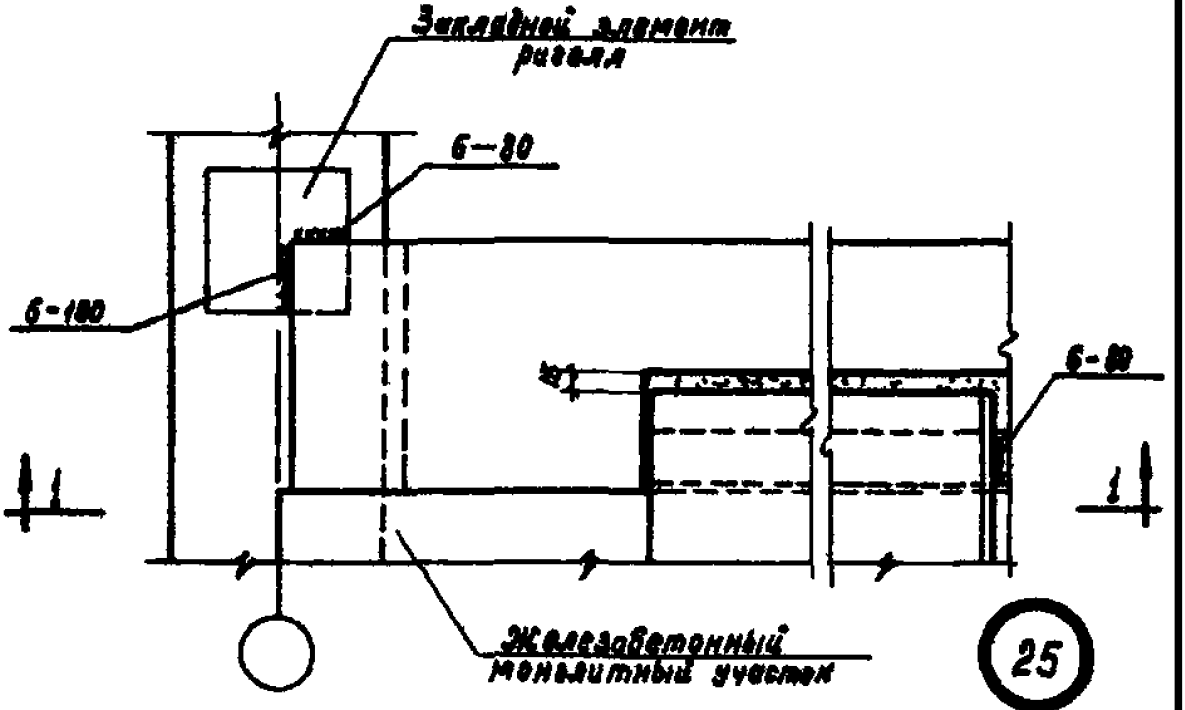

25

ТДМ 1966г	Монтажные панели Деталь опирания плит монтажных панелей на главную балку у опорного узла	ТДМ324—2 Деталь 25

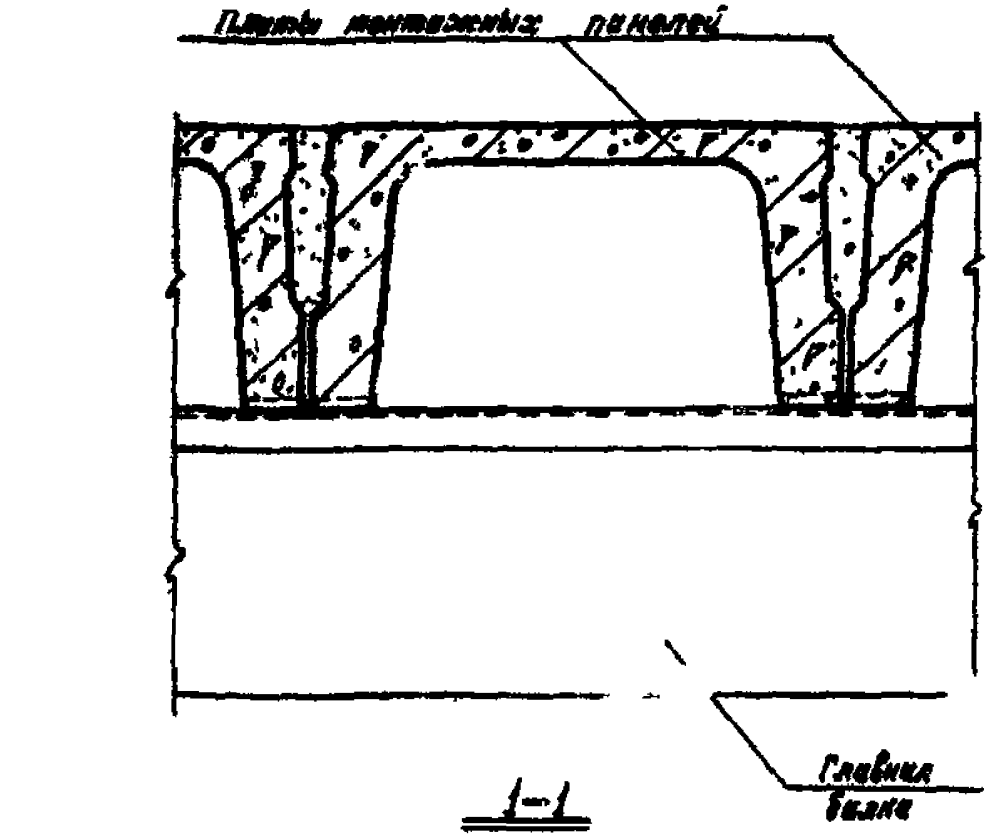

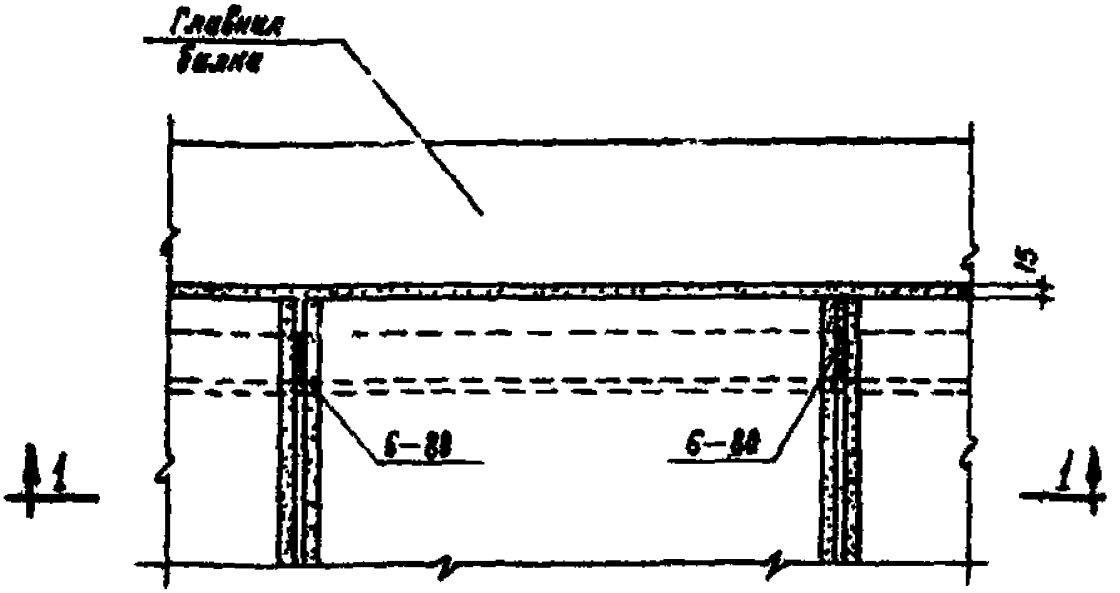

26

gost.e-ecolog.ru