ТИПОВОЙ ПРОЕКТ

903-1-143

КОТЕЛЬНАЯ

С 3 МЯ ВОДОГРЕЙНЫМИ КОТЛАМИ

КВ-ГМ-10 ДЛЯ ОТКРЫТОЙ СИСТЕМЫ

ТЕПЛОСНАБЖЕНИЯ

ТОПЛИВО - ГАЗ И МАЗУТ

Альбом IV/2

14788 - 10

ЦЕНА 1-62

gost.e-ecolog.ru

ЦЕНТРАЛЬНЫЙ ИНСТИТУТ ТИПОВОГО ПРОЕКТИРОВАНИЯ
ГОССТРОЯ СССР

Москва А-445, Смольная ул., 22

Сдано в печать 1978 года

Заказ № 1239 Тираж 1100 экз.

ТИПОВОЙ ПРОЕКТ 903-1-143

КОТЕЛЬНАЯ С ТРЕМЯ ВОДОГРЕЙНЫМИ КОТЛАМИ КВ-ГМ-10 ДЛЯ ОТКРЫТОЙ СИСТЕМЫ ТЕПЛОСНАБЖЕНИЯ. ТОПЛИВО-ГАЗ И МАЗУТ.

СОСТАВ ПРОЕКТА

Альбом I	Тепломеханическая часть. Компоновка котельной. Установка оборудования. Газовоздухопроводы. Газоснабжение.
Альбом I/1	Тепломеханическая часть. Трубопроводы котельной. Химводоочистка.
Альбом II	Архитектурно-строительная часть. Общие чертежи и нулевой цикл.
Альбом II/1	Архитектурно-строительная часть. Конструкции.
Альбом II/2	Архитектурно-строительная часть. Нетиповые изделия.
Альбом III	Электротехническая часть.
Альбом III/1	Электротехническая часть. Задание заводу-изготовителю на щиты управления крупноблочные.
Альбом IV	Автоматическое регулирование и тепловой контроль.
Альбом IV/1	Задание заводу-изготовителю на щиты автоматики.
Альбом IV/2	Сочленения механизмов с регулирующими органами.
Альбом V	Сантехнические устройства. Тепловые сети.
Альбом VI	Сметы. Часть 1, 2.
Альбом VII	Заказные спецификации.

ПРИМЕНЕННЫЕ МАТЕРИАЛЫ

Тип. пр. 907-2-151 Ал. ТРН 2495; ТРН 2496	Труба дымовая кирпичная H=60,0 м Дв=2,1 м (распространяет „Теплопроект" г. Ленинград).
Тип. констр. Серия 3.907-6 Ал. ТРН 5781	Световое ограждение высотных дымовых труб H=60,0 м (распространяет „Теплопроект" г. Москва)
Тип. пр. 905-39 Вып. 0 (сл. 1) Вып. 1 (сл. 3, 4, 1 и 2), Вып. 15 (сл. 1, 2, 4, 5) Вып. 29 (сл. 1, 2, 3).	Газорегуляторный пункт снижения давления газа (распространяет ЦИТП г. Москва).

АЛЬБОМ IV/2

Разработан проектным институтом
ЛАТГИПРОПРОМ
Госстроя Латвийской ССР

Главный инженер института В. Фомичов
Главный инженер проекта А. Думан

Утвержден и введен в действие институтом „Латгипропром" Госстроя Латвийской ССР с 1 августа 1977 г.
Приказ № 118 от 6 мая 1977 г.

№ чертежа	Наименование	№ страницы
	Содержание альбома	2÷3
64.001.00.000	Сочленение механизма МЭОК-25/100-1 с клапаном 6с-7-6 на трубопроводе рециркуляции	4
64.001.00.000 СБ	Сочленение механизма МЭОК-25/100-1 с клапаном 6с-7-6 на трубопроводе рециркуляции. Сборочный чертеж	"
64.001.00.000 КЗ	Сочленение механизма МЭОК-25/100-1 с клапаном 6с-7-6 на трубопроводе рециркуляции. Схема кинематическая принципиальная	"
64.002.00.000	Сочленение механизма МЭОК-25/100-1 с клапаном 6с-8-2 на трубопроводе перепуска	5
64.002.00.000 СБ	Сочленение механизма МЭОК-25/100-1 с клапаном 6с-8-2 на трубопроводе перепуска. Сборочный чертеж	"
64.002.00.000 КЗ	Сочленение механизма МЭОК-25/100-1 с клапаном 6с-8-2 на трубопроводе перепуска. Схема кинематическая принципиальная	"
64.003.00.000	Сочленение механизма МЭОК-25/100-1 с клапаном 6с-8-2 на трубопроводе подпитки зимой и клапаном 9с-3-3 на трубопроводе подпитки летом	6
64.003.00.000 СБ	Сочленение механизма МЭОК-25/100-1 с клапаном 6с-8-2 на трубопроводе подпитки зимой и клапаном 9с-3-3 на трубопроводе подпитки летом. Сборочный чертеж	"
64.003.00.000 КЗ	Сочленение механизма МЭОК-25/100-1 с клапаном 6с-8-2 на трубопроводе подпитки зимой и клапаном 9с-3-3 на трубопроводе подпитки летом. Схема кинематическая принципиальная	"
64.004.00.000	Сочленение механизма МЭОК-25/100-1 с клапаном Т-35б на трубопроводе греющей воды на обводе теплообменников	7
64.004.00.000 СБ	Сочленение механизма МЭОК-25/100-1 с клапаном Т-35б на трубопроводе греющей воды на обводе теплообменников. Сборочный чертеж	"
64.004.00.000 КЗ	Сочленение механизма МЭОК-25/100-1 с клапаном Т-35б на трубопроводе греющей воды на обводе теплообменников. Схема кинематическая принципиальная	"
64.005.00.000	Сочленение механизма МЭОК-25/100-1 с клапаном Т-34б на трубопроводе греющей воды после теплообменников	8
64.005.00.000 СБ	Сочленение механизма МЭОК-25/100-1 с клапаном Т-34б на трубопроводе греющей воды после теплообменников. Сборочный чертеж	"
64.005.00.000 КЗ	Сочленение механизма МЭОК-25/100-1 с клапаном Т-34б на трубопроводе греющей воды после теплообменников. Схема кинематическая принципиальная	"
64.006.00.000	Сочленение механизма МЭОК-25/100-1 с клапаном 9с-3-3 на трубопроводе греющей воды к деаэратору	9
64.006.00.000 СБ	Сочленение механизма МЭОК-25/100-1 с клапаном 9с-3-3 на трубопроводе греющей воды к деаэратору. Сборочный чертеж	"
64.006.00.000 КЗ	Сочленение механизма МЭОК-25/100-1 с клапаном 9с-3-3 на трубопроводе греющей воды к деаэратору. Схема кинематическая принципиальная	"
64.007.00.000	Сочленение механизма МЭОК-25/100-2 с клапаном В-924 на мазутопроводе к котлу	10
64.007.00.000 СБ	Сочленение механизма МЭОК-25/100-2 с клапаном В-924 на мазутопроводе к котлу. Сборочный чертеж	"
64.007.00.000 КЗ	Сочленение механизма МЭОК-25/100-2 с клапаном В-924 на мазутопроводе к котлу. Схема кинематическая принципиальная	"
64.008.00.000	Сочленение механизма МЭОК-25/100-1 с клапаном 9с-3-3 на общем мазутопроводе	11
64.008.00.000 СБ	Сочленение механизма МЭОК-25/100-1 с клапаном 9с-3-3 на общем мазутопроводе. Сборочный чертеж	"
64.008.00.000 КЗ	Сочленение механизма МЭОК-25/100-1 с клапаном 9с-3-3 на общем мазутопроводе. Схема кинематическая принципиальная	"
64.009.00.000	Сочленение механизма МЭОК-25/100-1 с направляющим аппаратом дымососа ДН-12,5	12
64.009.00.000 СБ	Сочленение механизма МЭОК-25/100-1 с направляющим аппаратом дымососа ДН-12,5. Сборочный чертеж	"
64.009.00.000 КЗ	Сочленение механизма МЭОК-25/100-1 с направляющим аппаратом дымососа ДН-12,5. Схема кинематическая принципиальная	12
64.010.00.000	Сочленение механизма МЭОК-25/100-1 с направляющим аппаратом вентилятора ВДН-10	13
64.010.00.000 СБ	Сочленение механизма МЭОК-25/100-1 с направляющим аппаратом вентилятора ВДН-10. Сборочный чертеж	"
64.010.00.000 КЗ	Сочленение механизма МЭОК-25/100-1 с направляющим аппаратом вентилятора ВДН-10. Схема кинематическая принципиальная	"
64.011.00.000	Сочленение механизма МЭОК-25/100-1 с заслонкой ЗД-150 на газопроводе к котлу	14
64.011.00.000 СБ	Сочленение механизма МЭОК-25/100-1 с заслонкой ЗД-150 на газопроводе к котлу. Сборочный чертеж	"
64.011.00.000 КЗ	Сочленение механизма МЭОК-25/100-1 с заслонкой ЗД-150 на газопроводе к котлу. Схема кинематическая принципиальная	"
64.001.01.000	Штанга	15
64.001.01.000	Штанга	"
64.001.01.000 СБ	Штанга. Сборочный чертеж	"
64.003.01.000	Опора. Сборочный чертеж	16
64.011.01.000	Опора	"
64.011.01.000 СБ	Опора. Сборочный чертеж	"
64.012.00.000 СБ	Установка электромагнита на предохранительном клапане ПКН-200. Сборочный чертеж	17
64.003.01.000	Опора	18
64.012.05.002	Шток	"
64.012.03.003	Втулка	"
64.003.01.000	Опора	"
64.012.02.000 СБ	Кронштейн. Сборочный чертеж	19
64.012.03.000	Молоточек	"
64.012.03.000 СБ	Молоточек. Сборочный чертеж	"
64.012.02.002	Полка	20
64.012.05.003	Направляющая	"
64.012.04.002	Ось молоточка	"
64.012.05.001	Скоба	"

Изм.	Лист	№ докум.	Подп.	Дата
Разраб.		Карвеле		
Пров.		Дружинина		
Нач. отд.		Мейман		
Н. контр.		Дружинина		
Утв.		Думан		

Содержание альбома

Лит.	Лист	Листов
И	1	2

Госстрой Латв. ССР ЛАТГИПРОПРОМ

Копировал: С. Янкелович 14788-10 3 Формат 22

№ чертежа	Наименование	№ страницы
64.012.05.000	Запорная скоба	21
64.012.05.000 СБ	Запорная скоба. Сборочный чертеж	"
64.001.00.001	Шайба	"
64.002.00.001	Ось	"
64.012.01.000	Узел электромагнита	22
64.012.01.000 СБ	Узел электромагнита. Сборочный чертеж	"
64.012.04.000	Рамка электромагнита	"
64.012.04.000 СБ	Рамка электромагнита. Сборочный чертеж	"
64.001.01.002	Палец	23
64.001.01.001	Втулка	"
64.012.02.000	Кронштейн	"
64.012.00.000	Установка электромагнита на предохранительном клапане ПКН-200	"
64.012.04.001	Плита	24
64.012.04.004	Скоба	"
64.012.02.001	Пластина	"
64.012.04.003	Втулка	"
64.012.03.001	Груз	25
64.012.03.002	Планка	"

Типовой проект 903-1-143 Альбом IV/2

Типовой проект разработан в соответствии с действующими нормами и правилами и предусматривает мероприятия, обеспечивающие взрывобезопасность и пожаробезопасность при эксплуатации сооружений.
Главный инженер проекта: [подпись] /Думан/

64.001.00.100.ГЧ

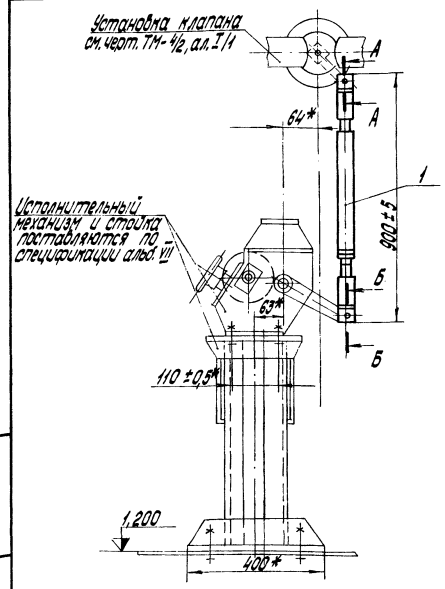

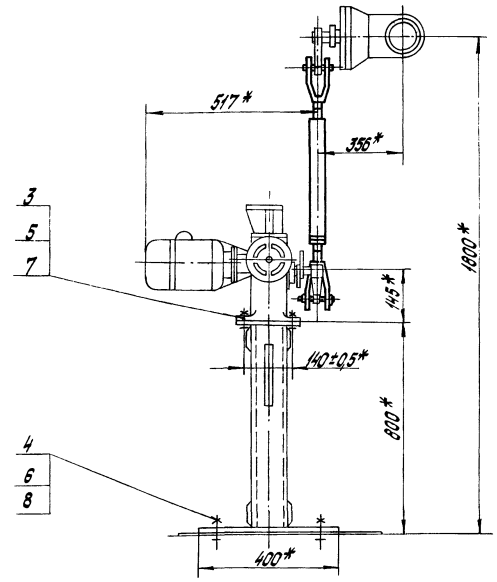

*Размеры для справок.

А-А
М1:2

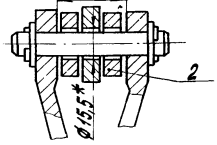

Б-Б
М1:2

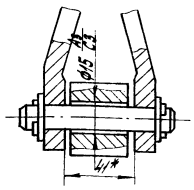

Изм.	Лист	№ докум.	Подп.	Дата	64.001.00.000 СБ			
Разраб.		Карвеле			Сочленение механизма МЭОК-25/100-1 с клапаном 6С-7-6 на трубопроводе рециркуляции. Сборочный чертеж	Лит.	Масса	Масштаб
Пров.		Дружинина				И	3,6	1:10
Т. контр.		Конькова				Лист	Листов 1	
Нач. отд.		Мейман				Госстрой СССР ЛАТГИПРОПРОМ		
Н. контр.		Дружинина						
Утв.		Лиман						

Копировал О. Янкелович

Формат 12

Альбом IV/2

Типовой проект 903-1-143

64.001.00.000 КЗ

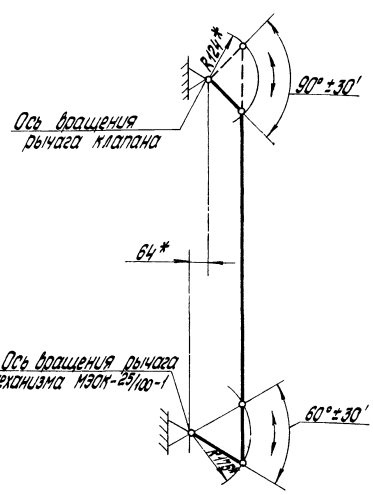

Изм.	Лист	№ докум.	Подп.	Дата	64.001.00.000 КЗ			
Разраб.		Карвеле			Сочленение механизма МЭОК-25/100-1 с клапаном 6С-7-6 на трубопроводе рециркуляции. Схема кинематическая принципиальная	Лит.	Масса	Масштаб
Пров.		Дружинина				И		
Т. контр.		Конькова				Лист	Листов 1	
Нач. отд.		Мейман				Госстрой СССР ЛАТГИПРОПРОМ		
Н. контр.		Дружинина						
Утв.		Лиман						

Копировал О. Янкелович

Формат 11

Формат	Зона	Поз.	Обозначение	Наименование	Кол.	Примечание
				Документация		
12			64.001.00.000 СБ	Сборочный чертеж		
11			64.001.00.000 КЗ	Схема кинематическая принципиальная		
				Сборочные единицы		
11		1	64.001.01.000-03	Штанга	1	
				Детали		
11		2	64.001.00.001	Шайба	2	
				Стандартные изделия		
		3		Болт М12×40.58.05 ГОСТ 7798-70	4	
		4		Болт М20×20.58.05 ГОСТ 7798-70	4	
		5		Гайка М12.5.05 ГОСТ 5915-70	4	
		6		Гайка М20.5.05 ГОСТ 5915-70	4	
		7		Шайба пружинная 12.65Г.05 ГОСТ 6402-70	4	
		8		Шайба 20.005 ГОСТ 11371-68	4	

Изм.	Лист	№ докум.	Подп.	Дата	64.001.00.000			
Разраб.		Карвеле			Сочленение механизма МЭОК-25/100-1 с клапаном 6С-7-6 на трубопроводе рециркуляции	Лит.	Лист	Листов 1
Пров.		Дружинина				И		
Нач. отд.		Мейман				Госстрой СССР ЛАТГИПРОПРОМ		
Т. контр.		Дружинина						
Утв.		Лиман						

Копировал И. Янкелович 14788-10 5 Формат 11

Инв. № подл. | Подп. и дата | Взам. инв. № | Инв. № дубл. | Подп. и дата

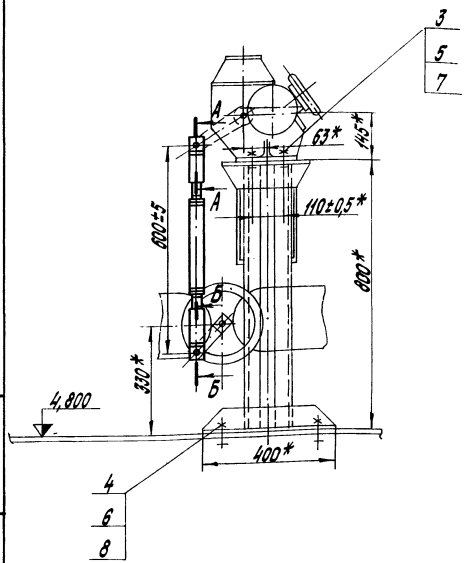

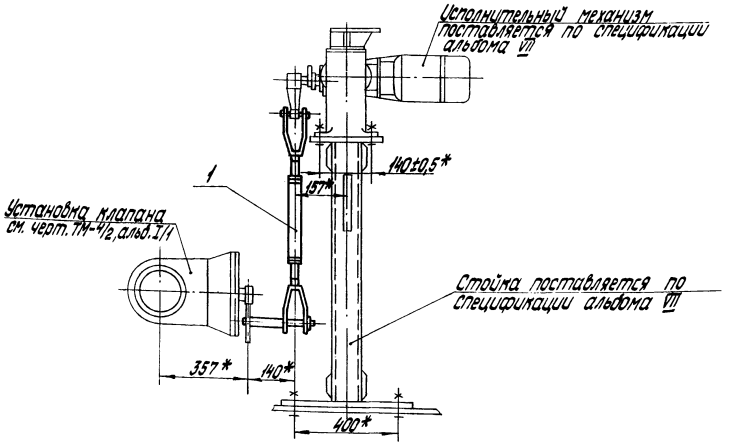

1. * Размеры для справок.
2. Сварные швы по ГОСТ 5264-69.

А-А
М1:2

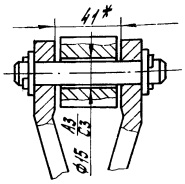

Б-Б
М1:2

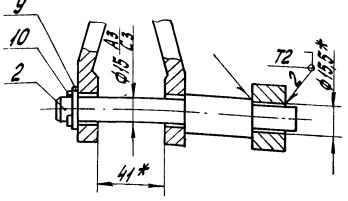

Изм.	Лист	№ докум.	Подп.	Дата	64.002.00.000 СБ			
Разраб.		Карвеле			Сочленение механизма МЭОК-25/100-1 с клапаном 6с-8-2 на трубопроводе перепуска. Сборочный чертеж	Лит.	Масса	Масштаб
Пров.		Дружинина				И	3,4	1:10
Т. контр.		Конькова				Лист	Листов 1	
Нач. отд.		Мейман				Госстрой	Латгипропром	
Н. контр.		Дружинина						
Утв.		Думан						

Копировал: О. Янкелович Формат 12

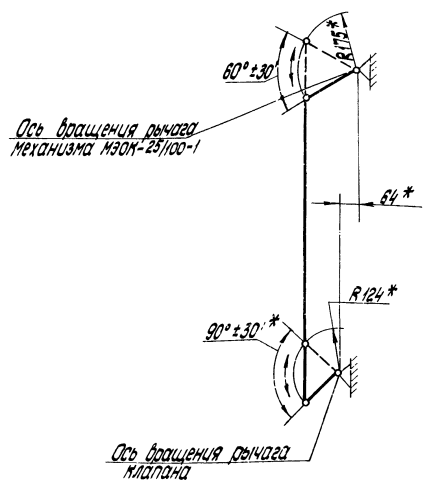

Изм.	Лист	№ докум.	Подп.	Дата	64.002.00.000 КЗ			
Разраб.		Карвеле			Сочленение механизма МЭОК-25/100-1 с клапаном 6с-8-2 на трубопроводе перепуска. Схема кинематическая принципиальная	Лит.	Масса	Масштаб
Пров.		Дружинина				И		
Т. контр.		Конькова				Лист	Листов 1	
Нач. отд.		Мейман				Госстрой	Латгипропром	
Н. контр.		Дружинина						
Утв.		Думан						

Копировал О. Янкелович Формат А4

Формат	Зона	Поз.	Обозначение	Наименование	Кол.	Примечание
				Документация		
12			64.002.00.000 СБ	Сборочный чертеж		
11			64.002.00.000 КЗ	Схема кинематическая принципиальная		
				Сборочные единицы		
11		1	64.001.01.000-02	Штанга	1	
				Детали		
11		2	64.002.00.001	Ось	1	
				Стандартные изделия		
		3		Болт М12×40.58.05 ГОСТ 7798-70	4	
		4		Болт М20×20.58.05 ГОСТ 7798-70	4	
		5		Гайка М12.5.05 ГОСТ 5915-70	4	
		6		Гайка М20.5.05 ГОСТ 5915-70	4	
		7		Шайба пружинная 12.65Г.05 ГОСТ 6402-70	4	
		8		Шайба 20.005 ГОСТ 11371-68	4	
		9		Шайба 16.005 ГОСТ 11371-68	1	
		10		Шплинт 3,2×22.005 ГОСТ 397-66	1	

Изм.	Лист	№ докум.	Подп.	Дата	64.002.00.000			
Разраб.		Карвеле			Сочленение механизма МЭОК-25/100-1 с клапаном 6с-8-2 на трубопроводе перепуска	Лит.	Масса	Масштаб
Пров.		Дружинина				И		
Нач. отд.		Мейман				Лист	Листов 1	
Н. контр.		Дружинина				Госстрой	Латгипропром	
Утв.		Думан						

Копировал: О. Янкелович 4788-10 6 Формат 11

Инв. № подл. | Подп. и дата | Взам. инв. № | Инв. № дубл. | Подп. и дата

64.003.00.000 СБ

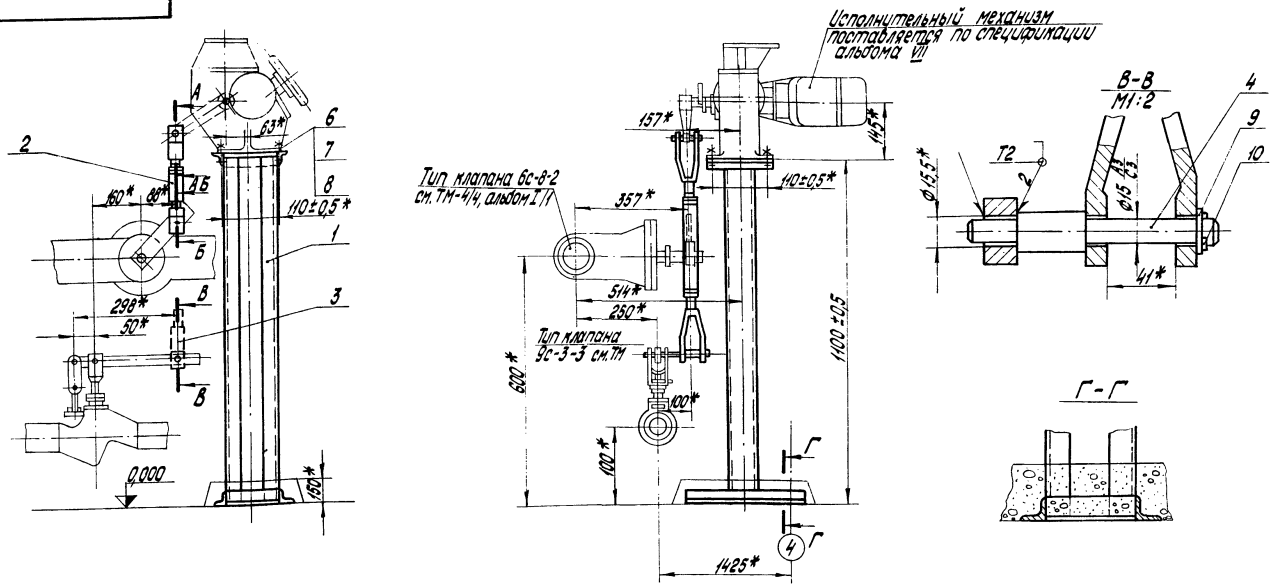

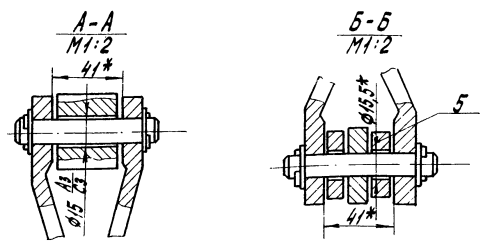

1. * Размеры для справок.
2. Сварные швы по ГОСТ 5264-69.

Изм.	Лист	№ докум.	Подп.	Дата
Разраб.		Карвеле		
Пров.		Дружинина		
Т. контр.		Конькова		
Нач. отд.		Мейман		
Н. контр.		Дружинина		
Утв.		Думан		

64.003.00.000 СБ

Сочленение механизма МЭОК-25/100-1 с клапаном 6с-8-2 на трубопроводе подпитки зимой и клапаном 9с-3-3 на трубопроводе подпитки летом. Сборочный чертеж

Лит.	Масса	Масштаб
И	28,9	1:10

Лист | Листов 1

Госстрой | Латв. ССР

ЛАТГИПРОПРОМ

Копировал О. Янкелович

Формат 12

Инв. № подл. | Подп. и дата | Взам. инв. № | Инв. № дубл. | Подп. и дата

64.003.00.000 КЗ

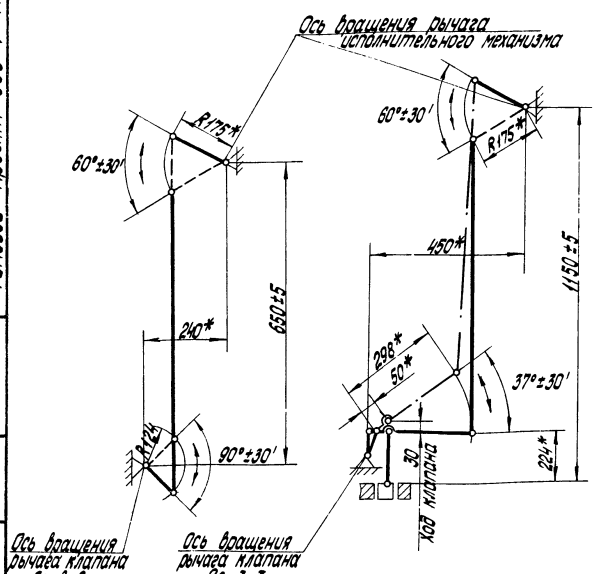

Изм.	Лист	№ докум.	Подп.	Дата
Разраб.		Карвеле		
Пров.		Дружинина		
Т. контр.		Конькова		
Нач. отд.		Мейман		
Н. контр.		Дружинина		
Утв.		Думан		

64.003.00.000 КЗ

Сочленение механизма МЭОК-25/100-1 с клапаном 6с-8-2 на трубопроводе подпитки зимой и клапаном 9с-3-3 на трубопроводе подпитки летом. Схема кинематическая принципиальная

Лит.	Масса	Масштаб
И		

Лист | Листов 1

Госстрой | Латв. ССР

ЛАТГИПРОПРОМ

Копировал О. Янкелович

Формат 11

Формат	Зона	Поз.	Обозначение	Наименование	Кол.	Примечание
				Документация		
12			64.003.00.000 СБ	Сборочный чертеж		
11			64.003.00.000 КЗ	Схема кинематическая принципиальная		
				Сборочные единицы		
11		1	64.003.01.000-01	Опора	1	
11		2	64.001.01.000-01	Штанга	1	
11		3	64.001.01.000-04	Штанга	1	
				Детали		
		4	64.002.00.001	Ось	1	
		5	64.001.00.001	Шайба	2	
				Стандартные изделия		
		6		Болт М12×40.58.05 ГОСТ 7798-70	4	
		7		Гайка М12.5.05 ГОСТ 5915-70	4	
		8		Шайба пружинная 12.65Г.05 ГОСТ 6402-70	4	
		9		Шайба 16.005 ГОСТ 11371-68	1	
		10		Шплинт 3,2×22.005 ГОСТ 397-66	1	

Изм.	Лист	№ докум.	Подп.	Дата
Разраб.		Карвеле		
Пров.		Дружинина		
Т. контр.		Конькова		
Нач. отд.		Мейман		
Н. контр.		Дружинина		
Утв.		Думан		

64.003.00.000

Сочленение механизма МЭОК-25/100-1 с клапаном 6с-8-2 на трубопроводе подпитки зимой и клапаном 9с-3-3 на трубопроводе подпитки летом

Лит.	Лист	Листов
И		1

Госстрой | Латв. ССР

ЛАТГИПРОПРОМ

Копировал О. Янкелович

Формат 11

Типовой проект 903-1-143 Альбом IV/2

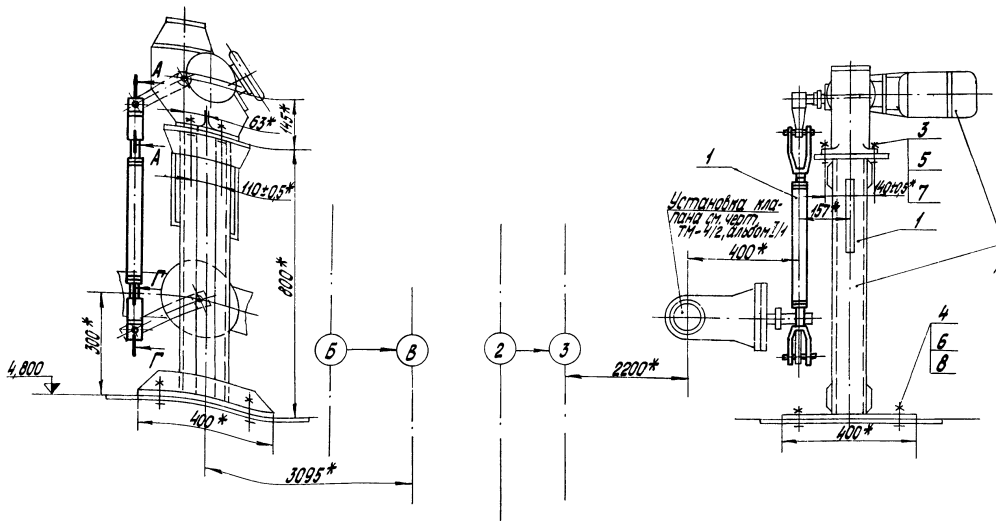

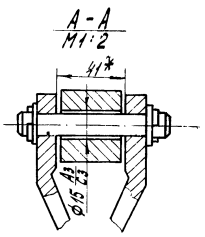

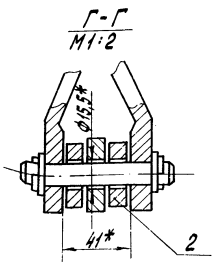

*Размеры для справок.

						64.004.00.000 КЗ			
Изм.	Лист	№ докум.	Подп.	Дата	Сочленение механизма МЗОК-25/100-1 с клапаном Т-350 на трубопроводе греющей воды на обводе теплообменников. Сборочный чертеж	Лит.	Масса	Масштаб	
Разраб.		Карвеле				И	3,1	1:10	
Пров.		Дашкина				Лист	Листов 1		
Т. контр.		Конькова				Госстрой	Дата ССР		
Нач. отд.		Мейман				ЛАТГИПРОПРОМ			
Н. контр.		Дашкина							
Утв.		Думан							

Копировал О.Янелович Формат А2

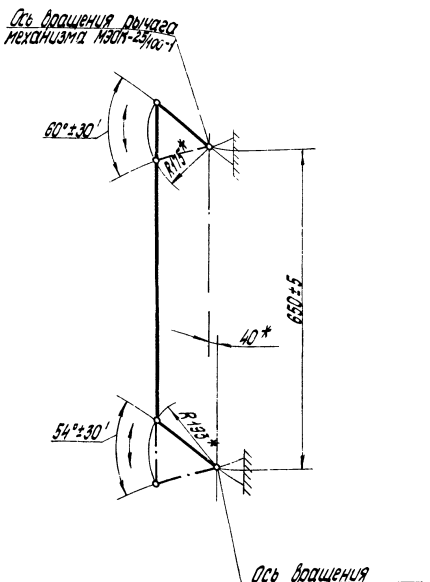

						64.004.00.000 КЗ			
Изм.	Лист	№ докум.	Подп.	Дата	Сочленение механизма МЗОК-25/100-1 с клапаном Т-350 на трубопроводе греющей воды на обводе теплообменников. Схема кинематическая принципиальная	Лит.	Масса	Масштаб	
Разраб.		Карвеле				И			
Пров.		Дашкина				Лист	Листов 1		
Т. контр.		Конькова				Госстрой	Дата ССР		
Нач. отд.		Мейман				ЛАТГИПРОПРОМ			
Н. контр.		Дашкина							
Утв.		Думан							

Копировал О.Янелович Формат А1

Формат	Зона	Поз.	Обозначение	Наименование	Кол.	Примечание
				Документация		
12			64.004.00.000 СБ	Сборочный чертеж		
11			64.004.00.000 КЗ	Схема кинематическая принципиальная		
				Сборочные единицы		
11		1	64.001.01.000-01	Штанга	1	
				Детали		
11		2	64.001.00.001	Шайба	2	
				Стандартные изделия		
		3		Болт М12×140.58.05 ГОСТ 7798-70	4	
		4		Болт М20×120.58.05 ГОСТ 7798-70	4	
		5		Гайка М12.5.05 ГОСТ 5915-70	4	
		6		Гайка М20.5.05 ГОСТ 5915-70	4	
		7		Шайба пружинная 12.65Г.05 ГОСТ 6402-70	4	
		8		Шайба 20.005 ГОСТ 11371-68	4	

						64.004.00.000			
Изм.	Лист	№ докум.	Подп.	Дата	Сочленение механизма МЗОК-25/100-1 с клапаном Т-350 на трубопроводе греющей воды на обводе теплообменников	Лит.	Лист	Листов	
Разраб.		Карвеле				И		1	
Пров.		Дашкина				Госстрой	Дата ССР		
Нач. отд.		Мейман				ЛАТГИПРОПРОМ			
Н. контр.		Дашкина							
Утв.		Думан							

Копировал О.Янелович Формат А1

Типовой проект 903-1-143 Альбом IV/2

Инв. № подл. | Подп. и дата | Взам. инв. № | Инв. № дубл. | Подп. и дата

64.005.00.000 СБ

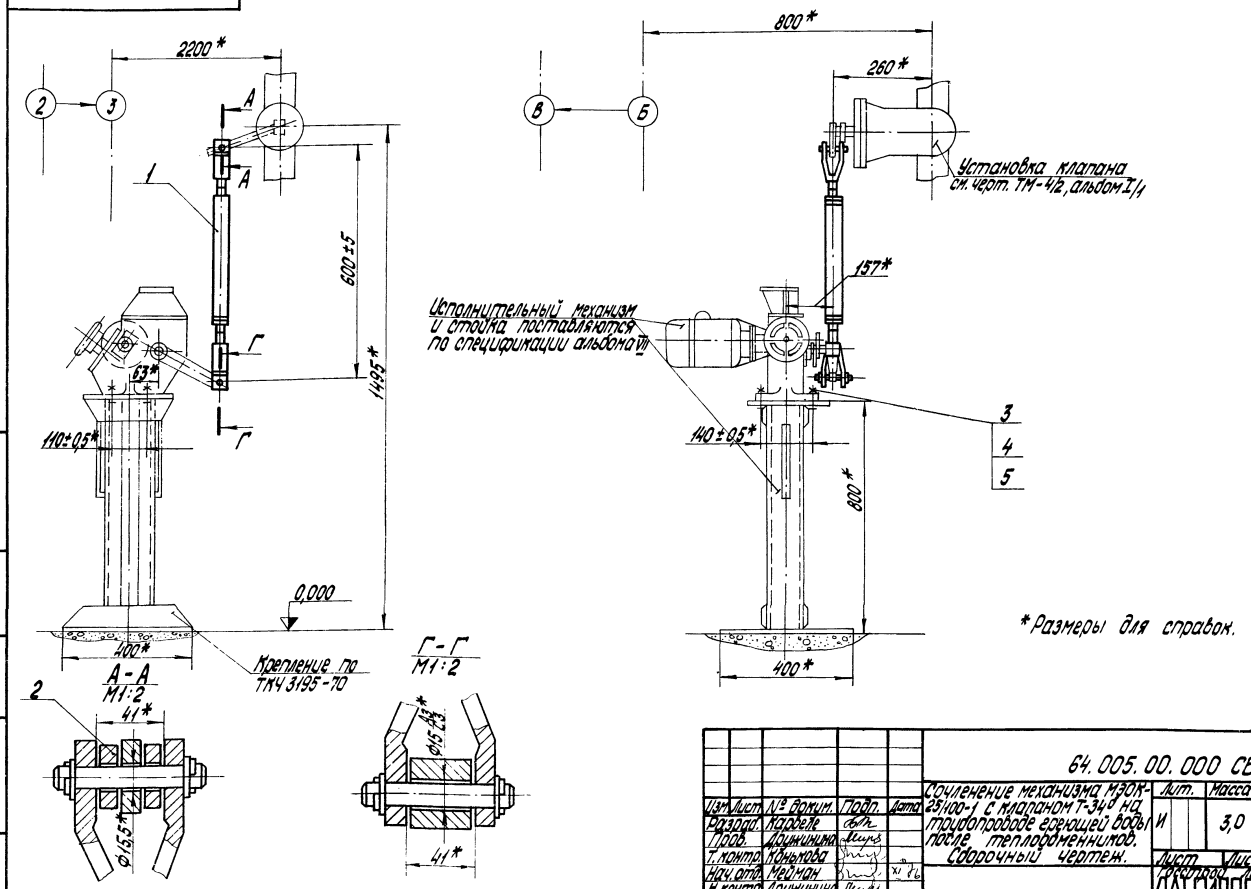

Изм.	Лист	№ докум.	Подп.	Дата
Разраб.		Карвеле		
Пров.		Дружинина		
Т. контр.		Конькова		
Нач. отд.		Мейман		
Н. контр.		Дружинина		
Утв.		Думан		

64.005.00.000 СБ

Сочленение механизма МЭОК-25/100-1 с клапаном Т-34° на трубопроводе греющей воды после теплообменников. Сборочный чертеж.

Лит.	Масса	Масштаб
И	3,0	1:10

Лист | Листов 1

Госстрой | Латв. ССР

ЛАТГИПРОПРОМ

Копировал О.Янкелович

Формат 12

Инв. № подл. | Подп. и дата | Взам. инв. № | Инв. № дубл. | Подп. и дата

64.005.00.000 КЗ

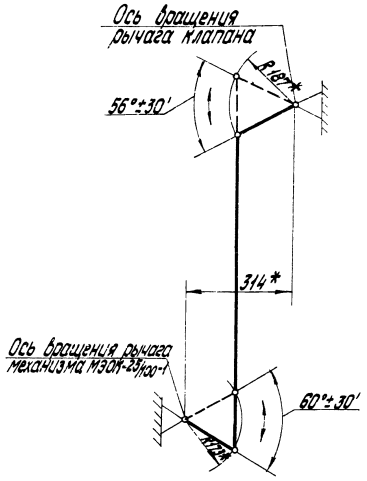

Изм.	Лист	№ докум.	Подп.	Дата
Разраб.		Карвеле		
Пров.		Дружинина		
Т. контр.		Конькова		
Нач. отд.		Мейман		
Н. контр.		Дружинина		
Утв.		Думан		

64.005.00.000 КЗ

Сочленение механизма МЭОК-25/100-1 с клапаном Т-34° на трубопроводе греющей воды после теплообменников. Схема кинематическая принципиальная

Лит.	Масса	Масштаб
И		

Лист | Листов 1

Госстрой | Латв. ССР

ЛАТГИПРОПРОМ

Копировал О.Янкелович

Формат 11

Типовой проект 903-1-143 Альбом IV/2

Формат	Зона	Поз.	Обозначение	Наименование	Кол.	Примечание
				Документация		
12			64.005.00.000 СБ	Сборочный чертеж		
11			64.005.00.000 КЗ	Схема кинематическая принципиальная		
				Сборочные единицы		
11		1	64.001.01.000	Штанга	1	
				Детали		
11		2	64.001.00.001	Шайба	1	
				Стандартные изделия		
		3		Болт М12×40.58.05 ГОСТ 7798-70	4	
		4		Гайка М12.5.05 ГОСТ 5915-70	4	
		5		Шайба пружинная 12.65Г.05 ГОСТ 6402-70	4	

Изм.	Лист	№ докум.	Подп.	Дата
Разраб.		Карвеле		
Пров.		Дружинина		
Т. контр.		Конькова		
Нач. отд.		Мейман		
Н. контр.		Дружинина		
Утв.		Думан		

64.005.00.000

Сочленение механизма МЭОК-25/100-1 с клапаном Т-34° на трубопроводе греющей воды после теплообменников

Лит.	Лист	Листов
И		1

Госстрой | Латв. ССР

ЛАТГИПРОПРОМ

Копировал О.Янкелович

14788-10 9

Формат 11

Инв. № подл. | Подп. и дата | Взам. инв. № | Инв. № дубл. | Подп. и дата

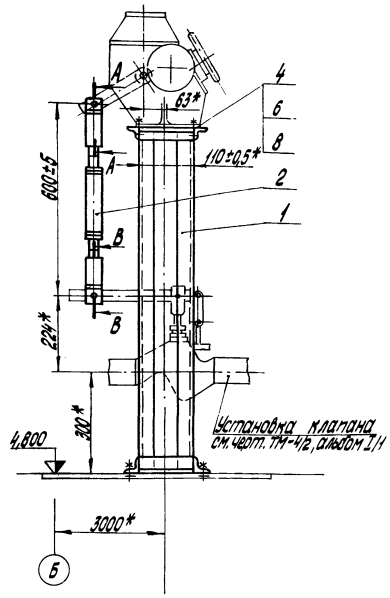

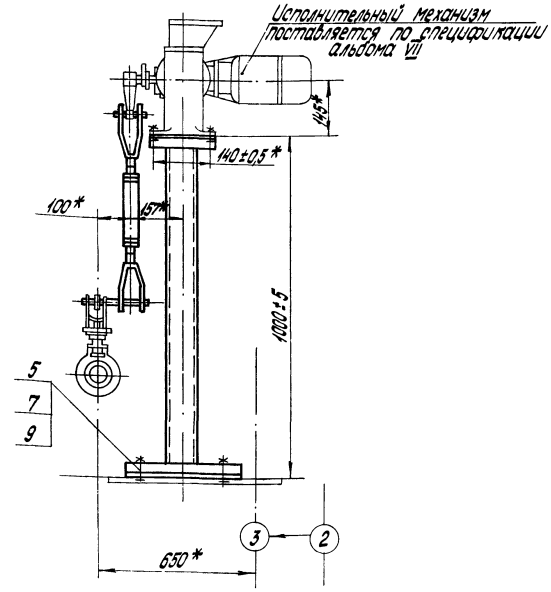

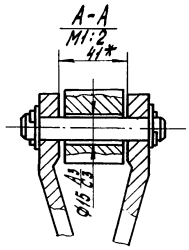

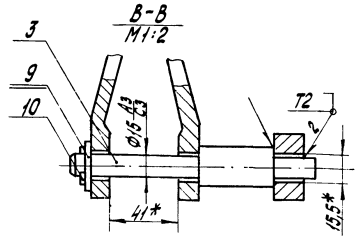

1. *Размеры для справок.
2. Сварные швы по ГОСТ 5264-69.

						64.006.00.000 СБ			
Изм.	Лист	№ докум.	Подп.	Дата	Сочленение механизма МЭОК-25/100-1 с клапаном 9с-3-3 на трубопроводе греющей воды к деаэратору. Сборочный чертеж	Лит.	Масса	Масштаб	
Разраб.		Коробеле				И	23,3	1:10	
Пров.		Дружинина							
Т. контр.		Конькова				Лист	Листов 1		
Нач. отд.		Мейман				Госстрой	Латгипропром		
Н. контр.		Дружинина							
Утв.		Цуман							

Копировал О. Янкелович Формат А2

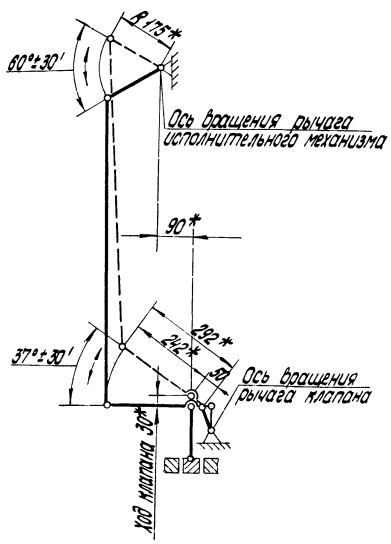

						64.006.00.000 КЗ			
Изм.	Лист	№ докум.	Подп.	Дата	Сочленение механизма МЭОК-25/100-1 с клапаном 9с-3-3 на трубопроводе греющей воды к деаэратору. Схема кинематическая принципиальная	Лит.	Масса	Масштаб	
Разраб.		Коробеле				И			
Пров.		Дружинина							
Т. контр.		Конькова				Лист	Листов 1		
Нач. отд.		Мейман				Госстрой	Латгипропром		
Н. контр.		Дружинина							
Утв.		Цуман							

Копировал О. Янкелович Формат А1

Формат	Зона	Поз.	Обозначение	Наименование	Кол.	Примечание
				Документация		
12			64.006.00.000 СБ	Сборочный чертеж		
11			64.006.00.000 КЗ	Схема кинематическая принципиальная		
				Сборочные единицы		
11		1	64.003.01.000	Опора	1	
11		2	64.001.01.000	Штанга	1	
				Детали		
11		3	64.002.00.001	Ось	1	
				Стандартные изделия		
		4		Болт М12×40.58.05 ГОСТ 7798-70	4	
		5		Болт М16×20.58.05 ГОСТ 7798-70	4	
		6		Гайка М12.5.05 ГОСТ 5915-70	4	
		7		Гайка М16.5.05 ГОСТ 5915-70	4	
		8		Шайба пружинная 12.65Г.05 ГОСТ 6402-70	4	
		9		Шайба 16.005 ГОСТ 11371-68	5	
		10		Штифт 3,2×22.005 ГОСТ 397-66	1	

Инв. № подл. | Подп. и дата | Взам. инв. № | Инв. № дубл. | Подп. и дата

						64.006.00.000			
Изм.	Лист	№ докум.	Подп.	Дата	Сочленение механизма МЭОК-25/100-1 с клапаном 9с-3-3 на трубопроводе греющей воды к деаэратору	Лит.	Лист	Листов	
Разраб.		Коробеле				И		1	
Пров.		Дружинина				Госстрой	Латгипропром		
Нач. отд.		Мейман							
Н. контр.		Дружинина							
Утв.		Цуман							

Копировал О. Янкелович 4758-10 10 Формат А1

64.007.00.000 СБ

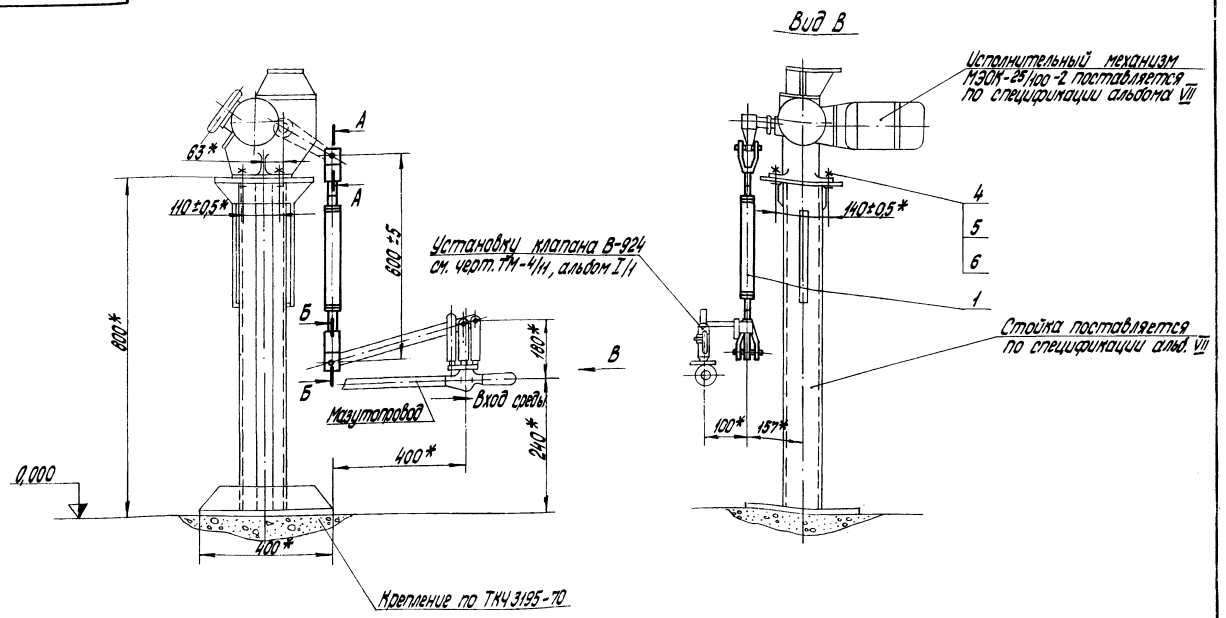

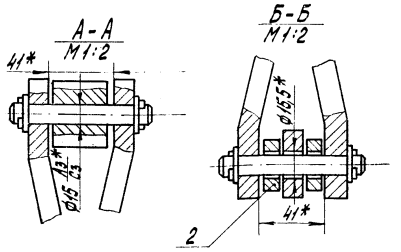

* Размеры для справок.

Изм.	Лист	№ докум.	Подп.	Дата	64.007.00.000 СБ			
Разраб.		Карвеле			Сочленение механизма МЭОК-25/100-2 с клапаном В-924 на мазутопроводе к котлу.	Лит.	Масса	Масштаб
Пров.		Дружинина				И	3,0	1:10
Т. контр.		Конькова			Сборочный чертеж	Лист	Листов 1	
Нач. отд.		Мейман				Госстрой	Латв. ССР	
Н. контр.		Дружинина				ЛАТГИПРОПРОМ		
Утв.		Думан						

Копировал: О. Янкелович Формат 12

64.007.00.000 КЗ

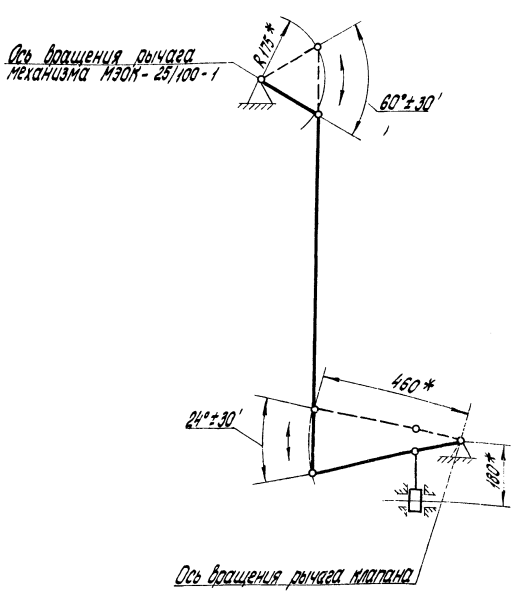

Изм.	Лист	№ докум.	Подп.	Дата	64.007.00.000 КЗ			
Разраб.		Карвеле			Сочленение механизма МЭОК-25/100-2 с клапаном В-924 на мазутопроводе к котлу. Схема кинематическая принципиальная	Лит.	Масса	Масштаб
Пров.		Дружинина				И		
Т. контр.		Конькова				Лист	Листов 1	
Нач. отд.		Мейман				Госстрой	Латв. ССР	
Н. контр.		Дружинина				ЛАТГИПРОПРОМ		
Утв.		Думан						

Копировал: О. Янкелович

Формат	Зона	Поз.	Обозначение	Наименование	Кол.	Примечание
				Документация		
12			64.007.00.000 СБ	Сборочный чертеж		
11			64.007.00.000 КЗ	Схема кинематическая принципиальная		
				Сборочные единицы		
11		1	64.001.01.000	Штанга	1	
				Детали		
11		2	64.001.00.001	Шайба	2	
				Стандартные изделия		
		4		Болт М12×40.58.05 ГОСТ 7798-70	4	
		5		Гайка М12.5.05 ГОСТ 5915-70	4	
		6		Шайба пружинная 16.65Г.05 ГОСТ 6402-70	4	

Изм.	Лист	№ докум.	Подп.	Дата	64.007.00.000			
Разраб.		Карвеле			Сочленение механизма МЭОК-25/100-2 с клапаном В-924 на мазутопроводе к котлу	Лит.	Лист	Листов 1
Пров.		Дружинина				И		
Нач. отд.		Мейман				Госстрой	Латв. ССР	
Н. контр.		Дружинина				ЛАТГИПРОПРОМ		
Утв.		Думан						

Копировал О. Янкелович 14788-10 11 Формат 11

Типовой проект 903-1-143 Альбом IV/2

Инв. № подл. | Подп. и дата | Взам. инв. № | Инв. № дубл. | Подп. и дата

64.008.00.000 СБ

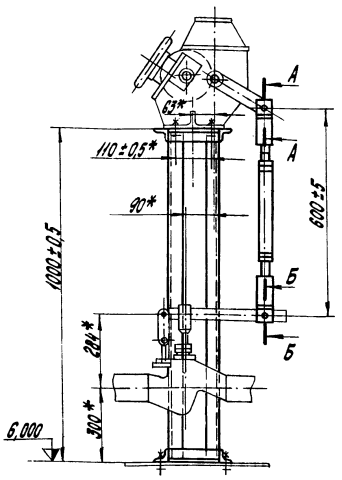

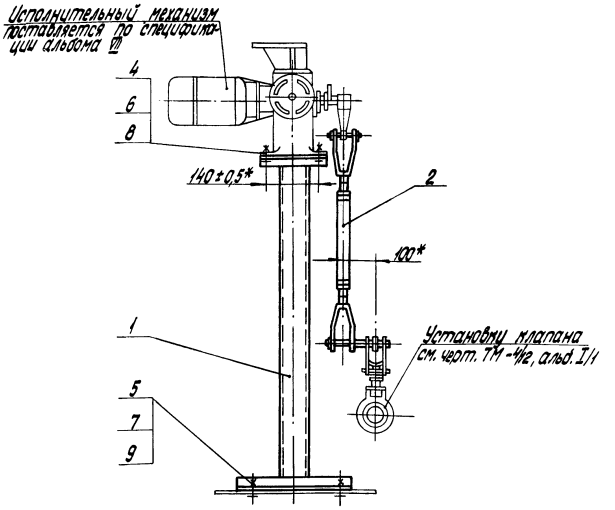

*Размеры для справок.

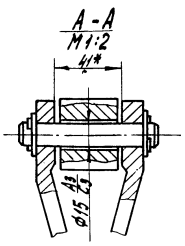

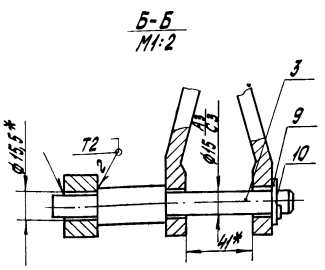

Изм.	Лист	№ докум.	Подп.	Дата	64.008.00.000 СБ			
Разраб.		Карвеле			Сочленение механизма МЭОК-25/100-1 с клапаном 9С-3-3 на общем мазутопроводе. Сборочный чертеж	Лит. И	Масса 23,3	Масштаб 1:10
Пров.		Дружинина				Лист	Листов 1	
Т. контр.		Конькова				Госстрой	Латв. ССР	
Нач. отд.		Мейман				ЛАТГИПРОПРОМ		
Н. контр.		Дружинина						
Утв.		Думан						

Копировал: О.Янкелович

Формат 12

Инв. № подл. | Подп. и дата | Взам. инв. № | Инв. № дубл. | Подп. и дата

Типовой проект 903-1-143 Альбом IV/2

64.008.00.000 КЗ

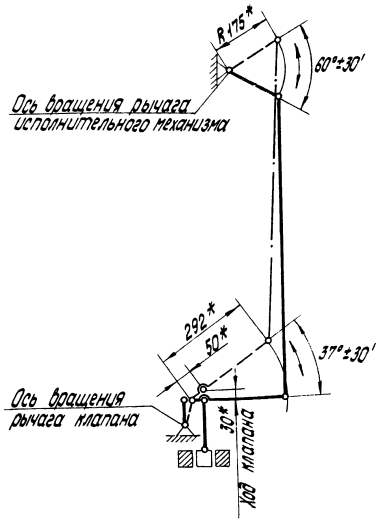

Изм.	Лист	№ докум.	Подп.	Дата	64.008.00.000 КЗ			
Разраб.		Карвеле			Сочленение механизма МЭОК-25/100-1 с клапаном 9С-3-3 на общем мазутопроводе. Схема кинематическая принципиальная	Лит. И	Масса	Масштаб
Пров.		Дружинина				Лист	Листов 1	
Т. контр.		Конькова				Госстрой	Латв. ССР	
Нач. отд.		Мейман				ЛАТГИПРОПРОМ		
Н. контр.		Дружинина						
Утв.		Думан						

Копировал: О.Янкелович

Формат 11

Формат	Зона	Поз.	Обозначение	Наименование	Кол.	Примечание
				Документация		
12			64.008.00.000 СБ	Сборочный чертеж		
11			64.008.00.000 КЗ	Схема кинематическая принципиальная		
				Сборочные единицы		
11		1	64.003.01.000	Опора	1	
11		2	64.001.01.000	Штанга	1	
				Детали		
11		3	64.002.00.001	Ось	1	
				Стандартные изделия		
		4		Болт М12×40.58.05 ГОСТ 7798-70	4	
		5		Болт М16×20.58.05 ГОСТ 7798-70	4	
		6		Гайка М12.5.05 ГОСТ 5915-70	4	
		7		Гайка М16.5.05 ГОСТ 5915-70	4	
		8		Шайба пружинная 12.65Г.05 ГОСТ 6402-70	4	
		9		Шайба 16.005 ГОСТ 11371-68	5	
		10		Шплинт 3,2×22.005 ГОСТ 397-66	1	

Изм.	Лист	№ докум.	Подп.	Дата	64.008.00.000			
Разраб.		Карвеле			Сочленение механизма МЭОК-25/100-1 с клапаном 9С-3-3 на общем мазутопроводе	Лит. И	Лист	Листов 1
Пров.		Дружинина				Госстрой	Латв. ССР	
Нач. отд.		Мейман				ЛАТГИПРОПРОМ		
Н. контр.		Дружинина						
Утв.		Думан						

Инв. № подл. | Подп. и дата | Взам. инв. № | Инв. № дубл. | Подп. и дата

Копировал: О.Янкелович 14788-10 12 Формат 11

64.009.00.000 СБ

(5,6) 4

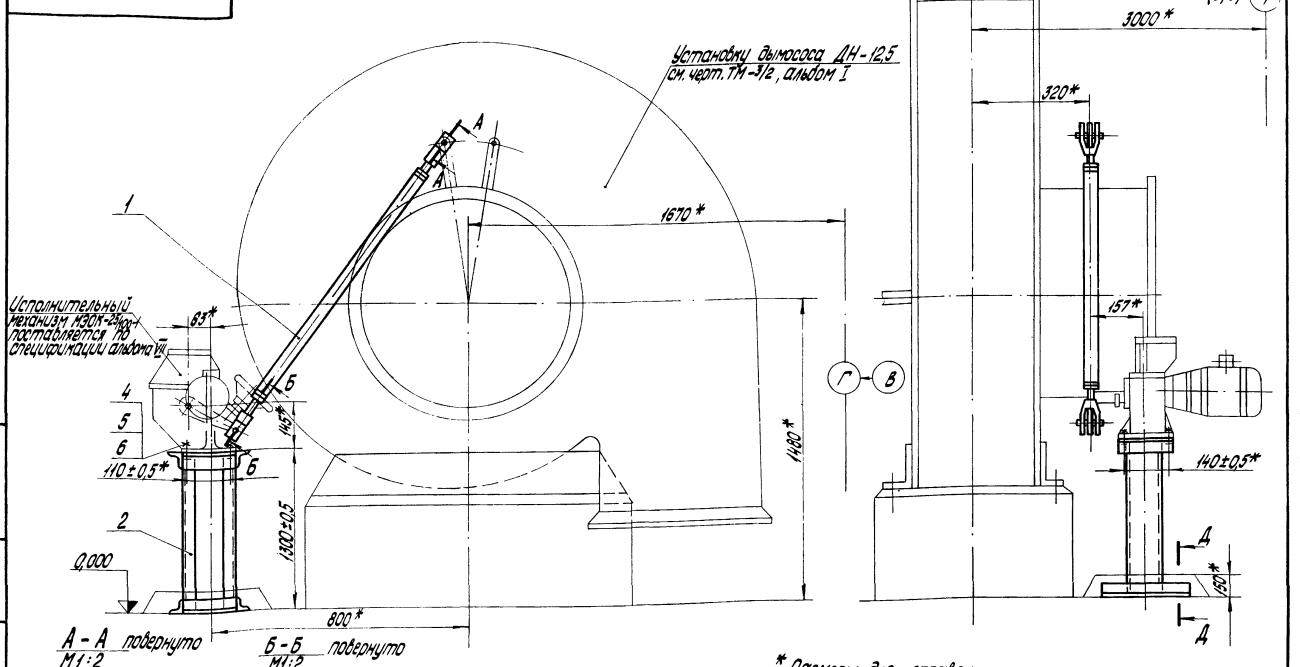

Изм.	Лист	№ докум.	Подп.	Дата	64.009.00.000 СБ			
Разраб.		Кардеев			Сочленение механизма МЭОК-25/100-1 с направляющим аппаратом дымососа ДН-12,5. Сборочный чертеж	Лит.	Масса	Масштаб
Пров.		Доминина				И	27,9	1:10
Т. контр.		Конькова				Лист	Листов 1	
Нач. отд.		Мейман				Гостроп	ЛАТГИПРОПРОМ	
Н. контр.		Доминина						
Утв.		Айман						

Копировал О.Янкелович Формат 12

Инв. № подл. | Подп. и дата | Взам. инв. № | Инв. № дубл. | Подп. и дата

Типовой проект 903-1-143 Альбом V/2

64.009.00.000 КЗ

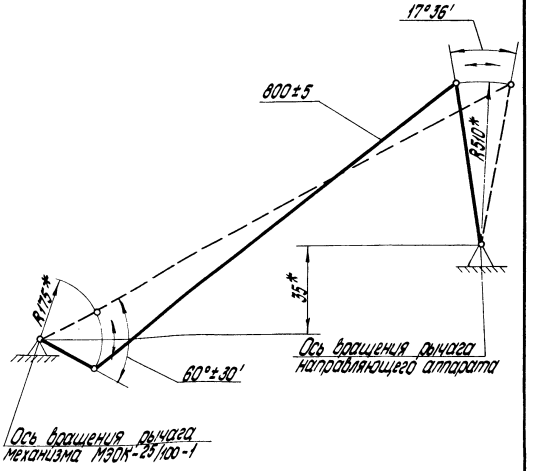

Изм.	Лист	№ докум.	Подп.	Дата	64.009.00.000 КЗ			
Разраб.		Кардеев			Сочленение механизма МЭОК-25/100-1 с направляющим аппаратом дымососа ДН-12,5. Схема кинематическая принципиальная	Лит.	Масса	Масштаб
Пров.		Доминина				И		
Т. контр.		Конькова				Лист	Листов 1	
Нач. отд.		Мейман				Гостроп	ЛАТГИПРОПРОМ	
Н. контр.		Доминина						
Утв.		Айман						

Копировал О.Янкелович Формат 11

Формат	Зона	Поз.	Обозначение	Наименование	Кол.	Примечание
				Документация		
12			64.009.00.000 СБ	Сборочный чертеж		
11			64.009.00.000 КЗ	Схема кинематическая принципиальная		
				Сборочные единицы		
11		1	64.001.01.000-02	Штанга	1	
11		2	64.003.01.000-02	Опора	1	
				Детали		
11		3	64.001.00.001	Шайба	2	
				Стандартные изделия		
		4		Болт М12×40.58.05 ГОСТ 7798-70	4	
		5		Гайка М12.5.05 ГОСТ 5915-70	4	
		6		Шайба пружинная 12.65Г.05 ГОСТ 6402-70	4	

Инв. № подл. | Подп. и дата | Взам. инв. № | Инв. № дубл. | Подп. и дата

Изм.	Лист	№ докум.	Подп.	Дата	64.009.00.000			
Разраб.		Кардеев			Сочленение механизма МЭОК-25/100-1 с направляющим аппаратом дымососа ДН-12,5	Лит.	Лист	Листов
Пров.		Доминина				И	1	1
Нач. отд.		Мейман				Гостроп	ЛАТГИПРОПРОМ	
Н. контр.		Доминина						
Утв.		Айман						

Копировал О.Янкелович 14788-13 Формат 11

64.010.00.000 СБ

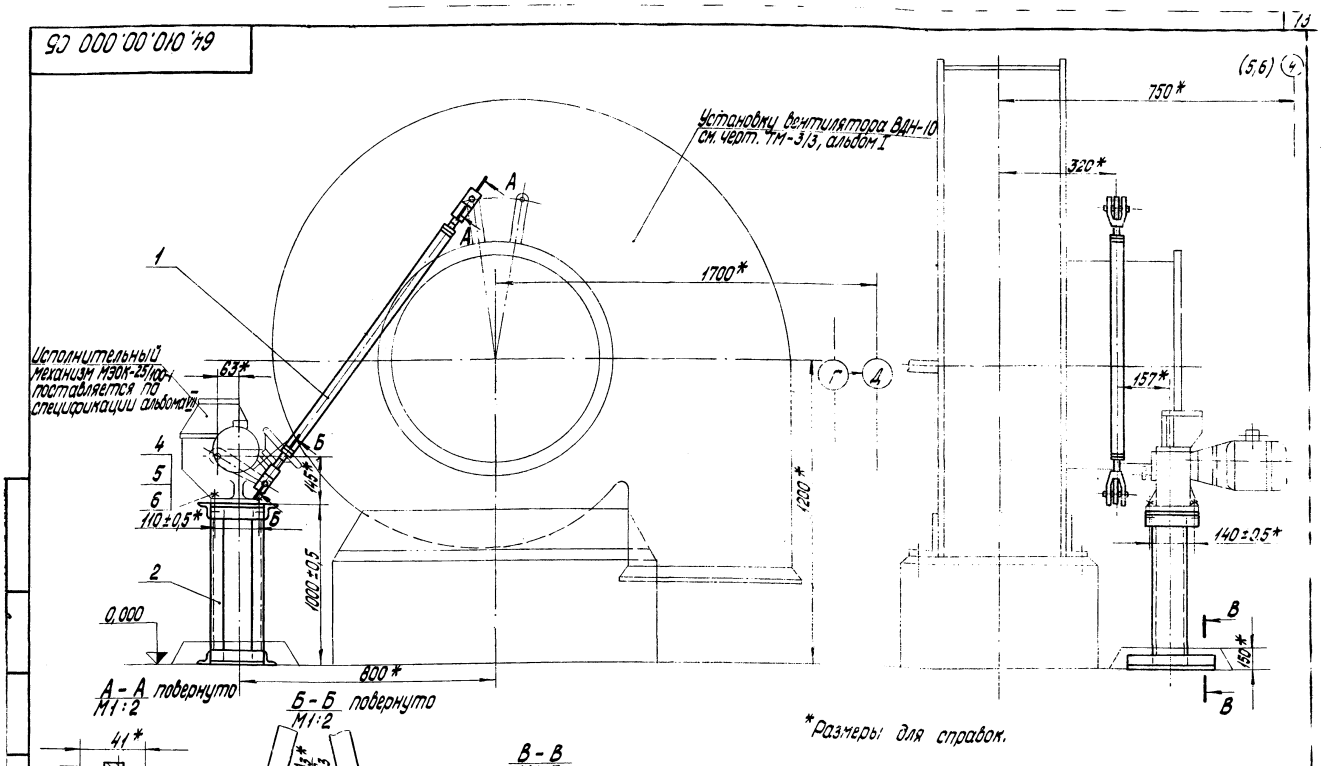

*Размеры для справок.

Изм.	Лист	№ докум.	Подп.	Дата	64.010.00.000 СБ			
Разраб.		Карвеле			Сочленение механизма МЭОК-25/100-1 с направляющим аппаратом вентилятора ВДН-10. Сборочный чертеж	Лит.	Масса	Масштаб
Пров.		Дружинина				И	23,7	1:10
Т. контр.		Конькова				Лист	Листов 1	
Нач. отд.		Мейман				Госстрой	Латв. ССР	
Н. контр.		Дружинина				ЛАТГИПРОПРОМ		
Утв.		Думан						

Копировал О. Янкелович Формат 12

64.010.00.000 К3

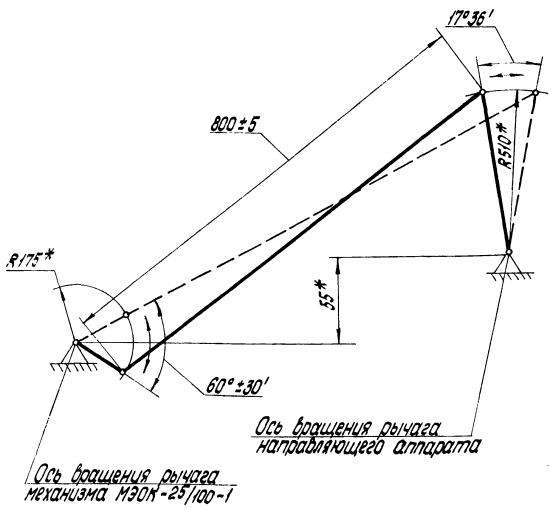

Изм.	Лист	№ докум.	Подп.	Дата	64.010.00.000 К3			
Разраб.		Карвеле			Сочленение механизма МЭОК-25/100-1 с направляющим аппаратом вентилятора ВДН-10. Схема кинематическая принципиальная	Лит.	Масса	Масштаб
Пров.		Дружинина				И		
Т. контр.		Конькова				Лист	Листов 1	
Нач. отд.		Мейман				Госстрой	Латв. ССР	
Н. контр.		Дружинина				ЛАТГИПРОПРОМ		
Утв.		Думан						

Копировал О. Янкелович Формат 11

Формат	Зона	Поз.	Обозначение	Наименование	Кол.	Примечание
				Документация		
12			64.010.00.000 СБ	Сборочный чертеж		
11			64.010.00.000 К3	Схема кинематическая принципиальная		
				Сборочные единицы		
11		1	64.001.01.000-02	Штанга	1	
11		2	64.003.01.000	Опора	1	
				Детали		
11		3	64.001.00.001	Шайба	2	
				Стандартные изделия		
		4		Болт М12×40.58.05 ГОСТ 7798-70	4	
		5		Гайка М12.5.05 ГОСТ 5915-70	4	
		6		Шайба пружинная 12.65Г.05 ГОСТ 6402-70	4	

Инв. № подл. | Подп. и дата | Взам. инв. № | Инв. № дубл. | Подп. и дата

Изм.	Лист	№ докум.	Подп.	Дата	64.010.00.000			
Разраб.		Карвеле			Сочленение механизма МЭОК-25/100-1 с направляющим аппаратом вентилятора ВДН-10	Лит.	Лист	Листов
Пров.		Дружинина				И		1
Нач. отд.		Мейман				Госстрой	Латв. ССР	
Н. контр.		Дружинина				ЛАТГИПРОПРОМ		
Утв.		Думан						

Копировал О. Янкелович 14788-70 Формат 11

Типовой проект 503-1-145 Альбом IV/2

64.011.00.000 СБ

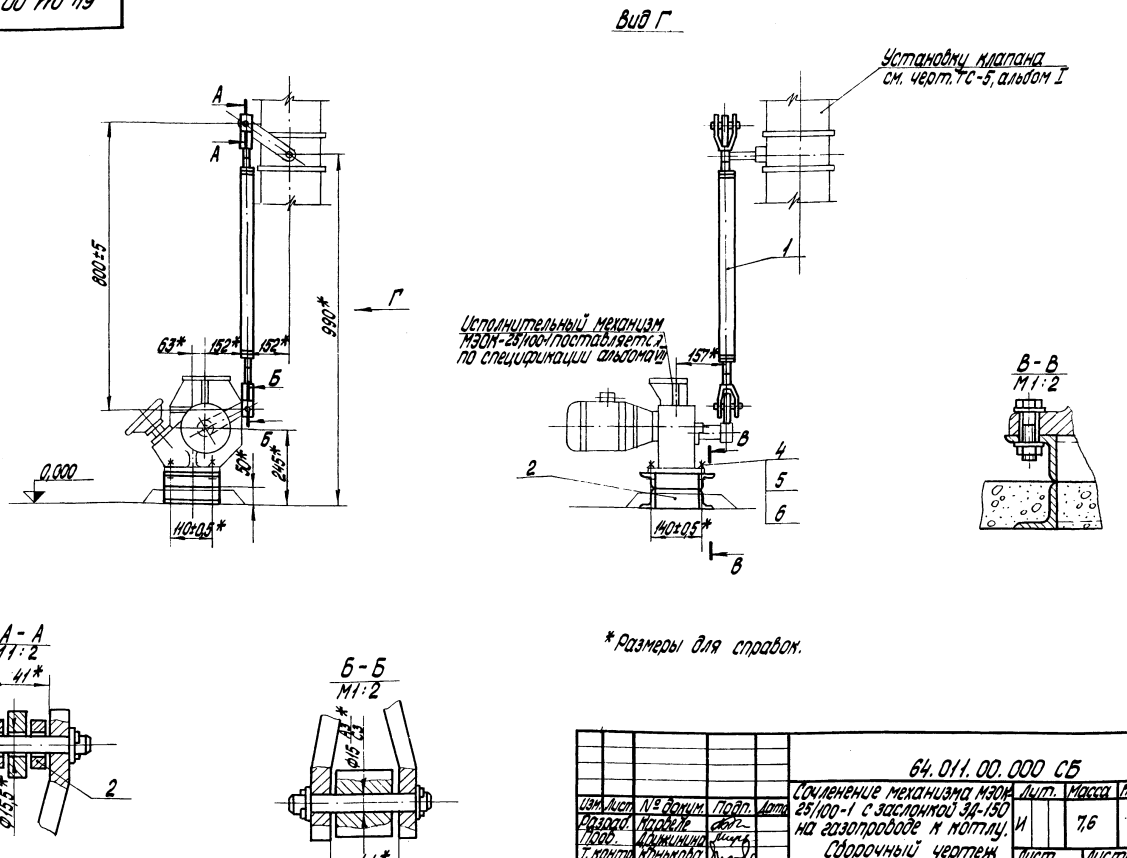

*Размеры для справок.

Изм.	Лист	№ докум.	Подп.	Дата	64.011.00.000 СБ			
Разраб.		Карвеле			Сочленение механизма МЭОК-25/100-1 с заслонкой ЗД-150 на газопроводе к котлу. Сборочный чертеж	Лит.	Масса	Масштаб
Пров.		Дружинина				И	7,6	1:10
Т. контр.		Конькова				Лист	Листов 1	
Нач. отд.		Мейман				Госстрой	Латв. ССР	
Н. контр.		Дружинина				ЛАТГИПРОПРОМ		
Утв.		Думан						

Копировал О. Янкелович Формат 12

Инв. № подл. | Подп. и дата | Взам. инв. № | Инв. № дубл. | Подп. и дата

64.011.00.000 КЗ

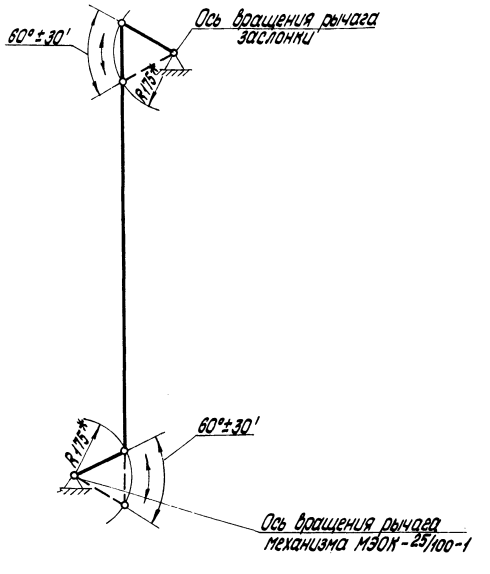

Изм.	Лист	№ докум.	Подп.	Дата	64.011.00.000 КЗ			
Разраб.		Карвеле			Сочленение механизма МЭОК-25/100-1 с заслонкой ЗД-150 на газопроводе к котлу. Схема кинематическая принципиальная	Лит.	Масса	Масштаб
Пров.		Дружинина				И		
Т. контр.		Конькова				Лист	Листов 1	
Нач. отд.		Мейман				Госстрой	Латв. ССР	
Н. контр.		Дружинина				ЛАТГИПРОПРОМ		
Утв.		Думан						

Копировал О. Янкелович Формат 11

Типовой проект 903-1-143 Альбом IV/2

Формат	Зона	Поз.	Обозначение	Наименование	Кол.	Примечание
				Документация		
12			64.011.00.000 СБ	Сборочный чертеж		
11			64.011.00.000 КЗ	Схема кинематическая принципиальная		
				Сборочные единицы		
11		1	64.001.01.000-02	Штанга	1	
11		2	64.011.01.000	Опора	1	
				Детали		
11		3	64.001.00.001	Шайба	2	
				Стандартные изделия		
		4		Болт М12×40.58.05 ГОСТ 7798-70	4	
		5		Гайка М12.5.05 ГОСТ 5915-70	4	
		6		Шайба пружинная 12 65Г.05 ГОСТ 6402-70	4	

Изм.	Лист	№ докум.	Подп.	Дата	64.011.00.000			
Разраб.		Карвеле			Сочленение механизма МЭОК-25/100-1 с заслонкой ЗД-150 на газопроводе к котлу	Лит.	Лист	Листов
Пров.		Дружинина				И		1
Нач. отд.		Мейман				Госстрой	Латв. ССР	
Н. контр.		Дружинина				ЛАТГИПРОПРОМ		
Утв.		Думан						

Копировал О. Янкелович 14788-10 15 Формат 11

Инв. № подл. | Подп. и дата | Взам. инв. № | Инв. № дубл. | Подп. и дата

64.001.01.000 СБ

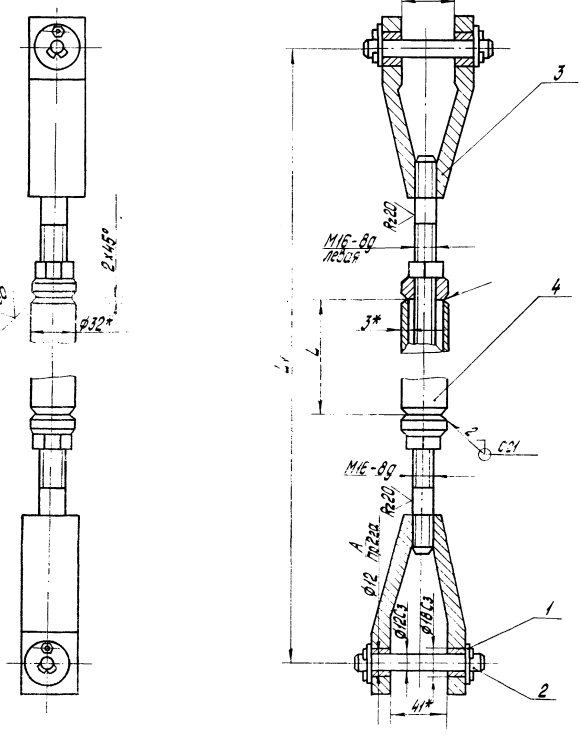

Обозначение	L, (мм)	Масса (кг)
1.001.01.000	600	3,0
-01	650	3,1
-02	800	3,4
-03	900	3,6
-04	1150	4,1

1. Неуказанные предельные отклонения размеров по СМ7.
2. Наружную поверхность изделия грунтовать и окрасить в два слоя.
3. * Размеры для справок.
4. Сварные швы по ГОСТ 5264-69.

Изм.	Лист	№ докум.	Подп.	Дата	64.001.01.000 СБ			
Разраб.		Карвеле			Штанга	Лит.	Масса	Масштаб
Пров.		Дружинина			Сборочный чертеж	И	см. табл.	
Т.контр.		Конькова				Лист	Листов 1	
Нач.отд.		Мейман				Госстрой	Латв. ССР	
Н.контр.		Дружинина				ЛАТГИПРОПРОМ		
Утв.		Думан						

Копировал О.Янкелович Формат 12

Типовой проект 903-1-143 Альбом IV/2

Формат	Зона	Поз.	Обозначение	Наименование	Кол.	Примечание
				Документация		
12			64.001.01.000 СБ	Сборочный чертеж		
				Детали		
11		1	64.001.01.001	Втулка	4	
11		2	64.001.01.002	Палец	2	
				Материалы		
				Грунтовка №160а ГОСТ 349-41		
				Краска МА-25 ГОСТ 10503-71		
				Прочие изделия		
Б.Ч.		3		Штанга ТУ-03-560-69	1	
			Переменные данные	для исполнений		
				64.001.01.000 Детали		
Б.Ч.		4	64.001.01.003	Труба Труба 32х3 ГОСТ 8734-58 / А10 ГОСТ 8733-66 L = 350 В7	1	0,8 кг

Изм.	Лист	№ докум.	Подп.	Дата	64.001.01.000			
Разраб.		Карвеле			Штанга	Лит.	Лист	Листов
Пров.		Дружинина				И	1	2
Нач.отд.		Мейман				Госстрой	Латв. ССР	
Н.контр.		Дружинина				ЛАТГИПРОПРОМ		
Утв.		Думан						

Копировал О.Янкелович Формат 11

Формат	Зона	Поз.	Обозначение	Наименование	Кол.	Примечание
				64.001.01.000-01 Детали		
Б.Ч.		4	64.001.01.004	Труба Труба 32х3 ГОСТ 8734-58 / А10 ГОСТ 8733-66 L = 400 В7	1	0,99 кг
				64.001.01.000-02 Детали		
Б.Ч.		4	64.001.01.005	Труба Труба 32х3 ГОСТ 8734-58 / А10 ГОСТ 8733-66 L = 550 В7	1	1,2 кг
				64.001.01.000-03 Детали		
Б.Ч.		4	64.001.01.006	Труба Труба 32х3 ГОСТ 8734-58 / А10 ГОСТ 8733-66 L = 650 В7	1	1,4 кг
				64.001.01.000-04 Детали		
Б.Ч.		4	64.001.01.007	Труба Труба 32х3 ГОСТ 8734-58 / А10 ГОСТ 8733-66 L = 900 В7	1	1,9 кг

Изм.	Лист	№ докум.	Подп.	Дата	64.001.01.000	Лист
						2

Копировал О.Янкелович 14788-10 16 Формат 11

64.003.01.000 СБ

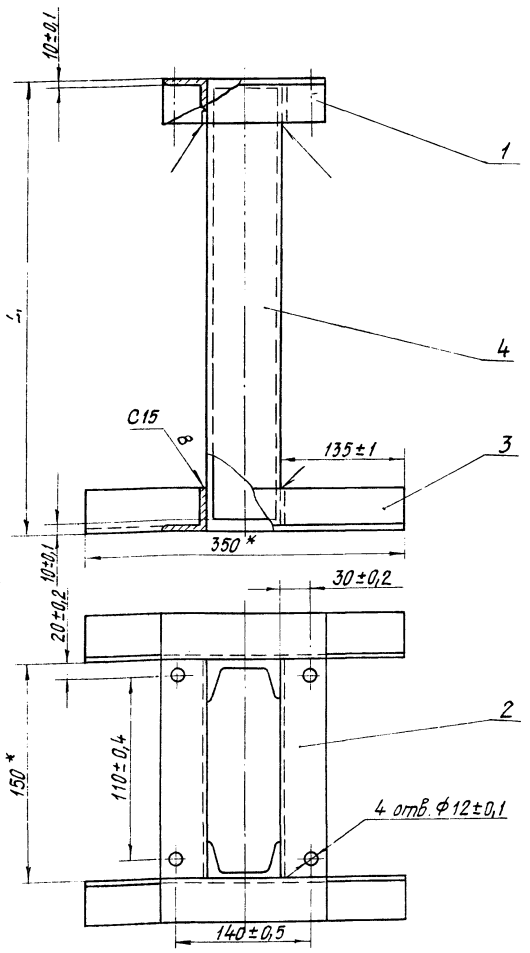

Обозначение	L_1 (мм)	Масса(кг)
64.003.01.000	1000	20,3
-01	1100	21,7
-02	1300	24,5

1. Неуказанные предельные отклонения размеров:
   отверстий по А7
   остальные по СМ1.
2. Поверхность изделия грунтовать и окрасить в два слоя.
3. *Размеры для справок.
4. Сварные швы по ГОСТ 5264 - 69.

Изм.	Лист	№ докум.	Подп.	Дата
Разраб.		Карвелэ		
Пров.		Дружинина		
Т.контр.		Конюкова		
Нач.отд.		Мейман		
Н.контр.		Дружинина		
Утв.		Думан		

64.003.01.000 СБ

Опора
Сборочный чертеж

Лит.	Масса	Масштаб
И	см. табл.	1:2

Лист | Листов 1

Госстрой Латв.ССР
ЛАТГИПРОПРОМ

Копировал: Феофилова Формат 12

Инв.№подл. | Подп. и дата | Взам.инв.№ | Инв.№дубл. | Подп. и дата

64.011.01.000 СБ

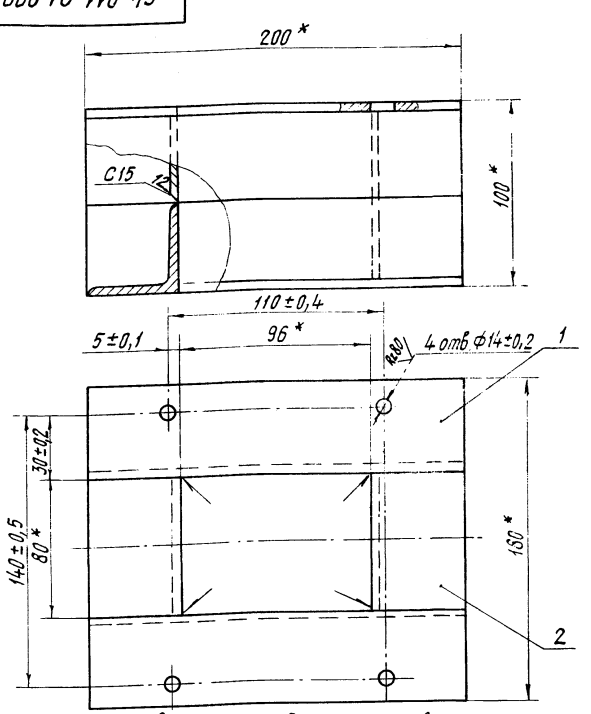

1. Поверхность изделия грунтовать и окрасить в два слоя.
2. *Размеры для справок.
3. Сварные швы по ГОСТ 5264 - 59.

Изм.	Лист	№ докум.	Подп.	Дата
Разраб.		Карвелэ		
Пров.		Дружинина		
Т.контр.		Конюкова		
Нач.отд.		Мейман		
Н.контр.		Дружинина		
Утв.		Думан		

64.011.01.000 СБ

Опора
Сборочный чертеж

Лит.	Масса	Масштаб
И	4,2	1:2

Лист | Листов 1

Госстрой Латв.ССР
ЛАТГИПРОПРОМ

Копировал: Феофилова Формат 11

Типовой проект 903-1-143 Альбом IV/2

Инв.№подл. | Подп. и дата | Взам.инв.№ | Инв.№дубл. | Подп. и дата

Формат	Зона	Поз.	Обозначение	Наименование	Кол.	Примечание
				Документация		
11			64.011.01.000 СБ	Сборочный чертеж		
				Детали		
Б4		1	64.011.01.001	Уголок		
				Уголок Б50×30×3 ГОСТ 8509-72 / Ст3 ГОСТ 535-58		
				$L = 200$ В1	4	0,75 кг
Б4		2	64.011.01.002	Уголок		
				Уголок Б50×50×5 ГОСТ 8509-72 / Ст3 ГОСТ 535-58		
				$L = 80$ В1	4	0,3 кг
				Материалы		
				Грунтовка № 160-а ГОСТ 349-41		
				Краска МА-25 ГОСТ 10503-71		

Инв.№подл. | Подп. и дата | Взам.инв.№ | Инв.№дубл. | Подп. и дата

Изм.	Лист	№ докум.	Подп.	Дата
Разраб.		Карвелэ		
Пров.		Дружинина		
Нач.отд.		Мейман		
Н.контр.		Дружинина		
Утв.		Думан		

64.011.01.000

Опора

Лит.	Лист	Листов
И		1

Госстрой Латв.ССР
ЛАТГИПРОПРОМ

Копировал: Феофилова 14788-10 17 Формат 11

64.012.00.000 СБ

Типовой проект 903-1-143 Альбом IV/2

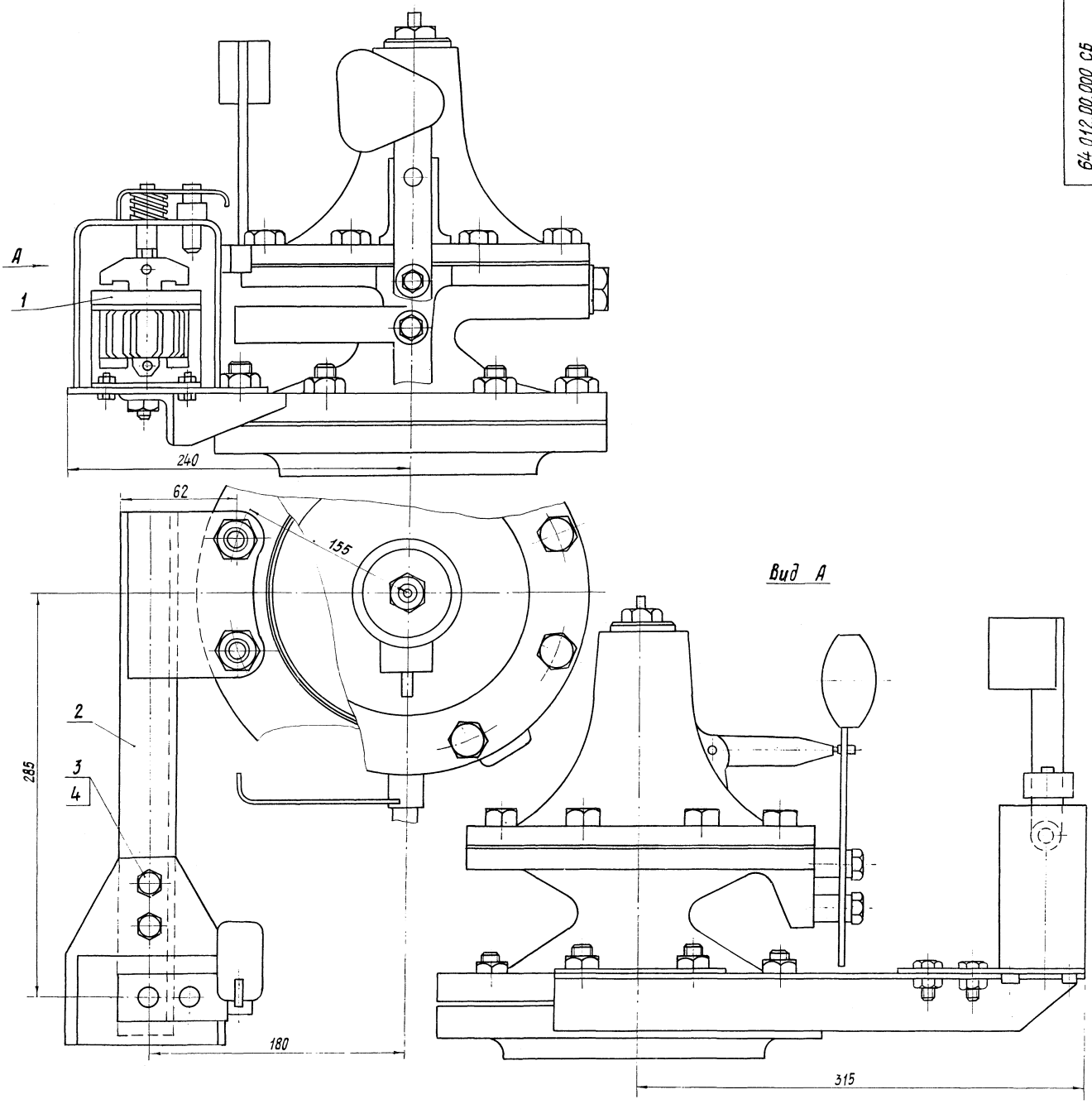

1. Электромагнит устанавливается при использовании малогабаритного предохранительного клапана ПКН в качестве отсекающего органа автоматики безопасности для немедленного прекращения подачи газа ко всем горелкам котла в случаях аварийного положения.
При возникновении аварийного положения электромагнит обесточится и в результате падения молоточка происходит закрытие предохранительного клапана. Электрические схемы см. черт. КИП-25, альбом IV/1.
2. Изготовить 3 комплекта (по одному на каждый котел).

					64.012.00.000 СБ			
Изм	Лист	№докум.	Подп.	Дата	Установка электромагнита на предохранительном клапане ПКН-200. Сборочный чертеж	Лит.	Масса	Масштаб
Разраб.		Карвеле				И	143,74	1:2
Пров.		Дружинина				Лист	Листов 1	
Т.контр.		Конькова				Госстрой Латв.ССР ЛАТГИПРОПРОМ		
Нач.отд.		Мейман						
Н.контр.		Дружинина						
Утв.		Думан						

Копировал: Феофилова 14788-10 18 Формат 22

Формат	Зона	Поз.	Обозначение	Наименование	Кол.	Примечание
				Документация		
12			64.003.01.000 СБ	Сборочный чертеж		
				Детали		
БЧ.		1	64.003.01.001	Уголок Уголок $\frac{650\times50\times5\ ГОСТ\ 8509-72}{Ст.3\ ГОСТ\ 535-58}$ L = 180 B_7	2	0,7 кг
БЧ.		2	64.003.01.002	Уголок Уголок $\frac{650\times50\times5\ ГОСТ\ 8509-72}{Ст.3\ ГОСТ\ 535-58}$ L = 150 B_7	4	0,8 кг
БЧ.		3	64.003.01.003	Уголок Уголок $\frac{650\times50\times5\ ГОСТ\ 8509-72}{Ст.3\ ГОСТ\ 535-58}$ L = 350 B_7	2	1,3 кг
				Материалы		
				Грунтовка № 160-а ГОСТ 349-41 Краска МА-25 ГОСТ 10503-71		
			Переменные данные	для исполнений		
				64.003.01.000 Детали		

Изм.	Лист	№ докум.	Подп.	Дата	64.003.01.000			
Разраб.		Карвеле			Опора	Лит. И	Лист 1	Листов 2
Пров.		Дружинина				Госстрой Латв. ССР ЛАТГИПРОПРОМ		
Нач.отд.		Мейман						
Н.контр.		Дружинина						
Утв.		Думан						

Копировал О.Янкелович Формат 11

Формат	Зона	Поз.	Обозначение	Наименование	Кол.	Примечание
БЧ.		4	64.003.01.004	Швеллер Швеллер $\frac{8\ ГОСТ\ 8240-70}{Ст.3\ ГОСТ\ 535-58}$ L = 980 B_7	2	6,95 кг
				64.003.01.000-01 Детали		
БЧ.		4	64.003.01.005	Швеллер Швеллер $\frac{8\ ГОСТ\ 8240-70}{Ст.3\ ГОСТ\ 535-58}$ L = 1080 B_7	2	7,65 кг
				64.003.01.000-02 Детали		
БЧ.		4	64.003.01.006	Швеллер Швеллер $\frac{8\ ГОСТ\ 8240-70}{Ст.3\ ГОСТ\ 535-58}$ L = 1280 B_7	2	9,05 кг

Инв.№ подл. | Подп. и дата | Взам.инв.№ | Инв.№ дубл. | Подп. и дата

Изм.	Лист	№ докум.	Подп.	Дата	64.003.01.000	Лист 2

Копировал О.Янкелович Формат 11

Типовой проект УИЗ-1-143 Альбом IV/2

64.012.05.002

Rz20 (√)

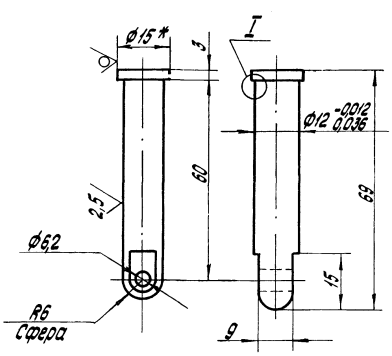

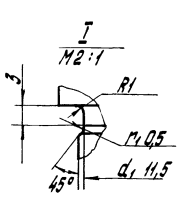

1.* Размер для справок.
2. Неуказанные предельные отклонения размеров отверстий по A_7
валов по B_7
остальные по CM_7

Изм.	Лист	№ докум.	Подп.	Дата	64.012.05.002			
Разраб.		Карвеле			Шток	Лит. И	Масса 0,06	Масштаб 1:1
Пров.		Дружинина				Лист	Листов 1	
Т.контр.		Конькова				Госстрой Латв. ССР ЛАТГИПРОПРОМ		
Нач.отд.		Мейман			Круг В15 ГОСТ 2590-71 / Ст.3 ГОСТ 535-58			
Н.контр.		Дружинина						
Утв.		Думан						

Копировал О.Янкелович Формат 11

64.012.03.003

Rz80 (√)

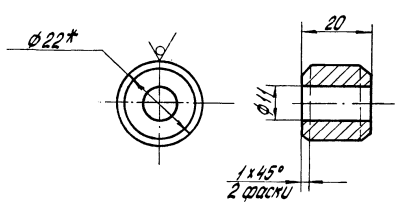

1.* Размер для справок.
2. Неуказанные предельные отклонения размеров отверстий по A_7
валов по B_7
остальные по CM_7.

Изм.	Лист	№ докум.	Подп.	Дата	64.012.03.003			
Разраб.		Карвеле			Втулка	Лит. И	Масса 0,04	Масштаб 1:1
Пров.		Дружинина				Лист	Листов 1	
Т.контр.		Конькова				Госстрой Латв. ССР ЛАТГИПРОПРОМ		
Нач.отд.		Мейман			Круг В22 ГОСТ 2590-71 / Ст.3 ГОСТ 535-58			
Н.контр.		Дружинина						
Утв.		Думан						

Инв.№ подл. | Подп. и дата | Взам.инв.№ | Инв.№ дубл. | Подп. и дата

Копировал О.Янкелович 14788-10 19 Формат 11

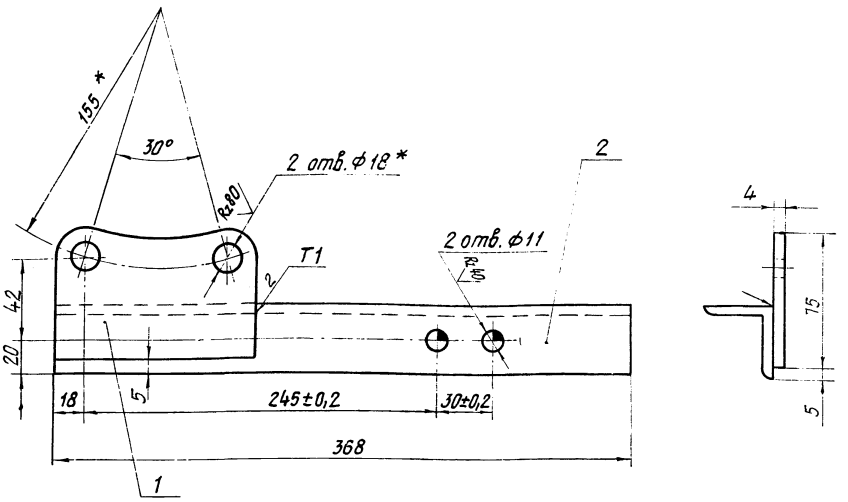

1. Неуказанные предельные отклонения размеров
   отверстий по А7
   валов по В7
   остальные по СМ7.
2. *Выполнить при сборке.
3. Сварные швы по ГОСТ 5264-69.

					64.012.02.000 СБ		
Изм.	Лист	№докум.	Подп.	Дата	Кронштейн	Лит.	Масса	Масштаб
Разраб.		Карвеле				И	1,3	1:2
Пров.		Дружинина			Сборочный чертеж	Лист	Листов 1
Т.контр.		Конькова				Госстрой Латв.ССР	
Нач.отд.		Мейман				ЛАТГИПРОПРОМ	
Н.контр.		Дружинина					
Утв.		Думан					

Копировал: Феофилова Формат 12

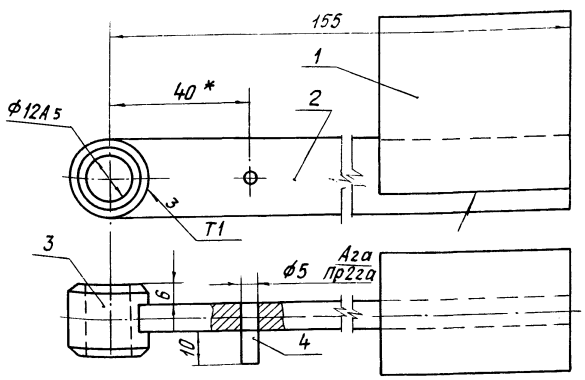

1. *Размер для справок.
2. Неуказанные предельные отклонения размеров валов по В7
   остальные по СМ7
3. Сварные швы по ГОСТ 5264-69.

					64.012.03.000 СБ		
Изм.	Лист	№докум.	Подп.	Дата	Молоточек	Лит.	Масса	Масштаб
Разраб.		Карвеле				И		1:1
Пров.		Дружинина			Сборочный чертеж	Лист	Листов 1
Т.контр.		Конькова				Госстрой Латв.ССР	
Нач.отд.		Мейман				ЛАТГИПРОПРОМ	
Н.контр.		Дружинина					
Утв.		Думан					

Копировал: Феофилова Формат 11

Формат	Зона	Поз.	Обозначение	Наименование	Кол.	Примечание
				Документация		
11			64.012.03.000 СБ	Сборочный чертеж		
				Детали		
11		1	64.012.03.001	Груз	1	
11		2	64.012.03.002	Планка	1	
11		3	64.012.03.003	Втулка	1	
				Стандартные изделия		
		4		Штифт цилиндрический		
				5Пр2га×20 ГОСТ 3128-70	1	

					64.012.03.000		
Изм.	Лист	№докум.	Подп.	Дата	Молоточек	Лит.	Лист	Листов
Разраб.		Карвеле				И		1
Пров.		Дружинина				Госстрой Латв.ССР	
Нач.отд.		Мейман				ЛАТГИПРОПРОМ	
Н.контр.		Дружинина					
Утв.		Думан					

Копировал: Феофилова Формат 11

Типовой проект 903-1-143 Альбом VI/2

Инв.№ подл. | Подп. и дата | Взам. инв.№ | Инв.№ дубл. | Подп. и дата

64.012.02.002

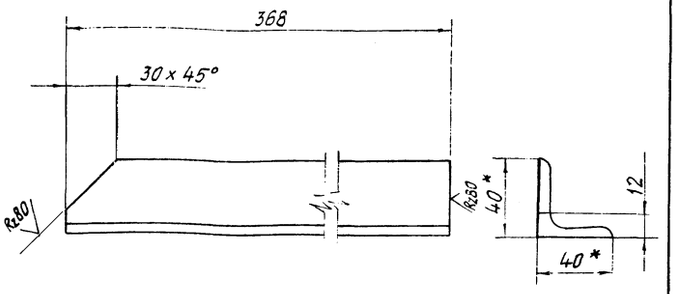

1. * Размеры для справок.
2. Неуказанные предельные отклонения размеров валов по B7 остальные CM7

Изм	Лист	№ докум.	Подп.	Дата
Разраб.		Карвеле		
Пров.		Дружинина		
Т.контр.		Конькова		
Нач.отд.		Мейман		
Н.контр.		Дружинина		
Утв.		Думан		

64.012.02.002

Полка

Лит	Масса	Масштаб
И	0,9	1:2
Лист	Листов 1	

Уголок Б-40×40×4 ГОСТ 8509-72 / Ст.3 ГОСТ 535-58

Госстрой Латв.ССР ЛАТГИПРОПРОМ

Копировал: Феофилова Формат 11

64.012.05.003

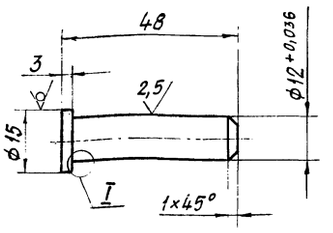

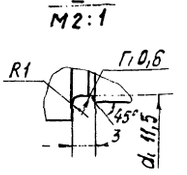

Неуказанные предельные отклонения размеров валов по B7 остальные CM7.

Изм	Лист	№ докум.	Подп.	Дата
Разраб.		Карвеле		
Пров.		Дружинина		
Т.контр.		Конькова		
Нач.отд.		Мейман		
Н.контр.		Дружинина		
Утв.		Думан		

64.012.05.003

Направляющая

Лит	Масса	Масштаб
И	0,044	1:1
Лист	Листов 1	

Круг В15 ГОСТ 2590-71 / Ст.3 ГОСТ 535-58

Госстрой Латв.ССР ЛАТГИПРОПРОМ

Копировал: Феофилова Формат 11

Типовой проект 903-1-143 Альбом IV/2

64.012.04.002

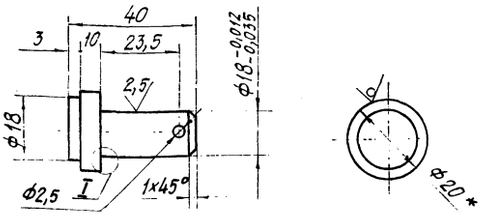

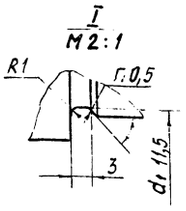

1. * Размеры для справок.
2. Неуказанные предельные отклонения размеров отверстий по A7 валов по B7 остальные по CM7

Изм	Лист	№ докум.	Подп.	Дата
Разраб.		Карвеле		
Пров.		Дружинина		
Т.контр.		Конькова		
Нач.отд.		Мейман		
Н.контр.		Дружинина		
Утв.		Думан		

64.012.04.002

Ось молоточка

Лит	Масса	Масштаб
И	0,077	1:1
Лист	Листов 1	

Круг В20 ГОСТ 2590-71 / Ст.3 ГОСТ 535-58

Госстрой Латв.ССР ЛАТГИПРОПРОМ

Копировал: Феофилова

64.012.05.001

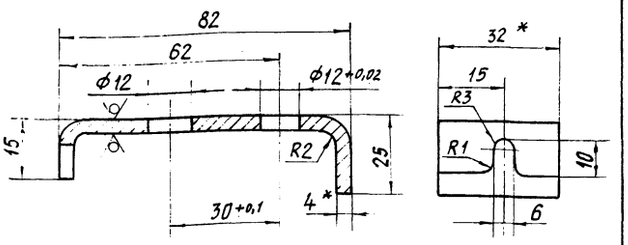

1. * Размеры для справок.
2. Неуказанные предельные отклонения размеров отверстий по A7 валов по B7 остальные CM7
3. Длина развернутой детали L = 112 мм.

Изм	Лист	№ докум.	Подп.	Дата
Разраб.		Карвеле		
Пров.		Дружинина		
Т. контр.		Конькова		
Нач. отд.		Мейман		
Н. контр.		Дружинина		
Утв.		Думан		

64.012.05.001

Скоба

Лит	Масса	Масштаб
И	0,056	1:1
Лист	Листов 1	

Полоса 4×32 ГОСТ 103-57 / Ст.3 ГОСТ 535-58

Госстрой Латв.ССР ЛАТГИПРОПРОМ

Копировал: Феофилова Формат 11

64.012.05.000 СБ

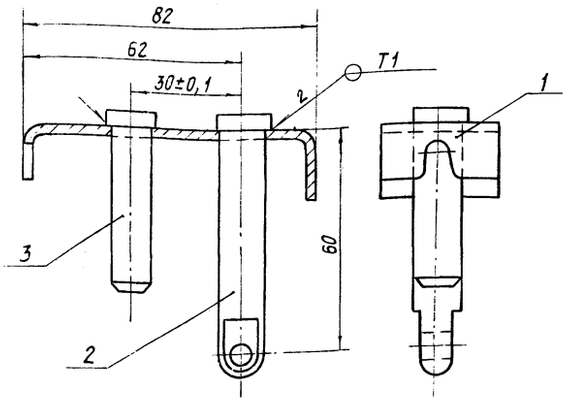

Сварные швы по ГОСТ 5264 - 69.

Изм.	Лист	№ докум.	Подп.	Дата
Разраб.		Карвеле		
Пров.		Дружинина		
Т.контр.		Конькова		
Нач.отд.		Мейман		
Н.контр.		Дружинина		
Утв.		Думан		

64.012.05.000 СБ

Запорная скоба
сборочный чертеж

Лит.	Масса	Масштаб
И	0,212	1:1

Лист | Листов 1

Госстрой Латв.ССР
ЛАТГИПРОПРОМ

Копировал: Феофилова Формат 11

Формат	Зона	Поз.	Обозначение	Наименование	Кол.	Примечание
				Документация		
А1			64.012.05.000 СБ	Сборочный чертеж		
				Детали		
11		1	64.012.05.001	Скоба	1	
11		2	64.012.05.002	Шток	1	
11		3	64.012.05.003	Направляющая	1	

Инв.№ подл. | Подп. и дата | Взам.инв.№ | Инв.№ дубл. | Подп. и дата

Изм.	Лист	№ докум.	Подп.	Дата
Разраб.		Карвеле		
Пров.		Дружинина		
Нач.отд.		Мейман		
Н.контр.		Дружинина		
Утв.		Думан		

64.012.05.000

Запорная скоба

Лит	Лист	Листов
И		1

Госстрой Латв.ССР
ЛАТГИПРОПРОМ

Копировал: Феофилова Формат 11

64.001.00.001

Rz40 (√)

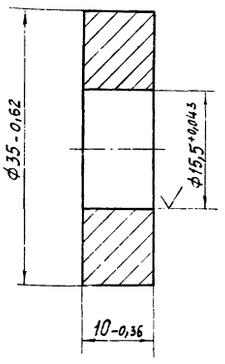

Изм.	Лист	№ докум.	Подп.	Дата
Разраб.		Карвеле		
Пров.		Дружинина		
Т.контр.		Конькова		
Нач.отд.		Мейман		
Н.контр.		Дружинина		
Утв.		Думан		

64.001.00.001

Шайба

Лит.	Масса	Масштаб
И	0,07	2:1

Лист | Листов 1

Ст.3 ГОСТ 380-71

Госстрой Латв.ССР
ЛАТГИПРОПРОМ

64.002.00.001

Rz40 (√)

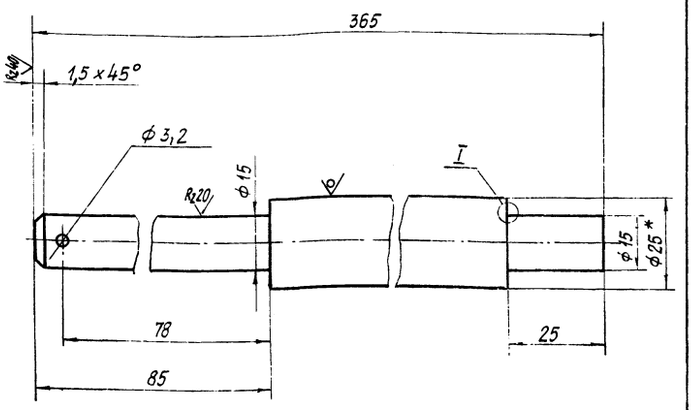

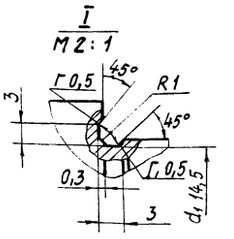

1. * Размер для справок.
2. Неуказанные предельные отклонения размеров отверстий по А7 валов по В7 остальные по СМ7.

Инв.№ подл. | Подп. и дата | Взам.инв.№ | Инв.№ дубл. | Подп. и дата

Изм.	Лист	№ докум.	Подп.	Дата
Разраб.		Карвеле		
Пров.		Дружинина		
Т.контр.		Конькова		
Нач.отд.		Мейман		
Н.контр.		Дружинина		
Утв.		Думан		

64.002.00.001

Ось

Лит.	Масса	Масштаб
И	0,99	1:1

Лист | Листов 1

Круг В25 ГОСТ 2590-71 / Ст.3 ГОСТ 535-58

Госстрой Латв.ССР
ЛАТГИПРОПРОМ

Копировал: Феофилова Формат 11

64.012.04.000 СБ

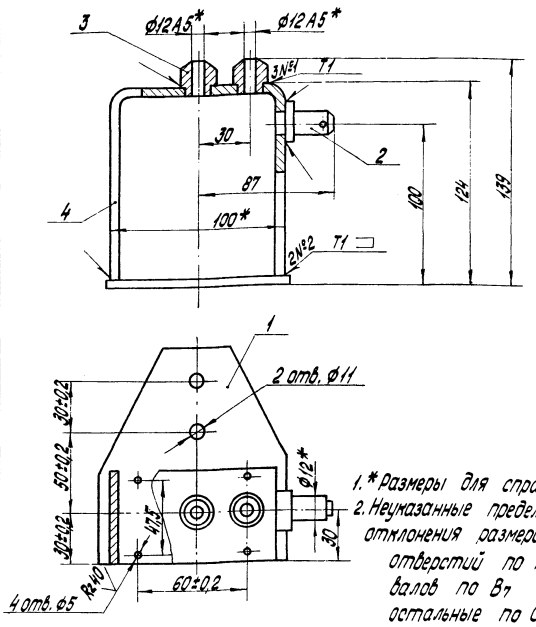

1. * Размеры для справок.
2. Неуказанные предельные отклонения размеров отверстий по A_7 валов по B_7 остальные по CM_7.
3. Сварные швы по ГОСТ 5254-69.

Изм.	Лист	№ докум.	Подп.	Дата	64.012.04.000 СБ			
Разраб.		Карвеле			Рамка электромагнита	Лит.	Масса	Масштаб
Пров.		Дружинина			Сборочный чертеж	И	0,8	1:2
Т. контр.		Конькова				Лист	Листов 1	
Нач. отд.		Мейман				Госстрой	Латв. ССР	
Н. контр.		Дружинина				ЛАТГИПРОПРОМ		
Утв.		Думан						

Копировал О. Янкелович Формат 11

64.012.01.000 СБ

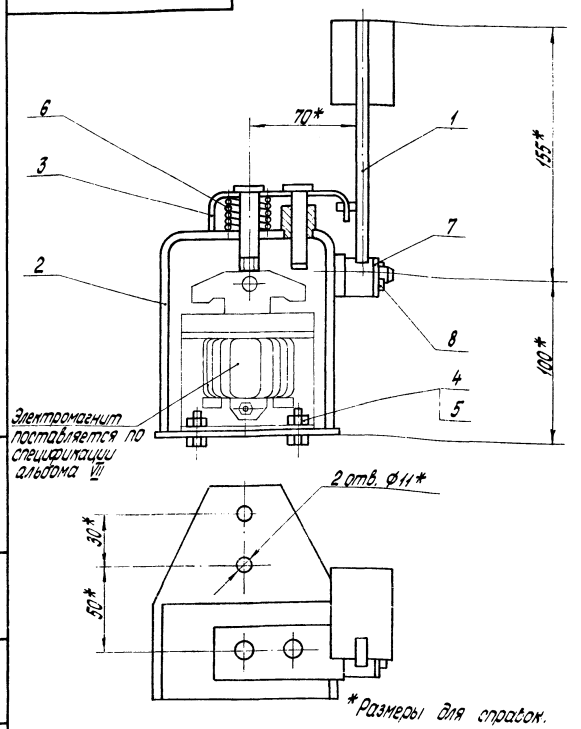

* Размеры для справок.

Изм.	Лист	№ докум.	Подп.	Дата	64.012.01.000 СБ			
Разраб.		Карвеле			Узел электромагнита	Лит.	Масса	Масштаб
Пров.		Дружинина			Сборочный чертеж	И	3,74	1:2
Т. контр.		Конькова				Лист	Листов 1	
Нач. отд.		Мейман				Госстрой	Латв. ССР	
Н. контр.		Дружинина				ЛАТГИПРОПРОМ		
Утв.		Думан						

Копировал О. Янкелович Формат 11

Формат	Зона	Поз.	Обозначение	Наименование	Кол.	Примечание
				Документация		
11			64.012.04.000 СБ	Сборочный чертеж		
				Детали		
11		1	64.012.04.001	Плита	1	
11		2	64.012.04.002	Ось молоточка	1	
11		3	64.012.04.003	Втулка	2	
11		4	64.012.04.004	Скоба	1	

Изм.	Лист	№ докум.	Подп.	Дата	64.012.04.000			
Разраб.		Карвеле			Рамка электромагнита	Лит.	Лист	Листов
Пров.		Дружинина				И		1
Нач. отд.		Мейман				Госстрой	Латв. ССР	
Н. контр.		Дружинина				ЛАТГИПРОПРОМ		
Утв.		Думан						

Копировал О. Янкелович Формат 11

Формат	Зона	Поз.	Обозначение	Наименование	Кол.	Примечание
				Документация		
11			64.012.01.000 СБ	Сборочный чертеж		
				Сборочные единицы		
11		1	64.012.03.000	Молоточек	1	
11		2	64.012.04.000	Рамка электромагнита	1	
11		3	64.012.05.000	Запорная скоба	1	
				Стандартные изделия		
		4		Болт М5×15.58.05 ГОСТ 7798-70	4	
		5		Гайка М5.5.05 ГОСТ 5915-70	4	
		6		Пружина N409 ГОСТ 13771-68	1	
		7		Шайба 12.005 ГОСТ 11371-68	1	
		8		Шплинт 2,5×25.005 ГОСТ 397-66	1	

Изм.	Лист	№ докум.	Подп.	Дата	64.012.01.000			
Разраб.		Карвеле			Узел электромагнита	Лит.	Лист	Листов
Пров.		Дружинина				И		1
Нач. отд.		Мейман				Госстрой	Латв. ССР	
Н. контр.		Дружинина				ЛАТГИПРОПРОМ		
Утв.		Думан						

Копировал О. Янкелович 14788-10 23 Формат 11

64.001.01.002

Rz40 (√)

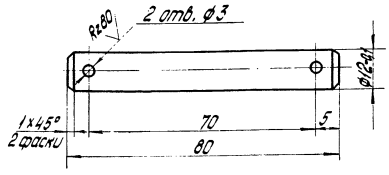

Неуказанные предельные отклонения размеров
отверстий по A_7
валов по B_7
остальные по CM_7.

Изм.	Лист	№ докум.	Подп.	Дата	64.001.02.002	Лит.	Масса	Масштаб
Разраб.		Карвеле			Палец	И	0,19	1:1
Пров.		Дружинина				Лист	Листов 1	
Т. контр.		Конькова				Госстрой Латв. ССР		
Нач. отд.		Мейман			Ст. 3 ГОСТ 380-71	ЛАТГИПРОПРОМ		
Н. контр.		Дружинина						
Утв.		Думан						

Копировал О. Янкелович Формат 11

64.003.01.001

Rz40 (√)

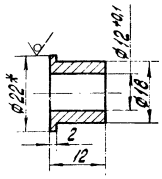

1.* Размер для справок.
2. Неуказанные предельные отклонения размеров
валов по B_7
остальных по CM_7.

Изм.	Лист	№ докум.	Подп.	Дата	64.001.01.001	Лит.	Масса	Масштаб
Разраб.		Карвеле			Втулка	И	0,07	1:1
Пров.		Дружинина				Лист	Листов 1	
Т. контр.		Конькова				Госстрой Латв. ССР		
Нач. отд.		Мейман			Круг В22 ГОСТ 2590-71	ЛАТГИПРОПРОМ		
Н. контр.		Дружинина			Ст. 3 ГОСТ 535-58			
Утв.		Думан						

Копировал: О. Янкелович Формат 11

Типовой проект 903-1-143 Альбом IV/2

Формат	Зона	Поз.	Обозначение	Наименование	Кол.	Примечание
				Документация		
12			64.012.02.000 СБ	Сборочный чертеж		
				Детали		
11		1	64.012.02.001	Пластина	1	
11		2	64.012.02.002	Полка	1	

Изм.	Лист	№ докум.	Подп.	Дата	64.012.02.000	Лит.	Лист	Листов
Разраб.		Карвеле			Кронштейн	И		1
Пров.		Дружинина				Госстрой Латв. ССР		
Нач. отд.		Мейман				ЛАТГИПРОПРОМ		
Н. контр.		Дружинина						
Утв.		Думан						

Копировал О. Янкелович Формат 11

Формат	Зона	Поз.	Обозначение	Наименование	Кол.	Примечание
				Документация		
22			64.012.00.000 СБ	Сборочный чертеж		
				Сборочные единицы		
11		1	64.012.01.000	Узел электромагнита	1	
11		2	64.012.02.000	Кронштейн	1	
				Стандартные изделия		
		3		Болт М10×20.58.05 ГОСТ 7798-70	2	
		4		Гайка М10.5.05 ГОСТ 5915-70	2	

Изм.	Лист	№ докум.	Подп.	Дата	64.012.00.000	Лит.	Лист	Листов
Разраб.		Карвеле			Установка электромагнита на предохранительном клапане ПКН-200	И		1
Пров.		Дружинина				Госстрой Латв. ССР		
Нач. отд.		Мейман				ЛАТГИПРОПРОМ		
Н. контр.		Дружинина						
Утв.		Думан						

Копировал О. Янкелович 14788-10 24 Формат 11

64.012.04.001

Rz80 (√)

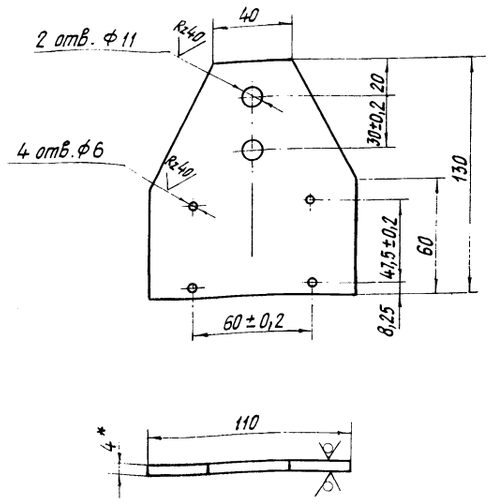

1. * Размер для справок
2. Неуказанные предельные отклонения размеров отверстий по А7 валов по В7 остальные по СМ7.

Изм	Лист	№ докум.	Подп.	Дата
Разраб.		Карвеле		
Пров.		Дружинина		
Т.контр.		Конькова		
Нач.отд		Мейман		
Н.контр.		Дружинина		
Утв.		Думан		

64.012.04.001

Плита

Лит.	Масса	Масштаб
И	0,15	1:2

Лист | Листов 1

Лист 4 ГОСТ 5681-57 / Ст.3 ГОСТ 14637-69

Госстрой Латв. ССР ЛАТГИПРОПРОМ

Копировал: Феофилова Формат 11

64.012.04.004

Rz80 (√)

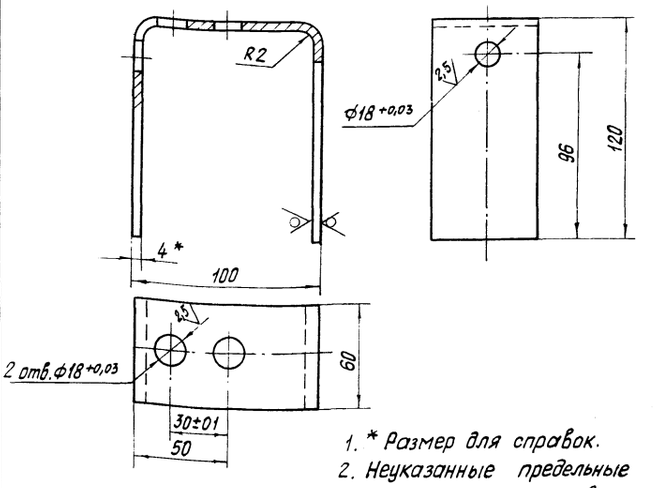

1. * Размер для справок.
2. Неуказанные предельные отклонения размеров валов по В7 остальные по СМ7
3. Длина развернутой детали L = 330 мм.

Изм	Лист	№ докум.	Подп.	Дата
Разраб.		Карвеле		
Пров.		Дружинина		
Т.контр.		Конькова		
Нач.отд		Мейман		
Н.контр.		Дружинина		
Утв.		Думан		

64.012.04.004

Скоба

Лит.	Масса	Масштаб
И	0,43	1:2

Лист | Листов 1

Полоса 4×60 ГОСТ 103-57 / Ст.3 ГОСТ 535-68

Госстрой Латв. ССР ЛАТГИПРОПРОМ

Копировал: Феофилова Формат 11

64.012.02.001

Rz80 (√)

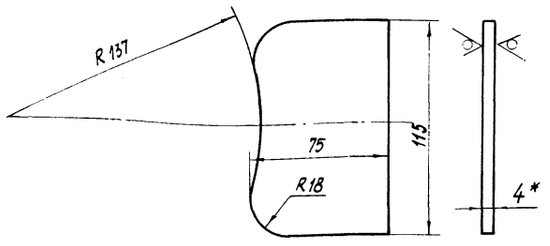

1. * Размер для справок.
2. Неуказанные предельные отклонения размеров валов по В7 остальные по СМ7.

Изм	Лист	№ докум.	Подп.	Дата
Разраб.		Карвеле		
Пров.		Дружинина		
Т.контр.		Конькова		
Нач.отд.		Мейман		
Н.контр.		Дружинина		
Утв.		Думан		

64.012.02.001

Пластина

Лит.	Масса	Масштаб
И	0,3	1:2

Лист | Листов 1

Лист 4 ГОСТ 5681-57 / Ст.3 ГОСТ 14637-69

Госстрой Латв. ССР ЛАТГИПРОПРОМ

Копировал: Феофилова Формат 11

64.012.04.003

Rz80 (√)

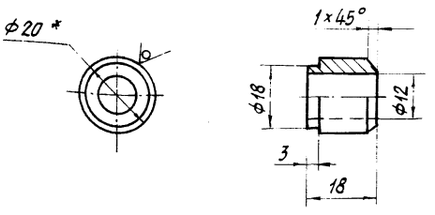

1. * Размер для справок.
2. Неуказанные предельные отклонения размеров отверстий по А7 валов по В7 остальные по СМ7.

Изм	Лист	№ докум.	Подп.	Дата
Разраб.		Карвеле		
Пров.		Дружинина		
Т.контр.		Конькова		
Нач.отд.		Мейман		
Н.контр.		Дружинина		
Утв.		Думан		

64.012.04.003

Втулка

Лит.	Масса	Масштаб
И	0,013	1:1

Лист | Листов 1

Круг В20 ГОСТ 2590-71 / Ст.3 ГОСТ 535-58

Госстрой Латв. ССР ЛАТГИПРОПРОМ

Копировал: Феофилова 14788-10 25 Формат 11

Инв.№подл. | Подп. и дата | Взам.инв.№ | Инв.№дубл. | Подп. и дата

64.012.03.001

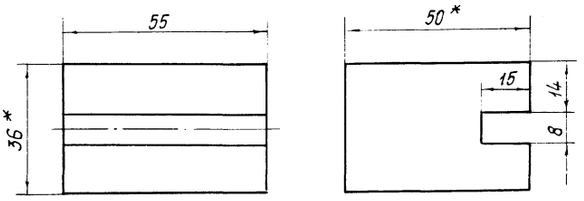

1. * Размеры для справок.
2. Неуказанные предельные отклонения размеров валов по В 7 остальные по СМ 7.

Изм.	Лист	№ докум.	Подп.	Дата
Разраб.		Карвеле		
Пров.		Дружинина		
Т.контр.		Конькова		
Нач.отд.		Мейман		
Н.контр.		Дружинина		
Утв.		Думан		

64.012.03.001

Груз

Лит.	Масса	Масштаб
И	0,75	1:1

Лист | Листов 1

Полоса 36×50 ГОСТ 103-57 / Ст. 3 ГОСТ 535-58

Госстрой Латв. ССР ЛАТГИПРОПРОМ

Копировал: Феофилова Формат 11

64.012.03.002

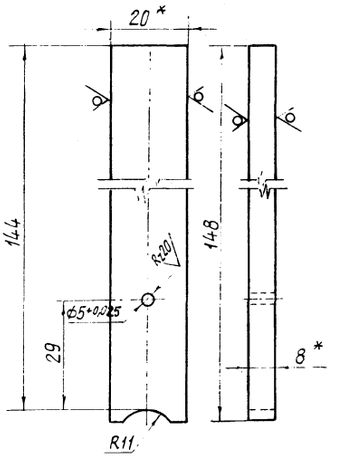

1 *Размеры для справок.
2 Неуказанные предельные отклонения размеров валов по В 7 остальные по СМ 7.

Изм.	Лист	№ докум.	Подп.	Дата
Разраб.		Карвеле		
Пров.		Дружинина		
Т.контр.		Конькова		
Нач.отд.		Мейман		
Н.контр.		Дружинина		
Утв.		Думан		

64.012.03.002

Планка

Лит.	Масса	Масштаб
И	0,2	1:1

Лист | Листов 1

Полоса 8×20 ГОСТ 103-57 / Ст. 3 ГОСТ 535-58

Госстрой Латв. ССР ЛАТГИПРОПРОМ

Копировал: Феофилова Формат 11

Инв. № подл. | Подп. и дата | Взам. инв. № | Инв. № дубл. | Подп. и дата

gost.e-ecolog.ru