ТИПОВОЙ ПРОЕКТ

903-1-143

КОТЕЛЬНАЯ

С 3 ВОДОГРЕЙНЫМИ КОТЛАМИ
КВ-ГМ-10 ДЛЯ ОТКРЫТОЙ СИСТЕМЫ
ТЕПЛОСНАБЖЕНИЯ.
ТОПЛИВО-ГАЗ И МАЗУТ

Альбом III/I

14788-07
ЦЕНА 1-44

gost.e-ecolog.ru

ЦЕНТРАЛЬНЫЙ ИНСТИТУТ ТИПОВОГО ПРОЕКТИРОВАНИЯ
ГОССТРОЯ СССР

Москва, А-445, Смольная ул., 22

Сдано в печать 1978 года

Заказ № 1145 Тираж 1100 экз.

ТИПОВОЙ ПРОЕКТ 903-1-143

КОТЕЛЬНАЯ С ТРЕМЯ ВОДОГРЕЙНЫМИ КОТЛАМИ КВ-ГМ-10 ДЛЯ ОТКРЫТОЙ СИСТЕМЫ ТЕПЛОСНАБЖЕНИЯ. ТОПЛИВО-ГАЗ И МАЗУТ.

СОСТАВ ПРОЕКТА

Альбом I	Тепломеханическая часть. Компановка котельной. Установка оборудования. Газовоздухопроводы. Газоснабжение.
Альбом I/1	Тепломеханическая часть. Трубопроводы котельной. Химводоочистка.
Альбом II	Архитектурно-строительная часть. Общие чертежи и нулевой цикл.
Альбом II/1	Архитектурно-строительная часть. Конструкции.
Альбом II/2	Архитектурно-строительная часть. Нетиповые изделия.
Альбом III	Электротехническая часть.
Альбом III/1	Электротехническая часть. Задание заводу-изготовителю на щиты управления крупноблочные.
Альбом IV	Автоматическое регулирование и тепловой контроль.
Альбом IV/1	Задание заводу-изготовителю на щиты автоматики.
Альбом IV/2	Сочленения механизмов с регулирующими органами.
Альбом V	Сантехнические устройства. Тепловые сети.
Альбом VI	Сметы. Часть 1, 2.
Альбом VII	Заказные спецификации.

ПРИМЕНЕННЫЕ МАТЕРИАЛЫ

Тип.пр. 907-2-151 Ал.ТРН2495, ТРН2496	Труба дымовая кирпичная H=60,0 м, Dо=2,1 м (распространяет „Теплопроект" г. Ленинград).
Тип.констр. Серия 3.907-6 Ал. ТРН5781	Световое ограждение высотных дымовых труб H=60,0 м (распространяет „Теплопроект" г. Москва.
Тип. пр. 905-39 Вып. 0 (сл.1), вып. 1 (сл. 3,4,1,2), вып. 15 (сл. 1,2,4,5), вып. 29 (сл. 1,2,3).	Газорегуляторный пункт для снижения давления газа (распространяет ЦИТП г. Москва).

АЛЬБОМ III/1

Разработан проектным институтом
ЛАТГИПРОПРОМ
Госстроя Латвийской ССР

Главный инженер института В. Фоминов
Главный инженер проекта А. Думан

Утвержден и введен в действие институтом „Латгипропром" Госстроя Латвийской ССР с 1 августа 1977 г. Приказ № 118 от 6 мая 1977 г.

№ п/п	Наименование	№ черт.	Стр.
1	Содержание альбома	Э-0	2
2	Щиты управления крупноблочные. Задание заводу-изготовителю. Перечень чертежей	Э-40	2
3	Щит управления крупноблочный в шкафах 1 щсу Общий вид.	Э-41	3
4	Щит управления крупноблочный в шкафах 1 щсу. Технические данные электрооборудования	Э-42	3
5	Щит управления крупноблочный в шкафах 1 щсу Перечень надписей	Э-43	3
6	Щит управления крупноблочный в шкафах 1 щсу Панели 1, 2. Схема соединений	Э-44 лист 1, 2	4,5
7	Щит управления крупноблочный в шкафах 1 щсу Панели 3, 4. Схема соединений	Э-45 лист 1, 2	6,7
8	Щит управления крупноблочный в шкафах 1 щсу. Панель 1. Общий вид.	Э-46	8
9	Щит управления крупноблочный в шкафах 1 щсу. Панель 1. Технические данные электрооборудования.	Э-47	8
10	Щит управления крупноблочный в шкафах 1 щсу. Панель 1. Перечень надписей	Э-48	8
11	Щит управления крупноблочный в шкафах 1 щсу. Панель 1. Схема соединений	Э-49	9
12	Щит управления крупноблочный в шкафах 1 щсу. Панель 4. Схема соединений	Э-59	9
13	Щит управления крупноблочный в шкафах 1 щсу. Панель 2. Общий вид.	Э-50	10
14	Щит управления крупноблочный в шкафах 1 щсу. Панель 2. Технические данные электрооборудования.	Э-51	10
15	Щит управления крупноблочный в шкафах 1 щсу. Панель 2. Перечень надписей	Э-52	10
16	Щит управления крупноблочный в шкафах 1 щсу. Панель 3. Общий вид.	Э-54	11
17	Щит управления крупноблочный в шкафах 1 щсу Панель 3. Технические данные электрооборудования.	Э-55	11
18	Щит управления крупноблочный в шкафах 1 щсу Панель 2. Схема соединений	Э-53	11
19	Щит управления крупноблочный в шкафах 1 щсу Панель 4. Общий вид.	Э-56	12
20	Щит управления крупноблочный в шкафах 1 щсу. Панель 4. Технические данные электрооборудования.	Э-57	12
21	Щит управления крупноблочный в шкафах 1 щсу. Панель 4. Перечень надписей	Э-58	12
22	Щит управления крупноблочный в шкафах 2 щсу Общий вид	Э-60	13
23	Щит управления крупноблочный в шкафах 2 щсу Технические данные электрооборудования	Э-61	13
24	Щит управления крупноблочный в шкафах 2 щсу Панель 3. Технические данные электрооборудования	Э-72	13
25	Щит управления крупноблочный в шкафах 2 щсу. Панели 1, 2. Схема соединений	Э-62 лист 1, 2	14,15
26	Щит управления крупноблочный в шкафах 2 щсу. Панели 3, 4. Схема соединений	Э-63 лист 1, 2	16,17
27	Щит управления крупноблочный в шкафах 2 щсу Панель 1. Общий вид.	Э-64	18
28	Щит управления крупноблочный в шкафах 2 щсу. Панель 1. Технические данные электрооборудования	Э-65	18
29	Щит управления крупноблочный в шкафах 2 щсу. Панель 1. Перечень надписей	Э-66	18
30	Щит управления крупноблочный в шкафах 2 щсу. Панель 1. Схема соединений	Э-67	19
31	Щит управления крупноблочный в шкафах 2 щсу Панель 2. Схема соединений	Э-70	19
32	Щит управления крупноблочный в шкафах 2 щсу. Панель 2. Общий вид	Э-68	20
33	Щит управления крупноблочный в шкафах 2 щсу. Панель 2. Технические данные электрооборудования	Э-69	20
34	Щит управления крупноблочный в шкафах 2 щсу. Панель 4. Схема соединений	Э-77	20
35	Щит управления крупноблочный в шкафах 2 щсу Панель 3. Общий вид.	Э-71	21
36	Щит управления крупноблочный в шкафах 2 щсу Панель 3. Схема соединений.	Э-73	21
37	Щит управления крупноблочный в шкафах 2 щсу. Панель 4. Общий вид	Э-74	22
38	Щит управления крупноблочный в шкафах 2 щсу. Панель 4. Технические данные электрооборудования	Э-75	22
39	Щит управления крупноблочный в шкафах 2 щсу. Панель 4. Перечень надписей	Э-76	22

При отправке альбома заводу-изготовителю в соответствии с нормалью ОАА. 689. 014-68 необходимо:
1) скомпоновать альбом согласно чертежа Э-40
2) склеить схемы соединений щсу, как указано на чертежах.

Типовой проект разработан в соответствии с действующими нормами и правилами и предусматривает мероприятия, обеспечивающие взрывную, взрывопожарную и пожарную безопасность при эксплуатации здания.

Главный инженер проекта: (Думан)

Изм.	Лист	Кол. изм.	Подп.	Дата		Э-0		
Разраб.		Лобтерштейн				Стадия	Лист	Листов
Провер.		Лобтерштейн				Р		
Рук. гр.		Гансбург				Госстрой Латвийской ССР		
Гл. спец.		Викманис			Содержание альбома	ЛАТГИПРОПРОМ г. Рига		
Нач. отд.		Терехов						

№ п/п	Наименование	№ черт.	Стр.
1	Щиты управления крупноблочные. Задание заводу-изготовителю. Перечень чертежей.	Э-40	2
2	Щит управления крупноблочный в шкафах 1 щсу. Общий вид	Э-41	3
3	Щит управления крупноблочный в шкафах 1 щсу. Технические данные электрооборудования	Э-42	3
4	Щит управления крупноблочный в шкафах 1 щсу. Перечень надписей	Э-43	3
5	Щит управления крупноблочный в шкафах 1 щсу Панели 1, 2. Схема соединений	Э-44 лист 1, 2	4,5
6	Щит управления крупноблочный в шкафах 1 щсу. Панели 3, 4. Схема соединений	Э-45 лист 1, 2	6,7
7	Щит управления крупноблочный в шкафах 1 щсу Панель 1. Общий вид.	Э-46	8
8	Щит управления крупноблочный в шкафах 1 щсу. Панель 1. Технические данные электрооборудования	Э-47	8
9	Щит управления крупноблочный в шкафах 1 щсу. Панель 1. Перечень надписей	Э-48	8
10	Щит управления крупноблочный в шкафах 1 щсу. Панель 1. Схема соединений.	Э-49	9
11	Щит управления крупноблочный в шкафах 1 щсу. Панель 2. Общий вид.	Э-50	10
12	Щит управления крупноблочный в шкафах 1 щсу. Панель 2. Технические данные электрооборудования	Э-51	10
13	Щит управления крупноблочный в шкафах 1 щсу. Панель 2. Перечень надписей.	Э-52	10
14	Щит управления крупноблочный в шкафах 1 щсу. Панель 2. Схема соединений	Э-53	11
15	Щит управления крупноблочный в шкафах 1 щсу. Панель 3. Общий вид	Э-54	11
16	Щит управления крупноблочный в шкафах 1 щсу. Панель 3. Технические данные электрооборудования	Э-55	11
17	Щит управления крупноблочный в шкафах 1 щсу. Панель 4. Общий вид.	Э-56	12
18	Щит управления крупноблочный в шкафах 1 щсу. Панель 4. Технические данные электрооборудования	Э-57	12
19	Щит управления крупноблочный в шкафах 1 щсу. Панель 4. Перечень надписей	Э-58	12
20	Щит управления крупноблочный в шкафах 1 щсу. Панель 4. Схема соединений	Э-59	9
21	Щит управления крупноблочный в шкафах 2 щсу. Общий вид.	Э-60	13
22	Щит управления крупноблочный в шкафах 2 щсу. Технические данные электрооборудования	Э-61	13
23	Щит управления крупноблочный в шкафах 2 щсу. Панели 1, 2. Схема соединений	Э-62 лист 1, 2	14,15
24	Щит управления крупноблочный в шкафах 2 щсу. Панели 3, 4. Схема соединений	Э-63 лист 1, 2	16,17
25	Щит управления крупноблочный в шкафах 2 щсу. Панель 1. Общий вид	Э-64	18
26	Щит управления крупноблочный в шкафах 2 щсу. Панель 1. Технические данные электрооборудования	Э-65	18
27	Щит управления крупноблочный в шкафах 2 щсу. Панель 1. Перечень надписей	Э-66	18
28	Щит управления крупноблочный в шкафах 2 щсу. Панель 1. Схема соединений	Э-67	19
29	Щит управления крупноблочный в шкафах 2 щсу. Панель 2. Общий вид.	Э-68	20
30	Щит управления крупноблочный в шкафах 2 щсу. Панель 2. Технические данные электрооборудования	Э-69	20
31	Щит управления крупноблочный в шкафах 2 щсу. Панель 2. Схема соединений.	Э-70	19
32	Щит управления крупноблочный в шкафах 2 щсу. Панель 3. Общий вид.	Э-71	21
33	Щит управления крупноблочный в шкафах 2 щсу. Панель 3. Технические данные электрооборудования	Э-72	13
34	Щит управления крупноблочный в шкафах 2 щсу. Панель 3. Схема соединений	Э-73	21
35	Щит управления крупноблочный в шкафах 2 щсу. Панель 4. Общий вид.	Э-74	22
36	Щит управления крупноблочный в шкафах 2 щсу. Панель 4. Технические данные электрооборудования	Э-75	22
37	Щит управления крупноблочный в шкафах 2 щсу. Панель 4. Перечень надписей	Э-76	22
38	Щит управления крупноблочный в шкафах 2 щсу. Панель 4. Схема соединений	Э-77	20

Изм.	Лист	Кол. изм.	Подп.	Дата		Э-40		
Разраб.		Ермолаева				Стадия	Лист	Листов
Провер.		Лобтерштейн				Р		
Рук. гр.		Гансбург			Щиты управления крупноблочные Задание заводу-изгот... Перечень чер	Госстрой Латвийской ССР		
Гл. спец.		Викманис				ЛАТГИПРОПРОМ г. Рига		
Нач. отд.		Терехов						

Типовой проект 903-1-143 Альбом III/1

Инв. № подл. | Подп. и дата

Вид спереди

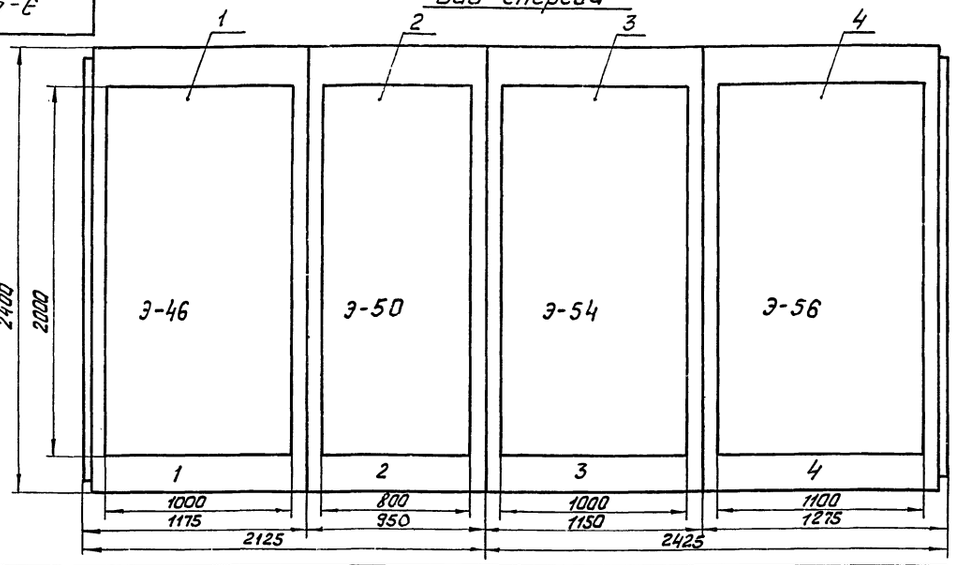

Правая дверь шкафа панели 2
Вид спереди М 1:10

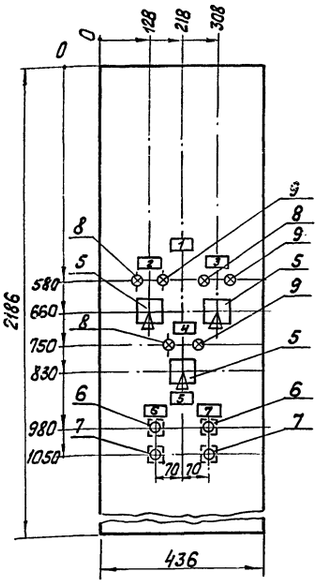

Номер секции		1		2	
Надписи на передних дверях шкафа (номера панелей)		1	2	3	4
Надписи на передних дверях шкафов (номера и наименование механизмов)	1-ая строка	Ввод №1, котел №5	Щит КИП Х80	12- завдижка на вводе газопровода в котельную	Ввод №2, котлы №4, №6
	2-ая строка	39- насос р-ра соли 14- насос рабочей воды	24,25 насосы сырой воды	26- насос сырой воды	21- летний подпит. Н-С 23- насос взрыхления фильтр.
	3-я строка	22- Н-с взрыхлен. фильтров 20- летний подпит. насос		13- воздуходувка	15- насос рабочей воды 40- насос р-ра соли
	4-я строка	38 дренажный насос 17,18- зимние подпит. насосы			19- зимний подпит. Н-С 31,32- задв. на вводе мазута в котельную
Схемы соединений секций щита		Э-44		Э-45	
Принципиальные схемы приводов		Э-17, 18, 19, 22, 23, 24 КИП-33			

Вид сверху
М 1:50

Шины силовые ~380В, 250А — Шины силовые-380В, 300А

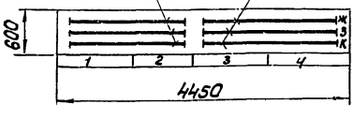

Изм.	Лист	Кол. изм.	Подп.	Дата		Э-41		
						Стадия	Масса	Масштаб
Разраб.		Жукова				Р		1:20
Провер.		Литерштейн			Щит управления крупноблочный в шкафах 1ЩСУ. Общий вид.	Лист	Листов	
Рук. гр.		Гансбург						
Гл. спец.		Викманис				Госстрой Латвийской ССР ЛАТГИПРОПРОМ г. Рига		
Нач. отд.		Терехов						

Копировал Тукиш Формат 12

Паз.	Панель	Обозн. по схеме	Наименование	Кол.	Тип	Номин. данные цепей Главн. U,В	Главн. I,А	Упр. U,В	Данные по заказу и дополн. техн. данные	Примеч.
1	1		Панель управления	1	Э-46					
2	2		Панель управления	1	Э-50					
3	3		Панель управления	1	Э-54					
4	4		Панель управления	1	Э-56					
5	2	24, 25, 26 ВУ	Переключатель универсальный	3	УП5313-А19				Рукоятка револьверн. плита 5 мм	
6		22 КнП 23 КнП	Кнопка управления	2	КЕ-011У3	~220			Толкатель черный исполнение 2 К 1з+1р	С надписью "Пуск"
7		22 КнС 23 КнС	Кнопка управления	2	КЕ-011У3	~220			Толкатель красный исполнение 2 К 1з+1р	С надписью "Стоп"
8		22, Л0 23 Л0	Лампа сигнальная	2	ЛС-53			~220	С красным колпачком	
9		22 ЛВ 23 ЛВ	Лампа сигнальная	2	ЛС-53			~220	С зеленым колпачком	

Изм.	Лист	Кол. изм.	Подп.	Дата		Э-42		
						Стадия	Лист	Листов
Разраб.		Жукова				Р		
Провер.		Литерштейн			Щит управления крупноблочный в шкафах 1ЩСУ Технические данные электрооборудования	Госстрой Латвийской ССР ЛАТГИПРОПРОМ		
Рук. гр.		Гансбург						
Гл. спец.		Викманис						
Нач. отд.		Терехов						

Панель	Надпись	Обозн. по схеме	Место надписи	Текст надписи	Прим.
	1		Табличка	24, 25, 26- Н-сы сырой воды	
	2	24 ВУ	—"—	1 насос	
			на ключе	Откл. — 0 — Вкл.	
	3	25 ВУ	Табличка	2 насос	
			на ключе	Откл. — 0 — Вкл.	
	4	26 ВУ	Табличка	3 насос	
			на ключе	Откл. — 0 — Вкл.	
	5		Табличка	22, 23- Н-сы взрыхления	
	6	22 КнП, КнС	—"—	1 насос	
	7	23 КнП, КнС	—"—	2 насос	

Изм.	Лист	Кол. изм.	Подп.	Дата		Э-43		
						Стадия	Лист	Листов
Разраб.		Жукова				Р		
Провер.		Литерштейн			Щит управления крупноблочный в шкафах 1ЩСУ. Перечень надписей	Госстрой Латвийской ССР ЛАТГИПРОПРОМ г. Рига		
Рук. гр.		Гансбург						
Гл. спец.		Викманис						
Нач. отд.		Терехов						

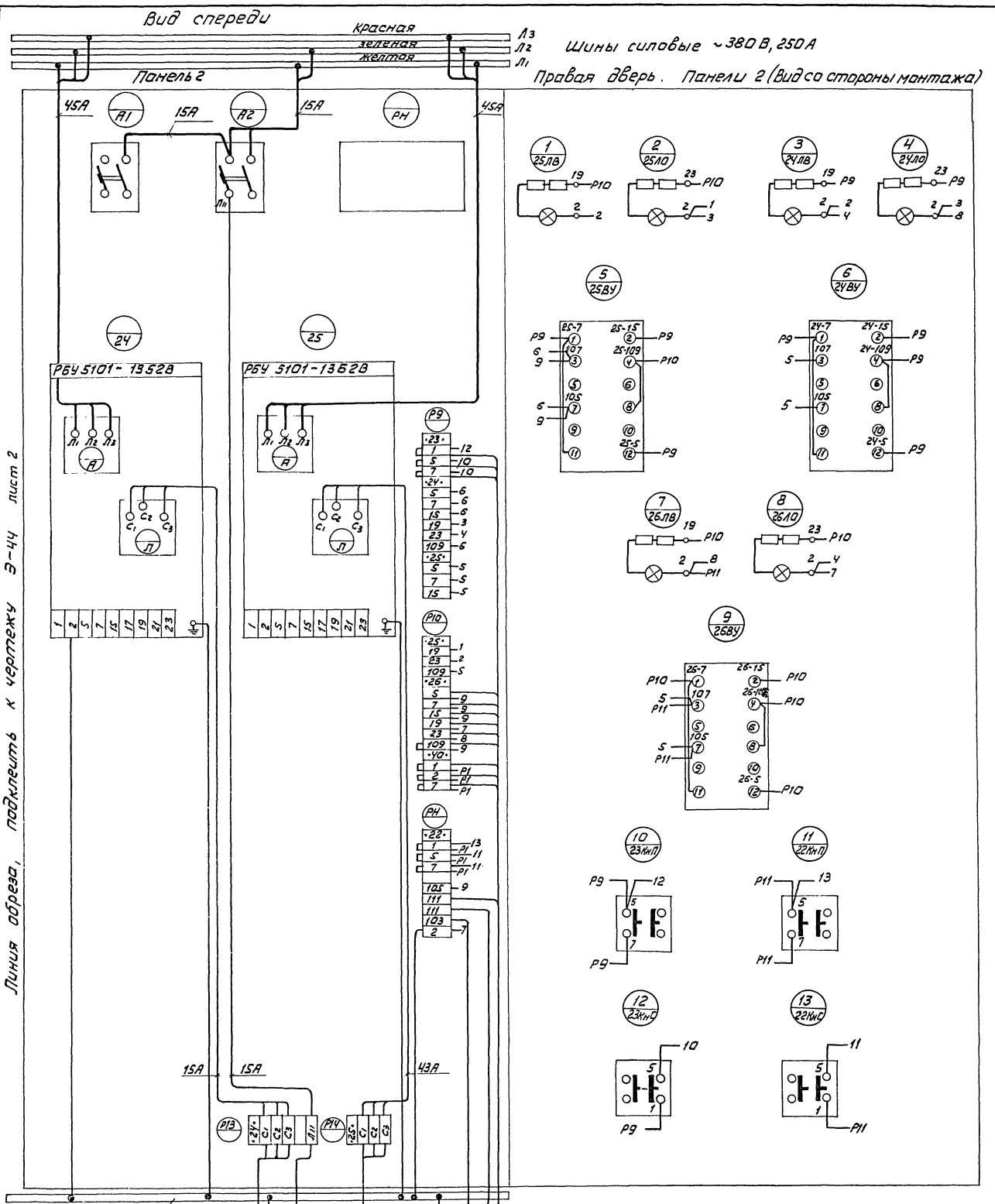

Типовой проект 903-1-143 Альбом III/1

Линия обреза, подключить к чертежу Э-44 лист 2

Изм.	Лист	Кол. изм.	Подп.	Дата
Разраб.		Жукова		
Провер.		Патерштейн		
Рук.гр.		Гансбург		
Гл.спец.		Викманис		
Нач.отд.		Терехов		

Щит управления крупноблочный в шкафах 1ЩСУ. Панели 1,2. Схема соединений

Э-44

Стадия	Масса	Масштаб
Р		
Лист 1	Листов 2	

Госстрой Латвийской ССР ЛАТГИПРОПРОМ г.Рига

Инв.№ подл. | Подп. и дата | Взам.инв.№ | Инв.№ дубл. | Подп. и дата

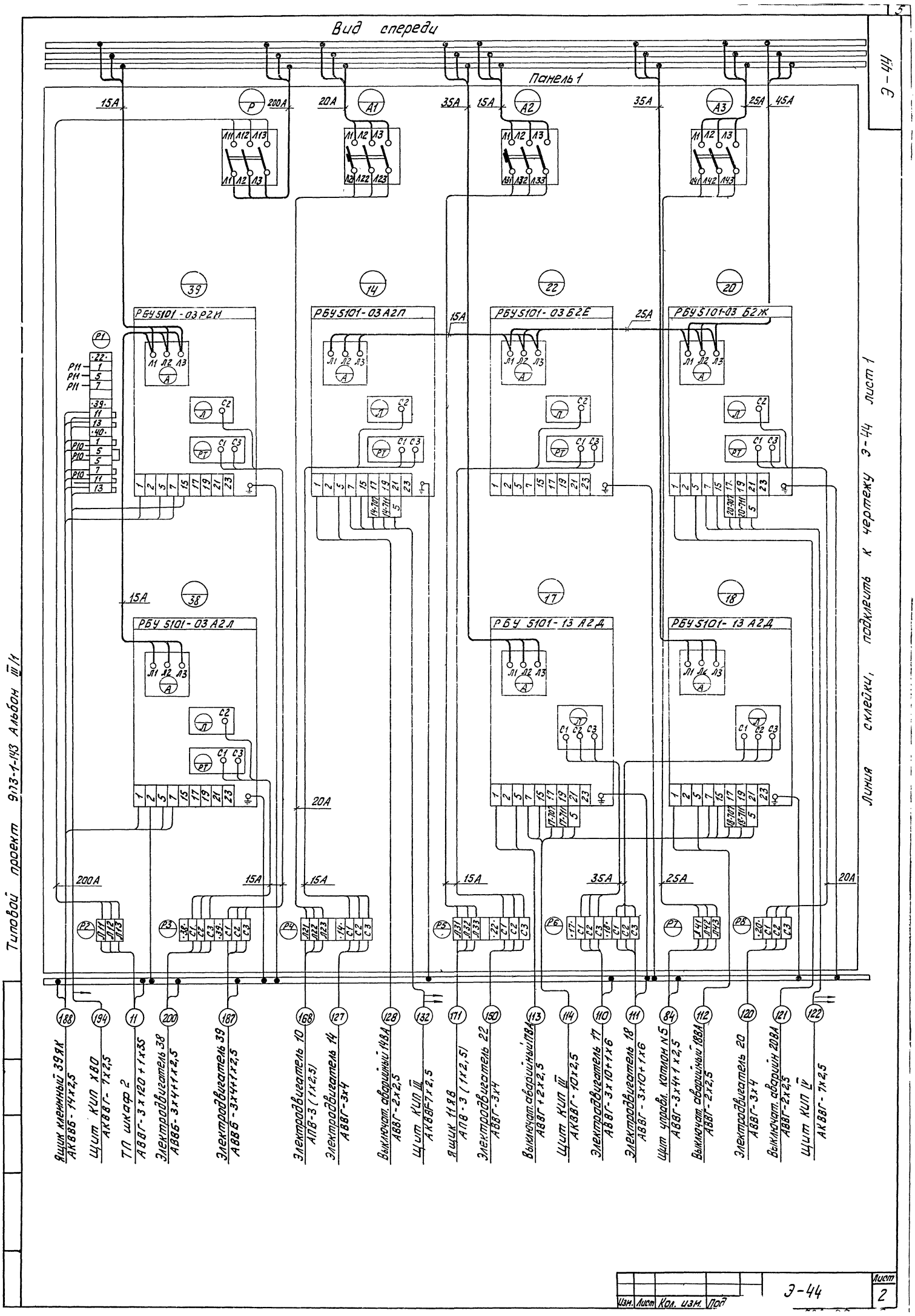
Вид спереди
Панель 1
Э-44
Типовой проект 9173-1-143 Альбом III/1
Линия склейки, подклеить к чертежу Э-44 лист 1
РБУ 5101-03 Р2Н
РБУ 5101-03 А2П
РБУ 5101-03 Б2Е
РБУ 5101-03 Б2Ж
РБУ 5101-03 А2Л
РБУ 5101-13 А2Д
РБУ 5101-13 А2Д
Ящик клеммный 39ЯК АКВВБ-14х2,5
Щит КИП ХВО АКВВГ-7х2,5
ТП шкаф 2 АВВГ-3х120+1х35
Электродвигатель 38 АВВБ-3х4+1х2,5
Электродвигатель 39 АВВБ-3х4+1х2,5
Электродвигатель 10 АПВ-3 (1х2,5)
Электродвигатель 14 АВВГ-3х4
Выключат. аварийный 14ВА АВВГ-2х2,5
Щит КИП III АКВВГ-7х2,5
Ящик 11ЯВ АПВ-3 (1х2,5)
Электродвигатель 22 АВВГ-3х4
Выключат. аварийный 17ВА АВВГ+2х2,5
Щит КИП III АКВВГ-10х2,5
Электродвигатель 17 АВВГ-3х10+1х6
Электродвигатель 18 АВВГ-3х10+1х6
Щит управл. котлон N5 АВВГ-3х4+1х2,5
Выключат. аварийный 18ВА АВВГ-2х2,5
Электродвигатель 20 АВВГ-3х4
Выключат. аварийн 20ВА АВВГ-2х2,5
Щит КИП IV АКВВГ-7х2,5
Изм. Лист Кол. изм. Под
Э-44
Лист 2

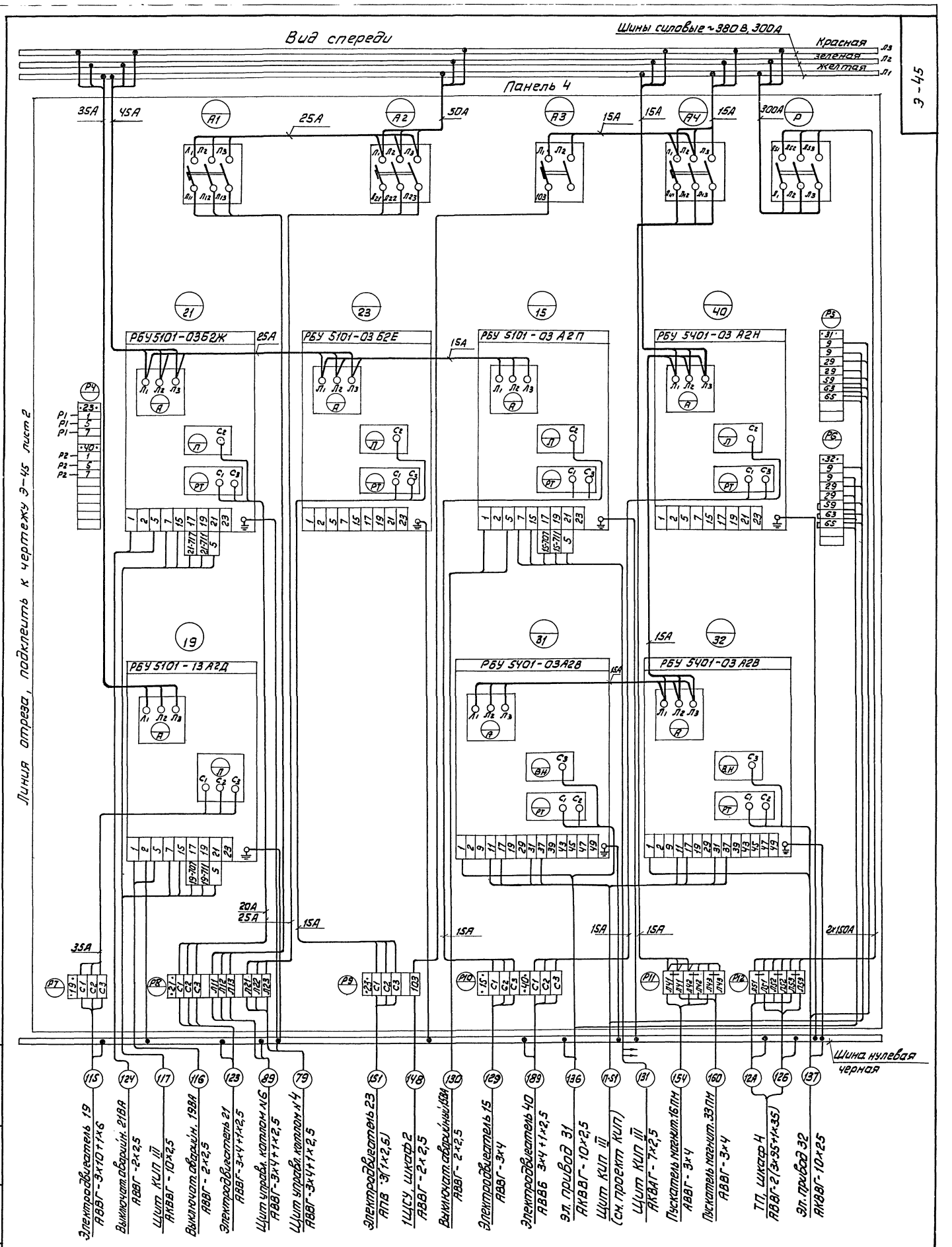

Типовой проект 903-1-143 Альбом III/1

Изм.	Лист	Кол. изм.	Подп.	Дата
Разраб.		Жукова		
Провер.		Лоитерштейн		
Рук. гр.		Гансбург		
Гл. спец.		Викмани с		
Нач. отд.		Терехов		

Щит управления крупноблочный в шкафах 1ЩСУ. Панели 3,4. Схема соединений

Э-45

Стадия	Масса	Масштаб
Р		

Лист 1 Листов 2

Госстрой Латвийской ССР
ЛАТГИПРОПРОМ
г. Рига

Инв. № подл. | Подп. и дата | Взам. инв. № | Инв. № дубл. | Подп. и дата

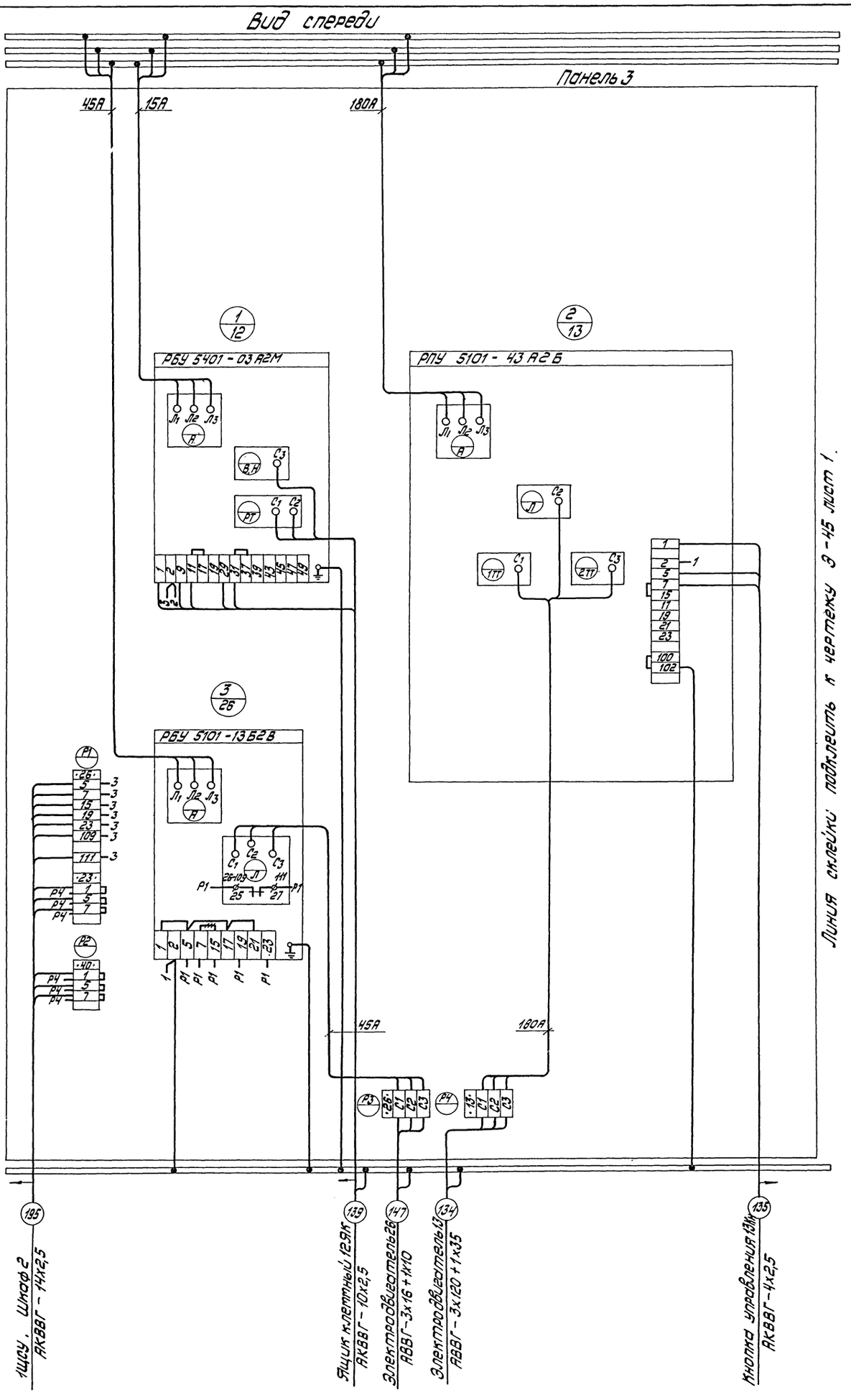
Вид спереди
Панель 3
45А
15А
180А
РБУ 5401-03А2М
РПУ 5101-43А2Б
РБУ 5101-13Б2В
Линия склейки подклеить к чертежу Э-45 лист 1.
45А
180А
195
139
147
134
135
1ЩСУ, Шкаф 2
АКВВГ-14х2,5
Ящик клеммный 12ЯК
АКВВГ-10х2,5
Электродвигатель 26
АВВГ-3х16+1х10
Электродвигатель 13
АВВГ-3х120+1х35
Кнопка управления 13Мк
АКВВГ-4х2,5

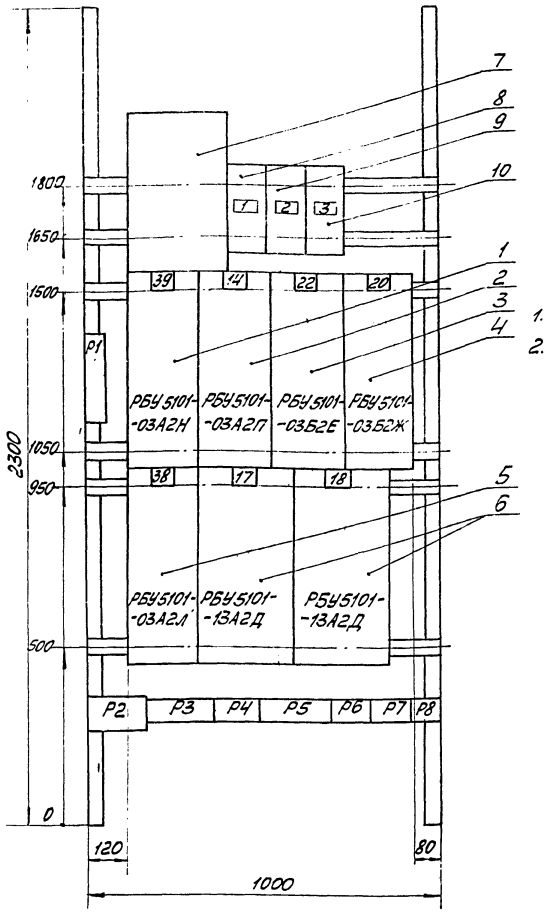

1. Технические данные электрооборудования Э-47.
2. Перечень надписей Э-48.

Изм.	Лист	Кол. изм.	Подп.	Дата	Щит управления крупноблочный в шкафах 1ЩСУ. Панель 1. Общий вид.	Э-46		
Разраб.		Жукова				Стадия	Масса	Масштаб
Провер.		Лейтерштейн				Р		1:10
Рук. гр.		Гансбург				Листов	Листов	
Гл. спец.		Бикманис				Госстрой Латв. ССР ЛАТГИПРОПРОМ г. Рига		
Нач. отд.		Терехов						

Копировал: Мак Формат 12

Типовой проект 903-1-143 Альбом III/1

Поз.	Панель	Обозн. по схеме	Наименование	Кол.	Тип	Номин. данные цепей: Главн. V, В	Главн. J, А	Упр. V, В	Данные по заказу и дополн. технические данные	Примечание
1	1		Блок управления	1	РБУ5101-03А2Н	~380	6,1	~220		
2			Блок управления	1	РБУ5101-03А2П	~380	8	~220		
3			Блок управления	1	РБУ5101-03Б2Е	~380	14	~220		
4			Блок управления	1	РБУ5101-03Б2Ж	~380	19,2	~220		
5			Блок управления	1	РБУ5101-03А2Л	~380	3,2	~220		
6			Блок управления	2	РБУ5101-13А2Д	~380	33,4	~220		
7		Р	Рубильник	1	Р11-35320	~380	250			
8		А1	Автомат установочный	1	АП50-3МТ	~380	50		$J_р$=25А $J_{отс}$=4$J_н$	
9		А2		1		~380	50		$J_р$=16А $J_{отс}$=4$J_н$	
10		А3		1		~380	50		$J_р$=40А $J_{отс}$=4$J_н$	

Изм.	Лист	Кол. изм.	Подп.	Дата	Щит управления крупноблочный в шкафах 1ЩСУ. Панель 1. Технические данные электрооборудования	Э-47		
Разраб.		Жукова				Стадия	Листов	Листов
Провер.		Лейтерштейн				Р		
Рук. гр.		Гансбург				Госстрой Латвийской ССР ЛАТГИПРОПРОМ г. Рига		
Гл. спец.		Бикманис						
Нач. отд.		Терехов						

Копировал: Мак

Типовой проект 903-1-143 Альбом III/1

Панель	Надпись	Обозн. по схеме	Место надписи	Текст надписи	Примечание
1	1	А1	Табличка	Шлифовальный и вертикально-сверлильный станки	
	2	А2	Табличка	Компрессор. Токарный станок	
	3	А3	Табличка	Щит управления каталог. N5	

Изм.	Лист	Кол. изм.	Подп.	Дата	Щит управления крупноблочный в шкафах 1ЩСУ. Панель 1. Перечень надписей.	Э-48		
Разраб.		Жукова				Стадия	Листов	Листов
Провер.		Лейтерштейн				Р		
Рук. гр.		Гансбург				Госстрой Латвийской ССР ЛАТГИПРОПРОМ г. Рига		
Гл. спец.		Бикманис						
Нач. отд.		Терехов						

14788-07 9 Копировал: Мак Формат 11

Типовой проект 903-1-143 Альбом III/1

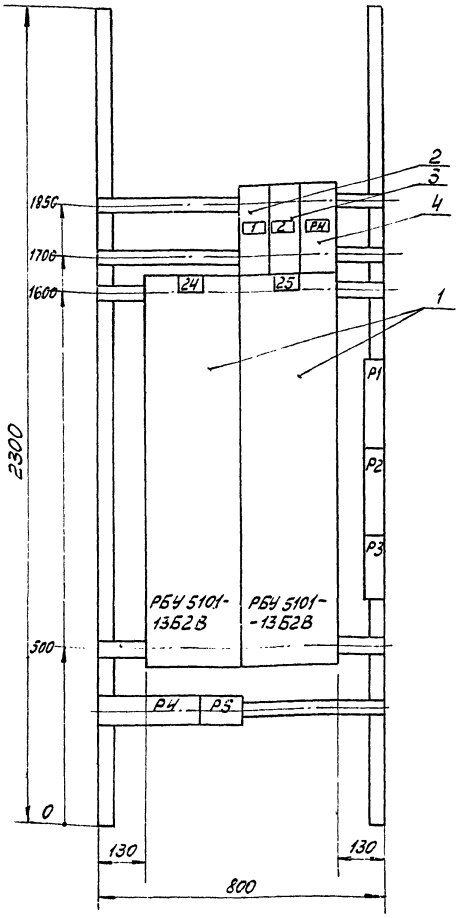

1. Технические данные электрооборудования Э-51.
2. Перечень надписей Э-52.

Изм.	Лист	Кол. изм.	Подп.	Дата		Э-50		
Разраб.		Жукова				Стадия	Масса	Масштаб
Провер.		Лойтерштейн				Р		1:10
Рук. гр.		Гансбург				Лист	Листов	
Гл. спец.		Вихманис				Госстрой Латвийской ССР ЛАТГИПРОПРОМ г. Рига		
Нач. отд.		Терехов			Щит управления крупноблочный в шкафах 1 ЩСУ. Панель 2. Общий вид			

Копировал: Мона Формат 12

Типовой проект 903-1-143 Альбом III/1

Поз.	Панель	Обозн. по схеме	Наименование	Кол.	Тип	Номин. данные цепей: Главн. U, В	Главн. I, А	Упр. U, В	Данные по заказу и дополн. техн. данные	Примеч.
1	2		Блок управления	2	РБУ5101--1362В	~ 380	43	~ 220		
2		А1	Автомат установочный	1	АП50-2МТ	~ 380	50		$У_р$ = 4А; $У_{отс}$ = 4$У_н$	
3		А2		1		~ 380	50		$У_р$ = 4А; $У_{отс}$ = 4$У_н$	
4		РН	Реле промежуточное	1	РПУ-1--365			~ 220	6А; К $2_з$ + $2_р$	

Изм.	Лист	Кол. изм.	Подп.	Дата		Э-51		
Разраб.		Жукова				Стадия	Лист	Листов
Провер.		Лойтерштейн				Р		
Рук. гр.		Гансбург				Госстрой Латвийской ССР ЛАТГИПРОПРОМ г. Рига		
Гл. спец.		Вихманис			Щит управления крупноблочный в шкафах 1 ЩСУ. Панель 2. Технические данные электрооборудования.			
Нач. отд.		Терехов						

Типовой проект 903-1-143 Альбом III/1

Панель	Надпись	Обозн. по схеме	Место надписи	Текст надписи	Примечание
2	1	А1	Табличка	Цепи управления насосами сырой воды	
	2	А2	Табличка	Щит КИП ХВО	

Изм.	Лист	Кол. изм.	Подп.	Дата		Э-52		
Разраб.		Жукова				Стадия	Лист	Листов
Провер.		Лойтерштейн				Р		
Рук. гр.		Гансбург				Госстрой Латвийской ССР ЛАТГИПРОПРОМ г. Рига		
Гл. спец.		Вихманис			Щит управления крупноблочный в шкафах 1 ЩСУ. Панель 2. Перечень надписей			
Нач. отд.		Терехов						

Э-54

Типовой проект 903-1-143 Альбом III/1

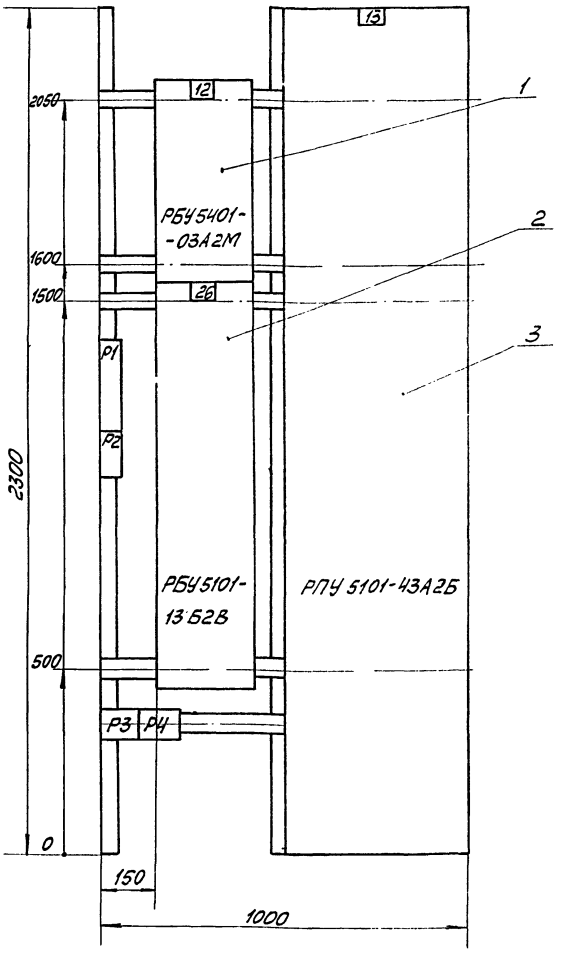

1. Технические данные электрооборудования Э-55.

Изм.	Лист	Кол. изм.	Подп.	Дата
Разраб.		Жукова		
Провер.		Лойтерштейн		
Рук. гр.		Гансбург		
Гл. спец.		Викманис		
Нач. отд.		Терехов		

Щит управления крупноблочный в шкафах 1ЩСУ. Панель 3. Общий вид

Э-54

Стадия	Масса	Масштаб
Р		1:10

Лист | Листов

Госстрой Латвийской ССР ЛАТГИПРОПРОМ г. Рига

Копировал: Мак

Формат 12

Типовой проект 903-1-143 Альбом III/1

Поз.	Панель	Обозн. по схеме	Наименование	Кол.	Тип	Комин. данные цепей Главн. V, В	Главн. J, А	Упр. V, В	Данные по заказу и дополн. техн. данные	Примеч.
1	3		Блок управления	1	РБУ 5401-03А2М	~380	4,9	~220		
2			Блок управления	1	РБУ 5101-13Б2В	~380	43	~220		
3			Блок управления	1	РПУ5101-43А2Б	~380	176	~220		

Изм.	Лист	Кол. изм.	Подп.	Дата
Разраб.		Жукова		
Провер.		Лойтерштейн		
Рук. гр.		Гансбург		
Гл. спец.		Викманис		
Нач. отд.		Терехов		

Щит управления крупноблочный в шкафах 1ЩСУ. Панель 3. Технические данные электрооборудования

Э-55

Стадия	Лист	Листов
Р		

Госстрой Латвийской ССР ЛАТГИПРОПРОМ г. Рига

Копировал: Мак

Формат 11

Э-53

Типовой проект 903-1-143 Альбом III/1

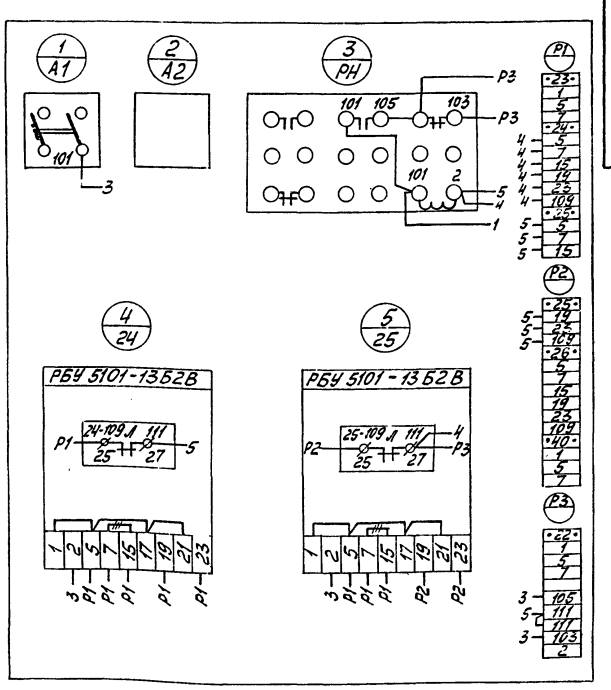

— Демонтировать

Изм.	Лист	Кол. изм.	Подп.	Дата
Разраб.		Жукова		
Провер.		Лойтерштейн		
Рук. гр.		Гансбург		
Гл. спец.		Викманис		
Нач. отд.		Терехов		

Щит управления крупноблочный в шкафах 1ЩСУ. Панель 2. Схема соединений

Э-53

Стадия	Масса	Масштаб
Р		

Лист | Листов

Госстрой Латвийской ССР ЛАТГИПРОПРОМ г. Рига

147 58-07

Формат 11

Типовой проект 903-1-143 Альбом VIII

Э-49

Вид спереди

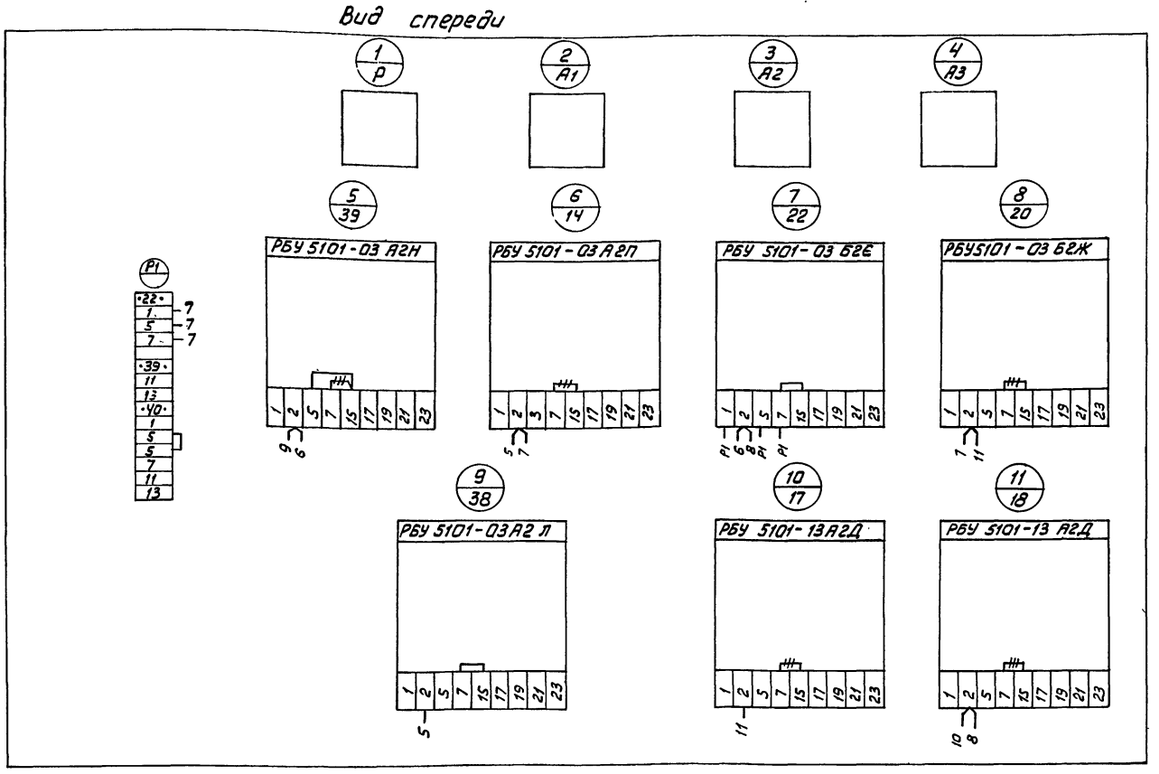

— Демонтировать

						Э-49
Изм.	Лист	Кол. изм.	Подп.	Дата		Стадия: Р; Масса; Масштаб
Разраб.		Жукова			Щит управления крупноблочный В шкафах 1ЩСУ. Панель 1. Схема соединений	Лист; Листов
Провер.		Лойтеритейн				Госстрой Латвийской ССР ЛАТГИПРОПРОМ г. Рига
Рук. гр.		Гансбург				
Гл. спец.		Викманис				
Нач. отд.		Терехов				

Копировал Ориш

Формат 12

Э-59

Вид спереди

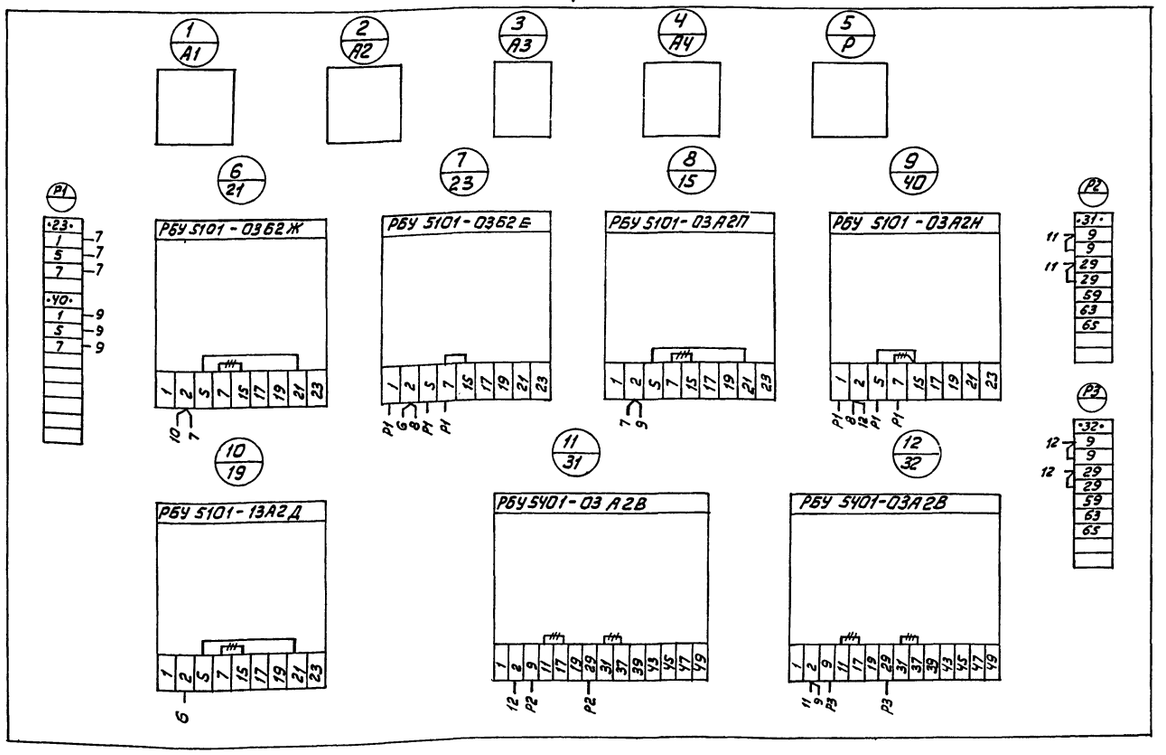

— Демонтировать

						Э-59
Изм.	Лист	Кол. изм.	Подп.	Дата		Стадия: Р; Масса; Масштаб
Разраб.		Жукова			Щит управления крупноблочный в шкафах 1ЩСУ. Панель 4. Схема соединений	Лист; Листов
Провер.		Лойтеритейн				Госстрой Латвийской ССР ЛАТГИПРОПРОМ г. Рига
Рук. гр.		Гансбург				
Гл. спец.		Викманис				
Нач. отд.		Терехов				

Копировал Ориш

14788

Формат 11

Э-56

Типовой проект 903-1-143 Альбом III/1

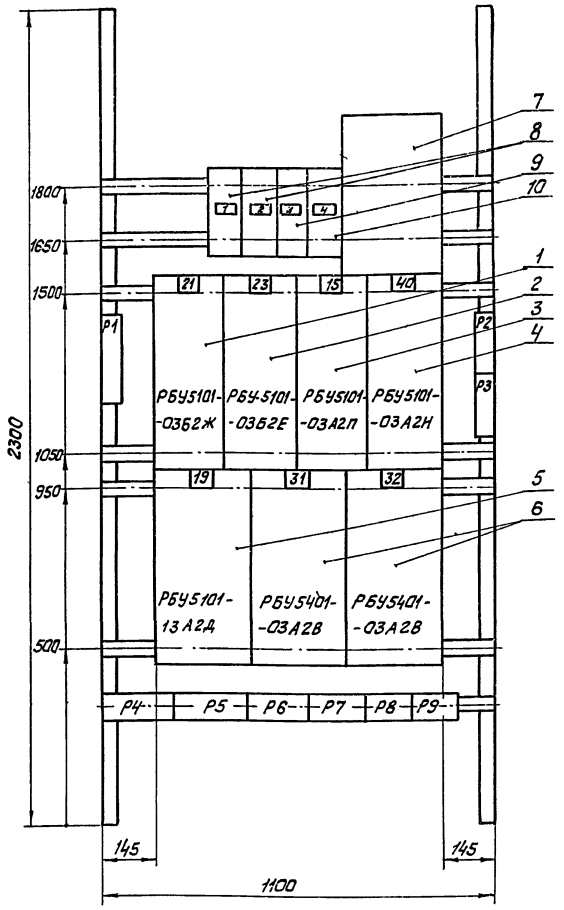

1. Технические данные электрооборудования Э-57
2. Перечень надписей Э-58

Изм.	Лист	Кол. изм	Подп.	Дата		Э-56		
Разраб.		Жукова				Стадия	Масса	Масштаб
Провер.		Лойтерштейн			Щит управления крупноблочный в шкафах 1ЩСУ панель 4 Общий вид.	Р		1:10
Рук. гр.		Гансбург				Лист	Листов	
Гл. спец.		Викманис				Госстрой Латвийской ССР ЛАТГИПРОПРОМ г. Рига		
Нач. отд.		Терехов						

Копировал: Тукиш Формат 12

Типовой проект 903-1-143 Альбом III/1

Поз.	Панель	Обозн. по схеме	Наименование	Кол.	Тип	Номин. данные цепей Главн. V, В	J, А	Упр. V, В	Данные по заказу и дополн. техн. данные	Примеч.
1	4		Блок управления	1	РБУ5101-03Б2Ж	~380	19,2	~220		
2			Блок управления	1	РБУ5101-03Б2Е	~380	14	~220		
3			Блок управления	1	РБУ5101-03А2П	~380	8	~220		
4			Блок управления	1	РБУ5101-03А2Н	~380	6,1	~220		
5			Блок управления	1	РБУ5101-13А2Д	~380	33,4	~220		
6			Блок управления	2	РБУ5401-03А2В	~380	0,84	~220		
7			Рубильник	1	Р34	~380	400			
8		А1 А2	Автомат установочный	2	АП50-3МТ	~380	50		$У_р$=40А; $У_{отс}$=4Ун	
9		А3		1	АП50-2МТ	~380	50		$У_р$=4А; $У_{отс}$=4Ун	
10		А4		1	АП50-3МТ	~380	50		$У_р$=4А; $У_{отс}$=4Ун	

Изм.	Лист	Кол. изм.	Подп.	Дата		Э-57		
Разраб.		Жукова				Стадия	Лист	Листов
Провер.		Лойтерштейн				Р		
Рук. гр.		Гансбург			Щит управления крупноблочный в шкафах 1ЩСУ панель 4. Технические данные электрооборудования	Госстрой Латвийской ССР ЛАТГИПРОПРОМ г. Рига		
Гл. спец.		Викманис						
Нач. отд.		Терехов						

Копировал Тукиш Формат 11

Типовой проект 903-1-143 Альбом III/1

Панель	Надписи	Обозн. по схеме	Место надписи	Текст надписи	Примечание
4	1	А1	Табличка	Щит управл. котлом N6	
	2	А2	Табличка	Щит управл. котлом N4	
	3	А3	Табличка	Цепи управл. насосами сырой воды	
	4	А4	Табличка	Вентиляция приямков	

Изм.	Лист	Кол. изм.	Подп.	Дата		Э-58		
Разраб.		Жукова				Стадия	Лист	Листов
Провер.		Лойтерштейн				Р		
Рук. гр.		Гансбург			Щит управления крупноблочный в шкафах 1ЩСУ панель 4 перечень надписей	Госстрой Латвийской ССР ЛАТГИПРОПРОМ г. Рига		
Гл. спец.		Викманис						
Нач. отд.		Терехов						

14788-07 13 Копировал Тукиш Формат 11

Вид спереди

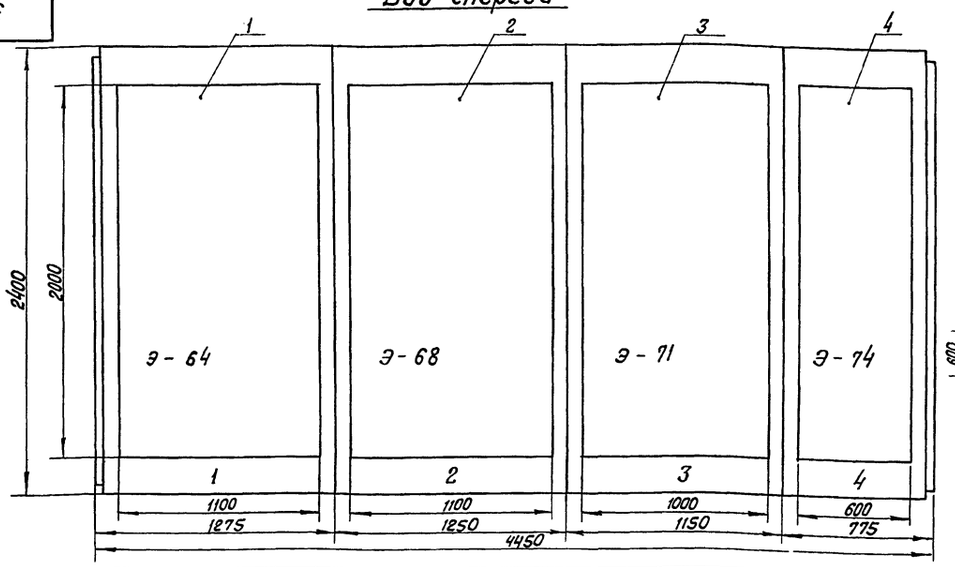

Вид сверху
М 1:50

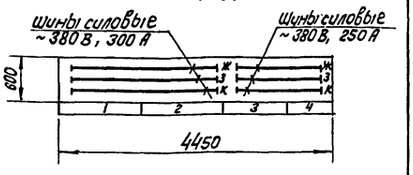

Номер секции		1		2	
Надписи на передних дверях шкафов (номера панелей)		1	2	3	4
Надписи на передних дверях шкафов (номера и наименование механизмов)	1-ая строка	Ввод N 1 Щит КИП	2-4-Ротационная горелка котла N 2	1-5-Задв. на сет. воде перед котлом N 1	Ввод N 2 щит КИП
	2-ая строка	3-5, 3-6-Задв. на сет. воде кот. N 3	2-5, 2-6- Задв. на сет. воде котла N 2	1-6 - Задв. на сет. воде за котлом N 1	1-4-Ротационная горелка кот. N 1
	3-я строка	3-4-Ротац. горелка кот. N 3	2-1, 3-1 - Дымососы котлов N 2, N 3	1-1- Дымосос котла N 1	1-3- Вент. перв. воздуха кот. N 1
	4-я строка	2-2, 3-2- Дут. вент. котлов N 2, N 3	2-3, 3-3- Вентил. первичного воздуха котлов N 2, N 3	28 - Рециркуляционный насос	27- Рециркуляционный насос	1-2- Дут. вент. кот. N 1
Схемы соединений секций щита		Э-62 лист 1, 2		Э-63 лист 1, 2	
Принципиальные схемы приводов		Э - 12, 13, 14, 20, КИП - 26			

Изм.	Лист	Кол. изм.	Подп.	Дата
Разраб.		Жукова		
Провер.		Лойтерштейн		
Рук. гр.		Гансбург		
Гл. спец.		Викманис		
Нач. отд.		Терехов		

Щит управления крупноячейный в шкафах 2 щсу. Общий вид.

Э - 60

Стадия	Масса	Масштаб
Р		1:20

Лист | Листов

Госстрой Латвийской ССР ЛАТГИПРОПРОМ г. Рига

Типовой проект 903-1-143 Альбом III

Поз.	Панель	Обозн. по схеме	Наименование	Кол.	Тип	Номин. данные цепей: Главн. V, В	Главн. I, А	Упр. V, В	Данные по заказу и дополн. техн. данные	Примеч.
1	1		Панель управления	1	Э - 64					
2	2		Панель управления	1	Э - 68					
3	3		Панель управления	1	Э - 71					
4	4		Панель управления	1	Э - 74					

Изм.	Лист	Кол. изм.	Подп.	Дата
Разраб.		Жукова		
Провер.		Лойтерштейн		
Рук. гр.		Гансбург		
Гл. спец.		Викманис		
Нач. отд.		Терехов		

Щит управления крупноячейный в шкафах 2 щсу. Технические данные электрооборудования

Э - 61

Стадия	Лист	Листов
Р		

Госстрой Латвийской ССР ЛАТГИПРОПРОМ г. Рига

Поз.	Панель	Обозн. по схеме	Наименование	Кол.	Тип	Номин. данные цепей: Главн. V, В	Главн. I, А	Упр. V, В	Данные по заказу и дополн. техн. данные	Примеч.
1	3		Блок управления	2	РБУ 5401-03 А 2 Ж	~ 380	1,8	~ 220		
2			Блок управления	1	РБУ 5101-23 А 2 В	~ 380	73,2	~ 220		
3			Блок управления	1	РБУ 5101-13 Б 2 Д	~ 380	57,4	~ 220		
4		1-1ТТ	Трансформатор тока	1	ТК-20		100		100/5 А	

Изм.	Лист	Кол. изм.	Подп.	Дата
Разраб.		Жукова		
Провер.		Лойтерштейн		
Рук. гр.		Гансбург		
Гл. спец.		Викманис		
Нач. отд.		Терехов		

Щит управления крупноячейный в шкафах 2 щсу. Панель 3. Технические данные электрооборудования

Э - 72

Стадия	Лист	Листов
Р		

Госстрой Латвийской ССР ЛАТГИПРОПРОМ г. Рига

Инв. № подл. | Подп. и дата | Взам. инв. № | Инв. № дубл. | Подп. и дата

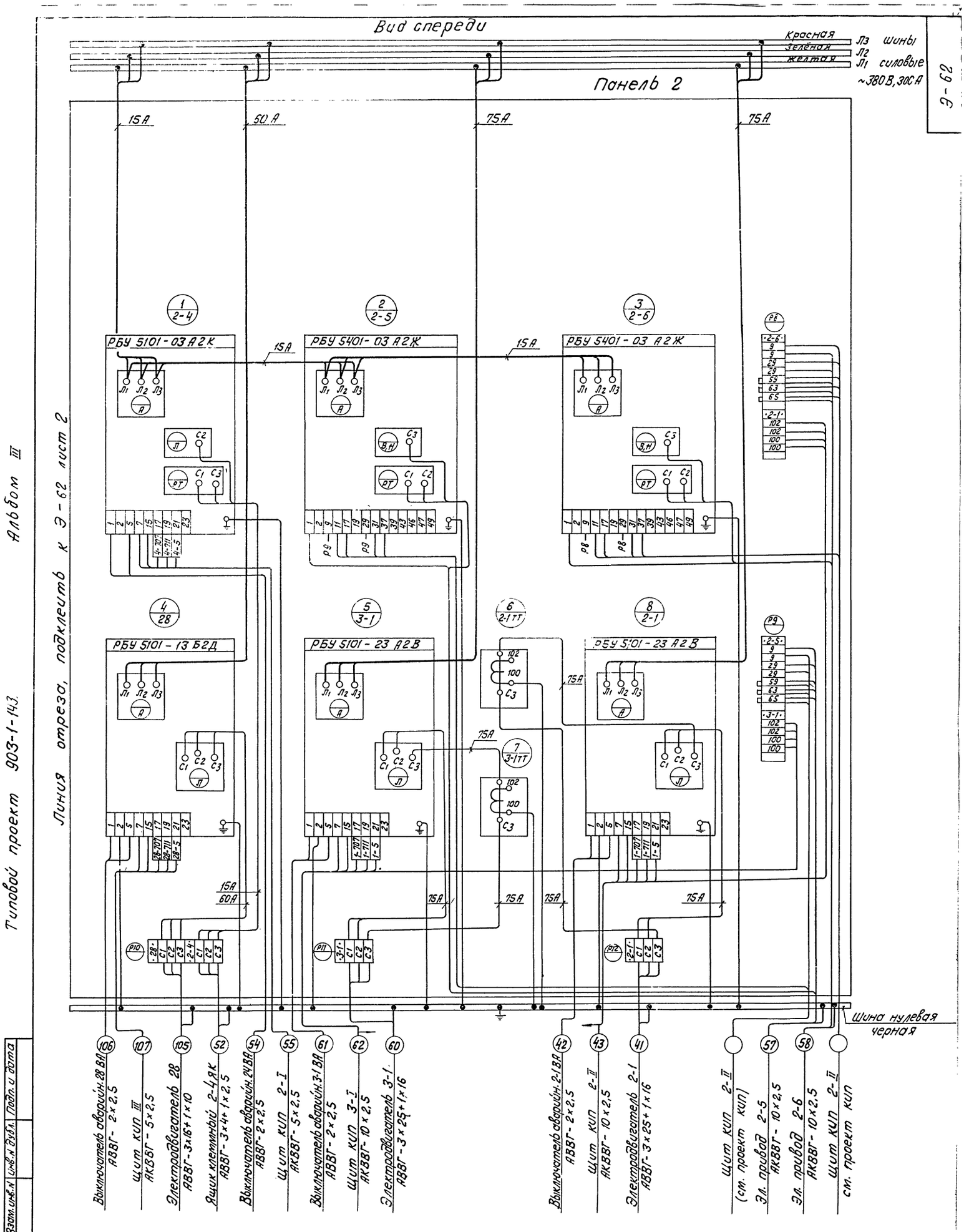

Изм.	Лист	Кол. изм.	Подп.	Дата
Разраб.		Жукова		
Провер.		Лойтерштейн		
Рук. гр.		Гансбург		
Гл. спец.		Викманис		
Нач. отд.		Терехов		

Щит управления крупноблочный в шкафах 2 щсу. Панели 1,2. Схема соединений

Э-62

Стадия	Масса	Масштаб
Р		

Лист 1 | Листов 2

Госстрой Латвийской ССР
ЛАТГИПРОПРОМ
г. Рига

14788-07 15

Инв. № подл. | Подп. и дата | Взам. инв. № | Инв. № дубл. | Подп. и дата

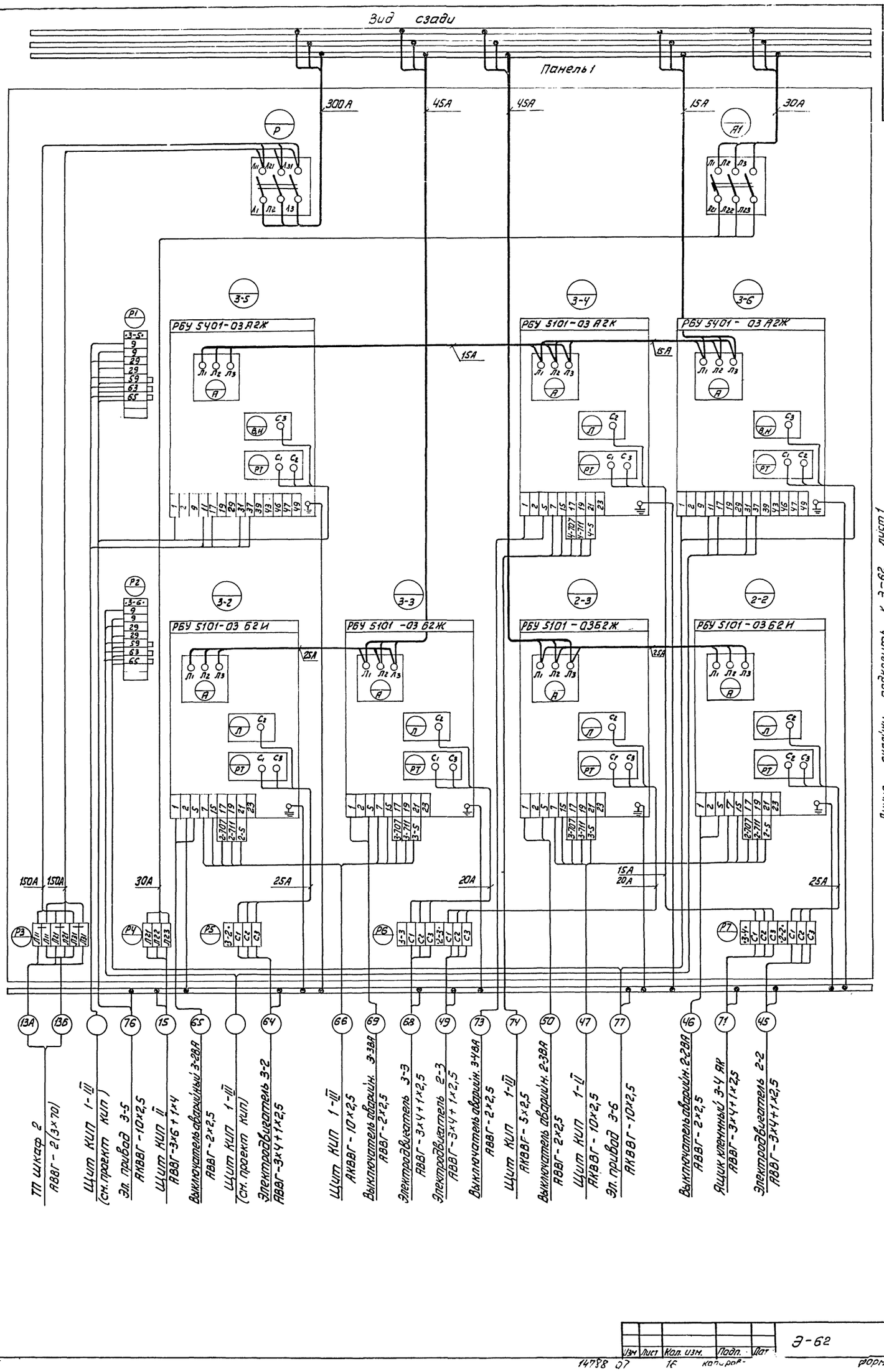
Вид сзади
Панель 1
300А
45А
45А
15А
30А
РБУ 5401-03А2Ж
РБУ 5101-03А2К
РБУ 5401-03А2Ж
РБУ 5101-03Б2И
РБУ 5101-03Б2Ж
РБУ 5101-03Б2Ж
РБУ 5101-03Б2И
150А
150А
30А
25А
20А
15А
20А
25А
ТП шкаф 2
АВВГ-2(3×70)
Щит КИП 1-III
(см. проект КИП)
Эл. привод 3-5
АКВВГ-10×2,5
Щит КИП II
АВВГ-3×6+1×4
Выключатель аварийный 3-2ВА
АВВГ-2×2,5
Щит КИП 1-III
(см. проект КИП)
Электродвигатель 3-2
АВВГ-3×4+1×2,5
Щит КИП 1-III
АКВВГ-10×2,5
Выключатель аварийн. 3-3ВА
АВВГ-2×2,5
Электродвигатель 3-3
АВВГ-3×4+1×2,5
Электродвигатель 2-3
АВВГ-3×4+1×2,5
Выключатель аварийн. 3-4ВА
АВВГ-2×2,5
Щит КИП 1-III
АКВВГ-5×2,5
Выключатель аварийн. 2-3ВА
АВВГ-2×2,5
Щит КИП 1-II
АКВВГ-10×2,5
Эл. привод 3-6
АКВВГ-10×2,5
Выключатель аварийн. 2-2ВА
АВВГ-2×2,5
Ящик клеммный 3-4 ЯК
АВВГ-3×4+1×2,5
Электродвигатель 2-2
АВВГ-3×4+1×2,5
Линия склейки, подклеить к Э-62 лист 1
Типовой проект 903-1-143
Альбом III
Э-62
Изм. Лист Кол. изм. Подп. Дат
Э-62
Лист 2
14788 07 16 копиров
Формат 22

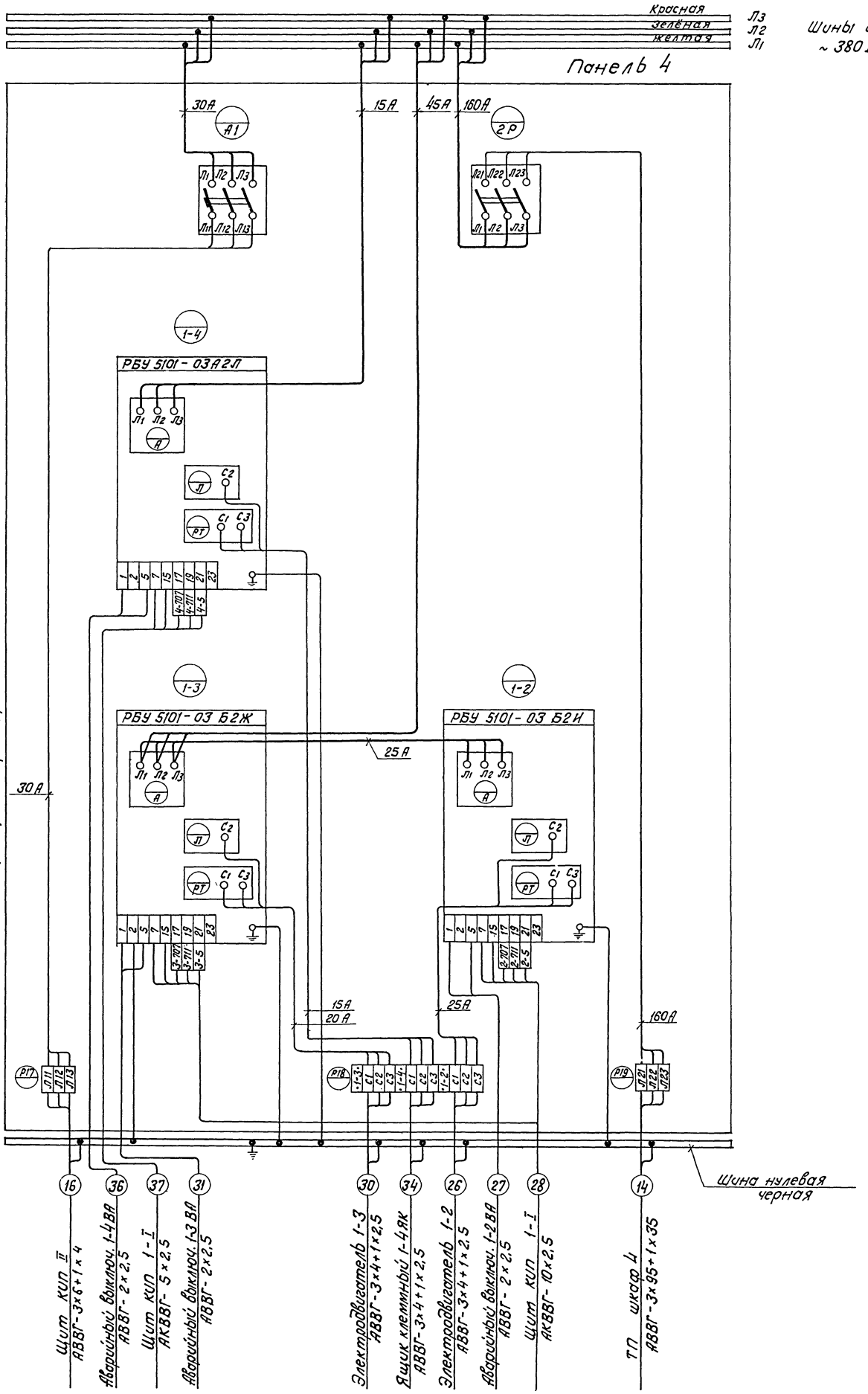

Линия отреза, подключить к Э-63 лист 2

Типовой проект 903-1-143 Альбом III/1

Изм.	Лист	Кол. изм.	Подп.	Дата
Разраб.		Жукова		
Провер.		Тютерштейн		
Рук. гр.		Гандбург		
Гл. спец.		Викманис		
Нач. отд.		Терехов		

Щит управления крупноблочный в шкафах 2 щсу. Панели 3, 4. Схема соединений

Э-63

Стадия	Масса	Масштаб
Р		
Лист 1	Листов 2	

Госстрой Латвийской ССР ЛАТГИПРОПРОМ г. Рига

14788-07 17 Копировал: Формат А2

Инв. № подл. | Подп. и дата | Взам. инв. № | Инв. № дубл. | Подп. и дата

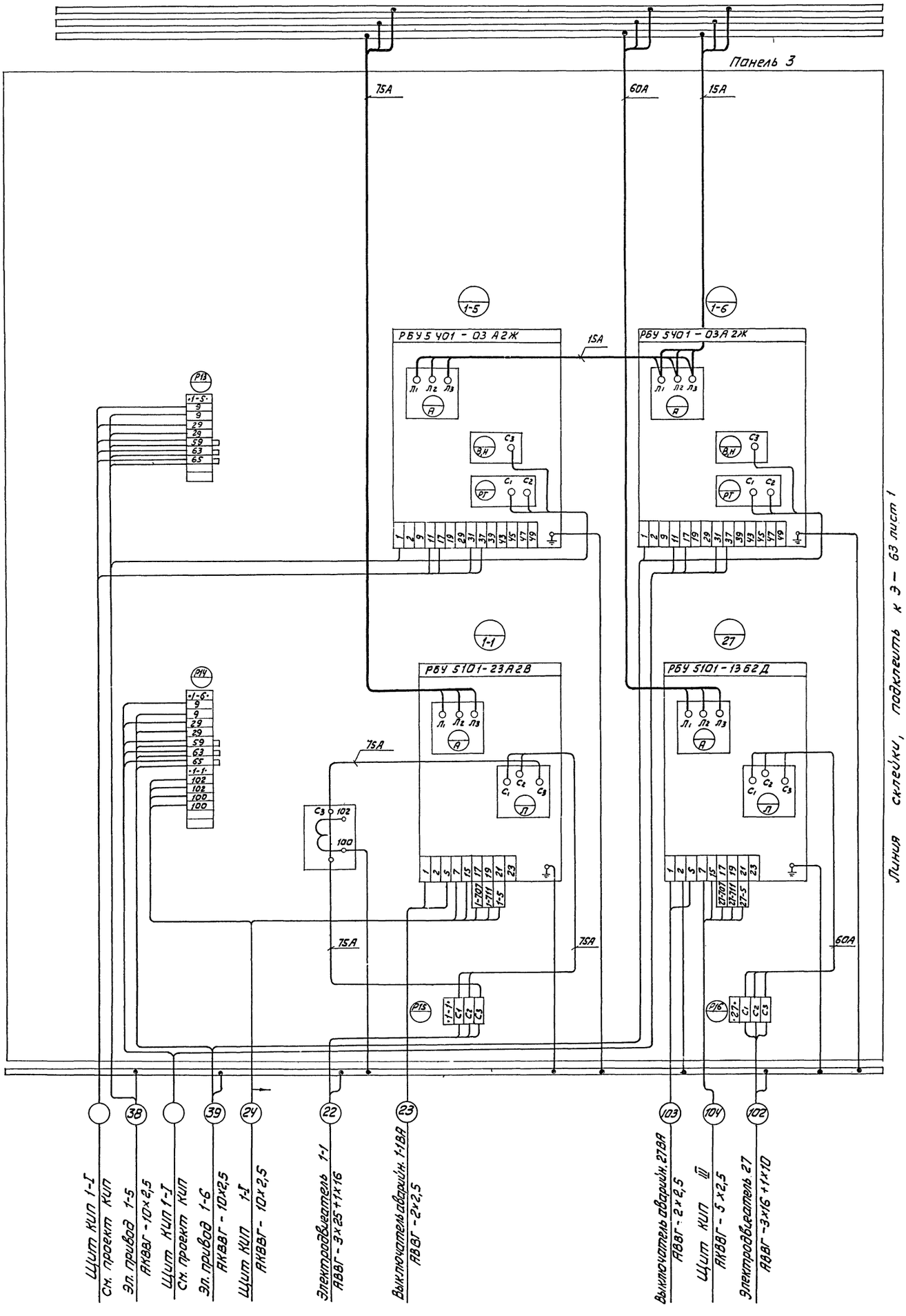

Типовой проект 903-1-143 Альбом III

Изм.	Лист	Кол. изм.	Подп.	Дата	Э - 63	Лист 2

Копировал [illegible] 18 формат 22

49-Е

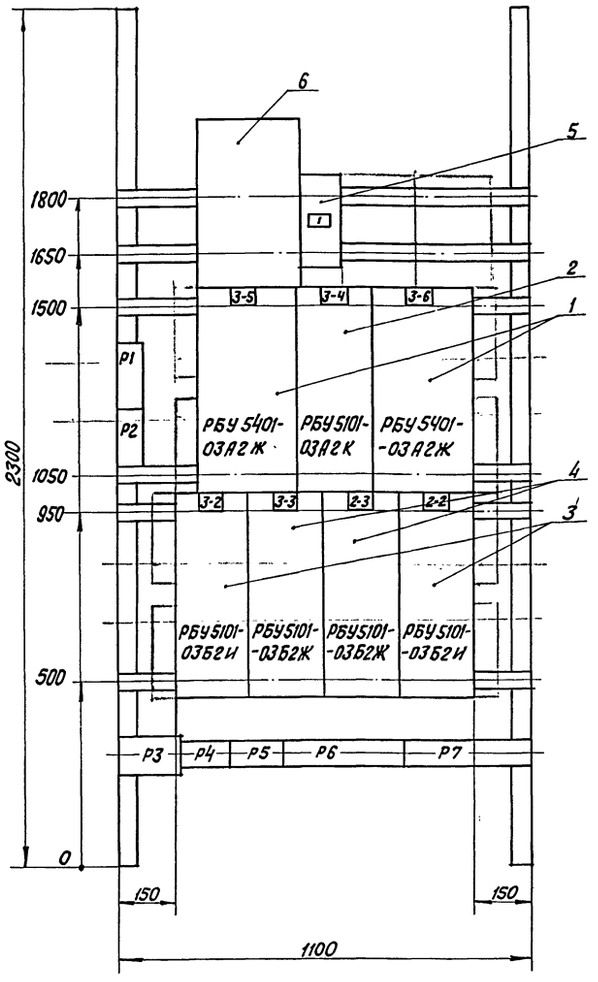

1. Технические данные электрооборудования Э-65.
2. Перечень надписей Э-66

Изм.	Лист	Кол. изм.	Подп.	Дата		Э-64		
Разраб.		Жукова				Стадия	Масса	Масштаб
Провер.		Лойтерштейн				Р		1:10
Рук. гр.		Гансбург			Щит управления крупноблочный в шкафах 2 щсу. Панель 1. Общий вид.	Лист	Листов	
Гл. спец.		Викманис				Госстрой Латвийской ССР ЛАТГИПРОПРОМ г. Рига		
Нач. отд.		Терехов						

Инв. № подл. | Подп. и дата | Взам. инв. № | Инв. № дубл. | Подп. и дата

Типовой проект 903-1-143 Альбом III

Поз.	Панель	Обозн. по схеме	Наименование	Кол.	Тип	Номин. данные цепей: Главной U, В	Главной J, А	Упр. U, В	Данные по заказу и дополн. техн. данные	Примеч.
1	1		Блок управления	2	РБУ5401-03А2Ж	~380	1,8	~220		
2			Блок управления	1	РБУ5101-03А2К	~380	3,1	~220		
3			Блок управления	2	РБУ5101-03Б2И	~380	22,8	~220		
4			Блок управления	2	РБУ5101-03Б2Ж	~380	19,4	~220		
5		А1	Автомат	1	АП50-3МТ	~380	50		Jр = 40 А	Jотс=4Jн
6		Р	Рубильник	1	Р-34	~380	400			

Изм.	Лист	Кол. изм.	Подп.	Дата		Э-65		
Разраб.		Жукова				Стадия	Лист	Листов
Провер.		Лойтерштейн				Р		
Рук. гр.		Гансбург			Щит управления крупноблочный в шкафах 2 щсу панель 1. Технические данные электрооборудования	Госстрой Латвийской ССР ЛАТГИПРОПРОМ г. Рига		
Гл. спец.		Викманис						
Нач. отд.		Терехов						

Инв. № подл. | Подп. и дата | Взам. инв. № | Инв. № дубл. | Подп. и дата

Типовой проект 903-1-143 Альбом III

Панель	Надпись	Обозн. по схеме	Место надписи	Текст надписи	Прим.
1	1	А1	Табличка	Щит КИП	

Изм.	Лист	Кол. изм.	Подп.	Дата		Э-66		
Разраб.		Жукова				Стадия	Лист	Листов
Провер.		Лойтерштейн				Р		
Рук. гр.		Гансбург			Щит управления крупноблочный в шкафах 2 щсу. Панель 1. Перечень надписей.	Госстрой Латвийской ССР ЛАТГИПРОПРОМ г. Рига		
Гл. спец.		Викманис						
Нач. отд.		Терехов						

Э-67

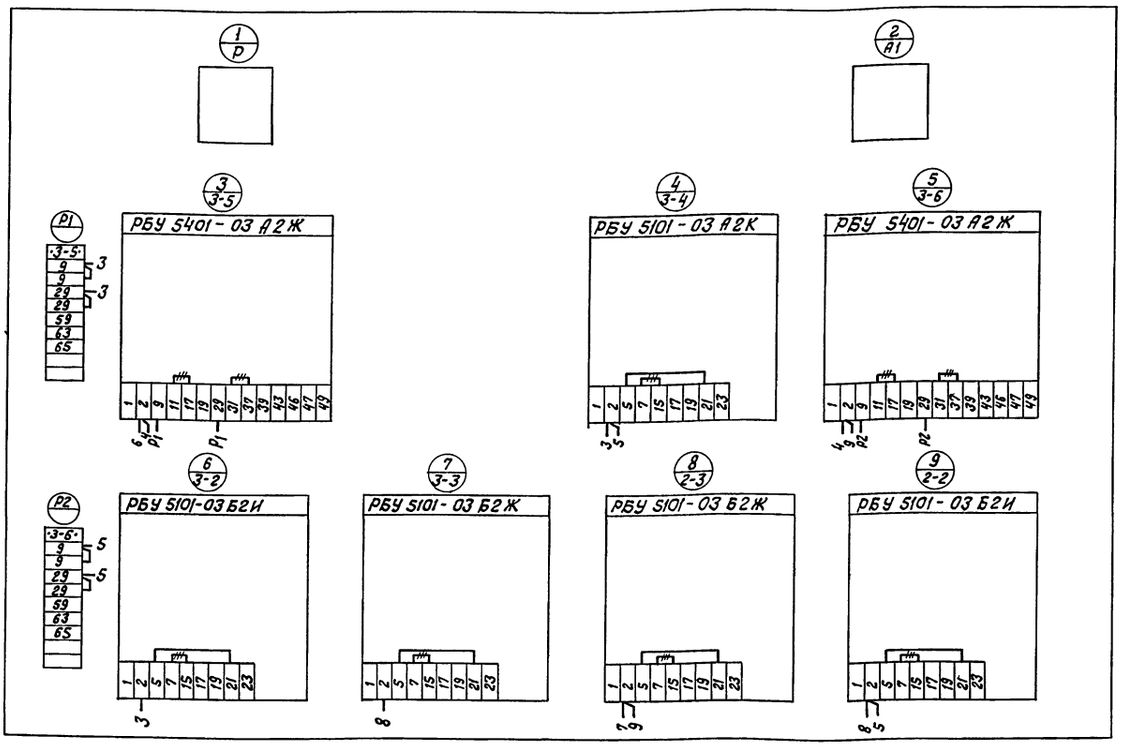

— Демонтировать

Изм.	Лист	Кол. изм.	Подп.	Дата
Разраб.	Жукова			
Провер.	Лойтерштейн			
Рук. гр.	Гансбург			
Гл. спец.	Викманис			
Нач. отд.	Терехов			

Щит управления крупноблочный в шкафах ГЩСУ. Панель 1. Схема соединений

Э-67

Стадия	Масса	Масштаб
Р		
Лист	Листов	

Госстрой Латвийской ССР ЛАТГИПРОПРОМ г. Рига

Э-70

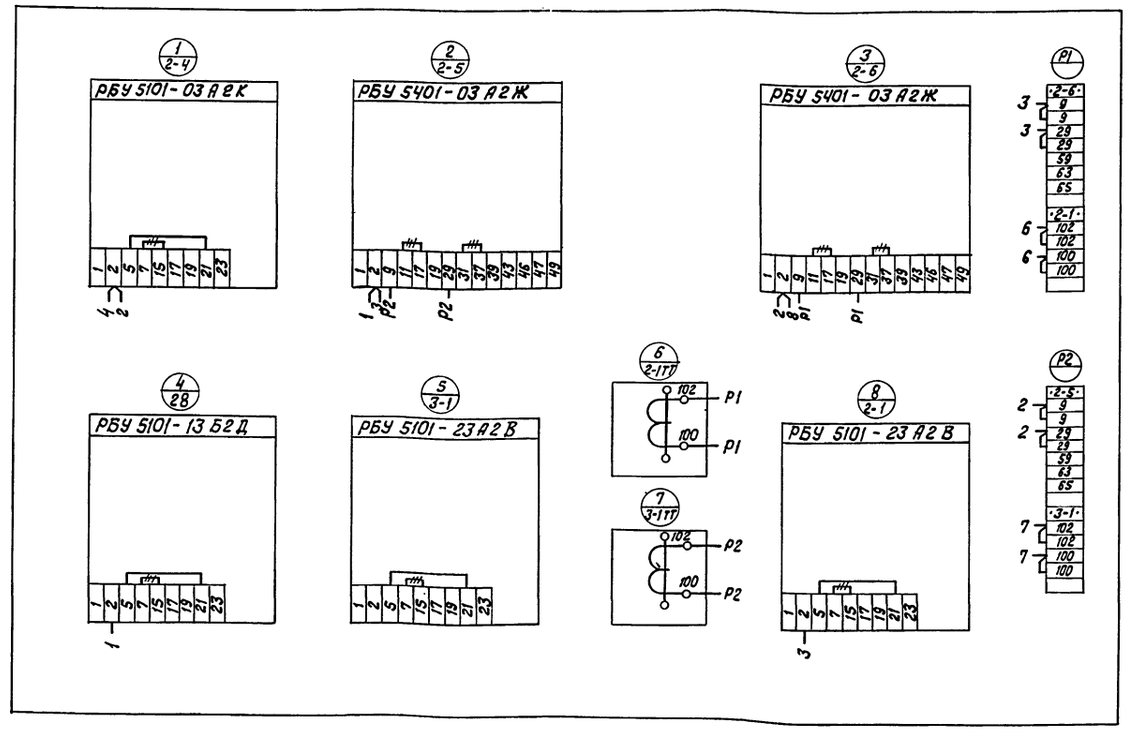

— Демонтировать

Изм.	Лист	Кол. изм.	Подп.	Дата
Разраб.	Жукова			
Провер.	Лойтерштейн			
Рук. гр.	Гансбург			
Гл. спец.	Викманис			
Нач. отд.	Терехов			

Щит управления крупноблочный в шкафах ГЩСУ. Панель 2. Схема соединений

Э-70

Стадия	Масса	Масштаб
Р		
Лист	Листов	

Госстрой Латвийской ССР ЛАТГИПРОПРОМ г. Рига

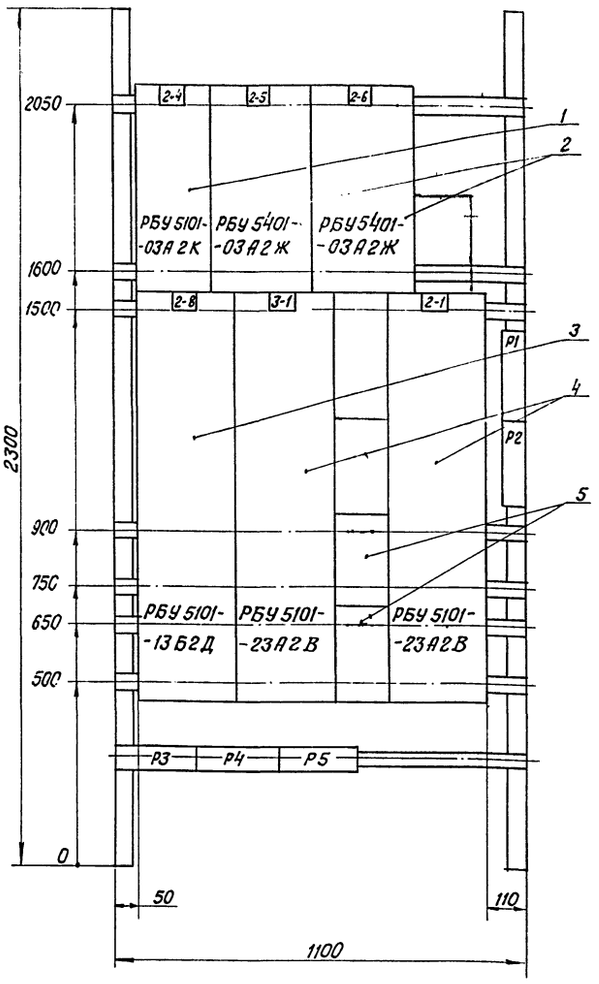

1. Технические данные электрооборудования Э-69

Изм.	Лист	Кол. изм.	Подп.	Дата
Разраб.		Жукова		
Провер.		Лойтерштейн		
Рук. гр.		Гансбург		
Гл. спец.		Викманис		
Нач. отд.		Терехов		

Щит управления крупноблочный в шкафах 2 щсу. Панель 2. Общий вид.

Э-68

Стадия	Масса	Масштаб
Р		
Лист	Листов	

Госстрой Латвийской ССР ЛАТГИПРОПРОМ г. Рига

Поз.	Панель	Обозн. в схеме	Наименование	Кол.	Тип	Номин. данные цепей: Главн. V, В	Главн. I, А	Упр. V, В	Данные по заказу и дополн. техн. данные	Примеч.
1	2		Блок управления	1	РБУ 5101-03А2К	~380	3,1	~220		
2			Блок управления	2	РБУ 5401-03А2Ж	~380	1,8	~220		
3			Блок управления	1	РБУ 5101-13Б2Д	~380	57,4	~220		
4			Блок управления	2	РБУ 5101-23А2В	~380	73,2	~220		
5		3:1-ТТ2 2-1-ТТ1	Трансформатор тока	2	ТК-20		100		100/5А	

Изм.	Лист	Кол. изм.	Подп.	Дата
Разраб.		Жукова		
Провер.		Лойтерштейн		
Рук. гр.		Гансбург		
Гл. спец.		Викманис		
Нач. отд.		Терехов		

Щит управления крупноблочный в шкафах 2 щсу. Панель 2. Технические данные электрооборудования

Э-69

Стадия	Лист	Листов
Р		

Госстрой Латвийской ССР ЛАТГИПРОПРОМ

Э-77

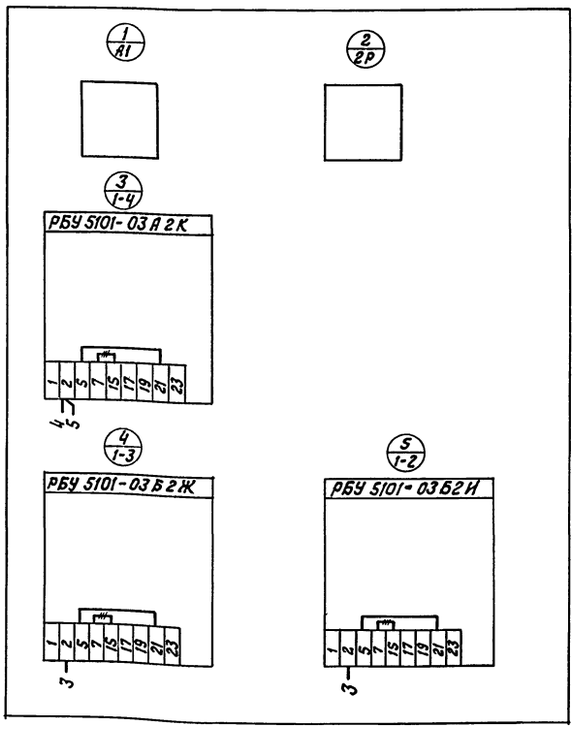

– Демонтировать.

Изм.	Лист	Кол. изм.	Подп.	Дата
Разраб.		Жукова		
Провер.		Лойтерштейн		
Рук. гр.		Гансбург		
Гл. спец.		Викманис		
Нач. отд.		Терехов		

Щит управления крупноблочный в шкафах 2 щсу. Панель 4. Схема соединений

Э-77

Стадия	Масса	Масштаб
Р		
Лист	Листов	

Госстрой Латвийской ССР ЛАТГИПРОПРОМ г. Рига

Э-71

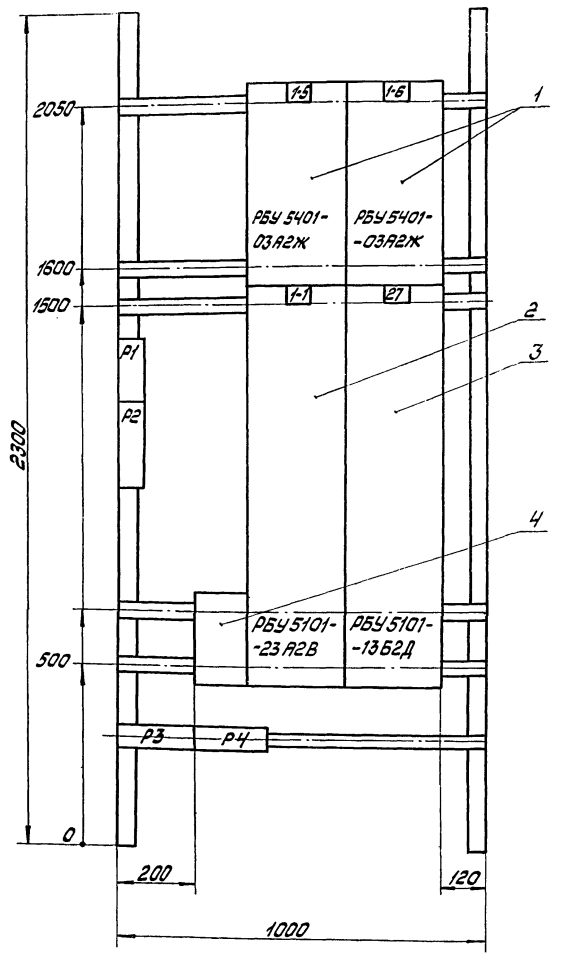

Технические данные электрооборудования Э-72.

Изм.	Лист	Кол. изм.	Подп.	Дата		Э-71		
Разраб.		Жукова			Щит управления крупноблочный в шкафах ГЩСУ. Панель 3. Общий вид.	Стадия	Масса	Масштаб
Провер.		Лойтерштейн				Р		1:20
Рук. гр.		Гансбург				Лист	Листов	
Гл. спец.		Викманис				Госстрой Латвийской ССР ЛАТГИПРОПРОМ г. Рига 1976г		
Нач. отд.		Терехов						

Копировал: Дубкова

Формат 12

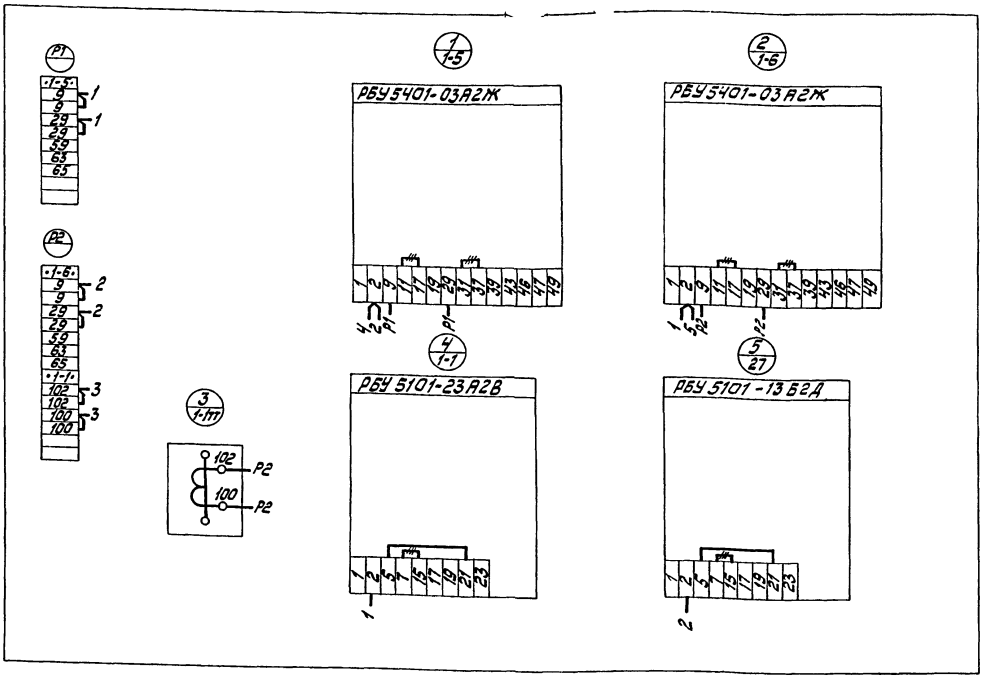

— Демонтировать

Изм.	Лист	Кол. изм.	Подп.	Дата		Э-73		
Разраб.		Жукова			Щит управления крупноблочный в шкафах ГЩСУ. Панель 3. Схема соединений	Стадия	Масса	Масштаб
Провер.		Лойтерштейн				Р		
Рук. гр.		Гансбург				Лист	Листов	
Гл. спец.		Викманис				Госстрой Латвийской ССР ЛАТГИПРОПРОМ г. Рига 1976г.		
Нач. отд.		Терехов						

gost.e-ecolog.ru