ТИПОВОИ ПРОЕКТ

904-1-56.84

КОМПРЕССОРНАЯ СТАНЦИЯ АВТОМАТИЗИРОВАННАЯ ОТДЕЛЬНО СТОЯЩАЯ 4(3)К-500АО ПРОИЗВОДИТЕЛЬНОСТЬЮ 2000(1500) $м^3$/МИН ОСУШЕННОГО ВОЗДУХА

АЛЬБОМ 9

НЕСТАНДАРТИЗИРОВАННОЕ ОБОРУДОВАНИЕ
ТЕХНОЛОГИЧЕСКАЯ ЧАСТЬ

КФ ЦИТП инв. №8690/9

gost.e-ecolog.ru

Привязан

ЦЕНТРАЛЬНЫЙ ИНСТИТУТ ТИПОВОГО ПРОЕКТИРОВАНИЯ
ГОССТРОЯ СССР
КИЕВСКИЙ ФИЛИАЛ
г. Киев-57 ул. Эжена Потье № 12

97/9
Заказ № 6373 Инв. № 8690/9 Тираж 400

Сдано в печать 25/8 1984г Цена 1-29

ТИПОВОЙ ПРОЕКТ 904-1-56.84

КОМПРЕССОРНАЯ СТАНЦИЯ АВТОМАТИЗИРОВАННАЯ ОТДЕЛЬНО СТОЯЩАЯ

4(3)К-500АО

ПРОИЗВОДИТЕЛЬНОСТЬЮ 2000(1500)М³/МИН ОСУШЕННОГО ВОЗДУХА

АЛЬБОМ 9

СОСТАВ ПРОЕКТА:

АЛЬБОМ 1	ТЕХНОЛОГИЧЕСКАЯ ЧАСТЬ.
АЛЬБОМ 2	ЭЛЕКТРОТЕХНИЧЕСКАЯ ЧАСТЬ.
АЛЬБОМ 3	АВТОМАТИЗАЦИЯ И КИП. ЧЕРТЕЖИ.
АЛЬБОМ 4	АВТОМАТИЗАЦИЯ И КИП. ЗАДАНИЕ ЗАВОДУ ИЗГОТОВИТЕЛЮ ДЛЯ 4 КОМПРЕССОРОВ
АЛЬБОМ 5	АВТОМАТИЗАЦИЯ И КИП. ЗАДАНИЕ ЗАВОДУ ИЗГОТОВИТЕЛЮ ДЛЯ 3 КОМПРЕССОРОВ
АЛЬБОМ 6	АРХИТЕКТУРНО-СТРОИТЕЛЬНАЯ И САНТЕХНИЧЕСКАЯ ЧАСТИ ДЛЯ 4 КОМПРЕССОРОВ
АЛЬБОМ 7	АРХИТЕКТУРНО-СТРОИТЕЛЬНАЯ И САНТЕХНИЧЕСКАЯ ЧАСТИ ДЛЯ 3 КОМПРЕССОРОВ
АЛЬБОМ 8	СТРОИТЕЛЬНЫЕ КОНСТРУКЦИИ И ИЗДЕЛИЯ.
АЛЬБОМ 9	НЕСТАНДАРТИЗИРОВАННОЕ ОБОРУДОВАНИЕ ТЕХНОЛОГИЧЕСКАЯ ЧАСТЬ
АЛЬБОМ 10	СБОРНИК СПЕЦИФИКАЦИЙ ОБОРУДОВАНИЯ ДЛЯ 4 КОМПРЕССОРОВ
АЛЬБОМ 11	СБОРНИК СПЕЦИФИКАЦИЙ ОБОРУДОВАНИЯ ДЛЯ 3 КОМПРЕССОРОВ
АЛЬБОМ 12	СМЕТЫ И ВЕДОМОСТИ ПОТРЕБНОСТИ В МАТЕРИАЛАХ ДЛЯ 4 КОМПРЕССОРОВ
АЛЬБОМ 13	СМЕТЫ И ВЕДОМОСТИ ПОТРЕБНОСТИ В МАТЕРИАЛАХ ДЛЯ 3 КОМПРЕССОРОВ

ПРИМЕНЕННЫЕ МАТЕРИАЛЫ: 1. ТИПОВОЙ ПРОЕКТ 904-1-49 ШУМОГЛУШИТЕЛИ КОМПРЕССОРНЫХ СТАНЦИЙ АЛЬБОМ 1 /РАСПРОСТРАНЯЕТ КИЕВСКИЙ ФИЛИАЛ ЦИТП/

2. ТИПОВОЙ ПРОЕКТ 407-3-168/75. ТРАНСФОРМАТОРНЫЕ ПОДСТАНЦИИ С КАБЕЛЬНЫМИ И ВОЗДУШНЫМИ ВВОДАМИ 6-10 КВ НА ОДИН И ДВА ТРАНСФОРМАТОРА МОЩНОСТЬЮ ДО 2×630 КВА АЛЬБОМ 3 /РАСПРОСТРАНЯЕТ СВЕРДЛОВСКИЙ ФИЛИАЛ ЦИТП/

РАЗРАБОТАН ГОСУДАРСТВЕННЫМИ ПРОЕКТНЫМИ ИНСТИТУТАМИ:

ГИПРОСТРОЙДОРМАШ: АЛЬБОМЫ 1,2,3,4,5,9,10,11,12,13
РОСТОВСКИЙ ПРОМСТРОЙНИИПРОЕКТ: АЛЬБОМЫ 6,7,8,10,11,12,13

ГЛАВНЫЙ ИНЖЕНЕР ИНСТИТУТА Ю.Н. МЕХАНЦЕВ

ГЛАВНЫЙ ИНЖЕНЕР ПРОЕКТА С.М. ЛЕОНОВ

УТВЕРЖДЕН МИНСТРОЙДОРМАШЕМ РЕШЕНИЕ №20/83 ОТ 1.11.1983 Г.
ВВЕДЕН В ДЕЙСТВИЕ ГИПРОСТРОЙДОРМАШЕМ С 30.12.1983 Г. ПРИКАЗ № 190-П ОТ 20.12.1983 Г.

КР ЦИТП №8690/9

Привязан

Инв. №

Типовой проект 904-1-56.84 Альбом 9

Стр.	Наименование	Примечание
—	Обложка	
1	Титульный лист	
2	Содержание	
3	ПФ.00.000 патрубок для присоединения воздушного фильтра. Листы 1, 2.	
	ПФ.00.000 СБ патрубок для присоединения воздушного фильтра. Сборочный чертеж Лист1.	
4	ОМ.00.000 Опора под маслобак. Листы 1,2.	
	ОМ.01.000 Поддон. Листы 1,2.	
5	ОМ.00.000СБ Опора под маслобак. Сборочный чертеж. Лист1.	
6	ОМ.00.001 пластина. Лист1.	
	ОМ.00.002 Опора. Лист1	
	ОМ.01.001 Дно Лист1	
	ОМ.01.003 Боковина. Лист1	
7	ОМ.01.000СБ поддон. Сборочный чертеж. Лист1	
8	МБ.00.000. ТО Бак для масла. Техническое описание. Листы 1, 2, 3.	
9	МБ.00.000 Бак для масла. Листы 1, 2.	
	МБ.00.001 Штуцер. Лист1	
	МБ.00.002 Втулка. Лист1	
10	МБ.00.000СБ Бак для масла. Сборочный чертеж. Лист1.	
11	МБ.01.000 Корпус. Листы 1, 2.	
	МБ.01.000СБ Корпус. Сборочный чертеж. Лист1.	
12	МБ.01.001 Обечайка. Лист1.	
	МБ.01.002 Крышка нижняя. Лист1.	
	МБ.01.003 Скоба. Лист1.	
13	МБ.02.000 Крышка. Лист1.	
	МБ.02.000.СБ Крышка. Сборочный чертеж. Лист1.	
	МБ.02.001 Крышка верхняя. Лист1.	
	МБ.02.002 Трубка дыхательная. Лист1.	
14	МБ.03.000 Днище. Лист1.	
	МБ.03.000СБ Днище. сборочный чертеж. Лист1.	
	МБ.03.001. Обечайка. Лист1.	

продолжение

Стр.	Наименование	Примечание
15	МБ.04.000 Опора. Лист1.	
	МБ.04.000СБ Опора. Сборочный чертеж. Лист1.	
	МБ.04.001 Косынка. Лист1.	
	МБ.04.002. Пластина. Лист1.	

Инв. № 8690/9

Привязан

Инв. №

ГИП	Леонов	
Нач.отд.	Коган	
Н.контр.	Новицкая	
Гл.спец.	Гресков	
Рук.гр.	Григорян	
Ст.инж.	Шлясс	
Инж.	Малюга	

ТП 904-1-56.84

Компрессорная станция 4(3)К-500АВ

Стадия	Лист	Листов

Содержание

ГИПРОСТРОЙДОРМАШ г. Ростов-на-Дону

Инв. № подл. | Подп. и дата | Взам. инв. №

Формат	Зона	Поз.	Обозначение	Наименование	Кол.	Примечание
				Документация		
				Сборочный чертеж		
				Детали		
				Стенки		
				Лист Б-ПН-0-3 ГОСТ 19903-74* / 5-IV-Г-3кп ГОСТ 16523-70*		
БЧ		1		240×1659	2	9,37кг
БЧ		2		240×2001	2	11,3кг
				Боковины		
				Уголок Б-40×40×3 ГОСТ 8509-72* / Ст3пс-2-1 ГОСТ 535-79*		
БЧ		3		L = 1739	2	2,32кг
БЧ		4		L = 2007	2	2,72кг
БЧ		5		Прокладка		
				Паронит ПОН3 ГОСТ 481-80		
				50×7468	1	2,24кг

Привязан

Инв. №

ГИП	Леонов		2.05.83
Нач. отд.	Коган		2.05.83
Гл. спец.	Преснов		2.05.83
Рук. гр.	Григорьян		5.05.83
Н. контр.	Новицкая		5.05.83
Ст. инж.	Шась		5.05.83
Инж.	Малюга		5.05.83

ПФ.00.000

Патрубок для присоединения воздушного фильтра

Лит	Лист	Листов
Р	1	2

ГИПРОСТРОЙДОРМАШ г. Ростов-на-Дону

Копировал Долгова — Кальку сверил Малюга — Формат А4

Типовой проект 904-1-56.84 Альбом 9

Формат	Зона	Поз.	Обозначение	Наименование	Кол.	Примечание
				Стандартные изделия		
		6		Болт М10×30.58 ГОСТ 7798-70*	60	
		7		Гайка М10,5 ГОСТ 5915-70*	60	

Взам. инв. №

Подпись и дата

Инв. № подл.

Привязан

Инв. №

Изм.	Лист	№ докум.	Подп.	Дата

ПФ.00.000

Лист 2

Копировал Долгова — Кальку сверил Малюга — Формат А4

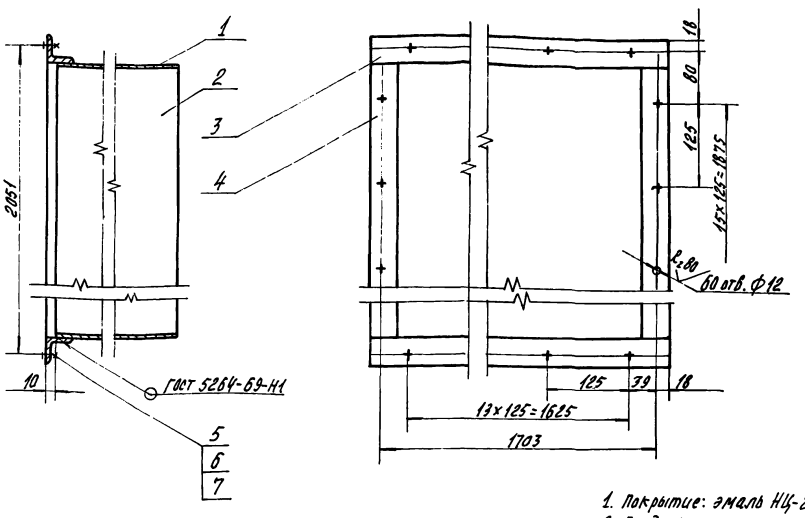

1. Покрытие: эмаль НЦ-232К серая ГОСТ 6631-74* 2 слоя 6/I-л.
2. Предельные отклонения размеров: валов h14, остальных $\pm \frac{IT15}{2}$.
3. Шероховатость обрабатываемых поверхностей деталей без чертежа – R_z^{360}.

3

Инв. № 8690/9

ПФ.00.000.СБ

Привязан

Инв. №

ГИП	Леонов		5.05.83
Нач. отд.	Коган		5.05.83
Гл. спец.	Преснов		5.05.83
Рук. гр.	Григорьян		5.05.83
Н. контр.	Новицкая		5.05.83
Ст. инж.	Шась		5.05.83
Инж.	Малюга		5.05.83

Патрубок для присоединения воздушного фильтра Сборочный чертеж.

Лит.	Масса	Масштаб
Р	—	1:10

Лист — Листов 1

ГИПРОСТРОЙДОРМАШ г. Ростов-на-Дону

Формат	Зона	Поз.	Обозначение	Наименование	Кол.	Примечание
				Документация		
			ОМ.00.000	Сборочный чертеж		
				Сборочные единицы		
		1	ОМ.01.000	Поддон	1	
				Детали		
11		2	ОМ.00.001	Пластина	4	
11		3	ОМ.00.002	Опора	4	
БЧ		4	ОМ.00.003	Перекладина		
				Уголок Б-32×32×3 ГОСТ 8509-72* / Ст3пс-2-1 ГОСТ 535-79*		
				L=1200	2	1,75кг
				Растяжки		
				Уголок Б-32×32×3 ГОСТ 8509-72* / Ст.3пс-2-1 ГОСТ 535-79*		
БЧ		5	ОМ.00.004	L=1200	4	1,75 кг
БЧ		6	ОМ.00.005	L=1590	2	2,32кг
				Стандартные изделия		
		7		Болт М18×55.58		
				ГОСТ 7798-70*	4	0,016кг

Привязан

Инв. №

ГИП	Леонов		5.05.83
Нач.отд.	Коган		5.05.83
Гл.спец.	Преснов		5.05.83
Рук.гр.	Григорьян		5.05.83
Н.контр.	Новицкая		5.05.83
Ст.инж.	Шась		5.05.83
Ст.инж.	Воеводина		5.05.83

ОМ.00.000

Опора под маслобак

Лит.	Лист	Листов
Р	1	2

ГИПРОСТРОЙДОРМАШ г. Ростов-на-Дону

Копировал Долгова Кальку сверил Малюга Формат А4

Типовой проект 904-1-56.84 Альбом 9

Формат	Зона	Поз.	Обозначение	Наименование	Кол.	Примечание
		8		Шпилька М16-6д×220.58		
				ГОСТ 22032-76*	4	0,352кг
				Гайки ГОСТ 5915-70*		
		9		М16 5	8	0,033кг
		10		М18 5	4	0,047кг
				Шайбы ГОСТ 11371-78		
		11		16-005	4	0,011кг
		12		18-005	4	0,014кг
			Переменные данные для исполнений:			
				ОМ.00.000		
				Детали		
БЧ		13		Стойка		
				Швеллер 10 ГОСТ 8240-72 / Вст3пс-2-1 ГОСТ 535-79*		
				L=3030	4	26,03кг
				ОМ00.000-01		
				Детали		
БЧ		14		Стойка		
				Швеллер 10 ГОСТ 8240-72 / Вст3пс-2-1 ГОСТ 535-79*		
				L=2780	4	23,88кг

Взам.инв.№ Подп. и дата Инв.№ подл.

Привязан

Инв. №

Изм	Лист	№ докум.	Подп.	Дата

ОМ.00.000

Лист 2

Копировал Долгова Кальку сверил Малюга Формат А4

Формат	Зона	Поз.	Обозначение	Наименование	Кол.	Примечание
				Документация		
			ОМ.01.000	Сборочный чертеж		
				Детали		
11		1	ОМ.01.001	Дно	1	
БЧ		2	ОМ.01.004	Патрубок		
				Труба 80×3,5 ГОСТ 3262-75*		
				L=200	1	1,47кг
БЧ		3	ОМ.01.002	Патрубок		
				Труба 150×4,0 ГОСТ 3262-75*		
				L=200	4	3,18кг
11		4	ОМ.01.003	Боковина	2	
11		5	ОМ.01.003-01	Боковина	2	
				Стандартные изделия		
		8		Фланец 1-65-2,5		
				ГОСТ 12820-80	2	1,39кг
		9		Прокладка А-65-2,5		
				ГОСТ 15180-70	1	0,024кг

Привязан

Инв. №

ОМ.01.000

Рук.гр.	Григорьян		5.05.83
Н.контр.	Новицкая		5.05.83
Ст.инж.	Шась		5.05.83
Ст.инж.	Воеводина		5.05.83

Поддон

Лит.	Лист	Листов
Р	1	2

ГИПРОСТРОЙДОРМАШ г. Ростов-на-Дону

Типовой проект 904-1-56.84 Альбом 9

Формат	Зона	Поз.	Обозначение	Наименование	Кол.	Примечание
		10		Шпилька М12-6д×30.58		
				ГОСТ 22032-76*	4	0,031кг
		11		Гайка М12.5		
				ГОСТ 5915-70*	4	0,015кг
		12		Шайба 12-005		
				ГОСТ 11371-78	4	0,006кг
					4	

Инв. № 8690/9

Взам.инв.№ Подп. и дата Инв.№ подл.

Привязан

Инв. №

Изм	Лист	№ докум.	Подп.	Дата

ОМ.01.000

Лист 2

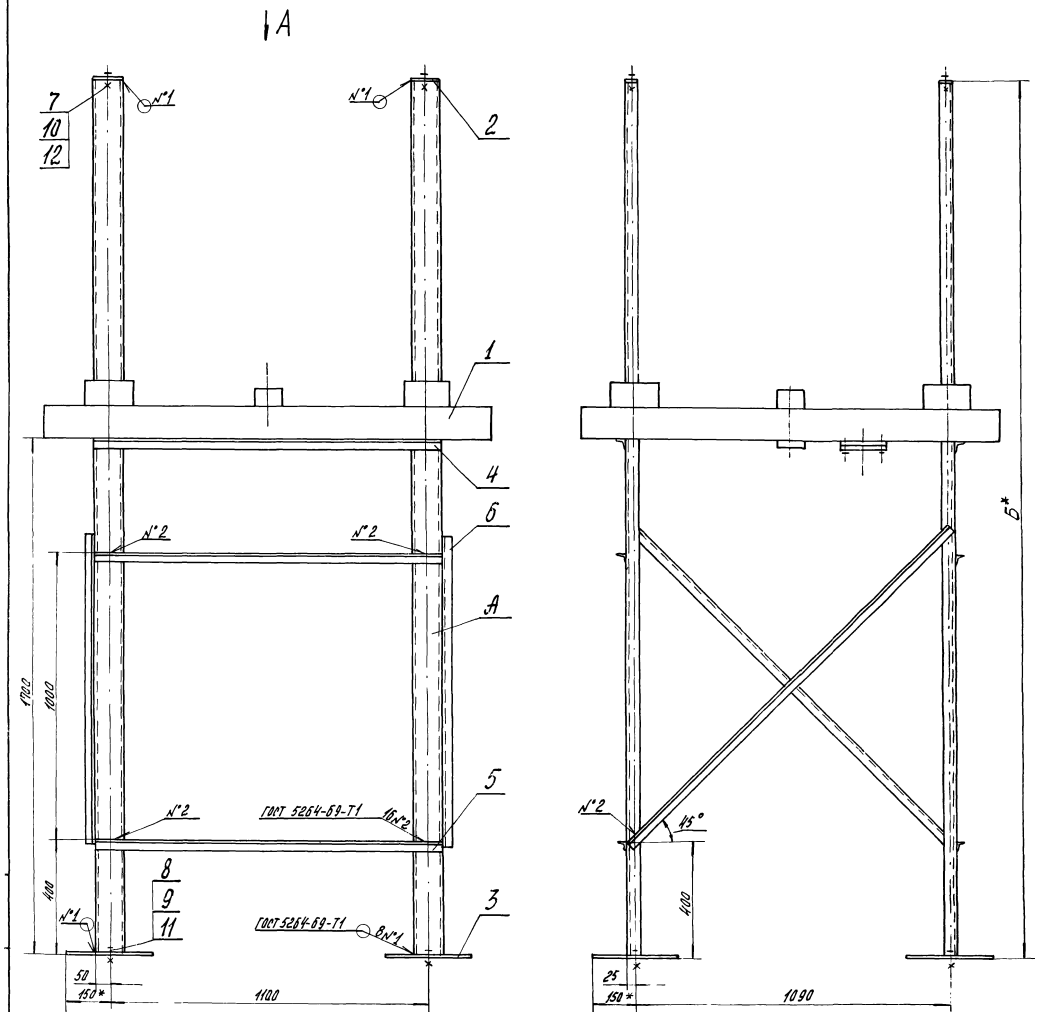

Вид А

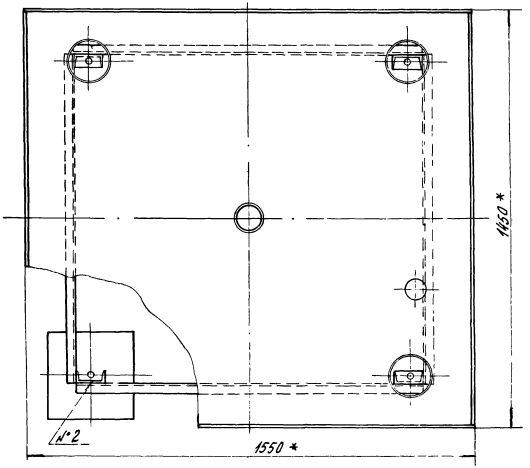

Обозначение	Поз. А	Б	Масса
ОМ.00.000	13	3050	234,26
ОМ.00.000-01	14	2700	225,67

1.* Размер для справок.

2. Покрытие: эмаль НЦ-232К серая ГОСТ 6631-74* 2 слоя 6/I-Л.

3. Предельные отклонения размеров: отверстий Н14, валов h14, остальных $\pm\frac{IT15}{2}$.

4. Шероховатость обрабатываемых поверхностей деталей без чертежа - √.

5

Инв. № 8690/9

Привязан	ГИП	Леонов		ОМ.00.000 СБ		
	Нач. отд.	Коган		Опора под маслобак. Сборочный чертеж	Лит.	Масса	Масштаб
	Гл. спец.	Преснов			Р	–	1:10
	Рук. гр.	Григорьян			Лист	Листов 1
	Н. контр.	Новицкая			ГИПРОСТРОЙДОРМАШ	

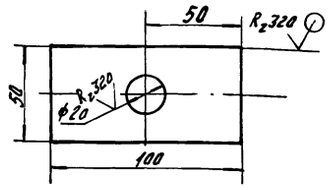

Предельные отклонения размеров:
отверстий H14, валов h14, остальных $\pm\frac{JT15}{2}$.

Привязан

Инв. №

Рук. гр.	Григорьян		5.05.83
Н. контр.	Новицкая		5.05.83
Ст. инж.	Шась		5.05.83
Ст. инж.	Воеводина		5.05.83

ОМ.00.001

Пластина

Лит.	Масса	Масштаб
Р	0,37	1:2

Лист | Листов 1

Лист Б-ПН-10 ГОСТ 19903-74* / БСт3пс2 ГОСТ 14637-79

ГИПРОСТРОЙДОРМАШ г. Ростов-на-Дону

Копировал Долгова — Кальку сверил Малюга — Формат А4

Типовой проект 904-1-56.84 Альбом 9

Взам. инв. №

Подп. и дата

Инв. № подл.

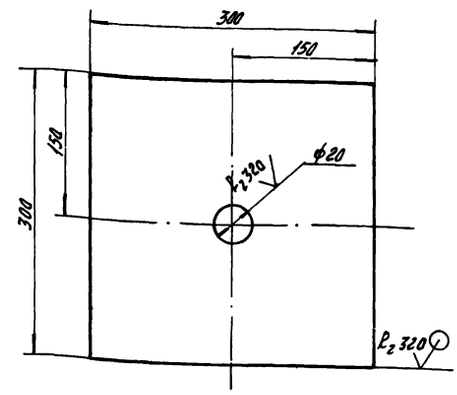

Предельные отклонения размеров:
отверстий H14, валов h14, остальных $\pm\frac{JT15}{2}$.

Привязан

Инв. №

Инв. № 8690/9

Рук. гр.	Григорьян		5.05.83
Н. контр.	Новицкая		5.05.83
Ст. инж.	Шась		5.05.83
Ст. инж.	Воеводина		5.05.83

ОМ.00.002

Опора

Лит.	Масса	Масштаб
Р	7,04	1:4

Лист | Листов 1

Лист Б-ПН-10 ГОСТ 19903-74* / БСт3пс2 ГОСТ 14637-79

ГИПРОСТРОЙДОРМАШ г. Ростов-на-Дону

Копировал Долгова — Кальку сверил Малюга — Формат А4

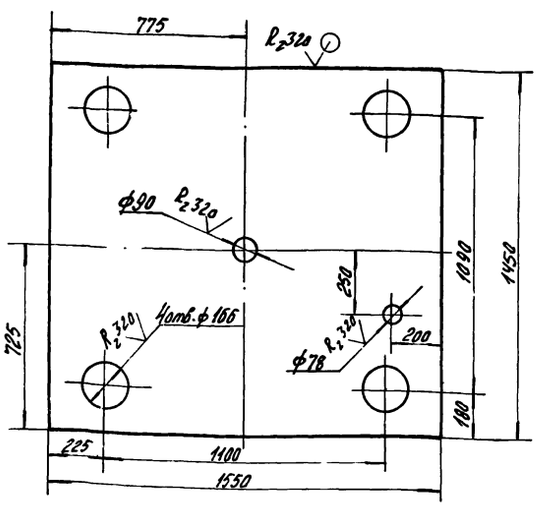

Предельные отклонения размеров:
отверстий - H14, валов - h14, остальных $\pm\frac{JT15}{2}$.

Привязан

Инв. №

Рук. гр.	Григорьян		5.05.83
Н. контр.	Новицкая		5.05.83
Ст. инж.	Шась		5.05.83
Ст. инж.	Воеводина		5.05.83

ОМ.01.001

Дно

Лит.	Масса	Масштаб
Р	50,63	1:15

Лист | Листов 1

Лист Б-ПН-3 ГОСТ 19903-74* / 3-IV-Ст3пс ГОСТ 16523-70*

ГИПРОСТРОЙДОРМАШ г. Ростов-на-Дону

Типовой проект 904-1-56.84 Альбом 9

Взам. инв. №

Подп. и дата

Инв. № подл.

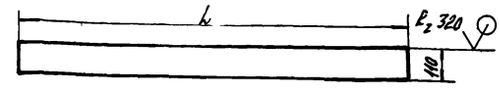

Обозначение	L	Масса
ОМ.01.003	1444	3,74
ОМ.01.003-001	1550	4,02

Предельные отклонения размеров:
валов - h14, остальных $\pm\frac{JT15}{2}$.

6

Привязан

Инв. №

Инв. № 8690/9

Рук. гр.	Григорьян		5.05.83
Н. контр.	Новицкая		5.05.83
Ст. инж.	Шась		5.05.83
Ст. инж.	Воеводина		5.05.83

ОМ.01.003

Боковина

Лит.	Масса	Масштаб
Р	—	1:15

Лист | Листов 1

Лист Б-ПН-3 ГОСТ 19903-74* / 3-IV-Ст3пс ГОСТ 16523-70*

ГИПРОСТРОЙДОРМАШ г. Ростов-на-Дону

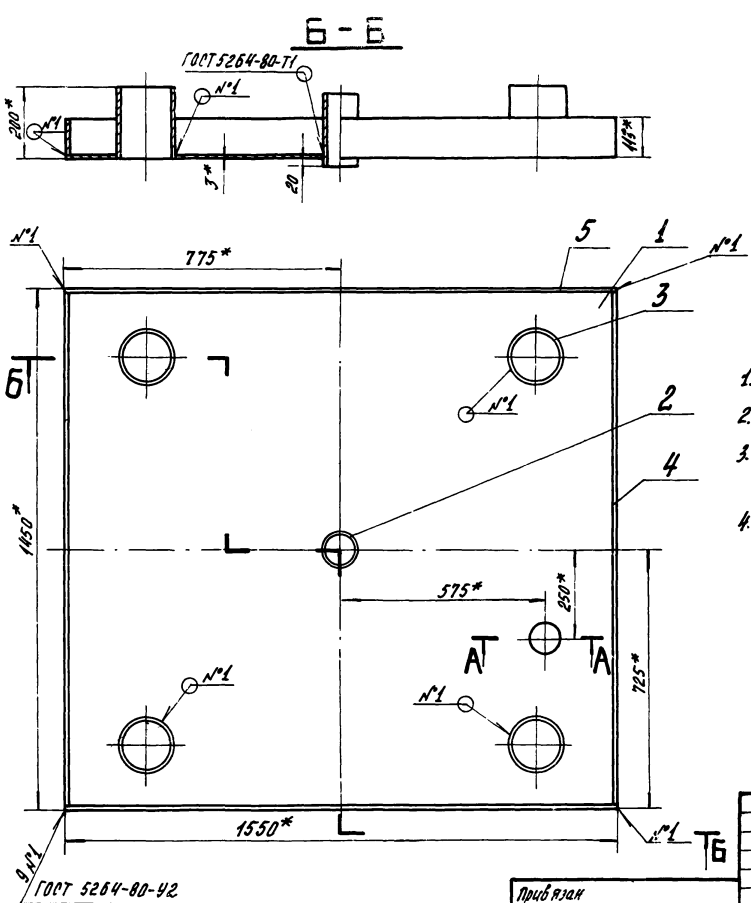

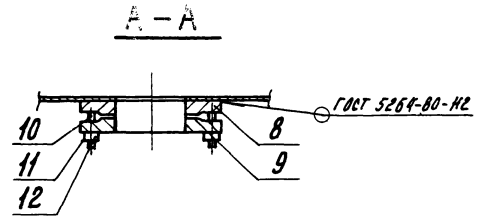

1.* Размер для справок.

2. Покрытие: эмаль НЦ-232К серая ГОСТ 6631-74* 2 слоя Б/I-Л.

3. Предельные отклонения размеров: отверстий Н14, валов h14, остальных $\pm\frac{IT15}{2}$.

4. Шероховатость обрабатываемых поверхностей деталей без чертежа ∀.

7

Инв. № 8690/9

Привязан				ОМ.01.000 СБ			
				Поддон Сборочный чертеж	Лит.	Масса	Масштаб
					Р	83,33	1:10
					Лист	Листов 1	
Инв. №	Рук. гр.	Григорьян	5.05.83		ГИПРОСТРОЙДОРМАШ г. Ростов-на-Дону		
	Н. контр.	Новицкая	5.05.83				
	Ст. инж.	Шась	5.05.83				
	Ст. инж.	Воеводина	5.05.83				

Государственный институт по проектированию заводов строительного, дорожного и коммунального машиностроения

ГИПРОСТРОЙДОРМАШ

Бак для масла
Техническое описание

МБ.00.000.ТО

Привязан

Инв. №

Копировал Долгова Кальку сверил Малюга Формат А4

Типовой проект 904-1-56.8 < Альбом 9

Настоящее техническое описание распространяется на бак для масла чертеж МБ.00.000

1. Технические требования

1.1. Бак для масла должен соответствовать требованиям настоящего технического описания

1.2. Основные параметры и размеры:

1.2.1. Установка бака обеспечивает выполнение следующих основных параметров и размеров, указанных в таблице.

№ п/п	Наименование параметра	Ед. изм.	Числовые значения
1	Емкость	$м^3$	1,59
2	Масса	кг	321,4
3	Габаритные размеры:		
	диаметр	м	1008
	высота	м	2700
4.	Заполнитель:		
	масло турбинное ТП-30 ГОСТ 9972-74	—	—

Привязан

Инв. №

ГИП	Леонов		5.05.83
Нач. отд.	Коган		5.05.83
Гл. спец.	Преснов		5.05.83
Рук. гр.	Григорьян		5.05.83
Н. контр.	Новицкая		5.05.83
Ст. инж.	Шось		5.05.83
Инж.	Воеводина		5.05.83

МБ.00.000.ТО

Бак для масла
Техническое описание

Лит.	Лист	Листов
	2	3

ГИПРОСТРОЙДОРМАШ
г. Ростов-на-Дону

Копировал Долгова Кальку сверил Малюга Формат А4

1.3. Характеристики

1.3.1. Заполнение масла производится через штуцер (поз. Б) Ду 40 с помощью насоса, установленного в помещении маслохозяйства.

1.3.2. Указатель уровня, установленный на баке, позволяет производить визуальное наблюдение за наличием масла в баке.

1.3.3. Пары масла удаляются через дыхательную трубку, установленную в крышке.

1.3.4. Подача масла в компрессор и слив отработанного масла производится через штуцеры (поз. Б) Ду 40, вваренные в корпус.

1.3.5. Аварийный слив масла производится через патрубок Ду 65, вваренный в нижнюю часть днища.

1.3.6. Слив отстоя производится через патрубок Ду 50, вваренный в нижнюю часть днища.

1.4. Маркировки:

1.4.1. Маркировать МБ.00.000 в удобном месте на баке.

1.4.2. Маркировку узлов производить согласно положению о маркировке, действующего на заводе-изготовителе.

Привязан

Инв. №

МБ.00.000.ТО

Лист 3

8

Инв № 8690/9

Формат	Зона	Поз.	Обозначение	Наименование	Кол.	Примечание
				Документация		
22			МБ.00.000	Сборочный чертеж		
			МБ.00.000 ТО	Техническое описание		
				Сборочные единицы		
		1	МБ.01.000	Корпус	1	
		2	МБ.02.000	Крышка	1	
		3	МБ.03.000	Днище	1	
		4	МБ.04.000	Опора	3	
				Детали		
11		6	МБ.00.001	Штуцер	2	
11		7	МБ.00.002	Втулка	4	
				Стандартные изделия		
		8		Винт М5х25.58 ГОСТ 17475-80	8	
		9		Трубка 20-25-980 ГОСТ 8446-74	2	

Привязан

Инв. №

Типовой проект 904-1-56.84 Альбом 9

Инв. № подл. | Подпись и дата | Взам. инв. №

ГИП	Леонов		5.05.83
Нач.отд	Каган		5.05.83
Н.контр.	Новицкая		5.05.83
Гл.спец.	Арестова		5.05.83
Рук.гр.	Григорьян		5.05.83
Ст.инж.	Шаев		5.05.83
Инж.	Воеводина		5.05.83

МБ.00.000

Бак для масла

Лист	Листов
1	2

ГИПРОСТРОЙДОРМАШ г. Ростов-на-Дону

Копировал Долгова | Кальку сверил Малюга | Формат А4

Формат	Зона	Поз.	Обозначение	Наименование	Кол.	Примечание
				Прочие изделия		
		10		Устройство запорное указателя уровня Ду20 125 16К	2	
				Материалы		
		11		Полоса 5х20 ГОСТ 103-76 Вст3сп ГОСТ 535-79	0,36	м
		12		Доска сосновая 22х80-IV ГОСТ 8486-86**	1,65	м

Привязан

Инв. №

МБ.00.000

Лист 2

Копировал Долгова | Кальку сверил Малюга | Формат А4

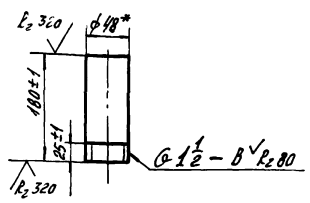

* – Размер для справок.

Типовой проект 904-1-56.84 Альбом 9

Привязан

Инв. № подл. | Подпись и дата | Взам. инв. №

Инв. №

МБ.00.001

Штуцер

Лит	Масса	Масштаб
Р	–	1:5

Лист	Листов 1

Рук.гр.	Григорьян		5.05.83
Н.контр.	Новицкая		5.05.83
Ст.инж.	Шаев		5.05.83
Инж.	Воеводина		5.05.83

Труба водогазопроводная 40х3 ГОСТ 3262-75

ГИПРОСТРОЙДОРМАШ г. Ростов-на-Дону

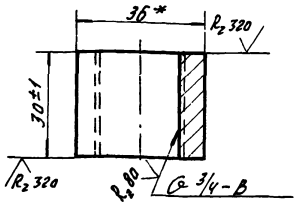

* – Размер для справок.

Привязан

Инв. № 8690/9

Инв. №

МБ.00.002

Втулка

Лит	Масса	Масштаб
Р	0,11	1:10

Лист	Листов 1

Рук.гр.	Григорьян		5.05.83
Н.контр.	Новицкая		5.05.83
Ст.инж.	Шаев		5.05.83
Инж.	Воеводина		5.05.83

Круг В36 ГОСТ 2590-71* Ст3пс2 ГОСТ 535-79*

ГИПРОСТРОЙДОРМАШ г. Ростов-на-Дону

Типовой проект 904-1-56.84 Альбом V

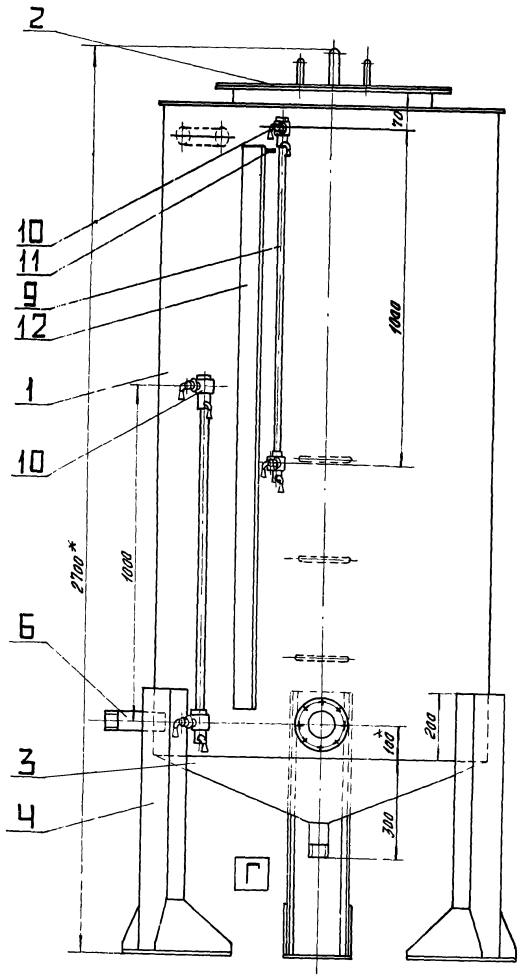

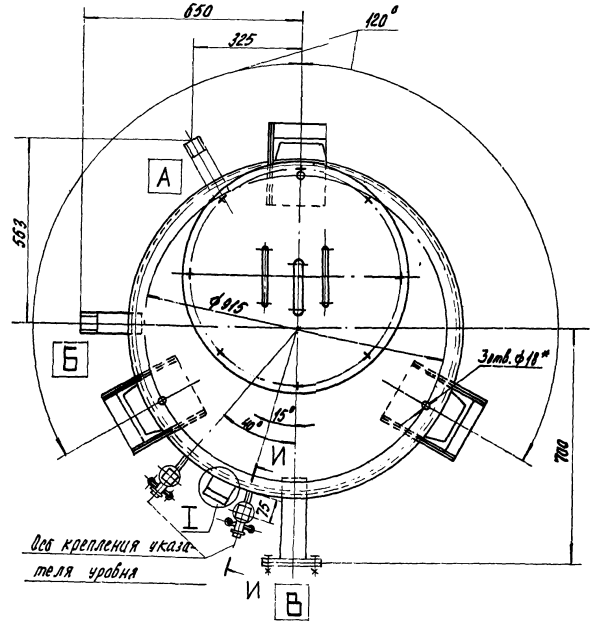

I

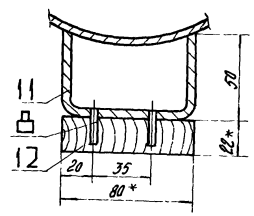

И-И повернуто

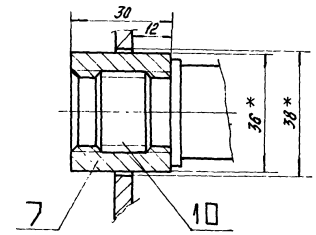

Обозначение	Наименование штуцера	Ду	Кол	Примечание
А	Вход масла	40	1	
Б	Выход масла	40	1	
В	Аварийный слив масла	65	1	
Г	Выпуск масла и грязи	50	1	

1.* Размер для справок.
2. Покрытие: эмаль НЦ-232К серая ГОСТ 6631-74* 2 слоя Б/I-л.
3. Неуказанные предельные отклонения размеров $\pm \frac{IT15}{2}$.
4. Неуказанные предельные отклонения угловых размеров по 9 степени точности ГОСТ 8908-81.
5. Сварку производить по контуру прилегания деталей швами по ГОСТ 5264-80 и ГОСТ 16037-80.

10

Инв. № 8690/9

					МБ.00.000.СБ	
					Бак для масла Сборочный чертеж	Лит. Р; Масса 315,2; Масштаб 1:10
Привязан						Лист; Листов 1
	ГИП	Леонов		5.05.83		
	Нач.отд.	Коган		5.05.83		
	Гл.спец.	Пресное		5.05.83		
	Рук.гр.	Григорьян		5.05.83		

Ленпроектстальконструкция

Формат	Зона	Поз.	Обозначение	Наименование	Кол.	Примечание
				Документация		
			МБ.01.000	Сборочный чертеж		
				Детали		
11		1	МБ.01.001	Обечайка	1	
11		2	МБ.01.002	Крышка нижняя	1	
11		3	МБ.01.003	Скоба	3	
				Стандартные изделия		
		5		Фланец I-65-2,5 ст25 ГОСТ 12820-80	2	
		6		Прокладка А-65-2,5 ГОСТ 15180-70	1	
		7		Болт М12х50.58 ГОСТ 7798-70*	4	
		8		Гайка М12.5 ГОСТ 5915-70*	4	
		9		Шайба 12.01.05 ГОСТ 11371-78	4	

Привязан

Инв. №

Рук. гр.	Григорьян		5.05.83
Н.контр.	Новицкая		5.05.83
Ст.инж.	Шась		5.05.83
Инж.	Воеводина		5.05.83

МБ.01.000

Корпус

Лит.	Лист	Листов
	1	2

ГИПРОСТРОЙДОРМАШ г.Ростов-на-Дону

Копировал Долгова Кальку сверил Малюга Формат А4

Типовой проект 904-1-56.84 Альбом 9

Формат	Зона	Поз.	Обозначение	Наименование	Кол.	Примечание
				Материалы		
		10		Уголок Б-50х50х4 ГОСТ 8509-72* / ВСт3сп ГОСТ 535-79*	2,01	м
		11		Труба Б5х3,2 ГОСТ 3262-75*	0,24	м

Взам. инв. №

Подпись и дата

Инв. № подл.

Привязан

Инв. №

МБ.01.000

Лист 2

Копировал Долгова Кальку сверил Малюга Формат А4

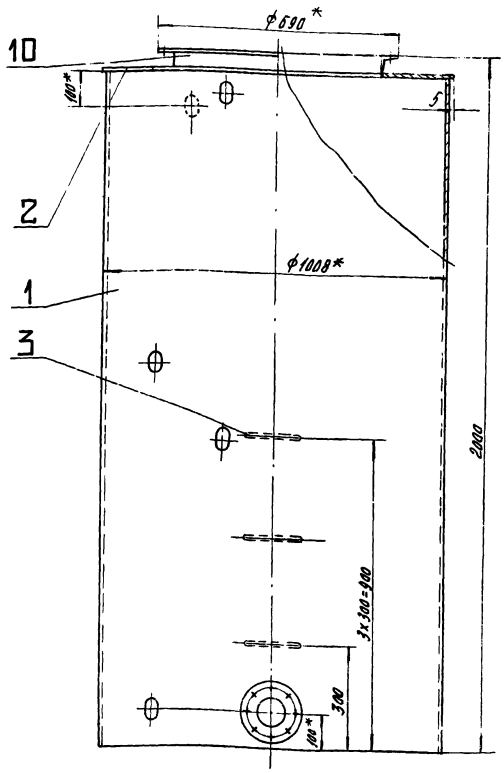

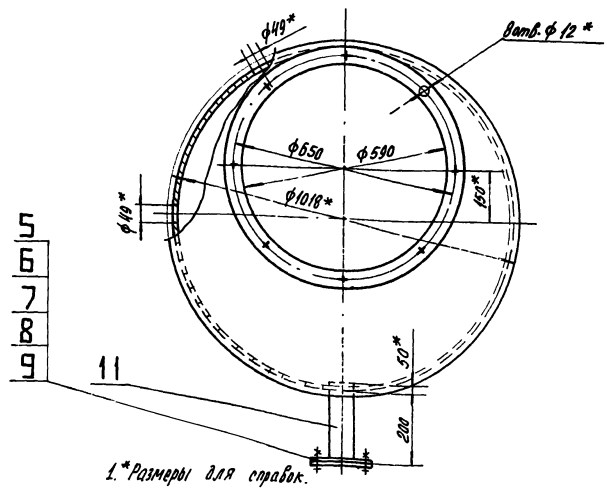

1. *Размеры для справок.
2. Покрытие: эмаль НЦ-232К серая ГОСТ 6631-74* 2 слоя Б/I-Л.
3. Неуказанные предельные отклонения размеров: отверстий Н14, валов h14, остальных $\pm \frac{УТ15}{2}$.
4. Сварку производить по контуру прилегания деталей швами по ГОСТ 5264-80 и ГОСТ 16037-80.

11

Инв. № 8690/9

Привязан

Инв. №

Рук. гр.	Григорьян		5.05.83
Н.контр.	Новицкая		5.05.83
Ст.инж.	Шась		5.05.83
Инж.	Воеводина		5.05.83

МБ.01.000СБ

Корпус Сборочный чертеж

Лит.	Масса	Масштаб
Р	223,5	1:10

Лист Листов 1

ГИПРОСТРОЙДОРМАШ г.Ростов-на-Дону

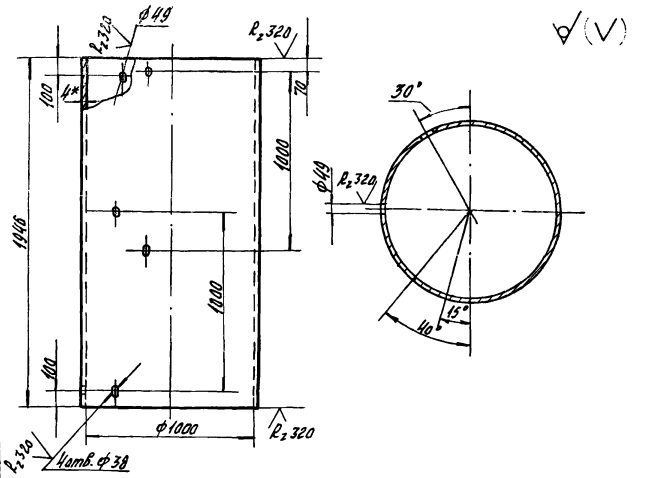

1.* Размер для справок.
2. Неуказанные предельные отклонения размеров: отверстий H14, валов h14, остальных $\pm\frac{IT15}{2}$.
3. Неуказанные предельные отклонения угловых размеров по 9 степени точности ГОСТ 8908-81.

Привязан

Инв. №

Рук. гр.	Григорьян		5.05.83
Н. контр.	Новицкая		5.05.83
Ст. инж.	Шась		5.05.83
Инж.	Воеводина		5.05.83

МБ.01.001

Обечайка

Лит.	Масса	Масштаб
Р	193	1:20

Лист | Листов 1

Лист Б-ПН-4 ГОСТ 19903-74* / БСТ3пс2 ГОСТ 14637-79

ГИПРОСТРОЙДОРМАШ г. Ростов-на-Дону

Копировал Долгова | Калькусверил Малюга | Формат А4

Типовой проект 904-1-56.84 Альбом 9

Взам. инв. №

Подп. и дата

Инв. № подл.

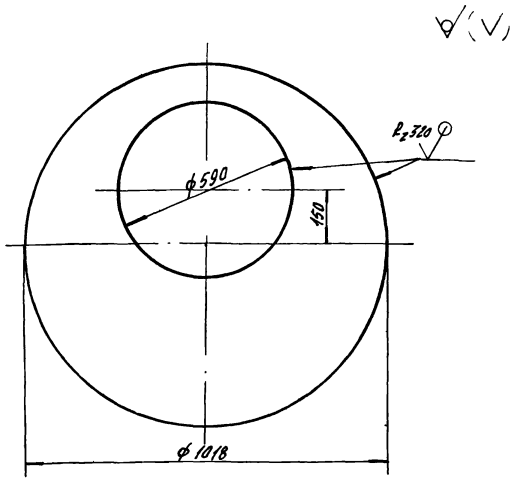

Неуказанные предельные отклонения размеров: отверстий H14, валов h14, остальных $\pm\frac{IT15}{2}$.

Привязан

Инв. №

Инв. № 8690/9

Рук. гр.	Григорьян		5.05.83
Н. контр.	Новицкая		5.05.83
Ст. инж.	Шась		5.05.83
Инж.	Воеводина		5.05.83

МБ.01.002

Крышка нижняя

Лит.	Масса	Масштаб
Р	17	1:10

Лист | Листов 1

Лист Б-ПН-4 ГОСТ 19903-74* / БСТ3пс2 ГОСТ 14637-79

ГИПРОСТРОЙДОРМАШ г. Ростов-на-Дону

Копировал Долгова | Калькусверил Малюга | Формат А4

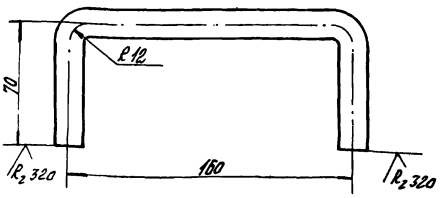

Неуказанные предельные отклонения размеров $\pm\frac{IT15}{2}$.

Привязан

Инв. №

Рук. гр.	Григорьян		5.05.83
Н. контр.	Новицкая		5.05.83
Ст. инж.	Шась		5.05.83
Инж.	Воеводина		5.05.83

МБ.01.003

Скоба

Лит.	Масса	Масштаб
Р	0,47	1:2

Лист | Листов 1

Круг В16 ГОСТ 2590-71 / Ст3пс2 ГОСТ 535-79

ГИПРОСТРОЙДОРМАШ г. Ростов-на-Дону

Инв. № 8690/9

Формат	Зона	Поз.	Обозначение	Наименование	Кол.	Примечание
				Документация		
			МБ.02.000	Сборочный чертеж		
				Детали		
11		1	МБ.02.001	Крышка верхняя	1	
11		2	МБ.02.002	Трубка дыхательная	1	
11		3	МБ.01.003	Скоба	2	
				Стандартные изделия		
		5		Болт М10×30.58		
				ГОСТ 7798-70*	8	
		6		Гайка М10.5		
				ГОСТ 5915-70*	8	
		7		Шайба 10-01.05		
				ГОСТ 11371-78	8	

Привязан

Инв.№

Типовой проект 904-1-56.84 Альбом 9

Подп. и дата | Взам.инв.№

Инв.№ подл.

МБ.02.000

Крышка

Лит. | Лист | Листов 1

ГИПРОСТРОЙДОРМАШ г. Ростов-на-Дону

Рук.гр.	Григорьян		5.0583
Н.контр.	Новицкая		5.0583
Ст.инж.	Шась		5.0583
Инж.	Волвадина		5.0583

Копировал Долгова | Кальку сверил Малюга | Формат А4

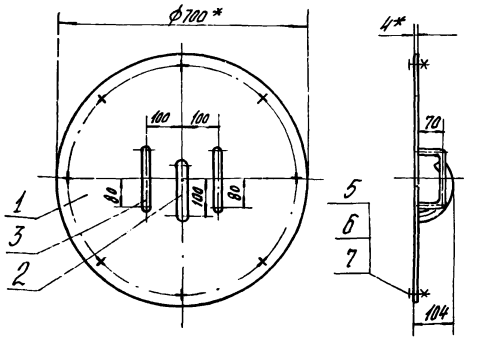

1* Размер для справок.

2. Неуказанные предельные отклонения размеров: валов h14, остальных $\pm \frac{IT15}{2}$.

3. Сварку производить по контуру прилегания деталей швами по ГОСТ 5264-80 и ГОСТ 16037-80.

Типовой проект 904-1-56.84 Альбом 9

Подп. и дата | Взам.инв.№

Инв.№ подл.

МБ.02.000СБ

Крышка
Сборочный чертеж

Лит.	Масса	Масштаб
	13,9	1:10
Лист	Листов 1	

ГИПРОСТРОЙДОРМАШ г. Ростов-на-Дону

Рук.гр.	Григорьян		5.0583
Н.контр.	Новицкая		5.0583
Ст.инж.	Шась		5.0583
Инж.	Волвадина		5.0583

Копировал Долгова | Кальку сверил Малюга | Формат А4

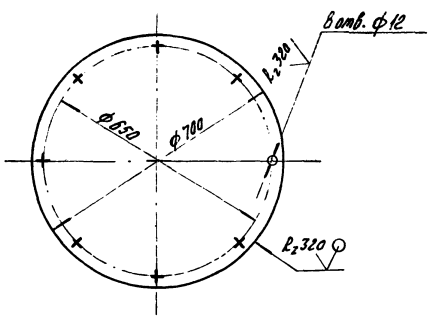

1. Неуказанные предельные отклонения размеров: отверстий H14, валов h14, остальных $\pm \frac{IT15}{2}$.

Привязан

Инв.№

Типовой проект 904-1-56.84 Альбом 9

Подп. и дата | Взам.инв.№

Инв.№ подл.

МБ.02.001

Крышка верхняя

Лит.	Масса	Масштаб
	12	1:10
Лист	Листов 1	

Л.лст Б-ПН-4 ГОСТ 19903-74* Бст3пс2 ГОСТ 14637-79

ГИПРОСТРОЙДОРМАШ г. Ростов-на-Дону

Рук.гр.	Григорьян		5.0583
Н.контр.	Новицкая		5.0583
Ст.инж.	Шась		5.0583
Инж.	Волвадина		5.0583

Копировал Долгова | Кальку сверил Малюга | Формат А4

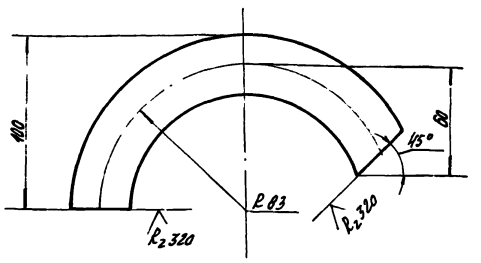

1. Неуказанные предельные отклонения размеров: валов h14, остальных $\pm \frac{IT15}{2}$.

2. Неуказанные предельные отклонения угловых размеров по 9 степени точности ГОСТ 8908-81.

13

Инв.№ 8690/9

Привязан

Инв.№

Типовой проект 904-1-56.84 Альбом 9

Подп. и дата | Взам.инв.№

Инв.№ подл.

МБ.02.002

Трубка дыхательная

Лит.	Масса	Масштаб
	0,49	1:2
Лист	Листов 1	

Труба 25×2,8 ГОСТ 3262-75*

ГИПРОСТРОЙДОРМАШ г. Ростов-на-Дону

Рук.гр.	Григорьян		5.0583
Н.контр.	Новицкая		5.0583
Ст.инж.	Шась		5.0583
Инж.	Волвадина		5.0583

Копировал Долгова | Кальку сверил Малюга | Формат А4

Формат	Зона	Поз.	Обозначение	Наименование	Кол.	Примечание
				Документация		
А1			МБ.03.000	Сборочный чертеж		
				Детали		
А1		1	МБ.03.001	Обечайка	1	
Б4		4		Патрубок Труба 89х3 ГОСТ 3262-75* ℓ = 11,0	1	0,46

Привязан

Инв. №

				МБ.03.000	
Рук. гр.	Григорьян			Днище	Лит. Р; Лист; Листов 1
Н.контр.	Навицкая				ГИПРОСТРОЙДОРМАШ г. Ростов-на-Дону
Ст.инж.	Шаев				
Инж.	Заведующа				

Копировал Долгова — Кальку сверил Малюга — Формат А4

Типовой проект 901-1-56.84 Альбом 9

Инв. № подл. | Подп. и дата | Взам. инв. №

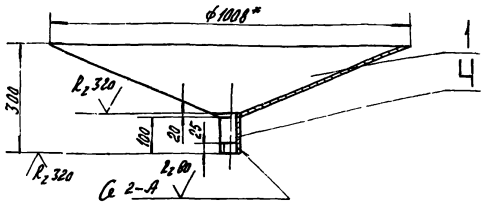

1* Размер для справок.

2. Неуказанные предельные отклонения размеров: отверстий H14, валов h14, остальных $\pm \frac{IT15}{2}$.

3. Сварку производить по контуру прилегания деталей швами по ГОСТ 5264-80 и ГОСТ 16037-80.

Привязан

Инв. №

				МБ.03.000СБ	
Рук. гр.	Григорьян			Днище Сборочный чертеж	Лит. Р; Масса 26,2; Масштаб 1:10
Н.контр.	Навицкая				Лист; Листов 1
Ст.инж.	Шаев				ГИПРОСТРОЙДОРМАШ г. Ростов-на-Дону
Инж.	Заведующа				

Копировал Долгова — Кальку сверил Малюга — Формат А4

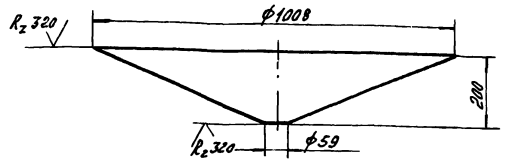

Неуказанные предельные отклонения размеров: отверстий H14, валов h14, остальных $\pm \frac{IT15}{2}$.

Привязан

Инв. №

				МБ.03.001	
Рук. гр.	Григорьян			Обечайка	Лит. Р; Масса 26,9; Масштаб 1:10
Н.контр.	Навицкая				Лист; Листов 1
Ст.инж.	Шаев			Лист Б-ПН-4 ГОСТ 19903-74* Вст3пс2 ГОСТ 14637-79	ГИПРОСТРОЙДОРМАШ г. Ростов-на-Дону
Инж.	Заведующа				

Инв. № 8690/9

Формат	Зона	Поз	Обозначение	Наименование	Кол.	Примечание
				Документация		
			МБ-04.000	Сборочный чертеж		
				Детали		
11		1	МБ.04.001	Косынка	2	
11		2	МБ.04.002	Пластина	1	
				Материалы		
		4	Швеллер 16 ГОСТ 8240-72 / В Ст3сп ГОСТ 535-79*		0,79	м

Типовой проект 904-1-56.84 Альбом 9

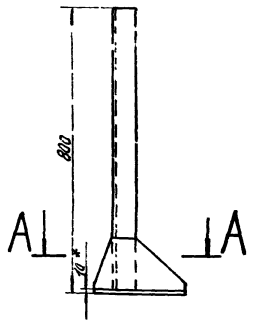

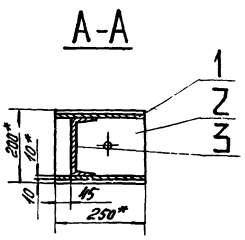

1.* Размер для справок.
2. Неуказанные предельные отклонения размеров: отверстий H14, валов h14, остальных $\pm \frac{JT15}{2}$.
3. Сварку производить по контуру прилегания деталей швами по ГОСТ 5264-80.

Привязан

Инв. №

Взам. инв. №

Подп. и дата

Инв. № подл.

МБ.04.000 СБ

Опора Сборочный чертеж	Лит.	Масса	Масштаб
	Р	16,1	1:10
	Лист	Листов 1	
ГИПРОСТРОЙДОРМАШ г. Ростов-на-Дону			

Рук. гр.	Григорян		
Н. контр.	Новицкая		
Ст. инж.	Шаев		
Инж.	Заводина		

Копировал Долгова Кальку сверил Малюга Формат А4

МБ.04.003

Опора	Лит.	Лист.	Листов
ГИПРОСТРОЙДОРМАШ г. Ростов-на-Дону			

Рук. гр.	Григорян		5.0583
Н. контр.	Новицкая		5.0583
Ст. инж.	Шаев		5.0583
Инж.	Заводина		5.0583

Копировал Долгова Кальку сверил Малюга Формат А4

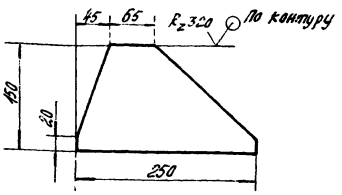

Неуказанные предельные отклонения размеров: валов h14, остальных $\pm \frac{JT15}{2}$.

Привязан

Инв. №

МБ.04.001

Косынка	Лит.	Масса	Масштаб
	Р	1,0	1:5
Лист 5-ПН-5 ГОСТ 19903-74* Б Ст3пс2 ГОСТ 14637-79	Лист	Листов 1	
ГИПРОСТРОЙДОРМАШ г. Ростов-на-Дону			

Рук. гр.	Григорян		5.0583
Н. контр.	Новицкая		5.0583
Ст. инж.	Шаев		5.0583
Инж.	Заводина		5.0583

Типовой проект 904-1-56.84 Альбом 9

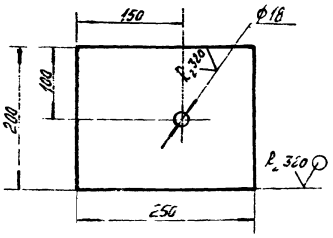

Неуказанные предельные отклонения размеров: отверстий H14, валов h14, остальных $\pm \frac{JT15}{2}$.

Привязан

Инв. №

15

Инв. N 8690/9

МБ.04.002

Пластина	Лит.	Масса	Масштаб
	Р	3,9	1:5
Лист 5-ПН-10 ГОСТ 19903-74* Б Ст3пс2 ГОСТ 14637-79	Лист	Листов 1	
ГИПРОСТРОЙДОРМАШ г. Ростов-на-Дону			

Рук. гр.	Григорян		5.0583
Н. контр.	Новицкая		5.0583
Ст. инж.	Шаев		5.0583
Инж.	Заводина		5.0583

gost.e-ecolog.ru