ТИПОВОЙ ПРОЕКТ

904-1-56.84

КОМПРЕССОРНАЯ СТАНЦИЯ АВТОМАТИЗИРОВАННАЯ ОТДЕЛЬНО СТОЯЩАЯ 4(3)К-500АО ПРОИЗВОДИТЕЛЬНОСТЬЮ 2000(1500)$м^3$/мин ОСУШЕННОГО ВОЗДУХА

АЛЬБОМ-8

СТРОИТЕЛЬНЫЕ КОНСТРУКЦИИ И ИЗДЕЛИЯ

gost.e-ecolog.ru

КФ ЦИТП инв. № 8690/8

ЦЕНТРАЛЬНЫЙ ИНСТИТУТ ТИПОВОГО ПРОЕКТИРОВАНИЯ
ГОССТРОЯ СССР
КИЕВСКИЙ ФИЛИАЛ
г. Киев-57 ул. Эмена Потье № 12

97/8
Заказ № 6372 Инв. № 8690/8 Тираж 400

Сдано в печать 24.8 1981 г. Цена 6-27

ТИПОВОЙ ПРОЕКТ

904-1-56.84

КОМПРЕССОРНАЯ СТАНЦИЯ АВТОМАТИЗИРОВАННАЯ ОТДЕЛЬНО СТОЯЩАЯ 4(3)К-500А0 ПРОИЗВОДИТЕЛЬНОСТЬЮ 2000(1500)$м^3$/мин ОСУШЕННОГО ВОЗДУХА

АЛЬБОМ-8

РАЗРАБОТАН ГОСУДАРСТВЕННЫМИ ПРОЕКТНЫМИ ИНСТИТУТАМИ:

ГИПРОСТРОЙДОРМАШ; АЛЬБОМЫ 1,2,3,4.5,9,10,11,12,13
РОСТОВСКИЙ ПРОМСТРОЙНИИПРОЕКТ: АЛЬБОМЫ 6.7,8,10,11,12,13

УТВЕРЖДЕН МИНСТРОЙДОРМАШЕМ
РЕШЕНИЕ №20/83 ОТ 1.11. 1983г

ВВЕДЕН В ДЕЙСТВИЕ ГИПРОСТРОЙДОРМАШЕМ
С 30.12. 1983г ПРИКАЗ №190-П ОТ 20.12.1983г.

ГЛАВНЫЙ ИНЖЕНЕР ИНСТИТУТА В.Р.НИКИТЕНКО

ГЛАВНЫЙ ИНЖЕНЕР ПРОЕКТА Г.В.ОСТАШЕВСКИЙ

КФ ЦИТП инв. № 3690/8

Формат	Обозначение	Наименование	Стр.	Примечание
А3	ТП 904-1-56.84КЖИ-ТТ1	Технические требования к изготовлению сборных железобетонных изделий.	6	
А3	-ТТ2	Технические требования к изготовлению арматурных и закладных изделий.	7	
А3	ТП 904-1-56.84КЖИ.101	Панель перекрытия ПРС56.15-10АтVт-1	8	
А3	-102	То же (ПРС56.15-10АтVт-2, ПРС56.15-10АтVтВ)	9	
А3	-103	" ПРС 56.15-10АтVт-4	10	
А3	-104	" (ПРС56.15-10АтVт-6, ПРС56.15-10АтVт-7)	11	
А4	-105	" ПРС 56.15-10АтVт-3	12	
А4	-106	" ПРС 56.15-16АтVт-1	12	
А4	-107	" ПРС56.15-16АтVт-2	13	
А4	-108	" ПРС56.15-16АтVт-3	13	
А4	-109	" ПРС56.15-16АтVт-4	14	
А4	-110	" ПРС56.15-16АтVт-5	14	
А3	-111	" (ПРС56.15-16АтVт-6, ПРС56.15-16АтVт-7, ПРС56.15-16АтVт-8, ПРС56.15-16АтVт-9)	15	
А3	-112	" ПРС56.15-10АтVт-5	16	
А3	-113	Плита покрытия (1ПГ-2АтVт-МПЖ-200П-1, ПГ-3АтVт-МПЖ-200П-1, 1ПГ-2АтVт-МПЖ-200П-2, 1ПГ-3АтVт-МПЖ-200П-2, 1ПГ-2АтVт-МПЖ-200П3, 1ПГ-3АтVт-МПЖ-200П-3)	17	
А3	-114	То же (1ПВ10-2АтVт-МПЖ-200П-1, 1ПВ10-3АтVт-МПЖ-200П1, 1ПВ4-2АтVт-МПЖ-200П4, 1ПВ4-3АтVт-МПЖ-200П-1, 1ПВ4-2АтVт-МПЖ-200П-2, 1ПВ43АтVт-МПЖ-200П-2)	18	
А3	-115	" (1ПВ14-2АтVт-МПЖ-200П.1, 1ПВ14-3АтVт-МПЖ-200П-1)	19	
А3	-116	" 1ПГ-4АтVт-МПЖ-200П-1	20	
А3	-117	" (1ПГ-5АтVт-МПЖ-200П-1, 1ПГ-3АтVт-МПЖ-200П-1, 1ПГ-4АтVт-МПЖ-200П2,	21	
А3	ТП 904-1-56.84КЖИ.113	Плита (1П14г-3-1, 1П5г-8-1; 1П7г-3-1; 1П3г-3-1)	22	
А4	-200	Ригель (1РДП4.57-51АтVт-а, 1РДП4.67-51АтVт-а)	23	
А4	-201	" (2РП4.60-30АтVт-а, 2РП4.67-30АтVт-а)	23	
А4	-202	" 2РП4.32-35-П-а	24	
А4	-211	" Р1-1	24	
А3	-203	" Р1	25	
А3	-204	" 2РДП.60-51АтVт-а	26	
А3	-205	" (Р3, Р3-1)	27	
А3	-206	" Р4	28	
А3	-207	" Р2	29	
А3	-208	Ферма (ФБ24Т-2В-1, ФБ24Т-3В-1)	30	
А3	-209	Балка (1БСТ-2АтVт-1, 1БСТ6-4АтVт-1, 1БСТ6-5АтVт-1, 1БСТ6-7АтVт-1)	31	
А3	-210	Балка подкрановая БКНВ6-1к-1	32	
А3	-212	Ригель 2РДП.60-51АтVт-б	33	
А4	-300	Панель стеновая (ПС295.12.20-А-а, ПС295.12.20-А-б)	34	
А4	-301	То же ПС295.12.20-А-в	34	
А4	-302	" (ПС600.12.20-А-3-1, ПС600.18.20-А-3-1)	35	
А4	-303	" (ПС145.12.20А-А-1, ПС145.12.20А-А-2, ПС145.18.20А-А-1)	35	

Привязан

2

8690/8

Инв. №

ТП 904-1-56.84КЖИ-ДО

Гл. инженер	Бурцина	
Рук. гр.	Ханин	
Гл. спец.	Осташевский	
Нач. отд-л	Саакьянц	
Н. контр.	Луценко	

Содержание листов выпуска

Стадия	Лист	Листов
Р	1	4

Госстрой СССР
Ростовский Промстройниипроект

Копировал

Формат	Обозначение	Наименование	Стр.	Примечание
А4	ТП904.1-568кжи-304	Панель стеновая ПС625.9.20-А-22.1	36	
А4	-305	То же ПС625.9.20-А-21.1	36	
А3	-306	" ПС600.18.20-А-1-1	37	
А4	-307	" ПС600.18.20-А-1-2	38	
А4	-334	Панель $\frac{ПП6-18}{2.64\times3.94}$ -1	38	
А3	-308	Панель стеновая ПС600.18.20-А-1.3	39	
А3	-309	То же ПС600.18.20-А-1.4	40	
А3	-310	" ПС600.18.20-А-1.5	41	
А3	-311	" (ПС600.18.20-А-3-2,		
		ПС600.18.20-А-3-3, ПС600.18.20-А-3-5)	42	
А3	-312	" (ПС600.12.20-А-3-2, ПС600.12.20-А-3-3)	43	
А3	-313	" (ПС600.12.20-А-1-1, ПС600.12.20-А-1-2,		
		ПС600.18.20-А-1-6, ПС600.12.20-А-7-1)	44	
А3	-314	" (ПС600.18.20-А-3-4, ПС625.18.20-А-22.1)	45	
А3	-315	" (ПС1, ПС2)	46	
А3	-316	" (ПС3, ПС15)	47	
А3	-317	" (ПС4, ПС9)	48	
А3	-318	" (ПС5, ПС7)	49	
А3	-319	" (ПС6, ПС8)	50	
А3	-320	" ПС10	51	
А3	-321	" (ПС11, ПС12, ПС18)	52	
А3	-322	" (ПС13, ПС14)	53	
А3	-323	" (ПС16, ПС17)	54	
А3	-324	" (ПС19, ПС20)	55	
А3	-325	Карнизная панель ПК1	56	
А3	-326	Панель ПГ1	57	
А3	-327	" ПГ2	58	
А3	-328	" (ПГ3, ПГ15)	59	
А3	-329	" (ПГ7, ПГ9, ПГ10, ПГ17)	60	
А3	-330	" ПГ4	61	
А3	-331	" (ПГ5, ПГ11, ПГ13, ПГ14)	62	
	-332	" (ПГ6, ПГ8)	63	

Формат	Обозначение	Наименование	Стр.	Примечание
А3	ТП904.1-568кжи.333	Панель ПГ12.	64	
А3	-335	" ПГ16	65	
А3	-336	Панель стеновая ПС600.12.20-А-3.4	66	
А4	-337	Панель $\frac{ПП6.1}{5.98\times2.935}$ -1	67	
А4	-338	" $\frac{ПП6.4}{5.98\times1.185}$ -1	67	
А3	-339	" ПГ18	68	
А3	-340	" ПГ19	69	
А3	-341	" ПГ18-1	70	
А3	-342	" ПГ18-2	71	
А4	-343	" $\frac{ПП6.1}{5.98\cdot2.935}$ -2	72	
А4	-344	" $\frac{ПП6.1}{5.98\cdot2.985}$ -3	72	
А3	-345	" ПГ20	73	
А3	-346	" ПГ20-1	74	
А3	-347	" (ПГ21, ПГ21-1, ПГ21-2)	75	
А3	-348	" (ПГ19-1, ПГ19-2).	76	
А3	-К1	Колонна (К1, К1-1 - К1-7)	77	
А3	-К1СБ	Колонна (К1, К1-1 - К1-7). Сборочный чертеж.	78	
А3	-К1СБ	"	79	
А3	-К1СБ	"	80	
А3	-К1СБ	"	81	
А3	-К2	Колонна К2	82	
А3	-К3	" К3	83	
А3	-К3-1	" К3-1	84	
А3	-К4	" К4	85	

Привязан

Инв. №

8690/8

ТП 904-1-568кжи-ДО

Лист

Формат	Обозначение	Наименование	Стр.	Примечание
А3	ТП 904-1-56.84КЖИ-К5	Колонна К5	86	
А3	-К6	" (К6, К6-1, К6-2, К6-3, К6-4, К6-5,		
		К6-6)	87	
А3	-К6	То же	88	
А3	-К13-1	Колонна К13-1	89	
А3	-К13-2	" К13-2	90	
А3	-К13-3	" К13-3	91	
А3	-КС4.5-1	" КС4.5-1	92	
А3	-КС4.5-2	" КС4.5-2	93	
А3	-КС4.5-3	" КС4.5-3	94	
А3	-КС4.5-4	" КС4.5-4	95	
А3	-ФБ1	Фундаментная балка (ФБ1, ФБ2,		
		ФБ3, ФБ4)	96	
А4	-КС1	Стойка КС1	97	
А4	-КС2	" КС2	97	
А4	-КП1	Каркас пространственный КП1	98	
А4	-КП2	То же КП2	98	
А4	-КП3	" КП3	99	
А4	-КП4	" КП4	99	
А4	-КП5	" КП5	100	
А4	-КП8	" КП8	100	
А3	-КП6	" (КП6, КП7)	101	
А4	-КП9	" КП9	102	
А4	-КП10	" КП10	102	
А4	-КП11	" КП11	103	
А4	-КП16	" КП16	103	
А3	-КП12	" (КП12, КП13, КП20, КП21)	104	
А4	-КП14	" КП14	105	
А4	-КП15	" КП15	105	
А3	-КП17	" (КП17, КП18)	106	
А3	-КП19	" КП19	107	
А4	-КР1	Каркас плоский КР1	108	

Формат	Обозначение	Наименование	Стр.	Примечание
А4	ТП 904-1-56.84КЖИ-КР4	Каркас плоский КР4	108	
А3	-КР2П	" (КР2П, КР2П, КР3П, КР3П)	109	
А4	-КР5	" КР5	110	
А4	-КР6	" (КР6, КР7)	110	
А4	-КР8	" КР8	111	
А4	-КР17	" КР17	111	
А3	-КР9	" (КР9, КР22, КР24)	112	
А3	-КР10	" (КР10, КР11, КР25, КР26)	113	
А3	-КР12	" (КР12, КР15)	114	
А3	-КР13	" (КР13, КР14, КР18, КР19, КР20)	115	
А3	-КР16	" (КР16, КР23)	116	
А4	-КР21	" КР21	117	
А4	-С12	Сетка арматурная (С12, С13)	117	
А3	-С1	" (С1- С8)	118	
А3	-С9	" (С9, С10, С11)	119	
А4	-С14	" С14	120	
А4	-С15	" С15	120	
А4	-С16	" С16	121	
А4	-С17	" (С17, С18)	121	
А3	-С19	" С19	122	
А3	-С20	" С20	123	
А4	-С21	" С21	124	
А4	-С23	" С23	124	
А3	-С22	" С22	125	
А3	-С24	" (С24, С35, С43)	126	

Привязан

4

8690/8

Инв.№

ТП 904-1-56.84-КЖИ-ДО

Лист 3

Копировал

Формат А3

Формат	Обозначение	Наименование	Стр.	Примечание
А4	ТП 904-1-56.84КЖИ-С25	Сетка арматурная С25	127	
А3	ТП 904-1-56.84КЖИ-С26	То же С26	128	
А3	-С27	" (С27, С28)	129	
А3	-С29	" (С29, С30, С31)	130	
А4	-С32	" С32	131	
А4	-С33	" С33	131	
А3	-С34	" С34	132	
А3	-С36	" С36	133	
А4	-С37	" С37	134	
А4	-С38	" С38	134	
А3	-С39	" С39	135	
А3	-С40	" С40	136	
А3	-С41	" С41	137	
А3	-С42	" С42	138	
А4	-С44	" С44	139	
А4	-С45	" С45	139	
А4	-С46	" С46	140	
А4	-С47	" С47	140	
А4	-С48	" С48	141	
А4	-С49	" С49	141	
А4	-МН1	Изделие закладное МН1	142	
А4	-МН2	То же МН2	142	
А4	-МН3	" МН3	143	
А4	-МН4	" МН4	143	
А4	-МН5	" МН5	144	
А4	-МН6	" МН6	144	
А4	-МН7	" МН7	145	
А4	-МН13	" МН13	145	
А3	-МН9	" МН9	146	
А4	-МН10	" МН10	147	
А4	-МН11	" МН11	147	
А4	-МН14	" МН14	148	

Формат	Обозначение	Наименование	Стр.	Примечание
А4	ТП 904-1-56.84КЖИ.МН15, МН16	Изделие закладное МН15, МН16	148	
А4	ТП 904-1-56.84КЖИ-МС1	Изделие соединительное МС1	149	
А4	-МС2	То же МС2	149	
А3	-МС3	" МС3	150	
А4	-МС4	" МС4	151	
А4	-МС5	" МС5	151	
А4	-МС6	" МС6	152	
А4	-МС7	" МС7	152	
А4	-МС8	" МС8	153	
А4	-МС9	" МС9	153	
А4	-МС10	" МС10	154	
А4	-МС11	" МС11	154	
А4	-МС12	" МС12	155	
А4	-МС13	" МС13	155	
А4	-МС14	" МС14	156	
А4	-МС15	" МС15	156	
А4	-МС16	" МС16	157	
А4	-МС17	" МС17	157	
А4	-МС18	" МС18	158	
А4	-МС19	" МС19	158	
А3	-Р1, Р2	Стальная решетка (Р1, Р2)	159	
А3	-ЩД1, ЩД2	Щит деревянный (ЩД1, ЩД2)	160	
А3	-ЩД3, ЩД4	То же (ЩД3, ЩД4)	161	
А3	-ЩД5	" ЩД5	162	
А3	-УК1	Утепленный клапан УК1	163	

Привязан

5

8690/8

Инв. №

ТП 904-1-56.84-КЖИ-ДО

Лист 4

1. При изготовлении сборных железобетонных конструкций необходимо выполнять требования действующих нормативных документов и настоящих указаний.

2. Материалы, применяемые для приготовления бетона, должны соответствовать действующим стандартам.

3. До начала производства сборных железобетонных конструкций завод-изготовитель должен разработать технические условия и технологические правила, определяющие основные способы производства и пооперационного контроля качества изготовления конструкций на всех стадиях производства.

4. Контроль за качеством бетона выполнять в соответствии с ГОСТ 10180-78 „Бетоны. Методы определения прочности на сжатие и растяжение."

5. Для обеспечения требуемой величины защитного слоя при изготовлении сборных железобетонных конструкций должны применяться подкладки из пластмасс или цементно-песчаного раствора; применение металлических фиксаторов, выходящих на поверхность бетона, не допускается.

6. В процессе формования колонн необходимо обращать особое внимание на тщательное уплотнение бетонной смеси в консолях и зонах косвенного армирования, а также под пластинами закладных изделий.

7. Поставка сборных железобетонных конструкций потребителю должна производиться после достижения бетоном отпускной прочности, назначаемой с учетом условий транспортирования и монтажа, срока загружения конструкций, а также с учетом технологии их изготовления и возможности дальнейшего нарастания прочности бетона в конструкции в зависимости от климатических условий района строительства и времени года. При отпуске с предприятия сборных железобетонных конструкций с прочностью бетона ниже проектной марки изготовитель обязан отметить в паспорте условия дозревания бетона и, соответственно, дату, когда к конструкциям может быть приложена полная эксплуатационная нагрузка.

8. На каждой сборной железобетонной конструкции должны быть нанесены несмываемой краской при помощи трафарета или штампов следующие маркировочные знаки: товарный знак предприятия-изготовителя или его краткое наименование, марка изделия, дата изготовления, штамп технического контроля и масса изделия в тоннах.

9. Погрузка, транспортирование, разгрузка и хранение сборных железобетонных конструкций должны производиться с соблюдением мер, исключающих возможность их повреждения.

Привязан

6

8690/8

Инв. №

Инженер	Шимвалис		
Рук. гр.	Ханин		
Гл. спец.	Осташевский		
Нач. отд.	Савельин		
Н. контр.	Луценко		

ТП 904-1-56.84-КЖИ-Т71

Технические требования к изготовлению сборных железобетонных изделий

Стадия	Лист	Листов
Р		1

Госстрой СССР
РОСТОВСКИЙ ПРОМСТРОЙНИИПРОЕКТ

Копировал

Формат А3

1. Материал изделий (прокат) по ГОСТ 380-71*.

2. Закладные изделия, сетки, каркасы изготавливать в соответствии с ГОСТ 10922-75.

3. Плоские арматурные каркасы и сетки рекомендуется изготовлять на полуавтоматических линиях, оборудованных многоэлектродными контактно-точечными машинами.

4. Электродуговая сварка элементов из сортового проката друг с другом выполняется электродами Э46-Т и Э42-Т, а сварка арматурных стержней из стали класса А-III между собой и сортовым прокатом электродами типа Э50А-Ф, Э55-Ф, Э42А-Ф и Э46А-Ф. Электроды применять по ГОСТ 9466-75 и ГОСТ 9467-75. Выбор типа электрода из числа приведенных выше для каждого класса и марки стали должен производиться на основании указаний СН 393-78.

5. Пространственные каркасы собираются из плоских каркасов, сеток, отдельных стержней и закладных изделий с применением контактной точечной сварки и вязки стержней вязальной проволокой. Соединительные поперечные стержни, объединяющие плоские каркасы в пространственный, следует приваривать к продольным стержням плоских каркасов с помощью контактной точечной сварки, выполняемой электро-сварочными клещами. Применение дуговой электросварки вместо контактной точечной сварки не допускается.

6. С целью обеспечения точности изготовления пространственного каркаса сборка его должна производиться в кондукторе.

7. Текущий пооперационный контроль качества сварных соединений закладных изделий, сеток и каркасов должен производиться цеховым техническим персоналом в соответствии с требованиями СН 393-78 раздел 5.

8. Для возможности свободной установки в опалубку, плоские элементы закладных деталей должны изготовляться с отрицательными отклонениями до 5 мм от номинального размера.

9. Анкерные стержни к пластинам втавр приваривать дуговой сваркой под слоем флюса в соответствии с СН 393-78. Ручную дуговую сварку тавровых соединений в раззенкованные отверстия из-за большой трудоемкости допускается применять только в случаях отсутствия необходимого оборудования для автоматической сварки под флюсом.

10. Стальные закладные изделия должны быть защищены от коррозии:

а) в стеновых панелях наружных стен из ячеистого бетона алюминиевым покрытием толщиной 200 мкм;

б) в колоннах, стропильных фермах, балках, плитах покрытия и наружных стеновых панелях из тяжелого бетона горячим цинкованием толщиной 50-60 мкм;

в) в остальных железобетонных конструкциях - лако-красочным покрытием согласно общих указаний на чертеже 2 комплекта ТП 904-1-56.84 АР

Привязан

7

8690/8

Инв №

ТП 904-1-56.84-КЖИ-ТТ2

Инженер	Шимвалист	
Рук. гр.	Ханин	
Гл. спец.	Осташевский	
Нач. отд.	Сракович	
Н. контр.	Лукенко	

Технические требования к изготовлению арматурных и закладных изделий.

Стадия	Лист	Листов
Р		

Госстрой СССР Ростовский Промстройниипроект

ВЕДОМОСТЬ РАСХОДА СТАЛИ НА ДОПОЛНИТЕЛЬНУЮ АРМАТУРУ И ЗАКЛАДНЫЕ ИЗДЕЛИЯ, НГ

Марка элемента	Изделия арматурные					Изделия закладные														Общий расход
	Арматура класса				Всего	Арматура класса							Прокат марки						Всего	
	А-III					А-III							В ст 3 кп2							
	ГОСТ 5781-82					ГОСТ 5781-82							ГОСТ 8510-72*			ГОСТ 103-76				
	ф6			Итого		ф8	ф14					Итого	∠100 x63x6		Итого	-8x100		Итого		
ПРС56.15-10АтVT-1	1.0			1.0	1.0	2.9	3,7					6.6	13.8		13.8	2.5		2.5	22.9	23.9

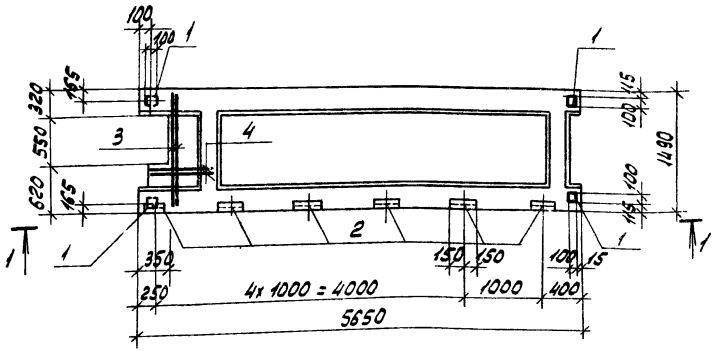

1-1

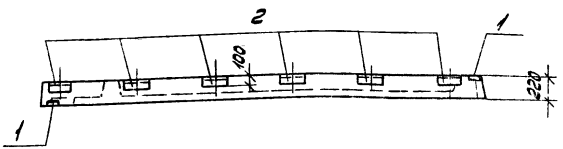

Формат	Зона	Поз.	Обозначение	Наименование	Кол	Примечание
				Сборочные единицы		
			1.041-1 вып. 4	Панель ПРС56.15-10АтVT	1	
				Изделие закладное		
		1	1.041-1 вып. 4	МН5	4	
		2	1.400-15 вып.1	МН540	6	ℓ=300
				Детали		
Б.Ч.		3		ф6АIII ГОСТ 5781-82 ℓ=1450	2	0.32кг
Б.Ч.		4		ф6АIII ГОСТ5781-82 ℓ=900	2	0.2кг

Остальное смотрите панель ПРС56.15-10АтVT серии 1.041-1 вып. 4.

8690/8 8

Привязан			
Инв. №			

Провер	Коротенко	
Инжен.	Федотова	
Ст. инж.	Коротенко	
Рук. гр.	Ханин	
Гл. спец	Осташевский	
Нач. осп.	Саакьянц	
Н. контр.	Луценко	

ТП 904-1-56.84 КЖИ-101

Панель перекрытия ПРС56.15-10АтVT-1

Стадия	Масса	Масштаб
Р	2500	1:50
Лист	Листов 1	

ГОССТРОЙ СССР
РОСТОВСКИЙ ПРОМСТРОЙНИИПРОЕКТ

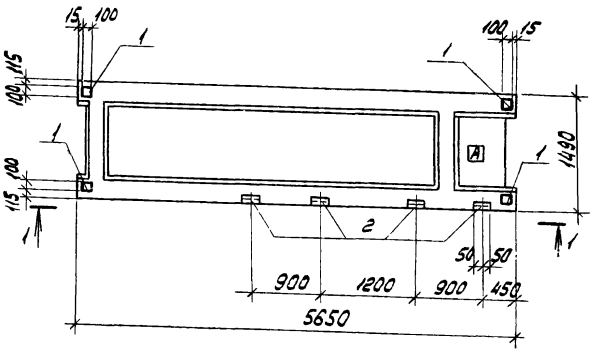

1-1

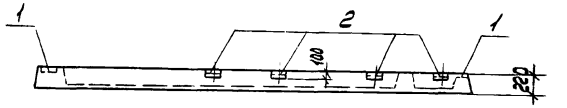

Формат	Зона	Поз.	Обозначение	Наименование	Кол. на испол. 1	2			Примечание
				СБОРОЧНЫЕ ЕДИНИЦЫ					
			1.041-1 вып. 4	Панель ПРС 56.15-10АтVт	1	1			
				ИЗДЕЛИЕ ЗАКЛАДНОЕ					
		1	1.041-1 вып. 4	МН5	4				
		2	1.400-15 вып 1	МН539		4			

ВЕДОМОСТЬ РАСХОДА СТАЛИ НА ДОПОЛНИТЕЛЬНЫЕ ЗАКЛАДНЫЕ ИЗДЕЛИЯ, кГ

Марка элемента	Изделия закладные													Всего	Общий расход
	Арматура класса А-III ГОСТ 5781-82							Прокат марки Вст3 кп 2 ГОСТ 8510-72*			ГОСТ 103-76				
	ф8	ф14					Итого	∠100×63×6		Итого	-8×100		Итого		
ПРС56.15-10АтVт-2	0.5	3.7					4.2				2.5		2.5	6.7	6.7
ПРС56.15-10АтVт-8	1.6						1.6	3.2		3.2				4.8	4.8

1. Остальное смотрите панель ПРС 56.15-10АтVт серии 1.041-1 вып. 4.
2. Знак ориентации ◈ нанести несмываемой краской

Марка	№ на испол.
ПРС 56.15-10АтVт-2	1
ПРС 56.15-10АтVт-8	2

9

8690/8

Привязан

Инв. №

ТП 904.1-5684 КЖИ-102

Провер.	Коротенко	
Инжен.	Федотова	
Ст. инж.	Коротенко	
Рук. гр.	Хаинн	
Гл. спец.	Осташевский	
Нач. отд.	Саакьянц	
Н. контр.	Пущенко	

Панель перекрытия (ПРС 56.15-10АтVт-2, ПРС 56.15-10АтVт-8)

Стадия	Масса	Масштаб
Р	2500	1:50
Лист	Листов 1	

Госстрой СССР Ростовский Промстройниипроект

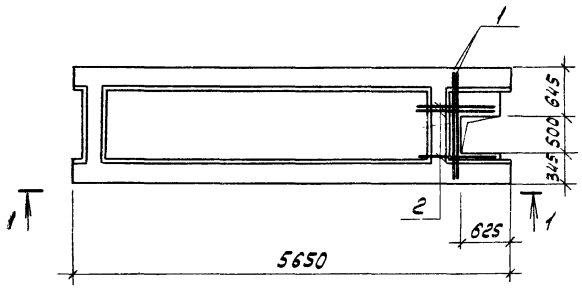

1-1

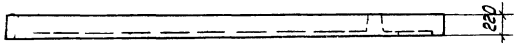

Формат	Зона	Поз.	Обозначение	Наименование	Кол.	Примечание
				Сборочные единицы		
			1.041-1 вып.4	Панель ПРС56.15-10АтVт	1	
				Детали		
Б4		1		ф6АIII ГОСТ 5781-82 ℓ=1450	2	0,3 кг
Б4		2		ф6АIII ГОСТ 5781-82 ℓ=1000	3	0,2 кг

Ведомость расхода стали на дополнительную арматуру, кг

Марка элемента	Изделия арматурные				Всего	Изделия закладные				Всего	Общий расход
	Арматура класса A-III ГОСТ 5781-82					Арматура класса					
	ф6			Итого							
ПРС56.15-10АтVт-4	1,3			1,3	1,3						1,3

Остальное смотрите панель ПРС56.15-10АтVт серии 1.041-1 вып. 4.

Привязан

10

8690/8

Инв. №

ТП 904.1-5684КЖИ-103

Провер.	Коротенко		
Инжен.	Федотова		
Ст. инж.	Коротенко		
Рук. гр.	Ханин		
Гл. спец.	Осташевский		
Нач. отд.	Саакьянц		
Н. контр.	Луценко		

Панель перекрытия ПРС56.15-10АтVт-4

Стадия	Масса	Масштаб
Р	2500	1:50
Лист	Листов 1	

Госстрой СССР РОСТОВСКИЙ ПРОМСТРОЙНИИПРОЕКТ

Копировал

Формат А3

ВЕДОМОСТЬ РАСХОДА СТАЛИ НА ДОПОЛНИТЕЛЬНУЮ АРМАТУРУ И ЗАКЛАДНЫЕ ИЗДЕЛИЯ, кг

Марка элемента	Изделия арматурные							Изделия закладные								Общий расход
	Арматура класса A-III ГОСТ 5781-82						Всего	Арматура класса A-III ГОСТ 5781-82					Прокат марки Вст3кп2 ГОСТ 103-76			Всего	
	ф6	ф10				Итого		ф8	ф14			Итого	-8х100		Итого		
ПРС56.15-10АтУТ-6	1,4	1,8				3,2	3,2	0,5	3,7			4,2	2,5		2,5	6,7	9,9
ПРС56.15-10АтУТ-7	1,4					1,4	1,4	0,5	3,7			4,2	2,5		2,5	6,7	8,1

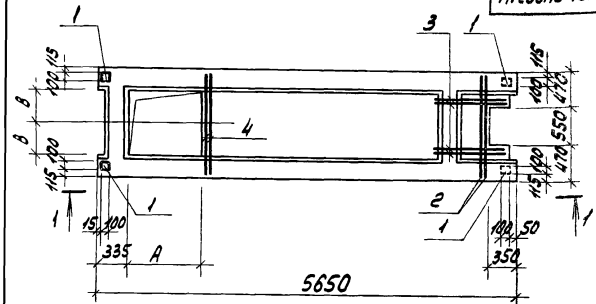

1-1

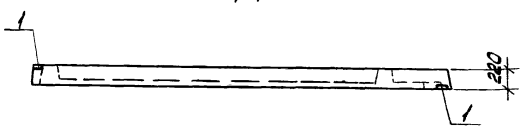

Формат	Зона	Поз.	Обозначение	Наименование	Кол. на испол. 1	2			Примечание
				СБОРОЧНЫЕ ЕДИНИЦЫ					
			1.041-1 вып. 4	Панель ПРС56.15-10АтУТ	1	1			
				ИЗДЕЛИЕ ЗАКЛАДНОЕ					
		1	1.041-1 вып. 4	МН5	4	4			
				ДЕТАЛИ					
БЧ		2		ф6AIII ГОСТ5781-82 ℓ=1450	2	2			0,32кг
БЧ		3		ф6AIII ГОСТ5781-82 ℓ=900	4	4			0,2кг
БЧ		4		ф10AIII ГОСТ5781-82 ℓ=1450	2				0,9кг

Остальное смотрите панель ПРС56.15-10АтУТ серии 1.041-1 вып. 4.

Марка	№ испол.	А, мм	В, мм
ПРС56.15-10АтУТ-6	1	1000	430
ПРС56.15-10АтУТ-7	2	-	-

Привязан

11

8690/8

Инв. №

ТП 904.1-56.84 КЖИ-104

Провер.	Коротенко	
Инжен.	Федотова	
Ст. инж.	Коротенко	
Рук. гр.	Ханин	
Гл. спец.	Осташевский	
Нач. отд.	Савкьянц	
Н. контр.	Луценко	

Панель перекрытия (ПРС56.15-10АтУТ-6, ПРС56.15-10АтУТ-7)

Стадия	Масса	Масштаб
Р	2500	1:50
Лист	Листов 1	

Госстрой СССР РОСТОВСКИЙ ПРОМСТРОЙНИИПРОЕКТ

Копировал

Формат А3

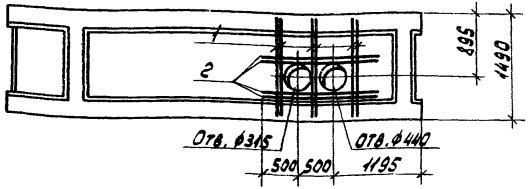

Формат	Зона	Поз.	Обозначение	Наименование	Кол.	Примечание
				Сборочные единицы		
			1.041-1 вып. 4	Панель ПРС56.15-10Ат VT	1	
				Детали		
БЧ		1		ф6 A-III ГОСТ5781-82 ℓ=1450	6	0,32 кг
БЧ		2		ф6 A-III ГОСТ5781-82 ℓ=1500	4	0,33 кг

Ведомость расхода стали на дополнительную арматуру, кг

Марка элемента	Изделия арматурные										Всего	Общий расход
	Арматура класса											
	A-III											
	ГОСТ 5781-82											
	ф6			Итого								
ПРС56.15-10Ат VT-3	3,2			3,2							3,2	3,2

Остальное - смотрите панель ПРС56,15-10Ат VT серии 1.041-1 вып.4

Привязан

8690/8

Инв.№

ТП 904-1-56.84-КЖИ-105

			Стадия	Масса	Масштаб
Провер.	Коротенко		Р	2500	1:50
Инженер	Федотова				
Ст. инж.	Коротенко		Лист	Листов 1	
Рук. гр.	Ханин				
Гл. спец.	Осташевский		ГОССТРОЙ СССР РОСТОВСКИЙ ПРОМСТРОЙНИИПРОЕКТ		
Нач. отд.	Сакьянц				
Н. контр.	Луценко				

Панель перекрытия ПРС56.15-10Ат VT-3

Копировал

Формат А4

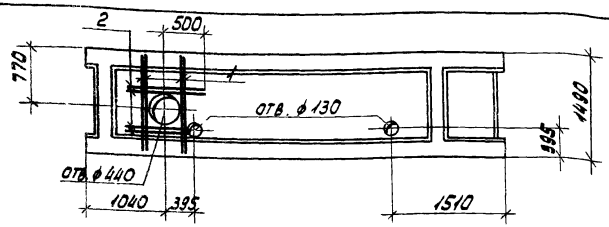

Типовой проект 904-1-56.84 КЖИ Альбом 8

Формат	Зона	Поз.	Обозначение	Наименование	Кол.	Примечание
				Сборочные единицы		
			1.041-1 вып. 4	Панель ПРС56.15-16Ат VT	1	
				Детали		
БЧ		1		ф6 A-III ГОСТ5781-82 ℓ=1450	4	0,32 кг
БЧ		2		ф6 A-III ГОСТ5781-82 ℓ=1000	4	0,22 кг

Ведомость расхода стали на дополнительную арматуру, кг

Марка элемента	Изделия арматурные										Всего	Общий расход
	Арматура класса											
	A-III											
	ГОСТ 5781-82											
	ф6			Итого								
ПРС56.15-16Ат VT-1	2,2			2,2							2,2	2,2

Остальное - смотрите панель ПРС56,15-16Ат VT серии 1.041-1 вып.4

Привязан

12

8690/8

Инв.№

Взам.инв.№ | Инв.№ подл. | Подп. и дата

ТП 904-1-56.84-КЖИ-106

			Стадия	Масса	Масштаб
Провер.	Коротенко		Р	2500	1:50
Инженер	Федотова				
Ст. инж.	Коротенко		Лист	Листов 1	
Рук. гр.	Ханин				
Гл. спец.	Осташевский		ГОССТРОЙ СССР РОСТОВСКИЙ ПРОМСТРОЙНИИПРОЕКТ		
Нач. отд.	Сакьянц				
Н. контр.	Луценко				

Панель перекрытия ПРС56.15-16Ат VT-1

Копировал

Формат А4

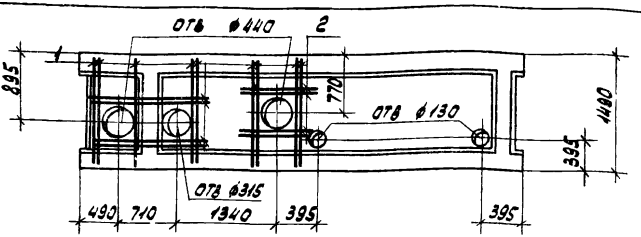

Формат	Зона	Поз.	Обозначение	Наименование	Кол.	Примечание
				Сборочные единицы		
			1.041-1 вып 4	Панель ПРС 56.15-16Ат VT	1	
				Детали		
БЧ		1		ф6АIII ГОСТ 5781-82 ℓ=1450	13	0.32кг
БЧ		2		ф6АIII ГОСТ 5781-82 ℓ=1000	4	0.22кг

Ведомость расхода стали на дополнительную арматуру, кг

Марка элемента	Изделия арматурные									Всего	Общий расход
	Арматура класса										
	А-III										
	ГОСТ 5781-82										
	ф6			Итого							
ПРС56.15-16Ат VT-2	5.0			5.0						5.0	5.0

Остальное-смотрите панель ПСР56 15-16Ат VT серии 1.041-1 вып.4

Привязан

8690/8

Инв.№

ТП 904-1-56 84-КЖИ-107

			Стадия	Масса	Масштаб
Провер.	Коротенко		Р	2500	1:50
Инженер	Федотова				
Ст. инж.	Коротенко		Лист	Листов 1	
Рук. гр	Ханин				
Гл. спец.	Осташевский		Госстрой СССР Ростовский промстройниипроект		
Нач. отд.	Саакьянц				
Н. контр.	Луценко				

Панель перекрытия ПРС56,15-16Ат VT-2

Формат А4

Типовой проект 904.1-56.84 -КЖИ Альбом 8

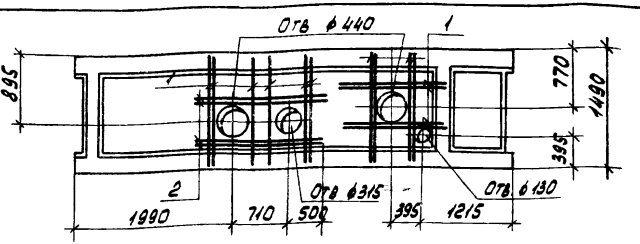

Формат	Зона	Поз.	Обозначение	Наименование	Кол.	Примечание
				Сборочные единицы		
			1.041-1 вып. 4	Панель ПРС56,15-16Ат VT	1	
				Детали		
БЧ		1		ф6АIII ГОСТ 5781-82 ℓ=1450	14	0.32 кг
БЧ		2		ф6АIII ГОСТ 5781-82 ℓ=1100	4	0.37кг

Ведомость расхода стали на дополнительную арматуру, кг

Марка элемента	Изделия арматурные									Всего	Общий расход
	Арматура класса										
	А-III										
	ГОСТ 5781-82										
	ф6			Итого							
ПРС56,15-16АтVT-3	6.0			6.0						6.0	6.0

Остальное-смотрите панель ПРС 56,15-16Ат VT серии 1.041-1 вып.4

Привязан

13

8690/8

Инв.№

ТП 904-1-56 84-КЖИ-108

			Стадия	Масса	Масштаб
Провер.	Коротенко		Р	2500	1:50
Инженер	Федотова				
Ст. инж	Коротенко		Лист	Листов 1	
Рук. гр	Ханин				
Гл. спец.	Осташевский		Госстрой СССР Ростовский промстройниипроект		
Нач. отд	Саакьянц				
Н. контр.	Луценко				

Панель перекрытия ПРС 56, 15-16Ат VT-3

Инв.№ подл. | Подп. и дата | Взам. инв.№

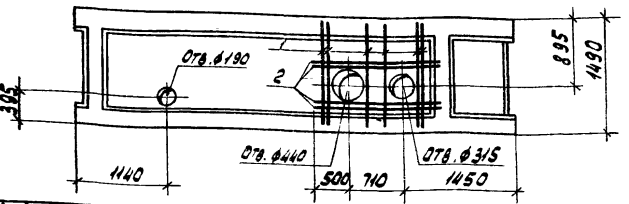

Формат	Зона	Поз.	Обозначение	Наименование	Кол.	Примечание
				Сборочные единицы		
			1.041.1 вып. 4	Панель ПРС56.15-16АтVТ	1	
				Детали		
Б4		1		ф6АIII ГОСТ5781-82 ℓ=1450	6	0.32кг
Б4		2		ф6АIII ГОСТ5781-82 ℓ=1700	4	0.37кг

Ведомость расхода стали на дополнительную арматуру, кГ

Марка элемента	Изделия арматурные: Арматура класса А-III, ГОСТ 5781-82, ф6	Итого	Всего	Общий расход
ПРС56.15-16АтVТ-4	3.4	3.4	3.4	3.4

Остальное - смотрите панель ПРС56.15-16АтVТ серии 1.041-1 вып.4

Привязан

8690/8

Инв.№

Провер.	Коротенко	
Инжен.	Федотова	
Ст. инж.	Коротенко	
Рук. гр.	Ханин	
Гл. спец.	Осташевский	
Нач. отд.	Сакьянц	
Н. контр.	Луценко	

ТП 904-1-56.84-КЖИ-109

Панель перекрытия ПРС56.15-16АтVТ-4

Стадия	Масса	Масштаб
Р	2500	1:50
Лист	Листов 1	

Госстрой СССР РОСТОВСКИЙ ПРОМСТРОЙНИИПРОЕКТ

Копировал

Формат А4

Типовой проект 904.1-56.84 -КЖИ Альбом 8

Инв.№ подл. | Подп. и дата | Взам.инв.№

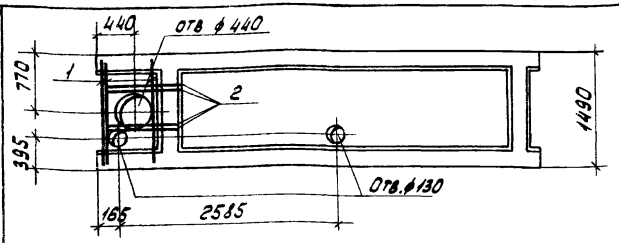

Формат	Зона	Поз.	Обозначение	Наименование	Кол.	Примечание
				Сборочные единицы		
			1.041-1 вып. 4	Панель ПРС56.15-16АтVТ	1	
				Детали		
Б4		1		ф6АIII ГОСТ5781-82 ℓ=1450	3	0.32кг
Б4		2		ф6АIII ГОСТ5781-82 ℓ=1000	4	0.22кг

Ведомость расхода стали на дополнительную арматуру, кГ

Марка элемента	Изделия арматурные: Арматура класса А-III, ГОСТ 5781-82, ф6	Итого	Всего	Общий расход
ПРС56.15-16АтVТ-5	1.5	1.5	1.5	1.5

Остальное - смотрите панель ПРС56.15-16АтVТ серии 1.041-1 вып.4

Привязан

14

8690/8

Инв.№

Провер.	Коротенко	
Инжен.	Федотова	
Ст. инж.	Коротенко	
Рук. гр.	Ханин	
Гл. спец.	Осташевский	
Нач. отд.	Сакьянц	
Н. контр.	Луценко	

ТП 904-1-56.84-КЖИ-110

Панель перекрытия ПРС56.15-16АтVТ-5

Стадия	Масса	Масштаб
Р	2500	1:50
Лист	Листов 1	

Госстрой СССР РОСТОВСКИЙ ПРОМСТРОЙНИИПРОЕКТ

Копировал

Формат А4

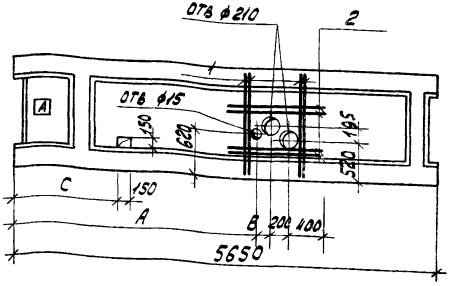

Формат	Зона	Поз.	Обозначение	Наименование	Кол. на исполн. 1	2	3	4		Примечание
				Сборочные единицы						
			1.041-1 вып. 4	Панель ПСР56.15-16Ат V̄Т	1	1	1	1		
				Детали						
БЧ.		1		ф6А III ГОСТ 5781-82 ℓ=1450	4	4	4	4		0,32кг
БЧ.		2		ф6А III ГОСТ 5781-82 ℓ=1150	4	4	4	4		0,26кг

Ведомость расхода стали на дополнительную арматуру, кг

Марка элемента	Изделия арматурные: Арматура класса А-III ГОСТ 5781-82 ф6			Итого						Всего	Общий расход
ПРС56.15-16Ат V̄Т-6	2,3			2,3						2,3	2,3
ПРС56.15-16Ат V̄Т-7	2,3			2,3						2,3	2,3
ПРС56.15-16Ат V̄Т-8	2,3			2,3						2,3	2,3
ПРС56.15-16Ат V̄Т-9	2,3			2,3						2,3	2,3

1. Остальное смотрите панель ПРС56.15-16Ат V̄Т серии 1.041-1 вып. 4
2. Знак ориентации ◇ нанести несмываемой краской.

Марка	Номер на испол.	А, мм	В, мм	С, мм
ПРС56.15-16Ат V̄Т-6	1	3375	170	560
ПРС56.15-16Ат V̄Т-7	2	4955	90	2060
ПРС56.15-16Ат V̄Т-8	3	375	170	5060
ПРС56.15-16Ат V̄Т-9	4	1875	170	-

15

8690/8

Привязан

Инв. №

Провер.	Коротенко		
Инжен	Федотова		
Ст. инж.	Коротенко		
Рук гр.	Ханин		
Гл. спец	Осташевский		
Нач. осп.	Саакьянц		
Н. контр.	Луценко		

ТП 904.1-5684-КЖИ-111

Панель перекрытия (ПРС56.15-16Ат V̄Т-6, ПРС56.15-16Ат V̄Т-7, ПРС56.15-16Ат V̄Т-8, ПРС56.15-16Ат V̄Т-9)

Стадия	Масса	Масштаб
Р	2500	1:50

Лист | Листов 1

ГОССТРОЙ СССР РОСТОВСКИЙ ПРОМСТРОЙНИИПРОЕКТ

ВЕДОМОСТЬ РАСХОДА СТАЛИ НА ДОПОЛНИТЕЛЬНУЮ АРМАТУРУ И ЗАКЛАДНЫЕ ИЗДЕЛИЯ, кг

Марка элемента	Изделия арматурные					Изделия закладные									Общий расход
	Арматура класса А-III ГОСТ 5781-82				Всего	Арматура класса А-III ГОСТ 5781-82					Прокат марки ВСТ3КП2 ГОСТ 103-76			Всего	
	ф6			Итого		ф8	ф14			Итого	-8х100		Итого		
ПРС 56.15-10АтVт-5	3,5			3,5	3,5	0,5	3,7			4,2	2,5		2,5	6,7	10,2

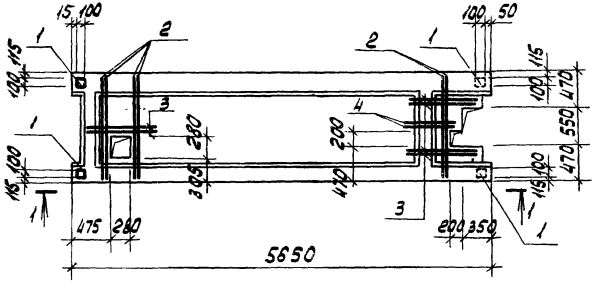

1-1

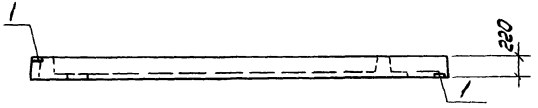

Формат	Зона	Поз.	Обозначение	Наименование	Кол.	Примечание
				Сборочные единицы		
			1.041-1 вып. 4	Панель ПРС56.15-10АтVт	1	
				Изделие закладное		
		1	1.041-1 вып. 4	МН5	4	
				Детали		
Б4		2		ф6АIII ГОСТ 5781-82 l=1450	6	0,32кг
Б4		3		ф6АIII ГОСТ 5781-82 l=1000	6	0,22кг
Б4		4		ф6АIII ГОСТ 5781-82 l=700	2	0,15кг

Остальное - смотрите панель ПРС56.15-10АтVт серии 1.041-1 вып 4.

16

8690/8

Привязан

Инв. №

ТП 904-1/ 56 84 -КЖИ-112

Провер.	Коротенко		
Инжен.	Федотова		
Ст. инж.	Коротенко		
Рук. гр.	Ханин		
Гл. спец.	Осташевский		
Нач. ОСП	Саакьянц		
Н. котр.	Луценко		

Панель перекрытия ПРС 56.15-10 АтVт-5

Стадия	Масса	Масштаб
Р	2500	1150
Лист	Листов 1	

ГОССТРОЙ СССР
РОСТОВСКИЙ ПРОМСТРОЙНИИПРОЕКТ

Копировал

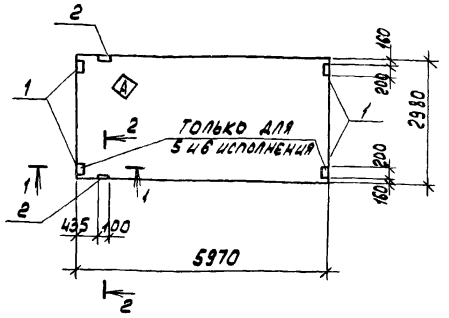

1-1

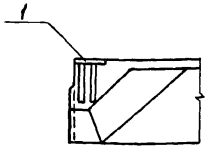

2-2

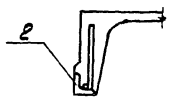

Формат	Зона	Поз.	Обозначение	Наименование	Кол. на испол. 1	2	3	4	5	6	Примечание
				Сборочные единицы							
			ГОСТ 22701.1.77	Плита 1ПГ-2АтУт-МПЖ-200П	1		1		1		
			1.465-10/82 вып.1	" 1ПГ-3АтУт-МПЖ-200П		1		1		1	
		1	ГОСТ 22701.5-77 стр.13	Изделие закладное М8	2	2			4	4	
		2	ГОСТ 22701.5-77 стр.13	То же М9			2	2	2	2	

Остальное - смотрите плиты 1ПГ-2АтУт-МПЖ-200П, 1ПГ-3АтУт-МПЖ-200П ГОСТ 22701.1.77 и серию 1.465-10/82 вып.1

Индекс А нанести несмываемой краской.

Марка	Номер на испол.
1ПГ-2АтУт-МПЖ-200П.1	1
1ПГ-3АтУт-МПЖ-200П.1	2
1ПГ-2АтУт-МПЖ-200П-2	3
1ПГ-3АтУт-МПЖ-200П-2	4
1ПГ-2АтУт-МПЖ-200П-3	5
1ПГ-3АтУт-МПЖ-200П-3	6

Ведомость расхода стали на дополнительные закладные изделия, кг

Марка элемента	Изделия закладные: Арматура класса А-III ГОСТ 5781-82 ф10	ф14		Итого	Прокат марки Ст3кп2 ГОСТ 19903-74 б=8		Итого	ГОСТ 8509-72* ∠70х8		Итого	Всего
1ПГ-2АтУт-МПЖ-200П.1	0.8	-		0.8	2.6		2.6	-		-	3.4
1ПГ-3АтУт-МПЖ-200П.1	0.8	-		0.8	2.6		2.6	-		-	3.4
1ПГ-2АтУт-МПЖ-200П.2	0.6	0.2		0.8				1.7		1.7	2.5
1ПГ3АтУт-МПЖ-200П-2	0.6	0.2		0.8				1.7		1.7	2.5
1ПГ-2АтУт-МПЖ-200П-3	2.2	0.2		2.4	5.2		5.2	1.7		1.7	9.3
1ПГ-3АтУт-МПЖ-200П-3	2.2	0.2		2.4	5.2		5.2	1.7		1.7	9.3

17

8690/8

Привязан

Инв. №

ТП 904.1-56.84.КЖИ.113

Плита покрытия (1ПГ-2АтУт-МПЖ-200П.1, 1ПГ-3АтУт-МПЖ-200П.1, 1ПГ-2АтУт-МПЖ-200П-2, 1ПГ3АтУт-МПЖ-200П-2, 1ПГ-2АтУт-МПЖ-200П-3, 1ПГ-3АтУт-МПЖ-200П-3)

Стад.	Масса	Масштаб
Р	2980	-

Лист | Листов 1

ГОССТРОЙ СССР РОСТОВСКИЙ ПРОМСТРОЙНИИПРОЕКТ

Проверил	Макарова А	
Ст. техник	Растерявва	
Ст. инж.	Коротенко	
Рук. гр.	Хамин	
Гл. спец.	Осташевский	
Нач. отд.		
Н. контр.		

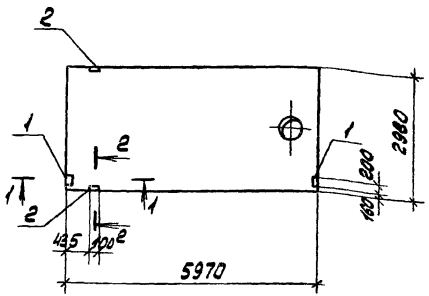

1-1

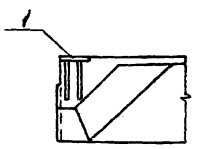

2-2

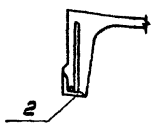

Формат	Зона	Поз.	Обозначение	Наименование	Кол. на испол. 1	2	3	4	5	6	Примечание
				Сборочные единицы							
			ГОСТ 22701.2-77 1.465-10/82 вып.1	Плита 1ПВ4.2АтVт-МПЖ-200П			1		1		
				1ПВ10.2АтVт-МПЖ-200П	1						
				1ПВ4.3АтVт-МПЖ-200П				1		1	
				1ПВ10.3АтVт-МПЖ-200П		1					
		1	ГОСТ 22701.5-77	Изделие закладное М8					2	2	
		2	ГОСТ 22701.5-77	То же М9	2	2	2	2	2	2	

Остальное - смотрите плиты 1ПВ4-2АтVт-МПЖ-200П, 1ПВ10-3АтVт-МПЖ-200П, 1ПВ4-3АтVт-МПЖ-200П, 1ПВ10-3АтVт-МПЖ-200П ГОСТ 22701.1-77 и серию 1.465-10/82 вып.1

Марка	Номер на испол.	Масса
1ПВ10-2АтVт-МПЖ-200П.1	1	3810
1ПВ10-3АтVт-МПЖ-200П.1	2	3810
1ПВ4-2АтVт-МПЖ-200П.1	3	3570
1ПВ4-3АтVт-МПЖ-200П.1	4	3570
1ПВ4-2АтVт-МПЖ-200П-2	5	3570
1ПВ4-3АтVт-МПЖ-200П-2	6	3570

Ведомость расхода стали на дополнительные закладные изделия, кг

Марка элемента	Изделия закладные: Арматура класса A-III ГОСТ 5781-82 ф10	ф14		Итого	Прокат марки ВСт3кп2 ГОСТ 19903-74 Б=8		Итого	ГОСТ 8509-72* L70х8		Итого	Всего
1ПВ10-2АтVт-МПЖ-200П.1	0.6	0.2		0.8				1.7		1.7	2.5
1ПВ10-3АтVт-МПЖ-200П-1	0.6	0.2		0.8				1.7		1.7	2.5
1ПВ4-2АтVт-МПЖ-200П-1	0.6	0.2		0.8				1.7		1.7	2.5
1ПВ4-3АтVт-МПЖ-200П.1	0.6	0.2		0.8				1.7		1.7	2.5
1ПВ4-2АтVт-МПЖ-200П-2	1.4	0.2		1.6	2.6		2.6	1.7		1.7	5.9
1ПВ4-3АтVт-МПЖ-200П-2	1.4	0.2		1.6	2.6		2.6	1.7		1.7	5.9

Привязан

Инв. №

8690/8

16

ТП 904-1-56.84-КЖИ-114

Проверил	Макарова		
Ст.техник	Растегаева		
Ст.инж.	Коротенко		
Рук. гр.	Ханин		
Гл.спец.	Осташевский		
Нач.отд.	Саакьянц		
Н.контр.	Лукьянко		

Плита покрытия 1ПВ10-2АтVт-МПЖ-200П-1, 1ПВ10-3АтVт-МПЖ-200П-1, 1ПВ4-2АтVт-МПЖ-200П-1, 1ПВ4-3АтVт-МПЖ-200П-1, 1ПВ4-2АтVт-МПЖ-200П-2, 1ПВ4-3АтVт-МПЖ-200П-2

Стадия	Масса	Масштаб
Р	смотрите таблицу	1:100
Лист	Листов 1	

Госстрой СССР
Ростовский Промстройниипроект

Формат	Зона	Поз.	Обозначение	Наименование	Кол. на испол. 1	2			Примечание
				Сборочные единицы					
			ГОСТ 22701.2-77 1.465-10/82 вып.1	Плита 1ПВ14-2АтVт-МПЖ-200П.1					
				1ПВ14-3АтVт-МПЖ-200П.1					
		1	ГОСТ 22701.5-77	Изделие закладное №9	2	2			

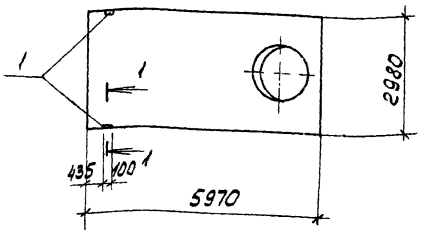

1-1

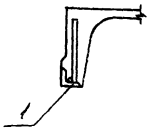

Остальное - смотрите плиты 1ПВ14-2АтVт-МПЖ-200П, 1ПВ14-3АтVт-МПЖ-200П ГОСТ 22701.2-77 и серию 1.465-10/82 вып.1

Марка	Номер на испол.
1ПВ14-2АтVт-МПЖ-200П.1	1
1ПВ14-3АтVт-МПЖ-200П.1	2

Ведомость расхода стали на дополнительные закладные изделия, кг

Марка элемента	Изделия закладные: Арматура класса A-III ГОСТ 5781-82 ⌀10	⌀14	Итого	Прокат марки ВСт3кп2 ГОСТ 8509-72* ∠70×8	Итого	Всего
1ПВ14-2АтVт-МПЖ-200П.1	0.6	0.2	0.8	1.7	1.7	2.5
1ПВ14-3АтVт-МПЖ-200П.1	0.6	0.2	0.8	1.7	1.7	2.5

Привязан

Инв.№

19

8690/8

ГП 904-1-5684-КЖИ.115

Проверил	Ханин		
Инженер	Шимбалист		
Ст. инж.	Коротенко		
Рук. гр.	Ханин		
Гл. спец.	Осташевский		
Нач. отд.	Саакьянц		
Н. контр.	Луценко		

Плита покрытия (1ПВ14-2АтVт-МПЖ-200П.1 1ПВ14-3АтVт-МПЖ-200П.1)

Стадия	Масса	Масштаб
Р	4730	1:100

Лист | Листов 1

Госстрой СССР Ростовский Промстройниипроект

Формат	Зона	Поз.	Обозначение	Наименование	Кол.	Примечание
				Сборочные единицы		
			ГОСТ 22701.1-77. 1.465-10/82 Вып.1	Плита 1ПГ-4АтVт-МПЖ-200П	1	
		1	ГОСТ 22701.5-77 стр. 13	Изделие закладное М8	2	

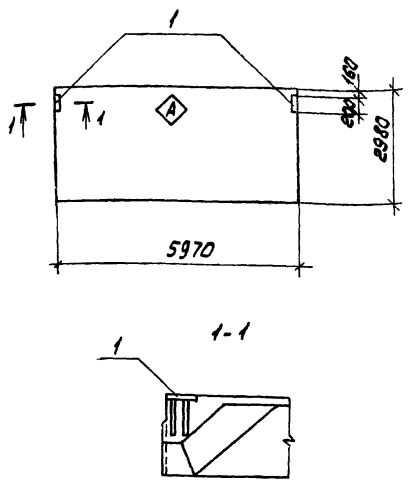

Остальное - смотрите плиту 1ПГ-4АтVт-МПЖ-200П.
ГОСТ 22701.1-77 и серию 1.465-10/82 вып.1
Индекс А нанести несмываемой краской.

Ведомость расхода стали на дополнительные закладные изделия, кг

Марка элемента	Изделия закладные										Всего
	Арматура класса А-III ГОСТ 5781-82				Прокат марки Вст3кп2 ГОСТ 19903-74						
	ф10			Итого	δ=8		Итого				
1ПГ-4АтVт-МПЖ 200П-1	0.8			0.8	2.6		2.6				3.4

Привязан

Инв.№

20

8690/8

ТП 904-1-56.84-КЖИ-116

Проверил	Ханин		
Ст.техник	Растегаева		
Рук.гр.	Ханин		
Гл.спец.	Осташевский		
Нач.отд.	Саакьянц		
Н.контр.	Лущенко		

Плита покрытия 1ПГ-4АтVт-МПЖ-200П-1

Стадия	Масса	Масштаб
Р	2980	1:100
Лист	Листов 1	

ГОССТРОЙ СССР РОСТОВСКИЙ ПРОМСТРОЙНИИПРОЕКТ

Копировал

Формат А3

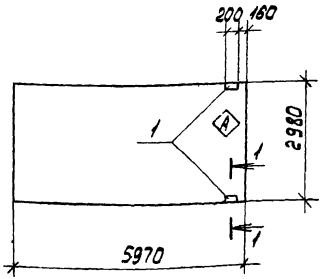

1 - 1

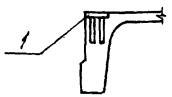

Формат	Зона	Поз.	Обозначение	Наименование	Кол. на испол. 1	2	3		Примечание
				Сборочные единицы					
			ГОСТ 22701.1-77 1.465-10/82 вып.1	Плита 1ПГ-5АтVт-МПЖ-200П	1				
				" 1ПГ-3АтVт-МПЖ-200П		1			
				1ПГ-4АтVт-МПЖ-200П			1		
		1	ГОСТ 22701.5-77 стр. 13	Изделие закладное М8	2	2	2		

Остальное - смотрите плиты 1ПГ-5АтVт-МПЖ-200П, 1ПГ-3АтVт-МПЖ-200П, 1ПГ-4АтVт-МПЖ-200П ГОСТ 22701.1-77, 1.465-10/82 вып.1

Индекс А нанести несмываемой краской.

Марка	Номер на испол.
1ПГ-5АтVт-МПЖ-200П-1	1
1ПГ-3АтVт-МПЖ-200П-1	2
1ПГ-4АтVт-МПЖ-200П-2	3

Ведомость расхода стали на дополнительные закладные изделия, кг

Марка элемента	Изделия закладные: Арматура класса А-III ГОСТ 5781-82 ф10			Итого	Прокат марки Вст3кп2 ГОСТ 19903-74 δ=8			Итого	Всего
1ПГ-5АтVт-МПЖ-200П-1	0.8			0.8	2.6			2.6	3.4
1ПГ-3АтVт-МПЖ-200П-1	0.8			0.8	2.6			2.6	3.4
1ПГ-4АтVт-МПЖ-200П-2	0.8			0.8	2.6			2.6	3.4

21

Привязан

8690/8

Инв. №

ТП 904-1-56.84-КЖИ-117

Проверил	Ханин		
Ст. техник	Растеряева		
Рук. гр.	Ханин		
Гл. спец.	Осташевский		
Нач. отд.	Саакьянц		
Н. контр.	Лущенко		

Плита покрытия (1ПГ-5АтVт-МПЖ-200П-1, 1ПГ-3АтVт-МПЖ-200П-1, 1ПГ-4АтVт-МПЖ-200П-2)

Стадия	Масса	Масштаб
Р	2980	1:100
Лист	Листов 1	

Госстрой СССР
Ростовский Промстройниипроект

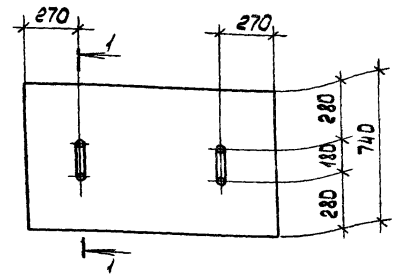

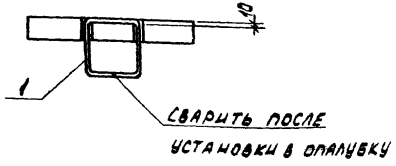

Формат	Зона	Поз.	Обозначение	Наименование	Кол. на испол.				Примечание
				Сборочные единицы					
			3.006-2 вып.II-2	Плита П14д-3	1				
			3.006-2 вып.II-2	П5д-8		1			
			3.006-2 вып.II-2	П7д-3			1		
			3.006-2 вып.II-2	П23д-3				1	
А4		1	ТП 904-1-56.84-КЖИ-МН9	Изделие закладное МН9	2	2	2	2	
					П14д-3-1	П5д-8-1	П7д-3-1	П23д-3-1	

Остальное - см плиты П14д-3, П5д-8, П7д-3, П23д-3 серии 3.006-2 вып. II-2

Ведомость расхода дополнительной стали на один элемент, кг

Марка элемента	Изделия закладные				Всего
	Арматура класса А-I ГОСТ 5781-82				
	ф10			Итого	
П14д-3-1	1.0			1.0	1.0
П5д-8-1	1.0			1.0	1.0
П7д-3-1	1.0			1.0	1.0
П23д-3-1	1.0			1.0	1.0

Марка	Масса кг
П14д-3-1	310
П5д-8-1	100
П7д-3-1	150
П23д-3-1	820

22

8690/8

ТП 904-1-56.84 - КЖИ - 118

Проверил	Ханин	
Ст. техник	Растегаева	
Ст. инж.	Чернявская	
Рук. гр.	Ханин	
Гл. спец.	Осташевский	
Нач. отд.	Салкынец	
Н. контр.	Луценко	

Плита (П14д-3-1; П5д-8-1; П7д-3-1; П23д-3-1)

Стадия	Масса	Масштаб
Р	смотрите таблицу	-
Лист	Листов 1	

Госстрой СССР
Ростовский Промстройниипроект

Копировал

Формат А3

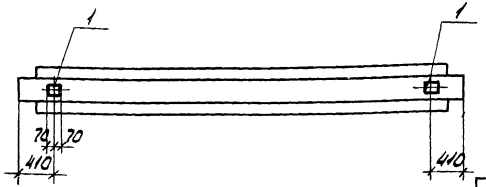

Марка	Масса
1РДПЧ.57-51АтV-а	2525
1РДПЧ.27-51АтV-а	1145

Формат	Зона	Поз.	Обозначение	Наименование	Кол.	Примечание
				Сборочные единицы		
			1.020-1 вып. 3-1	Ригель 1РДПЧ.57-51АтV	1	
				Ригель 1РДПЧ.27-51АтV	1	
				Изделие закладное		
		1	1.020-1 вып. 3-7	МН38	2	

Остальное смотрите ригель 1РДПЧ.57-51АтV и 1РДПЧ.27-51АтV серии 1.020-1 вып. 3-1 с изменением разбивки закладного изделия МН38 по данному чертежу.

Привязан

Инв. №

8690/8

ТП 904-1-56.84-КЖИ-200

Провер.	Коротенко		
Инжен.	Федотова		
Ст. инж.	Коротенко		
Рук. гр.	Ханин		
Гл. спец.	Осташевский		
Нач. отд.	Саакьянц		
Н. контр.	Лущенко		

Ригель (1РДПЧ.57-51АтV-а 1РДПЧ.27-51АтV-а)

Стадия	Масса	Масштаб
Р	смотрите таблицу	-
Лист	Листов	

Госстрой СССР РОСТОВСКИЙ ПРОМСТРОЙНИИПРОЕКТ

Копировал

Формат А4

Типовой проект 904-1-56.84 КЖИ Альбом 8

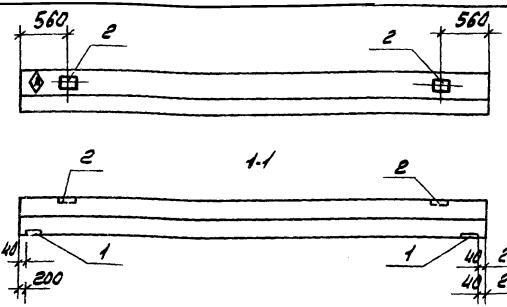

Формат	Зона	Поз.	Обозначение	Наименование	Кол.	Примечание
				Сборочные единицы		
			1.020-1 вып. 3-5	Ригель 2РОЧ.60-30АтV	1	
			1.020-1 вып. 3-5	Ригель 2РОЧ.62-30АтV	1	
				Изделие закладное		
		1	1.020-1 вып. 3-7	МН26	2	
		2	1.020-1 вып. 3-7	МН38	2	

1. Остальное смотрите ригель 2РОЧ.60-30АтV и 2РОЧ.62-30АтV серии 1.020-1 вып. 3-5 с изменением разбивки закладного изделия МН38 по данному чертежу.
2. Индекс (А) наносится несмываемой краской

Привязан

Инв. №

23

8690/8

ТП 904-1-56.84-КЖИ-201

Провер.	Коротенко		
Инжен.	Федотова		
Ст. инж.	Коротенко		
Рук. гр.	Ханин		
Гл. спец.	Осташевский		
Нач. отд.	Саакьянц		
Н. контр.	Лущенко		

Ригель (2РОЧ.60-30АтV-а 2РОЧ.62-30АтV-а)

Стадия	Масса	Масштаб
Р	2000	-
Лист	Листов	

Госстрой СССР РОСТОВСКИЙ ПРОМСТРОЙНИИПРОЕКТ

Инв. № подл. | Подп. и дата | Взам. инв. №

Копировал

Формат А4

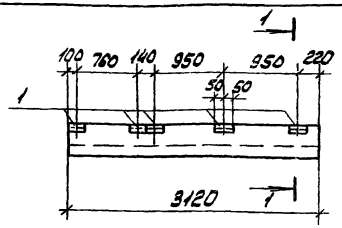

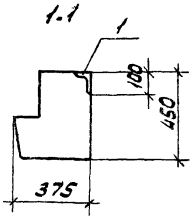

Формат	Зона	Поз.	Обозначение	Наименование	Кол.	Примечание
				Сборочные единицы		
			1.020-1 вып. 3-5	Ригель 2РОЧ.32-35-П	1	
				Изделие закладное		
		1	1.400-15 вып.1	МН 539	5	

Ведомость расхода стали на дополнительные закладные изделия, кг

Марка элемента	Изделия закладные									Всего	Общий расход
	Арматура класса A-III ГОСТ 5781-82					Прокат марки ВСт3кп2 ГОСТ 8510-72*					
	ф8				Итого	L100x63x6			Итого		
2РОЧ.32-35-П-а	2.0				2.0	4.0			4.0	6.0	6.0

Остальное смотрите ригель 2РОЧ.32-35-П по серии 1.020-1 вып. 3-5

Привязан

8690/8

Инв. №

ТП 904-1-56.84-КЖИ-202			
Ригель 2РОЧ.32-35-П-а	Стадия	Масса	Масштаб
	Р	1075	-
	Лист	Листов 1	
	Госстрой СССР РОСТОВСКИЙ ПРОМСТРОЙНИИПРОЕКТ		

Провер. Коротенко; Инжен. Федотова; Ст. инж. Коротенко; Рук. гр. Ханин; Гл. спец. Осташевский; Нач. отд. Салькынц; Н. контр. Лукьянко

Копировал

Типовой проект 904.1-56.84 КЖИ Альбом 8

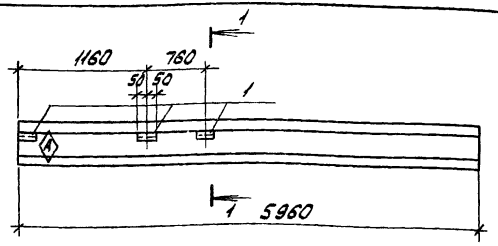

Формат	Зона	Поз.	Обозначение	Наименование	Кол.	Примечание
				Сборочные единицы		
А3			ТП 904-1-56.84КЖИ-203	Ригель Р1	1	
				Изделие закладное		
		1	1.400-15 вып.1	МН539	3	

Ведомость расхода стали на дополнительные закладные изделия, кг

Марка элемента	Изделия закладные									Всего	Общий расход
	Арматура класса A-III ГОСТ 5781-82					Прокат марки ВСт3кп2 ГОСТ 8510-72*					
	ф8				Итого	L100x63x6			Итого		
Р1-1	1.2				1.2	2.4			2.4	3.6	3.6

1. Остальное смотрите ригель Р1 ТП 904.1-56.84.КЖИ 203
2. Индекс А наносится несмываемой краской

Привязан

24

8690/8

Инв. №

ТП 904.1-56.84-КЖИ-211			
Ригель Р1-1	Стадия	Масса	Масштаб
	Р	2370	-
	Лист	Листов 1	
	Госстрой СССР РОСТОВСКИЙ ПРОМСТРОЙНИИПРОЕКТ		

Провер. Ханин; Ст. инж. Коротенко; Рук. гр. Ханин; Гл. спец. Осташевский; Нач. отд. Салькынц; Н. контр. Лукьянко

Инв. № подл. | Подп. и дата | Взам. инв. №

Копировал

Формат А4

ВЕДОМОСТЬ РАСХОДА СТАЛИ НА ЭЛЕМЕНТ, КГ

МАРКА ЭЛЕМЕНТА	ИЗДЕЛИЯ АРМАТУРНЫЕ									ВСЕГО	ИЗДЕЛИЯ ЗАКЛАДНЫЕ							ОБЩИЙ РАСХОД
	АРМАТУРА КЛАССА										АРМАТУРА КЛАСС			ПРОКАТ МАРКИ			ВСЕГО	
	A-III						Bp-I				A-III			ВСТ3 КП2				
	ГОСТ 5781-82						ГОСТ 6727-80				ГОСТ 5781-82			ГОСТ 103-76				
	ф8	ф10	ф16	ф32		Итого	ф4	ф5		Итого	ф10		Итого	8×140	8×120		Итого	
Р1	3.0	21.9	24.3	96.9		146.1	6.7	7.4		14.1	160.2	3.3	3.3	1.0	4.6		5.6	8.9	169.1

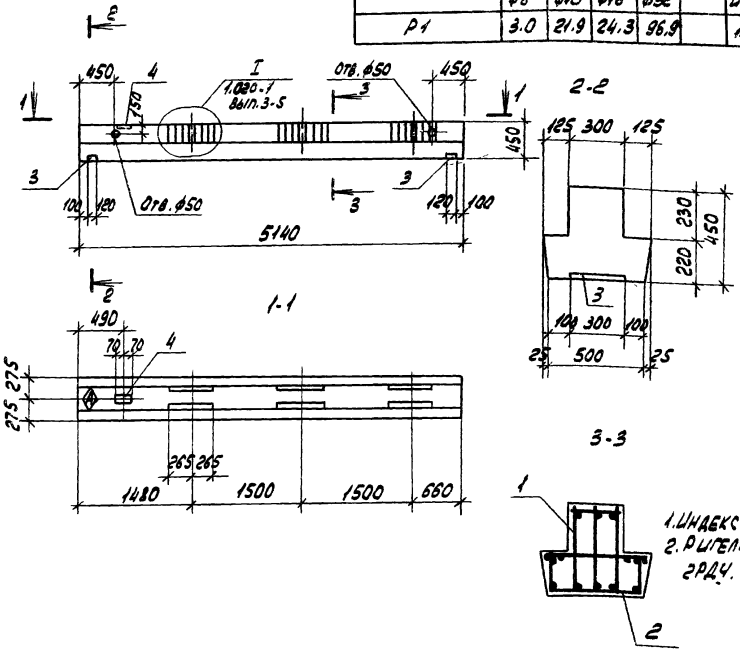

ФОРМАТ	ЗОНА	ПОЗ.	ОБОЗНАЧЕНИЕ	НАИМЕНОВАНИЕ	КОЛ.	ПРИМЕЧАНИЕ
				Документация		
А3			ТП 904-1-56.84КЖИ-ТТ1	Технические требования		
				к изготовлению сборных		
				железобетонных изделий		
				Сборочные единицы		
				Каркас пространственный		
А4		1	ТП 904-1-56.84-КЖИ-КП5	КП5	1	
А3		2	-С9	Сетка арматурная С9	1	
				Изделие закладное		
		3	1.020-1 вып. 3-7	МН26	2	
		4	1.020-1 вып. 3-7	МН38	1	
				Материалы		
				Бетон марки 400		0.95м³

1. Индекс Ⓐ наносится несмываемой краской.
2. Ригель выполнять в оплалубке ригеля 2РДЧ.60-66 Ат V по серии 1.020-1 вып. 3-5. 25 8690/8

Привязан

Инв.№

Провер.	Коротенко	
Инжен.	Федотова	
Ст.инж.	Коротенко	
Рук.гр.	Хамин	
Гл.спец.	Осташевский	
Нач.отд.	Саакьянц	
Н.контр.	Лученко	

ТП 904.1-56.84-КЖИ. 203

Ригель Р1

СТАДИЯ	МАССА	МАСШТАБ
Р	2370	-
ЛИСТ	ЛИСТОВ	

ГОССТРОЙ СССР РОСТОВСКИЙ ПРОМСТРОЙНИИПРОЕКТ

Ведомость расхода стали на дополнительную арматуру и закладные изделия, кг

Марка элемента	Изделия арматурные					Изделия закладные								Общий расход
	Арматура класса A-III ГОСТ 5781-82				Всего	Арматура класса A-III ГОСТ 5781-82				Прокат марки Вст3кп2 ГОСТ 103-76				
	ф8			Итого		ф10			Итого	-8х40			Итого		
2РДЧ.60-51АтV-а	3,4			3,4	3,4	0,9			0,9	1,0			1,0	1,9	5,3

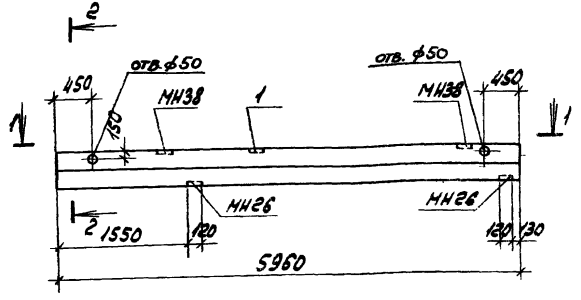

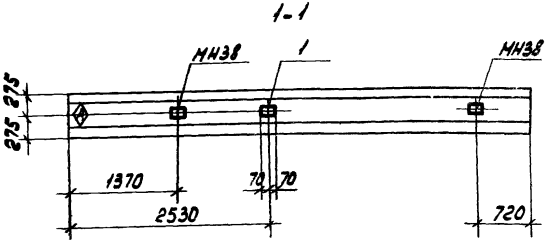

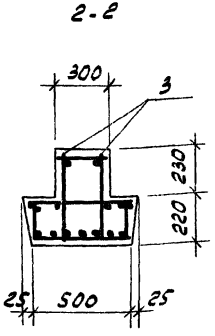

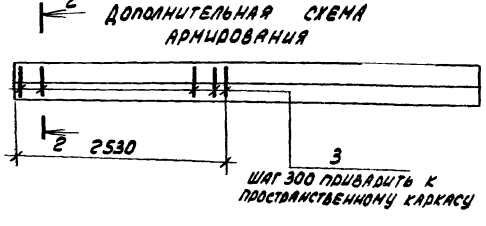

Формат	Зона	Поз.	Обозначение	Наименование	Кол.	Примечание
				Сборочные единицы		
			1.020-1 вып. 3-5	Ригель 2РДЧ.60-51АтV	1	
				Изделие закладное		
		1	1.020-1 вып. 3-7	МН38	1	
				Детали		
БЧ		3		ф8АIII ГОСТ 5781-82 ℓ=430	20	0,17 кг

1. Остальное смотрите ригель 2РДЧ.60-51АтV по серии 1.020-1 вып.3-5 с изменением разбивки закладных МН26, МН38 и с добавлением по данному чертежу.
2. Индекс А наносится несмываемой краской.

26

8690/8

Привязан

Инв.№

Провер.	Коротенко	
Инжен.	Федотова	
Ст. инж.	Коротенко	
Рук. гр.	Ханин	
Гл. спец.	Осташевский	
Нач. отд.	Саакьянц	
Н. контр.	Лученко	

ТП 904-1-56,84 КЖИ - 204

Ригель 2РДЧ.60-51АтV-а

Стадия	Масса	Масштаб
Р	2700	-
Лист	Листов 1	

Госстрой СССР Ростовский Промстройниипроект

Копировал

Формат А3

Ведомость расхода стали на элемент, кг

Марка элемента	Изделия арматурная									Изделия закладные										Всего	Общий расход
	Арматура класса								Всего	Арматура класса					Прокат марки						
	A-III					Bp-I				A-III					Вст3 кп2						
	ГОСТ 5781-82					ГОСТ 6727-80				ГОСТ 5781-82					ГОСТ 103-76						
	⌀8	⌀16	⌀25		Итого	⌀4	⌀5	Итого		⌀10	⌀12	⌀18	Итого	-8×110	-8×120	-8×160	Итого				
Р3; Р3-1	16.4	23.7	55.8		95.9	6.3	7.0	13.3	109.2	2.1	1.0	4.8	7.9	1.0	2.3	2.4	5.7	13.6	122.8

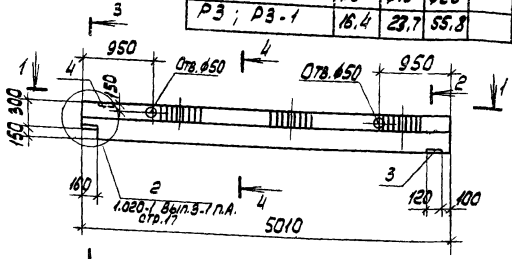

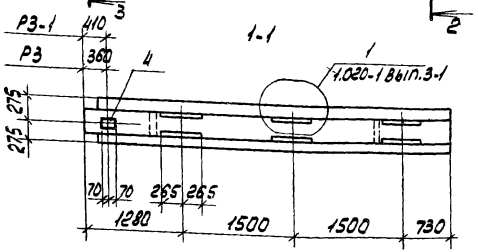

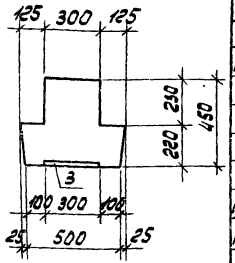

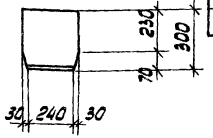

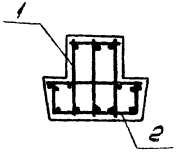

Формат	Зона	Поз.	Обозначение	Наименование	Кол.	Примечание
				Документация		
А3			ТП 904.1-56.84 КЖИ-ТТ2	Технические требования к изготовлению сборных железобетонных изделий		
				Сводочные единицы		
				Каркас пространственный		
А3		1	ТП 904.1-56.84-КЖИ-КП6	КП6	1	
А3		2	-С9	Сетка арматурная С10	1	
				Изделие закладное		
		3	1.020-1 вып. 3-7	МН26	1	
		4	1.020-1 вып. 3-7	МН38	1	
				Материалы		
				Бетон марки 400		0.9м³

Ригель выполнять в опалубке ригеля 1РДП 4.56.69 Ат-V серии 1.020.1 вып. 3-1

Привязан

27

8690/8

Инв.№

Провер.	Коротенко	
Инжен.	Федотова	
Ст.инж.	Коротенко	
Рук. гр.	Хашин	
Гл.спец.	Осташевский	
Нач.отд.	Саяхьянц	
Н.контр.	Луценко	

ТП 904.1-56.84-КЖИ-205

Ригель (Р3, Р3-1)

Стадия	Масса	Масштаб
Р	2250	-
Лист	Листов	

Госстрой СССР Ростовский промстройниипроект

Копировал

Ведомость расхода стали на элемент, кг

Марка элемента	Изделия арматурные									Изделия закладные									Общий расход
	Арматура класса								Всего	Арматура класса					Прокат марки			Всего	
	A-III ГОСТ 5781-82					Bp-I ГОСТ 6727-80				A-III ГОСТ 5781-82					Вст3кп2 ГОСТ 103-76				
	ф6	ф10	ф16			Итого	ф4	ф5	Итого		ф10	ф12	ф18	Итого	-8х120	-8х160		Итого		
Р4	7.2	6.6	16.2			30.0	6.7	7.4	14.1	44.1	1.2	1.0	4.8	7.0	2.3	2.4		4.7	11.7	55.8

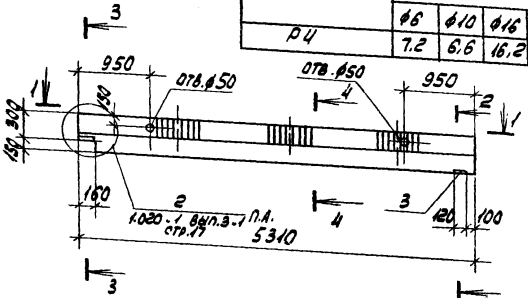

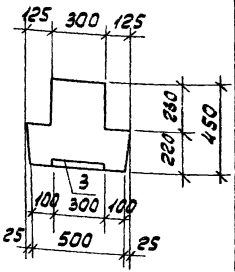

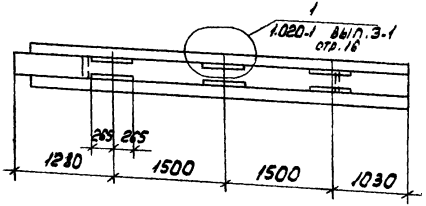

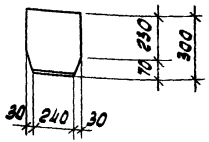

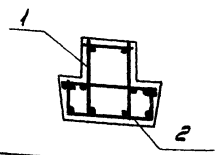

Формат	Поз.	Обозначение	Наименование	Кол.	Примечание
			Документация		
А3		ТП 904-1-56.84КЖИ-ТТ2	Технические требования к изготовлению сборных железобетонных изделий		
			Сборочные единицы		
			Каркас пространственный		
А3	1	ТП 904-1-56.84КЖИ.КП7	КП7	1	
А3	2	-С9	Сетка арматурная С9	1	
			Изделие закладное		
	3	1.020-1 вып.3-7	МН26	1	
			Материалы		
			Бетон марки 400		0.96м3

Ригель выполнять в опалубке ригеля 1РДП 4.56-69 Агv по серии 1.020-1 вып. 3-1

28

8690/8

Привязан

Инв.№

Провер.	Коротенко		
Инжен.	Федотов		
Ст. инж.	Коротенко		
Рук. гр.	Ханин		
Гл. спец.	Осташевский		
Нач. сект.	Ларькина		
Н. контр.	Луценко		

ТП 904.1-56.84КЖИ-206

Ригель Р4

Стадия	Масса	Масштаб
Р	2400	1
Лист	Листов 1	

Госстрой СССР РОСТОВСКИЙ ПРОМСТРОЙНИИПРОЕКТ

Копировал

Формат А3

Ведомость расхода стали на элемент, кг

Марка элемента	Изделия арматурные										Изделия закладные												Общий расход
	Арматурные класса									Всего	Арматура класса					Прокат марки						Всего	
	А-III						Вр-I				А-III					Вст3 кп2							
	ГОСТ 5781-82						ГОСТ 6727-80				ГОСТ 5781-82					ГОСТ 103-76			ГОСТ 8509-72*				
	ф8	ф10	ф20			Итого	ф4	ф5		Итого	ф10	ф12			Итого	-8х110	-8х170	Итого	∠75х8		Итого		
Р2	12,1	6,2	24,4			42,7	5,9	3,6		9,5	52,2	0,9	4,0			4,9	1,0	3,8	4,8	3,0		3,0	12,7	64,9

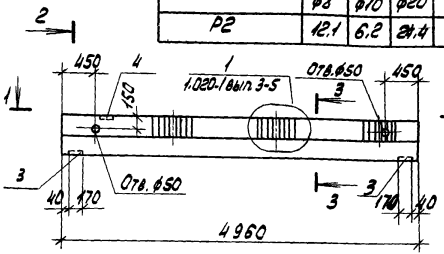

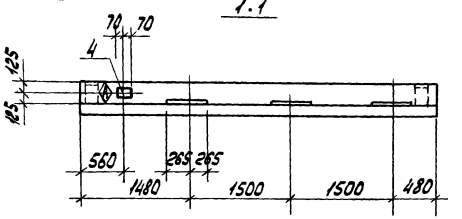

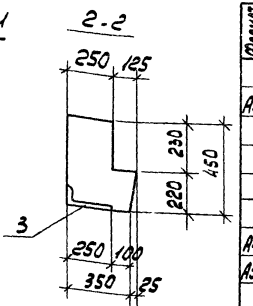

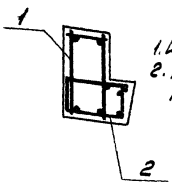

Формат	Зона	Поз.	Обозначение	Наименование	Кол.	Примечание
				Документация		
А3			ТП 904-1-56.84-КЖИ-ТТ2	Технические требования		
				к изготовлению сборных		
				железобетонных изделий		
				Сборочные единицы		
				Каркас пространственный		
А4		1	ТП 904-1-56.84-КЖИ-КП8	КП8	1	
А3		2	-С9	Сетка арматурная С11	1	
				Изделие закладное		
		3	1.020-1 вып. 3-7	МН27	2	
		4	1.020-1 вып. 3-7	МН38	1	
				Материалы		
				Бетон марки 400		0.69 м³

1. Индекс (А) наносится несмываемой краской.
2. Ригель выполнять в опалубке ригеля 2Р04.60-30АтV по серии 1.020-1 вып. 3-5.

29

8690/8

Привязан

Инв. №

Провер.	Коротенко		
Инжен.	Федотова		
Ст. инж.	Коротенко		
Рук. гр.	Ханин		
Гл. спец.	Осташевский		
Нач. осп.	Саакьянц		
Н. ко[illegible]	Луценко		

ТП 904-1-56,84-КЖИ-207

Ригель Р2

Стадия	Масса	Масштаб
Р	1725	-
Лист	Листов 1	

ГОССТРОЙ СССР
РОСТОВСКИЙ ПРОМСТРОЙНИИПРОЕКТ

Ведомость расхода стали на закладные изделия, кг

| Марка | Изделия закладные | | |

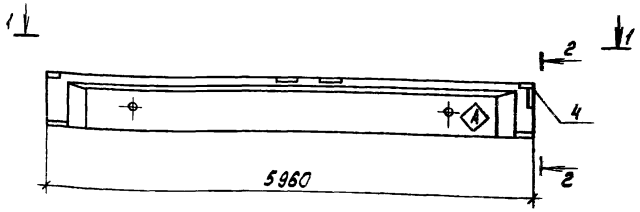

1-1

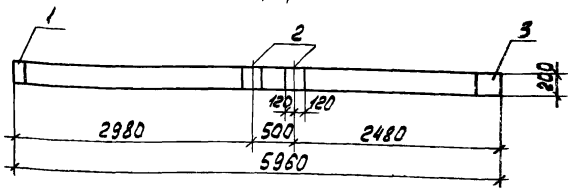

2-2

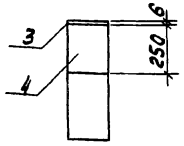

Формат	Зона	Пов.	Обозначение	Наименование	Кол. на исполн.				Примечание
				Сборочные единицы					
			1.462.1-10/80 вып.1	Балка 1БСТ6-2АтV т					
				1БСТ6-4АтV т					
				1БСТ-5АтV т					
				1БСТ-7АтV т					
		1	1.462.1-10/80 вып.2	Изделие закладное М5	1	1	1	1	
		2	1.462.1-10/80 вып.2	то же М6	2	2	2	2	
		3	ТП904-1-56,84 КЖИ-МН7	" МН7	1	1	1	1	
		4	1.400-15 вып.1	" МН136-6	1	1	1	1	
					1БСТ6-2АтV т-1	1БСТ6-4АтV т-1	1БСТ6-5АтV т-1	1БСТ6-7АтV т-1	

1. Балки покрытия с дополнительными цифровыми индексами отличаются от соответствующих балок покрытия по серии 1.462.1-10/80 только наличием дополнительных закладных изделий.
2. Расход стали приведен только на дополнительные закладные изделия и суммируется с расходом стали на соответствующую типовую балку по серии 1.462.1-10/80.
3. Индекс Ⓐ нанести несмываемой краской.

Ведомость расхода стали на дополнительные закладные изделия, кг

Марка элемента	Изделия закладные													Всего
	Арматура класса						Прокат марки							
	А-III						ВСт3кп2							
	ГОСТ 5781-82						ГОСТ 19903-74							
	ф8	ф12	ф14			Итого	δ=6	δ=10					Итого	
1БСТ6-2АтV т-1 1БСТ6-4АтV т-1 1БСТ6-5АтV т-1 1БСТ6-7АтV т-1	0.5	1.8	1.3			3.6	5.5	8.8					14.3	17.9

31

8690/8

Привязан

Инв. №

ТП 904-1-56,84-КЖИ-209

Проверил	Ханин	
Ст.техник	Растеряева	
Рук.гр.	Ханин	
Гл.спец.	Осташевский	
Н.ач.осп.	Саакьянц	
Н.контр.	Луценко	

Балка (1БСТ6-2АтV т-1, 1БСТ6-4АтV т-1, 1БСТ6-5АтV т-1, 1БСТ6-7АтV т-1)

Стадия	Масса	Масштаб
Р	1150	–

Лист | Листов 1

ГОССТРОЙ СССР
РОСТОВСКИЙ ПРОМСТРОЙНИИПРОЕКТ

Копировал [illegible]

Формат А3

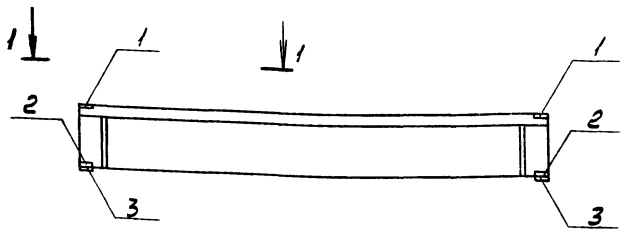

1-1

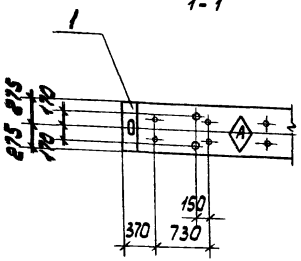

Формат	Зона	Поз.	Обозначение	Наименование	Кол.	Примечание
				Сборочные единицы		
			КЭ-01-50 вып.3	Балка БКНВ6-1к		
				Изделие закладное		
		1	КЭ-01-50 вып.3	М-1	2	
		2		М-2	2	
		3		МС-1	2	

Ведомость расхода стали на элемент, кг

Марка элемента	Изделия арматурные								Изделия закладные										Общий расход
	Арматура класса A-III ГОСТ 5781-82					ГОСТ 13840-68*		Всего	Арматура класса A-III ГОСТ 5781-82				Прокат марки Вст3кп2					Всего	
													ГОСТ 103-76			ГОСТ 3262-75*			
	ф6	ф8	ф12		Итого	К-7	Итого		ф10			Итого	δ=10	δ=12	Итого	Тр. ф20	Тр. ф32	Итого	
БКНВ6-1к-1	19,2	113,8	6,5		69,5	39,6	39,6	109,1	2,1			2,1	20,1	20,5	40,6	2,9	0,6	3,5	46,2	155,3

1. Остальное смотрите балку БКНВ6-1к серии КЭ-01-50 вып. 3
2. Индекс Ⓐ нанести несмываемой краской.

Привязан

32

8690/8

Инв №

ТП 904-1-56.84-КЖИ-210

Балка подкрановая БКНВ6-1к-1

Стадия	Масса	Масштаб
Р	2930	1:50
Лист	Листов 1	

Проверил	Ханин	
Инженер	Толмачева	
Рук. гр.	Ханин	
Гл. спец.	Осташевский	
Нач. сект.	Саакьянц	
Н. контр.	Луценко	

Госстрой СССР
Ростовский Промстройниипроект

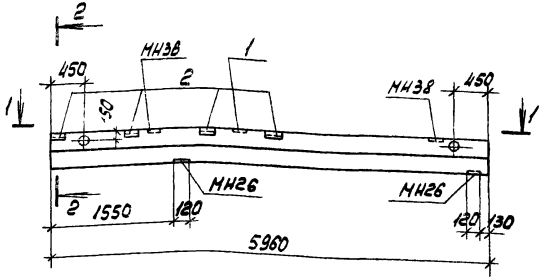

1-1

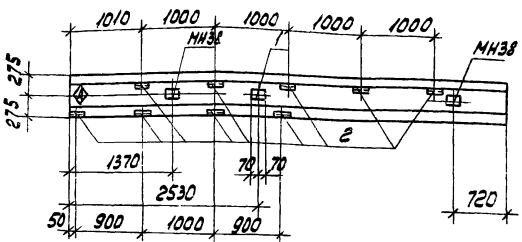

2-2

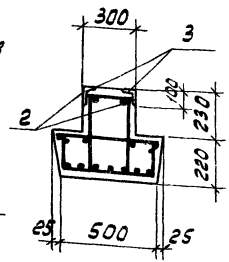

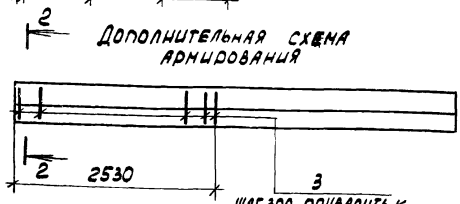

Дополнительная схема армирования

ШАГ 300 приварить к пространственному каркасу

ВЕДОМОСТЬ РАСХОДА СТАЛИ НА ДОПОЛНИТЕЛЬНУЮ АРМАТУТУ И ЗАКЛАДНЫЕ ИЗДЕЛИЯ, КГ

Марка элемента	Изделия арматурные					Изделия закладные									Общий расход
	Арматура класса А-III ГОСТ 5781-82				Всего	Арматура класса А-III ГОСТ 5781-82				Прокат марки Вст3 кп2 ГОСТ 8510-72*		ГОСТ 103-76		Всего	
	ф8			Итого		ф10			Итого	∠100×63-6	Итого	-8×110	Итого		
2РДЧ.60-51АтV-б	7.0			7.0	7.0	0.9			0.9	7.2	7.2	1.0	1.0	9.1	16.1

Формат	Зона	Поз.	Обозначение	Наименование	Кол.	Примечание
				Сборочные единицы		
			1.020-1 вып. 3-5	Ригель 2РДЧ.60-51АтV	1	
				Изделие закладное		
		1	1.020-1 вып. 3-7	МН38	1	
		2	1.400-15 вып. 1	МН539	9	
				Детали		
Б.Ч.		3		ф8А III ГОСТ 5781-82 ℓ=430	20	0,17 кг

1. Остальное смотрите ригель 2РДЧ.60-51АтV по серии 1.020-1 вып. 3-5 с изменением разбивки закладных МН26, МН38 и с добавлением по данному чертежу.
2. Индекс (А) наносится несмываемой краской.

33

8690/8

Привязан

Инв. №

ТП 904-1-56.84 КЖИ-212

Провер.	Коротенко	
Инжен.	Федотова	
Ст. инж.	Коротенко	
Рук. гр.	Ханин	
Гл. спец.	Осташевский	
Нач. отд.	Сваркович	

Ригель 2РДЧ.60-51АтV-б

Стадия	Масса	Масштаб
Р	2700	-
Лист	Листов 1	

ГОССТРОЙ СССР
РОСТОВСКИЙ ПРОМСТРОЙНИИПРОЕКТ

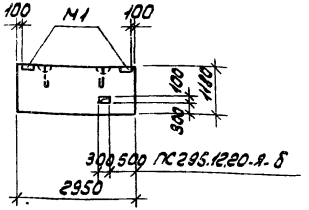

Формат	Зона	Поз.	Обозначение	Наименование	Кол.	Примечание
				Сборочные единицы		
			1.432-14/80 вып.1	Панель ПС295.12.20-я	1	

Разбивка М1 по данному чертежу. Остальное смотрите панель ПС295.12.20-я по серии 1.432-14/80 вып.1.
В панели ПС295.12.20-я-б в месте отверстия арматуру вырезать по месту.

Привязан

Инв.№

8690/8

Проверил	Макарова		
Ст.техник	Растеряева		
Инженер	Цивилист		
Ст.инж.	Коротенко		
Рук.гр.	Ханин		
Гл.спец.	Осташевский		
Нач.отд.	Сакьянц		
Н.контр.	Луценко		

ТП 904-1-56.84-кжи-300

Панель стеновая (ПС295.12.20-я-а, ПС295.12.20-я-б)

Стадия	Масса	Масштаб
Р	600	1:100
Лист	Листов 1	

Госстрой СССР
Ростовский промстройниипроект

Типовой проект 904-1-56.84 кжи Альбом 8

Инв.№ подл. | Подп. и дата | Взам.инв.№

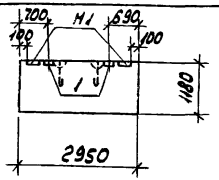

Формат	Зона	Поз.	Обозначение	Наименование	Кол.	Примечание
				Сборочные единицы		
			1.432-14/80 вып.1	Панель ПС295.12.20-я	1	
		1	1.432-14/80 вып.3	Изделие закладное М7	2	

Ведомость расхода стали на дополнительные закладные изделия, кг

Марка элемента	Изделия закладные										Всего
	Арматура класса A-II ГОСТ 5781-82				Прокат марки ВСт3кп2 ГОСТ 103-76						
	ф10			Итого	δ=8			Итого			
ПС295.12.20-я-в	0.8			0.8	2.0			2.0			2.8

Разбивка М1 по данному чертежу.
Остальное смотрите панель ПС295.12.20-я по серии 1.432-14/80 вып.1

Привязан

Инв.№

34
8690/8

Проверил	Макарова		
Ст.техник	Растеряева		
Инженер	Решетникова		
Ст.инж.	Коротенко		
Рук.гр.	Ханин		
Гл.спец.	Осташевский		
Нач.отд.	Сакьянц		
Н.контр.	Луценко		

ТП 904-1-56.84 кжи-301

Панель стеновая ПС295.12.20-я-в

Стадия	Масса	Масштаб
Р	600	1:100
Лист	Листов 1	

Госстрой СССР
Ростовский промстройниипроект

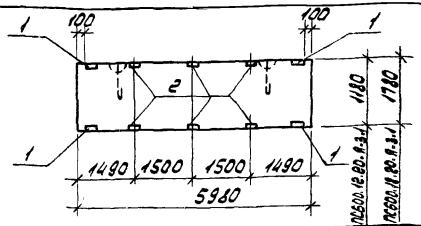

Марка	Масса
ПС600.12.20-Я-3-1	1200
ПС600.18.20-Я-3-1	1800

Формат	Зона	Поз.	Обозначение	Наименование	Кол.	Примечание
				Сборочные единицы		
			1.432-14/80 вып.1	Панель ПС600.12.20-Я-3	1	
			1.432-14/80 вып.1	Панель ПС600.18.20-Я-3	1	
		1	1.432-14/80 вып.3	Изделие закладное М1	4	
		2	1.432-14/80 вып.3	То же М7	6	

Ведомость расхода стали на закладные изделия, кг

Марка элемента	Изделия закладные											Всего
	Арматура класса			Прокат марки								
	А-II			ВСт 3 кп2								
	ГОСТ5781-82			ГОСТ8509-72*				ГОСТ103-76				
	ф10		Итого	∠63х6			Итого	δ=6	δ=8		Итого	
ПС600.12.20-Я-3-1	3.2		3.2	5.6			5.6	2.4	6.0		8.4	17.2
ПС600.18.20-Я-3-1	3.2		3.2	5.6			5.6	2.4	6.0		8.4	17.2

Расход стали приведен только на закладные изделия, кроме петли, и суммируется с расходом стали на арматурные изделия панелей ПС600.12.12-Я-3, ПС600.18.20-Я-3 серии 1.432-14/80 вып.1

Привязан

Инв.№

8690/8

ТП 904-1/56.84-КЖИ-302

Проверил	Макарова	
Ст.техник	Растеряева	
Инженер	Решетникова	
Ст.инж.	Коротенко	
Рук.гр.	Ханин	
Гл.спец.	Осташевский	
Нач.осп.1	Саакьянц	

Панель стеновая (ПС600.12.20-Я-3-1, ПС600.18.20-Я-3-1)

Стадия	Масса	Масштаб
Р	Смотрите таблицу	-
Лист	Листов 1	

ГОССТРОЙ СССР РОСТОВСКИЙ ПРОМСТРОЙНИИПРОЕКТ

Типовой проект 904-1/56.84-КЖИ Альбом 8

Взам.инв.№ | Подп. и дата | Инв.№ подл.

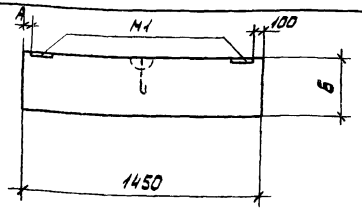

Формат	Зона	Поз.	Обозначение	Наименование	Кол.	Примечание
				Сборочные единицы		
			1.432-14/80 вып.1	Панель ПС145.18.20-Я	1	
			1.432-14/80 вып.1	Панель ПС145.12.20А-Я	1	

Остальное смотрите панели соответствующих марок без индекса „1" „2" по серии 1.432-14/80 вып.1. Разбивка М1 по данному чертежу.

Марка	Масса	Размеры, мм	
		А	Б
ПС145.12.20А-Я-2	300	350	1200
ПС145.18.20А-Я-1	400	100	1800
ПС145.12.20А-Я-1	300	100	1200

Привязан

Инв.№

35

8690/8

ТП 904-1/56.84-КЖИ-303

Проверил	Макарова	
Ст.техник	Растеряева	
Инженер	Решетникова	
Ст.инж.	Коротенко	
Рук.гр.	Ханин	
Гл.спец.	Осташевский	
Нач.осп.1	Саакьянц	

Панель стеновая (ПС145.12.20А-Я-1, ПС145.12.20А-Я-2 ПС145.18.20А-Я-1.)

Стадия	Масса	Масштаб
Р	Смотрите таблицу	-
Лист	Листов 1	

ГОССТРОЙ СССР РОСТОВСКИЙ ПРОМСТРОЙНИИПРОЕКТ

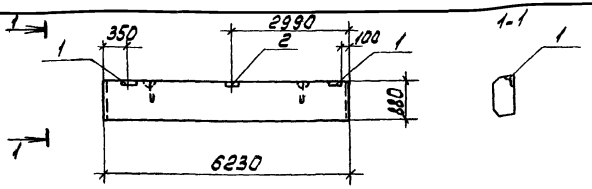

Формат	Зона	Поз.	Обозначение	Наименование	Кол.	Примечание
				Сборочные единицы		
			1.432-14/80 вып.1	Панель ПС625.9.20.9-22	1	
		1	1.432-14/80 вып.3	Изделие закладное М1	2	
		2	1.432-14/80 вып.3	То же М7	1	

Ведомость расхода стали на закладные изделия, кг

Марка элемента	Изделия закладные										Всего
	Арматура класса			Прокат марки							
	А-II			Вст3кп2							
	ГОСТ 5781-82			ГОСТ 8509-72*			ГОСТ 103-76				
	ф10		Итого	∠63-6		Итого	б=6	б=8		Итого	
ПС625.9.20.9-22.1	0.8		0.8	2.8		2.8	1.2	1.0		2.2	5.8

Расход стали приведен только на закладные изделия кроме петли и суммируется с расходом стали на арматурные изделия панели ПС625.9.20.9-22 серии 1.432-14/80, вып. 1

Привязан

8690/8

Инв. №

ТП 904.1-56.84-КЖИ-304

Проверил	Моргунов	
Ст. техник	Растеряева	
Инженер	Решетников	
Ст. инж.	Макарова	
Рук. гр.	Ханин	
Гл. спец.	Осташевский	
Нач. отд.	Скакьянц	

Панель стеновая ПС625.9.20-9-22.1

Стадия	Масса	Масштаб
Р	900	1:100
Лист	Листов 1	

ГОССТРОЙ СССР РОСТОВСКИЙ ПРОМСТРОЙНИИПРОЕКТ

Типовой проект 904-1-56.84КЖИ Альбом 8

Инв. № подл. | Подп. и дата | Взам. инв. №

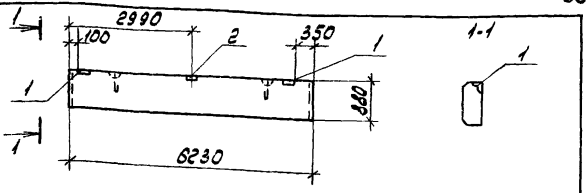

Формат	Зона	Поз.	Обозначение	Наименование	Кол.	Примечание
				Сборочные единицы		
			1.432-14/80 вып.1	Панель ПС625.9.20.9-21	1	
		1	1.432-14/80 вып.3	Изделие закладное М1	2	
		2	1.432-14/80 вып.3	То же М7	1	

Ведомость расхода стали на закладные изделия, кг

Марка элемента	Изделия закладные										Всего
	Арматура класса			Прокат марки							
	А-II			Вст3кп2							
	ГОСТ 5781-82			ГОСТ 8509-72*			ГОСТ 103-76				
	ф10		Итого	∠63х6		Итого	б=6	б=8		Итого	
ПС625.9.20-9-21.1	0.8		0.8	2.8		2.8	1.2	1.0		2.2	5.8

Расход стали приведен только на закладные изделия, кроме петли и суммируется с расходом стали на арматурные изделия панели ПС625.9.20-9-21 серии 1.432-14/80, вып. 1

Привязан

36

8690/8

Инв. №

ТП 904.1-56.84-КЖИ-305

Проверил	Моргунов	
Ст. техник	Растеряева	
Инженер	Решетников	
Ст. инж.	Макарова	
Рук. гр.	Ханин	
Гл. спец.	Осташевский	
Нач. отд.	Скакьянц	
Н. контр.	Луценко	

Панель стеновая ПС625.9.20-9-21.1

Стадия	Масса	Масштаб
Р	900	1:100
Лист	Листов 1	

ГОССТРОЙ СССР РОСТОВСКИЙ ПРОМСТРОЙНИИПРОЕКТ

ВЕДОМОСТ РАСХОДА СТАЛИ НА ДОПОЛНИТЕЛНЫЕ АРМАТУРНЫЕ И ЗАКЛАДНЫЕ ИЗДЕЛИЯ, КГ

Марка элемента	Изделия арматурные					Изделия закладные																Общий расход
	Арматура класса А-III				Всего	Прокат марки ВСТ3кп2															Всего	
	ГОСТ 578-82					ГОСТ 2590-71					ГОСТ 19903-74			ГОСТ 8732-78			ГОСТ 10704-76					
	ф8			Итого		ф6	ф10	ф16		Итого	δ=10		Итого	тр ф351х9		Итого	тр ф152х4,5	тр ф820х9		Итого		
ПС600.18.20-Я-1-1	5,6			5,6	5,6	0,4	1,9	10,2		12,5	15,1		15,1	15,2		15,2	3,3	36,0		39,3	82,1	87,7

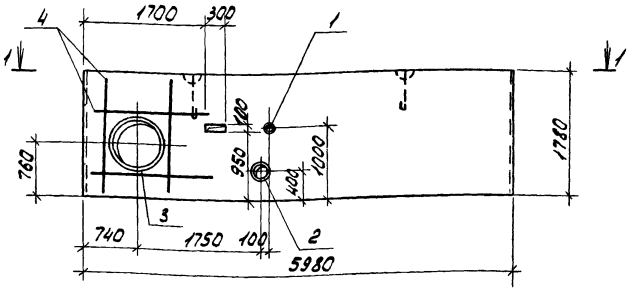

1-1

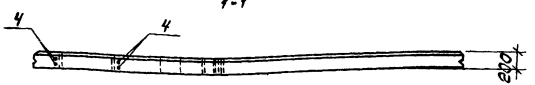

1. Арматуру пространственного каркаса в местах отверстий вырезать по месту
2. Стержни, обрамляющие отверстия, приварить к каркасам при их установке

Формат	Зона	Поз.	Обозначение	Наименование	Кол.	Примечание
				Сборочные единицы		
			1.432-14/80, вып.1	Панель ПС600.18.20-Я-1	1	
		1	3.901-5	Сальник Ду80 ℓ=200	1	
		2	3.901-5	" Ду250 ℓ=200	1	
		3	3.901-5	" Ду700 ℓ=200	1	
				Детали		
Б4		4		ф8АIII ГОСТ 5781-82 ℓ=1750	8	0,7кг

Остальное - смотрите панель ПС600.18.20-Я-1 серии 1.432-14/80, вып.1

37

8690/8

Привязан

Инв.№

Проверил	Макарова	
Инженер	Решетников	
Инженер	Цимбалист	
Ст. инж	Коротенко	
Рук. гр	Ханин	
Гл спец.	Осташевский	
Нач.отд.	Саакьянц	
Н. контр	Лищенко	

ТП 904-1-56.84-КЖИ-306

Панель стеновая ПС600.18.20-Я-1-1

Стадия	Масса	Масштаб
Р	1800	1:50
Лист	Листов 1	

ГОССТРОЙ СССР РОСТОВСКИЙ ПРОМСТРОЙНИИПРОЕКТ

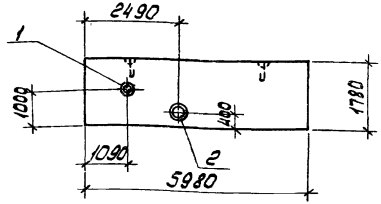

Формат	Зона	Поз.	Обозначение	Наименование	Кол.	Примечание
				Сборочные единицы		
			1.432-14/80 вып.1	Панель ПС 600.18.20.Я-1	1	
		1	3.901-5	Сальник Ду80 ℓ=200	1	
		2	3.901-5	" Ду250 ℓ=200	1	

Ведомость расхода стали на дополнительные закладные изделия

Марка элемента	Изделия закладные											Всего
	Прокат марки ВСт3кп2											
	ГОСТ 2590-71				ГОСТ 19903-74			ГОСТ 8732-78				
	ф6	ф10		Итого	б=10		Итого	Тр ф132х6,5	Тр ф351х9		Итого	
ПС600.18.20.Я-1-2	0.4	1.9		2.3	4.7		4.7	3.3	15.2		18.5	25.5

1. Остальное смотрите панель ПС600.18.20-Я-1 серии 1.432-14/80 вып.1
2. Арматуру пространственного кар. каса в месте отверстий вырезать по месту.

Привязан

8690/8

Инв.№

ТП 904.1-56.84-КЖИ-307

Проверил	Макарова	
Инженер	Решетников	
Инженер	Цимбалист	
Ст. инж.	Короленко	
Рук. гр.	Ханин	
Гл. спец.	Осташевский	
Нач. отд.	Сакьянц	
Н. контр.	Луценко	

Панель стеновая ПС 600.18.20.Я-1-2

Стадия	Масса	Масштаб
Р	1800	1:100
Лист	Листов 1	

Госстрой СССР РОСТОВСКИЙ ПРОМСТРОЙНИИПРОЕКТ

Типовой проект 904.1-56.84/КЖИ Альбом 8

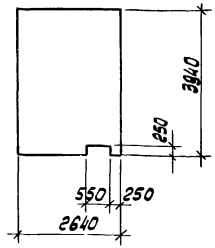

Формат	Зона	Поз.	Обозначение	Наименование	Кол.	Примечание
				Сборочные единицы		
			1.431-15 вып.2	Панель ППБ-18 / 2.64х3.94	1	

Арматуру вырезать по месту
Остальное смотрите панель ППБ-18 / 2.64х3.94 серии 1.431-15 вып.2.

Привязан

38

8690/8

Инв.№

ТП 904-1-56.84-КЖИ-334

Проверил	Макарова	
Ст. техник	Растрелева	
Инженер	Решетников	
Ст. инж.	Короленко	
Рук. гр.	Ханин	
Гл. спец.	Осташевский	
Нач. отд.	Сакьянц	
Н. контр.	Луценко	

Панель ППБ-18 / 2.64х3.94 -1

Стадия	Масса	Масштаб
Р	2600	1:100
Лист	Листов 1	

Госстрой СССР РОСТОВСКИЙ ПРОМСТРОЙНИИПРОЕКТ

Инв.№подл. | Подп. и дата | Взам.инв.№

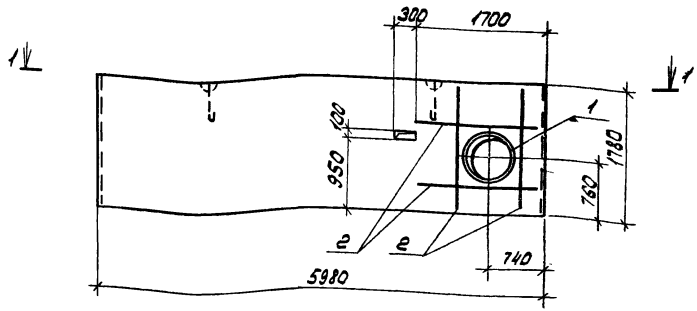

1-1



Формат	Зона	Поз.	Обозначение	Наименование	Кол.	Примечание
				Сборочные единицы		
			1.432-14/80, вып.1	Панель ПС600.18.20-Я-1	1	
		1	3.901-5	Сальник Ду700 ℓ=200	1	
				Детали		
Б.Ч.		2		ф 8 А III ГОСТ 5781-82 ℓ=1750	8	0,7кг

Остальное - смотрите панель ПС600.18.20-Я-1 серии 1.432-14/80, вып.1

1. Арматуру пространственного каркаса в местах отверстий вырезать по месту
2. Стержни, обрамляющие отверстие, приварить к каркасам при их установке.

Ведомость расхода стали на дополнительные арматурные и закладные изделия, кг

Марка элемента	Изделия арматурные: Арматура класса А-III ГОСТ 5781-82 ф8		Итого	Всего	Изделия закладные: Прокат марки В Ст3кп.2 ГОСТ 2590-71 ф16	Итого	ГОСТ 19903-74 Б=10	Итого	ГОСТ 10704-76 Тр 1820х9		Итого	Всего	Общий расход
ПС600.18.20-Я-1-3	5.6		5,6	5,6	10,2	10,2	10,4	10,4	36.0		36.0	56,6	62,2

39

8690/8

Привязан

Инв. №

ТП 904-1-56.84 КЖИ-308

Проверил	Макарова	
Инженер	Решетникова	
Инженер	Цимбалист	
Ст. инж.	Коротенко	
Рук. гр.	Ханин	
Гл. спец.	Осташевский	
Нач. осл.	Саакьянц	
Н. контр.	Луценко	

Панель стеновая ПС 600.18.20-Я-1-3

Стадия	Масса	Масштаб
Р	1800	1:50

Лист | Листов 1

ГОССТРОЙ СССР РОСТОВСКИЙ ПРОМСТРОЙНИИПРОЕКТ

Ведомость расхода стали на дополнительные арматурные и закладные изделия, кг

Марка элемента	Изделия арматурные					Изделия закладные															Общий расход
	Арматура класса A-III ГОСТ 5781-82				Всего	Прокат марки Вст3кп2 ГОСТ 2590-71				ГОСТ 19903-74				ГОСТ 8732-78			ГОСТ 10704-76			Всего	
	ф8			Итого		ф6	ф10	ф16	Итого	δ=10			Итого	Тр ф351×9		Итого	Тр ф152×6,5	Тр ф820×9	Итого		
ПС 600.18.20-А-1-4	5,6			5,6	5,6	0,4	1,9	10,2	12,5	15,1			15,1	15,2		15,2	3,3	36,0	39,3	82,1	87,7

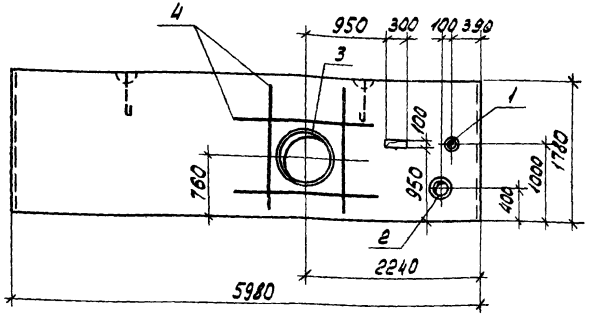

1-1

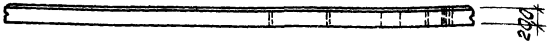

1. Арматуру пространственных каркасов в местах отверстий вырезать по месту
2. Стержни, обрамляющие отверстие, приварить к каркасам при их установке

Формат	Зона	Поз.	Обозначение	Наименование	Кол.	Примечание
				Сборочные единицы		
			1.432-14/80, вып.1	Панель ПС600.18.20-А-1	1	
		1	3.901-5	Сальник Ду 80 ℓ=200	1	
		2	3.901-5	" Ду 250 ℓ=200	1	
		3	3.901-5	" Ду 700 ℓ=200	1	
				Детали		
Б.Ч.		4		ф 8 А III ГОСТ 5781-82 ℓ=1750	8	0,7 кг

Остальное - смотрите панель ПС600.18.20-А-1 серии 1.432-14/80, вып.1

Привязан

40

8690/8

Инв.№

ТП 904-1-56.84 КЖИ-309

Проверил	Макарова		
Инженер	Решетников		
Инженер	Цимбалист		
Ст. инж.	Коротенко		
Рук. гр.	Ханин		
Гл. спец.	Осташевский		
Нач. отд.	Саакьянц		
Н. контр.	Лушенко		

Панель стеновая ПС 600.18.20-А-1-4

Стадия	Масса	Масштаб
Р	1800	1:50
Лист	Листов 1	

Госстрой СССР Ростовский Промстройниипроект

ВЕДОМОСТЬ РАСХОДА СТАЛИ НА ДОПОЛНИТЕЛЬНЫЕ АРМАТУРНЫЕ И ЗАКЛАДНЫЕ ИЗДЕЛИЯ, КГ

Марка элемента	Изделия арматурные					Изделия закладные															Общий расход
	Арматура класса				Всего	Прокат марки														Всего	
	А-III					В Ст3кп2															
	ГОСТ 5781-82					ГОСТ 2590-71						ГОСТ 19903-74			ГОСТ 8732-78		ГОСТ 10704-76				
	ф8			Итого		ф6	ф10	ф16			Итого	δ=10		Итого	тр. ф35×9	Итого	тр. ф152×4,5	тр. ф820×9	Итого		
ПС600.18.20-Я-1-5	5.6			5.6	5.6	0.4	1.9	10.2			12.5	15.1		15.1	15.2	15.2	3.3	36.0	39.3	82.1	87.7

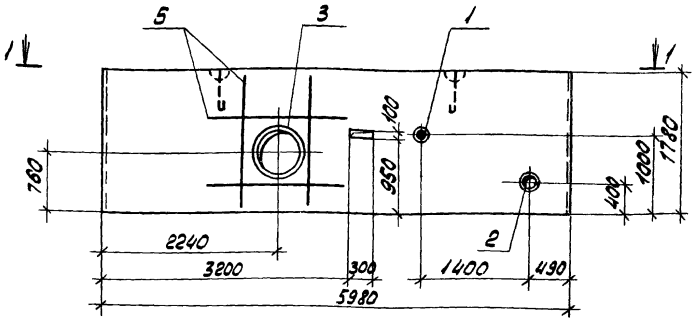

1-1

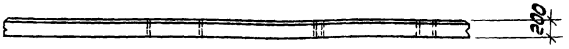

1. Арматуру пространственных каркасов в местах отверстий вырезать по месту
2. Стержни, обрамляющие отверстие, приварить к каркасам при их установке.

Формат	Зона	Поз.	Обозначение	Наименование	Кол.	Примечание
				Сборочные единицы		
			1.432-14/80, вып.1	Панель ПС 600.18.20-Я-1	1	
		1	3.901-5	Сальник Ду 80 ℓ=200	1	
		2	3.901-5	" Ду 250 ℓ=200	1	
		3	3.901-5	" Ду 700 ℓ=200	1	
				Детали		
Б.Ч.		5		ф 8 А III ГОСТ 5781-82 ℓ=175	8	0,7 кг

Остальное - смотрите панель ПС600.18.20-Я-1 серии 1.432-14/80, вып.1

Привязан

41

8690/8

Инв. №

Проверил	Макарова	
Инженер	Решетников	
Инженер	Цимбалист	
Ст. инж.	Коротенко	
Рук. гр.	Ханин	
Гл. спец.	Осташевский	
Начосл.	Саакьянц	
Н. контр.	Луценко	

ТП 904.1-56.84-КЖИ-310

Панель стеновая ПС 600.18.20-Я-1-5

Стадия	Масса	Масштаб
Р	1800	1:50
Лист	Листов 1	

ГОССТРОЙ СССР
РОСТОВСКИЙ ПРОМСТРОЙНИЙ ПРОЕКТ

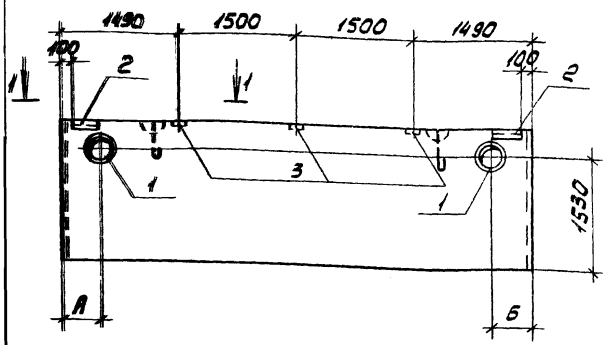

1-1

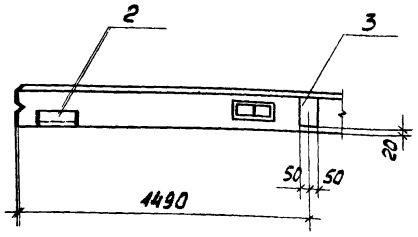

Формат	Зона	Поз.	Обозначение	Наименование	Кол. на испол. 1	2	3		Примечание
				Сборочные единицы					
			1.432-14/80 вып.1	Панель ПС600.18.20-А-3	1	1	1		
				Изделия закладные					
		1	3.901-5	Сальник Ду300 l=200	2	1	1		
		2	1.432-14/80 вып.3	М1	2	2	2		
		3		М7	3	3	3		

Ведомость расхода стали на закладные изделия, кг

Марка элемента	Изделия закладные: Арматура класса А-II ГОСТ 5781-82 ф10		Итого	Прокат марки ВСт.3кп2 ГОСТ 27590-71 ф16		Итого	ГОСТ 19903-74 б=10		Итого	ГОСТ 103-76 б=6	б=8	Итого	ГОСТ 8509-72* L63х6		Итого	ГОСТ 10704-76 Тр. ф426х7		Итого	Всего
ПС600.18.20-А-3-2	1,6		1,6	10,4		10,4	7,0		7,0	1,2	3,0	4,2	2,8		2,8	29,0		29,0	55,0
ПС600.18.20-А-3-3	1,6		1,6	5,2		5,2	3,5		3,5	1,2	3,0	4,2	2,8		2,8	14,5		14,5	31,8
ПС600.18.20-А-3-5	1,6		1,6	5,2		5,2	3,5		3,5	1,2	3,0	4,2	2,8		2,8	14,5		14,5	31,8

Марка элемента	Номер на исполнение	Размеры, мм А	Б
ПС600.18.20-А-3-2	1	440	440
ПС600.18.20-А-3-3	2	440	-
ПС600.18.20-А-3-5	3	-	440

1. Арматуру пространственного каркаса в местах отверстий вырезать по месту.

2. Расход стали приведен только на закладные изделия, кроме петель, и суммируется с расходом стали на арматурные изделия панели ПС600.18.20-А-3 серии 1.432-14/80 вып.1

Привязан

42

8690/8

Инв.№

ТП 904-1-56.84-КЖИ-311

Проверил	Макарова	
Инженер	Толмачева	
Ст.инж.	Коротенко	
Рук.гр.	Ханин	
Гл.спец.	Осташевский	
Нач.отд.л	Сакьянц	
Н.контр.	Луценко	

Панель стеновая (ПС600.18.20-А-3.2, ПС600.18.20-А-3-3, ПС600.18.20-А-3-5)

Стадия	Масса	Масштаб
Р	1800	-
Лист	Листов 1	

Госстрой СССР Ростовский Промстройниипроект

Копировал

Формат А3

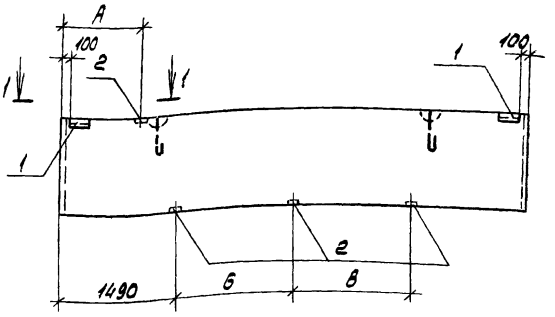

1-1

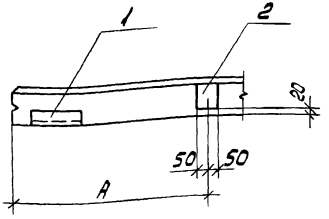

Формат	Зона	Поз.	Обозначение	Наименование	Кол на исполн. 1	2			Примечание
				Сборочные единицы					
			1.432-14/80 вып.1	Панель ПС600.12.20-Я-3	1	1			
				Изделия закладные					
		1	1.432-14/80 вып.3	М1	2	2			
		2		М7	4	4			

Расход стали приведен только на закладные изделия, кроме петель, и суммируется с расходом стали на арматурные изделия панели ПС600.12.20-Я-3 серии 1.432-14/80 вып.1

Марка элемента	Номер на исполнение	Размеры, мм А	Б	В
ПС600.12.20-Я-3-2	1	2590	1100	400
ПС600.12.20-Я-3-3	2	990	1500	1500

Ведомость расхода стали на закладные изделия, кг.

Марка элемента	Изделия закладные: Арматура класса А-II, ГОСТ 5781-82				Прокат марки ВСТ3кп2, ГОСТ 103-76			ГОСТ 8509-72*			Всего
	ф10			Итого	б=6	б=8	Итого	∠63х6		Итого	
ПС600.12.20-Я-3-2	2.0			2.0	1.2	4.0	5,2	2,8		2,8	10.0
ПС600.12.20-Я-3-3	2.0			2.0	1.2	4.0	5,2	2.8		2,8	10.0

43

8690/8

Привязан

Инв.№

ТП 904-1-56.84-КЖИ-312

Проверил	Макарова	
Инженер	Толмачева	
Ст. инж.	Коротенко	
Рук. гр.	Ханин	
Гл. спец.	Осташевский	
Нач. отд.	Саакьянц	
	...енко	

Панель стеновая (ПС600.12.20-Я-3-2, ПС600.12.20-Я-3-3)

Стадия	Масса	Масштаб
Р	1200	-

Лист | Листов 1

ГОССТРОЙ СССР
РОСТОВСКИЙ ПРОМСТРОЙНИИПРОЕКТ

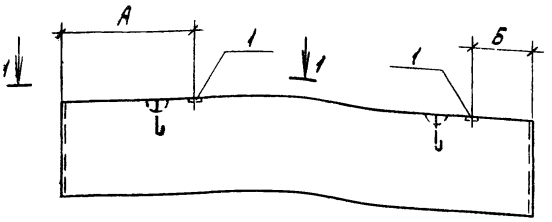

1-1

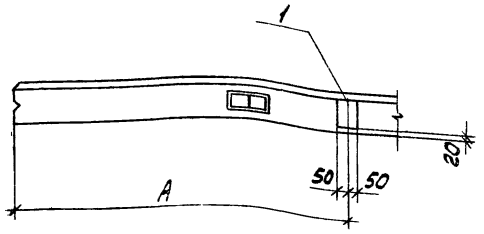

Формат	Зона	Поз.	Обозначение	Наименование	Кол. на испол. 1	2	3	4		Примечание
				Сборочные единицы						
			1.432-14/80 вып.1	Панель ПС600.12.20-А-1	1	1				
				" ПС600.12.20-А-7				1		
				" ПС600.18.20-А-1			1			
				Изделия закладные						
		1	1.432-14/80 вып 3	М7	2	1	2	1		

Остальное смотрите панели ПС600.12.20-А-1, ПС600.12.20-А-7, ПС600.18.20-А-1 серии 1.432-14/80 вып.1

Марка элемента	Номер на исполнение	Размеры, мм А	Б	Масса
ПС600.12.20-А-1-1	1	1690	690	1200
ПС600.12.20-А-1-2	2	2590	-	1200
ПС600.18.20-А-1-6	3	1690	690	1800
ПС600.12.20-А-7-1	4	990	-	1200

Ведомость расхода стали на дополнительные закладные изделия, кг.

Марка элемента	Изделия закладные: Арматура класса А-II ГОСТ 5781-82 ф10			Итого	Прокат марки ВСт3кп2 ГОСТ 103-76 δ=8			Итого	Всего
ПС600.12.20-А-1-1	0.8			0.8	2.0			2.0	2.8
ПС600.12.20-А-1-2	0.4			0.4	1.0			1.0	1.4
ПС600.18.20-А-1-6	0.8			0.8	2.0			2.0	2.8
ПС600.12.20-А-7-1	0.4			0.4	1.0			1.0	1.4

Привязан

44

8690/8

Инв.№

Проверил	Макарова	
Инженер	Толмачева	
Ст. инж.	Коротенко	
Рук. гр.	Ханин	
Гл. спец.	Осташевский	
Нач. отд.	Савкьянц	
Н. контр.	Луценко	

ТП 904-1-56.84 КЖИ-313

Панель стеновая (ПС600.12.20-А-1-1, ПС600.12.20-А-1-2, ПС600.18.20-А-1-6, ПС600.12.20-А-7-1)

Стадия	Масса	Масштаб
Р	(смотрите таблицу)	-
Лист	Листов 1	

Госстрой СССР РОСТОВСКИЙ ПРОМСТРОЙНИИПРОЕКТ

Копировал

Формат А3

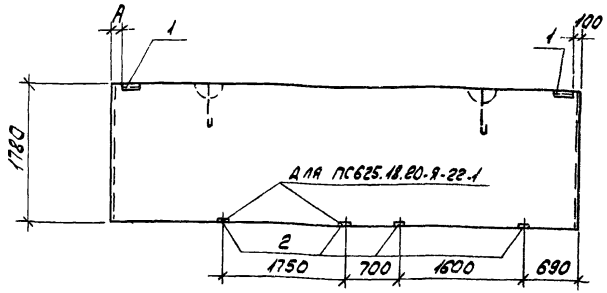

Формат	Зона	Поз.	Обозначение	Наименование	Кол. на испол. 1	2		Примечание
				Сборочные единицы				
			1.432-14/80 вып.1	Панель ПС600.18.20-9-3	1			
			1.432-14/80 вып.1	Панель ПС625.18.20-9-22		1		
				Изделия закладные				
		1	1.432-14/80 вып.3	М1	2	2		
		2	1.432-14/80 вып.3	М7	2	4		

Марка элемента	Номер на испол.	Размеры, мм А	Масса элемента
ПС600.18.20-9-3-4	1	100	1800
ПС625.18.20-9-22.1	2	350	1900

Расход стали приведен только на закладные изделия, кроме петли и суммируется с расходом стали на арматурные изделия панелей соответственно ПС600.18.20-9-3 и ПС 625.18.20-9-22 серии 1.432-14/80 вып.1.

Ведомость расхода стали на закладные изделия, кг

Марка элемента	Изделия закладные: Арматура класса А-II ГОСТ 5781-82 ⌀10				Итого	Прокат марки ВСт3кп2 ГОСТ 103-76 -60х6	-100х8	Итого	ГОСТ 8509-72 ∠63х5		Итого	Всего
ПС600.18.20-9-3-4	1,2				1,2	1,2	2,0	3,2	2,8		2,8	7,2
ПС625.18.20-9-22.1	2,0				2,0	1,2	4,0	5,2	2,8		2,8	10,0

Привязан

45

8690/8

Инв.№

ТП 904-1-56.84КЖИ-314

Провелил	Макарова	
Инженер	Цимбалист	
Ст. инж.	Коротенко	
Рук. гр.	Ханин	
Гл. спец.	Остшевский	
Нач. отд.	Салкевич	
Н. контр.	Лищенко	

Панель стеновая (ПС 600.18.20-9-3-4 ПС625.18.20-9-22.1)

Стадия	Масса	Масштаб
Р		1:50
Лист	Листов 4	

Госстрой СССР Ростовский Промстройниипроект

ВЕДОМОСТЬ РАСХОДА СТАЛИ НА ОДИН ЭЛЕМЕНТ, КГ

Марка элемента	Изделия арматурные								Изделия закладные																	Общий расход
	Арматура класса							Всего	Арматура класса										Прокат марки						Всего	
	Вр-I			А-III					А-I			А-II			А-III				ВСт3кп2							
	ГОСТ 6727-80			ГОСТ 5781-82					ГОСТ 5781-82										ГОСТ 19903-74			ГОСТ 8509-72*				
	ф4	ф5	Итого	ф6	ф12		Итого		ф12	ф20	Итого	ф10		Итого	ф8	ф12		Итого	б=6	б=8	Итого	L63x6		Итого		
ПС1	18,0	5,2	23,2	10,4	25,6		36,0	59,2	0,4	8,6	9,0	0,4		0,4	3,6	2,4		6,0	1,2	13,2	14,4	24,4		24,4	54,2	113,4
ПС2	18,0	5,2	23,2	10,4	25,6		36,0	59,2	0,4	8,6	9,0	0,4		0,4	3,6	-		3,6	1,2	-	1,2	24,4		24,4	38,6	97,8

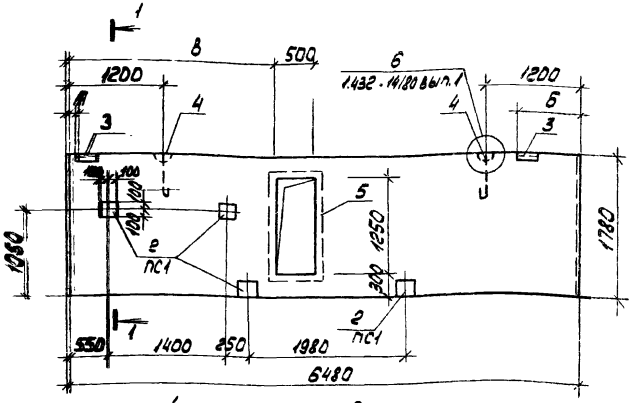

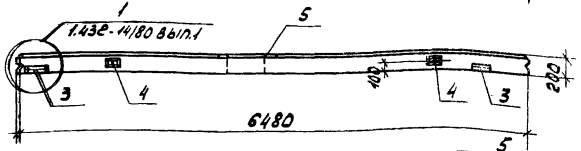

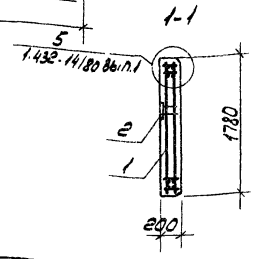

Формат	Зона	Поз.	Обозначение	Наименование	Кол. на исполн. 1	2			Примечание
				Сборочные единицы					
				Каркас пространственный КП9					
А4		1	ТП 904.1-56.84КЖИ-КП9		1	1			
				Изделия закладные					
		2	1.400-15 вып.1	МН 118-6	4	-			
		3	1.432-14/80 вып.3	М 1	2	2			
		4	1.432-14/80 вып.3	П7	2	2			
		5	ТП 904.1-56.84-КЖИ-МН6	МН6	1	1			
				Материалы					
				БЕТОН МАРКИ 200	2,2	2,2			м3

1. Примечания смотрите на листе ТП 904-1-56.84КЖИ-318
2. Панели ПС1, ПС2 выполнять в опалубке панелей серии 1.432-14/80 вып.1

Марка элемента	Номер на исполн.	А	Б	В
ПС1	1	100	840	2600
ПС2	2	840	100	3380

Привязан

Инв. №

46

8690/8

ТП 904.1-56.84КЖИ-315

Проверил	Макарова	
Инженер	Цимбалист	
Ст. инж.	Хоротенко	
Рук. гр.	Ханин	
Гл. спец.	Осташевский	
Нач. осп.	Саакьянц	
Н. контр.	Луценко	

Панель стеновая (ПС1, ПС2)

Стадия	Масса	Масштаб
Р	5500	1:50
Лист	Листов 1	

ГОССТРОЙ СССР
РОСТОВСКИЙ ПРОМСТРОЙНИИПРОЕКТ

Копировал

Формат А3

ВЕДОМОСТЬ РАСХОДА СТАЛИ НА ЭЛЕМЕНТ, КГ

Марка элемента	Изделия арматурные								Изделия закладные																				Общий расход
	Арматура класса Вр-I							Всего	Арматура класса А-I				А-II			А-III		Прокат марки ВСт3кп2									Всего	
	ГОСТ 6727-80				ГОСТ 5781-82				ГОСТ 5781-82									ГОСТ 103-76						ГОСТ 8509-72*				
	ф4	ф5		Итого	ф12	—	Итого	—	ф12	ф20		Итого	ф10	ф12	Итого	ф12		Итого	-50х10	-60х6	-60х8	-100х8	-200х8	Итого	L63х6	Итого		
ПС3	1,6	2,4		4,0	42,4		42,4	46,4	0,4	8,6		9,0	1,6	-	1,6	-		-	-	1,2	-	3,0	-	4,2	2,8	2,8	17,6	64,0
ПС15	1,6	2,4		4,0	42,4		42,4	46,4	0,4	8,6		9,0	4,6	5,0	9,6	0,6		0,6	0,8	1,2	1,2	8,0	2,5	13,7	8,8	2,8	35,7	82,1

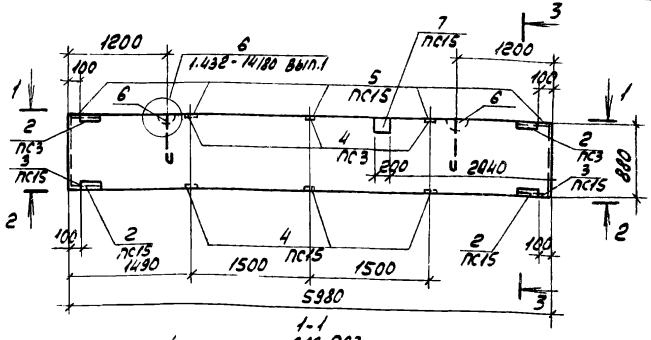

1-1
для ПС3

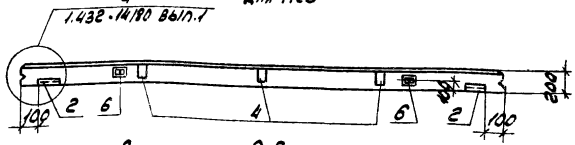

2-2

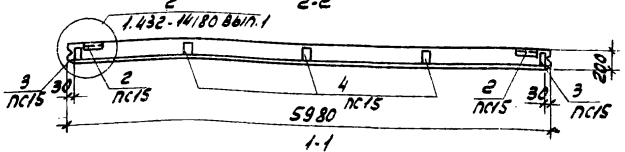

1-1
для ПС15

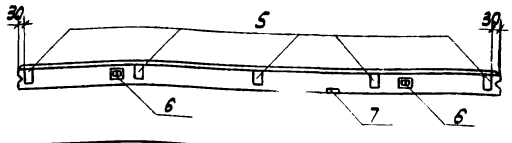

Формат	Зона	Поз.	Обозначение	Наименование	Кол. на исполн. ПС3	Кол. на исполн. ПС15			Примечание
				Сборочные единицы					
				Каркас пространственный					
		1		КП10	1	1			
		2		Изделие закладное М1	2	2			
		3	1.432-14/80 вып.3	То же М4	-	2			
		4		" М4	3	3			
		5		" М13	-	5			
		6		" П7	2	2			
		7	1.400-15 вып.1	" М118-6	-	1			
				Материалы					
				Бетон марки 200	1,1	1,1			М3

1. Примечания смотрите на листе ТП904-1-56.84КЖИ-318
2. Панели выполнять в опалубке панелей серии 1.432-14/80 вып.1

3-3

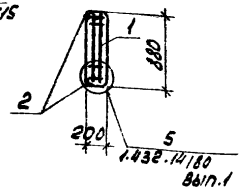

Привязан

47

8690/8

Инв. №

Проверил	Макарова	
Инженер	Цимбалист	
Ст. инж.	Коротенко	
Рук. гр.	Ханин	
Гл. спец.	Осташевский	
Нач. осн.	Саакьянц	
Н. конт.	Луценко	

ТП 904-1-56.84 КЖИ-316

Панель стеновая (ПС3, ПС15)

Стадия	Масса	Масштаб
Р	2750	1:50

Лист | Листов 1

ГОССТРОЙ СССР
РОСТОВСКИЙ ПРОМСТРОЙНИИПРОЕКТ

Ведомость расхода стали на элемент, кг

Марка элемента	Изделия арматурные										Изделия закладные															Общий расход
	Арматура класса									Всего	Арматура класса						Прокат марки								Всего	
	Вр-I ГОСТ 6727-80				A-II ГОСТ 5781-82						A-I ГОСТ 5781-82				A-II		ВСт3кп2 ГОСТ 103-76					ГОСТ 8509-72*					
	ф4	ф5		Итого	ф12				Итого		ф12	ф20		Итого	ф10	Итого	-60х6	-100х8			Итого	L63х6		Итого		
ПС4	1,6	2,8		4,4	45,6				45,6	50,0	0,4	8,6		9,0	1,6	1,6	1,2	3,0			4,2	2,8		2,8	17,6	67,6
ПС9	1,6	2,8		4,4	45,6				45,6	50,0	0,4	8,6		9,0	1,6	1,6	1,2	3,0			4,2	2,8		2,8	17,6	67,6

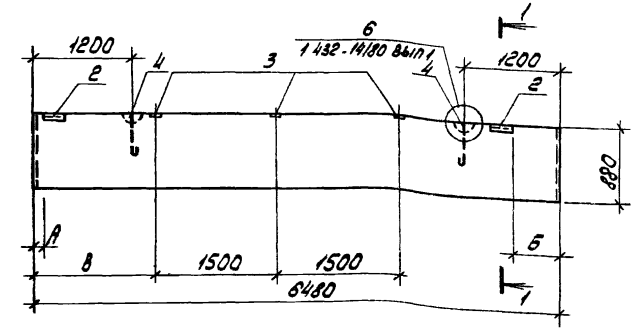

Формат	Зона	Поз	Обозначение	Наименование	Кол. на испол. 1	2			Примечание
				Сборочные единицы					
		1	1.432-14/80 вып 1	Каркас пространственный					
				КП 55	1	1			
				Изделия закладные					
		2	1.432-14/80 вып. 3	М1	2	2			
		3	1.432-14/80 вып. 3	М7	3	3			
		4	1.432-14/80 вып. 3	П7	2	2			
				Материалы					
				Бетон марки 200	1,1	1,1			м³

1 Примечания смотрите на листе ТП-904-1-56.84КЖИ-318

2 Панели ПС4, ПС9 выполнять в опалубке панелей серии 1.432-14/80 вып 1

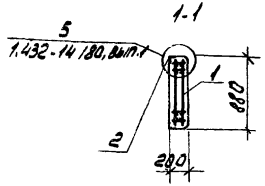

Марка элемента	Номер на испол.	Размеры, мм А	Б	В
ПС4	1	100	600	1490
ПС9	2	600	100	1990

Привязан

48

8690/8

Инв. №

ТП 904-1-56.84КЖИ-317

Проверил	Чакарова	
Инженер	Решетников	
Инженер	Шимбалист	
Ст. инж.	Коротенко	
Рук. гр.	Ханин	
Гл. спец.	Остшевский	
Нач. отд.	Славянц	
Н. контр.	Луценко	

Панель стеновая (ПС4, ПС9)

Стадия	Масса	Масштаб
Р	2750	1:50
Лист	Листов 1	

Госстрой СССР Ростовский Промстройниипроект

Копировал

Формат А3

Ведомость расхода стали на элемент, кг

Марка элемента	Изделия арматурные									Изделия закладные													Общий расход
	Арматура класса								Всего	Арматура класса							Прокат марки ВСт3кп2						Всего	
	Вр-I ГОСТ 6727-80					A-III ГОСТ 5781-82				A-I ГОСТ 5781-82			A-II		A-III		ГОСТ 19903-74			ГОСТ 8509-72*				
	ф4	ф5			Итого	ф8			Итого	ф12	ф20	Итого	ф10	Итого	ф12	Итого	δ=6	δ=8	δ=10	Итого	L63×6		Итого	
ПС5	2.8	5.6			8.4	20.3			20.3	28.7	0.4	8.6	9.0	0.4	0.4	0.6	0.6	1.2	2.5	0.8	4.5	2.8		2.8	17.3	46.0
ПС7	2.0	2.8			4.8	14.5			14.5	19.3	0.4	8.6	9.0	0.4	0.4	1.2	1.2	1.2	5.0	1.6	7.8	2.8		2.8	21.2	40.5

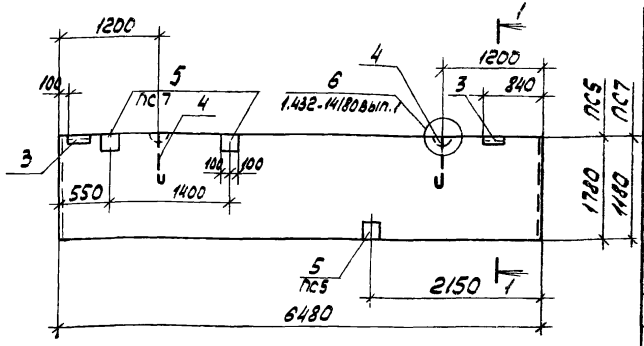



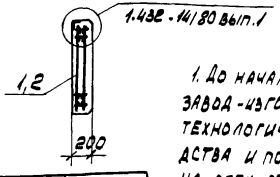

Марка	Масса
ПС5	5750
ПС7	3750

Формат	Зона	Поз.	Обозначение	Наименование	Кол. на испол. ПС5	ПС7			Примечание
				Сборочные единицы					
				Каркасы пространствен-					
				ные					
		1	1.432-14/80 вып.1	КП48	1				
		2	1.432-14/80 вып.1	КП47		1			
				Изделия закладные					
		3	1.432-14/80 вып.3	М1	2	2			
		4	1.432-14/80 вып.3	П7	2	2			
		5	1.400-15 вып.1	МН118-6	1	2			
				Материалы					
				Бетон марки 200	2.3	1.5			м³

1. До начала производства стеновых панелей из тяжелого бетона завод-изготовитель должен разработать технические условия и технологические правила, определяющие основные способы производства и пооперационного контроля качества изготовления панелей на всех стадиях производства.

2. Распалубку, складирование и транспортировку панелей выполнять в положении "на ребро"

Привязан

49

8690/8

Инв.№

Проверил	Макарова	
Инженер	Цимбалист	
Ст. инж.	Коротенко	
Рук. гр.	Ханин	
Гл. спец.	Осташевский	
Нач. отд.	Саакьянц	
Н. контр.	Луценко	

ТП 904-1/56.84-КЖИ-318

Панель стеновая (ПС5, ПС7)

Стадия	Масса	Масштаб
Р	Смотрите таблицу	
Лист	Листов 1	

Госстрой СССР
Ростовский Промстройниипроект

ВЕДОМОСТЬ РАСХОДА СТАЛИ НА ЭЛЕМЕНТ, КГ

Марка элемента	Изделия арматурные											Изделия закладные																		Общий расход
	Арматура класса										Всего	Арматура класса							Прокат марки									Всего	
	Вр-I					А-III						А-I				А-II			ВСт3кп2										
	ГОСТ 6727-80					ГОСТ 5781-82						ГОСТ 5781-82							ГОСТ 103-76				ГОСТ 8509-72*						
	ф4	ф5			Итого	ф8				Итого		ф12	ф20		Итого	ф10		Итого	-60х6			Итого	L63х6			Итого			
ПС6	2,8	5,6			8,4	20,3				20,3	28,7	0,4	8,6		9,0	0,4		0,4	1,2			1,2	2,8			2,8	13,4		42,1
ПС8	2,0	2,8			4,8	14,5				14,5	19,3	0,4	8,6		9,0	0,4		0,4	1,2			1,2	2,8			2,8	13,4		32,7

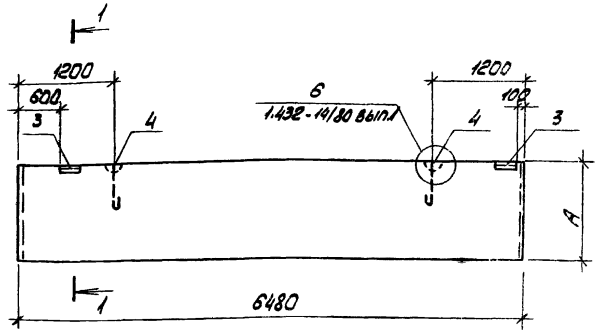

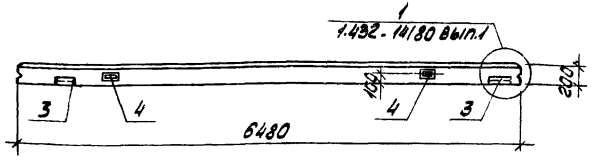

Формат	Зона	Поз.	Обозначение	Наименование	Кол. на исполн. 1	2			Примечание
				Сборочные единицы					
				Каркасы пространственные					
		1	1.432-14/80 вып.1	КП 48	1				
		2	1.432-14/80 вып.1	КП 47		1			
				Изделия закладные					
		3	1.432-14/80 вып.3	М1	2	2			
		4	1.432-14/80 вып.3	П7	2	2			
				Материалы					
				Бетон марки 200	2,3	1,5			м3

1. Примечания смотрите на листе ТП 904-1-56.84КЖИ-318
2. Панели ПС6, ПС8 выполнять в опалубке панелей серии 1.432-14/80 вып.1

1-1

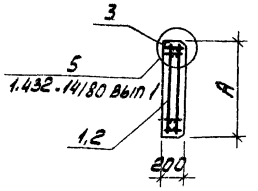

Марка элемента	Номер на исполн.	А		Масса элемента
ПС6	1	1780		5750
ПС8	2	1180		3750

50

8690/8

Привязан

Инв. №

Проверил	Макарова		
Инженер	Цимбалист		
Ст. инж.	Коротенко		
Рук. гр.	Ханин		
Гл спец.	Осташевский		
Нач. осп.	Саакьянц		
Н. контр.	Луценко		

ТП 904-1-56.84КЖИ-319

Панель стеновая (ПС6, ПС8)

Стадия	Масса	Масштаб
Р	Смотрите таблицу	-
Лист	Листов 1	

ГОССТРОЙ СССР РОСТОВСКИЙ ПРОМСТРОЙНИИПРОЕКТ

Копировал [illegible]

Формат А3

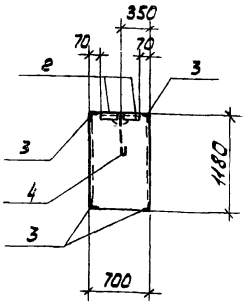

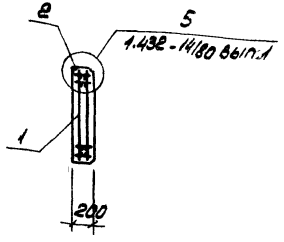

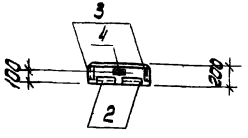

Формат	Зона	Поз.	Обозначение	Наименование	Кол.	Примечание
				Сборочные единицы		
				Каркас пространственный		
		1	1.432-14/80 Вып.1	КП 97	1	
				Изделия закладные		
		2	1.432-14/80 Вып.3	М1	2	
		3	1.432-14/80 Вып.3	М16	4	
		4	1.432-14/80 Вып.3	П7	1	
				Материалы		
				Бетон марки 200	0,11	м3

1. Примечания смотрите на листе ТП 904-1-56.84-КЖИ-318
2. Панель выполнять в опалубке панели серии 1.432-14/80 Вып.1

Ведомость расхода стали на элемент, кг

Марка элемента	Изделия арматурные					Изделия закладные							Общий расход
	Арматура класса Вр I				Всего	Арматура класса AII		Прокат марки Вст3кп2				Всего	
	ГОСТ 6727-80					ГОСТ 5781-82		ГОСТ 103-76		ГОСТ 8509-72			
	ф4	ф5		Итого		ф10	Итого	-60х6	Итого	L63х6	Итого		
ПС10	0.5	1.4		1.9	1.9	2.0	2.0	1.2	1.2	6.4	6.4	9.6	11.5

Привязан

51

8690/8

Инв. №

ТП 904-1-56.84 КЖИ-320

Проверил	Накарова	
Инженер	Цимбалист	
Ст. инж.	Коротенко	
Рук. гр.	Ханин	
Гл. спец.	Осташевский	
Нач. отд.	Саакьянц	
Н. контр.	Пищенко	

Панель стеновая ПС10

Стадия	Масса	Масштаб
Р	425	1:50
Лист	Листов 1	

Госстрой СССР
Ростовский Промстройниипроект

Ведомость расхода стали на элемент, кг

Марка элемента	Изделия арматурные									Изделия закладные														Общий расход
	Арматура класса								Всего	Арматура класса									Прокат марки				Всего	
	Вр-I ГОСТ 6727-80				A-III ГОСТ 5781-82					A-I		A-II		A-III					ВСт3кп2 ГОСТ 19903-74				ГОСТ 8509-72*			
	ф4	ф5			Итого	ф8			Итого	ф12	ф20	Итого	ф10	Итого	ф8	ф12	Итого	Б=6	Б=8	Б=10	Итого	L63х6		Итого		
ПС11	2,8	5,6			8,4	20,3			20,3	28,7	0,4	8,6	9,0	0,4	0,4	-	1,2	1,2	1,2	5,0	1,6	7,8	2,8	2,8	21,2	49,9
ПС12	2,8	5,6			8,4	20,3			20,3	28,7	0,4	8,6	9,0	0,8	0,8	-	1,2	1,2	-	13,0	0,8	13,8	-	-	24,8	53,5
ПС18	2,8	5,6			8,4	20,3			20,3	28,7	0,4	8,6	9,0	0,8	0,8	2,0		2,0	2,8	8,0		10,8	-	-	22,6	51,3

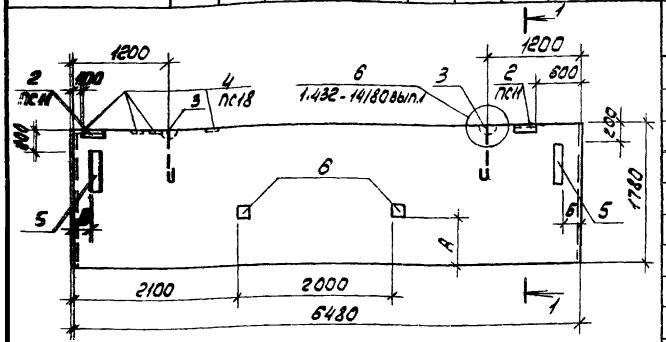

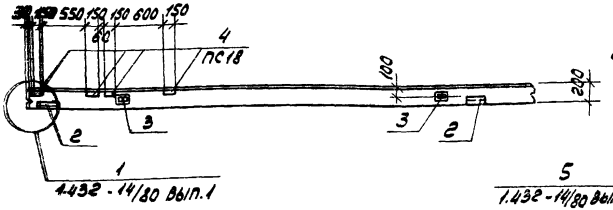

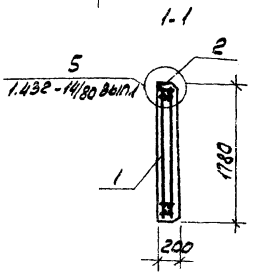

Формат	Зона	Поз.	Обозначение	Наименование	Кол. на испол. 1	2	3		Примечание
				Сборочные единицы					
				Каркас пространственный КП48	1	1	1		
		1	1.432.14/80 вып.1						
		6	1.400-15 вып.1	Изделие закладное МН118-6	2	2	-		
		2	1.432-14/80 вып.3	То же М1	2	-	-		
		3	1.432-14/80 вып.3	" П7	2	2	2		
		4	1.400-15 вып.1	" МН106-1	-	-	4		
		5	1.432-14/80 вып.3	" М10	-	2	2		
				Материалы					
				Бетон марки 200	2,3	2,3	2,3		м3

1. Примечания смотрите на листе ТП 904.1-56.84-КЖИ-318
2. Панели ПС11, ПС12, ПС18 выполнять в опалубках панелей серии 1.432-14/80 вып.1

Марка элемента	Номер на испол.	Размеры, мм А	Б	В
ПС11	1	1200	-	-
ПС12	2	600	0	250
ПС18	3	-	250	0

Привязан

52

8690/8

Инв. №

ТП 904-1-56.84КЖИ-321

Панель стеновая (ПС11, ПС12, ПС18)

			Стадия	Масса	Масштаб
Проверил	Макарова		Р	5750	1:50
Инженер	Цинбалист		Лист	Листов	
Ст. инж.	Коротенко				
Рук. гр.	Ханин		Госстрой СССР Ростовский промстройниипроект		
Гл. спец.	Остащевский				
Нач. отд.	Сайкьянц				
Н. контр.	Луценко				

Копировал

Формат А3

Ведомость расхода стали на элемент, кг

Марка элемента	Изделия арматурные										Изделия закладные															Общий расход
	Арматура класса Вр-I ГОСТ 6727-80									Всего	Арматура класса А-I ГОСТ 5781-82				А-II			Прокат марки Вст3кп2 ГОСТ 19903-74					ГОСТ 8509-72*			Всего		
	ф4	ф5							Итого		ф12	ф20		Итого	ф10	ф12	Итого	δ=6	δ=8			Итого	L63х6		Итого		
ПС13	0.8	5.2							6.0	6.0	0.4	8.6		9.0	3.8	3.0	6.8	1.2	7.2			8.4	2.8		2.8	27.0	33.0
ПС14	1.2	7.0							8.2	8.2	0.4	8.6		9.0	2.0	–	2.0	1.2	4.0			5.2	2.8		2.8	19.0	27.2

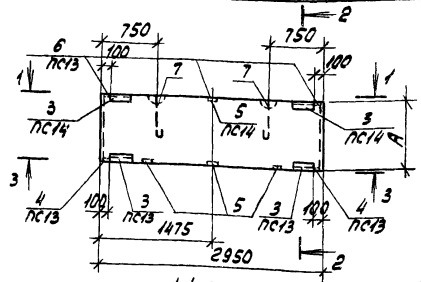

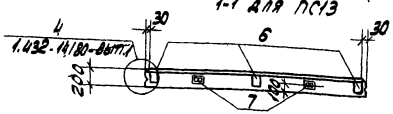

1-1 для ПС14

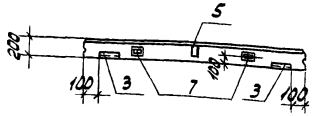

2-2

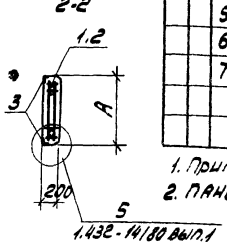

Формат	Зона	Поз.	Обозначение	Наименование	Кол. на испол. 1	2				Примечание
				Сборочные единицы						
				Каркас пространственный						
		1	1.432-14/80 вып.1	КП70	1					
А4		2	ТП 904-1-56.84 КЖИ.КП 10	КП10		1				
		3		Изделие закладное N1	2	2				
		4		То же N4	2	–				
		5	1.432-14/80 вып.3	" N7	3	4				
		6		" N13	3	–				
		7		" П7	2	2				
				Материалы						
				Бетон марки 200	0.5	0.9				N3

1. Примечания смотрите на листе ТП 904-1-56.84 КЖИ-318.
2. Панели ПС13, ПС14 выполнять в опалубке панелей серии 1.432-14/80 вып.1.

Привязан

53

8690/8

Инв. №

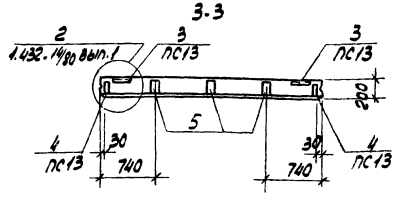

Марка элемента	Номер на испол.	А	Масса кг
ПС13	1	880	1250
ПС14	2	1480	2250

Проверил	Макарова	
Инженер	Цимбалист	
Ст. инж.	Коротченко	
Рук. гр.	Ханин	
Гл. спец.	Остшевский	
Нач. отд.	Сакалыц	
Н. контр.	Луценко	

ТП 904-1-56,84 КЖИ-322

Панель стеновая (ПС13, ПС14)

Стадия	Масса	Масштаб
Р	Смотрите таблицы	–
Лист	Листов 1	

Госстрой СССР Ростовский Промстройниипроект

ВЕДОМОСТЬ РАСХОДА СТАЛИ НА ЭЛЕМЕНТ, КГ

Марка элемента	Изделия арматурные											Изделия закладные																		Общий расход
	Арматура класса										Всего	Арматура класса																	Всего	
	Вр-I					А-II						А-I			А-II			А-III		Вст3 кп2										
	ГОСТ 6727-80					ГОСТ 5781-82						ГОСТ 5781-82								ГОСТ 19903-74					ГОСТ 8509-72*					
	ф4	ф5			Итого	ф12				Итого		ф12	ф20	Итого	ф10	ф12	Итого	ф12	Итого	δ=6	δ=8	δ=10		Итого	L69×6		Итого			
ПС16	1,6	2,8			4,4	45,6				45,6	50,0	0,4	8,6	9,0	4,6	5,0	9,6	0,6	0,6	1,2	11,7	0,8		13,7	2,8		2,8	35,7	85,7
ПС17	1,6	2,8			4,4	45,6				45,6	50,0	0,4	8,6	9,0	4,6	5,0	9,6	0,6	0,6	1,2	11,7	0,8		13,7	2,8		2,8	35,7	85,7

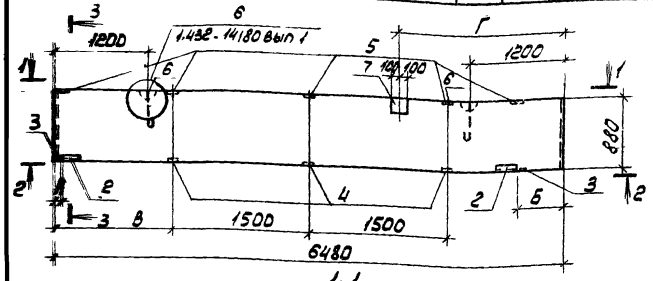

1-1

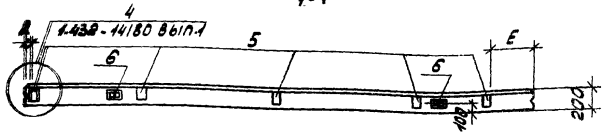

2-2

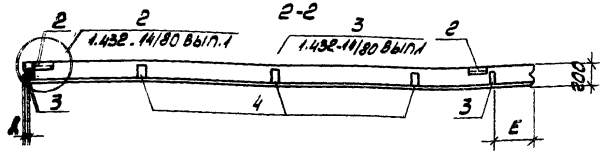

3-3

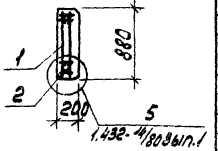

Формат	Зона	Поз.	Обозначение	Наименование	Кол. на исполн. 1	2			Примечание
				Сборочные единицы					
				Каркас пространственный					
		1	1.432-14/80 вып.1	КП55	1	1			
		2	1.432-14/80 вып.3	Изделие закладное М1	2	2			
		3	1.432-14/80 вып.3	То же М4	2	2			
		4	1.432-14/80 вып.3	" М7	3	3			
		5	1.432-14/80 вып.3	" М13	5	5			
		6	1.432-14/80 вып.3	" П7	2	2			
		7	1.400-15 вып.1	" МН118-6	1	1			
				Материалы					
				Бетон марки 200	1,1	1,1			м3

1. Примечания смотрите на листе ТП 904-1-56.84КЖИ-318
2. Панели ПС-16, ПС17 выполнять в опалубке панелей серии 1.432-14/80 вып.1

Привязан

Инв. №

54

8690/8

Марка элемента	Номер на исполн.	А	Б	В	Г	Д	Е
ПС16	1	600	100	1990	2140	530	30
ПС17	2	100	600	1490	2640	30	530

Проверил	Макарова	
Инженер	Шимбалист	
Ст. инж.	Коротенко	
Рук. гр.	Ханин	
Гл. спец.	Осташевский	
Нач. осп.	Саакьянц	
Н. контр.	Луценко	

ТП 904-1-56.84КЖИ-323

Панель стеновая (ПС16, ПС17)

Стадия	Масса	Масштаб
Р	2750	1:50

Лист | Листов 1

ГОССТРОЙ СССР
РОСТОВСКИЙ ПРОМСТРОЙНИИПРОЕКТ

ВЕДОМОСТЬ РАСХОДА СТАЛИ НА ЭЛЕМЕНТ, КГ

Марка элемента	Изделия арматурные											Изделия закладные																		Общий расход
	Арматура класса										Всего	Арматура класса							Прокат марки									Всего	
	Вр-I					А-III						А-I				А-II			Вст3кп2										
	ГОСТ 6727-80					ГОСТ 5781-82						ГОСТ 5781-82							ГОСТ 103-76				ГОСТ 8509-72*						
	ф4	ф5			Итого	ф6				Итого		ф12	ф20		Итого	ф10		Итого	-60х6			Итого	∠63х6			Итого			
ПС 19	2.0	2.4			4.4	13.0				13.0	17.4	0.4	8.6		9.0	0.4		0.4	1.2			1.2	2.8			2.8	13.4	30.8
ПС 20	2.8	4.8			7.6	18.2				18.2	25.8	0.4	8.6		9.0	0.4		0.4	1.2			1.2	2.8			2.8	13.4	39.2

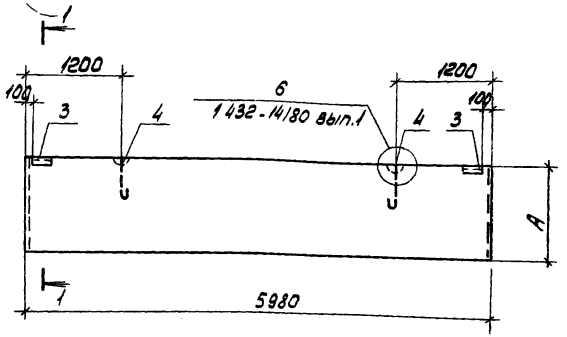

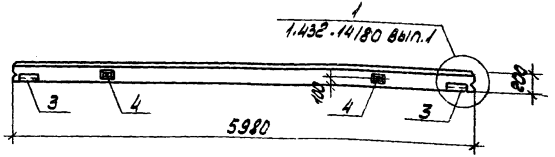

1-1

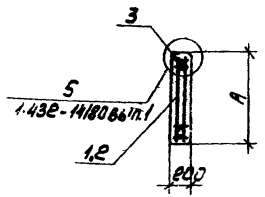

Марка элемента	Номер на исполн.	A		Масса элемента
ПС19	1	1180		3500
ПС20	2	1780		5250

Формат	Зона	Поз.	Обозначение	Наименование	Кол. на исполн. 1	2			Примечание
				Сборочные единицы					
				Каркасы пространственные					
		1	1.432-14/80 вып.1	КП2	1				
		2	1.432-14/80 вып.1	КП3		1			
				Изделия закладные					
		3	1.432-14/80 вып.3	М1	2	2			
		4	1.432-14/80 вып.3	П7	2	2			
				Материалы					
				Бетон марки 200	1.4	2.1			м3

1. Примечания смотрите на листе ТП 904-1-56.84-КЖИ-318
2. Панели ПС19, ПС20 выполнять в опалубках панелей серии 1.432-14/80 вып.1

55

8690/8

Привязан

Инв. №

Проверил	Макарова	
Инженер	Цимбалист	
Ст. инж.	Коротенко	
Рук. гр.	Ханин	
Гл. спец.	Осташевский	
Нач. осп.	Сакьянц	
Н. контр.	Ленко	

ТП 904-1-56.84-КЖИ-324

Панель стеновая (ПС19, ПС20)

Стадия	Масса	Масштаб
Р	Смотрите таблицу	—
Лист	Листов 1	

ГОССТРОЙ СССР РОСТОВСКИЙ ПРОМСТРОЙНИЙПРОЕКТ

Копировал

Формат А3

ВЕДОМОСТЬ РАСХОДА СТАЛИ НА ЭЛЕМЕНТ, КГ

Марка элемента	Изделия арматурные									Изделия закладные																Общий расход
	Арматура класса								Всего	Арматура класса									Прокат марки						Всего	
	Вр-I			А-III						А-I				А-III					ВСт3кп2							
	ГОСТ 6727-80			ГОСТ 5781-82						ГОСТ 5781-82									ГОСТ 8240-72		ГОСТ 8510-72*					
	ф5		Итого	ф10				Итого		ф20			Итого	ф8	ф10			Итого	[24	Итого	∠90×56×8			Итого		
ПК1	9.0		9.0	15.0				15.0	24.0	8.4			8.4	0.8	1.4			2.2	7.6	7.6	1.4			1.4	19.6	43.6

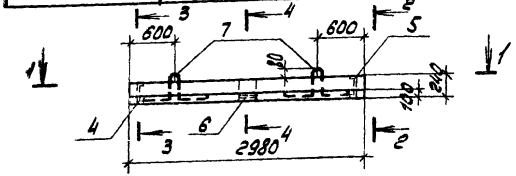

1-1

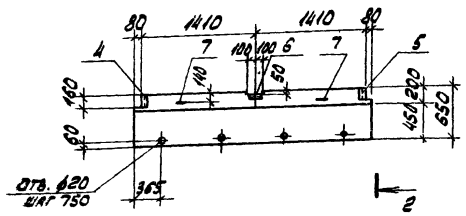

4-4

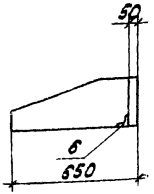

2-2

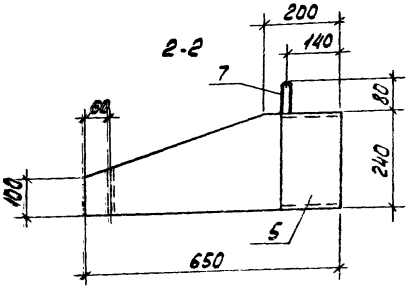

3-3

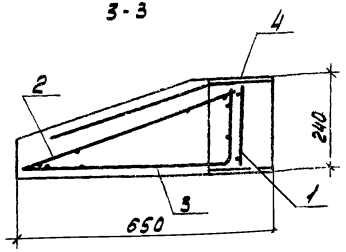

Формат	Зона	Поз.	Обозначение	Наименование	Кол.	Примечание
				Сборочные единицы		
А4		1	ТП 904-1-56.84КЖИ-Кр9	Каркас плоский Кр9	2	
А3		2	ТП 904-1-56.84КЖИ-С46	Сетка арматурная С46	1	
А3		3	ТП 904-1-56.84КЖИ-С47	" С47	1	
		4	1.432-14/80 вып.3	Изделие закладное М19	1	
		5	1.432-14/80 вып.3	То же М20	1	
		6	1.432-14/80 вып.3	" М25	1	
		7	1.432-14/80 вып.3	" П6	2	
				Материалы		
				Бетон марки 150	0.4	м³

Панель изготавливается в опалубке панели ПК6.65-П по серии 1.432-14/80 вып.2 и в соответствии с указаниями данной серии.

8690/8 56

Привязан

Инв. №

Проверил	Макарова	
Инженер	Цимбалист	
Ст. инж.	Коротенко	
Рук. гр.	Ханин	
Гл. спец.	Осташевский	
Нач. осн.	Саркьянц	
Н. контр.	Луценко	

ТП 904-1-56.84 КЖИ-325

Карнизная панель ПК1

Стадия	Масса	Масштаб
Р	600	-
Лист	Листов 1	

ГОССТРОЙ СССР
РОСТОВСКИЙ

ВЕДОМОСТЬ РАСХОДА СТАЛИ НА ЭЛЕМЕНТ, КГ

Марка элемента	Изделия арматурные													Изделия арматурные														Общий расход
	Арматура класса												Всего	Арматура класса							Прокат марки						Всего	
	Вр I				А-II									А-I							ВСТ3кп2							
	ГОСТ 6727-80				ГОСТ 5781-82									ГОСТ 5781-82							ГОСТ 8278-75*							
	ф5			Итого	ф12	ф16						Итого		ф10	ф12					Итого	гнс 50х50х4					Итого		
ПГ1	4,7			4,7	10.0	11.1						21.1	25.8	2.2	2.8					5.0	0.6					0.6	5.6	31,4

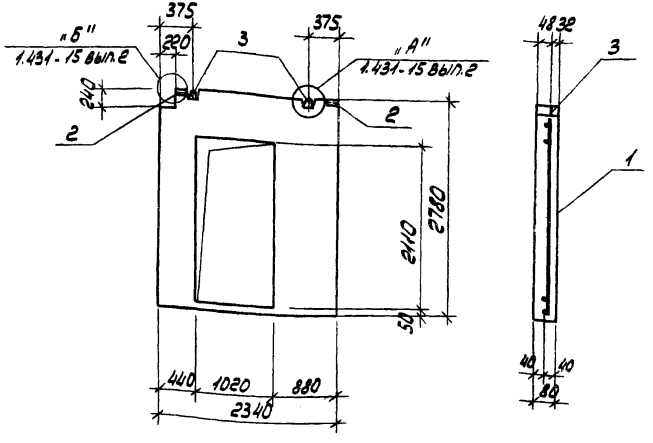

Формат	Зона	Поз.	Обозначение	Наименование	Кол.	Примечание
				Сборочные единицы		
А4		1	ТП 904-1-56.84КЖИ-С22	Сетка арматурная С22	1	
		2	1.431-15 вып.4	Изделие закладное М-1	2	
		3	1.431-15 вып.4	То же М-4	2	
				Материалы		
				Бетон марки 100	0.35	м3

Панель ПГ1 изготавливается в опалубке панели ППБ-11-Д / 2.54х2.78 серии 1.431-15 вып.2 в соответствии с указаниями данной серии.

57

8690/8

Привязан

Инв.№

ТП 904-1-56.84КЖИ-326

Панель ПГ1

Проверил	Макарова	
Инженер	Цимбалист	
Ст. инж.	Коротенко	
Рук. гр.	Хамин	
Гл. спец.	Осташевский	
Нач. осп.	Саакьянц	
Н. контр.	Луценко	

Стадия	Масса	Масштаб
Р	875	1:50
Лист	Листов 1	

ГОССТРОЙ СССР
РОСТОВСКИЙ ПРОМСТРОЙНИЙПРОЕКТ

Копировал

Формат А4

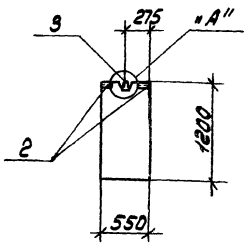

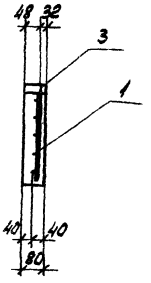

Формат	Зона	Поз.	Обозначение	Наименование	Кол.	Примечание
				Сборочные единицы		
А4		1	ТП 904-1-56.84 КЖИ - С23	Сетка арматурная С23	1	
		2	1.431-15 вып. 4	Изделие закладное М-1	2	
		3	1.431-15 вып. 4	То же М-5	1	
				Материалы		
				Бетон марки 100	0,05	м³

1. Панель ПГ2 изготавливается в опалубке панели $\frac{ППБ-8}{5.53 \times 0.55}$ серии 1.431-15 вып.2 в соответствии с указаниями данной серии.
2. Узел „А" смотрите серию 1.431-15 вып.2 лист 3.

Ведомость расхода стали на один элемент, кг

58

8690/8

Марка элемента	Изделия арматурные						Изделия закладные							Общий расход
	Арматура класса					Всего	Арматура класса			Прокат			Всего	
	А-II			Вр-I			А-I			Вст3кп2				
	ГОСТ 5781-82			ГОСТ 6727-80			ГОСТ 5781-82			ГОСТ 8278-75*				
			Итого	ф6	Итого		ф10		Итого	ГНС 50х50х4		Итого		
ПГ2	-	-		1.3	1.3	1.3	3.9		3.9	0.6		0.6	4,5	5,8

Ст. техник	Растеряева	
Инженер	Решетников	
Ст. инж.	Коротенко	
Рук. гр.	Ханин	
Гл. спец.	Осташевский	
Нач. осп.	Саякьянц	
Н. контр.	Луценко	

Привязан

Инв. №

ТП 904-1-56.84-КЖИ-327

Панель ПГ2

Стадия	Масса	Масштаб
Р	125	1:50
Лист	Листов 1	

ГОССТРОЙ СССР
РОСТОВСКИЙ

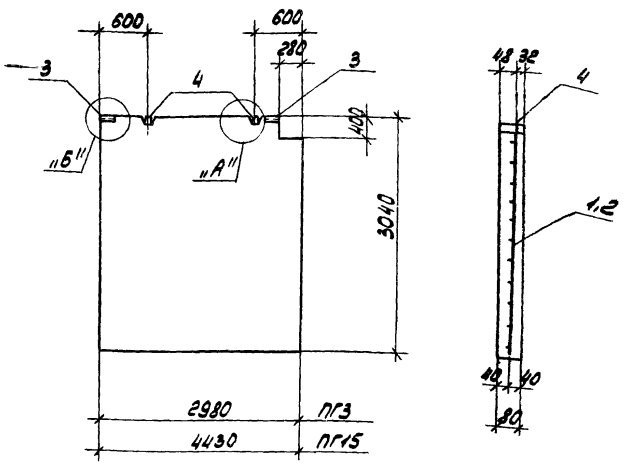

Формат	Зона	Поз.	Обозначение	Наименование	Кол. на исполн.			Примечание
				Сборочные единицы				
А3		1	ТП 904-1-56.84 КЖИ - С24	То же С24	1			
А3		2	ТП 904-1-56.84 КЖИ - С24	" С43		1		
		3	1.431-15 вып. 4	Изделие закладное М-1	2	2		
		4	1.431-15 вып. 4	То же М-3	2	2		
				Материалы				
				Бетон марки 100	0.72	1,1		м3
					ПГ3	ПГ15		

Марка	Масса
ПГ3	1800
ПГ15	2750

1. Панель ПГ3 изготавливается в опалубке панели $\frac{ППБ-20-8}{2.98 \times 3.040}$, панель ПГ15 изготавливается в опалубке панели $\frac{ППБ-2}{5.54 \times 3.04}$ серии 1.431-15 вып. 2.
2. Узлы „А", „Б" смотрите серию 1.431-15 вып. 2 лист 3
3. Панели изготавлять в соответствии с указаниями серии 1.431-15 вып. 2

Ведомость расхода стали на один элемент, кг

Марка элемента	Изделия арматурные						Изделия закладные							Общий расход
	Арматура класса					Всего	Арматура класса				Прокат		Всего	
	А-II			Вр-I			А-I				Вст3кп2			
	ГОСТ 5781-82			ГОСТ 6727-80			ГОСТ 5781-82*				ГОСТ 8278-75*			
	ф12	ф16	Итого	ф5	Итого		ф10	ф16		Итого	гнб 50х50х	Итого		
ПГ3	5.4	4.7	10.1	11.7	11.7	21.8	3.0	6.4		9.4	0.6	0.6	10.0	31.8
ПГ15	5.4	6.7	12.1	15.8	15.9	28.0	3.0	6.4		9.4	0.6	0.6	10.0	38.0

59

8690/8

Привязан

Инв. №

ТП 904-1-56 84 КЖИ - 328

Проверил	Макарова	
Ст. техник	Растеряева	
Инженер	Решетникова	
Ст. инж.	Коротенко	
Рук. гр.	Ханин	
Гл. спец.	Осташевский	
Нач. осл.		
Н. контр.		

Панель (ПГ3, ПГ15)

Стадия	Масса	Масштаб
Р	Смотрите таблицу	-
Лист	Листов 1	

ГОССТРОЙ СССР РОСТОВСКИЙ ПРОМСТРОЙНИЙПРОЕКТ

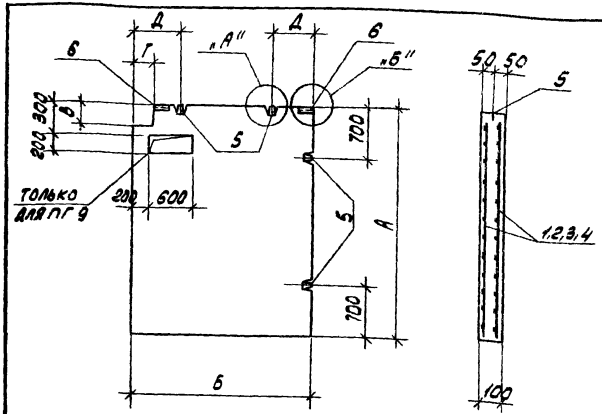

Формат	Зона	Поз.	Обозначение	Наименование	Кол. на исполн.				Примечание
				Сборочные единицы					
А3		1	ТП 904-1-56.84-КЖИ-С24	Сетка арматурная С35	2				
А4		2	-КЖИ-С37	То же С37		2			
А3		3	-КЖИ-С38	" С38			2		
А4		4	-КЖИ-С45	" С45				2	
		5	1.431-15 вып.4	Изделие закладное М-3	4	4	4	2	
		6	1.431-15 вып.4	То же М-1	2	2	2	2	
				Материалы					
				Бетон марки 100	1,0	0,93	1,1	0,78	м3
					ПГ7	ПГ9	ПГ10	ПГ17	

Марка	Размеры, мм					Масса
	А	Б	В	Г	Д	
ПГ7	3340	2980	400	280	600	2500
ПГ9	3570	2640	220	160	900	2325
ПГ10	3690	2980	-	-	500	2750
ПГ17	3340	2340	280	220	600	1950

1. Панели ПГ7, ПГ9, ПГ10, ПГ17 изготавливаются в опалубке панелей серии 1.431-15 вып.2 и в соответствии с указаниями данной серии.
2. Узлы „А", „Б" смотрите серию 1.431-15 вып. 2 лист 3
3. Защитный слой бетона до рабочей арматуры равен 10мм.

Ведомость расхода стали на один элемент, кг

Марка элемента	Изделия арматурные						Изделия закладные							Общий расход
	Арматура класса					Всего	Арматура класса				Прокат		Всего	
	А-II			Вр I			А-I				Вст3кп2			
	ГОСТ 5781-82			ГОСТ 6727-80			ГОСТ 5781-82				ГОСТ 8278-75*			
	ф12	ф16	Итого	ф5	Итого		ф10	ф12	ф16	Итого	ГНЕ 50х50х4	Итого		
ПГ7	11.6	9.4	21.0	25.4	25.4	46.4	3.0		12.8	15.8	0.6	0.6	16.4	62.8
ПГ9	11.0		11.0	23.2	23.2	34.2	3.0		12.8	15.8	0.6	0.6	16.4	50.6
ПГ10	-	-	-	38.2	38.2	38.2	3.0		12.8	15.8	0.6	0.6	16.4	54.6
ПГ17	10.0		10.0	18.0	18.0	28.0	1.5		6.4	7.9	0.6	0.6	8.5	36.5

60

8690/8

Привязан

Инв. №

ТП 904-1-56.84 КЖИ-329

Проверил	Макарова	
Ст.техник	Растеряева	
Инженер	Решетникова	
Ст. инж.	Коротенко	
Рук.гр.	Ханин	
Гл.спец.	Осташевский	
Нач.осл.1	Саяхьянц	
Н.контр.	Луценко	

Панель (ПГ 7, ПГ9, ПГ10, ПГ17)

Стадия	Масса	Масштаб
Р	Смотрите таблицу	-
Лист	Листов 1	

ГОССТРОЙ СССР РОСТОВСКИЙ ПРОМСТРОЙНИЙПРОЕКТ

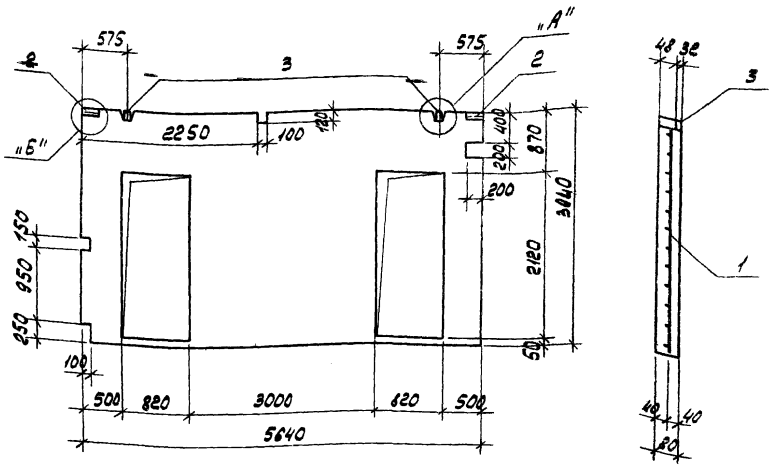

Формат	Зона	Поз.	Обозначение	Наименование	Кол.	Примечание
				Сборочные единицы		
А4		1	ТП 904-1-56.84.КЖИ-С25	Сетка арматурная С25	1	
		2	1.431-15 вып.4	Изделие закладное М-1	2	
		3	1.431-15 вып.4	То же М-3	2	
				Материалы		
				Бетон марки 100	1,1	м3

1. Панель ПГ4 изготавливается в опалубке панели ППБ-1-24 / 5.64х3.04 серии 1.431-15 вып.2.
2. Узлы „А", „Б" смотрите серию 1.431.15 вып. 2 лист 3
3. Панель ПГ4 изготовлять в соответствии с указаниями серии 1.431-15 вып.2
4. В месте отверстий размерами до 200х200 мм арматуру вырезать по месту.

Ведомость расхода стали на один элемент, кг

Марка элемента	Изделия арматурные: Арматура класса А-II ГОСТ 5781-82 ф12	ф16	Итого	Арматура класса Вр-I ГОСТ 6727-80 ф5	Итого	Всего	Изделия закладные: Арматура класса А-I ГОСТ 5781-82 ф10	ф16	Итого	Прокат Вст3кп2 ГОСТ 3278-75* ГНЕ 50х50х4		Итого	Всего	Общий расход
ПГ4	16.6	26.7	43.3	17.9	17.9	61.2	3.0	6.4	9.4	0.6		0.6	10.0	71.2

61
8690/8

Привязан

Инв.№

ТП 904-1-56.84-КЖИ-330

Проверил	Ханин		
Ст.техник	Расторгуева		
Инженер	Решетникова		
Ст. инж.	Кодотенко		
Рук. гр.	Ханин		
Гл. спец.	Осташевский		
Нач. отд.	Саакьянц		
Н. контр.	Луценко		

Панель ПГ4

Стадия	Масса	Масштаб
Р	2750	1:50

Лист | Листов 1

Госстрой СССР
Ростовский промстройниипроект

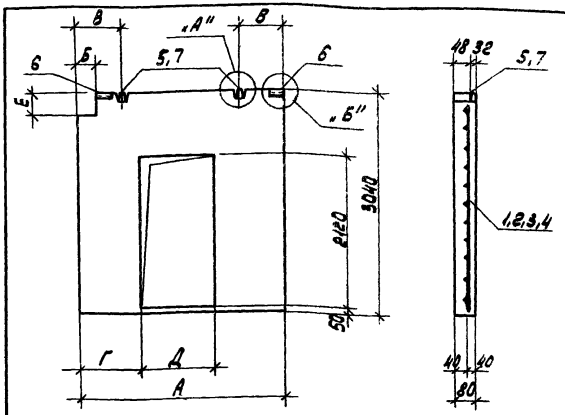

Формат	Зона	Пов.	Обозначение	Наименование	Кол. на исполн.					Примечание
				Сборочные единицы						
А3		1	ТП 904-1-56.84 КЖИ - С26	То же С26	1					
А3		2	ТП 904-1-56.84 КЖИ - С39	" С39		1				
А3		3	ТП 904-1-56.84 КЖИ - С41	" С41			1			
А3		4	ТП 904-1-56.84 КЖИ - С42	" С42				1		
		5	1.400-9 вып.1	Изделие закладное УП1-3						
		6	1.431-15 вып.4	То же М1	2	2	2	2		
		7	1.431-15 вып.4	" М-3	2	2	2	2		
				Материалы						
				Бетон марки 100	0.35	0.93	0.55	0.48		$м^3$
					ПГ5	ПГ11	ПГ13	ПГ14		

Марка	Размеры, мм						Масса
	А	Б	В	Г	Д	Е	
ПГ5	2000	-	375	590	820	-	875
ПГ11	4430	280	600	2810	820	400	2325
ПГ13	2980	280	600	380	1020	220	1375
ПГ13	2540	-	375	1100	820	-	1200

1. Панели изготавляются в соответствии с указаниями серии 1.431-15 вып. 2.
2. Панели ПГ5, ПГ13, ПГ14 изготовляются в опалубке панели $\frac{ППБ-20-Д}{2.98 \times 3.04}$, панель ПГ11 изготовляется в опалубке панели $\frac{ППБ-2-Д}{5.54 \times 3.04}$ серии 1.431-15 вып.2.
3. Узлы „А", „Б" смотрите серию 1.431-15 вып.2 лист 3.

Ведомость расхода стали на один элемент, кг

Марка элемента	Изделия арматурные						Изделия закладные							Общий расход
	Арматура класса					Всего	Арматура класса				Прокат		Всего	
	А-II			Вр-I			А-I				ВСт3кп2			
	ГОСТ 5781-82			ГОСТ 6727-80			ГОСТ 5781-82				ГОСТ 8278-75			
	ф12	ф16	Итого	ф5	Итого		ф10	ф16		Итого	ГНЕ 50х50х4	Итого		
ПГ5	11.0	9.3	20.3	4.1	4.1	24.4	3.0	6.4		9.4	0.6	0.6	10.0	34.4
ПГ11	11.0	21.0	32.0	15.2	15.2	47.2	3.0	6.4		9.4	0.6	0.6	10.0	57.2
ПГ13	8.3	14.1	22.4	9.5	9.5	31.9	3.0	6.4		9.4	0.6	0.6	10.0	41.9
ПГ14	11.0	12.0	23.0	7.6	7.6	30.6	3.0	6.4		9.4	0.6	0.6	10.0	40.6

62

8690/8

Привязан

Инв. No

ТП 904-1-56.84 - КЖИ - 331

Проверил	Макарова	
Ст.техник	Растеряева	
Инженер	Решетникова	
Ст. инж.	Коротенко	
Рук. гр.	Ханин	
Гл. спец.	Осташевский	
Нач. осп.	Саакьянц	
Н. контр.	Луценко	

Панель (ПГ5, ПГ11, ПГ13, ПГ14)

Стадия	Масса	Масштаб
Р	Смотрите таблицу	-
Лист	Листов 1	

ГОССТРОЙ СССР
РОСТОВСКИЙ ПРОМСТРОЙНИИПРОЕКТ

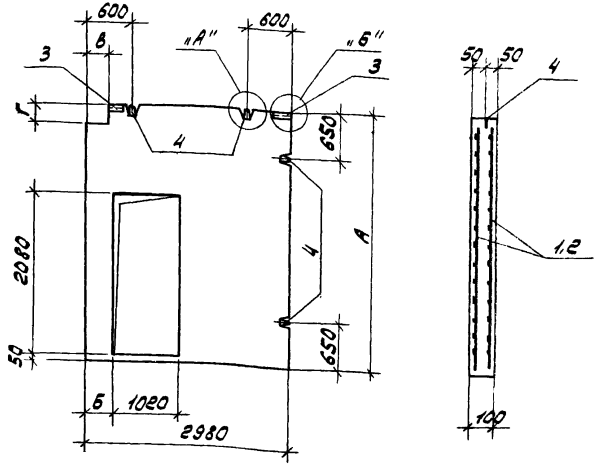

Формат	Зона	Поз.	Обозначение	Наименование	Кол. на исполн.			Примечание
				Сборочные единицы				
А3		1	ТП 904-1-56.84 КЖИ-С34	Сетка арматурная С34	2			
А4		2	-С36	то же С36		2		
		3	1.431-15 вып.4	Изделие закладное М-1	2	2		
		4	1.431-15 вып.4	то же М-3	4	4		
				Материалы				
				Бетон марки 100	0,78	0,85		м3
					ПГ6	ПГ8		

1. Панель ПГ6 изготавливается в опалубке панели $\frac{ППБ-21-В-Д}{2.98 \times 3.34}$
панель ПГ8 изготавливается в опалубке панели $\frac{ППБ-22-В-Д}{2.98 \times 3.94}$
серии 1.431-15 вып.2.
2. Защитный слой бетона до рабочей арматуры равен 10мм.
3. Узлы „А", „Б" смотрите серию 1.431-15 вып.2 лист3.
4. Панели изготовлять в соответствии с указаниями серии 1.431-15 вып.2

Марка	Размеры, мм					Масса
	А	Б	В	Г		
ПГ6	3340	260	280	220		1950
ПГ8	3570	815	130	370		2125

Ведомость расхода стали на один элемент, кг

63

8690/8

Привязан			
Инв. №			

Марка элемента	Изделия арматурные					Всего	Изделия закладные							Общий расход
	Арматура класса						Арматура класса				Прокат			
	А-II			Вр I			А-I				ВСт3кп2			
	ГОСТ 5781-82			ГОСТ 6727-80			ГОСТ 5781-82				ГОСТ 8278-75*			
	ф12	ф16	Итого	ф5	Итого		ф10	ф16		Итого	ГНС 50х50х6	Итого		
ПГ6	20.0	28.2	48.2	20.6	20.6	68.8	3.0	12.8		15,8	0,6	0,6	16.4	85,2
ПГ8	25.2	28.2	53.4	19.6	19.6	73.0	3.0	12.8		15,8	0,6	0,6	16.4	89.4

Проверил	Ханин	
Ст. техник	Растеряева	
Инженер	Решетникова	
Ст. инж.	Коротенко	
Рук. гр.	Ханин	
Гл. спец.	Осташевский	
Нач. осп.	Саакьянц	
Н. контр.	[illegible]	

ТП 904-1-56.84 КЖИ-332

Панель (ПГ6, ПГ8)

Стадия	Масса	Масштаб
Р	смотрите таблицу	-
Лист	Листов 1	

ГОССТРОЙ СССР
РОСТОВСКИЙ ПРОМСТРОЙНИЙПРОЕКТ

ВЕДОМОСТЬ РАСХОДА СТАЛИ НА ЭЛЕМЕНТ, КГ

Марка элемента	Изделия арматурные													Изделия закладные														Общий расход
	Арматура класса												Всего	Арматура класса							Прокат марки						Всего	
	Вр-I					А-II								А-I							ВСт3кп2							
	ГОСТ 6727-80					ГОСТ 5781-82								ГОСТ 5781-82							ГОСТ 8278-75*							
	ф5				Итого	ф12						Итого		ф10	ф12					Итого	ГНБ 50х50х4					Итого		
ПГ12	8.3				8.3	4.8						4.8	13.1	2.2	2.8					5.0	0.6					0.6	5.6	18.7

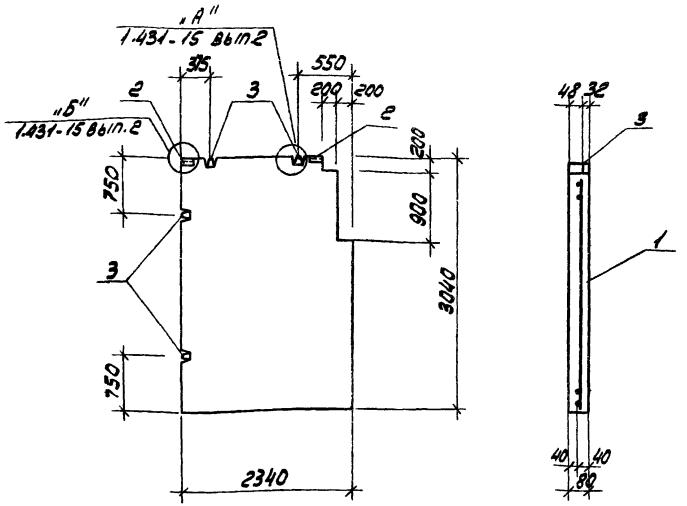

Формат	Зона	Поз.	Обозначение	Наименование	Кол.	Примечание
				Сборочные единицы		
А4		1	ТП 904-1-56.84КЖИ-С40	Сетка арматурная С40	1	
		2	1.431-15 вып.4	Изделие закладное М-1	2	
		3	1.431-15 вып.4	" М-4	4	
				Материалы		
				Бетон марки 100	0,55	м3

Панель ПГ12 изготавливается в опалубке панели $\frac{ППБ-13}{2.54 \times 3.04}$ серии 1.431-15 вып.2 в соответствии с указаниями данной серии.

64

8690/8

Привязан

Инв. №

ТП 904-1-56.84КЖИ-333

Проверил	Макарова	
Инженер	Цимбалист	
Ст. инж.	Коротенко	
Рук. гр.	Ханин	
Гл. спец.	Осташевский	
Нач. ост.	Саакьянц	
Н. контр.	Луценко	

Панель ПГ12

Стадия	Масса	Масштаб
Р	1375	1:50
Лист	Листов 1	

ГОССТРОЙ СССР
РОСТОВСКИЙ ПРОМСТРОЙНИИПРОЕКТ

Копировал

ВЕДОМОСТЬ РАСХОДА СТАЛИ НА ЭЛЕМЕНТ, КГ

Марка элемента	Изделия арматурные													Изделия закладные														Общий расход
	Арматура класса												Всего	Арматура класса							Прокат						Всего	
	Вр-I				А-II									А-I							ВСт3кп2							
	ГОСТ 6727-80				ГОСТ 5781-82									ГОСТ 5781-82							ГОСТ 8278-75*							
	ф5			Итого	ф12							Итого		ф10	ф12					Итого	ГНЕ 50х50х4					Итого		
ПГ16	15,5			15,5	6.6							6.6	22,1	2,2	6,4					8.6	0.6					0.6	9.2	31.3

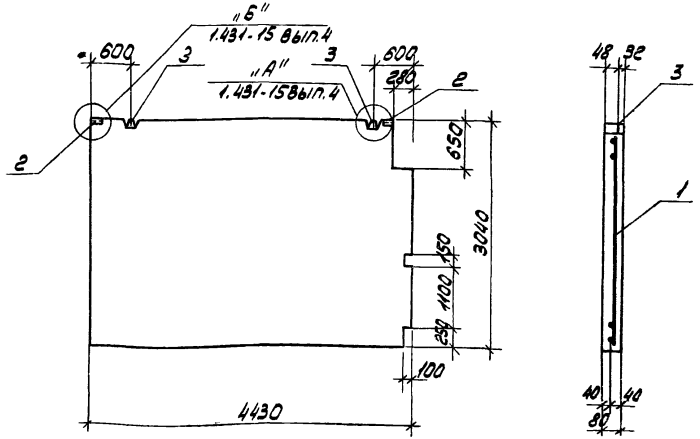

Формат	Зона	Поз.	Обозначение	Наименование	Кол.	Примечание
				Сборочные единицы		
А4		1	ТП 904-1-56.84-КЖИ-С44	Сетка арматурная С44	1	
		2	1.431-15 вып. 4	Изделие закладное М-1	2	
		3	1.431-15 вып. 4	" М-3	2	
				Материалы		
				Бетон марки 100	1.06	м3

Панель ПГ16 изготавливается в опалубке панели $\frac{ППБ\text{-}2}{5.54\times3.04}$ серии 1.431-15 вып.2 в соответствии с указаниями данной серии в местах отверстий размерами 100х150 и 100х250 арматуру сеток вырезать по месту.

65

8690/8

Привязан

Инв. №

Инженер	Цимбалист	
Ст. инж.	Коротенко	
Рук. гр.	Ханин	
Гл. констр.	Осташевский	
Нач. осп.	Саакьянц	
Н. контр.	Луценко	

ТП 904.1-56.84 КЖИ-335

Панель ПГ16

Стадия	Масса	Масштаб
Р	2650	1:50
Лист	Листов 1	

Госстрой СССР Ростовский Промстройниипроект

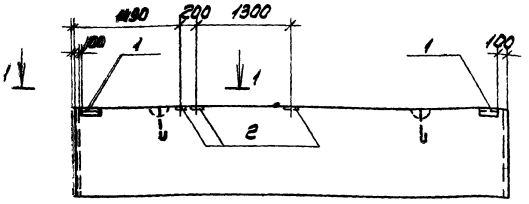

1-1

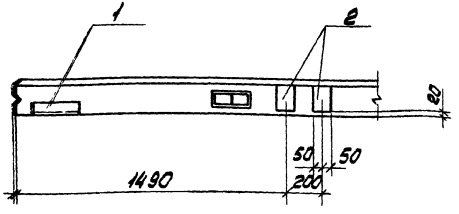

Формат	Зона	Поз.	Обозначение	Наименование	Кол.	Приме-чание
				Сборочные единицы		
			1.432-14/80 вып.1	ПС600.12.20-А-3	1	
				Изделия закладные		
		1	1.432-14/80 вып.3	М1	2	
		2		М7	3	

Расход стали приведен только на закладные изделия, кроме петель, и суммируется с расходом стали на арматурные изделия панели ПС600.12.20-А-3 серии 1.432-14/80 вып.1

Ведомость расхода стали на закладные изделия, кг

Марка элемента	Изделия закладные										
	Арматура класса А-II ГОСТ 5781-82				Прокат Вст3кп2 ГОСТ 103-76			ГОСТ 85-09-73*			Всего
	ф10			Итого	δ=6	δ=8	Итого	⌊63х6		Итого	
ПС600.12.20-А-3-4	1.6			1.6	1.2	3.0	4.2	2.8		2.8	8.6

Привязан

66

8690/8

Инв. №

Проверил	Макарова		
Инженер	Толмачева		
Ст. инж.	Коротенко		
Рук. гр.	Ханин		
Гл. спец.	Лукашевский		
Нач. отд.	Саакьянц		
Н. контр.	Луценко		

ТП 904-1-56 84-КЖИ-336

Панель стеновая ПС600.12.20-А-3-4

Стадия	Масса	Масштаб
Р	1200	-
Лист	Листов 1	

Госстрой СССР Ростовский промстройниипроект

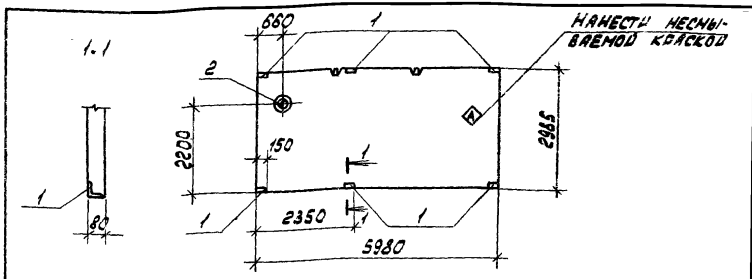

Формат	Зона	Поз.	Обозначение	Наименование	Кол.	Примечание
				Сборочные единицы		
			1.431-20 вып.1	Панель ППБ-1 / 5.98х2.985	1	
А4		1	ТП 904-1-56.84 кжи.мн3	Изделие закладное мн3	6	
А4		2	- мн5	То же мн5	1	

Ведомость расхода стали на дополнительные закладные изделия, кг.

Марка элемента	Изделия закладные											Всего
	Арматура класса			Прокат марки								
	А-III			ВСт3 кп2								
	ГОСТ 5781-82			ГОСТ 8509-72			ГОСТ 19903-74	ГОСТ 10704-76*				
	ф 8		Итого	L80х6		Итого	Б=6	Итого	Труба 377х5		Итого	
ППБ-1 / 5.98х2.985 -1	2.4		2.4	6.6		6.6	1.9	1.9	3.7		3.7	14.6

1. Остальное смотрите панель ППБ-1 / 5.98х2.985 серии 1.431-20 вып.1

2. В местах устройства отверстий арматуру вырезать по месту.

Привязан

Инв.№

8690/8

ТП 904-1/56.84-КЖИ-337

Проверил	Ханин	
Ст.техник	Бушина	
Рук.гр.	Ханин	
Гл.спец.	Осташевский	
Нач.отд.	Саакьянц	
Н.контр.	Луценко	

Панель ППБ-1 / 5.98х2.985 -1

Стадия	Масса	Масштаб
Р	3575	-
Лист	Листов 1	

Госстрой СССР РОСТОВСКИЙ ПРОМСТРОЙНИИПРОЕКТ

Копировал

Формат А4

Типовой проект 904-1/56.84 - КЖИ Альбом 8

Инв.№ подл. | Подп. и дата | Взам.инв.№

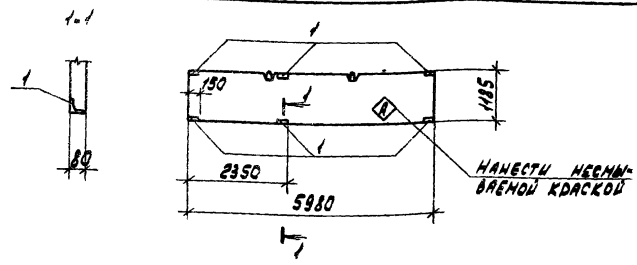

Формат	Зона	Поз.	Обозначение	Наименование	Кол.	Примечание
				Сборочные единицы		
			1.431-20 вып.1	Панель ППБ-4 / 5.98х1.185 -1		
А4		1	ТП 904-1-56.84 кжи.мн3	Изделие закладное мн3	6	

Ведомость расхода стали на дополнительные закладные изделия, кг

Марка элемента	Изделия закладные											Всего
	Арматура класса					Прокат марки						
	А-III					ВСт3 кп2						
	ГОСТ 5781-82					ГОСТ 8509-72						
	ф 8				Итого	L80х6					Итого	
ППБ-4 / 5.98-1.185 -1	2.4				2.4	6.6					6.6	9.0

Остальное смотрите панель ППБ-4 / 5.98х1.185 серии 1.431-20 вып.1

Привязан

67

Инв.№

8690/8

ТП 904-1/56.84-КЖИ-338

Проверил	Ханин	
Ст.техник	Бушина	
Рук.гр.	Ханин	
Гл.спец.	Осташевский	
Нач.отд.	Саакьянц	
Н.контр.	Луценко	

Панель ППБ-4 / 5.98х1.185 -1

Стадия	Масса	Масштаб
Р	1425	-
Лист	Листов 1	

Госстрой СССР РОСТОВСКИЙ ПРОМСТРОЙНИИПРОЕКТ

Копировал

Формат А4

ВЕДОМОСТЬ РАСХОДА СТАЛИ НА ЭЛЕМЕНТ, КГ

Марка элемента	Изделия арматурные														Изделия закладные																Общий расход
	Арматура класса														Арматура класса				Прокат марки												
	Вр-I				А-III									Всего	А-I		А-III		ВСт3 кп2												
	ГОСТ 6727-80				ГОСТ 5781-82										ГОСТ 5781-82				ГОСТ 8509-72*			ГОСТ 19903-74			ГОСТ 10704-76*						
	ф5			Итого	ф8			Итого							ф16	Итого	ф8	Итого	L80×6		Итого	δ=6		Итого	Труба 377×5		Итого				
ПГ18	24.9			24.9	4.8			4.8						29,7	6.4	6.4	2.4	2.4	6.6		6.6	1.9		1.9	3,7		3,7				21.0	50.7

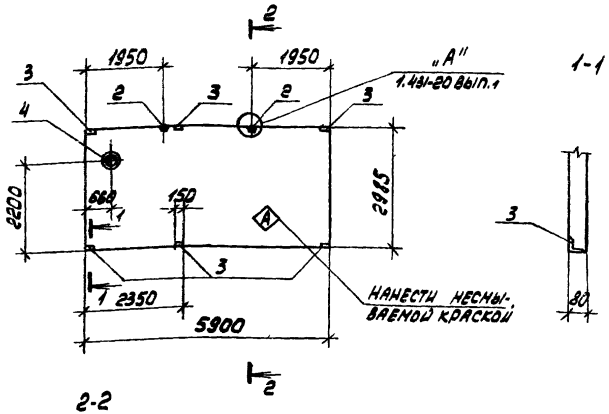

2-2

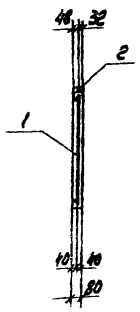

Панель ПГ18 изготавливать в опалубке панелей серии 1.431-20 вып.1 с использованием указаний данной серии.

Формат	Зона	Поз.	Обозначение	Наименование	Кол.	Примечание
				Сборочные единицы		
А4		1	ТП 904-1-56.84 КЖИ-С17	Сетка арматурная С17	1	
		2	1.431-20 вып. 7 ч.1	Изделие закладное М-1	2	
А4		3	ТП 904-1-56.84 КЖИ-МН3	То же МН3	6	
А4		4	- МН5	" МН5	1	
				Материалы		
				Бетон марки 100	1,4	м³

Привязан

68

8690/8

Инв. №

ТП 904-1/56.84 КЖИ-339

Проверил	Ханин	
Ст. техник	Бурщина	
Рук. гр.	Ханин	
Гл. спец.	Осташевский	
Нач. осп.	Саакьянц	
Н. контр.	Луценко	

Панель ПГ18

Стадия	Масса	Масштаб
Р	3500	

Лист | Листов 1

ГОССТРОЙ СССР
РОСТОВСКИЙ ПРОМСТРОЙНИИПРОЕКТ

Копировал

ВЕДОМОСТЬ РАСХОДА СТАЛИ НА ЭЛЕМЕНТ, КГ

Марка элемента	Изделия арматурные														Изделия закладные														Общий расход
	Арматура класса													Всего	Арматура класса							Прокат марки						Всего	
	Вр-I			А-III											А-I			А-III				ВСт3кг2							
	ГОСТ 6727-80			ГОСТ 5781-82											ГОСТ 5781-82							ГОСТ 8509-72*							
	ф5		Итого	ф8		Итого									ф12		Итого	ф8			Итого	L80x6					Итого		
ПГ19	18.6		18.6	2.0		2.0								20.6	2.8		2.8	2.4			2.4	6.6					6.6	11.8	32.4

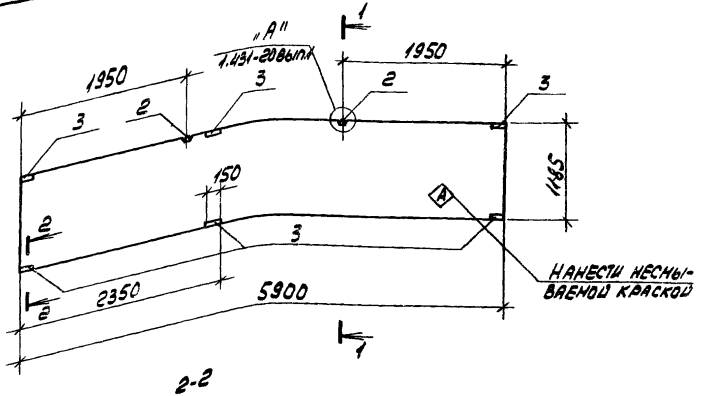

Формат	Зона	Поз.	Обозначение	Наименование	Кол.	Примечание
				Сборочные единицы		
А4		1	ТП904-1-56 84 КЖИ-С17	Сетка арматурная С18	1	
		2	1.431-20 вып.7	Изделие закладное М-2	2	
А4		3		То же МН3	6	
				Материалы		
				Бетон марки 100	0.56	м³

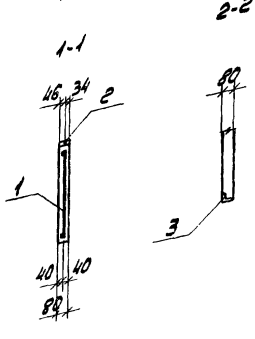

Панель ПГ19 изготавливать в опалубке панелей серии 1.431-20 вып.1 с использованием указаний данной серии.

69

8690/8

Привязан

Инв.№

Проверил	Ханин		
Ст.техник	Бурщина		
Рук.гр.	Ханин		
Гл.спец.	Осташевский		
Нач.осп.1	Саакьянц		
Н.контр.	Луценко		

ТП 904-1/56 84-КЖИ-340

Панель ПГ19

Стадия	Масса	Масштаб
Р	1400	-

Лист | Листов 1

ГОССТРОЙ СССР
РОСТОВСКИЙ ПРОМСТРОЙНИИПРОЕКТ

Копировал

Ведомость расхода стали на элемент, кг

Марка элемента	Изделия арматурные														Изделия закладные																Общий расход
	Арматура класса													Всего	Арматура класса				Прокат марки											Всего	
	Вр-I				А-III										А-I		А-III		ВСт3кп2												
	ГОСТ 6727-80				ГОСТ 5781-82										ГОСТ 5781-82				ГОСТ 8509-72*			ГОСТ 19903-74			ГОСТ 10704-76*						
	ф5			Итого	ф16				Итого						ф16	Итого	ф8	Итого	L80x6		Итого	δ=6		Итого	Труба ф377x5		Итого				
ПГ18-1	13.1			13,1	56,1				56,1					69,2	6.4	6.4	10.8	10.8	35,8		95,8	1,9		1,9	3,7		3,7			118,6	187.8

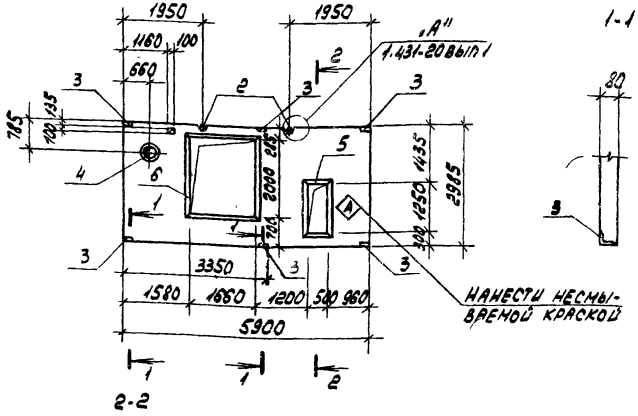

Формат	Зона	Поз.	Обозначение	Наименование	Кол.	Примечание
				Сборочные единицы		
А4		1	ТП904-1-56.84 КЖИ-С19	Сетка арматурная С19	1	
		2	1.431-20 вып. 7	Изделие закладное М-1	2	
А4		3	ТП904-1-56.84 КЖИ-МН3	То же МН3	6	
А4		4	- МН5	" МН5	1	
А4		5	- МН1	" МН1	1	
А4		6	- МН2	МН2	1	
				Материалы		
				Бетон марки 100	1,1	м³

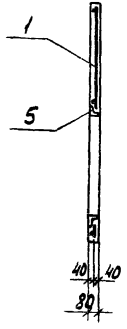

Панель ПГ18-1 изготавливать в опалубке панелей серии 1.431-20 вып.1 с использованием указаний данной серии.

70

8690/8

Привязан

Инв. №

Проверил	Ханин		
Ст. техник	Буршина		
Рук. гр.	Ханин		
Гл. спец.	Осташевский		
Нач. осп.	Саакьянц		
Н. контр.	Луценко		

ТП 904-1-56.84 КЖИ-341

Панель ПГ18-1

Стадия	Масса	Масштаб
Р	2750	-

Лист | Листов 1

ГОССТРОЙ СССР
РОСТОВСКИЙ ПРОМСТРОЙНИИПРОЕКТ

Копировал [illegible]

Формат А3

Ведомость расхода стали на элемент, кг

Марка элемента	Изделия арматурные													Всего	Изделия закладные															Всего	Общий расход
	Арматура класса														Арматура класса				Прокат марки												
	Вр-I				А-III										А-I		А-III		ВСТ3 кп2												
	ГОСТ 6727-80				ГОСТ 5781-82										ГОСТ 5781-82				ГОСТ 8509-72*			ГОСТ 19903-74			ГОСТ 10704-76*						
	ф5			Итого	ф16				Итого						ф16	Итого	ф8	Итого	180х6		Итого	δ=6		Итого	Труба 377х5		Итого				
ПГ18-2	15.3			15.3	56.1				56.1					71.4	6.4	6.4	10.8	10.8	95.8		95.8	1.9		1.9	3.7		3.7	118.6	190.0	

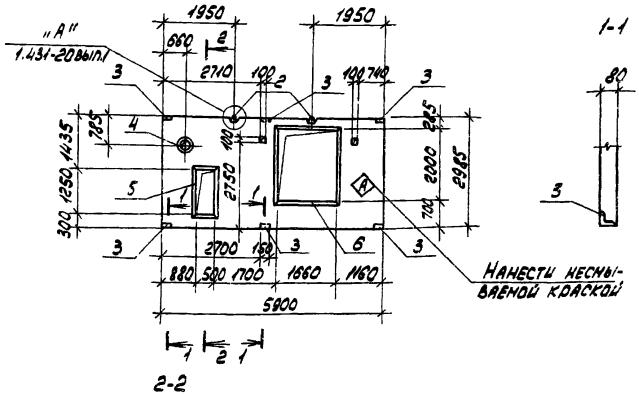

Формат	Зона	Поз.	Обозначение	Наименование	Кол.	Примечание
				Сборочные единицы		
А4		1	ТП 904-1-56.84 КЖИ-С20	Сетка арматурная С20	1	
		2	1.431-20 вып.7	Изделие закладное М-1	2	
А4		3	ТП 904-1-56.84 КЖИ-МН3	то же МН3	6	
А4		4	- МН5	" МН5	1	
А4		5	- МН1	" МН1	1	
А4		6	- МН2	" МН2	1	
				Материалы		
				Бетон марки 100	1.1	м³

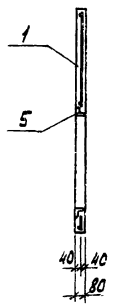

Панель ПГ18-2 изготавливать в опалубке панелей серии 1.431-20 вып.1 с использованием указаний данной серии.

Привязан

71

8690/8

Инв. №

ТП 904.1-56.84 КЖИ-342

Проверил	Ханин	
Ст. техник	Буршина	
Рук. гр.	Ханин	
Гл. спец.	Осташевский	
Нач. осп.	Саакьянц	
Н. контр.	Луценко	

Панель ПГ18-2

Стадия	Масса	Масштаб
Р	2750	
Лист	Листов 1	

ГОССТРОЙ СССР
РОСТОВСКИЙ ПРОМСТРОЙНИЙПРОЕКТ

Копировал

Формат А3

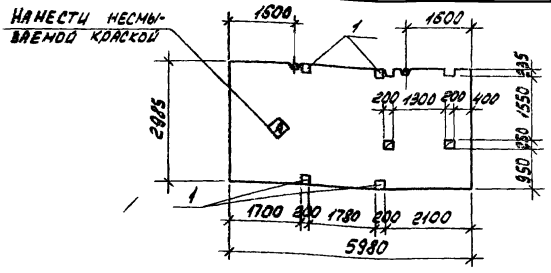

Формат	Зона	Поз.	Обозначение	Наименование	Кол.	Примечание
				Сборочные единицы		
			1.431-20 вып.1	Панель ППБ-1 / 5.98x2.985	1	
А4		1	ТП 904-1- -КЖИ-МН4	Изделие закладное МН4	4	

ВЕДОМОСТЬ РАСХОДА СТАЛИ НА ДОПОЛНИТЕЛЬНЫЕ ЗАКЛАДНЫЕ ИЗДЕЛИЯ, кг

Марка элемента	Изделия закладные											Всего
	Арматура класса			Прокат марки								
	А-III			ВСт3кп2								
	ГОСТ 5781-82			ГОСТ 103-76								
	ф10		Итого	-200x8		Итого						
ППБ-1 / 5.98x2.985 -2	0,8		0.8	200		200						20 8

1. Остальное смотрите панель ППБ-1 / 5.98x2.985 серии 1.431-20 вып.1
2. В местах устройства отверстий арматуру вырезать по месту.

Привязан

Инв.№

8690/8

ТП 904-1 56.84 - КЖИ-343

Панель ППБ-1 / 5.98x2.985 -2

Стадия	Масса	Масштаб
Р	3575	-

Лист | Листов 1

Проверил	Ханин	
Ст.техник	Буршина	
Рук.гр	Ханин	
Гл.спец.	Осташевский	
Нач.осп.1	Саакьянц	
Н.контр.	Луценко	

ГОСТРОЙ СССР РОСТОВСКИЙ ПРОМСТРОЙНИИПРОЕКТ

Копировал ЛЦ

Формат А4

Типовой проект 904-1-56.84 КЖИ Альбом 8

Взам. инв. № | Подп. и дата | Инв. № подл.

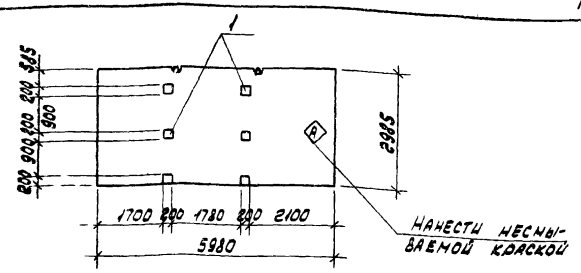

Формат	Зона	Поз.	Обозначение	Наименование	Кол.	Примечание
				Сборочные единицы		
			1.431-20 вып.1	Панель ППБ-1 / 5.98x2.985 -3	1	
А4		1	ТП 904-1-56.84-КЖИ-МН4	Изделие закладное МН4	6	

ВЕДОМОСТЬ РАСХОДА СТАЛИ НА ДОПОЛНИТЕЛЬНЫЕ ЗАКЛАДНЫЕ ИЗДЕЛИЯ, кг.

Марка элемента	Изделия закладные											Всего
	Арматура класса						Прокат марки					
	А-III						ВСт3кп2					
	ГОСТ 5781-82						ГОСТ 103-76					
	ф10			Итого			-200x8			Итого		
ППБ-1 / 5.98x2.985 -3	1,2			1,2			30.0			30,0		31,2

Остальное смотрите панель ППБ-1 / 5.98x2.985 серии 1.431-20 вып 1

Привязан

Инв.№

72

8690/8

ТП 904-1 56.84 - КЖИ-344

Панель ППБ-1 / 5.98x2.985 -3

Стадия	Масса	Масштаб
Р	3575	1:100

Лист | Листов 1

Проверил	Ханин	
Ст.техник	Буршина	
Рук.гр	Ханин	
Гл.спец.	Осташевский	
Нач.осп.1	Саакьянц	
Н.контр.	Луценко	

ГОСТРОЙ СССР РОСТОВСКИЙ ПРОМСТРОЙНИИПРОЕКТ

Копировал ЛЦ

Формат А4

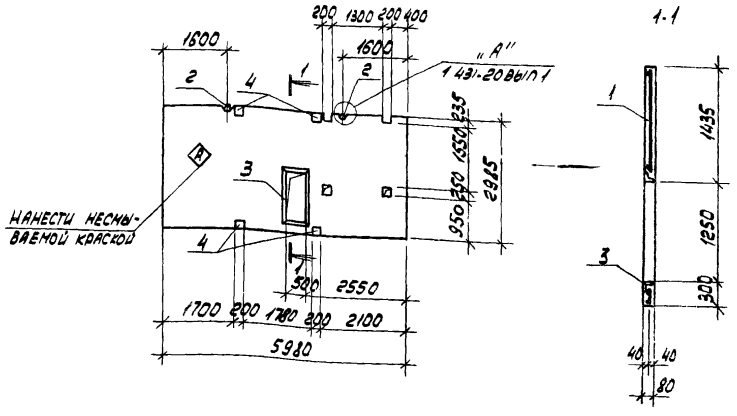

Формат	Зона	Поз.	Обозначение	Наименование	Кол.	Примечание
				Сборочные единицы		
А4		1	ТП 904-1-56.84 КЖИ-С15	Сетка арматурная С15	1	
		2	1 431-20 вып.7	Изделие закладное М-1	2	
А4		3	ТП 904-1-56.84 КЖИ-МН1	То же МН1	1	
А4		4	- МН4	" МН4	4	
				Материалы		
				Бетон марки 100	1.4	м³

ВЕДОМОСТ РАСХОДА СТАЛИ НА ЭЛЕМЕНТ, кГ

Марка элемента	Изделия арматурные							Изделия закладные															Общий расход
	Арматура класса						Всего	Арматура класса							Прокат марки						Всего	
	ВР-I			А-III				А-I			А-III				ВСт3кп2							
	ГОСТ 6727-80			ГОСТ 5781-82				ГОСТ 5781-82							ГОСТ 103-76			ГОСТ 8509-72*				
	ф5		Итого	ф8		Итого		ф16		Итого	ф8	ф10		Итого	-200х8		Итого	L80х6		Итого		
ПГ20	24.9		24.9	12.0		12.0	36.9	6.4		6.4	3.2	0.8		4.0	20.0		20.0	30.6		30.6	61.0	97.9

Панель ПГ20 изготавливать в опалубке панелей серии 1.431-20 вып.1 с использованием указаний данной серии.

73

8690/8

Привязан			
Инв.№			

ТП 904-1-56.84 КЖИ-345

Проверил	Ханин		
Ст.техник	Буршина		
Рук.гр	Ханин		
Гл.спец.	Осташевский		
Нач.осп.1	Саакьянц		
Н.контр.	Луценко		

Панель ПГ20

Стадия	Масса	Масштаб
Р	3500	-
Лист	Листов 1	

ГОССТРОЙ СССР
РОСТОВСКИЙ ПРОМСТРОЙНИИПРОЕКТ

Копировал [illegible]

Формат А3

Ведомость расхода стали на элемент, кг

Марка элемента	Изделия арматурные													Изделия закладные														Общий расход
	Арматура класса												Всего	Арматура класса							Прокат марки						Всего	
	Вр-I				A-III									A-I			A-III				ВСт3кп2							
	ГОСТ 6727-80				ГОСТ 5781-82									ГОСТ 5781-82							ГОСТ 103-76			ГОСТ 8509-72*				
	ф5			Итого	ф8			Итого						ф16		Итого	ф8	ф10		Итого	-200х8		Итого	∠80х6		Итого		
ПГ20-1	24.9			24.9	12.0			12.0					36.9	6.4		6.4	3.2	0.8		4.0	20.0		20.0	30.6		30.6	61.0	97.9

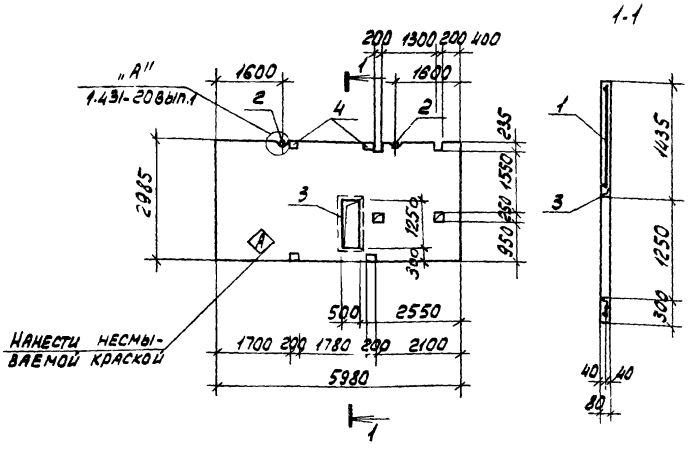

Формат	Зона	Поз.	Обозначение	Наименование	Кол.	Примечание
				Сборочные единицы		
А4		1	ТП 904-1-56.84КЖИ.С15	Сетка арматурная С15	1	
		2	1.431-20 вып.7	Изделие закладное М-1	2	
А4		3	ТП 904-1-56.84КЖИ-МН1	То же МН1	1	
А4		4	- МН4	" МН4	4	
				Материалы		
				Бетон марки 100	1.4	м³

Панель ПГ20-1 изготавливать в опалубке панелей серии 1.431-20 вып.1 с использованием указаний данной серии.

Привязан

74

8690/8

Инв №

ТП 904-1/56.84-КЖИ-346

Проверил	Ханин	
Ст. техник	Буршина	
Рук. гр.	Ханин	
Гл. спец.	Осташевский	
Нач. отд.	Саакьянц	
Н. контр.	Лученко	

Панель ПГ20-1

Стадия	Масса	Масштаб
Р	3500	—
Лист	Листов 1	

Госстрой СССР
Ростовский Промстройниипроект

Копировал

Формат А3

ПГ21, ПГ21-2

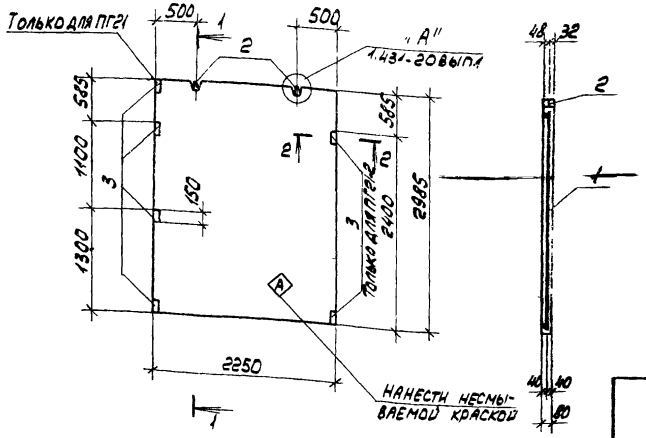

ПГ21-1

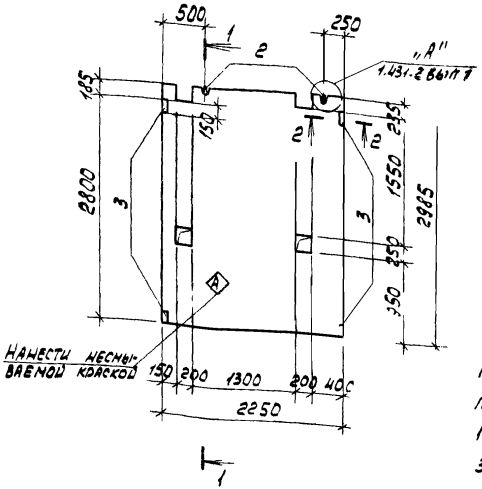

2-2

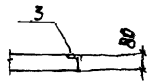

Формат	Зона	Поз.	Обозначение	Наименование	Кол. на испол. ПГ21	ПГ21-1	ПГ21-2		Примечание
				Сборочные единицы					
А4		1	ТП904-1.56.84КЖИ-С16	Сетка арматурная С16	1	1	1		
		2	1.431-20 вып.7	Изделие закладное М-1	2	2	2		
А4		3	ТП904-1.56.84КЖИ-МН3	То же МН3	4	4	5		
				Материалы					
				Бетон марки 100	0.5	0.5	0.5		м³

Ведомость расхода стали на элемент, кг

Марка элемента	Изделия арматурные					Изделия закладные									Общий расход
	Арматура класса Бр-I ГОСТ 6727-80				Всего	Арматура класса A-I ГОСТ 5781-82		A-III ГОСТ 5781-82			Прокат марки ВСт3кп2 ГОСТ 8509-72*			Всего	
	ф5			Итого		ф16	Итого	ф8		Итого	∠80×6		Итого		
ПГ21	10.8			10.8	10.8	6.4	6.4	1.6		1.6	4.4		4.4	12.4	23.2
ПГ21-1	10.8			10.8	10.8	6.4	6.4	1.6		1.6	4.4		4.4	12.4	23.2
ПГ21-2	10.8			10.8	10.8	6.4	6.4	2.0		2.0	5.5		5.5	13.9	24.7

Панели ПГ21, ПГ21-1, ПГ21-2 изготавливать в опалубке панелей серии 1.431-20 вып.1 с использованием указаний данной серии.

Привязан

75

8690/8

Инв.№

ТП 904-1/56.84 -КЖИ-347

Панель (ПГ21, ПГ21-1, ПГ21-2)	Стадия	Масса	Масштаб
	Р	1250	-
	Лист	Листов 1	

Госстрой СССР РОСТОВСКИЙ ПРОМСТРОЙНИИПРОЕКТ

Провер.	Ханин	
Ст.техник	Будшина	
Рук.гр.	Ханин	
Гл.спец.	Осташевский	
Нач.отд.1	Саакьянц	
Н.контр.	Лученко	

Копировал

Формат А3

Ведомость расхода стали на элемент, кг

Марка элемента	Изделия арматурные						Изделия закладные										Общий расход
	Арматура класса					Всего	Арматура класса					Прокат марки				Всего	
	Вр-I ГОСТ 6727-80		A-III ГОСТ 5781-82				A-I		A-III ГОСТ 5781-82			Ст3 кп2 ГОСТ 8509-72*					
	ф5	Итого	ф8	Итого			ф12	Итого	ф8	Итого		L80x6	Итого				
ПГ19-1	18.6	18.6	2.0	2.0		20.6	2.8	2.8	2.4	2.4		6.6	6.6			11.8	32.4
ПГ19-2	18.6	18.6	2.0	2.0		20.6	2.8	2.8	2.4	2.4		6.6	6.6			11.8	32.4

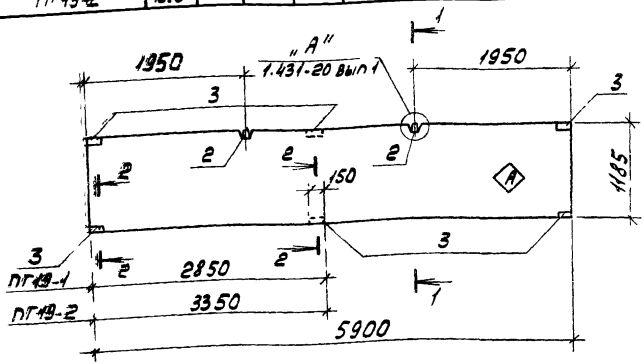

Формат	Зона	Поз	Обозначение	Наименование	Кол. на испол. ПГ19-1	Кол. на испол. ПГ19-2	Примечание
				Сборочные единицы			
А4		1	ТП 904.1-56.84-КЖИ-С18	Сетка арматурная С18	1	1	
		2	1.431-20 вып 7 часть 1	Изделие закладное М-2	2	2	
А4		3	ТП 904.1-56.84-КЖИ-МН3	То же МН3	6	6	
				Материалы			
				Бетон марки 100	0.56	0.56	м3

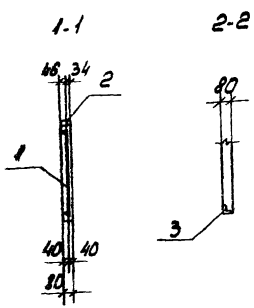

1. Панели ПГ19-1, ПГ19-2 изготавливать в опалубке панели по серии 1.431-20 вып 1 с использованием указаний данной серии.
2. Индекс А нанести несмываемой краской.

Привязан

76

8690/8

Инв. № 56.84

ТП 904.1-56.84-КЖИ-348

Проверил	Ханин		
Ст. техник	Растердаева		
Рук. гр.	Ханин		
Гл. спец.	Осташевский		
Нач. отд. 1	Саакьянц		
Н. контр.	Луценко		

Панель (ПГ19-1, ПГ19-2)

Стадия	Масса	Масштаб
Р	1400	
Лист	Листов 1	

Госстрой СССР
Ростовский Промстройниипроект

Копировал

Формат А3

Формат	Зона	Поз.	Обозначение	Наименование	Кол. на испол.								Примечан.
				Документация									
А4			ТП 904-1-56.84 КЖИ-ТТ1	Технические требования к изготовлению сборных железобетонных изделий									
				Сборочные единицы									
А3		1	ТП 904-1-56.84-КЖИ-КП19	Каркас пространственный КП19	1	1	1	1	1	1	1	1	
		2	КЭ-01-49, вып.1	Изделие закладное М-1	1	1	1	1	1	1	1	1	
		3		То же М-12	1	1	1	1	1	1	1	1	
		4		" М-14	1	1	1	1	1	1	1	1	
		5		" М-17		4	4						
		6	1.400-6/76, вып.1	" М7.1	1	1	1	1	1	1	1	1	
		7		" М7.3	1	1	1	1	1	1	1	1	
		8		" М1.14	1	4	5	8	3	6	6		
		9		" М1-3-1	2				2				
		10	1.400-15, вып.1	" МН206-5	2							2	
		11		" МН222-5	2	1	1	1	2	1			
		12		" МН153-2		1		2	2				
		13		" МН137-3			2			2	2		
		14		" МН126-2							1	1	
		15		" МН152-2							1	1	
				Материалы									
				Бетон марки 200	3,1	3,1	3,1	3,1	3,1	3,1	3,1	3,1	м3
					К1	К1.1	К1.2	К1.3	К1.4	К1.5	К1.6	К1.7	

77

8690/8

Привязан

Инв. №

Проверил	Чернявская	
Инженер	Решетникова	
Ст. инж.	Коротенко	
Рук. гр.	Ханин	
Гл. спец.	Осташевский	
Нач. отд.	Сакьянц	
Н. контр.	Луценко	

ТП 904-1-56.84 КЖИ-К1

Колонна (К1, К1-1- К1-7)

Стадия	Лист	Листов
Р		1

Госстрой СССР Ростовский Промстройниипроект

Копировал

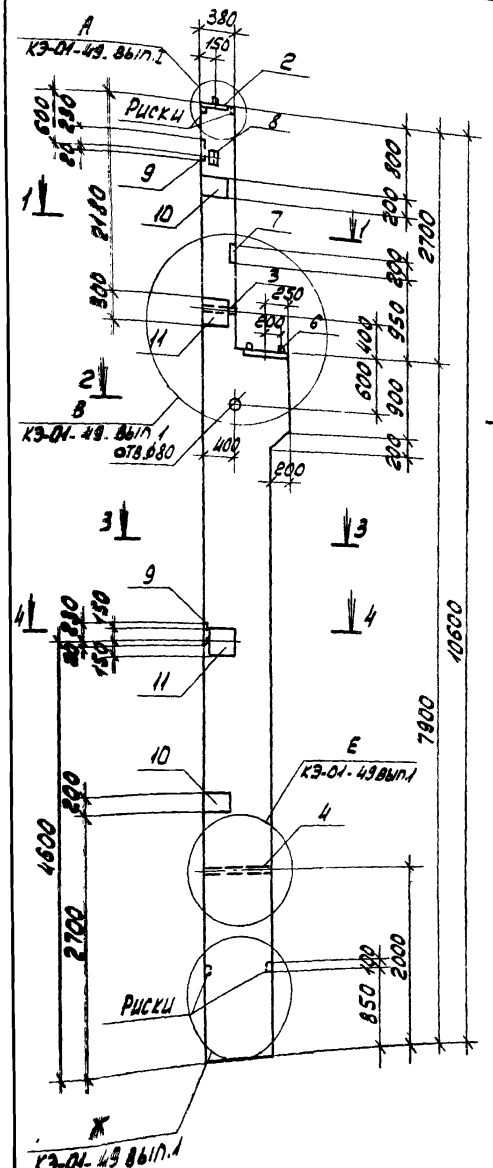

Схема армирования
(колонна К1, К1-1 – К1-7)

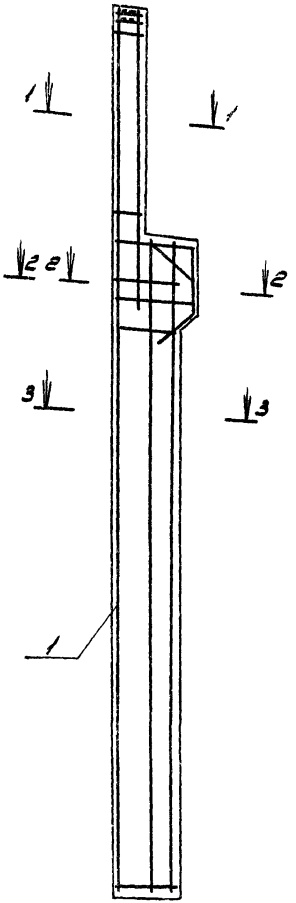

1-1

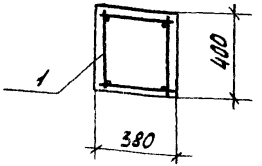

2-2

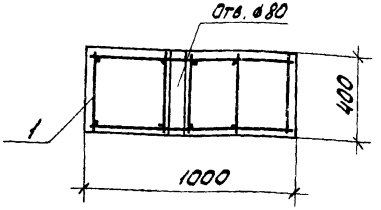

3-3

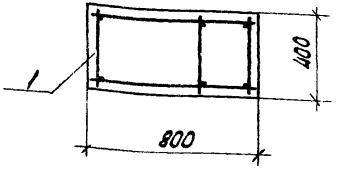

4-4

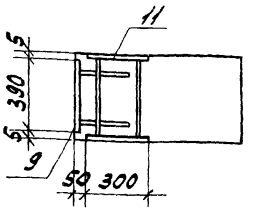

1. Колонна (К1, К1-1 – К1-7) изготовляется в опалубке колонны КП-10 серии КЭ-01.49. Вып.1
2. Защитный слой бетона до рабочей арматуры принят 30 мм.

Привязан

78

8690/8

Инв.№

ТП 904-1-56.84-КЖИ. К1СБ

Провери.	Черняевская		
Инженер	Решетникова		
Ст. инж.	Коротенко		
Рук. гр.	Ханин		
Гл. спец.	Осташевский		
Нач. отд.	Свальницкий		
Н. контр.	Лущенко		

Колонна (К1, К1-1 – К1-7). Сборочный чертеж.

Стадия	Масса	Масштаб
Р	7800	–
Лист 1	Листов 4	

Госстрой СССР
Ростовский Промстройниипроект

Копировал

Формат А3

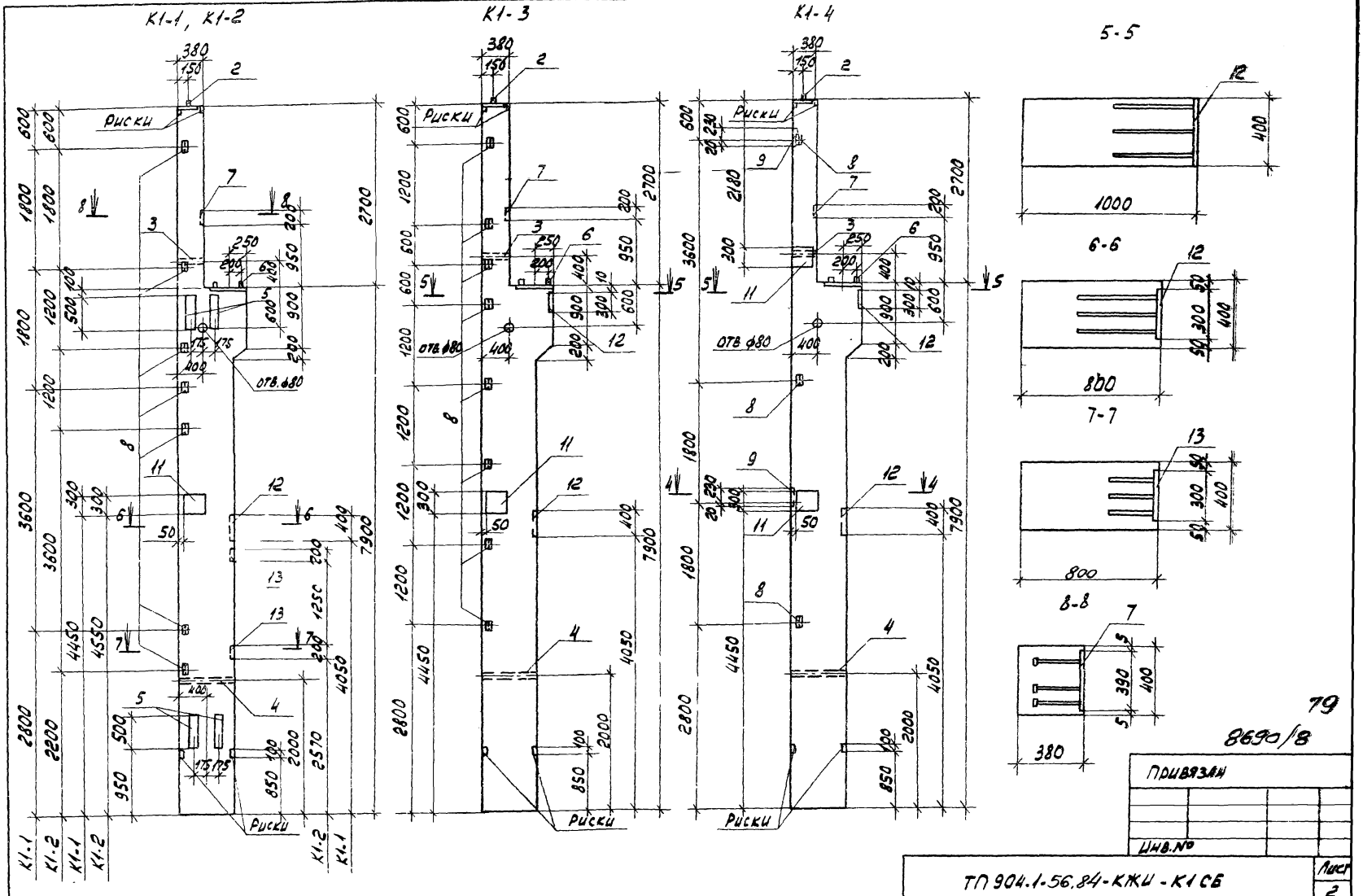

79

8690/8

Привязан	
Инв. №	

ТП 904.1-56.84-КЖИ-К1 СБ

Лист 2

Копировал

Формат А3

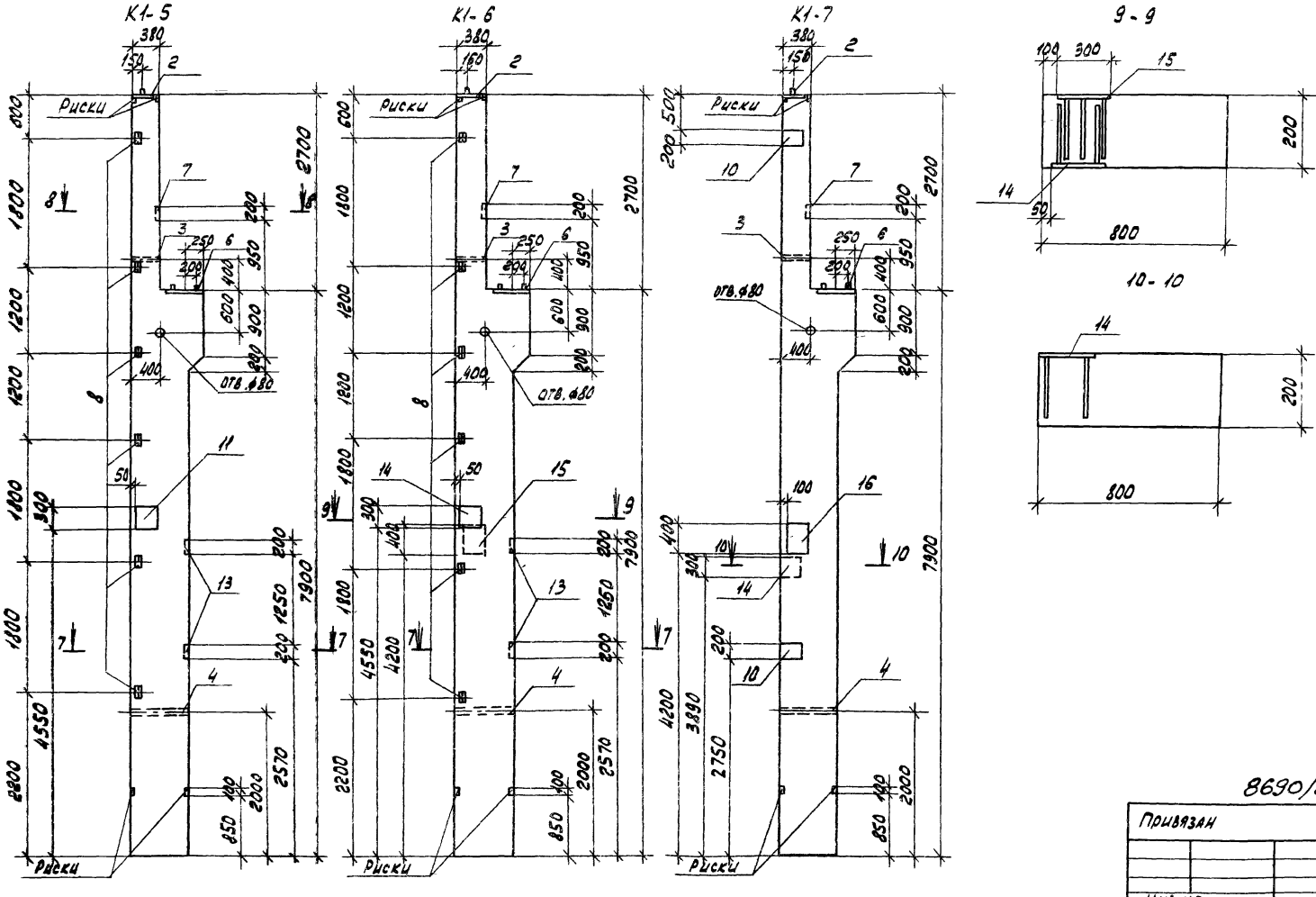

80

8690/8

Привязан

Инв.№

ТП 904-1-56.84 КЖИ - К1С5

Лист 3

Копировал

Формат А2

Ведомость расхода стали на один элемент, кг

Марка	Изделия арматурные: Арматура класса A-I, ГОСТ 5781-82				Изделия арматурные: Арматура класса A-III, ГОСТ 5781-82					Изделия закладные: Арматура класса A-I, ГОСТ 5781-82	Изделия закладные: Арматура класса A-III, ГОСТ 5781-82						Прокат марки Вст3кп2, ГОСТ 82-70*			Прокат марки Вст3кп2, ГОСТ 103-76			Прокат марки Вст3кп2, ГОСТ 19903-74*		
	ф6	ф8		Итого	ф8	ф12	ф18		Итого	Всего	ф20		Итого	ф10	ф12	ф14	ф16		Итого	б=8	б=16	Итого	б=8	б=18	Итого	б=8		Итого
К1	2,4	50,8		53,2	3,1	14,0	119,0		136,1	189,3	8,4		8,4	3,5	3,8	4,6	10,0		21,9	7,5	15,4	34,0	56,9	20,7		20,7	13,5		13,5
К1-1	2,4	50,8		53,2	3,1	14,0	119,0		136,1	189,3	8,4		8,4	1,5	4,7		11,6		17,8	7,5		28,3	35,8	5,5	45,2	50,7	13,5		13,5
К1-2	2,4	50,8		53,2	3,1	14,0	119,0		136,1	189,3	8,4		8,4	1,5	7,8		5,0		14,3	7,5		17,0	24,5	13,1	45,2	58,3	13,5		13,5
К1-3	2,4	50,8		53,2	3,1	14,0	119,0		136,1	189,3	8,4		8,4	1,5	5,9		13,2		25,8	7,5		39,6	47,1	5,5		5,5	13,5		13,5
К1-4	2,4	50,8		53,2	3,1	14,0	119,0		136,1	189,3	8,4		8,4	1,5	4,4	4,6	23,2		33,7	7,5	15,4	56,6	79,5	5,5		5,5	13,5		13,5
К1-5	2,4	50,8		53,2	3,1	14,0	119,0		136,1	189,3	8,4		8,4	1,5	8,1		5,0		14,6	7,5		17,0	24,5	13,1		13,1	13,5		13,5
К1-6	2,4	50,8		53,2	3,1	14,0	119,0		136,1	189,3	8,4		8,4	1,5	12,4				13,9	20,7			20,7	13,1		13,1	13,5		13,5
К1-7	2,4	50,8		53,2	3,1	14,0	119,0		136,1	189,3	8,4		8,4	3,5	7,8				11,3	20,7			20,7	20,7		20,7	13,5		13,5

Продолжение

Марка	Изделия закладные: Прокат марки Вст3кп2, ГОСТ 8509-72*				Изделия закладные: Прокат марки Вст3кп2, ГОСТ 8510-72*				Изделия закладные: Прокат марки Вст3кп2, ГОСТ 3262-75*				Изделия закладные: Прокат марки Вст3кп2, ГОСТ 5915-70*				Изделия закладные: Прокат марки Вст3кп2, ГОСТ 11371-78				Всего	Общий расход
	L63x5			Итого	L75x6			Итого	Разн. ф50			Итого	Гайки М16	Гайки М20		Итого	Шайба М20		Итого		
К1	1,5			1,5					5,0			5,0	0,1	0,4		0,5	0,2		0,2	128,8	317,9
К1-1	6,0			6,0	32,4			32,4	5,0			5,0	0,1	0,4		0,5	0,2		0,2	170,3	359,6
К1-2	7,5			7,5	32,4			32,4	5,0			5,0	0,1	0,4		0,5	0,2		0,2	164,6	353,9
К1-3	12,0			12,0					5,0			5,0	0,1	0,4		0,5	0,2		0,2	117,8	307,1
К1-4	4,5			4,5					5,0			5,0	0,1	0,4		0,5	0,2		0,2	150,8	340,1
К1-5	9,0			9,0					5,0			5,0	0,1	0,4		0,5	0,2		0,2	88,8	278,1
К1-6	9,0			9,0					5,0			5,0	0,1	0,4		0,5	0,2		0,2	84,3	273,6
К1-7									5,0			5,0	0,1	0,4		0,5	0,2		0,2	80,3	269,6

81

8690/8

Привязан

Инв.№

ТП 904.1-56.84-КЖИ.КЧСБ

Лист 4

ВЕДОМОСТЬ РАСХОДА СТАЛИ НА ЭЛЕМЕНТ, КГ

МАРКА ЭЛЕМЕНТА	ИЗДЕЛИЯ АРМАТУРНЫЕ									ИЗДЕЛИЯ ЗАКЛАДНЫЕ												ОБЩИЙ РАСХОД
	АРМАТУРА КЛАССА								ВСЕГО	АРМАТУРА КЛАССА						ПРОКАТ МАРКИ					ВСЕГО	
	A-I ГОСТ 5781-82			A-III ГОСТ 5781-82			B-I ГОСТ 6727-80			A-III ГОСТ 5781-82						ВСТ3 КЛ2 ГОСТ 103-76						
	Ø6		Итого	Ø10	Ø16	Итого	Ø4	Итого		Ø8	Ø10	Ø12	Ø16	Ø22	Итого	-8×200	-10×80	-10×120	-14×65	Итого		
К2	6.0		6.0	1.7	48.8	50.5	0.5	0.5	57.0	1.0	0.3	2.8	1.2	6.0	11.3	15.2	3.2	5.4	4.3	28.1	39.4	96.4

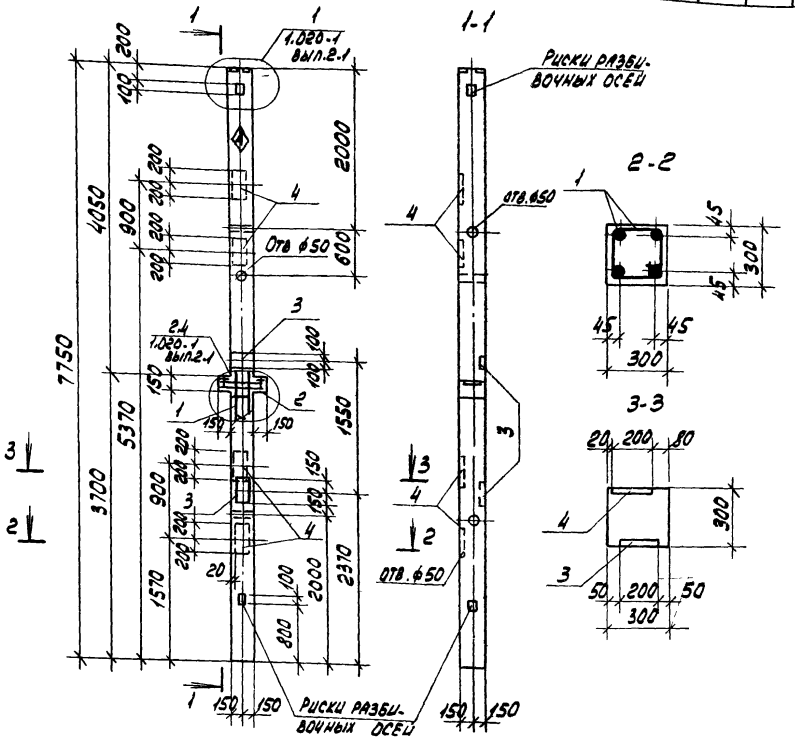

Формат	Зона	Поз.	Обозначение	Наименование	Кол.	Примечание
				Документация		
А3			ТП 904.1-56.84 КЖИ-ТТ1	Технические требования по изготовлению сборных железобетонных изделий		
				Сборочные единицы		
				Каркас пространственный		
А4		1	ТП 904.1-56.84-КЖИ-КП1	КП1	1	
		2	1.020-1 вып. 2-5	Сетка арматурная С-2	2	
		3	1.400-15 вып.1	Изделие закладное МН137-3	2	
				То же МН139-2	2	
				Материалы		
				Бетон марки 400		0.711 м³

1. Знак ориентации ⊕ нанести несмываемой краской.
2. Колонну К2 выполнять в опалубке колонны 2КД3.42 по серии 1.020-1 вып. 2-1.

Привязан

Инв.№

Провер.	Коротенко		
Инжен	Федотова		
Ст инж.	Коротенко		
Рук гр	Ханин		
Гл. спец.	Осташевский		
Нач отд.1	Саакьянц		
Н. контр.	Луценко		

ТП 904-1-56.84 КЖИ-К2

Колонна К2

Стадия	Масса	Масштаб
Р	1780	-
Лист	Листов 1	

Госстрой СССР
Ростовский Промстройниипроект

Копировал

Формат А3

8690/8

ВЕДОМОСТЬ РАСХОДА СТАЛИ НА ЭЛЕМЕНТ. КГ

Марка элемента	Изделия арматурные									Изделия закладные									Общий расход
	Арматура класса								Всего	Арматура класса				Прокат марки				Всего	
	А-I				А-III					А-III				Вст3кп2					
	ГОСТ 5781-82									ГОСТ 5781-82				ГОСТ 103-76					
	ф6			Итого	ф10	ф16		Итого		ф16			Итого	-10х80			Итого		
К3	3.3			3.3	0.8	26.0		26.8	30.1	1.2			1.2	3.2			3.2	4.4	34.5

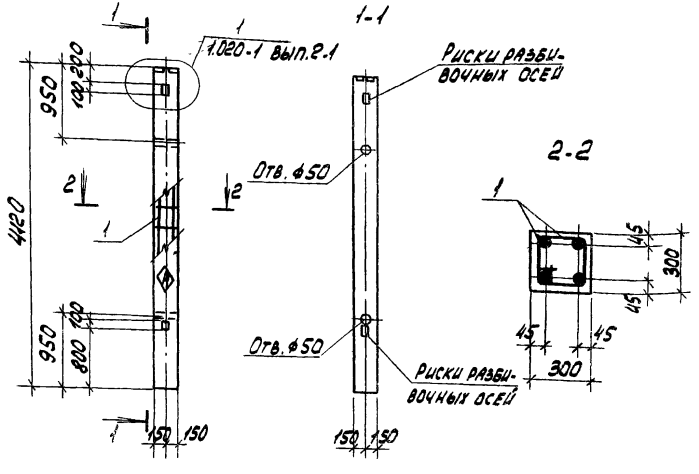

Формат	Зона	Поз.	Обозначение	Наименование	Кол.	Примечание
				Документация		
А3			ТП 904-1-56.84 КЖИ-ТТ1	Технические требования к изготовлению сборных железобетонных изделий		
				Сборочные единицы		
				Каркас пространственный		
А4		1	ТП 904-1-56.84 КЖИ-КП2	КП2	1	
				Материалы		
				Бетон марки 300		0.37 м³

1. Знак ориентации ◇А нанести несмываемой краской
2. Колонну К3 выполнять в опалубке колонны 1К по серии 1.020-1 вып. 2-1.

83

8690/8

Привязан

Инв. №

Провер	Коротенко	
Инжен	Федотова	
Ст. инж	Коротенко	
Рук гр	Ханин	
Гл. спец.	Осташевский	
Нач осп. 1	Саакьянц	
Н. контр	Луценко	

ТП 904-1-56 84-КЖИ-К3

Колонна К3

Стадия	Масса	Масштаб
Р	925	–

Лист | Листов 1

ГОССТРОЙ СССР
РОСТОВСКИЙ ПРОМСТРОЙНИИПРОЕКТ

Копировал [illegible]

Формат А3

ВЕДОМОСТЬ РАСХОДА СТАЛИ НА ДОПОЛНИТЕЛЬНЫЕ ЗАКЛАДНЫЕ ИЗДЕЛИЯ, КГ

Марка элемента	Изделия закладные												Всего	Общий расход
	Арматура класса				Прокат марки									
	А-III				Вст3 кп2									
	ГОСТ 5781-82				ГОСТ 103-76				ГОСТ 82-70*					
	ф10	ф16		Итого	-12х200			Итого	-12х260	-12х300		Итого		
КЗ-1	0.3	9.9		10.2	11.4			11.4	8.3	22.6		30.9	52.5	52.5

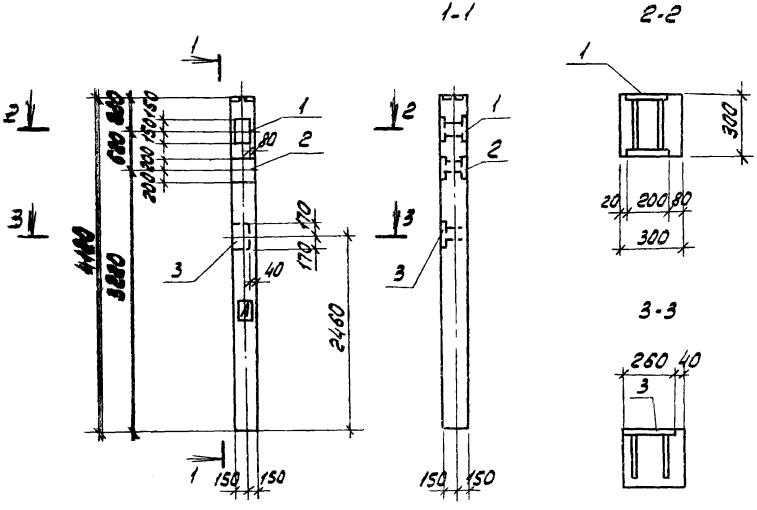

Формат	Зона	Поз.	Обозначение	Наименование	Кол.	Примечание
				Сборочные единицы		
А3			ТП 904-1-56.84-КЖИ-КЗ	Колонна КЗ	1	
				Изделие закладное		
		1	1.400-15 вып.1	МН211-4	1	
		2		МН223-4	1	
		3	1.020-1. вып. 2-5	МН-30	1	

1. Остальное - смотрите колонну КЗ альбом ТП904-1-56 84-КЖИ-КЗ.
2 Знак ориентации ◇ нанести несмываемой краской

Привязан

84

8690/8

Инв. №

Провер	Коротенко	
Инжен	Федотова	
Ст. инж	Коротенко	
Рук гр	Ханин	
Гл. спец.	Осташевский	
Нач. осп.	Сракьянц	
Н. контр	Луценко	

ТП 904-1-56 84-КЖИ-КЗ-1

Колонна КЗ-1

Стадия	Масса	Масштаб
Р	925	-

Лист | Листов 1

ГОССТРОЙ СССР
РОСТОВСКИЙ ПРОМСТРОЙНИИПРОЕКТ

Копировал

Формат А3

Ведомость расхода стали на элемент, кг

Марка элемента	Изделия арматурные										Изделия закладные												Общий расход
	Арматура класса									Всего	Арматура класса				Прокат марки							Всего	
	A-I		A-III				В-I				A-III				Ст3кп2								
	ГОСТ 5781-82						ГОСТ 6727-80				ГОСТ 5781-82				ГОСТ 103-76				ГОСТ 82-70*				
	ф6		Итого	ф10	ф16		Итого	ф4		Итого	ф10	ф16	ф22	Итого	-10х80	-10х180	-4х65	Итого	-4х280		Итого		
К4	6.0		6.0	1.7	48.8		50.5	0.3		0.3	56.8	1.0	7.2	4.7	12.9	3.2	2.7	2.2	8.1	16.7		16.7	37.7	94.5

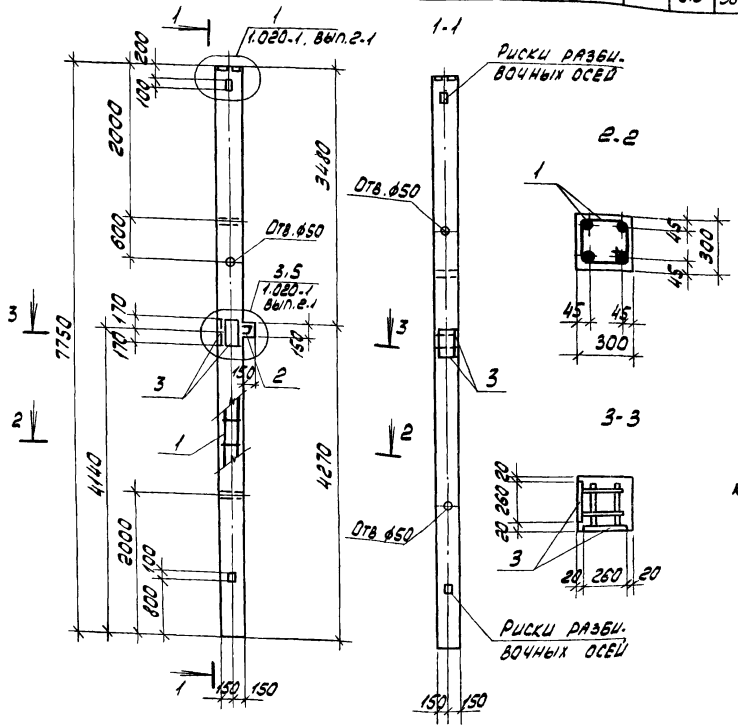

Формат	Зона	Поз.	Обозначение	Наименование	Кол.	Примечание
				Документация		
А3			ТП 904-1-56.84-КЖИ-ТТ1	Технические требования к изготовлению сборных железобетонных изделий		
				Сборочные единицы		
				Каркас пространственный		
А4		1	ТП 904-1-56.84-КЖИ-КП3	КП3	1	
		2	1.020-1 вып.2-5	Сетка арматурная С-1	2	
				Изделие закладное		
		3	1.020-1 вып.2-5	МН-30	2	
				Материалы		
				Бетон марки 400.		0.7м³

Колонну К4 выполнять в опалубке колонны 2КО3.42 по серии 1.020-1 вып.2-1.

Привязан

85

8690/8

Инв.№

ТП 904-1-56.84-КЖИ-К4

Провер.	Коротенко	
Инжен.	Федотова	
Ст. инж.	Коротенко	
Рук гр.	Ханин	
Гл. спец.	Осташевский	
Нач. отд.	Салкоянц	
Н. контр.	Луценко	

Колонна К4

Стадия	Масса	Масштаб
Р	1750	-
Лист	Листов 1	

Госстрой СССР Ростовский Промстройниипроект

Копировал

Формат А3

Ведомость расхода стали на элемент, кг

Марка элемента	Изделия арматурные									Всего	Изделия закладные										Всего	Общий расход
	Арматура класса										Арматура класса					Прокат марки						
	A-I		A-III				B-I				A-III					Вст3кп2						
	ГОСТ 5781-82						ГОСТ 6727-80				ГОСТ 5781-82					ГОСТ 103-76			ГОСТ 82-70*			
	ф6		Итого	ф10	ф16	Итого	ф4		Итого		ф10	ф16	ф22	Итого	-10х80	-10х120	-14х65	Итого	-12х260	Итого		
К5	3,3		3,3	0,8	28,4	29,2	0,3		0,3	32,8	1,0	7,2	4,7	12,9	3,2	2,7	2,2	8,1	16,7	16,7	37,7	70,5

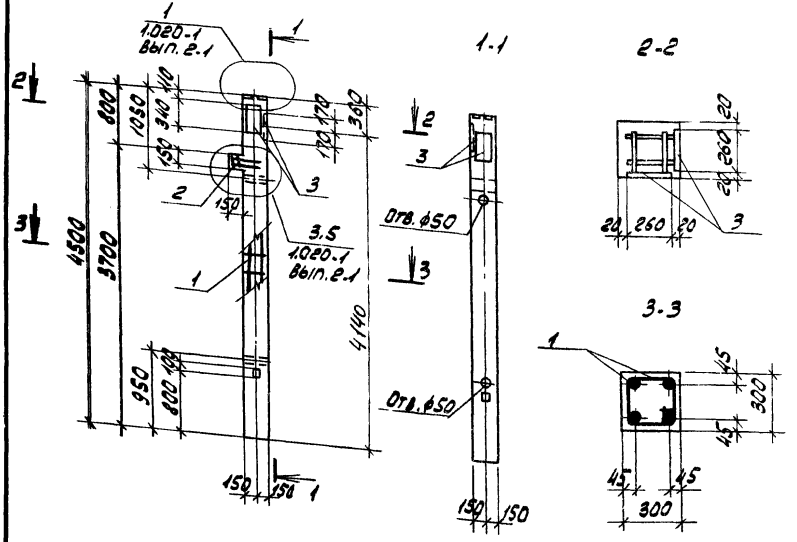

Формат	Зона	Поз.	Обозначение	Наименование	Кол.	Примечание
				Документация		
А3			ТП 904-1-56.84.КЖИ-ТТ1	Технические требования к изготовлению сборных железобетонных изделий		
				Сборочные единицы		
				Каркас пространственный		
А4		1	ТП 904-1-56.84.КЖИ-КП4	КП4	1	
		2	1.020-1 вып. 2-5	Сетка арматурная С-1	2	
				Изделие закладное		
		3	1.020-1 вып. 2-5	МН-30	2	
				Материалы		
				Бетон марки 300		0,41 м³

Колонну К4 выполнять в опалубке колонны 2 КО 3.42 по серии 1.020-1 вып. 2-1

Привязан

8690/8 86

Инв. №

ТП 904.1.56.84-КЖИ - К5

Провер.	Коротенко	
Инжен.	Федотова	
Ст. инж.	Коротенко	
Рук. гр.	Хамин	
Гл. спец.	Осташевский	
Нач. отд.	Савкович	
Н. контр.	Луценко	

Колонна К5

Стадия	Масса	Масштаб
Р	1085	-
Лист	Листов 1	

Госстрой СССР Ростовский Промстройниипроект

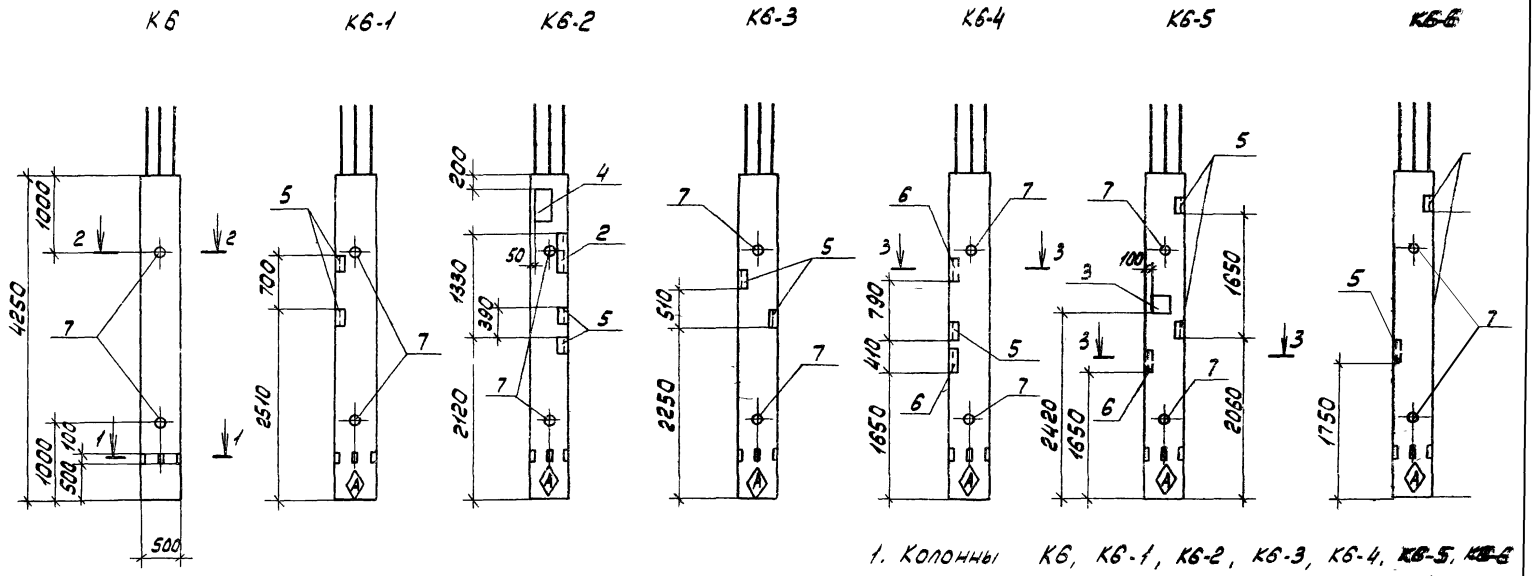

1. Колонны К6, К6-1, К6-2, К6-3, К6-4, К6-5, К6-6 изготовляются в опалубке колонн серии 1.[illegible] вып.1
2. Индекс А нанести несмываемой краской.

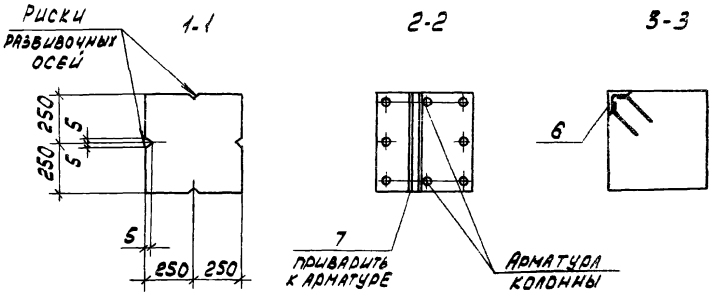

Привязан

87

8690/8

Инв.№

ТП 904-1-5684 КЖИ-К6

Проверил	Ханин		
Инженер	Толмачева		
Рук. гр.	Ханин		
Гл. спец.	Осташевский		
Нач. отд.	Саакьянц		
Н. контр.	Луценко		

КОЛОННА (К6, К6-1, К6-2, К6-3, К6-4, К6-5, К6-6)

Стадия	Масса	Масштаб
Р	275	-
Лист 1	Листов 2	

Госстрой СССР РОСТОВСКИЙ ПРОМСТРОЙНИИПРОЕКТ

Копировал

Схема армирования

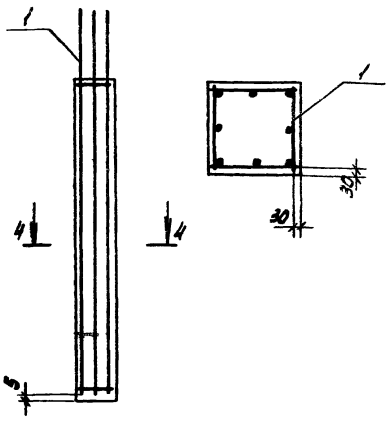

Формат	Зона	Поз.	Обозначение	Наименование	Кол. на испол.								Примечание
				Документация									
А4			ТП 904-1-56.84КЖИ-ТТ1	Технические требования к изготовлению сборных железобетонных изделий.									
				Сборочные единицы									
А4		1	ТП 904-1-56.84-КЖИ-КП11	Каркас пространственный КП11	1	1	1	1	1	1	1		
		2	1.400-15, вып.1	Изделие закладное МН533			1						
		3	1.400-15, вып.1	То же МН117-1						1			
		4	1.400-15, вып.1	" МН139-1			1						
		5	1.400-15, вып.1	" МН526		2	2	2	1	2	1		
		6	1.400-15, вып.1	" МН529					2	1			
		7		Тр.ф 50 ГОСТ 3262-75 L=500	2	2	2	2	2	2	2		
				Материалы									
				Бетон марки 300	1,1	1,1	1,1	1,1	1,1	1,1	1,1		м³
					К6	К6-1	К6-2	К6-3	К6-4	К6-5	К6-6		

Ведомость расхода стали на элемен. кг

Марка элемента	Изделия арматурные							Изделия закладные									Общий расход
	Арматура класса						Всего	Арматура класса			Прокат марки					Всего	
	A-I			A-II				A-III			ВСт3кп2						
	ГОСТ 5781-82							ГОСТ 5781-82			ГОСТ 19903-74		ГОСТ 3262-75		ГОСТ 8509-72		
	ф6		Итого	ф16		Итого		ф8	ф10	Итого	б=6	Итого	Тр. ф50	Итого	L90×7	Итого	
К6	6.0		6.0	64.8		64.8	70.8						4.9	4.9			4.9	75.7
К6-1	6.0		6.0	64.8		64.8	70.8		2.0	2.0			4.9	4.9	3.8	3.8	10.7	81.5
К6-2	6.0		6.0	64.8		64.8	70.8	0.7	3.6	4.3	3.8	3.8	4.9	4.9	8.6	8.6	21.6	92.4
К6-3	6.0		6.0	64.8		64.8	70.8		2.0	2.0			4.9	4.9	3.8	3.8	10.7	81.5
К6-4	6.0		6.0	64.8		64.8	70.8		4.2	4.2			4.9	4.9	7.7	7.7	16.8	87.6
К6-5	6.0		6.0	64.8		64.8	70.8	0.5	2.6	3.1	1.9	1.9	4.9	4.9	6.7	6.7	16.6	87.4
К6-6	6.0		6.0	64.8		64.8	70.8		1.0	1.0			4.9	4.9	1.9	1.9	7.8	78.6

Привязан

88

8690/8

Инв. №

ТП 904-1-56.84-КЖИ-К6

Лист 2

Копировал

Формат А3

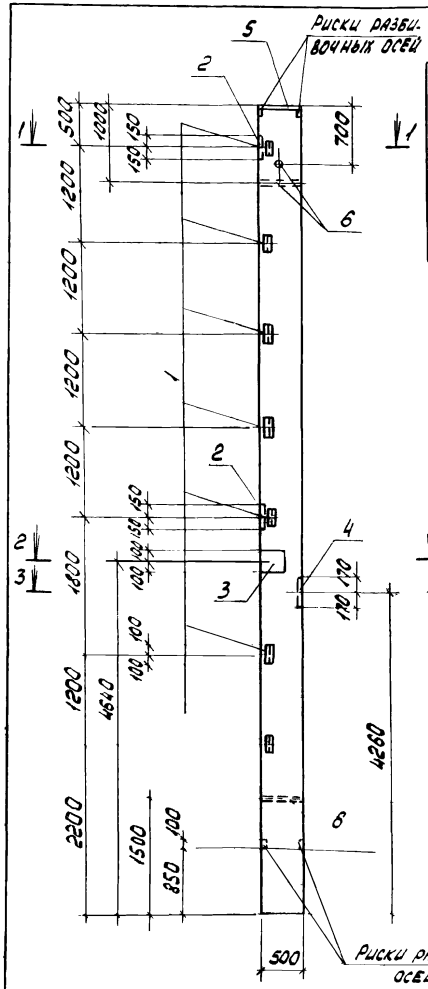

ВЕДОМОСТЬ РАСХОДА СТАЛИ НА ЗАКЛАДНЫЕ ИЗДЕЛИЯ, КГ

Марка элемента	Изделия закладные																		Всего	Общий расход
	Арматура класса							Прокат марки												
	А-III							Вст3 кп2												
	ГОСТ 5781-82							ГОСТ 103-76			ГОСТ 82-70*				ГОСТ 8509-72*		ГОСТ 3262-75*			
	ф10	ф12	ф14	ф16	ф18	ф22	Итого	б=8	б=10	Итого	-10х250	-12х250	-14х500	Итого	L63х6	Итого	ГАЗ.ТР. d=48	Итого		
К13-1	0.3	4.1	5.6	3.0	1.8	19.0	33.8	3.8	8.4	12.2	15.4	8.3	27.5	15.2	10.5	10.5	5.1	5.1	76.8	76.8

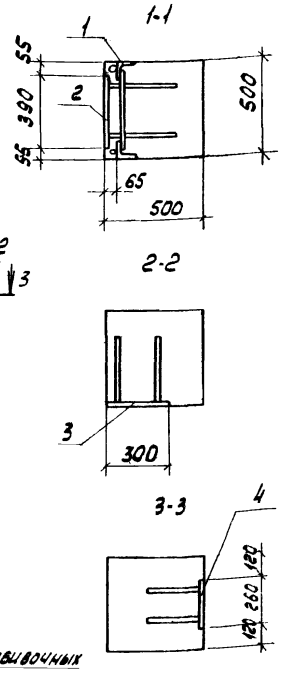

Формат	Зона	Поз.	Обозначение	Наименование	Кол.	Примечание
				Сборочные единицы		
			КЭ-01-55 вып. II	Колонна К13	1	
				Изделия закладные		
		1	1.400-6/76 вып.1	М1-15	7	
		2		М1-3-1	2	
		3	1.400-15 вып.1	МН137-3	1	
		4	1.020-1 вып. 2-5	МН-30	1	
		5	КЭ-01-55 вып. II	М3	1	
		6		М12	3	

Схему армирования смотрите - колонну К13 по серии КЭ-01-55 вып II.

89

8690/8

Привязан

Инв. №

ТП 904-1-5684-КЖИ-К13-1

Провер.	Коротенко	
Инжен	Федотова	
Ст инж	Коротенко	
Рук гр	Ханин	
Гл спец.	Осташевский	
Нач осл.	Саакьянц	
Н. контр.	Луценко	

Колонна К13-1

Стадия	Масса	Масштаб
Р	6570	-

Лист | Листов 1

ГОССТРОЙ СССР
РОСТОВСКИЙ ПРОМСТРОЙНИИПРОЕКТ

Копировал

Формат А3

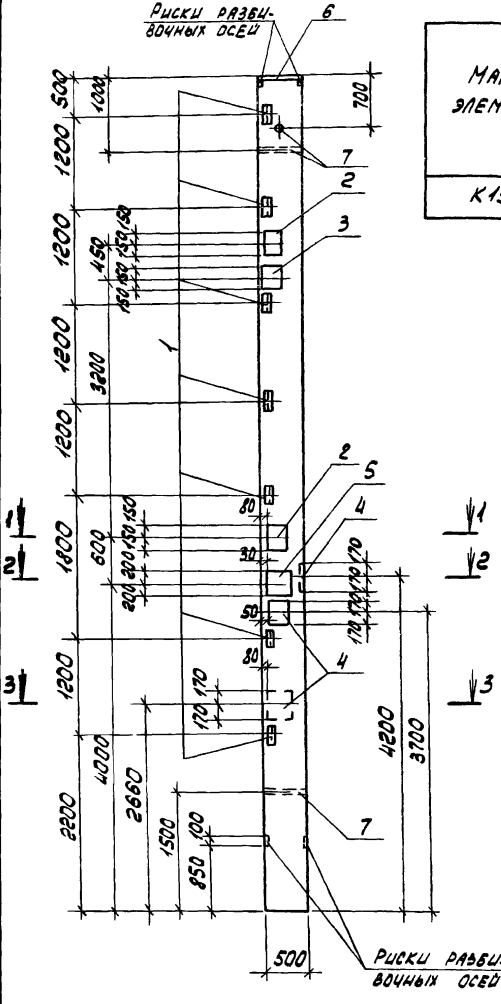

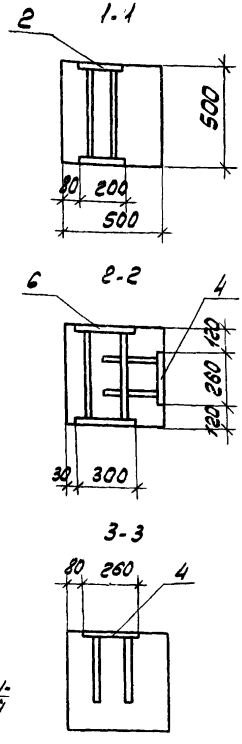

Ведомость расхода стали на закладные изделия, кг

Марка элемента	Изделия закладные																Всего	Общий расход
	Арматура класса							Прокат марки										
	А-III							Вст3кп2										
	ГОСТ 5781-82							ГОСТ 103-76		ГОСТ 82-70*			ГОСТ 8509-72*		ГОСТ 3262-75*			
	ф10	ф12	ф14	ф16	ф18	ф22	Итого	δ=10	Итого	δ=12	δ=14	Итого	63х5		Итого	Газ.тр. d=48		Итого		
К13-2	0.7	2.8	1.0	24.3	1.8	19.0	49.6	8.4	8.4	87.3	27.5	114.8	10.5		10.5	5.1		5.1	188.4	188.4

Формат	Зона	Поз.	Обозначение	Наименование	Кол.	Примечание
				Сборочные единицы		
			КЭ-01-55 вып. II	Колонна К13	1	
				Изделия закладные		
		1	1.400-6/76, вып.1	М1-15	7	
		2	1.400-15 вып.1	МН211-6	2	
		3		МН221-6	1	
		4	1.020-1 вып. 2-5	МН-30	3	
		5	1.400-15 вып.1	МН223-6	1	
		6	КЭ-01-55 вып. III	М3	1	
		7		М12	3	

Схему армирования смотрите колонну К13 по серии КЭ-01-55 вып.II

Привязан

Инв. №

90
8690/8

ТП 904-1-56.84 КЖИ - К13-2

Провер.	Коротенко	
Инжен.	Федотова	
Ст. инж.	Коротенко	
Рук. гр.	Ханин	
Гл. спец.	Осташевский	
Нач. сект.	Саакьянц	
Н. контр.	Луценко	

Колонна К13-2

Стадия	Масса	Масштаб
Р	6570	-
Лист	Листов 1	

Госстрой СССР
Ростовский промстройниипроект

Копировал

Формат А2

Ведомость расхода стали на закладные изделия, кг

Марка элемента	Изделия закладные																		Всего	Общий расход
	Арматура класса А-III ГОСТ 5781-82							Прокат марки Вст3кп2 ГОСТ 103-76				ГОСТ 82-70*				ГОСТ 19903-74*		ГОСТ 82-75*			
	ф8	ф12	ф14	ф16	ф18	ф22	Итого	8-б	б-10	б-12	Итого	-8х300	-10х300	-14х500	Итого	Лб.5	Итого	Ппр.10 d=48	Итого		
К13-3	2.4	3.3	1.0	13.1	1.8	19.0	40.6	15.2	8.4	22.8	46.4	5.7	33.6	27.5	72.8	7.5	7.5	5.1	5.1	172.4	172.4

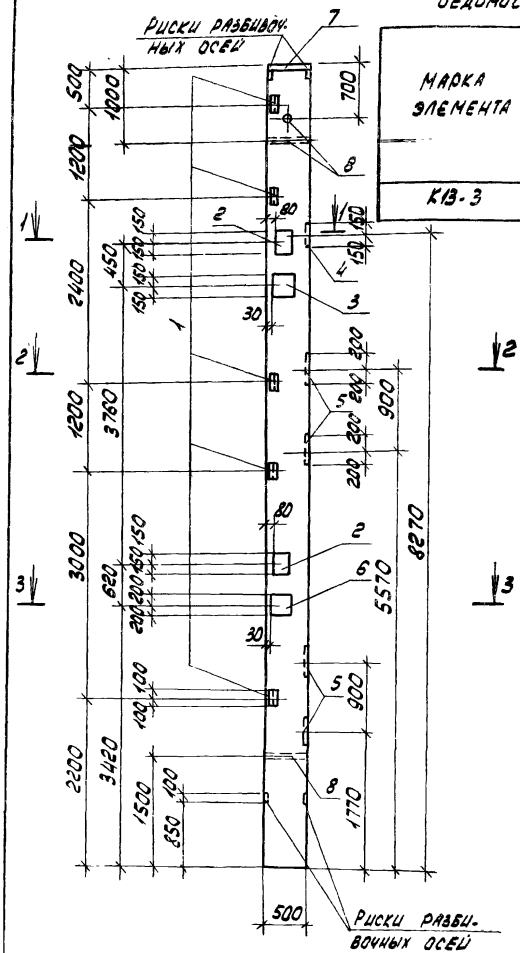

Формат	Зона	Поз.	Обозначение	Наименование	Кол.	Примечание
				Сборочные единицы		
			КЭ-01-55 вып. II	Колонна К13	1	
				Изделия закладные		
		1	1.400-6/76 вып.1	М1-15	5	
		2	1.400.15 вып.1	МН211.6	2	
		3		МН222.6	1	
		4		МН126-2	1	
		5		МН 139-2	4	
		6		МН 223-6	1	
		7	КЭ-01-55 вып. II	М3	1	
		8		М12	3	

Схему армирования смотрите колонну К13 по серии КЭ-01-55 вып. II.

91
8690/8

Привязан

Инв. №

ТП 904-1-66.84-КЖИ-К13-3

Провер.	Коротенко			
Инженер	Федотова			
Ст. инж.	Коротенко			
Рук. гр.	Хачин			
Гл. спец.	Осташевский			
Нач. отд.	Саакьянц			
Н. контр.	Лущенко			

Колонна К13-3

Стадия	Масса	Масштаб
Р	6570	-
Лист	Листов 1	

Госстрой СССР
Ростовский Промстройниипроект

Формат А3

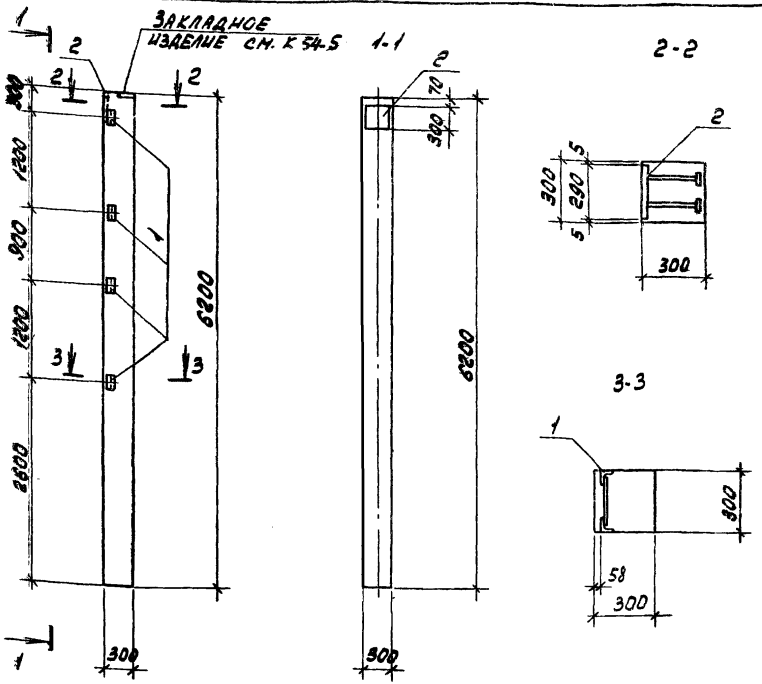

Обозначение	Наименование	Кол.	Приме-чание
	Сборочные единицы		
1.423-3 вып.1	Колонна К54-5		
	Изделия закладные		
1.400-6/76 вып.1	М1.13	4	
1.400-6/76 вып.1	М1-7-3	1	

Остальное - см. колонну К54-5 серии 1.423-3 вып.1

Привязан

8690/8

ТП 904-1-56.84-КЖИ.К54-5-2

Ведомость расхода стали на дополнительные закладные изделия, кг

Марка элемента	Изделия закладные												Всего
	Арматура класса				Прокат марки								
	A-III				Вст3кп2								
	ГОСТ 5781-82				ГОСТ 103-76		ГОСТ 82-70*			ГОСТ 8509-72*			
	ф12	ф14		Итого	-50х10		Итого	-290х10		Итого	∠63х5	Итого	
К54-5-1	0.8	2.0		2.8	1.2		1.2	6.8		6.8	6.0	6.0	16.8

Проверил	Черняевская	
Инженер	Шимбалист	
Рук. гр.	Ханин	
Гл. спец.	Остащевский	
Нач. отд.	Самкович	
Н. контр.	Лущенко	

Колонна К54-5-1

Стадия	Масса	Масштаб
Р	1400	1:50
Лист	Листов 1	

Госстрой СССР
Ростовский Промстройниипроект

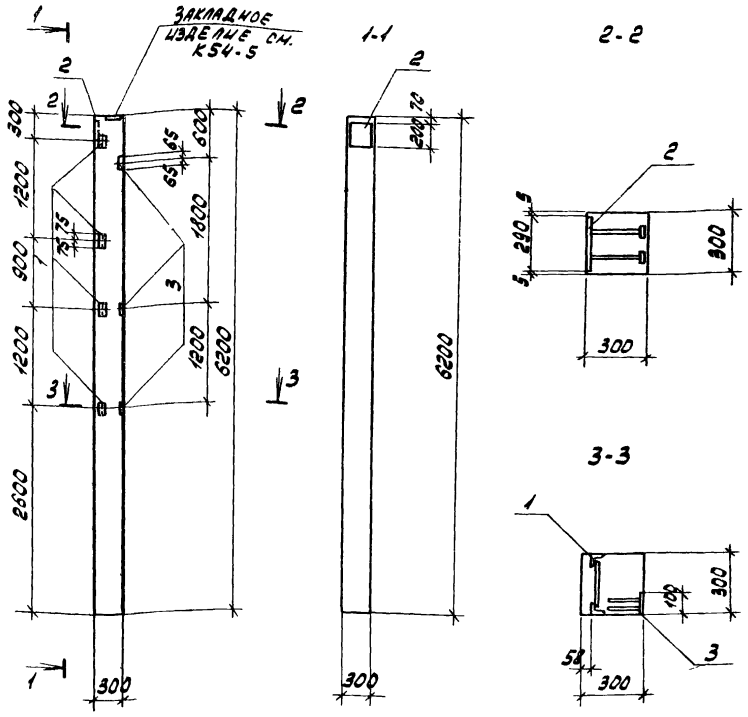

Формат	Зона	Поз.	Обозначение	Наименование	Кол.	Примечание
				Сборочные единицы		
			1.423-3 вып.1	Колонна К54-5	1	
				Изделия закладные		
		1	1.400-6/76 вып.1	М1-13	4	
		2	1.400-6/76 вып1	М1-7-3	1	
		3	1.400-6/76 вып.1	М8-4	3	

Остальное - см. колонну К54-5 серии 1.423-3 вып.1

Ведомость расхода стали на дополнительные закладные изделия, кг

Марка элемента	Изделия закладные													Всего
	Арматура класса А-III				Прокат марки ВСТ3КП2									
	ГОСТ 5781-82				ГОСТ 103-76			ГОСТ 82-70*			ГОСТ 8509-72*			
	ф10	ф12	ф14	Итого	-50х10	ш100х8	Итого	-290х10		Итого	∠63х5		Итого	
К54-5-2	1,2	0,8	2.0	4.0	1.2	2.4	3.6	6,8		6,8	6.0		6.0	204

93

8690/8

Привязан

Инв No

ТП 904-1-56.84-КЖИ-К54-5-2

Проверил	Чернявская	
Инженер	Цимбалист	
Рук. гр.	Хачин	
Гл. спец.	Осташевский	
Нач. отд.	Саакьянц	
Н. контр.	Луценко	

Колонна К54-5-2

Стадия	Масса	Масштаб
Р	1400	1:50

Лист | Листов 1

ГОССТРОЙ СССР
РОСТОВСКИЙ ПРОМСТРОЙНИИПРОЕКТ

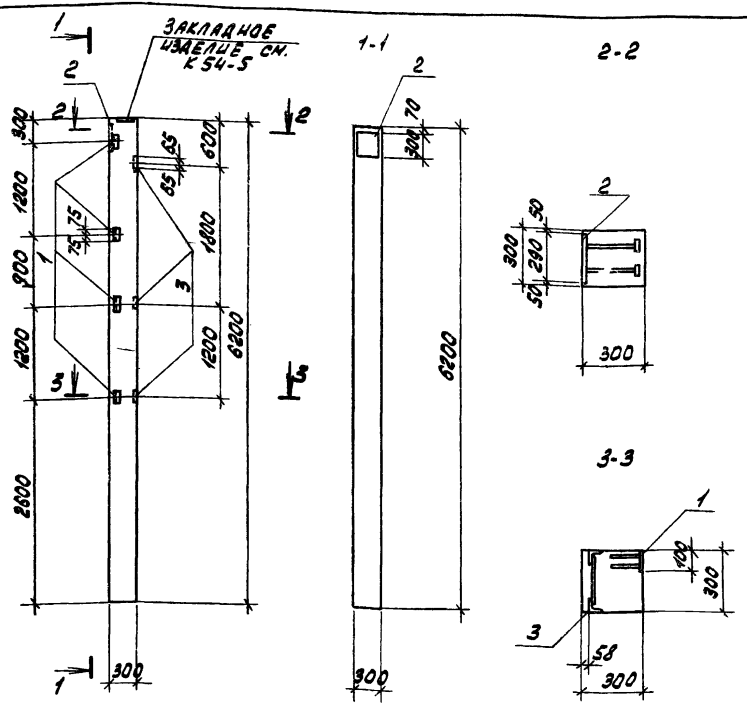

Формат	Зона	Поз.	Обозначение	Наименование	Кол.	Примечание
				СВОРОЧНЫЕ ЕДИНИЦЫ		
			1.423-3 вып.1	Колонна К54-5	1	
				ИЗДЕЛИЯ ЗАКЛАДНЫЕ		
		1	1.400-6/76 вып.1	М1-13	4	
		2	1.400-6/76 вып.1	М1-8-1	1	
		3	1.400-6/76 вып.1	М8-4	3	

Остальное - см. колонну К54-5 серии 1.423-3 вып.1

Ведомость расхода стали на дополнительные закладные изделия, кг

Марка элемента	Изделия закладные													Всего
	Арматура класса А-III					Прокат марки ВСт 3кп2								
	ГОСТ 5481-82					ГОСТ 103-76			ГОСТ 82-70*		ГОСТ 8509-72*			
	ф10	ф12	ф14		Итого	-50×10	-100×8	Итого	-290×10	Итого	∠63×5		Итого	
К54-5-3	1,2	0,8	2,0		4,0	1,2	2,4	3,6	6,8	6,8	6,0		6,0	20,4

94

8690/8

Привязан			
Инв. No			

Проверил	Чернявская	
Инженер	Цимбалист	
Рук. гр.	Ханин	
Гл. спец	Осташевский	
Нач. осп.	Саакьянц	
Н. контр.	Луценко	

ТП 904-1-5684 КЖИ-К54-5-3

Колонна К54-5-3

Стадия	Масса	Масштаб
Р	1400	1:50

Лист | Листов 1

ГОССТРОЙ СССР
РОСТОВСКИЙ ПРОМСТРОЙНИИПРОЕКТ

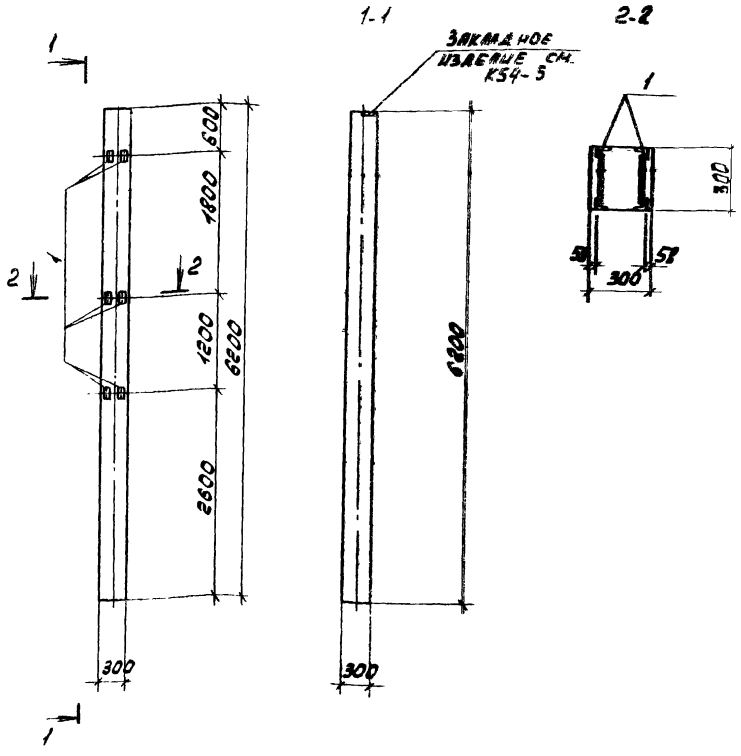

Формат	Зона	Поз.	Обозначение	Наименование	Кол.	Примечание
				Сборочные единицы		
			1.423-3 вып.1	Колонна К54.5	1	
				Изделия закладные		
		1	1.400-6/76 вып.1	М 1-13	6	

Остальное - см. колонну К54-5 серии 1.423-3 вып.1

Ведомость расхода стали на дополнительные закладные изделия к:

Марка элемента	Изделия закладные																						Всего
	Арматура класса											Прокат марки											
	А-III											ВСт3кл2											
	ГОСТ 5781-82											ГОСТ 8509-72*											
	ф12							Итого	453 кг											Итого			
К54-5-4	1.2							1.2	9.0											9.0			10.2

Проверил	Чернявская	
Инженер	Шимвалист	
Рук. гр.	Ханин	
Гл. спец.	Осташевский	
Нач. отд.	Савкьянц	
Н. контр.	Луценко	

Привязан

95

8690/8

Инв. №

ТП-904-1-56 84-КЖИ-К54-5-4

Колонна К54-5-4

Стадия	Масса	Масштаб
Р	1400	1:50

Лист | Листов 1

Госстрой СССР Ростовский Промстройниипроект

Копировал

Формат А3

Общий вид

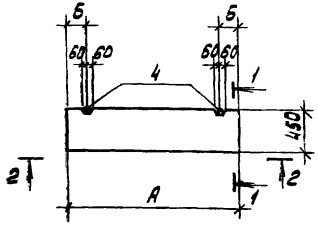

1-1

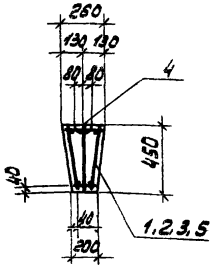

Формат	Зона	Поз	Обозначение	Наименование	Кол. на испол. 1	2	3	4	Примечание
				Сборочные единицы					
А4		1	ТП 904-1-56.84-КЖИ-КП12	Каркас пространственный КП12	1				
А4		2	-КП12	То же КП13		1			
А4		3	-КП12	" КП20			1		
А4		5	-КП12	" КП21				1	
		4	1.400-9 вып.1	Изделие закладное УП1-7	2	2	2	2	
				Материалы					
				Бетон марки 200	0.2	0.43	0.31	0.25	м³

2.2

Схема армирования

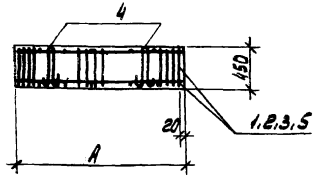

Балки изготавливаются в опалубке балки ФБ6-5 серии 1.415-1 вып.1 с использованием указаний данной серий.

Марка элемента	Номер на испол.	Размеры, мм А	Б	Масса кг
ФБ1	1	1900	300	500
ФБ2	2	4200	650	1100
ФБ3	3	3000	650	770
ФБ4	4	2500	300	650

Ведомость расхода стали на один элемент, кг

Марка элемента	Изделия арматурные: Арматура класса А-I ГОСТ 5781-82 ф6	ф10		Итого	Арматура класса А-III ГОСТ 5781-82 ф14		Итого	Всего	Изделия закладные: Арматура класса А-I ГОСТ 5781-82 ф14				Итого	Общий расход
ФБ1	3.3	2.2		5.5	4.4		4.4	9.9	2.8				2.8	12.7
ФБ2	7.4	5.2		12.6	10.0		10.0	22.6	2.8				2.8	25.4
ФБ3	5.1	3.6		8.7	7.2		7.2	15.9	2.8				2.8	18.7
ФБ4	4.1	3.0		7.1	6.0		6.0	13.1	2.8				2.8	15.9

Привязан

96
8690/8

Инв.№

ТП 904-1-56.84-КЖИ-ФБ1

Проверил	Ханин	
Гл.технолог	Растерявева	
Гл.инж.	Коротенко	
Рук.гр.	Ханин	
Гл.спец.	Осташевский	
Нач.отд.	Салакьянц	
Н.контр.	Пущенко	

Фундаментная балка (ФБ1, ФБ2, ФБ3, ФБ4)

Стадия	Масса	Масштаб
Р	Смотрите таблицу	1:50
Лист	Листов 1	

Госстрой СССР
Ростовский Промстройниипроект

Копировал

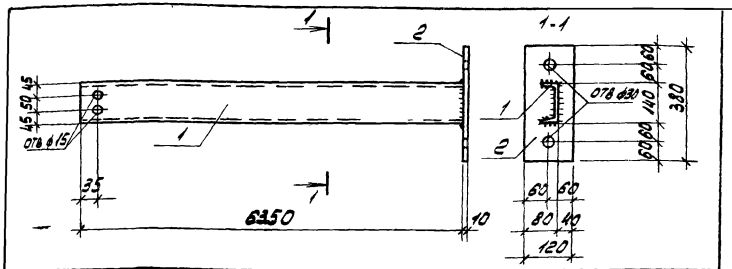

Формат	Зона	Поз.	Обозначение	Наименование	Кол.	Примечание
				Документация		
А4			ТП 904-1-56.84-КЖИ - ТТ2	Технические требования к изготовлению арматурных и закладных изделий		
				Сборочные единицы		
		1		С14 ГОСТ 8240-72 ℓ=6350	1	78.1 кг
		2		-120х10 ГОСТ 103-76 ℓ=380	1	3.6 кг

Привязан

Инв. №

8690/8

ТП 904-1-56.84 КЖИ - КС1

Проверил	Ханин	
Инженер	Решетников	
Рук. гр.	Ханин	
Гл. спец.	Осташевский	
Нач. отд.	Саакьянц	
Н. контр.	Луценко	

Стойка КС1

Стадия	Масса	Масштаб
Р	81.7	-
Лист	Листов 1	

В Ст3 кп2

Госстрой СССР Ростовский Промстройниипроект

Копировал

Формат А4

Типовой проект 904-1-56.84 КЖИ Альбом 8

Инв. № подл. | Подп. и дата | Взам. инв. №

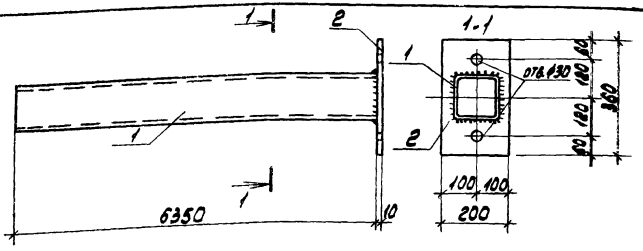

Формат	Зона	Поз.	Обозначение	Наименование	Кол.	Примечание
				Документация		
А4			ТП 904-1-56.84 КЖИ - ТТ2	Технические требования к изготовлению арматурных и закладных изделий		
				Сборочные единицы		
		1		тр.120х120х6 ТУ36-2287-80 ℓ=6350	1	143.6 кг
		2		-200х10 ГОСТ 103-76 ℓ=360	1	5.7 кг

Привязан

97

8690/8

Инв. №

ТП 904-1-56.84 КЖИ - КС2

Проверил	Ханин	
Инженер	Решетников	
Рук. гр.	Ханин	
Гл. спец.	Осташевский	
Нач. отд.	Саакьянц	
Н. контр.	Луценко	

Стойка КС2

Стадия	Масса	Масштаб
Р	149.3	-
Лист	Листов 1	

В Ст3 кп2

Госстрой СССР Ростовский Промстройниипроект

Копировал

Формат А4

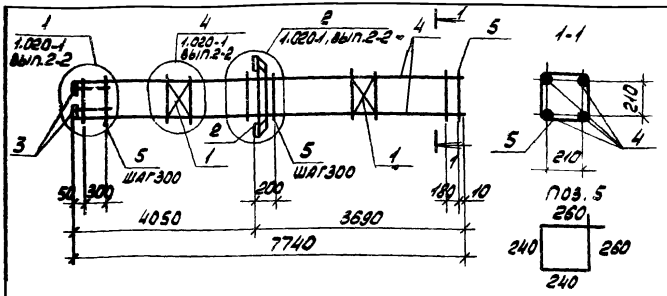

Формат	Зона	Поз.	Обозначение	Наименование	Кол.	Примечание
				Документация		
А3			ТП 904-1-56.84КЖИ-ТТ2	Технические требования		
				к изготовлению арматурных		
				и закладных изделий		
				Сборочные единицы		
		1	1.020-1 вып. 2-5	Сетка арматурная С-3	2	0.84 кг
		2		Изделие закладное МН-2	1	16.03 кг
		3		то же МН-3	4	1.07 кг
				Детали		
Б4		4		ф16 АIII ГОСТ 5781-82 ℓ=7720	4	12.2 кг
Б4		5		ф6 АI ГОСТ 5781-82 ℓ=1000	27	0.22 кг

Поз.1 установить ближе к середине пролета.

8690/8

Привязан

Инв.№

ТП 904-1-56 84-КЖИ-КП1			
Каркас пространственный КП1	Стадия	Масса	Масштаб
	Р	76,8	-
	Лист	Листов 1	
	Госстрой СССР Ростовский Промстройниипроект		

Провер.	Коротенко	
Инжен.	Федотова	
Ст. инж.	Коротенко	
Рук. гр.	Ханин	
Гл. спец.	Остяшевский	
Нач. отд.	Сакьянц	
Н. контр.	Луценко	

Копировал

Формат А4

Типовой проект 904-1-56.84 КЖИ Альбом 8

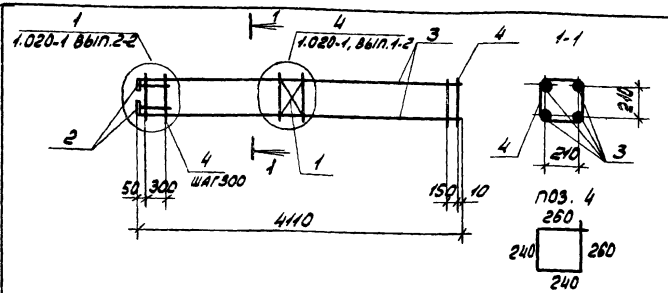

Формат	Зона	Поз.	Обозначение	Наименование	Кол.	Примечание
				Документация		
А3			ТП 904-1-56.84КЖИ-ТТ2	Технические требования		
				к изготовлению арматурных		
				и закладных изделий		
				Сборочные единицы		
		1	1.020-1 вып. 2-5	Сетка арматурная С-3	1	0.84 кг
		2		Изделие закладное МН-3	4	1.07 кг
				Детали		
Б4		3		ф16 АIII ГОСТ 5781-82 ℓ=4090	4	6.5 кг
Б4		4		ф6 АI ГОСТ 5781-82 ℓ=1000	15	0.22 кг

Поз.1 установить ближе к середине пролета.

98

8690/8

Привязан

Инв.№

ТП 904-1-56 84-КЖИ-КП2			
Каркас пространственный КП2	Стадия	Масса	Масштаб
	Р	34,5	-
	Лист	Листов 1	
	Госстрой СССР Ростовский Промстройниипроект		

Провер.	Коротенко	
Инжен.	Федотова	
Ст. инж.	Коротенко	
Рук. гр.	Ханин	
Гл. спец.	Остяшевский	
Нач. отд.	Сакьянц	
Н. контр.	Луценко	

Инв.№ подл. | Подп. и дата | Взам. инв.№

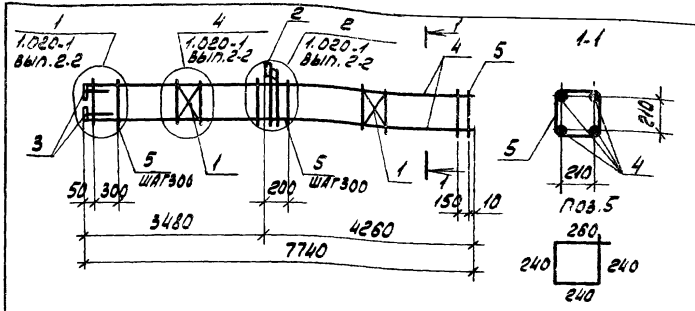

Формат	Зона	Поз.	Обозначение	Наименование	Кол.	Примечание
				Документация		
А3			ТП 904-1-56.84КЖИ-ТТ2	Технические требования		
				к изготовлению арматурных		
				и закладных изделий		
				Сборочные единицы		
		1	1.020-1 вып.2-5	Сетка арматурная С-3	2	0,84кг
		2		Изделие закладное МН-1	1	10,06кг
		3		То же МН-3	4	1,07кг
				Детали		
Б4		4		ф16АIII ГОСТ5781-82 ℓ=7720	4	12,2кг
Б4		5		ф6АI ГОСТ 5781-82 ℓ=1000	27	0,22кг

Поз.1. Установить ближе к середине пролета.

Привязан

8690/8

Инв.№

ТП 904-1-56.84-КЖИ-КП3

Провер.	Коротенко		Каркас пространственный КП3	Стадия	Р
Инженер	Федотова			Масса	70,8
Ст. инж.	Коротенко			Масштаб	-
Рук. гр.	Ханин			Лист	
Гл. спец.	Осташевский			Листов	1
Нач. отд.	Сакьянц			Госстрой СССР Ростовский Промстройниипроект	
Н. контр.	Луценко				

Копировал

Формат А4

Типовой проект 904-1-56.84 КЖИ Альбом 8

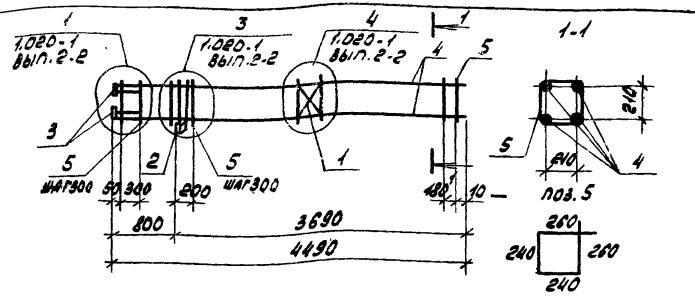

Формат	Зона	Поз.	Обозначение	Наименование	Кол.	Примечание
				Документация		
А3			ТП 904-1-56.84КЖИ-ТТ2	Технические требования		
				к изготовлению арматурных		
				и закладных изделий		
				Сборочные единицы		
		1	1.020-1 вып.2-5	Сетка арматурная С-3	1	0,84кг
		2		Изделие закладное МН-1	1	10,06кг
		3		То же МН-3	4	1,07кг
				Детали		
Б4		4		ф16АIII ГОСТ5781-82 ℓ=4470	4	7,1кг
Б4		5		ф6АI ГОСТ 5781-82 ℓ=1000	15	0,22кг

Поз.1 Установить ближе к середине пролета.

Привязан

99

8690/8

Инв.№

ТП 904-1-56.84-КЖИ-КП4

Провер.	Коротенко		Каркас пространственный КП4	Стадия	Р
Инженер	Федотова			Масса	46,9
Ст. инж.	Коротенко			Масштаб	-
Рук. гр.	Ханин			Лист	
Гл. спец.	Осташевский			Листов	1
Нач. отд.	Сакьянц			Госстрой СССР Ростовский Промстройниипроект	
Н. контр.	Луценко				

Инв.№ подл. | Подп. и дата | Взам.инв.№

Копировал

Формат А4

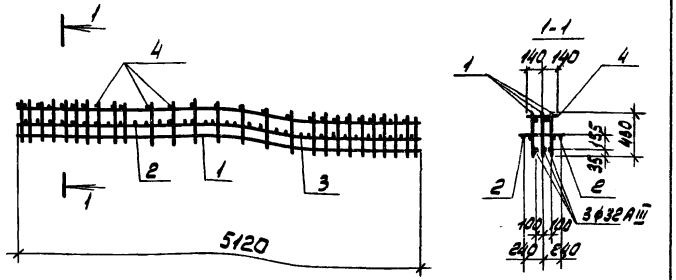

Формат	Зона	Поз.	Обозначение	Наименование	Кол.	Примечание
				Документация		
А3			ТП 904-1-56.84 КЖИ-ТТ2	Технические требования к изготовлению арматурных и закладных изделий		
				Сборочные единицы		
А4		1	ТП 904-1-56.84 КЖИ-КР1	Каркас плоский КР1	3	47.7 кг
А4		2	-С12	Сетка арматурная С12	2	2,1 кг
		3	1.020-1 Вып. 3-7	То же С-32	2	1.6 кг
				Детали		
Б4		4		Ф8AIII ГОСТ 5781-82 ℓ=280	27	0,11 кг

Привязан

Инв. № 8690/8

ТП 904-1-56.84-КЖИ-КП5

Провер.	Коротенко		
Инженер	Федотова		
Ст. инж.	Коротенко		
Рук. гр.	Ханин		
Гл. спец.	Осташевский		
Нач. отд.	Сакьянц		
Н. контр.	Луценко		

Каркас пространственный КП5

Стадия	Масса	Масштаб
Р	153,5	-
Лист	Листов 1	

Госстрой СССР Ростовский промстройниипроект

Копировал

Формат А4

Типовой проект 904-1-56.84 КЖИ Альбом 8

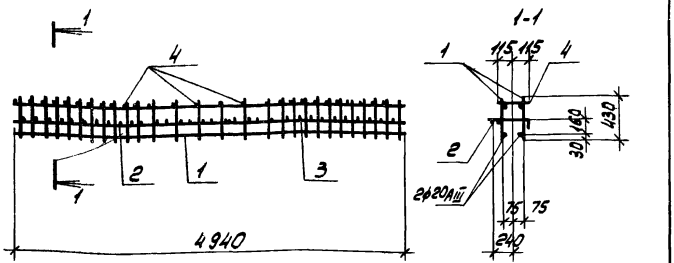

Формат	Зона	Поз.	Обозначение	Наименование	Кол.	Примечание
				Документация		
А3			ТП 904-1-56.84-КЖИ-ТТ2	Технические требования к изготовлению арматурных и закладных изделий		
				Сборочные единицы		
А4		1	ТП 904-1-56.84-КЖИ-КР4	Каркас плоский КР4	2	20.1 кг
А4		2	-С14	Сетка арматурная С14	1	2.0 кг
		3	1.020-1 Вып. 3-7	То же С-96	1	1.6 кг
				Детали		
Б4		4		Ф8AIII ГОСТ 5781-82 ℓ=230	28	0.09 кг

Привязан

100

Инв. № 8690/8

Взам. инв. №

Подп. и дата

Инв. № подл.

ТП 904-1-56.84-КЖИ-КП8

Провер.	Коротенко		
Инженер	Федотова		
Ст. инж.	Коротенко		
Рук. гр.	Ханин		
Гл. спец.	Осташевский		
Нач. отд.	Сакьянц		
Н. контр.	Луценко		

Каркас пространственный КП8

Стадия	Масса	Масштаб
Р	46,3	-
Лист	Листов 1	

Госстрой СССР Ростовский промстройниипроект

Копировал

Формат А4

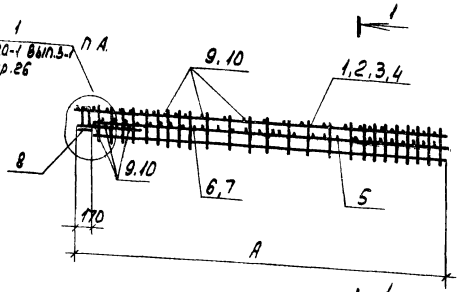

1 - 1
ДЛЯ КП 6

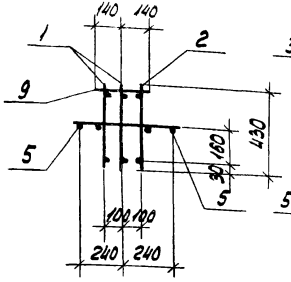

1 - 1
ДЛЯ КП 7

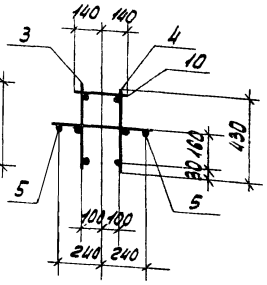

Формат	Зона	Поз.	Обозначение	Наименование	Кол. на испол. КП6	Кол. на испол. КП7			Примечание
				Документация					
А3			ТП 904.1-56.84-КЖИ-ТТ2	Технические требования					
				к изготовлению арматурных					
				и закладных изделий					
				Сборочные единицы					
А3		1	ТП 904.1-56.84-КЖИ-КР2Л	Каркас плоский КР2Л	2				30.8 кг
А3		2	-КР2Л	то же КР2П	1				30.8 кг
А3		3	-КР2Л	" КР3Л		1			14.0 кг
А3		4	-КР2Л	" КР3Л		1			14.0 кг
		5	1.020-1 вып. 3-7	Сетка арматурная С-32	2	2			1.6 кг
А4		6	ТП 904.1-56.84-КЖИ-С12	то же С13	2				1,9 кг
А4		7	-С12	" С12		2			2,1 кг
				Изделие закладное					
		8	1.020-1 вып. 3-7	МН-1	1	1			8.2 кг
				Детали					
Б4		9		ф8 А III ГОСТ 5781-82 ℓ=280	32				0,11 кг
Б4		10		ф6 А III ГОСТ 5781-82 ℓ=280		33			0.06 кг

Марка каркаса	А, мм		Масса, кг
КП 6	5000		111,1
КП 7	5300		45,6

Привязан

101

8690/8

Инв. №

ТП 904.1-56.84-КЖИ-КП6

Провер.	Коротенко	
Инженер	Федотова	
Ст. инж.	Коротенко	
Рук. гр.	Ханин	
Гл. спец.	Осташевский	
Нач. отд.	Саакьянц	
Н. контр.	Луценко	

Каркас пространственный (КП6, КП7)

Стадия	Масса	Масштаб
Р	смотрите таблицу	-
Лист	Листов	

ГОССТРОЙ СССР
РОСТОВСКИЙ ПРОМСТРОЙНИИПРОЕКТ

Копировал

Формат А2

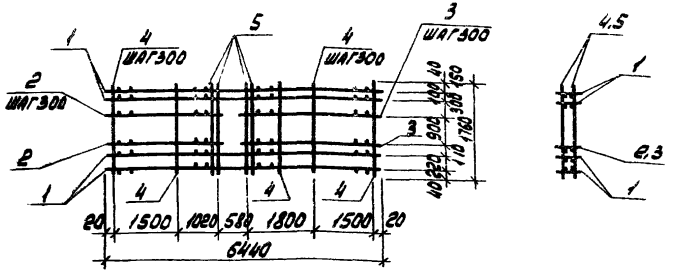

Формат	Зона	Поз.	Обозначение	Наименование	Кол.	Примечание
				Документация		
				Технические требования к		
А3			ТП 904.1-56.84-КЖИ-ТТ2	изготовлению арматурных		
				и закладных изделий		
				Сборочные единицы		
А4		1	ТП 904.1-56.84-КЖИ-КР5	Каркас плоский КР5	4	
А4		2	-КР6	КР6	4	
А4		3	-КР6	КР7	4	
				Детали		
Б4		4		ф5 Вр I ГОСТ 6727-80 ℓ=1760	26	0,2 кг
Б4		5		ф12 AIII ГОСТ 5781-82 ℓ=1760	8	1,6 кг

Привязан

8690/8

Инв. №

Проверил	Макарова		
Инженер	Цимбалист		
Ст. инж.	Коротенко		
Рук. гр.	Ханин		
Гл. спец.	Осташевский		
Нач. отд.	Салкынец		
Н. контр.	Луценко		

ТП 904-1-56.84-КЖИ-КП9

Каркас пространственный КП9

Стадия	Масса	Масштаб
Р	96,3	-
Лист	Листов 1	

ГОССТРОЙ СССР
РОСТОВСКИЙ ПРОМСТРОЙНИИПРОЕКТ

Копировал

Формат А4

Типовой проект 904-1-56.84 КЖИ Альбом 8

Инв. № подл. | Подп. и дата | Взам. инв. №

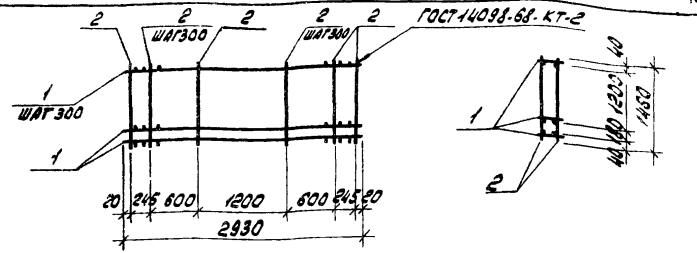

Формат	Зона	Поз.	Обозначение	Наименование	Кол.	Примечание
				Документация		
				Технические требования		
А3			ТП 904-1-56.84-КЖИ-ТТ2	к изготовлению арматурных		
				и закладных изделий		
				Сборочные единицы		
		1	1.432.1-14180 вып.3	Каркас плоский КР23	6	
				Детали		
Б4		2		6 Вр I ГОСТ 6727-80 ℓ=1460	16	0,1 кг

Привязан

102

8690/8

Инв. №

Проверил	Макарова		
Инженер	Цимбалист		
Ст. инж.	Коротенко		
Рук. гр.	Ханин		
Гл. спец.	Осташевский		
Нач. отд.	Салкынец		
Н. контр.	Луценко		

ТП 904-1-56.84 КЖИ-КП10

Каркас пространственный КП10

Стадия	Масса	Масштаб
Р	8,2	-
Лист	Листов 1	

ГОССТРОЙ СССР
РОСТОВСКИЙ ПРОМСТРОЙНИИПРОЕКТ

Копировал

Формат А4

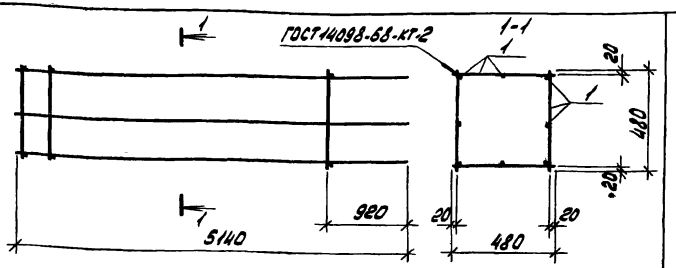

Формат	Зона	Поз.	Обозначение	Наименование	Кол.	Примечание
				Документация		
А3			ТП 904.1-56.84 КЖИ-ТТ2	Технические требования к изготовлению арматурных и закладных изделий		
				Сборочные единицы		
А4		1	ТП 904.1-56.84 КЖИ-КР8	Каркас плоский КР8	4	17,7 кг

Привязан

8690/8

Инв. №

Проверил	Толмачева		
Инженер	Решетникова		
Инженер	Толмачева		
Рук. гр.	Ханин		
Гл. спец.	Осташевский		
Нач. отд.	Слакьянц		
Н. контр.	Луценко		

ТП 904.1-56.84-КЖИ. КП11

Каркас пространственный КП11

Стадия	Масса	Масштаб
Р	70,8	-
Лист	Листов 1	

Госстрой СССР РОСТОВСКИЙ ПРОМСТРОЙНИИПРОЕКТ

Копировал

Формат А4

Типовой проект 904.1-56.84КЖИ Альбом 8

Инв. № подл. | Подп. и дата | Взам. инв. №

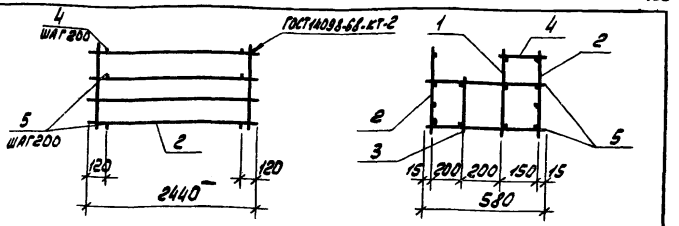

Формат	Зона	Поз.	Обозначение	Наименование	Кол.	Примечание
				Документация		
А3			ТП 904.1-56.84 КЖИ-ТТ2	Технические требования к изготовлению арматурных и закладных изделий		
				Сборочные единицы		
А4	1		ТП 904.1-56.84 КЖИ-КР16	Каркас плоский КР16	1	
А3	2		-КР17	То же КР17	2	
А3	3		-КР13	" КР18	1	
				Детали		
Б4	4			⌀8 AI ГОСТ 5781-82 ℓ=180	12	0,1 кг
Б4	5			⌀8 AI ГОСТ 5781-82 ℓ=580	24	0,2 кг

Привязан

103

8690/8

Инв. №

Проверил	Толмачева		
Ст. техник	Растерева		
Инженер	Толмачева		
Рук. гр.	Ханин		
Гл. спец.	Осташевский		
Нач. отд.	Слакьянц		
Н. контр.	Луценко		

ТП 904.1-56.84-КЖИ. КП16

Каркас пространственный КП16

Стадия	Масса	Масштаб
Р	65,9	
Лист	Листов 1	

Госстрой СССР РОСТОВСКИЙ ПРОМСТРОЙНИИПРОЕКТ

Копировал

Формат А4

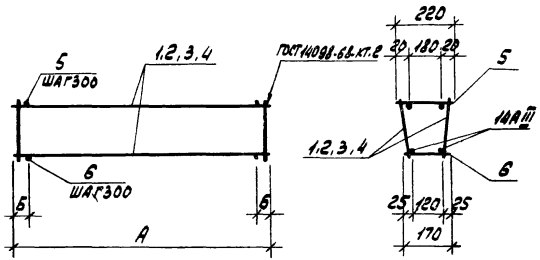

Формат	Зона	Поз	Обозначение	Наименование	Кол. на испол. 1	2	3	4		Примечание
				Документация						
А4			ТП 904.1-56.84-КЖИ-ТТ2	Технические требования к изготовлению арматурных и закладных изделий						
				Сборочные единицы						
А4		1	ТП 904-1-56.84-КЖИ-КР10	Каркас плоский КР10	2					
А4		2	-КР10	То же КР11		2				
А4		3	-КР10	" КР25			2			
А4		4	-КР10	" КР26				2		
				Детали						
Б4		5		ф6 AI ГОСТ 5781-82 ℓ=220	6	14	10	8		0.05 кг
Б4		6		ф6 AI ГОСТ 5781-82 ℓ=170	6	14	10	8		0.04 кг

Марка каркаса	Номер на испол.	Размеры, мм А	Б		Масса кг
КП 12	1	1860	180		9.9
КП 13	2	4160	130		22.7
КП 20	3	2960	130		16.1
КП 21	4	2460	180		13.1

Привязан

104

8690/8

Инв. №

ТП 904.1-56.84 КЖИ-КП12

Каркас пространственный (КП 12, КП 13, КП 20, КП 21)

Проверил	Ханин	
Ст. техник	Растеряева	
Рук. гр.	Ханин	
Гл. спец.	Осташевский	
Нач. отд.	Саакьянц	
Н. контр.	Лущенко	

Стадия	Масса	Масштаб
Р	смотрите таблицу	-
Лист	Листов 1	

ГОССТРОЙ СССР
РОСТОВСКИЙ ПРОМСТРОЙНИИПРОЕКТ

Копировал

Формат А3

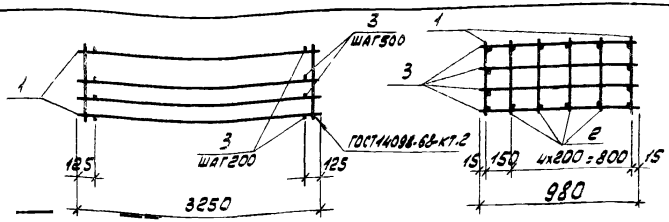

Формат	Зона	Поз.	Обозначение	Наименование	Кол.	Примечание
				Документация		
А4			ТП 904-1-56.84 КЖИ-ТТ2	Технические требования		
				к изготовлению арматурных		
				и закладных изделий		
				Сборочные единицы		
А3		1	ТП 904-1-56.84 КЖИ. КР12	Каркас плоский КР12	2	
А3		2	-КР13	То же КР13	4	
				Детали		
Б4		3		ф 8 AI ГОСТ 5781-82 ℓ=980	46	0,4 кг

Привязан

Инв. №

8690/8

ТП 904-1-56.84 КЖИ-КП14

Проверил	Толмачева		
Ст. техник	Растегаева		
Инженер	Толмачева		
Рук. гр.	Ханин		
Гл. спец.	Осташевский		
Нач. отд.	Саакьянц		
Н. контр.	Луценко		

Каркас пространственный КП14

Стадия	Масса	Масштаб
Р	165.4	-
Лист	Листов 1	

Госстрой СССР
Ростовский Промстройниипроект

Типовой проект 904-1-56.84 Альбом 8

Инв. № подл. | Подп. и дата | Взам. инв. №

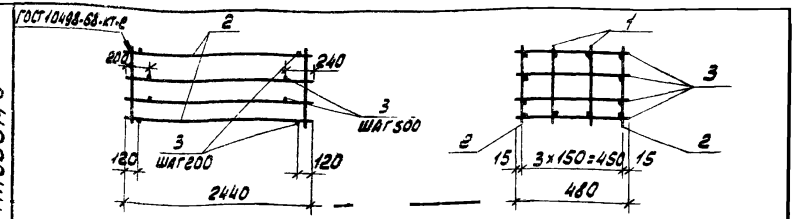

Формат	Зона	Поз.	Обозначение	Наименование	Кол.	Примечание
				Документация		
А4			ТП 904-1-56.84 КЖИ-ТТ2	Технические требования		
				к изготовлению арматурных		
				и закладных изделий		
				Сборочные единицы		
А3		1	ТП 904-1-56.84 КЖИ-КР13	Каркас плоский КР14	2	
А3		2	-КР12	То же КР15	2	
				Детали		
Б4		3		ф 8 AI ГОСТ 5781-82 ℓ=480	34	0.2 кг

Привязан

105

8690/8

Инв. №

ТП 904-1-56.84 КЖИ-КП15

Проверил	Толмачева		
Ст. техник	Растегаева		
Инженер	Толмачева		
Рук. гр.	Ханин		
Гл. спец.	Осташевский		
Нач. отд.	Саакьянц		
Н. контр.	Луценко		

Каркас пространственный КП15

Стадия	Масса	Масштаб
Р	69.2	-
Лист	Листов 1	

Госстрой СССР
Ростовский Промстройниипроект

Копировал

Формат А4

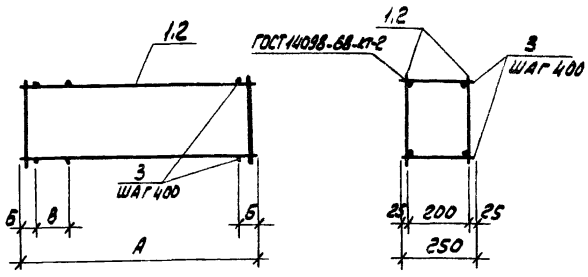

Формат	Зона	Поз.	Обозначение	Наименование	Кол на испол. КП17	Кол на испол. КП18		Примечание
				Документация				
А4			ТП 904-1-56.84-КЖИ-ТТ2	Технические требования к изготовлению арматурных и закладных изделий				
				Сборочные единицы				
А3		1	ТП 904-1-56.84-КЖИ-КР13	Каркас плоский КР19	2			
А3		2	-КР13	То же КР20		2		
				Детали				
Б4		3		8АI ГОСТ 5781-82 ℓ=250	18	20		0,1 кг

Марка каркасов	Размеры в мм А	Б	В		Масса кг
КП17	3250	50	350		17,2
КП18	3850	125	-		20,0

Привязан

106

8690/8

Инв. №

ТП 904-1-56.84 КЖИ-КП17

Проверил	Толмачева	
Ст. техник	Растегаева	
Инженер	Толмачева	
Рук. гр.	Хачин	
Гл. спец.	Осташевский	
Нач. отд.	Саакьянц	
Н. контр.	Луценко	

Каркас пространственный (КП17, КП18)

Стадия	Масса	Масштаб
Р	смотрите таблицу	-
	Лист	Листов 1

Госстрой СССР РОСТОВСКИЙ ПРОМСТРОЙНИИПРОЕКТ

Копировал

Формат А3

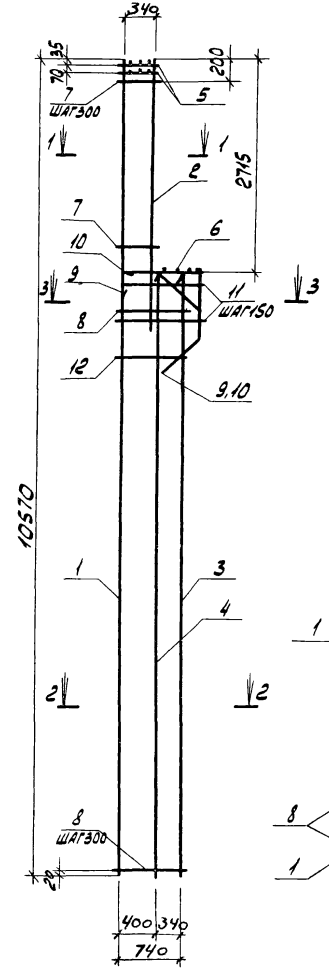

ВЕДОМОСТЬ ДЕТАЛЕЙ

Поз.	Эскиз
9	940, 400, 860, 450, 320
10	520, 530, 420, 450, 400, 320
11	1010, 340, 1360
12	820, 340, 1150

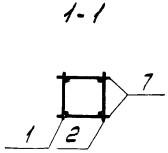

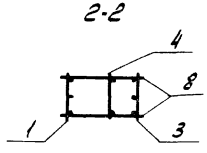

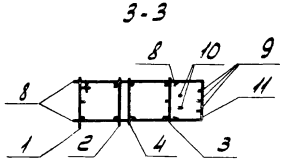

Формат	Зона	Поз.	Обозначение	Наименование	Кол.	Примечание
				Документация		
А3			ТП 904-1-56.84 КЖИ-ТТ2	Технические требования к изготовлению арматурных и закладных изделий		
				Сборочные единицы		
А4		1	ТП 904.1-56.84 КЖИ-КР21	Каркас плоский КР21	1	
А3		2	-КР9	То же КР22	1	
А3		3	-КР16	" КР23	1	
А3		4	-КР9	" КР24	1	
		5	КЭ-01-49, вып.1	Сетка арматурная С-1	2	
		6		То же С-6	1	
				Детали		
Б4		7		ф8 AI ГОСТ 5781-82 ℓ=360	18	0,1 кг
Б4		8		ф8 AI ГОСТ 5781-82 ℓ=780	54	0,3 кг
Б4		9*		ф8 AI ГОСТ 5781-82 ℓ=2650	3	1,0 кг
Б4		10*		ф8 AI ГОСТ 5781-82 ℓ=2000	2	0,8 кг
Б4		11*		ф8 AI ГОСТ 5781-82 ℓ=2710	7	1,1 кг
Б4		12*		ф8 AI ГОСТ 5781-82 ℓ=2310	1	0,9 кг

*) Позиции 9-12 см. ведомость деталей.

Привязан

107

8690/8

Инв. №

ТП 904-1-56.84 КЖИ. КП19

Проверил	Чернявская		
Инженер	Рашетникова		
Ст. инж.	Коротенко		
Рук. гр.	Ханин		
Гл. спец.	Осташевский		
Нач. отд.	Саакьянц		
Н. контр.	Луценко		

Каркас пространственный КП19

Стадия	Масса	Масштаб
Р	189,3	
Лист	Листов 1	

Госстрой СССР Ростовский Промстройниипроект

Копировал

Формат А3

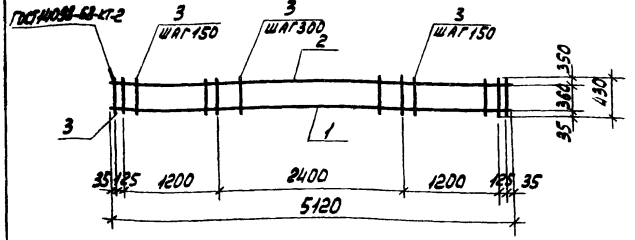

Формат	Зона	Поз.	Обозначение	Наименование	Кол.	Примечание
				Документация		
А3			ТП 904-1-56.84 КЖИ-ТТ2	Технические требования к изготовлению арматурных и закладных изделий		
				Детали		
Б4		1		ф32 AIII ГОСТ 5781-82 ℓ=5120	1	32,3 кг
Б4		2		ф16 AIII ГОСТ 5781-82 ℓ=5120	1	8,1 кг
Б4		3		ф10 AIII ГОСТ 5781-82 ℓ=430	27	0,27 кг

Привязан

8690/8

Инв. №

Провед.	Коротенко	
Инж.	Федотова	
Ст. инж.	Коротенко	
Рук. гр.	Ханин	
Гл. спец.	Осташевский	
Нач. отд.	Саакьянц	
Н. контр.	Луценко	

ТП 904-1-56.84-КЖИ-КР1

Каркас плоский КР1

Стадия	Масса	Масштаб
Р	47,7	-
Лист	Листов 1	

Госстрой СССР
Ростовский Промстройниипроект

Типовой проект 904-1-56.84 -КЖИ Альбом 8

Инв. № подл. | Подп. и дата | Взам. инв. №

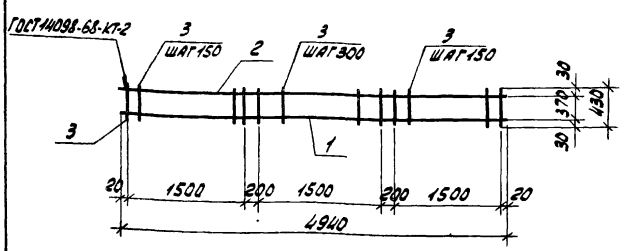

Формат	Зона	Поз.	Обозначение	Наименование	Кол.	Примечание
				Документация		
А3			ТП 904-1-56.84 КЖИ-ТТ2	Технические требования к изготовлению арматурных и закладных изделий		
				Детали		
Б4		1		ф20 AIII ГОСТ 5781-82 ℓ=4940	1	12,2 кг
Б4		2		ф10 AIII ГОСТ 5781-82 ℓ=4940	1	3,1 кг
Б4		3		ф8 AIII ГОСТ 5781-82 ℓ=430	28	0,17 кг

Привязан

108

8690/8

Инв. №

Провед.	Коротенко	
Инж.	Федотова	
Ст. инж.	Коротенко	
Рук. гр.	Ханин	
Гл. спец.	Осташевский	
Нач. отд.	Саакьянц	
Н. контр.	Луценко	

ТП 904-1-56.84-КЖИ-КР4

Каркас плоский КР4

Стадия	Масса	Масштаб
Р	20,1	-
Лист	Листов 1	

Госстрой СССР
Ростовский Промстройниипроект

Копировал КЖ

Формат А4

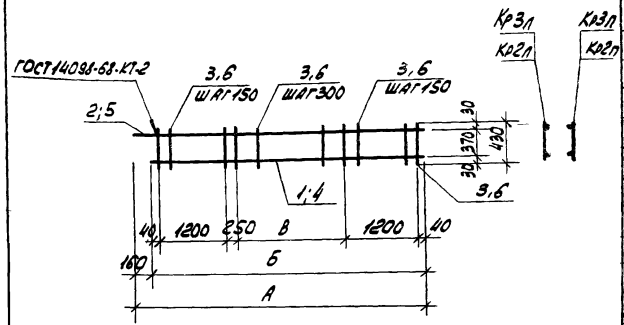

Формат	Зона	Поз.	Обозначение	Наименование	Кол. на испол. 1	2	3	4	Примечание
				Документация					
А3			ТП 904-1-5684-КЖИ-ТТ2	Технические требования к изготовлению арматурных и закладных изделий					
				Детали					
Б4		1		ф25 А-III ГОСТ 5781-82 ℓ=4830	1	1			18,6 кг
Б4		2		ф16 А-III ГОСТ 5781-82 ℓ=4980	1	1			7,9 кг
Б4		3		ф8 А-III ГОСТ 5781-82 ℓ=430	25	25			0,17 кг
Б4		4		ф16 А-III ГОСТ 5781-82 ℓ=5130			1	1	8,1 кг
Б4		5		ф10 А-III ГОСТ 5781-82 ℓ=5290			1	1	3,3 кг
Б4		6		ф6 А-III ГОСТ 5781-82 ℓ=430			26	26	0,1 кг

Марка каркаса	Размеры, мм А	Б	В		Масса, кг	№ наисп.
Кр 2л	4990	4830	2100		30,8	1
Кр2п	4990	4830	2100		30,8	2
Кр3л	5290	5130	2400		14,0	3
Кр3п	5290	5130	2400		14,0	4

Привязан

Инв. №

109

8690/8

ТП 904-1-5684-КЖИ-КР2л

Провер.	Коротенко	
Инжен.	Федотова	
Ст. инж.	Коротенко	
Рук. гр.	Ханин	
Гл. конст.	Осташейский	
Нач. отд.	Саакьянц	
Н. контр.	Луценко	

Каркас плоский (КР2л; КР2п; КР3л; КР3п)

Стадия	Масса	Масштаб
Р	смотрите таблицу	-
Лист	Листов 1	

Госстрой СССР
Ростовский Промстройниипроект

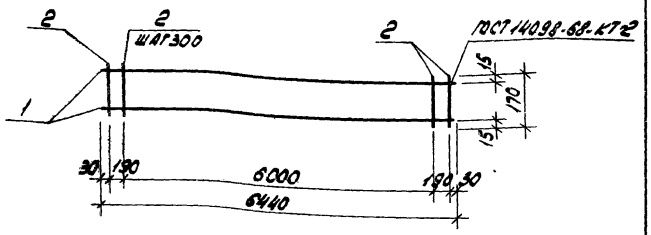

Формат	Зона	Поз.	Обозначение	Наименование	Кол.	Примечание
				Документация		
А3			ТП 904.1-56.84 КЖИ-ТТ2	Технические требования к изготовлению арматурных и закладных изделий		
				Детали		
Б4		1		ф 12А III ГОСТ 5781-82 l=6440	2	5,6 кг
Б4		2		ф 4Вр I ГОСТ 6727-80 l=170	23	0,1 кг

Привязан

Инв. №

8690/8

ТП 904.1-56.84-КЖИ-КР5

Проверил	Макарова	
Инженер	Цимбалист	
Ст. инж.	Коротенко	
Рук. гр.	Ханин	
Гл. спец.	Осташевский	
Нач. осп.	Саакьянц	
Н. контр.	Луценко	

Каркас плоский Кр5

Стадия	Масса	Масштаб
Р	13,5	-

Лист | Листов 1

ГОССТРОЙ СССР РОСТОВСКИЙ ПРОМСТРОЙНИИПРОЕКТ

Копировал ЛГИ

Формат А4

Типовой проект 904.1-56.84 КЖИ Альбом 8

Взам. инв. №

Подп. и дата

Инв. № подл.

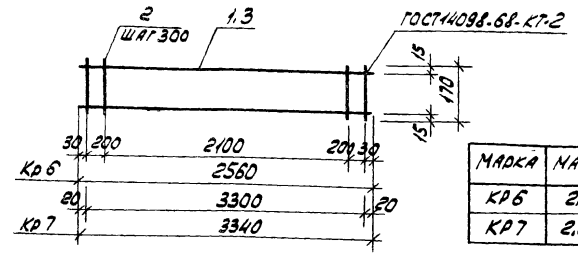

Марка	Масса
Кр 6	2,2
Кр 7	2,6

Формат	Зона	Поз.	Обозначение	Наименование	Кол.	Примечание
				Документация		
А3			ТП 904-1-56.84 КЖИ-ТТ2	Технические требования к изготовлению арматурных и закладных изделий		
				Кр 6		
				Детали		
Б4		1		ф 6А III ГОСТ 5781-82 l=2560	2	0,6 кг
Б4		2		ф 4Вр I ГОСТ 6727-80 l=170	10	0,1 кг
				Кр 7		
				Детали		
Б4		2		ф 4Вр I ГОСТ 6727-80 l=170	12	0,1 кг
Б4		3		ф 6А III ГОСТ 5781-82 l=3340	2	0,7 кг

110

Привязан

Инв. №

8690/8

ТП 904-1-56.84-КЖИ-Кр6

Проверил	Макарова	
Инженер	Цимбалист	
Ст. инж.	Коротенко	
Рук. гр.	Ханин	
Гл. спец.	Осташевский	
Нач. осп.	Саакьянц	
Н. контр.	Луценко	

Каркас плоский (Кр6, Кр7)

Стадия	Масса	Масштаб
С	см. табл.	-

Лист | Листов 1

ГОССТРОЙ СССР РОСТОВСКИЙ ПРОМСТРОЙНИИПРОЕКТ

Копировал ЛГИ

Формат А4

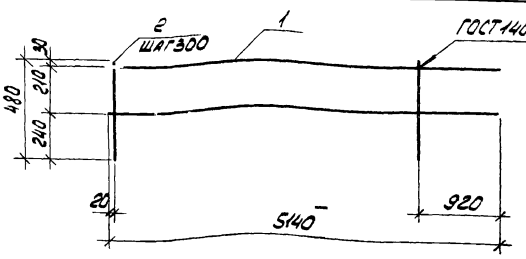

Формат	Зона	Поз.	Обозначение	Наименование	Кол.	Примечание
				Документация		
А3			ТП 904.1-56.84 КЖИ-ТТ2	Технические требования к изготовлению арматурных и закладных изделий		
				Детали		
Б4		1		ф16 АII ГОСТ 5781-82, ℓ=5140	2	8,1 кг
Б4		2		ф6 АI ГОСТ 5781-82, ℓ=480	15	0,1 кг

Привязан

Инв. №

8690/8

ТП 904.1-56.84 КЖИ - КР8

Проверил	Толмачева		
Инженер	Решетникова		
Инженер	Толмачева		
Рук. гр.	Ханин		
Гл. спец.	Осташевский		
Нач. отд.	Саакьянц		
Н. контр.	Пущенко		

Каркас плоский КР8

Стадия	Масса	Масштаб
Р	17,7	-
Лист	Листов 1	

Госстрой СССР
Ростовский Пролстройниипроект

Копировал

Формат А4

Типовой проект 904.1-56.84 Альбом 8 КЖИ

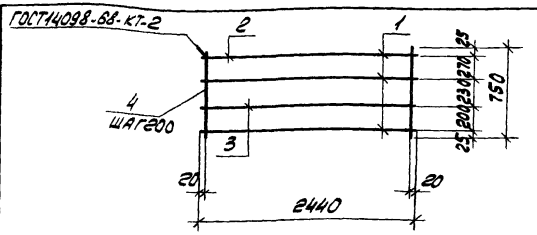

Формат	Зона	Поз.	Обозначение	Наименование	Кол.	Примечание
				Документация		
А3			ТП 904.1-56.84 КЖИ-ТТ2	Технические требования к изготовлению арматурных и закладных изделий		
				Детали		
Б4		1		ф16 АII ГОСТ 5781-82 ℓ=2440	2	3,9 кг
Б4		2		ф12 АI ГОСТ 5781-82 ℓ=2440	1	2,2 кг
Б4		3		ф16 АI ГОСТ 5781-82 ℓ=2440	1	3,9 кг
Б4		4		ф8 АI ГОСТ 5781-82 ℓ=750	13	0,3 кг

Привязан

111

8690/8

Инв. №

ТП 904.1-56.84 КЖИ - КР17

Проверил	Толмачева		
Ст. техник	Растерявева		
Инженер	Толмачева		
Рук. гр.	Ханин		
Гл. спец.	Осташевский		
Нач. отд.	Саакьянц		
Н. контр.	Пущенко		

Каркас плоский КР17

Стадия	Масса	Масштаб
Р	17,8	-
Лист	Листов 1	

Госстрой СССР
Ростовский Промстройниипроект

Копировал

Формат А4

Инв. № подл. | Подп. и дата | Взам. инв. №

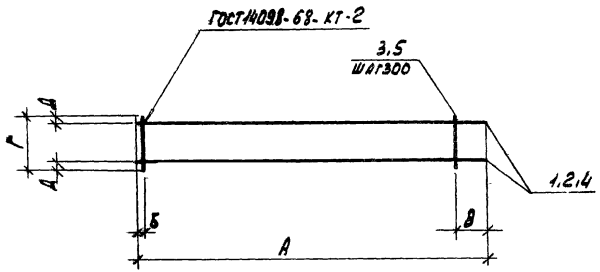

Формат	Зона	Поз.	Обозначение	Наименование	Кол. на испол.				Примечание
				Документация					
А3			ТП 904.1-56.84-КЖИ-ТТ2	Технические требования к изготовлению арматурных и закладных изделий					
				Сборочные единицы					
БЧ		1		ф18 А III ГОСТ 5781-82 ℓ=3500	2				7.0 кг
БЧ		2		ф12 А III ГОСТ 5781-82 ℓ=7850		2			7.0 кг
БЧ		3		ф8 А I ГОСТ 5781-82 ℓ=380	9	27			0.2 кг
БЧ		4		ф 5 В I ГОСТ 6727-80 ℓ=540			2		0.1 кг
БЧ		5		ф10 А III ГОСТ 5781-82 ℓ=210			6		0.1 кг
					КР22	КР24	КР9		

Марка	Размеры, мм						Масса, кг
	А	Б	В	Г	Д		
КР22	3500	210	890	380	20		15.8
КР24	7850	25	25	380	20		19.4
КР9	540	20	20	210	10		0.8

Привязан

Инв. № 8690/8

112

Проверил	Цернявская		
Ст. инж.	Коротенко		
Рук. гр.	Ханин		
Гл. спец.	Осташевский		
Нач. отд.	Саакьянц		
Н. контр.	Луценко		

ТП 904.1-56.84 КЖИ-КР9

Каркас плоский (КР9, КР22, КР24)

Стадия	Масса	Масштаб
Р	смотрите таблицу	-
Лист	Листов 1	

Госстрой СССР
Ростовский Промстройниипроект

Копировал

Формат А3

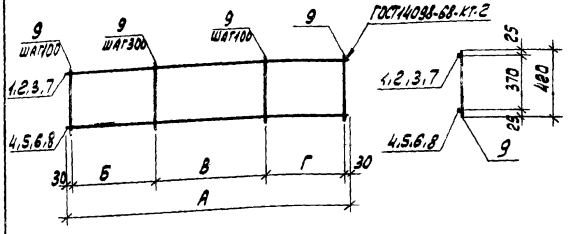

Формат	Зона	Поз.	Обозначение	Наименование	Кол. на испол. 1	2	3	4		Примечание
				Документация						
А4			ТП 904-1-56.84-КЖИ-ТТ2	Технические требования к изготовлению арматурных и закладных изделий						
				Детали						
Б.Ч.		1		ф 10 AI ГОСТ 5781-82 ℓ=1860	1					1,1 кг
Б.Ч.		2		ф 10 AI ГОСТ 5781-82 ℓ=4160		1				2,6 кг
Б.Ч.		3		ф 10 AI ГОСТ 5781-82 ℓ=2960			1			1,8 кг
Б.Ч.		4		ф 14 AIII ГОСТ 5781-82 ℓ=1860	1					2,2 кг
Б.Ч.		5		ф 14 AIII ГОСТ 5781-82 ℓ=4160		1				5,0 кг
Б.Ч.		6		ф 14 AIII ГОСТ 5781-82 ℓ=2960			1			3,6 кг
Б.Ч.		7		ф 10 AI ГОСТ 5781-82 ℓ=2460				1		1,5 кг
Б.Ч.		8		ф 14 AIII ГОСТ 5781-82 ℓ=2460				1		3,0 кг
Б.Ч.		9		ф 6 AI ГОСТ 5781-82 ℓ=420	15	32	22	17		0,1 кг

Марка каркаса	Номер на испол.	Размеры, мм А	Б	В	Г		Масса кг
КР10	1	1860	600	600	600		4,7
КР11	2	4160	1300	1500	1300		10,7
КР25	3	2960	800	1200	900		7,6
КР26	4	2460	600	1200	600		6,2

113

Привязан

8690/8

Инв. №

Проверил	Хаишн	
Ст. техник	Растеряева	
Рук. гр.	Хаишн	
Гл. спец.	Осташевский	
Нач. отд.	Самсьянчик	
Н. контр.	Лущенко	

ТП 904-1-56.84 КЖИ - КР10

Каркас плоский (КР10, КР11, КР25, КР26)

Стадия	Масса	Масштаб
Р	Смотрите таблицу	-
Лист	Листов	

Госстрой СССР
Ростовский Промстройниипроект

Копировал

Формат А3

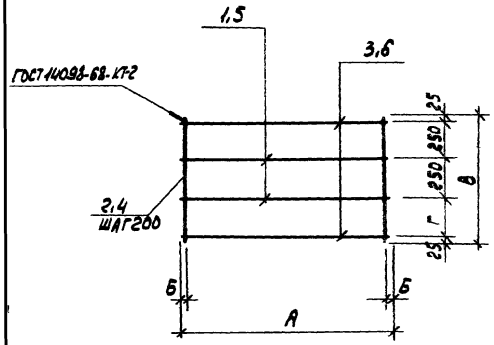

Формат	Зона	Поз.	Обозначение	Наименование	Кол. на испол.			Примечание
				Документация				
А4			ТП 904-1-56.84 КЖИ-ТТ2	Технические требования				
				к изготовлению арматурных				
				и закладных изделий				
				Детали				
БЧ		1		ф16 А I ГОСТ 5781-82 ℓ=3250	2			5,1 кг
БЧ		2		ф8 А I ГОСТ 5781-82 ℓ=730	17			0,3 кг
БЧ		3		ф16 А II ГОСТ 5781-82 ℓ=2440		2		3,9 кг
БЧ		4		ф8 А I ГОСТ 5781-82 ℓ=750		13		0,3 кг
БЧ		5		ф16 А I ГОСТ 5781-82 ℓ=2440		2		3,9 кг
БЧ		6		ф20 А II ГОСТ 5781-82 ℓ=3250	2			8,0 кг
					КР12	КР15		

Марка каркаса	Размеры в мм						Масса кг
	А	Б	В	Г			
КР12	3250	25	730	180			31,3
КР15	2440	20	750	200			19,5

Привязан

Инв. №

114

8690/8

ТП 904-1-56.84 - КЖИ - КР12

Проверил	Толмачева	
Ст. техник	Растегаева	
Инженер	Толмачева	
Рук. гр.	Ханин	
Гл. спец.	Осташевский	
Нач. отд.	Саакьянц	
Н. контр.	Луценко	

Каркас плоский (КР12, КР15)

Стадия	Масса	Масштаб
Р	смотрите таблицу	-
Лист	Листов 1	

Госстрой СССР
Ростовский промстройниипроект

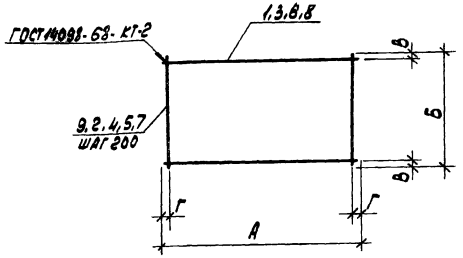

Формат	Зона	Поз.	Обозначение	Наименование	Кол. на испол.						Примечание
				Документация							
А4			ТП 904-1-56.84 КЖИ-ТТ2	Технические требования к изготовлению арматурных и закладных изделий							
				Детали							
БЧ		1		ф 20 AII ГОСТ 5781-82 ℓ=3250	2						8.0 кг
БЧ		2		ф 8 AI ГОСТ 5781-82 ℓ=730	17						0.3 кг
БЧ		3		ф 16 AII ГОСТ 5781-82 ℓ=2440		2	2				3.9 кг
БЧ		4		ф 8 AI ГОСТ 5781-82 ℓ=750		13					0.3 кг
БЧ		5		ф 8 AI ГОСТ 5781-82 ℓ=480			13				0.2 кг
БЧ		6		ф 8 AI ГОСТ 5781-82 ℓ=3250				2			1.3 кг
БЧ		7		ф 8 AI ГОСТ 5781-82 ℓ=800				17			0.3 кг
БЧ		8		ф 8 AI ГОСТ 5781-82 ℓ=3850					2		1.5 кг
БЧ		9		ф 8 AI ГОСТ 5781-82 ℓ=700					20		0.3 кг
					КР13	КР14	КР18	КР19	КР20		

Марка каркаса	Размеры в мм А	Б	в	г			Масса кг
КР13	3250	730	25	25			21.1
КР14	2440	750	25	20			11.7
КР18	2440	480	25	20			10.4
КР19	3250	800	15	25			7.7
КР20	3850	700	50	25			9.0

Привязан

Инв. №

115

8690/8

ТП 904-1-56.84 КЖИ - КР13

Проверил	Толмачева		
Ст. техник	Растеряева		
Инженер	Толмачева		
Рук. гр	Ханин		
Гл. спец.	Остащевский		
Нач. отд.	Саакьянц		
Н. контр.	Луценко		

Каркас плоский (КР13, КР14, КР18, КР19, КР20)

Стадия	Масса	Масштаб
Р	Смотрите таблицу	-
Лист	Листов 1	

Госстрой СССР Ростовский Промстройниипроект

Копировал JRV

Формат А3

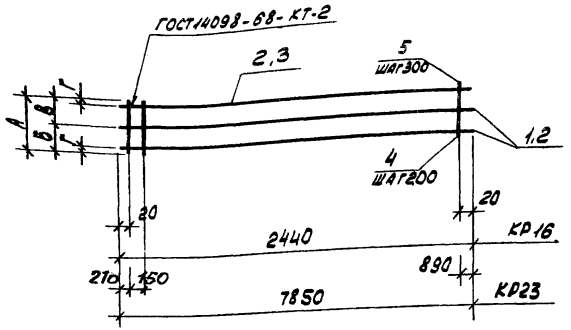

Формат	Зона	Поз.	Обозначение	Наименование	Кол. на исполн. КР16	Кол. на исполн. КР23				Примечания
				Документация						
А3			ТП904-1-56.84КЖИ-7Т2	Технические требования к изготовлению арматурных и закладных изделий						
				Детали						
Б4		1		ф16АII ГОСТ5781-82 ℓ=2440	2					3,9 кг
Б4		2		ф18АIII ГОСТ 5781-82 ℓ=7850		3				15,7 кг
Б4		3		ф12АI ГОСТ5781-82 ℓ=2440	1					2,2 кг
Б4		4		ф8АI ГОСТ5781-82 ℓ=750	13					0,3 кг
Б4		5		ф8АI ГОСТ5781-82 ℓ=380		24				0,2 кг

Марка	Размеры, мм А	Б	В	Г		Масса, кг
КР16	750	455	295	25		13,9
КР23	380	190	190	20		52,5

116

8690/8

Привязан

Инв. No

Проверил	Чернявская	
Инженер	Решетникова	
Ст. инж.	Коротенко	
Рук. гр.	Ханин	
Гл. спец.	Осташевский	
Нач. ОСПА	Сакьянц	
Н. контр.	Луценко	

ТП904-1-56.84КЖИ. КР16

Каркас плоский (КР16, КР23)

Стадия	Масса	Масштаб
Р	Смотрите таблицу	-

Лист | Листов 1

ГОССТРОЙ СССР
РОСТОВСКИЙ ПРОМСТРОЙНИИПРОЕКТ

Копировал [illegible]

Формат А3

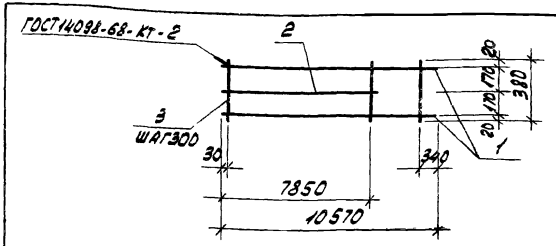

Формат	Зона	Поз.	Обозначение	Наименование	Кол.	Примечание
				Документация		
А3			ТП 904-1-56.84.КЖИ-ТТ2	Технические требования к изготовлению арматурных и закладных изделий		
				Детали		
БЧ		1		ф18 А-III ГОСТ 5781-82 ℓ=10570	2	21,1 кг
БЧ		2		ф18 А-III ГОСТ 5781-82 ℓ=7850	1	15,7 кг
БЧ		3		ф8 А-I ГОСТ 5781-82 ℓ=380	35	0,2 кг

Привязан

8690/8

Инв. №

Проверил	Толмачева		
Ст. техник	Растерляева		
Инженер	Толмачева		
Рук. гр.	Ханин		
Гл. спец.	Осташевский		
Нач. отд.	Саакьянц		
Н. контр.	Лученко		

ТП 904-1-56.84-КЖИ - КР21

Каркас плоский КР21

Стадия	Масса	Масштаб
Р	64,9	
Лист	Листов 1	

Госстрой СССР
РОСТОВСКИЙ ПРОМСТРОЙНИИПРОЕКТ

Копировал

Формат А4

Типовой проект 904-1-56.84 -КЖИ Альбом 8

Инв. № подл. | Подп. и дата | Взам. инв. №

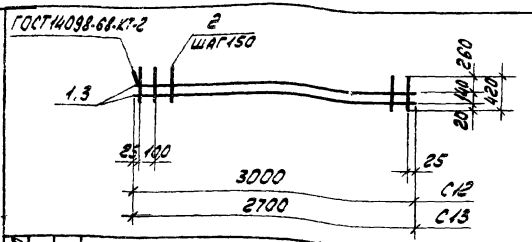

Марка изделия	Масса кг
С12	2,1
С13	1,9

Формат	Зона	Поз.	Обозначение	Наименование	Кол.	Примечание
				Документация		
А3			ТП 904-1-56.84КЖИ-ТТ2	Технические требования к изготовлению арматурных и закладных изделий		
				С12		
				Детали		
БЧ		1		ф5 Вр-I ГОСТ 6727-80 ℓ=3000	2	0,42 кг
БЧ		2		ф5 Вр-I ГОСТ 6727-80 ℓ=420	21	0,06 кг
				С13		
				Детали		
БЧ		2		ф5 Вр-I ГОСТ 6727-80 ℓ=420	19	0,06 кг
БЧ		3		ф5 Вр-I ГОСТ 6727-80 ℓ=2700	2	0,38 кг

Привязан

117

8690/8

Инв. №

Провер.	Коротенко		
Инжен.	Федотова		
Ст. инж.	Коротенко		
Рук. гр.	Ханин		
Гл. спец.	Осташевский		
Нач. отд.	Саакьянц		
Н. контр.	Лученко		

ТП 904-1-56.84 КЖИ-С12

Сетка арматурная (С12, С13)

Стадия	Масса	Масштаб
Р	смотрите таблицу	-
Лист	Листов 1	

Госстрой СССР
РОСТОВСКИЙ ПРОМСТРОЙНИИПРОЕКТ

Копировал

Формат А4

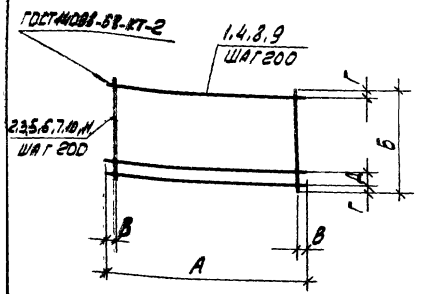

Формат	Зона	Поз.	Обозначение	Наименование	Кол. на исполн. С1	С2	С3	С4	С5	С6	С7	С8		Примечание
				Документация										
А4			ТП904-1-5684-КЖИ-ТТ2	Технические требования к изготовлению арматурных и закладных деталей										
				Детали										
				ф5ВрI ГОСТ6727-80										
Б4		1		ℓ=5650	7	3			4					0,8кг
Б4		2		ℓ=1180	28									0,17кг
Б4		3		ℓ=380		29								0,05кг
Б4		4		ℓ=5080			6	6				5		0,7кг
Б4		5		ℓ=930			26							0,13кг
Б4		6		ℓ=1020				26						0,14кг
Б4		7		ℓ=570					29	28				0,08кг
Б4		8		ℓ=5450						4				0,8кг
Б4		9		ℓ=5840							7			0,8кг
Б4		10		ℓ=1320							30			0,2кг
Б4		11		ℓ=830								26		0,12кг

Марка сетки	Размеры, мм А	Б	В	Г	Д	Масса, кг
С1	5650	1180	125	40	100	10.3
С2	5650	380	25	40	100	2.6
С3	5080	930	40	15	100	7,6
С4	5080	1020	40	60	100	7,8
С5	5650	570	25	35	100	5,5
С6	5450	570	25	35	100	5,4
С7	5840	1320	20	60	-	11.6
С8	5080	830	40	15	-	6.6

118

8690/8

Привязан

Инв. №

Провер.	Коротенко	
Инженер	Федотова	
Ст. инж.	Коротенко	
Рук. гр.	Ханин	
Гл. спец.	Осташевский	
Нач. осп.	Саакьянц	
Н. контр.	Луценко	

ТП904-1-5684-КЖИ-С1

Сетка арматурная (С1 - С8)

Стадия	Масса	Масштаб
Р	Смотрите таблицу	-

Лист | Листов 1

ГОССТРОЙ СССР РОСТОВСКИЙ ПРОМСТРОЙНИИПРОЕКТ

Копировал

Развертка

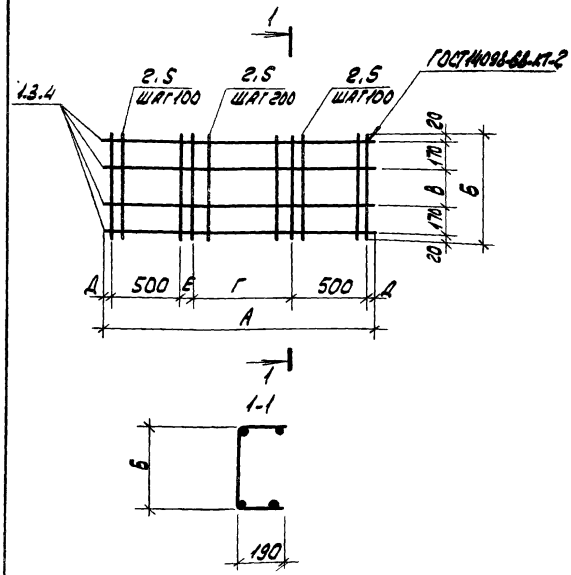

Формат	Зона	Поз.	Обозначение	Наименование	Кол. на изделие С9	С10	С11				Примечание
				Документация							
А3			ТП 904-1-56.84КЖИ-ТТ2	Технические требования к изготовлению арматурных и закладных изделий							
				Детали							
				ф 4 в-I ГОСТ 6727-80							
Б4		1		ℓ = 5120	4						0,72 кг
Б4		2		ℓ = 850	32	30					0,12 кг
Б4		3		ℓ = 4830		4					0,68 кг
Б4		4		ℓ = 4940			4				0,69 кг
Б4		5		ℓ = 680			31				0,1 кг

Марка сетки	Размеры, мм А	Б	В	Г	Д	Е				Масса кг
С9	5120	850	470	4000	10	100				6,7
С10	4830	850	470	3800	15	-				6,3
С11	4940	680	300	3800	20	100				5,9

Привязан

Инв. №

119

8690/8

ТП 904-1-56.84-КЖИ - С9

Провер.	Коротенко	
Инженер	Федотова	
Ст. инж.	Коротенко	
Рук. гр.	Ханин	
Гл. спец.	Остащевский	
Нач. осп.	Салькянц	
Н. контр.	Луценко	

Сетка арматурная (С9, С10, С11)

Стадия	Масса	Масштаб
Р	Смотри таблицу	-
Лист	Листов 1	

Госстрой СССР
Ростовский Промстройниипроект

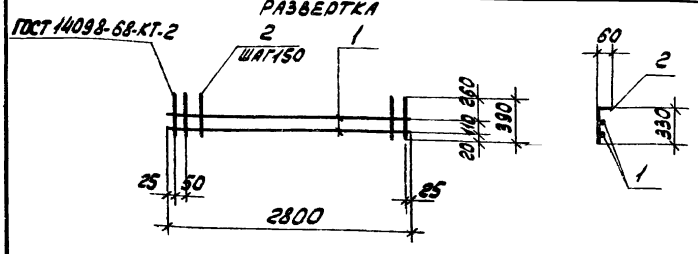

Формат	Зона	Поз.	Обозначение	Наименование	Кол.	Примечание
				Документация		
А3			ТП 904-1-56.84-КЖИ-ТТ2	Технические требования к изготовлению арматурных и закладных изделий		
				Детали		
Б4		1		ф5Вр I ГОСТ 6727-80 ℓ=2800	2	0.39кг
Б4		2		ф5Вр I ГОСТ 6727-80 ℓ=390	20	0.06

Привязан

Инв. №

8690/8

ТП 904-1-56.84-КЖИ-С14

Провер.	Коротенко	
Инжен.	Федотова	
Ст. инж.	Коротенко	
Рук. гр.	Ханин	
Гл. спец.	Осташевский	
Нач. осп.	Саакьянц	
Н. контр.	Луценко	

Сетка арматурная С14

Стадия	Масса	Масштаб
Р	2.0	

Лист | Листов 1

ГОССТРОЙ СССР РОСТОВСКИЙ ПРОМСТРОЙНИИПРОЕКТ

Копировал [illegible] Формат А4

Типовой проект 904-1-56.84-КЖИ Альбом 8

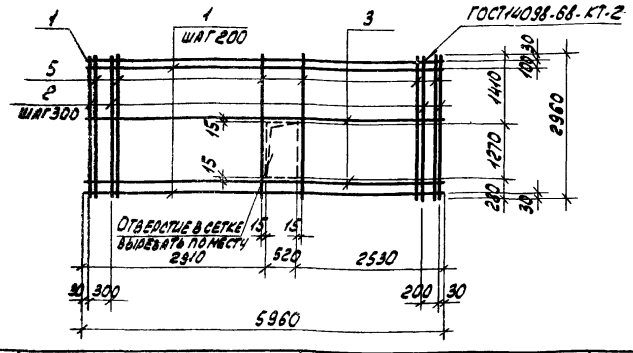

Формат	Зона	Поз.	Обозначение	Наименование	Кол.	Примечание
				Документация		
А3			ТП 904-1-56.84-КЖИ-ТТ2	Технические требования к изготовлению арматурных и закладных изделий		
				Детали		
Б4		1		ф5Вр I ГОСТ 6727-80 ℓ=5960	16	0.9кг
Б4		2		ф5Вр I ГОСТ 6727-80 ℓ=2960	21	0.5кг
Б4		5		ф8А III ГОСТ 5781-82 ℓ=2960	6	1.2кг
Б4		3		ф8А III ГОСТ 5781-82 ℓ=5960	2	2.4кг

Сетку С15 изготавливать с использованием типовой сетки С1 по серии 1.431-20 вып.7

Привязан

Инв. №

120

8690/8

ТП 904-1-56.84-КЖИ-С15

Провер.	Ханин	
Ст. техник	Буршина	
Рук. гр.	Ханин	
Гл. спец.	Осташевский	
Нач. осп.	Саакьянц	
Н. контр.	Луценко	

Сетка арматурная С15

Стадия	Масса	Масштаб
Р	36.9	-

Лист | Листов 1

ГОССТРОЙ СССР РОСТОВСКИЙ ПРОМСТРОЙНИИПРОЕКТ

Инв. № подл. | Подп. и дата | Взам. инв. №

Копировал [illegible] Формат А4

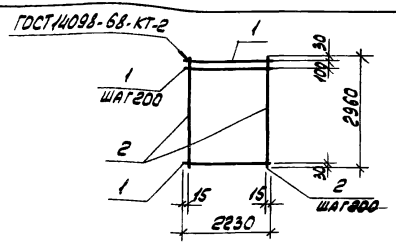

Формат	Зона	Поз.	Обозначение	Наименование	Кол.	Примечание
				Документация		
А3			ТП 904-1-56.84КЖИ-ТТ2	Технические требования к изготовлению арматурных и закладных изделий		
				Детали		
Б4		1		ф5 Вр I ГОСТ 6727-80 ℓ=2230	16	0.3 кг
Б4		2		ф5 Вр I ГОСТ 6729-80 ℓ=2960	12	0.5 кг

Привязан

8690/8

Инв. №

ТП 904-1-56.84КЖИ-С16

Проверил	Ханин	
Ст. техник	Бурцина	
Рук. гр.	Ханин	
Гл. спец.	Осташевский	
Нач. отд.	Скакальщ.	
Н. контр.	Лученко	

Сетка арматурная С16

Стадия	Масса	Масштаб
Р	10.8	1:100
Лист	Листов 1	

Госстрой СССР РОСТОВСКИЙ ПРОМСТРОЙНИИПРОЕКТ

Копировал

Формат А4

Типовой проект 904-1-56.84КЖИ Альбом 8

Инв. № подл. | Подп. и дата | Взам. инв. №

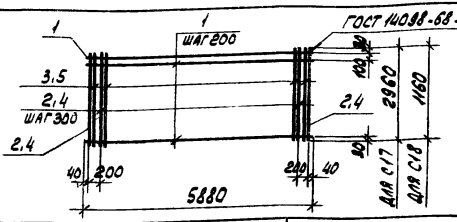

Марка	Масса
С17	28.7
С18	20.6

Формат	Зона	Поз.	Обозначение	Наименование	Кол.	Примечание
				Документация		
А3			ТП 904-1-56.84КЖИ-ТТ2	Технические требования к изготовлению арматурных и закладных изделий		
				С17		
				Детали		
Б4		1		ф5 Вр I ГОСТ 6727-80 ℓ=5880	16	0.9 кг
Б4		2		ф5 Вр I ГОСТ 6727-80 ℓ=2960	24	0.5 кг
Б4		3		ф8 А III ГОСТ 5781-82 ℓ=2960	4	1.2 кг
				С18		
				Детали		
Б4		1		ф5 Вр I ГОСТ 6727-80 ℓ=5880	16	0.9 кг
Б4		4		ф5 Вр I ГОСТ 6727-80 ℓ=1160	24	0.2 кг
Б4		5		ф8 А III ГОСТ 5781-82 ℓ=1160	4	0.5 кг

Привязан

121

8690/8

Инв. №

ТП 904-1-56.84-КЖИ-С17

Проверил	Ханин	
Ст. техник	Бурцина	
Рук. гр.	Ханин	
Гл. спец.	Осташевский	
Нач. отд.	Скакальщ.	
Н. контр.	Лученко	

Сетка арматурная (С17, С18)

Стадия	Масса	Масштаб
Р	Смотрите таблицу	-
Лист	Листов 1	

Госстрой СССР РОСТОВСКИЙ ПРОМСТРОЙНИИПРОЕКТ

Копировал

Формат А4

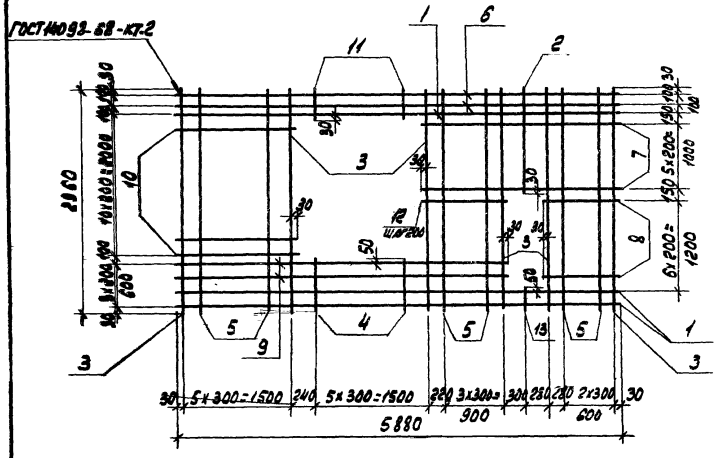

Формат	Зона	Поз.	Обозначение	Наименование	Кол.	Примечание
				Документация		
А4			ТП 904-1-56.84-КЖИ-ТТ2	Технические требования к изготовлению арматурных и закладных изделий		
				Детали		
БЧ		1		ф16 AIII ГОСТ 5781-82 ℓ=5880	3	9.3 кг
БЧ		2		ф5 BpI ГОСТ 6727-80 ℓ=1410	1	0.2 кг
БЧ		3		ф16 AIII ГОСТ 5781-82 ℓ=2960	6	4.7 кг
БЧ		4		ф5 BpI ГОСТ 6727-80 ℓ=680	5	0.09 кг
БЧ		5		ф5 BpI ГОСТ 6727-80 ℓ=2960	9	0.4 кг
БЧ		6		ф5 BpI ГОСТ 6727-80 ℓ=5880	2	0.8 кг
БЧ		7		ф5 BpI ГОСТ 6727-80 ℓ=2640	6	0.4 кг
БЧ		8		ф5 BpI ГОСТ 6727-80 ℓ=940	6	0.1 кг
БЧ		9		ф5 BpI ГОСТ 6727-80 ℓ=4420	2	0.6 кг
БЧ		10		ф5 BpI ГОСТ 6727-80 ℓ=1560	10	0.2 кг
БЧ		11		ф5 BpI ГОСТ 6727-80 ℓ=260	5	0.04 кг
БЧ		12		ф5 BpI ГОСТ 6727-80 ℓ=1180	4	0.2 кг
БЧ		13		ф5 BpI ГОСТ 6727-80 ℓ=280	1	0.04 кг

Привязан

112

8690/8

Инв. №

ТП 904-1-56 84-КЖИ-С19

Сетка арматурная С19

Стадия	Масса	Масштаб
Р	69.2	-
Лист	Листов 1	

Проверил	Буршина	
Ст. техник	Растеряева	
Рук. гр.	Ханин	
Гл. спец.	Осташевский	
Нач. отд.	Саркьян	
Н. контр.	Луценко	

Госстрой СССР
Ростовский Промстройниипроект

Копировал

Формат А3

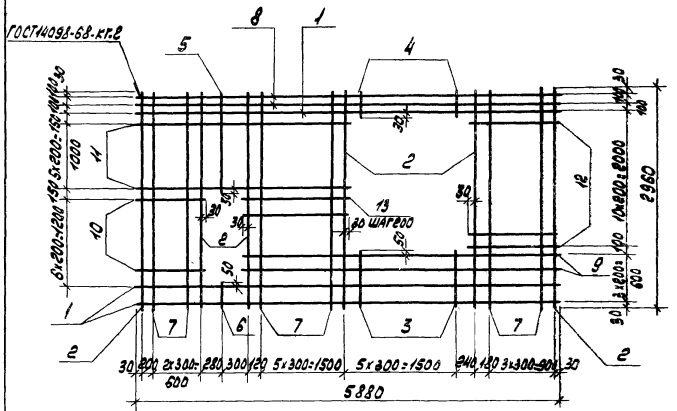
ГОСТ14098-68-кг.2
5
8
1
4
2
11
10
12
13
9
1
2
7
6
7
3
7
6
2
30
30
30

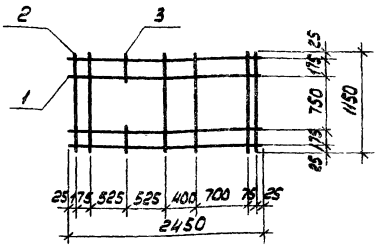

Формат	Зона	Поз.	Обозначение	Наименование	Кол.	Прим.
				Документация		
А4			ТП 904-1-5684кжи-ТТ2	Технические требования к изготовлению арматурных и закладных изделий		
				Детали		
Б4		1		ф10 AII ГОСТ 5781-82 ℓ=2450	4	1,5 кг
Б4		2		ф10 AII ГОСТ 5781-82 ℓ=1150	6	0,7 кг
Б4		3		ф8 AI ГОСТ 5781-82 ℓ=220	2	0,1 кг

Привязан

Инв. №

8690/8

Провер.	Ханин		
Инжен.	Федотова		
Ст. инж.	Коротенко		
Рук. гр.	Ханин		
Гл. спец.	Осташевский		
Нач. отд.	Сакьянц		
Н. контр.	Луценко		

ТП 904.1-5684кжи - С21

Сетка арматурная С21

Стадия	Масса	Масштаб
Р	10,4	-
Лист	Листов 1	

Госстрой СССР
РОСТОВСКИЙ ПРОМСТРОЙНИИПРОЕКТ

Копировал

Формат А3

Инв. № подл. | Подп. и дата

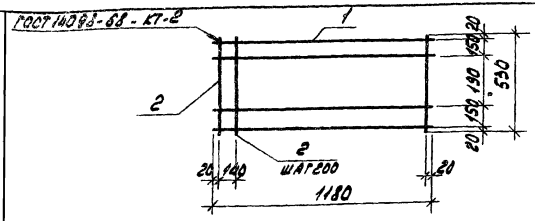

Формат	Зона	Поз.	Обозначение	Наименование	Кол.	Приме-чание
				Документация		
А3			ТП 904-1-5684кжи-ТТ2	Технические требования		
				к изготовлению арматурных		
				и закладных изделий		
				Детали		
Б4		1		ф5 BpI ГОСТ 6727-80 ℓ=1180	4	0,2 кг
Б4		2		ф5 BpI ГОСТ 6727-80 ℓ=530	7	0,07 кг

124

Привязан

Инв. №

8690/8

Проверил	Макарова		
Ст. техник	Растеряева		
Ст. инж.	Коротенко		
Рук. гр.	Ханин		
Гл. спец.	Осташевский		
Нач. отд.	Сакьянц		
Н. контр.	Луценко		

ТП 904.1-5684-кжи-С23

Сетка арматурная С23

Стадия	Масса	Масштаб
Р	1,3	-
Лист	Листов 1	

Госстрой СССР
РОСТОВСКИЙ ПРОМСТРОЙНИИПРОЕКТ

Копировал

Формат А4

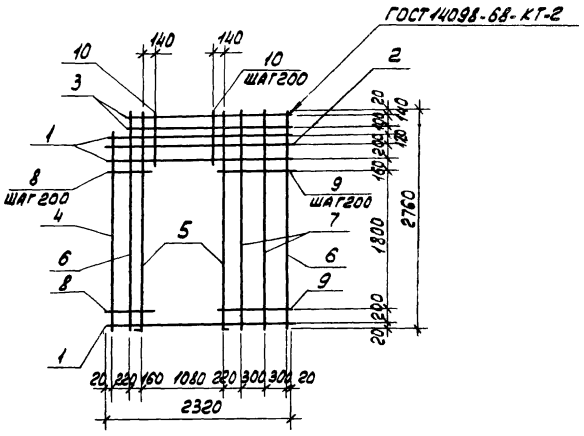

Формат	Зона	Поз.	Обозначение	Наименование	Кол.	Примечание
				Документация		
А4			ТП 904-1-56.84КЖИ-ТТ2	Технические требования		
				к изготовлению арматурных		
				и закладных изделий		
				Детали		
Б.Ч.		1		ф16АII ГОСТ 5781-82 ℓ=2320	3	3,7кг
Б.Ч.		2		ф5ВрI ГОСТ 6727-80 ℓ=2320	1	0,4кг
Б.Ч.		3		ф5ВрI ГОСТ 6727-80 ℓ=2100	2	0,3кг
Б.Ч.		4		ф5ВрI ГОСТ 6727-80 ℓ=2520	1	0,4кг
Б.Ч.		5		ф12АII ГОСТ 5781-82 ℓ=2860	2	2,5кг
Б.Ч.		6		ф12АII ГОСТ 5781-82 ℓ=2760	2	2,5кг
Б.Ч.		7		ф5ВрI ГОСТ 6727-80 ℓ=2760	2	0,4кг
Б.Ч.		8		ф5ВрI ГОСТ 6727-80 ℓ=420	10	0,1кг
Б.Ч.		9		ф5ВрI ГОСТ 6727-80 ℓ=860	10	0,1кг
Б.Ч.		10		ф5ВрI ГОСТ 6727-80 ℓ=600	5	0,1кг

ВЕДОМОСТЬ ДЕТАЛЕЙ

Поз.	Эскиз
5	100 2760

125

8690/8

Привязан			
Инв. No			

Проверил	Макарова		
Ст техник	Буршина		
Ст инж	Коротенко		
Рук. гр.	Ханин		
Гл спец.	Осташевский		
Нач. осп.	Саакьянц		
Н. контр.	Луценко		

ТП 904-1-56 84КЖИ-С22

СЕТКА АРМАТУРНАЯ С22

Стадия	Масса	Масштаб
Р	25.8	1:50
Лист	Листов 1	

ГОССТРОЙ СССР
РОСТОВСКИЙ ПРОМСТРОЙНИИПРОЕКТ

Копировал [illegible]

Формат А3

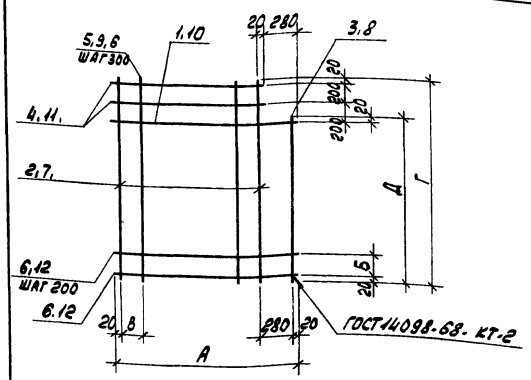

Формат	Зона	Поз.	Обозначение	Наименование	Кол. на испол.				Примечание
				Документация					
А4			ТП 904.1-56.84 КЖИ-ТТ2	Технические требования к изготовлению арматурных и закладных изделий					
				Детали					
Б4		1		ф16АII ГОСТ 5781.82 ℓ=2960	1	1			4,7кг
Б4		2		ф12АII ГОСТ 5781.82 ℓ=3000	2		2		2,7 кг
Б4		3		ф 5ВрI ГОСТ 6727.80 ℓ=2600	1		1		0,4 кг
Б4		4		ф 5ВрI ГОСТ 6727.80 ℓ=2680	2	2			0,4 кг
Б4		5		ф 5ВрI ГОСТ 6727.80 ℓ=3000	8		13		0,5 кг
Б4		6		ф 5ВрI ГОСТ 6727.80 ℓ=2960	13	15			0,5 кг
Б4		7		ф12АII ГОСТ 5781.82 ℓ=3300		2			2,9 кг
Б4		8		ф 5ВрI ГОСТ 6727.80 ℓ=2900		1			0,4 кг
Б4		9		ф 5ВрI ГОСТ 6727.80 ℓ=3300		8			0,5 кг
Б4		10		ф16АII ГОСТ 5781.82 ℓ=1480			1		6,7 кг
Б4		11		ф 5ВрI ГОСТ 6727.80 ℓ=4120			2		0,6 кг
Б4		12		ф 5ВрI ГОСТ 6727.80 ℓ=4400			13		0,6 кг
					С24	С35	С43		

8690/8

Марка	Размеры, мм							Масса
	Н	Б	В	Г	Д			
С24	2960	160	240	3000	2600			21,8
С35	2960	60	240	3300	2900			23,2
С43	4400	160	180	3000	2600			28,0

Привязан

Инв.№

Проверил	Ханин	
Ст.техник	Растворева	
Ст. инж.	Коротенко	
Рук. гр.	Ханин	
Гл.спец.	Осташевский	
Нач.отд.	Саакьянц	
Н. контр.	Луценко	

ТП 904.1-56.84 - КЖИ - С24

Сетка арматурная (С24, С35, С43)

Стадия	Масса	Масштаб
Р	Смотрите таблицу	-
Лист	Листов 1	

Госстрой СССР
Ростовский Промстройниипроект

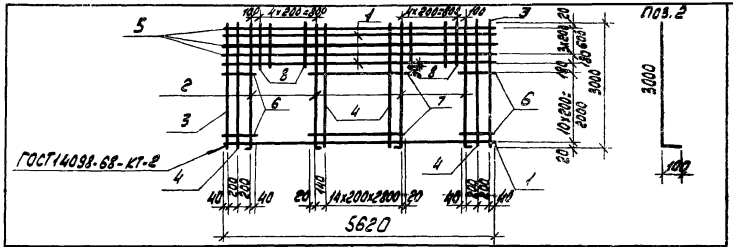

Формат	Зона	Поз.	Обозначение	Наименование	Кол.	Примечание
				Документация		
А3			ТП 904-1-56.84-КЖИ-ТТ2	Технические требования к изготовлению арматурных и закладных изделий		
				Детали		
Б4		1		ф16 AII ГОСТ 5781-82 ℓ=5620	3	8,9 кг
Б4		2		ф12 AII ГОСТ 5781-82 ℓ=3100	4	2,8 кг
Б4		3		ф12 AII ГОСТ 5781-82 ℓ=3000	2	2,7 кг
Б4		4		ф 5 Вр I ГОСТ 6727-80 ℓ=3000	16	0,5 кг
Б4		5		ф 5 Вр I ГОСТ 6727-80 ℓ=5620	3	0,9 кг
Б4		6		ф 5 Вр I ГОСТ 6727-80 ℓ=480	20	0,07 кг
Б4		7		ф 5 Вр I ГОСТ 6727-80 ℓ=2980	10	0,5 кг
Б4		8		ф 5 Вр I ГОСТ 6727-80 ℓ=830	8	0,1 кг

Типовой проект 904-1-56.84 КЖИ. Альбом 8.

Взам. инв. № | Подп. и дата | Инв. № подл.

Привязан

Инв. №

8690/8

ТП 904-1-56.84-КЖИ-С25

Проверил	Макарова	
Ст. техник	Растеряева	
Ст. инж.	Макарова	
Рук. гр.	Ханин	
Гл. спец.	Осташевский	
Нач. осп.	Самьянц	
Н. контр.	Луценко	

Сетка арматурная С25

Стадия	Масса	Масштаб
Р	61,2	–

Лист | Листов 1

Госстрой СССР
Ростовский Промстройниипроект

Копировал

Формат А4

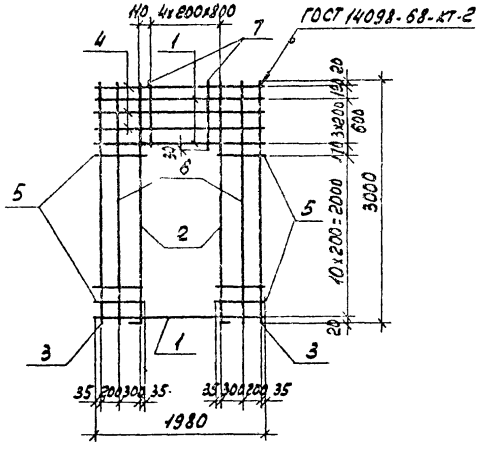

Формат	Зона	Поз.	Обозначение	Наименование	Кол.	Примечание
				Документация		
А4			ТП 904-1-56,84-КЖИ-ТТ2	Технические требования		
				к изготовлению арматурных		
				и закладных изделий		
				Детали		
Б4		1		ф16АII ГОСТ5781-82 ℓ=1980	3	3,1кг
Б4		2		ф12АII ГОСТ5781-82 ℓ=3100	2	2,8кг
Б4		3		ф12АII ГОСТ5781-82 ℓ=3000	2	2,7кг
Б4		4		ф5ВрI ГОСТ6727-80 ℓ=1980	3	0,3кг
Б4		5		ф5ВрI ГОСТ6727-80 ℓ=570	20	0,1кг
Б4		6		ф5ВрI ГОСТ6727-80 ℓ=3000	2	0,4кг
Б4		7		ф5ВрI ГОСТ6727-80 ℓ=840	4	0,1кг

Привязан

128

8690/8

Инв №

ТП 904-1-5684 КЖИ-С26

Сетка арматурная С26

Ст.техник	Растеряева		
Ст.инж.	Коротенко		
Рук.гр.	Хянин		
Гл.спец.	Осташевский		
Нач.осп.1	Слаквиц		
Н.контр.	Луценко		

Стадия	Масса	Масштаб
Р	24,4	1:50
Лист	Листов 1	

ГОССТРОЙ СССР
РОСТОВСКИЙ
ПРОМСТРОЙНИЙПРОЕКТ

Ведомость деталей

Поз.	Эскиз
2	100 | 3000

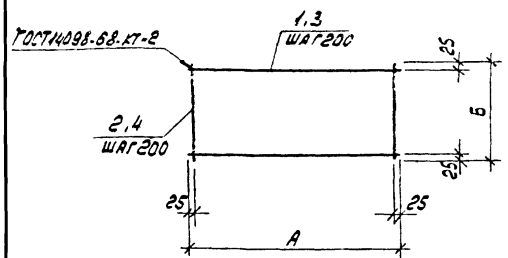

Формат	Зона	Поз	Обозначение	Наименование	Кол на испол			Примечание
				Документация				
А4			ТП 904-1-5684КЖИ-ТТЕ	Технические требования к изготовлению арматурных и закладных изделий				
				Детали				
Б4		1		ф25АII ГОСТ5781-82 l=2450	4			9,4кг
Б4		2		ф25АII ГОСТ 5781-82 l=650	13			2,5кг
Б4		3		ф16АII ГОСТ 5781-82 l=3250		5		5,1кг
Б4		4		ф16АII ГОСТ5781-82 l=850		17		1,3кг
					С27	С28		

Марка сеток	Размеры, мм			Масса кг
	А	Б		
С27	2450	650		70,1
С28	3250	850		47,6

129

8690/8

Привязан

Инв.№

ТП 904-1-5684КЖИ.С27

Сетка арматурная (С27, С28)

Проверил	Толмачева	
Ст.техник	Растеряева	
Инженер	Толмачева	
Рук.гр	Ханин	
Гл.спец	Осташевский	
Нач.осп-1	Саакьянц	
Н.контр	Луценко	

Стадия	Масса	Масштаб
Р	Смотрите таблицы	–
Лист	Листов	

ГОССТРОЙ СССР
РОСТОВСКИЙ ПРОМСТРОЙНИЙ ПРОЕКТ

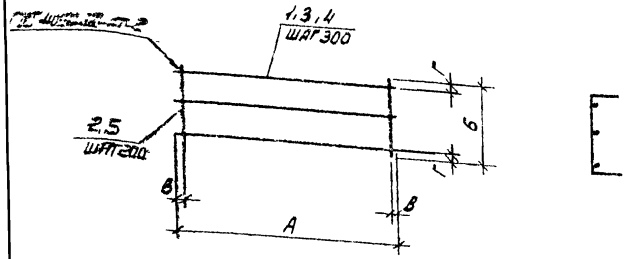

Формат	Зона	Поз.	Обозначение	Наименование	Кол. на испол.			Примечание
				Документация				
А4			ТП 904.1-5684-КЖИ-ТТ2	Технические требования к изготовлению арматурных и закладных изделий				
				Детали				
Б4		1		ф 12 AII ГОСТ 5781-82 ℓ=3250	3			2,9 кг
Б4		2		ф 12 AII ГОСТ 5781-82 ℓ=1470	17	31		1,3 кг
Б4		3		ф 12 AII ГОСТ 5781-82 ℓ=6150		3		5,5 кг
Б4		4		ф 12 AII ГОСТ 5781-82 ℓ=2250			2	2,0 кг
Б4		5		ф 12 AII ГОСТ 5781-82 ℓ=1000			12	0,9 кг
					С29	С30	С31	

Ведомость деталей

Поз.	Эскиз
2	870; 300; 300
5	400; 300; 800

Марка сеток	Размеры в мм А	Б	В	Г		Масса кг
С29	3250	870	25	135		30,8
С30	6150	870	75	135		56,8
С31	2250	400	25	50		14,8

Привязан

Инв. №

130

8690/8

Проверил	Толмачев	
Гл. технолог	Растегаева	
Инженер	Толмачева	
Рук. гр.	Ханин	
Гл. спец.	Остапенко	
Нач. отд.	Скворцов	
Н. контр.	Луценко	

ТП 904-1-5684-КЖИ-С29

Сетка арматурная (С29, С30, С31)

Стадия	Масса	Масштаб
Р	смотрите таблицу	-
Лист	Листов 1	

Госстрой СССР
РОСТОВСКИЙ ПРОМСТРОЙНИИПРОЕКТ

Копировал

Формат А3

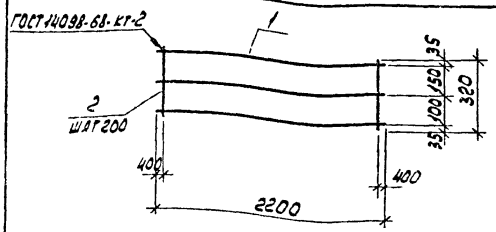

Формат	Зона	Поз.	Обозначение	Наименование	Кол	Примечание
				Документация		
А4			ТП 904-1-56.84-КЖИ-ТТ2	Технические требования		
				к изготовлению арматурных		
				и закладных изделий		
				Детали		
Б4		1		ф 16А II ГОСТ5781-82 ℓ=2200	3	3,5кг
Б4		2		ф 16А II ГОСТ5781-82 ℓ=1520	8	2.4кг

ВЕДОМОСТЬ ДЕТАЛЕЙ

Поз.	Эскиз
2	600 — 320 — 600

Привязан

Инв.№

8690/8

ТП 904.1-56 84 -КЖИ -С32

Сетка арматурная С32

Стадия	Масса	Масштаб
Р	22.7	-

Лист | Листов 1

ГОССТРОЙ СССР РОСТОВСКИЙ ПРОМСТРОЙНИИПРОЕКТ

Проверил	Толмачева	
Ст. техник	Растеряева	
Инженер	Толмачева	
Рук. гр	Ханин	
Гл спец.	Осташевский	
Нач. осп.	Саакьянц	
Н контр.	Луценко	

Копировал АЦИ

Формат А4

Типовой проект 904-1-56.84 -КЖИ Альбом 8

Взам. инв.№ | Подп. и дата | Инв. № подл.

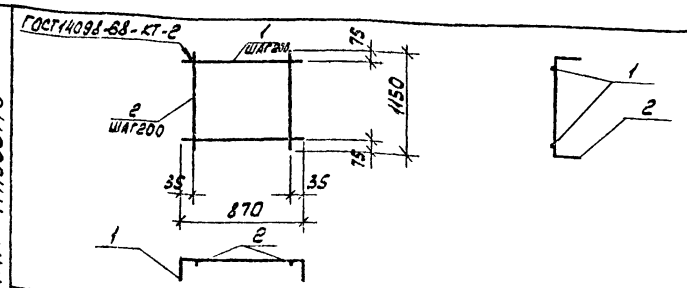

Формат	Зона	Поз.	Обозначение	Наименование	Кол.	Примечание
				Документация		
А4			ТП 904-1-56.84-КЖИ-ТТ2	Технические требования		
				к изготовлению арматурных		
				и закладных изделий		
				Детали		
Б.4		1		ф16А II ГОСТ5781-82 ℓ=1970	6	3,1 кг
Б.4		2		ф 16А II ГОСТ5781-82 ℓ=2250	5	3,6 кг

ВЕДОМОСТЬ ДЕТАЛЕЙ

Поз	Эскиз
1	550 — 870 — 550
2	550 — 1150 — 550

131

Привязан

Инв.№

8690/8

ТП 904-1-56.84-КЖИ - С33

Сетка арматурная С33

Стадия	Масса	Масштаб
Р	36.6	-

Лист | Листов 1

ГОССТРОЙ СССР РОСТОВСКИЙ ПРОМСТРОЙНИИПРОЕКТ

Проверил	Толмачева	
Ст. техник	Растеряева	
Инженер	Толмачева	
Рук. гр	Ханин	
Гл спец	Осташевский	
Нач. осп.	Саакьянц	
Н контр	Луценко	

Копировал АЦИ

Формат А4

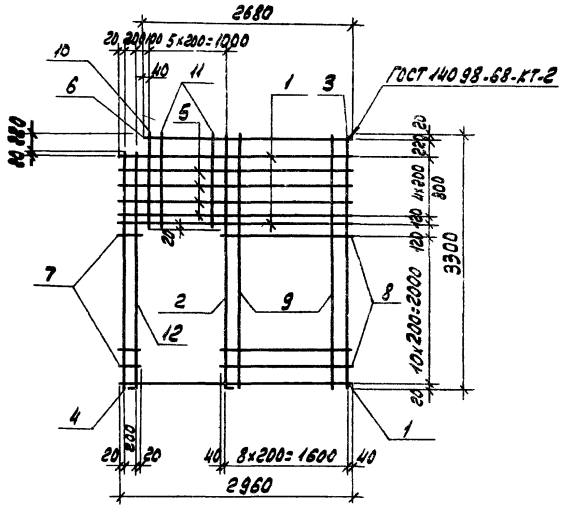

Формат	Зона	Поз.	Обозначение	Наименование	Кол.	Приме-чание
				Документация		
А4			ТП 904-1-56.84 КЖИ-ТТ2	Технические требования к изготовлению арматурных и закладных изделий		
				Детали		
БЧ		1		ф 16 AII ГОСТ 5781-82 ℓ=2960	3	4,7 кг
БЧ		2		ф 12 AII ГОСТ 5781-82 ℓ=3400	1	3.0 кг
БЧ		3		ф 12 AII ГОСТ 5781-82 ℓ=3300	1	2.9 кг
БЧ		4		ф 5 Bp I ГОСТ 6727-80 ℓ=3080	1	0.5 кг
БЧ		5		ф 5 Bp I ГОСТ 6727-80 ℓ=2960	4	0.5 кг
БЧ		6		ф 5 Bp I ГОСТ 6727-80 ℓ=2680	1	0,4 кг
БЧ		7		ф 5 Bp I ГОСТ 6727-80 ℓ=240	10	0.04 кг
БЧ		8		ф 5 Bp I ГОСТ 6727-80 ℓ=1680	9	0.3 кг
БЧ		9		ф 5 Bp I ГОСТ 6727-80 ℓ=3300	10	0.5 кг
БЧ		10		ф 12 AII ГОСТ 5781-82 ℓ=1240	1	1.1 кг
БЧ		11		ф 5 Bp I ГОСТ 6727-80 ℓ=1180	4	0,2 кг
БЧ		12		ф 12 AII ГОСТ 5781-82 ℓ=3180	1	2.8 кг

Ведомость деталей

Поз.	Эскиз
2.	100 L 3300
12	100 L 3080

Привязан

132

8690/8

Инв. №

Проверил	Ханин	
Ст. техник	Растеряева	
Ст. инж.	Коротенко	
Рук. гр.	Ханин	
Гл. спец.	Осташевский	
Нач. отд.	Сакунц	
Н. контр.	Луценко	

ТП 904-1-56.84-КЖИ-С34

Сетка арматурная С34

Стадия	Масса	Масштаб
Р	34,8	-
Лист	Листов	

Госстрой СССР Ростовский Промстройниипроект

Копировал

Формат А3

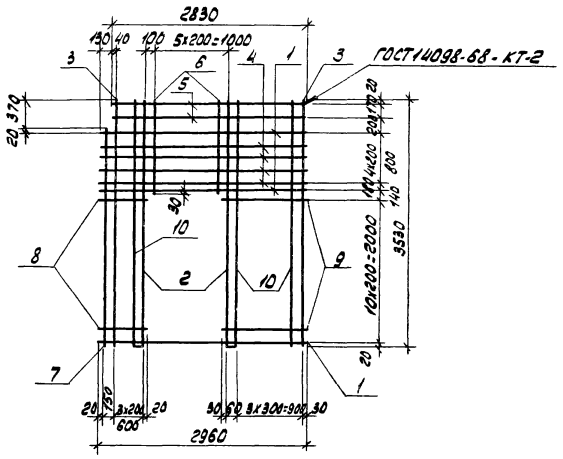

Формат	Зона	Поз.	Обозначение	Наименование	Кол.	Примечание
				Документация		
А4			ТП 904-1-56.84 КЖИ-ТТ2	Технические требования к изготовлению арматурных и закладных изделий		
				Детали		
Б4		1		ф16АII ГОСТ 5781-82 ℓ=2960	3	4,7 кг
Б4		2		ф12АII ГОСТ 5781-82 ℓ=8630	2	3,2 кг
Б4		3		ф12АII ГОСТ 5781-82 ℓ=3530	2	3,1 кг
Б4		4		ф5ВрI ГОСТ 6727-80 ℓ=2960	4	0,5 кг
Б4		5		ф5ВрI ГОСТ 6727-80 ℓ=2890	2	0,4 кг
Б4		6		ф5ВрI ГОСТ 6727-80 ℓ=1400	5	0,2 кг
Б4		7		ф5ВрI ГОСТ 6727-80 ℓ=3090	1	0,5 кг
Б4		8		ф5ВрI ГОСТ 6727-80 ℓ=790	10	0,1 кг
Б4		9		ф5ВрI ГОСТ 6727-80 ℓ=1120	10	0,2 кг
Б4		10		ф5ВрI ГОСТ 6727-80 ℓ=3530	5	0,5 кг

Ведомость деталей

Поз.	Эскиз
2	100 \ 3530

Привязан

133

8690/8

Инв. №

ТП 904.1-56.84 КЖИ-СЗБ

Сетка арматурная С3Б

Стадия	Масса	Масштаб
Р	36,5	-
Лист	Листов 1	

Госстрой СССР
Ростовский промстройниипроект

Провер.	Ханин	
Ст. техник	Растерева	
Ст. инж.	Коротенко	
Рук. гр.	Ханин	
Гл. спец.	Остапевский	
Нач. отд.	Саяковец	
Н. контр.	Луценко	

Копировал

Формат А3

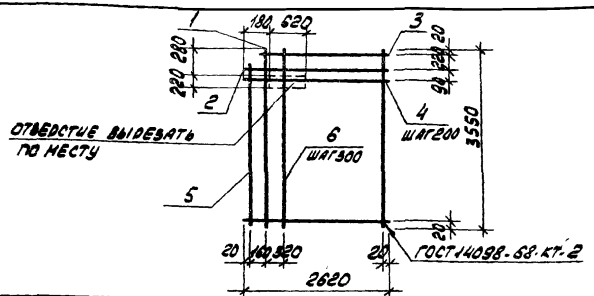

Формат	Зона	Поз.	Обозначение	Наименование	Кол.	Примечание
				Документация		
А3			ТП 904.1-56.84-КЖИ-ТТ2	Технические требования		
				к изготовлению арматурных		
				и закладных изделий		
				Детали		
БЧ		1		ф12 AII ГОСТ 5781-82 ℓ=3550	1	3,2 кг
БЧ		2		ф12 AII ГОСТ 5781-82 ℓ=2620	1	2,3 кг
БЧ		3		ф5 ВрI ГОСТ 6727-80 ℓ=2460	1	0,3 кг
БЧ		4		ф5 ВрI ГОСТ 6727-80 ℓ=2680	17	0,4 кг
БЧ		5		ф5 ВрI ГОСТ 6727-80 ℓ=3330	1	0,5 кг
БЧ		6		ф5 ВрI ГОСТ 6727-80 ℓ=3550	8	0,5 кг

Привязан

8690/8

Инв.№

Проверил	Макарова	
Ст. техник	Растеряева	
Рук. гр.	Ханин	
Гл. спец.	Осташевский	
Нач. отд.	Саакьянц	
Н. контр.	Лущенко	

ТП 904-1-56.84 - КЖИ - С37

Сетка арматурная С37

Стадия	Масса	Масштаб
Р	17,1	-
Лист	Листов 1	

ГОССТРОЙ СССР
РОСТОВСКИЙ ПРОМСТРОЙНИИПРОЕКТ

Формат А4

Типовой проект 904.1-56.84 - КЖИ Альбом 8

Инв. № подл. | Подп. и дата | Взам. инв. №

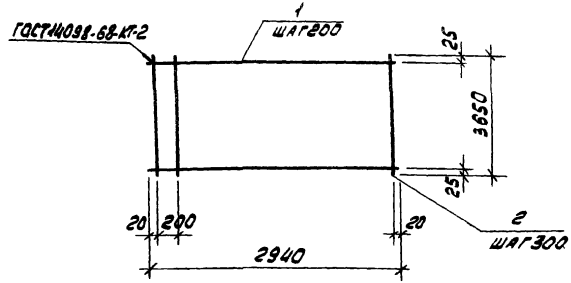

Формат	Зона	Поз.	Обозначение	Наименование	Кол.	Примечание
				Документация		
А3			ТП 904.1-56.84 КЖИ-ТТ2	Технические требования		
				к изготовлению арматурных		
				и закладных изделий		
				Детали		
БЧ		1		ф5 ВрI ГОСТ 6727-80 ℓ=2940	19	0,5 кг
БЧ		2		ф5 ВрI ГОСТ 6727-80 ℓ=3650	11	0,6 кг

Привязан

134

8690/8

Инв.№

Проверил	Макарова	
Ст. техник	Растеряева	
Инженер	Решетникова	
Ст. инж.	Коротенко	
Рук. гр.	Ханин	
Гл. спец.	Осташевский	
Нач. отд.	Саакьянц	
Н. контр.	Лущенко	

ТП 904-1-56.84 - КЖИ - С38

Сетка арматурная С38

Стадия	Масса	Масштаб
Р	16,1	-
Лист	Листов 1	

ГОССТРОЙ СССР
РОСТОВСКИЙ ПРОМСТРОЙНИИПРОЕКТ

Копировал

Формат А4

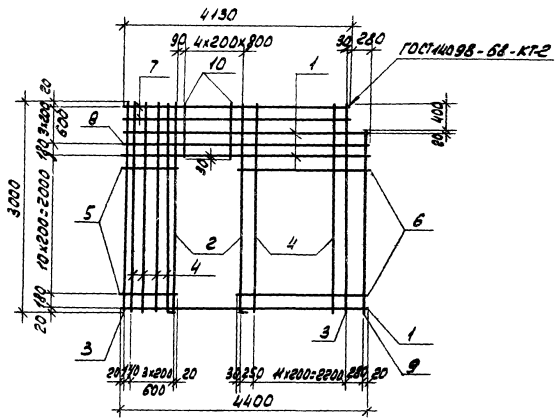

Формат	Зона	Поз.	Обозначение	Наименование	Кол.	Примечание
				Документация		
А4			ТП 904-1-56.84КЖИ-ТТ2	Технические требования		
				к изготовлению арматурных		
				и закладных изделий		
				Детали		
БЧ		1		ф 16 AII ГОСТ 5781-82 ℓ= 4400	3	7,0 кг
БЧ		2		ф 12 AII ГОСТ 5781-82 ℓ= 3100	2	2,8 кг
БЧ		3		ф 12 AII ГОСТ 5781-82 ℓ= 3000	2	2,7 кг
БЧ		4		ф 5 Bp I ГОСТ 6727-80 ℓ= 3000	15	0,5 кг
БЧ		5		ф 5 Bp I ГОСТ 6727-80 ℓ= 780	10	0,1 кг
БЧ		6		ф 5 Bp I ГОСТ 6727-80 ℓ= 2780	10	0,4 кг
БЧ		7		ф 5 Bp I ГОСТ 6727-80 ℓ= 4120	2	0,6 кг
БЧ		8		ф 5 Bp I ГОСТ 6727-80 ℓ= 4400	1	0,7 кг
БЧ		9		ф 5 Bp I ГОСТ 6727-80 ℓ= 2600	1	0,4 кг
БЧ		10		ф 5 Bp I ГОСТ 6727-80 ℓ= 830	4	0,1 кг

Ведость деталей

Поз.	Эскиз
2	100 — 3000

Привязан

135

8690/8

Инв. №

ТП 904-1-5684КЖИ - С39

Проверил	Ханин	
Ст. техник	Растеряева	
Ст. инж.	Кологренко	
Рук. гр.	Ханин	
Гл. спец.	Остяшевский	
Нач. отд.	Лакьянц	
Н. контр.	Луценко	

Сетка арматурная С39

Стадия	Масса	Масштаб
Р	47,2	-
Лист	Листов 1	

Госстрой СССР
Ростовский
Промстройниипроект

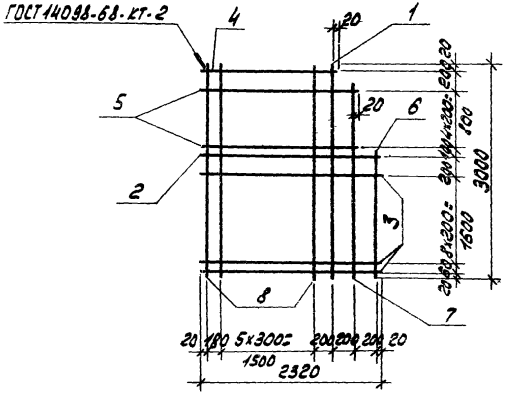

Формат	Зона	Поз.	Обозначение	Наименование	Кол.	Примечание
			84	Документация		
А4			ТП 904-1-56.-КЖИ - ТТ2	Технические требования		
				к изготовлению арматурных		
				и закладных изделий		
				Детали		
Б4		1		ф12АII ГОСТ5781-82 ℓ= 3000	1	2,7 кг
Б4		2		ф12АII ГОСТ5781-82 ℓ= 2320	1	2,1 кг
Б4		3		ф 5ВрI ГОСТ6727-80 ℓ=2320	10	0,3 кг
Б4		4		ф 5ВрI ГОСТ6727-80 ℓ=1920	1	0,3 кг
Б4		5		ф 5ВрI ГОСТ6727-80 ℓ=2120	2	0,3 кг
Б4		6		ф 5ВрI ГОСТ 6727-80ℓ=1900	1	0,3 кг
Б4		7		ф 5ВрI ГОСТ6727-80 ℓ=2300	1	0,4 кг
Б4		8		ф 5ВрI ГОСТ 6727-80 ℓ=3000	7	0,4 кг

Привязан

136

8690/8

Инв. №

ТП 904.1-56.84-КЖИ - С40

Сетка арматурная С40

Стадия	Масса	Масштаб
Р	131	-
Лист	Листов 1	

Проверил	Макарова	
Ст. техник	Растеряева	
Рук. гр.	Ханин	
Гл. спец.	Осташевский	
Нач. отд.	Сакьянц	
Н. контр.	Луценко	

Госстрой СССР
Ростовский
Промстройниипроект

Копировал

Формат А3

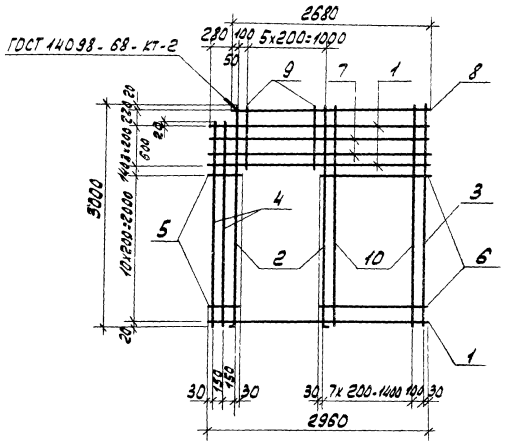
2680
230
100
5х200=1000
50
ГОСТ 14098-68-КТ-2
9
7
1
8
3000
100
200
200
200

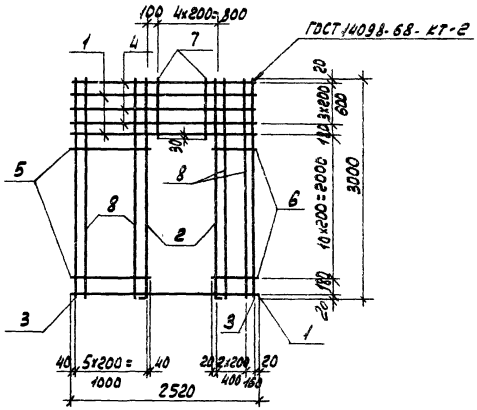

Формат	Зона	Поз.	Обозначение	Наименование	Кол.	Примечание
				Документация		
А4			ТП 904-1-56.84-КЖИ-ТТ2	Технические требования к изготовлению арматурных и закладных изделий		
				Детали		
БЧ		1		ф16АII ГОСТ 5781-82 ℓ=2520	3	4,0 кг
БЧ		2		ф12АII ГОСТ 5781-82 ℓ=3100	2	2,8 кг
БЧ		3		ф12АII ГОСТ 5781-82 ℓ=3000	2	2,7 кг
БЧ		4		ф5ВрI ГОСТ 6727-80 ℓ=2520	3	0,4 кг
БЧ		5		ф5ВрI ГОСТ 6727-80 ℓ=1080	10	0,2 кг
БЧ		6		ф5ВрI ГОСТ 6727-80 ℓ=600	10	0,1 кг
БЧ		7		ф5ВрI ГОСТ 6727-80 ℓ=830	4	0,1 кг
БЧ		8		ф5ВрI ГОСТ 6727-80 ℓ=3000	6	0,5 кг

Ведомость деталей

Поз.	Эскиз
2	100 3000

Привязан

138

8690/8

Инв. №

ТП 904-1-56.84-КЖИ-С42

Проверил	Макарова	
Ст. техник	Растеряева	
Ст. инж.	Коротенко	
Рук. гр.	Ханин	
Гл. спец.	Остшевский	
Нач. отд.	Саакьянц	
Н. контр.	Луценко	

Сетка арматурная С42

Стадия	Масса	Масштаб
Р	30,6	-
Лист	Листов 1	

Госстрой СССР
Ростовский Промстройниипроект

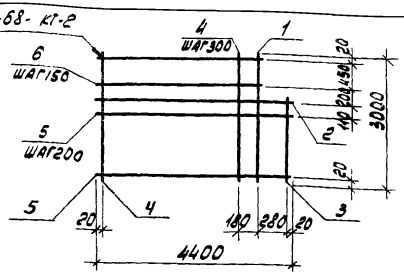

Формат	Зона	Поз.	Обозначение	Наименование	Кол.	Примечание
				Документация		
БЧ			ТП 904.1-56.84 КЖИ-ТТ2	Технические требования		
				к изготовлению арматурных		
				и закладных изделий		
				Детали		
БЧ		1		ф 12 AII ГОСТ 5781-82 ℓ=3000	1	2.7 кг
БЧ		2		ф 12 AII ГОСТ 5781-82 ℓ=4400	1	3.9 кг
БЧ		3		ф 5 BpI ГОСТ 6727-80 ℓ=2350	1	0.3 кг
БЧ		4		ф 5 BpI ГОСТ 6727-80 ℓ=3000	14	0.4 кг
БЧ		5		ф 5 BpI ГОСТ 6727-80 ℓ=4400	12	0.6 кг
БЧ		6		ф 5 BpI ГОСТ 6727-80 ℓ=4120	4	0.6 кг

Привязан

8690/8

Инв. №

Проверил	Макарова	
Ст. техник	Растерряева	
Рук. гр.	Ханин	
Гл. спец.	Осташевский	
Нач. отд.	Саакьянц	
Н. контр.	Луценко	

ТП 904.1-56.84 · КЖИ · С44

Сетка арматурная С44

Стадия	Масса	Масштаб
Р	22,1	-
Лист	Листов 1	

ГОССТРОЙ СССР
РОСТОВСКИЙ ПРОМСТРОЙНИИПРОЕКТ

Типовой проект 904-1-56.84 КЖИ Альбом 8

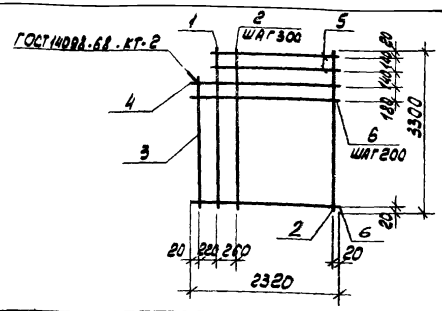

Формат	Зона	Поз.	Обозначение	Наименование	Кол.	Примечание
				Документация		
БЧ			ТП 904.1-56.84 КЖИ-ТТ2	Технические требования		
				к изготовлению арматурных		
				и закладных изделий		
				Детали		
БЧ		1		ф 12 AII ГОСТ 5781-82 ℓ=3300	1	2.9 кг
БЧ		2		ф 5 BpI ГОСТ 6727-80 ℓ=3300	7	0.5 кг
БЧ		3		ф 5 BpI ГОСТ 6727-80 ℓ=3020	1	0.4 кг
БЧ		4		ф 12 AII ГОСТ 5781-82 ℓ=2320	1	2.1 кг
БЧ		5		ф 5 BpI ГОСТ 6727-80 ℓ=2100	2	0.3 кг
БЧ		6		ф 5 BpI ГОСТ 6727-80 ℓ=2320	15	0.3 кг

Привязан

139

8690/8

Инв. №

Проверил	Макарова	
Ст. техник	Растерряева	
Рук. гр.	Ханин	
Гл. спец.	Осташевский	
Нач. отд.	Саакьянц	
Н. контр.	Луценко	

ТП 904.1-56.84 · КЖИ · С45

Сетка арматурная С45

Стадия	Масса	Масштаб
Р	14.0	-
Лист	Листов 1	

ГОССТРОЙ СССР
РОСТОВСКИЙ ПРОМСТРОЙНИИПРОЕКТ

Инв. № подл. | Подп. и дата | Взам. инв. №

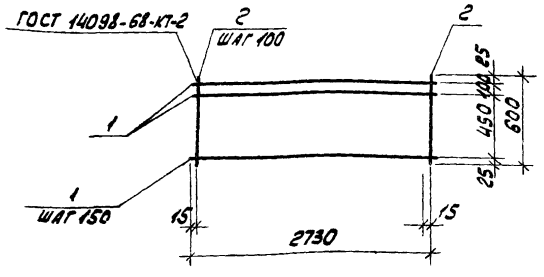

Формат	Зона	Поз.	Обозначение	Наименование	Кол.	Примечание
				Документация		
А3			ТП 904.1-56.84 КЖИ-ТТ2	Технические требования к изготовлению арматурных и закладных изделий		
				Детали		
Б4		1		⌀5 Вр-I ГОСТ 6727-80 ℓ=2730	5	0.3кг
Б4		2		⌀5 Вр-I ГОСТ 6727-80 ℓ=600	28	0.1кг

Привязан

8690/8 Инв. №

Гл. спец.	Осташевский	
Нач. отд.	Саакьянц	
Н. контр.	Луценко	

ТП 904-1-56.84-КЖИ-С46

Сетка арматурная С46

Стадия	Масса	Масштаб
Р	4.3	-
Лист	Листов 1	

Госстрой СССР
Ростовский Промстройниипроект

Типовой проект 904-1-56.84 -КЖИ. Альбом 8

Инв. № подл. | Подп. и дата | Взам. инв. №

Копировал

Формат А4

РАЗВЕРТКА

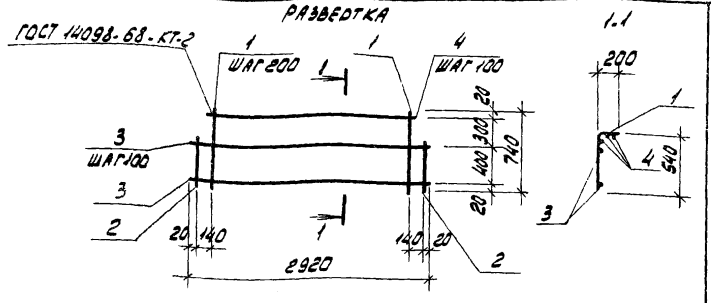

Формат	Зона	Поз.	Обозначение	Наименование	Кол.	Примечание
				Документация		
А3			ТП 904.1-56.84 КЖИ-ТТ2	Технические требования к изготовлению арматурных и закладных изделий		
				Детали		
Б4		1		⌀5 Вр-I ГОСТ 6727-80 ℓ=740	14	0.1кг
Б4		2		⌀5 Вр-I ГОСТ 6727-80 ℓ=440	2	0.1кг
Б4		3		⌀10 AIII ГОСТ 5781-82 ℓ=2920	5	1.8кг
Б4		4		⌀10 AIII ГОСТ 5781-82 ℓ=2820	3	1.6кг

Привязан

140

8690/8 Инв. №

Проверил	Накарова	
Инженер	Шимбалист	
Ст. инж.	Коротенко	
Рук. гр.	Ханин	
Гл. спец.	Осташевский	
Нач. отд.	Саакьянц	
Н. конр.	Луценко	

ТП 904.1.56.84-КЖИ-С47

Сетка арматурная С47

Стадия	Масса	Масштаб
Р	15.4	-
Лист	Листов 1	

Госстрой СССР
Ростовский Промстройниипроект

Копировал

Формат А4

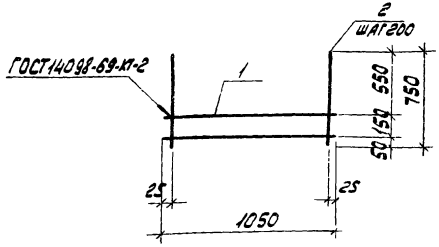

Формат	Зона	Поз.	Обозначение	Наименование	Кол.	Примечание
				Документация		
А3			ТП 904.1-56.84.КЖИ-ТТ2	Технические требования		
				к изготовлению арматурных		
				и закладных изделий		
				Детали		
Б4		1		ф8 АI ГОСТ 5781-82 ℓ=1050	2	0.4 кг
Б4		2		ф12 АII ГОСТ 5781-82 ℓ=750	6	0.7 кг

Привязан

Инв. №

8690/8

Проверил	Толмачева		
Ст. техник	Растеряева		
Инженер	Толмачева		
Рук. гр.	Ханин		
Гл. спец.	Осташевский		
Нач. отд.	Саакьянц		
Н. контр.	Луценко		

ТП 904.1-56.84 - КЖИ - С48

Сетка арматурная С48

Стадия	Масса	Масштаб
Р	5.0	
Лист	Листов	
	1	

ГОССТРОЙ СССР
РОСТОВСКИЙ ПРОМСТРОЙНИИПРОЕКТ

Копировал

Формат А4

Типовой проект 904.1-56.84-КЖИ. Альбом 8.

Инв. № подл. | Подп. и дата | Взам. инв. №

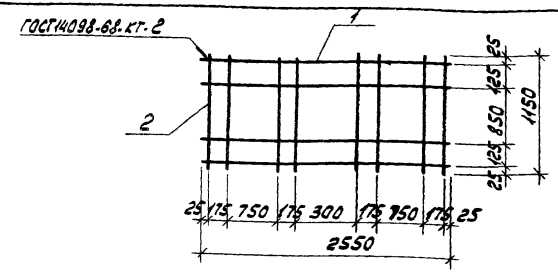

Формат	Зона	Поз.	Обозначение	Наименование	Кол.	Примечание
				Документация		
А3			ТП 904.1-56.84.КЖИ-ТТ2	Технические требования		
				к изготовлению арматурных		
				и закладных изделий		
				Детали		
Б4		1		ф8 АI ГОСТ 5781-82 ℓ=2550	4	1.0 кг
Б4		2		ф8 АII ГОСТ 5781-82 ℓ=1150	8	0.5 кг

Привязан

Инв. №

141

8690/8

Проверил	Толмачева		
Ст. техник	Растеряева		
Инженер	Толмачева		
Рук. гр.	Ханин		
Гл. спец.	Осташевский		
Нач. отд.	Саакьянц		
Н. контр.	Луценко		

ТП 904.1-56.84 - КЖИ - С49

Сетка арматурная С49

Стадия	Масса	Масштаб
Р	8.0	-
Лист	Листов	
	1	

ГОССТРОЙ СССР
РОСТОВСКИЙ ПРОМСТРОЙНИИПРОЕКТ

Копировал

Формат А4

Типовой проект 904-1-56.84 -КЖИ Альбом 8

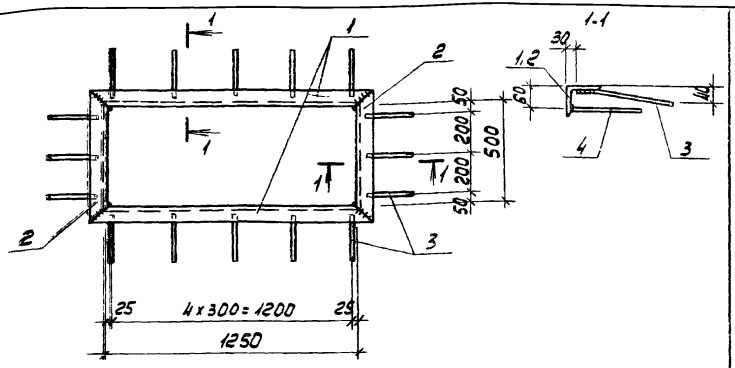

Формат	Зона	Поз.	Обозначение	Наименование	Кол.	Примечание
				Документация		
А3			ТП 904-1-56.84КЖИ-ТТ2	Технические требования к изготовлению арматурных и закладных изделий		
				Детали		
БЧ		1		∠80×6 ГОСТ 8509-72 ℓ=1410	2	10,4 кг
БЧ		2		∠80×6 ГОСТ 8509-72 ℓ=660	2	4,9 кг
БЧ		3		ф8AIII ГОСТ 5781-82 ℓ=250	16	0,1 кг
БЧ		4		ф8AIII ГОСТ 5781-82 ℓ=200	16	0,1 кг

Прокатная сталь марки Вст3кп2 по ГОСТ 380-71*

Привязан

8690/8

Инв.№

ТП 904-1-56.84 -КЖИ-МН1

Изделие закладное МН1	Стадия	Масса	Масштаб
	Р	33,8	1:20
	Лист	Листов 1	
	ГОССТРОЙ СССР РОСТОВСКИЙ ПРОМСТРОЙНИИПРОЕКТ		

Проверил	Ханин	
Ст.техник	Бурцшина	
Рук.гр	Ханин	
Гл.спец	Осташевский	
Нач.отд.1	Сакьянц	
Н.контр	Лущенко	

Копировал

Формат А4

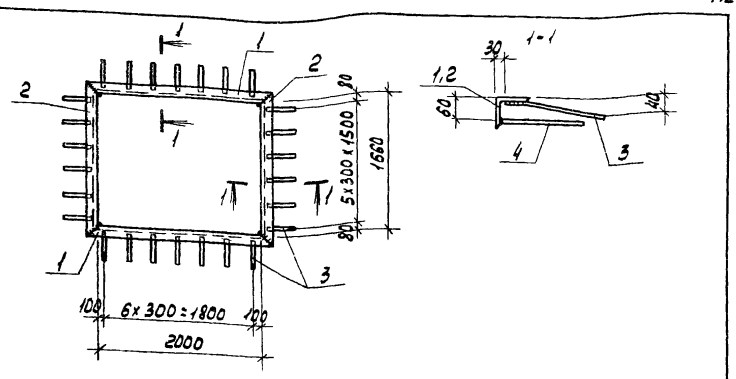

Формат	Зона	Поз.	Обозначение	Наименование	Кол.	Примечание
				Документация		
А3			ТП 904-1-56.84КЖИ-ТТ2	Технические требования к изготовлению арматурных и закладных изделий.		
				Детали		
БЧ		1		∠80×6 ГОСТ 8509-72 ℓ=2160	2	15,9
БЧ		2		∠80×6 ГОСТ 8509-72 ℓ=1820	2	13,4
БЧ		3		ф8AIII ГОСТ 5781-82 ℓ=250	26	0,1 кг
БЧ		4		ф8AIII ГОСТ 5781-82 ℓ=200	26	0,1 кг

Прокатная сталь марки Вст3кп2 по ГОСТ 380-71*

Привязан

142

8690/8

Инв.№

ТП 904-1-56.84 -КЖИ-МН2

Изделие закладное МН2	Стадия	Масса	Масштаб
	Р	63,8	1:50
	Лист	Листов 1	
	ГОССТРОЙ СССР РОСТОВСКИЙ ПРОМСТРОЙНИИПРОЕКТ		

Проверил	Ханин	
Ст.техник	Бурцшина	
Рук.гр	Ханин	
Гл.спец	Осташевский	
Нач.отд.1	Сакьянц	
Н.контр	Лущенко	

Инв.№ подл. | Подп. и дата | Взам.инв.№

Копировал

Формат А4

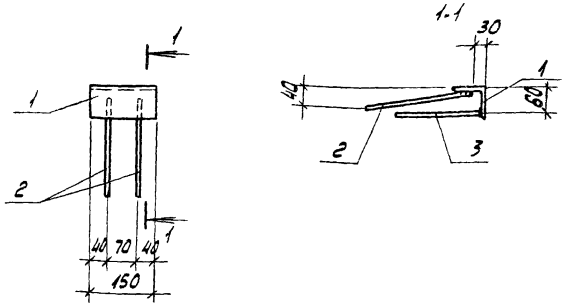

Формат	Зона	Поз.	Обозначение	Наименование	Кол.	Примечание
				Документация		
А3			ТП 904.1-56 84 КЖИ-ТТ2	Технические требования		
				к изготовлению арматурных		
				и закладных изделий		
				Детали		
Б4		1		∠80х6 ГОСТ 8509-72 ℓ=150	1	1,1 кг
Б4		2		ф8 AIII ГОСТ 5781-82 ℓ=250	2	0,1 кг
Б4		3		ф8 AIII ГОСТ 5781-82 ℓ=200	2	0,1 кг

Прокатная сталь марки Вст3кп2 по ГОСТ 380-71*

Привязан

8690/8

Инв.№

ТП 904.1-56 84 -КЖИ-МН3

Изделие закладное МН3	Стадия	Масса	Масштаб
	Р	1,5	1:10
	Лист	Листов 1	
	ГОССТРОЙ СССР РОСТОВСКИЙ ПРОМСТРОЙНИИПРОЕКТ		

Проверил	Ханин	
Ст.техник	Бурцшина	
Рук.гр.	Ханин	
Гл.спец.	Остащевский	
Нач.осп.л	Саакьянц	
Н.контр.	Луценко	

Копировал

Формат А4

Типовой проект 904-1-56 84 -КЖИ. Альбом 8.

Инв.№ подл. | Подп. и дата | Взам.инв.№

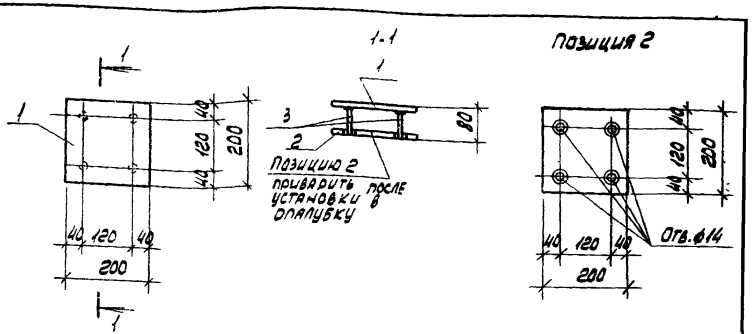

Формат	Зона	Поз.	Обозначение	Наименование	Кол.	Примечание
				Документация		
А3			ТП 904.1-56 84 КЖИ-ТТ2	Технические требования		
				к изготовлению арматурных		
				и закладных изделий		
				Детали		
Б4		1		-200х8 ГОСТ 103-76 ℓ=200	1	2,5 кг
Б4		2		-200х8 ГОСТ 103-76 ℓ=200	1	2,5 кг
Б4		3		ф10 AIII ГОСТ 5781-82 ℓ=70	4	0,04 кг

1. Разбивку отверстий выполнять в соответствии с СН 393-78, тип 21.
2. Прокатная сталь марки Вст3кп2 по ГОСТ 380-71.* 143

8690/8

Привязан

Инв.№

ТП 904.1-56 84 -КЖИ-МН4

Изделие закладное МН4	Стадия	Масса	Масштаб
	Р	5,2	1:10
	Лист	Листов 1	
	ГОССТРОЙ СССР РОСТОВСКИЙ ПРОМСТРОЙНИИПРОЕКТ		

Проверил	Ханин	
Ст.техник	Бурцшина	
Рук.гр.	Ханин	
Гл.спец.	Остащевский	
Нач.осп.л	Саакьянц	
Н.контр.	Луценко	

Копировал

Формат А4

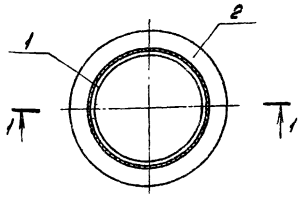

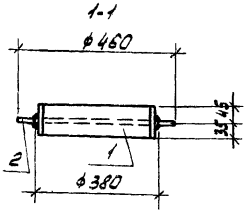

Формат	Зона	Поз	Обозначение	Наименование	Кол.	Примечание
				Документация		
А3			ТП 904.1-56.84КЖИ-ТТ2	Технические требования к изготовлению арматурных и закладных изделий		
				Детали		
Б4		1		Труба 377х5 ГОСТ 10704-76* ℓ=80	1	3,7 кг
Б4		2		δ=6 ГОСТ 19903-74	1	1,9 кг

Привязан

Инв. №

8690/8

Провер.	Ханин		
Ст. техник	Буршина		
Рук. гр.	Ханин		
Гл. спец.	Осташевский		
Нач. осп.	Саакьянц		
Контр.	Луценко		

ТП 904.1-56.84КЖИ МН5

Изделие закладное МН5

Стадия	Масса	Масштаб
Р	5,6	1:10

Лист | Листов 1

В Ст3кп2

ГОССТРОЙ СССР РОСТОВСКИЙ ПРОМСТРОЙНИИПРОЕКТ

Копировал ГБ4 Формат А4

Типовой проект 904.1-56.84 -КЖИ Альбом 8.

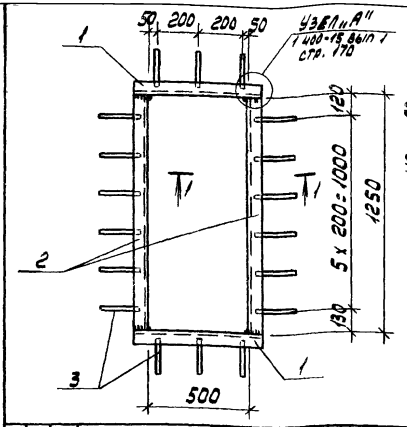

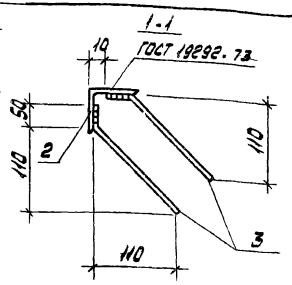

Формат	Зона	Поз.	Обозначение	Наименование	Кол.	Примечание
				Документация		
А3			ТП 904.1-5684КЖИ-ТТ2	Технические требования к изготовлению арматурных и закладных изделий		
				Детали		
Б4		1		L63х6 ГОСТ 8509-72 ℓ=625	2	3,6 кг
Б4		2		L63х6 ГОСТ 8509-72 ℓ=1250	2	7,2 кг
Б4		3		ф8А III ГОСТ 5781-82 ℓ=200	36	0,1 кг

Прокатная сталь марки В Ст3кп2.

144

8690/8

Привязан

Инв. №

Взам. инв. № | Подп. и дата | Инв. № подл.

Провер.	Макарова		
Техник	Растеряева		
Ст. инж.	Коротенко		
Рук. гр.	Ханин		
Гл. констр.	Осташевский		
Нач. осп.	Саакьянц		

ТП 904.1-5684КЖИ-МН6

Изделие закладное МН6

Стадия	Масса	Масштаб
Р	25,2	

Лист | Листов 1

ГОССТРОЙ СССР РОСТОВСКИЙ ПРОМСТРОЙНИИПРОЕКТ

Копировал ГБ4 Формат 11

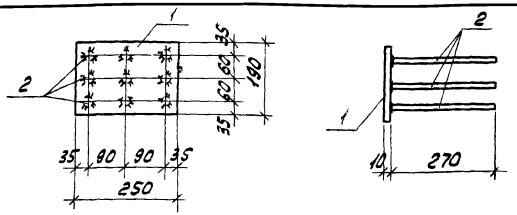

Формат	Зона	Поз.	Обозначение	Наименование	Кол.	Примечание
				Документация		
А4			ТП 904-1-56.84 КЖИ-ТТ2	Технические требования к изготовлению арматурных и закладных изделий		
				Детали		
Б4		1		-190х10 ГОСТ 103-76 ℓ=250	1	3,7 кг
Б4		2		⌀12 AIII ГОСТ 5781-82 ℓ=270	9	0,2 кг

Прокатная сталь марки ВСт3кп2 по ГОСТ 380-71.*

Привязан

Инв.№

8690/8

ТП 904-1-56.84-КЖИ-МН7

Проверил	Ханин		Изделие закладное МН7	Стадия	Масса	Масштаб
Ст. техник	Растеряева			Р	5.5	1:10
Рук. гр.	Ханин			Лист	Листов 1
Гл. спец.	Осташевский			Госстрой СССР РОСТОВСКИЙ ПРОМСТРОЙНИИПРОЕКТ	
Нач. отд. 1	Сакьянц				
Н. контр.	Луценко				

Копировал

Формат А4

Типовой проект 904-1-КЖИ. Альбом 8. 56.84

Инв. № подл. | Подп. и дата | Взам. инв. №

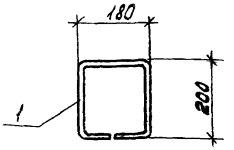

Формат	Зона	Поз.	Обозначение	Наименование	Кол.	Примечание
				Документация		
А3			ТП 904-1-56.84 КЖИ-ТТ2	Технические требования к изготовлению арматурных и закладных изделий		
				Детали		
Б4		1		⌀10 AI ГОСТ 5781-82 ℓ=760	1	0,5 кг

Привязан

145

8690/8

Инв.№

ТП 904-1-56.84-КЖИ-МН13

Проверил	Ханин		Изделие закладное МН13	Стадия	Масса	Масштаб
Ст. техник	Растеряева			Р	0.5	
Ст. инж.	Чернявская			Лист	Листов 1
Рук. гр.	Ханин			Госстрой СССР РОСТОВСКИЙ ПРОМСТРОЙНИИПРОЕКТ	
Гл. спец.	Осташевский				
Нач. отд. 1	Сакьянц				
Н. контр.	Луценко				

Копировал

Формат А4

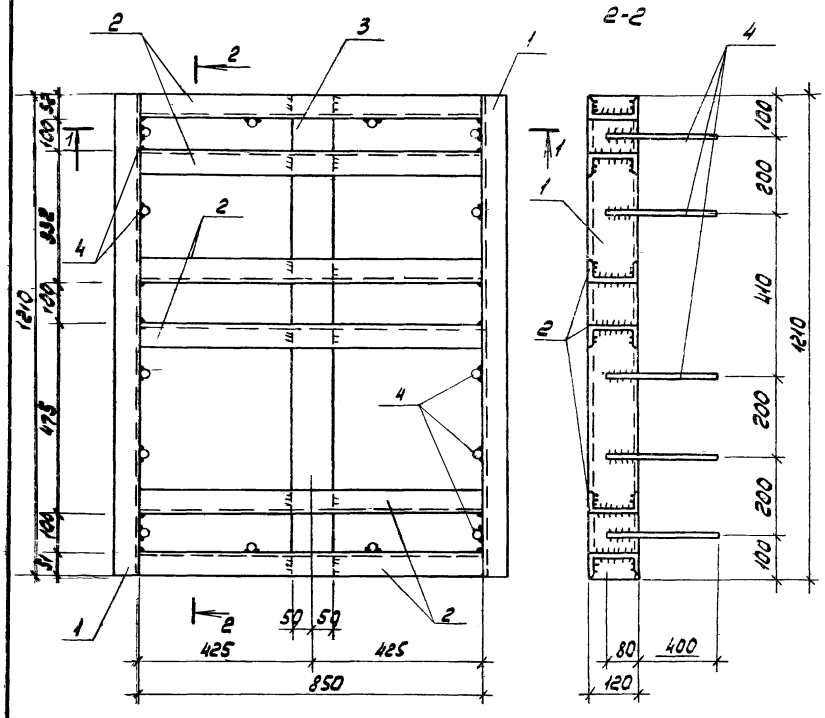

Формат	Зона	Поз.	Обозначение	Наименование	Кол.	Примечание
				Документация		
А3			ТП 904-1.56.84КЖИ-ТТ2	Технические требования к изготовлению арматурных и закладных изделий		
				Детали		
Б.Ч.		1		⌀12 ГОСТ 8240-72 ℓ=1210	2	12.6 кг
Б.Ч.		2		⌀12 ГОСТ 8240-72 ℓ=850	6	8.8 кг
Б.Ч.		3		-100×8 ГОСТ 103-76 ℓ=1210	1	7.6 кг
Б.Ч.		4		⌀16АIII ГОСТ 5781-82 ℓ=480	14	0.8 кг

Профильная сталь марки ВСт3пс6.

Привязан

146

8690/8

Инв. №

				ТП 904-1.56.84 КЖИ. МН9			
Проверил	Толмачева			Изделие закладное МН9	Стадия	Масса	Масштаб
Ст. техник	Растрягаева				Р	96.8	1:10
Инженер	Толмачева				Лист	Листов 1	
Рук. гр.	Ханин				ГОССТРОЙ СССР РОСТОВСКИЙ ПРОМСТРОЙНИИПРОЕКТ		
Гл. спец.	Осташевский						
Нач. отд.	Саакянц						
Н. контр.	Луценко						

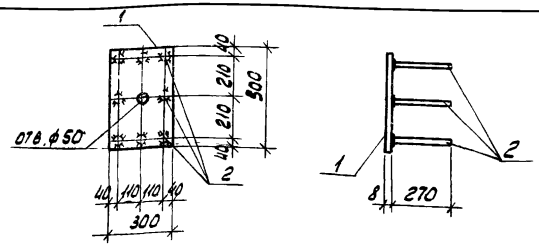

Формат	Зона	Поз.	Обозначение	Наименование	Кол.	Примечание
				Документация		
А4			ТП 904-1-56.84 КЖИ-ТТ2	Технические требования		
				к изготовлению арматурных		
				и закладных изделий		
				Детали		
Б4		1		-300×8 ГОСТ 19903-74* ℓ=500	1	9.4 кг
Б4		2		ф12АIII ГОСТ 5781-82 ℓ=270	8	0.2 кг

Прокатная сталь марки в Ст3 кп2 по ГОСТ 380-71*.

Привязан

Инв. №

8690/8

ТП 904-1-5684 КЖИ - МН10

Изделие закладное МН10

Стадия	Масса	Масштаб
Р	11.0	1:20

Лист | Листов 1

ГОССТРОЙ СССР РОСТОВСКИЙ ПРОМСТРОЙНИИПРОЕКТ

Проверил	Ханин	
Ст.техник	Растеряева	
Рук.гр.	Ханин	
Гл.спец.	Осташевский	
Нач.осп.1	Саакьянц	
Н.контр.	Луценко	

Копировал

Формат А4

Типовой проект 904-1-56.84 -КЖИ. Альбом 8.

Взам. инв. №

Подп. и дата

Инв. № подл.

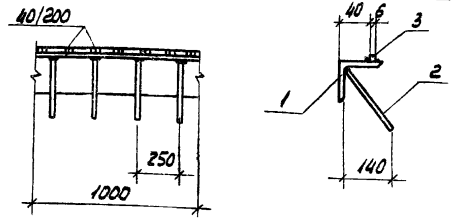

Формат	Зона	Поз.	Обозначение	Наименование	Кол.	Примечание
				Документация		
А3			ТП 904-1-56.84 КЖИ-ТТ2	Технические требования		
				к изготовлению арматурных		
				и закладных изделий		
				Детали		
Б4		1		L63×5 ГОСТ 8509-72* ℓ=1000	1	4.8 кг
Б4		2		ф8АIII ГОСТ 5781-82 ℓ=200	4	0.08 кг
Б4		3		-25×6 ГОСТ 103-76 ℓ=1000	1	1.2 кг

Профильная сталь марки в Ст3 кп2.

Привязан

147

Инв. №

8690/8

ТП 904-1-56.84 КЖИ - МН11

Изделие закладное МН11

Стадия	Масса	Масштаб
Р	6.3	-

Лист | Листов 1

ГОССТРОЙ СССР РОСТОВСКИЙ ПРОМСТРОЙНИИПРОЕКТ

Проверил	Толмачева	
Ст.техник	Растеряева	
Инженер	Толмачева	
Рук.гр.	Ханин	
Гл.спец.	Осташевский	
Нач.осп.1	Саакьянц	
Н.контр.	Луценко	

Копировал

Формат А4

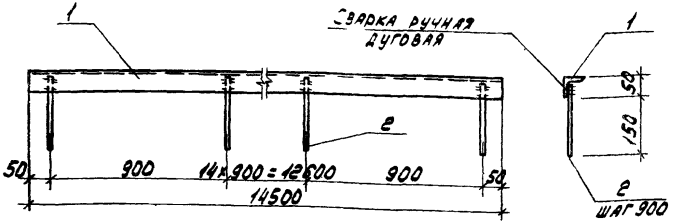

Формат	Зона	Поз.	Обозначение	Наименование	Кол.	Примечание
				Документация		
			ТП 904.1-56.84 КЖИ-ТТ2	Технические требования		
				к изготовлению арматурных и закладных изделий		
				Детали		
Б4		1		∟50х5 ГОСТ 8509-72*/ℓ=14500	1	54,67кг
Б4		2		⌀8 AIII ГОСТ 5781-75 ℓ=190	17	0.08кг

Привязан

Инв. №

8690/8

Техник	Суман	
Ст. инж.	Горская	
Рук. гр.	Бескоровайный	
ГАП	Петровский	
Нач. отд.	Салкынц	
Н. контр.	Луценко	

ТП 904-1-56.84 АРИ - МН14

Изделие закладное МН14

Стадия	Масса	Масштаб
Р	56,1кг	

Лист | Листов

Госстрой СССР
РОСТОВСКИЙ ПРОМСТРОЙНИИПРОЕКТ

Копировал

Формат А4

Типовой проект 904.1-56.84 -КЖИ Альбом 8

Инв. № подл. | Подп. и дата | Взам. инв. №

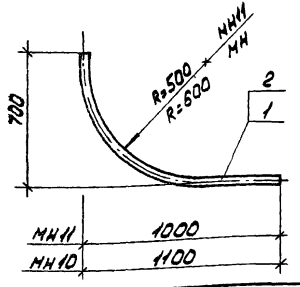

Марка	Масса, кг
МН15	7.5
МН16	7.3

Формат	Зона	Поз.	Обозначение	Наименование	Кол.	Примечание
				МН15		
				Детали		
Б4		1		гр. Ду50 ГОСТ 3262-75 ℓ=1540	1	7.5кг
				МН16		
				Детали		
Б4		2		гр. Ду50 ГОСТ 3262-75 ℓ=1490	1	7.3кг

Привязан

Инв. №

148

8690/8

Провер.	Горская	
Техник	Суман	
Ст. инж.	Горская	
Рук. гр.	Бескоровайный	
ГАП	Петровский	
Нач. отд.	Салкынц	
Н. контр.	Луценко	

ТП 904.1-56.84-АРИ-МН15, МН16

Изделие закладное (МН15, МН16)

Стадия	Масса	Масштаб
Р	см. табл.	

Лист | Листов

Госстрой СССР
РОСТОВСКИЙ ПРОМСТРОЙНИИПРОЕКТ

Формат А4

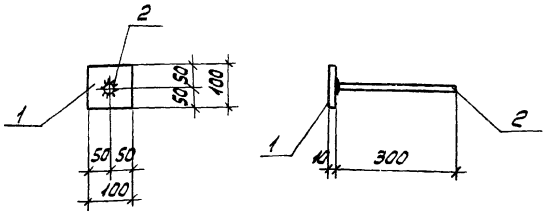

Формат	Зона	Поз.	Обозначение	Наименование	Кол.	Примечание
				Документация		
А3			ТП 904-1-56.84-КЖИ-ТТ2	Технические требования к изготовлению арматурных и закладных деталей		
				Детали		
Б4		1		-10х100 ГОСТ 103-76 ℓ=100	1	0.8 кг
Б4		2		ф10А-I ГОСТ 5781-82 ℓ=300	1	0.2 кг

Прокатная сталь марки Вст3кп2 по ГОСТ 380-71*.

Привязан

8690/8

Инв.№

ТП 904-1-56.84 - КЖИ - МС1			
Изделие соединительное МС1	Стадия	Масса	Масштаб
	Р	1.0	1:10
	Лист	Листов 1	
	Госстрой СССР РОСТОВСКИЙ ПРОМСТРОЙНИИПРОЕКТ		

Провер.	Ханин	
Инжен.	Федотова	
Ст. инж.	Коротенко	
Рук. гр.	Ханин	
Гл. спец.	Осташевский	
Нач. отд.	Саакьянц	
Н. контр.	Луценко	

Копировал АДИ Формат А4

Типовой проект 904-1-56.84 "КЖИ. Альбом 8

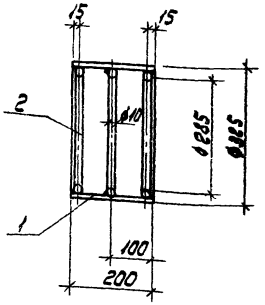

Формат	Зона	Поз.	Обозначение	Наименование	Кол.	Примечание
				Документация		
А3			ТП 904-1-56.84КЖИ.ТТ2	Технические требования к изготовлению арматурных и закладных изделий		
				Детали		
Б4		1		Труба ф325х5 ГОСТ 10704-76* ℓ=200	1	7.9 кг
Б4		2		ф10 ГОСТ 2590-71 ℓ=973	3	0.6 кг

Привязан

149

8690/8

Инв.№

ТП 904-1-56.84 - КЖИ - МС2			
Изделие соединительное МС2	Стадия	Масса	Масштаб
	Р	9.7	1:10
	Лист	Листов 1	
Вст3кп2	Госстрой СССР РОСТОВСКИЙ ПРОМСТРОЙНИИПРОЕКТ		

Провери.	Ханин	
Ст. техник	Буршина	
Рук. гр.	Ханин	
Гл. спец.	Осташевский	
Нач. отд.	Саакьянц	
Н. контр.	Луценко	

Инв. № подл. | Подп. и дата | Взам. инв. №

Копировал АДИ Формат А4

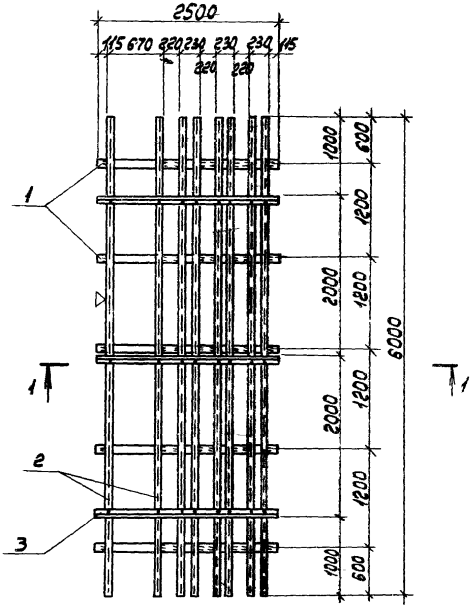

1-1

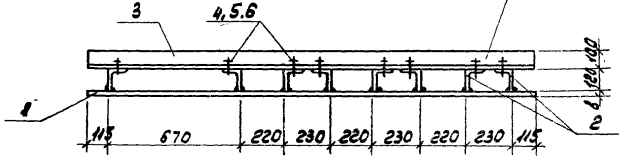

Формат	Зона	Поз.	Обозначение	Наименование	Кол.	Приме-чание
				Документация		
А3			ТП 904-1-56.84 КЖИ-ТТ2	Технические требования к изготовлению арматурных и закладных изделий		
				Детали		
Б.Ч		1		-100х8 ГОСТ 103-76 ℓ=2250	5	14,1 кг
Б.Ч		2		ГнL120х100х6 ГОСТ 19772-74* ℓ=6000	8	59,0 кг
Б.Ч		3		L 100х63х6 ГОСТ 8509-72 ℓ=2250	3	16,9 кг
				Изделия стандартные		
		4		Болт М12 ГОСТ 7798-70 ℓ=30	24	0.04 кг
		5		Гайка М12 ГОСТ 5915-70*	24	0.02 кг
		6		Шайба М12 ГОСТ 11371-78	24	0.006 кг

Знак ▽ дан для ориентации соединительного изделия при монтаже.

Привязан

150

8690/8

Инв. №

ТП 904-1-56.84 -КЖИ-НСЗ

Изделие соединительное НСЗ	Стадия	Масса	Масштаб
	Р	594,8	-
	Лист	Листов 1	
Вст3 кп2	ГОССТРОЙ СССР РОСТОВСКИЙ ПРОМСТРОЙНИИПРОЕКТ		

Проверил Ханин
Ст. техник Бурцина
Рук. гр. Ханин
Гл. спец. Осташевский
Нач. осп. Саакьянц
Н. контр. Луценко

Копировал

Формат А3

Типовой проект 904-1-56.84 -КЖИ. Альбом 8.

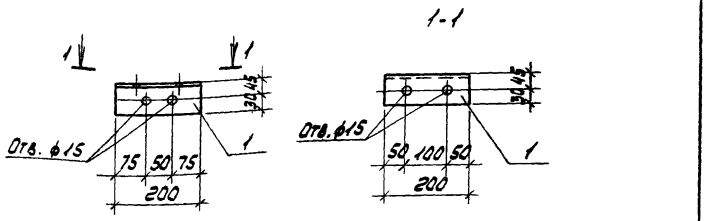

Формат	Зона	Поз.	Обозначение	Наименование	Кол.	Примечание
				Документация		
А3			ТП 904-1-56.84-КЖИ-ТТ2	Технические требования к изготовлению арматурных и закладных изделий		
				Детали		
Б4		1		L 75х6 ГОСТ 8509-72* ℓ=200	1	1.4 кг

Привязан

8690/8

Инв.№

Проверил	Ханин		
Ст.техник	Бушина		
Рук.гр.	Ханин		
Гл.спец.	Осташевский		
Нач.отд.	Саввайц		
Н.контр.	Луценко		

ТП 904-1-56.84 -КЖИ-МС4

Изделие соединительное МС4

Стадия	Масса	Масштаб
Р	1.4	1:10
Лист	Листов 1	

ВСт3кп2

ГОССТРОЙ СССР РОСТОВСКИЙ ПРОМСТРОЙНИИПРОЕКТ

Копировал

Формат А4

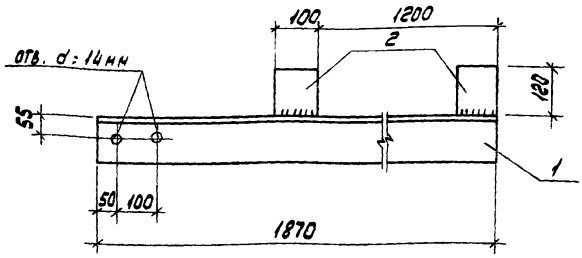

Формат	Зона	Поз.	Обозначение	Наименование	Кол.	Примечание
				Документация		
А3			ТП 904-1-56.84-КЖИ-ТТ2	Технические требования к изготовлению арматурных и закладных изделий		
				Детали		
Б4		1		L 125х14 ГОСТ 8509-72* ℓ=1870	1	49.0 кг
Б4		2		-100х10 ГОСТ 103-76 ℓ=120	2	0.9 кг

Привязан

151

8690/8

Инв.№

Проверил	Макарова		
Ст.техник	Растеряева		
Ст.инж.	Кондренко		
Рук.гр.	Ханин		
Гл.спец.	Осташевский		
Нач.отд.	Саввайц		
Н.контр.	Луценко		

ТП 904-1-56.84 КЖИ. МС5

Изделие соединительное МС5

Стадия	Масса	Масштаб
Р	50.8	1:10
Лист	Листов 1	

ВСт3кп2

ГОССТРОЙ СССР РОСТОВСКИЙ ПРОМСТРОЙНИИПРОЕКТ

Копировал

Формат А4

Инв.№подл. | Подп. и дата | Взам.инв.№

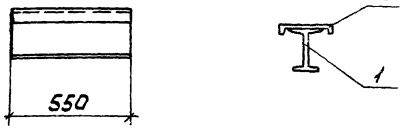

Формат	Зона	Поз.	Обозначение	Наименование	Кол.	Примечание
				Документация		
А3			ТП 904-1-56.84 КЖИ-ТТ2	Технические требования к изготовлению арматурных и закладных изделий		
				Детали		
Б4		1		I 20 ГОСТ 8239-72* ℓ = 550	1	11.6 кг
Б4		2		С 20 ГОСТ 8240-72 ℓ = 550	1	10.1 кг

Привязан

Инв. № 8690/8

ТП 904.1-56.84 -КЖИ- МС6

Изделие соединительное МС6	Стадия	Масса	Масштаб
	Р	21.7	1:20
	Лист	Листов	
ВСт3кп2	ГОССТРОЙ СССР РОСТОВСКИЙ ПРОМСТРОЙНИИПРОЕКТ		

Проверил	Ханин	
Ст. техник	Растеряева	
Рук. гр.	Ханин	
Гл. спец.	Осташевский	
Нач. отд.	Саакьянц	
Н. контр.	Луценко	

Копировал

Формат А4

Типовой проект 904.1-56.84 -КЖИ. Альбом 8.

Инв. № подл. | Подп. и дата | Взам. инв. №

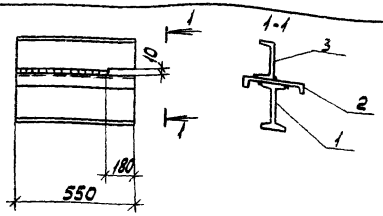

Формат	Зона	Поз.	Обозначение	Наименование	Кол.	Примечание
				Документация		
А3			ТП 904-1-56.84-КЖИ-ТТ2	Технические требования к изготовлению арматурных и закладных изделий		
				Детали		
Б4		1		I 20 ГОСТ 8239-72* ℓ = 550	1	11.6 кг
Б4		2		С 20 ГОСТ 8240-72 ℓ = 550	1	10.1 кг
Б4		3		С 18 ГОСТ 8240-72 ℓ = 550	1	7.8 кг

Привязан

152

Инв. № 8690/8

ТП 904-1-56.84 КЖИ-МС7

Изделие соединительное МС7	Стадия	Масса	Масштаб
	Р	29.5	1:20
	Лист	Листов 1	
ВСт3кп2	ГОССТРОЙ СССР РОСТОВСКИЙ ПРОМСТРОЙНИИПРОЕКТ		

Проверил	Ханин	
Ст. техник	Растеряева	
Рук. гр.	Ханин	
Гл. спец.	Осташевский	
Нач. отд.	Саакьянц	
Н. контр.	Луценко	

Копировал

Формат А4

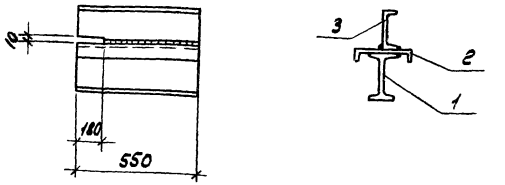

Формат	Зона	Поз.	Обозначение	Наименование	Кол.	Примечание
				Документация		
А3			ТП 904.1-56.84 КЖИ-ТТ2	Технические требования		
				к изготовлению арматурных		
				и закладных изделий		
				Детали		
Б4		1		I20 ГОСТ 8239-72* ℓ=550	1	11.6 кг
Б4		2		[20 ГОСТ 8240-72 ℓ=550	1	10.1 кг
Б4		3		С16 ГОСТ 8240-72 ℓ=550	1	7.8 кг

Привязан

8690/8

Инв.№

Проверил	Ханин	ТП 904.1-56.84 КЖИ-МС8	
Ст.техник	Растеряева	Изделие соединительное МС8	Стадия: Р; Масса: 29.5; Масштаб: 1:20
Рук.гр.	Ханин		Лист; Листов 1
Гл.спец.	Осташевский	В Ст 3 кп 2	ГОССТРОЙ СССР РОСТОВСКИЙ ПРОМСТРОЙНИИПРОЕКТ
Нач.осп.1	Саакьянц		
Н.контр.	Пущенко		

Копировал

Формат А4

Типовой проект 904.1-56.84 КЖИ. Альбом 8.

Инв.№ подл. | Подп. и дата | Взам.инв.№

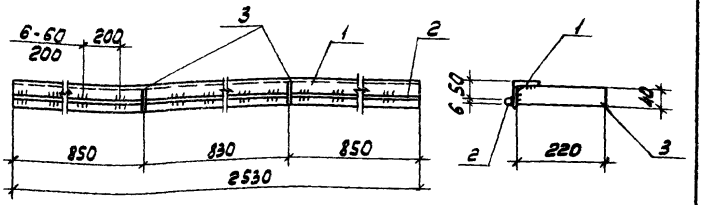

Формат	Зона	Поз.	Обозначение	Наименование	Кол.	Примечание
А3			ТП 904-1-56.84 КЖИ-ТТ2	Технические требования		
				к изготовлению арматур-		
				ных и закладных изделий		
				Детали		
Б4		1		L63×5 ГОСТ 8509-72* ℓ=2530	1	12.2 кг
Б4		2		⌀6 AI ГОСТ 5781-82 ℓ=2530	1	0.6 кг
Б4		3		-40×8 ГОСТ 103-76 ℓ=220	2	0.6 кг

Прокатная сталь марки В Ст 3 кп 2.

Привязан

153

8690/8

Инв.№

Проверил	Толмачева	ТП 904.1-56.84 КЖИ-МС9	
Ст.техник	Растеряева	Изделие соединительное МС9	Стадия: Р; Масса: 14.0; Масштаб: 1:10
Инженер	Толмачева		Лист; Листов 1
Рук.гр.	Ханин		ГОССТРОЙ СССР РОСТОВСКИЙ ПРОМСТРОЙНИИПРОЕКТ
Гл.констр.	Осташевский		
Нач.осп.1	Саакьянц		
Н.контр.	Пущенко		

Копировал

Формат А4

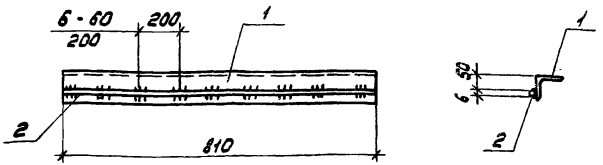

Формат	Зона	Поз.	Обозначение	Наименование	Кол.	Примечание
				Документация		
А3			ТП 904-1-56.84-КЖИ-ТТ2	Технические требования		
				к изготовлению армату-		
				рных и закладных изделий		
				Детали		
Б4		1		L63х5 ГОСТ 8509-72 ℓ=810	1	3,9 кг
Б4		2		⌀6 AI ГОСТ 5781-82 ℓ=810	1	0,2 кг

Прокатная сталь марки ВСт3кп2.

Привязан

Инв. №

8690/8

ТП 904-1-56.84-КЖИ-МС10

Провер.	Толмачева		Изделие соединительное МС10	Стадия	Масса	Масштаб
Ст. техн.	Растеряева			Р	4.1	1:10
Инженер	Толмачева			Лист	Листов 1
Рук. гр.	Ханин			Госстрой СССР РОСТОВСКИЙ ПРОМСТРОЙНИИПРОЕКТ	
Гл. констр.	Осташевский				
Нач. отд.	Саакьянц				
Н. контр.	Луценко				

Копировал

Формат А4

Типовой проект 904-1-56.84 -КЖИ. Альбом 8.

Инв. № подл. | Подп. и дата | Взам. инв. №

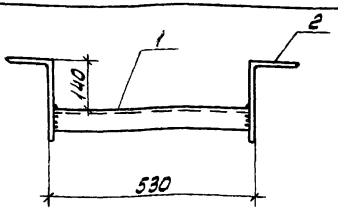

Формат	Зона	Поз.	Обозначение	Наименование	Кол.	Примечание
				Документация		
А3			ТП 904-1-56.84-КЖИ-ТТ2	Технические требования		
				к изготовлению армату-		
				рных и закладных изделий		
				Детали		
Б4		1		С16 ГОСТ 8240-72 ℓ=506	1	7,1 кг
Б4		2		L200х125х12 ГОСТ 8510-72 ℓ=200	2	5,9 кг

Привязан

Инв. №

154

8690/8

ТП 904-1-56.84КЖИ-МС11

Провер.	Ханин		Изделие соединительное МС11	Стадия	Масса	Масштаб
Ст. техник	Растеряева			Р	19.0	1:10
Инженер	Толмачева			Лист	Листов 1
Рук. гр.	Ханин			Госстрой СССР РОСТОВСКИЙ ПРОМСТРОЙНИИПРОЕКТ	
Гл. спец.	Осташевский				
Нач. отд.	Саакьянц				
Н. контр.	Луценко				

ВСт3кп2

Копировал

Формат А4

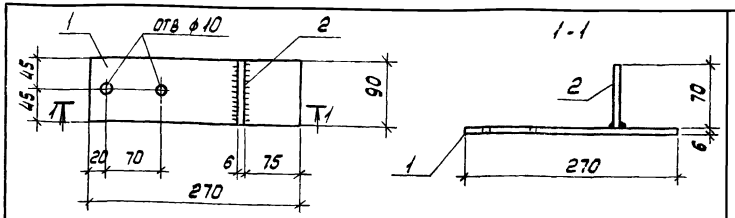

Формат	Зона	Поз.	Обозначение	Наименование	Кол.	Примечание
				Документация		
А3			ТП 904.1-5684 КЖИ-ТТ2	Технические требования		
				к изготовлению арматурных		
				и закладных изделий		
				Детали		
Б4		1		-90х6 ГОСТ 103-76 ℓ = 270	1	1,1 кг
Б4		2		-70х6 ГОСТ 103-76 ℓ = 90	1	0,3 кг

Привязан

Инв.№

8690/8

ТП 904-1-56 84-КЖИ-МС12

Провер.	Макарова	
Ст.техн.	Растербляев	
Инженер	Решетникова	
Ст. инж.	Кодогенко	
Рук. гр.	Ханин	
Гл. констр.	Осташевский	
Нач. ОСП.	Саакьянц	
Н. контр.	Луценко	

Изделие соединительное МС 12

Стадия	Масса	Масштаб
Р	1,4	1:50
Лист	Листов 1	

Вст3кп2

ГОССТРОЙ СССР РОСТОВСКИЙ ПРОМСТРОЙНИИПРОЕКТ

Копировал

Типовой проект 904.1-56.84 -КЖИ. Альбом 8.

Инв.№ подл. | Подп. и дата | Взам. инв.№

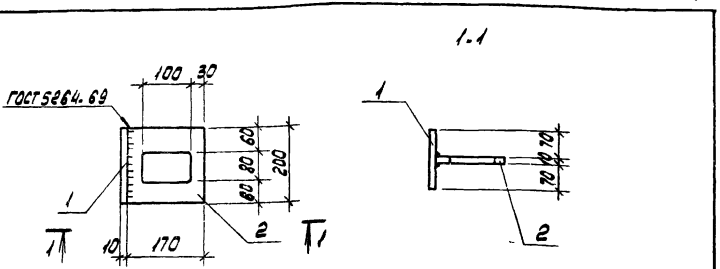

Формат	Зона	Поз.	Обозначение	Наименование	Кол.	Примечание
				Документация		
А3			ТП 904.1-56.84 КЖИ-ТТ2	Технические требования		
				к изготовлению арматур-		
				ных и закладных изделий		
				Детали		
Б4		1		-150х10 ГОСТ 103-76 ℓ=200	1	2,4 кг
Б4		2		-170х10 ГОСТ 103-76 ℓ=200	1	2,7 кг

Привязан

155

Инв.№

8690/8

ТП 904.1-56.84 КЖИ. МС13

Провер.	Макарова	
Ст.техн.	Растербляев	
Инженер	Решетникова	
Ст. инж.	Кодогенко	
Рук. гр.	Ханин	
Гл. констр.	Осташевский	
Нач. ОСП.	Саакьянц	
Н. контр.	Луценко	

Изделие соединительное МС 13

Стадия	Масса	Масштаб
Р	5,1	1:10
Лист	Листов 1	

Вст3кп2

ГОССТРОЙ СССР РОСТОВСКИЙ ПРОМСТРОЙНИИПРОЕКТ

Копировал

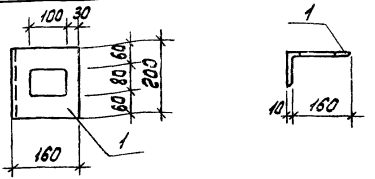

Формат	Зона	Поз.	Обозначение	Наименование	Кол.	Примечание
				Документация		
А3			ТП 904-1-56.84-КЖИ-ТТ2	Технические требования к изготовлению арматурных и закладных изделий		
				Детали		
Б4		1		∟160×100×10 ГОСТ 8510-72*ℓ=200	1	4,0 кг

Привязан

Инв. №

8690/8

ТП 904-1-56.84 КЖИ - МС14

Проверил	Макарова		
Ст.техник	Растеряева		
Ст.инж.	Макарова		
Рук.гр.	Ханин		
Гл.спец.	Осташевский		
Нач.осп.1	Саакьянц		
Н.контр.	Луценко		

Изделие соединительное МС 14

Стадия	Масса	Масштаб
Р	4.0	1:10

Лист | Листов 1

ВСт 3 кп 2

ГОССТРОЙ СССР РОСТОВСКИЙ ПРОМСТРОЙНИИПРОЕКТ

Копировал [illegible] Формат А3

Типовой проект 904-1-56.84 -КЖИ. Альбом 8.

Взам.инв.№ | Подп. и дата | Инв.№ подл.

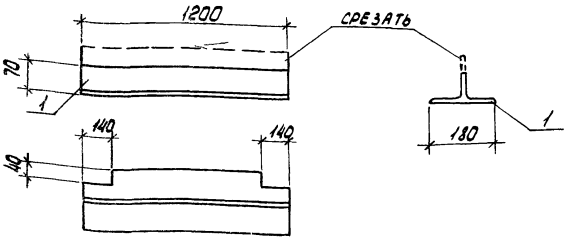

Формат	Зона	Поз.	Обозначение	Наименование	Кол.	Примечание
				Документация		
А3			ТП 904-1-56.84КЖИ-ТТ2	Технические требования к изготовлению арматурных и закладных изделий		
				Детали		
		1		∟13 ШТ1 ТУ14-2-24-72 ℓ=1200	1	25,7кг

Привязан

Инв. №

156

8690/8

ТП 904-1-56.84 КЖИ - МС 15

Проверил	Ханин		
Ст.техник	Растеряева		
Ст.инж.	Чернявская		
Рук.гр.	Ханин		
Гл.спец.	Осташевский		
Нач.осп.1	Саакьянц		
Н.контр.	Луценко		

Изделие соединительное МС 15

Стадия	Масса	Масштаб
Р	25.7	-

Лист | Листов 1

ВСт 3 кп 2

ГОССТРОЙ СССР РОСТОВСКИЙ ПРОМСТРОЙНИИПРОЕКТ

Копировал [illegible] Формат А4

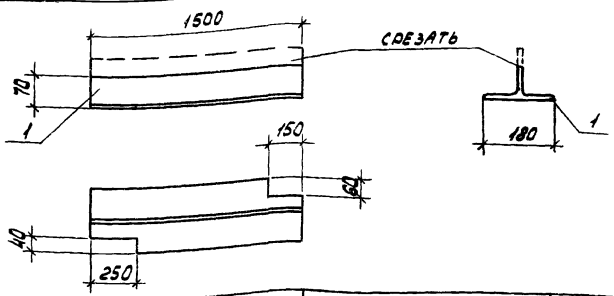

Формат	Зона	Поз.	Обозначение	Наименование	Кол.	Примечание
				Документация		
А3			ТП 904.1-56.84-КЖИ-ТТ2	Технические требования к изготовлению арматурных и закладных изделий		
				Детали		
		1		Ц13 шт1 ТУ14-2-24-72 ℓ=1500	1	32,1 кг

Привязан

8690/8 Инв.№

ТП 904.1-56.84-КЖИ-МС16			
Проверил	Ханин	Изделие соединительное МС16	Стадия: Р; Масса: 32.1; Масштаб: -
Ст.техник	Растеряева		Лист; Листов 1
Ст. инж.	Чернявская		
Рук.гр.	Ханин	ВСт3кп2	Госстрой СССР Ростовский Промстройниипроект
Гл.спец.	Осташевский		
Нач.отд.1	Самкьянц		
Н.контр.	Луценко		

Копировал

Формат А4

Типовой проект 904.1-56.84 -КЖИ. Альбом 8

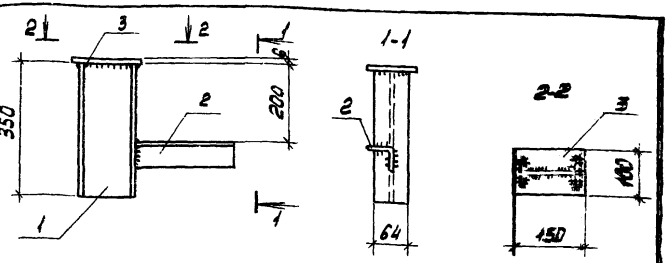

Формат	Зона	Поз.	Обозначение	Наименование	Кол.	Примечание
				Документация		
А3			ТП 904.1-56.84КЖИ-ТТ2	Технические требования к изготовлению арматурных и закладных изделий		
				Детали		
БЧ		1		I12 ГОСТ 8239-72* ℓ=350	1	4.0 кг
БЧ		2		L63х6 ГОСТ 8509-72* ℓ=600	1	3.4 кг
БЧ		3		-100х6 ГОСТ 103-76 ℓ=150	1	0.7 кг

Привязан

157

8690/8 Инв.№

ТП 904-1-56.84КЖИ-МС17			
Проверил	Ханин	Изделие соединительное МС17	Стадия: Р; Масса: 8.1; Масштаб: 1:2
Ст.техник	Растеряева		Лист; Листов 1
Ст. инж.	Чернявская		
Рук.гр.	Ханин	ВСт3кп2	Госстрой СССР Ростовский Промстройниипроект
Гл.спец.	Осташевский		
Нач.отд.1	Самкьянц		
Н.контр.	Луценко		

Инв.№подл. | Подп. и дата | Взам.инв.№

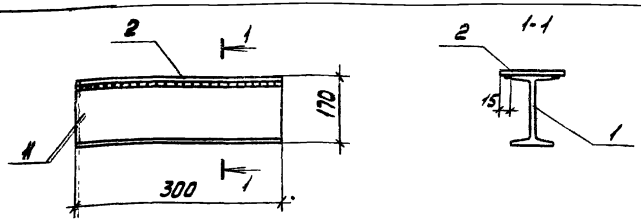

Формат	Зона	Поз.	Обозначение	Наименование	Кол.	Примечание
				Документация		
А3			ТП 904-1-56.84 -КЖИ-ТТ2	Технические требования к изготовлению арматурных и закладных изделий		
				Детали		
Б4		1		I 16 ГОСТ 8239-72* ℓ=300	1	4,8 кг
Б4		2		-110×10 ГОСТ 103-76 ℓ=300	1	2,6 кг

Привязан

Инв. №

8690/8

ТП 904-1-56.84- КЖИ- МС 18

Проверил	Толмачева		
Ст. техник	Растеряева		
Инженер	Толмачева		
Рук. гр.	Ханин		
Гл. спец.	Осташевский		
Нач. осп.	Саакьянц		
Н. контр.	Луценко		

Изделие соединительное МС 18

Стадия	Масса	Масштаб
Р	7.4	-

Лист | Листов 1

ВСТ 3 кп 2

ГОССТРОЙ СССР РОСТОВСКИЙ ПРОМСТРОЙНИИПРОЕКТ

Копировал [illegible] Формат А4

Типовой проект 904-1-56,84 -КЖИ. Альбом 8.

Взам. инв. №

Подп. и дата

Инв. № подл.

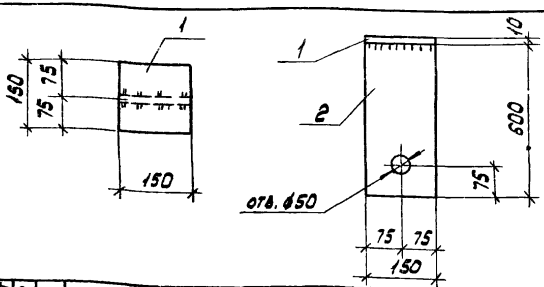

Формат	Зона	Поз.	Обозначение	Наименование	Кол.	Примечание
				Документация		
А3			ТП 904-1-56.84КЖИ - ТТ2	Технические требования к изготовлению арматурных и закладных изделий		
				Детали		
Б4		1		-150×10 ГОСТ 103-76 ℓ=150	1	1,8 кг
Б4		2		-150×10 ГОСТ 103-76 ℓ=600	1	7,1 кг

Привязан

Инв. №

8690/8

ТП 904-1-56.84 КЖИ - МС 19

Проверил	Макарова		
Ст. техник	Растеряева		
Инженер	Толмачева		
Ст. инж.	Макарова		
Рук. гр.	Ханин		
Гл. спец.	Осташевский		
Нач. осп.	Саакьянц		
Н. контр.	Луценко		

Изделие соединительное МС 19

Стадия	Масса	Масштаб
Р	8.9	-

Лист | Листов 1

ВСТ 3 кп 2

ГОССТРОЙ СССР РОСТОВСКИЙ ПРОМСТРОЙНИИПРОЕКТ

Копировал [illegible] Формат А4

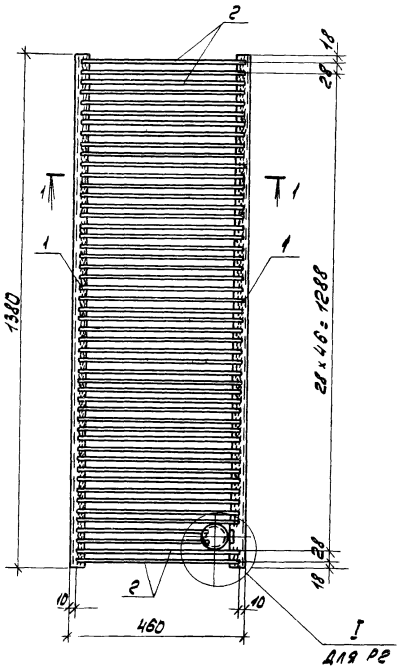

1-1

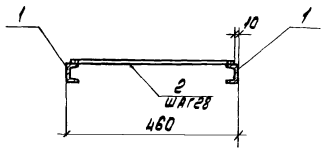

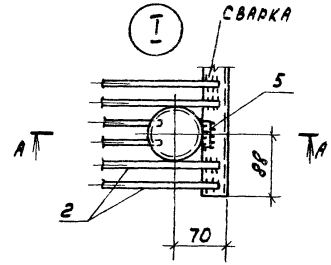

А-А

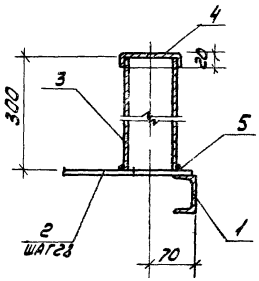

Формат	Зона	Поз.	Обозначение	Наименование	Кол.	Примечание
				Документация		
			ТП 904-1-56.84КЖИ-ТТ2	Технические требования к изготовлению арматурных и закладных изделий		
				Детали		
БЧ		1		[5 ГОСТ 8240-72 ℓ=1380	2	6.7кг
БЧ		2		⌀8АI ГОСТ 5781-75 ℓ=440	49	0.2кг
			Переменные данные для исполнений			
				Р2		
				Детали		
БЧ		3		Труба ⌀70 ГОСТ 3262-75 ℓ=300	1	2.1кг
БЧ		4		-110х0.5 ГОСТ 19903-74 ℓ=110	1	0.0 кг
БЧ		5		⌀8АI ГОСТ 5781-75 ℓ=30	1	0.01кг

Марка	Масса, кг
Р1	23,2
Р2	25,3

Провер.	Горская	
Техник	Суман	
Ст. инж.	Горская	
Рук. гр.	Бескоровайный	
ГАП	Петровский	
Нач. отд.	Саакьянц	
Н. контр.	Луценко	

Привязан

159

8690/8

Инв. №

ТП 904-1-56.84КЖИ-Р1; Р2

Стальная решетка (Р1, Р2)

Стадия	Масса	Масштаб
Р	см. таблицу	
Лист	Листов	

Госстрой СССР
Ростовский Промстройниипроект

ЩД1 ; ЩД2

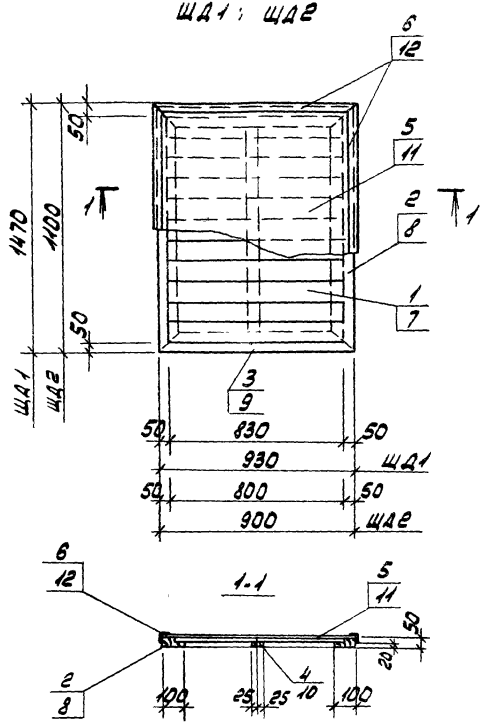

1. Щиты выполнить из древесины лиственных пород с влажностью не более 12% с антисептированием, обеспечивающим предел огнестойкости 0,5 часа.

Формат	Зона	Поз.	Обозначение	Наименование	Кол.	Приме-чание
				ЩД 1		
				Детали		
БЧ		1		Доска 100х29 ГОСТ 2695-71 ; ℓ = 830	14	
БЧ		2		Брус 100х50 ГОСТ 2695-71 ; ℓ = 1470	2	
БЧ		3		Брус 100х50 ГОСТ 2695-71 ℓ = 930	2	
БЧ		4		Рейка 50х20 ГОСТ 2695-71 ℓ = 1270	1	
БЧ		5		Линолеум ГОСТ 7251-77	1,36	м²
БЧ		6		Уголок прессованный из алюминия 410078 (30х2) ГОСТ 13737-80	4,8	м
				ЩД 2		
				Детали		
БЧ		7		Доска 100х29 ГОСТ 2695-71 ℓ = 780	10	
БЧ		8		Брус 100х50 ГОСТ 2695-71 ℓ = 1100	2	
БЧ		9		Брус 100х50 ГОСТ 2695-71 ℓ = 900	2	
БЧ		10		Рейка 50х20 ГОСТ 2695-71 ℓ = 900	1	
БЧ		11		Линолеум ГОСТ 7251-77	0,99	м²
БЧ		12		Уголок прессованный из алюминия 410078 (30х2) ГОСТ 13737-80	4	м

Привязан

160

8690/8

Инв.№

ТП 904-1-56.84 КЖИ-ЩД1; ЩД2

Провер.	Горская	
Ст.техн.	Суман	
Ст.инж.	Горская	
Рук.гр.	Бесхороший	
ГАП	Петровский	
Нач.отд.1	Салкынин	
Н.контр.	Луценко	

Щит деревянный (ЩД1; ЩД2)

Стадия	Масса	Масштаб
Р		1:20
Лист	Листов 1	

ГОССТРОЙ СССР
РОСТОВСКИЙ ПРОМСТРОЙНИИПРОЕКТ

ЩД3 ; ЩД4

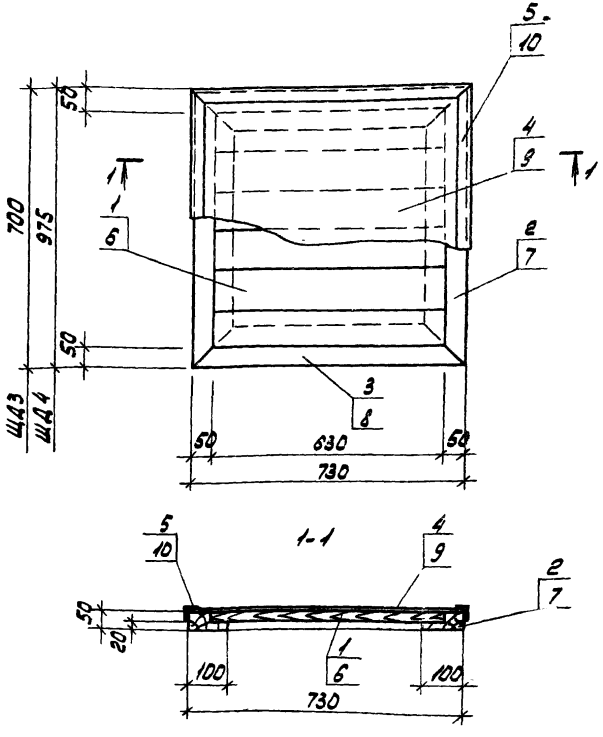

1. Щиты выполнить из древесины лиственных пород с влажностью не более 12% с антисептированием, обеспечивающим предел огнестойкости 0.5 часа.

Формат	Зона	Поз.	Обозначение	Наименование	Кол.	Примечание
				ЩД3		
				Детали		
БЧ		1		Доска 100х29 ГОСТ 2695-71 ℓ: 630	6	
БЧ		2		Брус 100х50 ГОСТ 2695-71 ℓ= 700	2	
БЧ		3		Брус 100х50 ГОСТ 2695-71 ℓ= 730	2	
БЧ		4		Линолеум ГОСТ 7251-77	0,51	м2
БЧ		5		Уголок прессованный из алюминия А10078 (30х21) ГОСТ 13737-80	2,86	м
				ЩД4		
				Детали		
БЧ		6		Доска 100х29 ГОСТ 2695-71 ℓ=630	9	
БЧ		7		Брус 100х50 ГОСТ 2695-71 ℓ=975	2	
БЧ		8		Брус 100х50 ГОСТ 2695-71 ℓ= 730	2	
БЧ		9		Линолеум ГОСТ 7251-77	0,71	м2
БЧ		10		Уголок прессованный из алюминия А10078 (30х21) ГОСТ 13737-80	3,41	м

Привязан

161

8690/8

Инв. №

ТП 904-1-56 84 КЖИ - ЩД3 ; ЩД4

Провер.	Горская		
Ст. техн.	Суман		
Инж.	Горелова		
Ст. инж.	Горская		
Рук. гр.	Бескоровайный		
ГАП	Петровский		
Нач. отд.	Слакьянц		
Н. контр.	Луценко		

Щит деревянный (ЩД3 ; ЩД4)

Стадия	Масса	Масштаб
Р		
Лист	Листов	

Госстрой СССР
РОСТОВСКИЙ ПРОМСТРОЙНИИПРОЕКТ

Копировал

Формат А3

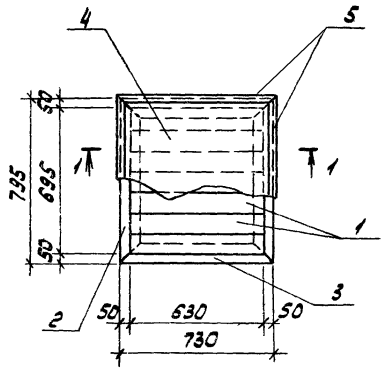

1.1

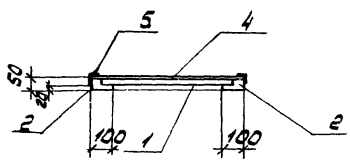

1. Щит выполнить из древесины лиственных пород с влажностью не более 12% с антисептированием, обеспечивающим предел огнестойкости 0,5 часа.

Формат	Зона	Поз.	Обозначение	Наименование	Кол.	Примечание
				Детали		
Б4		1		Доска 100х29 / ГОСТ 2695-71* ℓ=630	7	
Б4		2		Брус 100х50 / ГОСТ 2695-71 ℓ=795	2	
Б4		3		Брус 100х50 / ГОСТ 2695-71 ℓ=730	2	
Б4		4		Линолеум ГОСТ 7251-77	0,58	м²
Б4		5		Уголок прессованный из алюминия 410078(30х2) ГОСТ 13737-80	3,05	м

Привязан

Инв №

8690/8 162

ТП 904-1-56.84-КЖИ - ЩД5

Провер.	Горская	
Ст.техн.	Сунан	
Ст. инж.	Горская	
Рук.гр.	Бескоровайный	
ГАП	Петровский	
Нач. осп.ф	Саакьянц	
Н.контр.	Луценко	

Щит деревянный ЩД5

Стадия	Масса	Масштаб
Р		20
Лист	Листов	

Госстрой СССР
Ростовский

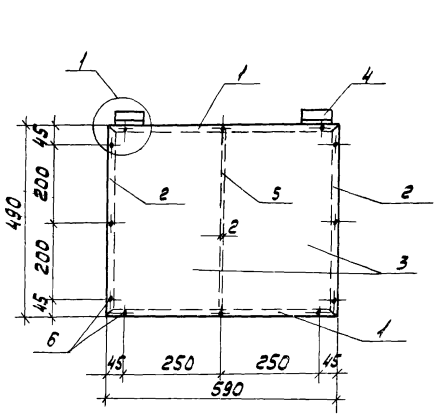

А-А

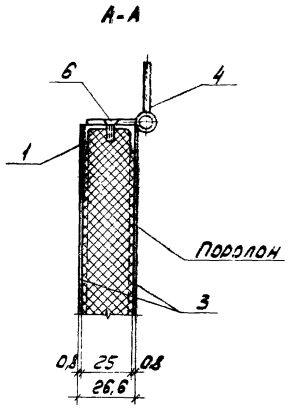

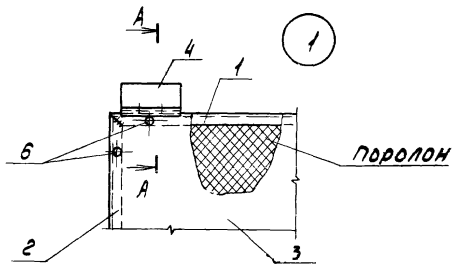

Формат	Зона	Поз.	Обозначение	Наименование	Кол.	Примечание
				Документация		
			ТП 904-1-56.84 КЖИ - ТТ2	Технические требования		
				к изготовлению армату-		
				рных и закладных изделий		
				Детали		
БЧ		1		Б52 ГОСТ 13623-80 ℓ=590	2	0.13 кг
БЧ		2		Б52 ГОСТ 13625-80 ℓ=490	2	0.11 кг
БЧ		3		δ=0,8 ГОСТ 19904-74* S=0.29м²	2	1.8 кг
БЧ		4		Петля оконная ГОСТ 5089-78	2	-
БЧ		5		-25х2 ГОСТ 19904-74 ℓ=460	1	0.2 кг
БЧ		6		Винт М2 ГОСТ 17473-80 ℓ=10	16	0.002 кг

Привязан

Инв.№

163

6690/8

ТП 904.1-56.84. КЖИ. УК1

Утепленный клапан УК1

Стадия	Масса	Масштаб	
Р	-		
Лист	Листов		

Ст.техн	Суман	
Ст. инж	Горская	
Рук. гр.	Бескоровайный	
ГАП	Петровский	
Нач.отд.	Саакьянц	
Н.контр.	Луценко	

ГОССТРОЙ СССР
РОСТОВСКИЙ ПРОМСТРОЙНИИПРОЕКТ

Копировал

Формат А3

gost.e-ecolog.ru