ТИПОВОЙ ПРОЕКТ

904-1-56-84

КОМПРЕССОРНАЯ СТАНЦИЯ АВТОМАТИЗИРОВАННАЯ ОТДЕЛЬНО СТОЯЩАЯ 4(3)К-500А0 ПРОИЗВОДИТЕЛЬНОСТЬЮ 2000(1500) $м^3$/МИН ОСУШЕННОГО ВОЗДУХА

АЛЬБОМ 7

АРХИТЕКТУРНО-СТРОИТЕЛЬНАЯ И САНТЕХНИЧЕСКАЯ ЧАСТИ ДЛЯ 3 КОМПРЕССОРОВ

gost.e-ecolog.ru

ч. 8-36

КФ ЦИТП инв.№ 8690/7

ЦЕНТРАЛЬНЫЙ ИНСТИТУТ ТИПОВОГО ПРОЕКТИРОВАНИЯ
ГОССТРОЯ СССР
КИЕВСКИЙ ФИЛИАЛ
г Киев-57 ул Эчена Потье № 12

97/7
Заказ № 6371 Инв № 8690/7 Тираж 400

Сдано в печать 23/8 1984г Цена 8·36

ТИПОВОЙ ПРОЕКТ 904-1-56-84

КОМПРЕССОРНАЯ СТАНЦИЯ АВТОМАТИЗИРОВАННАЯ ОТДЕЛЬНО СТОЯЩАЯ

4(3)К-500А0

ПРОИЗВОДИТЕЛЬНОСТЬЮ 2000(1500)М³/МИН ОСУШЕННОГО ВОЗДУХА

АЛЬБОМ 7

СОСТАВ ПРОЕКТА:

АЛЬБОМ 1	ТЕХНОЛОГИЧЕСКАЯ ЧАСТЬ.
АЛЬБОМ 2	ЭЛЕКТРОТЕХНИЧЕСКАЯ ЧАСТЬ.
АЛЬБОМ 3	АВТОМАТИЗАЦИЯ И КИП. ЧЕРТЕЖИ.
АЛЬБОМ 4	АВТОМАТИЗАЦИЯ И КИП. ЗАДАНИЕ ЗАВОДУ ИЗГОТОВИТЕЛЮ ДЛЯ 4 КОМПРЕССОРОВ.
АЛЬБОМ 5	АВТОМАТИЗАЦИЯ И КИП. ЗАДАНИЕ ЗАВОДУ ИЗГОТОВИТЕЛЮ ДЛЯ 3 КОМПРЕССОРОВ
АЛЬБОМ 6	АРХИТЕКТУРНО-СТРОИТЕЛЬНАЯ И САНТЕХНИЧЕСКАЯ ЧАСТИ ДЛЯ 4 КОМПРЕССОРОВ
АЛЬБОМ 7	АРХИТЕКТУРНО-СТРОИТЕЛЬНАЯ И САНТЕХНИЧЕСКАЯ ЧАСТИ ДЛЯ 3 КОМПРЕССОРОВ
АЛЬБОМ 8	СТРОИТЕЛЬНЫЕ КОНСТРУКЦИИ И ИЗДЕЛИЯ.
АЛЬБОМ 9	НЕСТАНДАРТИЗИРОВАННОЕ ОБОРУДОВАНИЕ ТЕХНОЛОГИЧЕСКАЯ ЧАСТЬ
АЛЬБОМ 10	СБОРНИК СПЕЦИФИКАЦИЙ ОБОРУДОВАНИЯ ДЛЯ 4 КОМПРЕССОРОВ
АЛЬБОМ 11	СБОРНИК СПЕЦИФИКАЦИЙ ОБОРУДОВАНИЯ ДЛЯ 3 КОМПРЕССОРОВ
АЛЬБОМ 12	СМЕТЫ И ВЕДОМОСТИ ПОТРЕБНОСТИ В МАТЕРИАЛАХ ДЛЯ 4 КОМПРЕССОРОВ
АЛЬБОМ 13	СМЕТЫ И ВЕДОМОСТИ ПОТРЕБНОСТИ В МАТЕРИАЛАХ ДЛЯ 3 КОМПРЕССОРОВ

ПРИМЕНЕННЫЕ МАТЕРИАЛЫ: 1. ТИПОВОЙ ПРОЕКТ 904-1-49. „ШУМОГЛУШИТЕЛИ КОМПРЕССОРНЫХ СТАНЦИЙ." АЛЬБОМ 1. /РАСПРОСТРАНЯЕТ КИЕВСКИЙ ФИЛИАЛ ЦИТП/

2. ТИПОВОЙ ПРОЕКТ 407-3-168/75. ТРАНСФОРМАТОРНЫЕ ПОДСТАНЦИИ С КАБЕЛЬНЫМИ И ВОЗДУШНЫМИ ВВОДАМИ 6-10 КВ. НА ОДИН И ДВА ТРАНСФОРМАТОРА МОЩНОСТЬЮ ДО 2×630 КВА АЛЬБОМ 3 /РАСПРОСТРАНЯЕТ СВЕРДЛОВСКИЙ ФИЛИАЛ ЦИТП/

РАЗРАБОТАН ГОСУДАРСТВЕННЫМИ ПРОЕКТНЫМИ ИНСТИТУТАМИ:

ГИПРОСТРОЙДОРМАШ; АЛЬБОМЫ 1.2.3.4.5.9.10.11.12.13

РОСТОВСКИЙ ПРОМСТРОЙНИИПРОЕКТ: АЛЬБОМЫ 6.7.8.10.11.12.13

ГЛАВНЫЙ ИНЖЕНЕР ИНСТИТУТА В.Р. НИКИТЕНКО

ГЛАВНЫЙ ИНЖЕНЕР ПРОЕКТА Г.В. ОСТАШЕВСКИЙ

УТВЕРЖДЕН МИНСТРОЙДОРМАШЕМ РЕШЕНИЕ №20/83 ОТ 1.11. 1983 г.

ВВЕДЕН В ДЕЙСТВИЕ ГИПРОСТРОЙДОРМАШЕМ С 30.12. 1983 г ПРИКАЗ №190-П ОТ 20.12.1983 г

КФ ЦИТП инв № 8690/7

Типовой проект 904-1-56.АР Альбом 7

Лист	Наименование	Страница
	Содержание альбома	2.3
	Пояснительная записка	4-6
	Архитектурные решения	
1	Общие данные (начало)	7
2	Общие данные (окончание)	8
3	Схемы расположения подземных конструкций и опор под внутренние перегородки (начало)	9
4	Схемы расположения подземных конструкций и опор под внутренние перегородки (окончание)	10
5	Планы на отм. 0.000 и 3.800	11
6	Фрагменты плана 1,2.	12
7	Фрагмент плана 3	13
8	Разрезы 1-1 – 6-6	14
9	Фасады	15
10	Схемы расположения опор двойного пола, деревянных щитов и накладных проступей	16
11	Сечения 1-1, 2-2	17
12	Ведомость отделки помещений. Экспликация полов. План кровли	18
13	Узлы IV – XIII. Схема установки закладных элементов в проеме ворот	19
	Конструкции железобетонные	
1	Общие данные (начало)	20
2	Общие данные (продолжение)	21
3	Общие данные (окончание)	22
4	Спецификация к схемам расположения элементов фундаментов	23
5	Схема расположения элементов фундаментов	24
6	Узлы V – XIV	25
7	Узлы XV – XXII	26
8	Фундаменты Фм 1 – Фм 3	27
9	Фундаменты Фм 4 – Фм 6	28
10	Фундаменты Фм 7 – Фм 9	29
11	Фундаменты Фм 10 – Фм 12	30
12	Фундаменты Фм 13 – Фм 15	31
13	Фундаменты Фм 16 – Фм 18, Фм 28	32
14	Фундаменты Фм 19 – Фм 21	33
15	Фундаменты Фм 22 – Фм 24	34
16	Фундаменты Фм 25 – Фм 27	35
17	Схемы расположения элементов колодцев К1, К2	36
18	Схема расположения плит перекрытия и элементов канала КН1 (начало)	37
19	Схема расположения плит перекрытия и элементов канала КН1 (продолжение)	38
20	Схема расположения плит перекрытия элементов канала КН1 (продолжение)	39
21	Схема расположения плит перекрытия элементов канала КН1 (окончание)	40
22	Спецификация к участкам монолитным Ум1 – Ум3	41
23	Спецификация к участкам монолитным Ум4 – Ум8	42
24	Спецификация к участкам монолитным Ум9 – Ум14	43
25	Спецификация к участку монолитному Ум15. Ведомость расхода стали.	44
26	Ведомость деталей.	45
27	Участок монолитный Ум1.	46
28	Участки монолитные Ум2, Ум3.	47
29	Участки монолитные Ум4, Ум6.	48
30	Участки монолитные Ум8, Ум9.	49
31	Участки монолитные Ум10 – Ум12	50
32	Участки монолитные Ум13, Ум14, Ум7	51
33	Участок монолитный Ум15.	52
34	Схемы расположения подливок, изделий соединительных и элементов к фундаменту ФО1 (начало)	53
35	Схемы расположения подливок, изделий соединительных и элементов к фундаменту ФО1 (окончание)	54
36	Плита ПФм1	55
37	Плита ПФм2. Спецификация.	56
38	Плита ПФм2. Общий вид (начало)	57
39	Плита ПФм2. Общий вид (окончание)	58
40	Плита ПФм2. Схема армирования (начало)	59
41	Плита ПФм2. Схема армирования (окончание)	60
42	Спецификация к схемам расположения элементов каркаса, лестницы, плит покрытия и фундаментов под оборудование.	61
43	Схемы расположения элементов каркаса.	62
44	Схемы расположения элементов каркаса и лестницы.	63
45	Схема расположения плит покрытия.	64
46	Узлы I – VIII.	65
47	Схемы расположения плит перекрытия (начало)	66
48	Схемы расположения плит перекрытия (окончание)	67
49	Плиты Пм1 – Пм6 (начало)	68
50	Плиты Пм1 – Пм6 (окончание)	69
51	Спецификация к схемам расположения стеновых панелей.	70
52	Схема расположения стеновых панелей.	71
53	Фрагменты 1-12	72
54	Фрагменты 13-27	73
55	Схемы расположения перегородок в осях 1-2, 7-9 (начало)	74
56	Схемы расположения перегородок в осях 1-2, 7-9 (окончание).	75
57	Схема расположения перегородок в осях Е-Ж	76
58	Узлы 1 – 14	77
59	Фундаменты под оборудование ФОм2 – ФОм26 (начало)	78
60	Фундаменты под оборудование ФОм2 – ФОм26 (продолжение).	79
61	Фундаменты под оборудование ФОм2 – ФОм26 (окончание).	80
	Конструкции металлические	
1	Общие данные	81
2	Ведомость металлоконструкций по видам профилей.	82
3	Техническая спецификация металла на объект (начало)	83
4	Техническая спецификация металла на объект (окончание).	84
5	Техническая спецификация металла на лестницы, площадки, ограждения	85
6	Техническая спецификация металла на оконные переплеты, рельсы и упоры	86
7	Схема расположения балок и настила перекрытия на отм. 3.800 (начало)	87
8	Схема расположения балок и настила перекрытия на отм. 3.800 (продолжение)	88
9	Схема расположения балок и настила перекрытия на отм. 3.800 (окончание)	89
10	Схема расположения балок на отметках 3,170; 7,370; 4,650; 5,550.	90
11	Схема расположения коробов электрокабелей	91
12	Шахта для электрокабелей. Схема расположения стоек трубопроводов.	92
13	Схемы перекрытия каналов.	93
14	Схема расположения оконных переплетов, кронштейнов.	94
15	Схема расположения балок и решеток на отм. 1,150; 2,250. Решетки Р1 – Р3.	95
16	Схема расположения ограждений на отм. 3.800 и лестниц	96

Инв. № подл. | Подпись и дата | Взам. инв. №

2
8690/7

Привязан

Инв. №

ТП 904-1-56.84-АР

Архитект.	Анапалян				
Рук. гр.	Бескоровайный				
ГАП	Петровский				
Нач. отд.	Саакьянц				
ГИП	Осташевский				

Содержание альбома (начало)

Стадия	Лист	Листов
Р	1	2

Госстрой СССР
Ростовский Промстройниипроект

Лист	Наименование	Страница
17	Схема расположения опор под трубопровод	97
18	Схема расположения рельсов и площадки на отм. 8.400.	98
	Внутренние водопровод и канализация	
1	Общие данные	99
2	Планы	100
3	План кровли. Схемы.	101
	Отопление и вентиляция	
1	Общие данные (начало)	102
2	Общие данные (окончание)	103
3	План на отм. 0.000	104
4	План на отм. 3.800	105
5	Схема системы отопления. Узел управления	106
6	Схема системы теплоснабжения установок А1	107
7	Разрезы 1-1; 2-2, 3-3. Схемы систем В2; ВЕ; ВЕ2; ВЕ3; ВЕ4.	108

Привязан

Инв. №

3

8690/7

904-1-56.84-АР

Архитект.	Анапалян		
Рук. гр.	Бесторванный		
ГАП	Петровский		
Нач. отд.	Саакьянц		
ГИП	Отшевский		

Содержание альбома (окончание)

Стадия	Лист	Листов
Р	2	2

Госстрой РОСТОВСКИЙ ПРОМСТРОЙНИИПРОЕКТ

1. Общие данные

1.1. Основание для проектирования

Рабочие чертежи архитектурно-строительной части типового проекта 904-1- автоматизированной компрессорной 4(3)К - 500АО производительностью 2000(1500)м³/мин осушенного воздуха разработаны в соответствии с планом типового проектирования на 1983 год на основании:

1.1.1. Задания на разработку типовых проектов компрессорных станций автоматизированных отдельно стоящих 6(4)К-250АО; 4(3)К-500АО производительностью 1500(1000); 2000(1500)м³/мин осушенного воздуха.

1.1.2. Технологических заданий на архитектурно-строительную и сантехническую части проекта, выданных институтом „Гипростройдормаш".

1.2. Условия строительства

При разработке рабочих чертежей приняты типовые конструкции и учтены требования нормативных документов, действующих на 1.01.83 года применительно к площадке строительства со следующей характеристикой природных условий:

- Расчетная зимняя температура наружного воздуха для проектирования отопления -20°С; -30°С; -40°С.
- Вес снегового покрова - для II района - 0,7 кПа (70 кгс/м²)
  для III района - 1,0 кПа (100 кгс/м²)
  для IV района - 1,5 кПа (150 кгс/м²)
- Скоростной напор ветра по СНиП II-6-74 для III географического района (тип местности Б)
- Расчетная глубина промерзания грунта - 1,5 м
- Грунтовые воды на площадке отсутствуют, грунты непучинистые, непросадочные со следующими нормативными характеристиками: $\varphi^н = 28°$; $C^н = 2$ кПа (0,02 кгс/см²); $E = 14{,}7$ МПа (150 кгс/см²); $\rho = 1{,}8$ т/м³; коэффициент безопасности по грунту $K_г = 1$.

Здание не рассчитано на строительство в районах с сейсмичностью более 6 баллов, на территориях с подработкой горными выработками и в районах вечной мерзлоты.

1.3. Общие архитектурно-планировочные решения.

Здание компрессорной станции запроектировано в соответствии с требованиями государственных стандартов СССР на габаритные схемы и параметры зданий промышленных предприятий (ГОСТ 23837-79; ГОСТ 23838-79) с учетом „Правил устройства и безопасной эксплуатации стационарных компрессорных установок, воздуховодов и газопроводов", утвержденных Госгортехнадзором СССР и действующих СНиП.

Здание компрессорной станции имеет простую компактную конфигурацию в плане с пристройкой для размещения камер воздухозабора и стравливания.

Условно за отметку 0.000 принята отметка чистого пола помещения машинного зала.

Планировочная отметка земли вокруг здания принята -0.150

Степень огнестойкости здания компрессорной - II

Класс ответственности здания - II.

Коэффициент надежности - 0,95.

2. Архитектурно-строительные решения.

2.1. Основные несущие конструкции приняты по строительным каталогам унифицированных железобетонных конструкций одноэтажных производственных зданий.

- Фундаменты под колонны - монолитные железобетонные стаканного типа. Под наружные стены здания предусмотрены сборные железобетонные фундаментные балки.
- Фундаменты под компрессоры - железобетонные сборно-монолитные.
- Фундаменты под прочее оборудование - монолитные бетонные.
- Колонны, фермы, плиты покрытия - сборные железобетонные.
- Каналы - железобетонные сборные и монолитные.

Элементы ограждающих конструкций приняты следующие:

- Стены - однослойные панели из ячеистого бетона марки 35 плотностью $\rho = 700$ кг/м³. Толщина стеновых панелей принята 200 мм для всех расчетных температур.
- Кирпичные участки наружных стен в местах устройства ворот приняты толщиной 380 мм для всех расчетных температур из кирпича (ГОСТ 530-80) марки 75 на растворе марки 25 с последующей штукатуркой с обеих сторон.
- Покрытие здания - комплексные плиты с теплоизоляционным слоем из гидрофобизированных минераловатных плит повышенной жесткости $\rho = 200$ кг/м³ (ГОСТ 22950-78) толщину утеплителя принимать по таблице 1 в зависимости от расчетной зимней температуры наружного воздуха.

Таблица 1.

Расчетная зимняя температура наружного воздуха	Толщина теплоизоляционного слоя, мм.
-20°	40
-30°	50
-40°	60

- Кровля - рулонная из рубероида марки РэМ-350, скатная - над основным зданием компрессорной станции с внутренним отводом воды и плоская - над пристройкой с наружным неорганизованным водоотводом
- Освещение здания естественное через окна. Оконные переплеты - деревянные двойные по ГОСТ 12506-67 в основном здании компрессорной станции и стальные переплеты с жалюзийными решетками - в пристройке.
- Внутренние перегородки из сборных железобетонных панелей по серии 1.431-15.

2.2 Обслуживание работающих

2.2.1. Бытовое обслуживание предусмотрено для следующего состава работающих данного производства:

списочное количество работающих - 10

работающих в максимальную смену - 3

2.2.2. По санитарной характеристике производственный процесс в компрессорной станции относится к группе $I^Б$.

2.2.3. Бытовые помещения запроектированы раздельными, для обслуживающего и ремонтного персонала. В гардеробных принято общее хранение всех видов одежды.

2.3. Общие противопожарные мероприятия.

2.3.1. Здание компрессорной станции по огнестойкости относится ко II степени.

2.3.2. Категория производства по взрывной, взрывопожарной и пожарной опасности - „Д" и „В"

2.3.3. Пределы огнестойкости принятых в проекте основных строительных конструкций соответствуют требованиям таблицы 1 СНиП II-2-80 „Противопожарные нормы проектирования зданий и сооружений".

2.3.4. Встроенные вспомогательные помещения отделены от производственного помещения несгораемыми перегородками.

Исполн.	Горская		
Рук. гр.	Бескоровайный		
Гл. спец.	Ясиновский		
Нач. вк.	Верченко		
Гл. спец.	Рывкис		
Нач. опв.	Комов		
ГАП	Петровский		
Нач. ОСТ-1	Саакьянц		
Гл. арх.	Кияшко		
Гл. спец.	Боярченко		
Н. контр.	[illegible]		
ГИП	Осташевский		

4

8690/7

ТП 904-1-56.84 ПЗ

Пояснительная записка

Стадия	Лист	Листов
Р	1	3

Госстрой СССР
Ростовский
Промстройниипроект

2.4 МЕРОПРИЯТИЯ ПО БОРЬБЕ С ШУМОМ.

В ЦЕЛЯХ СНИЖЕНИЯ ОБЩЕГО УРОВНЯ ПРОИЗВОДСТВЕННОГО ШУМА ПРОЕКТОМ ПРЕДУСМОТРЕН РЯД МЕРОПРИЯТИЙ ПО ЗВУКОИЗОЛЯЦИИ ОГРАЖДАЮЩИХ КОНСТРУКЦИЙ.

В ВЫГОРОЖЕННОМ ОТ МАШЗАЛА ПОМЕЩЕНИЙ ОПЕРАТОРА ПРИМЕНЕНЫ ОГРАЖДАЮЩИЕ КОНСТРУКЦИИ СО ЗВУКОИЗОЛИРУЮЩЕЙ СПОСОБНОСТЬЮ 30-55ДБ, ОБЕСПЕЧИВАЮЩИЕ ДОПУСТИМЫЙ УРОВЕНЬ ЗВУКОВОГО ДАВЛЕНИЯ В ПОМЕЩЕНИИ:

А) СТЕНЫ - ИЗ СБОРНЫХ ЖЕЛЕЗОБЕТОННЫХ ПАНЕЛЕЙ, СО СТОРОНЫ МАШИННОГО ЗАЛА ОШТУКАТУРЕННЫХ ЗВУКОПОГЛОЩАЮЩЕЙ ШТУКАТУРКОЙ

Б) ДВЕРЬ - ИЗ ДРЕВЕСНО-СТРУЖЕЧНЫХ ПЛИТ

В) ОКНО - ДЕРЕВЯННОЕ С ДВОЙНЫМ ОСТЕКЛЕНИЕМ СТЕКЛОМ ТОЛЩИНОЙ 4 ММ.

ПРИ ПРОИЗВОДСТВЕ РАБОТ ОСОБОЕ ВНИМАНИЕ ДОЛЖНО БЫТЬ ОБРАЩЕНО НА ТЩАТЕЛЬНОСТЬ ГЕРМЕТИЗАЦИИ ОКНА, ВВОДОВ В ПОМЕЩЕНИЕ ОПЕРАТОРА, А ТАКЖЕ НА ТЩАТЕЛЬНОСТЬ ЗАДЕЛКИ АКУСТИЧЕСКИМИ МАТЕРИАЛАМИ МЕСТ СТЫКОВ В ОГРАЖДАЮЩИХ КОНСТРУКЦИЯХ ЭТОГО ПОМЕЩЕНИЯ.

3. ОТОПЛЕНИЕ И ВЕНТИЛЯЦИЯ.

3.1. ОБЩИЕ ДАННЫЕ.

В НАСТОЯЩЕМ РАЗДЕЛЕ РАССМАТРИВАЮТСЯ УСТРОЙСТВА СИСТЕМ ОТОПЛЕНИЯ И ВЕНТИЛЯЦИИ ПОМЕЩЕНИЙ КОМПРЕССОРНОЙ СТАНЦИИ.

В КАЧЕСТВЕ ТЕПЛОНОСИТЕЛЯ ДЛЯ ОТОПЛЕНИЯ И ВЕНТИЛЯЦИИ ПРИНЯТА ПЕРЕГРЕТАЯ ВОДА С ТЕМПЕРАТУРОЙ 150 - 70°С., ПОДАВАЕМАЯ ОТ ТЕПЛОСЕТИ ПРОМПРЕДПРИЯТИЯ.

3.2. ОТОПЛЕНИЕ

ОТОПЛЕНИЕ МАШИННОГО ЗАЛА В РАБОЧЕЕ ВРЕМЯ ОСУЩЕСТВЛЯЕТСЯ ЗА СЧЕТ ПРОИЗВОДСТВЕННЫХ ТЕПЛОВЫДЕЛЕНИЙ.

ПОДДЕРЖАНИЕ В ПОМЕЩЕНИИ МАШЗАЛА ТЕМПЕРАТУРЫ +20°С В РАБОЧЕЕ И +5°С В НЕРАБОЧЕЕ ВРЕМЯ ОБЕСПЕЧИВАЕТСЯ: НА ОТМЕТКЕ 3.800 - АВТОМАТИЧЕСКИМ ВКЛЮЧЕНИЕМ ОТОПИТЕЛЬНЫХ АГРЕГАТОВ ОТ УСТАНОВЛЕННЫХ В ПОМЕЩЕНИИ ДАТЧИКОВ ТЕМПЕРАТУРЫ, НА ОТМЕТКЕ 0.000 - ВКЛЮЧЕНИЕМ НАГРЕВАТЕЛЬНЫХ ПРИБОРОВ-КОНВЕКТОРОВ ТИПА „АККОРД", УСТАНОВЛЕННЫХ ПОД ОКОННЫМИ ПРОЕМАМИ.

ОТОПЛЕНИЕ ВСПОМОГАТЕЛЬНЫХ ПОМЕЩЕНИЙ ПРЕДУСМАТРИВАЕТСЯ:

- БЫТОВЫХ - КОНВЕКТОРАМИ ТИПА „АККОРД",
- МАСЛОХОЗЯЙСТВА - РЕГИСТРАМИ ИЗ ГЛАДКИХ ТРУБ С УСТАНОВКОЙ ОГРАЖДАЮЩИХ ЭКРАНОВ,
- ОПЕРАТОРСКОГО ПУНКТА И КТП - РЕГИСТРАМИ ИЗ ГЛАДКИХ ТРУБ. ПОДВОДКА К РЕГИСТРАМ ВЫПОЛНЯЕТСЯ НА СВАРКЕ, А РЕГУЛИРУЮЩАЯ И СПУСКНАЯ АРМАТУРА ВЫНЕСЕНЫ ЗА ПРЕДЕЛЫ ЭЛЕКТРИЧЕСКИХ ПОМЕЩЕНИЙ. В РАБОЧЕЕ ВРЕМЯ ОТОПЛЕНИЕ КТП ОСУЩЕСТВЛЯЕТСЯ ЗА СЧЕТ ТЕПЛОВЫДЕЛЕНИЙ ОТ ЭЛЕКТРООБОРУДОВАНИЯ.

ТРУБОПРОВОДЫ СИСТЕМЫ ОТОПЛЕНИЯ МОНТИРУЮТСЯ ИЗ СТАЛЬНЫХ ВОДОГАЗОПРОВОДНЫХ ЛЕГКИХ ТРУБ ПО ГОСТ 3262-75.

ПОСЛЕ МОНТАЖА ТРУБОПРОВОДЫ И НАГРЕВАТЕЛЬНЫЕ ПРИБОРЫ ОКРАШИВАЮТСЯ КРАСКОЙ БТ-577 ЗА ДВА РАЗА ПО 1 СЛОЮ ГРУНТОВКИ ПФ-020.

ТРУБОПРОВОДЫ УЗЛА УПРАВЛЕНИЯ ОКРАШИВАЮТСЯ ГРУНТОМ ПФ-020 ЗА 1 РАЗ, ПОСЛЕ ЧЕГО ИЗОЛИРУЮТСЯ ПУХШНУРОМ ИЗ МИНЕРАЛЬНОЙ ВАТЫ ТОЛЩИНОЙ 35ММ В ОПЛЕТКЕ ИЗ ХЛОПЧАТОБУМАЖНОЙ ТКАНИ И ПОКРЫВАЮТСЯ ЛАКОСТЕКЛОТКАНЬЮ ПО РУБЕРОИДУ.

ОПОЗНАВАТЕЛЬНАЯ ОКРАСКА ТРУБОПРОВОДОВ ВЫПОЛНЯЕТСЯ В СООТВЕТСТВИИ С ГОСТ 14202-69.

3.3. ВЕНТИЛЯЦИЯ.

ОСНОВНОЙ ВРЕДНОСТЬЮ В ПОМЕЩЕНИЯХ КОМПРЕССОРНОЙ ЯВЛЯЮТСЯ ТЕПЛОИЗБЫТКИ, СЛАГАЮЩИЕСЯ ИЗ ПРОИЗВОДСТВЕННЫХ ТЕПЛОВЫДЕЛЕНИЙ И ТЕПЛОПОСТУПЛЕНИЙ ОТ СОЛНЕЧНОЙ РАДИАЦИИ.

В МАШИННОМ ЗАЛЕ ПРЕДУСМАТРИВАЕТСЯ ОБЩЕОБМЕННАЯ ВЕНТИЛЯЦИЯ, РАСЧИТАННАЯ НА РАЗБАВЛЕНИЕ ТЕПЛОИЗБЫТКОВ В ЛЕТНИЙ ПЕРИОД.

ВЫТЯЖКА ОСУЩЕСТВЛЯЕТСЯ КРЫШНЫМИ ВЕНТИЛЯТОРАМИ, ОБОРУДОВАННЫМИ САМОЗАКРЫВАЮЩИМИСЯ КЛАПАНАМИ.

ПРИТОК НАРУЖНОГО ВОЗДУХА ОБЕСПЕЧИВАЕТСЯ ЧЕРЕЗ ОТКРЫВАЮЩИЕСЯ СТВОРКИ ОКОН.

В ХОЛОДНЫЙ И ПЕРЕХОДНЫЙ ПЕРИОДЫ ВЕНТИЛЯЦИЯ МАШИННОГО ЗАЛА ОГРАНИЧИВАЕТСЯ ПРОВЕТРИВАНИЕМ ПОМЕЩЕНИЯ ПУТЕМ ПЕРИОДИЧЕСКОГО ПУСКА КРЫШНЫХ ВЕНТИЛЯТОРОВ И ОТКРЫВАНИЕМ ОКОН 2ГО ЯРУСА.

В ПОМЕЩЕНИИ МАСЛОХОЗЯЙСТВА ПРЕДУСМАТРИВАЕТСЯ МЕХАНИЧЕСКАЯ ОБЩЕОБМЕННАЯ ВЫТЯЖКА, РАССЧИТАННАЯ НА ПЯТИКРАТНЫЙ ВОЗДУХООБМЕН. 2/3 ОБЪЕМА ВОЗДУХА УДАЛЯЕТСЯ ИЗ НИЖНЕЙ ЗОНЫ ПОМЕЩЕНИЯ, А 1/3 - ИЗ ВЕРХНЕЙ.

ПРИТОК ДЛЯ КОМПЕНСАЦИИ ВЫТЯЖКИ ПОСТУПАЕТ ИЗ МАШИННОГО ЗАЛА ЧЕРЕЗ ПРОЕМ, ОБОРУДОВАННЫЙ ОГНЕЗАДЕРЖИВАЮЩИМ КЛАПАНОМ.

В ПОМЕЩЕНИИ ОПЕРАТОРА ВЫТЯЖКА ОСУЩЕСТВЛЯЕТСЯ ЧЕРЕЗ ШАХТУ С ДЕФЛЕКТОРОМ. ПРИТОК - ЧЕРЕЗ ОТКРЫВАЕМЫЕ СТВОРКИ ОКОН.

ПРИ РАССЧЕТНОЙ НАРУЖНОЙ ТЕМПЕРАТУРЕ +28°С И ВЫШЕ ПРЕДУСМАТРИВАЕТСЯ УСТАНОВКА АВТОНОМНОГО БЫТОВОГО КОНДИЦИОНЕРА БК-2500, ОБЕСПЕЧИВАЮЩЕГО ПОДДЕРЖАНИЕ В ПОМЕЩЕНИИ ТЕМПЕРАТУРЫ НЕ ВЫШЕ +25°С.

В КТП ЗАПРОЕКТИРОВАНА ЕСТЕСТВЕННАЯ ВЕНТИЛЯЦИЯ, РАССЧИТАНАЯ НА УДАЛЕНИЕ ТЕПЛОПОСТУПЛЕНИЙ ОТ ЭЛЕКТРООБОРУДОВАНИЯ. ПРИТОК ОСУЩЕСТВЛЯЕТСЯ ЧЕРЕЗ ЖАЛЮЗИЙНЫЕ РЕШЕТКИ В ВОРОТАХ, СНАБЖЕННЫЕ УТЕПЛЕННЫМИ КЛАПАНАМИ.

БЫТОВЫЕ ПОМЕЩЕНИЯ ИМЕЮТ ЕСТЕСТВЕННУЮ ВЕНТИЛЯЦИЮ ЧЕРЕЗ ШАХТУ С ДЕФЛЕКТОРОМ

МОНТАЖ СИСТЕМ ВЕНТИЛЯЦИИ ВЫПОЛНЯЕТСЯ В СООТВЕТСТВИИ СО СНИП III-28-75.

УЗЛЫ ПРОХОДА СИСТЕМ ВЕ 1; ВЕ 3 ЧЕРЕЗ КРОВЛЮ ВЫПОЛНЯЮТСЯ С КЛАПАНАМИ ПО СЕРИИ 5.904-10.

ВОЗДУХОВОДЫ СИСТЕМ В2; ВЕ 1; ВЕ 3 ИЗГОТАВЛИВАЮТСЯ ИЗ ТОНКОЛИСТОВОЙ СТАЛИ ТОЛЩИНОЙ ДО 0,7ММ, А ВОЗДУХОВОДЫ, ПРОЛОЖЕННЫЕ ВЫШЕ КРОВЛИ - ИЗ ТОНКОЛИСТОВОЙ СТАЛИ ТОЛЩИНОЙ 1,4ММ.

ВОЗДУХОВОД СИСТЕМЫ В2, ПРОХОДЯЩИЙ ЧЕРЕЗ ПОМЕЩЕНИЕ МАШИННОГО ЗАЛА, ВЫПОЛНЯЕТСЯ ИЗ СТАЛИ ТОЛЩИНОЙ 1,4ММ НА СВАРКЕ И ОШТУКАТУРИВАЕТСЯ ПЕРЛИТОВОЙ ШТУКАТУРКОЙ ТОЛЩИННОЙ 25ММ ПО МЕТАЛЛИЧЕСКОЙ СЕТКЕ

ВОЗДУХОВОДЫ СИСТЕМЫ ВЕ 2; ВЕ 4 ВЫПОЛНЯЮТСЯ ИЗ ОЦИНКОВАННОЙ СТАЛИ.

ВОЗДУХОВОДЫ ИЗ ЧЕРНОЙ СТАЛИ ПОКРЫВАЮТСЯ КРАСКОЙ ПФ-115 ПО ГРУНТУ ПФ-020 ВНУТРИ И СНАРУЖИ ЗА 1 РАЗ ВТОРАЯ ОКРАСКА НАРУЖНОЙ ПОВЕРХНОСТИ ВОЗДУХОВОДОВ ВЫПОЛНЯЕТСЯ ПОСЛЕ ИХ МОНТАЖА.

ОСНОВНЫЕ ПОКАЗАТЕЛИ ПО ЧЕРТЕЖАМ ОТОПЛЕНИЯ И ВЕНТИЛЯЦИИ, ХАРАКТЕРИСТИКА ОТОПИТЕЛЬНО-ВЕНТИЛЯЦИОННЫХ СИСТЕМ И ДАННЫЕ РАСЧЕТОВ ВОЗДУШНО-ТЕПЛОВЫХ БАЛАНСОВ ПРИВЕДЕНЫ В ТАБЛИЦАХ 1-3.

4. ВНУТРЕННИЙ ВОДОПРОВОД И КАНАЛИЗАЦИЯ.

4.1. ОБЩИЕ ДАННЫЕ

ПРОЕКТОМ ПРЕДУСМАТРИВАЕТСЯ УСТРОЙСТВО В ЗДАНИИ ВНУТРЕННИХ СИСТЕМ ХОЗЯЙСТВЕННО-ПИТЬЕВОГО ВОДОПРОВОДА, ГОРЯЧЕГО ВОДОСНАБЖЕНИЯ, БЫТОВОЙ И ПРОИЗВОДСТВЕННОЙ КАНАЛИЗАЦИИ, А ТАКЖЕ ВНУТРЕННИХ ВОДОСТОКОВ.

РЕШЕНИЕ СИСТЕМЫ ОБОРОТНОГО ВОДОСНАБЖЕНИЯ И ОТВОДА ВОДЫ ОТ ПРЕДОХРАНИТЕЛЬНОГО КЛАПАНА ПРЕДУСМОТРЕНО В ТЕХНОЛОГИЧЕСКОЙ ЧАСТИ ПРОЕКТА

ДАННЫЙ РАЗДЕЛ ВЫПОЛНЕН В СООТВЕТСТВИИ СО СЛЕДУЮЩЕЙ ДОКУМЕНТАЦИЕЙ:

- СНИП II-30-76„ВНУТРЕННИЙ ВОДОПРОВОД И КАНАЛИЗАЦИЯ ЗДАНИЙ".
- СНИП II-34-76„ГОРЯЧЕЕ ВОДОСНАБЖЕНИЕ"
- СН 478-80„ИНСТРУКЦИЯ ПО ПРОЕКТИРОВАНИЮ И МОНТАЖУ СЕТЕЙ ВОДОСНАБЖЕНИЯ И КАНАЛИЗАЦИИ ИЗ ПЛАСТМАССОВЫХ ТРУБ".

4.2. Мероприятия по рациональному использованию водных ресурсов и охране водоемов от загрязнений.

В целях сокращения расхода питьевой воды последняя подается только на хозяйственно-питьевые нужды. На охлаждение компрессорных агрегатов предусматривается подача воды из системы оборотного водопровода.

4.3 Технические решения.

Расчетные расходы воды и стоков составляют:

- водопровод хозяйственно-питьевой - 1,46 м³/сут; 0,48 м³/ч; 0,42 л/с
- горячее водоснабжение - 0,65 м³/сут; 0,55 м³/ч; 0,42 л/с
- канализация бытовая - 1,11 м³/сут; 1,04 м³/ч; 2,2 л/с
- канализация дождевая - 32 л/с
- канализация производственная - 24,6 м³/сут; 1,1 м³/ч; 0,3 л/с

Потребные напоры на вводе для сетей хозяйственно-питьевого водопровода и горячего водоснабжения составляют 12м

В производственную канализацию отводятся чистые стоки от дренажа и продувки оборудования, дренажные воды из камер стравливания и каналов. На выпуске из каналов в приямке, установлена задвижка, которая нормально находится в закрытом состоянии.

В связи с малым объемом помещения маслохозяйства и на основании п.3.11д и таблицы 5* СНиП 11-30-76 противопожарный водопровод в здании не предусматривается.

Расход воды на наружное пожаротушение составляет 15 л/с.

5. Указания по привязке

При привязке проекта к конкретной площадке необходимо:

В общих указаниях на листе 2 указать марки битумных мастик для устройства кровель согласно таблице 3 СНиП II-26-76 „Кровли."

В ведомости отделки помещений указать цвета отделочных окрасок.

В комплекте чертежей ТП 904-1-56.84-ВК определить и проставить глубину заложения, длину и уклон вводов и выпусков. В случае подключения производственной канализации к наружной канализационной сети, выделяющей вредные пары и запахи, необходимо предусмотреть мероприятия, исключающие попадание запахов и газов.

Ведомость основных комплектов рабочих чертежей

Обозначение	Наименование	Примечание
ТП 904-1- -ТХ	Технология производства	
-ЭС	Электроснабжение	
-ЭМ	Силовое электрооборудование	
-ЭО	Электрическое освещение	
-СС	Связь и сигнализация	
-А	Автоматизация	
-АЗЩ	Задание заводу-изготовителю щитов	
-АР	Архитектурные решения	
-КЖ	Конструкции железобетонные	
-КМ	Конструкции металлические	
-ВК	Внутренние водопровод и канализация	
-ОВ	Отопление и вентиляция	

Ведомость рабочих чертежей основного комплекта ТП 904-1- -АР

Лист	Наименование	Примечание
1	Общие данные (начало)	
2	Общие данные (окончание)	
3	Схемы расположения подземных конструкций и опор под внутренние перегородки (начало)	
4	Схемы расположения подземных конструкций и опор под внутренние перегородки (окончание)	
5	Планы на отм. 0.000 и 3.800	
6	Фрагменты плана 1-2	
7	Фрагмент плана 3	
8	Разрезы 1-1 – 6-6	
9	Фасады	
10	Схемы расположения опор двойного пола, деревянных щитов и накладных проступей	
11	Сечения 1-1 – 2-2	
12	Ведомость отделки помещений. Экспликация полов. План кровли	
13	Узлы IV-XIII. Схема установки закладных элементов в проеме ворот	

Данный проект выполнен в соответствии с действующими строительными нормами и правилами проектирования, которые предусматривают мероприятия, обеспечивающие взрывную, взрывопожарную и пожарную безопасность при соблюдении правил безопасности в эксплуатации здания (сооружения). Мероприятия выполнены на основании технологических заданий и указанных в них категорий производств.

Главный инженер проекта
Главный специалист
Дата 28.02.83

Ведомость ссылочных и прилагаемых документов

Обозначение	Наименование	Примечание
	Ссылочные документы	
ГОСТ 948-76	Перемычки железобетонные для зданий с кирпичными стенами	
ГОСТ 6629-74	Двери деревянные внутренние для жилых и общественных зданий. Типы и размеры	
ГОСТ 12506-67	Окна деревянные для зданий промышленных предприятий	
ГОСТ 14624-69	Двери деревянные для зданий промышленных предприятий	
Шифр 41-74	Ворота распашные В 3.6 х 3.0; В 3.6 х 3.6; В 3.6 х 4.2; В 4.9 х 5.4 с ручными приборами открывания.	
вып. 1	Техническое описание.	
вып. 2	Рабочие чертежи. Технические условия	
ИИ-04-07 вып. 1	Железобетонные лестницы для зданий с высотой этажей 3,3 и 4,2 м	
5.904-4	Двери и люки для венткамер	
1.020-1. вып 7-1	Конструкции каркаса межвидового применения для многоэтажных общественных и производственных зданий (на основе серии ИИ-04). Лестницы железобетонные. Отдельные чертежи армирования. Пространственные каркасы. Арматурные изделия	
1.400-15 вып. 1	Унифицированные закладные изделия железобетонных конструкций для крепления технологических коммуникаций и устройств. Рабочие чертежи унифицированных закладных изделий	
1.431-6	Кирпичные перегородки для одноэтажных и многоэтажных зданий	
1.431-10	Перегородки консольные сетчатые стальные.	
вып 2	Монтажные схемы. Узлы.	
вып 3	Дверные створки, стойки, ригели; щиты	
2.435-6 вып. 5	Противопожарные двери и ворота промышленных зданий. Противопожарные двери деревянные (пропитанные антипиренами)	
ТП 407-3-168/75 Альбом III	Трансформаторные подстанции с кабельными и воздушными вводами 6-10 кВ на один или два трансформатора мощностью до 2х630 кВА. Типовые детали и конструкции	
3.006-2 вып. II-2	Сборные железобетонные каналы и тоннели из лотковых элементов. Рабочие чертежи железобетонных изделий (плиты, опорные подушки)	
2.430-3	Типовые архитектурно-строительные детали промышленных зданий с кирпичными стенами. Детали сопряжения кирпичных стен с конструкциями зданий	
2.436-9	Типовые архитектурно-строительные детали окон с применением деревянных оконных блоков по ГОСТ 12506-67	
2.436-11 вып. 1	Узлы окон со стальными переплетами по серии 1.436.2-15. Узлы крепления окон и сопряжения со стенами	
2.460-5 вып. 1	Архитектурные детали утепленных покрытий одноэтажных промышленных зданий. Рабочие чертежи типовых деталей парапетов, карнизов и ендов	
2.460-14 вып. 1	Типовые узлы покрытий промышленных зданий в местах пропуска вентиляционных шахт. Рабочие чертежи типовых узлов	
2.460-15 вып. 1	Типовые узлы покрытий промышленных зданий в местах установки крышных вентиляторов. Рабочие чертежи типовых узлов	

Ведомость спецификаций

Лист	Наименование	Примечание
4	Спецификация к схеме расположения элементов подземных конструкций	
5	Спецификация элементов заполнения проемов ворот, дверей и перемычек	
6	Спецификация к схеме расположения сетчатых перегородок	
7	Спецификация элементов к фрагменту плана 3	
9	Спецификация элементов заполнения оконных проемов	
10	Спецификация к схеме расположения опор двойного пола и накладных проступей	
12	Спецификация элементов к узлам заделки кровли	
13	Спецификация элементов к плану на отм. 0.000	

8690/7

Привязан

Инв. №

56.84

ТП 904-1- -АР

Компрессорная станция 3К-500 АО с осушкой возд. уха

Ст. техн	Суман	
Ст. инж.	Горская	
Рук. гр.	Бескоровайный	
ГАП	Петровский	
Нач. осп-1	Саакьянц	
Гл. спец. то	Князько	
Н. контр	Луценко	
ГИП	Осташевский	

Стадия	Лист	Листов
Р	1	13

Общие данные (начало)

Госстрой СССР Ростовский Промстройниипроект

1. Общие указания

1.1. Рабочие чертежи архитектурно-строительной части автоматизированной отдельно стоящей компрессорной станции 4(3)К-500АО производительностью 1500(1000) м³/мин осушенного воздуха разработаны на основании заданий на архитектурно-строительную и сантехническую части проекта, выданных институтом „Гипростройдормаш" г. Ростова-на-Дону в 1983 г.

1.2 За условную отметку 0.000 принята отметка чистого пола первого этажа машинного зала, соответствующая отметке по топографической съемке генерального плана

1.3 Степень огнестойкости здания – II

1.4 Степень ответственности здания – II

1.5 Наружные стены здания компрессорной станции – однослойные панели толщиной 200 мм из ячеистого бетона марки 35 с плотностью $\rho = 700$ кг/м³

1.6 Отдельные участки наружных стен выполнять из кирпича (ГОСТ 530-80) марки 75 на растворе марки 25.

1.7 Внутренние стены и перегородки выполнять из сборных железобетонных панелей.

1.8 Отдельные участки внутренних стен и перегородок выполнять из кирпича марки 75 на растворе марки 25

1.9 При кладке кирпичных участков перегородок в откосы дверных проемов заложить антисептированные деревянные пробки размером 250×120×65 через 10 рядов кладки по высоте, но не менее двух с каждой стороны проема. При кладке кирпичного участка наружной стены по оси „Д" предусмотреть установку закладных элементов для крепления ворот трансформаторной подстанции.

1.10 Горизонтальная гидроизоляция наружных и внутренних стен на отметке -0.030 выполняется из цементно-песчаного раствора состава 1:2 толщиной 30 мм.

1.11 До начала производства работ по устройству кровли необходимо разработать мероприятия по противопожарной защите и по контролю за выполнением правил пожарной безопасности и правил техники безопасности при производстве строительно-монтажных работ.

1.12 Отвод воды с кровли тип I – внутренний, с кровли тип II – наружный неорганизованный.

1.13 Покрытие здания компрессорной станции выполняется из сборных железобетонных комплексных плит с теплоизоляционным слоем из гидрофобизированных минераловатных плит повышенной жесткости толщиной 40; 50; 60 мм (ГОСТ 22950-78) плотностью $\rho = 200$ кг/м³, производимых из гидромассы и защитного водоизоляционного ковра из одного слоя рубероида марки РэМ-350 (ТУ 21-30-72), наклеенного в заводских условиях.

1.14 Конструкция кровли по комплексным плитам состоит из следующих элементов:

а) защитного слоя из гравия (ГОСТ 8268-74*) крупностью 5-10 мм на горячей битумной мастике марки МБК-Г. Битумную мастику для кровли тип 2 антисептировать добавками порошковых гербицидов: монурона (ТУ6-11-18-67) или симазина (ГОСТ 15123-69) в количестве 0,3-0,5% или аминной, натриевой соли 2,4Д (ТУ6-01-893-73) в количестве 1-1,5% веса битума.

б) водоизоляционного ковра из 2 слоев (для кровли тип 1) и 3 слоев (для кровли тип 2) рубероида с эластичным покровным слоем марки РэМ-350 (ТУ21-27-30-72) на горячей битумной мастике марки МБК-Г-. Битумную мастику антисептировать добавками кремнефтористого (ГОСТ 87-66*) или фтористого (ГОСТ 2871-75) натрия в количестве 4-5% от веса битума; в качестве наполнителя должен применяться низкосортный асбест

1.15 В местах примыканий кровли к парапету выполнить усиление из 3 слоев рубероида: 1 слой (верхний) из рубероида с эластичным покровным слоем и крупнозернистой посыпкой марки РэК-420 (ТУ21-27-30-72), 2 слоя (нижних) из рубероида марки РэМ-350 на горячей битумной мастике марки МБК-Г-

1.16 Продольные и поперечные стыки между комплексными плитами и места примыкания их к парапету заполнить вкладышами из гидрофобизированных минераловатных плит (ГОСТ 22950-78) и предусмотреть над стыками укладку полос шириной 250 мм из подкладочного рубероида марки РПП-350Б (ГОСТ 10923-76) и точечную приклейку их с одной стороны шва

1.17 Все деревянные конструкции должны быть антисептированы, а соприкасающиеся с бетоном или кирпичной кладкой обернуты толем.

1.18 Стальные щиты из рифленой стали, жалюзийные решетки и все деревянные конструкции окрасить двумя слоями эмали ПФ-115 (ГОСТ 6465-76*) по одному слою грунтовки ГФ-020 (ГОСТ 18186-79). Стальные щиты сетчатых перегородок, закладные элементы и прочие стальные конструкции окрасить алюминиевой краской БТ-177 (ГОСТ 5631-79).

1.19 Стеновые панели с фасадной стороны должны отделываться в заводских условиях лицевым слоем с применением цветных смесей.

1.20 Кирпичные участки наружных стен оштукатурить цементно-песчаным раствором марки „50" толщиной 20 мм и расшить под швы панелей. Откосы оконных и дверных проемов тоже оштукатурить цементно-песчаным раствором.

1.20.1 После монтажа наружных стеновых панелей горизонтальные и вертикальные швы расшить цементным раствором марки 100 согласно узлам серии 2.432-1/8:1.

1.20.2 В целях снижения производственного шума предусмотреть звукопоглощающую штукатурку внутренней перегородки по оси „7" с отм. 3.800 со стороны машинного зала. Для звукопоглощающей штукатурки должны применяться в качестве вяжущего портландцемент или шлакопортландцемент. В качестве заполнителя – однофракционные пески крупностью от 3 мм до 5 мм из легких пористых материалов: пемзы, перлита, шлаков, керамзита и др. Количество вяжущего и зерновой состав заполнителя должны обеспечивать открытую незамкнутую поверхность. Приготовленный раствор для звукопоглощающей штукатурки слоем 25 мм укладывают на свеженанесенный грунт, выполненный из цементного раствора толщиной 10 мм.

1.20.3 Работы в зимних условиях должны производиться в соответствии с проектом производства работ. Возведение кирпичной кладки в зимних условиях производить в соответствии с требованиями п.п. 7.1-7.22 СНиП III-17-78. Способ возведения кладки в зимних условиях выбирается в проекте производства работ.

1.20.4 Внутренние отделочные работы в зимнее время при отрицательных температурах должны производиться только при наличии постоянно действующих систем отопления и вентиляции в помещениях.

1.20 Схемы расположения фундаментов под каркас здания, фундаментных балок и характеристики грунтовых условий приведены в основном комплекте чертежей железобетонных конструкций ТП 904-1- -КЖ

1.20 Уплотнение основания под полы, каналы, фундаменты под оборудование производить слоями непучинистых грунтов толщиной 200 мм с доведением плотности скелета грунта до 1.6 т/м³.

1.20 Подготовку под сборные железобетонные элементы подземных конструкций выполнять из песка толщиной 100 мм, под монолитные – из щебня толщиной 40-60 мм, втрамбованного в грунт.

1.20 Наружные поверхности стенок каналов и приямков, находящиеся в грунте, обмазать 3 раза горячим битумом марки БН 70/30 ГОСТ 6617-76 по холодной битумной грунтовке

1.20. Обратную засыпку фундаментов и пазух у стенок каналов допускается производить после монтажа плит перекрытия каналов непучинистым грунтом с послойным трамбованием через 200-300 мм с обеих сторон

1.2 Покрытие полов выполнять после устройства фундаментов под оборудование, каналов, сантехнических, энергетических и технологических разводок, а также после окончания монтажа технологического оборудования.

1.2 Уклон пола в камерах стравливания выполнить за счет планировки грунта.

1.2 Прокладку труб для кабелей производить под наблюдением электриков.

1.2 По периметру наружных стен здания выполнить асфальтобетонную отмостку шириной 1000 мм по щебеночному основанию толщиной 100 мм.

8

8690/7

Привязан

Инв. №

Ст. техн.	Суман		ТП 904-1-5684-АР
Ст. инж.	Горская		Компрессорная станция 3К-500АО с осушкой воздуха.
Рук. гр.	Бескоровайный		
ГАП	Петровский		Стадия Р; Лист 2; Листов
Нач. отд.	Саакьянц		
Н. спец. ТО	Клышко		Общие данные (окончание)
Н. контр.	Луценко		Госстрой СССР Ростовский Промстройниипроект
ГИП	Останевский		

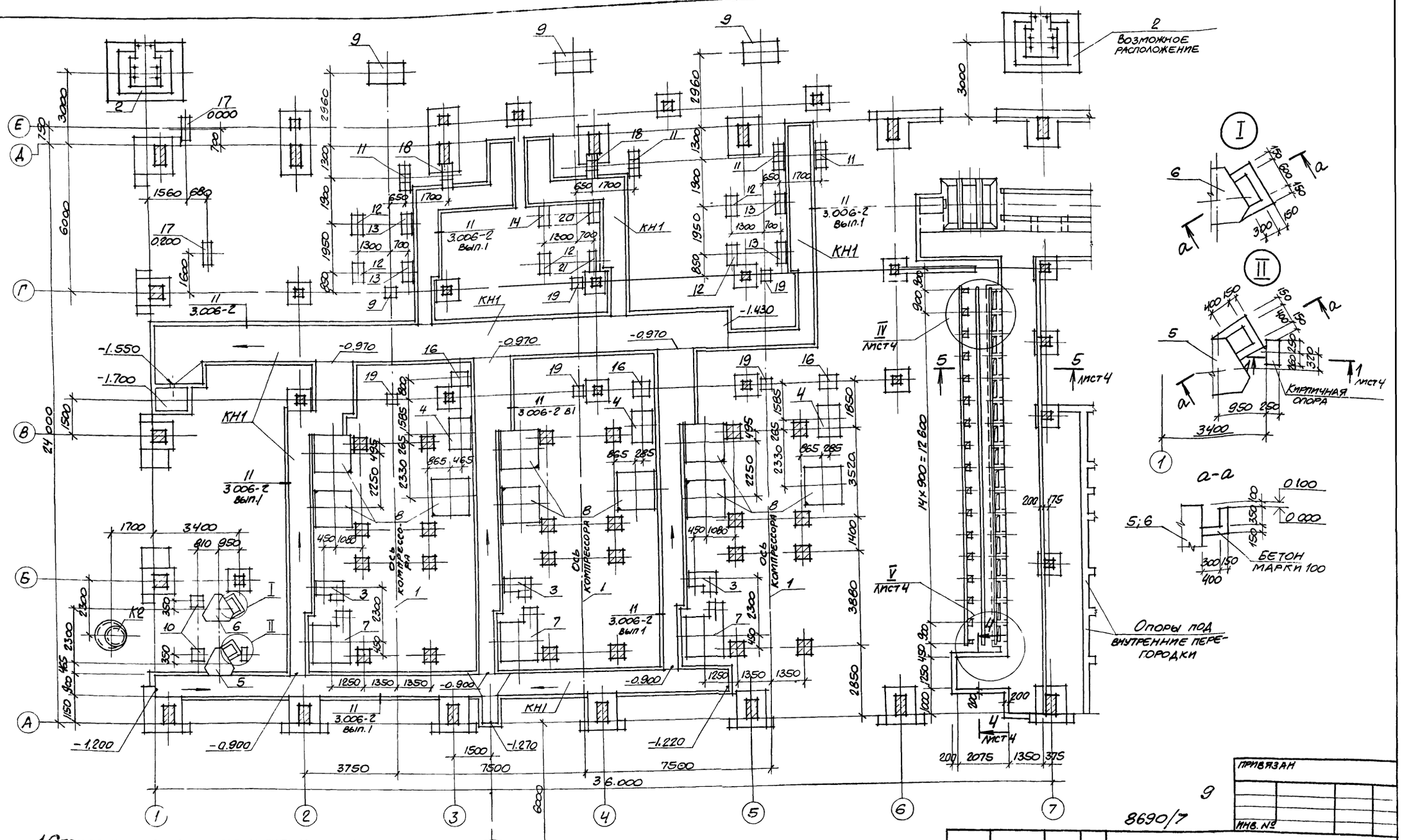

1. Спецификацию элементов к схеме расположения подземных конструкций см. на листе 4.
2. Привязки и размеры канала КН1 даны в чертежах железобетонных конструкций ТП 904-1- -КЖ, лист 19
3. В канале КН1 после монтажа опорных подушек (на схеме условно не показаны) необходимо создать уклон из цементно-песчаного раствора марки 150 в соответствии с отметками указанными на схеме.

Проверил	Горская		
Техник	Суман		
Рук. гр.	Лескорованный		
ГАП	Петровский		
Нач. отд.	Сладкьянц		
Гл. спец. тд	Кияшко		
Н. контр.	Луценко		
ГИП	Остапевский		

ТП 904-1-56 84-АР

Компрессорная станция 3К 500 АО с осушкой воздуха.

Стадия	Лист	Листов
Р	3	

Схемы расположения подземных конструкций и опор под внутренние перегородки

Госстрой СССР Ростовский Промстройниипроект

Привязан

Инв. №

9

8690/7

Схемы расположения опор под внутренние перегородки

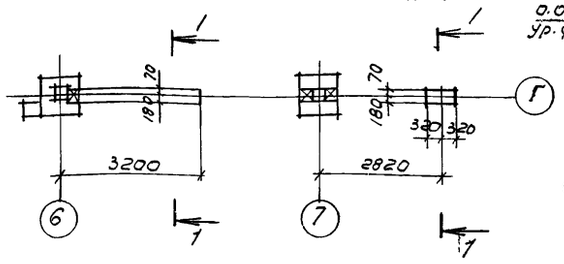

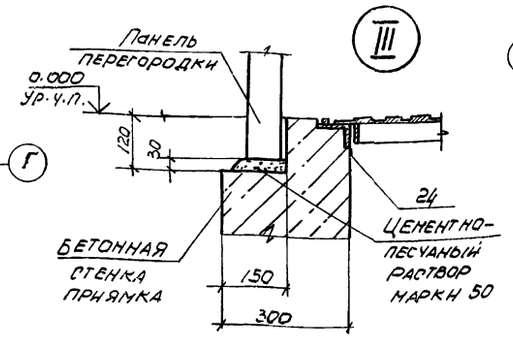

2-2

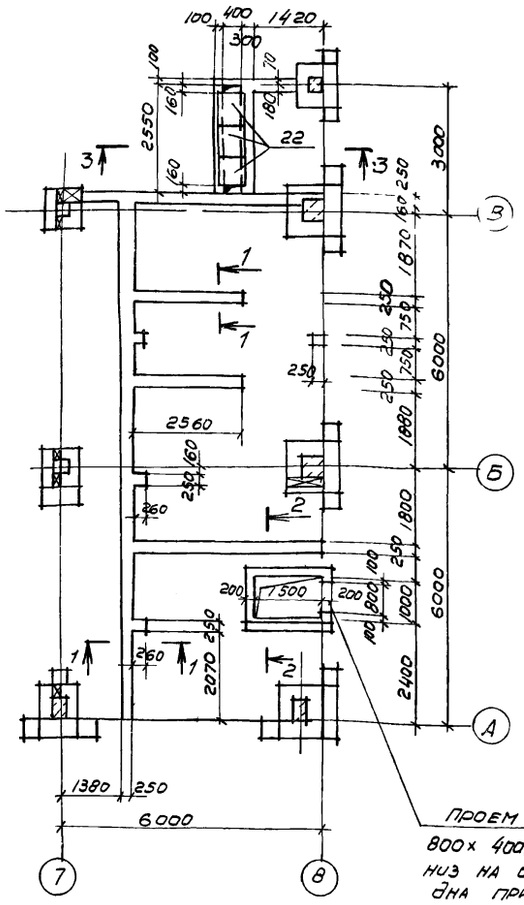

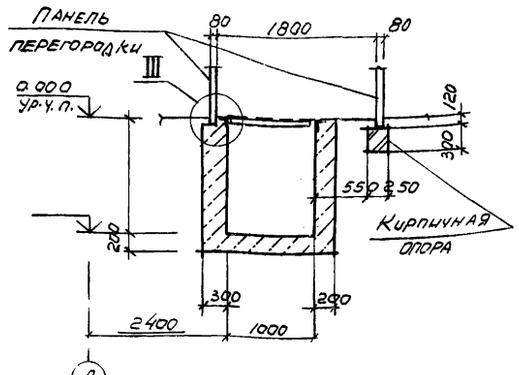

3-3

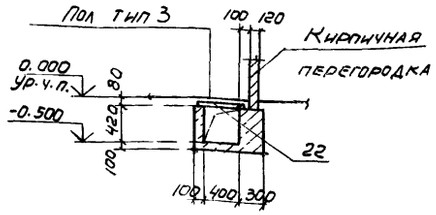

4-4

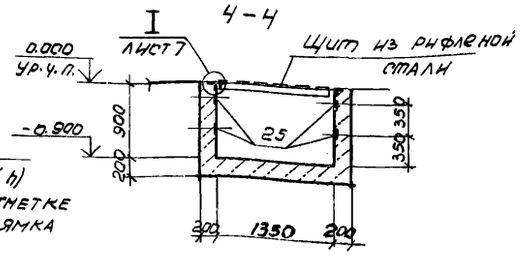

5-5

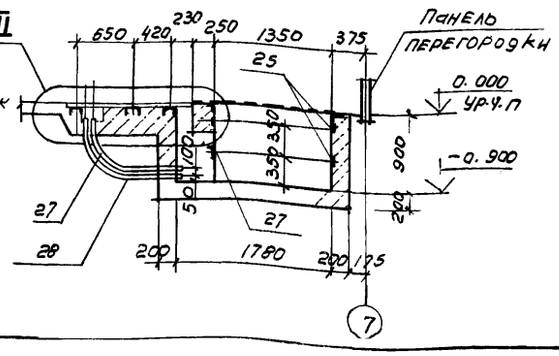

1-1

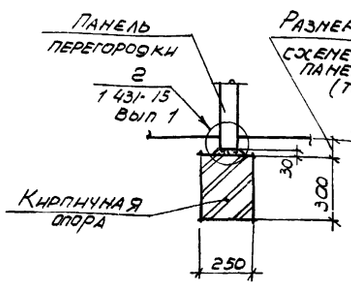

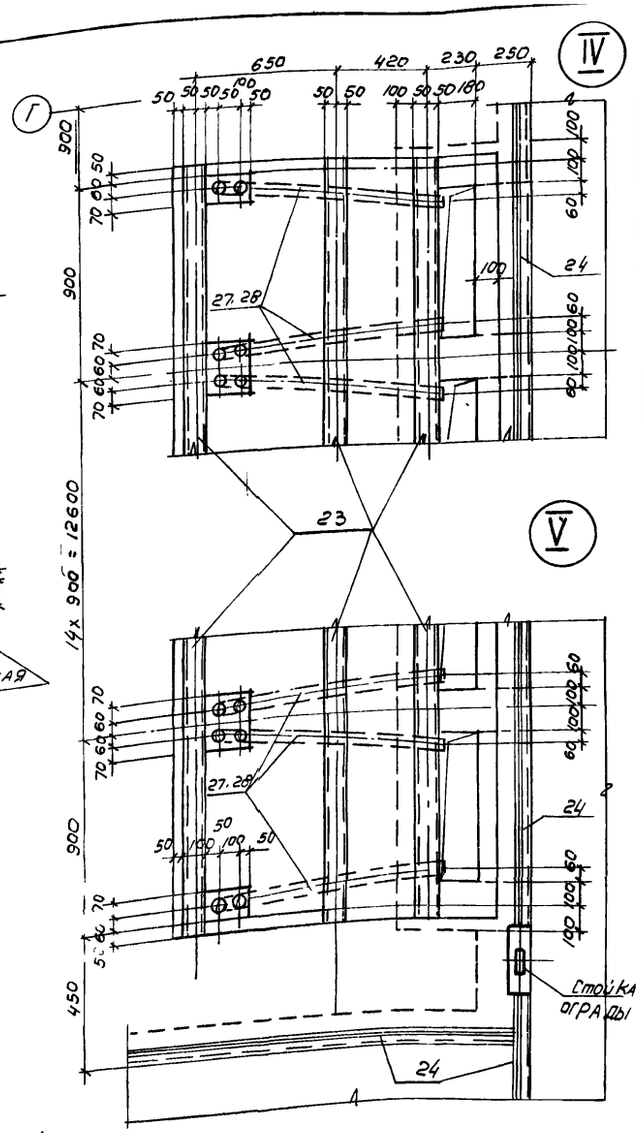

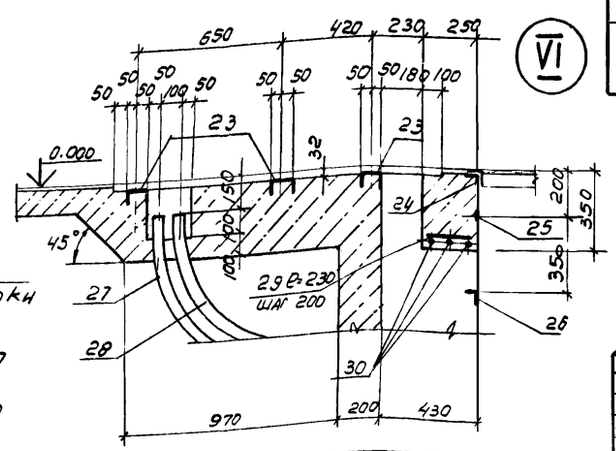

Спецификация к схеме расположения элементов подземных конструкций

Марка, поз.	Обозначение	Наименование	Кол	Масса ед. кг	Примечание
КН1	ТП 904-1- -КЖ, лист 19	Канал КН1	1		
К1	ТП 904-1- -КЖ, лист 17	Колодец К1	1		
К2		" К2	1		
1	ТП 904-1- -КЖ, лист 34	Фундамент Ф0 1	3		
2	ТП 904-1- -КЖ, лист 59	" Фон2	1		
3	ТП 904-1- -КЖ лист 60	" Фон 3	3		
4		" Фон 4	3		
5		" Фон 5	1		
6		" Фон 6	1		
7		" Фон 7	3		
8		" Фон 8	9		
9		" Фон 9	3		
10		" Фон 10	2		
11		" Фон 11	4		
12		" Фон 12	5		
13		" Фон 13	4		
14		" Фон 14	1		
15	ТП 904-1- -КЖ лист 61	" Фон 15	3		
16		" Фон 16	3		
17		" Фон 17	2		
18		" Фон 18	2		
19		" Фон 19	6		
20		" Фон 20	1		
21		" Фон 21	1		
22	3.006-2 в II-2	Плита П3-8	3		
23	1.400-15 В.1 560-07	Изделие закладное МН565	43,5	9.2	М
24	1.400-15 В.1 550-06	То же МН555	44,5	5.3	М
25	1.400-15 В.1 110-11	" МН1046	521	3.5	М
26	ТП 904-1- -КЖМ-МН14	" МН14	1	56.1	
27	ТП 904-1- -КЖ- -МН15; МН16	" МН15	32	7.5	
28		" МН16	32	7.3	
29		Ф6 AI ГОСТ 5781-82	17	0.222	М
30		Ф10 AI ГОСТ 5781-82	43,5	0.617	М
	1.400-15 В.1 540-09	Изделие закладное МН 548		4.2	По узлу 11 серии 3.006.2 Вып 7

10

8690/7

Техник	Суман		
Ст. инж.	Горская		
Рук. гр.	Бескорова		
ГАП	Петровский		
Нач. отд.	Саакьянц		
Гл. специ.	Княшко		
Н. контр.	Лученко		
Гип.	Остапенко		

Привязан

Инв. №

ТП 904-1-56.84 АР

Компрессорная станция ЗК-500 до с осушкой воздуха

Стадия	Лист	Листов
Р	4	

Схемы расположения подземных конструкций и опор под внутренние перегородки

Госстрой СССР Ростовский Промстроенниипроект

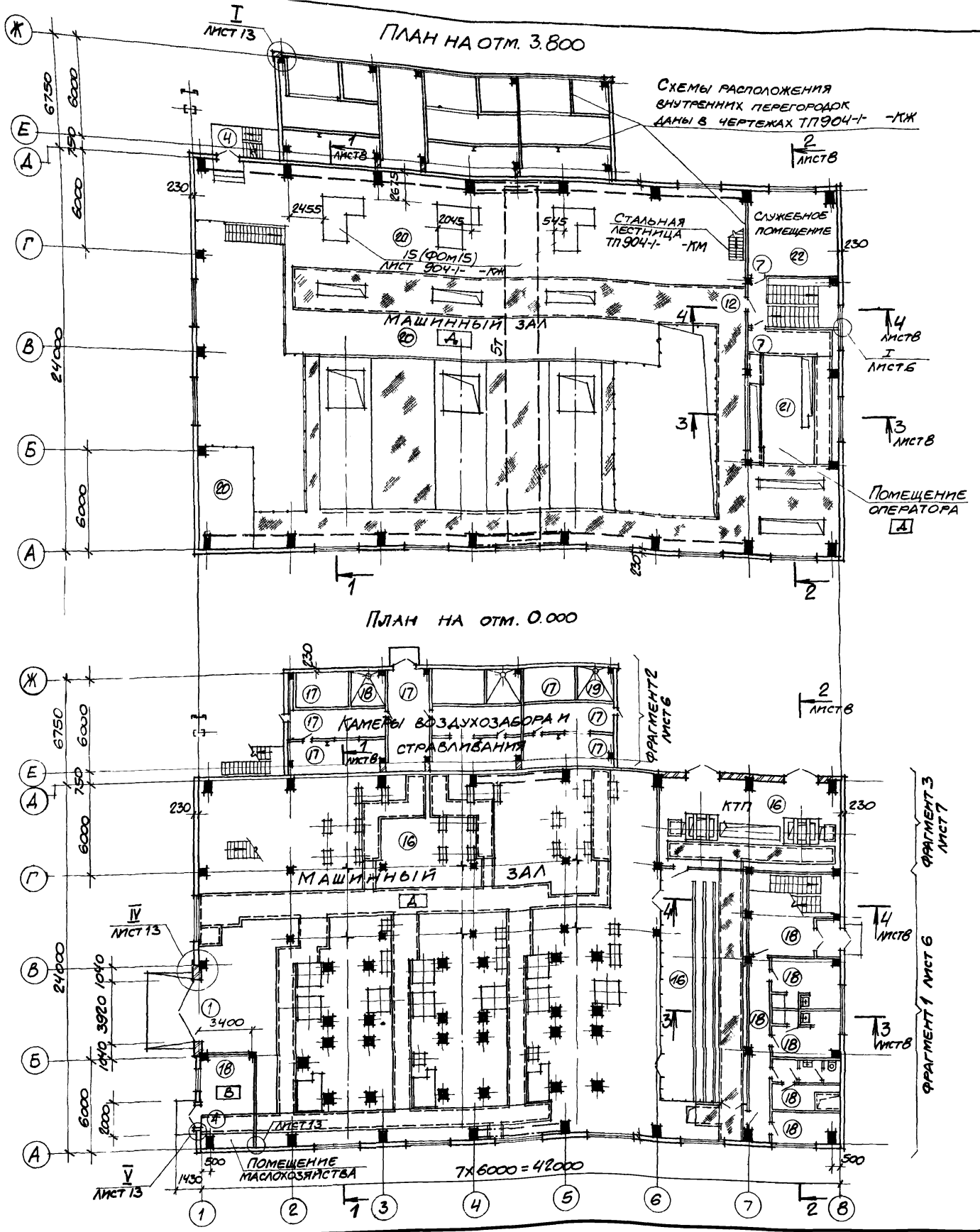

Ведомость проемов ворот и дверей

Марка поз.	Размер проема в кладке
1	3920 х 4200
2	2200 х 2360
5	1520 х 2380
8*; 9	810 х 2070

Ведомость перемычек

Марка поз.	Схема сечения
ПР1	2.400; 2ПРВ-24.38.14; 380
ПР2	1ПР3-19.12.14; 2.380 (ПР2); 2.080 (ПР3); 120; 1ПР1-10.12.6 (ПР3)
ПР3	

Спецификация элементов заполнения проемов ворот и дверей и перемычек

Марка, поз.	Обозначение	Наименование	Кол.	Масса ед, кг	Примечание
		Элементы заполнения проемов.			
1	Шифр 41-74, вып. 1; 2	Ворота В 3,6х3,6	1		
2	ТП 407-3-168/75 Альбом III	Ворота В - 3Ж	2		
3	ГОСТ 14624-69	Дверной блок Д59-ПП	1		
4		Д52-ПП	3		
5		Д32-ПП	1		
6		ДГ21-10ЛП	1		
7		ДГ21-10П	3		
8 / 8А		ДГ21-8П	5 / 1		
9	ГОСТ 6629-74	ДГ21-8ПП	1		
10		ДГ21-8ЛПВ	1		
11		ДГ21-8ЛПВ	1		
12		ДГ24-12П	1		
13	2.435-6 вып. 5	ПД-5	1		
14	5.904-4	ДУсл. 25х0,5	2		
15		Дс 1.25х0,5	5		
		Перемычки			
ПР1	ГОСТ 948-76	2ПРВ-24.38.14	1	326	
ПР2		1ПР3-19.12.14	1	75	
ПР3		1ПР1-10.12.6	2	25	
КР24-10	ИИ-03-02, Альбом 18-64	Карнизная плита КР24-10	5	478	

11

8690/7

Привязан

Инв. №

Провер.	Горская		
Ст. техн.	Анапалян		
Ст. инж.	Горская		
Рук. гр	Бескоровайный		
ГАП	Петровский		
Нач. осп-1	Сакьянц		
Гл. спец. ТД	Кияшко		
Н. контр.	Луценко		

ТП 904-1-56.84АР

Компрессорная станция 3К-500АО с осушкой воздуха.

Стадия	Лист	Листов
Р	5	

Планы на отм. 0.000 и 3.800

Госстрой СССР Ростовский Промстройниипроект

Фрагмент плана 1

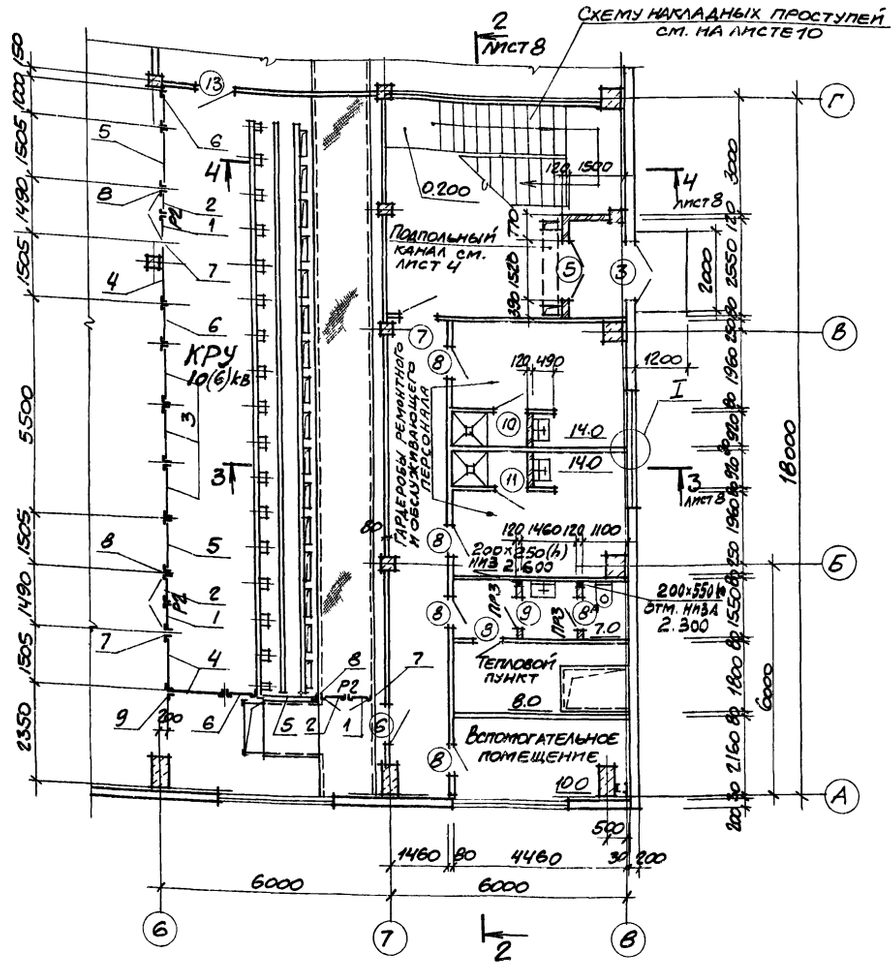

Фрагмент плана 2

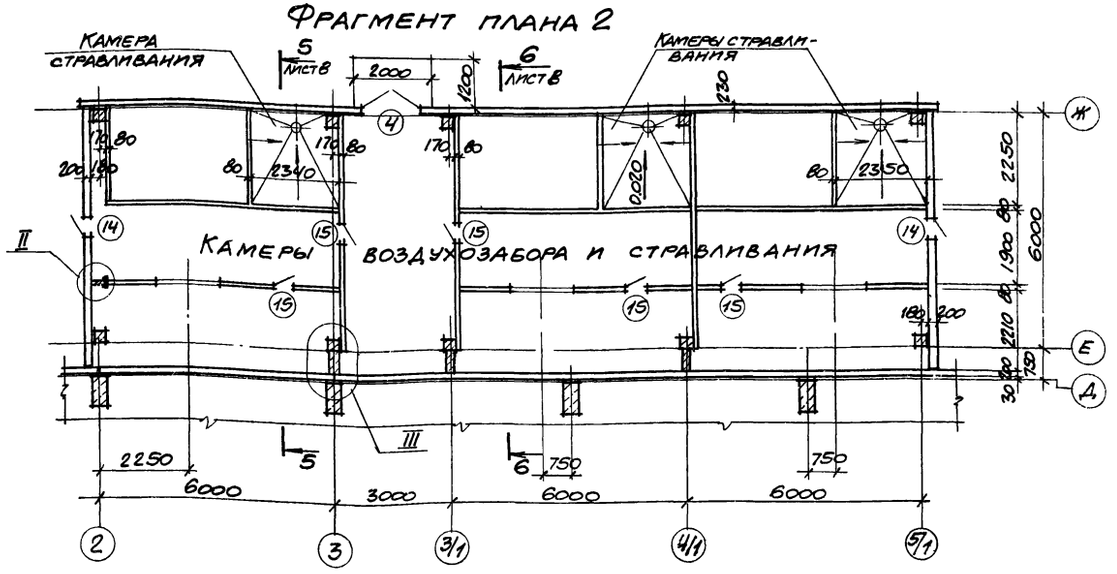

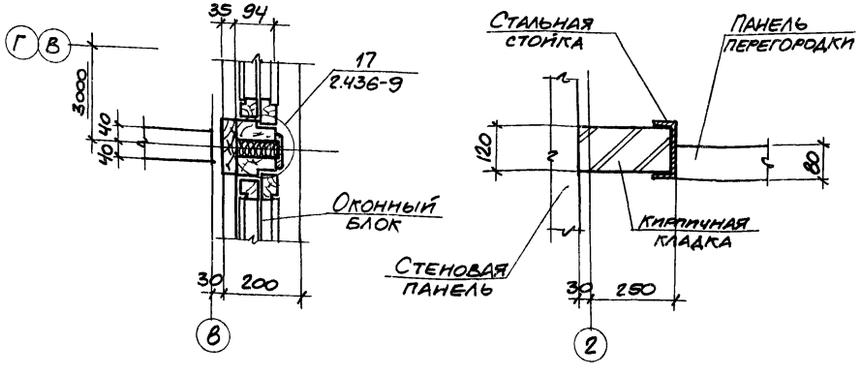

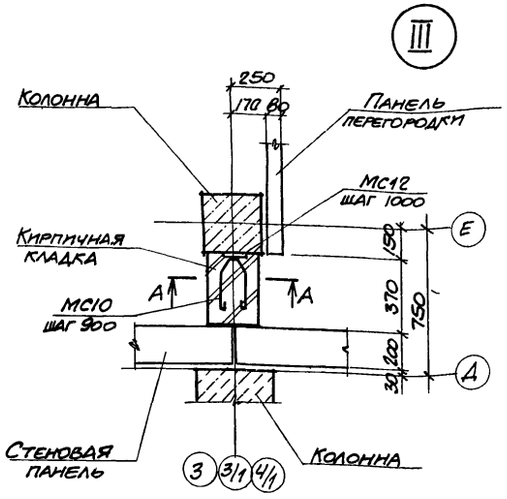

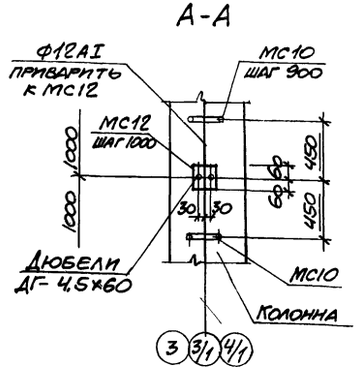

Спецификация к схеме расположения сетчатых перегородок

Марка, поз.	Обозначение	Наименование	Кол.	Масса ед. кг	Примечание
		Щиты			
1	1.431-10 в3 02.05.00-01	0.7×2.4 ДПГ-П	3	21.12	
2	1.431-10 в3. 02.17.00	0.7×2.4 ДПГ-Л	3	19.4	
3	1.431-10 в3 02.01.00-02	1.5×2.4 ЩПГ	3	26.24	
4	1.431-10 в3 02.02.00-01	1.5×2.4 ЩПГ-Л	3	24.7	
5	1.431-10 в3 02.03.00	1.5×2.4 ЩПГ-Б	3	24.71	
6	1.431-10 в3 02 01 00-03	10×2,4 ЩПГ	3	22.35	
		Стойки			
7	1.431-10 в3 02.05.00-03	2.4 ДСГ-П	3	11.87	
8	1.431-10 в3 02.05.00-01	2,4 ДСГ-Л	3	11.87	
9	1.431-10 в3 02.00.01-01	Уголок	1	4.63	
Р2	1.431-10 в3 02.15.00-01	Ригель Р2	3	7.1	
		Детали			
	1.431-10 в3 02.18.00	Болт самоанкерующийся	32	0,2	

Гардеробы оборудованы шкафами МД-33.3 по ГОСТ 22414-77. Общее количество шкафов – 8 шт 12

8690/7

			ТП 904-1-56.84 АР
Ст. техн	Суман		Компрессорная станция 3К-500АО с осушкой воздуха.
Ст. инж.	Горская		
Рук. гр.	Бескоровайный		
ГАП	Петровский		Стадия Р; Лист 6; Листов
Нач. отд.1	Саакьянц		
Гл. спец. ТО	Княшко		
Н. контр.	Луценко		Фрагменты плана 1, 2.
ГИП	Ушаков		ГОССТРОЙ СССР РОСТОВСКИЙ ПРОМСТРОЙНИИПРОЕКТ

Привязан

Инв. №

Фрагмент плана 3

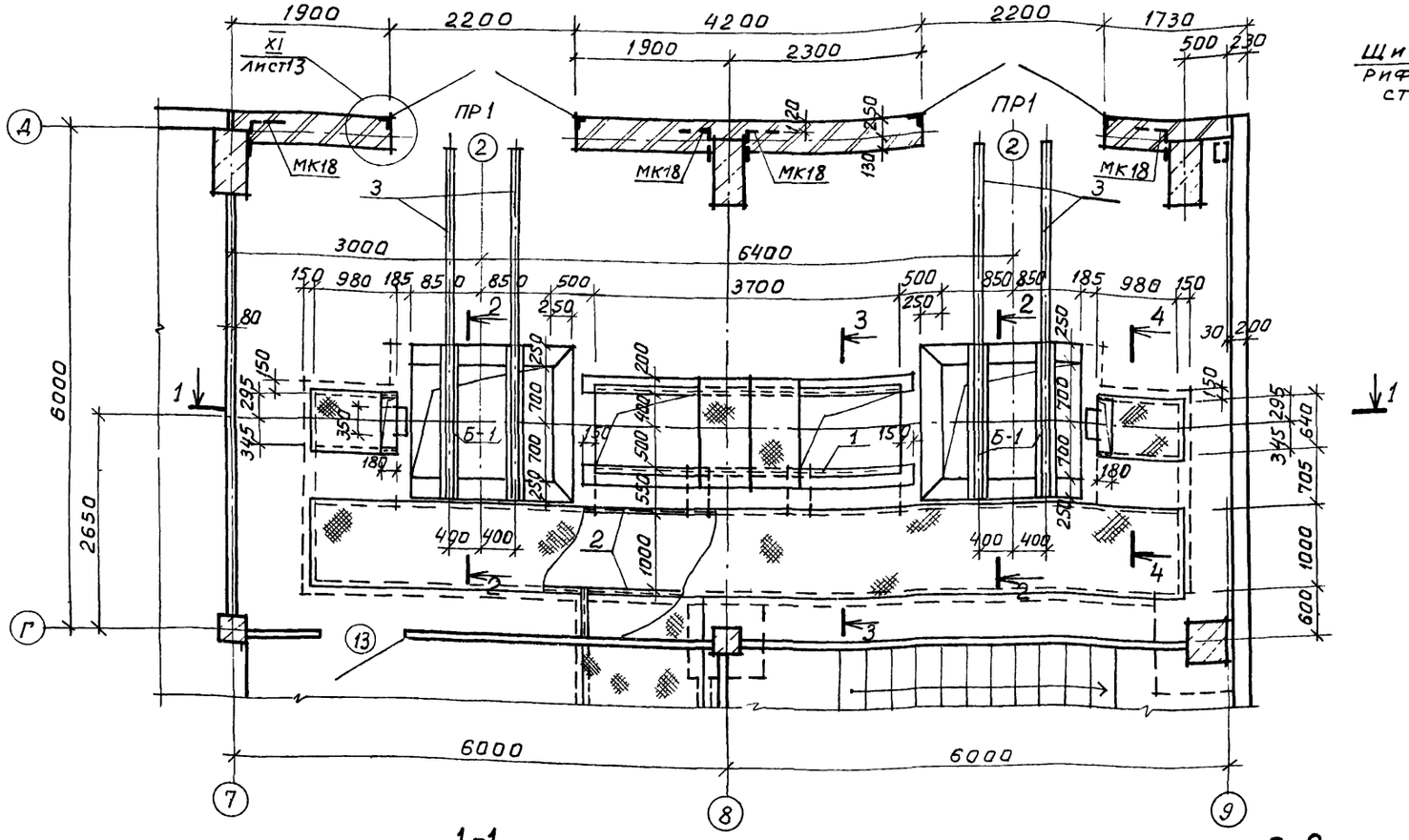

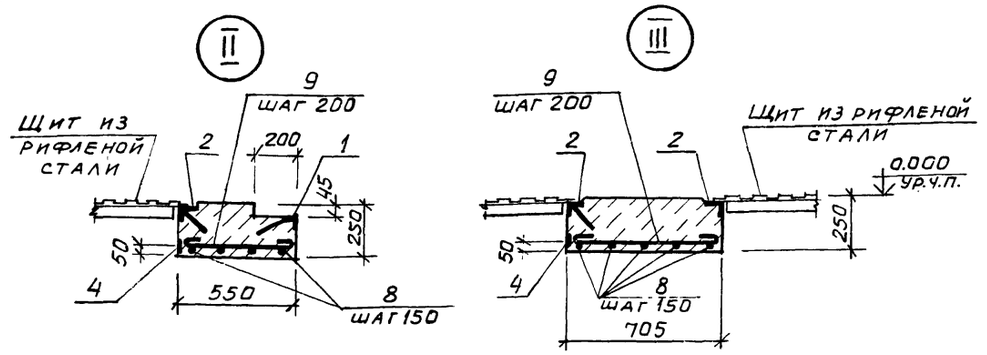

Спецификация элементов к фрагменту плана 4

Марка, поз.	Обозначение	Наименование	Кол	Масса ед, кг	Приме-чание
	ТП904-1- -КЖИ-Б1	Ж-б балка Б-1	4	250	
		Изделия закладные			
1	1.400-15.81. 550-04	МН 553	7,4	4,1	м
2	550-06	МН 555	28,0	5,3	м
3	140-05	МН 127-6	9,08	6,0	м
4	110-11	МН 104-6	41,7	3,5	м
		Стальные решетки			
5	ТП904-1- -КНИ-Р1,Р2	Р1	6	23,4	
6	-Р1,Р2	Р2	2	25,5	
7		[10 ГОСТ 8240-72, ℓ=2000	4	17,2	
8		ф10AI ГОСТ5781-82	31,0	0,6	м
9		ф6AI ГОСТ 5781-82	19,4	0,2	м
		Материалы			
		Бетон марки 150	16,2	-	м³

1. Канал и приямки выполнить из бетона марки 150
2. При бетонировании стенок приямков и каналов предусмотреть установку закладных элементов.
3. Стальные решетки в маслосборных ямах засыпать слоем гравия толщиной 250мм, крупностью 30-50мм
4. Канал перекрыть щитами из рифленой стали Схему раскладки щитов см на листе ТП904-1-. -КМ.
5. МК18 учтены в спецификации на листе 13.
6. Перемычки ПР1 учтены в спецификации на листе 5.

1-1

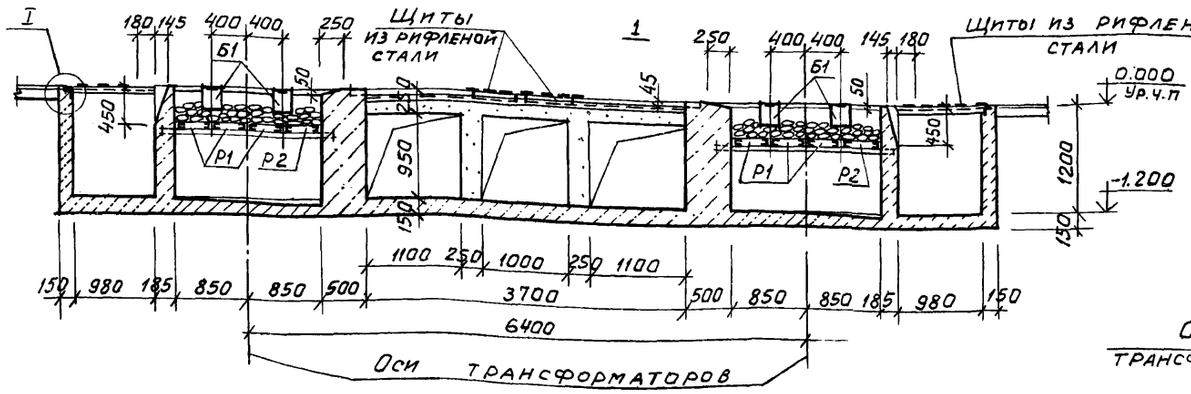

2-2

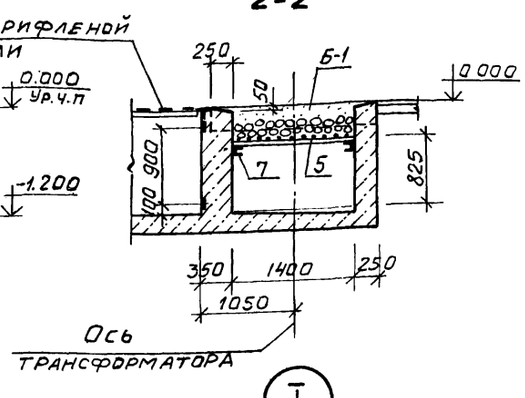

3-3

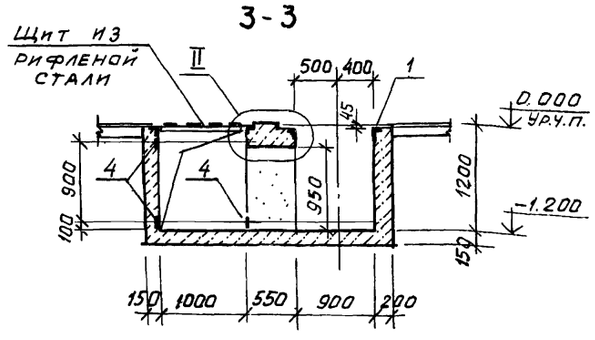

4-4

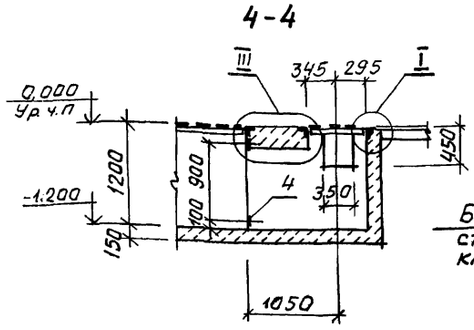

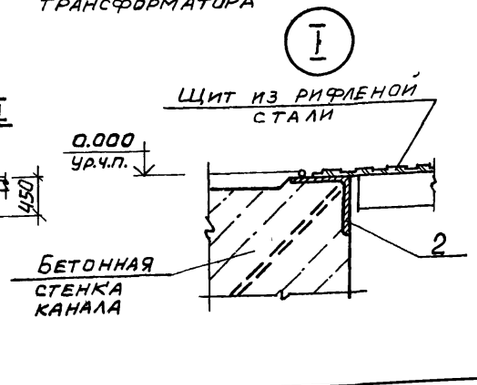

13

8690/7

Привязан

Инв. №

Техник	Суман		
Ст.инж.	Горская		
Рук.гр.	Бескоровайный		
ГАП	Петровский		
Нач.ОСП-1	Саакьянц		
Н.спецТО	Киященко		
Н.контр.	Луценко		
ГИП	Осташевский		

ТП 904-1-56-84

Компрессорная станция 3К-500АО с осушкой воздуха

Стадия	Лист	Листов
Р	7	

Фрагмент плана 3

Госстрой СССР Ростовский Промстройниипроект

Разрез 1-1

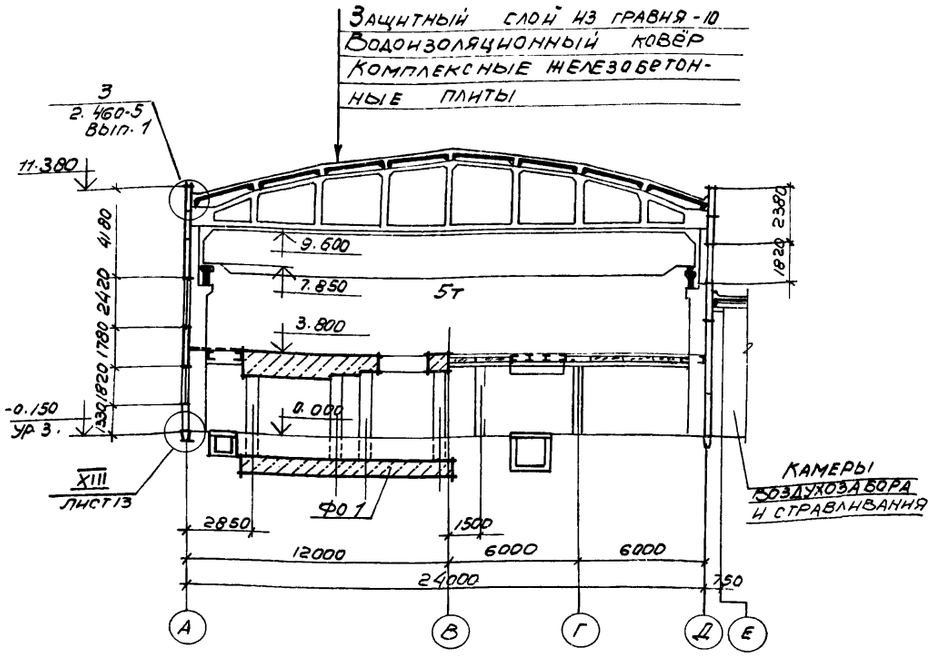

Разрез 2-2

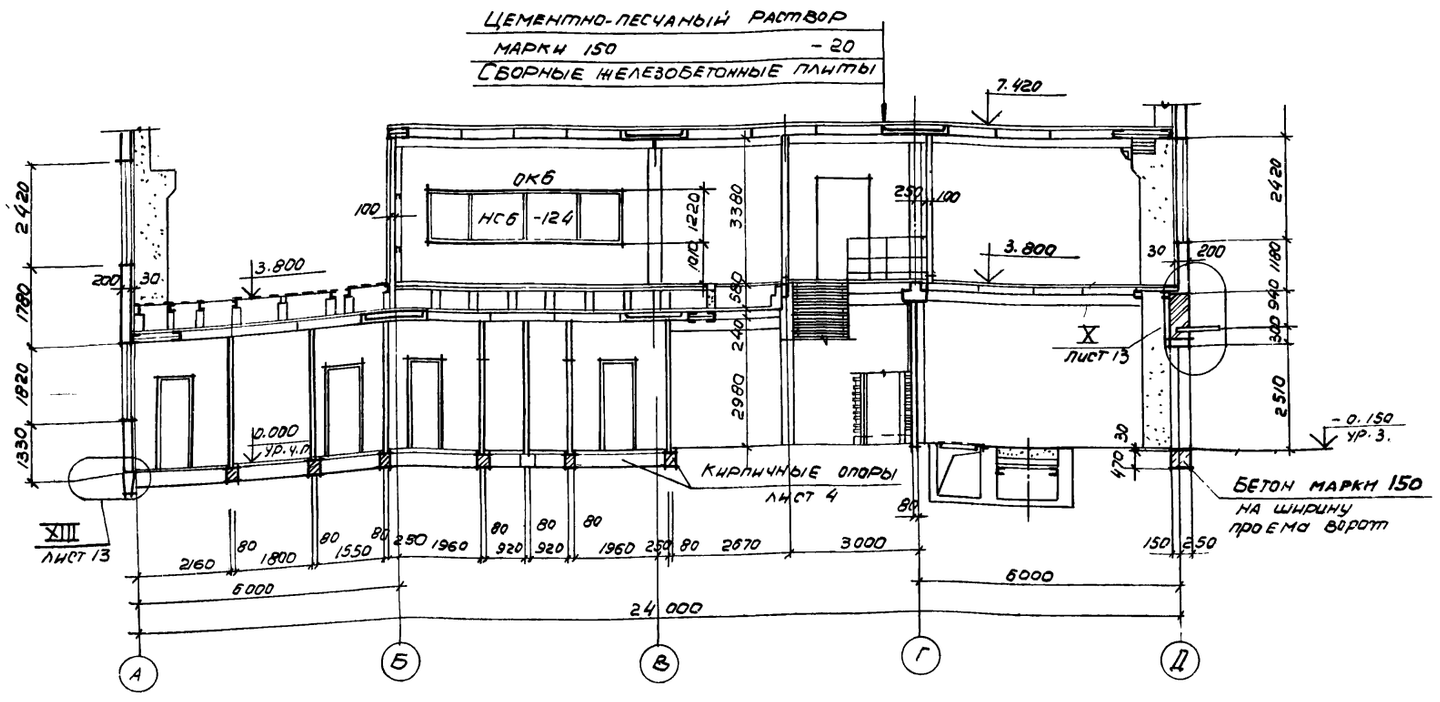

Разрез 3-3

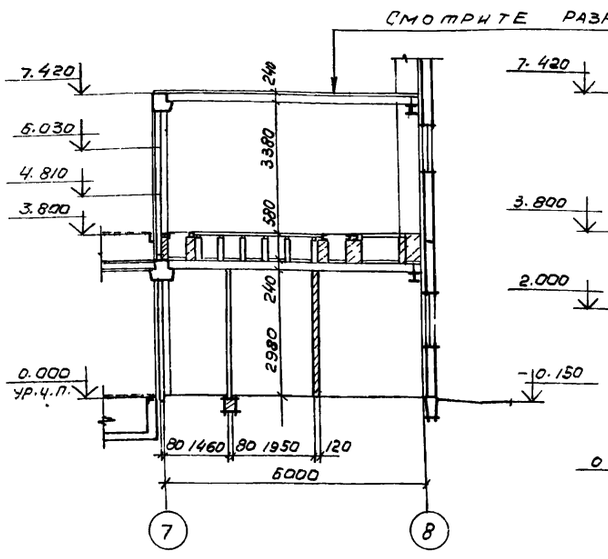

Разрез 4-4

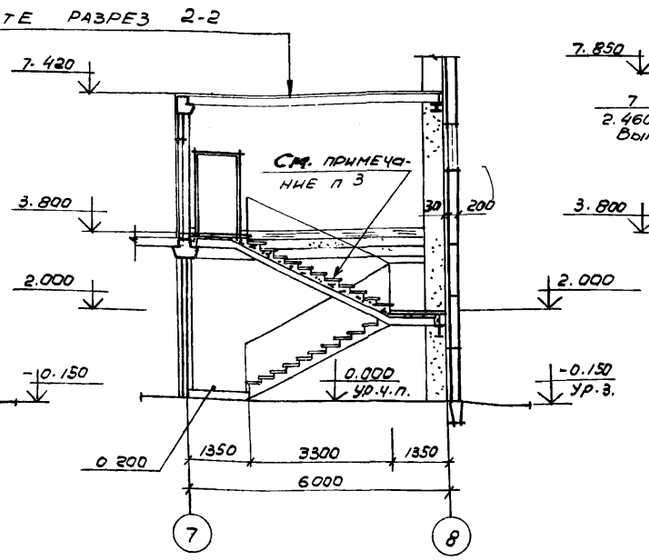

Разрез 5-5

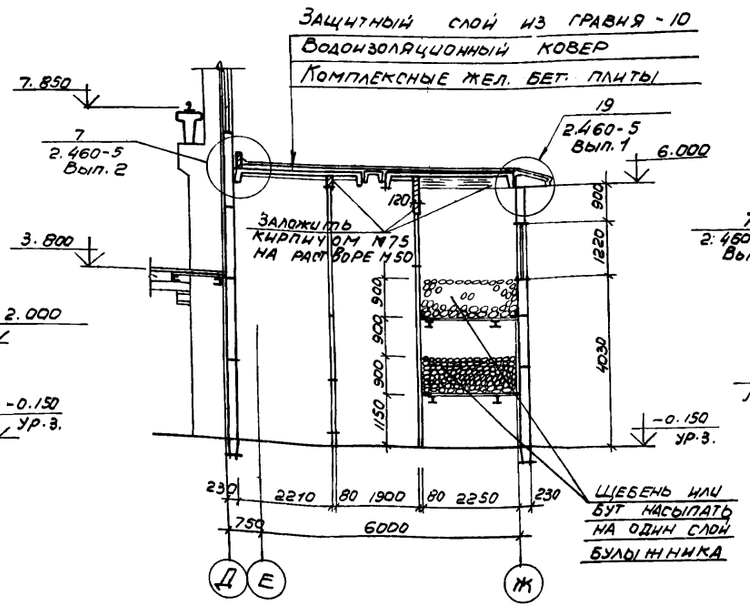

Разрез 6-6

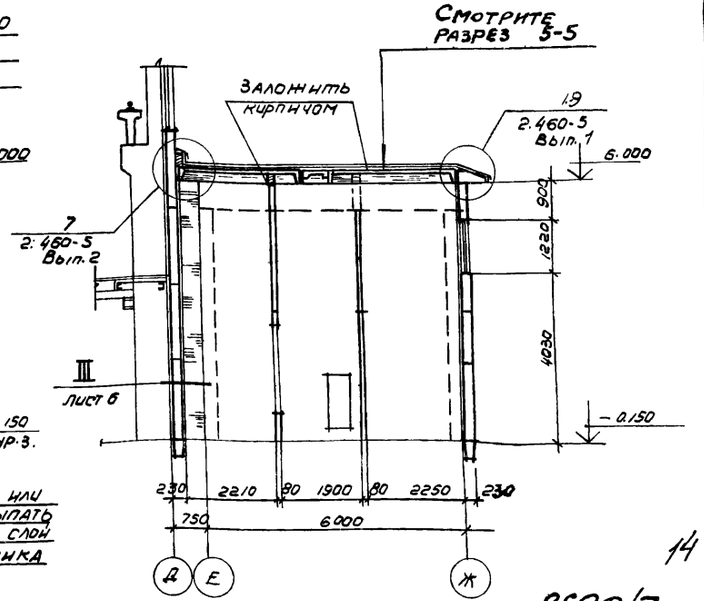

1. Состав кровли, указанный в выносной надписи на разрезах 1-1 и 6-6, приведён в общих указаниях на листе 2.
2. Оконный блок НСБ-124 (ОКБ) учтён в спецификации на листе 9.
3. Схему расположения элементов лестницы см. в основном комплекте чертежей железобетонных конструкций ТП 904-1- -КЖ. Схема расположения накладных проступей дана на листе 10.

Провер.	Горская		ТП 904-1-56.84 АР
Ст. техн.	Сумак		Компрессорная станция ЗК-500 АО с осушкой воздуха.
Гл. инж.	Горская		
Рук. гр.	Бескоровайный		Стадия Р; Лист 8; Листов
ГАП	Петровский		Разрезы 1-1 – 5-6
Нач. отд.	Садкынц		Госстрой СССР Ростовский Промстройниипроект
Гл. спец.	Кнышко		
Н. контр.	Луценко		
ГИП	Остапенкий		

Привязан

Инв. №

Копировал

Формат

14

8690/7

Фасад 1-В

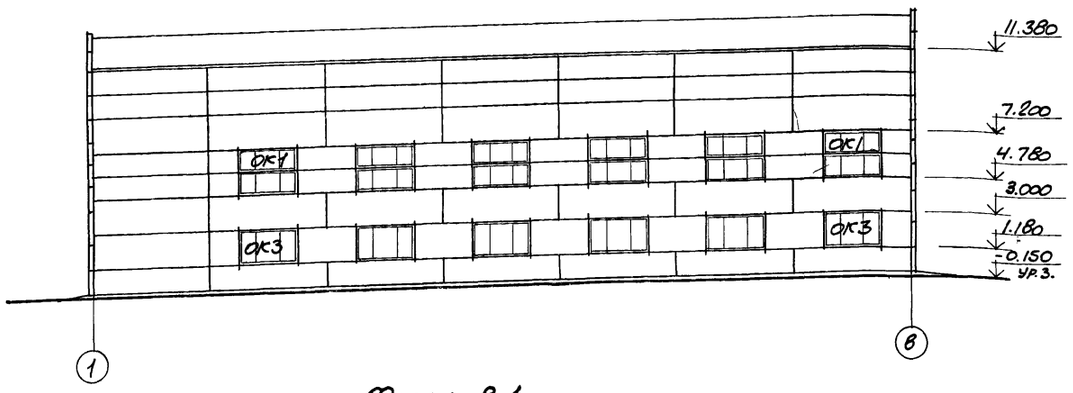

Фасад А-Ж

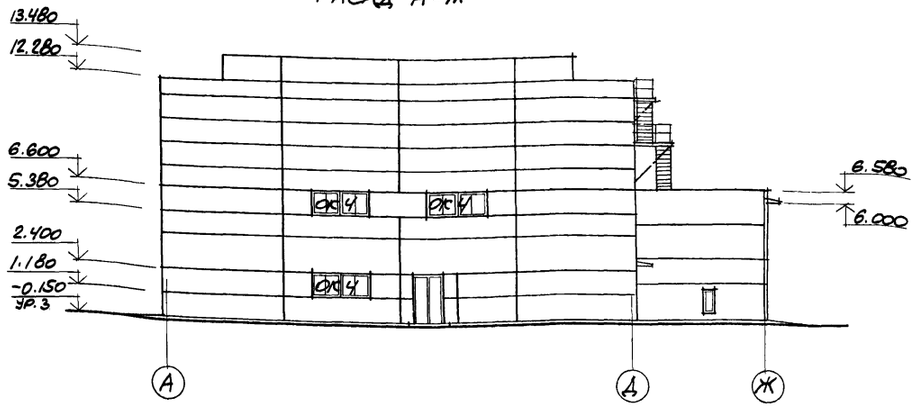

Фасад В-1

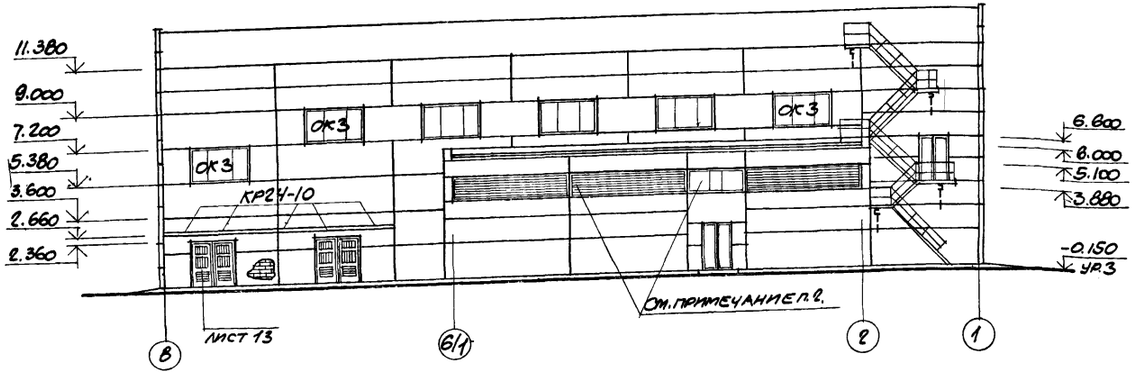

Фасад Ж-А

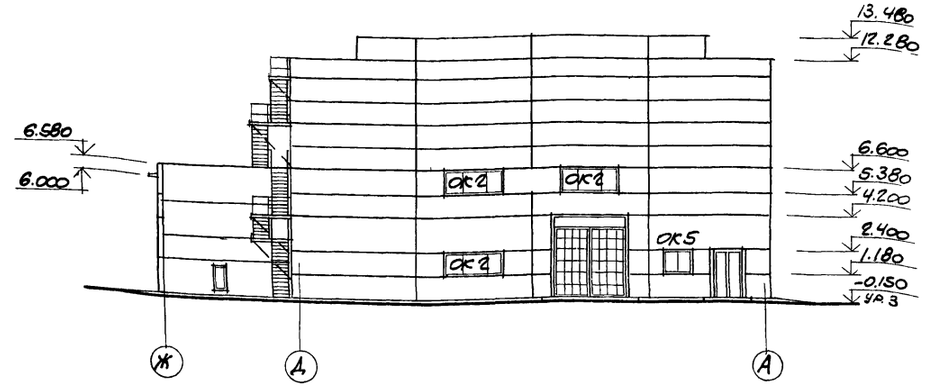

Схема заполнения оконных проемов

ОК1

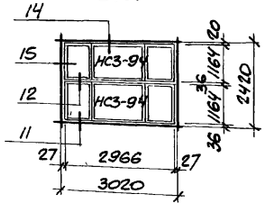

ОК2

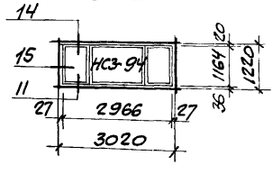

ОК3

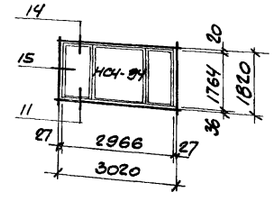

ОК4

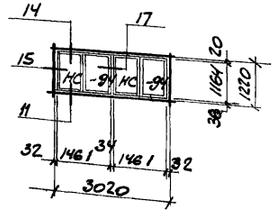

ОК5

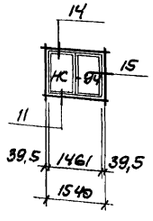

Спецификация элементов заполнения оконных проемов

Марка, поз.	Обозначение	Наименование	Кол.	Масса ед., кг	Приме-чание
ОК1	ГОСТ 12506-67	Оконный блок НС3-94	12		
ОК2		то же НС3-94	3		
ОК3		" НС4-94	12		
ОК4		" НС1-94	6		
ОК5		" НС1-94	1		
ОК6		" НС6-124	1		

1. Узлы, замаркированные на схемах заполнения оконных проемов, приняты по серии 2.436-9.
2. Стальные оконные панели и жалюзийные решетки выполняются по чертежам металлических конструкции ТП 904-1- -КМ.
3. Указания по отделке фасадов даны в общих указаниях на листе 2.
4. ОК6 см. на листе 8 (разрез 2-2).

5. Карнизные плиты КР24-10, замаркированные на данном листе, учтены в спецификации на листе 5.

Привязан

15

8690/7

Инв. №

Провер.	Горская	
Техник	Суман	
Рук. гр.	Бескоровайный	
ГАП	Петровский	
Нач. отд.	Саакьянц	
Гл. спец. т/о	Кияшко	
Н. контр.	Луценко	
ГИП	Осташевский	

ТП 904-1-56.84АР

Компрессорная станция 3К-500 АО с осушкой воздуха

Стадия	Лист	Листов
Р	9	

Фасады

Госстрой СССР Ростовский Промстройниипроект

Типовой проект 904-1-56.84-АР Альбом 7

Схема расположения опор двойного пола

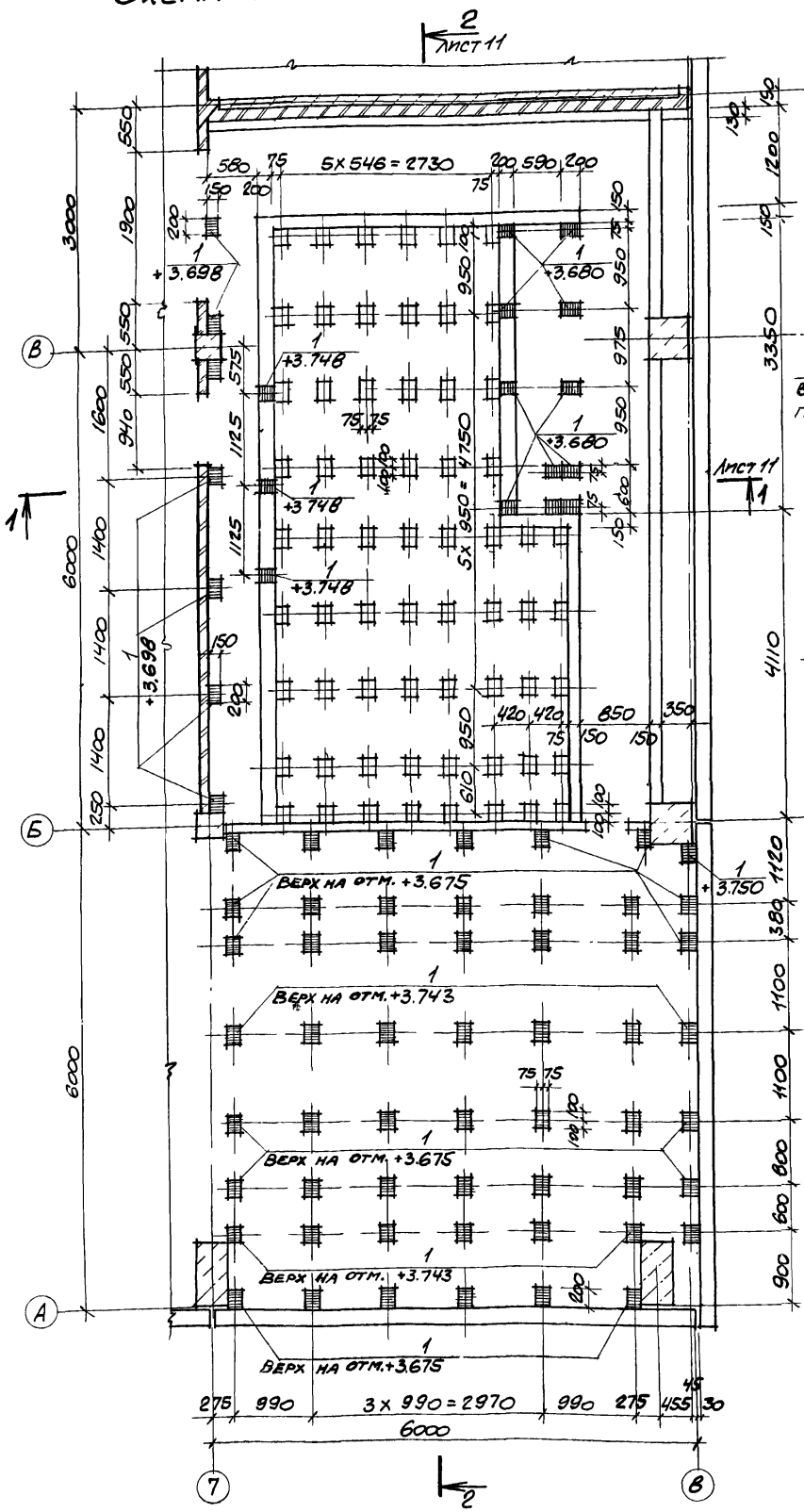

Схема раскладки деревянных щитов

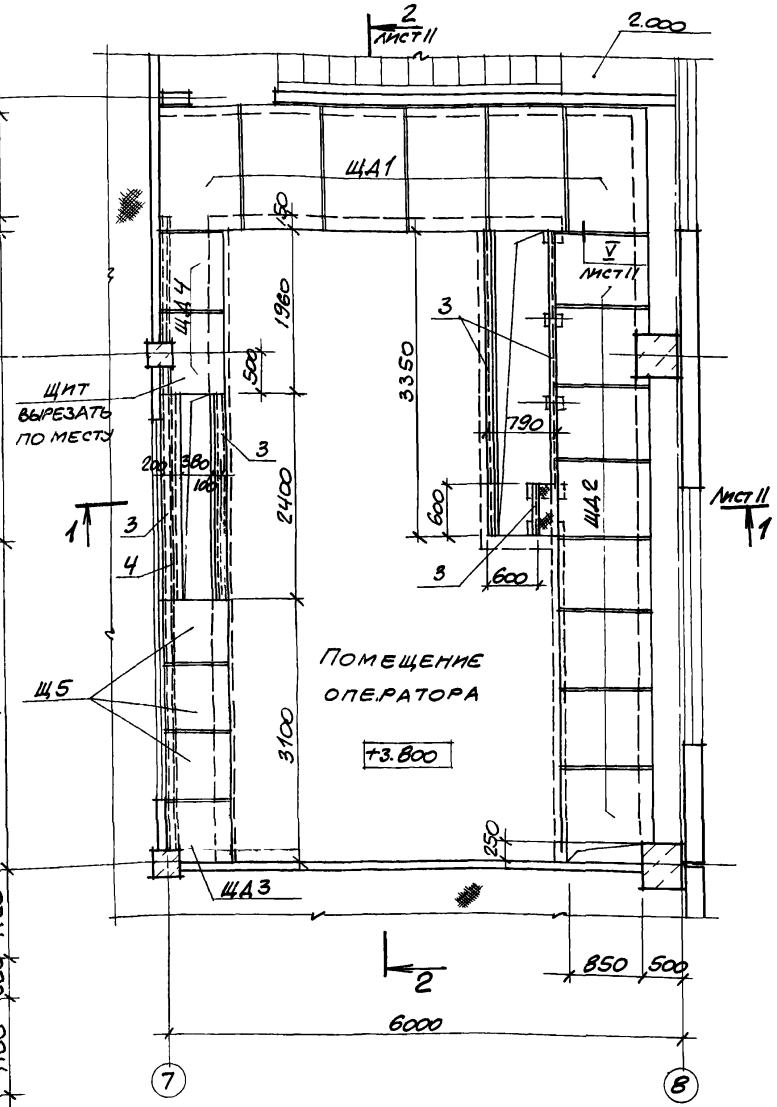

Схема расположения накладных проступей

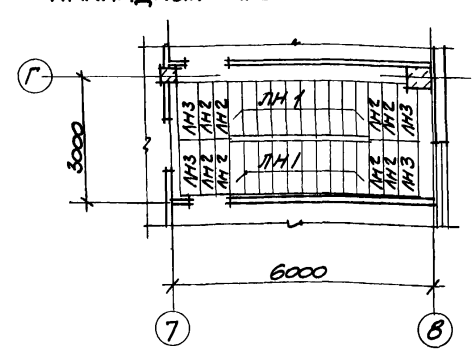

Спецификация к схеме расположения опор двойного пола, деревянных щитов и накладных проступей.

Марка, поз.	Обозначение	Наименование	Кол.	Масса ед., кг	Примечание
1	1.400-15.81.120-50	Изделие закладное МН 113-3	76	1,7	
2		L50х5 ГОСТ 8509-72	4,5	3,8	м
3		[12 ГОСТ 8240-72	16,9	10,4	м
4		L80х6 ГОСТ 8509-72	2,4	7,4	м
5		Уголок прессованный из алюминия 4100Т8 (30х2) ГОСТ 13737-80	15,7	0,3	м
		Щиты деревянные			
ЩД1	ТП 904-1- -КЖИ- -ЩД1; ЩД2	ЩД1	6		
ЩД2		ЩД2	8		
ЩД3	ТП 904-1- -КЖИ -ЩД3; ЩД4	ЩД3	1		
ЩД4		ЩД4	2		
ЩД5	ТП 904-1- -КЖИ-ЩД5	ЩД5	3		
		Накладные проступи			
ЛН1	1.020-1 8.7-1 5.0.00	1ЛН 13,3	20	49	
ЛН2	1.020-1 8.7-1 5.0.0.-00	2ЛН 14,3	8	46	
ЛН3	1.020-1 8.7-1 5.0.0.-03	2ЛН 14,5	4	66	

1. Опоры двойного пола (столбики с размерами в плане 200х150) и стенки канала выполнить из бетона марки 150.

2. При бетонировании опор и стенок канала предусмотреть установку закладных элементов поз. 1.

3. Покрытие пола в помещении оператора в местах примыкания к каналу обрамить уголком поз. 5 (см. узлы 1; 2; 8 на листе 11).

16

8690/7

Привязан

Инв. №

Провер.	Горская		ТП 904-1-56.84-АР
Техник	Суман		Компрессорная станция 3К-500 АО с осушкой воздуха.
Гл. инж.	Горская		Стадия Р; Лист 10; Листов
Рук. гр.	Бескоровайный		
ГАП	Петровский		
Нач. отд.	Сакьянц		
Гл. спец. т.о.	Кияшко		Схемы расположения опор двойного пола, деревянных щитов и накладных проступей.
Н. контр.	Луценко		Госстрой СССР Ростовский Промстройниипроект
ГИП	Осташевский		

Инв. № подл. | Подпись и дата | Взам. инв. №

1-1

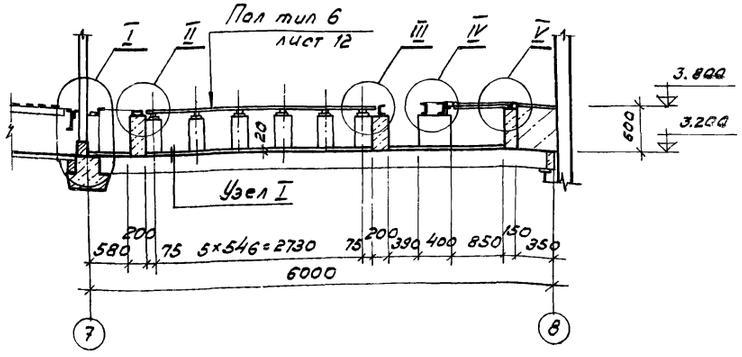

2-2

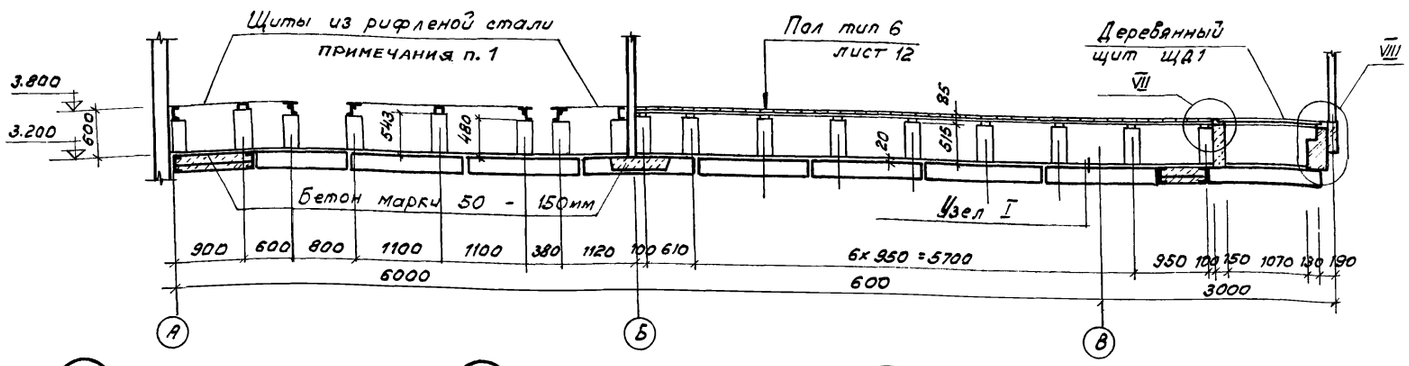

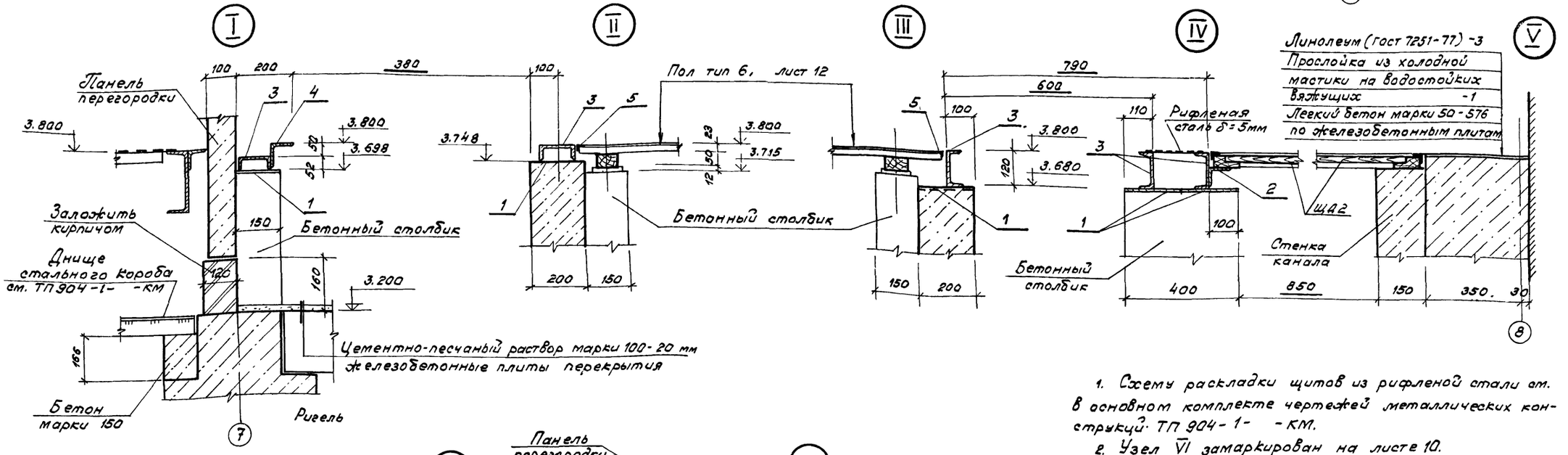

1. Схему раскладки щитов из рифленой стали см. в основном комплекте чертежей металлических конструкций ТП 904-1- -КМ.
2. Узел VI замаркирован на листе 10.

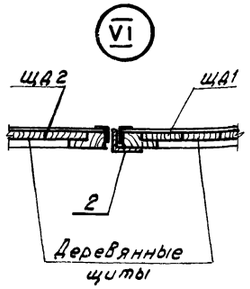

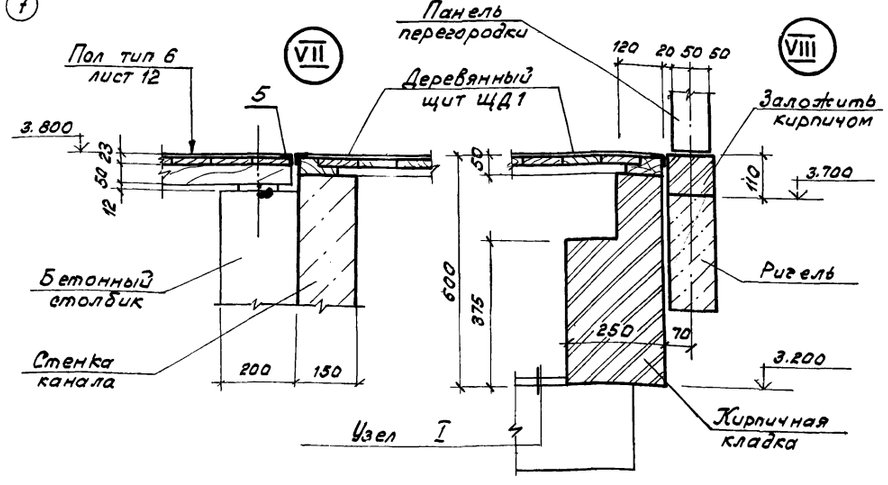

17

8690/7

			ТП 904-1-56.84 АР	
Проверил	Горская		Компрессорная станция ЗК-500 АО с осушкой воздуха	
Инженер	Горелова			
Ст.инж.	Горская			
Рук. гр.	Бескоровайный		Стадия: Р	Лист: 11
ГАП	Петровский			
Нач.отд.	Саакьянц			
Гл.спец.т.о	Киященко		Сечения 1-1 — 2-2	Госстрой СССР Ростовский промстройниипроект
Н.контр.	Лученко			
ГИП	Осташевский			

Привязан

Инв. №

Типовой проект 904-1-56.84 АР Альбом 7

Ведомость отделки помещений

Наименование или номер помещения	Потолок: площадь	Потолок: вид отделки	Стены или перегородки: площадь	Стены или перегородки: вид отделки	Низ стен или перегородок (панель): площадь	Низ стен или перегородок (панель): вид отделки	Низ стен или перегородок (панель): высота мм	Колонны: площадь	Колонны: вид отделки	Балки покрытия и перекрытия: площадь	Балки покрытия и перекрытия: вид отделки	Поверхности фундамента под компрессор		Примечание
Машинный зал на отм. 0.000 и 3.800. КТП. Помещение теплопункта. Помещение маслохозяйства		Затирка полимерцементная окраска		Акустическая штукатурка, затирка полимерцементная окраска.	—	—	—		Полимерцементная окраска		Полимерцементная окраска		Затирка, полимерцементная окраска	Акустическая штукатурка только по ряду Б и оси 7 с отм. 3.800 со стороны машинного зала
Душевые		Затирка силикатная окраска		Керамическая плитка	—	—	—	—	—	—	—	—	—	
Гардеробные		Затирка водоэмульсионная окр.		Затирка водоэмульсионная окр.		Керамическая плитка	1500	—	—		Водоэмульсионная окраска	—	—	Панель только в месте установки раковины
Санузел, шлюз.		Затирка силикатная окраска		Затирка, штукатурка силикатная окраска		Керамическая плитка	2100	—	—		Силикатная окраска			Штукатурка только кирпичных участков с отм. 2.100.
Коридор, тамбур, вспомогательное и служебное помещение		Затирка меловая окраска		Штукатурка затирка, водоэмульсионная окраска	—	—	—	—	Водоэмульсионная окраска	—	Водоэмульсионная окраска	—	—	Штукатурка только кирпичной перегородки тамбура
Помещение оператора		Затирка водоэмульсионная окраска		Затирка водоэмульсионная окраска	—	—	—	—	Водоэмульсионная окраска	—	Водоэмульсионная окраска	—	—	
Лестничная клетка		Затирка меловая окраска		Затирка водоэмульсионная окраска	—	—	—	—	Водоэмульсионная окраска	—	—	—	—	
Камеры воздухозабора и стравливания		Затирка		Затирка	—	—	—	—	—	—	—	—	—	

Экспликация полов.

Наименование или номер помещения по проекту	Тип пола по проекту	Схема пола или номер узла по серии	Элементы пола и их толщина	Площадь пола
Машинный зал на отм. 0.000 КТП	16		Покрытие-бетон М300 -25мм. Подстилающий слой -бетон М100 -100мм. Грунт основания.	505
Камеры воздухозабора	17		Покрытие-цементно-песчаный раствор М200 -20мм. Подстилающий слой -бетон М100 -80мм. Грунт основания.	122
Помещение маслохозяйства и помещения в осях 7-8; А-Г	18		Покрытие-плитка керамическая по ГОСТ 6787-80 -13мм. Прослойка и заполнение швов-цементно-песчаный раствор марки 150 -15мм. Подстилающий слой - бетон марки 100 -100мм. Грунт основания.	111
Камеры стравливания	19		Покрытие-бетон марки 100 по уклону от 100 до 150. Грунт основания.	15
Машинный зал на отм 3.800	20		Покрытие-цементно-песчаный раствор марки 300-30мм. Сборные ж.б. плиты.	279
Помещение оператора	21		Покрытие-линолеум по ГОСТ 7251-77. Прослойка-холодная мастика на водостойких вяжущих. ДСП по ГОСТ 10632-77 -19мм. Лаги деревянные шаг 500-50. Прокладка деревянная антисептированная 100х100 - 12мм. Бетонный столбик. Сборные ж.б. плиты.	50
Служебное помещение	22		Покрытие-линолеум по ГОСТ 7251-77. Прослойка-холодная мастика на водостойких вяжущих. Стяжка-цементно-песчаный раствор марки 150 -25мм. Сборные ж.б. плиты.	34

План кровли.

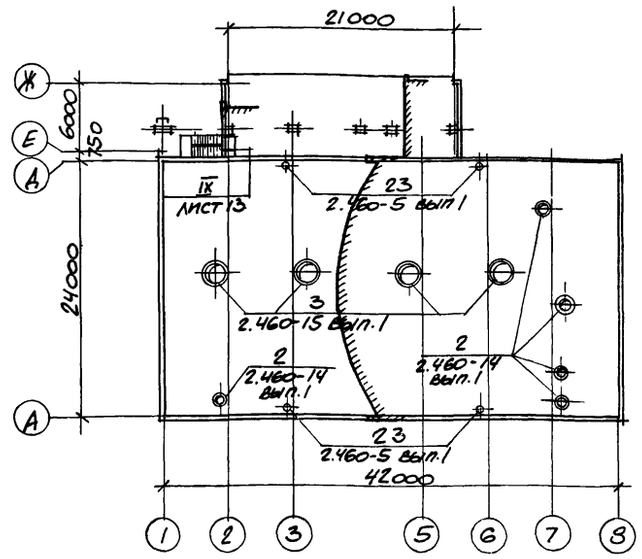

Спецификация элементов к плану кровли

Марка, поз.	Обозначение	Наименование	Кол.	Масса ед, кг	Примечание
КР5	2.460-15, вып.1	Стальной козырек КР5	4	6,5	
ФЭ12		Фасонный элемент ФЭ12	4	26,2	
ПП5		Прижимная полоса ПП5	4	2,5	
КС6	2.460-14 вып.1	Стяжное кольцо КС6	3	0,5	
КС9		КС9	1	0,9	
КС13		КС13	1	1.7	
КЛ1		Стальной колпак КЛ1	3	5,7	
КЛ4		КЛУ	1	10,9	
КЛ8		КЛ8	1	10,7	
ПЛ1		Прижимная полоса ПП1	3	1.1	
ПП2		ПП2	1	1,7	
ПП3		ПП3	1	1,9	
КФ1		Кольцо-фланец КФ1	3	1.4	
КФ2		КФ3	1	4.4	
КФ7		КФ7	1	6,2	
ФЭ3		Фасонный элемент ФЭ3	3	6,3	
ФЭ4		ФЭ4	1	9.5	
ФЭ10		ФЭ10	1	15,2	

Привязан

18

8690/7

Инв. №

Инженер	Горелова	
Рук. гр.	Бескоровайный	
ГАП	Петровский	
Нач. ОСП-1	Саакьянц	
Гл. спец. ТО	Кияшко	
Н. контр.	Луценко	
ГАП	Осташевский	

ТП 904-1-56.84АР

Компрессорная станция ЗК-500АО с осушкой воздуха.

Стадия	Лист	Листов
Р	12	

Ведомость отделки помещений. Экспликация полов. План кровли

Госстрой СССР РОСТОВСКИЙ ПРОМСТРОЙНИИПРОЕКТ

Инв. № подл. | Подпись и дата | Взам. инв. №

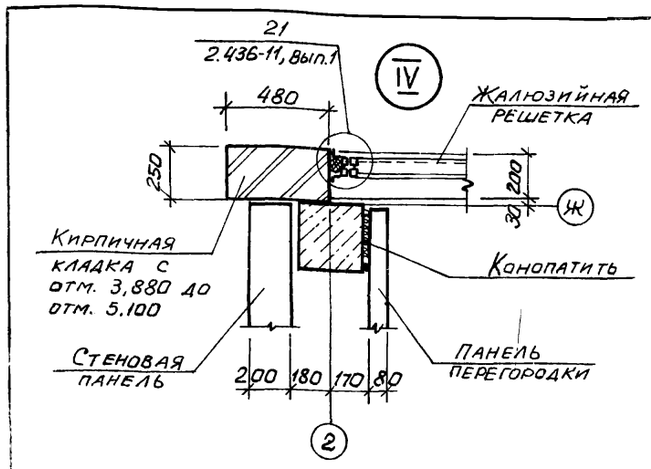

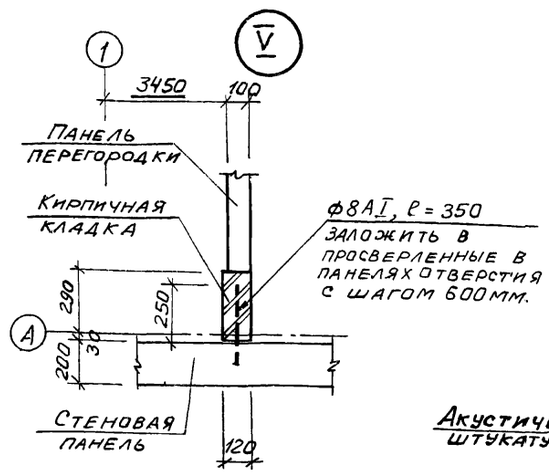

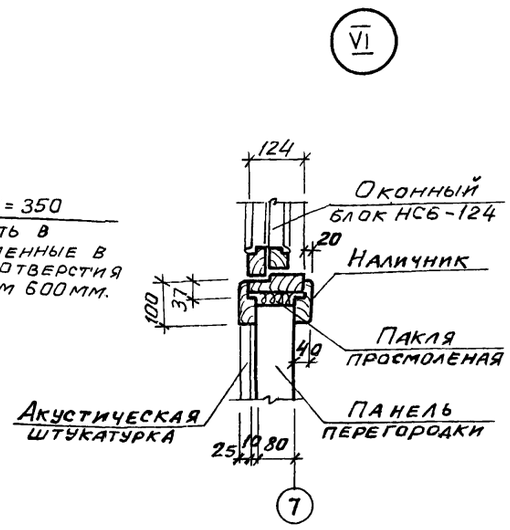

Спецификация элементов к плану на отм 0 000

Марка поз.	Обозначение.	Наименование	Кол.	Масса ед, кг	Примечание
МН506	1 400-15, вып. 1	Изделие закладн МН506	16	3,9	
		Изделия соединительные			
МС10	1 431-6	МС10	18	0,3	По узлу III на листе 6
МС12		МС12	21	1,1	
МК18	2 430-3, вып. 3	МК18	12	0,5	
		ф8АI ГОСТ 5781-75; ℓ=350	6	0,1	
		ф12АI ГОСТ 5781-82	18	0,9	Узел III лист
УК1	ТП904-1- -КЖИ-УК1	Утепленный клапан УК1	4		

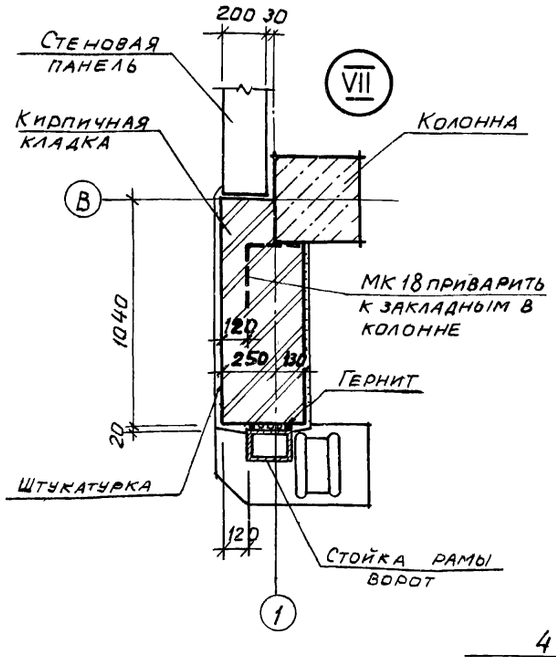

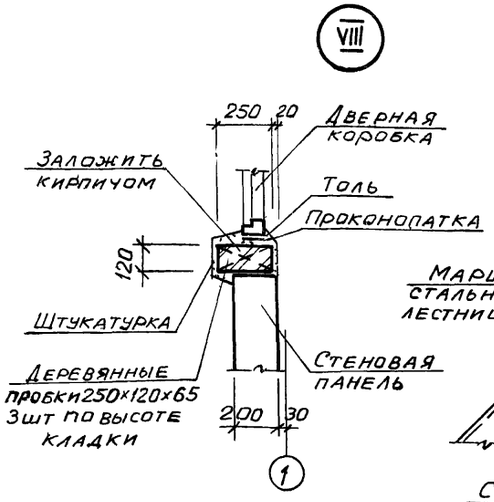

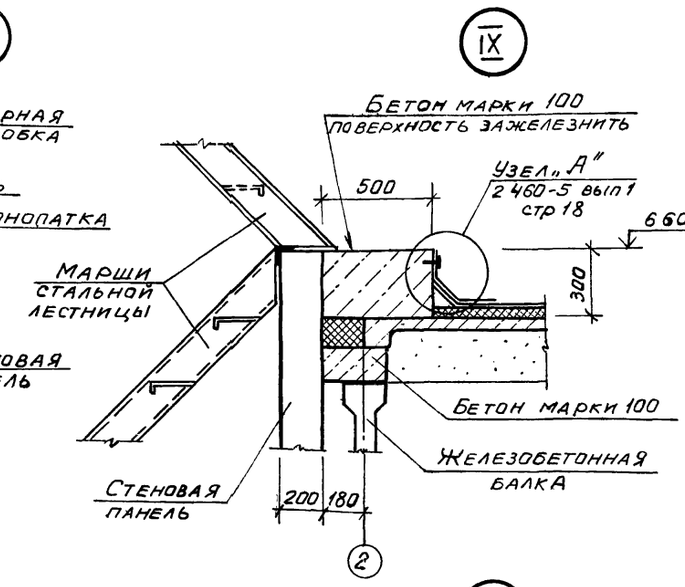

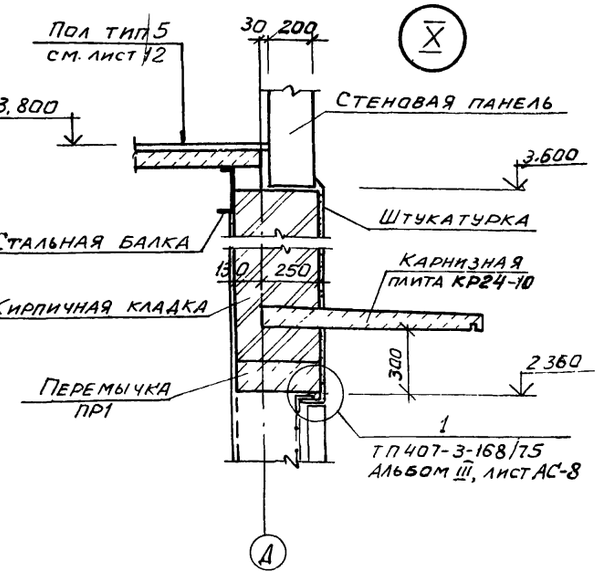

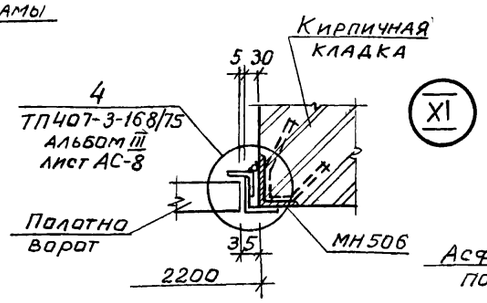

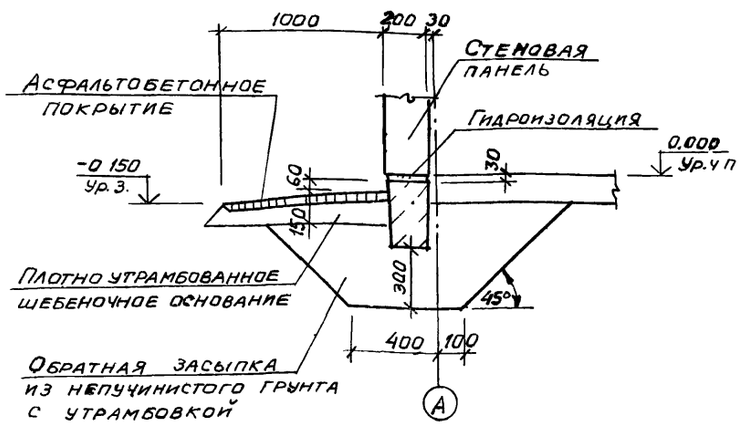

Схема установки закладных элементов в проеме ворот

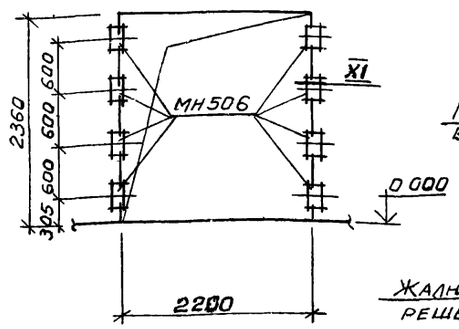

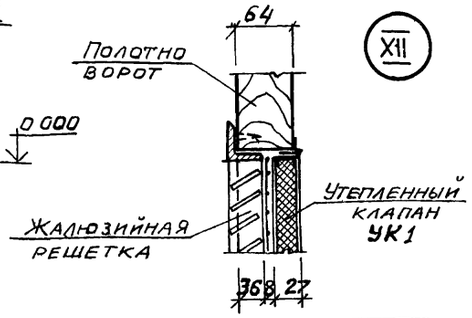

19

8690/7

Привязан

Инв №

Провер.	Горская	
Ст. техн.	Суман	
Ст. инж.	Горская	
Рук. гр.	Бескоровайный	
ГАП	Петровский	
Нач. ОСП-1	Слаксьянц	
Гл. спец. то.	Кияшко	
Н. контр.	Дуценко	
ГИП	Осташевский	

ТП 904-1-56.84 АР

Компрессорная станция ЗК-500А0 с осушкой воздуха

Стадия	Лист	Листов
Р	13	

Узлы IV – XIII

ГОССТРОЙ СССР РОСТОВСКИЙ ПРОМСТРОЙНИИПРОЕКТ

Копировал: Формат

ВЕДОМОСТЬ РАБОЧИХ ЧЕРТЕЖЕЙ ОСНОВНОГО КОМПЛЕКТА ТП904-1- -КЖ.

ЛИСТ	НАИМЕНОВАНИЕ	ПРИМЕЧАНИЕ
1	Общие данные. (Начало).	
2	Общие данные. (Продолжение).	
3	Общие данные. (Окончание).	
4	Спецификация к схемам расположения элементов фундаментов	
5	Схема расположения элементов фундаментов	
6	Узлы V-XIV.	
7	Узлы XV-XXII.	
8	Фундаменты Фм1-Фм3.	
9	Фундаменты Фм4-Фм6	
10	Фундаменты Фм7-Фм9	
11	Фундаменты Фм10-Фм12	
12	Фундаменты Фм13-Фм15.	
13	Фундаменты Фм16-Фм18, Фм28.	
14	Фундаменты Фм19-Фм21.	
15	Фундаменты Фм22-Фм24.	
16	Фундаменты Фм25-Фм27.	
17	Схемы расположения элементов колодцев К1, К2.	
18	Схема расположения плит перекрытия и элементов канала КН1. (Начало).	
19	Схема расположения плит перекрытия и элементов канала КН1. (Продолжение).	
20	Схема расположения плит перекрытия и элементов канала КН1. (Продолжение).	
21	Схема расположения плит перекрытия и элементов канала КН1. (Окончание).	
22	Спецификация к участкам монолитным Ум1-Ум3	
23	Спецификация к участкам монолитным Ум4-Ум8.	
24	Спецификация к участкам монолитным Ум9-Ум14.	
25	Спецификация к участку монолитному Ум15. Ведомость расхода стали.	
26	Ведомость деталей.	
27	Участок монолитный Ум1.	
28	Участки монолитные Ум2, Ум3.	
29	Участки монолитные Ум4 — Ум6.	
30	Участки монолитные Ум8, Ум9.	
31	Участки монолитные Ум10 - Ум12.	
32	Участки монолитные Ум13, Ум14, Ум7.	
33	Участок монолитный Ум15.	
34	Схемы расположения подливок, изделий соединительных и элементов к фундаменту Ф01. (Начало)	
35	Схемы расположения подливок, изделий соединительных и элементов к фундаменту Ф01. (Окончание)	
36	Плита ПФм1.	
37	Плита ПФм2. Спецификация.	
38	Плита ПФм2. Общий вид. (Начало).	
39	Плита ПФм2. Общий вид. (Окончание).	
40	Плита ПФм2. Схема армирования. (Начало).	
41	Плита ПФм2. Схема армирования. (Окончание).	
42	Спецификация к схемам расположения элементов каркаса, лестницы, плит покрытия и фундаментов под оборудование.	
43	Схемы расположения элементов каркаса.	
44	Схемы расположения элементов каркаса и лестницы.	
45	Схема расположения плит покрытия.	
46	Узлы I-VIII.	
47	Схемы расположения плит перекрытия. (Начало).	
48	Схемы расположения плит перекрытия. (Окончание).	
49	Плиты Пм1 - Пм6. (Начало).	
50	Плиты Пм1 — Пм6. (Окончание).	
51	Спецификация к схемам расположения стеновых панелей.	
52	Схемы расположения стеновых панелей.	
53	Фрагменты 1-12.	
54	Фрагменты 13-27.	
55	Схемы расположения перегородок в осях 1-2; 7-9. (Начало).	
56	Схемы расположения перегородок в осях 1-2; 7-9. (Окончание).	
57	Схема расположения перегородок в осях Е-Ж.	
58	Узлы 1-14.	
59	Фундаменты под оборудование ФОм2-ФОм26. (Начало).	
60	Фундаменты под оборудование ФОм2-ФОм26. (Продолжение).	
61	Фундаменты под оборудование ФОм2-ФОм26. (Окончание).	

Данный проект выполнен в соответствии с действующими строительными нормами и правилами проектирования, которые предусматривают мероприятия, обеспечивающие взрывную, взрывопожарную и пожарную безопасность при соблюдении правил безопасности в эксплуатации здания (сооружения). Мероприятия выполнены на основании технологических заданий и указанных в них категорий производств.

Главный инженер проекта
Главный специалист
Дата

1. Общие указания к проекту помещены в пояснительной записке.

2. При разработке рабочих чертежей приняты следующие временные нормативные нагрузки:

2.1 Вес снегового покрова на 1 м² горизонтальной поверхности земли для II района по снеговому покрову - 0.7 кПа (70 кгс/м²);
для III района — 1,0 кПа (100 кгс/м²).
для IV района — 1,5 кПа (150 кгс/м²).

2.2. Скоростной напор ветра на высоте 10м над поверхностью земли для III района (по скоростным напорам ветра) - 450 Па (45 кгс/м²). Тип местности Б.

2.3. Кран мостовой, электрический общего назначения грузоподъемностью Q = 5т, пролетом L = 22,5м.

3. Степень агрессивного воздействия среды на необетонируемые стальные закладные и соединительные изделия железобетонных конструкций — неагрессивная. Для защиты от коррозии этих изделий применяются следующие мероприятия:

3.1 Алюминиевое покрытие толщиной 200мкм в стеновых панелях наружных стен из ячеистых бетонов.

3.2. Цинковое покрытие, получаемое горячим цинкованием, толщиной 50-60мкм, в колоннах, стропильных фермах и плитах покрытия.

3.3. Лакокрасочное покрытие, согласно общих указаний на листе ТП904-1- -АР-2, в остальных железобетонных конструкциях.

4. Монтаж конструкций осуществлять на монтажной сварке электродами типа Э42. Высоту сварных швов, не оговоренных в чертежах, принимать 6мм. Контроль качества сварных швов должен производиться в соответствии с ГОСТ 3242-79 „Соединения сварные. Методы контроля качества".

5. В рабочих чертежах применены типовые железобетонные конструкции по действующим сериям общесоюзного каталога.

20

8690/7

Привязан

Инв. №

ТП 904-1-56.84 КЖ

Компрессорная станция ЗК-500 АО с осушкой воздуха

			Стадия	Лист	Листов
Инжен.	Голмачева		Р	1	61
Рук. гр.	Ханин				
Нач. отд.	Салакьянц				
Гл. спец.	Боярченко				
Н. контр.	Луценко				
ГИП	Осташевский				

Общие данные. (Начало)

Госстрой СССР
Ростовский Промстроинипроект

Ведомость ссылочных и прилагаемых документов

Обозначение	Наименование	Примечание
	Ссылочные документы	
ГОСТ 3634-79	Люки чугунные для колодцев.	
ГОСТ 13579-78	Блоки бетонные для стен подвалов.	
ГОСТ 22701.0-77 ГОСТ 22701.1-77 ГОСТ 22701.2-77 ГОСТ 22701.5-77	Плиты железобетонные ребристые предварительно напряженные размерами 6х3 м для покрытий. Технические условия. Плиты типа ПГ. Показатели и армирование. Плиты типа ПВ. Показатели и армирование. Арматурные изделия и закладные изделия.	
ГОСТ 24379.1-80	Болты фундаментные. Конструкция и размеры.	
1.020-1 Вып. 2-1 Вып. 2-5 Вып. 3-1 Вып. 3-5 Вып. 3-7 Вып. 7-1 Вып. 8-1 Вып. 9-1 Вып. 10-1 Вып. 10-2	Конструкции каркаса межвидового применения для многоэтажных общественных и производственных зданий. Колонны сечением 300х300. Опалубочные чертежи и армирование. Колонны сечением 300х300 и 400х400. Арматурные изделия. Ригели перекрытий пролетом 7.2; 6.0; 4,5 и 3.0 м с высотой сечения 450 мм под многопустотные панели перекрытий. Опалубочные чертежи и армирование. Пространственные каркасы. Ригели покрытий пролетом 9.0; 7,2; 6,0; 4,5 и 3,0 м под многопустотные панели и ребристые плиты перекрытий. Опалубочные чертежи и армирование. Пространственные каркасы. Ригели. Арматурные изделия. Лестницы железобетонные. Опалубочные чертежи и армирование. Пространственные каркасы. Арматурные изделия. Металлические ограждения лестниц. Изделия соединительные стальные. Монтажные узлы каркаса. Монтажные узлы стен.	
1.041-1 Вып. 1 Вып. 4	Сборные железобетонные многопустотные панели перекрытий многоэтажных общественных и производственных зданий. Многопустотные панели длиной 5650 мм шириной 1190, 1490, 2380 и 2980 мм с предварительно напрягаемой арматурой из стали классов А-IV, Ат-V и Вр-II, из тяжелого и легкого бетонов. Ребристые связевые плиты длиной 5650 мм, шириной 1490 мм с предварительно напрягаемой	

Обозначение	Наименование	Примечание
	арматурой из стали классов А-IV, Ат-V из тяжелого и легкого бетона.	
1.112-5 Вып. 0 Вып. 2	Плиты железобетонные для ленточных фундаментов. Материалы для проектирования и технические требования. Рабочие чертежи плит.	
1.400-6/76 Вып. 1	Унифицированные закладные детали сборных железобетонных конструкций зданий промышленных предприятий. Закладные детали конструкций одноэтажных зданий.	
1.400-7	Стальные изделия для сопряжения сборных железобетонных конструкций одноэтажных промышленных зданий.	
1.400-9 Вып. 1	Унифицированные строповочные петли для подъема сборных железобетонных конструкций зданий и сооружений промышленных предприятий. Строповочные петли железобетонных конструкций.	
1.400-15 Вып. 0 Вып. 1	Унифицированные закладные изделия железобетонных конструкций для крепления технологических коммуникаций и устройств. Материалы для проектирования. Рабочие чертежи унифицированных закладных изделий.	
1.410-2 Вып. 1	Унифицированные арматурные изделия для монолитных железобетонных конструкций. Арматурные сетки.	
1.412-1/77 Вып. 3	Монолитные железобетонные фундаменты под типовые колонны прямоугольного сечения одноэтажных промышленных зданий. Арматурные изделия.	
1.415-1 Вып. 1	Железобетонные фундаментные балки для стен производственных зданий. Фундаментные балки для стен с шагом колонн 6 м.	
1.423-3 Вып. 1 Вып. 2	Железобетонные колонны прямоугольного сечения для одноэтажных промзводственных зданий без мостовых кранов высотой до 9,6 м. Рабочие чертежи колонн. Арматурные и закладные изделия.	

Обозначение	Наименование	Примечание
1.431-15 Вып. 1 Вып. 2 Вып. 4	Перегородки многоэтажных зданий с каркасом по серии ИИ-04. Монтажные узлы. Панели из различных бетонов. Стальные изделия.	
1.431-20 Вып. 1 Вып. 6 Вып. 7 Часть 1 Часть 2	Перегородки одноэтажных производственных зданий. Панели железобетонные. Монтажные узлы. Стальные изделия. Арматурные и закладные изделия к панелям. Арматурные и закладные изделия к железобетонным колоннам и соединительные изделия.	
1.432-14/80 Вып. 0 Вып. 1 Вып. 2 Вып. 3	Стеновые панели отапливаемых производственных зданий с шагом колон 6 м. Материалы для проектирования. Стеновые панели. Карнизные панели. Арматурные изделия и закладные детали.	
1.439-2	Стальные изделия для креплений панельных стен одноэтажных производственных зданий с железобетонным каркасом.	
1.462.1-10/80 Вып. 1 Вып. 2	Балки стропильные железобетонные для покрытий зданий с пролетами 6 м 9м. Материалы для проектирования и рабочие чертежи балок. Арматурные и закладные изделия.	
1.465.1-10/82 Вып. 1	Комплексные железобетонные плиты покрытий одноэтажных промышленных зданий. Комплексные плиты с несущей основой из железобетонных ребристых плит длиной 6м.	

8690/7

Привязан

Инв. №

ТП 904-1-56.84 КЖ

Компрессорная станция ЗК-500 АО с осушкой воздуха

			Стадия	Лист	Листов
Инжен.	Толмачева		Р	2	
Рук. гр.	Ханин				
Нач. отд.	Саакьянц				
Гл. спец.	Бояренко				
Н. контр.	Луценко				
ГИП	Осташевский				

Общие данные. (Продолжение).

Госстрой СССР Ростовский Промстройниипроект

Копировал

Ведомость ссылочных и прилагаемых документов (Продолжение).

Обозначение	Наименование	Примечание
1.463-3 вып. I вып. IV	Железобетонные предварительно напряженные безраскосные фермы пролетом 18-24м для покрытий зданий со скатной кровлей. Материалы для проектирования. Рабочие чертежи ферм пролетом 24м.	
1.494-24 вып. 1	Стаканы для крепления крышных вентиляторов, дефлекторов и зонтов. Рабочие чертежи.	
2.420-1 вып. 1	Монтажные детали сборных железобетонных колонн и подкрановых балок одноэтажных промышленных зданий. Рабочие чертежи типовых монтажных деталей.	
2.432-1 вып. 1	Монтажные узлы панельных стен отапливаемых одноэтажных производственных зданий с железобетонным каркасом. Монтажные узлы.	
2.460-2 вып. 2	Монтажные детали сборных железобетонных конструкций покрытий одноэтажных промышленных зданий. Рабочие чертежи типовых монтажных деталей плит и температурных швов.	
2.460-15 вып. 0	Типовые узлы покрытий промышленных зданий в местах установки крышных вентиляторов. Указания по применению типовых узлов.	
3.006-2 вып. I вып. II-1 вып. II-2 вып. II-3	Сборные железобетонные каналы и тоннели из лотковых элементов. Материалы для проектирования. Рабочие чертежи железобетонных изделий (Лотковые элементы). Рабочие чертежи железобетонных изделий (Плиты, опорные подушки). Рабочие чертежи арматурных изделий и закладных деталей (Лотковые элементы).	
3.900-3 вып. 7 часть 1 часть 2	Сборные железобетонные конструкции ёмкостных сооружений для водоснабжения и канализации. Изделия для круглых колодцев. Рабочие чертежи. Рабочие чертежи арматурных изделий.	
3.901-5	Сальники набивные Ду50-1400мм для пропуска труб через стены.	
КЭ-01-49 вып. 1	Сборные железобетонные колонны прямоугольного сечения для одноэтажных производственных зданий. Рабочие чертежи колонн для зданий с пролетами 18 и 24м оборудованных кранами грузоподъемностью 10 и 20т при шаге крайних и средних колонн 6 и 12м.	
КЭ-01-50 вып. 3	Сборные железобетонные предварительно напряженные подкрановые балки. Рабочие чертежи подкрановых балок пролетом 6м для кранов грузоподъемностью 10-30т с натяжением прядевой арматуры на упоры.	
КЭ-01-55 вып. II	Сборные железобетонные колонны продольных и торцевых фахверков одноэтажных промышленных зданий. Рабочие чертежи колонн.	
ПК-01-88	Сборные железобетонные плиты для покрытий производственных зданий.	
	Прилагаемые документы	
ТП 904-1- -КЖИ альбом	Строительные конструкции и изделия.	

Ведомость спецификаций

Лист	Наименование	Примечание
4	Спецификация к схеме расположения элементов фундаментов.	
17	Спецификация к схемам расположения элементов колодцев К1, К2.	
18	Спецификация к схеме расположения плит перекрытия и элементов канала КН1.	
34	Спецификация к схеме расположения подливок, изделий соединительных и элементов к фундаменту Ф01.	
42	Спецификация к схемам расположения элементов каркаса, лестницы, плит покрытия и фундаментов под оборудования.	
43	Спецификация к схемам расположения элементов каркаса, лестницы, плит покрытия и фундаментов под оборудования. (Продолжение).	
47	Спецификация к схемам расположения плит перекрытия.	
51	Спецификация к схемам расположения стеновых панелей.	
55	Спецификация к схемам расположения перегородок	
57	Спецификация к схеме расположения перегородок.	

Ведомость объемов сборных бетонных и железобетонных конструкций по рабочим чертежам основного комплекта

Источник	Наименование группы элементов конструкции	Код	Кол. м³	Примечание
1	Блоки фундаментов.	581100	3.6	
2	Плиты фундаментов.	581300	3.6	
3	Колонны.	582100	104.2	
4	Балки стропильные.	582200	2.3	
5	Балки подкрановые.	582300	14.0	
6	Фундаментные балки.	582400	16.0	
7	Ригели.	582500	18.0	
8	Фермы.	582600	29.6	
9	Перемычки.	582800		
10	Панели стеновые наружные	583100	268.8	
11	Перегородки.	583300	57.5	
12	Плиты покрытия.	584100	71.1	
13	Плиты перекрытия.	584200	53.0	
14	Детали смотровых колодцев.	585500		
15	Детали каналов.	585800	38.5	
16	Элементы лестниц.	589100		
17	Элементы входов.	589500		
18	Итого		687.6	
	Материалы на изготовление сборных бетонных и железобетонных конструкций учтены в ведомости потребности в материалах и отдельно не учитываются.			

Сокращение слов.

см.	— смотрите	шт.	— штук
п.а.	— по аналогии	риф. ст.	— рифленая сталь
отм.	— отметка	т.р.	— труба

22

8690/7

Привязан			
Инв. №			
		ТП 904-1-56.84 КЖ	
		Компрессорная станция 3К-500АО с осушкой воздуха	
Инженер	Толмачева	Стадия: Р	Лист: 3
Рук. гр.	Ханин		
Нач. отд.	Саакьянц		
Гл. спец.	Боярченко	Общие данные. (Окончание)	Госстрой СССР Ростовский Промстройниипроект
Н. контр.	Луценко		
ГИП	Вставшевский		

Копировал

Формат А2

1. За условную отметку 0.000 принят уровень чистого пола первого этажа машинного зала.

2. Характеристика грунтов, служащих основанием для фундаментов, приведена в пояснительной записке к типовому проекту.

3. Фундаменты под колонны — монолитные, железобетонные.

4. Подготовку основания под монолитные железобетонные и бетонные фундаменты выполнять путем втрамбования в грунт щебня или гравия крупностью 40-60 мм.

5. Ленточные фундаменты выполняются из бетонных блоков, укладываемых на цементно-песчаном растворе марки 100. Подготовка — песчаная, толщиной 100 мм.

6. Фундаментные балки устанавливаются на цементно-песчаном растворе марки 100. На участках между торцами фундаментных балок выполнить набетонки из бетона марки 100.

7. Гидроизоляция под стены выполняется на отметке -0.030 из слоя цементно-песчаного раствора состава 1:2 толщиной 30 мм.

8. Отметка подошвы фундаментов -1.650, кроме оговоренных на чертеже

9. Узлы I-IV смотрите на листе 5
Узлы V-XIV смотрите на листе 6
Узлы XV-XIII смотрите на листе 7.

10. На схемах нагрузок фундаментов приведены нормативные нагрузки по верхнему обрезу фундаментов без учета веса фундаментов, грунта на его уступах и нагрузок на пол (последняя учитывалась в расчете в размере 10 кПа).

Спецификация к схеме расположения элементов фундаментов

Марка, поз	Обозначение	Наименование	Кол	Масса ед. кг	Примечание
		Балки фундаментные			
1	1.415-1 вып.1	ФБ6-1	3	1600	
2	1.415-1 вып.1	ФБ6-2	4	1300	
3	1.415-1 вып.1	ФБ6-3	13	1200	
4	1.415-1 вып.1	ФБ6-5	2	1100	
5	ТП 904-1- -КЖН-ФБ1	ФБ1	4	500	
6	-ФБ1	ФБ2	7	1100	
41	-ФБ1	ФБ3	2	770	
42	-ФБ1	ФБ4	1	650	
		Блоки бетонные			
7	ГОСТ 13579-78	ФБС 24.5.6-Т	3	1630	
8	ГОСТ 13579-78	ФБС 12.5.6-Т	4	790	
9	ГОСТ 13579-78	ФБГ 9.5.6-Т	3	590	
		Фундаментные плиты			
10	1.112-5 вып. 2	ФЛ 8.24-2	3	1400	
11		ФЛ 8.12-2	7	690	
		Фундаменты			
12	ТП 904-1- -КЖ лист 8	ФМ 1	1		
13		ФМ 2	1		
14		ФМ 3	2		
15	9	ФМ 4	1		
16		ФМ 5	2		
17		ФМ 6	1		
18	" 10	ФМ 7	1		
19		ФМ 8	1		
20		ФМ 9	1		

Марка поз	Обозначение	Наименование	Кол	Масса ед. кг	Примечание
		Фундаменты			
		ФМ 10	2		
21	ТП 904-1- -КЖ лист 11	ФМ 11	1		
22		ФМ 12	1		
23		ФМ 13	1		
24	" 12	ФМ 14	1		
25		ФМ 15	1		
26		ФМ 16	4		
27	" 13	ФМ 17	1		
28		ФМ 18	9		
29		ФМ 19	3		
30	" 14	ФМ 20	1		
31		ФМ 21	1		
32		ФМ 22	1		
33	" 15	ФМ 23	2		
34		ФМ 24	2		
35		ФМ 25	1		
36	" 16	ФМ 26	1		
37		ФМ 27	1		
38	" 13	ФМ 28	1		
39					
		Изделие стандартное			
40	ГОСТ 24379.1-80	Болт 1.1 М24х800 Вст3кп2	8	3.4	
		Материалы			
		Бетон марки 150	3,5		м³
		Бетон марки 100	1.5		м³

Привязан

23

8690/7

Инв. №

ТП 904-1-56 84 -КЖ

Компрессорная станция 3К-500 АО с осушкой воздуха

			Стадия	Лист	Листов
Провер.	Ханин		Р	4	
Инженер.	Федотова				
Рук. гр.	Ханин				
Нач. отд.	Сакьянц				
Гл. спец.	Бодрченко				
Н. контр.	Луценко				
ГИП	Сташевский				

Спецификация к схемам расположения элементов фундаментов

Госстрой СССР Ростовский Промстройниипроект

Схема расположения элементов фундаментов

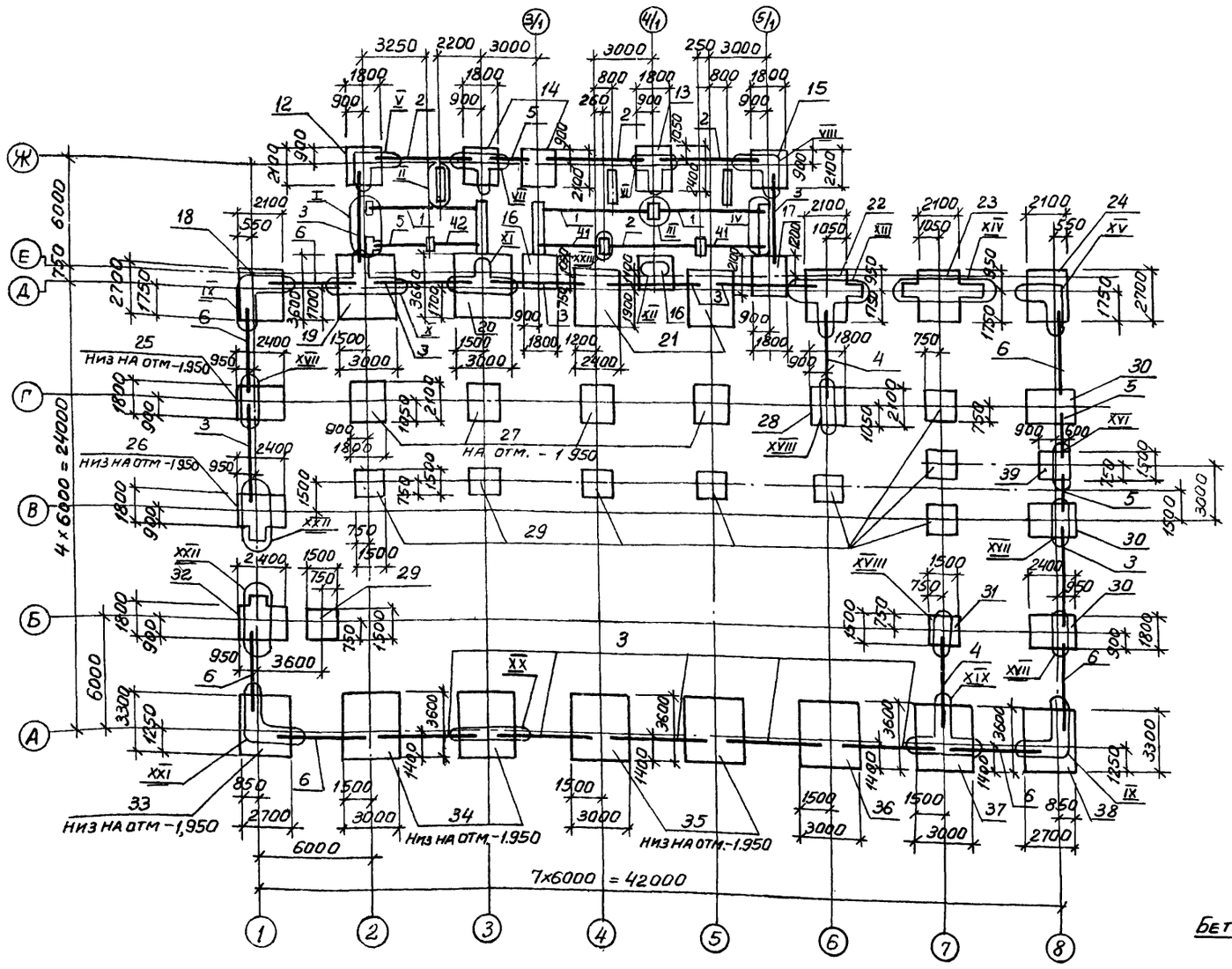

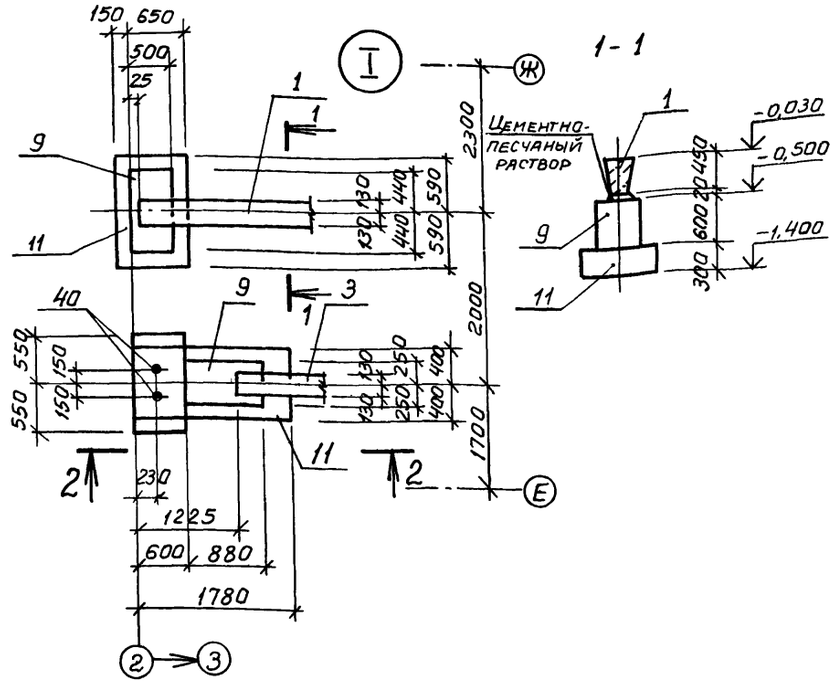

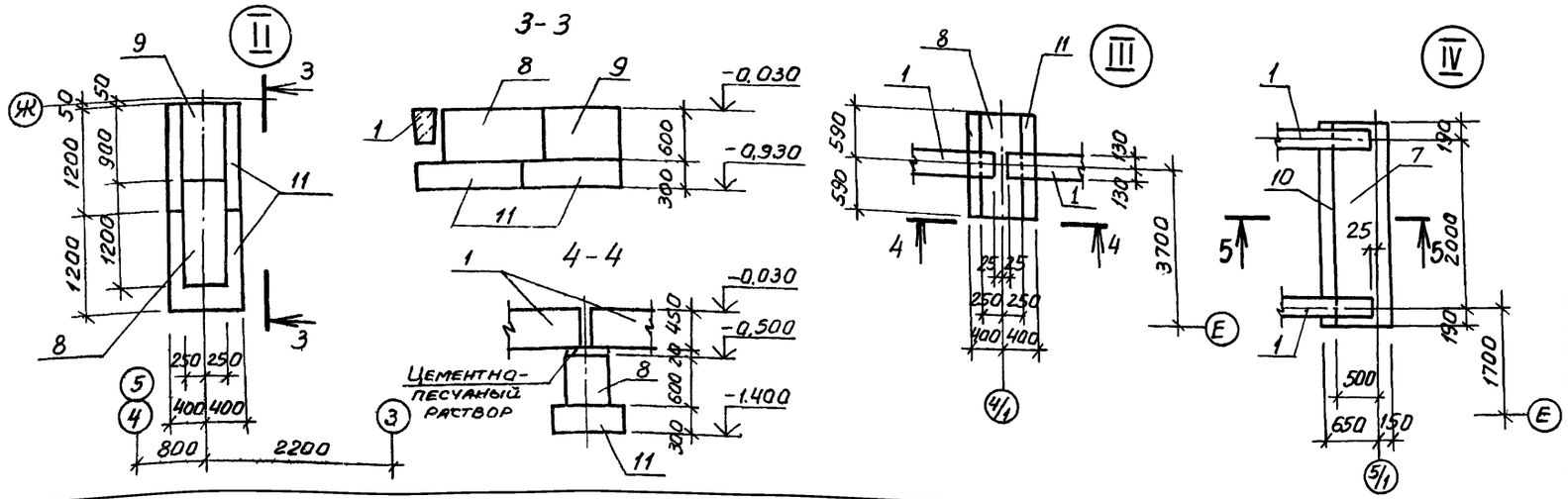

24

8690/7

Провер	Ханин		
Инжен	Федотова		
Рук. гр	Ханин		
Нач ОСП-1	Саакьянц		
Гл спец	Боярченко		
Н контр	Гуценко		

ПРИВЯЗАН

ИНВ. №

ТП904-1-5684КЖ

Компрессорная станция ЗК-500А0 с осушкой воздуха

Стадия	Лист	Листов
Р	5	

Схема расположения элементов фундаментов

ГОССТРОЙ СССР РОСТОВСКИЙ ПРОМСТРОЙНИИПРОЕКТ

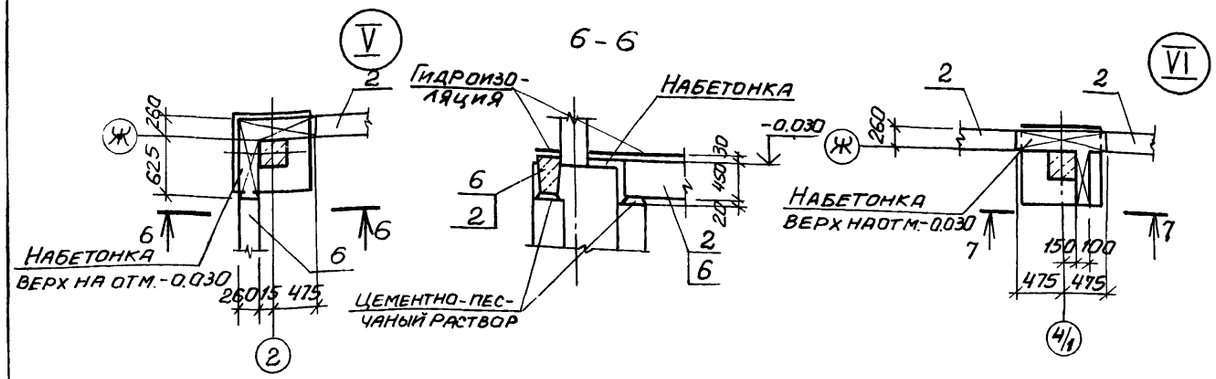

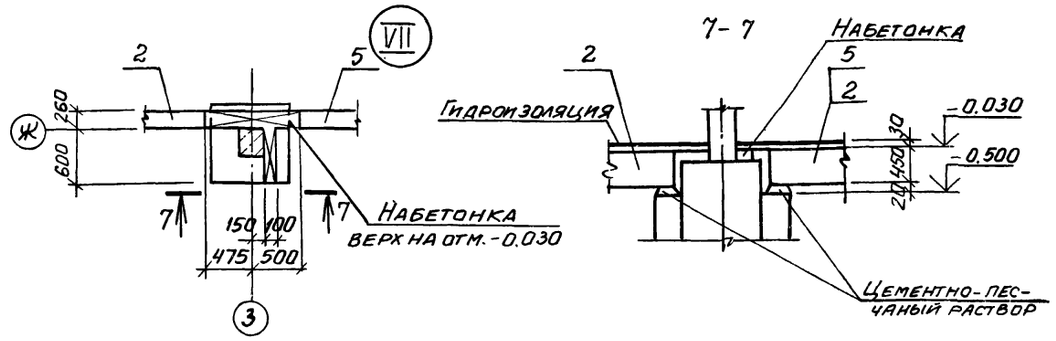

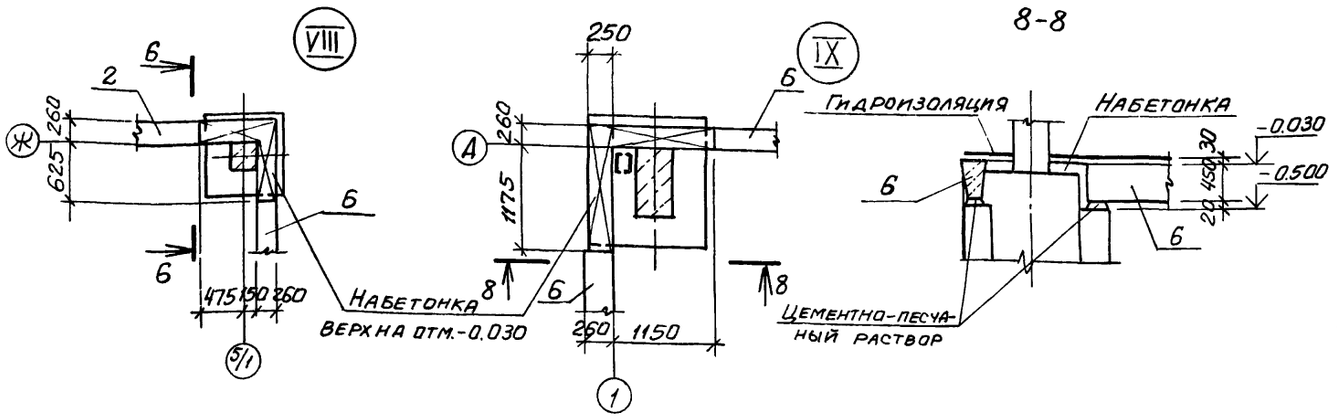

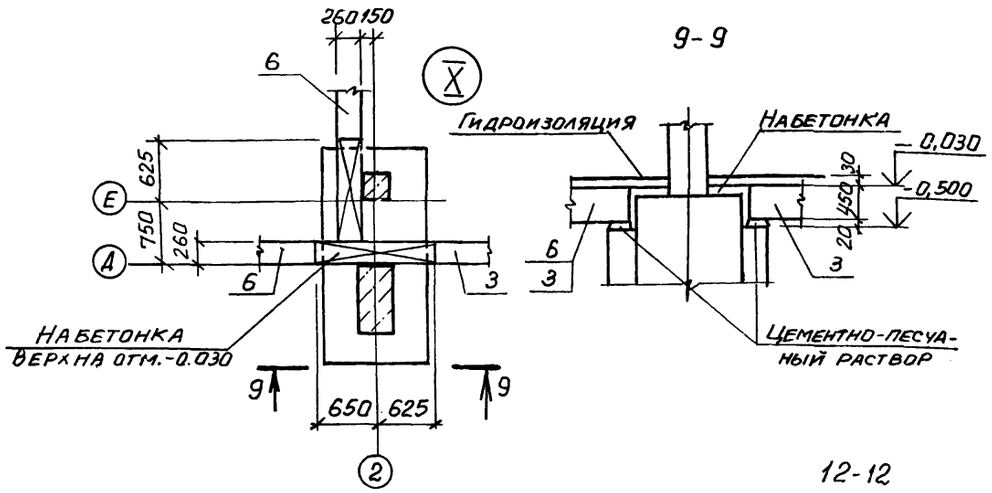

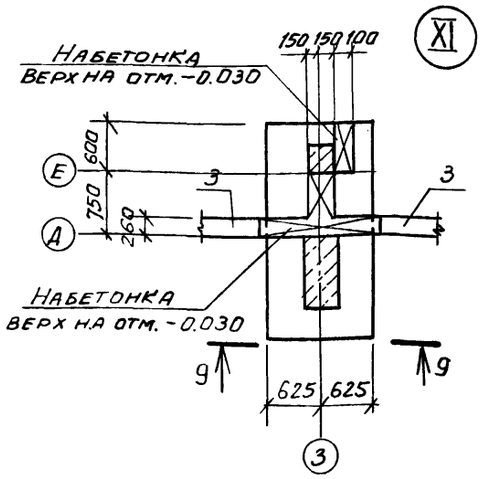

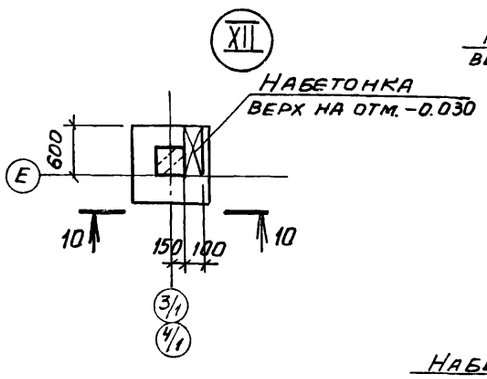

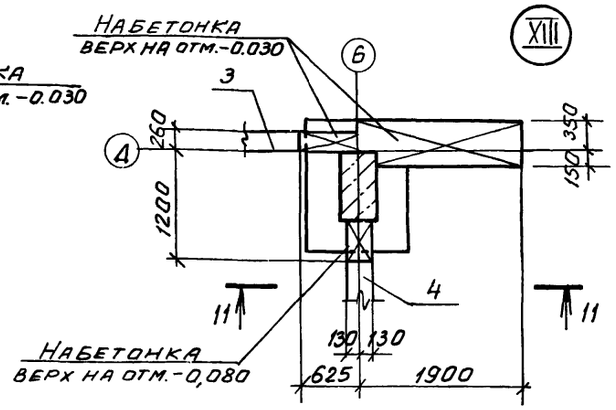

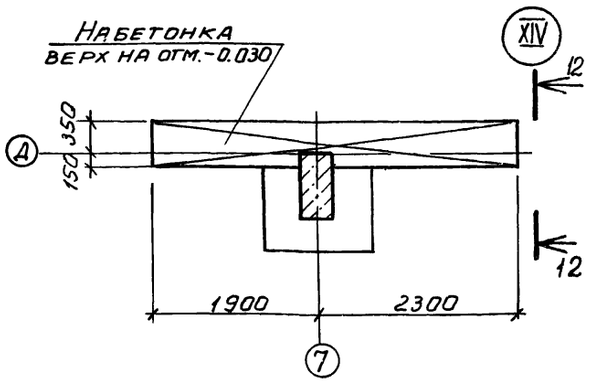

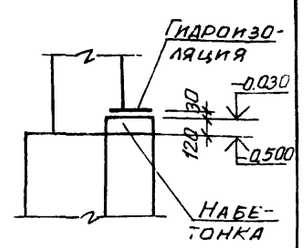

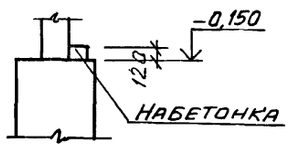

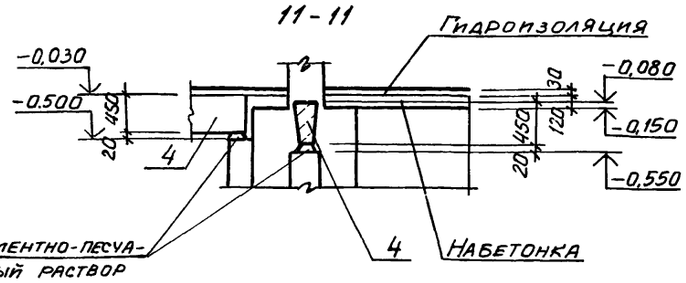

25

8690/7

ПРИВЯЗАН

ИНВ.№

ТП 904-1-56.84 КЖ

Компрессорная станция ЗК-500АО с осушкой воздуха

Провер.	Ханин			
Инжен.	Федотова			
Рук.гр.	Ханин			
Нач.ОСП-1	Саакьянц			
Гл.спец.	Бояренко			
Н.контр.	Луценко			
ГИП	Осташевский			

Стадия	Лист	Листов
Р	6	

Узлы V – XIV

ГОССТРОЙ СССР
РОСТОВСКИЙ
ПРОМСТРОЙНИИПРОЕКТ

Копировал. Шилова

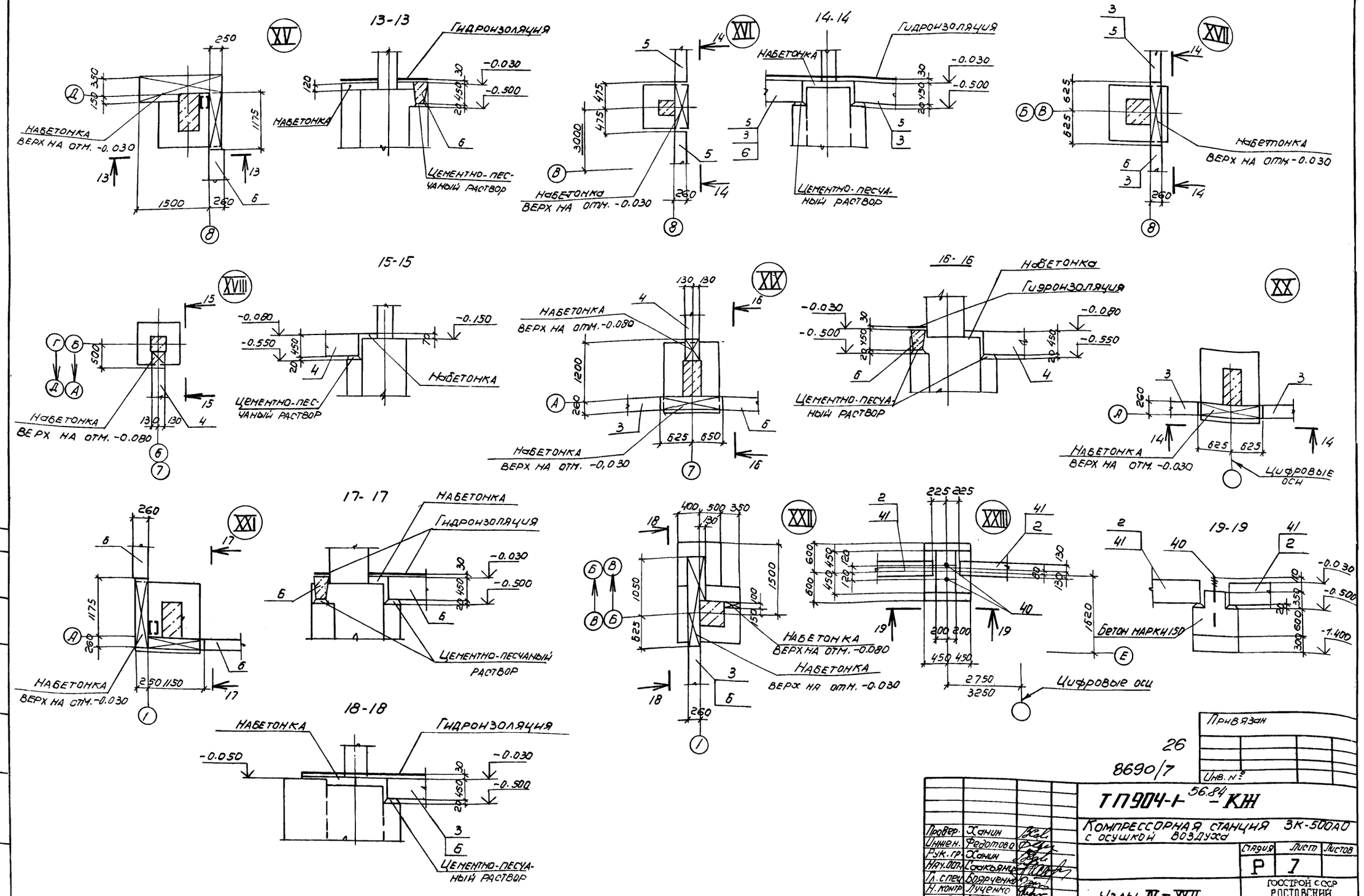

Типовой проект 904-1-56.84-КЖ Альбом 7

Инв. № подл. | Подпись и дата | Взам. инв. №

Привязан

Инв. №

26

8690/7

ТП904-1-56.84-КЖ

Компрессорная станция 3К-500А0 с осушкой воздуха

Провер.	Ханин		Стадия	Лист	Листов
Инжен.	Федотова		Р	7	
Рук. гр.	Ханин				
Нач. отд.	Саакьянц				
Гл. спец.	Боярченко				
Н. контр.	Луценко				
ГИП					

Узлы IV – XXII

Госстрой СССР Ростовский Промстройниипроект

Фм1

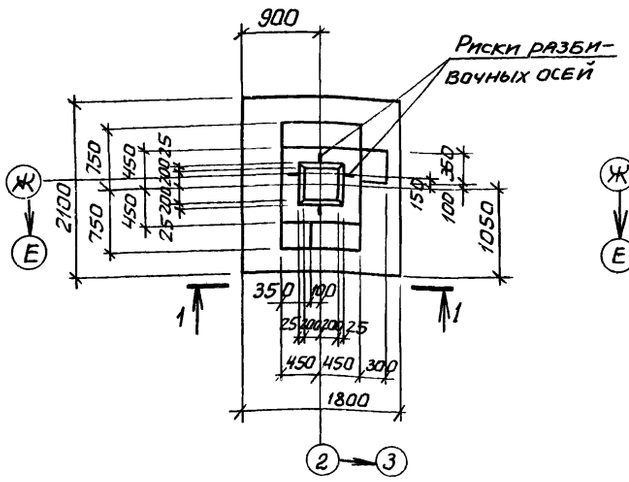

Фм2

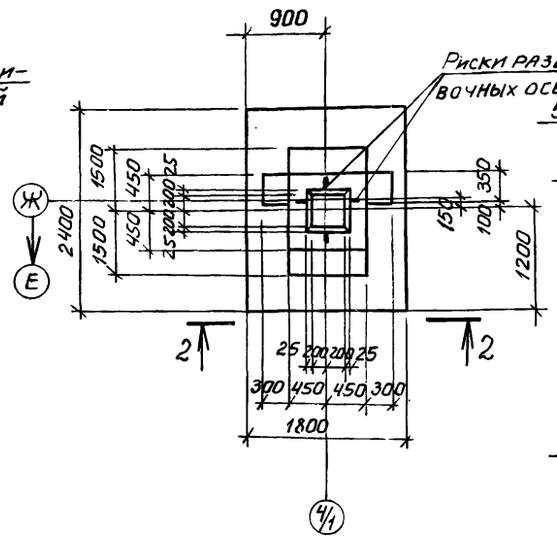

4-4

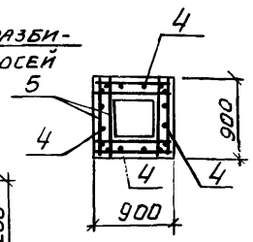

5-5

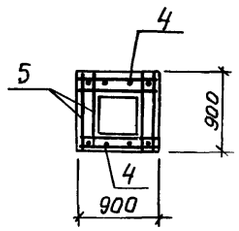

Фм3

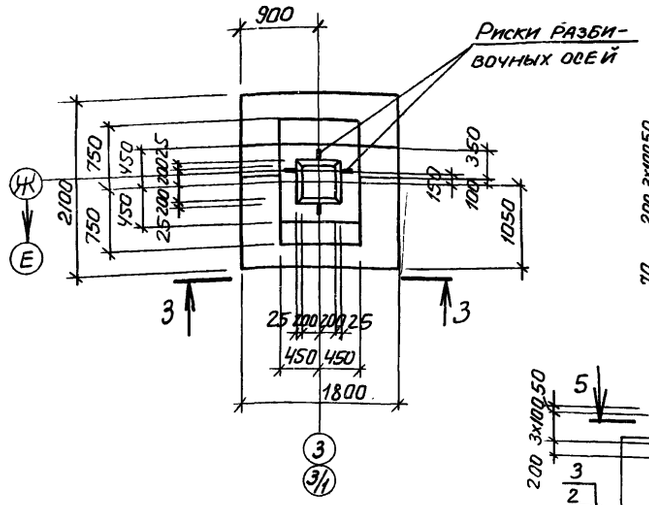

1-1

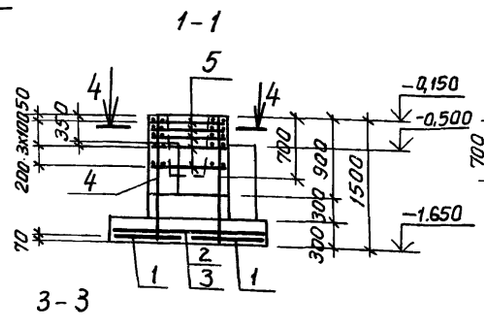

2-2

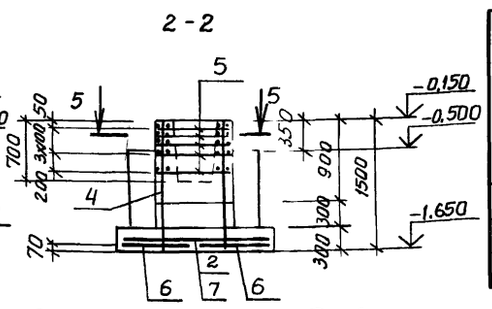

3-3

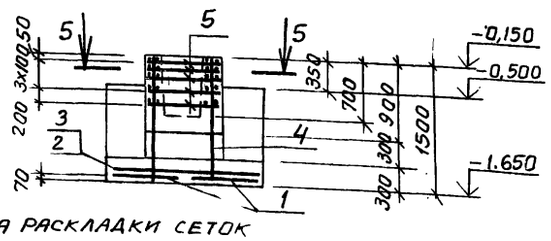

Схема нагрузок Фм1

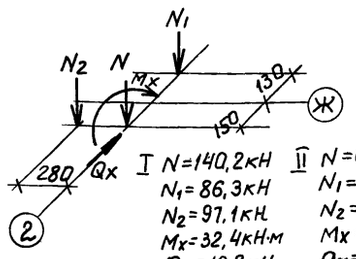

I $N = 140,2$ кН
$N_1 = 86,3$ кН
$N_2 = 97,1$ кН
$M_x = 32,4$ кН·м
$Q_x = 10,8$ кН

II $N = 65,7$ кН
$N_1 = 86,3$ кН
$N_2 = 97,1$ кН
$M_x = 32,4$ кН·м
$Q_x = 10,8$ кН

Схема нагрузок Фм2, Фм3

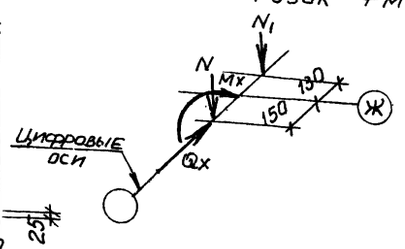

Для Фм2

I $N = 231,0$ кН
$N_1 = 130,4$ кН
$M_x = 52,9$ кНм
$Q_x = 17,6$ кН

II $N = 108,9$ кН
$N_1 = 130,4$ кН
$M_x = 52,9$ кНм
$Q_x = 17,6$ кН

Для Фм3

I $N = 173,2$ кН
$N_1 = 97,8$ кН
$M_x = 39,7$ кНм
$Q_x = 13,2$ кН

II $N = 81,7$ кН
$N_1 = 97,8$ кН
$M_x = 39,7$ кН·м
$Q_x = 13,2$ кН

Схема раскладки сеток подошвы для Фм1 и Фм3

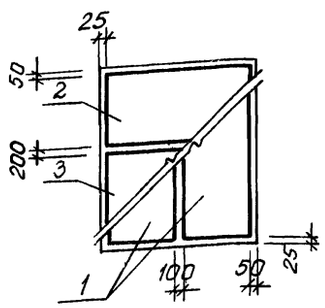

Схема раскладки сеток подошвы для Фм2

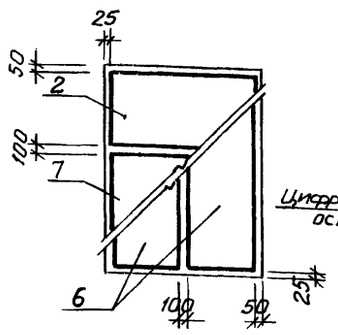

Спецификация к фундаментам Фм1 – Фм3

Формат	Зона	Поз.	Обозначение	Наименование	Кол. на исполн. Фм1	Фм2	Фм3		Примечание
				Сборочные единицы					
				Сетка арматурная					
		1		С(1)10 А II – 8×21	2		2		
		2	1.410-2 вып.1	С(1)10 А II – 8×18	1	1	1		
		3		С(1)10 А II – 10×18	1		1		
		4	1.412-1/77 Вып.3	СН12 А II – 6×15	4	2	2		
		5		СА-8 А I	5	5	5		
		6	1.410-2 Вып.1	С(1)10 А II – 8×24		2			
		7		С(1)10 А II – 14×18		1			
				Материалы					
				Бетон марки 200	2,3	2,5	2,4		м³

Ведомость расхода стали на элемент, кг

Марка элемента	Изделия арматурные								Всего	Общий расход
	Арматура класса				A-I			A-II		
	ГОСТ 5781-82									
	ф6	ф8			Итого	ф10	ф12	Итого		
Фм1	4,0	16,7			20,7	24,5	20,8	45,3	66,0	66,0
Фм2	4,9	15,1			20,0	28,6	10,4	39,0	59,0	59,0
Фм3	4,0	15,1			19,1	24,5	10,4	34,9	54,0	54,0

Привязан

Инв. №

27

8690/7

Провер.	Ханин	
Инженер.	Федотова	
Рук.гр.	Ханин	
Нач.ОСП-1	Славьянцев	
Гл.спец.	Бояренко	
Н.контр.	Луценко	
ГИП	Осташевский	

ТП 904-1-56.84 – КЖ

Компрессорная станция 3К-500А0 с осушкой воздуха

Стадия	Лист	Листов
Р	8	

Фундаменты Фм1 – Фм3.

Госстрой СССР Ростовский Промстройниипроект

Фм 4

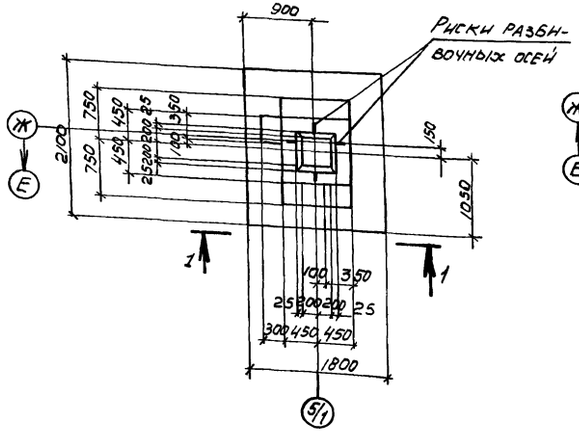

Фм 6

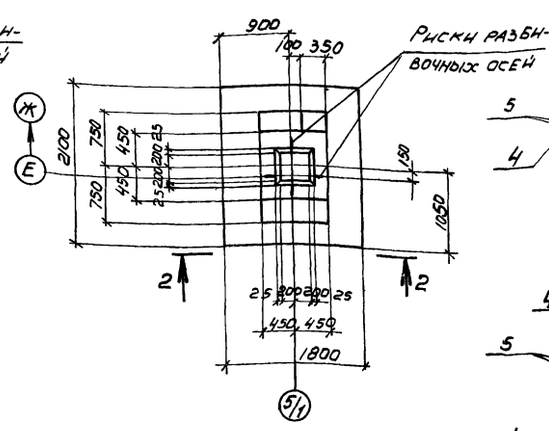

4-4

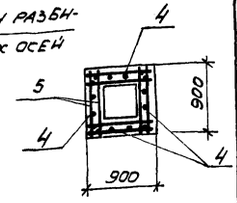

5-5

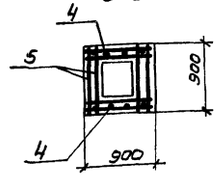

Спецификация к фундаментам Фм 4 - Фм 6

Формат	Зона	Поз.	Обозначение	Наименование	Кол. на испол. Фм 4	Фм 5	Фм 6		Примечание
				Сборочные единицы					
				Сетка арматурная					
		1	1.410-2 Вып. 1	С(1) 10А II-8×21	2		2		
		2		С(1) 10А II-8×18	1	4	1		
		3		С(1) 10А II-10×18	1		1		
		4	1.412-1/77 Вып. 3	СН12А II-6×15	4	2	4		
		5		СА-8АI	5	5	5		
				Материалы					
				Бетон марки 200	2,3	1,9	2,2		м³

Фм 5

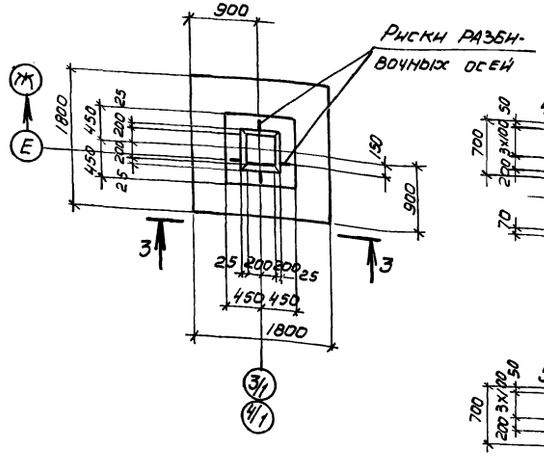

1-1

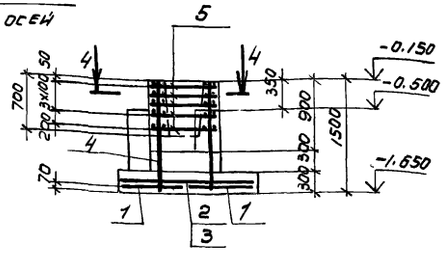

2-2

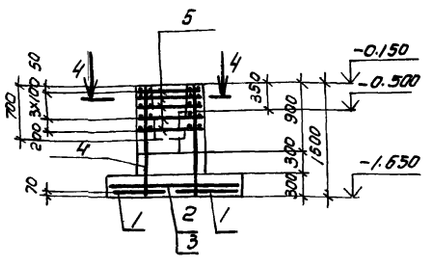

3-3

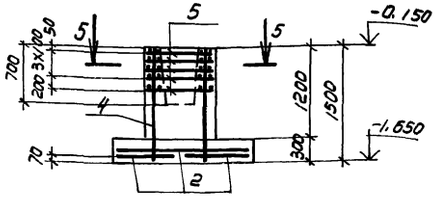

Ведомость расхода стали на элемент, кг

Марка элемента	Изделия арматурные								Всего	Общий расход
	Арматура класса:									
	A-I				A-II					
	ГОСТ 5781-82									
	Ф6	Ф8		Итого	Ф10	Ф12		Итого		
Фм 4	4.0	16.7		20.7	24,5	20.8		45,3	66.0	66,0
Фм 5	3.6	15.1		18.7	21,6	10.4		32.0	50.7	50.7
Фм 6	4.0	16.7		20.7	24,5	20,8		45,3	66,0	86.0

Схема раскладки сеток подошвы для Фм 4 и Фм 6

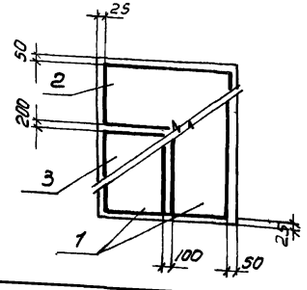

Схема раскладки сеток подошвы для Фм 5

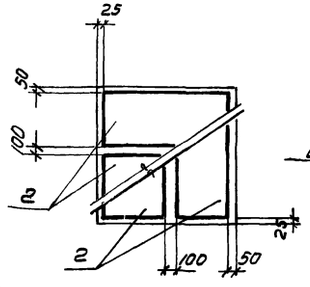

Схема нагрузок Фм 4

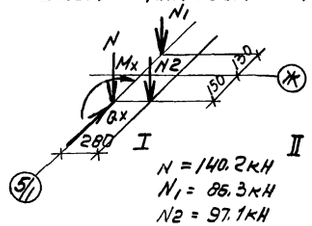

I	II
N = 140.2 кН	N = 65,7 кН
N1 = 86.3 кН	N1 = 86,3 кН
N2 = 97.1 кН	N2 = 97.1 кН
Mx = 32.4 кНм	Mx = 32.4 кНм
Qx = 10.8 кН	Qx = 10.8 кН

Схема нагрузок Фм 5, Фм 6

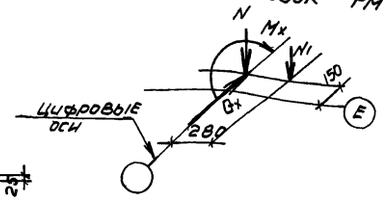

Для Фм 5		Для Фм 6	
I	II	I	II
N = 174.5 кН	N = 51.0 кН	N = 120.6 кН	N = 30.4 кН
N1 = 0	N1 = 0	N1 = 104.9 кН	N1 = 10 4,9 кН
Mx = 44,1 кНм	Mx = 44.1 кНм	Mx = 26,5 кНм	Mx = 26.5 кНм
Qx = 12,7 кН	Qx = 12,7 кН	Qx = 7.8 кН	Qx = 7,8 кН

Привязан

28

8690/7

Инв. №

ТП 904-1-56.84 КМ

Компрессорная станция 3К-500 АО с осушкой воздуха

			Стадия	Лист	Листов
Провер.	Жанин		Р	9	
Инженер.	Федотова				
Рук. гр.	Жанин				
Нач. отд.	Сакьянц				
Н. спец.	Борщенко				
Н. контр.	Луценко				
ГИП	Остащев				

Фундаменты Фм 4 - Фм 6

Госстрой СССР Ростовский Промстройниипроект

Фм 7

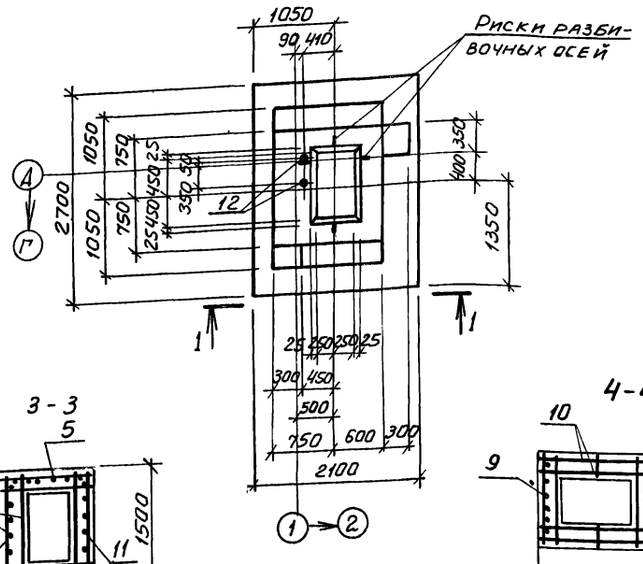

Фм 8 Фм 9

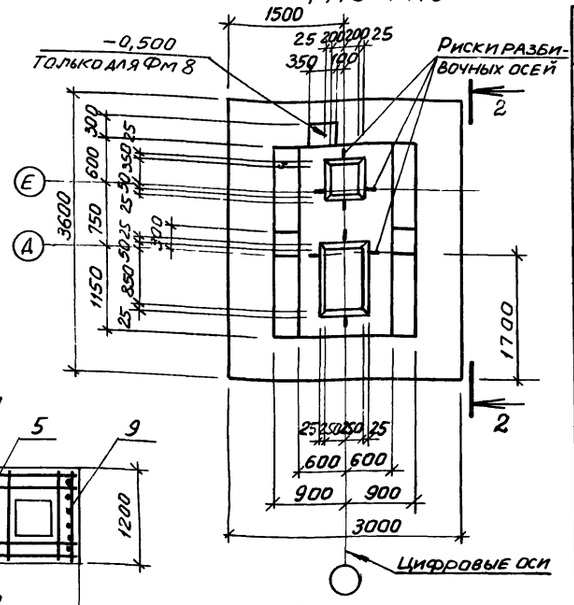

Спецификация к фундаментам Фм 7 - Фм 9

Формат	Зона	Поз.	Обозначение	Наименование	Кол. на испол. Фм7	Фм8	Фм9	Примечание
				Сборочные единицы				
				Сетка арматурная				
		1	1.410-2 Вып.1	С12АII-8х27	1			
		2		С12АII-10х27	1			
		3		С10АII-8х21	3			
		4	1.412-1/77 Вып.3	СВ-8 АI	6			
		5		СН12АII-10х15	2	1	1	
		6	1.410-2 Вып.1	С(1)12АII-14х36		2	2	
		7		С(1)10АII-20х30		1	1	
		8		С(1)10АII-14х30		1	1	
		9	1.412-1/77 Вып.3	СН16АIII-10х15		2	2	
А4		10	ТП904-1- -КЖИ-С21	С21		6	6	
		11	1.410-2 Вып.1	1С12АII-12х15	2			
				Изделия стандартные				
		12	ГОСТ 24379.1-80	Болт 1.1 М24х800 8ст3кп2	2			3,4 кг
				Материалы				
				Бетон марки 200	4,1	7,0	6,9	м³

3-3

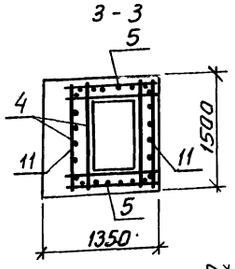

4-4

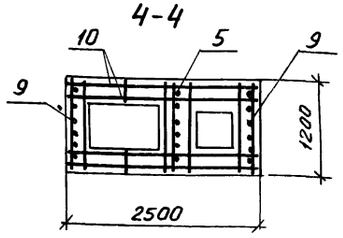

1-1

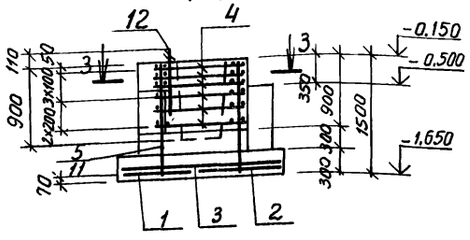

2-2

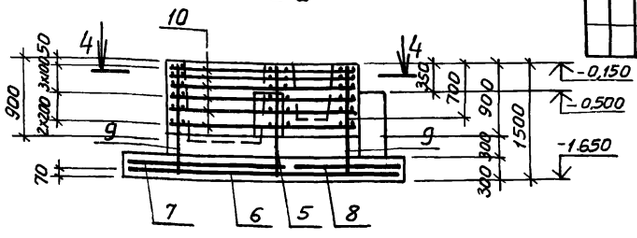

Ведомость расхода стали на элемент, кг

Марка элемента	Изделия арматурные										Всего	Общий расход
	Арматура класса											
	А-I			А-II				А-III				
	ГОСТ 5781-82											
	ф6	ф8	ф10	Итого	ф10	ф12	Итого	ф16		Итого		
Фм 7	3,3	35,0		38,3	18,9	59,3	78,2				116,5	116,5
Фм 8	6,5	10,4	3,8	20,7	95,8	58,1	153,9	27,4		27,4	202,0	202,0
Фм 9	6,5	10,4	3,8	20,7	95,8	58,1	153,9	27,4		27,4	202,0	202,0

Схема раскладки сеток подошвы для Фм 7

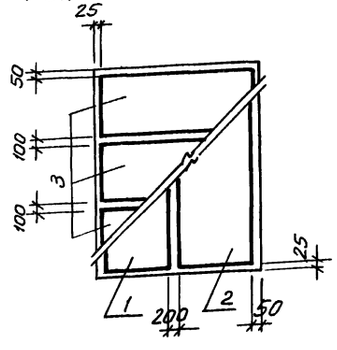

Схема раскладки сеток подошвы для Фм 8 и Фм 9

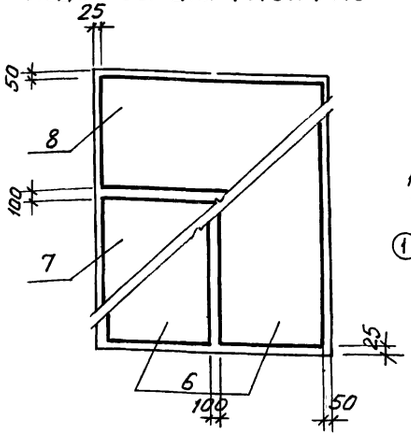

Схема нагрузок Фм 7

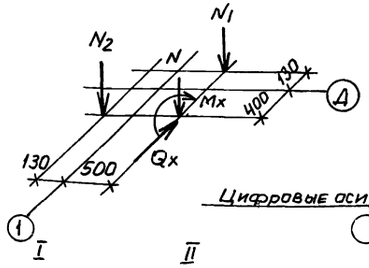

I	II
N = 410,0 кН	N = 296,0 кН
N1 = 65,0 кН	N1 = 65,0 кН
N2 = 75,0 кН	N2 = 75,0 кН
Mx = -72,0 кНм	Mx = 56,0 кН·м
Qx = -9,0 кН	Qx = 5,0 кН

Схема нагрузок Фм 8 и Фм 9

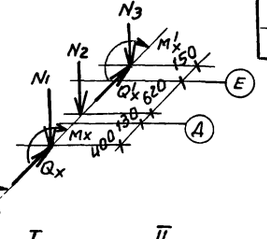

I	II
N1 = 794,0 кН	N1 = 350,0 кН
N2 = 108,0 кН	N2 = 108,0 кН
N3 = 236,0 кН	N3 = 236,0 кН
Mx = -121,0 кН·м	Mx = 94,0 кН·м
Qx = -15,0 кН	Q = 9,0 кН
M'x = -47,0 кН·м	M'x = 47,0 кН·м
Q'x = -16,0 кН	Q'x = 16,0 кН

Привязан

29

8690/7

Инв №

Провер	Ханин		
Инженер	Федотова		
Рук.гр.	Ханин		
Нач.ОСП-1	Саакьянц		
Гл.спец.	Боярченко		
Н.контр.	Луценко		
ГИП	Осташевский		

ТП 904-1-56.84 КЖ

Компрессорная станция 3К-500А0 с осушкой воздуха

Стадия	Лист	Листов
Р	10	

Фундаменты Фм 7 - Фм 9

Госстрой СССР Ростовский промстройниипроект

Копировал Шилова

Формат А2

ФМ 10

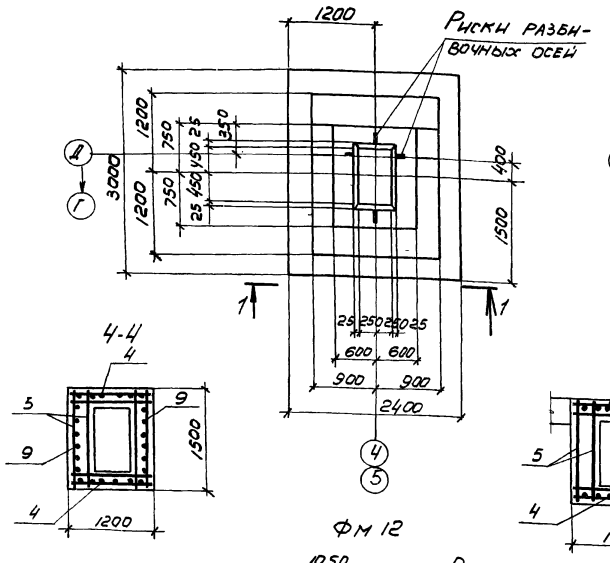

ФМ 11

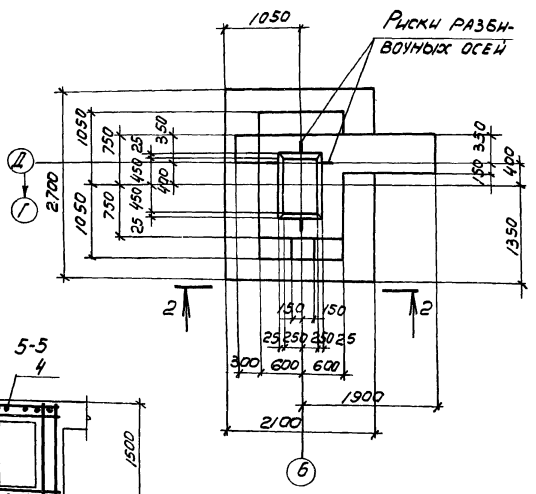

ФМ 12

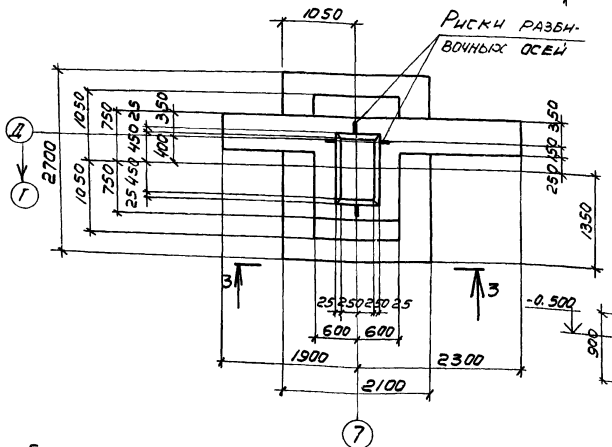

1-1

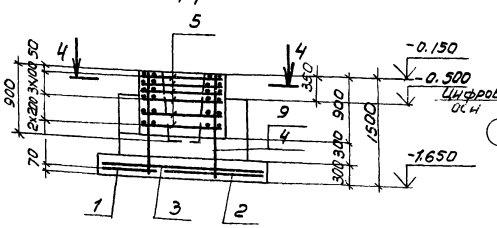

2-2

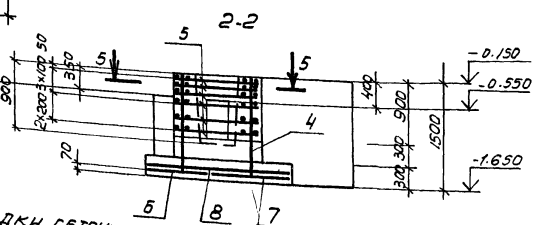

3-3

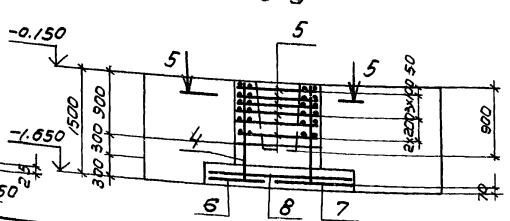

Схема раскладки сеток подошвы для ФМ 10

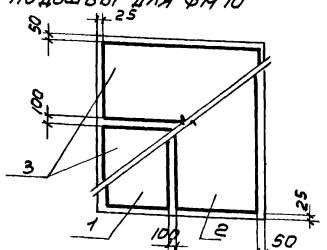

Схема раскладки сеток подошвы для ФМ 11 и ФМ 12

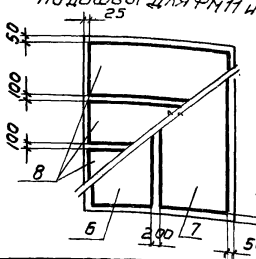

Схема нагрузок ФМ 10- ФМ 12

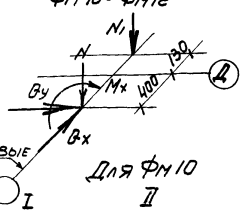

Для ФМ 10

I	II
N = 960.0 кН	N = 350.0 кН
N1 = 108.0 кН	N1 = 108.0 кН
Mx = -22.0 кНм	Mx = 94.0 кНм
Qx = -5.0 кН	Qx = 9.0 кН
Qy = 88.0 кН	Qy = 0

Для ФМ 11, ФМ 12

I	II
N = 684.0 кН	N = 493.0 кН
N1 = 108.0 кН	N1 = 108.0 кН
Mx = -120.0 кНм	Mx = 94.0 кНм
Qx = -15.0 кН	Qx = 9.0 кН
Qy = 0	Qy = 0

Спецификация к фундаментам ФМ 10 - ФМ 12

Формат	Зона	Поз.	Обозначение	Наименование	Кол. на испол. ФМ 10	ФМ 11	ФМ 12		Примечание
				Сборочные единицы					
				Сетка арматурная					
		1		С(1) 12АII-8×30	1				
		2	1.410-2 Вып. 1	С(1) 12АII-14×30	1				
		3		С(1) 12АII-14×24	2				
		4	1.412-1/77 Вып. 3	СН 12АII-10×15	2	2	2		
		5		СВ-8АI	6	6	6		
		6	1.410-2 Вып. 1	С 12АII-8×27		1	1		
		7		С 12АII-10×27		1	1		
		8		С 10АII-8×21		3	3		
		9		1С 12АII-12×15	2				
				Материалы					
				Бетон марки 200	4.8	4.7	5.9	м³	

Ведомость расхода стали на элемент, кг

Марка элемента	Изделия арматурные							Всего	Общий расход
	Арматура класса								
	А-I				А-II				
	ГОСТ 5781-82								
	Ф6	Ф8		Итого	Ф10	Ф12		Итого	
ФМ10		44.6		44.6		100.9		100.9	145.5	145.5
ФМ11	3.3	32.0		35.3	18.9	41.3		60.2	95.5	95.5
ФМ12	3.3	32.0		35.3	18.9	41.3		60.2	95.5	95.5

Привязан

30

8690/7

Инв. № 56.84

Провер.	Ханин		
Инженер.	Федотова		
Рук. гр.	Ханин		
Нач. ОСПА	Саакьянц		
Гл. спец.	Боярченко		
Н. контр.	Луценко		
ГИП	Потапенко		

ТП 904-1-КЖ

Компрессорная станция 3К-500/40 с осушкой воздуха

Стадия	Лист	Листов
Р	11	

Фундаменты ФМ 10 - ФМ 12

Госстрой СССР Ростовский Промстройниипроект

Копировал

Формат А2

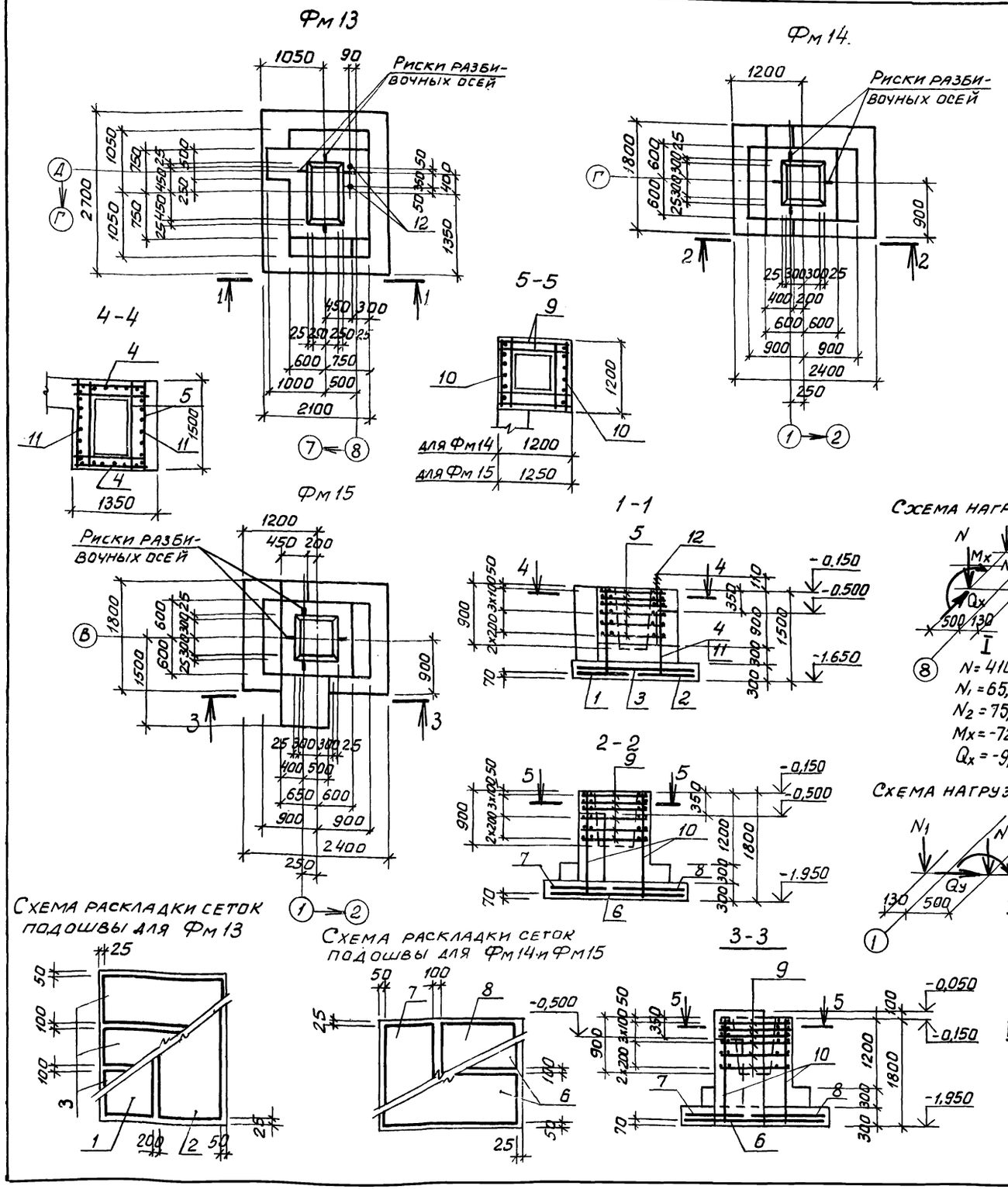

Спецификация к фундаментам Фм 13 - Фм 15

Формат	Зона	Поз.	Обозначение	Наименование	Кол. на исполн. Фм 13	Фм 14	Фм 15		Примечание
				Сборочные единицы					
				Сетка арматурная					
		1	1.410-2 вып.1	С12АII-8×27	1				
		2		С12АII-10×27	1				
		3		С10АII-8×21	3				
		4	1.412-1/77 вып.3	СН12АII-10×15	2				
		5		СВ-8АI	6				
		6	1.410-2 вып.1	С(1)10АII-8×24		2	2		
		7		С(1)10АII-8×18		1	1		
		8		С(1)10АII-14×18		1	1		
		9	1.412-1/77 вып.3	СБ-8АI		6	6		
		10	1.410-2 вып.1	1С12АII-12×18		2	2		
		11		1С12АII-12×15	2				
				Изделия стандартные					
		12	ГОСТ 24379.1-80	Болт 1.1 М24×800 ВСт3кп2	2				3,4кг
				Материалы					
				Бетон марки 200	4,2	3,7	5,1		м3

Схема нагрузок Фм 13

I
N = 410,0кН
N_1 = 65,0кН
N_2 = 75,0кН
Mx = -72,0кН·м
Q_x = -9,0кН

II
N = 296,0кН
N_1 = 65,0кН
N_2 = 75,0кН
Mx = 56,0кН·м
Q_x = 5,0кН

Схема нагрузок Фм 14 и Фм 15

I
N = 259,0кН
N_1 = 125,0кН
My = -22,0кН·м
Q_y = -9,0кН

II
N = 153,0кН
N_1 = 125,0кН
My = -22,0кН·м
Q_y = -9,0кН

Ведомость расхода стали на элемент, кг

Марка элемента	Изделия арматурные. Арматура класса А-I, ГОСТ 5781-82: ф6	ф8		Итого	А-II: ф10	ф12		Итого	Всего	Общий расход
Фм 13	3,3	35,0		38,3	18,9	59,3		78,2	116,5	116,5
Фм 14	4,9	23,2		28,1	28,6	18,6		47,2	75,3	75,3
Фм 15	4,9	23,2		28,1	28,6	18,6		47,2	75,3	75,3

31

8690/7

Привязан.

Инв. №

Провер.	Ханин	
Инжен.	Федотова	
Рук.гр.	Ханин	
Нач.ОСП-1	Саакьянц	
Гл.спец.	Боярченко	
Н.контр.	Луценко	
ГИП	Осташевский	

ТП 904-1-56-84-КЖ

Компрессорная станция ЗК500А0 с осушкой воздуха

Стадия	Лист	Листов
Р	12	

Фундаменты Фм 13 – Фм 15

Госстрой СССР Ростовский промстройниипроект

Типовой проект 904-1-56.84КЖ Альбом 7

Фм 16

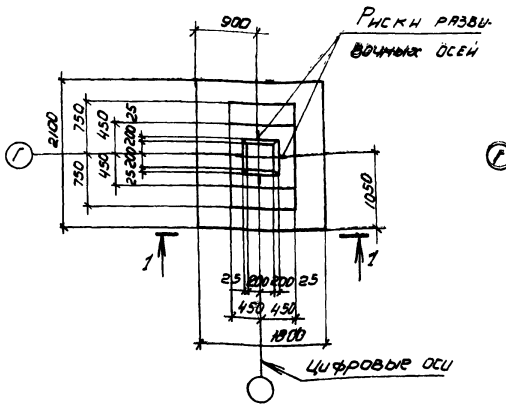

Фм 17

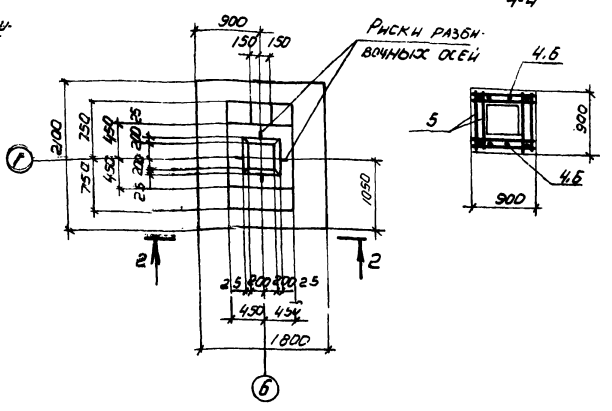

4-4

Спецификация к фундаментам Фм18, Фм 28

Формат	Зона	Поз.	Обозначение	Наименование	Кол на испол Фм16	Фм17	Фм18	Фм28	Примечание
				Сборочные единицы					
				Сетка арматурная					
		1	1.410-2. Вып. 1	С10АII-8×21	2	2			
		2	1.410-2, Вып. 1	С(1)10АII-10×18	1	1			
		3	1.410-2. Вып. 1	С(1)10АII-8×18	1	1			
		4	1.412-1/77, вып.3	IC12АII-6×18	2				
		5	1.412-1/77. Вып. 3	СА-8АI	5	5	5	5	
		6	1.412-1/77 Вып.3	СН12АII-6×15		2	2	2	
		7	1.410-2, Вып. 1	С10АII-14×15			2	2	
				Материалы					
				Бетон марки 200	2.4	2.2	1.6	1.8	м³

Фм 18, Фм 28

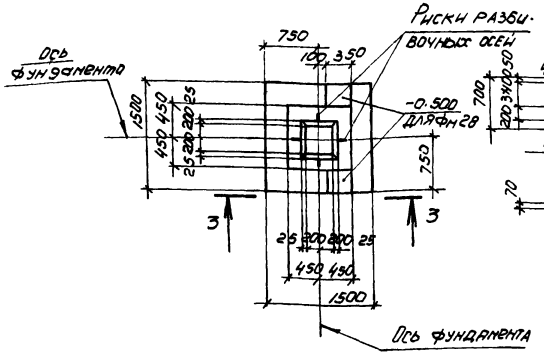

1-1

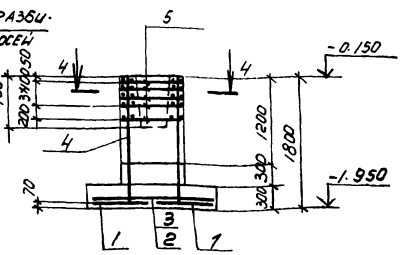

2-2

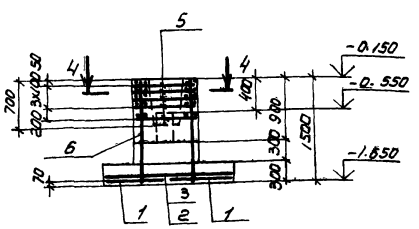

Ведомость расхода стали на элемент, кг

Марка элемента	Изделия арматурные							Всего	Общий расход
	Арматура класса								
	A-I				A-II				
	ГОСТ 5781-82								
	Ф6	Ф8		Итого	Ф10	Ф12	Итого		
Фм 18	4.0	15.1		19.1	24.5	12.4	36.9	56.0	56.0
Фм 17	4.0	15.1		19.1	24.5	10.4	34.9	54.0	54.0
Фм 18, Фм 28	2.0	15.1		17.1	14.4	10.4	24.8	41.9	41.9

Схема раскладки сеток подошвы для Фм16 и Фм17

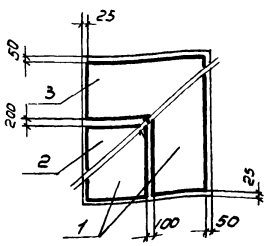

Схема раскладки сеток подошвы для Фм18 и Фм 28

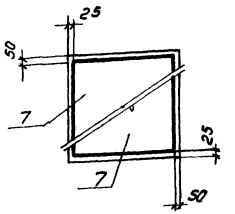

3-3

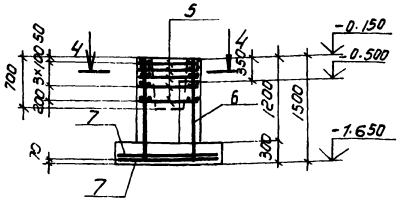

Схема нагрузок Фм 16, Фм17. Фм 18, Фм 28

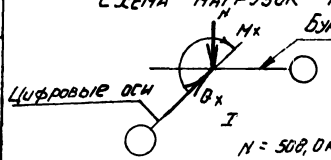

Для Фм 16, Фм 17

I: N = 508,0кН; Mx = 16.0кНм; Qx = 3.0кН

II: N = 222.0кН; Mx = 16.0кНм; Qx = 3.0кН

Для Фм 18, Фм 28

I: N = 200.0кН; Mx = 16.0кНм; Qx = 3.0кН

II: N = 86.0кН; Mx = 16.0кНм; Qx = 3.0кН

32

8690/7

Привязан

Инв. № подл. | Подпись и дата | Взам. инв. №

Гип	Потшеевский		
Нач. отд.	Сакьянц		
Гл. спец.	Бобруенко		
Рук. гр.	Ханин		
Провер.	Федотова		
Инженер.	Федотова		

ТП 904-1 56.84КЖ

Компрессорная станция 3К-500 АО с осушкой воздуха

Стадия	Лист	Листов
Р	13	

Фундаменты Фм 16 - Фм 18, Фм 28

Госстрой СССР Ростовский Промстройниипроект

Фм19

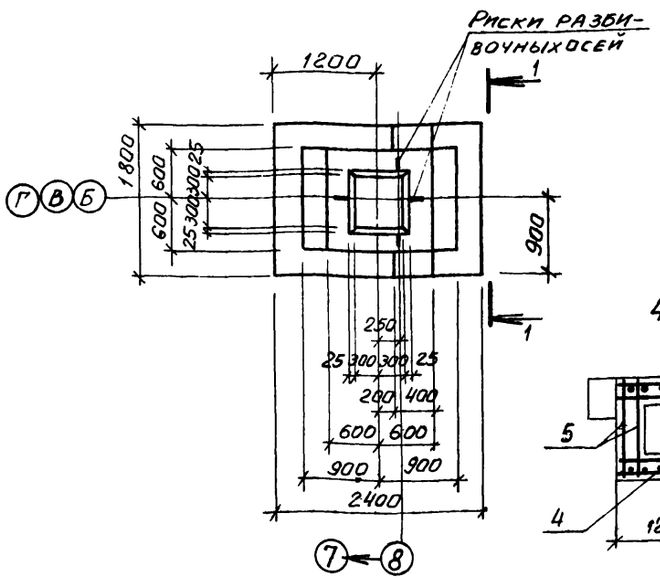

Фм21

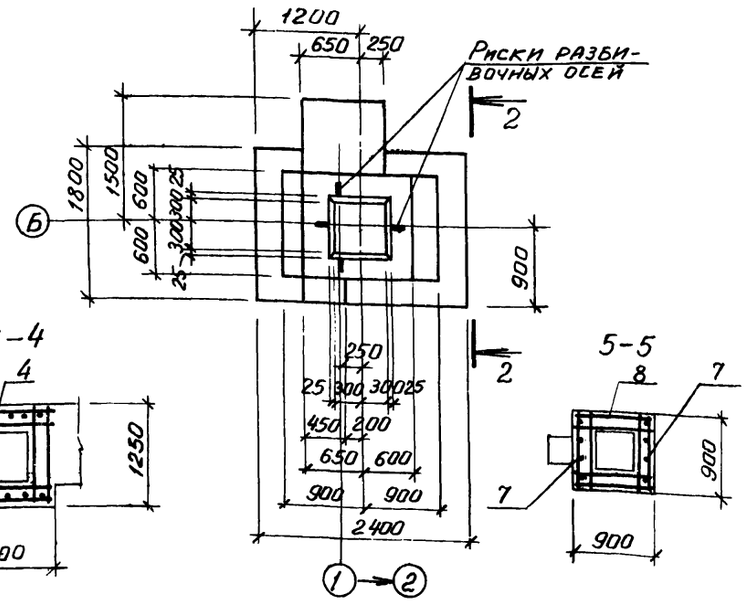

Спецификация к фундаментам Фм19 – Фм21

Формат	Зона	Поз.	Обозначение	Наименование	Кол. на. испол. Фм19	Фм20	Фм21		Примечание
				Сборочные единицы					
				Сетка арматурная					
		1	1.410-2 вып.1	С(1)10АII-8×24	2		2		
		2		С(1)10АII-8×18	1		1		
		3		С(1)10АII-14×18	1		1		
		4	1.412-1/77 вып. 3	СН12АII-10×15	2		2		
		5		СБ-8АI	5		6		
		6	1.410-2 вып.1	С10АII-14×15		2			
		7	1.412-1/77 вып. 3	СН12АII-6×15		2			
		8		СА-8АI		5			
				Материалы					
				Бетон марки 200	3,1	1,7	4,3		м³

Фм20

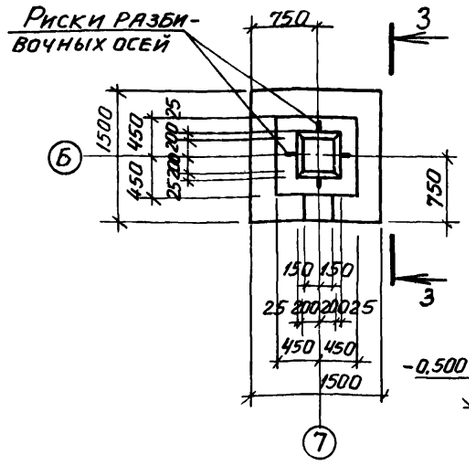

1-1

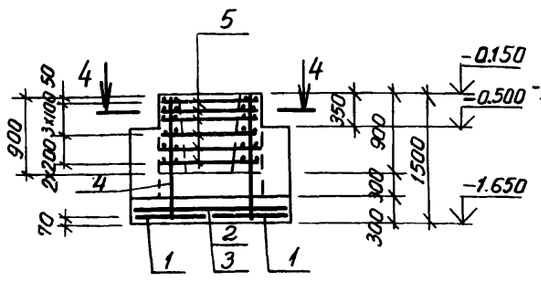

2-2

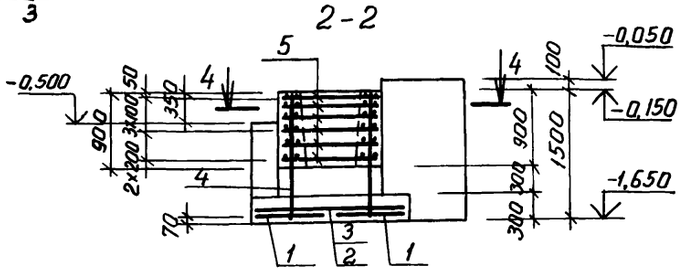

3-3

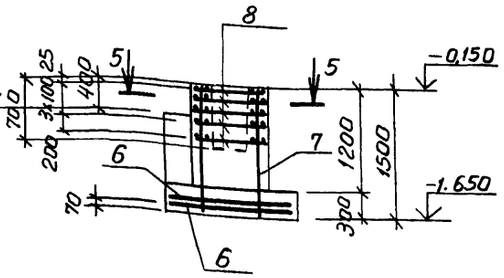

Ведомость расхода стали на элемент, кг

Марка элемента	Изделия арматурные								Общий расход
	Арматура класса							Всего	
	A-I				A-II				
	ГОСТ 5781-82								
	Ф6	Ф8		Итого	Ф10	Ф12	Итого		
Фм 19	4,2	24,0		28,2	26,5	15,4	41,9	70,1	70,1
Фм 20	2,0	15,1		17,1	14,4	10,4	24,8	41,9	41,9
Фм 21	4,2	24,0		28,2	26,5	15,4	41,9	70,1	70,1

Схема нагрузок Фм19 и Фм21

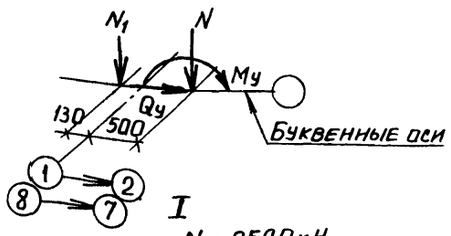

I

N = 259,0кН

N1 = 125,0кН

My = -22,0кН·м

Qy = -9,0кН

II

N = 153,0кН

N1 = 125,0кН

My = -22,0кН·м

Qy = -9,0кН

Схема раскладки сеток подошвы для Фм19 и Фм21

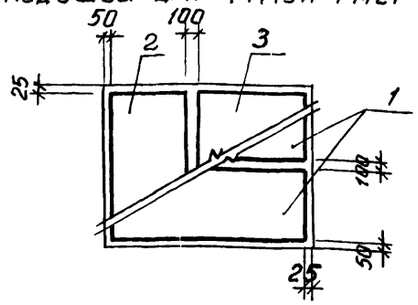

Схема раскладки сеток подошвы для Фм20

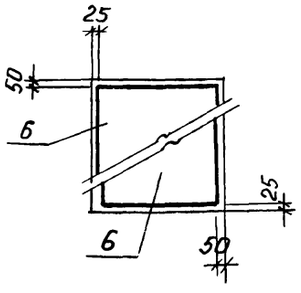

Схема нагрузок Фм20

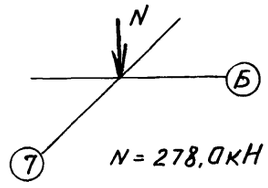

Привязан

33

8690/7

Инв. №

Провер.	Ханин		
Инжен.	Федотова		
Рук. гр.	Ханин		
Нач. ОСМ	Салькянц		
Гл. спец.	Боярченко		
Н. контр.	Луценко		
ГИП	Осташевский		

ТП 904-1-56.84 КИ

Компрессорная станция 3К-500 АО с осушкой воздуха

Стадия	Лист	Листов
Р	14	

Фундаменты Фм 19 – Фм 21

Госстрой СССР Ростовский Промстройниипроект

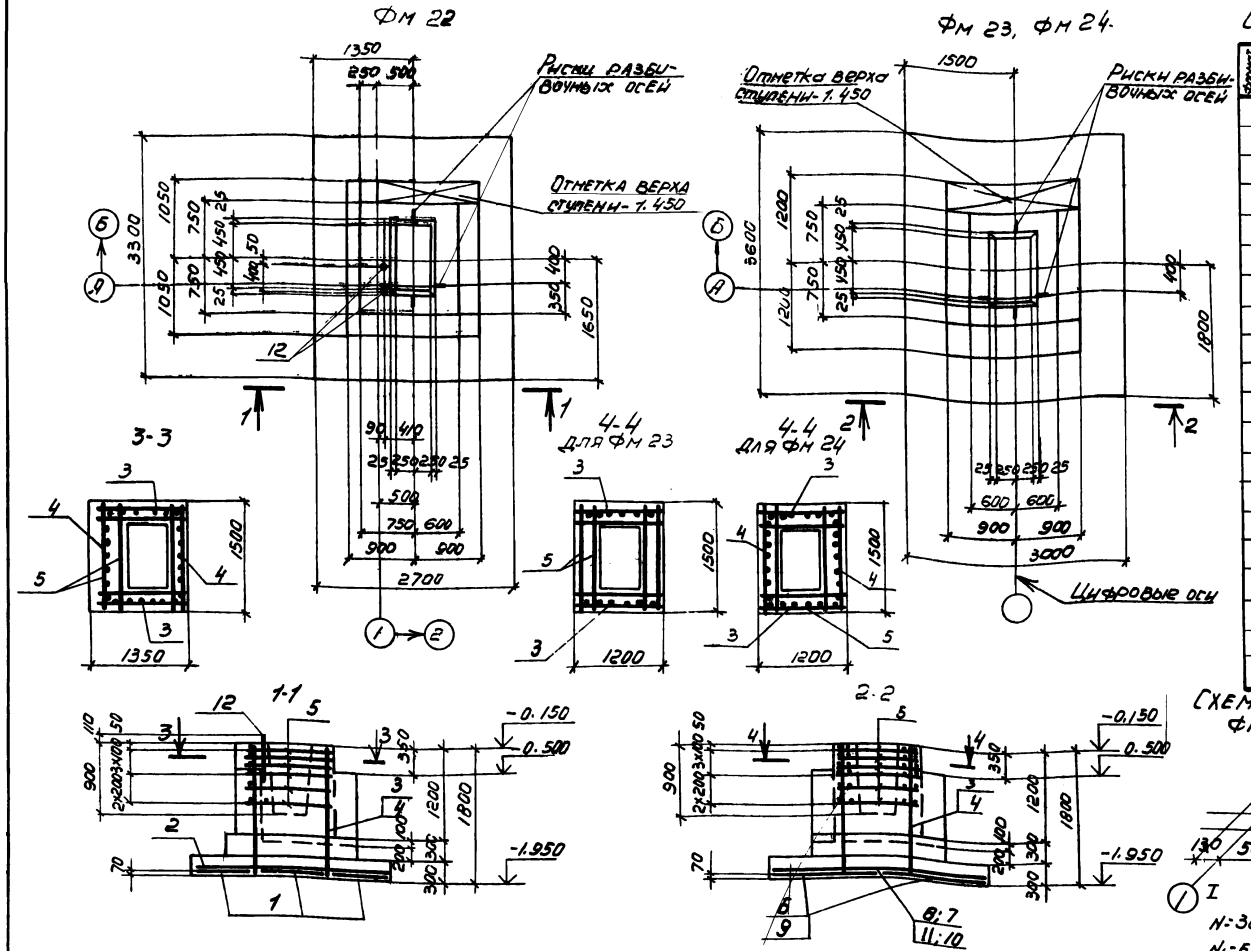

Спецификация к фундаментам Фм 22 - Фм 24

Формат	Зона	Поз.	Обозначение	Наименование	Кол. на исполн. Фм 22	Фм 23	Фм 24		Примечание
				Сборочные единицы					
				Сетка арматурная					
		1	1.410-2, вып. 1	С12АII-8×33	3				
		2		С10АII-10×27	3				
		3		1С14АII-10×18	2	2	2		
		4		1С12АII-12×18	2		2		
		5	1.412-1/77 вып. 3	СВ-8АI	6	6	6		
		6	1.410-2, вып. 1	С(1)14АII-14×36		2			
		7		С(1)10АII-14×30		1			
		8		С(1)10АII-20×30		1			
		9		С(1)12АII-14×36			2		
		10		С(1)12АII-14×30			1		
		11		С(1)12АII-20×30			1		
				Изделия стандартные					
		12	ГОСТ 24379.1-80	Болт 1.1 М24×800 В Ст.3 кп 2	2				3.4 кг
				Материалы					
				Бетон марки 200	6.0	6.3	6.5		м³

Схема нагрузок Фм 22

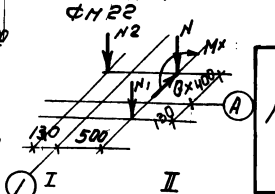

I	II
N=380.0кН	N=268.0кН
N_1=65.0кН	N_1=65.0кН
N_2=75.0кН	N_2=75.0кН
M_x=-141.0кНм	M_x=-143.0кНм
Q_x=-48.0кН	Q_x=-49.0кН

Ведомость расхода стали на элемент, кг

Марка элемента	Изделия арматурные. Арматура класса А-I, ГОСТ 5781-82: Ф6	Ф8		Итого	А-II: Ф10	Ф12	Ф14		Итого	Всего	Общий расход
Фм 22	3,6	35,4		39,0	29,4	65,0	25,4		119,8	158,8	158,8
Фм 23	5,3	36,6		41,9	34,6		94,0		128,6	170,5	170,5
Фм 24		48,3		48,3		122,0	25,4		147,4	195,7	195,7

Схема раскладки сеток подошвы для Фм 22

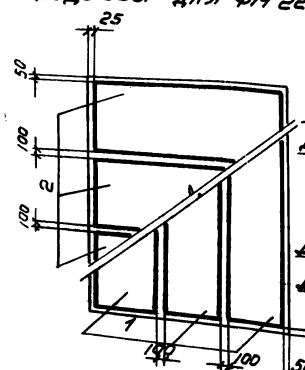

Схема раскладки сеток подошвы для Фм 23 и Фм 24

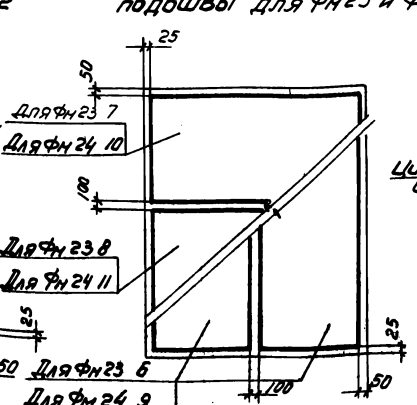

Схема нагрузок Фм 23 и Фм 24

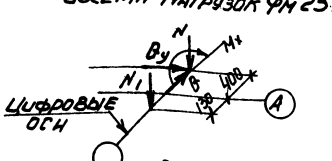

Для Фм 23

I	II
N=504,1кН	N=388.3кН
N_1=105,9кН	N_1=105,9кН
M_x=-230.4кНм	M_x=-234.4кНм
Q_x=-78.4кН	Q_x=-79.4кН
Q_y=0	Q_y=0

Для Фм 24

I	II	III
N=504,1кН	N_1=388.3кН	N_1=680.0кН
N_1=105,9кН	N_2=105,9кН	N_2=108,0кН
M_x=-230.4кНм	M_x=-234.4кНм	M_x=-122,0кНм
Q_x=-78.4кН	Q_x=-79.4кН	Q_x=-63.0кН
Q_y=0	Q_y=0	Q_y=88.0кН

Привязан

34

8690/7

Инв. №

Провер.	Ханин	
Инжен.	Федотова	
Рук. гр.	Ханин	
Нач. отд.	Саакьянц	
Гл. спец.	Боярченко	
Н. контр.	Лученко	
ГИП	Лотайцевский	

ТП 904-1-56.84 КЖ

Компрессорная станция ЗК-500АО с осушкой воздуха

Стадия	Лист	Листов
Р	15	

Фундаменты Фм 22 - Фм 24

Госстрой СССР Ростовский Промстройниипроект

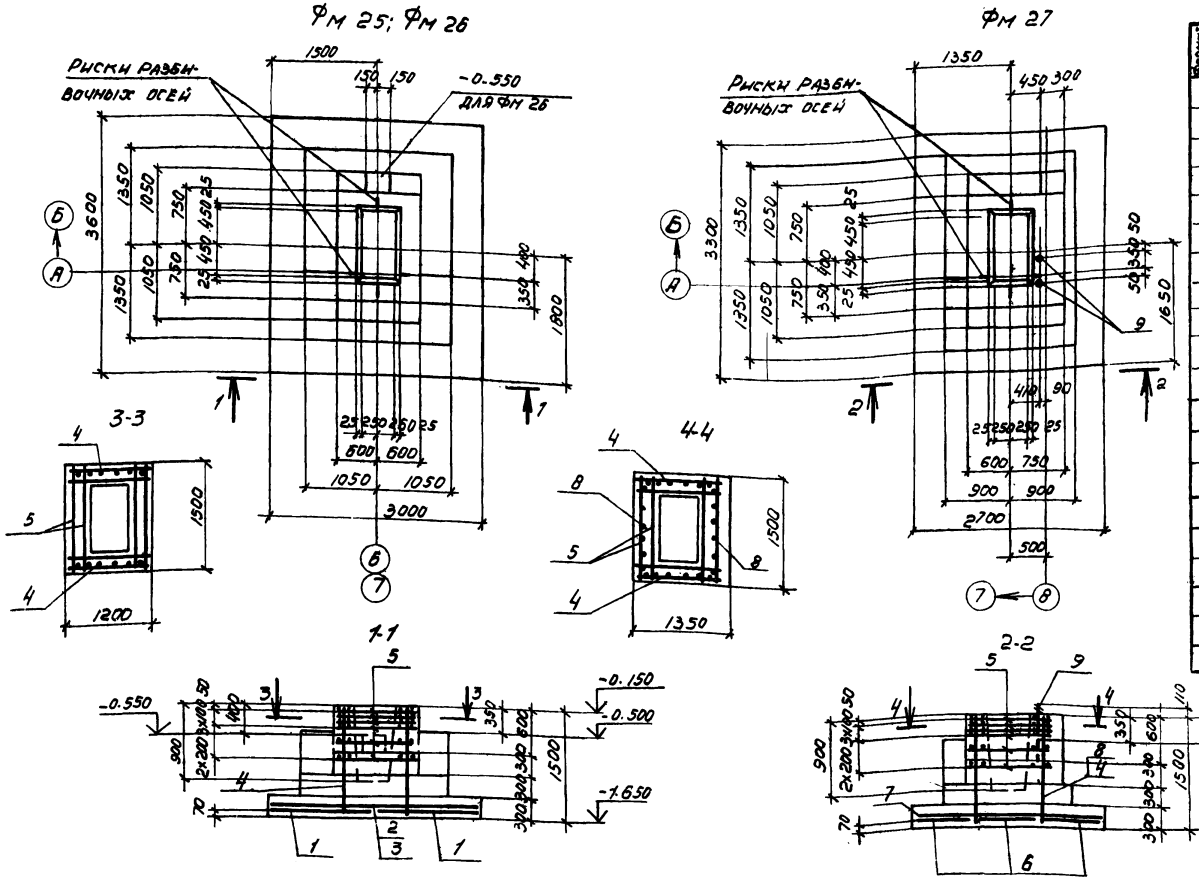

Спецификация к фундаментам Фм 25- Фм 27

Формат	Зона	Поз.	Обозначение	Наименование	Кол. на исполн. Фм 25	Фм 26	Фм 27		Примечание
				Сборочные единицы					
				Сетка арматурная					
		1	1.410-2, вып. 1	С(1)12АII-14×36	2	2			
		2		С(1)10АII-14×30	1	1			
		3		С(1)10АII-20×30	1	1			
		4	1.412-1/77 вып. 3	СН12АII-10×15	2	2	2		
		5		СВ-8АI	6	6	6		
		6	1.410-2 вып. 1	С12АII-8×33			3		
		7		С10АII-10×27			3		
		8		1С12АII-12×15			2		
				Изделия стандартные					
		9	ГОСТ 24379.1-80	Болт 1.1 М24×800 в ст3 кп2			2		3.4 кг
				Материалы					
				Бетон марки 200	6,5	6,6	5,9		м³

Ведомость расхода стали на элемент, кг

Марка элемента	Изделия арматурные									Всего	Общий расход
	Арматура класса										
	А-I				Н-II						
	ГОСТ 5781-82										
	Ф6	Ф8		Итого	Ф10	Ф12			Итого		
Фм 25	5,3	37.4		42.7	16,6	65,8			82.4	125,1	125.1
Фм 26	5,3	37.4		42.7	16,6	65,8			82.4	125,1	125.1.
Фм 27	3,6	37.2		40,8	29.4	76,6			106,0	148,8	148.8

Схема раскладки сеток подошвы для Фм 25 и Фм 26

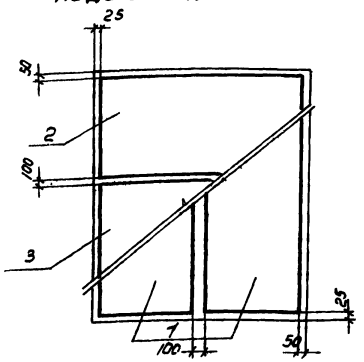

Схема раскладки сеток подошвы для Фм 27

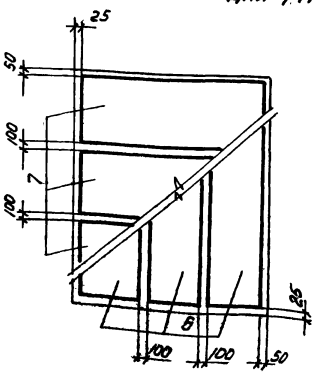

Схема нагрузок Фм 25 и Фм 26

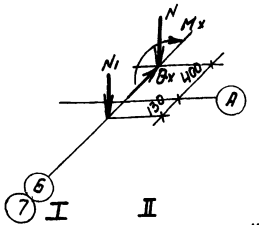

I: N = 504,1 кН; N₁ = 105,9 кН; Mx = -230.4 кНм; Qx = -78.4 кН

II: N = 388,3 кН; N₁ = 105,9 кН; Mx = -234.4 кНм; Qx = -79.4 кН

Схема нагрузок Фм 27

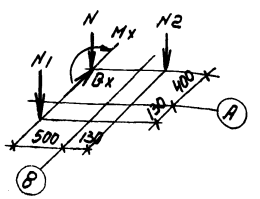

I: N = 380,0 кН; N₁ = 65,0 кН; N₂ = 75,0 кН; Mx = -141,0 кНм; Qx = -48.0 кН

II: N = 268,0 кН; N₁ = 65,0 кН; N₂ = 75,0 кН; Mx = -143,0 кНм; Qx = -49.0 кН

35

8690/7

Привязан

Инв. №

Провер.	Ханин	
Инжен.	Федотова	
Рук. гр.	Ханин	
Нач. ОДН	Саакьянц	
Гл. спец.	Боярченко	
Н. контр.	Луценко	
Гип.	Пташевский	

ТП904-1-56.84 КЖ

Компрессорная станция ЗК-500АО с осушкой воздуха

Стадия	Лист	Листов
Р	16	

Фундаменты Фм 25- Фм 27

Госстрой СССР Ростовский Промстройкинпроект

Типовой проект 904-1- -КЖ Альбом 7

Схемы расположения элементов колодцев

К1

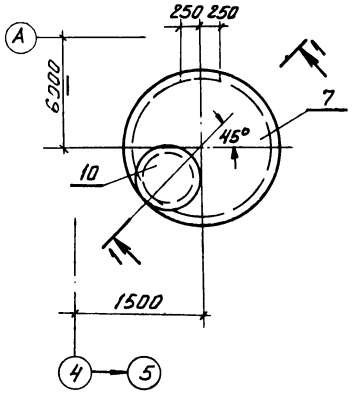

К2

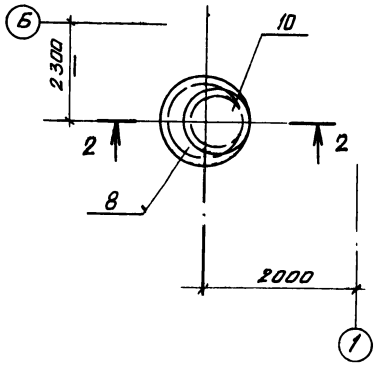

1–1

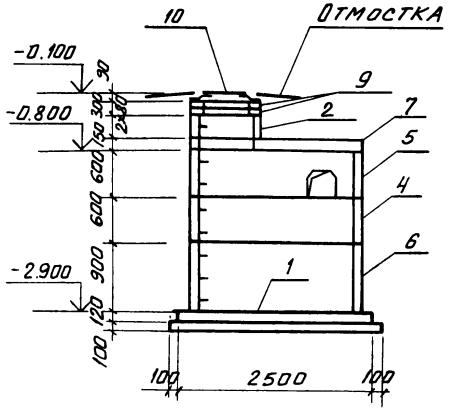

2–2

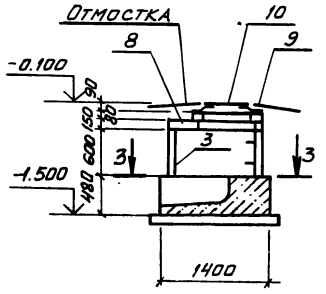

3–3

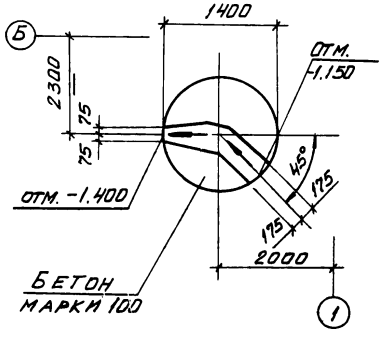

Спецификация к схемам расположения элементов колодцев К1, К2

Марка поз.	Обозначение	Наименование	Кол.			Масса ед., кг	Примечание
1	3.900-3 Вып. 7	Плита днища КЦД 20	1			1470	
2		Кольцо стеновое КЦ-7-3	1			130	
3		То же КЦ-10-6		1		400	
4		" КЦ-20-6	1			980	
5		" КЦ-20-6а	1			730	
6		" КЦ-20-9	1			1470	
7		Плита перекрытия КЦП-20-1	1			1280	
8		То же КЦП1-10-1		1		250	
9		Кольцо опорное КЦО-1	2	1		50	
10	ГОСТ 3634-79	Люк легкий „Л"	1	1		70	
		Материалы					
		Бетон марки 100	0,25	0,63			м³
			К1	К2			

1. Характеристика грунтов, служащих основанием для колодцев, приведена в пояснительной записке к типовому проекту.

2. Подготовку под сборные железобетонные элементы колодцев выполнять из песка толщиной 100мм, под монолитные – из щебня или гравия крупностью 40-60мм, втрамбованного в грунт.

3. Заделку отверстий в колодцах К1 и К2 после прокладки труб и отмостку вокруг люка „Л" выполнить по деталям типового проекта 901-9-8 вып. I для сухих грунтов.

4. Внутренние поверхности колодца К1 покрыть мастикой на основе эпоксидной смолы ЭД-5 с отвердителем.

5. Наружные поверхности стенок колодцев обмазать за 2 раза горячим битумом марки БН 70/30 ГОСТ6617-76 по холодной битумной грунтовке.

Привязан

36

8690/7

Инв. №

ТП 904-1-56 84/КЖ

Компрессорная станция ЗК-500 АО с осушкой воздуха

				Стадия	Лист	Листов
Провер.	Ханин			Р	17	
Гл. инж.	Чернявский					
Рук. гр.	Ханин					
Нач. отд.	Саакьянц					
Гл. спец.	Боярченко					
Н. контр.	Лущенко					
ГИП	Осташевский					

Схемы расположения элементов колодцев К1, К2

Госстрой СССР Ростовский Промстройниипроект

Спецификация к схеме расположения плит перекрытия и элементов канала КН1

Марка поз.	Обозначение	Наименование	Кол.	Масса ед. кг	Примечание
		Лотки			
1	3.006-2 Вып. II-1	Л5д-8	16	280	
2	3.006-2 Вып. II-1	Л8д-5	49	500	
3	ТП 904-1- -КЖИ-	Л8д-5-1	1	500	
4	3.006-2 Вып. II-1	Л9д-5	15	650	
5	3.006-2 Вып. II-1	Л16д-3	10	800	
6	3.006-2 Вып. II-1	Л18д-3	17	1180	
7	3.006-2 Вып. II-1	Л24д-3	1	1030	
8	3.006-2 Вып. II-1	Л30д-3	1	1630	
		Опорные подушки			
9	3.006-2 Вып. II-2	ОП1	40	10	
10	3.006-2 Вып. II-2	ОП2	33	13	
11	3.006-2 Вып. II-2	ОП3	15	15	
		Плиты			
12	ТП 904-1- -КЖИ-118	П5д-8-1	18	100	
13	-118	П7д-3-1	70	150	
14	-118	П14д-3-1	33	310	
16	-118	П23д-3-1	1	820	
		Участки монолитные			
17	ТП 904-1- -КЖ лист 27	Ум1	1		
18	" 28	Ум2	1		
19		Ум3	1		
20	" 29	Ум4	1		
21		Ум5	1		
22		Ум6	3		
23	" 32	Ум7	1		
24	" 30	Ум8	1		
25		Ум9	1		
26	" 31	Ум10	1		
27		Ум11	1		
28		Ум12	1		
29	" 32	Ум13	1		
30		Ум14	1		
31	" 30	Ум15	1		

Марка поз.	Обозначение	Наименование	Кол.	Масса ед. кг	Примечание
		Изделия соединительные			
33		L110x70x8 ГОСТ 8510-72*l=900	7	9.8	
34		L110x70x8 ГОСТ 8510-72*l=1900	3	20.7	
35	ТП904-1- -КЖИ-МС15	МС15	2	25.7	
38	ТП904-1- -КЖИ-МС16	МС16	1	32.1	
39		L110x70x8 ГОСТ 8510-72*l=1200	2	13.1	
42	ТП 904-1- -КЖИ-МС17	МС17	2	8.1	
43		I12 ГОСТ 8239-72*l=800	2	9.2	
44		L63x6 ГОСТ 8509-72*l=600	1	3.4	
		Материалы			
		Бетон марки 100	2.8		м3
		Бетон марки 50	3.2		м3

Фрагмент 1

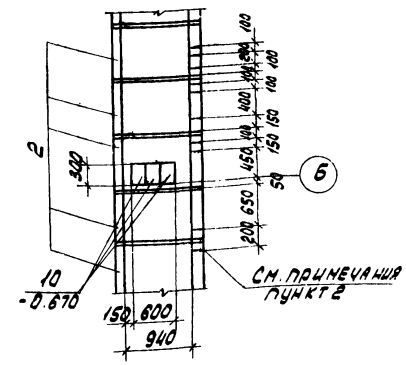

Фрагмент 2

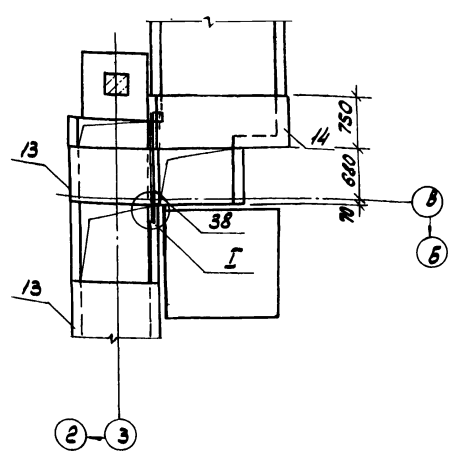

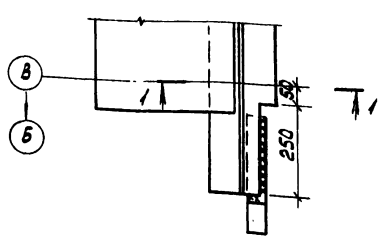

1-1

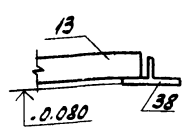

37

8690/7

Привязан

Инв. №

ТП 904-1-56.84 - КЖ

Компрессорная станция ЗК-500 АО с осушкой воздуха

Провер.	Толмачева	
Ст. инж.	Чернявская	
Рук. гр.	Ханин	
Нач. осл.	Саакьянц	
П. спец. т.	Бояренко	
Н. контр.	Луценко	
Гип	[illegible]	

Схема расположения плит перекрытия и элементов канала КН1 (начало)

Стадия	Лист	Листов
Р	18	

Госстрой СССР Ростовский Промстройниипроект

Типовой проект 904-1-56.84 КЖ Альбом 7

Схема расположения элементов канала КН1

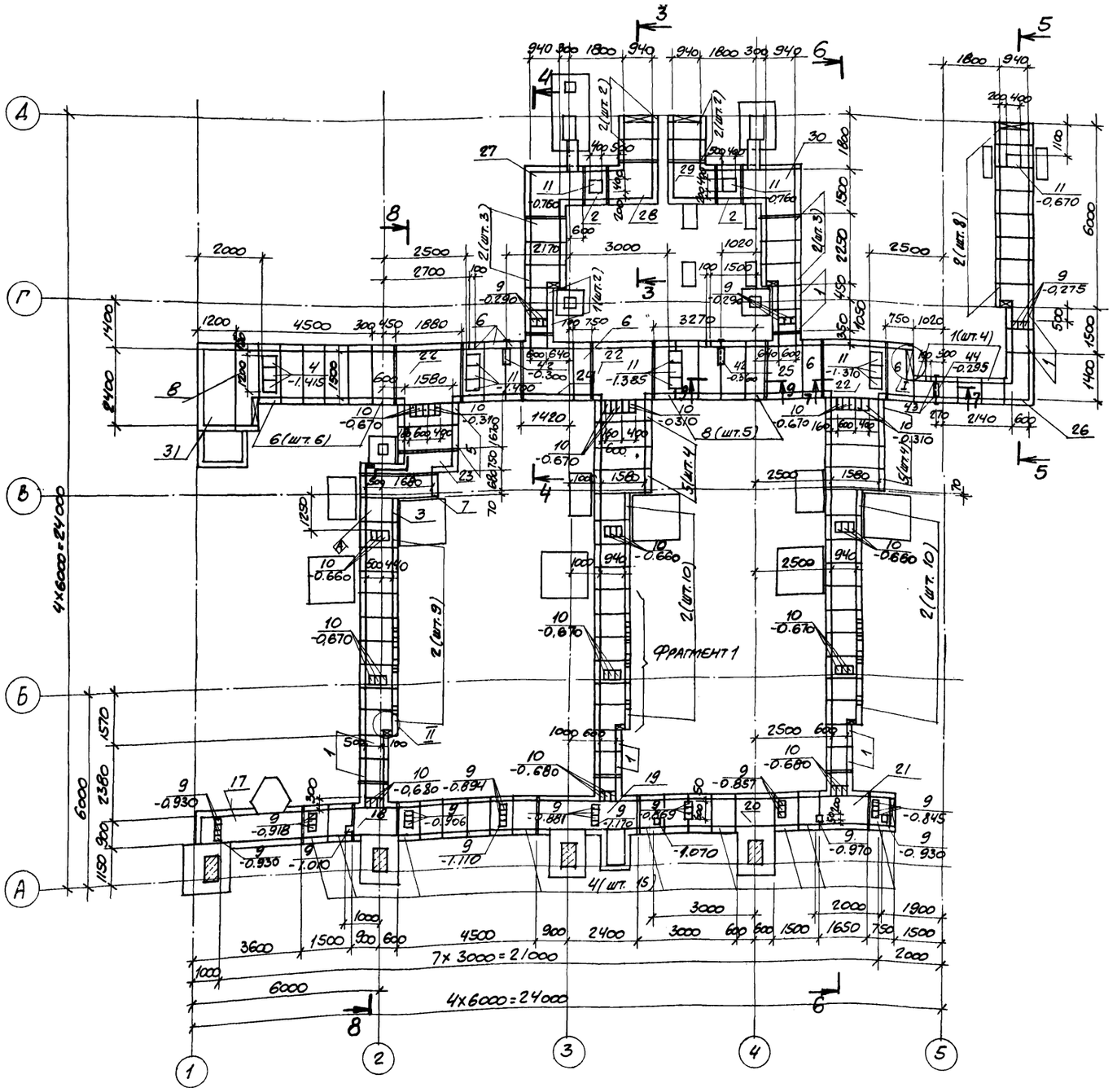

9-9

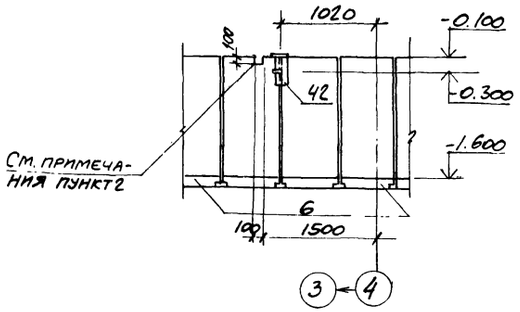

1. Временная распределенная нагрузка на полы и плиты каналов – $p^{н}=0{,}01$ МПа.

2. Отверстия в стенах канала выполнить рассверловкой отверстия по периметру. После укладки труб отверстия заделать бетоном по деталям типового проекта 901-9-8 вып. I для сухих грунтов.

3. Индекс (А) дан для ориентации при монтаже.

4. На схеме расположения указана отметка верха опорных подушек.

5. Подготовку основания под сборную часть канала КН1 выполнить песчаную толщиной 100 мм, а под монолитные участки путем втрамбования в грунт щебня или гравия крупностью 40-60 мм.

38

8690/7

Проверил	Толмачева		
Ст.инж.	Чернявская		
Рук.гр.	Ханин		
Нач.ОСП-1	Саакьянц		
Гл.спец.Т.О.	Боярченко		
Н.контр.	Луценко		
ГИП	Осташевский		

ПРИВЯЗАН

ИНВ.№

ТП 904-1-56.84-КЖ

Компрессорная станция 3К-500АС с осушкой воздуха.

Стадия	Лист	Листов
Р	19	

Схема расположения плит перекрытия и элементов канала КН1 (продолжение)

Госстрой СССР Ростовский Промстройниипроект

Типовой проект 904-1- - КЖ Альбом 7

Схема расположения плит перекрытия канала КН1

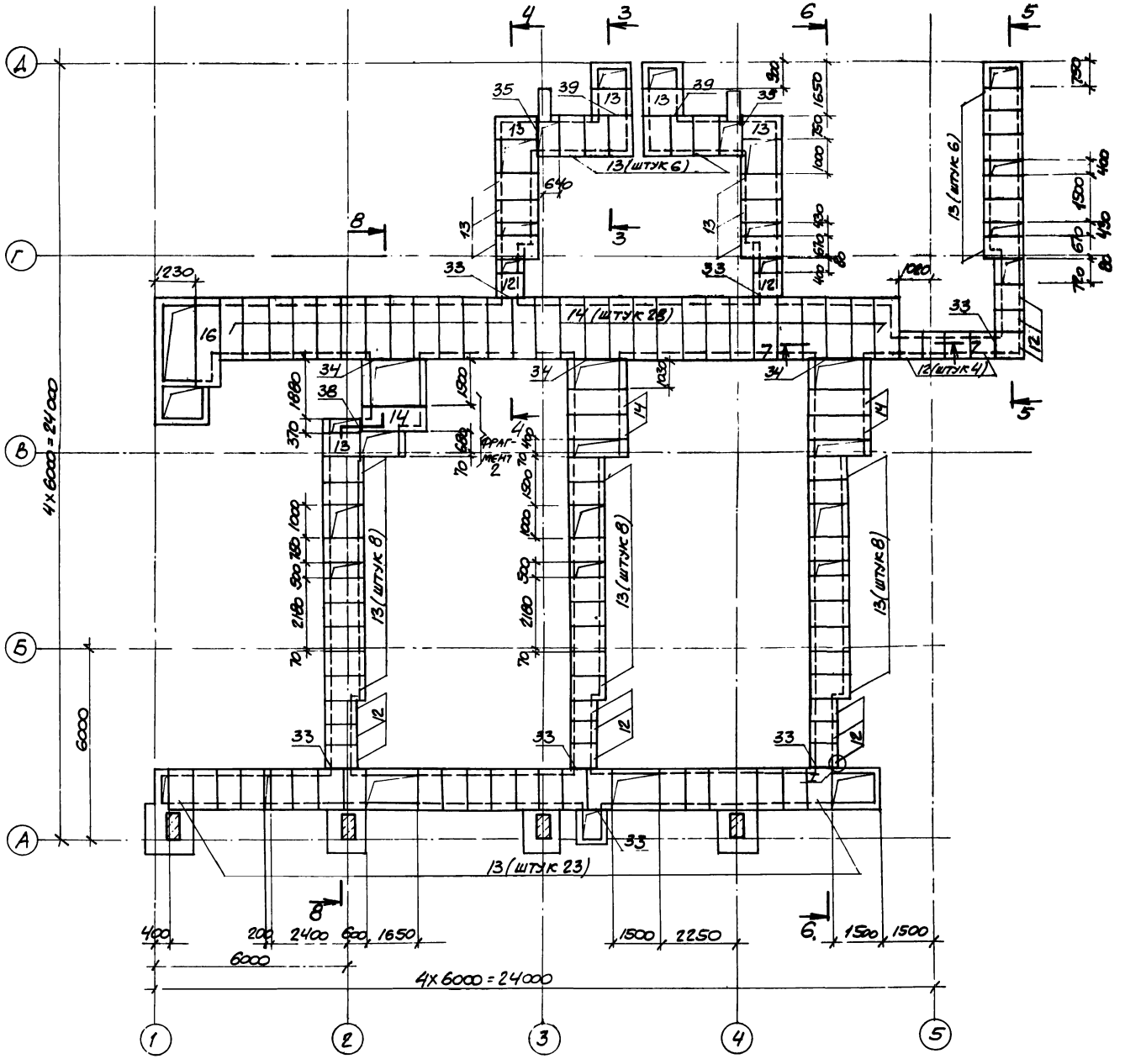

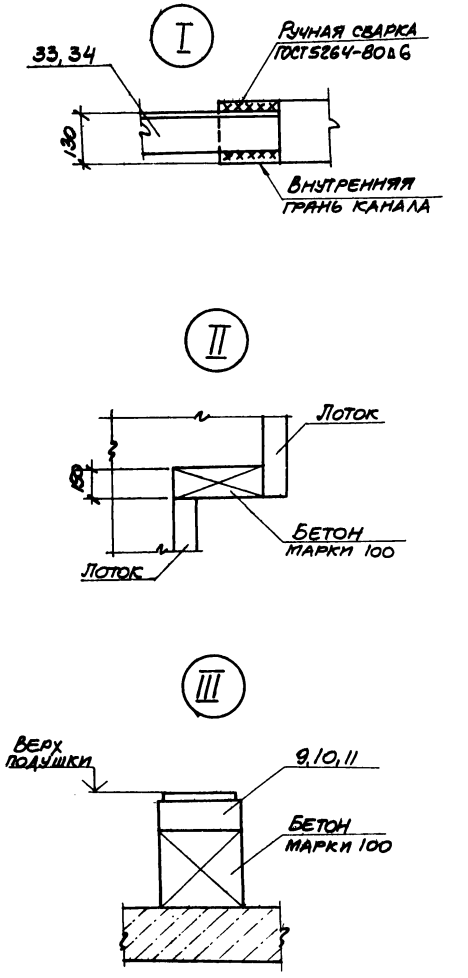

Проверил	Толмачева		
Ст.инж.	Чернявская		
Рук.гр.	Ханин		
Нач.Осн-1	Садкьянц		
Гл.спец.ТО	Бояченко		
Н.контр.	Луценко		
ГИП	Осташевский		

ПРИВЯЗАН

39

8690/7

ИНВ.№

ТП 904-1-5684-КЖ

Компрессорная станция 3К-500А0 с осушкой воздуха.

Стадия	Лист	Листов
Р	20	

Схема расположения плит перекрытия и элементов канала КН1 (продолжение).

ГОССТРОЙ СССР РОСТОВСКИЙ ПРОМСТРОЙНИИПРОЕКТ

Копировал

Формат А2

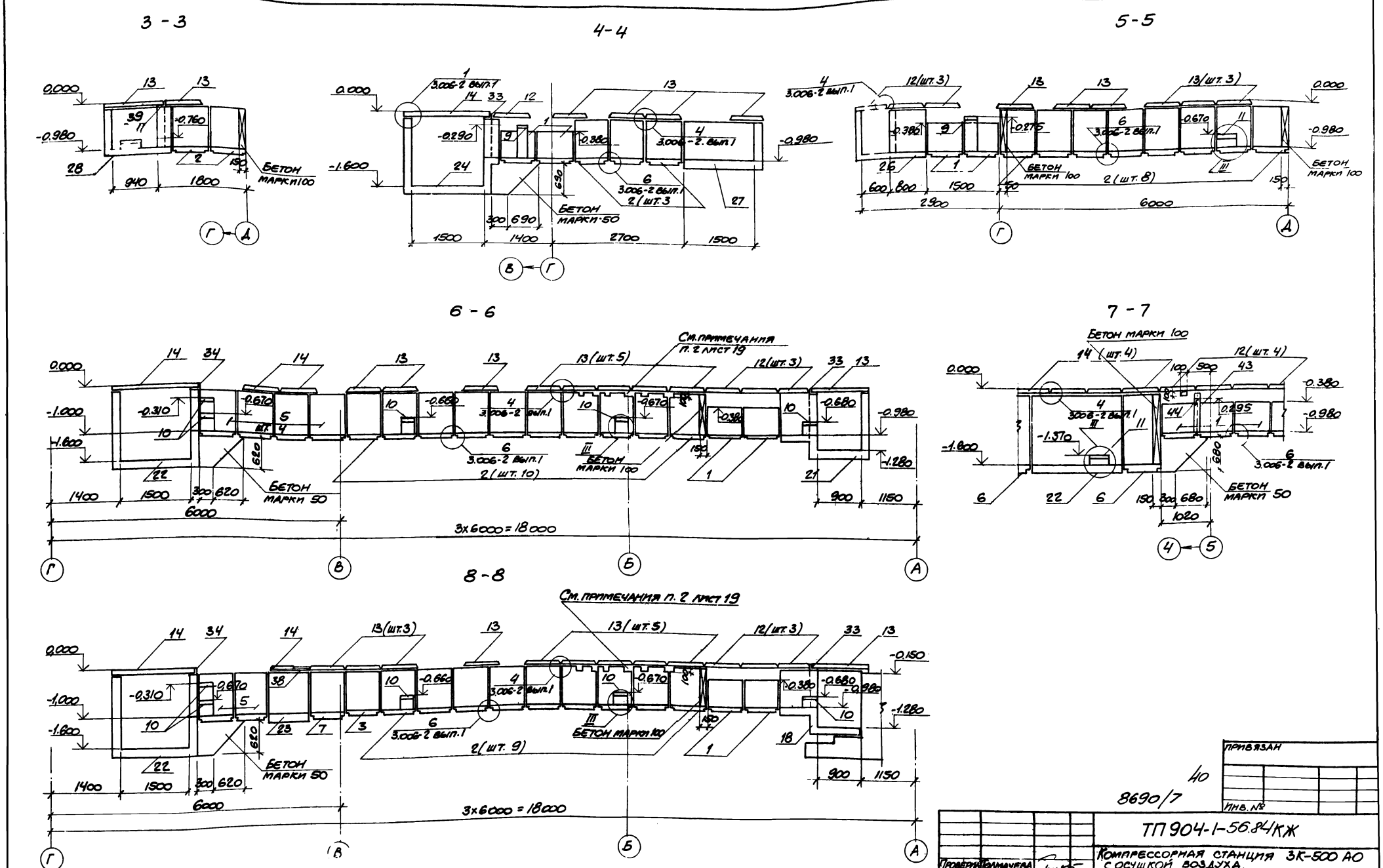

Проверил	Толмачева		
Ст.инж.	Чернявская		
Рук.гр.	Ханин		
Нач.отд-1	Саакьянц		
Гл.спец.Т.О.	Боярченко		
Н.контр.	Лыценко		
ГИП	Сташевский		

ПРИВЯЗАН

Инв. №

40

8690/7

ТП 904-1-56.84КЖ

Компрессорная станция 3К-500 АО с осушкой воздуха.

Стадия	Лист	Листов
Р	21	

Схема расположения плит перекрытия и элементов канала КН1. (окончание)

ГОССТРОЙ СССР
РОСТОВСКИЙ ПРОМСТРОЙНИИПРОЕКТ

Копировал

Формат А2

Формат	Зона	Поз.	Обозначение	Наименование	Кол.	Примечание
				Ум1		
				Детали		
				ФВАI ГОСТ 5781-82		
Б.Ч.		2*		ℓ=2470	13	1.0кг
Б.Ч.		3*		ℓ=1400	30	0,6кг
Б.Ч.		4*		ℓ=1070	12	0,4кг
Б.Ч.		6*		ℓ=1800	6	0,7кг
Б.Ч.		7*		ℓ=3850	5	1,5кг
Б.Ч.		119*		ℓ=1300	2	0,5кг
Б.Ч.		130*		ℓ=3650	1	1.4кг
				ФВАIГОСТ 5781-82		
Б.Ч.		13*		ℓ=1170	6	0,3кг
Б.Ч.		14*		ℓ=1370	7	0,3кг
Б.Ч.		16*		ℓ=2170	8	0,5кг
Б.Ч.		17*		ℓ=2050	6	0,5кг
Б.Ч.		22*		ℓ=3650	13	0,8кг
Б.Ч.		27*		ℓ=180	108	0,04кг
Б.Ч.		64*		ℓ=700	16	0,2кг
Б.Ч.		131*		ℓ=2520	12	0,6кг
Б.Ч.		132*		ℓ=2320	2	0,5кг
				Материалы		
				Бетон марки 200	1.7	м³
				Ум2		
				Сборочные единицы		
				Изделие закладное		
		1	1.400-15 вып.1	МН111-3	2	

Формат	Зона	Поз.	Обозначение	Наименование	Кол.	Примечание
				Детали		
				ФВАI ГОСТ 5781-82		
Б.Ч.		2*		ℓ=2470	3	1,0кг
Б.Ч.		3*		ℓ=1400	9	0,6кг
Б.Ч.		4*		ℓ=1070	6	0,4кг
Б.Ч.		5*		ℓ=1340	4	0,5кг
Б.Ч.		7*		ℓ=3850	2	1.5кг
Б.Ч.		8*		ℓ=1250	2	0,5кг
Б.Ч.		10*		ℓ=2950	4	1,2кг
Б.Ч.		11*		ℓ=1100	10	0,4кг
Б.Ч.		12*		ℓ=950	5	0,4кг
Б.Ч.		29*		ℓ=1580	3	0,6кг
				ФВАIГОСТ 5781-82		
Б.Ч.		23*		ℓ=930	5	0,2кг
Б.Ч.		24*		ℓ=1030	10	0,2кг
Б.Ч.		27*		ℓ=180	41	0,04кг
Б.Ч.		30*		ℓ=1550	14	0,3кг
Б.Ч.		31*		ℓ=340	15	0,08кг
Б.Ч.		32*		ℓ=1280	5	0,3кг
Б.Ч.		33*		ℓ=550	5	0,1кг
Б.Ч.		34*		ℓ=1380	5	0,3кг
Б.Ч.		35*		ℓ=650	5	0,1кг
				Материалы		
				Бетон марки 200	0,7	м³
				Ум3		
				Сборочные единицы		
				Изделия закладные		
		1	1.400-15 вып.1	МН111-3	4	
				Детали		
				ФВАI ГОСТ 5781-82		
Б.Ч.		2*		ℓ=2470	6	1.0кг
Б.Ч.		3*		ℓ=1400	25	0,6кг
Б.Ч.		4*		ℓ=1070	6	0,4кг
Б.Ч.		5*		ℓ=1340	4	0,5кг
Б.Ч.		6*		ℓ=1800	3	0,7кг
Б.Ч.		7*		ℓ=3850	7	1,5кг
Б.Ч.		8*		ℓ=1250	8	0,5кг
Б.Ч.		10*		ℓ=2950	4	1,2кг
Б.Ч.		11*		ℓ=1100	10	0,4кг
Б.Ч.		12*		ℓ=950	5	0,4кг
Б.Ч.		36*		ℓ=2700	1	1,1кг

Формат	Зона	Поз.	Обозначение	Наименование	Кол.	Примечание
Б.Ч.		37*		ℓ=3550	7	1.4кг
Б.Ч.		38*		ℓ=950	6	0,4кг
Б.Ч.		39*		ℓ=1450	5	0,6кг
				ФВАIГОСТ 5781-82		
Б.Ч.		23*		ℓ=930	13	0,2кг
Б.Ч.		24*		ℓ=1030	10	0,2кг
Б.Ч.		27*		ℓ=180	120	0,04кг
Б.Ч.		40*		ℓ=3350	13	0,7кг
Б.Ч.		41*		ℓ=2780	5	0,6кг
Б.Ч.		42*		ℓ=1680	5	0,4кг
Б.Ч.		43*		ℓ=2050	5	0,5кг
Б.Ч.		44*		ℓ=950	5	0,2кг
Б.Ч.		45*		ℓ=1750	6	0,4кг
Б.Ч.		46*		ℓ=1900	8	0,4кг
Б.Ч.		47*		ℓ=1300	6	0,3кг
Б.Ч.		48*		ℓ=3650	4	0,8кг
Б.Ч.		49*		ℓ=1400	9	0,3кг
Б.Ч.		50*		ℓ=750	14	0,2кг
				Материалы		
				Бетон марки 200	23	м³

*) Поз. 2-17, 22-50, 119, 130-132 см. ведомость деталей на листе 26.

41

8690/7

Привязан

Инв. №

Проверил	Чернявская		
Инженер	Федотова		
Ст. инж.	Чернявская		
Рук. гр.	Ханин		
Нач. отд.	Саакьянц		
Гл. спец.	Бояренко		
Н. контр.	Луценко		
ГИП	Осташевский		

ТП 904-1-56.84 КЖ

Компрессорная станция 3К-500АО с осушкой воздуха.

Стадия	Лист	Листов
Р	22	

Спецификация к участкам монолитным Ум1 – Ум3

Госстрой СССР Ростовский Промстройниипроект

Формат	Зона	Поз.	Обозначение	Наименование	Кол.	Примечание
				Ум 4		
				Детали		
				Ф8АI ГОСТ 5781-82		
Б.Ч.		2*		ℓ=2470	7	1.0кг
Б.Ч.		3*		ℓ=1400	7	0,6кг
Б.Ч.		4*		ℓ=1070	7	0,4кг
				Ф6АI ГОСТ 5781-82		
Б.Ч.		27*		ℓ=180	22	0,04кг
Б.Ч.		51*		ℓ=1250	25	0,3кг
				Материалы		
				Бетон марки 200	0,4	$м^3$
				Ум 5		
				Сборочные единицы		
		1	1.400-15 вып.1	Изделия закладные		
				МН111-3	2	
				Детали		
				Ф8АI ГОСТ 5781-82		
Б.Ч.		3*		ℓ=1400	16	0,6кг
Б.Ч.		5*		ℓ=1340	4	0,5кг
Б.Ч.		7*		ℓ=3850	6	1,5кг
Б.Ч.		8*		ℓ=1250	9	0,5кг
Б.Ч.		9*		ℓ=2950	3	1,2кг
Б.Ч.		10*		ℓ=2950	4	1,2кг
Б.Ч.		11*		ℓ=1100	10	0,4кг
Б.Ч.		12*		ℓ=950	5	0,4кг
				Ф6АI ГОСТ 5781-82		
Б.Ч.		23*		ℓ=930	5	0,2кг
Б.Ч.		24*		ℓ=1030	10	0,2кг
Б.Ч.		27*		ℓ=180	61	0,04кг
Б.Ч.		33*		ℓ=550	5	0,1кг
Б.Ч.		34*		ℓ=1380	5	0,3кг
Б.Ч.		52*		ℓ=1700	29	0,4кг
Б.Ч.		53*		ℓ=1530	5	0,3кг
Б.Ч.		54*		ℓ=800	5	0,2кг
				Материалы		
				Бетон марки 200	1.0	$м^3$

Формат	Зона	Поз.	Обозначение	Наименование	Кол.	Примечание
				Ум 6		
				Сборочные единицы		
				Изделия закладные		
		1	1.400-15 вып.1	МН111-3	2	
				Детали		
				Ф10АI ГОСТ 5781-82		
Б.Ч.		56*		ℓ=5100	4	3,1кг
Б.Ч.		57*		ℓ=3900	7	2,4кг
				Ф8АI ГОСТ 5781-82		
Б.Ч.		58*		ℓ=1850	10	0,7кг
Б.Ч.		59*		ℓ=500	7	0,2кг
Б.Ч.		55*		ℓ=1700	14	0,7кг
				Ф6АI ГОСТ 5781-82		
Б.Ч.		27*		ℓ=180	42	0,04кг
Б.Ч.		60*		ℓ=1930	39	0,4кг
Б.Ч.		61*		ℓ=550	14	0,1кг
				Материалы		
				Бетон марки 200	1,1	$м^3$
				Ум 7		
				Сборочные единицы		
				Изделия закладные		
		1	1.400-15 вып.1	МН111-3	1	
				Детали		
				Ф8АI ГОСТ 5781-82		
Б.Ч.		11*		ℓ=1100	14	0,4кг
Б.Ч.		97*		ℓ=3930	3	1,6кг
Б.Ч.		98*		ℓ=1930	2	0,8кг
Б.Ч.		99*		ℓ=5030	3	2,0кг
Б.Ч.		100*		ℓ=3030	3	1,2кг
Б.Ч.		106*		ℓ=1400	4	0,6кг
				Ф6АI ГОСТ 5781-82		
Б.Ч.		27*		ℓ=180	35	0,04кг
Б.Ч.		101*		ℓ=400	21	0,1кг
Б.Ч.		102*		ℓ=800	20	0,2кг
Б.Ч.		103*		ℓ=500	10	0,1кг
Б.Ч.		104*		ℓ=1400	5	0,3кг
Б.Ч.		105*		ℓ=1000	5	0,2кг
Б.Ч.		121*		ℓ=900	5	0,2кг
				Материалы		
				Бетон марки 200	0,6	$м^3$

Формат	Зона	Поз.	Обозначение	Наименование	Кол.	Примечание
				Ум 8		
				Сборочные единицы		
				Изделия закладные		
		1	1.400-15 вып.1	МН111-3	2	
				Детали		
				Ф8АI ГОСТ 5781-82		
Б.Ч.		10*		ℓ=2950	3	1,2кг
Б.Ч.		11*		ℓ=1100	8	0,4кг
Б.Ч.		12*		ℓ=950	4	0,4кг
Б.Ч.		55*		ℓ=1700	14	0,7кг
Б.Ч.		62*		ℓ=1420	4	0,6кг
Б.Ч.		58*		ℓ=1850	9	0,7кг
				Ф10АI ГОСТ 5781-82		
Б.Ч.		63*		ℓ=4220	3	2,6кг
Б.Ч.		56*		ℓ=5100	6	3,1кг
				Ф6АI ГОСТ 5781-82		
Б.Ч.		27*		ℓ=180	71	0,04кг
Б.Ч.		30*		ℓ=1550	41	0,3кг
Б.Ч.		54		ℓ=800	10	0,2кг
Б.Ч.		64*		ℓ=700	5	0,2кг
Б.Ч.		65*		ℓ=1470	5	0,3кг
Б.Ч.		68*		ℓ=970	5	0,2кг
Б.Ч.		69*		ℓ=910	5	0,2кг
Б.Ч.		70*		ℓ=400	5	0,1кг
				Материалы		
				Бетон марки 200	1.2	$м^3$

*) поз. 2-12, 23, 24, 27, 30, 33, 34, 52-70, 97-106 см. ведомость деталей на листе 26.

42

8690/7

ПРИВЯЗАН

ИНВ. №

Проверил	Чернявская	
Инженер	Федотова	
Ст. инж.	Чернявская	
Рук. гр.	Ханин	
Нач. осл-1	Сваковский	
Гл. спец.	Боярченко	
Н. контр.	Луценко	
ГИП	Осташевский	

ТП904-1-56.84КЖ

КОМПРЕССОРНАЯ СТАНЦИЯ ЗК-500АО С ОСУШКОЙ ВОЗДУХА.

Стадия	Лист	Листов
Р	23	

СПЕЦИФИКАЦИЯ К УЧАСТКАМ МОНОЛИТНЫМ Ум 4- Ум 8.

ГОССТРОЙ СССР РОСТОВСКИЙ ПРОМСТРОЙНИИПРОЕКТ

КОПИРОВАЛ

ФОРМАТ

Формат	Зона	Поз.	Обозначение	Наименование	Кол.	Примечание
				УМ 9		
				Сборочные единицы		
				Изделия закладные		
		1	1.400-15 вып. 1	МН III-3	2	
				Детали		
				Ф8АI ГОСТ 5781-82		
Б.Ч.		10*		ℓ=2950	3	1.2кг
Б.Ч.		11*		ℓ=1100	8	0.4кг
Б.Ч.		12*		ℓ=950	4	0.4кг
Б.Ч.		55*		ℓ=1700	11	0.7кг
Б.Ч.		62*		ℓ=1420	4	0.6кг
Б.Ч.		58*		ℓ=1850	7	0.7кг
				Ф10АI ГОСТ 5781-82		
Б.Ч.		63*		ℓ=4220	3	2.6кг
Б.Ч.		56		ℓ=5100	4	3.1кг
				Ф6АI ГОСТ 5781-82		
Б.Ч.		27*		ℓ=180	6	0.04кг
Б.Ч.		54*		ℓ=800	15	0.2кг
Б.Ч.		64*		ℓ=700	5	0.2кг
Б.Ч.		66*		ℓ=1000	5	0.2кг
Б.Ч.		67*		ℓ=500	5	0.1кг
Б.Ч.		71*		ℓ=1170	41	0.3кг
				Материалы		
				Бетон марки 200	1.0	м³
				УМ 10		
				Сборочные единицы		
				Изделия закладные		
		1	1.400-15 вып. 1	МН III-3	2	
				Детали		
				Ф8АI ГОСТ 5781-82		
Б.Ч.		10*		ℓ=2850	5	1.2кг
Б.Ч.		11*		ℓ=1100	20	0.4кг
Б.Ч.		12*		ℓ=950	10	0.4кг
Б.Ч.		72*		ℓ=1950	5	0.8кг
Б.Ч.		74*		ℓ=2600	5	1.0кг
				Ф6АI ГОСТ 5781-82		
Б.Ч.		27		ℓ=180	55	0.04кг
Б.Ч.		73		ℓ=1600	4	0.3кг

Формат	Зона	Поз.	Обозначение	Наименование	Кол.	Примечание
				Ф6АI ГОСТ 5781-82		
Б.Ч.		75		ℓ=2450	5	0.5кг
Б.Ч.		76		ℓ=1800	5	0.4кг
Б.Ч.		77		ℓ=1150	5	0.3кг
Б.Ч.		78		ℓ=850	10	0.2кг
				Материалы		
				Бетон марки 200	0.8	м³
				УМ 11, УМ 14		
				Сборочные единицы		
				Изделия закладные		
		1	1.400-15 вып. 1	МН III-3	2	
				Детали		
				Ф8АI ГОСТ 5781-82		
Б.Ч.		8*		ℓ=1250	7	0.5кг
Б.Ч.		11*		ℓ=1100	27	0.4кг
Б.Ч.		55*		ℓ=1700	6	0.7кг
Б.Ч.		80*		ℓ=3250	6	1.3кг
Б.Ч.		81*		ℓ=2700	6	1.1кг
Б.Ч.		82*		ℓ=3050	7	1.2кг
Б.Ч.		83*		ℓ=3150	2	1.2кг
Б.Ч.		84*		ℓ=2050	6	0.8кг
				Ф6АI ГОСТ 5781-82		
Б.Ч.		26*		ℓ=2150	5	0.5кг
Б.Ч.		27*		ℓ=180	90	0.04кг
Б.Ч.		85*		ℓ=3650	5	0.8кг
Б.Ч.		86*		ℓ=1900	5	0.4кг
Б.Ч.		87*		ℓ=1550	5	0.3кг
Б.Ч.		88*		ℓ=850	5	0.2кг
Б.Ч.		89*		ℓ=1200	5	0.3кг
				Материалы		
				Бетон марки 200	1.1	м³
				УМ 12, УМ 13		
				Сборочные единицы		
				Изделия закладные		
		1	1.400-15 вып. 1	МН III-3	2	

Формат	Зона	Поз.	Обозначение	Наименование	Кол.	Примечание
				Детали		
				Ф8АI ГОСТ 5781-82		
Б.Ч.		3*		ℓ=1400	5	0.6кг
Б.Ч.		8*		ℓ=1250	5	0.5кг
Б.Ч.		11*		ℓ=1100	20	0.4кг
Б.Ч.		80*		ℓ=3250	5	1.3кг
Б.Ч.		90*		ℓ=2400	6	1.0кг
Б.Ч.		91*		ℓ=2600	7	1.0кг
Б.Ч.		92*		ℓ=1600	6	0.6кг
				Ф6АI ГОСТ 5781-82		
Б.Ч.		27*		ℓ=180	75	0.04кг
Б.Ч.		35*		ℓ=650	5	0.1кг
Б.Ч.		76*		ℓ=1800	5	0.4кг
Б.Ч.		93*		ℓ=2900	5	0.6кг
Б.Ч.		94*		ℓ=1600	5	0.4кг
Б.Ч.		95*		ℓ=800	5	0.2кг
Б.Ч.		96*		ℓ=450	5	0.1кг
				Материалы		
				Бетон марки 200	0.7	м³

*) Поз. 3, 8, 10-12, 27, 55-96 см ведомость детале на листе 26.

Привязан

43

8690/7

Инв. №

56.84

Проверил	Чернявская	
Инженер	Федотова	
Ст. инж.	Чернявская	
Вк. гр.	Ханин	
Нач. ОСВ	Слакьянц	
Гл. спец.	Бояренко	
Н. контр.	Луценко	
Гип.	Ветлицевский	

ТП904-1-КЖ

Компрессорная станция ЗК-500АО с осушкой воздуха.

Стадия	Лист	Листов
Р	24	

Спецификация к участкам монолитным УМ 9-УМ 14

Госстрой СССР
Ростовский Промстройниипроект

Спецификация к участку монолитному Ум 15

Формат	Зона	Поз.	Обозначение	Наименование	Кол.	Примечание
				Ум 15		
				Сборочные единицы		
				Изделия закладные		
		107	1.400-15 вып. 1	Мн555	3.6	м
		108	3.901-5	Сальник Ду50 ℓ=200	1	
		109	1.400-15 вып. 1	Мн801	5	
		110	1.400-15 вып. 1	Мн107-3	5	
				Детали		
				ф 8АI ГОСТ 5781-82		
Б.4		55*		ℓ= 1700	16	0.7кг
Б.4		98*		ℓ=1930	20	0.8кг
Б.4		112*		ℓ=1350	9	0.5кг
Б.4		113*		ℓ=1650	8	0.7кг
Б.4		117*		ℓ=1780	4	0.7кг
Б.4		119*		ℓ=1300	13	0.5кг
Б.4		70*		ℓ=3050	6	1.2кг

Формат	Зона	Поз.	Обозначение	Наименование	Кол.	Примечание
				ф 10АI ГОСТ 5781-82		
Б.4		111*		ℓ= 2400	6	1,5кг
Б.4		114*		ℓ= 5400	6	3,3кг
Б.4		115*		ℓ= 3250	3	2,1кг
Б.4		116*		ℓ= 3500	2	2,2кг
Б.4		118*		ℓ= 2900	21	1.8кг
				ф 6АI ГОСТ 5781-82		
Б.4		27*		ℓ=180	150	0.04кг
Б.4		47*		ℓ=1300	10	0.3кг
Б.4		120*		ℓ=1870	8	0.4кг
Б.4		121*		ℓ=1450	24	0.3кг
Б.4		122*		ℓ=4300	8	1.0кг
Б.4		123*		ℓ=3900	8	0.9кг
Б.4		124*		ℓ=2900	6	0.7кг
Б.4		125*		ℓ=2600	7	0.6кг

Формат	Зона	Поз.	Обозначение	Наименование		Примечание
				ф6 АI ГОСТ 5781-82		
Б.4		126*		ℓ=3850	1	0.9кг
Б.4		127*		ℓ=3350	8	0.8кг
Б.4		128*		ℓ=2030	8	0.4кг
Б.4		129*		ℓ= 580	6	0.1кг
				Материалы		
				Бетон марки 200	2,9	м³

*) Поз. 27, 47, 55, 111÷129 см. ведомость деталей на листе 26.

Ведомость расхода стали на элемент, кг

Марка элемента	Изделия арматурные: Арматура класса А-I, ГОСТ 5781-82					Всего	Изделия закладные: Арматура класса А-I, ГОСТ 5781-82				А-III			Прокат марки ВСТ3КП2: ГОСТ 103-76			ГОСТ 19903-74			ГОСТ 10704-76*			ГОСТ 8509-72*			Всего	Общий расход
	ф6	ф8	ф10		Итого		ф6	ф16		Итого	ф8		Итого	-6х100	-6х150	Итого	-δ=10		Итого	Труба ф121х4		Итого	L63х5		Итого		
Ум 1	37.0	49.9			86.9	86.9																				—	86.9
Ум 2	13.9	29.4			43.3	43.3					0.6		0.6		2.2	2.2										2.8	46.1
Ум 3	43.6	69.1			112.7	112.7					1.3		1.3		4.4	4.4										5.7	118.4
Ум 4	8.4	14.0			22.4	22.4																				—	22.4
Ум 5	21.4	39.5			60.9	60.9					0.6		0.6		2.2	2.2										2.8	63.7
Ум 6	18.7	18.2	29.2		66.1	66.1					0.6		0.6		2.2	2.2										2.8	68.9
Ум 7	12.0	24.0			36.0	36.0					0.3		0.3		1.1	1.1										1.4	37.4
Ум 8	22.0	26.9	26.4		75.3	75.3					0.6		0.6		2.2	2.2										2.8	78.1
Ум 9	20.6	23.4	20.2		64.2	64.2					0.6		0.6		2.2	2.2										2.8	67.0
Ум 10	11.4	27.2			38.6	38.6					0.6		0.6		2.2	2.2										2.8	41.4
Ум 11	16.1	48.5			64.6	64.6					0.6		0.6		2.2	2.2										2.8	67.4
Ум 12	12.0	36.6			48.6	48.6					0.6		0.6		2.2	2.2										2.8	51.4
Ум 13	12.0	36.6			48.6	48.6					0.6		0.6		2.2	2.2										2.8	51.4
Ум 14	16.1	48.5			64.6	64.8					0.6		0.6		2.2	2.2										2.8	67.4
Ум 15	54.1	53.7	77.3		185.1	185.1	1.1	3.7		4.8	2.8		2.8	4.5		4.5	1.2		1.2	2.3		2.3	19.1		19.1	34.7	219.8

44

8690/7

Привязан

Инв №

Провер.	Чернявская	
Инжен.	Федотова	
Ст. инж.	Чернявская	
Рук. гр.	Ханин	
Нач. осп.	Саакьянц	
Гл. спец.	Боярченко	
Н. контр.	Луценко	
Гип.	Осташевский	

ТП 904-1-56.84 КЖ

Компрессорная станция 3К-500А0 с осушкой воздуха

Стадия	Лист	Листов
Р	25	

Спецификация к участку монолитному Ум15. Ведомость расхода стали

Госстрой СССР Ростовский Промстройниипроект

Ведомость деталей

поз.	эскиз
2	1300 / 970
3	1300
4	970
5	840 / 400
6	1300 / 400
7	1300 / 1150 / 1300
8	1150
9	1300 / 1150 / 400
10	1000 / 850 / 1000
11	1000
12	850
13	970 / 100
14	970 / 300
15	6550
16	300 / 1770
17	1850 / 100
18	4200
19	1050 / 830
20	880 / 100
21	3650
22	3550
23	830
24	830 / 100
25	1950 / 830
26	100 / 1950
27	100
29	100 / 970 / 400
30	1450
31	240
32	350 / 830
33	350 / 100

поз.	эскиз
34	830 / 450
35	100 / 450
36	1300 / 1300
37	1300 / 850 / 1300
38	850
39	850 / 500
40	3250
41	1850 / 830
42	830 / 750
43	1850 / 100
44	750 / 100
45	1100 / 540 / 1250
46	540
47	1100 / 100
48	100 / 100 / 1250 / 850 / 1250
49	1300
50	540 / 100
51	1150
52	1600
53	830 / 600
54	100 / 600
55	1600
56	1600 / 1750 / 1600
57	400 / 1750 / 1600
58	1750
59	400
60	1830
61	170 / 100 / 180 / 100
62	600 / 720

поз.	эскиз
63	1600 / 1750 / 720
64	600
65	680 / 600
66	600 / 300
67	100 / 300
68	100 / 680
69	100 / 130 / 600
70	1650 / 1250
71	1070
72	1000 / 850
73	1500
74	1000 / 1500
75	850 / 1500
76	1500 / 200
77	850 / 200
78	750
80	1000 / 1150 / 1000
81	1000 / 1600
82	1000 / 1950
83	1000 / 1150 / 900
84	1950
85	1600 / 1950
86	1600 / 200
87	550 / 900
88	200 / 550
89	200 / 900
90	1000 / 1300
91	1000 / 1500

поз.	эскиз
92	1500
93	1300 / 1500
94	200 / 1300
95	250 / 440
96	100 / 250
97	1000 / 1830 / 1000
98	1830
99	1000 / 2930 / 1000
100	2930
101	300
102	700
103	400
104	600 / 700
105	200 / 700
106	300 / 1000
111	400 / 1850
112	1250
113	1550
114	1850 / 1550 / 1850
115	1250 / 1850
116	150 / 1550 / 1650
117	1680
118	1150 / 1600
119	1200
120	620 / 1150
121	1150 / 200
122	3780 / 200 / 200
123	3800
124	2650 / 150
125	2500

поз.	эскиз
126	1100 / 1550 / 1100
127	600 / 1550 / 1100
128	200 / 1530 / 200
129	180 / 100 / 180
130	1200 / 1150 / 1200
131	2420
132	2220

поз.	эскиз

привязан

45

8690/7

инв. №

Провер.	Чернявская		
Инжен	Федотова		
Ст. инж	Чернявская		
Рук. гр.	Ханин		
Нач. отд.	Саакьянц		
Гл. спец.	Бояренко		
Н. контр.	Луценко		
Гип.	Осташевский		

ТП 904-1-56.84КЖ

Компрессорная станция 3К-500АД с осушкой воздуха

стадия	лист	листов
Р	26	

Ведомость деталей

Госстрой СССР Ростовский Промстройниипроект

Ум 1

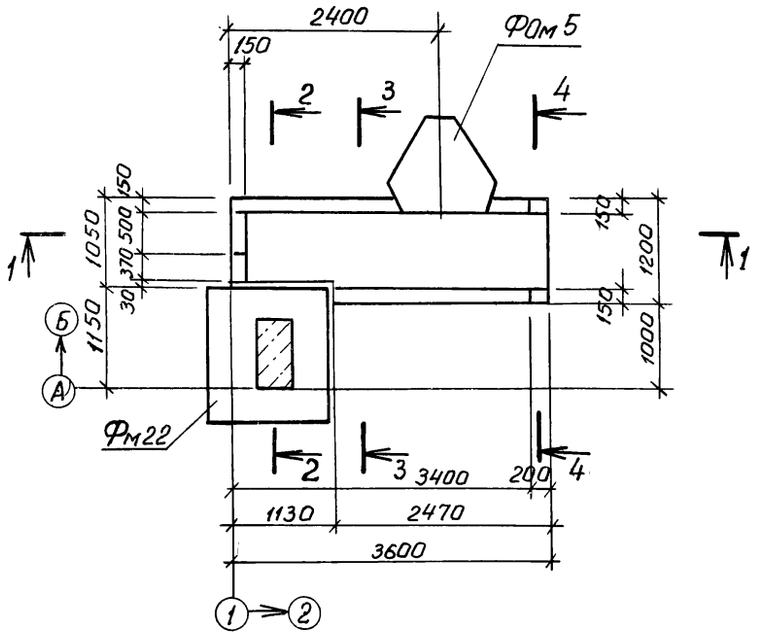

1-1

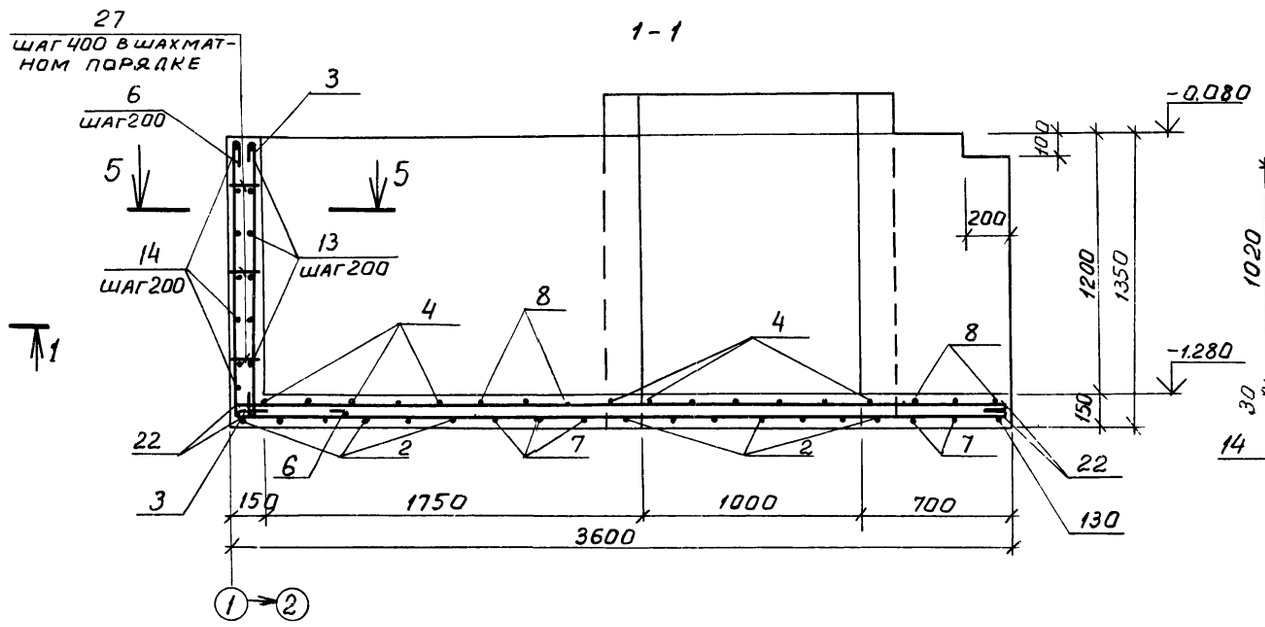

5-5

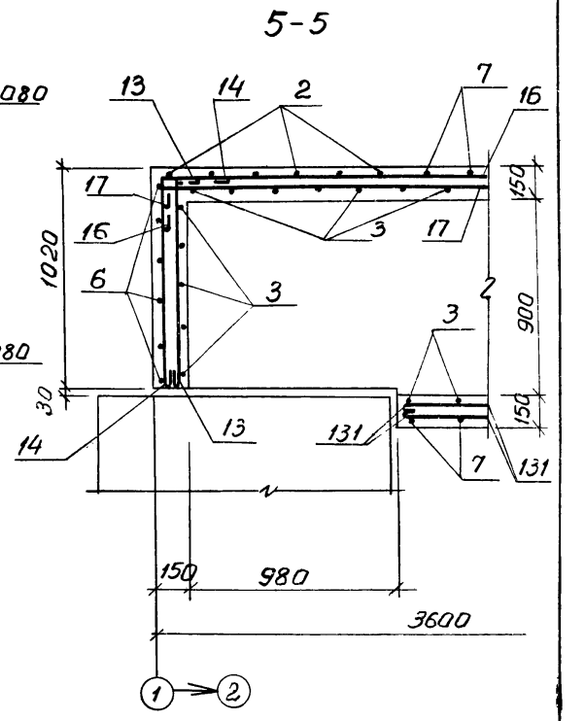

2-2

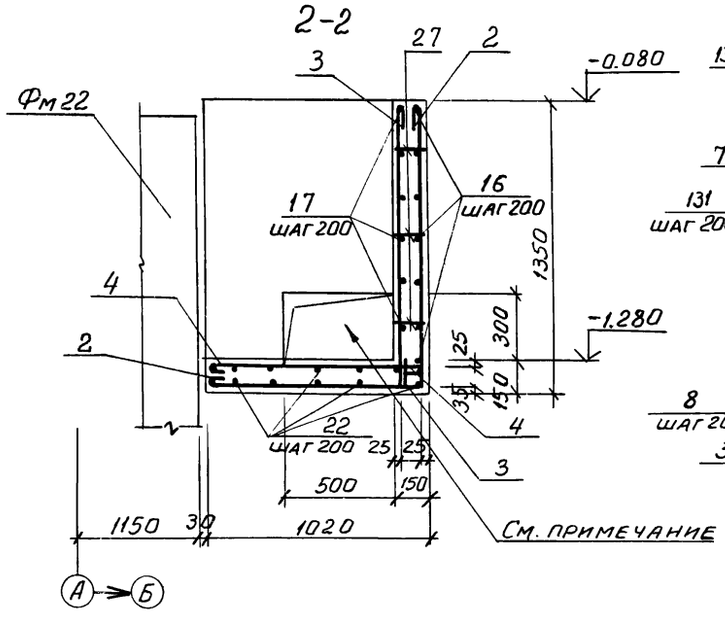

3-3

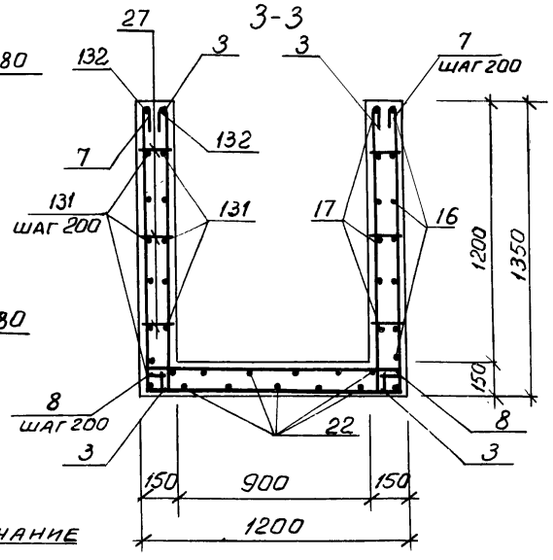

4-4

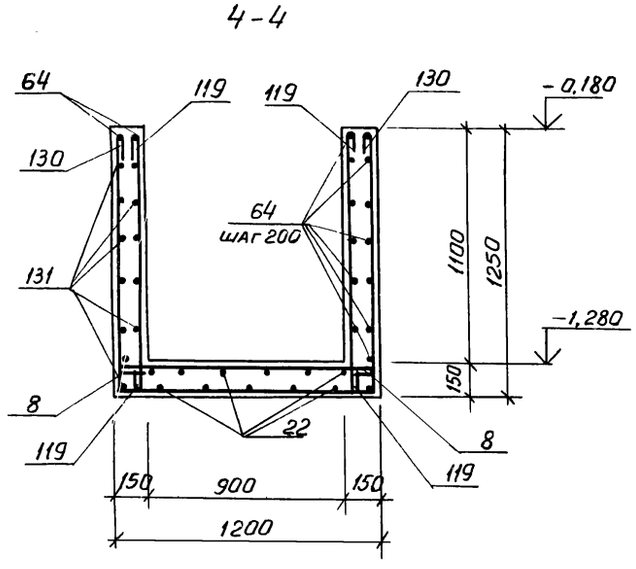

Отверстие в монолитном участке выполнить без нарушения арматуры. После прокладки труб отверстие заделать бетоном марки 150, расход бетона равен 0,02 м³

Проверил	Чернявская		
Инженер	Федотова		
Ст. инж.	Чернявский		
Рук. гр.	Ханин		
Нач. ОСП-1	Саакьянц		
Гл. спец. то	Боярченко		
Н. контр.	Луценко		
ГИП	Осташевский		

ТП 904-1-56.84-КЖ

Компрессорная станция 3К-500АО с осушкой воздуха

Стадия	Лист	Листов
Р	27	

Участок монолитный Ум 1.

Госстрой СССР РОСТОВСКИЙ ПРОМСТРОЙНИИПРОЕКТ

привязан

46

8690/7

инв. №

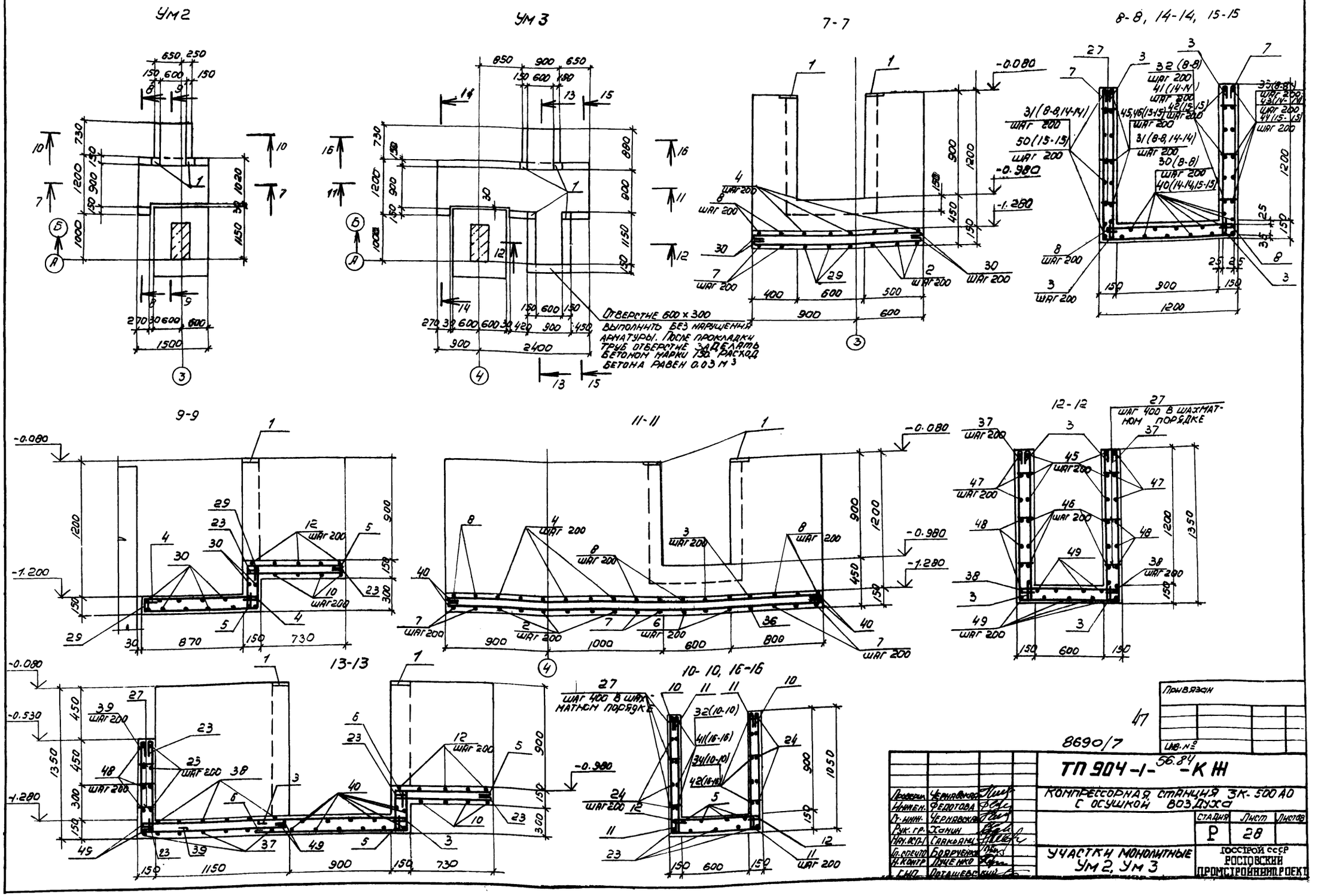
Ум2
Ум3
7-7
8-8, 14-14, 15-15
9-9
11-11
12-12
13-13
10-10, 16-16
Отверстие 600 x 300 выполнить без нарушения арматуры. После прокладки труб отверстие заделать бетоном марки 150. Расход бетона равен 0.03 м³
шаг 400 в шахматном порядке
шаг 200
Привязан
Инв. №
47
8690/7
ТП 904-1-56.84-КЖ
Компрессорная станция ЗК-500 АО с осушкой воздуха
Стадия Р
Лист 28
Листов
Участки монолитные Ум2, Ум3
Госстрой СССР
Ростовский промстройниипроект
Проверил Чернявская
Инжен. Федотова
Гл. инж. Чернявская
Рук. гр. Ханин
Нач. ОСП-1 Саакьянц
Гл. спецпр. Боярченко
Н. контр. Луценко
Гип. Поташевский

Ум 4

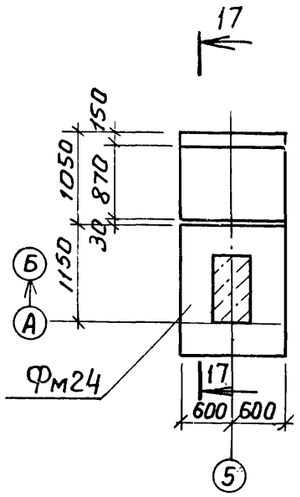

Ум 5

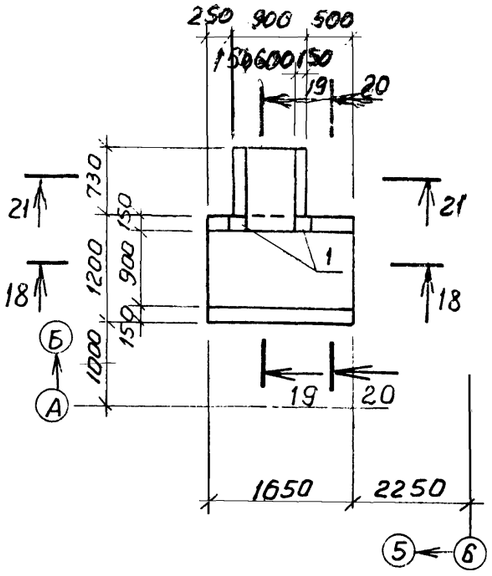

Ум 6

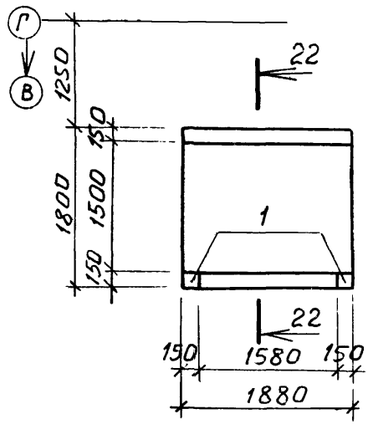

17-17

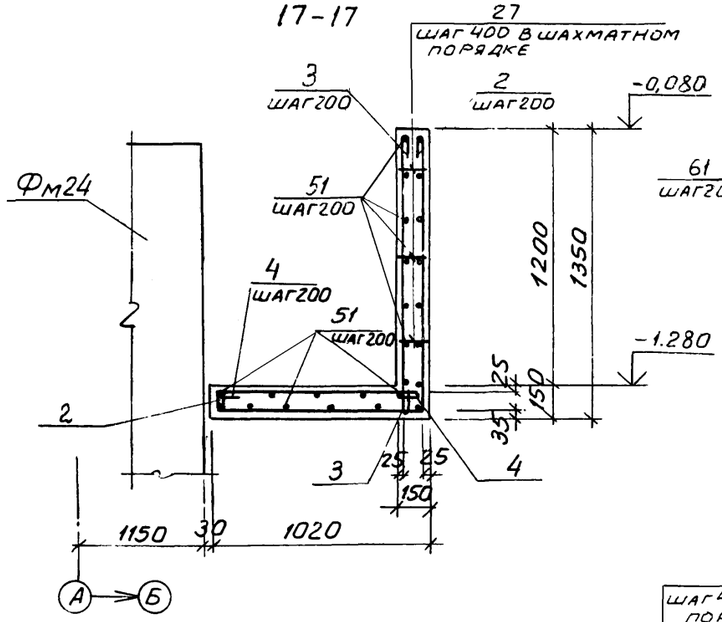

24-24

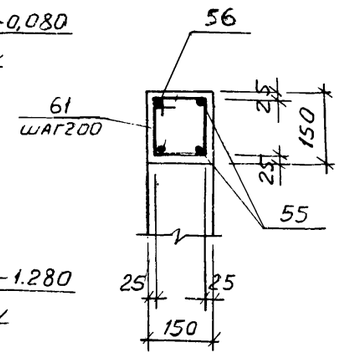

18-18

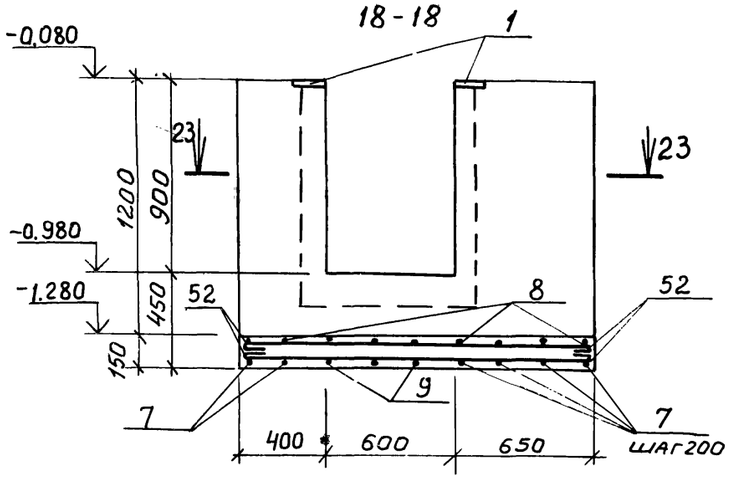

19-19

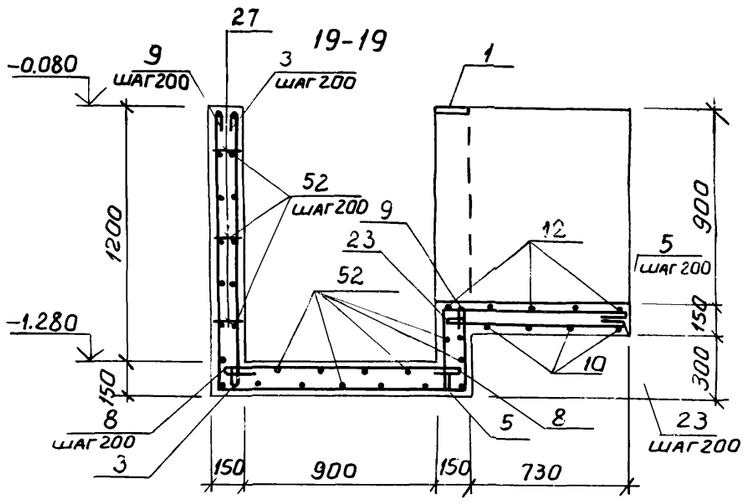

22-22

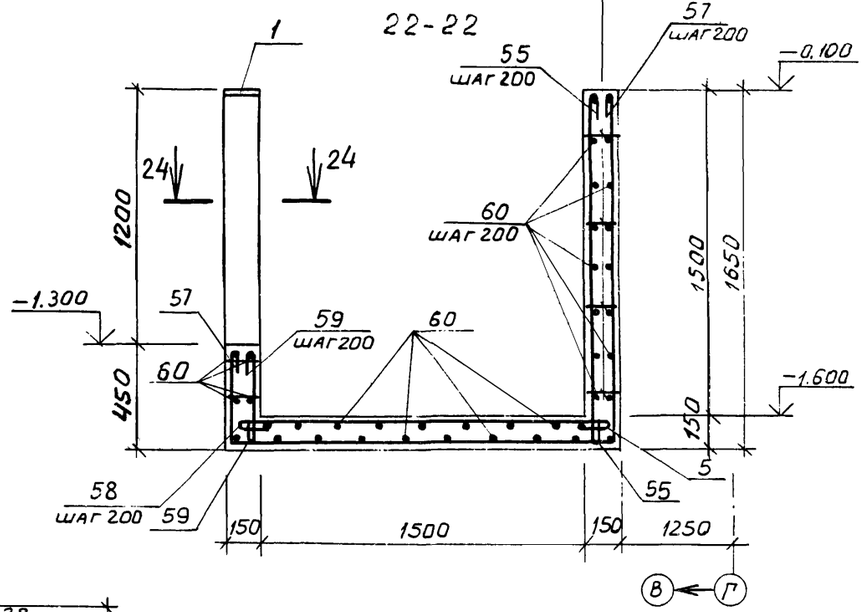

20-20

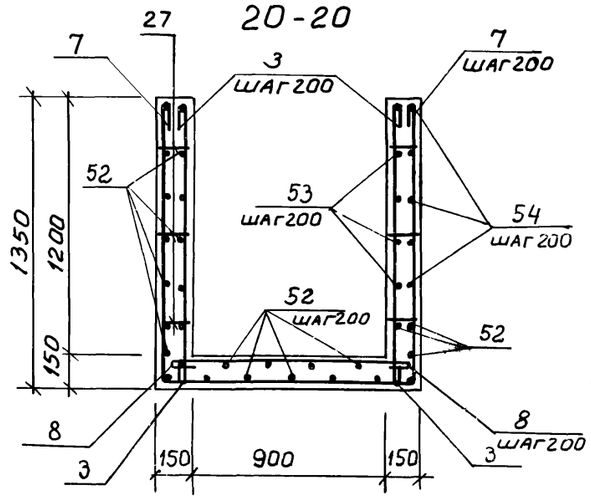

21-21

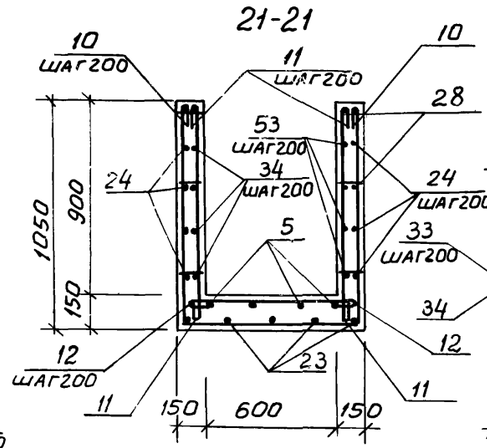

23-23

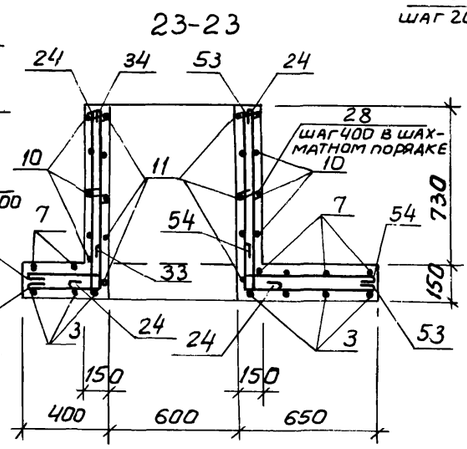

Привязан

48

8690/7

Инв. №

Проверил	Чернявская		
Инжен.	Федотова		
Ст. инж.	Чернявская		
Рук. гр.	Ханин		
Нач. ОСП-1	Саакьянц		
Гл. спец. Т.О.	Боярченко		
Н. контр.	Луценко		
ГИП	Осташевский		

ТП 904-1-56.84-КЖ

Компрессорная станция 3К-500А0 с осушкой воздуха

Стадия	Лист	Листов
Р	29	

Участки монолитные Ум - Ум 6.

Госстрой СССР Ростовский Промстройниипроект

Копировал: Шипова

Формат А2

Ум 8

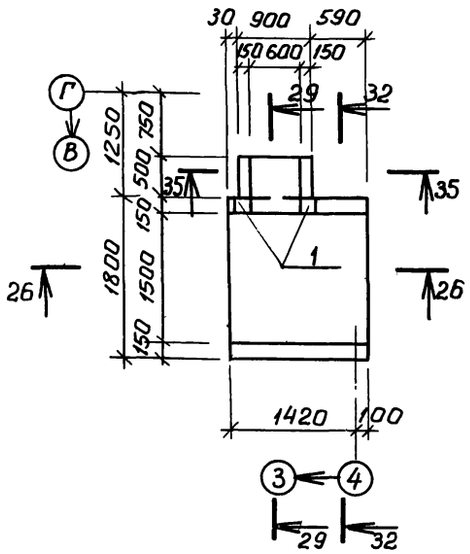

Ум 9

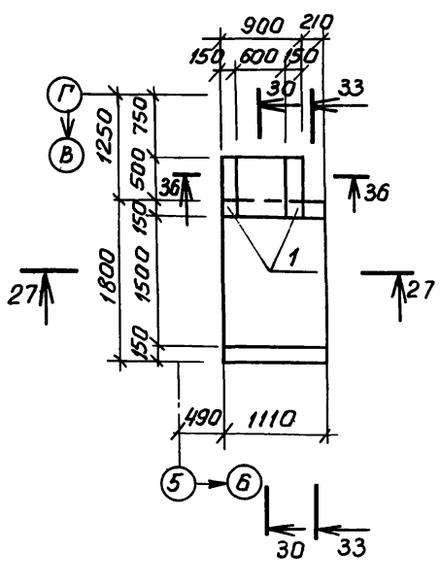

26-26

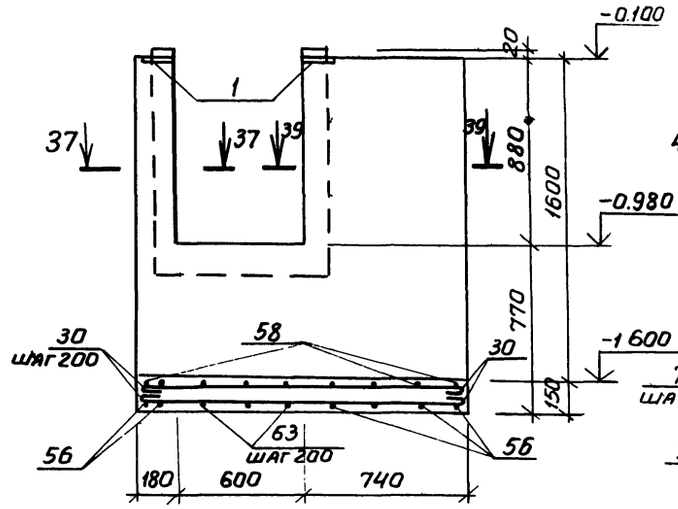

27-27

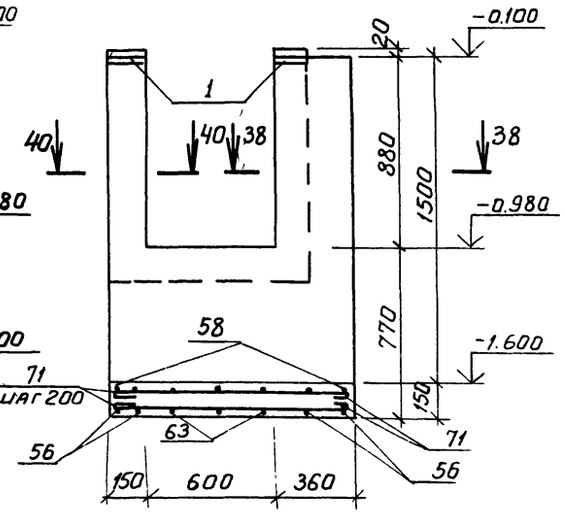

29-29, 30-30

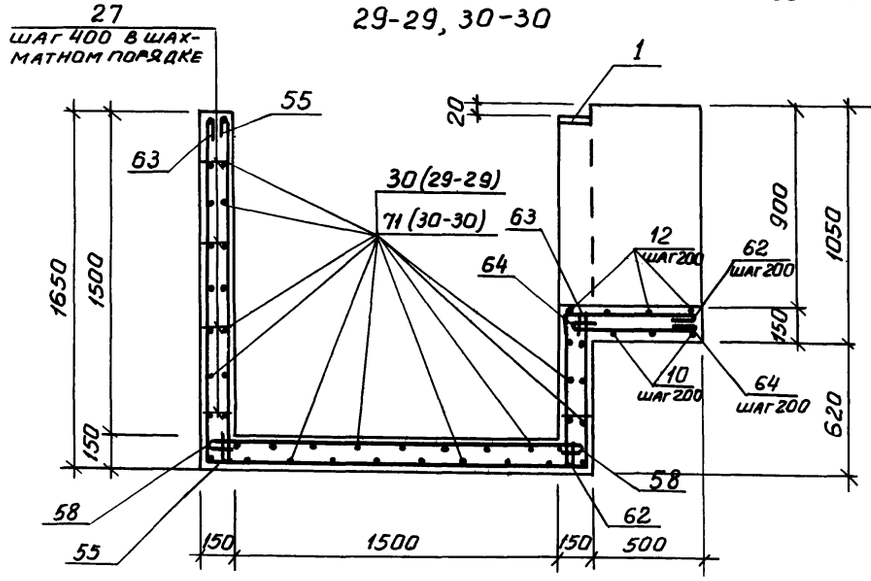

32-32, 33-33

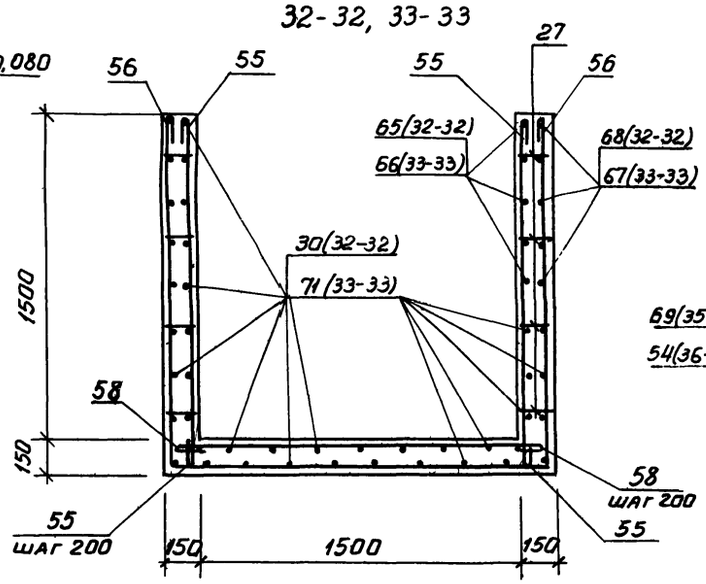

35-35, 36-36

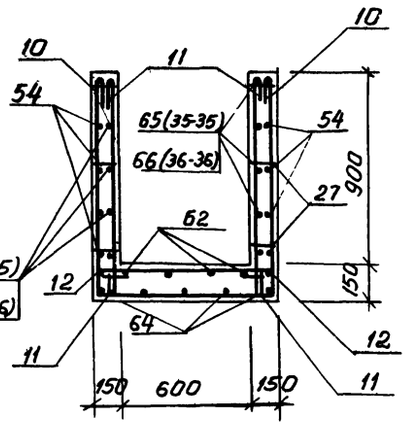

37-37

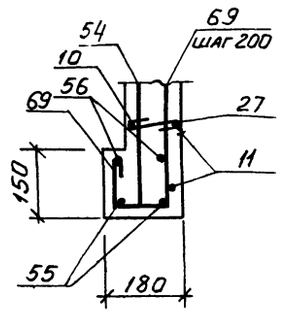

38-38

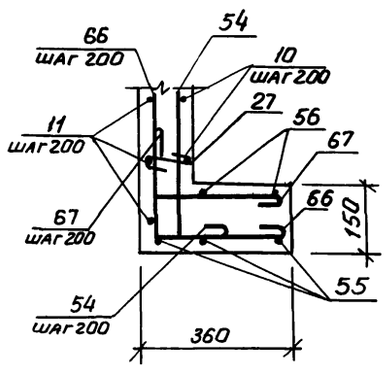

39-39

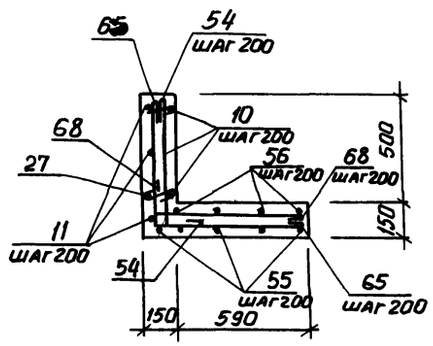

40-40

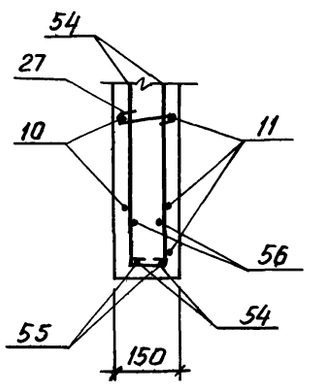

		Привязан	
		Инв №	

49

8690/7

ТП 904-1-56.84 КЖ

Проверил	Чернявская		Компрессорная станция 3К-500А0 с осушкой воздуха
Инжен.	Федотова		
Ст. инж.	Чернявская		
Рук. гр.	Ханин		
Нач. ОКП-1	Сракьянц		
Гл. спец. ТО	Боярченко		
Н. контр.	Луценко		
ГИП	Ратищевский		

Стадия	Лист	Листов
Р	30	

Участки монолитные Ум8, Ум9

Госстрой СССР Ростовский Промстройниипроект

Ум10

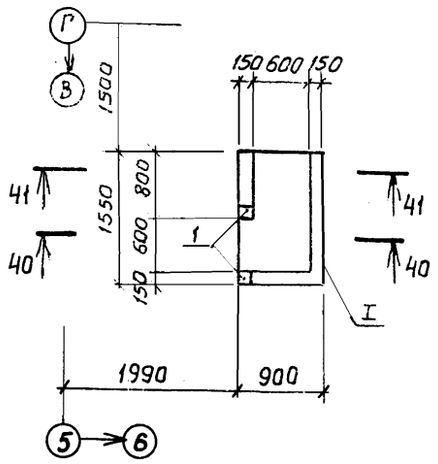

Ум 11

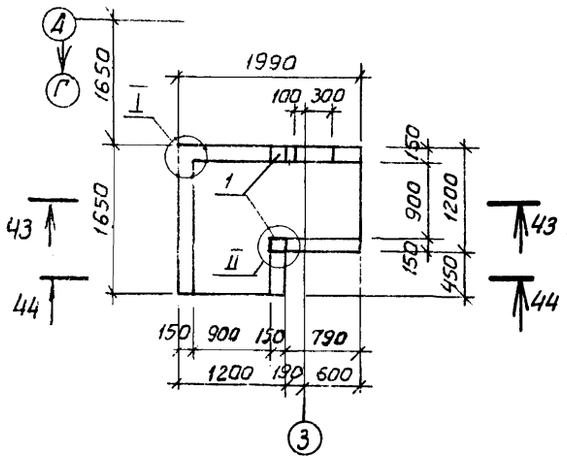

Ум 12

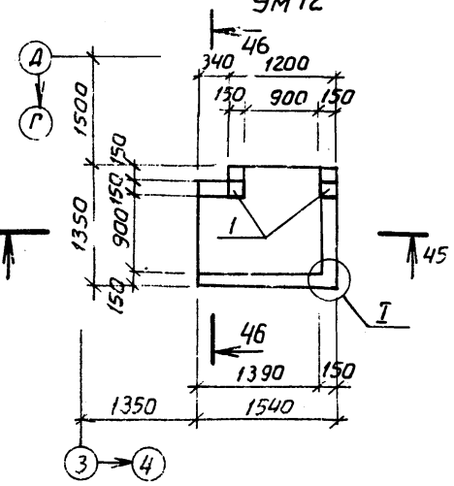

40-40

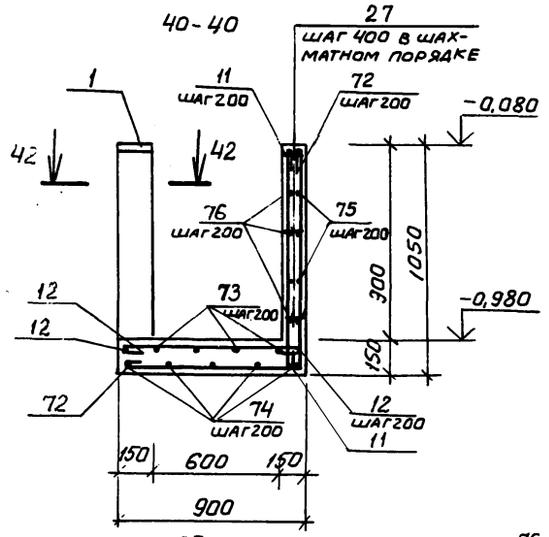

42-42

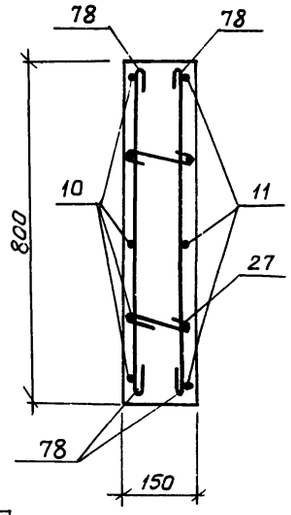

41-41

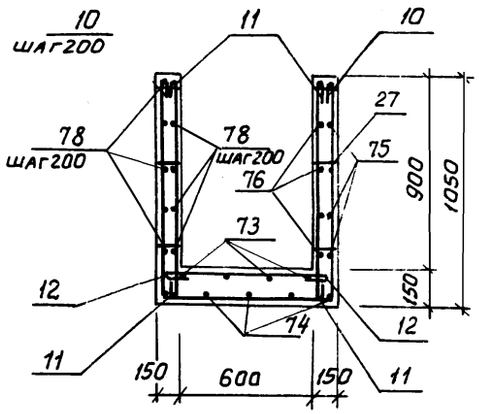

43-43

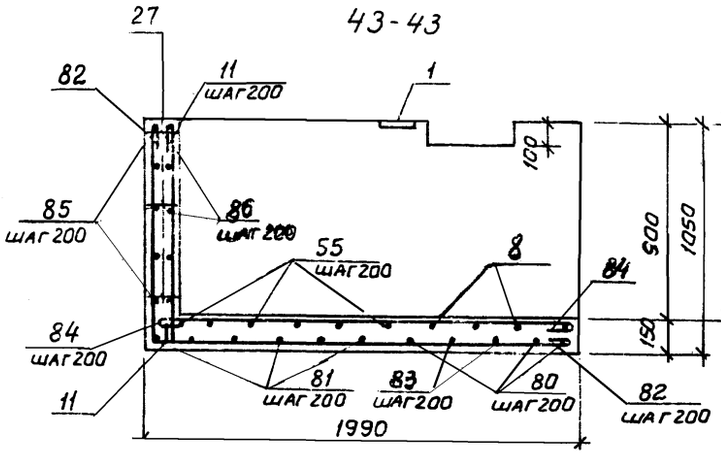

44-44, 46-46

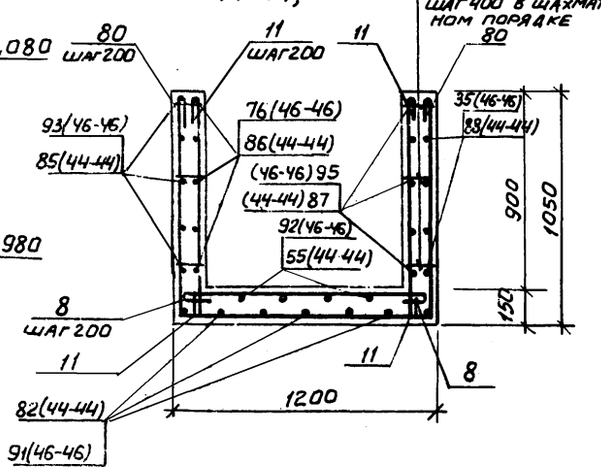

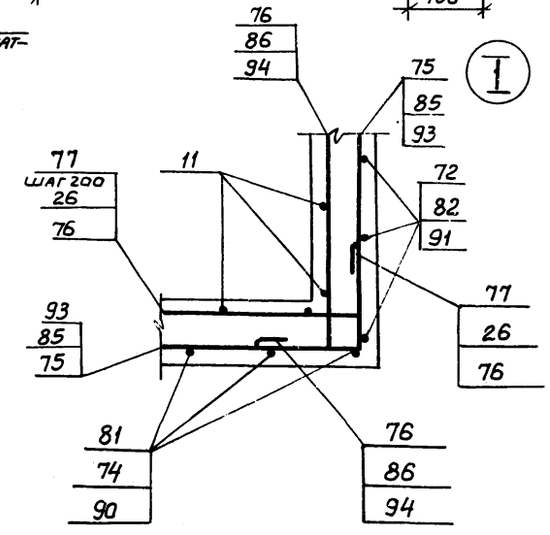

45-45

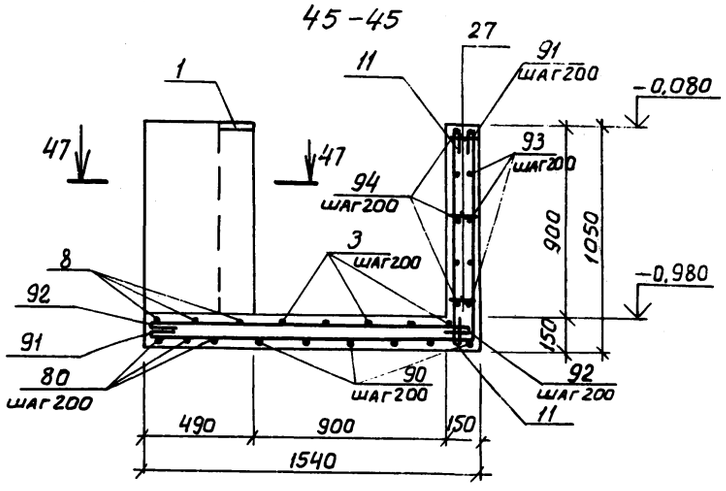

47-47

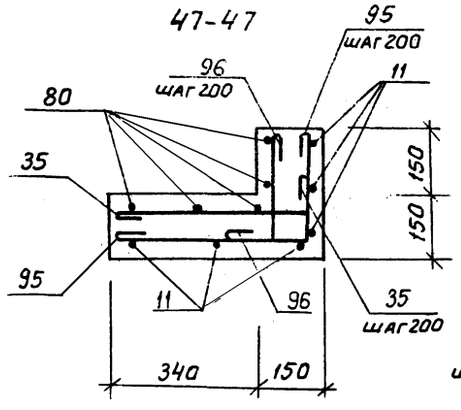

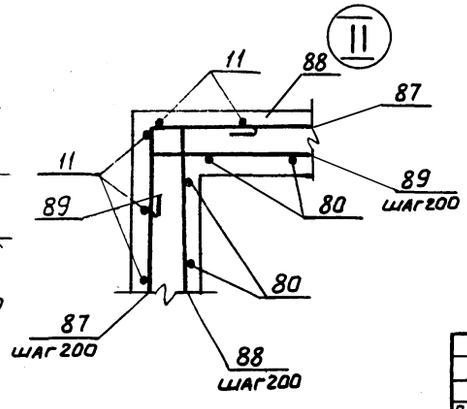

Привязан

50

8690/7

Инв. №

			ТП 904-1-56.84 КЖ
Проверил	Чернявская		Компрессорная станция 3К-500 АО с осушкой воздуха
Инжен.	Федотова		
Ст. инж	Чернявская		Стадия Р; Лист 31; Листов
Рук. гр.	Ханин		
Нач. СОП-1	Саакьянц		
Гл. спец. Т.О.	Боярченко		Участки монолитные Ум10 - Ум12.
Н. контр.	Луценко		Госстрой СССР РОСТОВСКИЙ ПРОМСТРОЙНИИПРОЕКТ
ГИП	Осташевский		

Ум 13

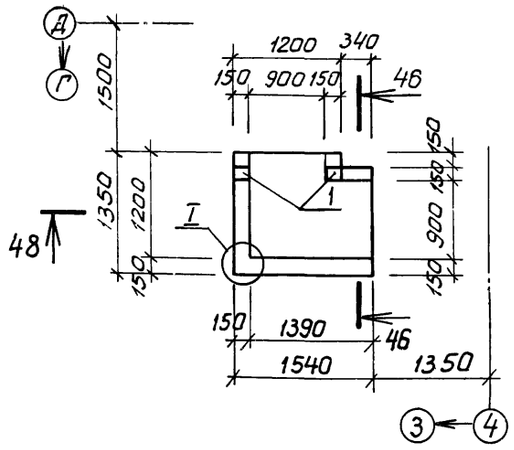

Ум 14

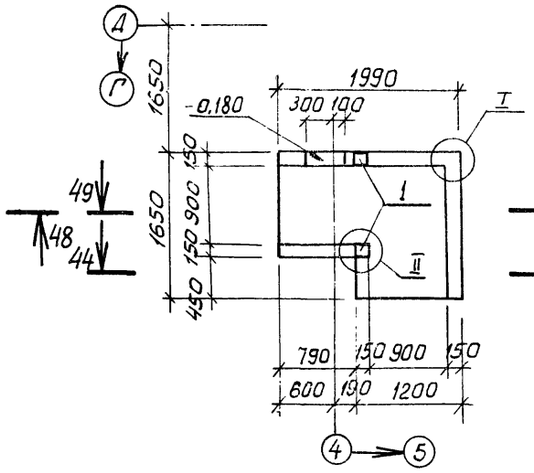

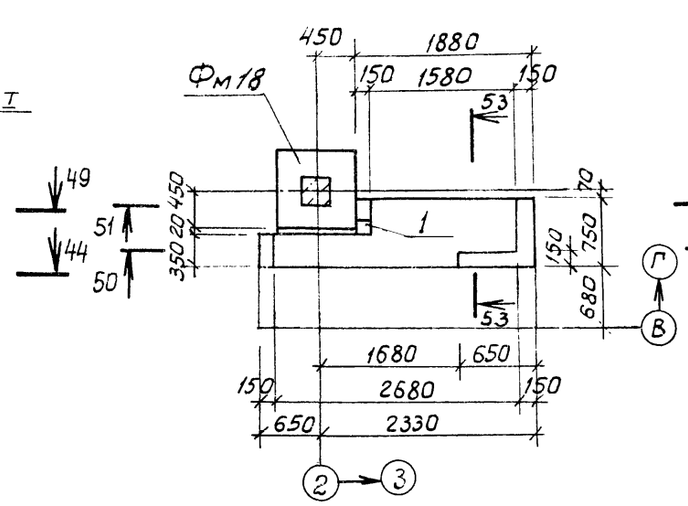

51 - 51

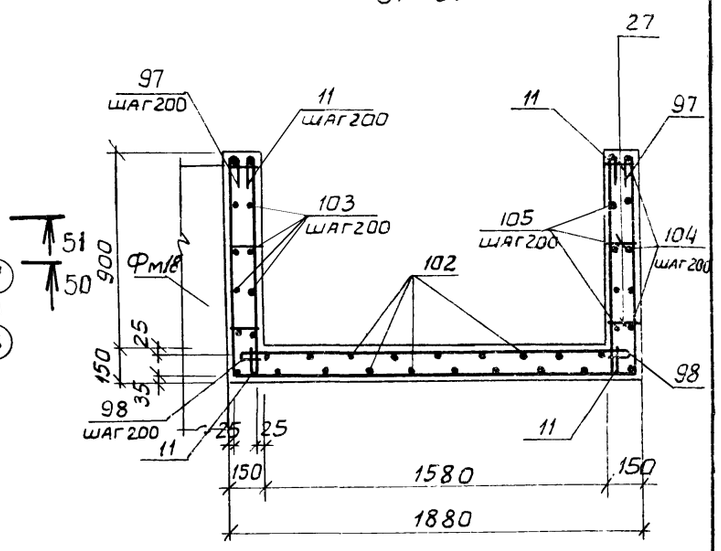

48-48

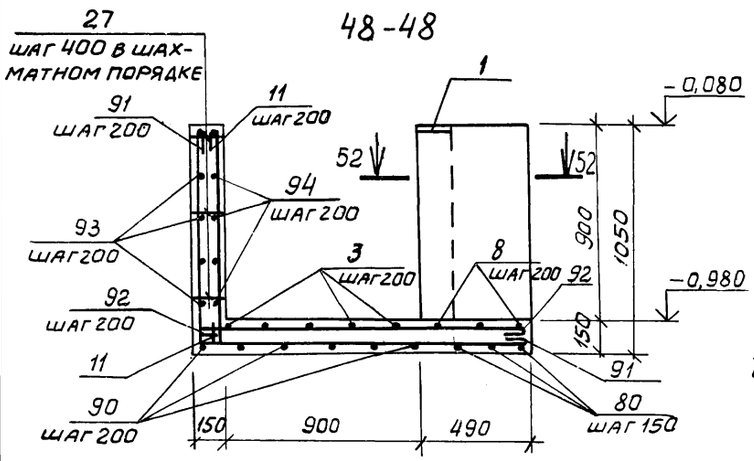

49-49

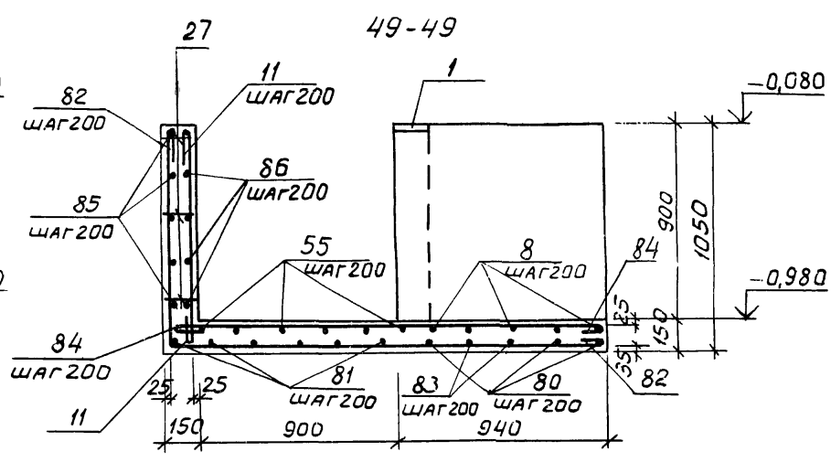

52-52

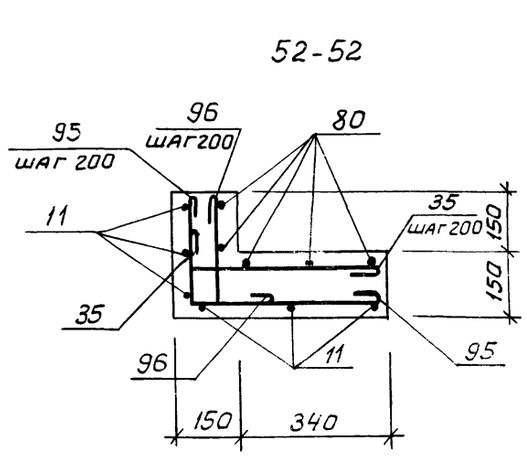

50-50

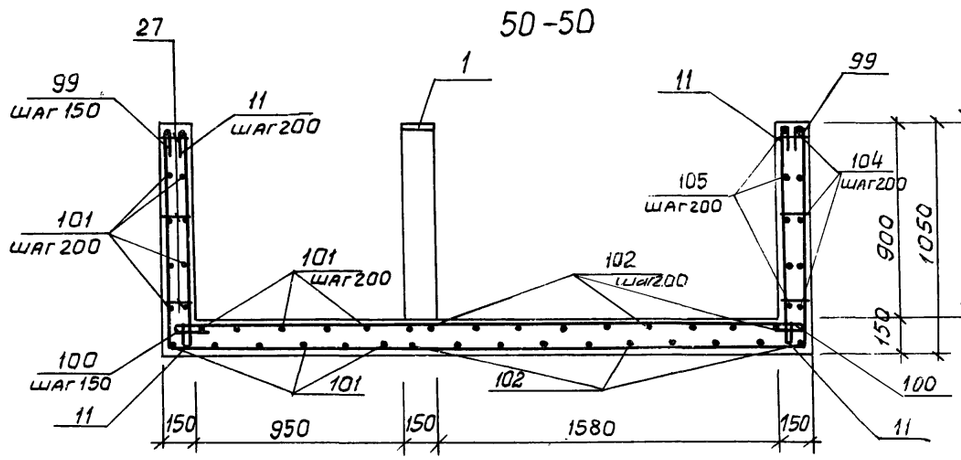

53-53

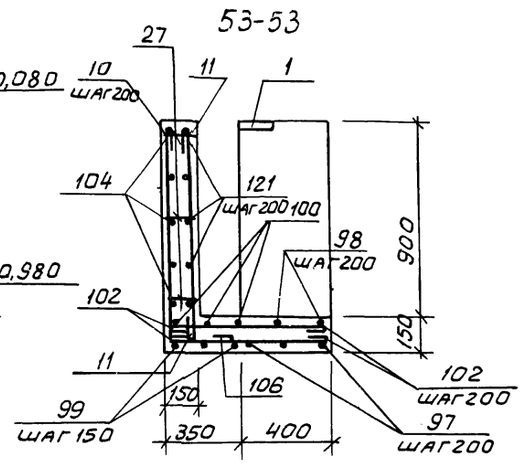

Привязан:

Инв.№

51

8690/7

				ТП 904-1-56.84 КЖ		
Провер.	Чернявская			Компрессорная станция 3К-500А0 с осушкой воздуха		
Инжен.	Федотова					
Ст. инж.	Чернявская				Стадия	Лист	Листов
Рук. гр.	Ханин				Р	32	
Нач. ОСП	Саакьянц			Участки монолитные Ум13, Ум14, Ум7.	Госстрой СССР Ростовский Промстройниипроект		
Гл. спец. по	Бояренко						
Н. контр.	Луценко						
ГИП	Осташевский						

УМ15

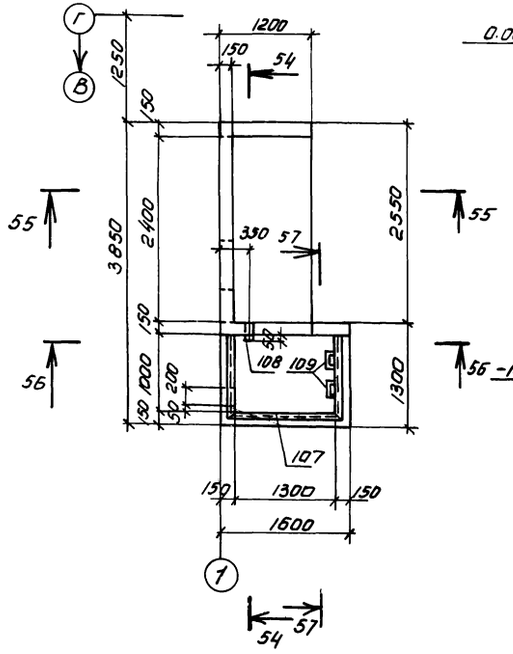

54-54

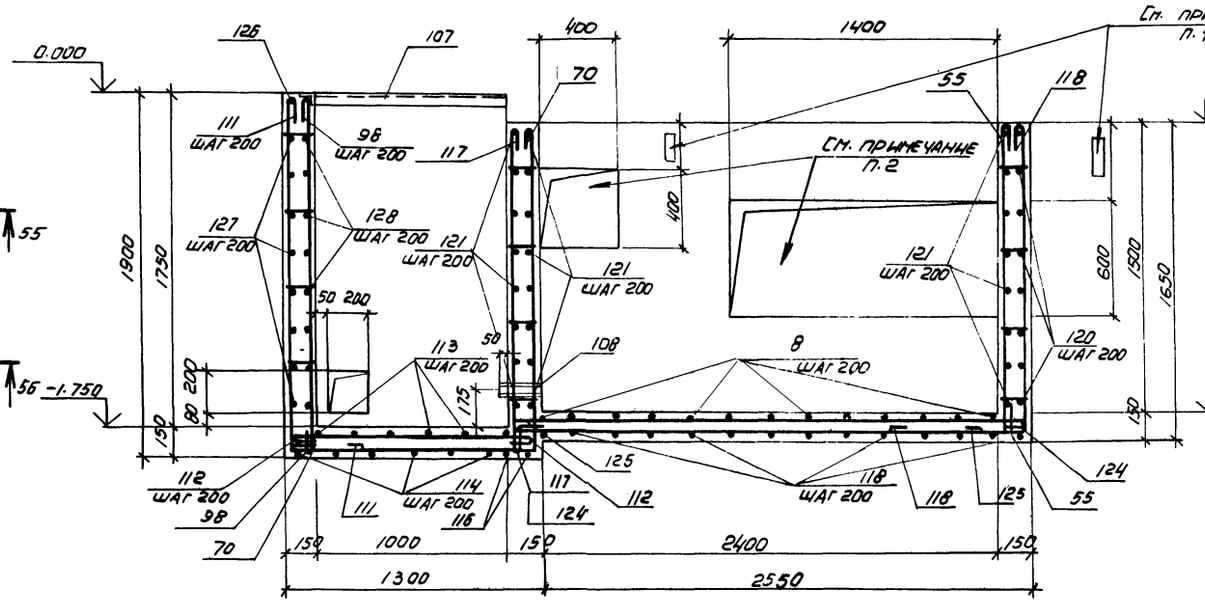

55-55

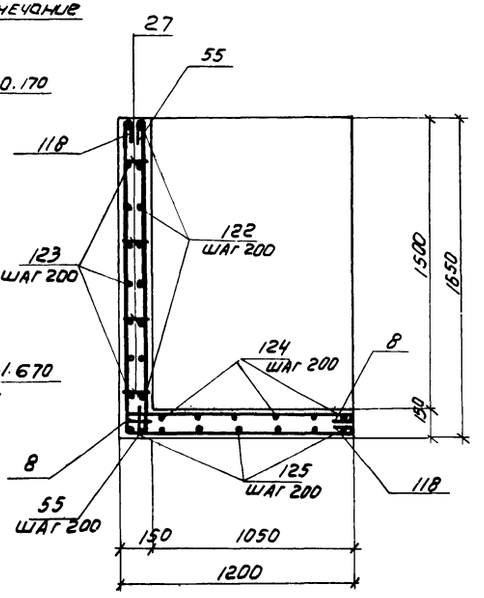

56-56

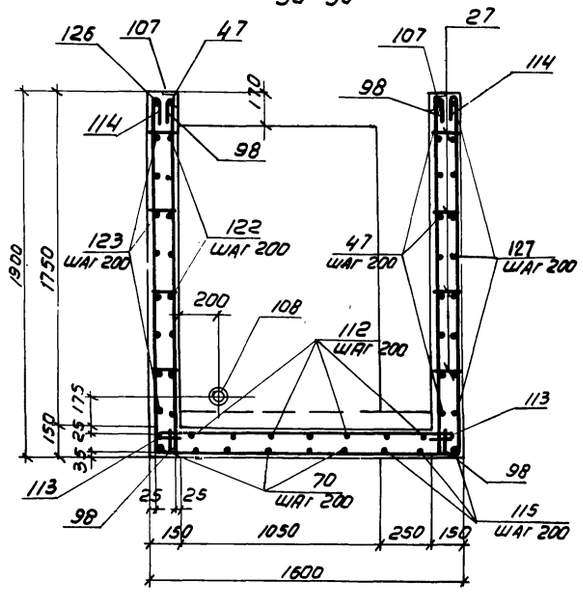

57-57

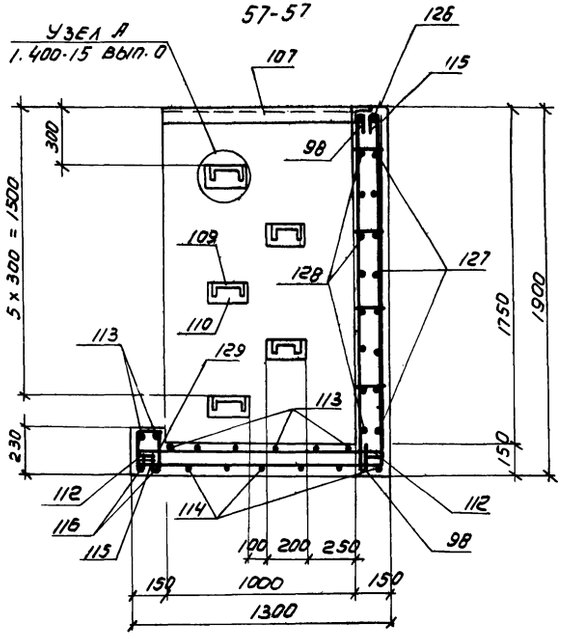

1. Привязка отверстия для пропуска труб зависит от района строительства и определяется при привязке типового проекта

2. Отверстия в монолитном участке выполнить без нарушения арматуры. После прокладки труб отверстия заделать бетоном марки 150, расход бетона равен 0.15 м³

Привязан

52

8690/7

Инв. N

				ТП 904-1-56.84 КЖ	
Провер.	Чернавская			Компрессорная станция 3К-500 АО с осушкой воздуха	
Инженер	Федотова				
Гл. инж.	Чернавская				
Рук. гр.	Ханин				
Нач. отд.	Саакьянц				
Гл. спец.	Бояринцев				
Н. контр.	Лучевой				
ГИП	Прошкевич				
				Участок монолитный УМ15	Стадия Р; Лист 33; Листов
					Госстрой СССР Росгорсибирпромстройниипроект

Схема расположения элементов фундамента Ф01
Схема 1

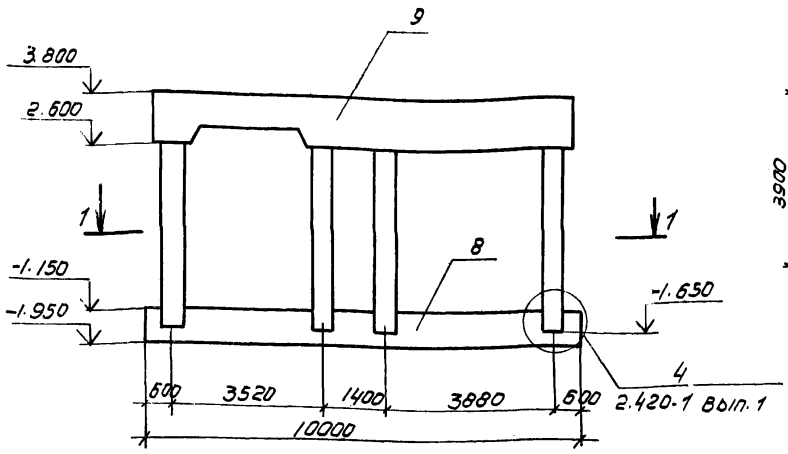

1. Рабочие чертежи фундамента Ф01 под компрессор К-500-61-5 разработаны на основании задания, выданного институтом „Гипростройдормаш".

2. Характеристика турбокомпрессора К-500-61-5:
   а) общая масса агрегата 28,9т;
   б) масса вращающихся частей 3.84т;
   в) число оборотов электродвигателя 3150кВт;

Данные о величинах и местах приложения нагрузок от агрегата приведены на чертежах технологической части проекта.

3. В соответствии с пунктом 2.21 СНиП II-19-79 расчет фундамента на колебания не производился.

4. Нормативное давление на основание под подошвой фундамента составляет 120кПа. При привязке проекта к конкретным грунтовым условиям расчетное давление на грунт основания „R" не должно превышать:
   а) для мелких и пылеватых водонасыщенных песков и глинистых грунтов текучей консистенции 66 кПа;
   б) для всех остальных видов состояний грунтов 94 кПа;

При необходимости изменения размеров нижней фундаментной плиты эксцентриситет между общим центром тяжести фундамента, агрегата и засыпки грунта над фундаментной плитой и центром тяжести площади подошвы нижней фундаментной плиты не должен превышать 3% размера стороны фундаментной плиты, в направлении которой происходит смещение.

1-1

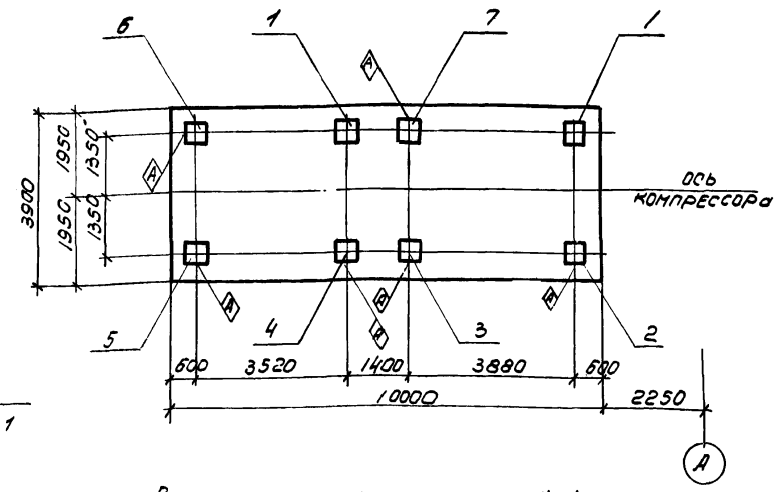

5. Возведение фундамента Ф01 следует производить только после проверки соответствия чертежей (ТП 904-1- -КЖ листы 38, 39) рабочим чертежам полученного технологического оборудования.

6. К устройству монолитной фундаментной плиты ПФм2 можно приступать после достижения бетоном замоноличивания зазора между стенками стакана и колонной – 70% проектной прочности.

7. Указания по устройству полов и отделке стен фундамента даны на чертежах ТП904-1- -АР.

8. Индекс А дан для ориентации при монтаже.

9. Привязка фундамента к цифровым осям дана на чертеже ТП904-1- -АР лист 3.

10. Подготовку основания под нижнюю фундаментную плиту выполнять путем втрамбования в грунт щебня или гравия крупностью 40-60мм.

Схема нагрузок

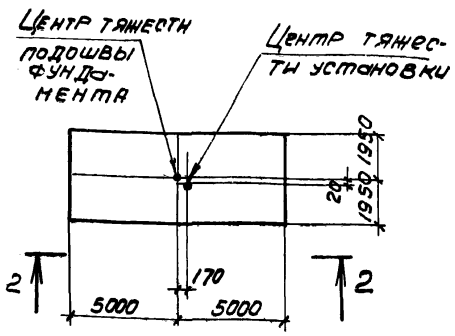

2-2

$G_ф = 2452$ кН

$G_a = 289$ кН

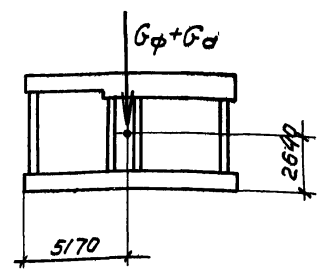

Спецификация к схеме расположения подливок, изделий соединительных и элементов к фундаменту Ф01.

Марка, поз.	Обозначение	Наименование	Кол.	Масса ед, кг	Примечание
		Схема 1			
		Колонны			
1	ТП904-1- -КЖИ-К6	К6	2	2750	
2	-К6	К6-1	1	2750	
3	-К6	К6-2	1	2750	
4	-К6	К6-3	1	2750	
5	-К6	К6-4	1	2750	
6	-К6	К6-5	1	2750	
7	-К6	К6-6	1	2750	
8	ТП904-1- -КЖ лист 36	Плита ПФм1	1		
9	" лист 37-41	ПФм2	1		
		Схема 2			
		Изделия соединительные			
10		Рифленая сталь δ=5			
		ГОСТ 8568-77	5.3	42.3	$м^2$
11	ТП904-1- -КЖИ-МС9	МС9	1	14.0	
12	-МС10	МС10	1	4.1	
13		L50x5 ГОСТ 8509-72* ℓ=1000	1	3.8	
		Материалы			
		Бетон марки 200	1.1		$м^3$
		Подливка цементная			
		марки 150	0.1		$м^3$

53

8690/7

Привязан

Инв. №

Проверил	Ханин	
Инженер	Толмачева	
Рук. гр.	Ханин	
Нач. ОСП	Саакьянц	
Гл. спецпр.	Боярченко	
Н. контр.	Луценко	
ГИП	Осташевский	

ТП904-1-56.84-КЖ

Компрессорная станция 3К-500А0 с осушкой воздуха.

Стадия	Лист	Листов
Р	34	

Схемы расположения подливок изделий соединительных и элементов к фундаменту Ф01. (начало)

ГОССТРОЙ СССР РОСТОВСКИЙ ПРОМСТРОЙНИЙПРОЕКТ

Схема расположения изделий соединительных и подливок фундамента Ф01
Схема 2

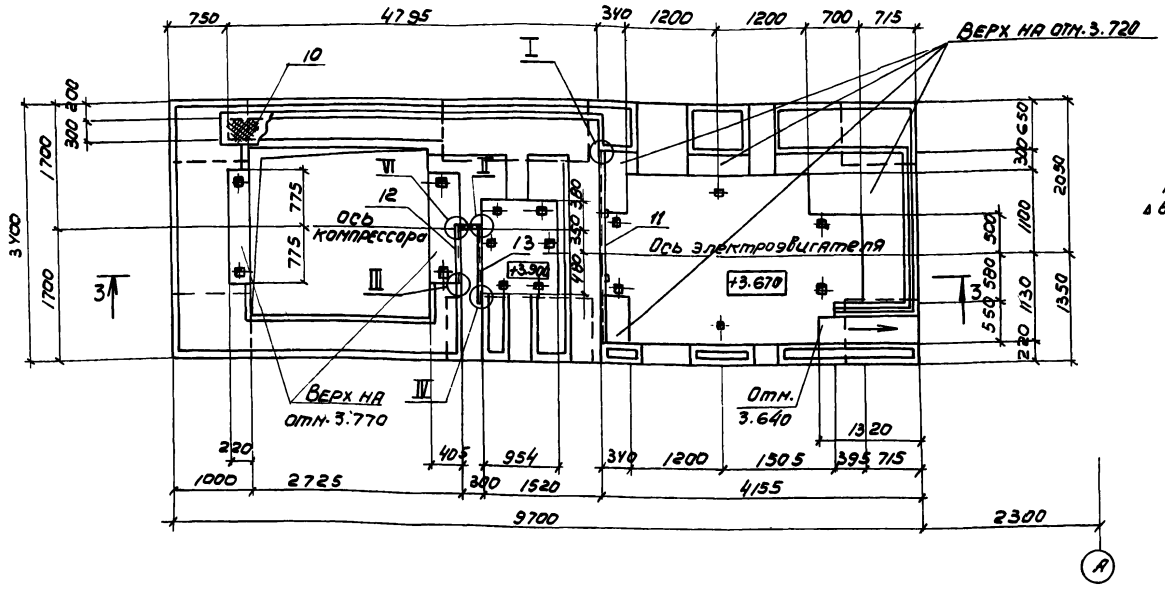

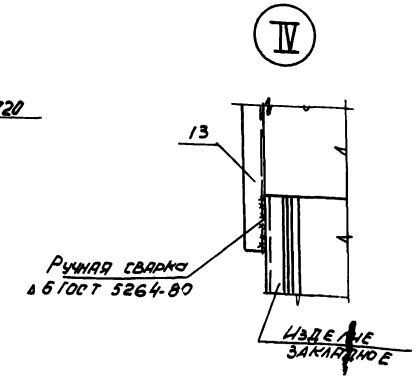

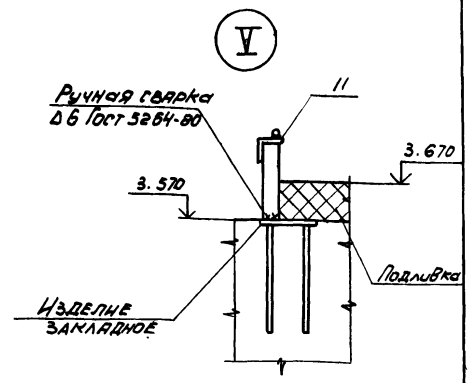

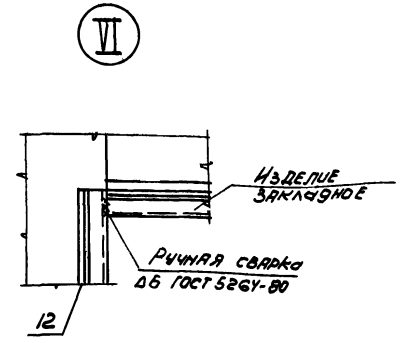

3-3

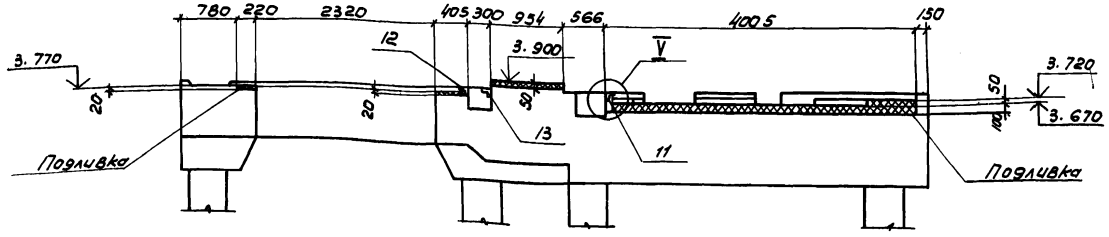

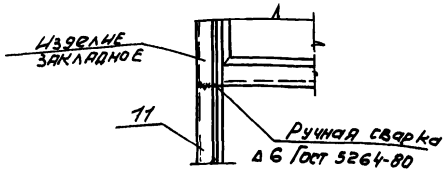

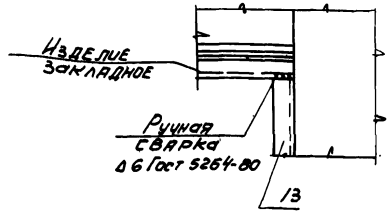

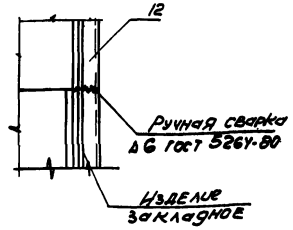

1. Все каналы в пределах фундамента Ф01 на отм. 3.800 перекрыть рифленой сталью.
2. После окончательной установки агрегата на фундаменте Ф01 в пределах электродвигателя выполнить подливку бетоном марки 200, остальная подливка из цементного раствора марки 150

54

8690/7

Привязан

Инв. №

Проверил	Ханин		
Инженер	Толмачева		
Рук. гр.	Ханин		
Нач. ОСП	Саакьянц		
Гл. спец.	Боярченко		
Н. контр.	Луценко		
ГИП	Осташевский		

ТП904-1-56.84-КЖ

Компрессорная станция ЗК-500 АО с осушкой воздуха

Стадия	Лист	Листов
Р	35	

Схемы расположения подливок изделий соединительных элементов к фундаменту Ф01 (Окончание)

ГОССТРОЙ СССР
РОСТОВСКИЙ ПРОМСТРОЙНИЙПРОЕКТ

Схема сеток и каркасов на отм.-1.950

Нижние сетки

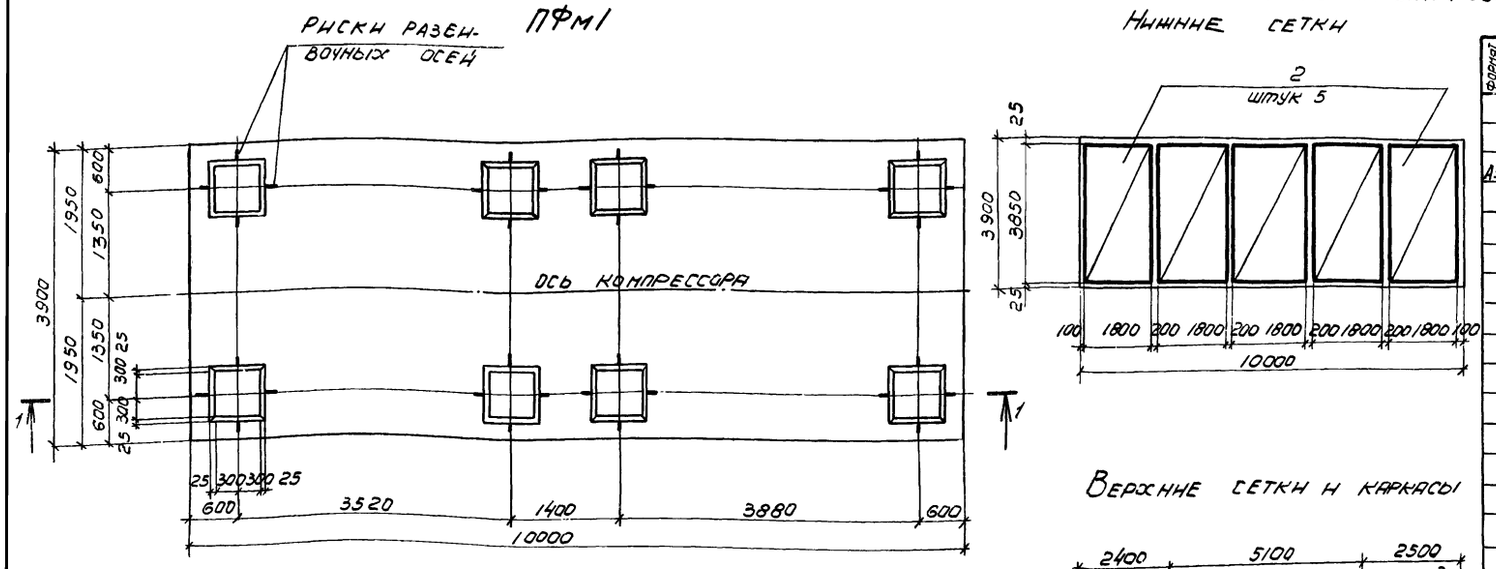

Верхние сетки и каркасы

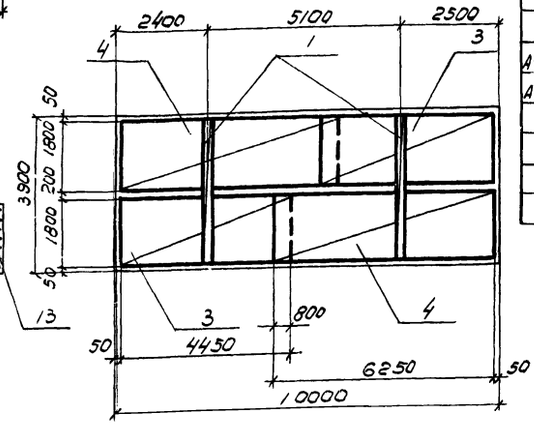

1-1

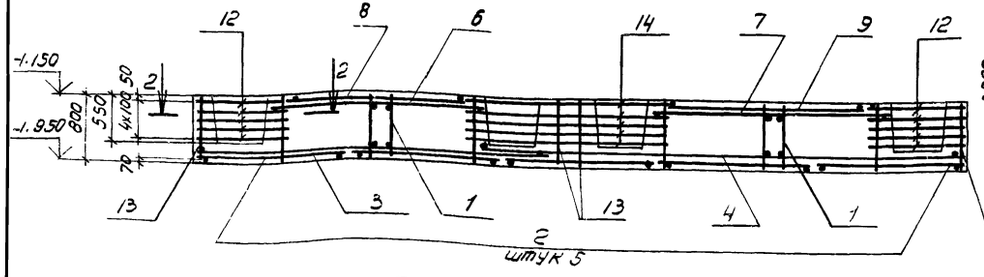

Схема сеток на отм. -1.150

Нижние сетки

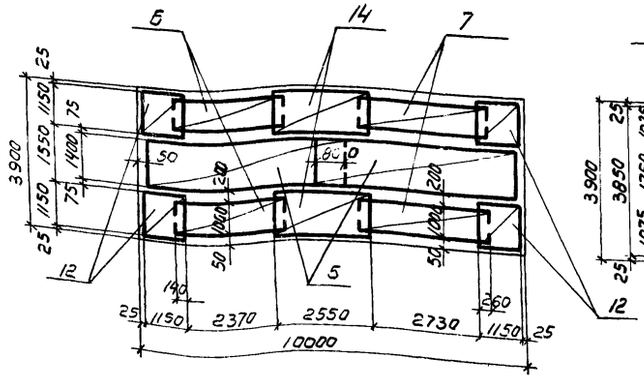

Верхние сетки

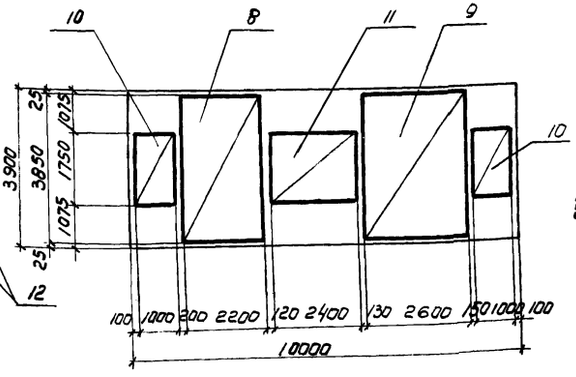

2-2

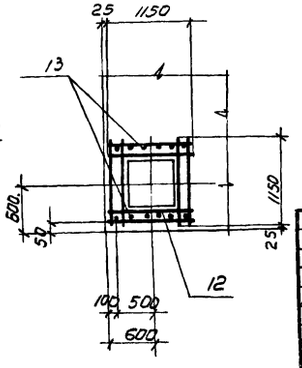

Спецификация к плите ПФм 1

Формат	Зона	Поз.	Обозначение	Наименование	Кол.	Примечание
				СБОРОЧНЫЕ ЕДИНИЦЫ		
				Каркас пространственный		
А3		1	ТП 904-1- -КЖИ-КП17	КП18	2	
				СЕТКИ АРМАТУРНЫЕ		
		2	1.410-2 вып. 1	С(1) 20АII-18×39	5	
		3		С(1) 20АII-18×45	2	
		4		С(1) 20АII-18×63	2	
		5		С(1) 20АII-14×54	2	
		6		С(1) 20АII-10×27	2	
		7		С(1) 20АII-10×33	2	
		8		С(1) 20АII-22×39	1	
		9		С(1) 20АII-26×39	1	
		10		С(1) 20АII-10×18	2	
		11		С(1) 20АII-24×18	1	
		12	1.412-1/77 вып. 3	СБ-8АI	20	
А4		13	ТП904-1- -КЖИ-С48	С48	16	
А4		14	-С49	С49	10	
				МАТЕРИАЛЫ		
				БЕТОН МАРКИ 200	29,5	$м^3$

Ведомость расхода стали на элемент, кг

Марка элемента	Изделия арматурные									Общий расход
	Арматура класса								Всего	
	А-I				А-II					
	ГОСТ 5781-82									
	Ф8	Ф12		Итого	Ф12	Ф20		Итого		
ПФм 1	204.8	265,2		470.0	67.2	1742,9		1810,1	2280,1	2280,1

Привязан

55

8690/7

Инв №

Проверил	Ханин		
Инженер	Толмачева		
Рук. гр.	Ханин		
Нач. отд.	Саакьянц		
Гл. спец.	Бояренко		
Н. контр.	Луценко		
Гип.	Осташевский		

ТП904-1 -56,84К III

КОМПРЕССОРНАЯ СТАНЦИЯ ЗК-500АО С ОСУШКОЙ ВОЗДУХА

Стадия	Лист	Листов
Р	36	

Плита ПФм1.

ГОССТРОЙ СССР РОСТОВСКИЙ ПРОМСТРОЙНИЙПРОЕКТ

Ведомость расхода стали на элемент, кг

Марка элемента	Изделия арматурные											Всего	Изделия закладные																										Общий расход
	Арматура класса												Арматура класса							Прокат марки																			
	А-I						А-II						А-I			А-III				В ст 3 кп 2														В ст 3 пс 6							
	ГОСТ 5781-82												ГОСТ 5781-82							ГОСТ 103-76					ГОСТ 8509-72*					ГОСТ 8510-72*					ГОСТ 19903-74				ГОСТ 8240-72					
	Ф8	Ф10	Ф12	Ф16		Итого	Ф12	Ф16	Ф20	Ф25	Итого		Ф6		Итого	Ф8	Ф10	Ф16	Итого	δ=6	δ=8			Итого	L50×5	L63×5			Итого	L100×63×6			Итого	δ=8			Итого	C12			Итого		
ПФМ 2	236,3	10.4	149,3	43,8		439,8	225,3	264,7	96,0	1581,8	2167,8	2607,6	5,3		5,3	41,2	5,5	11,2	57,9	69,8	22,8			92,6	60,3	194,6			254,9	17,3			17,3	7,6			7,6	78,0			78,0	513,6	3121,2

Спецификация к плите ПФМ 2

Формат	Зона	Поз.	Обозначение	Наименование	Кол.	Примечание
				Сборочные единицы		
				Каркас пространственный		
А3		1	ТП904-1- -КЖИ-КП14	КП14	1	
А3		2	-КП15	КП15	1	
А3		3	-КП16	КП16	1	
А3		4	-КП17	КП17	2	
				Сетки арматурные		
		6	1.410-2. Вып. 1	С(1) 25АII-16×45	2	
		7		С(1) 16АII-10×33	1	
		8		С(1) 25АII-22×33	2	
		9		С(1) 16АII-8×15	2	
		10		С(1) 25АII-16×63	2	
		11		С(1) 25АII-30×33	2	
А3		12	ТП904-1- -КЖИ-С27	С27	2	
А3		13	-С27	С28	1	
А3		14	-С29	С29	1	
А3		15	-С29	С30	2	
А3		16	-С29	С31	1	
А4		17	-С32	С32	1	
А4		18	-С33	С33	1	
				Изделия закладные		
А3		21	ТП904-1- -КЖИ-МН9	МН9	1	
А4		22	-МН11	МН11	16,5	м
		23	1.400-15 Вып. 1	МН111-1	2	
		24		МН117-1	12	
		25		МН121-1	6	
		26		МН555	24,0	м
		27		МН553	16,0	м
		28		МН540	2,3	м

Формат	Зона	Поз.	Обозначение	Наименование	Кол.	Примечание
				Детали		
				Ф16АII ГОСТ 5781-82		
Б.Ч.		31		ℓ = 900	12	1.4кг
Б.Ч.		32*		ℓ = 1100	9	1.7кг
Б.Ч.		33*		ℓ = 1550	4	2.4кг
				Ф12АII ГОСТ 5781-82		
Б.Ч.		34*		ℓ = 1050	16	0.9кг
Б.Ч.		35*		ℓ = 2200	8	2.0кг
Б.Ч.		36*		ℓ = 2050	8	1.8кг
Б.Ч.		37		ℓ = 500	16	0.4кг
Б.Ч.		38*		ℓ = 1050	8	0.9кг
Б.Ч.		39*		ℓ = 800	11	0.7кг
				Ф8АI ГОСТ 5781-82		
Б.Ч.		40*		ℓ = 1950	64	0.8кг
Б.Ч.		41*		ℓ = 3070	2	1.2кг
Б.Ч.		42*		ℓ = 3270	2	1.3кг
Б.Ч.		43*		ℓ = 1800	4	0.7кг
Б.Ч.		44*		ℓ = 1100	17	0.4кг
Б.Ч.		45*		ℓ = 1350	28	0.5кг
Б.Ч.		46*		ℓ = 20000	—	7.9кг
Б.Ч.		47*		ℓ = 650	75	0.3кг
				Материалы:		
				Бетон марки 300	27,5	м³

*) Поз. 32-36, 38-47 см. ведомость деталей.

Ведомость деталей

Поз.	Эскиз
32	425, 600, 500, 425
33	850, 700
34	600, 690, 360, 350
35	700, 750, 450, 300, 400, 200
36	710, 650, 690, 600, 350
38	300, 400, 450, 300, 200
39	400, 400

Поз.	Эскиз
40	970, 450, 530
41	1540, 680, 850
42	1640, 680, 950
43	850, 850
44	450, 100, 450
45	550, 150, 550
46	По месту
47	550

Привязан

56

8690/7

Ц-3 №3

Провер.	Ханин	
Инженер	Толмачево	
Рук гр.	Ханин	
Нач. отд.	Саакьянц	
Гл. спец.	О. Боярченко	
Н. контр.	Луценко	
Г.Н.П.	Дохашева	

ТП904-1-56.84 КЖ

Компрессорная станция 3К-500А0 с осушкой воздуха

Стадия	Лист	Листов
Р	37	

Плита ПФМ² Спецификация.

Госстрой СССР Ростовский промстройниипроект

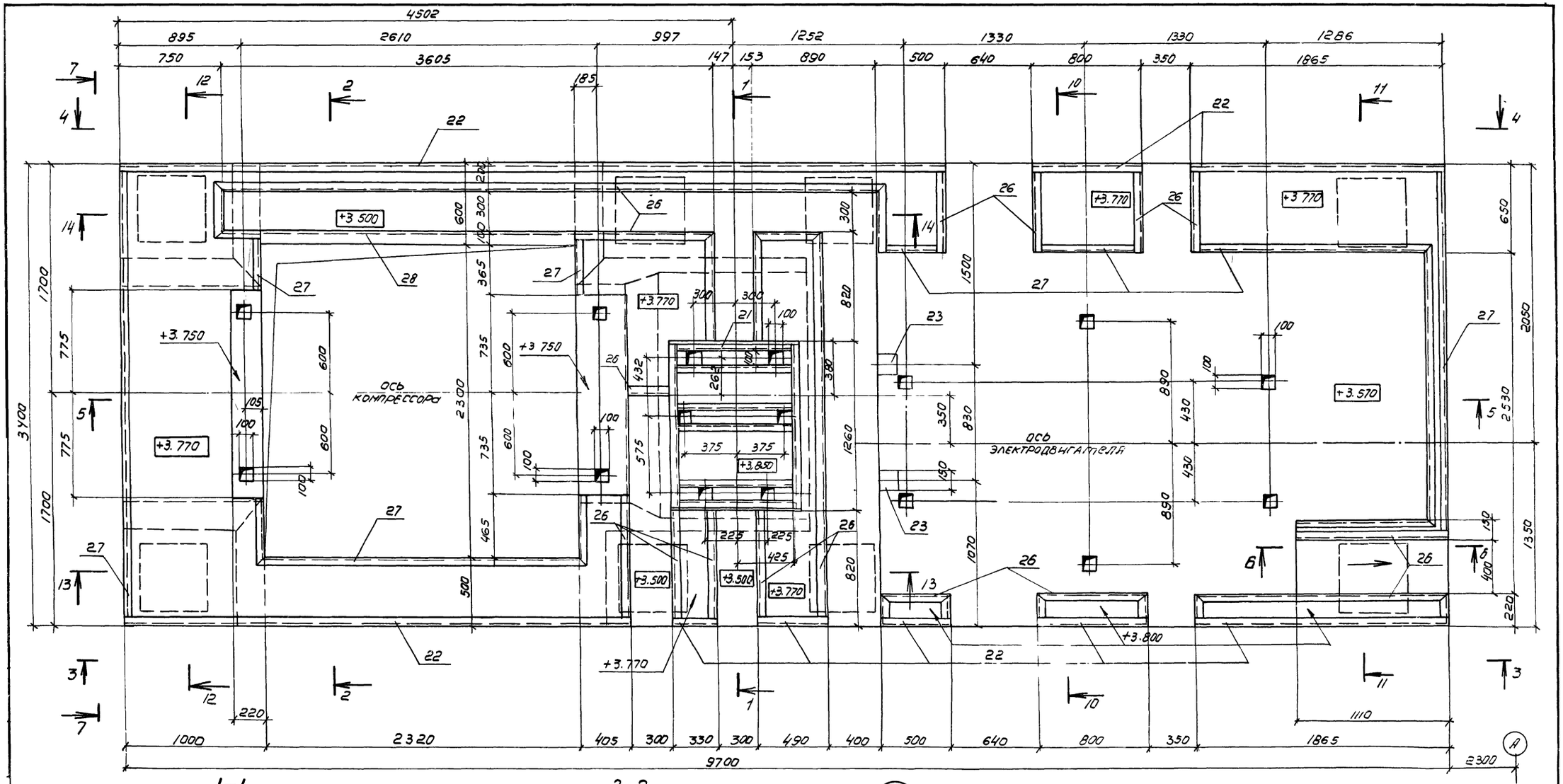

1-1

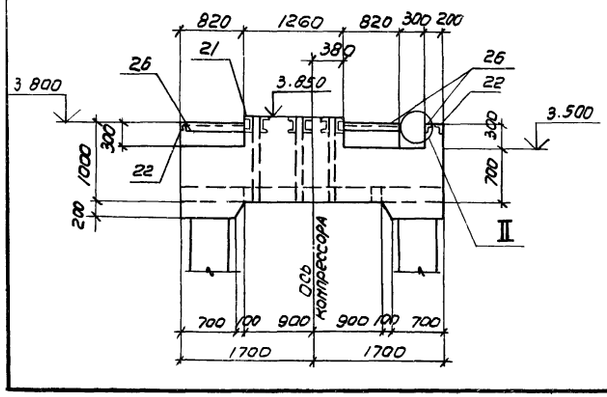

2-2

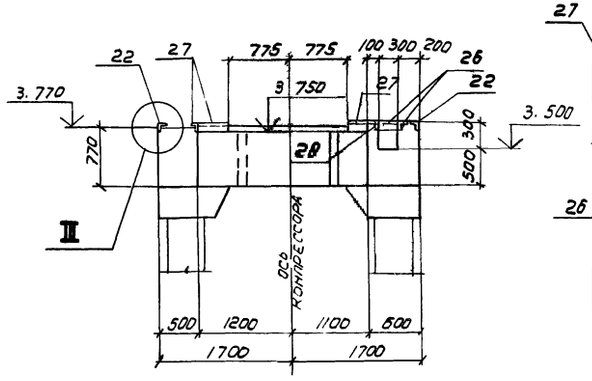

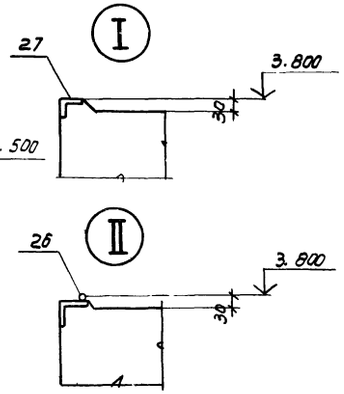

Разрезы 10-10 — 14-14 даны на схеме армирования плиты листы 40, 41.

57

8690/7

Привязан

Инв. №

Провер.	Ханин		
Инженер	Толмачева		
Рук. гр.	Ханин		
Нач. осм.	Саакьянц		
Гл. спец.	Бояруенко		
Н. контр.	Луценко		
ГИП	Осташевский		

ТП904-1-56,84 КЖ

Компрессорная станция ЗК-500АО с осушкой воздуха.

Стадия	Лист	Листов
Р	38	

Плита ПФМ 2. Общий вид. (Начало)

Госстрой СССР Ростовский промстройниипроект

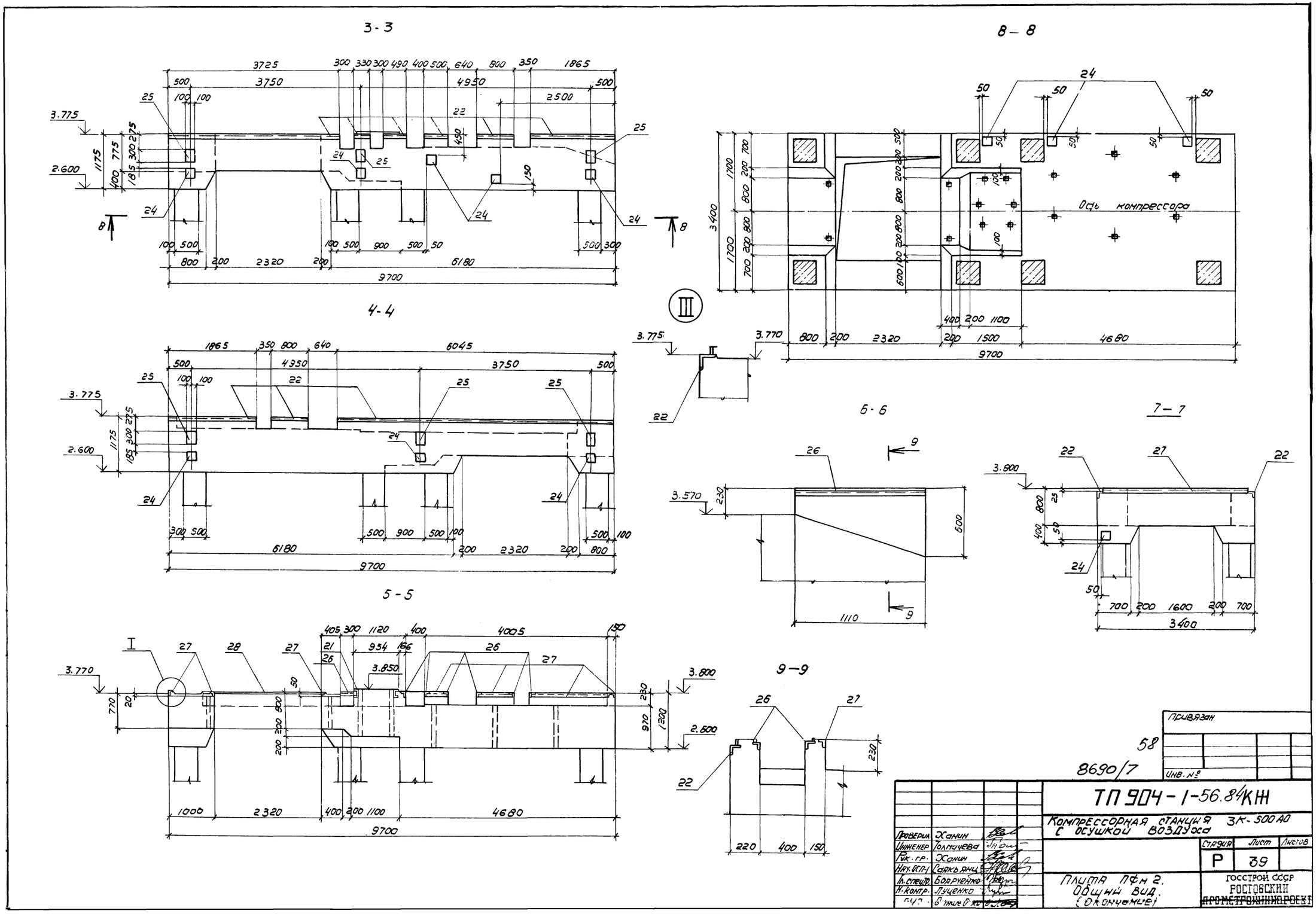
3-3
4-4
5-5
8-8
6-6
7-7
9-9
Ось компрессора
ТП 904-1-56.84КЖ
Компрессорная станция ЗК-500А0 с осушкой воздуха
Плита ПФн 2. Общий вид. (Окончание)
Стадия Р
Лист 39
Листов
Проверил Ханин
Инженер Толмачева
Рук. гр. Ханин
Нач. ОСП-1 Саакьянц
Гл. спец. Боярченко
Н. контр. Луценко
Привязан
Инв. №
58
8690/7
ГОССТРОЙ СССР
РОСТОВСКИЙ ПРОМСТРОЙНИЙ ПРОЕКТ

Схема сеток и пакетов на отметках

отм. 2,600; 2,800; 3,000

Нижние сетки

Верхние сетки и каркасы

отм. 3,570; 3,770; 3,850

Нижние сетки и каркасы

Верхние сетки

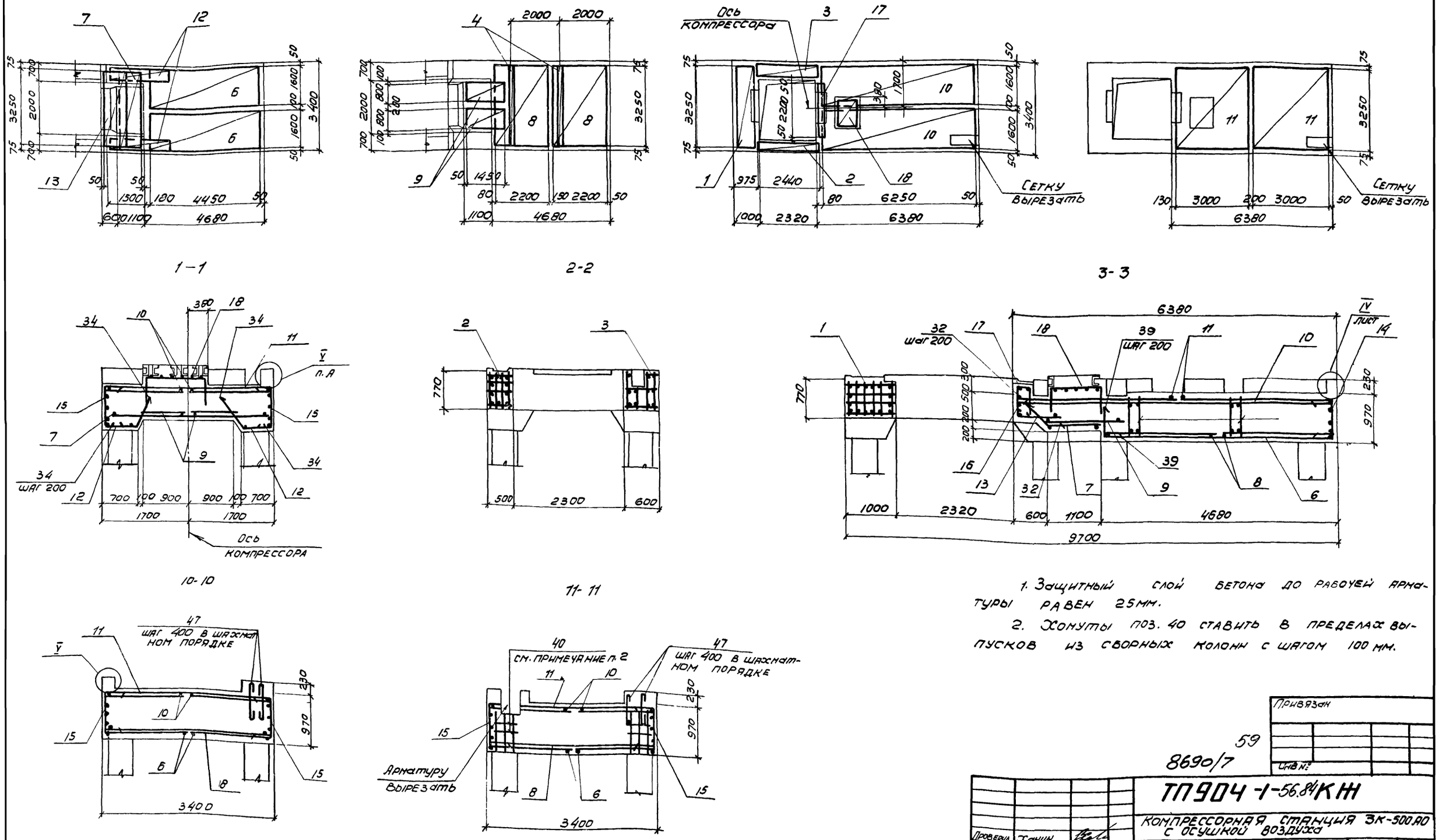

1. Защитный слой бетона до рабочей арматуры равен 25мм.

2. Хомуты поз. 40 ставить в пределах выпусков из сборных колонн с шагом 100 мм.

59

8690/7

Привязан

Инв №

Проверил	Ханин	
Инженер	Толмачева	
Рук гр	Ханин	
Нач. ОСП 1	Саакьянц	
Гл. спецпр	Боярченко	
Н контр	Луценко	
ГИП	Остаповский	

ТП904-1-56.84КЖ

Компрессорная станция ЗК-500А0 с осушкой воздуха

Стадия	Лист	Листов
Р	40	

Плита ПФМ2
Схема армирования
(Начало)

Госстрой СССР
Ростовский промстройниипроект

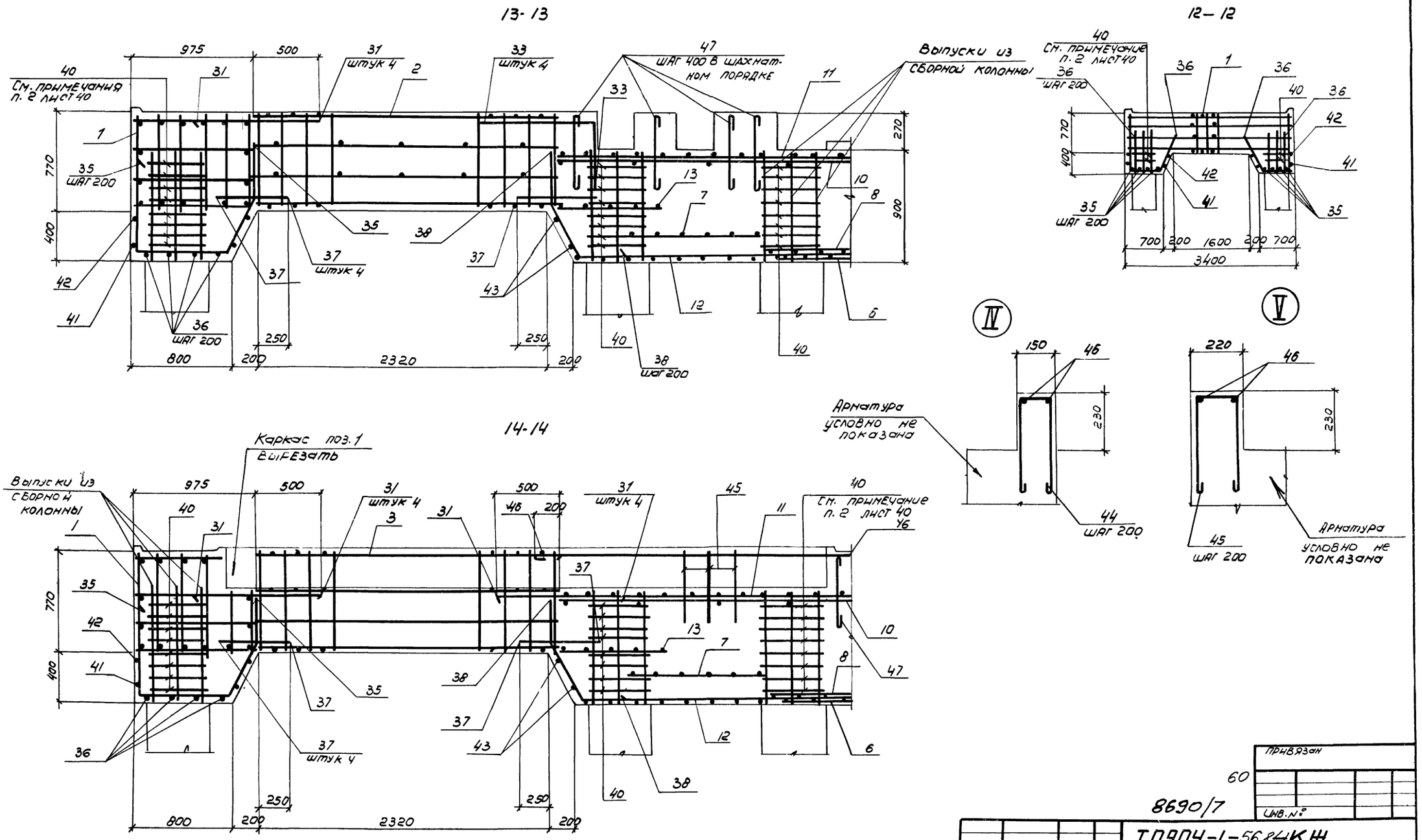

60

8690/7

Провер.	Ханин		
Инженер	Толначева		
Рук. гр.	Ханин		
Нач. отд.	Саакдянц		
Гл. спец.	Бояруенко		
Гл. контр.	Луценко		
Н.контр.	Осташевский		

ТП904-1-56.84КЖ

Компрессорная станция 3К-500АО с осушкой воздуха

Стадия	Лист	Листов
Р	41	

Плита ПФМ 2. Схема армирования (окончание).

Госстрой СССР Ростовский Промстройниипроект

Привязан

Инв. №

Марка поз.	Обозначение	Наименование	Кол.	Масса ед. кг	Примечание
		Колонны			
1		К1	2	7800	
2		К1-1	2	7800	
3		К1-2	2	7800	
4	ТП 904-1- -КЖИ.К1	К1-3	2	7800	
5		К1-7	2	7800	
6		К1-5	3	7800	
7		К1-6	1	7800	
8	-К13-1	К13-1	1	6570	См. примечание п.2 на листе 45
	КЭ-01-55 вып. II	Элемент колонны Т5	1	158,5	
9	ТП 904-1- -КЖИ-К13-1	К13-1	1	6570	
	КЭ-01-55 вып. II	Элемент колонны Т9	1	135,8	
10	ТП 904-1- -КЖИ-К13-2	К13-2	2	6570	
	КЭ-01-55 вып. II	Элемент колонны Т5	2	158,5	
11	ТП 904-1- -КЖИ-К13-3	К13-3	1	6570	
	КЭ-01-55 вып. II	Элемент колонны Т9	1	135,8	
12	ТП 904-1- -КЖИ-К13-3	К13-3	1	6570	
	КЭ-01-55 вып. II	Элемент колонны Т5	1	158,5	
13	ТП 904-1- -КЖИ-К2	К2	2	1780	
14	-К3	К3	11	925	
15	-К3-1	К3-1	1	925	
16	-К4	К4	1	1750	
17	-К5	К5	1	1025	
18	1.423-3 вып.1	К54-5	3	1400	
19	ТП 904-1- -КЖИ-К54-5-1	К54-5-1	3	1400	
20	-К54-5-2	К54-5-2	1	1400	
21	-К54-5-3	К54-5-3	1	1400	
22	-К54-5-4	К54-5-4	2	1400	
23	-К1	К1-4	2	7800	
		Балки подкрановые			
40	КЭ-01-50 вып.3	БКНВ6-1С	8	2930	
41		БКНВ6-1К	2	2930	
42	ТП 904-1- -КЖИ-210	БКНВ6-1К-1	2	2930	
		Ригели			
25	ТП 904-1- -КЖИ-203	Р1	4	2370	
26	-204	2РДЧ.60-51АтV-а	3	2700	
27	-205	Р3	1	2250	
28	-205	Р3-1	1	2250	
29	-206	Р4	1	2400	
30	-207	Р2	1	1725	
31	-200	1РДП4.57-51АтV-а	1	2525	
32	-200	1РДП4.27-51АтV-а	2	1145	
33	1.020-1 вып.3-1	Р3.57	1	510	
34	ТП 904-1- -КЖИ-201	2РО4.60-30АтV-а	1	2000	
35	-201	2РО4.62-30АтV-а	1	2000	
36	-202	1РО4.32-35-П-а	1	1075	
37	-212	2РДЧ.60-51АтV-б	2	2700	

Марка поз.	Обозначение	Наименование	Кол.	Масса ед. кг	Примечание
38	ТП904-1- -КЖИ-211	Р1-1	1	2370	
		Фермы			
		для II, III снеговых районов			
43	ТП904-1- -КЖИ-208	Ф624I-2В-1	8	9200	
		для IV снегового			
		района			
43	ТП904-1- -КЖИ-208	Ф624I-3В-1	8	9200	
		Балки покрытия			
		для II снегового			
		района			
46	ТП904-1- -КЖИ-209	1БСТ6-4АтVТ-1	1	1150	
47	-209	1БСТ6-2АтVТ-1	4	1150	
		для III снегового района			
46	ТП904-1- -КЖИ-209	1БСТ6-5АтVТ-1	1	1150	
47	-209	1БСТ6-4АтVТ-1	4	1150	
		для IV снегового района			
46	ТП904-1- -КЖИ-209	1БСТ6-7АтVТ-1	1	1150	
47	-209	1БСТ6-5АтVТ-1	4	1150	
		Плиты покрытия			
		для II снегового района			
50	1.465-10/82 вып.1	1ПГ-2АтVТ-МПЖ-200П	26	2980	
51	ТП904-1- -КЖИ-113	1ПГ-2АтVТ-МПЖ-200П-1	13	2980	
52	-113	1ПГ-2АтVТ-МПЖ-200П-2	8	2980	
53	-113	1ПГ-2АтVТ-МПЖ-200П-3	3	2980	
54	1.465-10/82 вып.1	1ПВ14-2АтVТ-МПЖ-200П	3	3610	
55	1.465-10/82 вып.1	1ПВ7-2АтVТ-МПЖ-200П	1	3470	
56	ТП904-1- -КЖИ-114	1ПВ10-2АтVТ-МПЖ-200П-1	1	3810	
57	-114	1ПВ4-2АтVТ-МПЖ-200П-1	2	3570	
58	-114	1ПВ4-2АтVТ-МПЖ-200П-2	1	3570	
59	-115	1ПВ14-2АтVТ-МПЖ-200П-1	1	3610	
60	1.465-10/82 вып.1	1ПГ-3АтVТ-МПЖ-200П	1	2980	
62	ТП904-1- -КЖИ-117	1ПГ-3АтVТ-МПЖ-200П-4	3	2980	
63	ПК-01-88	ПЖ1-2	7	178	
		для III снегового района			
50	1.465-10/82 вып.1	1ПГ-2АтVТ-МПЖ-200П	26	2980	
51	ТП904- -КЖИ-113	1ПГ-2АтVТ-МПЖ-200П-1	10	2980	
52	-113	1ПГ-2АтVТ-МПЖ-200П-2	8	2980	
53	-113	1ПГ-2АтVТ-МПЖ-200П-3	3	2980	
54	1.465-10/82 вып.1	1ПВ14-2АтVТ-МПЖ-200П	3	3610	
55	1.465-10/82 вып.1	1ПВ7-2АтVТ-МПЖ-200П	1	3470	
56	ТП904-1- -КЖИ-114	1ПВ10-2АтVТ-МПЖ-200П-1	1	3810	

Марка поз.	Обозначение	Наименование	Кол.	Масса ед. кг	Примечание
57	-114	1ПВ4-2АтVТ-МПЖ-200П-1	2	3570	
58	-114	1ПВ4-2АтVТ-МПЖ-200П-2	1	3570	
59	-115	1ПВ14-2АтVТ-МПЖ-200П-1	1	3610	
60	1.465-10/82 вып.1	1ПГ-4АтVТ-МПЖ-200П	1	2980	
61	ТП904-1- -КЖИ-113	1ПГ-3АтVТ-МПЖ-200П-1	3	2980	
62	-117	1ПГ-3АтVТ-МПЖ-200П-2	3	2980	
63	ПК-01-88	ПЖ1-2	7	178	
		для IV снегового района			
50	1.465-10/82 вып.1	1ПГ-3АтVТ-МПЖ-200П	26	2980	
51	ТП904-1- -КЖИ-113	1ПГ-3АтVТ-МПЖ-200П-1	10	2980	
52	-113	1ПГ-3АтVТ-МПЖ-200П-2	8	2980	
53	-113	1ПГ-3АтVТ-МПЖ-200П-3	3	2980	
54	1.465-10/82 вып.1	1ПВ14-3АтVТ-МПЖ-200П	3	3610	
55	1.465-10/82 вып.1	1ПВ7-3АтVТ-МПЖ-200П	1	3470	
56	ТП904-1- -КЖИ-114	1ПВ10-3АтVТ-МПЖ-200П-1	1	3810	
57	-114	1ПВ4-3АтVТ-МПЖ-200П-1	2	3570	
58	-114	1ПВ4-3АтVТ-МПЖ-200П-2	1	3570	
59	-115	1ПВ14-3АтVТ-МПЖ-200П-1	1	3610	
60	1.465-10/82 вып.1	1ПГ-5АтVТ-МПЖ-200П	1	2980	
61	ТП904-1- -КЖИ-113	1ПГ-4АтVТ-МПЖ-200П-1	3	2980	
62	-117	1ПГ-5АтVТ-МПЖ-200П-1	3	2980	
63	ПК-01-88	ПЖ1-3	7	178	
		Стаканы			
68	1.494-24 вып.1	СБ4Б-1	3	160	
69		СБ7Б-1	1	320	
70		СБ10Б-1	1	280	
71		СБ14Б-2	4	460	
		Лестничная площадка			
73	1.020-1 вып.7-1	ЛП15.12	1	490	

Продолжение спецификации см. на листе 43.

61

8690/7

Привязан

Инв. №

Провер.	Ханин	
Инженер	Толмачева	
Ст. инж.	Коротенко	
Рук. гр.	Ханин	
Нач. осп.	Саакьянц	
Гл. спец.	Боярченко	
Н. контр.	Луценко	
ГИП	Осташевский	

ТП 904-1-56.84 КЖ

Компрессорная станция с осушкой воздуха 3К-500 А0

Стадия	Лист	Листов
Р	42	

Спецификация к схемам расположения элементов каркаса, лестницы, плит покрытия и фундаментов под оборудование

Госстрой СССР РОСТОВСКИЙ ПРОМСТРОЙНИИПРОЕКТ

Копировал [illegible]

Формат А2

Спецификация к схемам расположения элементов каркаса, лестницы, плит покрытия и фундаментов под оборудование (Продолжение)

Марка, поз	Обозначение	Наименование	Кол	Масса ед, кг	Примечание
		Лестничный марш			
74	1.020-1 вып. 7-1	ЛМ 57.14 18	2	2340	
		Фундаменты под оборудование			
93	ТП 904-1- -КЖ лист 61	ФОМ 22	1		
94		ФОМ 23	1		
95		ФОМ 24	1		
96		ФОМ 25	1		
97		ФОМ 26	1		
		Связи вертикальные			
77	КЭ-01-49 вып. I	СВ4	2	489	
78	1.439-2	Стойка фахверка СФ 13	4	533,7	
		Насадки фахверка			
79	ТП 904-1- -КЖИ-МС5	МС 5	4	50.8	
80	1.439-2	НУ-3	2	43.0	
81		НУ-4	2	43,0	
82		НФ-1	2	29,8	
83		Консоль опорная РК-2	11	14.7	
84		То же ТК-2	4	17.5	
85	ТП 904-1- -КЖИ-МС6	—"— МС 6	3		
86	— МС7	—"— МС 7	1		
87	— МС8	—"— МС 8	1		
		Ограждение			
88	1020-1 вып 8-1	ОЛ-36-1	4	53.7	
89		ОВПЛ-36-1	1	18.52	
90		ОНПЛ-36-1	1	17.46	
91		ОДМ-2,3-1	4	2.55	
92		ОВП-30-1	1	22.72	
		Изделия соединительные			
*)	1.400-7	ММ-1	24	2.5	*) По узлам 2.420-1 вып 1 2.460-15 вып 0 2.432-1 вып. 1 1.020-1 вып. 10-1 лист 46
		ММ-14	6	10.7	
		ММ-19	6	6,3	
	1.463-3 вып. 1	МС 1	16	15.7	
	2.460-15 вып. 0	МС 1	36	0.03	
	1.439-2	Т-13	8	2.0	
	ТП 904-1- -КЖ лист 46	-150×8 ГОСТ 103-76 ℓ=300	5	3.0	
	1.020-1 вып. 10-1	МС-7	1	2.8	
		МС-31	28	0.495	
		МС-32	3	0.113	
	1.020-1 вып. 9-1	МС-33	11	15,7	
	ТП 904-1- -КЖ лист 46	-300×10 ГОСТ 82-70* ℓ=300	1	7.1	
	ТП 904-1- -КЖИ-МС18	МС18	1	7.4	
	-МС11	МС 11	8	19.0	
	1.020-1 вып. 10-1.	МС-27	1	1.55	

Схема расположения элементов каркаса на отм 3 800

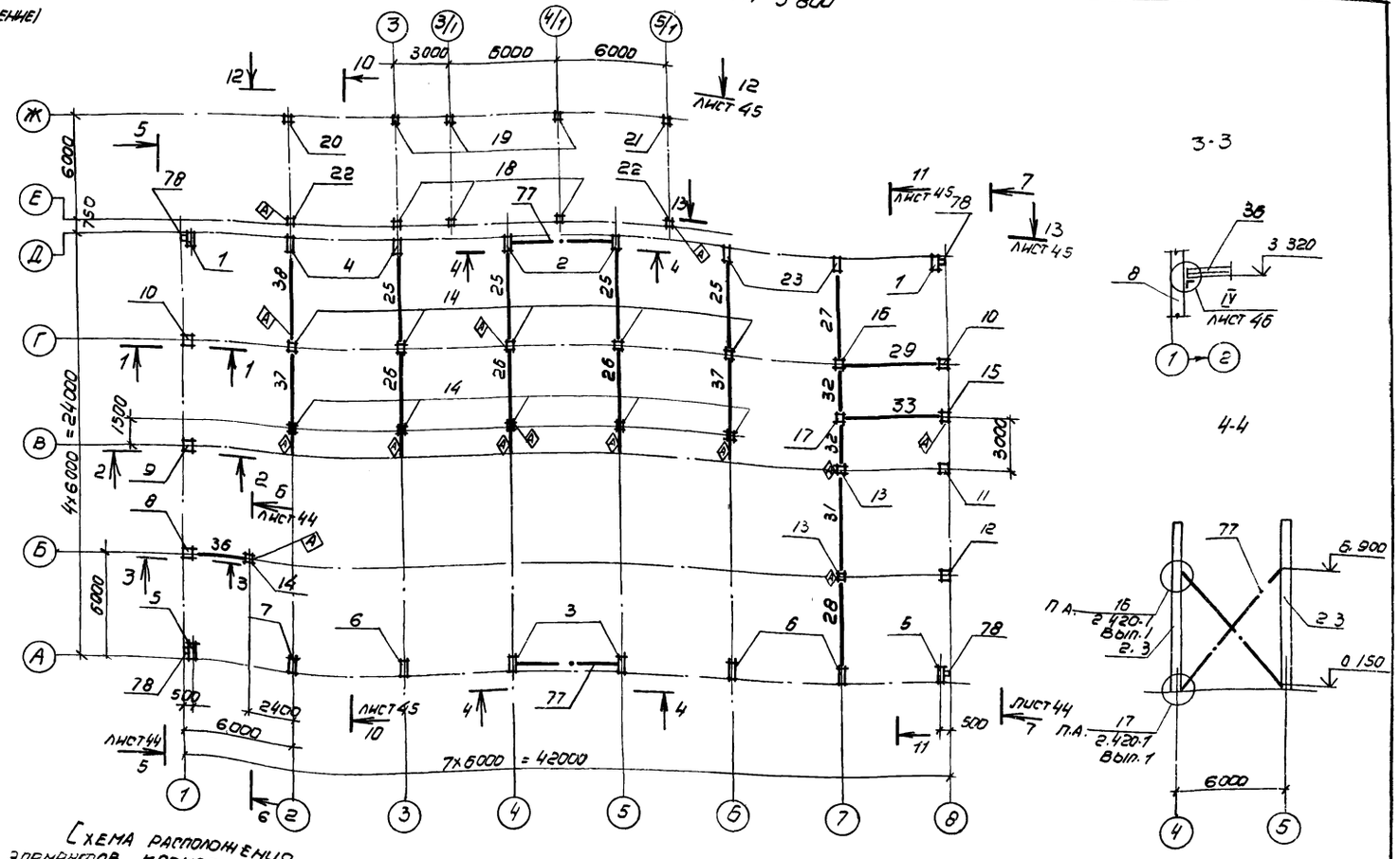

Схема расположения элементов каркаса на отм. 7.420

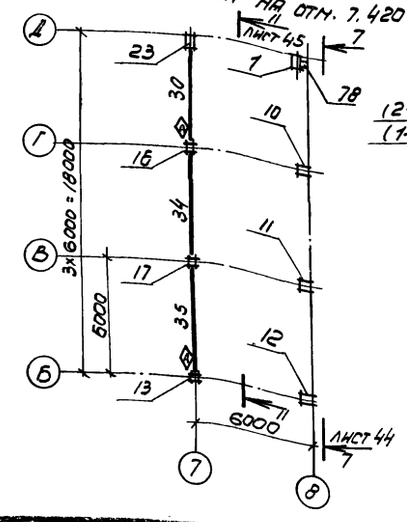

1-1, 2-2

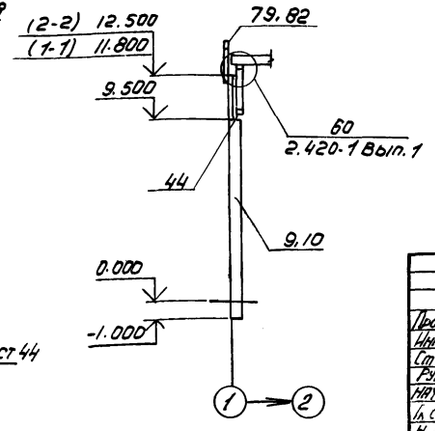

Указания даны на листе 45

62

8690/7

Привязан

Инв. №

Провер	Ханин		
Инжен	Толмачева		
Ст инж	Коротенко		
Рук. гр	Ханин		
Нач Осн	Саакьянц		
Гл спец	Бояруенко		
Н. контр	Лученко		
ГИП	Осташевский		

ТП904-1-56.84 КЖ

Компрессорная станция 3К-500А0 с осушкой воздуха

Стадия	Лист	Листов
Р	43	

Схемы расположения элементов каркаса

Госстрой СССР Ростовский промстройниипроект

Копировал Погорельская

Формат А2

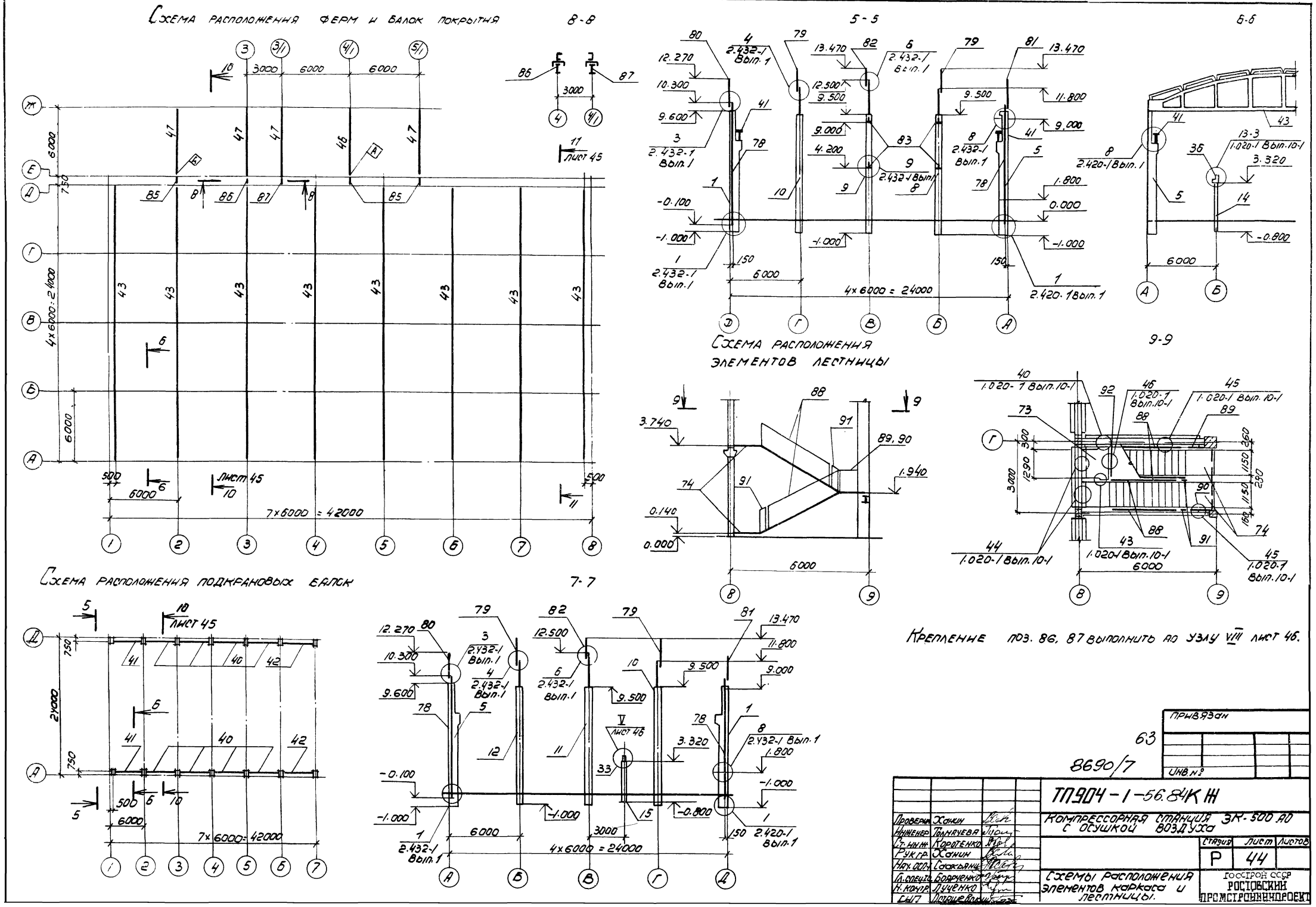
Схема расположения ферм и балок покрытия
8-8
5-5
6-6
Схема расположения элементов лестницы
9-9
Схема расположения подкрановых балок
7-7
Крепление поз. 86, 87 выполнить по узлу VIII лист 46.
Лист 45
Лист 46
4×6000 = 24000
7×6000 = 42000
Привязан
Инв. №
63
8690/7
ТП904-1-56.84КЖ
Компрессорная станция ЗК-500 АО с осушкой воздуха
Схемы расположения элементов каркаса и лестницы.
Стадия Р
Лист 44
Листов
Проверил Ханин
Инженер Толмачева
Ст. инж. Коротенко
Рук. гр. Ханин
Нач. осп. Саакьянц
Гл. спец. Боярченко
Н. контр. Лученко
СНП Остапенко
Госстрой СССР
Ростовский промстройниипроект

Схема расположения плит покрытия

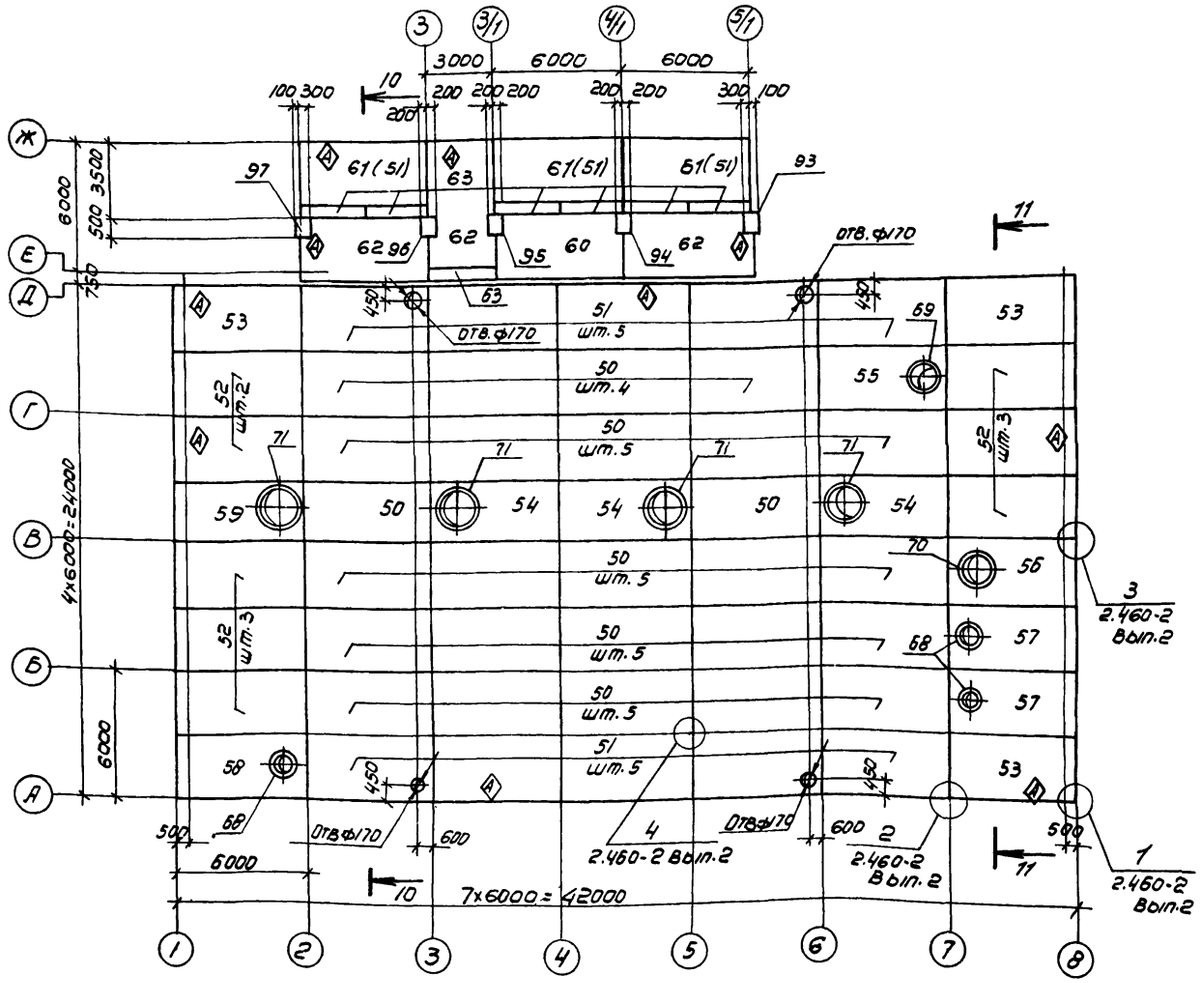

11 — 11

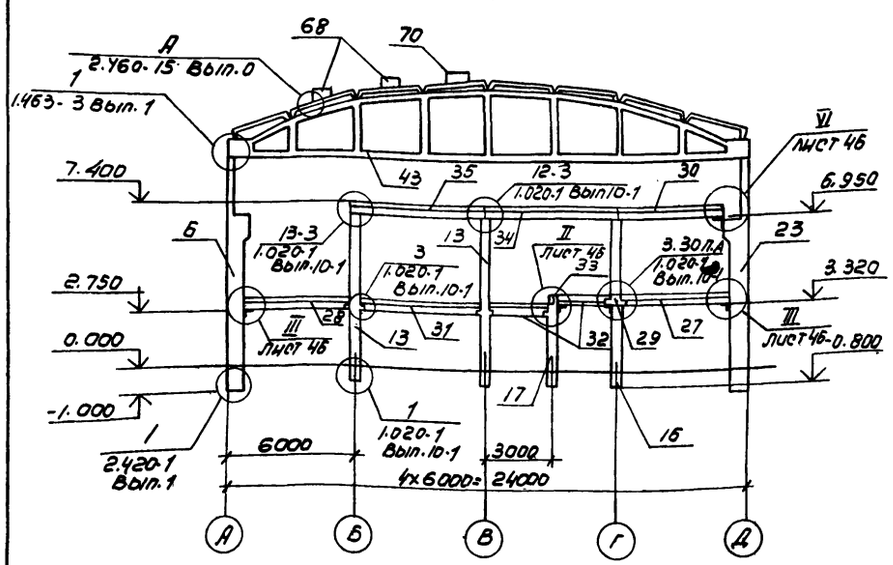

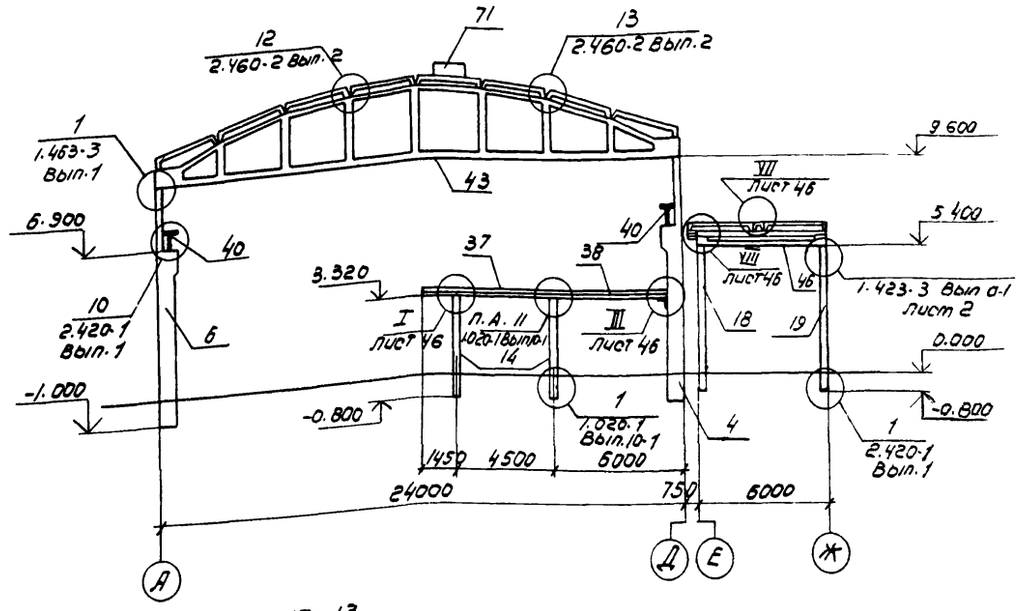

13-13

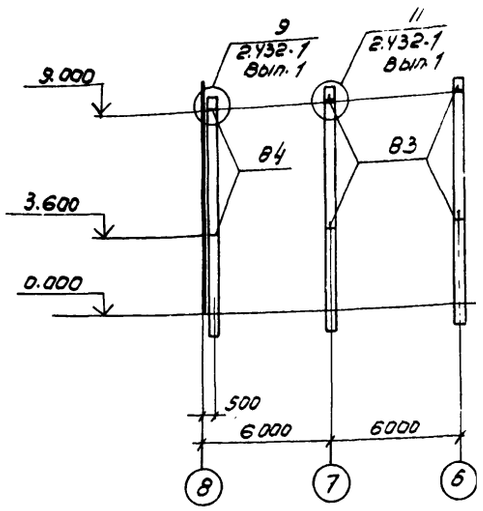

12-12

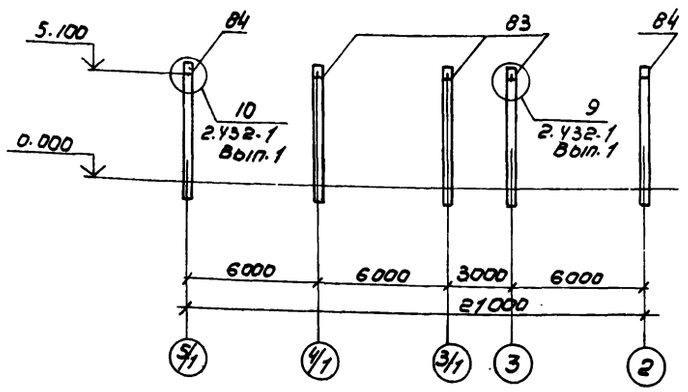

1. Отверстия в плитах покрытия Ф170 выполнить рассверловкой отверстий по периметру с последующей вырезкой арматуры;

2. Соединение металлической части с железобетонной частью составных колонн поз. 8-12 должно производиться заводом изготовителем

3. Индекс (А) дан для ориентации при монтаже.

4. Плиты поз. 51 у оси „Ж", указанные в скобках даны только для II снегового района

64

8690/7

Проверил	Ханин	
Инженер	Толмачева	
Ст. инж.	Коротенко	
Вк. гр.	Ханин	
Нач. осп.	Саакьянц	
Гл. спец.	Боярченко	
Н. контр.	Луценко	
Гип		

ПРИВЯЗАН

ИНВ. №

ТП904-1-56.84КЖ

КОМПРЕССОРНАЯ СТАНЦИЯ ЗК-500А0 С ОСУШКОЙ ВОЗДУХА

Стадия	Лист	Листов
Р	45	

Схема расположения плит покрытия

ГОССТРОЙ СССР РОСТОВСКИЙ СКОМСТРОЙПРОЕКТ

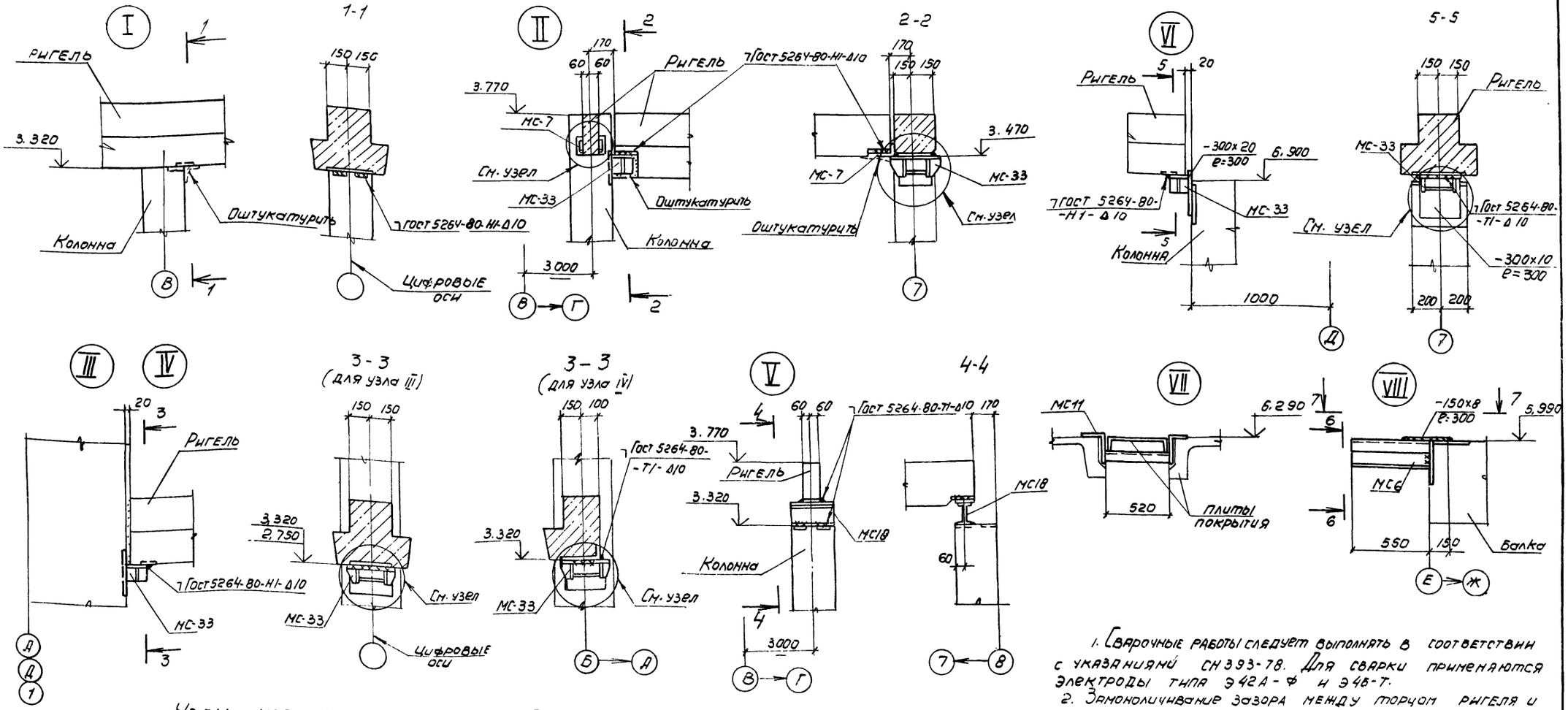
I
Ригель
3.320
Колонна
Оштукатурить
В
1-1
150 150
Гост 5264-80-Н1-Δ10
Цифровые оси
II
2
170
60 60
Ригель
Гост 5264-80-Н1-Δ10
3.770
МС-7
См. узел
МС-33
Оштукатурить
Колонна
3.000
В → Г
2-2
170
150 150
3.470
МС-7
МС-33
Оштукатурить
См. узел
7
VI
5
20
Ригель
-300х20
е=300
6.900
Гост 5264-80-Н1-Δ10
МС-33
Колонна
1000
Д
5-5
150 150
Ригель
МС-33
См. узел
Гост 5264-80-Т1-Δ10
-300х10
е=300
200 200
7
III
IV
20
3
Ригель
Гост 5264-80-Н1-Δ10
МС-33
3-3
(для узла III)
150 150
3.320
2.750
См. узел
МС-33
Цифровые оси
3-3
(для узла IV)
150 100
Гост 5264-80-Т1-Δ10
3.320
МС-33
См. узел
Б → А
V
4
60 60
Гост 5264-80-Т1-Δ10
170
3.770
Ригель
3.320
МС18
Колонна
3.000
В → Г
4-4
МС18
60
7 → В
VII
МС11
6.290
520
Плиты покрытия
VIII
7
-150х8
е=300
5.990
МС6
6
550
150
Балка
Е → Ж
1. Сварочные работы следует выполнять в соответствии с указаниями СН 393-78. Для сварки применяются электроды типа Э42А-Ф и Э46-Т.
2. Замоноличивание зазора между торцом ригеля и колонной и оштукатуривание выполнять цементным раствором марки 200.
Узлы крепления МС-33, МС-7
только для узла V
6-6
-150х8
е=300
МС6
Гост 5264-80-Т1-Δ8
170 170
Гост 5264-80-Т1-Δ10
МС-33
Колонна
Разбивочная ось
80 80
Гост 5264-80-Н1-Δ8-340
МС-7
3.770
290
Гост 5264-80-Т1-Δ10.
3000
Колонна
В → Г
170 170
150 150
МС-33
Гост 5264-80-Т1-Δ10-260
6.950
30
50
Гост 5264-80-Т1-Δ10
-300х20
е=300
Колонна
7
7-7
-150х8
е=300
Привязан
Инв.№
65
8690/7
ТП 904-1-56.84 КЖ-
Компрессорная станция ЗК-500 АО с осушкой воздуха
Гл. инж. проекта Саакьянц
Гл. специалист Бондаренко
Н. контр. Луценко
ГИП Остащевский
Стадия Р
Лист 46
Листов
Узлы I – VIII
Госстрой СССР Ростовский Промстройниипроект

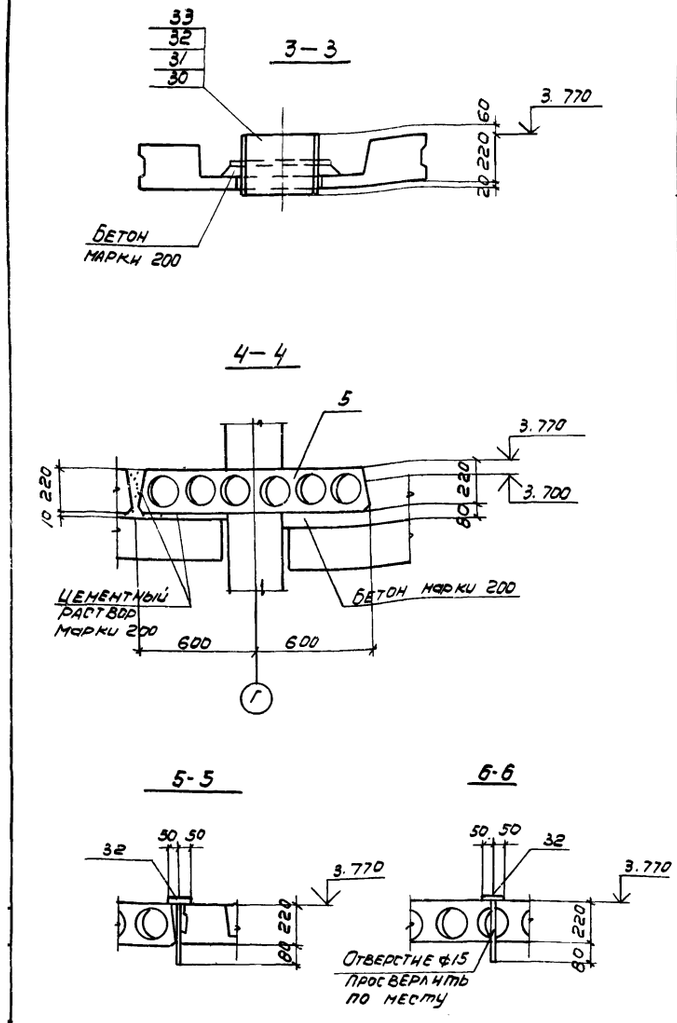

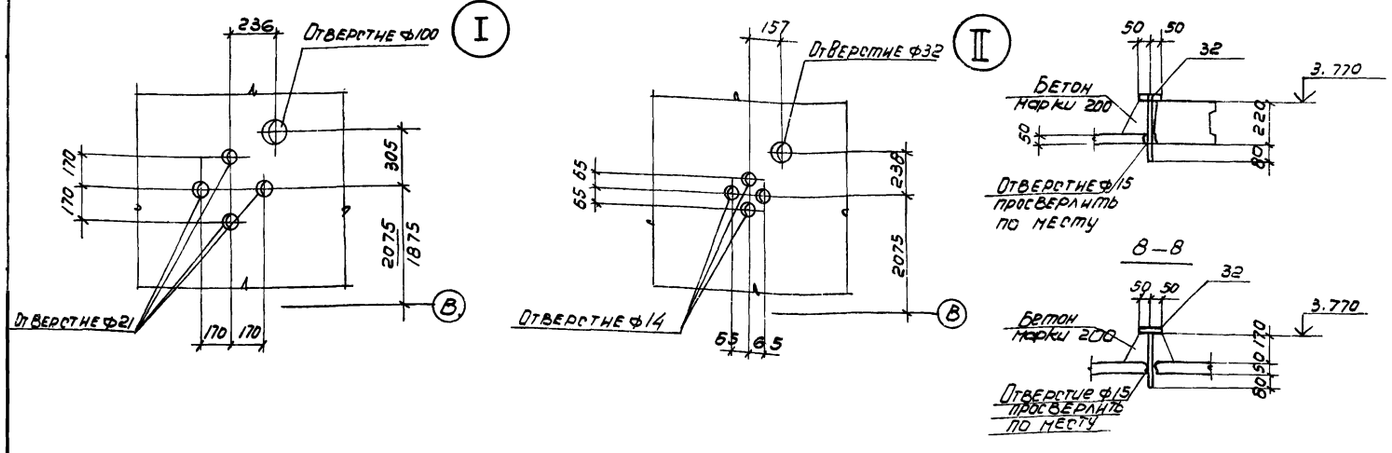

Спецификация к схемам расположения плит перекрытия

Марка, поз.	Обозначение	Наименование	Кол.	Масса ед, кг	Примечание
		Плиты перекрытия			
1	1.041-1 вып. 1	ПК 56.15 -10АТVТ	1	2600	
2	1.041-1 вып. 1	ПК 56.12 -5АТVТ	17	2000	
3	ТП904-1- -КЖИ-107	ПРС56.15-16АТVТ-2	1	2500	
4	-108	ПРС56.15-16АТVТ-3	1	2500	
5	-109	ПРС56.15-16АТVТ-4	1	2500	
6	-110	ПРС56.15-16АТVТ-5	1	2500	
7	1.041-1 вып. 1	ПК56,15-4АТVТ	5	2500	
8	1.041-1 вып. 1	ПК56.12-16АТVТ	4	2000	
9	ТП904-1- -КЖИ-111	ПРС56,15-16АТVТ-7	1	2500	
10	-111	ПРС56,15-16АТVТ-8	1	2500	
11	-111	ПРС56.15-16АТVТ-9	1	2500	
12	1.041-1 вып. 4	ПРС56.15-16АТVТ	1	2500	
13	ТП904-1- -КЖИ-103	ПРС56.15-10АТVТ-4	1	2500	
14	1.041-1 вып. 1	ПК56,12-5АТVТ-2	5	2000	
15	ТП904-1- -КЖИ-102	ПРС56,15-10АТVТ-2	4	2500	
16	1.041-1 вып. 1	ПК56,15-8АТVТ	5	2600	
17	1.041-1 вып. 1	ПК56,12-8АТVТ	1	2000	
18	ТП904-1- -КЖИ-104	ПРС56.15-10АТVТ-7	2	2500	
19	-112	ПРС56.15-10АТVТ-5	1	2500	
20	-104	ПРС56.15-10АТVТ-6	1	2500	
21	-102	ПРС56,15-10АТVТ-8	1	2500	

Марка, поз.	Обозначение	Наименование	Кол.	Масса ед, кг	Примечание
		Опорные подушки			
22	3.006-2 вып. II-2	ОП3	3	40	
		Плиты монолитные			
23	ТП904-1- -КЖ лист 49	Пм1	1		
24	лист 50	Пм2	1		
25		Пм3	1		
26		Пм4	1		
27		Пм5	1		
28		Пм6	1		
		Изделие соединительное			
29	ТП904-1- -КЖИ-МС1	МС1	24	1.0	
34	-МС19	МС19	2	8.9	
*)	1.020-1 вып. 10-1	МС-16	14	0.8	*) По узлам серии 1.020-1 вып. 10-1
		МС-18	6	0.3	
		МС-20	6	1.8	
		МС-25	9	0.5	
		Сальники			
30	3.901-5	Ду300 e=300	6	30.4	
31		Ду200 e=300	3	21.4	
32		Ду50 e=300	6	5.0	
33		Ду125 e=300	6	9.3	

66

8690/7

Привязан

Инв.№

Инжен.	Федотова	
Ст.инж.	Коротенко	
Рук.гр.	Ханин	
Нач.ОСП-1	Сракьянц	
Гл.спец.	Боярченко	
Н.контр.	Луценко	
СИП	Осташевск	

ТП904-1-56.84КЖ

Компрессорная станция ЗК-500 АО с осушкой воздуха

Стадия	Лист	Листов
Р	47	

Схемы расположения плит перекрытия. (начало)

ГОССТРОЙ СССР РОСТОВСКИЙ ПРОМСТРОЙНИЙПРОЕКТ

Схема расположения плит перекрытия на отм. 3.800

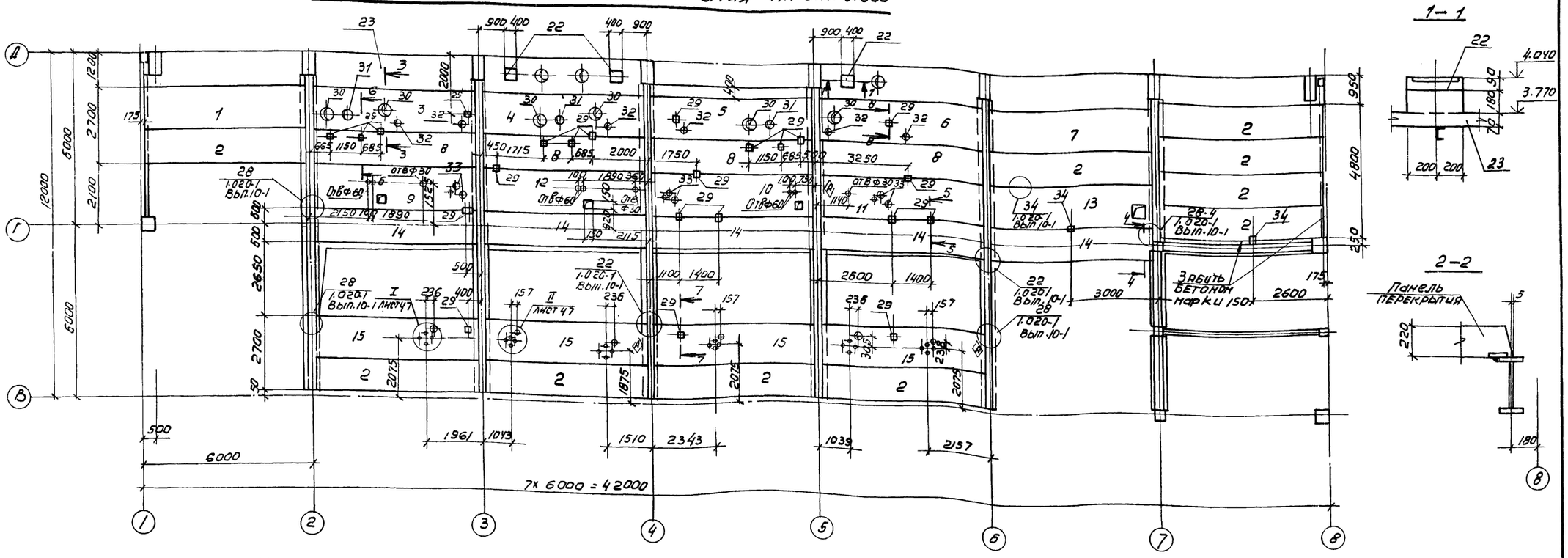

Схемы расположения плит перекрытия

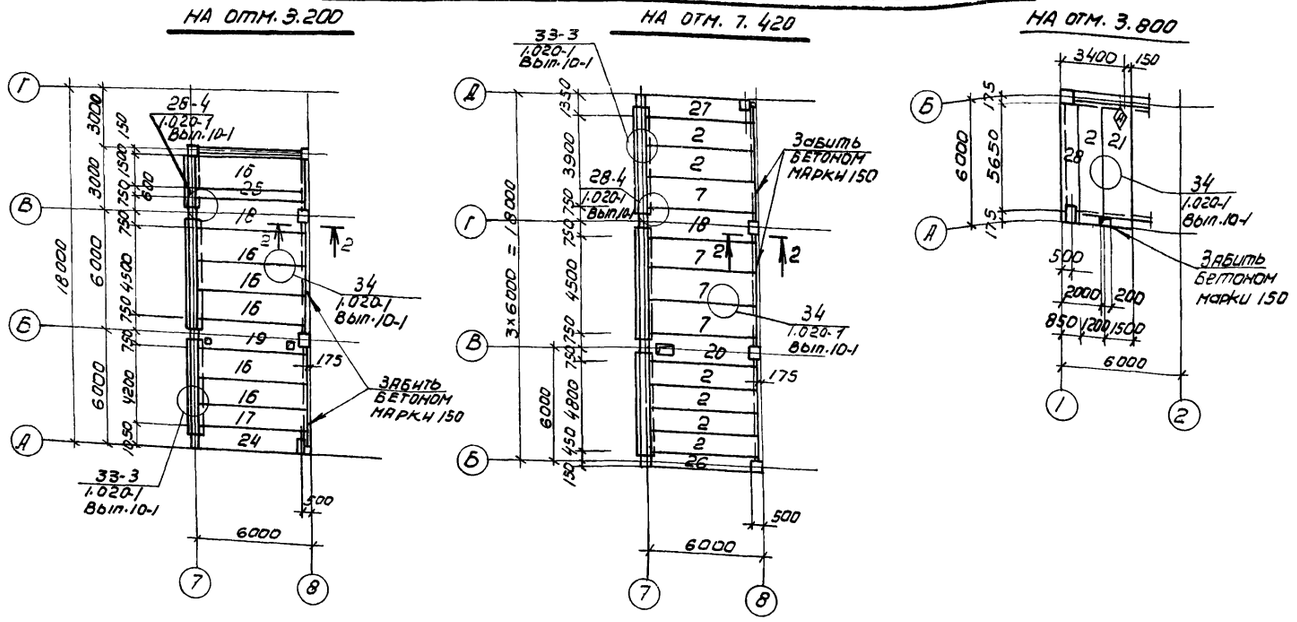

1. Индекс ◇ дан для ориентации при монтаже.
2. Расход бетона по схемам расположения плит перекрытия на замоноличивание равен: бетон марки 150-1.0м³, бетон марки 200-0.6м³.
3. Отверстия до ф150 в плитах перекрытия выполнить рассверловкой по периметру с последующей вырезкой арматуры.
4. На свободных от оборудования местах нагрузка на перекрытия 3кПа (300 кгс/м²)
5. Сварочные работы следует выполнять в соответствии с указаниями СН393-78. Для сварки применяются электроды типа Э42А и Э46Т.

67

8690/7

Привязан

Инв №

Инжен.	Федотова		
Ст. инж.	Коротенко		
Рук. гр.	Ханин		
Начоспн.	Саакьянц		
Гл. спец.	Боярченко		
Н. контр.	Луценко		
ГИП	С. Ташевск		

ТП904-1-56.84КЖ

Компрессорная станция 3К-500А0 с осушкой воздуха

Стадия	Лист	Листов
Р	48	

Схемы расположения плит перекрытия (Окончание).

Госстрой СССР Ростовский промстройнипроект

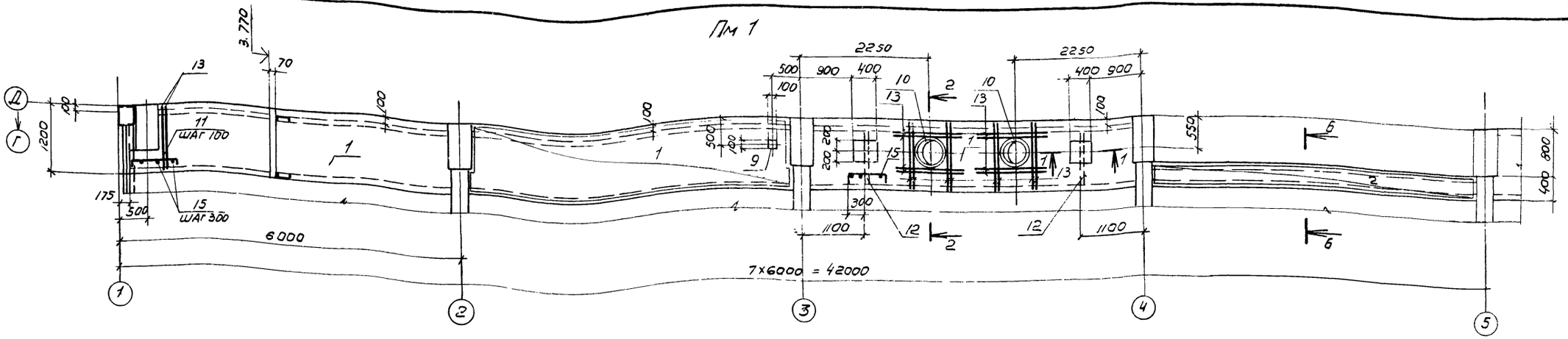

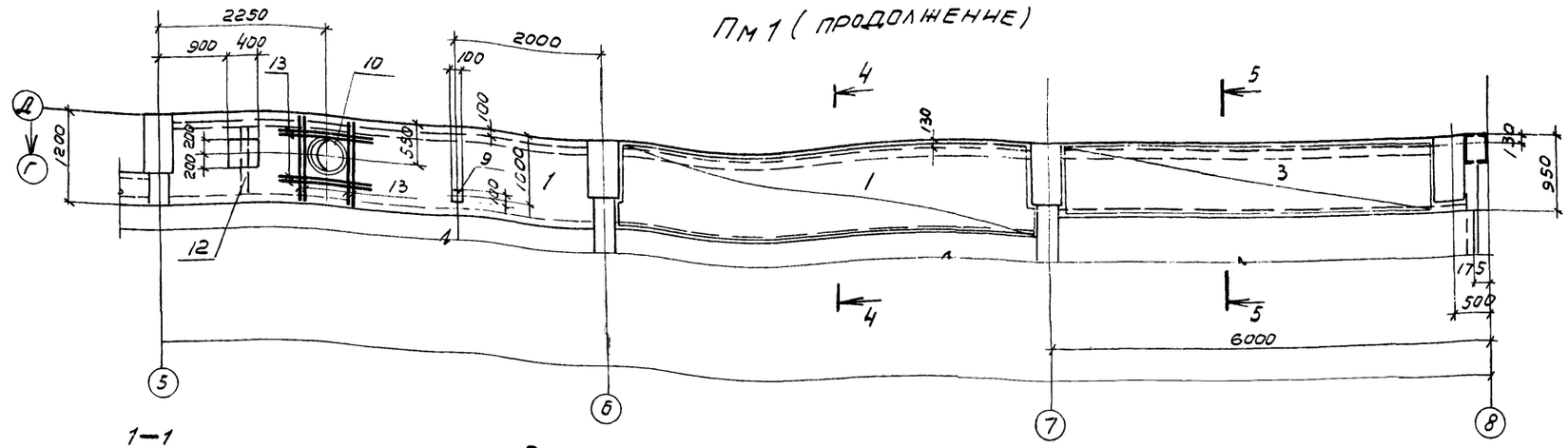

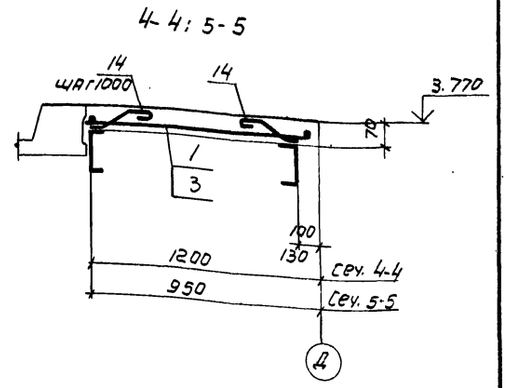

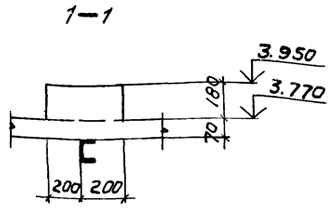

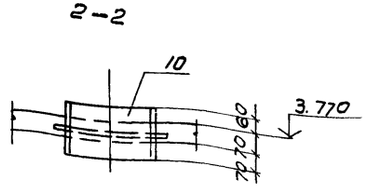

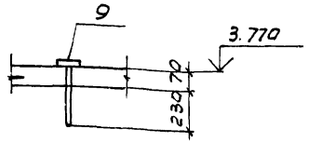

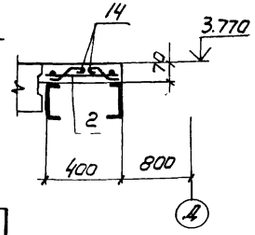

1. В местах отверстий арматуру вырезать по месту.
2. Защитный слой бетона для арматуры равен 10мм.

Ведомость расхода стали на элемент, кг

Марка элемента	Изделия арматурные: Арматура класса А-I, ГОСТ 5781-82, Ф6	Ф10		Итого	Вр-I, ГОСТ 6727-80, Ф5		Итого	Всего	Изделия закладные: Арматура класса А-I, ГОСТ 5781-82, Ф10	Ф16		Итого	Прокат марки В СТ 3КП2, ГОСТ 103-76, -10×100			ГОСТ 82-70, -10×428×490			ГОСТ 10704-76, ТРУБА Ф426×7			Всего	Общий расход
Пм 1	16,6	22,0		38,6	62,7		62,7	101,3	0,4	15,6		16,0	1,6			10,5			43,5			71,6	172,9
Пм 2	1,5	2,1		3,6	7,8		7,8	11,4															11,4
Пм 3	1,3			1,3	5,5		5,5	6,8															6,8
Пм 4	1,3			1,3	5,4		5,4	6,7															6,7
Пм 5	2,8	8,7		11,5	11,6		11,6	23,1															23,1
Пм 6	2,0			2,0	6,6		6,6	8,6															8,6

68

8690/7

Привязан

Инв. №

ТП904-1-56.84 КН

Компрессорная станция 3К.500АО с осушкой воздуха.

Инжен.	Федотова		
Ст. инж.	Коротенко		
Рук. гр.	Ханин		
Нач. осл.	Саакьянц		
Гл. спец.	Боярченко		
Н. контр.	Лученко		
ГИП	Лотошевск		

Стадия	Лист	Листов
Р	49	

Плиты Пм1 - Пм6. (Начало).

Госстрой СССР РОСТОВСКИЙ ПРОМСТРОЙ

Пм2

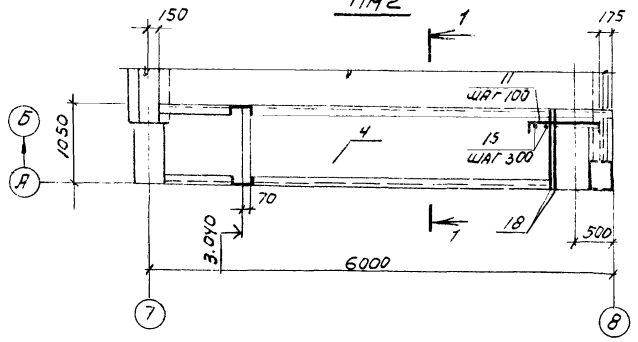

Пм3

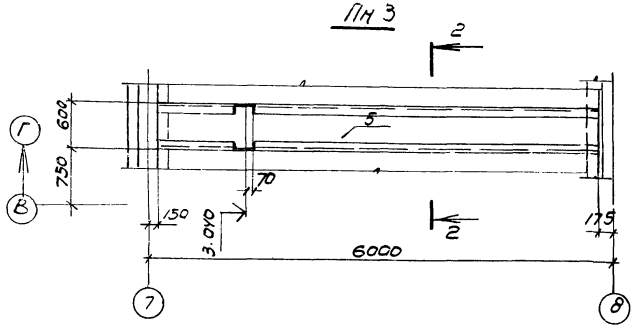

Пм4

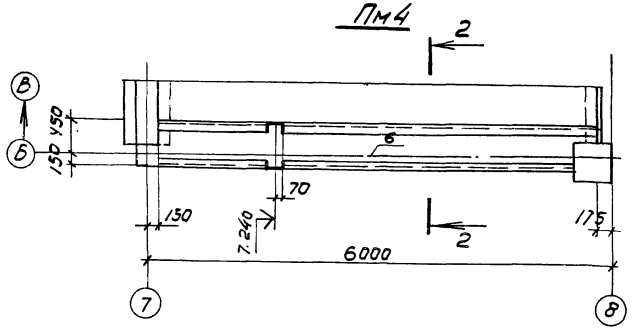

Пм5

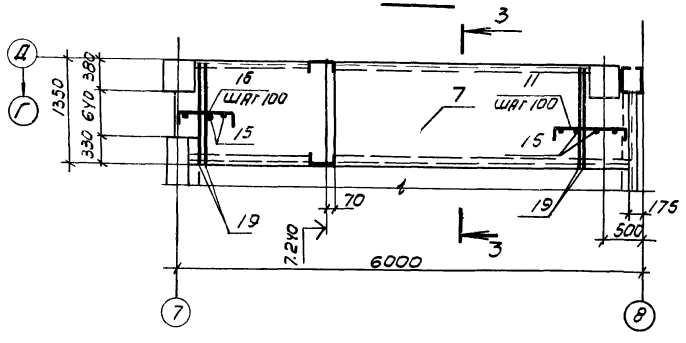

Ведомость деталей

Поз.	Эскиз
11	1000; 60; 60
12	600; 60; 60
13	1180
14	150; 120; 50; 60; 100
16	600; 60; 60
17	280; 60; 60

1-1; 2-2; 3-3

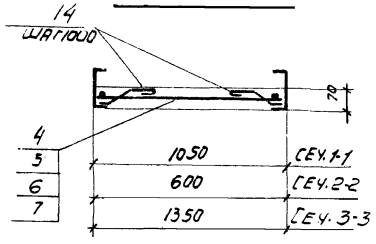

Пм6

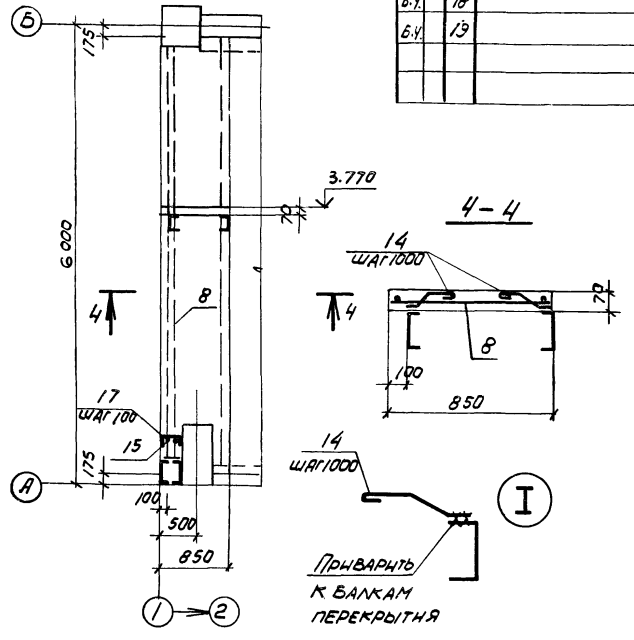

Спецификация к монолитным плитам Пм1 – Пм6

Формат	Зона	Поз.	Обозначение	Наименование	Кол. на испол. Пм1	Пм2	Пм3	Пм4	Пм5	Пм6		Примечание
				Сборочные единицы								
				Сетки арматурные								
А3		1	ТП 904-1- -КНИ-С1	С1	5							
А3		2	-С1	С2	1							
А3		3	-С1	С3	1							
А3		4	-С1	С4		1						
А3		5	-С1	С5			1					
А3		6	-С1	С6				1				
А3		7	-С1	С7					1			
А3		8	-С1	С8						1		
				Изделие закладное								
А4		9	ТП 904-1- -КНИ-МС1	МС1	2							
		10	3.901-5	Сальник Ду 300 Р=200	3							
				Детали								
Б.Ч.		11*		ф10 AI ГОСТ 5781-82 Р=1120	4	3			8			0.7 кг
Б.Ч.		12*		ф6 AI ГОСТ 5781-82 Р=720	21							0.16 кг
Б.Ч.		13*		ф10 AI ГОСТ 5781-82 Р=1300	26							0.8 кг
Б.Ч.		14*		ф6 AI ГОСТ 5781-82 Р=380	38	13	14	14	14	14		0.09 кг
Б.Ч.		15*		ф6 AI ГОСТ 5781-82	20.0	1.5			7.0	1.5		М 0.22 кг
Б.Ч.		16*		ф10 AI ГОСТ 5781-82 Р=720					7			0.44 кг
Б.Ч.		17*		ф6 AI ГОСТ 5781-82 Р=400						4		0.09 кг
Б.Ч.		18		ф10 AI ГОСТ 5781-82 Р=1030		2						0.63 кг
Б.Ч.		19		ф10 AI ГОСТ 5781-82 Р=1330					4			0.8 кг
				Материалы								
				Бетон марки 200	2.8	0.4	0.24	0.23	0.54	0.34		

*) Позиции 11-17 – смотрите ведомость деталей.

Привязан

69

8690/7

Инв. №

Инженер	Федотова	
Ст. инж.	Коротенко	
Рук. гр.	Осанин	
Нач. отд.	Садкьянц	
Гл. спец.	Борруенко	
Н. контр.	Лученко	
ГИП	Осташевский	

ТП 904-1-56.84 КНИ

Компрессорная станция 3К-500 АО с осушкой воздуха.

Стадия	Лист	Листов
Р	50	

Плиты Пм1 – Пм6. (Окончание).

Госстрой СССР Ростовский промстройниипроект

Спецификация к схемам расположения стеновых панелей

Марка, поз.	Обозначение	Наименование	Кол.	Масса ед, кг	Примечание
		Панели стеновые			
1		ПС600.12.20-Я-1	25	1200	
2		ПС600.18.20-Я-1	10	1800	
3		ПС600.18.20-Я-3	2	1800	
4		ПС600.12.20-Я-7	13	1200	
5		ПС625.12.20-Я-11	16	1200	
6		ПС625.12.20-Я-12	12	1200	
7	1.432-14/80, вып.1	ПС625.18.20-Я-11	2	1900	
8		ПС625.18.20-Я-12	1	1900	
9		ПС600.9.20-Я-1	4	900	
10		ПС295.12.20-Я	12	600	
11		ПС295.18.20-Я	9	900	
12		ПС295.12.20-Я-1	2	600	
13		ПС70.12.20-Я	6	100	
14	ТП904-1- -КЖИ-313	ПС600.18.20-Я-1-6	1	1800	
15	-300	ПС295.12.20-Я-а	5	600	
16	-302	ПС600.18.20-Я-3-1	19	1800	
17	-302	ПС600.12.20-Я-3-1	23	1200	
18	-303	ПС145.12.20А-Я-1	14	300	
19	-303	ПС145.18.20А-Я-1	6	400	
20	-306	ПС600.18.20-Я-1-1	1	1800	
21	-307	ПС600.18.20-Я-1-2	1	1800	
22	-308	ПС600.18.20-Я-1-3	1	1800	
23	-309	ПС600.18.20-Я-1-4	1	1800	
24	-301	ПС295.12.20-Я-В	1	600	
25	-303	ПС145.12.20А-Я-2	2	300	
26	-311	ПС600.18.20-Я-3-2	1	1800	
27	-311	ПС600.18.20-Я-3-3	1	1800	
28	-304	ПС625.9.20-Я-22-1	2	900	
29	-312	ПС600.12.20-Я-3-2	1	1200	
30	-336	ПС600.12.20-Я-3-4	1	1200	
31	-305	ПС625.9.20-Я-21-1	2	900	
	-300	ПС295.12.20-Я-Б	1	600	
33	-313	ПС600.12.20-Я-1-2	1	1200	
34	-313	ПС600.12.20-Я-1-1	1	1200	
35	-313	ПС600.12.20-Я-7-1	1	1200	
36	-314	ПС600.18.20-Я-3-4	1	1800	
37	-314	ПС625.18.20-Я-22-1	1	1900	
38	-312	ПС600.12.20-Я-3-3	1	1200	
39	1.432-14/80, вып.1	ПС625.12.20-Я-22	2	1200	
40	-315	ПС1	1	6500	
41	-315	ПС2	1	5500	
42	-316	ПС3	1	2750	
43	-317	ПС4	1	2750	
44	-318	ПС5	1	5750	
45	ТП904-1- -КЖИ-319	ПС6	2	5750	
46	-318	ПС7	2	3750	
47	-319	ПС8	2	3750	
48	-317	ПС9	1	2750	
49	-320	ПС10	4	425	
50	-321	ПС11	1	5750	
51	-321	ПС12	1	5750	
52	-322	ПС13	1	1250	
53	-322	ПС14	1	2250	
54	-316	ПС15	1	2750	
55	-323	ПС16	1	2750	
56	-323	ПС17	1	2750	
57	-321	ПС18	1	5750	
58	-324	ПС19	1	3500	
59	-324	ПС20	1	5250	
60	1.432-14/80, вып.2	Панель карнизная ПК6.65-7	3	1200	
61	ТП904-1- -КЖИ-325	То же ПК1	1	600	
		Изделия соединительные			
62	ТП904-1- -КЖИ-МС13	МС13	6	5,1	
63	-МС14	МС14	2	4,0	
64		I22 ГОСТ8239-72 l=250	25	6,0	
*)	1.439-2	Т-1	311	0,5	*) По узлам ТП904-1-КЖ серий 2.432-1/вып.1, 1.432-14/80 вып.2, 1.020-1 вып.10-2
		Т-5	38	0,6	
		Т-6	28	0,8	
		Т-8	32	0,5	
		Т-21	110	0,4	
		Т-24	22	1,0	
		Т-27	21	0,4	
		Т-18	8	1,3	
		Т-10	28	0,4	
		Т-25	4	0,7	
	1.020-1, вып. 10-2	МС-91	2	0,2	
	1.432-14/80, вып.2	А1	8	0,7	
		А2	8	1,2	
		А3	10	0,4	

1. Стеновые панели по осям "Ж", "Г" и "5/I" изготавливаются из тяжелого бетона марки 200. Все остальные стеновые панели изготавливаются из ячеистого бетона марки 35 с плотностью в сухом состоянии ρ=700кг/м^3.
2. В стеновых панелях из ячеистого бетона при массе панели до 1200кг установить монтажные петли марки П1, в панелях массой более 1200кг установить петли марки П2 по серии 1.432-14/80, вып.3.
3. Расход стали на изготовление монтажных петель для панелей из ячеистого бетона составляет: Ф10АI-189,6кг; Ф12АI-183,6кг.
4. Монтаж стеновых панелей выполнять в соответствии с указаниями серии 1.432-14/80, вып.0.1.
5. Фрагменты к схемам расположения стеновых панелей смотрите на листах 53,54.
6. Номера узлов даны по серии 2.432-1, вып.1.
7. Крепление карнизной панели к подкарнизной выполнять по узлам "А" и "Б", приведенным в серии 1,432-14/80, вып.2.
8. Отверстия размером 100 х 100 пробить по месту.
9. Указания по заделке швов между панелями смотрите п.7 пояснительной записки серии 2.432-1, вып.0.

Привязан

70

8690/7

Инв. №

ТП 904-1-56.84КЖ			
Компрессорная станция с осушкой воздуха		3К-500АО	
	Стадия	Лист	Листов
	Р	51	
Инженер Решетникова			
Ст. инж. Коротенко			
Рук. гр. Ханин			
Нач. ОПМ Саакьянц			
Гл. спец. Бояруенко			
Н. контр. Луценко			
ГИП Осташевский			
Спецификация к схемам расположения стеновых панелей	Госстрой СССР Ростовский Промстройниипроект		

Схема расположения стеновых панелей по оси А

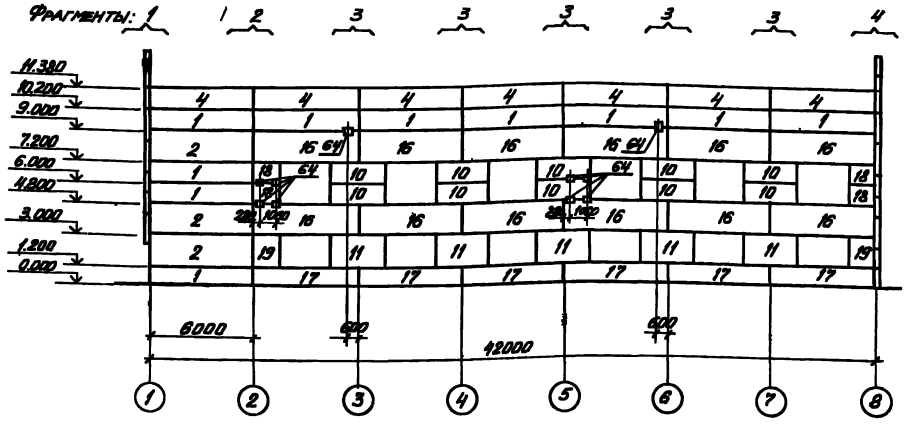

Схема расположения стеновых панелей по оси 1

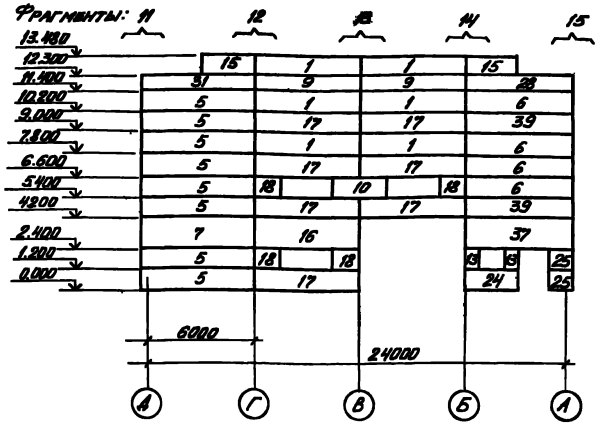

Схема расположения стеновых панелей по оси Д

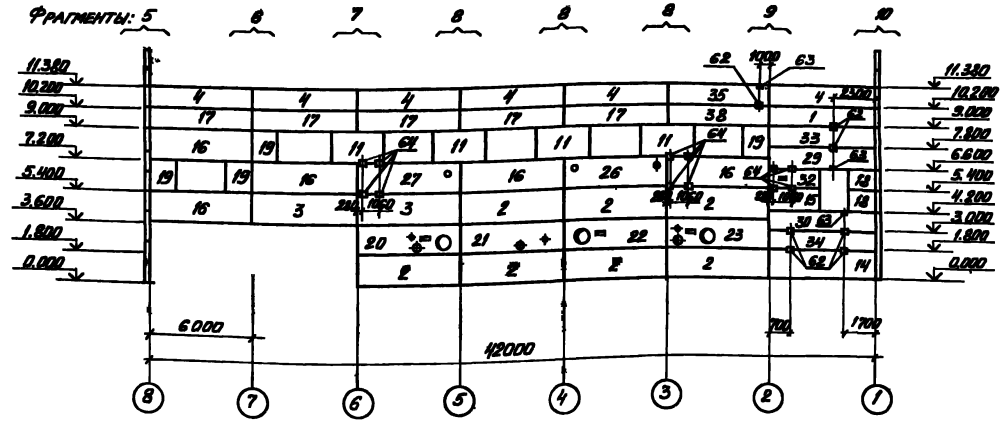

Схема расположения стеновых панелей по оси В

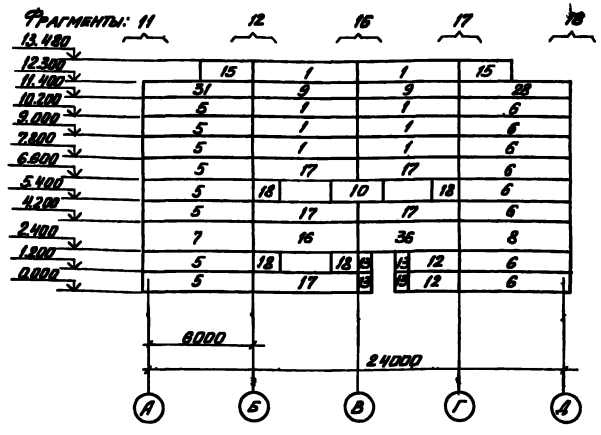

Схема расположения стеновых панелей по оси Ж

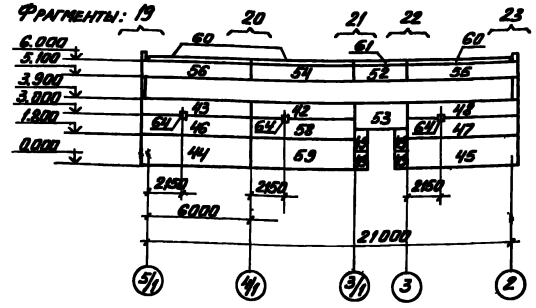

Схемы расположения стеновых панелей

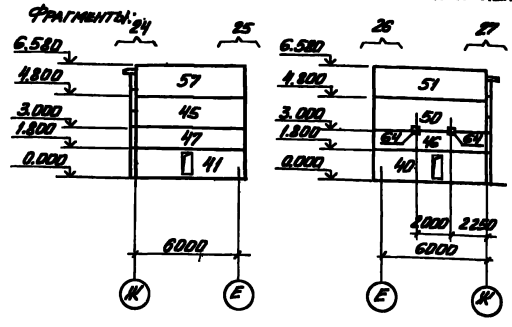

Инженер	Цимбалист		
Инженер	Решетников		
Ст.инж.	Коротенко		
Рук.гр.	Ханин		
Инж.ОСП-4	Саакьянц		
Гл.спец.	Боярченко		
И.контр.	Луценко		
ГИП	Остапенко		

ПРИВЯЗАН

71

8696/7

ИНВ.№

ТП904-1-56.84КЖ

Компрессорная станция 3К-500АО с осушкой воздуха

Стадия	Лист	Листов
Р	52	

Схема расположения стеновых панелей

ГОССТРОЙ СССР РОСТОВСКИЙ ПРОМСТРОЙНИИПРОЕКТ

КОПИРОВАЛ

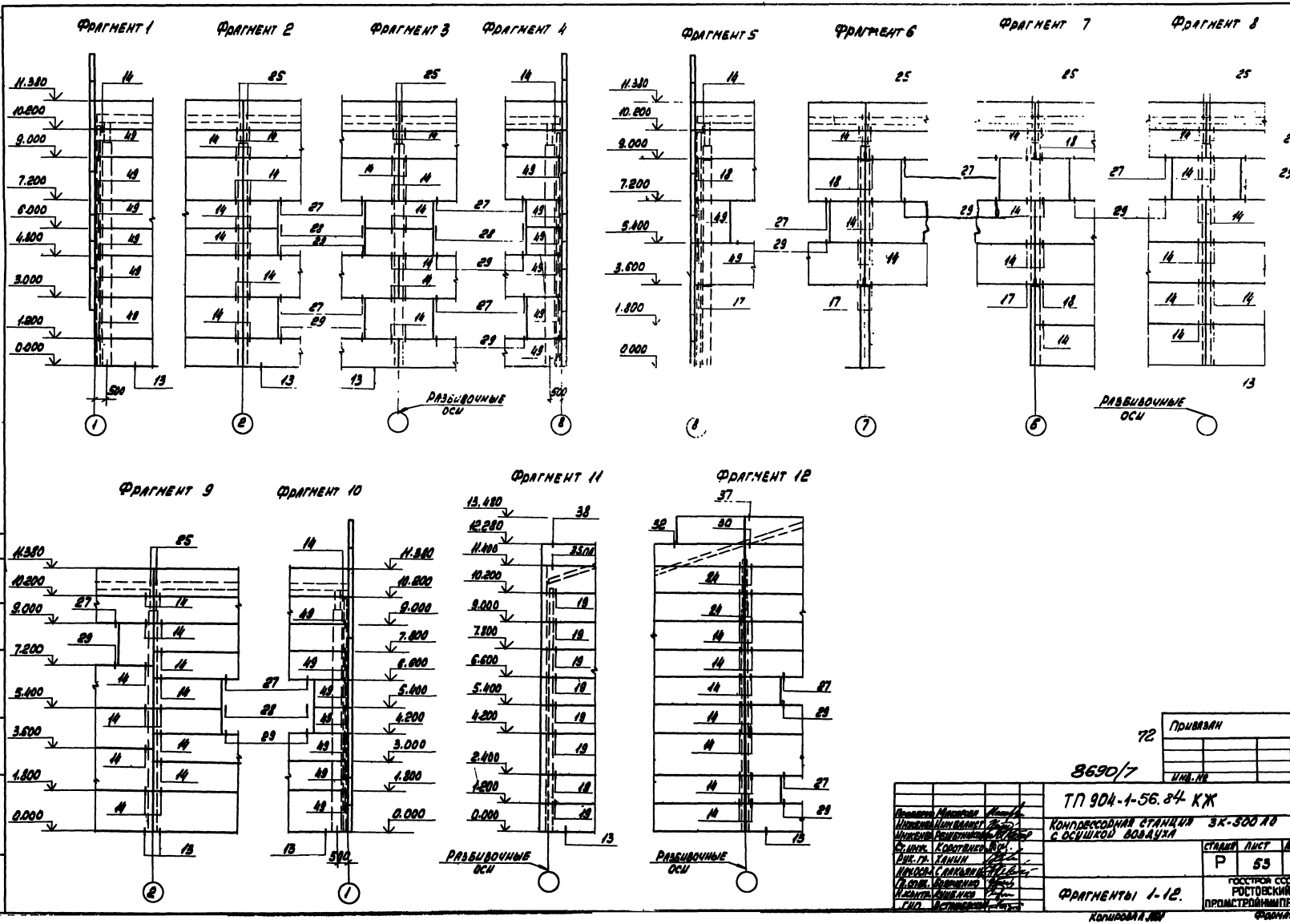
Фрагмент 1
Фрагмент 2
Фрагмент 3
Фрагмент 4
Фрагмент 5
Фрагмент 6
Фрагмент 7
Фрагмент 8
Фрагмент 9
Фрагмент 10
Фрагмент 11
Фрагмент 12
Разбивочные оси
Типовой проект 904-1-56.84 КЖ. Альбом 7.
Привязан
Инв. №
8690/7
ТП 904-1-56.84 КЖ
Компрессорная станция 3К-500 АО с осушкой воздуха
Стадия Р
Лист 53
Фрагменты 1-12.
Госстрой СССР
Ростовский промстройниипроект
Копировал
Формат А

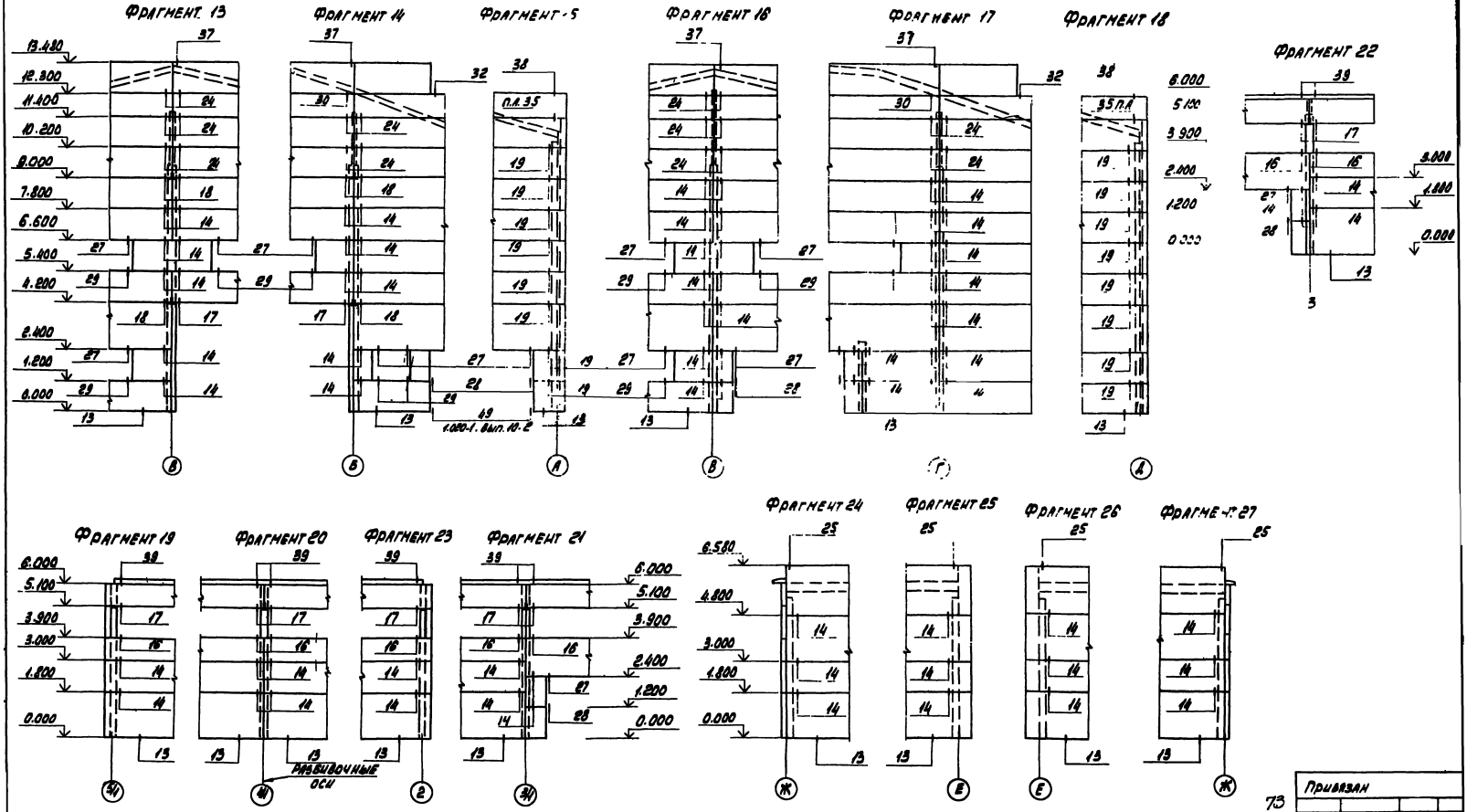

Привязан			
Инв. №			

73

8690/7

Проверил	Макарова		
Инженер	Шмаглист		
Инженер	Решетникова		
Ст. инж.	Коротенко		
Рук. гр.	Ханин		
Нач. отд.	Саакьянц		
Гл. спец.	Болдыренко		
Н. контр.	Лукенко		
ГИП	Остаповский		

ТП 904-1-56.84КЖ

Компрессорная станция ЗК-500А0 с осушкой воздуха

Стадия	Лист	Листов
Р	54	

Фрагменты 13-27.

ГОССТРОЙ СССР РОСТОВСКИЙ ПРОМСТРОЙНИИПРОЕКТ

Копировал [illegible]

Формат А2

Схемы расположения перегородок

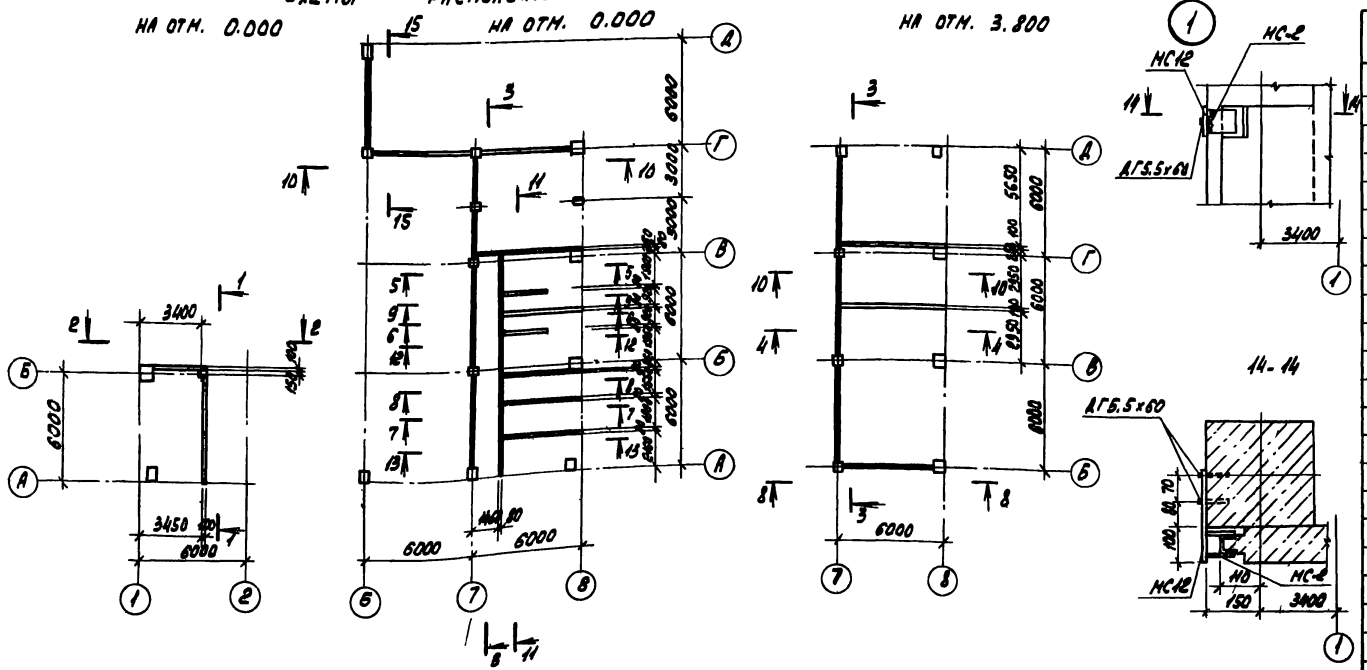
на отм. 0.000
на отм. 0.000
на отм. 3.800
3400
3450
6000
6000
6000

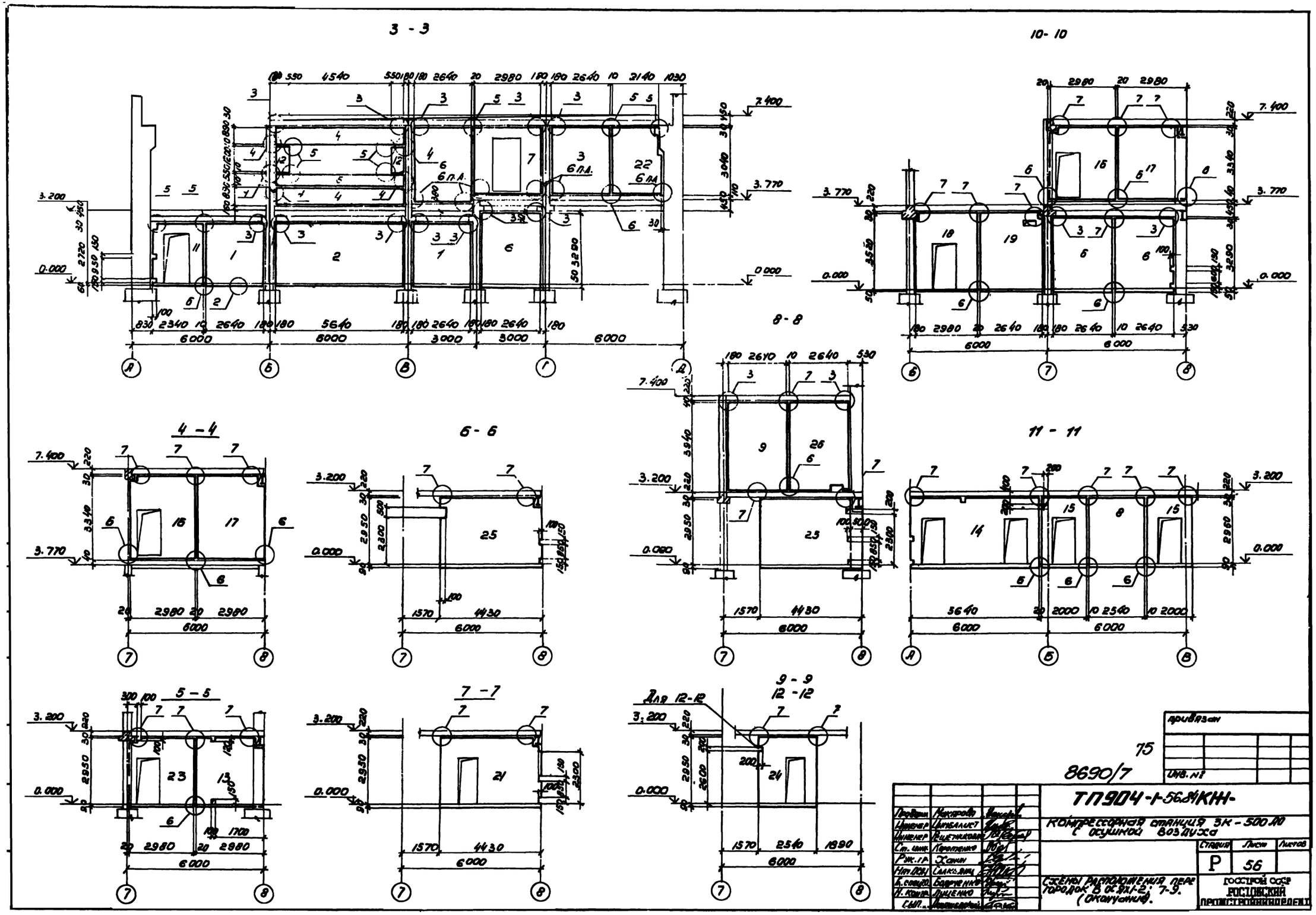
3 - 3
10- 10
8 - 8
4 - 4
6 - 6
11 - 11
5 - 5
7 - 7
9 - 9
12 - 12
Для 12-12
6 п.а.
7.400
3.770
3.200
0.000
6000
3000
5640
4430
2980
2640
2540
2000
1570
1890
привязан
Инв. №
75
8690/7
ТП904-1-56.84КН-
Компрессорная станция 3К-500 АО с осушкой воздуха
Схемы расположения перегородок в осях 1-2; 7-9. (Окончание).
Стадия
Лист
Листов
Р
56
Госстрой СССР
Ростовский промстройниипроект
Проверил
Инженер
Ст. инж.
Рук. гр.
Нач. отд.
Н. контр.
СНП

Схема расположения перегородок

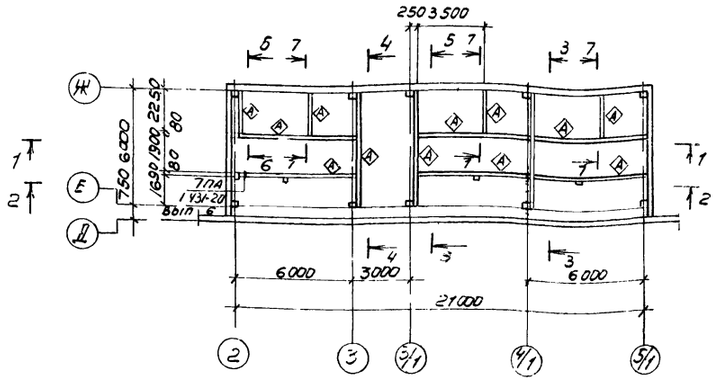

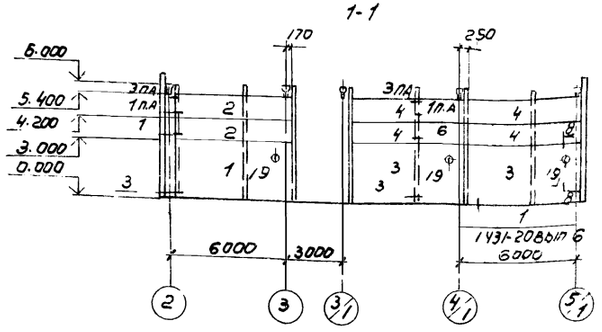

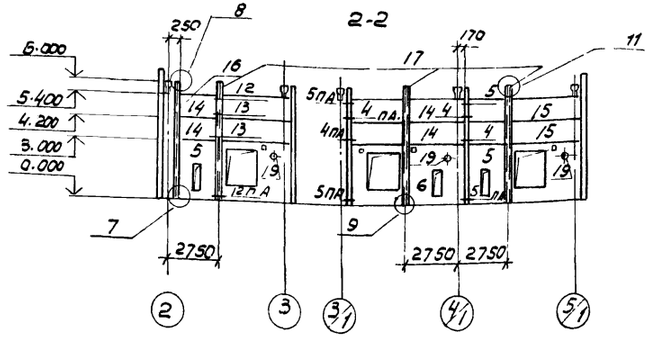

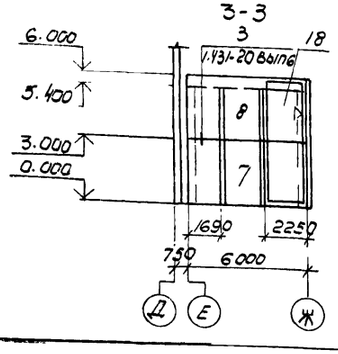

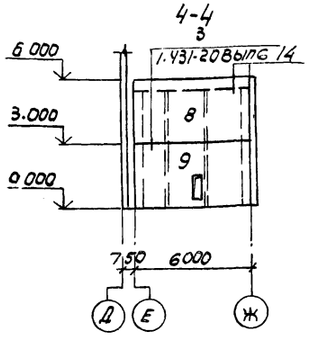

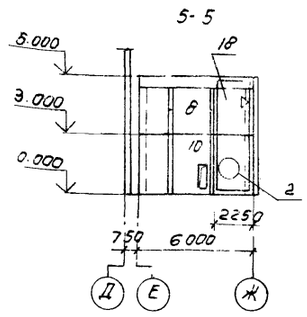

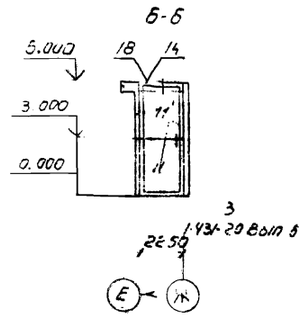

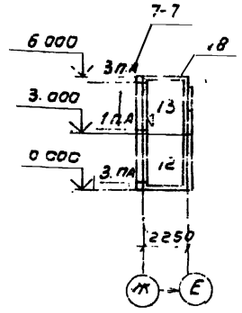

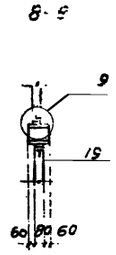

1. Монтаж панелей перегородок выполнять в соответствии с указаниями серии I.431-20, при этом панели перегородок устанавливать до укладки плит покрытия.

2. Знак ◇ служит для ориентации панелей при монтаже

3. Знак ▷ служит для ориентации соединительного элемента МС3 при закреплении его к панели.

4. Замаркированные узлы без ссылки на лист смотрите на листе 58.

5. На разрезах плиты перекрытия условно не показаны.

6. Сварочные работы следует выполнять в соответствии с указаниями СН 393-78. Для сварки применяются электроды типа Э42А-Ф и Э46-Т.

Спецификация к схеме расположения перегородок

Марка поз.	Обозначение	Наименование	кол	Масса ед. кг	Примечание
		Панели перегородок			
1	ТП 904.1--КНН-337	ППБ-1 / 5.98×2.985-1	1	3575	
2	-338	ППБ-4 / 5.98×1.185-1	2	1425	
3	-339	ПГ18	2	3500	
4	-340	ПГ19	4	1400	
5	-341	ПГ18-1	2	2750	
6	-342	ПГ18-2	1	2750	
7	-343	ППБ-1 / 5.9Jx2.985-2	1	3575	
8	-344	ППБ-1 / 5.98×2.985-3	3	3575	
9	-345	ПГ20	1	3500	
10	-346	ПГ20-1	1	3500	
11	-347	ПГ21	2	1250	
12	-347	ПГ21-1	3	1250	
13	-347	ПГ21-2	3	1250	
14	-348	ПГ19-1	4	1400	
15	-348	ПГ19-2	2	1400	
16	-КС1	Стойка фахверка КС1	1	81.7	
17	-КС2	То же КС2	3	149.3	
		Изделия соединительные			
18	ТП 904.1--КНН-МС3	МС3	7	594.8	
19	-МС2	МС2	6	8.5	
	-МС4	МС4	4	1.4	
*)	1.431-20 Вып.7	МС2	14	0.5	
		МС3	18	0.3	
		МС15	4	0.7	
		МС4	7	0.8	
		∠63×6 ГОСТ 8509-72	12.0	5.7	М
		ФБА1 ГОСТ 5781-81	13.2	0.2	М
		Изделия стандартные			
	ГОСТ 7798-70	Болт М12 l=55	10	0.05	
	ГОСТ 5915-70*	Гайка М12	10	0.02	
	ГОСТ 11371-78	Шайба М12	10	0.006	

Привязан

76

8690/7

Инв №

Проверил	Ханин		
Гл.техник	Бурцина		
Рук.гр.	Ханин		
Нач.отд.	Саркьянц		
Гл.спец.т.	Бояренко		
Н.контр.	Лученко		
ГИП	Остапиевский		

ТП 904-1-56-84 КЖ-

Компрессорная станция ЗК-500АО с осушкой воздуха

Стадия	Лист	Листов
Р	57	

Схема расположения перегородок в осях Е-Ж.

Госстрой СССР Ростовский Промстройниипроект

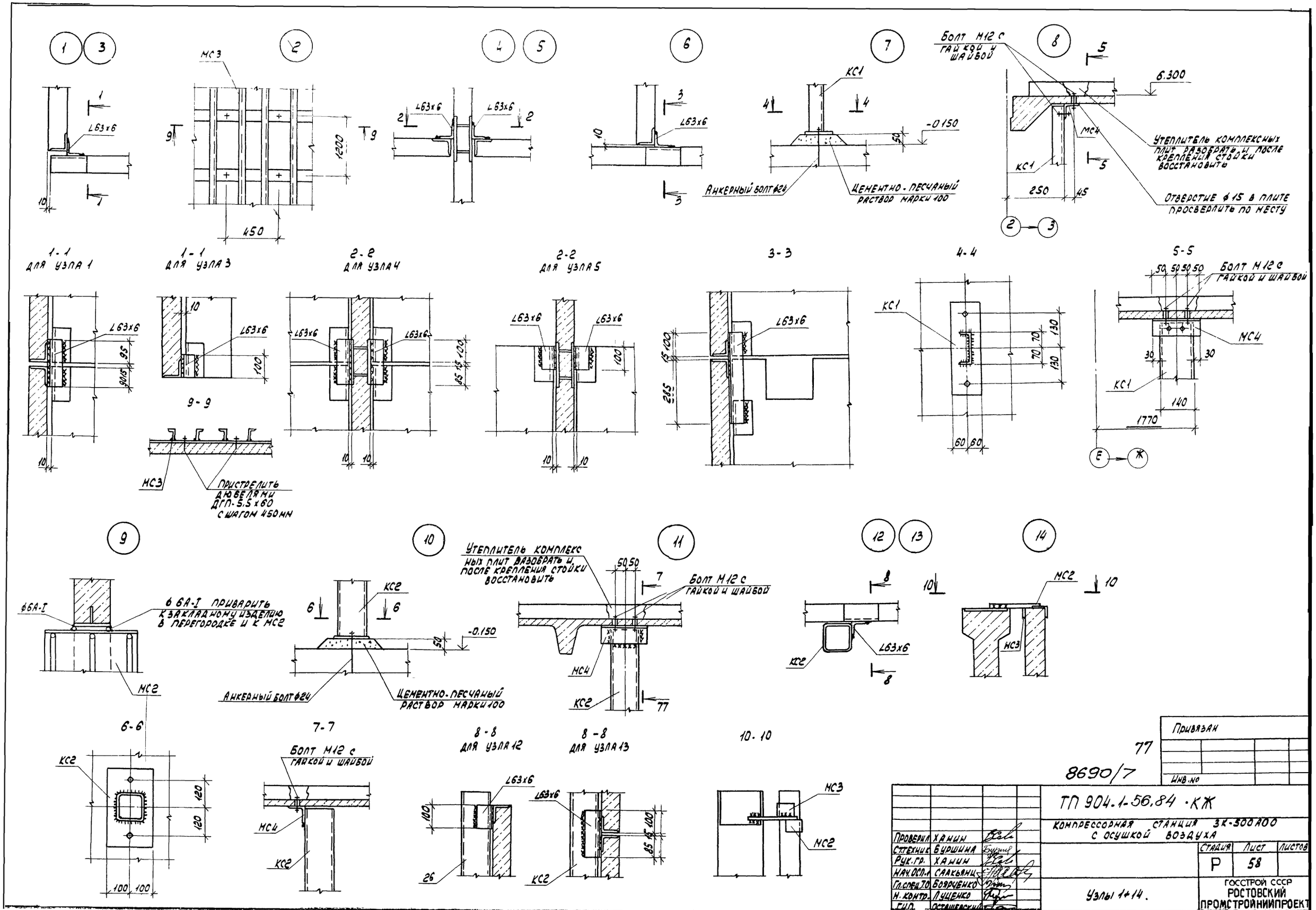

77

8690/7

Привязан

Инв. №

Проверил	Ханин		
Ст. техник	Буршина		
Рук. гр.	Ханин		
Нач. осп.	Саакьянц		
Гл. спец. Т.О.	Боярченко		
Н. контр.	Луценко		
Гип.	Осташевский		

ТП 904.1-56.84 · КЖ

Компрессорная станция 3К-500А00 с осушкой воздуха

Стадия	Лист	Листов
Р	58	

Узлы 1÷14.

ГОССТРОЙ СССР РОСТОВСКИЙ ПРОМСТРОЙНИИПРОЕКТ

Формат А2

Спецификация к фундаментам под оборудование Фом2 - Фом26

Схема нормативных нагрузок ФОм2

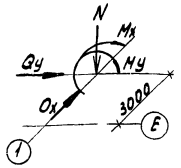

N = 33.3 кН
Mx = 13.7 кНм
Qx = 2.0 кН
My = 61.8 кНм
Qy = 8.8 кН

Формат	Зона	Поз.	Обозначение	Наименование	Кол. на исполн.																													Примечание
				Сборочные единицы																														
				Сетки арматурные																														
		1	1.410-2, вып.1	С(1)10АII - 8х24	3																													
		2		С10АII - 14х27	1																													
		3		С10АII - 8х27	1																													
		4		С12АII - 10х18	4																													
		5	ТП904.1- -КЖИ- МН10	Изделие закладное МН10																						1	1	1	1	1				
				Изделия стандартные																														
		6	ГОСТ 24379.1-80	Болт 1.1. М12х400	2																													
		7		Болт 1.1. М20х600		4																4												0,44 кг
		8		Болт 1.1. М30х1250	4																													1,81 кг
		9		Болт 5. М12х250			8			4	6		4							2														8.15 кг
		10		Болт 5. М16х300		3		3	3	4		4		2							2													0,27 кг
		11		Болт 5. М20х300														10																0.59 кг
		12		Болт 5. М24х400											4	4	4		4				4	4										0,94 кг
																																		1,75 кг
				Материалы																														
				Бетон марки 150		0.99	2.3	1.1	1.1	3.8	4.1	0,74	0.28	0.43	0.50	0.50	0.48	1.2	0.83	0.36	0.05	0.33	0.48	0.48	0.14	0.14	0.14	0.13	0.13				
				Бетон марки 200	5.3																													
					ФОм2	ФОм3	ФОм4	ФОм5	ФОм6	ФОм7	ФОм8	ФОм9	ФОм10	ФОм11	ФОм12	ФОм13	ФОм14	ФОм15	ФОм16	ФОм17	ФОм18	ФОм19	ФОм20	ФОм21	ФОм22	ФОм23	ФОм24	ФОм25	ФОм26				

ФОм2

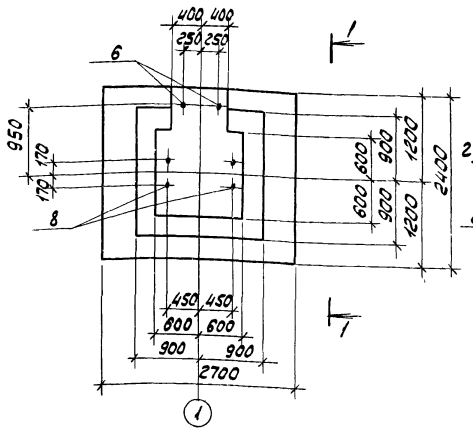

1-1

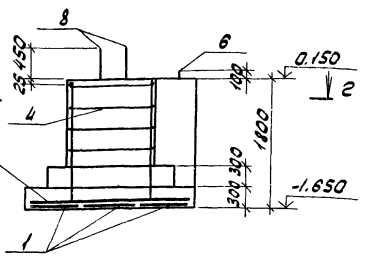

Схема раскладки сеток подошвы для ФОм2

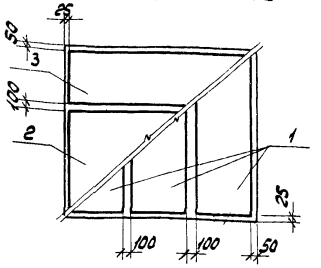

1. Местоположение фундамента ФОм2 смотрите на чертежах ТП904-1- -АР листы 3,4.
2. Нагрузки на фундамент даны по верхнему обрезу фундамента.
3. Фундаментные болты типа 1 изготовлять из стали марки ВСт3кп2, типа 5 - из стали марки ВСт3пс2.
4. Указания по выполнению фундаментов даны на листе 61.

2 - 2

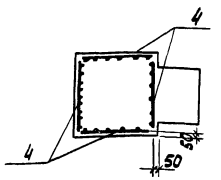

Ведомость расхода стали на один элемент, кг

Марка	Изделия арматурные: Арматура класса А-I ГОСТ 5781-82 ф6	ф8		Итого	А-II ф10	ф12		Итого	Всего	Изделия закладные: Арматура класса А-III ГОСТ 5781-82 ф12			Итого	Прокат марки ВСт3кп2 ГОСТ 19903-74* δ=8			Итого	Всего	Общий расход
ФОм2	5.9	5.0		10.9	4.3.1	37.3		80.4	91.3										91.3
~~ФОм22-ФОм26~~										1.6			1.6	9.4			9.4	11.0	11.0

Проверил	Ханин	
Инженер	Решетникова	
Рук. гр.	Ханин	
Нач. осп-1	Саакьянц	
Гл. спец. Т.О.	Боярченко	
Н. контр.	Луценко	
ГИП	Осташевский	

Привязан

78

8690/7

Инв. №

ТП 904-1-56.84-КЖ

Компрессорная станция 3К-500 А0 с осушкой воздуха

Стадия	Лист	Листов
Р	59	

Фундаменты под оборудование ФОм2-ФОм26. ~~(начало)~~

ГОССТРОЙ СССР РОСТОВСКИЙ ПРОМСТРОЙНИИПРОЕКТ

Копировал

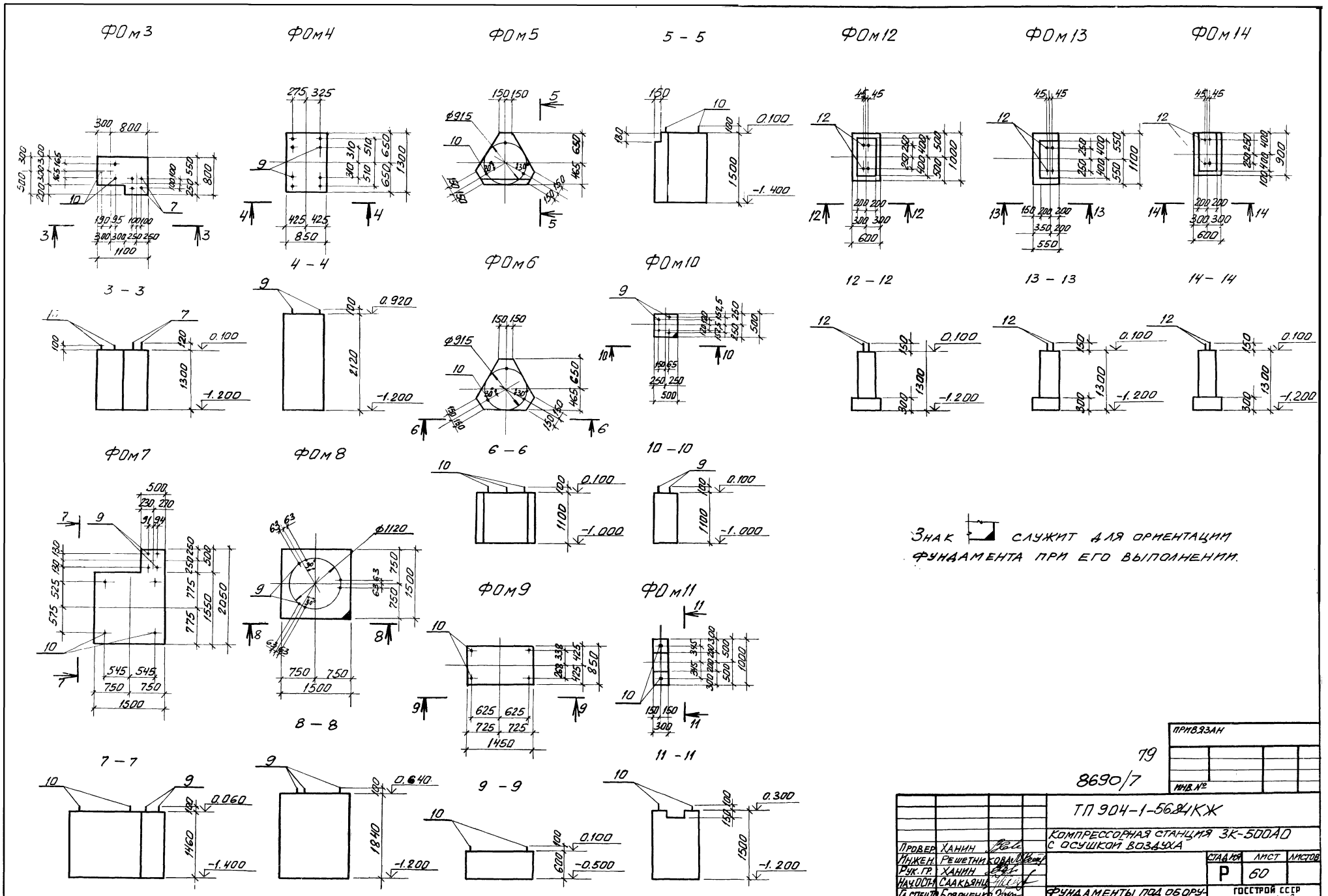
ФОм3
ФОм4
ФОм5
5 - 5
ФОм12
ФОм13
ФОм14
3 - 3
4 - 4
ФОм6
ФОм10
12 - 12
13 - 13
14 - 14
ФОм7
ФОм8
6 - 6
10 - 10
ФОм9
ФОм11
7 - 7
8 - 8
9 - 9
11 - 11
Знак служит для ориентации фундамента при его выполнении.
ПРИВЯЗАН
ИНВ. №
79
8690/7
ТП 904-1-5684КЖ
КОМПРЕССОРНАЯ СТАНЦИЯ ЗК-500АО С ОСУШКОЙ ВОЗДУХА
ПРОВЕР. ХАНИН
ИНЖЕН. РЕШЕТНИКОВА
РУК. ГР. ХАНИН
НАЧ. ОСП-1 СААКЬЯНЦ
ГЛ. СПЕЦ-ТО БОЯРЧЕНКО
Н. КОНТР. ЛУЦЕНКО
СТАДИЯ Р
ЛИСТ 60
ЛИСТОВ
ФУНДАМЕНТЫ ПОД ОБОРУДОВАНИЕ ФОМ2-ФОМ26 (ПРОДОЛЖЕНИЕ)
ГОССТРОЙ СССР РОСТОВСКИЙ ОРГСТРОЙНИЙ ПРОЕКТ

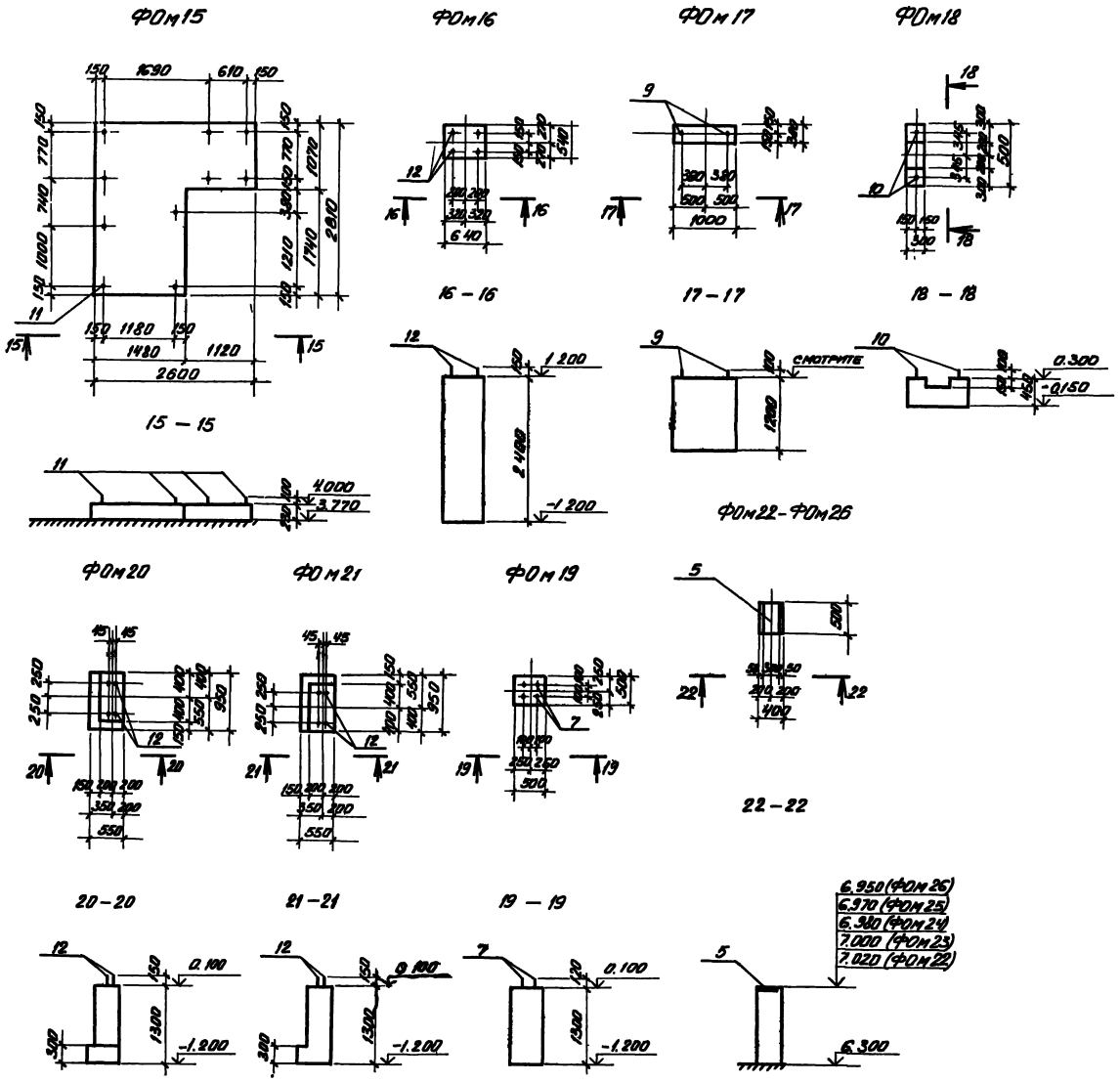

1 Местоположение фундаментов ФОм3–ФОм21 смотрите на чертежах ТП904-1- -АР, фундаментов ФОм22 – ФОм26 на чертежах ТП904-1- -КЖ листы 42, 45.

2. Перед укладкой бетона в опалубку фундамента ФОм15 поверхность перекрытия в месте устройства фундамента тщательно очистить от пыли и грязи и промыть водой.

3 Подготовку основания под монолитные фундаменты, находящиеся в грунте, выполнять путем втрамбования в грунт щебня или гравия крупностью 40–60 мм.

4. Фундаментные болты типа 5 установить в готовые фундаменты в просверленные скважины, закрепив болты с помощью эпоксидного клея, согласно инструкции по креплению технологического оборудования фундаментными болтами СН471-75. Фундаментные болты типа 1 устанавливаются в опалубку до бетонирования фундамента.

80

8690/7

Инженер	Решетникова
Рук. гр.	Ханин
Нач. отд.	Саакьянц
Гл. спец.	Боярченко
Н. инж.	Лещенко
ГИП	Осташевский

ТП 904-1-5684КЖ

Компрессорная станция ЗК-500АО с осушкой воздуха

Стадия	Лист	Листов
Р	61	

Фундаменты под оборудование ФОм2–ФОм26 (окончание)

Госстрой СССР Ростовский Промстройниипроект

Ведомость чертежей основного комплекта ТП904-1- КМ

Лист	Наименование	Примечание
1	Общие данные	
2	Ведомость металлоконструкций по видам профилей.	
3	Техническая спецификация металла на объект (начало).	
4	Техническая спецификация металла на объект(окончание).	
5	Техническая спецификация металла на лестницы, площадки, ограждения.	
6	Техническая спецификация металла на оконные переплеты, рельсы и упоры.	
7	Схема расположения балок и настила перекрытия на отметке 3.800 (начало).	
8	Схема расположения балок и настила перекрытия на отметке 3.800(продолжение).	
9	Схема расположения балок и настила перекрытия на отметке 3.800 (окончание).	
10	Схема расположения балок на отметках 3.170, 7.370, 4.650, 5.550.	
11	Схема расположения коробов электрокабелей.	
12	Шахта для электрокабелей. Схема расположения стоек трубопроводов.	
13	Схемы перекрытия каналов.	
14	Схема расположения оконных переплетов, кронштейнов.	
15	Схема расположения балок и решеток на отметках 1.150, 2.950. Решетки Р1-Р3	
16	Схема расположения ограждений на отм. 3.800 и лестниц.	
17	Схема расположения опоры под трубопровод.	
18	Схема расположения рельсов и площадки на отметке 8.400.	

Ведомость ссылочных и прилагаемых документов

Обозначение	Наименование	Примечание
1.426-1 Выпуск 3	Ссылочные документы Стальные подкрановые балки. Балки путей подвесного транспорта.	
1.459-1 Выпуск 1	Стальные лестницы переходные площадки и ограждения. Лестницы переходные площадки и ограждения из холодногнутых профилей с настилом и ступенями из элементов штампованного и решетчатого типов.	
1.459-1 Выпуск 2	Стальные лестницы переходные площадки и ограждения. Лестницы переходные площадки и ограждения из холодногнутых профилей с настилом и ступенями из рифленой стали.	
1.400-10/76 Выпуск 7	Типовые узлы стальных конструкций одноэтажных производственных зданий. Узлы разрезных балок. Чертежи КМ.	
1.400-10/76 Выпуск 8	Типовые узлы стальных конструкций одноэтажных производственных зданий. Узлы разрезных балок. Узлы площадок под оборудование Чертежи КМ.	
ТУ36-2044-77	Настил сварной решетчатый.	
1.436.2-15 Выпуск 2	Окна с переплетами из спаренных прямоугольных стальных труб и механизмы открывания.	
КЭ-01-51	Конструкции крепления крановых рельсов к железобетонным подкрановым балкам.	

1. Общие указания к проекту помещены в пояснительной записке.

2. Указания по производству сварки и марки электродов приведены на соответствующих листах проекта.

3. В узлах и деталях даны решения соединений элементов конструкций. Количество и диаметр болтов, длина и толщина сварных швов определяются при разработке деталировочных чертежей на основании расчетных усилий, указанных в ведомостях элементов.

4. Все металлоконструкции после монтажа должны быть окрашены краской БТ-577 ЗА два раза.

Нагрузки.

1. Крановая нагрузка: кран мостовой электрический грузоподъёмностью 5.0 Т, пролетом $L = 22.5$ м.

2. Временная нормативная нагрузка на перекрытие между компрессорами в осях „В", „Г" и оси „7" $q^н = 3.0$ кПа (300 кгс/м²), на остальные участки перекрытия $q^н = 5.0$ кПа (500 кгс/м²). Временная нормативная нагрузка в кабельных каналах $q^н = 2.0$ кПа (200 кгс/м²), на перекрытия каналов КН1, КН2 $q^н = 10.0$ кПа (1000 кгс/м²).

Сокращение слов

п.а. по аналогии.

Данный проект выполнен в соответствии с действующими строительными нормами и правилами проектирования, которые предусматривают мероприятия, обеспечивающие взрывную, взрывопожарную и пожарную безопасность при соблюдении правил безопасности в эксплуатации здания (сооружения). Мероприятия выполнены на основании технологических заданий и указанных в них категорий производств.

Главный инженер проекта
Главный специалист
Дата

81

8690/7

Инв №			
Проверил	Чернявская		
Инженер	Андреева		
Ст. инж.	Коротенко		
Рук. гр.	Ханин		
Нач. осп.	Саакьянц		
Гл. спецт.	Боярченко		
Н. контр.	Луценко		
ГИП	Остапов		

Привязан

ТП 904-1-56.84 КМ

Компрессорная станция ЗК-500 АО с осушкой воздуха

Стадия	Лист	Листов
Р	1	18

Общие данные

ГОССТРОЙ СССР РОСТОВСКИЙ ПРОМСТРОЙНИЙ ПРОЕКТ

Наименование конструкции по номенклатуре прейскуранта №01-09	Позиции по прейск. №01.09	№ п.п.	Код конструкций	Масса конструкций, т по видам профилей стали: Широкополочные двутавры	Балки швеллер	Крупносортная сталь	Среднесортная сталь	Мелкосортная сталь	Толстолистовая сталь	Тонколистовая сталь	Гнутые и гнутосварные	Трубы	Прочие	Всего	Количество шт.	Серия типовых конструкций
Типовые конструкции																
Лестницы, площадки ограждения																
ЛР5	913	1	526242014б			0,02		0.01			0.03			0.07	1	
ЛР11	919	2	526242015г			0.09	0.01	0.09			0.18			0.37	3	
ЛР14	922	3	526242015Б			0.04		0.04			0.07			0.16	1	1.459-2
Л17	925	4	526242021Г			0.01			0,1		0.09			0.24	1	вып.1
М6	1002	5	526242022Г			0.01			0.03		0.04			0.08	1	
С9	1248	6	526244010б					0.02			0.09			0.11	1	
ПР5	1075	7	526243014Г			0.06	0.04	0.07			0.09			0.27	5	
ПР8	1078	8	526243015Б			0.01	0.01	0.02			0.02			0.06	1	
ПР14	1084	9	526243015б			0.03	0.03	0.05			0.06			0.17	2	
ПЛ1	951	10	526244010Г								0.01			0.01	1	
ПЛ2	951	10	526244010г								0.01			0.01	1	
ПЛ5	953	12	526244010Б					0.01			0.04			0.05	3	
ПЛ6	953	13	526244010б					0.01			0.04			0.05	3	
ПЛ7	954	14	526244010Г								0.02			0.02	1	
ПЛ8	954	15	526244010г								0.02			0.02	1	
ПЛ9	955	16	526244010Б								0.02			0.02	1	
ПЛ10	955	17	526244011б								0.02			0.02	1	
ПМ3	1018	18	526244012Г								0.01			0.01	1	
ПМ4	1018	19	526244012б								0.01			0.01	1	
ПМ5	1019	20	526244012Б								0.01			0.01	1	1.459-2
ПМ6	1019	21	526244013б								0.01			0.01	1	вып. 2
ПП1	1157	22	526244020Г					0.01			0.09			0.10	9	
ПП2	1158	23	526244020г					0.01			0.06			0.07	5	
ПП3	1159	24	526244020Д					0.01			0.03			0.04	2	
ПП5	1161	25	526244020Б					0.01			0.07			0.08	4	
ПП6	1162	26	526244020Е					0.01			0.02			0.03	1	
ПП7	1163	27	526244020Ж					0.01			0.08			0.09	3	
ПП8	1164	28	526244020И					0.01			0.09			0.10	3	
ПП9	1165	29	526244020З					0.01			0.07			0.08	2	
ПП11	1167	30	526244021Г					0.01			0.09			0.10	2	
ПП12	1168	31	526244021г					0.04			0.30			0.34	6	
СК7	1238	32	526242025Ж						0.04					0.04	1	
Настил типа "Батайск"																
РН14-1	1433	33	-							0.50			0.07	0.57	60	ТУ36-2044-77
РН15-1	1433	34	-							0.71			0.06	0.77	60	

Наименование конструкции по номенклатуре прейскуранта №01-09	Позиции по прейск. №01-09	№ п.п.	Код конструкций	Масса конструкций, т по видам профилей стали: Широкополочные двутавры	Балки швеллер	Крупносортная сталь	Среднесортная сталь	Мелкосортная сталь	Толстолистовая сталь	Тонколистовая сталь	Гнутые и гнутосварные	Трубы	Прочие	Всего	Количество шт.	Серия типовых конструкций
Оконные переплеты																1.436.2-15
ОСН 30.12	-	35	-									0,03		0,03	1	вып.2
ОЖН 60.12	-	36	-							0.32		0,35	0,04	0.72	3	
Нетиповые конструкции																
Рельсы и упоры	47	37	5262347001		0,38				1.1				3.70	5.23		
Рабочие площадки и лестницы	689	36	5262330700	4.73	10.99	4,47	0.58	0.96	10.58		0.08			32.72		
Короба, шахта	718	39	-		0.55	6.45	0.98							8.05		
Опоры трубопроводов	485	40	5262395700		0.51	0.62			0.09					1.23		
Итого:		41		4.73	12,43	11 81	1,65	1.40	11.94	1.53	1.87	0.38	3.87	52.16		

Привязан

82

8690/7

Инв. №

ТП 904-1-56.84 КЖ

Компрессорная станция 3К-500А0 с осушкой воздуха

Провер.	Ханин		
Инженер.	Федотова		
Рук. гр.	Ханин		
Нач. ОСП-1	Сваньянц		
Гл. спец.	Боярченко		
Н. контр.	Луценко		
ГИП	Осташевский		

Стадия	Лист	Листов
Р	6	

Ведомость металлоконструкций по видам профилей

Госстрой СССР Ростовский Промстройниипроект

Вид профиля и ГОСТ, ТУ	Марка металла и ГОСТ	Обозначение и размер профиля (мм)	№ п/п по порядку	Код: марки металла	Код: вида профиля	Код: размера профиля	Количество (шт)	Длина (мм)	Масса металла по элементам конструк., т: рабочие площадки и лестницы	короба шахта	опоры трубопроводов		Общая масса (т)	Масса потребности в металле по кварталам (заполняется изготовителем), (т): I	II	III	IV	Заполняется ВЦ
									Код элемента конструк.: 526233	-	526395							
Двутавры с параллельными гранями полок ТУ14-2-24-72	Вст3кп2-1 ТУ14-1-3023-80	I 20Б1	1						2.5				2.5					
		I 30Б1	2						0.8				0.8					
		I 40Б1	3						1.3				1.3					
		I 55Б3	4						0.2				0.2					
	Итого:		5	11240	24511				4.8				4.8					
Всего профиля:			6						4.8				4.8					
Сталь горячекатанная полки двутавровые Сортамент ГОСТ 8239-72*	Вст3кп2-1 ТУ14-1-3023-80	I 16	7		24147				1.7		0.02		1.72					
	Итого:		8	11240					1.7		0.02		1.72					
Всего профиля:			9						1.7		0.02		1.72					
Сталь горячекатанная. Швеллеры. Сортамент. ГОСТ 8240-72	Вст3кп2-1 ТУ14-1-3023-80	[8	10		26132					0.5			0.5					
		[12	11		26158				0.9	0.05			0.95					
		[16	12		26182				0.7		0.06		0.76					
		[18	13		26212				0.2				0.2					
		[20	14		26239				0.8				0.8					
		[22	15		26255				3.3		0.3		3.6					
		[24	16		26272				1.0				1.0					
		[30	17		26310				1.7		0.06		1.76					
	Итого:		18	11240					8.6	0.55	0.42		9.57					
Всего профиля:			19						8.6	0.55	0.42		9.57					
Сталь прокатная угловая равнополочная Сортамент. ГОСТ 8509-72*	Вст3кп2-1 ТУ14-1-3023-80	∠ 50х5	20						1.8	0.07			1.87					
		∠ 63х5	21						0.7	0.5			1.2					
		∠ 75х6	22						0.05				0.05					
		∠ 100х7	23						0.03				0.03					
		∠ 100х10	24						0.03				0.03					
		∠ 125х10	25						0.10				0.10					
	Итого:		26	11240	21113				2.71	0.57			3.28					
Всего профиля:			27															
Сталь прокатная угловая неравнополочная Сортамент. ГОСТ 8510-72*	Вст3кп2-1 ТУ14-1-3023-80	∠ 100х63х6	28						0.08				0.08					
	Итого:		29	11240	22225				0.08				0.08					
Всего профиля:			30						0.08				0.08					
Швеллеры стальные гнутые равнополочные. Сортамент. ГОСТ 8278-76*	Вст3кп2-1 ТУ14-1-3023-80	[180х50х4	31						0.08				0.08					
	Итого:		32	11240	73240				0.08				0.08					
Всего профиля:			33						0.08				0.08					
Профили стальные гнутые замкнутые сварные прямоугольные квадратные. ТУ14-2-2391-79	Вст3кп2-1 ТУ14-1-3023-80	Профиль №1	34								0.2		0.2					
	Итого:		35	11240	77127						0.2		0.2					
Всего профиля:			36								0.2		0.2					

Привязан

83

8690/7

Инв. №

ТП 904-1-56.84КМ

Проверил	Коротенко	
Инженер	Андреева	
Ст. инж.	Коротенко	
Рук. гр.	Камин	
Нач. отд.	Саакьянц	
Гл. спец. ТО	Бобриченко	
Н. контр.	Луценко	
Гип.	Атаманов	

Компрессорная станция ЭК-500 АО сосушкой воздуха

Стадия	Лист	Листов
Р	3	

Техническая спецификация металла на объект (начало)

Госстрой СССР Ростовский Промстройниипроект

Типовой проект 904-1-56,84 КМ. Альбом 7

Вид профиля и ГОСТ.ТУ	Марка металла и ГОСТ	Обозначение и размер профиля (мм)	№ по порядку	Код: Марки металла	Код: Вида профиля	Код: Размера профиля	Количество (шт.)	Длина (мм)	Масса металла по элементам констр., т: Рабочие площадки и лестницы	Масса металла по элементам констр., т: Короба, шахта	Масса металла по элементам констр., т: Опоры трубопроводов	Масса металла по элементам констр., т: Код элемента конструк.	Общая масса (т)	Масса потребности в металле по кварталам (заполняется изготовителем), (т): I	II	III	IV	Заполняется вц
									526233	-	526395							
Полоса стальная горячекатанная. Сортамент. ГОСТ-103-76	Вст3кп2-1 ТУ14-1-3023-80	δ=4	37						0.01				0.01					
		δ=5	38						1.10				1.1					
		δ=6	39						0.63	0.1			0.73					
		δ=10	40						0.01				0.01					
	Итого:		41	11240	13110				1.75	0.1			1.85					
Всего профиля:			42															
Сталь прокатная широкополосная универсальная. Сортамент, ГОСТ 82-70*	Вст3кп2-1 ТУ14-1-3023-80	δ=6	43						0.2				0.2					
		δ=8	44						0.1		0.3		0.4					
		δ=10	45						0.2		0.03		0.23					
		δ=12	46								0.2		0.2					
		δ=3	47						0.1				0.1					
	Итого:		48	11240	71200				0.6		0.53		1.13					
Всего профиля:			49						0.6		0.53		1.13					
Сталь листовая холоднокатаная сортамент. ГОСТ 19904-74	Вст3кп2-1 ТУ14-1-3023-80	δ=2	50						1.2				1.2					
	Итого:		51	11240					1.2				1.2					
Всего профиля:			52						1.2				1.2					
Сталь листовая горячекатаная. Сортамент. ГОСТ 19903-74*	Вст3кп2-1 ТУ14-1-3023-80	δ=4	53							6.5			6.5					
	Итого		54	11240	71110					6.5			6.5					
Всего профиля:			55							6.5			6.5					
Листы стальные с ромбическим и чечевичным рифлением. Технические условия. ГОСТ 8568-77*	Вст3кп2-1 ТУ14-1-3023-80	δ=4	56						0.03				0.03					
		δ=5	57						10.1				10.1					
	Итого:		58	11240	71315				10.13				10.13					
Всего профиля:			59						10.13				10.13					
Сталь горячекатаная круглая сортамент. ГОСТ 2590-71*	Вст3кп2-1 ТУ14-1-3023-80	ф5	60						0.30				0.3					
		ф8	61						0.02				0.02					
		ф16	62						0.92				0.92					
Всего профиля			63	11240	11118				1.24				1.24					
Всего масса металла			64						1.24				1.24					
Оконные переплеты	Лист 6		65										0.73					
Лестницы, ограждения, площадки	Лист 5		66										2.76					
Рельсы и упоры	Лист 6		67										5.03					
Всего масса металла:			68										50.30					
В том числе по маркам	Вст3кп2-1		69	11240									45.92					
	Вст3сп5		70	14460									0.78					
	К62		71	15199									3.60					
Масса поставки элементов по кварталам, т (заполняется заказчиком)		I																
		II																
		III																
		IV																

Согласовано

Взам. инв. №

Подп. и дата

Инв. № подл.

Привязан

84

8690/7

Инв. №

Провер.	Коротенко	
Инженер	Андреева	
Ст. инж.	Коротенко	
Рук. гр.	Ханин	
Нач. осп. 1	Саакьянц	
Гл. спец.	Боярченко	
Н. контр.	Луценко	
ГИП	Осташевский	

ТП 904-1-56.84-КМ

Компрессорная станция с осушкой воздуха ЗК-500А0

Стадия	Лист	Листов
Р	4	

Техническая спецификация металла на объект (окончание)

Госстрой СССР Ростовский Промстройниипроект

Вид профиля и ГОСТ, ТУ	Марка металла и ГОСТ	Обозначение и размер профиля (мм)	№ по порядку	Код: Марки металла	Код: Вида профиля	Код: Размера профиля	Количество (шт)	Длина (мм)	Масса металла по элементам конструк. т: Лестницы (код элемента конструк 526242)	Площадки (код элемента конструк 526243)	Ограждения (код элемента конструк 526244)		Общая масса (т)	Масса потребности в металле по кварталам (заполняется изготовителем), (т): I	II	III	IV	Заполняется ВЦ
Сталь прокатная угловая равнополочная ГОСТ 8509-72*	Вст3кп2-1 ТУ14-1-3023-80	∠ 25×3	1								0.17		0.17					
		∠ 75×6	2						0.04	0.08			0.12					
	Итого		3	11240	21113													
Всего профиля			4						0.04	0.08	0.17		0.29					
Полоса стальная горячекатаная. Сортамент. ГОСТ 103-76.	Вст3кп2-1 ТУ14-1-3023-80	δ=4	5						0.04	0.08	0.17		0.29					
		δ=6	6						0.03	0.02	0.04		0.09					
									0.01				0.01					
	Итого		7	11240	71110													
Всего профиля			8						0.04	0.02	0.04		0.10					
Сталь листовая холоднокатаная ГОСТ 19904-74*	Вст3кп2-1 ТУ14-1-3023-80	δ=1.95	9						0.04	0.02	0.04		0.10					
		δ=2.5	10						0.03	0.03			0.06					
	Итого		11	11240	72117				0.21	0.17			0.38					
Всего профиля			12						0.24	0.20			0.44					
Листы стальные с ромбическим и чечевичным рифлением ГОСТ 8568-77*	Вст3кп2-1 ТУ14-1-3023-80	δ=4	13						0.24	0.20			0.44					
									0.13				0.13					
	Итого		14	11240	71315													
Проволока из углеродистой конструкционной стали ГОСТ 17305-71	Вст3кп2-1 ТУ14-1-3023-80	ф5	15						0.13				0.13					
										0.05			0.05					
	Итого		16	11240														
Сталь горячекатаная круглая ГОСТ 2590-71*	Вст3кп2-1 ТУ14-1-3023-80	ф18	17							0.05			0.05					
									0.02				0.02					
	Итого		18	11240	11118													
Уголки стальные гнутые неравнополочные Сортамент ГОСТ 19772-74	Вст3кп2-1 ТУ14-1-3023-80	∠ 80×5	19						0.02				0.02					
									0.09				0.09					
	Итого		20	11240	75116													
Профиль гнутый швеллеры равнополочные ГОСТ 8278-75*	Вст3кп2-1 ТУ14-1-3023-80	⊏160×50×4	21						0.09				0.09					
		⊏180×50×4	22							0.18			0.18					
									0.39				0.39					
	Итого		23	11240	73240													
Всего профиля			24						0.39	0.18			0.57					
Швеллеры стальные гнутые неравнополочные ГОСТ 8281-80.	Вст3кп2-1 ТУ14-1-3023-80	∠ 50×40×12×2,5	25								0.66		0.66					
	Итого		26	11240	74136						0.66		0.66					
Профиль гнутый ЧМТУ2-130-70	Вст3кп2 ТУ14-1-3023-80	⊂ 90×30×25×3	27								0.41		0.41					
	Итого		28	11240							0.41		0.41					
Итого масса металла			29						0.95	0.53	1.28		2.76					
Всего масса металла		—	30						0.95	0.53	1.28		2.76					
В том числе по маркам	Вст3кп2-1		31										2.76					
Масса поставки элементов по кварталам, т (заполняется заказчиком)		I																
		II																
		III																
		IV																

85

8690/7

Привязан

Инв №

Проверил	Коротенко	
Инженер	Андреева	
Ст. инж.	Коротенко	
Рук. гр	Ханин	
Начоспец	Саакьянц	
Гл. спец	Боярченко	
Нконтр	Лученко	
ГИП	Осташевский	

ТП904-1-56,84 КМ

КОМПРЕССОРНАЯ СТАНЦИЯ ЗК-500А0 С ОСУШКОЙ ВОЗДУХА.

Стадия	Лист	Листов
Р	5	

Техническая спецификация металла на лестницы, площадки, ограждения.

ГОССТРОЙ СССР РОСТОВСКИЙ ПРОМСТРОЙНИЙПРОЕКТ

Копировал

Типовой проект 904-1-КМ альбом 7

Техническая спецификация металла на оконные переплеты

Вид профиля и гост, ТУ	Марка металла и гост	Обозначение и размер профиля (мм)	№№ по порядку	Код: Марки металла	Код: Вида профиля	Код: Размера профиля	Количество (шт)	Длина (мм)	Масса металла по элементам констр., т: Оконные переплеты (код элемента конструк. 526221)				Общая масса (т)	Масса потребности в металле по кварталам (заполняется изготовителем), (т): I	II	III	IV	Заполняется ВЦ
Трубы стальные электросварные с вогнутой полкой ТУ14-3-194-73	Вст3кп2-1 ТУ14-1-3023-80	труба 28×25×1.8	1						0.37				0.37					
	Итого		2	11240	9866				0.37				0.37					
Сталь листовая горячекатаная Сортамент гост 19903-74	Вст3 кп2-1 ТУ14-1-3023-80	δ=1.8	3						0.32				0.32					
	Итого		4	11240	71110				0.32				0.32					
Проволока стальная низкоуглеродистая общего назначения гост 3282-74 *	Вст3 кп2-1 ТУ14-1-3023-80	ф3	5						0.01				0.01					
	Итого		6	11240	–				0.01				0.01					
Сетки стальные плетеные одинарные. Технические условия гост 5336-80	Вст3 кп2-1 ТУ14-1-3023-80	Р20-1.6	7						0.03				0.03					
	Итого		8	11240	–				0.03				0.03					
Итого масса металла									0.73				0.73					
Всего масса металла									0.73				0.73					
В том числе по маркам	Вст3кп2-1								0.73				0.73					
Масса поставки элементов по кварталам, т (заполняется заказчиком)		I																
		II																
		III																
		IV																

Техническая спецификация металла на рельсы и упоры

Вид профиля и гост, ТУ	Марка металла и гост	Обозначение и размер профиля (мм)	№№ по порядку	Код: Марки металла	Код: Вида профиля	Код: Размера профиля	Количество (шт)	Длина (мм)	Масса металла по элементам констр., т: Рельсы (код элемента конструк. 526234)	Упоры (код элемента конструк. –)			Общая масса (т)	Масса потребности в металле по кварталам (заполняется изготовителем), (т): I	II	III	IV	Заполняется ВЦ
Рельсы крановые Технические условия гост 4121-76 *	К62 Гост 4121-76*	КР70							3.60				3.60					
	Итого			15199	32417				3.60				3.60					
Сталь горячекатаная балки двутавровые Сортамент гост 8239-72 *	Вст3 кп2-1 ТУ14-1-3023-80	I45			24317					0.32			0.32					
	Итого			11240						0.32			0.32					
Сталь горячекатаная швеллеры. Сортамент гост 8240-72	Вст3 кп2-1 ТУ14-1-3023-80	С30			26310					0.05			0.05					
	Итого			11240						0.05			0.05					
Сталь листовая горячекатаная Сортамент гост 19903-74	Вст3 кп2-1 ТУ14-1-3023-80	δ=12		11240	71110					0.28			0.28					
	Вст3 сп5 ТУ14-1-3023-80	δ=30		14460	71110				0.78				0.78					
Всего профиля									0.78	0.28			1.06					
Всего масса металла									4.38	0.65			5.03					
В том числе по маркам	К62			15199					3.60				3.60					
	Вст3 сп5			14460					0.78				0.78					
	Вст3 кп2-1			11240						0.65			0.65					
Масса поставки элементов по кварталам, т (заполняется заказчиком).		I																
		II																
		III																
		IV																

Взам. инв. №

Подпись и дата

Инв. № подл.

Привязан

86

8690/7

Инв. №

Проверил	Коротенко	
Инженер	Андреева	
Ст. инж.	Коротенко	
Рук. гр.	Ханин	
Нач. осп.	Саакьянц	
Гл. спец. то	Боярченко	
Н. контр.	Луценко	
ГИП	Осташевский	

ТП 904-1-56,84КМ

Компрессорная станция ЗК-500 АО с осушкой воздуха

Стадия	Лист	Листов
Р	6	

Техническая спецификация металла на оконные переплеты, рельсы и упоры

ГОССТРОЙ СССР РОСТОВСКИЙ ПРОМСТРОЙНИИПРОЕКТ

Копировал Э. Ом

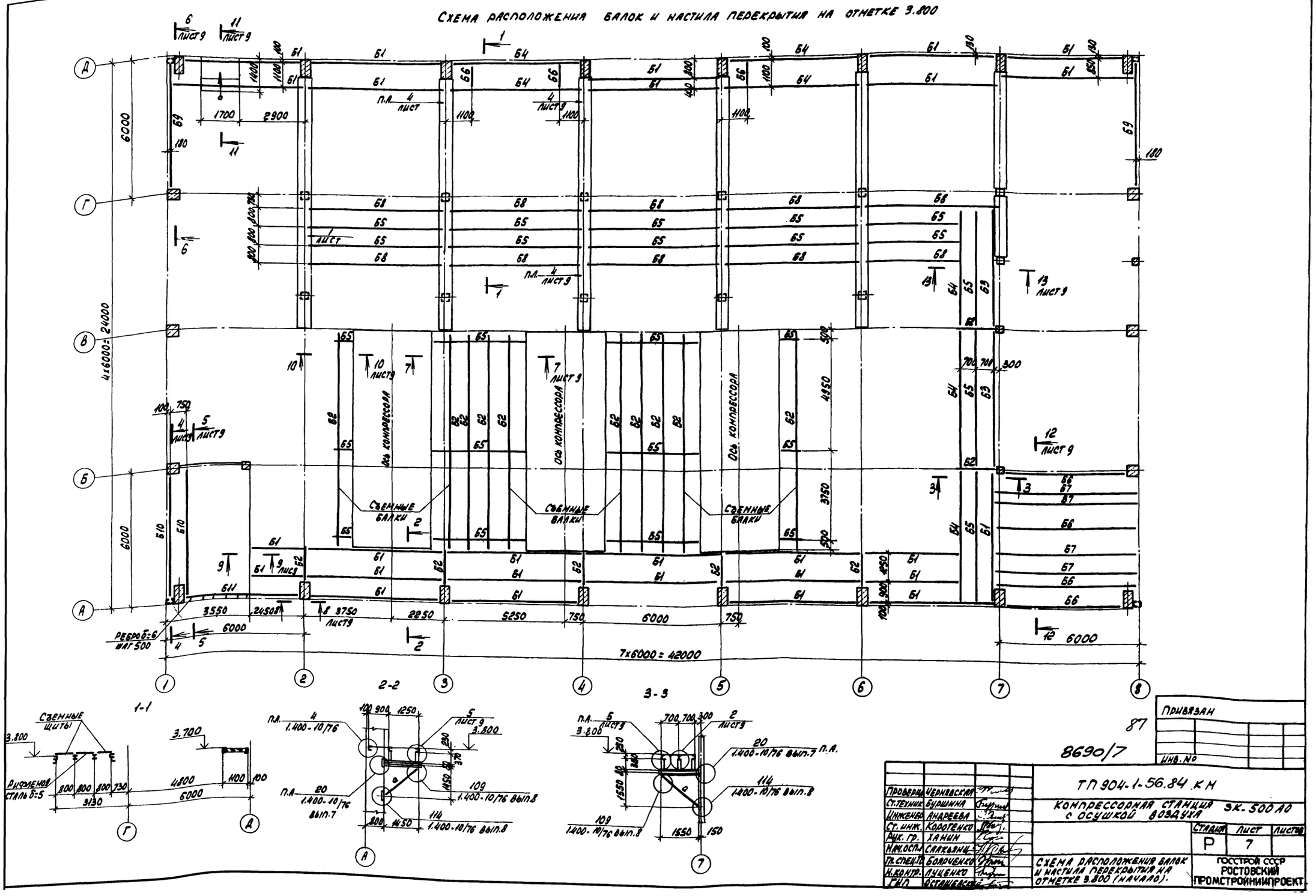
Схема расположения балок и настила перекрытия на отметке 3.800
Ось компрессора
Съемные балки
Ребро б=6 шаг 500
7x6000 = 42000
4x6000 = 24000
1-1
2-2
3-3
Съемные щиты
Рифленая сталь б=5
Привязан
Инв. №
87
8690/7
ТП 904-1-56.84 КМ
Компрессорная станция ЗК-500 АО с осушкой воздуха
Проверил Чернявская
Ст. техник Бурщина
Инженер Андреева
Ст. инж. Коротенко
Рук. гр. Ханин
Нач. осп. Саакьянц
Гл. спец. Бояриченко
Н. контр. Луценко
ГИП Осташевский
Стадия Р
Лист 7
Листов
Схема расположения балок и настила перекрытия на отметке 3.800 (начало).
Госстрой СССР
Ростовский промстройниипроект

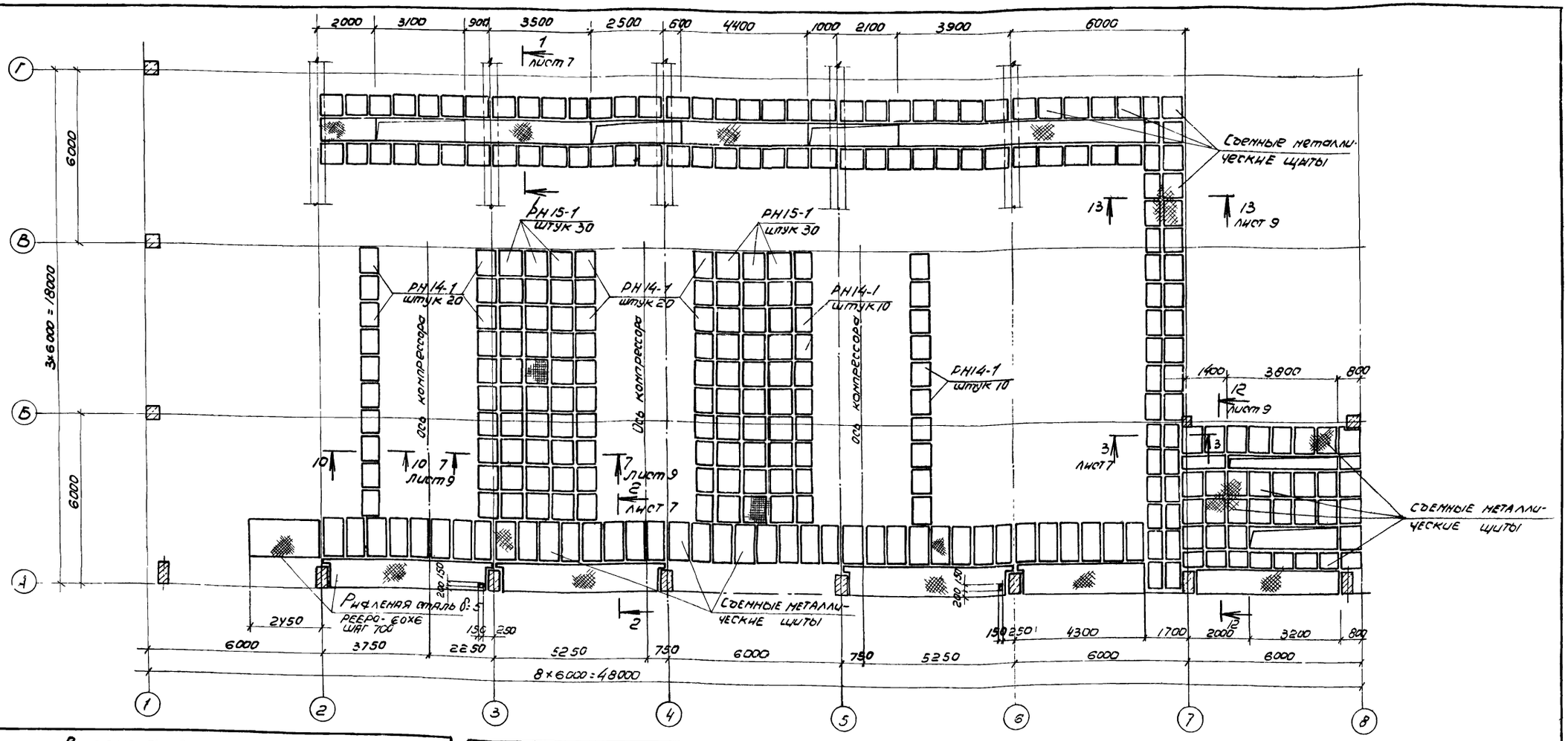

Ведомость элементов

Марка	Сечение: Эскиз	Поз.	Сечение: Состав	Опорные усилия: M1 тсм	N1 тс	Q1 тс	Группа конструк.	Марка металла	Примечание
Б1	[		[22	—	—	2.1	IV	Вст 3 кп2-1	
Б2	I		I 16	—	—	3.3	IV		
Б3	1 / 2	1	[22	—	—	2.1	IV		
		2	L 50×5	—	—	—	IV		
Б5	I		I 20Б1	—	—	1.7	IV		
Б6	[		[12	—	—	—	IV		Конструкт.
Б7	5 / е / 1	1	[12	—	—	—	IV		Конструкт.
		2	L 50×5	—	—	—	IV		Конструкт.
Б8	[		[30	—	—	5.1	IV		Конструкт.
Б9	I		I 40Б1	—	—	9.9	IV		
Б10	[		[16	—	—	0.8	IV		
Б11	I		I 30Б1	—	—	6.35	IV		

Ведомость элементов

Марка	Сечение: Эскиз	Поз	Сечение: Состав	Опорные усилия: M1 тсм	N1 тс	Q1 тс	Группа конструк.	Марка металла	Примечание
Б4	[		[24	—	—	2.8	IV	Вст3кп2-1	
d	L		L 63×5	—	—	—	IV		По гибкости
РН14-1	Настил типа "Батайск" по ТУ26-2044-77						IV		
РН15-1							IV		

1. Сварка ручная дуговая $h_ш = 6$ мм.
2. Сварку производить электродами Э42 по ГОСТ 9467-75.
3. Схема ограждений дана на листе 16.
4. Каналы перекрыть съемными щитами из рифленой стали δ=5мм Вес щита не должен превышать 50 кг.
5. Каждый щит должен иметь две зацепляющие скобы для его подъема. Деталь устройства зацепляющей скобы дана на листе 13

Привязан

88

8690/7

Инв. № 84

Проверил	Черняховская		
Гл. технолог	Бурцева		
Инженер	Андреева		
Ст. инж.	Коротенко		
Рук. гр.	Жанин		
Нач. отд.	Свакьянц		
Гл. специал.	Боярченко		
Н. контр.	Лученко		
ГИП	Остроженский		

ТП 904-1-56-КМ

Компрессорная станция 3К-500 АО с осушкой воздуха

Стадия	Лист	Листов
Р	8	

Схема расположения балок и настила перекрытия на отметке 3.800 (Продолжение)

Госстрой СССР Ростовский Промстройниипроект

4-4

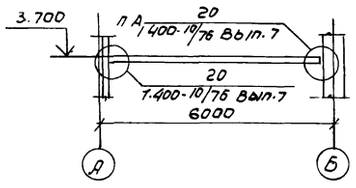

5-5

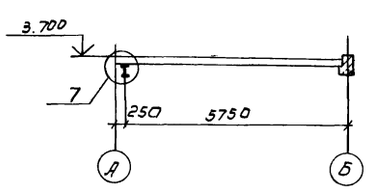

6—6

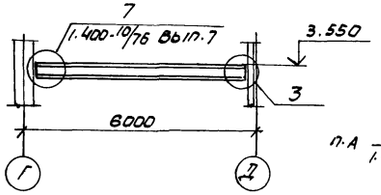

7-7

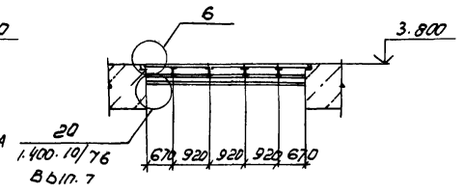

8-8

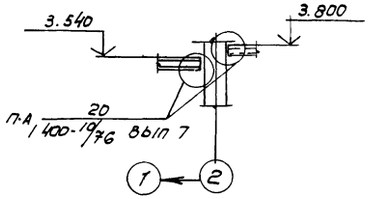

9-9

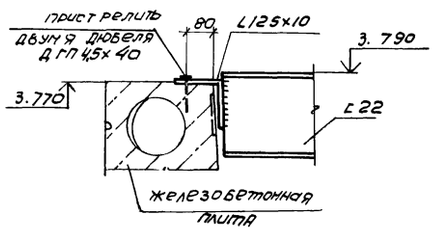

10-10

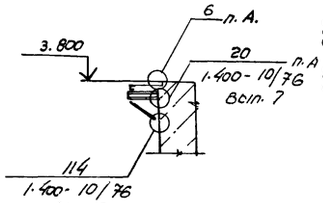

11-11

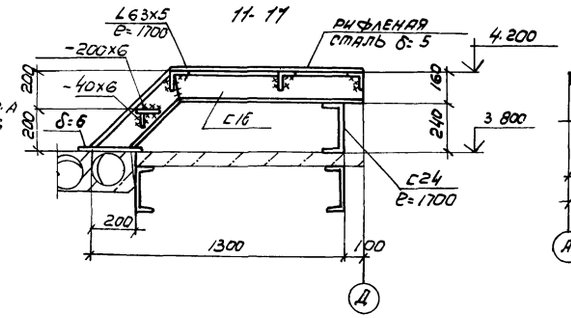

12-12

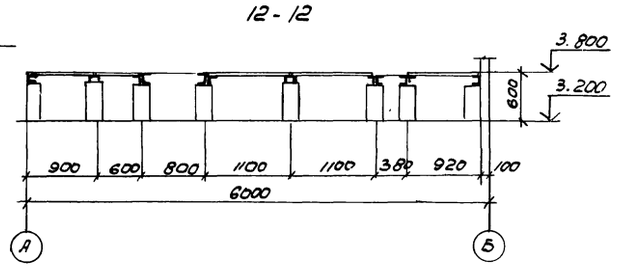

13-13

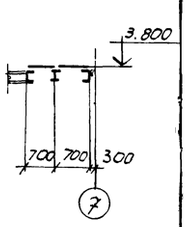

14-14

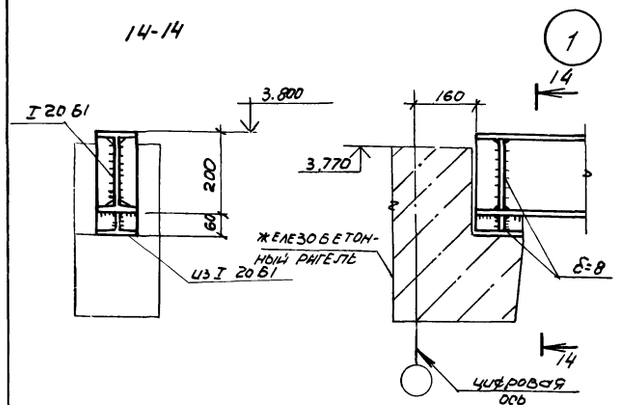

15-15

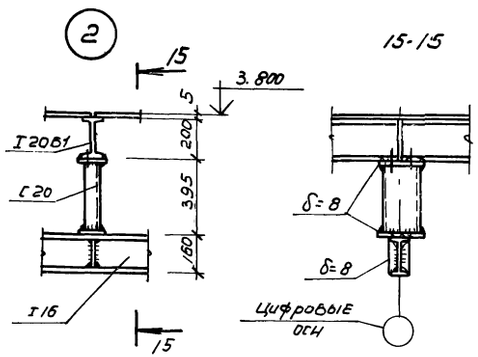

16-16

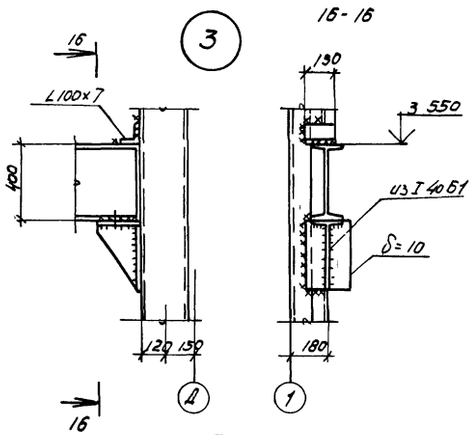

19-19

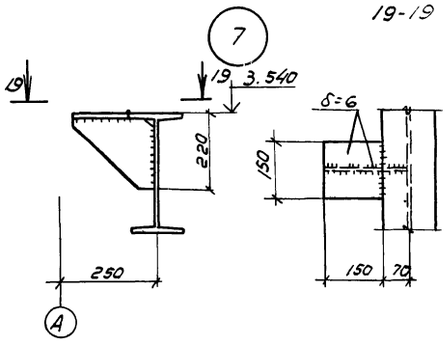

17-17

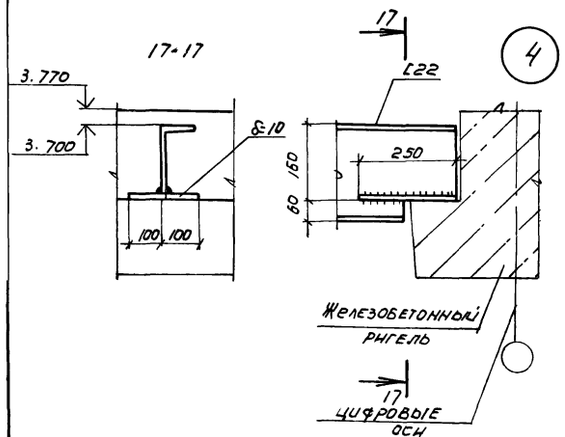

18-18

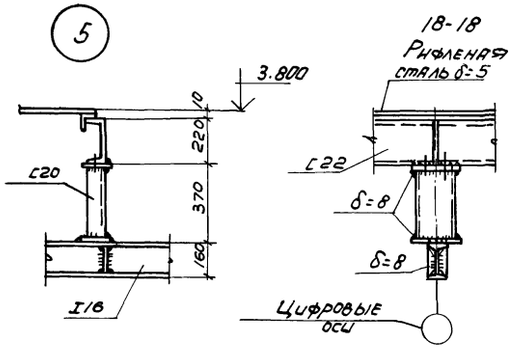

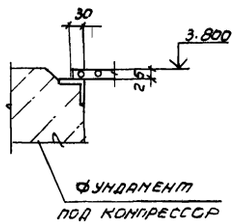

Привязан

89

8690/7

Инв. № 56,34

Гл.инж.проекта	Черняевский			ТП904-1-КМ	
Инженер	Андреева			Компрессорная станция 3К-500АО с осушкой воздуха	
Гл.инж.	Коротенко				
Рук.гр.	Ханин				
Нач.отд.	Сакьянц				
Гл.специал.	Бояренко				
Н.контр.	Лученко				
ГИП	Осташевский				

Стадия	Лист	Листов
Р	9	

Схема расположения балок и настила перекрытия на отметке 3.800 (Окончание)

Госстрой СССР
Ростовский Промстроинпроект

Схема расположения балок на отметке 3,170

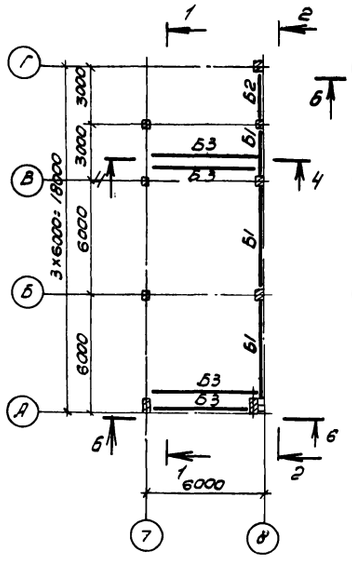

Схема расположения балок на отметке 7.370

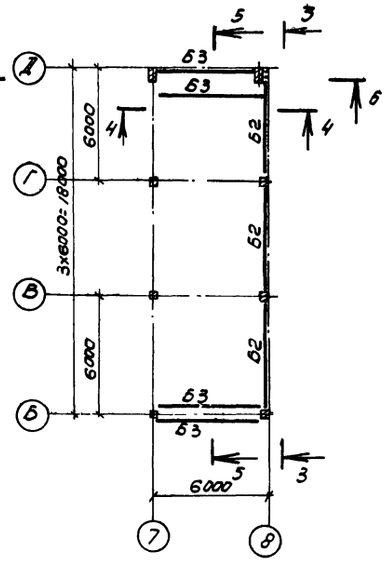

1-1

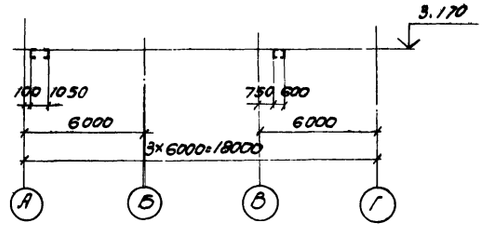

2-2

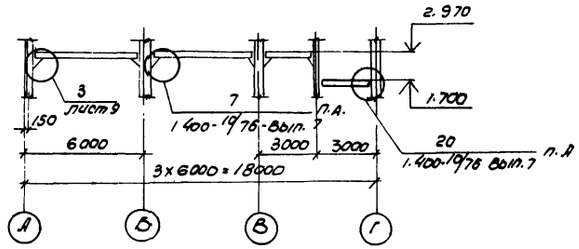

3-3

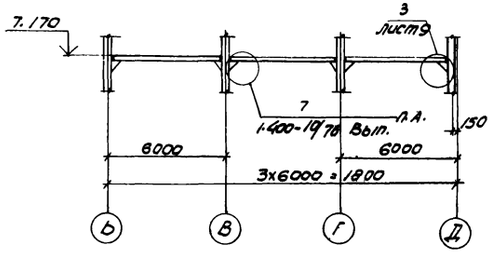

4-4

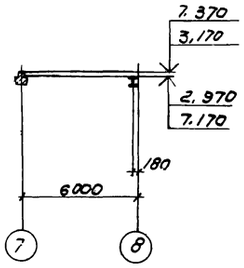

Схема расположения балок на отметках 4.650 и 5,550, 0.850 и 1.750

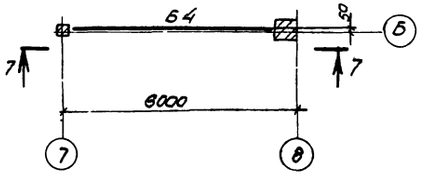

5-5

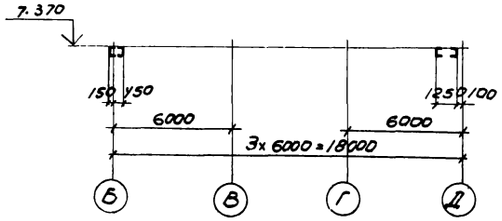

6-6

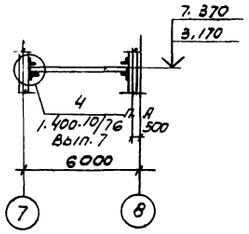

7-7

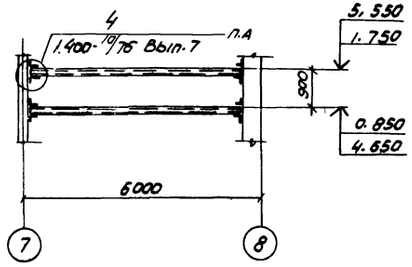

Ведомость элементов

	Сечение			Опорные усилия			Группа констр.	Марка металла	Примечание
	Эскиз	Поз.	Состав	M, тсм	N, тс	Q, тс			
Б1	I		I 40Б1			9.9	IV	ВСТ 3кп2-1	
Б2	I		I 30Б1			6.35	IV		
Б3	[		[20			2.1	IV		
Б4	[		[16			1.1	IV		

1. Конструкции сварные. Сварку производить электродами Э42 по ГОСТ 9467-75.
2. Сварка ручная дуговая hш=6мм.

Привязан

90

8690/7

Инв. N

Проверил	Чернявская		
Инженер	Андреева		
Ст. инж.	Коротенко		
Рук. гр.	Ханин		
Нач. осл.	Саакьянц		
Гл. спец.	Бояренко		
Н. контр.	Луценко		
ГИП	Осташевский		

ТП904-1-56 КМ

Компрессорная станция с осушкой воздуха

3к. 500 АО

Стадия	Лист	Листов
Р	10	

Схема расположения балок на отметках 3.170, 7.370, 4.650, 5,550.

ГОССТРОЙ СССР РОСТОВСКИЙ ПРОМСТРОЙНИИПРОЕКТ

Формат А2

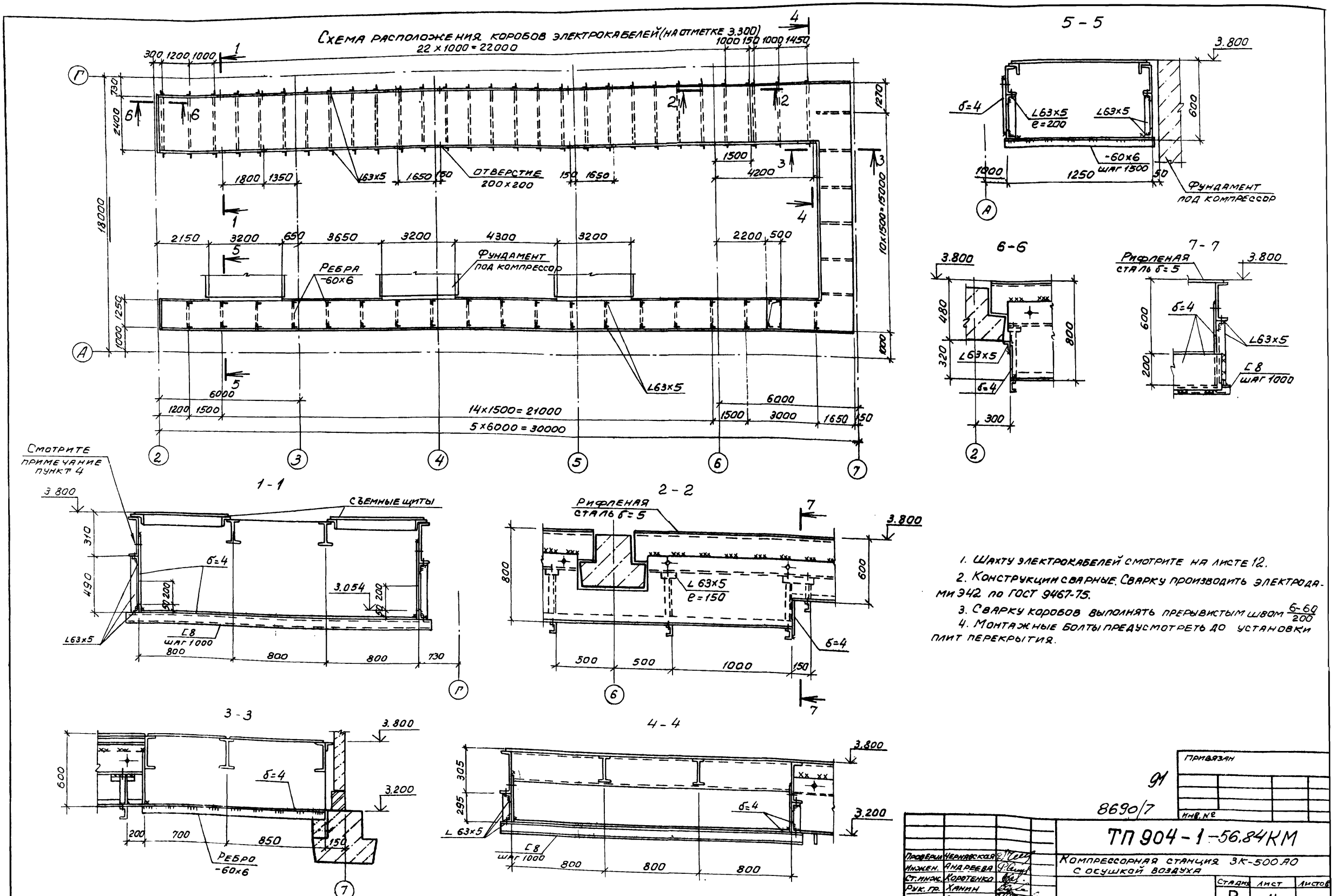

1. Шахту электрокабелей смотрите на листе 12.
2. Конструкции сварные. Сварку производить электродами Э42 по ГОСТ 9467-75.
3. Сварку коробов выполнять прерывистым швом $\frac{6-60}{200}$
4. Монтажные болты предусмотреть до установки плит перекрытия.

Проверил	Чернявская		
Инжен.	Андреева		
Ст. инж.	Коротенко		
Рук. гр.	Ханин		
Нач. ОСП-1	Саакьянц		
Гл. спец. т.	Боярченко		
Н. контр.	Луценко		
Г.	[illegible]		

Привязан

91

8690/7

Инв. №

ТП 904-1-56.84КМ

Компрессорная станция ЗК-500АО с осушкой воздуха

Стадия	Лист	Листов
Р	11	

Схема расположения коробов электрокабелей.

Госстрой СССР Ростовский Промстройниипроект

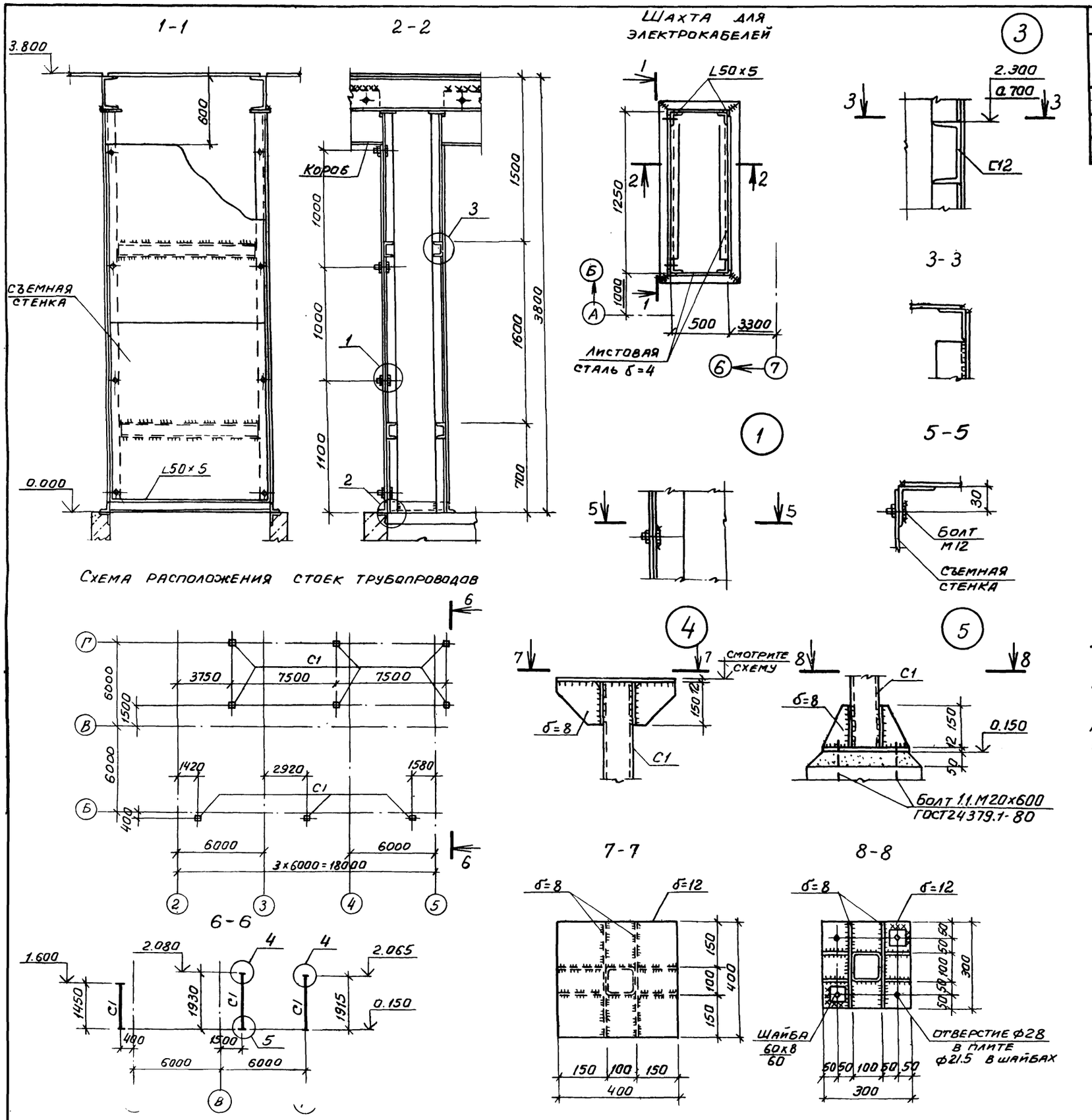

Ведомость элементов									
Марка	Сечение			Опорные усилия			Группа констр.	Марка металла	Примечание
	Эскиз	Поз	Состав	M, тс.м	N, тс	Q тс			
С1	□		Профиль №1 100×100×4	–	1,2	–	IV	Вст3кп2-1	

1. Конструкции сварные. Сварку производить электродами Э42 по ГОСТ 9467-75.

2. Сварку шахты выполнять сплошным швом высотой $h_ш$=4мм.

3. Монтаж конструкций производить на болтах нормальной точности и сварке, согласно узлам. Болты плотно затянуть, нарезку расчеканить.

Проверил	Чернявская		
Инжен.	Андреева		
Ст. инж.	Коротенко		
Рук. гр.	Ханин		
Нач. ОСП-1	Саакьянц		
Гл. спец. т.о.	Боярченко		
Н. контр.	Луценко		
	Осташевский		

ТП 904-1-56.84КМ

Компрессорная станция 3К-500А9 с осушкой воздуха

Стадия	Лист	Листов
Р	12	

Шахта для электрокабелей. Схема расположения стоек трубопроводов.

Госстрой СССР Ростовский Промстройниипроект

Привязан.

Инв. №

92

8690/7

Схема перекрытия канала КН 1

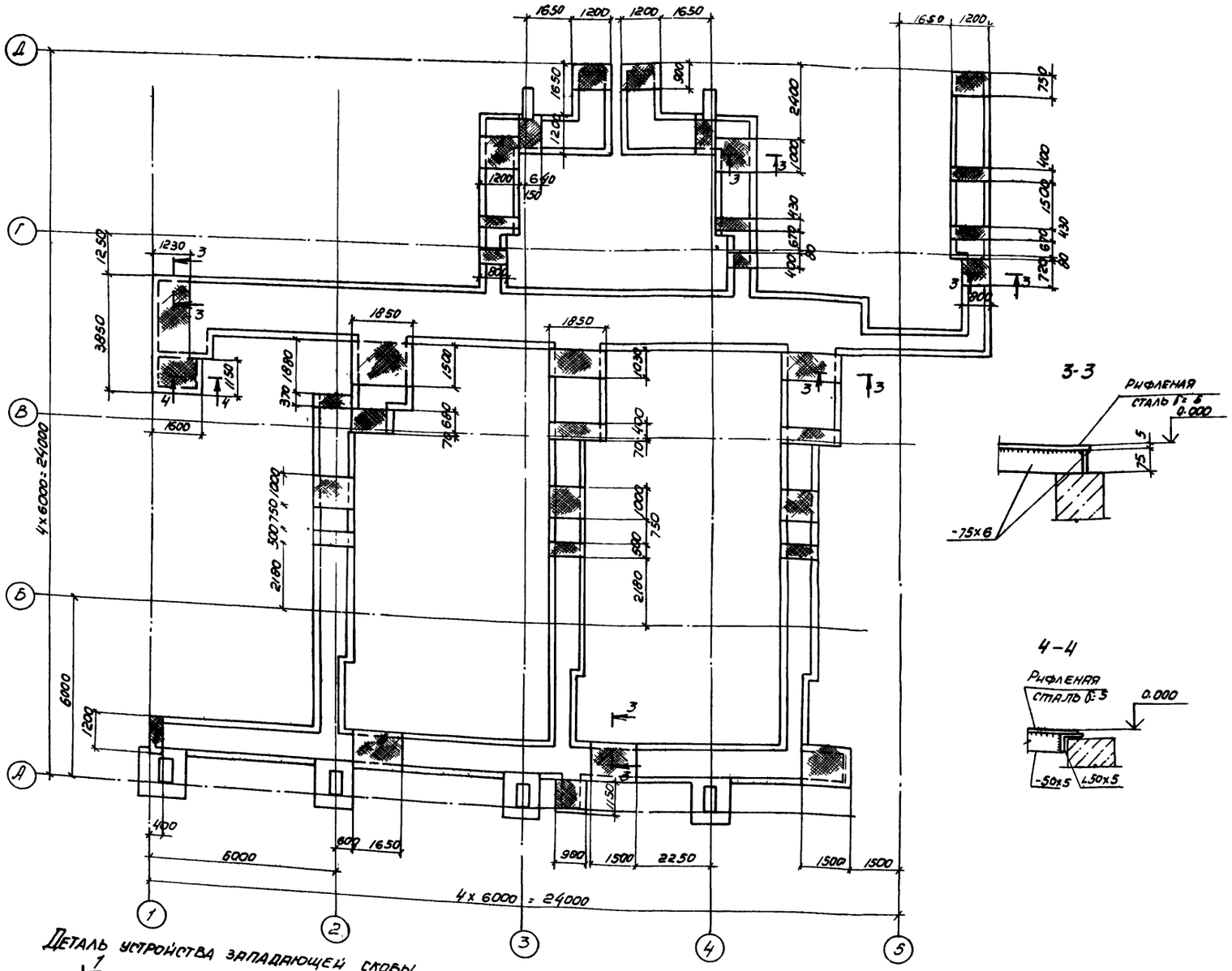

Схема перекрытия канала КН2

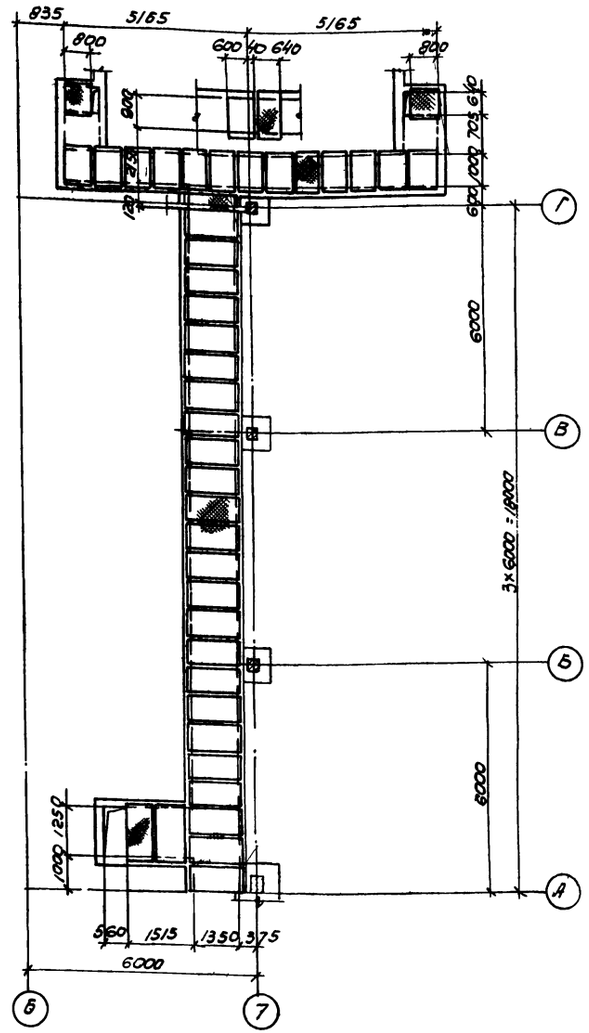

Деталь устройства западающей скобы

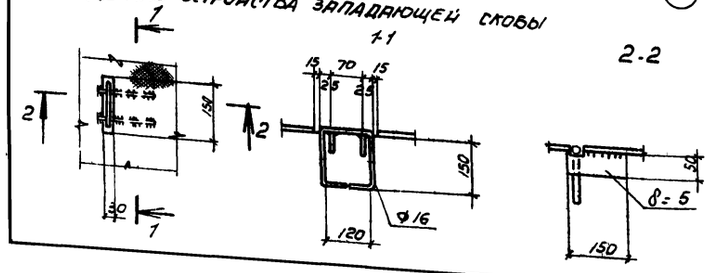

1. Каналы перекрыть съемными щитами из рифленой стали δ=5мм. Вес щита не должен превышать 50 кг.

2. Каждый щит должен иметь две западающие скобы для его подъёма.

3. Конструкции сварные. Сварку производить электродами Э42 по ГОСТ 9467-75.

93

8690/7

Привязан

Инв.№

Проверил	Чернявская		
Инженер	Андреева		
Ст. инж.	Коротенко		
Рук.			
	Бодрченко		
Н.контр.	Луценко		
ГИП			

ТП904-1-56.84-КМ

Компрессорная станция ЗК-500 АО с осушкой воздуха

Стадия	Лист	Листов
Р	13	

Схемы перекрытия каналов

Госстрой СССР Ростовский промстройниипроект

Схема расположения оконных переплетов

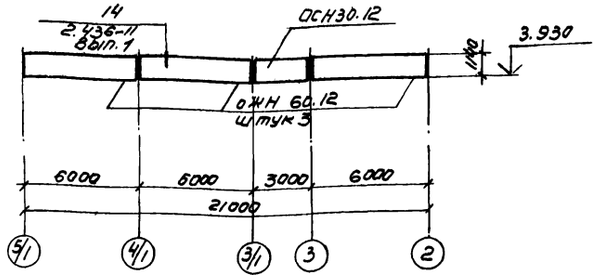

Схема расположения кронштейнов по осям 3 и 6

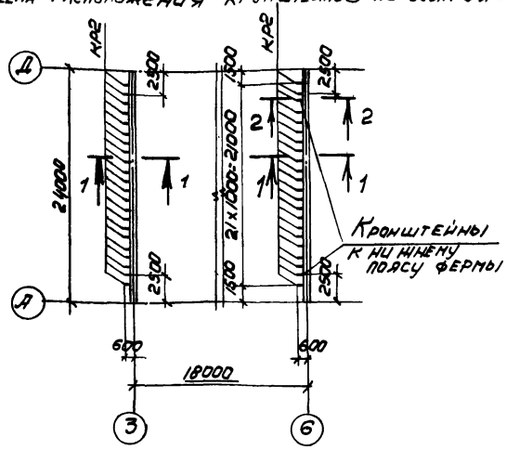
Д
А
КР2
2500
2100
2100
2500
2500
2500

Схема расположения балок на отметках 1.150 и 2.950

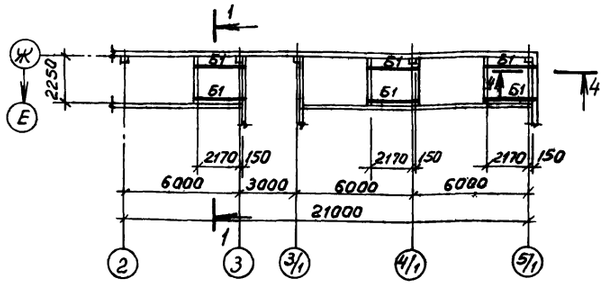

Схема расположения решеток на отметках 1.150 и 2.950

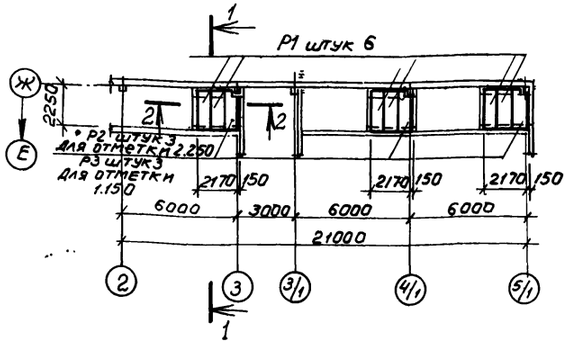

1-1

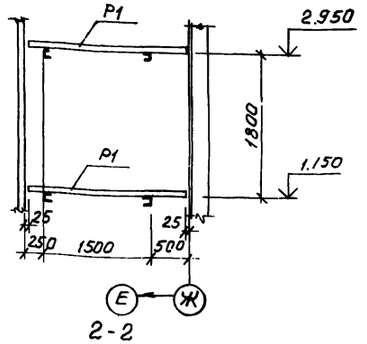

2-2

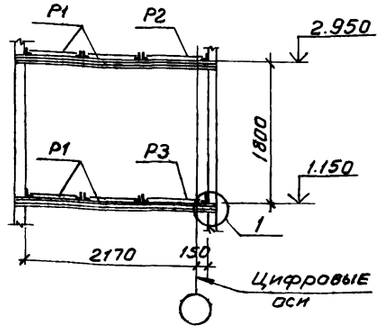

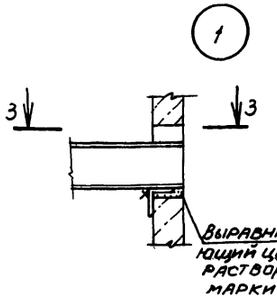

3-3

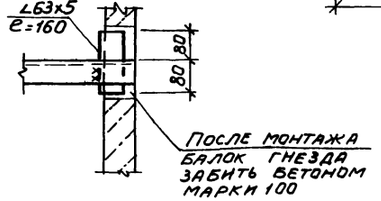

Р1

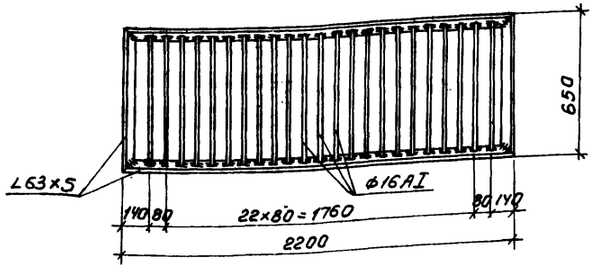

Р2

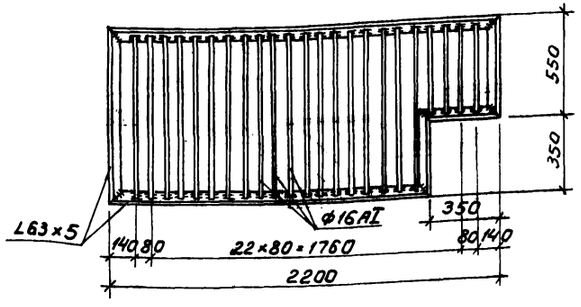

Р3

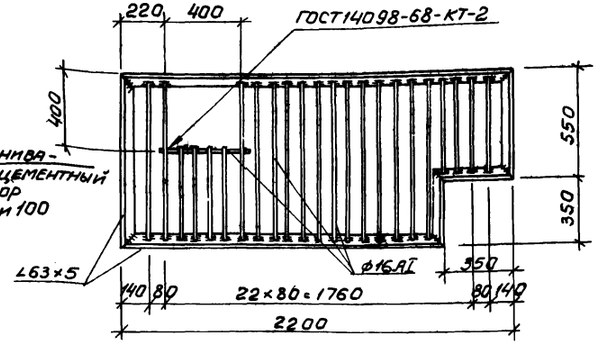

4-4

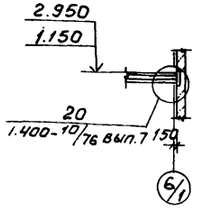

Ведомость элементов

Марка	Сечение: Эскиз	Сечение: Поз	Сечение: Состав	Опорные усилия: M, тс.м	Опорные усилия: N, тс	Опорные усилия: Q, тс	Группа конструк.	Марка металла	Примечание
Б1	[		[16	—	—	2,9	IV	ВСт3. КП2-1	
Р1	Лист 15						IV		
Р2							IV		
Р3							IV		

1. Конструкции сварные. Сварку производить электродами Э42 по ГОСТ 9467-75.
2. Сварка ручная дуговая $h_ш = 6$ мм.

95
8690/7

Привязан

Инв. №

Проверил	Черняевский		
Инжен.	Андреева		
Ст. инж.	Коротенко		
Рук. гр.	Ханин		
Нач. ОСП-1	Саакьянц		
Гл. спец. ТО	Бояренко		
Н. контр.	Луценко		
ГИП	Осташевский		

ТП 904-1-56.84КМ

Компрессорная станция 3К-500 А0 с осушкой воздуха

Стадия	Лист	Листов
Р	15	

Схема расположения балок и решеток на отметках 1.150 2.950. Решетки Р1-Р3.

Госстрой СССР Ростовский Промстройниипроект

Типовой проект 904-1- -КМ Альбом 7

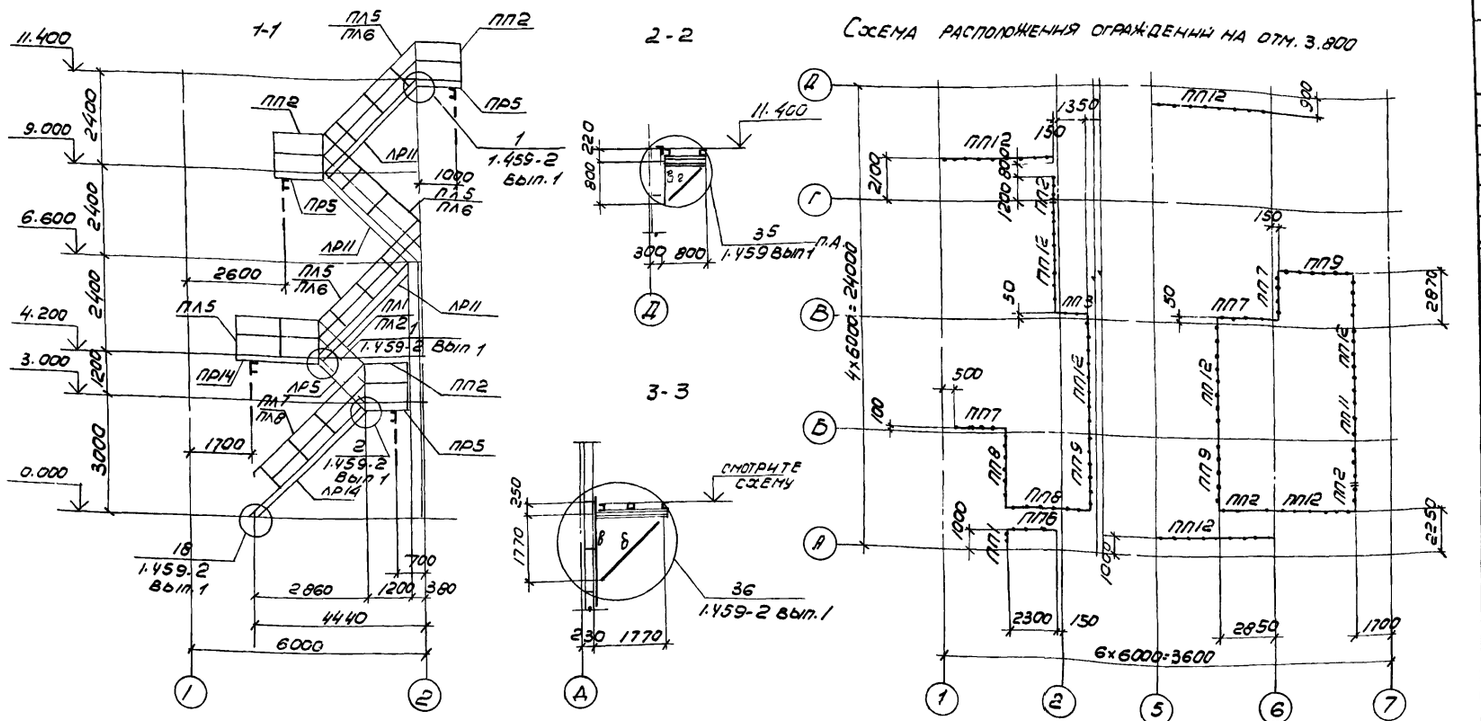

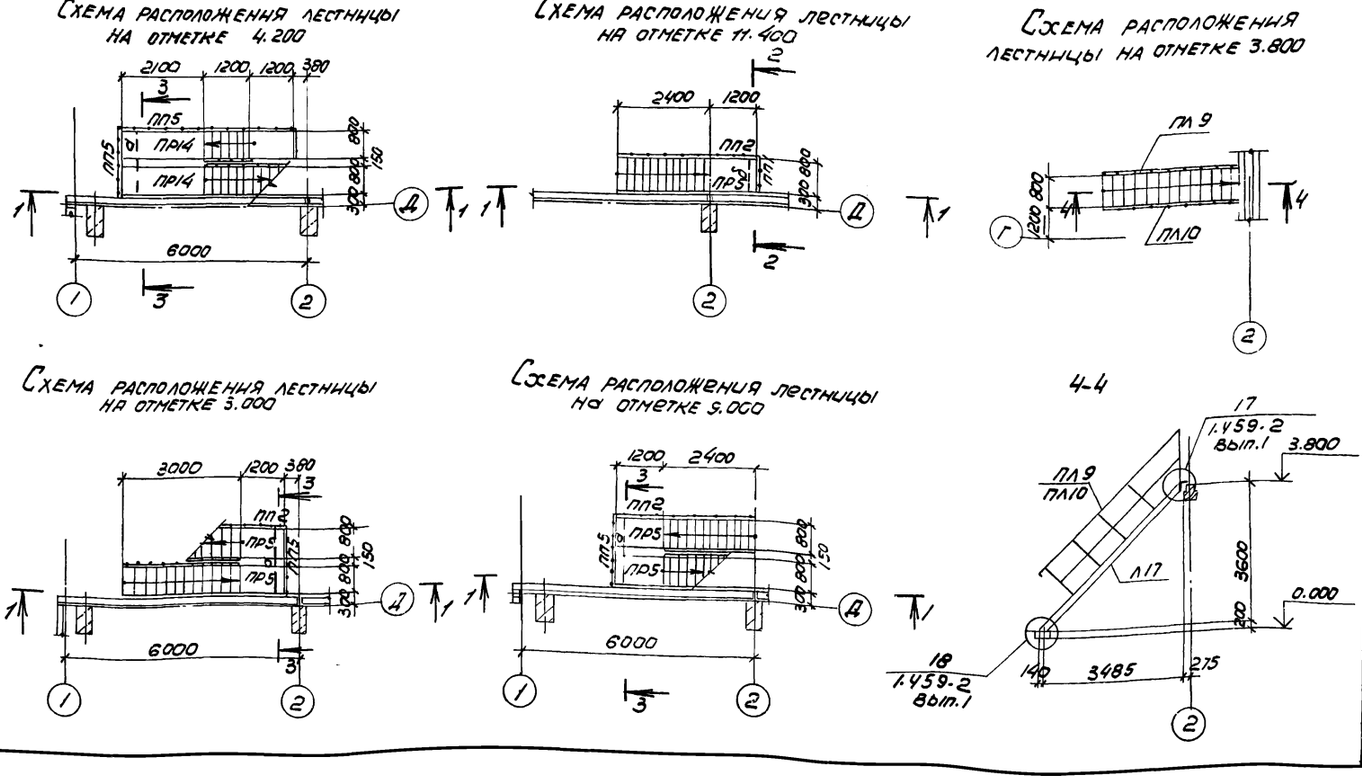

Ведомость элементов

Марка	Сечение: Эскиз	Поз	Состав	Опорные усилия: M, тсм	N, тс	Q, тс	Группа конструкций	Марка металла	Примечание
ЛР5	1.459-2 вып. 1						IV	Вст3кп2	
ЛР11							IV		
ЛР14							IV		
ПР5							IV		
ПР14							IV		
Л17	1.459-2 вып. 2						IV	"	
ПЛ1-ПЛ2, ПЛ5-ПЛ10, ПП1-ПП3, ПП5-ПП9, ПП11-ПП12	1.459-2 вып. 2						IV	"	
а	[		[18	—	—	—	IV		конструкт.
б	[		[12	—	—	—	IV		"
в	L		L 125x10	—	—	—	IV	"	"
г	L		L 63x5	—	—	—	IV		"

1. Конструкции сварные. Сварку производить электродами Э42 по 9467-75.
2. Сварка ручная дуговая $h_ш$=6мм.
3. Крепление ограждений выполнить по узлам серии 1.459-2 вып. 1.
4. Решетчатый настил в площадках лестничных маршах заменён на настил типа „Батайск" по ТУ36-2044-77.

Привязан

Инв. N

8690/7 96

Проверил	Чернявская	
Инженер	Цимбалист	
Инженер	Андреева	
Ст инж	Короленко	
Рук гр	Ханин	
Нач. осп-1	Саакьянц	
Гл спец-то	Бояруенко	
Н. контр.	Луценко	
ГИП	Осташевский	

ТП904-1-56,84-КМ

Компрессорная станция 3к. 500 АО с осушкой воздуха

Стадия	Лист	Листов
Р	16	

Схема расположения ограждений на отм. 3.800 и лестниц.

Госстрой СССР
Ростовский Промстройниипроект

Схема расположения опоры под трубопровод

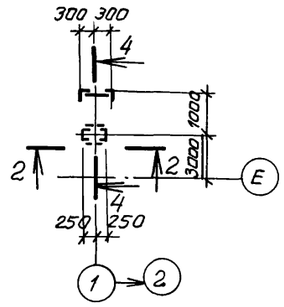

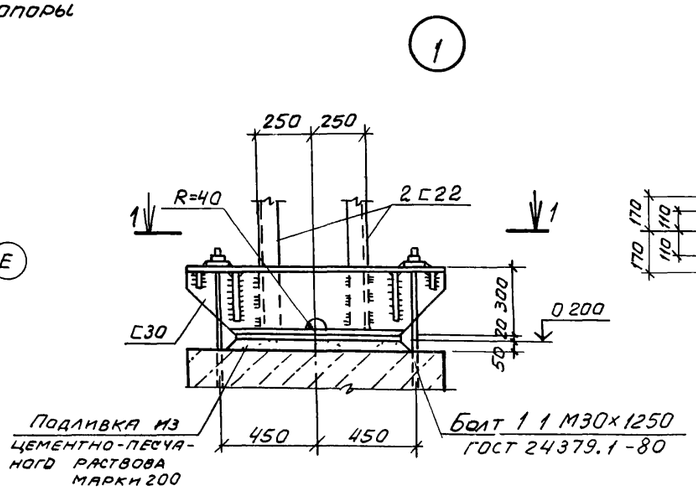

1 - 1

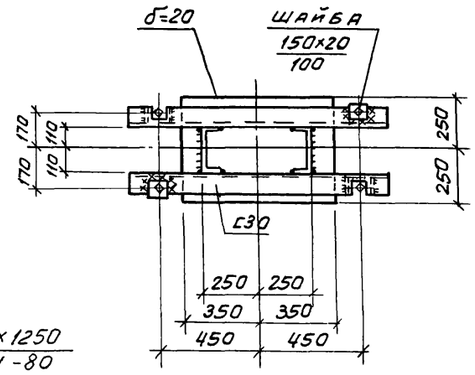

2 - 2

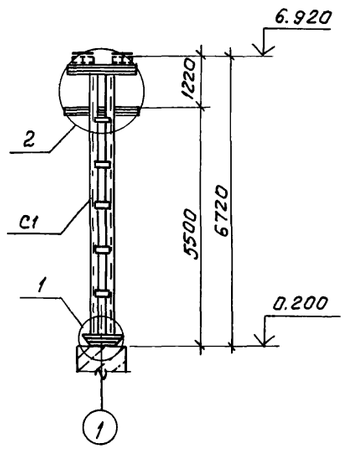

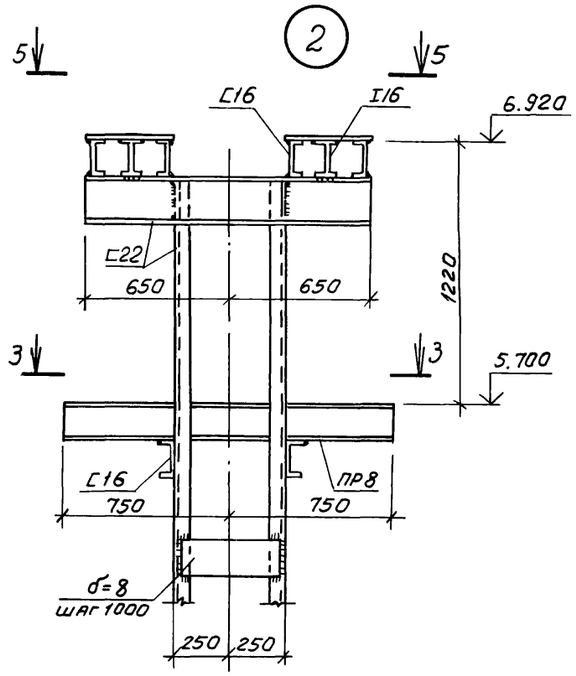

3 - 3

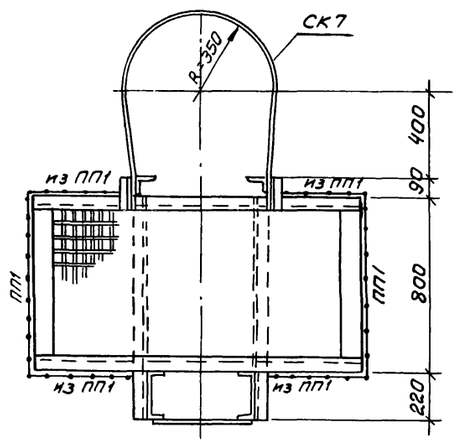

4 - 4

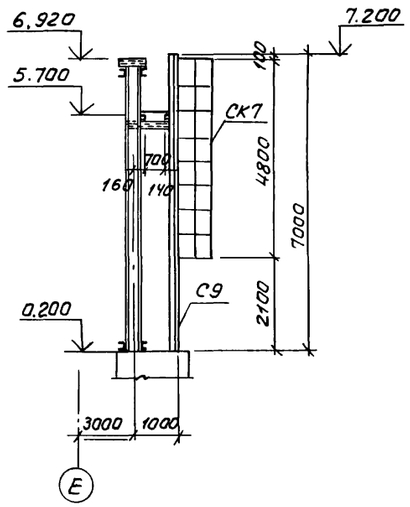

5 - 5

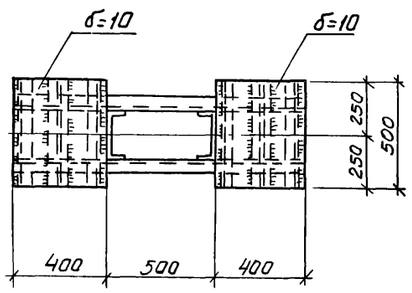

Ведомость элементов

Марка	Сечение: Эскиз	Поз.	Состав	Опорные усилия: M, тс.м	N, тс	Q, тс	Группа констр	Марка металла	Примечание
С1	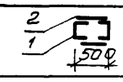	1	⊏22	—	5,0	—	IV	Вст3кп2-1	
		2	-450х8						
СК7	1.459-2 Выпуск 2						IV	"	
ПП1							IV	"	
С9	1.459-2 Выпуск 1						IV	"	
ПР8							IV	"	

1. Конструкции сварные Сварку производить электродами типа Э42 по ГОСТ 9467-75.
2. Сварка ручная дуговая $h_ш$=6 мм.
3. Крепление ограждений выполнить по узлам серии 1.459-2 выпуск 1
4. Элементы решетчатого настила Р2 и Р5 в площадке ПР8 заменить настилом типа „Батайск"
5. Настил типа „Батайск" выполнить по ТУ36-2044-77

Привязан

97

8690/7

Инв №

Проверил	Чернявская		
Инжен.	Андреева		
Ст инж.	Коротенко		
Рук гр	Ханин		
Начотд-л	Саакьянц		
Н контр	Луценко		
ГИП	Осташевский		

ТП 904-1-56.84КМ

Компрессорная станция 3К-500 АО с осушкой воздуха

Стадия	Лист	Листов
Р	17	

Схема расположения опоры под трубопровод

Госстрой СССР Ростовский Промстройниипроект

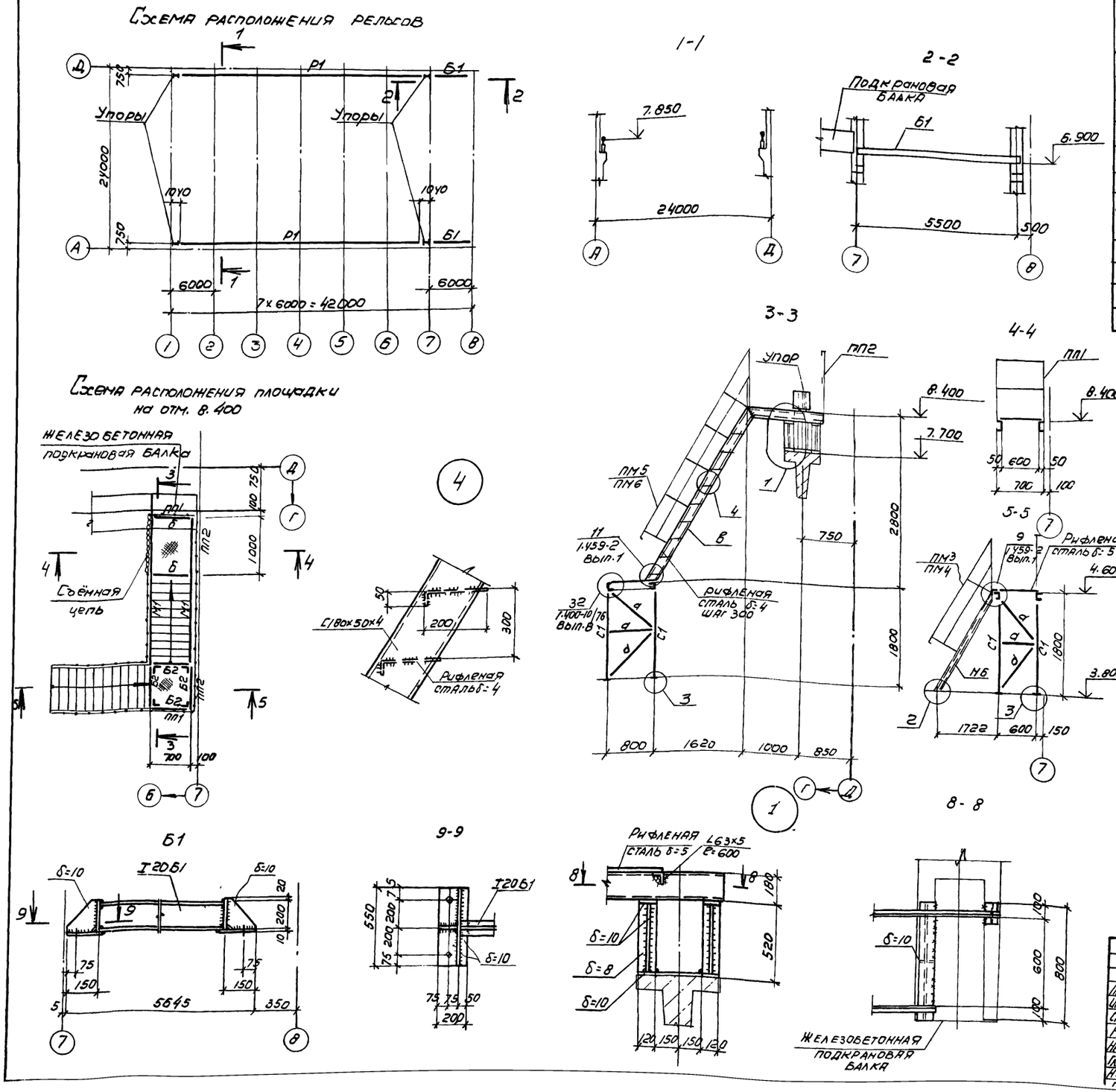

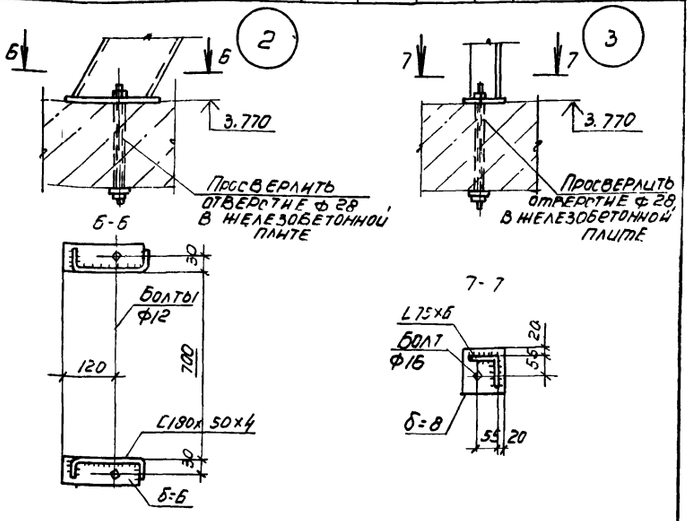

1. На схеме расположения рельсов колонны условно не показаны.
2. Конструкцию упора смотрите в серии КЭ-01-51 лист 13
3. Деталь крепления рельса к железобетонной подкрановой балке дана в серии КЭ-01-51, лист 7.
4. Конструкции сварные. Сварку производить электродами Э42 по ГОСТ 9467-75.
5. Сварка ручная дуговая h_w = 6 мм.

Ведомость элементов

Марка	Сечение: Эскиз	поз	Состав	Опорные усилия: M1 тсм	N1 тс	Q1 тс	Группа констр.	Марка металла	Примечание
Р1	I		КР70	–	–	–	II	К62	
Б1	лист 18			–	23,8	–	IV	Вст3кп2-1	
Б2	[		С12	–	–	–	IV		Конструкт
С1	L		L75×6	–	–	–	IV		"
а	L		L50×5	–	–	–	IV		По гибкости
М6	1.459-2 вып.2						IV		
ПМ1–ПМ6							IV		
ПП1							IV		
ПП2							IV		
в	[		С180×50×4	–	–	–	IV		
б	L		L63×5	–	–	–	IV		

Привязан

98

8690/7

Инв №

Проверил	Чернявская	
Инженер	Андреева	
Ст. инж	Коротенко	
Рук. гр	Ханин	
Начоспл	Саакьянц	
Гл.спец	Бояренко	
Н. контр	Луценко	
ГИП	[illegible]	

ТП904-1-56.84-КМ

Компрессорная станция ЗК-500А0 с осушкой воздуха

Стадия	Лист	Листов
Р	18	

Схема расположения рельсов и площадки на отметке 8.400

Госстрой СССР
Ростовский промстройниипроект

Ведомость рабочих чертежей основного комплекта ТП 904-1- -ВК

Лист	Наименование	Примечание
1	Общие данные	
2	Планы	
3	План кровли. Схемы	

Основные показатели по чертежам водопровода и канализации

Наименование системы	Потребный напор на вводе м вод. ст.	Расчетный расход м³/сут	м³/ч	л/с	при пожаре л/с	Установленная мощность электродвигателей кВт	Примечание
Водопровод хозяйственно-питьевой	12	1,35	0,37	0,33			В т.ч. на поливе территории 1 м³/сут
Горячее водоснабжение	12	0,5	0,43	0,33			
Канализация бытовая		0,85	0,8	2,06			
Канализация дождевая		—	—	25,0			q_{20}=100 л/с на 1 га
Канализация производственная		30,56	1,24	0,34			Незагрязненная

Общие указания

1. Данный комплект рабочих чертежей разработан на основании технической документации, оговоренной в пояснительной записке к проекту.
2. Условной отметке 0.000 соответствует отметка по генплану.
3. Системы водопровода и канализации запроектированы в соответствии со СНиП II-30-76 „Внутренний водопровод и канализация зданий," СНиП II-34-76 „Горячее водоснабжение" и СН 478-80 „Инструкция по проектированию и монтажу сетей водоснабжения и канализации из пластмассовых труб."
4. Стальные трубопроводы окрашиваются эмалью ПФ-115 в два слоя по одному слою грунтовки ГФ-020. Чугунные канализационные трубы окрашиваются каменноугольным лаком в два слоя.
5. Трубопроводы систем водопровода прокладываются с уклоном 0.002÷0.005 в сторону водоразборных точек.
6. Пластмассовые канализационные трубы соединяются при помощи раструбов с резиновыми уплотнительными кольцами.
7. Крепление трубопроводов ф15÷25 к конструкциям здания принимается по серии 4.904-69.
8. Умывальники в гардеробной приняты третьей величины, в санузле – первой.
9. Отметки на схемах напорных сетей относятся к осям труб, на схемах самотечных сетей - к лоткам труб.
10. В спецификации ввод водопровода учтен до наружной грани стены здания, выпуски бытовой и производственной канализаций – на 5м от оси здания.
11. Сетки на воронках системы К3, в камерах глушения, устанавливаются до устройства полов.
12. Стальные трубопроводы, прокладываемые в земле покрываются весьма усиленной антикоррозийной изоляцией.

Ведомость ссылочных и прилагаемых документов

Обозначение	Наименование	Примечание
	Ссылочные документы	
4.904-69	Средства крепления санитарно-технических устройств	
4.900-8	Альбом оборудования, фасонных частей и арматуры для сетей и сооружений водопровода и канализации. Выпуск IV	

Данный проект выполнен в соответствии с действующими строительными нормами и правилами проектирования, которые предусматривают мероприятия, обеспечивающие взрывную, взрывопожарную и пожарную безопасность при соблюдении правил безопасности в эксплуатации здания (сооружения), мероприятия выполнены на основании технологических заданий и указанных в них категорий производств.

Главный инженер проекта Осташевский
Главный специалист Ясиновский
Дата

99
8690/7

Привязан

Инв. №

ТП 904-1-56.84 -ВК

Компрессорная станция 3К-500АО с осушкой воздуха

			Стадия	Лист	Листов
Инж.	Пындиков		Р	1	3
Рук. гр.	Аникин				
Гл. спец.	Ясиновский				
Нач. отд.	Верченко				
Н. контр.	Александров				
ГИП	Осташевский				

Общие данные

Госстрой СССР Ростовский Промстройниипроект

Копировал

Формат А2Г

План на отм. 3.800

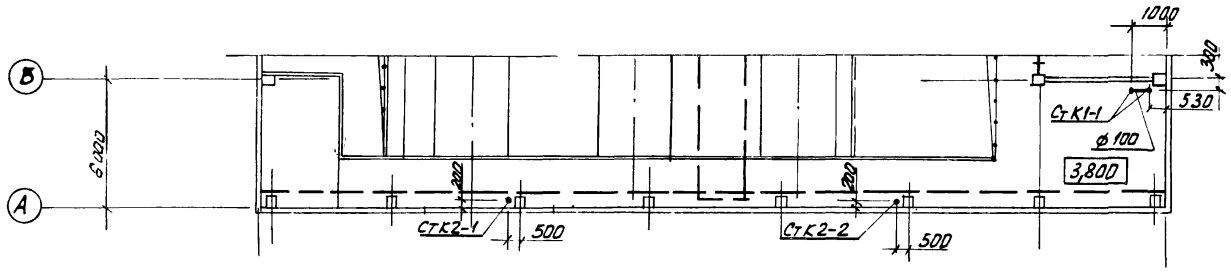

План на отм. 0.000

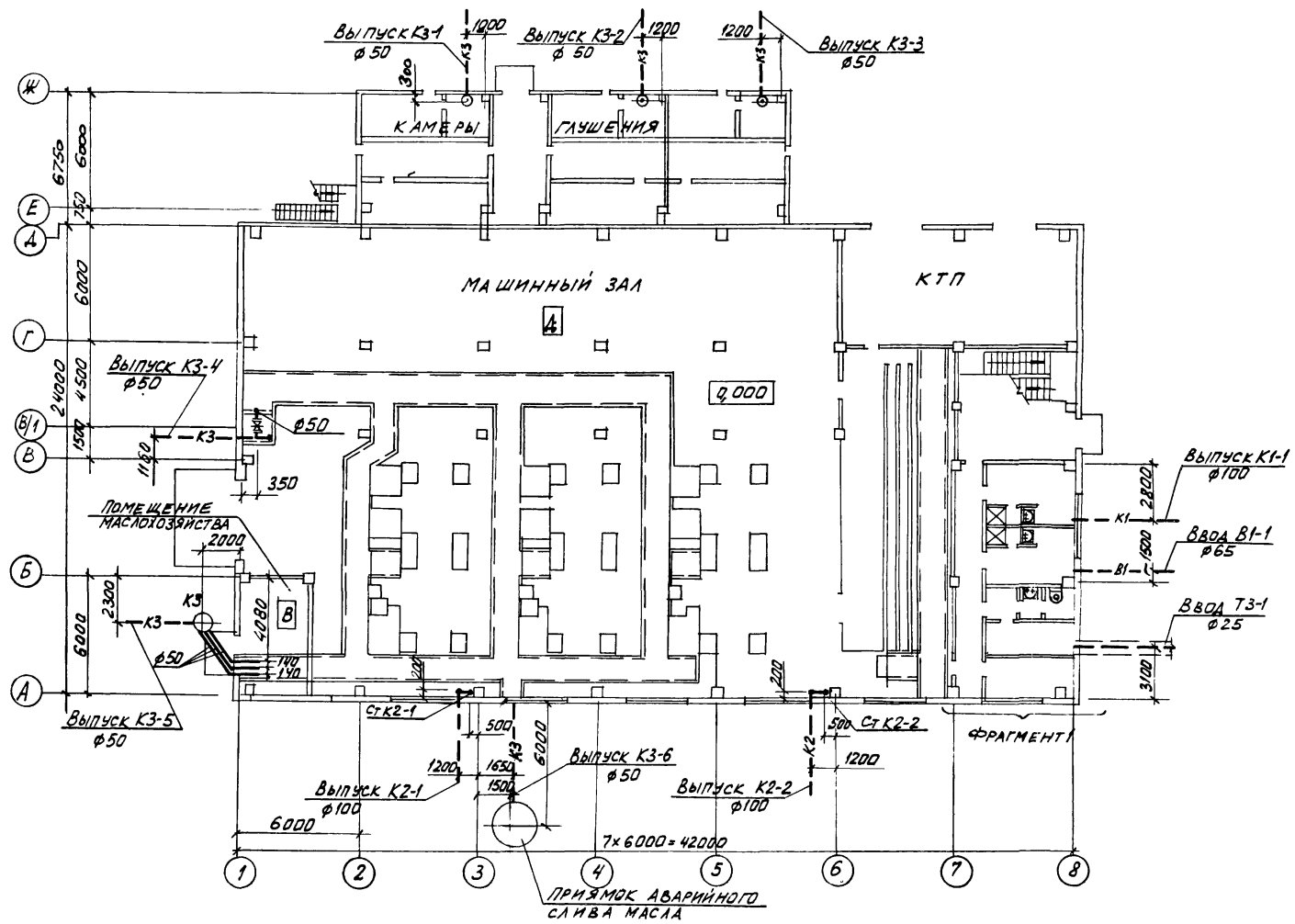

Фрагмент 1

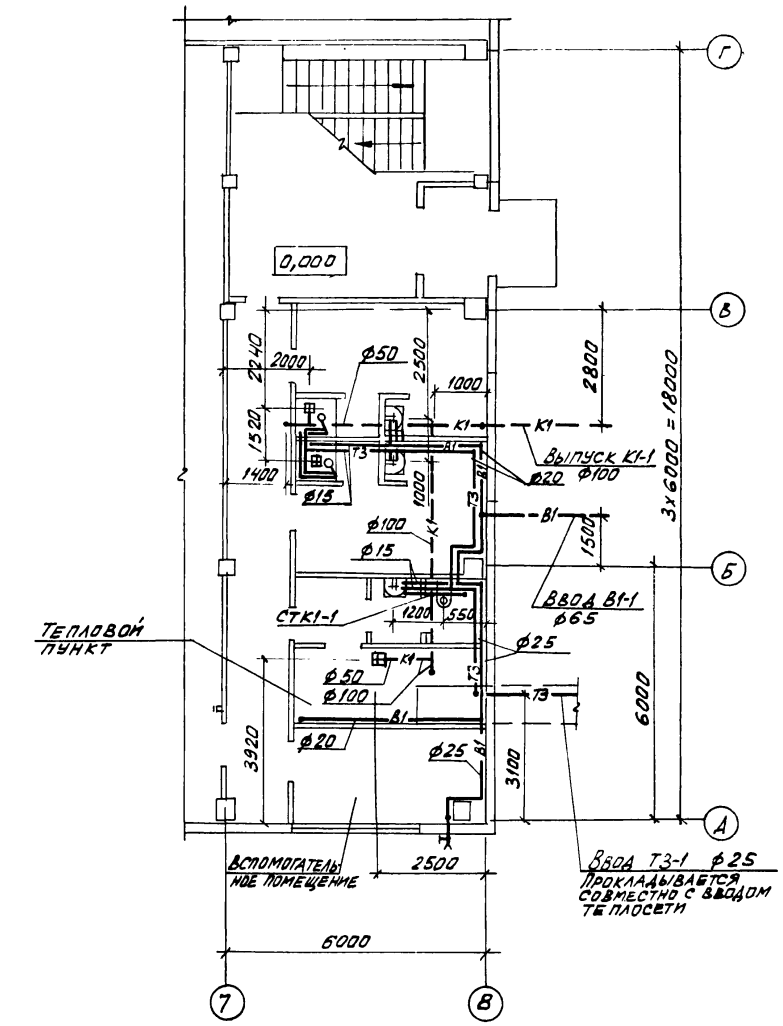

100

		привязан	
		инв. №	

8690/7

ТП 904-1-56.84 ВК

Компрессорная станция 3К-500 АО с осушкой воздуха

				стадия	лист	листов
Инж.	Пундиков			Р	2	
Рук. гр.	Аникин					
Гл. спец.	Ясиновский					
Нач. отд.	Верченко					
Н. контр.	Александров					
ГИП	Осташевский					

Планы

Госстрой СССР Ростовский Промстройниипроект

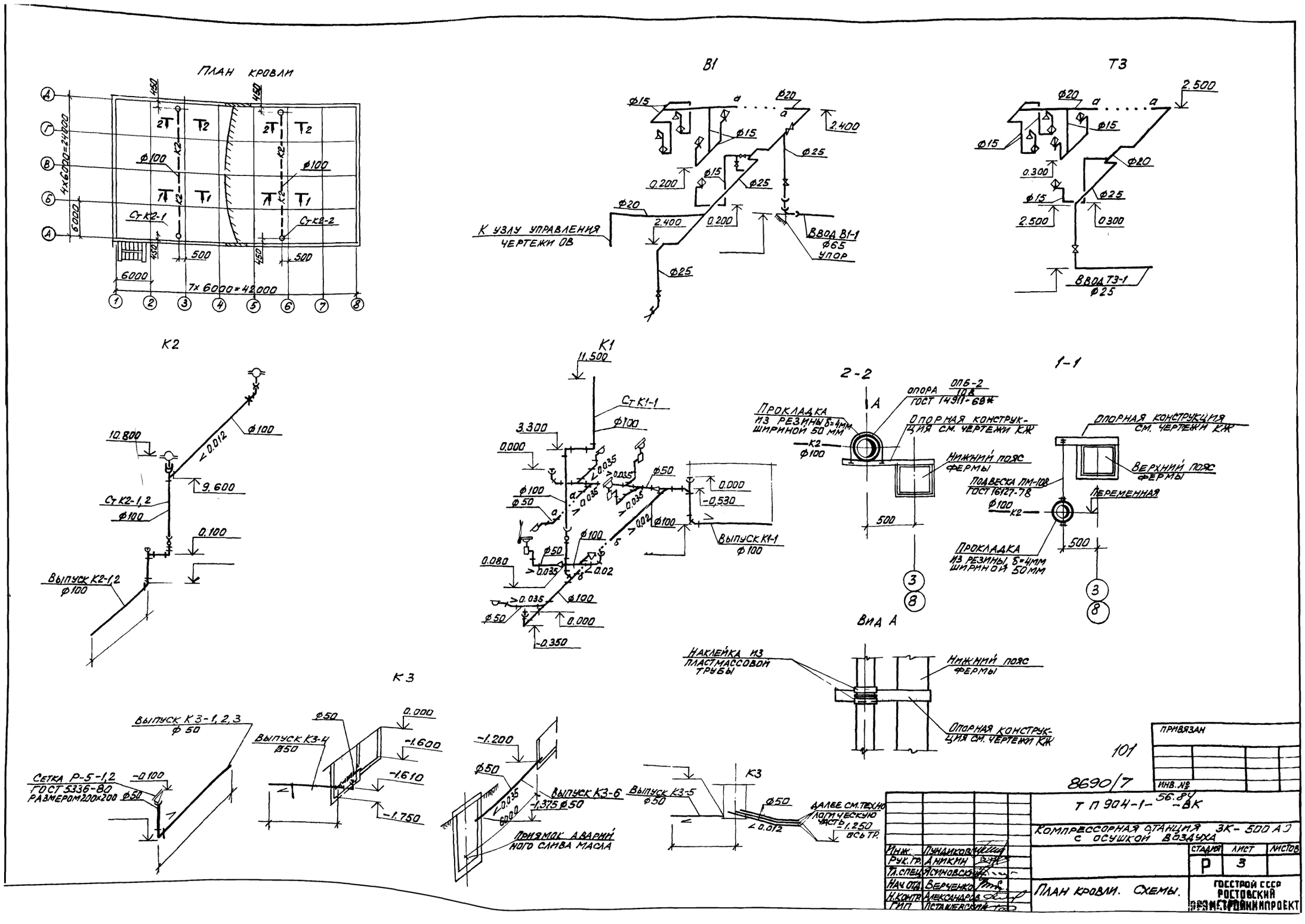

ПЛАН КРОВЛИ
4x6000=24000
6000
7x6000=42000
450
500
Ст К2-1
Ст К2-2
В1
К УЗЛУ УПРАВЛЕНИЯ ЧЕРТЕЖИ ОВ
ВВОД В1-1 Ø65 УПОР
Т3
ВВОД Т3-1 Ø25
К2
10.800
9.600
Ст К2-1,2
Выпуск К2-1,2 Ø100
К1
11.500
Ст К1-1
3.300
0.000
-0.530
Выпуск К1-1 Ø100
0.080
-0.350
2-2
1-1
ОПОРА ОПБ-2 108 ГОСТ 14911-69*
ПРОКЛАДКА ИЗ РЕЗИНЫ δ=4мм ШИРИНОЙ 50 ММ
ОПОРНАЯ КОНСТРУКЦИЯ СМ. ЧЕРТЕЖИ КЖ
НИЖНИЙ ПОЯС ФЕРМЫ
ВЕРХНИЙ ПОЯС ФЕРМЫ
ПОДВЕСКА ПМ-108 ГОСТ 16127-78
ПЕРЕМЕННАЯ
ПРОКЛАДКА ИЗ РЕЗИНЫ δ=4мм ШИРИНОЙ 50ММ
Вид А
НАКЛЕЙКА ИЗ ПЛАСТМАССОВОЙ ТРУБЫ
НИЖНИЙ ПОЯС ФЕРМЫ
ОПОРНАЯ КОНСТРУКЦИЯ СМ. ЧЕРТЕЖИ КЖ
К3
Выпуск К3-1,2,3 Ø50
Сетка Р-5-1,2 ГОСТ 5336-80 РАЗМЕРОМ 200x200
Выпуск К3-4 Ø50
Выпуск К3-6
Приямок аварийного слива масла
Выпуск К3-5 Ø50
ДАЛЕЕ СМ. ТЕХНОЛОГИЧЕСКУЮ ЧАСТЬ
ПРИВЯЗАН
ИНВ. №
101
8690/7
Т П 904-1-56.84-ВК
КОМПРЕССОРНАЯ СТАНЦИЯ ЗК-500 АЭ С ОСУШКОЙ ВОЗДУХА
СТАДИЯ Р
ЛИСТ 3
ЛИСТОВ
Инж. Пундиков
Рук. гр. Аникин
Гл. спец. Ясиновский
Нач. отд. Верченко
Н. контр. Александров
ГИП Осташевский
ПЛАН КРОВЛИ. СХЕМЫ.
ГОССТРОЙ СССР РОСТОВСКИЙ ПРОМСТРОЙНИЙПРОЕКТ

Типовой проект 904-1-56.84ОВ Альбом 7

План-схема

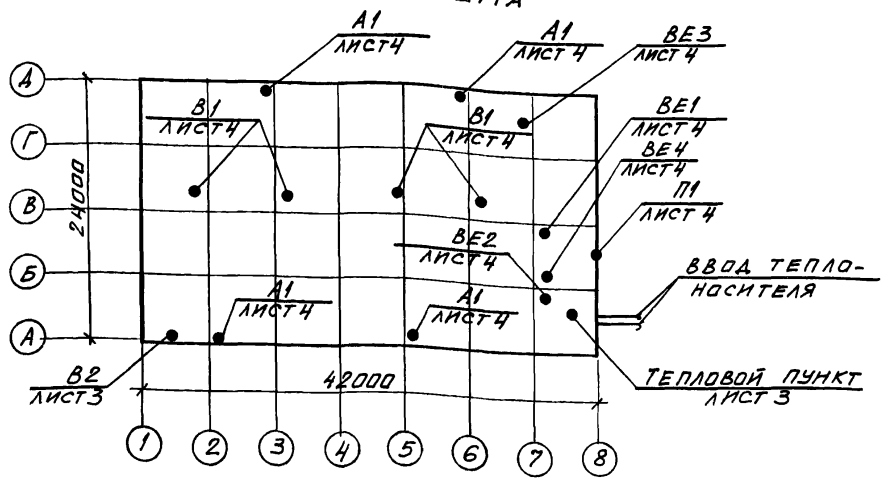

Общие указания.

Проект разработан для трех климатических районов с расчетными температурами наружного воздуха:

зимний период	-20°	-30°	-40°
летний период	28°	22°	21°

Теплоноситель для системы отопления - перегретая вода Т=150-70°С.

Трубопроводы системы отопления монтируются из стальных водогазопроводных легких труб по ГОСТ 3262-75. После монтажа трубопроводы и нагревательные приборы окрашиваются лаком БТ-577 за два раза по грунту ПФ-020 за один раз.

Трубопроводы узла управления, окрашиваются грунтом ПФ-020, изолируются пухшнуром из минеральной ваты толщиной 35мм и покрываются лакостеклотканью по рубероиду.

Вентиль 15кч 892 п3 Ду= 25мм, устанавливаемый для агрегатов системы А1, лист 6, подключается по чертежам проекта автоматизации (см альбом 3 данного типового проекта)

В помещении маслохозяйства предусматривается ограждение экранами местных нагревательных приборов по типовой серии 5.904-3.

Кронштейны для крепления воздушно-отопительных агрегатов приведены в строительной части проекта.

Опознавательная окраска трубопроводов выполняется в соответствии ГОСТ 14202-69.

Монтаж систем вентиляции производить в соответствии со СНиП III-28-75.

Воздуховоды систем В2, ВЕ1, ВЕ3, проложенные внутри помещений изготавливаются из кровельной стали, а воздуховоды, проложенные снаружи - из тонколистовой стали толщиной 1,4мм. Воздуховод системы В2, проложенный через помещение машинного зала, выполняется из тонколистовой стали толщиной 1,4мм, на сварке и покрывается перлитовой штукатуркой толщиной 25мм по металлической сетке.

Воздуховоды систем ВЕ2, ВЕ4 выполняются из тонколистовой оцинкованной стали. Воздуховоды из кровельной и тонколистовой стали покрываются эмалью ПФ-115 по грунту ПФ-020 внутри и снаружи за один раз. Вторая окраска наружной поверхности воздуховодов выполняется после их монтажа. Узлы прохода через кровлю систем ВЕ1, ВЕ3 выполняются с клапанами по серии 5.904-10

Указание по привязке проекта

Данные характеристики вентиляционного оборудования и расчеты воздушно-тепловых балансов уточняются при привязке проекта к конкретным условиям промплощадки.

Данный проект выполнен в соответствии с действующими строительными нормами и правилами проектирования, которые предусматривают мероприятия, обеспечивающие взрывную, взрывопожарную и пожарную безопасность при соблюдении правил безопасности в эксплуатации здания (сооружения). Мероприятия выполнены на основании технологических заданий и указанных в них категорий производств.

Главный инженер проекта Осташевский Г.В.
29.08.83г.

Основные показатели по чертежам отопления и вентиляции

Здания (сооружения) помещения	Объем м³	Периоды года при $t_н$, °С	Расход тепла ккал/ч: на отопление *	на вентиляцию	на горячее водоснабжение	общий	Расход холода ккал/ч	Установленная мощность электродвигателей квт
Компрессорная станция 3К-500АО	11100	-20	10250 / 84950	—	—	10250	—	19,20
		-30	13500 / 116500	—	—	13500	—	17,60
		-40	16550 / 148850	—	—	16550	—	19,12

* В числителе приведен расход тепла на отопление компрессорной в рабочее время, в знаменателе - при дежурном отоплении

Ведомость рабочих чертежей основного комплекта ТП 904-1- -ОВ

Лист	Наименование	Примечание
1	Общие данные (начало)	
2	Общие данные (окончание)	
3	План на отм. 0.000	
4	План на отм. 3.800	
5	Схема системы отопления. Узел управления	
6	Схема системы теплоснабжения установок А1	
7	Разрезы 1-1; 2-2; 3-3. Схемы систем В2; ВЕ1; ВЕ2; ВЕ3; ВЕ4	

102

8690/7

Привязан

Инв. №

ТП 904-1-56.84ОВ

Провер.	Шетковский	
Инжен.	Генадзелевская	
Ст. инж.	Шетковский	
Рук. гр.	Кириченко	
Гл. спец.	Рывкис	
Нач. отд.	Комов	
Н. контр.	Томкович	
ГИП	Осташевский	29.08

Компрессорная станция 3К-500АО с осушкой воздуха

Стадия	Лист	Листов
Р	1	7

Общие данные (начало)

Госстрой СССР Ростовский Промстройниипроект

Инв. № подл. | Подпись и дата | Взам. инв. №

Характеристика отопительно-вентиляционных систем

Обозначение системы	Кол. систем	Наименование обслуживаемого помещения (технологического оборудования)	Тип установки	Вентилятор: тип	№	Схема исполнения	Положение	L* м³/час	P кгс/м²	n об/мин	Электродвигатель: тип, исполнение по взрывозащите	N квт	n об/мин	Воздухонагреватель: тип	№	Кол.	t°С нагрева от	t°С нагрева до	Расход тепла ккал/час	ΔP кгс/м²	Примечание
В1	4	Машинный зал	крышный осевой	Ц3-04	12-В	1	—	36375	—	720	4А132S8	4,0	720	—	—	—	—	—	—	—	
В2	1	Помещение маслохозяйства	А25105-1	ВЦ4-70	25	1	Л°	495	22	1400	4АА56А4	0,12	1400	—	—	—	—	—	—	—	
П1	1	$t_н$=28° Помещение оператора	КБ1-0,63-01УЗ			Кондиционер автономный					бытовой БК-2500	1,6	—	—	—	—	—	—	—	—	
А1	4	$t_н$=-28° Машинный зал на отм. 3.800	А02-4-01УЗ	В-06-300	5	1	—	3200	—	1370	4АА63В4	0,37	1370	КВБ	7-П	1	5	19,5	13375	—	
	4	$t_н$=-30°	А02-4-01УЗ	В-06-300	5	1	—	3200	—	1370	4АА63В4	0,37	1370	КВБ	7-П	1	5	25,2	18625	—	
	4	$t_н$=-40°	А02-6,3-01УЗ	В-06-300	4	1	—	5100	—	2810	4АХ71А2	0,75	2810	КВБ	9-П	1	5	21,3	24000	—	

* Производительность системы В1 дана при $t_н$=28°С.

Таблица воздушно-тепловых балансов

Наименование помещений	Объем помещений	Период	Расчетная наружная температура, градусы	Температура в помещении, градусы	Теплопотери помещений ккал/час	Тепловыделения ккал/час: от оборудования	от радиации	Всего	Теплоизбытки + недостаток тепла	Тепло для отопления помещения в нерабочее время ккал/ч	Вытяжка: количество воздуха м³/час	Вытяжка: чем удаляется	Приток: количество воздуха м³/час	Приток: чем обеспечивается
Машинный зал на отм. 0.000	3060	Зима	-20	20	23000	47000	—	47000	+24000	14500	Естественное проветривание			
			-30	20	29000	47000	—	47000	+18000	20000				
			-40	20	35000	47000	—	47000	+12000	26000				
		Лето	28	31	—	47000	5000	52000	+52000	—	43500	В1 через проемы в перекрытии	43000	Через фрамуги окон
			22	25	—	47000	4000	51000	+51000	—	41750		41250	
			21	24	—	47000	3000	50000	+50000	—	41000		40500	
Машинный зал на отм. 3.800	6250	Зима	-20	20	85000	168000	—	168000	+83000	53500	Естественное проветривание			
			-30	20	106000	168000	—	168000	+62000	74500				
			-40	20	128000	168000	—	168000	+40000	96000				
		Лето	28	33	—	168000	32000	200000	+200000	—	102000	В1	99000	Через фрамуги окон
			22	27	—	168000	30000	198000	+198000	—	98500		96500	
			21	26	—	168000	29000	197000	+197000	—	96500		95000	
Помещение оператора на отм. 3.800	195	Зима	-20	20	2200	2200	—	2200	0	2200	Естественное проветривание			
			-30	20	2760	2200	—	2200	-550	2750				
			-40	20	3300	2200	—	2200	-1100	3300				
		Лето	28	25	—	2200	200	2400	+2400	—	450	Через негерметичности	450	П1
			22	25	—	2200	150	2350	+2350	—	2190	ВЕ1	2160	Через фрамуги окон
			21	24	—	2200	150	2350	+2350	—	2180		2150	
Помещение маслохозяйства на отм. 0.000	90	Зима	-20	20	3000	—	—	—	-3000	3000	450	В2	450	Из машзала через огнезадерживающий клапан в стене
			-30	20	3700	—	—	—	-3700	3700	450		450	
			-40	20	4400	—	—	—	-4400	4400	450		450	
		Лето	28	28	—	—	—	—	—	—	450	В2	450	Через фрамугу окна
			22	22	—	—	—	—	—	—	450		450	
			21	21	—	—	—	—	—	—	450		450	

1. Воздухообмен определен в соответствии с рекомендациями по расчету воздухообмена помещения по теплоизбыткам, серия А3-776.
2. Температура, влажность и подвижность воздуха в машинном зале приняты по ГОСТ 12.1.005-76 для категории работ — „легкая-1".
3. В помещении оператора, для поддерживания температуры 25°С, при $t_н$=28°С, предусмотрена установка автономного кондиционера БК-2500

Ведомость ссылочных и прилагаемых документов

Обозначение	Наименование	Примечание
	Ссылочные документы	
4.904-69	Детали крепления санитарно-технических приборов и трубопроводов	комплект
4.903-10. выпуск 1,3,8	Изделия и детали трубопроводов для тепловых сетей	комплект
5.904-10	Узлы прохода вентиляционных вытяжных шахт через покрытия промышленных зданий	комплект
1.494-32	Зонты и дефлекторы вентиляционных систем	комплект
5.904-5	Гибкие вставки к центробежным вентиляторам	комплект
5.904-1	Детали крепления воздуховодов	комплект
1.494-10	Решетки щелевые регулирующие типа Р	комплект
08-02-155	Огнезадерживающие клапаны прямоугольного сечения	комплект
1.494-30, выпуск 2	Установка и крепление центробежных вентиляторов Ц4-70	комплект
5.903-2	Воздухосборники для систем отопления и теплоснабжения вентиляционных установок	комплект
5.904-3	Ограждение нагревательных приборов для помещений категорий А, Б, В и Е	комплект

103

Привязан

Инв. №

8690/7

ТП 904-1-56.84ОВ

Компрессорная станция ЗК-500АО с осушкой воздуха

Провер.	Шетковский		
Инжен.	Гендзелевская		
Ст. инж.	Шетковский		
Рук. гр.	Кириченко		
Гл. спец.	Рывкис		
Нач. ОПВ	Комов		
Н. контр.	Томкович		
ГИП	Осташевский		

Стадия	Лист	Листов
Р	2	

Общие данные (окончание)

Госстрой СССР Ростовский Промстройниипроект

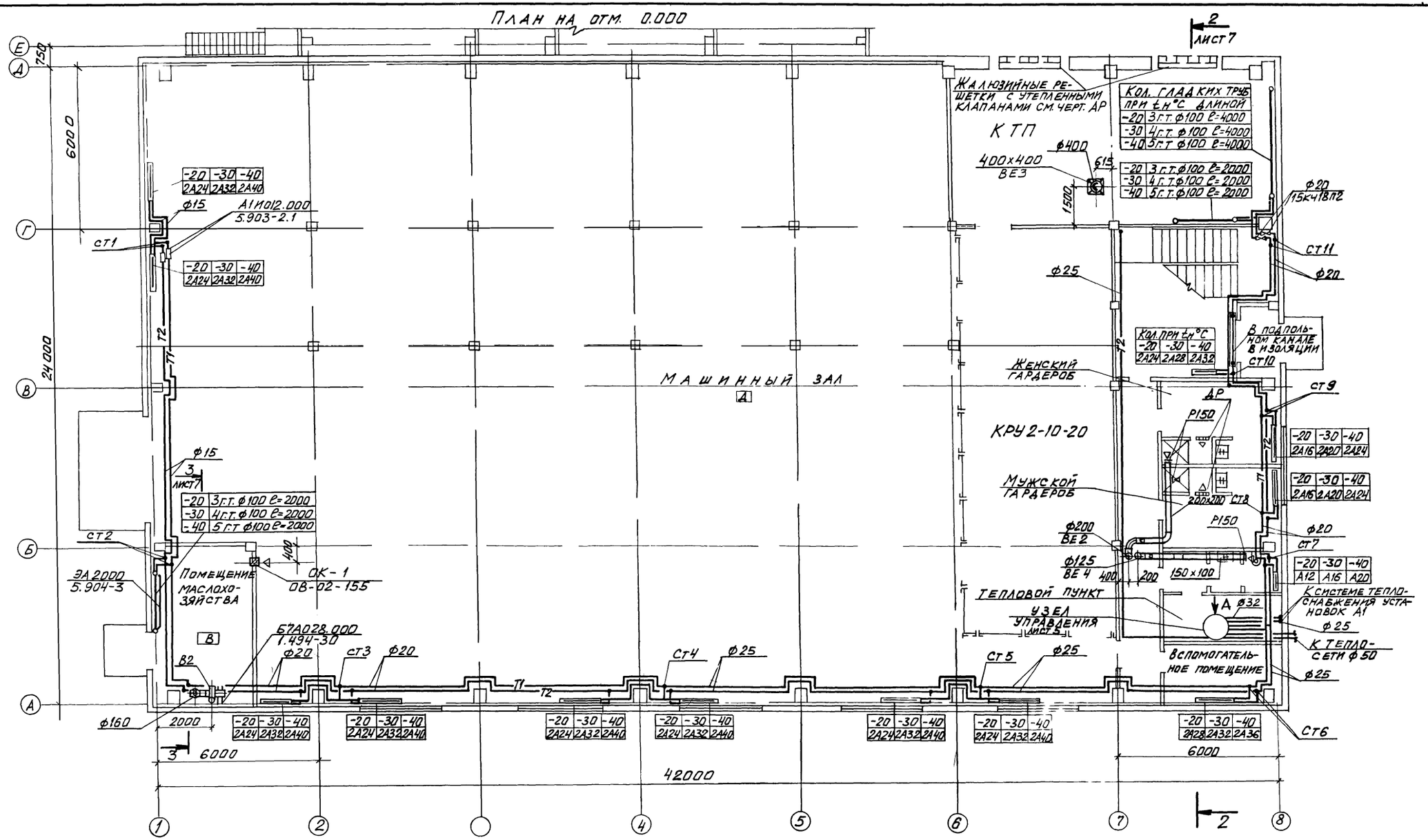

104

8690/7

				ТП 904-1-56.84ОВ	
Провер.	Щетковский			Компрессорная станция 3К-500 АО с осушкой воздуха	
Инжен.	Генадзелевская				
Ст. инж.	Щетковский				Стадия: Р; Лист: 3; Листов:
Рук. гр.	Кириченко				
Гл. спец.	Рывкис				
Нач. ОПВ	Комов			План на отм 0.000	Госстрой СССР Ростовский Промстройниипроект
Н. контр.	Томкович				

Привязан

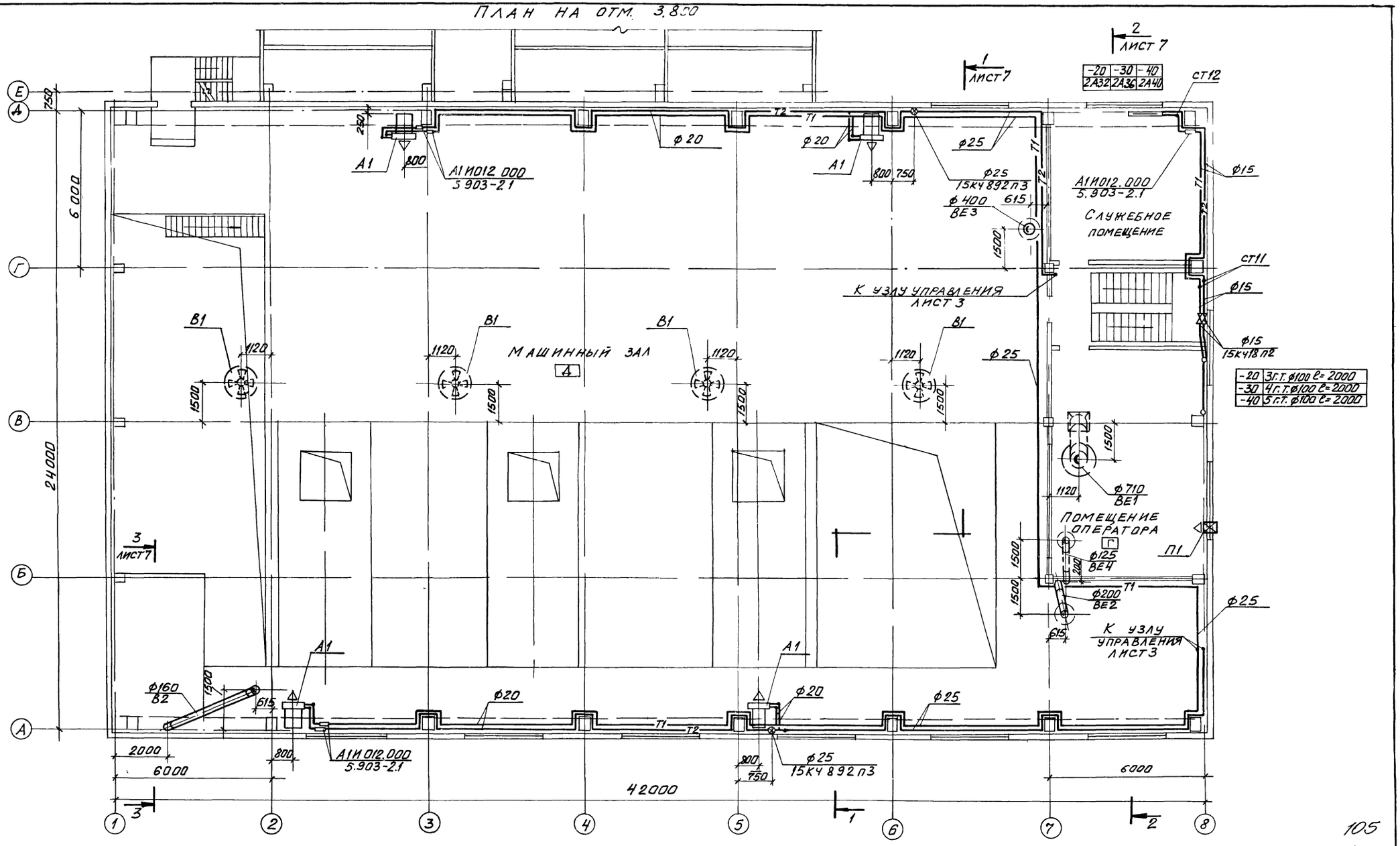

105

8690/7

				ТП 904-1-56.84 -ОВ	
Провер.	Щетковский			Компрессорная станция 3К-500АО с осушкой воздуха	
Инжен.	Генадзелевская				
Ст. инж.	Щетковский				Стадия: Р; Лист: 4; Листов:
Рук. гр.	Кириченко				
Гл. спец.	Рывкис				
Нач. отд.	Комов			План на отм 3800	Госстрой СССР Ростовский промстройниипроект
Н. контр.	Гомкович				
ГИП	Осташевский				

Привязан

Инв. №

Система отопления

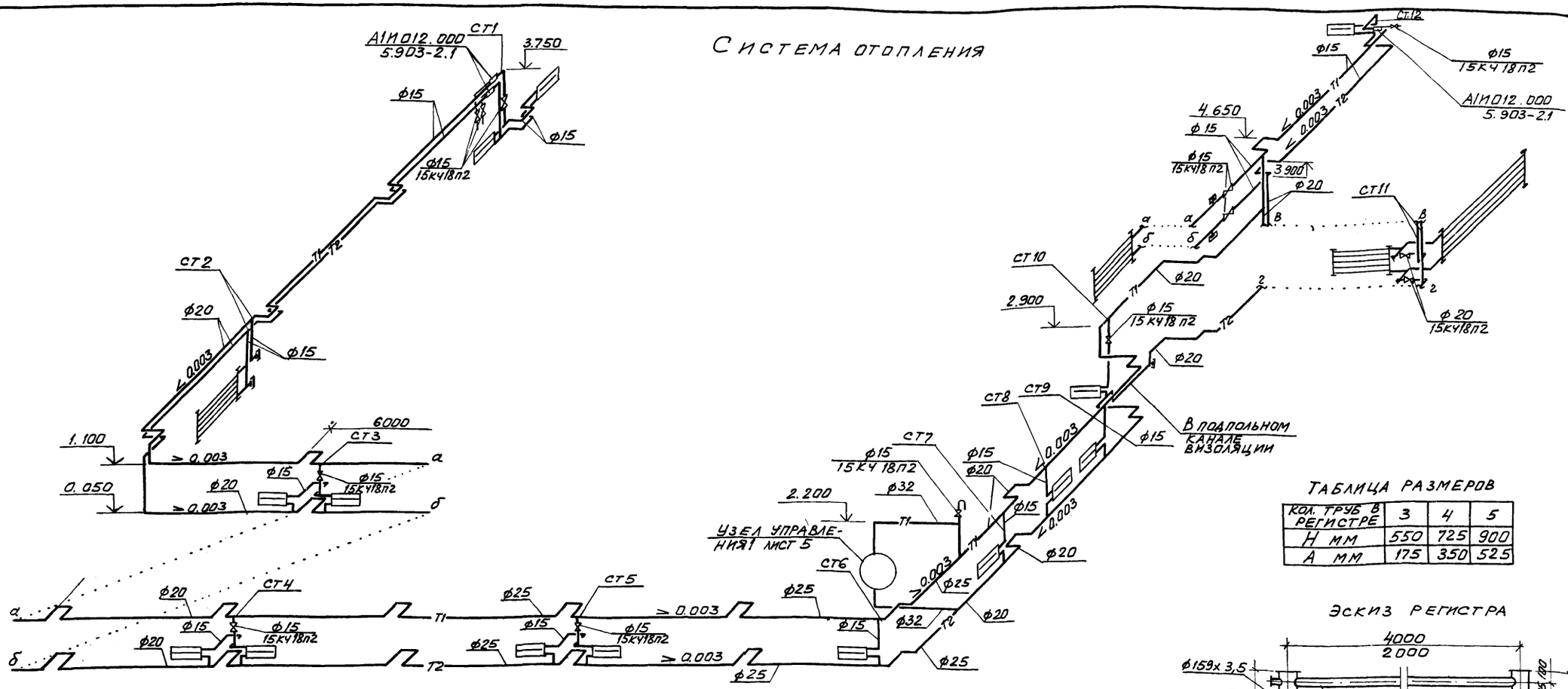

Таблица размеров

Кол. труб в регистре	3	4	5
H мм	550	725	900
A мм	175	350	525

Эскиз регистра

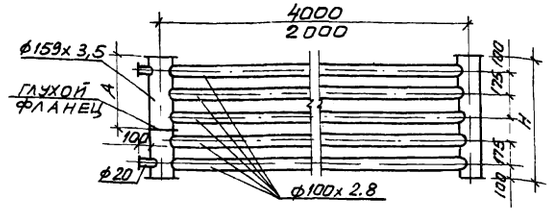

Узел управления (вид по стрелке А)

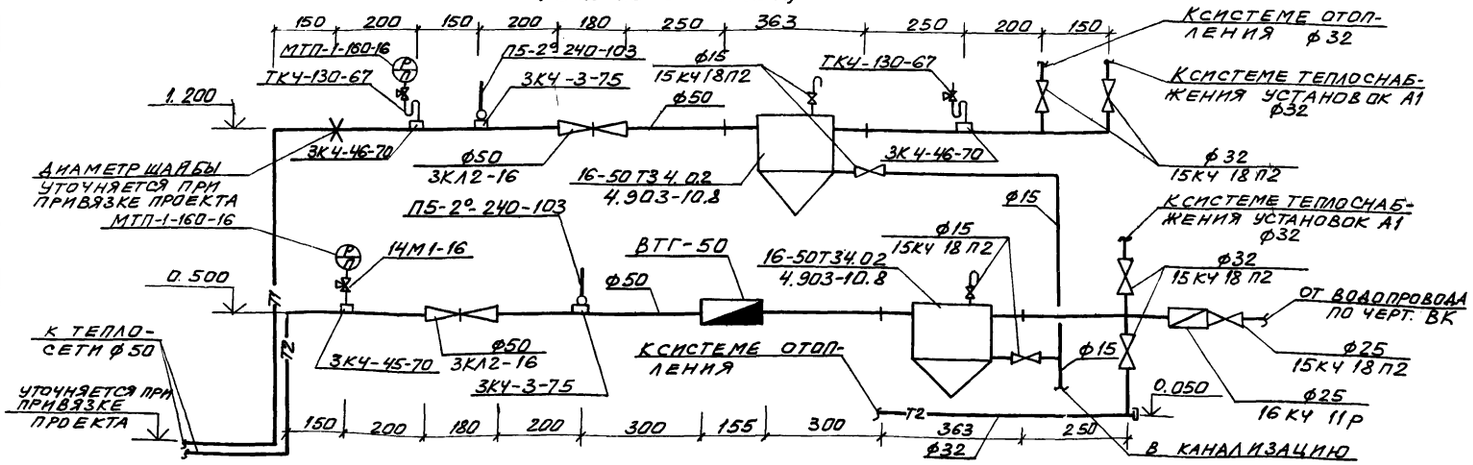

Провер.	Шетковский		
Инжен.	Гендзелевская		
Ст. инж.	Шетковский		
Рук. гр.	Кириченко		
Гл. спец.	Рывкис		
Нач. ОПВ	Комов		
Н. контр.	Томкович		
ГИП	Осташевский		

ТП 904-1-56.84 ОВ

Компрессорная станция ЗК-500 АО с осушкой воздуха

Стадия	Лист	Листов
Р	5	

Схема системы отопления. Узел управления

Госстрой СССР Ростовский Промстройниипроект

Привязан

106

8690/7

Инв. №

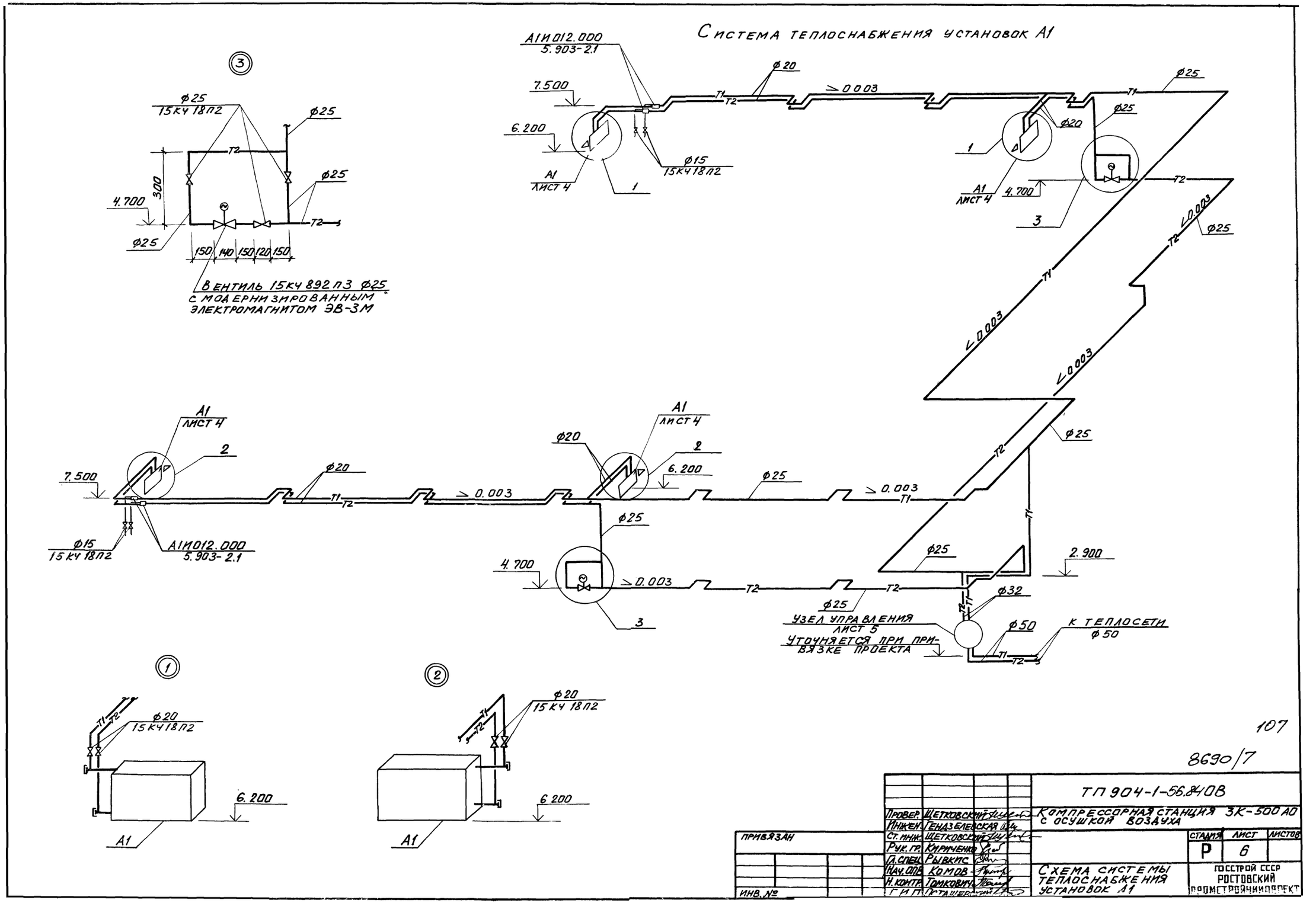
Система теплоснабжения установок А1
А1И012.000
5.903-2.1
7.500
6.200
А1
лист 4
1
ф20
ф15
15кч18п2
> 0.003
ф25
4.700
3
< 0.003
2
2.900
ф32
ф50
к теплосети
ф50
Узел управления
лист 5
Уточняется при привязке проекта
Вентиль 15кч 892 п3 ф25
с модернизированным
электромагнитом ЭВ-3М
300
150
140
120
1
2
3
ф20
15кч18п2
6.200
А1
107
8690/7
ТП 904-1-56.84ОВ
Компрессорная станция ЗК-500 АО
с осушкой воздуха
Провер. Щетковский
Инжен. Гендзелевская
Ст. инж. Щетковский
Рук. гр. Кириченко
Гл. спец. Рывкис
Нач. ОПВ Комов
Н. контр. Томкович
Г.И.П. Осташевский
Привязан
Инв. №
Схема системы теплоснабжения установок А1
Стадия Р
Лист 6
Листов
Госстрой СССР
Ростовский
Промстройниипроект

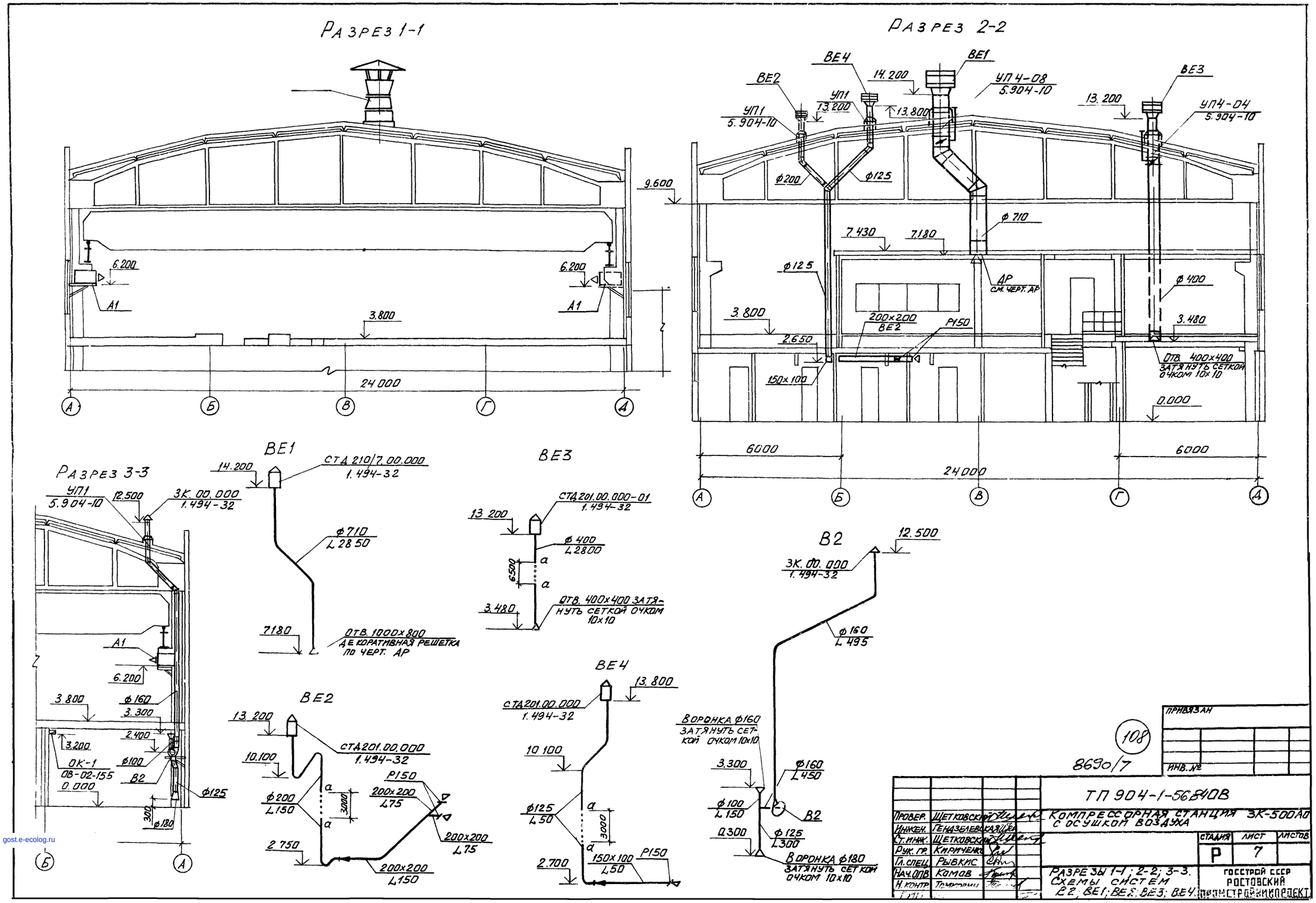

108

8690/7

ПРИВЯЗАН

ИНВ. №

ТП 904-1-56 ВЕ4ОВ

КОМПРЕССОРНАЯ СТАНЦИЯ ЗК-500АО С ОСУШКОЙ ВОЗДУХА

Провер.	Щетковский			Стадия	Лист	Листов
Инжен.	Гендзелевская			Р	7	
Ст. инж.	Щетковский					
Рук. гр.	Кириченко					
Гл. спец.	Рывкис					
Нач. ОПВ	Камов					
Н. контр.	Томкович					

РАЗРЕЗЫ 1-1; 2-2; 3-3. СХЕМЫ СИСТЕМ В2; ВЕ1; ВЕ2; ВЕ3; ВЕ4.

ГОССТРОЙ СССР РОСТОВСКИЙ ПРОМСТРОЙНИКОПРОЕКТ

gost.e-ecolog.ru