ТИПОВОЙ ПРОЕКТ
903-1-212.84

ПОЛНОСБОРНАЯ КОТЕЛЬНАЯ С 4 КОТЛАМИ Е-1/9-1-Т

ДЛЯ СЕЛЬСКОХОЗЯЙСТВЕННОГО СТРОИТЕЛЬСТВА
ТОПЛИВО – КАМЕННЫЕ И БУРЫЕ УГЛИ

АЛЬБОМ IV

Индустриальные строительные конструкции
и изделия

19452-05
ЦЕНА 2-09

				Привязан:
Инв.№				

Копир.

gost.e-ecolog.ru

ТИПОВОЙ ПРОЕКТ

903-1-212.84

ПОЛНОСБОРНАЯ КОТЕЛЬНАЯ С 4 КОТЛАМИ Е-1/9-1-Т

ДЛЯ СЕЛЬСКОХОЗЯЙСТВЕННОГО СТРОИТЕЛЬСТВА
ТОПЛИВО-КАМЕННЫЕ И БУРЫЕ УГЛИ

СОСТАВ ПРОЕКТА:

№ альбомов	Наименование альбомов
I	Тепломеханическая часть
II ч.1,2	Чертежи нетиповых конструкций
III	Архитектурно-строительная и санитарно-техническая части
IV	Индустриальные строительные конструкции и изделия
V	Электротехническая часть
VI	Контроль и регулирование
VII	Заказные спецификации
VIII	Технико-экономическая часть и сметы Книги 1, 2.
IX	Ведомости потребности в материалах

ПРИМЕНЁННЫЕ МАТЕРИАЛЫ

Типовой проект 907-2-247 Альбомы I, II — Металлические трубы для отвода дымовых газов с температурой до +350°С с надземным примыканием газоходов на отметке +0.500м. Поставщик: ЦИТП г. Москва

Типовой проект 704-1-162.83 Альбомы I, III, IV, IX, X, XI — Резервуар стальной горизонтальный для нефтепродуктов ёмкостью 50м³ Поставщик: Казахский филиал ЦИТП.

Типовой проект 901-4-57.83 Альбомы I, III, IV, V — Резервуар для воды ёмк. 50м³ железобетонный прямоугольный заглубленный из сборных унифицированных конструкций заводского изготовления Поставщик: Тбилисский филиал ЦИТП

Разработан Государственным проектным институтом Горьковский Сантехпроект Главпромстройпроекта Госстроя СССР

Утвержден, МСХ СССР [illegible] и введён в действие во Союзсантехпроект приказ №31 от 24.05.84г

АЛЬБОМ IV

Главный инженер Ю.П. Фалалеев
Главный инженер проекта В.П. Соловьёв

				привязан:
Инв. №				

Копир. [illegible] 19452-05 2

Альбом IV

Типовой проект 903-1-

Содержание альбома (начало)

Формат	Обозначение	Наименование	Стр.	Примечание
		Содержание (начало)	2	
		Содержание (окончание)	3	
	КЖИ-ТТ1	Технические требования	4	
		к изготовлению сборных		
		железобетонных изделий		
	КЖИ -ТТ2	Технические требования	5	
		к изготовлению арматурных		
		закладных и соединитель-		
		ных изделий		
12	КЖИ-СК3-54-3-1(2)	Колонна СК3-54-3-1(2)	6	
12	КЖИ-СК3-54-3-1(2)а	Колонна СК3-54-3-1(2)а	7	
12	КЖИ-СК3-54-3-1(2)б	Колонна СК3-54-3-1(2)б	8	
12	КЖИ-СК3-54-3-1(2)в	Колонна СК3-54-3-1(2)в	9	
12	КЖИ-СК3-54-3-1(2)г	Колонна СК3-54-3-1(2)г	10	
12	КЖИ-СК3-60-4(5)а	Колонна СК3-60-4(5)а	11	
12	КЖИ-СК3-60-4(5)б	Колонна СК3-60-4(5)б	12	
12	КЖИ-СК3-60-4(5)в	Колонна СК3-60-4(5)в	13	
12	КЖИ-СК3-60-4(5)г	Колонна СК3-60-4(5)г	14	
12	КЖИ-СК3-60-4(5)д	Колонна СК3-60-4(5)д	15	
12	КЖИ-СК3-60-4(5)е	Колонна СК3-60-4(5)е	16	
12	КЖИ-СК3-54-3-2Д	Колонна СК3-54-3-2Д	17	
12	КЖИ-26012-3(4)В-а	Балка 26012-3(4)В-а	18	
12	КЖИ-1ПГ-4(5)АIVТ-а	Плита 1ПГ-4(5)АIVТ-а	19	
12	КЖИ-1ПГ-4(5)АIVТ-б	Плита 1ПГ-4(5)АIVТ-б	20	
12	КЖИ-1ПГ-4(5)АIVТ-в	Плита 1ПГ-4(5)АIVТ-в	21	
12	КЖИ-1ПВ4-4(5)АIVТ-а	Плита 1ПВ4-4(5)АIVТ-а	22	
12	КЖИ-1ПВ7-4(5)АIVТ-а	Плита 1ПВ7-4(5)АIVТ-а	23	

Формат	Обозначение	Наименование	Стр.	Примечание
12	КЖИ-ПСД 60.12.20-П-1; ПСД 60.12.25-П-1; ПСД 60.12.30-П-1; ПСД 60.12.40-П-1	Стеновая панель ПСД 60.12.20-П-1; ПСД 60.12.25-П-1; ПСД 60.12.30-П-1; ПСД 60.12.40-П-1	24	
12	КЖИ-ПСД 60.9.20-П-1; ПСД 60.9.25-П-1; ПСД 60.9.30-П-1; ПСД 60.9.40-П-1	Стеновая панель ПСД 60.9.20-П1; ПСД 60.9.25-П-1; ПСД 60.9.30-П-1; ПСД 60.9.40-П-1	25	
12	КЖИ-ПСД 60.12.20-П-2; ПСД 60.12.25-П-2; ПСД 60.12.30-П-2; ПСД 60.12.40-П-2	Стеновая панель ПСД 60.12.20-П-2; ПСД 60.12.25-П-2, ПСД 60.12.30-П-2, ПСД 60.12.40-П-2	26	
12	КЖИ-ПСД 60.12.20-П-3; ПСД 60.12.25-П-3; ПСД 60.12.30-П-3; ПСД 60.12.40-П-3	Стеновая панель ПСД 60.12.20-П-3; ПСД 60.12.25-П-3; ПСД 60.12.30-П-3; ПСД 60.12.40-П-3	27	
12	КЖИ-ПСД 12.12.20-П-1; ПСД 12.12.25-П-1; ПСД 12.12.30-П-1; ПСД 12.12.40-П-1	Стеновая панель ПСД 12.12.20-П-1; ПСД 12.12.25-П-1; ПСД 12.12.30-П-1; ПСД 12.12.40-П-1	28	
12	КЖИ-ПСД 6.12.20-П-1; ПСД 6.12.25-П-1, ПСД 6.12.30-П-1; ПСД 6.12.40-П-1	Стеновая панель ПСД 6.12.20-П-1; ПСД 6.12.25-П-1; ПСД 6.12.30-П-1; ПСД 6.12.40-П-1	29	
12	КЖИ-ПСД 60.12.20-П-4; ПСД 60.12.25-П-4, ПСД 60.12.30-П-4	Стеновая панель ПСД 60.12.20-П-4; ПСД 60.12.25-П-4; ПСД 60.12.30-П-4;	30	
12	КЖИ-ПСД 60.12.20-П-5; ПСД 60.12.25-П-5; ПСД 60.12.30-П-5	Стеновая панель ПСД 60.12.20-П-5; ПСД 60.12.25-П-5; ПСД 60.12.30-П-5	31	
12	КЖИ-ПСД 60.12.20-П-6; ПСД 60.12.25-П-6; ПСД 60.12.30-П-6	Стеновая панель ПСД 60.12.20-П-6; ПСД 60.12.25-П-6; ПСД 60.12.30-П-6	32	
12	КЖИ-ПСД 60.12.20-П-8; ПСД 60.12.25-П-8; ПСД 60.12.30-П-8	Стеновая панель ПСД 60.12.20-П-8; ПСД 60.12.25-П-8; ПСД 60.12.30-П-8.	33	

Инв. № подл. | Подпись и дата | Взам. инв. №

Инв. №

Привязан:

Альбом IV

Типовой проект 503-1-

Содержание альбома (окончание)

Формат	Обозначение	Наименование	Стр.	Примечание
12	КЖИ-ПСД 60.12.20-П-7 ПСД 60.12.25-П-7; ПСД 60.12.30-П-7	Стеновая панель ПСД 60.12.20-П-7, ПСД 60.12.25-П-7, ПСД 60.12.30-П-7	34	
12	КЖИ-ПСД 60.12.30-П-УП-1 ПСД 60.12.40-П-УП-1	Стеновая панель ПСД 60.12.30-П-УП-1, ПСД 60.12.40-П-УП-1	35	
12	КЖИ-ПСД 60.9.20-П-2 ПСД 60.9.25-П-2; ПСД 60.9.30-П-2	Стеновая панель ПСД 60.9.20-П-2, ПСД 60.9.25-П-2; ПСД 60.9.30-П-2	36	
12	КЖИ-ПСД 60.9.20-П-3 ПСД 60.9.25-П-3; ПСД 60.9.30-П-3	Стеновая панель ПСД 60.9.20-П-3, ПСД 60.9.25-П-3; ПСД 60.9.30-П-3	37	
12	КЖИ-ПСД 15.12.30-П-УП-1 ПСД 15.12.40-П-УП-1	Стеновая панель ПСД 15.12.30-П-УП-1, ПСД 15.12.40-П-УП-1	38	
12	КЖИ-ЛД	Ларь деревянный ЛД	39	
11	КЖИ-КП1	Каркас пространственный КП1	40	
11	КЖИ-КП2	Каркас пространственный КП2	40	
12	КЖИ-КП3; КП4; КП5	Каркас пространственный КП3, КП4, КП5	41	
12	КЖИ-КП6; КП7; КП8	Каркас пространственный КП6, КП7, КП8	42	
11	КЖИ-КР1	Каркас плоский КР1	43	
11	КЖИ-КР2	Каркас плоский КР2	43	
12	КЖИ-КР3÷КР17	Каркас плоский КР3÷КР17	44	
11	КЖИ-С1	Сетка арматурная С1	45	
11	КЖИ-С2	Сетка арматурная С2	45	
11	КЖИ-МН1	Изделие закладное МН1	46	
11	КЖИ-МН2	Изделие закладное МН2	46	
11	КЖИ-МН3	Изделие закладное МН3	47	
11	КЖИ-МН4	Изделие закладное МН4	47	
11	КЖИ-МН5	Изделие закладное МН5	48	
11	КЖИ-МН6	Изделие закладное МН6	48	

Формат	Обозначение	Наименование	Стр.	Примечание
11	КЖИ-МН7	Изделие закладное МН7	49	
11	КЖИ-МН8	Изделие закладное МН8	49	
11	КЖИ-МН9	Изделие закладное МН9	50	
11	КЖИ-МС1; МС2	Изделие соединительное МС1; МС2	50	
11	КЖИ-МС3	Изделие соединительное МС3	51	
11	КЖИ-МС4	Изделие соединительное МС4	51	
11	КЖИ-МС5	Изделие соединительное МС5	52	
11	КЖИ-СТ1	Стойка СТ1	52	
11	КЖИ-РМ1	Рама металлическая РМ1	53	
11	КЖИ-РМ2	Рама металлическая РМ2	53	

Инв. № подл. | Подпись и дата | Взам. инв. №

Привязан

Инв. №

Технические требования

1. Изготовление сборных железобетонных изделий должно производиться в соответствии с требованиями ГОСТ 13015.1-81 - правила приемки; ГОСТ 13015.2-81 - правила маркировки; ГОСТ 13015.3-81 (СТ СЭВ 1363-78) - документ о качестве „Конструкции и изделия бетонные и железобетонные сборные"; ГОСТ 14098-68 „Соединения сварные арматуры железобетонных изделий и конструкций. Контактная и ванная сварка. Основные типы и конструктивные элементы"; ГОСТ 10922-75 „Арматурные изделия и закладные детали сварные для железобетонных конструкций".
2. При изготовлении конструкций должен быть обеспечен систематический пооперационный контроль за качеством бетона, арматуры, сварных соединений и т.п. согласно ГОСТ 8829-77 „Конструкции и изделия железобетонные сборные. Методы оценки и испытаний прочности жесткости и трещиностойкости".
3. Все сборные железобетонные конструкции, кроме указанных в п.4, изготовлять по указаниям соответствующих серий с установкой дополнительных закладных элементов по данному альбому.
4. Колонны СК3-54-3-1(2) изготовлять в опалубке колонн СК3-54-3 по серии 1.823-1 вып. 2. Стеновые панели ПСД 60.12.20-П-5(7); ПСД 60.12.25-П-5(7); ПСД 60.12.30-П-5(7) изготовить в опалубке стеновых панелей ПСД 60.12.20-П; ПСД 60.12.25-П; ПСД 60.12.30-П по серии 1.832.1-9 вып.1. Армирование выполнить по приведенным в альбоме чертежам.
5. В стеновых панелях с отверстиями арматуру сеток вырезать по месту и приварить к обрамлению отверстий.
6. Указания по складированию конструкций смотри в соответствующих сериях и главах СНиП.

Нач. отд.	Марунов		ТП 903-1-212.84 -КЖИ-ТТ1
Н. контр.	Погрельская		Технические требования к изготовлению сборных железобетонных изделий.
Гл. спец.	Марков		Стадия Р; Лист 1; Листов 1
Рук. гр.	Холодова		Госстрой СССР ГПИ Горьковский Сантехпроект
Ст. инж.	Семягина		
Инженер	Горюнова		

Инв. № подл. | Подпись и дата | Взам. инв. №

Типовой проект 903-1- Альбом IV

Технические требования

1. Плоские каркасы и сетки изготовлять с помощью контактной точечной сварки по ГОСТ 14098-68.
Точечную сварку производить во всех местах пересечения стержней каркасов и сеток.
2. Приварку анкеров к пластинам втавр выполнять дуговой сваркой под слоем флюса на сварочных автоматах.
3. Приварку анкеров к пластинам или уголкам внахлестку выполнять контактной рельефно-точечной или ручной дуговой сваркой.
4. Сварку проката между собой выполнять электродами типа Э42 по ГОСТ 9467-75, $h_ш$=4мм, кроме оговоренных.
5. Сварку следует производить в соответствии с ГОСТ 19292-73 „Соединения сварные элементов закладных деталей сборных железобетонных конструкций. Контактная и автоматическая сварка плавлением.
Основные типы и конструктивные элементы".
и СН 393-78 „Инструкцией по сварке соединений арматуры и закладных деталей железобетонных конструкций".
6. Изделия должны отвечать требованиям ГОСТ 10922-75 „Арматурные изделия и закладные детали сварные для железобетонных конструкций. Технические требования и методы испытаний.
7. Материал арматурных изделий и анкеров закладных и соединительных изделий - горячекатанная арматурная сталь класса А-I марки ВСт3кп2 по ГОСТ 380-71*
класса А-II марки ВСт5пс2 по ГОСТ 380-71*
класса А-III марки 35ГС по ГОСТ 5781-75 и ГОСТ 5.1459-72*
класса Вр-I по ТУ 14-4-659-75
для расчетной температуры $t° \geq -30°$,
класса А-I марки ВСт3кп2 по ГОСТ 380-71*
класса А-II марки ВСт5пс2 по ГОСТ 380-71*
класса А-III марки 35ГС по ГОСТ 5781-75 и ГОСТ 5.1459-72*
класса Вр-I по ТУ 14-4-659-75
для расчетной температуры $-40° \leq t° < -30°$
8. Материал проката закладных и соединительных изделий - углеродистая сталь марки ВСт3кп2 по ГОСТ 380-71* для расчетной температуры $t° \geq -30°$ и ВСт3пс6 по ГОСТ 380-71* для расчетной температуры $-40° \leq t° < -30°$.

Нач. отд.	Морунов		ТП 903-1-212.84-КЖИ-ТТ2	
Н. контр.	Погорельский		Технические требования к изготовлению арматурных, закладных и соединительных изделий	Стадия: Р; Лист; Листов: 1
Гл. спец.	Марков			Госстрой СССР ГПИ Горьковский Сантехпроект
Рук. гр.	Холодова			
Ст. инж.	Сенягина			
Инженер	Горюнова			

Инв. № подл. | Подпись и дата | Взам. инв.

Типовой проект 903-1- Альбом IV

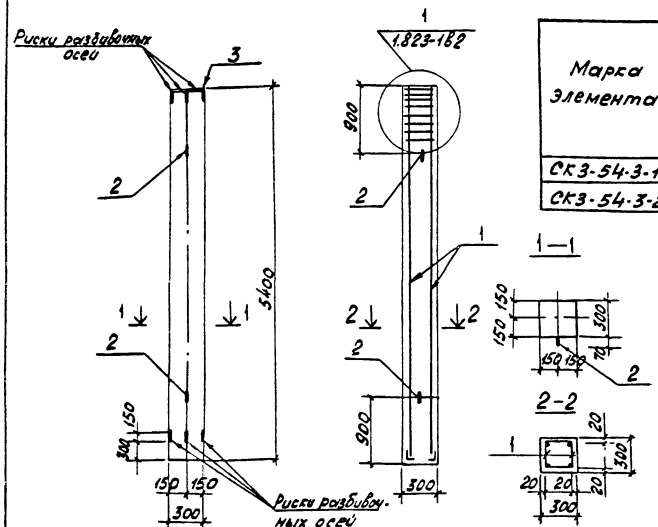

Риски разбивочных осей нанести несмываемой краской.

Ведомость расхода стали на элемент, кг

Марка элемента	Изделия арматурные									Изделия закладные									Общий расход
	Арматура класса								Всего	Арматура класса			Прокат марки					Всего	
	ВрI		АI			АIII				АI	АII		ВСт3 кп2						
	ТУ14-4-659-75		ГОСТ 5781-82							ГОСТ 5781-82			ГОСТ 19903-74*		ГОСТ 8510-72*				
	Ф5	Итого	Ф6	Ф8	Итого	Ф25	Ф28	Итого		Ф16	Ф10	Итого	δ=8	Итого	L160×100×4	L140×90×8	Итого		
СК3-54-3-1	1.92	1.92	11.2		11,2	83,0		83,0	96,12	3,44	0,6	4.04	5,65	5,65		8,46	8,46	18,2	114,32
СК3-54-3-2	1,92	1.92	8,9	4,56	13,46		104,0	104,0	119,38	3.44	0,6	4.04	5.65	5,65	10,8		10,8	20,49	139,87

Форм	Зона	Поз.	Обозначение	Наименование	Кол.	Примет.
12				Документация		
			ТП 903-1-212.84-КЖИ-ТТ1	Технические требования		
				к изготовлению сборных		
				железобетонных конструкций		
				СК3-54-3-1		
				Сборочные единицы		
		1	ТП 903-1-212.84-КЖИ-КП1	Каркас пространственный КП1	1	
		2	1.823-1 вып.2 л.24	Монтажная петля поз.21	2	
		3	1.823-1 вып.2 л.25	Закладная деталь М1	1	
				СК3-54-3-2		
				Сборочные единицы		
		1	ТП 903-1-212.84-КЖИ-КП2	Каркас пространственный КП2	1	
		2	1.823-1 вып.2 л.24	Монтажная петля поз.21	2	
		3	1.823-1 вып.2 л.25	Закладная деталь М1	1	

Техническая характеристика колонны

Марка колонны	Длина мм	Масса кг	Марка бетона	Объем бетона м3	Расход стали: Арматурная сталь	Расход стали: Закладные изделия	Расход стали: Всего кг
СК3-54-3-1	5400	1215	200	0,49	96,12	18,15	114.27
СК3-54-3-2	5400	1215	200	0,49	119,38	20,49	139,87

Нач.отд.	Морунов	
Н.контр.	Погорельский	
Гл.спец.	Марков	
Рук.гр.	Холодова	
Ст.техник	Андрианова	

ТП 903-1-212.84КЖИ-СК3-54-3-1(2)

Колонна СК3-54-3-1(2)

Стадия	Масса	Масштаб
Р	1,2 т	Вер. 1:50 Гор. 1:30
Лист	Листов 1	

Госстрой СССР
ГПИ Горьковский
Сантехпроект

19452-05 7

Инв. № подл. | подпись и дата | Взам. инв. №

Альбом IV

Типовой проект 903-1-

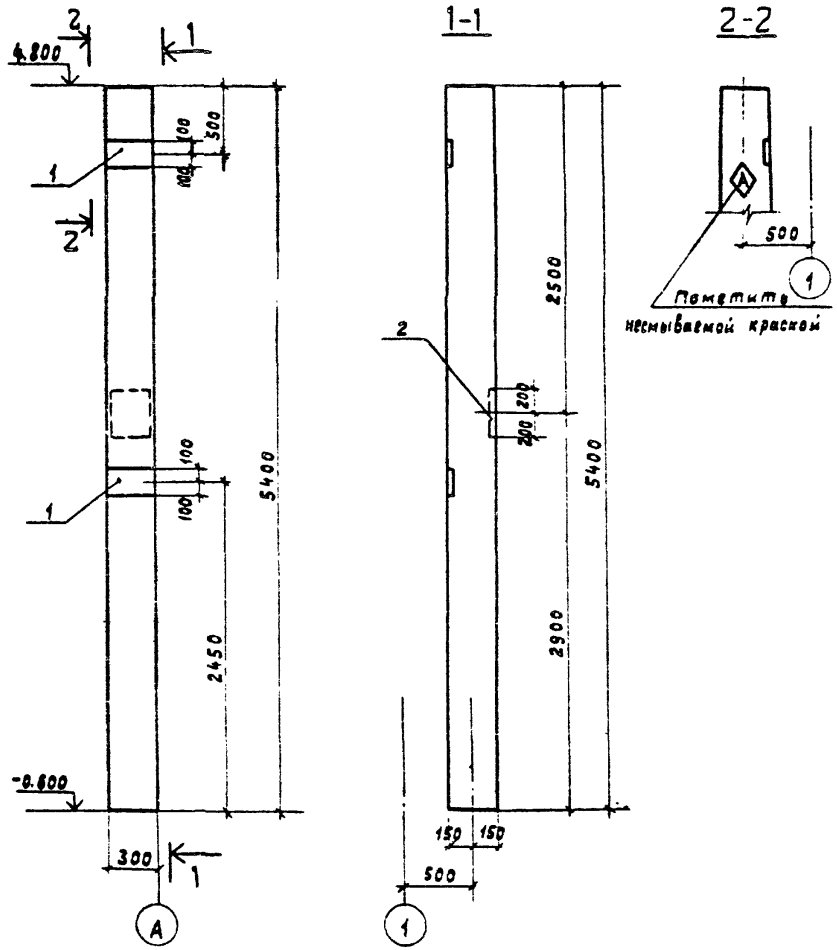

Ведомость расхода стали на дополнительные закладные элементы:

Марка элемента	Закладные изделия										Всего, кг
	Арматура класса							Прокат марки			
	AI			AIII				ВСт3 кп2			
	ГОСТ 5781-82							ГОСТ 19903-74*			
	ф6		Итого	ф12	ф14	ф22	Итого	-б=10		Итого	
СК3-54-3-1(2) а	0.1		0.1	2.8	3.0	2.2	8.0	18.6		18.6	26.7

Форм.	Зона	Поз.	Обозначение	Наименование	Кол.	Примечание
12				Документация		
			тп 903-1-212.84-кжи-ТТ1	Технические требования		
				к изготовлению сборных		
				железобетонных конструкций		
				Сборочные единицы		
			тп 903-1-212.84кжи-ск3-54-3-1(2)	Колонна СК3-54-3-1(2)	1	
		1	1.423-3 Вып.2	Изделие закладное М1-12	2	6 кг
		2	тп 903-1- -кжи-мн6	Изделие закладное мн 6	1	14.6 кг

Нач. отд.	Марунов		
Н. контр.	Погорельский		
Гл. спец.	Марков		
Рук. гр.	Холодова		
Ст. техник	Андрианова		
Копир.	Ганнова		

тп 903-1-212-84-кжи-ск3-54-3-1(2) а

Колонна СК3-54-3-1(2) а

Стадия	Масса	Масштаб
Р	1.2т	1:30
Лист	Листов 1	

Госстрой СССР ГПИ Горьковский САНТЕХПРОЕКТ

19452-05 8

Инв. № подл. | Подпись и дата | Взам. инв. №

Альбом IV

Типовой проект 903-1-

Взам. инв. №

Подпись и дата

Инв. № подл.

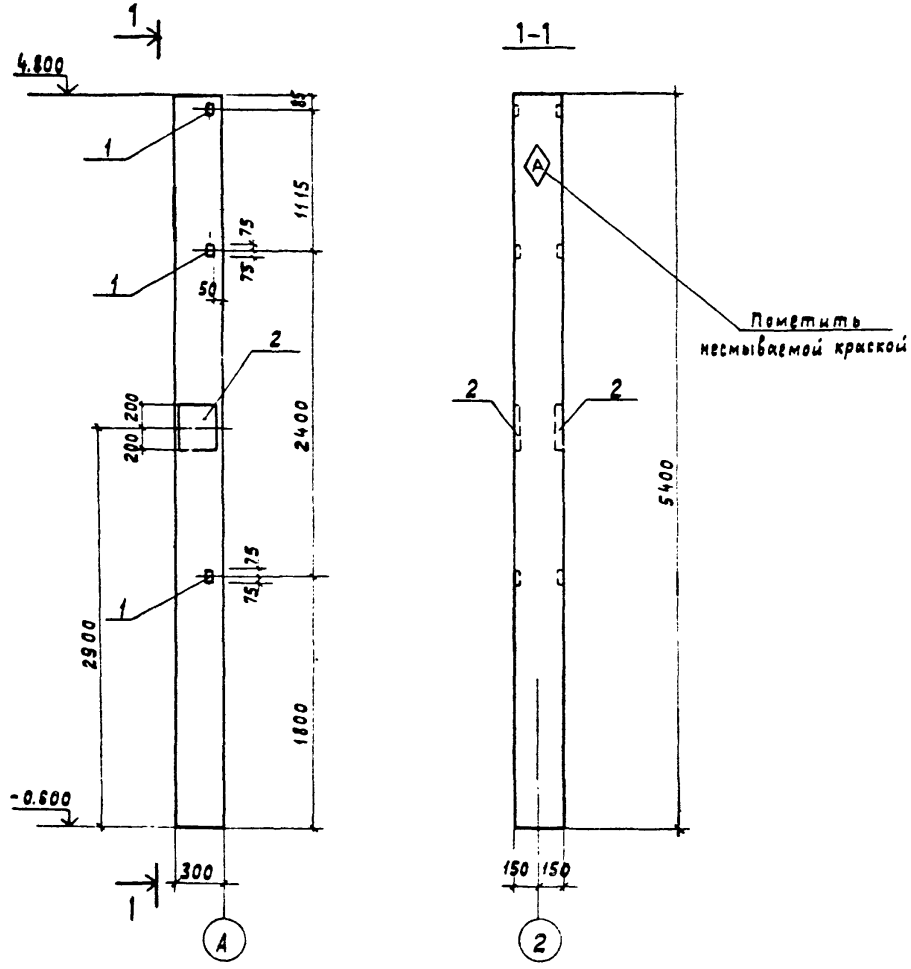

Ведомость расхода стали на дополнительные закладные элементы

Марка элемента	Закладные изделия										Всего, кг
	Арматура класса						Прокат марки				
	AI		AIII				Вст3 кп2				
	ГОСТ 5781-82						ГОСТ 19903-74*		ГОСТ 8509-72*		
	ф6	Итого	ф12	ф14	ф22	Итого	-δ=10	Итого	L63х5	Итого	
СК3-54-3-1(2)б	0.16	0.16	0.72	5.94	4.32	10.98	18.84	18.84	4.32	4.32	34.30

Форм.	Зона	Поз.	Обозначение	Наименование	Кол.	Примечание
12				Документация		
			тп 903-1-212.84кжи-ТТ1	Технические требования		
				к изготовлению сборных		
				железобетонных конструкций		
				Сборочные единицы		
			тп 903-1-212.84кжи-ск3-54-3-1(2)	Колонна СК3-54-3-1(2)	1	
		1	1.423-3 Вып.2	Изделие закладное М1-13	3	1.7кг
		2	тп 903-1-212.84кжи-мн6	Изделие закладное МН6	2	14.6кг

Нач.отд	Морунов		
Н.контр.	Погорельский		
Гл.спец.	Марков		
Рук.гр.	Холодова		
Ст.техник	Андрианова		

Копия Ганкова

тп 903-1-212.84-кжи-ск3-54-3-1(2)б

Колонна СК3-54-3-1(2)б

Стадия	Масса	Масштаб
Р	1,2т	1:30
Лист	Листов 1	

Госстрой СССР ГПИ Горьковский САНТЕХПРОЕКТ

19452-05 9

Альбом IV

Типовой проект 903-1-

Ведомость расхода стали на дополнительные закладные элементы

Марка элемента	Закладные изделия												Всего, кг
	Арматура класса AIII ГОСТ 5781-82						Прокат марки ВСт3кп2 гост 19903-74*				гост 8509-72*		
	ф8		Итого	ф12		Итого	δ=8	δ=10		Итого	L63×5	Итого	
СК3-54-3-1(2)в	0,3		0,3	0,96		0,96	1,4	4,6		6,0	5,76	5,76	13,02

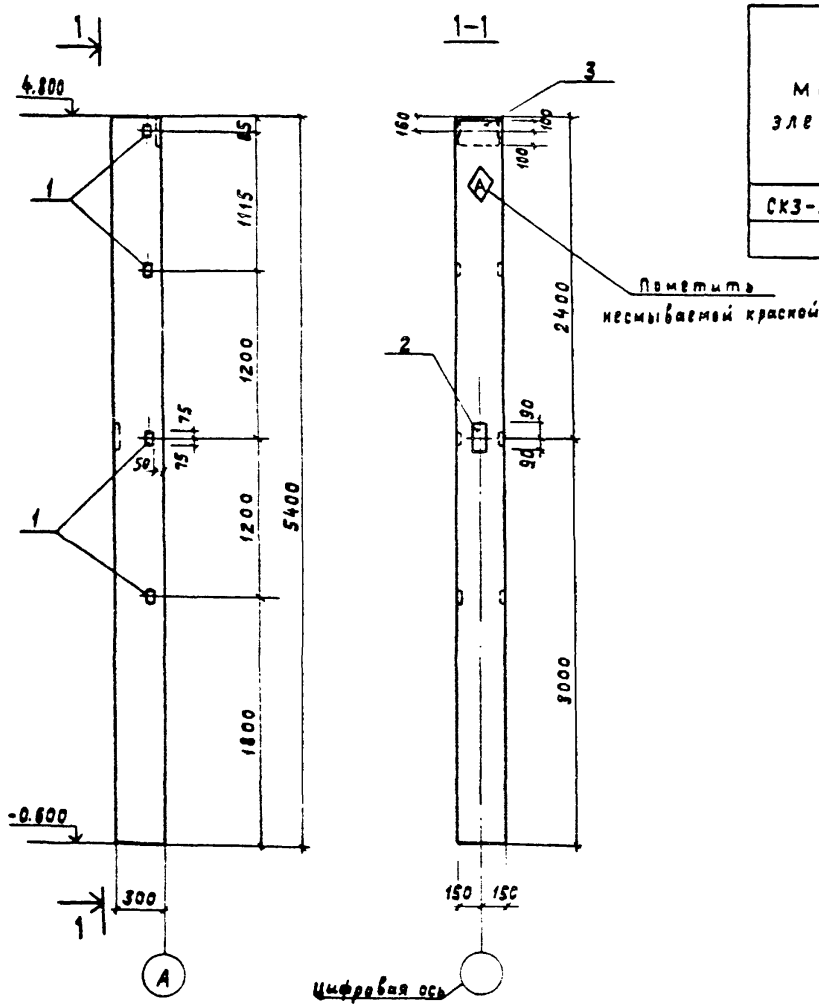

Форм.	Зона	Поз.	Обозначение	Наименование	Кол.	Примечание
12				Документация		
			т.п. 903-1-212.84-КЖИ-ТТ1	Технические требования к изготовлению сборных железобетонных конструкций		
				Сборочные единицы		
			тп 903-1-212.84КЖИ-СК3-54-3-1(2)	Колонна СК3-54-3-1(2)	1	
		1	1.423-3 Вып.2	Изделие закладное М1-13	4	1,7кг
		2	3.400-6/76	Изделие закладное МИ1-18	1	1,7кг
		3	1.423-3. Вып.2	Изделие закладное М1-12	1	6,0кг

Нач.отд.	Марунов	
Н.контр.	Погорелецкий	
Гл.спец.	Марков	
Рук.гр.	Холодова	
Ст.техник	Анземанова	

Копир Гинкова

т.п. 903-1-212.84КЖИ-СК3-54-3-1(2)в

Колонна СК3-54-3-1(2)в

Стадия	Масса	Масштаб
Р	12т	1:30
Лист	Листов 1	

Госстрой СССР ГПИ Горьковский САНТЕХПРОЕКТ

19452-05 10

Инв.№ подл. | Подпись и дата | Взам.инв.№

Альбом IV

Типовой проект 903-1-

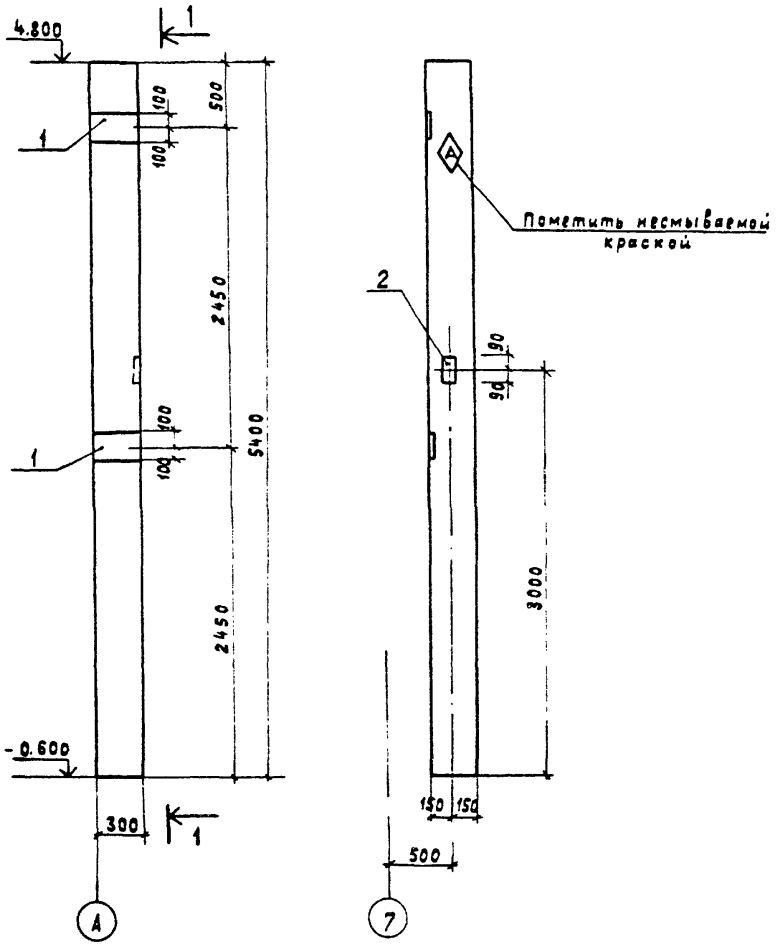

Ведомость расхода стали на дополнительные закладные элементы

Марка элемента	Закладные изделия										Всего, кг
	Арматура класса					Прокат марки					
	A III					ВСт3 кп2					
	ГОСТ 5781-82					ГОСТ 19903-74*					
	ф8	Итого	ф12		Итого	δ=8	δ=10			Итого	
СК3-54-3-1(2)г	0,3	0,3	2,8		2,8	1,4	9,2			10,6	13,4

Форм.	Зона	Поз.	Обозначение	Наименование	Кол.	Примечание
11				Документация		
			ТП 903-1-212.84-КЖИ-ТТ2	Технические требования к изготовлению сборных железобетонных конструкций		
				Сборочные единицы		
			т.п. 903-1-212.84-КЖИ-СК3-54-3-1(2)	Колонна СК3-54-3-1(2)	1	
		1	1.423-3 вып.2	Изделие закладное М1-12	2	6.0 кг
		2	3.400-6/76	Изделие закладное МИ1-18	1	4.7 кг

Нач. отд.	Морунов		ТП 903-1-212.84-КЖИ-СК3-54-3-1(2)г
Н. контр.	Погорельский		Колонна СК3-54-3-1(2)г
Гл. спец.	Марков		Стадия: Р; Масса: 1,2 т; Масштаб: 1:30
Рук. гр.	Холодова		Лист; Листов 1
Ст. техник	Андрианова		Госстрой СССР ГПИ Горьковский САНТЕХПРОЕКТ

Инв. № подл. | Подпись и дата | Взам. инв. №

Копия Ганкова

19452-05 11

Альбом IV

Типовой проект 903-1-

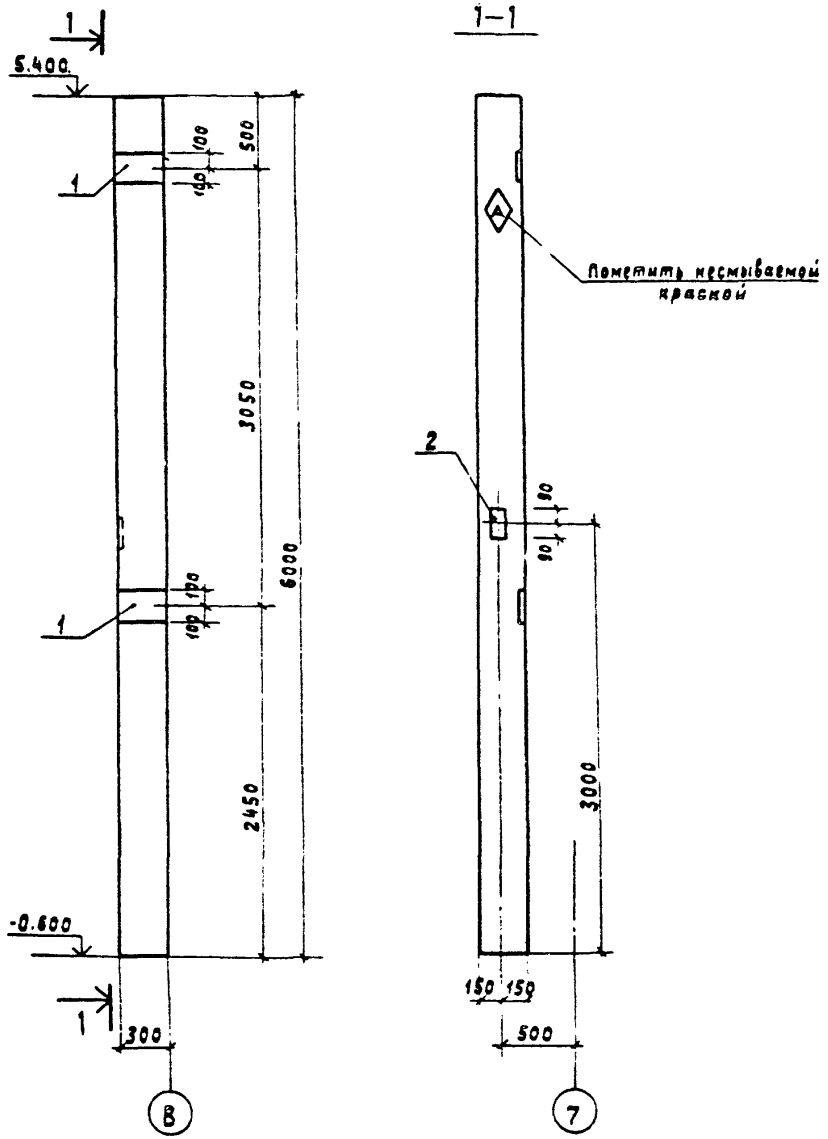

Ведомость расхода стали на дополнительные закладные элементы

Марка элемента	Закладные изделия										Всего кг
	Арматура класса					Прокат марки					
	А III					ВСт 3 кп 2					
	ГОСТ 5781-82					ГОСТ 19903-74*					
	ф 8	Итого	ф 12		Итого	б=8	б=10			Итого	
СК3-60-4(5) а	0.3	0.3	2.8		2.8	1.4	9.2			10.6	13.4

Форм.	Зона	Поз.	Обозначение	Наименование	Кол.	Примечание
12				Документация		
			т.п. 903-1-212.84-КЖИ-ТТ1	Технические требования		
				к изготовлению сборных		
				железобетонных конструкций		
				Сборочные единицы		
			1.823-1 вып.2	Колонна СК3-60-4(5)	1	
		1	1.423-3 вып.2	Изделие закладное М1-12	2	6.0 кг
		2	3.400-6/76	Изделие закладное МИ1-18	1	1.7 кг

Нач. отд.	Морунов		
Н. контр.	Погорельский		
Гл. спец.	Марков		
Рук. гр.	Холодова		
Ст. техник	Андрианова		
Копир.	Ганкова		

ТП 903-1-212.84-КЖИ-СК3-60-4(5) а

Колонна СК3-60-4(5) а

Стадия	Масса	Масштаб
Р	1,4 т	1:30

Лист | Листов 1

Госстрой СССР ГПИ Горьковский САНТЕХПРОЕКТ

19452-05 12

Инв. № подл. | Подпись и дата | Взам. инв. №

Альбом IV

Типовой проект 903-1-

Инв. № подл. | Подпись и дата | Взам. инв. №

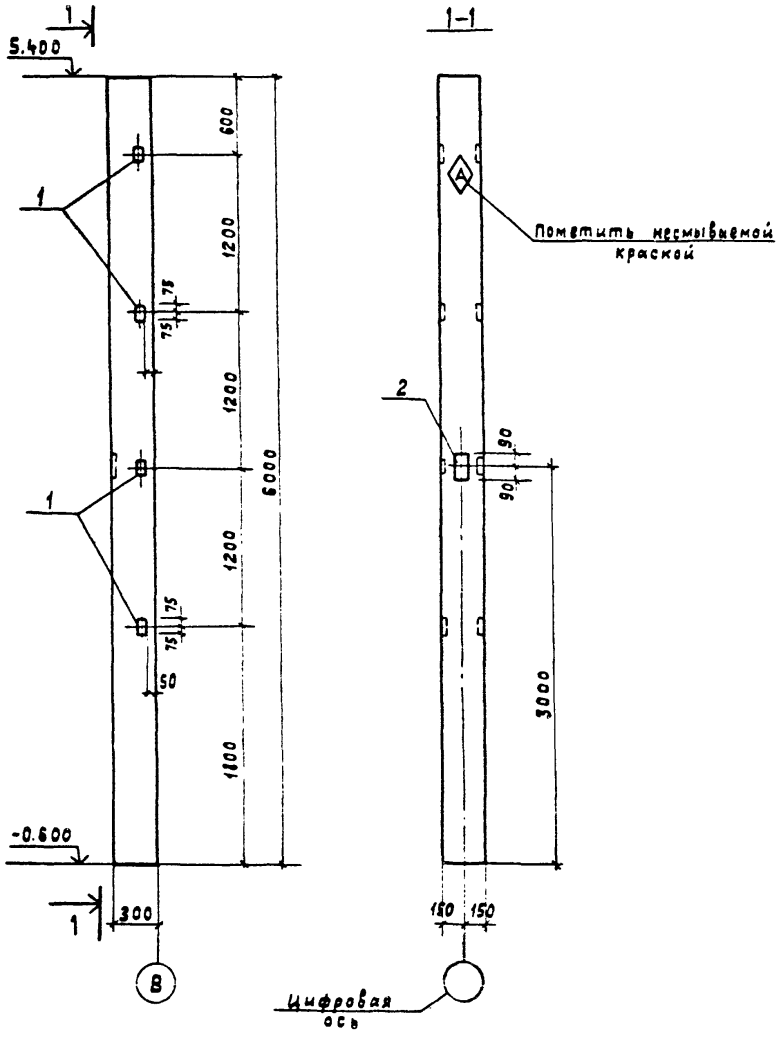

Ведомость расхода стали на дополнительные закладные элементы

Марка элемента	Закладные изделия										Всего, кг
	Арматура класса					Прокат марки					
	A III					В Ст 3 кп 2					
	ГОСТ 5781-82					ГОСТ 8509-72*		ГОСТ 19903-74*			
	ф8	Итого	ф12		Итого	L63x5	Итого	δ=8		Итого	
СК3-60-4(5)б	0,3	0,3	0,96		0,96	5,76	5,76	1,4		1,4	8,42

Форм.	Зона	Поз.	Обозначение	Наименование	Кол.	Примечание
12				Документация		
			ТП 903-1-212.84-КЖИ-ТТ1	Технические требования		
				к изготовлению сборных		
				железобетонных конструкций		
				Сборочные единицы		
			1.823-1 вып.2	Колонна СК3-60-4(5)	1	
		1	1.423-3 вып.2	Изделие закладное М1-13	4	1,7кг
		2	3.400-6/76	Изделие закладное МИ1-18	1	1,7кг

Нач.отд.	Марунов	
Н.контр.	Погорельский	
Гл.спец.	Марков	
Рук.гр.	Холодова	
Ст.техник	Андрианова	

Копир. Ганкова

ТП 903-1-212.84КЖИ-СК3-60-4(5)б

Колонна СК3-60-4(5)б

Стадия	Масса	Масштаб
Р	1,4т	1:30
Лист	Листов 1	

Госстрой СССР ГПИ Горьковский САНТЕХПРОЕКТ

Альбом IV

Типовой проект 903-1-

Инв. № подл. | Подпись и дата | Взам. инв. №

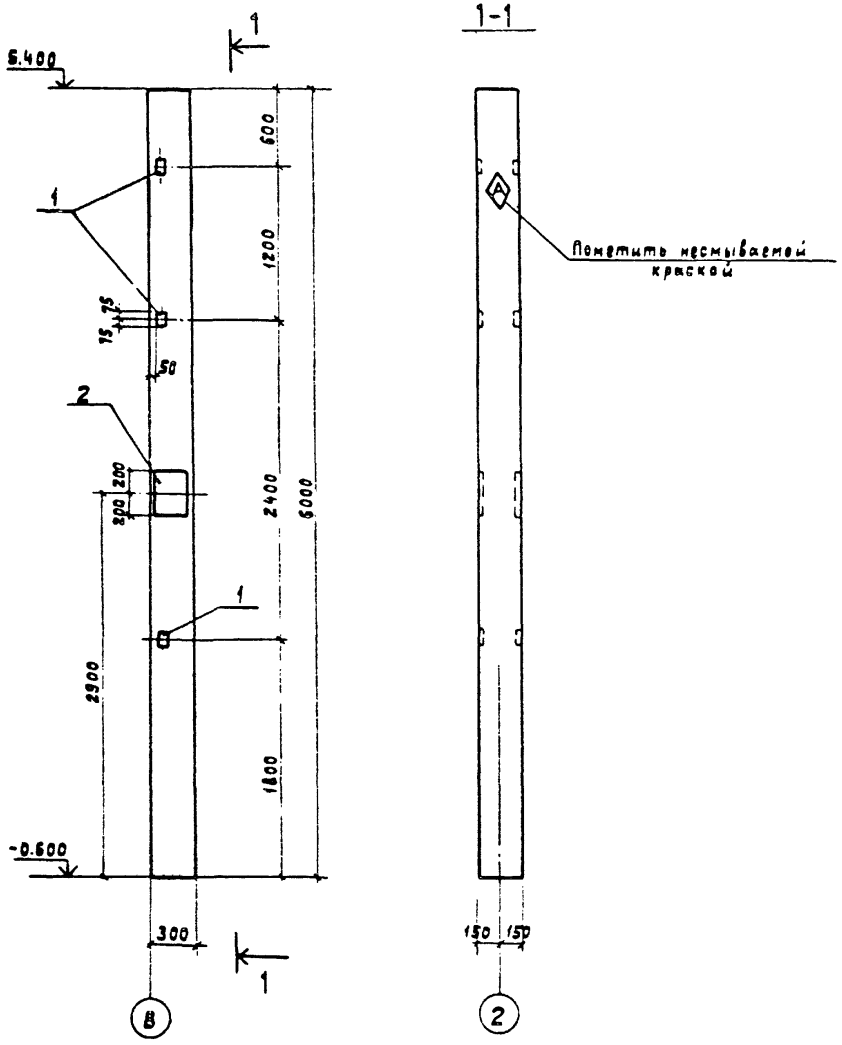

Ведомость расхода стали на дополнительные закладные элементы

Марка элемента	Закладные изделия											Всего, кг
	Арматура класса						Прокат марки					
	AI		AIII				Вст3 кп2					
	ГОСТ 5781-82						ГОСТ 8509-72*		ГОСТ 19903-74*			
	ф6	Итого	ф12	ф14	ф22	Итого	L63×5	Итого	δ=10	Итого		
Ск3-60-4(5)в	0.16	0.16	0.72	5.94	4.38	11.04	4.32	4.32	18,84	18,84		34,4

Форм.	Зона	Поз.	Обозначение	Наименование	Кол.	Примечание
				Документация		
			тп 903-1-212.84кжи-ТТ1	Технические требования		
				к изготовлению сборных		
				железобетонных конструкций		
				Сборочные единицы		
			1.823-1 Вып.2	Колонна Ск3-60-4(5)	1	
		1	1.423-3 Вып.2	Изделие закладное М1-13	3	1,7 кг
		2	тп 903-1-212.84-Кжи-МН6	Изделие закладное МН6	2	14,6 кг

Нач. отд.	Марунов	
Н. контр.	Погорельский	
Гл. спец.	Марков	
Рук. гр.	Холодова	
Ст. техник	Андрианова	
Копир	Ганкова	

тп 903-1-212.84кжи-Ск3-60-4(5)в

Колонна Ск3-60-4(5)в

Стадия	Масса	Масштаб
Р	1,4т	1:30
Лист	Листов 1	

Госстрой СССР ГПИ Горьковский САНТЕХПРОЕКТ

19452-05 14

Альбом V

Типовой проект 903-1-

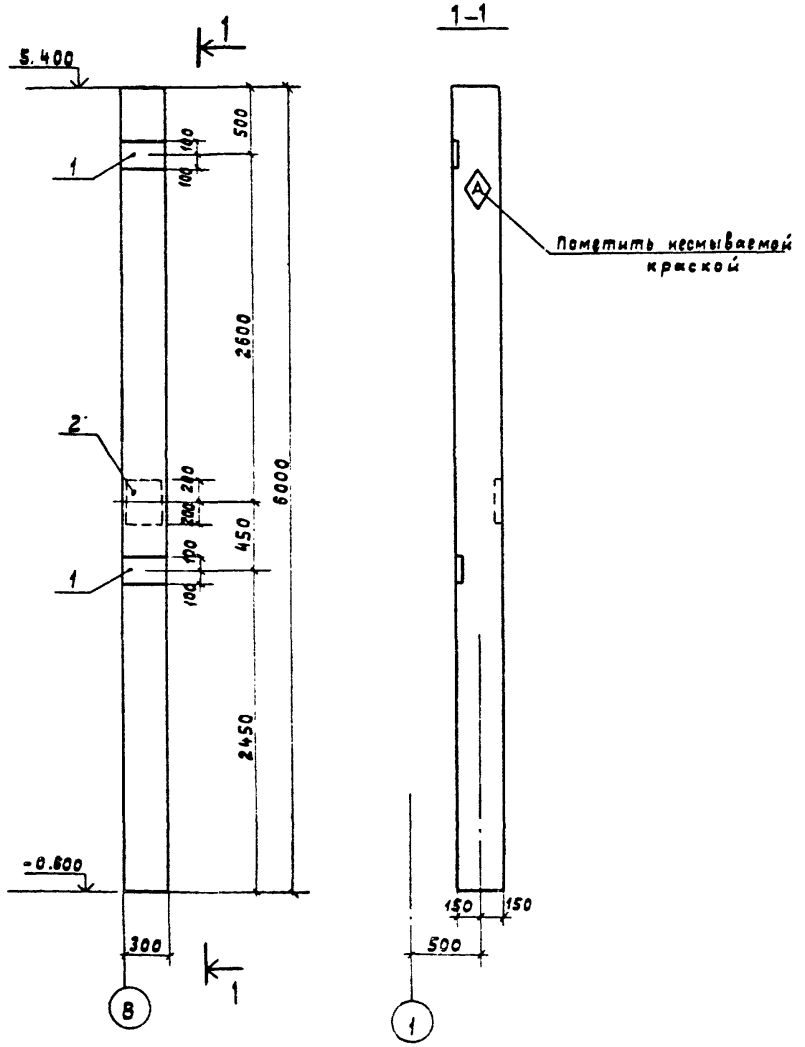

Ведомость расхода стали на дополнительные закладные элементы

Марка элемента	Закладные изделия										Всего, кг
	Арматура класса						Прокат марки				
	AI		AIII				Вст3 кп2				
	ГОСТ 5781-82						ГОСТ 19903-74*				
	ф6	Итого	ф12	ф14	ф22	Итого	δ=10			Итого	
СК3-60-4(5)г	0,08	0.08	2.8	2.97	2.16	7.93	18.6			18,6	26.6

Форм.	Зона	Поз.	Обозначение	Наименование	Кол.	Примечание
12				Документация		
			тп 903-1-212.84кжи-ТТ1	Технические требования к изготовлению сборных железобетонных конструкций		
				Сборочные единицы		
			1.823-1 вып.2	Колонна СК3-60-4(5)	1	
		1	1.423-3 вып.2	Изделие закладное М1-12	2	6.0кг
		2	тп 903-1-212.84кжи-мн6	Изделие закладное МН6	1	14,6кг

Нач.отд.	Марунов		тп 903-1-212.84-кжи-СК3-60-4(5)г
Н.контр.	Погорельский		Колонна СК3-60-4(5)г
Гл.спец.	Марков		Стадия: Р; Масса: 1,4т; Масштаб: 1:30
Рук.гр.	Холодова		Лист; Листов 1
Ст.техник	Андрианова		Госстрой СССР ГПИ Горьковский САНТЕХПРОЕКТ

Инв.№ подл. | Подпись и дата | Взам. инв.№

Альбом IV

Типовой проект 903-1-

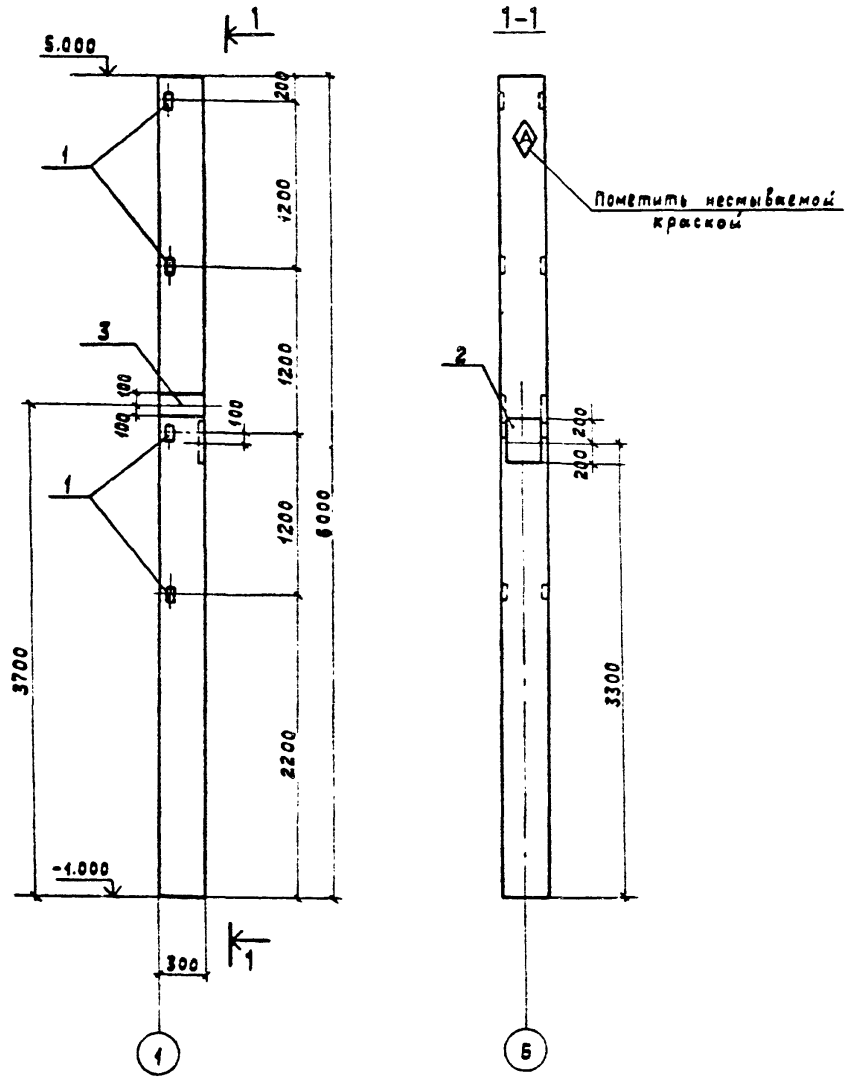

Ведомость расхода стали на дополнительные закладные элементы

Марка элемента	Закладные изделия										Всего, кг
	Арматура класса						Прокат марки				
	AI		AIII				Вст3кп2				
	ГОСТ 5781-82						ГОСТ 8509-72				
	ф6	Итого	ф12	ф14	ф22	Итого	L63×5	Итого	Б×10	Итого	
СК3-60-4(5)д	0.48	0.48	4.96	2.97	4.96	12.90	5.76	5.76	21.62	21.62	40.76

Форм.	Зона	Поз.	Обозначение	Наименование	Кол.	Примечание
12				Документация		
			ТП 903-1-212.84-КЖИ-ТТ1	Технические требования к изготовлению сборных железобетонных конструкций		
				Сборочные единицы		
			1.823-1 Вып.2	Колонна СК3-60-4(5)	1	
		1	1.423-3 Вып.2	Изделие закладное М1-13	4	1.7кг
		2	ТП 903-1-212.84-КЖИ-МН6	Изделие закладное МН6	1	14,6кг
		3	1.423-3 Вып.2	Изделие закладное М1-12	2	6,0кг

Нач.отд.	Марунов	
Н.контр.	Погорельский	
Гл.спец.	Марков	
Рук.гр.	Холодова	
Ст.техник	Аверьянова	

ТП 903-1-212.84-КЖИ-СК3-60-4(5)д

Колонна СК3-60-4(5)д

Стадия	Масса	Масштаб
Р	1,4т	1:30
Лист	Листов 1	

Госстрой СССР ГПИ Горьковский САНТЕХПРОЕКТ

Копир. Ганкова

19452-05 16

Инв.№ подл. | Подпись и дата | Взам.инв.№

Типовой проект 903-1-

Альбом IV

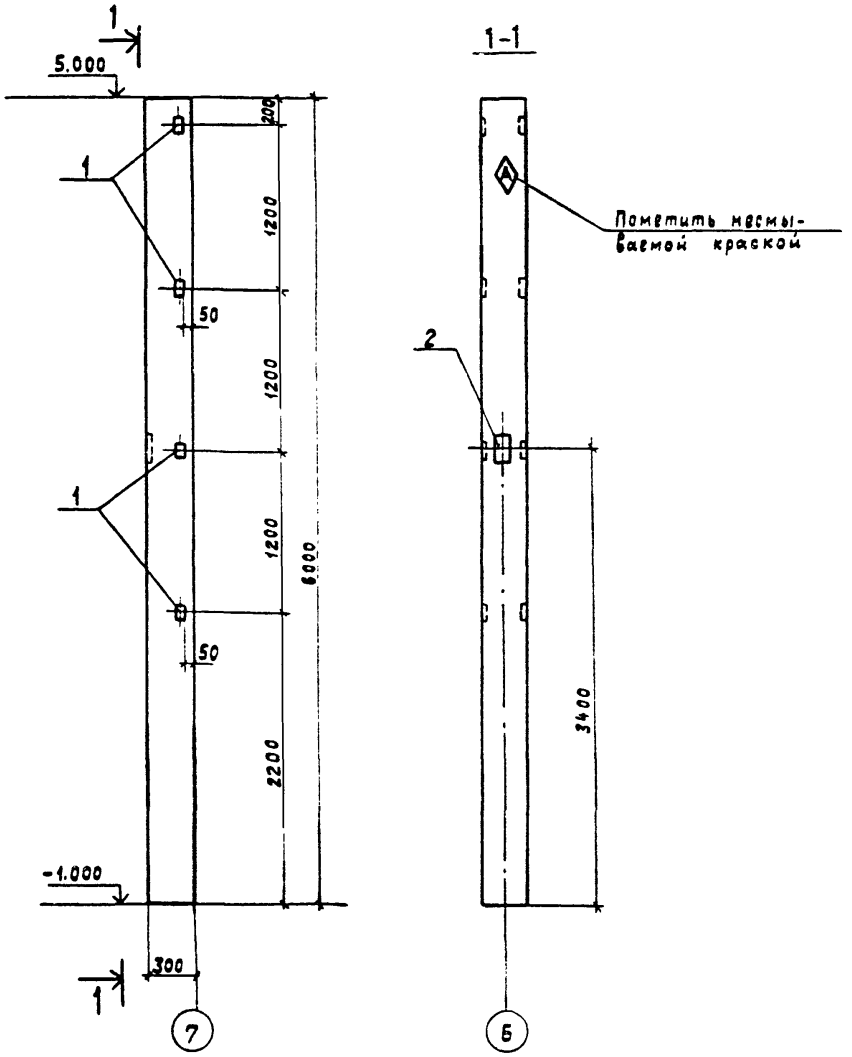

Ведомость расхода стали на дополнительные закладные элементы

Марка	Закладные изделия										Всего, кг
	Арматура класса				Прокат марки						
	А III				В Ст 3 кп 2						
	ГОСТ 5781-82				ГОСТ 8509-72*			ГОСТ 19903-74*			
	ф 8	Итого	ф 12	Итого	L63×5		Итого	Б=8		Итого	
СК3-60-4(5) е	0,3	0,3	0,96	0,96	5,76		5,76	1,4		1,4	8,42

Форм.	Зона	Поз.	Обозначение	Наименование	Кол.	Примечание
12				Документация		
			тп 903-1-212.84-КЖИ-ТТ1	Технические требования		
				к изготовлению сборных		
				железобетонных конструкций		
				Сборочные единицы		
			1.823-1 вып.2	Колонна СК3-60-4(5)	1	
		1	1.423-3 вып.2	Изделие закладное М1-13	4	1,7 кг
		2	3.400-6/76	Изделие закладное МИ1-18	1	1,7 кг

Нач.отд.	Морунов		
Н.контр.	Погорельский		
Гл.спец.	Марков		
Рук.гр.	Холодова		
Ст.техник	Андрианова		

тп 903-1-212.84-КЖИ-СК3-60-4(5) е

Колонна СК3-60-4(5) е

Стадия	Масса	Масштаб
Р	1,4 т	1:30

Лист | Листов 1

Госстрой СССР
ГПИ ГОРЬКОВСКИЙ
САНТЕХПРОЕКТ

Копия Ганкова

19452-05 17

Инв. № подл. | Подпись и дата | Взам. инв. №

Альбом IV

Типовой проект 903-1

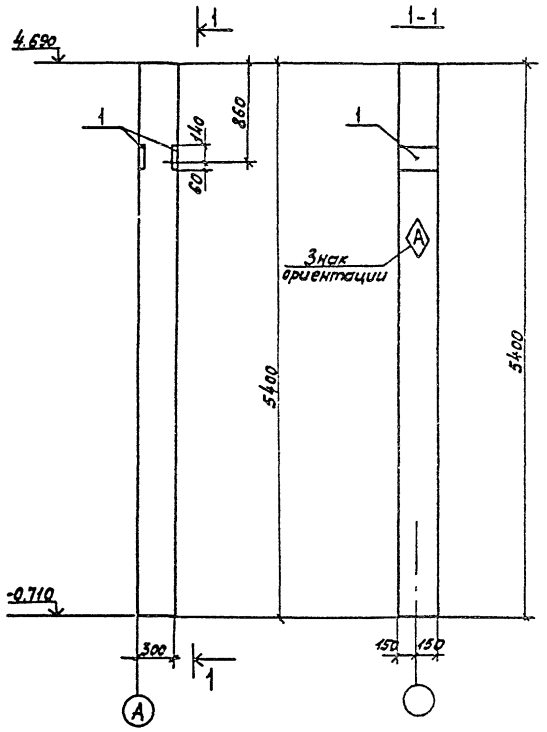

Знак ориентации (A) нанести несмываемой краской

Ведомость расхода стали на дополнительные закладные элементы, кг

Марка элемента	Закладные изделия						Всего
	Арматура класса			Прокат марки			
	А III			Вст 3 кп 2			
	ГОСТ 5781-82			ГОСТ 19903-74*			
	ф12		Итого	б=10		Итого	
СК 3-54-3-2Д	2,8		2,8	9,2		9,2	12

Форм.	Зона	Поз.	Обозначение	Наименование	Кол.	Примеч.
12				Документация		
			ТП 903-1-212.84-КЖИ-ТТ1	Технические требования		
				к изготовлению сборных		
				железобетонных конструкций		
				Сборочные единицы		
			ТП 903-1-212-КЖИ-СК3-54-3-1(2)	Колонна СК3-54-3-2	1	
		1	1.423-3 вып. 2	Изделие закладное М1-12	2	6.0

Нач. отд.	Морунов	
Н. контр.	Погорелов	
Гл. спец.	Марков	
Рук. гр.	Холодова	
Ст. техн.	Андрианова	

ТП 903-1-212.84-КЖИ-СК3-54-3-2Д

Колонна СК3-54-3-2Д

Стадия	Масса	Масштаб
Р	1,2 т	1:30

Лист | Листов 1

Госстрой СССР ГПИ Горьковский Сантехпроект

Инв. № подл. | Подпись и дата | Взам. инв. №

19452-05 13

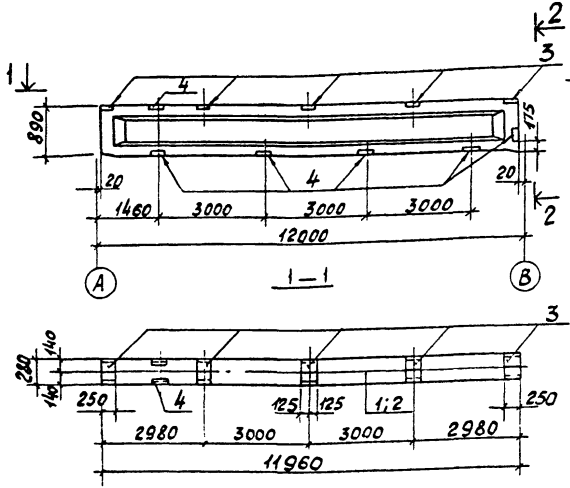

1. Балка 2Б012-3В-а разработана для I-II снеговых районов.
2. Балка 2Б012-4В-а разработана для III-IV снеговых районов.

Форм	Зона	Поз.	Обозначение	Наименование	Кол	Приме
12				Документация		
			ТП 903-1-212.84 КЖИ-ТТ1	Технические требования к изготовлению сборных железобетонных конструкций		
				Сборочные единицы		
		1	1.462-1 вып. 1	Балка 2Б012-3В	1	
		3	ТП. 903-1-212-КЖИ-МН5	Изделие закладное МН5	5	
		4	1.462-1 вып. II	Изделие закладное М2	6	
				Сборочные единицы		
		2	1.462-1 вып I	Балка 2Б012-4В	1	
		3	ТП 903-1-212.84КЖИ-МН5	Изделие закладное МН5	5	
		4	1.462-1 вып. II	Изделие закладное М2	6	

Ведомость расхода стали на дополнительные закладные элементы

Марка элемента	Закладные изделия								Всего, кг
	Арматура класса				Прокат марки				
	AI		AIII		ВСт3кп2				
	ГОСТ 5781-82				ГОСТ 8510-72*		ГОСТ 8509-72*		
	ф10	Итого	10	Итого	L140×90×8	L90×6	Итого		
2Б012-3В-а	6.0	6.0	2.5	2.5	37.5	32.4	69.9		78,4
2Б012-4В-а	6.0	6.0	2.5	2.5	37.5	32.4	69.9		78,4

ТП 903-1-212.84-КЖИ-2Б012-3(4)В-а

Балки покрытия 2Б012-3(4)В-а

Стадия	Масса	Масштаб
Р	5,0т	
Лист	Листов 1	

Госстрой СССР ГПИ Горьковский Сантехпроект

Нач отд	Морунов	
Н контр	Погорелов	
Гл спец	Марков	
Рук гр	Холодова	
Ст техн	Андрианов	

Инв. № подл. | Подпись и дата | Взам. инв. №

Типовой проект 903-1- Альбом IV

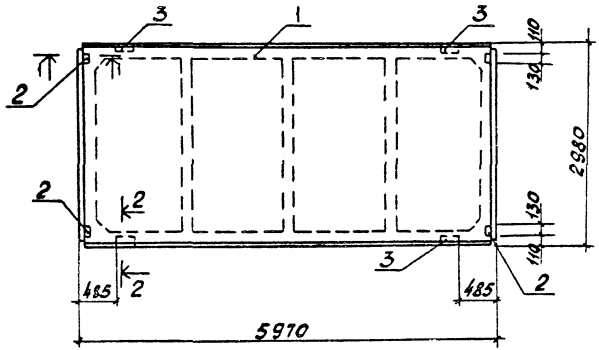

1-1

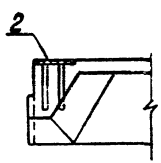

2-2

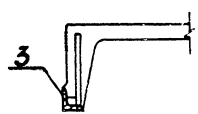

Ведомость расхода стали на дополнительные закладные элементы

Марка элемента	Изделия закладные										Всего кг
	Ярматура класса				Прокат марки						
	А III				В Ст 3 Кп 2						
	ГОСТ 5781-82				ГОСТ 8509-72*			ГОСТ 19903-74*			
	ф10			Итого	L70×6		Итого	δ=8		Итого	
1ПГ-4(5)А IV Т-а	1,28			1,28	2,4		2,4	3,92		3,92	7,6

Форм.	Зона	Поз.	Обозначение	Наименование	Кол.	Примечание
12				Документация		
			ТП 903-1-212.84-КЖИ-ТТ1	Технические требования		
				к изготовлению сборных		
				железобетонных конструкций		
				Сборочные единицы		
		1	1.865.1-4/80 вып.1	Плита 1пг-4(5)А IV Т	1	
		2	1.865.1-4/80 вып.2	Изделие закладное М6	4	
		3	1.865.1-4/80 вып.2	Изделие закладное М7	4	

Нач.отд.	Моринов		
Н.контр.	Погорелов		
Гл.спец.	Марков		
Рук.гр.	Холодова		
Ст.пр.	Видоманова		

ТП 903-1-212.84 КЖИ-1ПГ-4(5)А IV Т-а

Плита 1пг-4(5)А IV Т-а

Стадия	Масса	Масштаб
Р	2,6т	1:50
Лист	Листов 1	

Госстрой СССР
ГПИ Горьковский
Сантехпроект

Инв.№ подл. | Подпись и дата | Взам.инв.№

19452-05 20

Типовой проект 903-1 Альбом IV

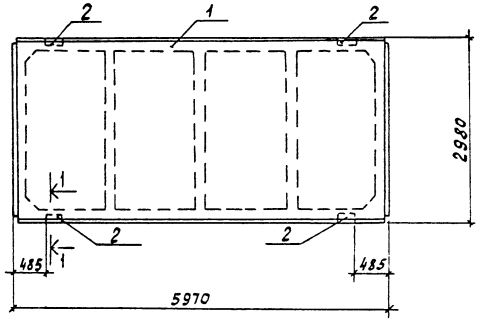

1-1

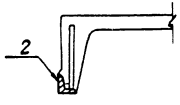

Ведомость расхода стали на дополнительные закладные элементы

Марка элемента	Изделия закладные										Всего кг
	Арматура класса				Прокат марки						
	А III				ВСт 3 кп 2						
	ГОСТ 5781-82				ГОСТ 8509-72*			ГОСТ 19903-74*			
	ф10			Итого	L70x6		Итого	-δ=8		Итого	
1ПГ-4(5) А IV Т-δ	0,8			0,8	2,4		2,4	0,32		0,32	3,52

Форм.	Зона	Поз.	Обозначение	Наименование	Кол.	Примеч.
12.				Документация		
			ТП 903-1-212.84-КЖИ-ТТ1	Технические требования		
				к изготовлению сборных		
				железобетонных конструкц.		
				Сборные единицы		
		1	1.865.1-4/80 вып. 1	Плита 1пг-4(5) А IV Т	1	
		2	1.865.1-4/80 вып. 2	Изделие закладное М7	4	

Нач. отд.	Морунов		
Н. контр.	Погорельская		
Гл. спец.	Марков		
Рук. гр.	Холодова		
Ст. техн.	Андрианова		

ТП 903-1-212.84-КЖИ-1пг-4(5) А IV Т-δ

Плита 1пг-4(5) А IV Т-δ

Стадия	Масса	Масштаб
Р	2,6 т	1:50
Лист	Листов 1	

Госстрой СССР
ГПИ Горьковский
Сантехпроект

Инв. № подл. | Подпись и дата | Взам. инв. №

19452-05 21

Типовой проект 903-1 Альбом IV

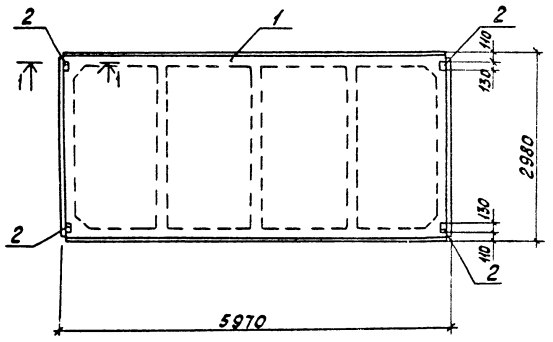

1-1

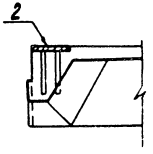

Ведомость расхода стали на дополнительные закладные элементы

Марка элемента	Изделия закладные										Всего кг
	Арматура класса				Прокат марки						
	А III				ВСт3 кп2						
	ГОСТ 5781-82				ГОСТ 19903-74*						
	Ф10			Итого	-8:8					Итого	
1ПГ-4(5)А IV Т-в	0,48			0,48	3,6					3,6	4,08

Форм.	Зона	Поз.	Обозначение	Наименование	Кол.	Примечание
12				Документация		
			ТП 903-1-212.84КЖИ-ТТ1	Технические требования		
				к изготовлению сборных		
				железобетонных конструкций		
				Сборочные единицы		
		1	1.865.1-4/80 вып.1	Плита 1пг-4(5) А IV Т	1	
		2	1.865.1-4/80 вып.2	Изделие закладное М6	4	

Нач. отд.	Морунов		
Н. контр.	Погорелов		
Гл. спец.	Марков		
Рук. гр.	Холодова		
Ст. техн.	Андрианова		

ТП 903-1-212.84КЖИ-1пг-4(5)А IV Т-в

Плита 1пг-4(5)А IV Т-в

Стадия	Масса	Масштаб
Р	2,6 т	1:50

Лист | Листов 1

Госстрой СССР
ГПИ Горьковский
Сантехпроект

19452-05 22

Инв. № подл. | Подпись и дата | Взам. инв. №

Типовой проект 903-1- Альбом IV

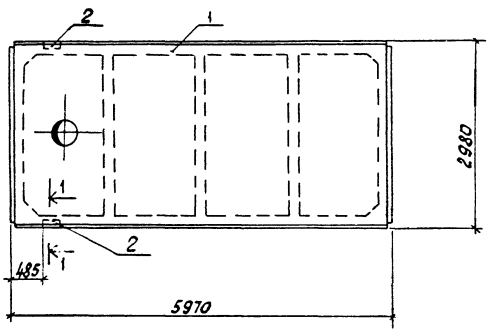

1-1

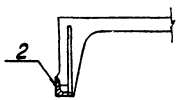

Ведомость расхода стали на дополнительные закладные элементы

Марка элемента	Изделия закладные										Всего кг
	Арматура класса				Прокат марки						
	А III				ВСт3 кп2						
	ГОСТ 5781-82				ГОСТ 8509-72*			ГОСТ 19903-74*			
	ф10			Итого	1,70×6		Итого	-δ=8		Итого	
1ПВ4-4(5)А IV Т-а	0,4			0,4	1,2		1,2	0,16		0,16	1,76

Форм.	Зона	Поз.	Обозначение	Наименование	Кол.	Примеч.
12				Документация		
			ТП 903-1-212.84 КЖИ-ТТ1	Технические требования		
				к изготовлению сбор-		
				ных железобетонных конструк-		
				Сборные единицы		
		1	1.865.1-4/80 вып.1	Плита 1ПВ4-4(5)А IV-Т	1	
		2	1.865.1-4/80 вып.2	Изделие закладное М7	2	

Нач.отд.	Морунов		
Н.контр.	Погорельский		
Гл.спец.	Марков		
Рук.гр.	Холодова		
Ст.техник	Андрианова		

ТП 903-1-212.84 КЖИ-1ПВ4-4(5) А IV-а

Плита 1ПВ4-4(5)А IV Т-а

Стадия	Масса	Масштаб
Р	3,1т	1:50

Лист | Листов 1

Госстрой СССР
ГПИ Горьковский
Сантехпроект

Инв. № подл. | подпись и дата | Взам. инв. №

Типовой проект 903-1 Альбом IV

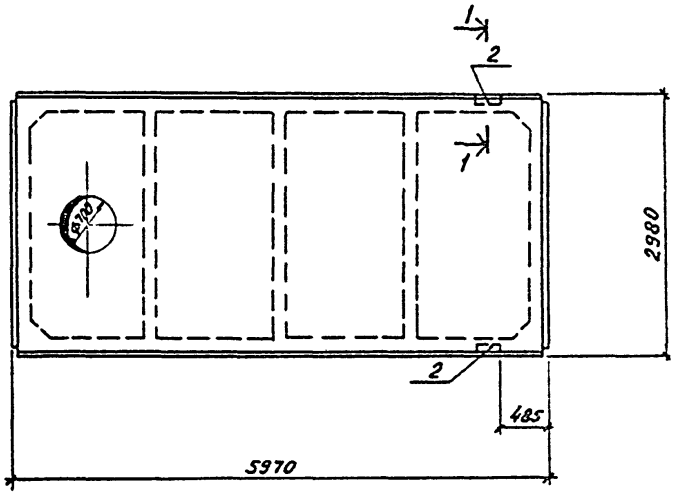

1-1

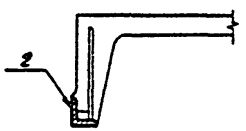

Ведомость расхода стали на дополнительные закладные элементы

Марка элемента	Изделия закладные										Всего кг
	Арматура класса AIII ГОСТ 5781-82				Прокат марки ВСт.3 кп 2 ГОСТ 8509-72*			ГОСТ 19903-74*			
	ф10			Итого	L70×6		Итого	-δ=8		Итого	
1ПВ7-4(s)AIIIT-а	0,4			0,4	1,2		1,2	0,16		0,16	1,76

Форм.	Зона	Поз.	Обозначение	Наименование	Кол.	Примеч.
12				Документация		
			тп 903-1-21284-КЖИ-ТТ1	Технические требования к изготовлению сборных железобетонных конструкций		
				Сборочные единицы		
		1	1.865.1-4/80 Вып.1	Плита 1ПВ7-4(s) AIIIT	1	
		2	1.865.1-4/80 Вып.2	Изделие закладное М7	2	

Нач.отд.	Морунов		
Н.контр.	Погорельский		
Гл.спец.	Марков		
Рук.гр.	Холодова		
Ст.техник	Анфиногенова		

тп 903-1-21284КЖИ-1ПВ7-4(s)AIIIT-а

Плита 1ПВ7-4(s)AIIIT-а

Стадия	Масса	Масштаб
Р	3,1 т	1:50
Лист	Листов 1	

Госстрой СССР ГПИ Горьковский САНТЕХПРОЕКТ

Инв.№ подл. | Подпись и дата | Взам. инв.№

Альбом III

Типовой проект 903-1-

Инв. № подл. | Подпись и дата | Взам. инв. №

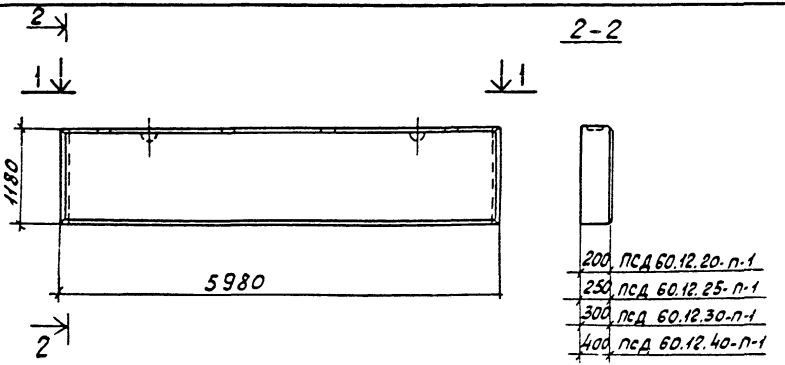

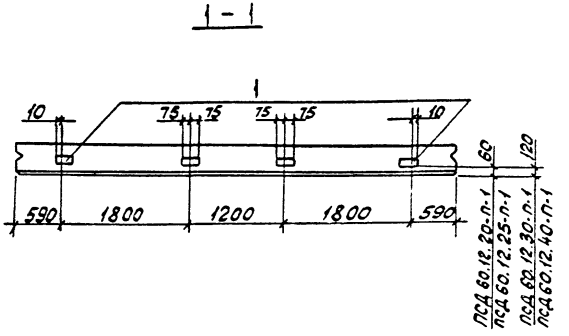

Ведомость расхода стали на дополнительные закладные изделия

Марка элемента	Изделия закладные: Арматура класса A III ГОСТ 5781-82 ф10		Итого	Прокат марки ВСт3кп2 (ВСт3пс6) ГОСТ 19903-74* δ=8		Итого	Всего кг
ПСД 60.12.20-П-1	1,6		1,6	5,2		5,2	6,8
ПСД 60.12.25-П-1	1,6		1,6	5,2		5,2	6,8
ПСД 60.12.30-П-1	1,6		1,6	5,2		5,2	6,8
ПСД 60.12.40-П-1	1,6		1,6	5,2		5,2	6,8

Формат	Зона	Поз.	Обозначение	Наименование	Кол.	Примечание
12				Сборочные единицы		
			1.832.1-9.1.0010000-02	Панель ПСД 60.12.20	1	
		1	1.832.1-9.2.0012000	Изделие закладное М1	4	1,7кг
				Сборочные единицы		
			1.832.1-9.1.0010000-06	Панель ПСД 60.12.25	1	
		1	1.832.1-9.2.0012000	Изделие закладное М1	4	1,7кг
				Сборочные единицы		
			1.832.1-9.1.0010000-10	Панель ПСД 60.12.30	1	
		1	1.832.1-9.2.0012000	Изделие закладное М1	4	1,7кг
				Сборочные единицы		
			1.832.1-9.1.0010000-14	Панель ПСД 60.12.40	1	
		1	1.832.1-9.2.0012000	Изделие закладное М1	4	1,7кг.

Нач. отд.	Морунов	
Н. контр.	Погорельский	
Гл. спец.	Марков	
Рук. гр.	Холодова	
Ст. инж.	Сенягина	
Инженер	Зайцева	

ТП 903-1-212.84-КЖИ ПСД 60.12.20-П-1; ПСД 60.12.25-П-1; ПСД 60.12.30-П-1; ПСД 60.12.40-П-1

Стеновая панель ПСД 60.12.20-П-1; ПСД 60.12.25-П-1; ПСД 60.12.30-П-1; ПСД 60.12.40-П-1

Стадия	Масса	Масштаб
Р	2,3 т 2,7 т 3,1 т 4,0 т	1:50
Лист	Листов 1	

Госстрой СССР ГПИ Горьковский Сантехпроект

Типовой проект 903-1- Альбом IV

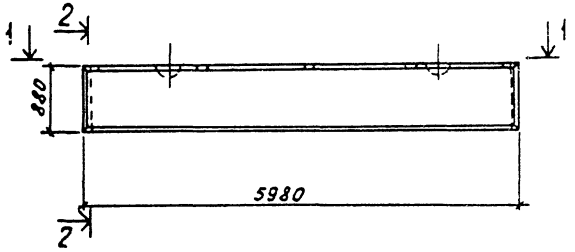

2-2

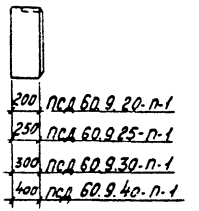

1-1

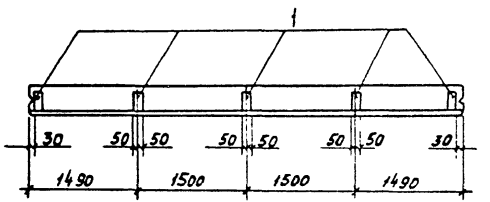

Ведомость расхода стали на дополнительные закладные изделия

Марка элемента	Изделия закладные						Всего, кг
	Арматура класса			Прокат марки			
	AII			ВСт3кп2(ВСт3пс6)			
	ГОСТ 5781-82			ГОСТ 19903-74*			
	Ф10	Ф12	Итого	δ=8		Итого	
ПСД 60.9.20-п-1	2.0	5.0	7.0	5.0		5.0	12.0
ПСД 60.9.25-п-1	2.0	5.0	7.0	6.5		6.5	13.5
ПСД 60.9.30-п-1	3.0	5.0	8.0	8.0		8.0	16.0
ПСД 60.9.40-п-1	3.0	5.0	8.0	8.0		8.0	16.0

Формат	Зона	Поз.	Обозначение	Наименование	Кол.	Примечание
				Сборочные единицы		
			1.832.1-9.1.0010000-01	Панель ПСД 60.9.20	1	
		1	1.432-14/80 Вып.3	Изделие закладное М13	5	2,4 кг
				Сборочные единицы		
			1.832.1-9.1.0010000-05	Панель ПСД 60.9.25	1	
		1	1.432-14/80 Вып.3	Изделие закладное М14	5	2,7 кг
				Сборочные единицы		
			1.832.1-9.1.0010000-09	Панель ПСД 60.9.30	1	
		1	1.432-14/80 Вып.3	Изделие закладное М15	5	3,2 кг
				Сборочные единицы		
			1.832.1-9.1.0010000-13	Панель ПСД 60.9.40	1	
		1	1.432-14/80 Вып.3	Изделие закладное М15	5	3,2 кг

Нач.отд.	Марунов	
Н.контр.	Погребельский	
Гл.спец.	Марков	
Рук.гр.	Холодова	
Ст.инж.	Сенягина	
Инженер	Зайцева	

ТП 903-1-212.84 КЖИ - ПСД 60.9.20-п-1; ПСД 60.9.25-п-1; ПСД 60.9.30-п-1; ПСД 60.9.40-п-1

Стеновая панель ПСД 60.9.20-п-1; ПСД 60.9.25-п-1; ПСД 60.9.30-п-1; ПСД 60.9.40-п-1

Стадия	Масса	Масштаб
Р	1,7т 2,0т 2,4т 3,0т	1:50
Лист	Листов 1	

Госстрой СССР ГПИ Горьковский Сантехпроект

Инв.№подл. | Подпись и дата | Взам.инв.№

Типовой проект 903-1- Альбом IV

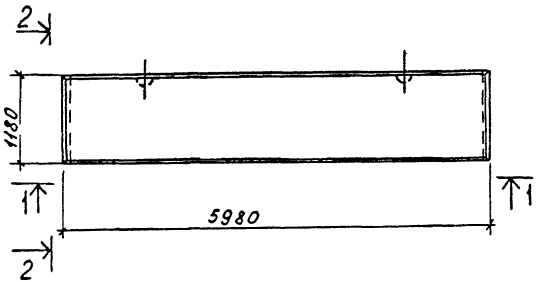

2-2



200 ПСД 60.12.20-П-2
250 ПСД 60.12.25-П-2
300 ПСД 60.12.30-П-2
400 ПСД 60.12.40-П-2

1-1

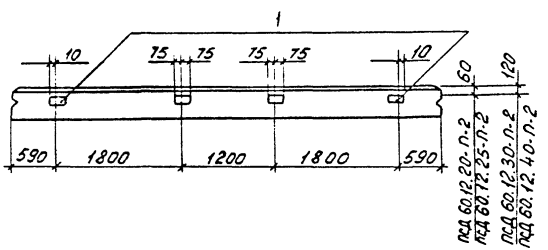

Ведомость расхода стали на дополнительные закладные изделия

Марка элемента	Изделия закладные						Всего, кг
	Арматура класса			Прокат марки			
	A III			Вст3кп2(Вст3пс6)			
	ГОСТ 5781-82			ГОСТ 19903-74*			
	Ф10		Итого	-5-8		Итого	
ПСД 60.12.20-П-2	1,6		1,6	5,2		5,2	6,8
ПСД 60.12.25-П-2	1,6		1,6	5,2		5,2	6,8
ПСД 60.12.30-П-2	1,6		1,6	5,2		5,2	6,8
ПСД 60.12.40-П-2	1,6		1,6	5,2		5,2	6,8

Формат	Зона	Поз.	Обозначение	Наименование	Кол.	Примечание
				Сборочные единицы		
			1.832.1-9.1.0010000-02	Панель ПСД 60.12.20	1	
		1	1.832.1-9.2.0012000	Изделие закладное М1	4	1,7кг.
				Сборочные единицы		
			1.832.1-9.1.0010000-06	Панель ПСД 60.12.25	1	
		1	1.832.1-9.2.0012000	Изделие закладное М1	4	1,7кг.
				Сборочные единицы		
			1.832.1-9.1.0010000-10	Панель ПСД 60.12.30	1	
		1	1.832.1-9.2.0012000	Изделие закладное М1	4	1,7кг
				Сборочные единицы		
			1.832.1-9.1.0010000-14	Панель ПСД 60.12.40	1	
		1	1.832.1-9.2.0012000	Изделие закладное М1	4	1,7кг

Нач.отд.	Марунев	
Н.контр.	Погорельская	
Гл.спец.	Марков	
Рук.гр.	Холодов	
Ст.инж.	Сенгин	
Инженер	Зайцева	

ТП 903-1-2.12.84 НКЖИ-ПСД 60.12.20-П-2; ПСД 60.12.25-П-2; ПСД 60.12.30-П-2; ПСД 60.12.40-П-2

Стеновая панель ПСД 60.12.20-П-2; ПСД 60.12.25-П-2; ПСД 60.12.30-П-2; ПСД 60.12.40-П-2

Стадия	Масса	Масштаб
Р	2,3т 2,7т 3,1т 4,0т	1:50
Лист	Листов 1	

Госстрой СССР ГПИ Горьковский Сантехпроект

Инв.№ подл. | Подпись и дата | Взам.инв.№

Типовой проект 903-1- Альбом IV

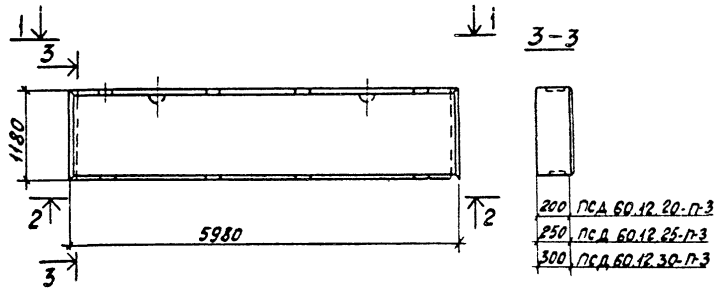

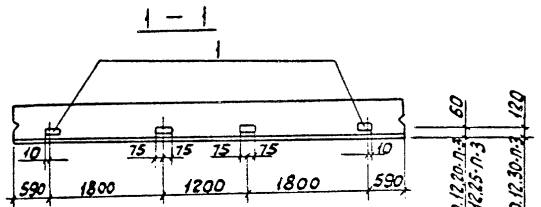

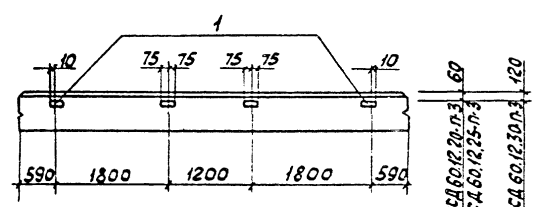

Ведомость расхода стали на дополнительные закладные изделия

Марка элемента	Изделия закладные						Всего, кг
	Арматура класса			Прокат марки			
	А III			ВСт3кп2(ВСт3пс6)			
	ГОСТ 5781-82			ГОСТ 19903-74*			
	Ф10		Итого	Б=8		Итого	
ПСД 60.12.20-П-3	3,2		3,2	10,4		10,4	13,6
ПСД 60.12.25-П-3	3,2		3,2	10,4		10,4	13,6
ПСД 60.12.30-П-3	3,2		3,2	10,4		10,4	13,6

Формат	Зона	Поз.	Обозначение	Наименование	Кол.	Примечание
				Сборочные единицы		
			1.232.1-9.1.0010000-02	Панель ПСД 60.12.20	1	
		1	1.832.1-9.2.0012000	Изделие закладное М1	8	1,7 кг
				Сборочные единицы		
			1.832.1-9.1.0010000-06	Панель ПСД 60.12.25	1	
		1	1.832.1-9.2.0012000	Изделие закладное М1	8	1,7 кг
				Сборочные единицы		
			1.832.1-9.1.0010000-10	Панель ПСД 60.12.30	1	
		1	1.832.1-9.2.0012000	Изделие закладное М1	8	1,7 кг

Нач. отд.	Морунов		
Н. контр.	Погорельский		
Гл. спец.	Марков		
Рук. гр.	Холодова		
Ст. инж.	Сенягина		
Инженер	Зацева		

ТП 903-1-212.8-КЖИ-ПСД 60.12.20-П-3; ПСД 60.12.25-П-3; ПСД 60.12.30-П-3

Стеновая панель ПСД 60.12.20-П-3; ПСД 60.12.25-П-3; ПСД 60.12.30-П-3

Стадия	Масса	Масштаб
Р	2,3 т 2,7 т 3,1 т	1:50
Лист	Листов 1	

Госстрой СССР ГПИ Горьковский Сантехпроект

Инв. № подл. | Подпись и дата | Взам. инв.

Типовой проект 903-1- Альбом IV

Инв. № подл. | Подпись и дата | Взам. инв. №

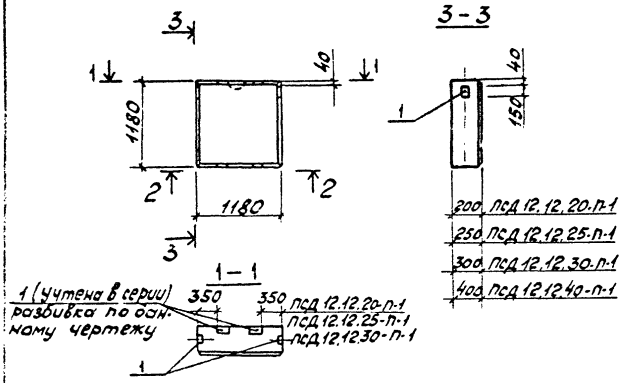

Ведомость расхода стали на дополнительные закладные изделия

Марка элемента	Изделия закладные						Всего, кг
	Арматура класса			Прокат марки			
	A III			Вст3кп2/Вст3пс6			
	ГОСТ 5781-82			ГОСТ 19903-74*			
	Ф10		Итого	Б=8		Итого	
ПСД 12.12.20-П-1	0,8		0,8	2,6		2,6	3,4
ПСД 12.12.25-П-1	0,8		0,8	2,6		2,6	3,4
ПСД 12.12.30-П-1	1,6		1,6	5,2		5,2	6,8
ПСД 12.12.40-П-1	1,6		1,6	5,2		5,2	6,8

Формат	Зона	Поз.	Обозначение	Наименование	Кол.	Примечание
				Сборочные единицы		
			1.832.1-9.1.0140000-01	Панель ПСД 12.12.20	1	
		1	1.832.1-9.2.0012000	Изделие закладное М1	2	1,7кг.
				Сборочные единицы		
			1.832.1-9.1.0140000-03	Панель ПСД 12.12.25	1	
		1	1.832.1-9.2.0012000	Изделие закладное М1	2	1,7кг.
				Сборочные единицы		
			1.832.1-9.1.0140000-05	Панель ПСД 12.12.30	1	
		1	1.832.1-9.2.0012000	Изделие закладное М1	4	1,7кг.
				Сборочные единицы		
			1.832.1-9.1.0150000-01	Панель ПСД 12.12.40	1	
		1	1.832.1-9.2.0012000	Изделие закладное М1	4	1,7кг.

Нач. отд.	Морунов	
Н. контр.	Погорельцев	
Гл. спец.	Маркова	
Рук. гр.	Холодова	
Ст. инж.	Семягина	
Инженер	Зайцева	

ТП 903-1-212.84 КЖИ - ПСД 12.12.20-П-1; ПСД 12.12.25-П-1; ПСД 12.12.30-П-1; ПСД 12.12.40-П-1.

Стеновая панель ПСД 12.12.20П-1; ПСД 12.12.25-П-1; ПСД 12.12.30-П-1; ПСД 12.12.40-П-1

Стадия	Масса	Масштаб
Р	0,44 Т 0,53 Т 0,62 Т 0,80 Т	1:50
Лист	Листов 1	

Госстрой СССР ГПИ Горьковский Сантехпроект

Типовой проект 903-1- Альбом IV

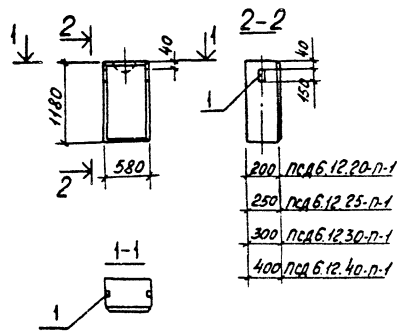

Ведомость расхода стали на дополнительные закладные изделия

Марка элемента	Изделие закладное: Арматура класса A III, ГОСТ 5781-82, ф10			Прокат марки ВСт3кп2 (ВСт3пс6)1, ГОСТ 19903-74*, Итого-6 и 8			Всего, кг
			Итого			Итого	
ПСД 6.12.20-П-1	0,8		0,8	2,6		2,6	3,4
ПСД 6.12.25-П-1	0,8		0,8	2,6		2,6	3,4
ПСД 6.12.30-П-1	0,8		0,8	2,6		2,6	3,4
ПСД 6.12.40-П-1	0,8		0,8	2,6		2,6	3,4

Формат	Зона	Поз.	Обозначение	Наименование	Кол.	Примечание
				Сборочные единицы		
			1.832.1-9.1.0140000	Панель ПСД 6.12.20	1	
		1	1.832.1-9.2.0012000	Изделие закладное М1	2	1,7кг
				Сборочные единицы		
			1.832.1-9.1.0140000-02	Панель ПСД 6.12.25	1	
		1	1.832.1-9.2.0012000	Изделие закладное М1	2	1,7кг
				Сборочные единицы		
			1.832.1-9.1.0140000-04	Панель ПСД 6.12.30	1	
		1	1.832.1-9.2.0012000	Изделие закладное М1	2	1,7кг
				Сборочные единицы		
			1.832.1-9.1.0150000	Панель ПСД 6.12.40	1	
		1	1.832.1-9.2.0012000	Изделие закладное М1	2	1,7кг

Нач.отд	Марунов		ТП 903-1-212.84-КЖИ-ПСД 6.12.20-П-1; ПСД 6.12.25-П-1; ПСД 6.12.30-П-1; ПСД 6.12.40-П-1
Н.контр	Гольдельский		Стеновая панель ПСД 6.12.20-П-1; ПСД 6.12.25-П-1; ПСД 6.1230-П-1; ПСД 6.1240-П-1
Гл.спец	Марков		Стадия: Р; Масса: 0,22Т, 0,26Т, 0,31Т, 0,40Т; Масштаб: 1:50
Рук.гр.	Холодова		Лист; Листов 1
Ст.инж.	Семягина		Госстрой СССР ГПИ Горьковский Сантехпроект
Инженер	Зайцева		

Инв.№подл. | Подпись и дата | Взам.инв.№

Типовой проект 903-1- Альбом IV

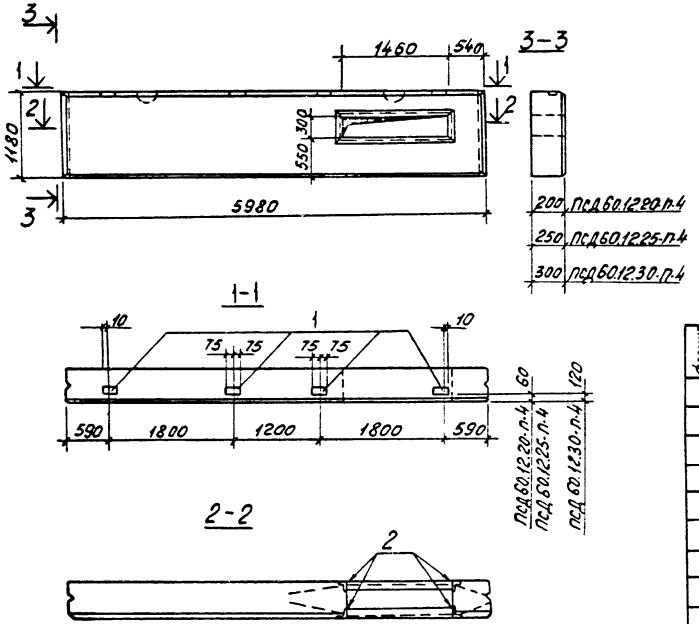

Ведомость расхода стали на дополнительные закладные изделия

Марка элемента	Изделия закладные						Всего, кг
	Арматура класса			прокат марки			
	A III			ВСт3кп2(ВСт3пс6)			
	ГОСТ 5781-82			ГОСТ 19903.1-74	ГОСТ 8509-72		
	ф8	ф10	Итого	-б-8	L50×5	Итого	
ПСД 60.12.20-П-4	4,6	1,6	6,2	5,2	29,8	35,0	41,2
ПСД 60.12.25-П-4	4,6	1,6	6,2	5,2	29,8	35,0	41,2
ПСД 60.12.30-П-4	4,6	1,6	6,2	5,2	29,8	35,0	41,2

Формат	Зона	Поз.	Обозначение	Наименование	Кол.	Примечание
				Сборочные единицы		
			1.832.1-9.1.0010000-02	Панель ПСД 60.12.20	1	
		1	1.832.1-9.2.0012000	Изделие закладное М1	4	1,7 кг
		2	3.400-6/76	Изделие закладное МИЧ-46	7,84 п.м	4,4 кг
				Сборочные единицы		
			1.832.1-9.1.0010000-06	Панель ПСД 60.12.25	1	
		1	1.832.1-9.2.0012000	Изделие закладное М1	4	1,7 кг
		2	3.400-6/76	Изделие закладное МИЧ-46	7,84 п.м	4,4 кг
				Сборочные единицы		
			1.832.1-9.1.0010000-10	Панель ПСД 60.12.30	1	
		1	1.832.1-9.2.0012000	Изделие закладное М1	4	1,7 кг
		2	3.400-6/76	Изделие закладное МИЧ-46	7,84 п.м	4,4 кг

Нач. отд.	Марунов	
Н. контр.	Погорельский	
Гл. спец.	Марков	
Рук. гр.	Холодова	
Ст. инж.	Сенягина	
Инженер	Зайцева	

ТП 903-1-212.84 - КЖИ - ПСД 60.12.20-П-4; ПСД 60.12.25-П-4; ПСД 60.12.30-П-4

Стеновая панель ПСД 60.12.20-П-4; ПСД 60.12.25-П-4; ПСД 60.12.30-П-4

Стадия	Масса	Масштаб
Р	2,3 т 2,4 т 3,1 т	1:50
Лист	Листов 1	

Госстрой СССР ГПИ Горьковский Сантехпроект

Инв. № подл. | Подпись и дата | Взам. инв. №

Типовой проект 903-1- Альбом IV

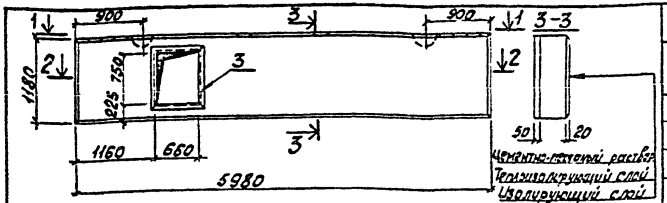

Схема армирования

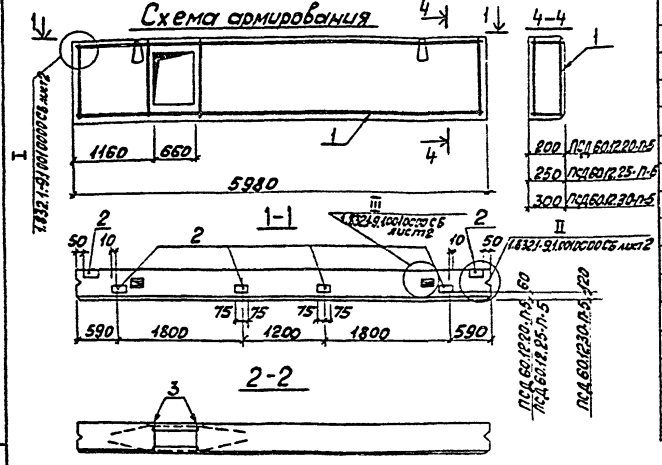

Формат	Зона	Поз.	Обозначение	Наименование	Кол. На испол. —	—	—	Примечание
				Документация				
			ТП 903-1-212КЖИ-ТТ1	Технические требования				
				к изготовлению сборных				
				железобетонных изделий				
			1.832.1-9.1.000000 ПЗ	Пояснительная записка				
				Сборочные единицы				
				Каркас пространственный				
		1	ТП 903-1-212КЖИ-КП3; КП4; КП5	КП3	1			81,6 кг
			- КП3; КП4; КП5	КП4		1		82,6 кг
			- КП3; КП4; КП5	КП5			1	85,72 кг
				Изделия закладные				
		2	1.832.1-9.2.0012000	М1	6	6	6	1,7 кг
		3	3.400-6/76	МИ 4-46	6.44	6.44	6.44	4,4 кг
				Материалы:				
				Изолирующий слой				
				Керамзитобетон γ_0=1800 кг/м3	0,35	0,35	0,35	м3
				Теплоизолирующий слой				
				Керамзитобетон γ_0=1100 кг/м3	0,92	1,21	1,61	м3
				Цементно-песчаный раствор М100	0,14	0,14	0,14	м3
					ПСД 60.12.20-п-5	ПСД 60.12.25-п-5	ПСД 60.12.30-п-5	

Ведомость расхода стали на элемент, кг

Марка элемента	Изделия арматурные			Изделия закладные										Общий расход кг
	Арматура класса		Всего	Арматура класса					Итого	Прокат марки			Итого	Всего
	AIII	BpI		AI			AIII			Ст3кп2 (Ст3пс6)				
	ГОСТ 5781-82	ГОСТ 6727-80		ГОСТ 5781-82						ГОСТ 19903-74	ГОСТ 19903-74			
	ф12	ф4		ф14	ф16	ф18	ф8	ф10		δ=8	L50×5			
ПСД 60.12.20-п-5	73,5	4,84	78,34	3,2			3,8	2,4	9,4	7,8	24,5	32,3	41,7	120,04
ПСД 60.12.25-п-5	73,5	4,84	78,34		4,2		3,8	2,4	10,4	7,8	24,5	32,3	42,7	121,04
ПСД 60.12.30-п-5	73,56	5,16	79,72			6,0	3,8	2,4	12,2	7,8	24,5	32,3	44,5	124,22

Нач.отд	Марунов		
Н.контр	Погорельский		
Гл.спец	Марков		
Рук.гр.	Холодова		
Ст.инж.	Санегина		
Инженер	Зайцева		

ТП 903-1-212КЖИ-ПСД 60.12.20-п-5; ПСД 60.12.25-п-5; ПСД 60.12.30-п-5

Стеновая панель ПСД 60.12.20-п-5; ПСД 60.12.25-п-5; ПСД 60.12.30-п-5

Стадия	Масса	Масштаб
Р	2,3 т 2,7 т 3,1 т	1:50
Лист	Листов 1	

Госстрой СССР ГПИ Горьковский Сантехпроект

Инв.№ подл. | Подпись и дата | Взам.инв.№

19452-05 32

Типовой проект 903-1- Альбом IV

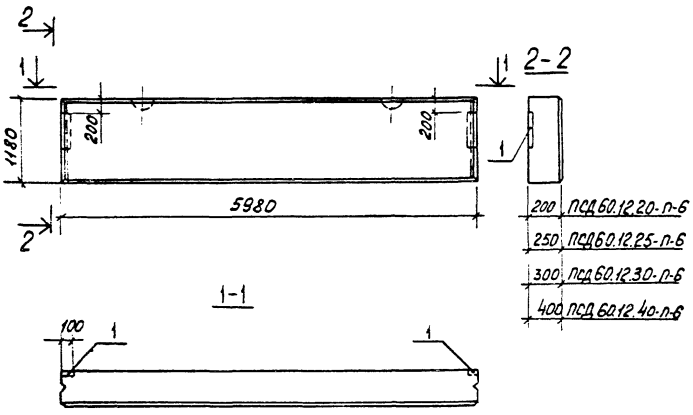

Ведомость расхода стали на дополнительные закладные изделия

Марка элемента	Изделия закладные						Всего, кг
	Арматура класса			Прокат марки			
	AII			Вст3кп2(ВСт3пс6)			
	ГОСТ 5781-82			ГОСТ 19903-74*			
	ф10		Итого	-δ=8		Итого	
ПСД 60.12.20-П-6	0,8		0,8	8,0		8,0	8,8
ПСД 60.12.25-П-6	1,0		1,0	8,0		8,0	9,0
ПСД 60.12.30-П-6	1,2		1,2	8,0		8,0	9,2
ПСД 60.12.40-П-6	1,6		1,6	8,0		8,0	9,6

Формат	Зона	Поз.	Обозначение	Наименование	Кол.	Примечание
				Сборочные единицы		
			1.832.1-9.1.0010000-02	Панель ПСД 60.12.20	1	
		1	1.432-14/80 Вып.3	Изделие закладное М10	2	4,4 кг
				Сборочные единицы		
			1.832.1-9.1.0010000-06	Панель ПСД 60.12.25	1	
		1	1.432-14/80 Вып.3	Изделие закладное М11	2	4,5 кг
				Сборочные единицы		
			1.832.1-9.1.0010000-10	Панель ПСД 60.12.30	1	
		1	1.432-14/80 Вып.3	Изделие закладное М12	2	4,6 кг
				Сборочные единицы		
			1.832.1-9.1.0010000-14	Панель ПСД 60.12.40	1	
		1	ТП 903-1- -КЖИ-МН9	Изделие закладное Мн9	2	4,8 кг

Нач.отд.	Моруков		
Н.контр.	Петрельский		
Гл.спец.	Марков		
Рук. гр.	Холодова		
Ст.инж.	Сенягина		
Инженер	Зайцева		

ТП 903-1-212.84-КЖИ-ПСД 60.12.20-П-6
ПСД 60.12.25-П-6; ПСД 60.12.30-П-6; ПСД 60.12.40-П-6

Стеновая панель ПСД 60.12.20-П-6; ПСД 60.12.25-П-6; ПСД 60.12.30-П-6; ПСД 60.12.40-П-6

Стадия	Масса	Масштаб
Р	2,3 т 2,7 т 3,1 т 4,0 т	1:50
Лист	Листов 1	

Госстрой СССР ГПИ Горьковский Сантехпроект

Инв.№ подл. | Подпись и дата | Взам. инв.№

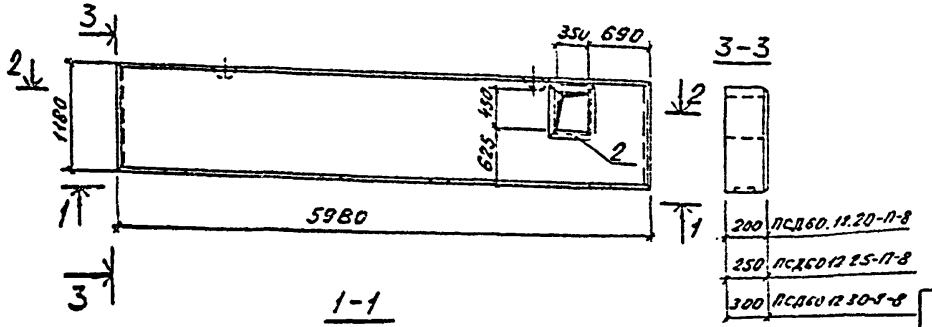

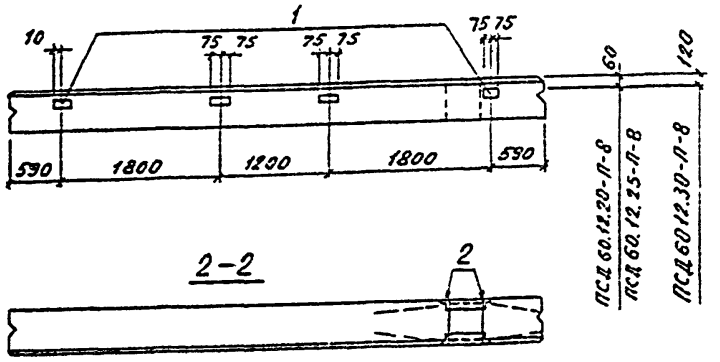

Ведомость расхода стали на дополнительные закладные изделия

Марка элемента	Изделия закладные: Арматура класса AIII ГОСТ 5781-82 ф8		ф10		Итого	Прокат марки ВСт3кп2 (ВСт3пс6) ГОСТ 19903-74* ∟80×8		ГОСТ 8509-72* ∟50×5		Итого	Всего, кг
ПСД60 12.20-П-8	1,5		1,6		3,1	5,2		9,1		14,3	17,4
ПСД60.12.25-П-8	1,5		1,6		3,1	5,2		9,1		14,3	17,4
ПСД60.12.30-П-8	1,5		1,6		3,1	5,2		9,1		14,3	17,4

Формат	Зона	Поз.	Обозначение	Наименование	Кол.	Примечание
				Сборочные единицы		
			1.832.1-9 1.0010000-02	Панель ПСД60.12.20	1	
		1	1.832.1-9.2.0012000	Изделие закладное М1	4	1,7 кг
		2	3.400-6/76	Изделие закладное МН4-46	24 шт	4,4 кг
				Сборочные единицы		
			1.832.1-9.1.0010000-06	Панель ПСД60.12.25	1	
		1	1.832.1-9.2.0012000	Изделие закладное М1	4	1,7 кг
		2	3.400-6/76	Изделие закладное МН4-46	24 шт	4,4 кг
				Сборочные единицы		
			1.832.1-9.1.0010000-10	Панель ПСД60.12.30	1	
		1	1.832.1-9.2.0012000	Изделие закладное М1	4	1,7 кг
		2	3.400-6/76	Изделие закладное МН4-46	24 шт	4,4 кг

Нач. отд	Морунов		
Н. контр	Погорельский		
Гл. спец	Марков		
Рук. гр	Хлодова		
Ст. инж.	Сенягина		
Инженер	Зайцева		

ТП 903-1-212.84 КЖИ - ПСД60.12.20-П-8; ПСД60.12.25-П-8; ПСД60.12.30-П-8

Стеновая панель ПСД60.12.20-П-8; ПСД60.12.25-П-8; ПСД60.12.30-П-8;

Стадия	Масса	Масштаб
Р	2,3т 2,7т 3,1т	1:50
Лист	Листов 1	

Госстрой СССР ГПИ Горьковский САНТЕХПРОЕКТ

Инв. № подл. | Подпись и дата | Взам. инв. №

Типовой проект 903-1- Альбом IV

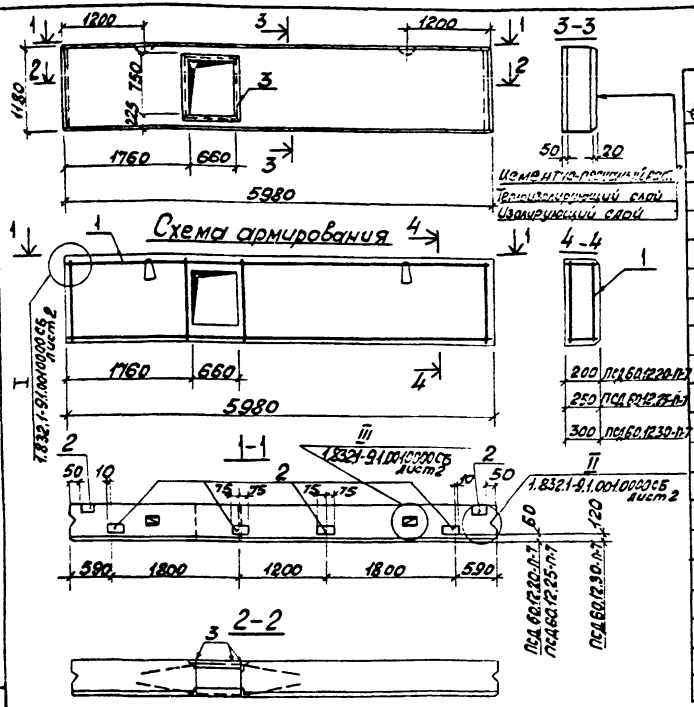

Формат	Зона	Поз.	Обозначение	Наименование	Кол. на испол.			Примечание
				Документация				
			ТП 903-1-32-КЖИ ТТ1	Технические требования к изготовлению сборных железобетонных изделий				
			1.832.1-9.1.000000 ПЗ	Пояснительная записка				
				Сборочные единицы				
				Каркас пространственный				
		1	ТП 903-1-32-КЖИ-КП6; КП7, КП8	КП6	1			81.18 кг
			-КП6; КП7; КП8	КП7		1		82.18 кг
			-КП6; КП7; КП8	КП8			1	85.3 кг
				Изделия закладные				
		2	1.832.1-9.2.00.12000	М1	6	6	6	1,7 кг
		3	3.400-6/76	МИ4-46	6,44 м	6,44 м	6,44 м	4,4 кг
				Материалы				
				Изолирующий слой				
				керамзитобетон $\gamma_б$=1800 кг/м³	0,35	0,35	0,35	м³
				Теплоизолирующий слой				
				керамзитобетон $\gamma_б$=1100 кг/м³	0,92	1,27	1,61	м³
				Цементно-песчаный раствор М100	0,14	0,14	0,14	м³
					ПСД 60.12.20-П-7	ПСД 60.12.25-П-7	ПСД 60.12.30-П-7	

Ведомость расхода стали на элемент, кг

Марка элемента	Изделия арматурные			Изделия закладные									Общий расход
	Арматура класса		Всего	Арматура класса					Прокат марки				
	AIII	BpI		AI			AIII		Ст3кп2 (Ст3пс6)		Итого	Всего	
	ГОСТ 5781-75	ГОСТ 6727-80		ГОСТ 5781-75			ГОСТ 5781-75	ГОСТ 5781-75	ГОСТ 380-71*				
	ф12	ф4		ф4	ф16	ф18	ф8	ф10	δ=8	L50×5			
ПСД 60.12.20-П-7	73,5	4,44	77,94	3,2			3,8	2,4	9,4	7,8	24,5	32,3	41,7	119,64
ПСД 60.12.25-П-7	73,5	4,44	77,94		4,2		3,8	2,4	10,4	7,8	24,5	32,3	42,7	120,64
ПСД 60.12.30-П-7	73,56	5,76	79,32			6,0	3,8	2,4	12,2	7,8	24,5	32,3	44,5	123,82

Нач. отд.	Марунов	
Н. контр.	Скворцов	
Гл. спец.	Муркев	
Рук. гр.	Халдеев	
Ст. инж.	Сенягин	
Инженер	Зайцев	

ТП 903-1-32.84-КЖИ-ПСД 60.12.20-П-7; ПСД 60.12.25-П-7; ПСД 60.12.30-П-7

Стеновая панель ПСД 60.12.20-П-7; ПСД 60.12.25-П-7 ПСД 60.12.30-П-7

Стадия	Масса	Масштаб
Р	2,3 т 2,7 т 3,1 т	1:50
Лист	Листов 1	

Госстрой СССР ГПИ Горьковский Сантехпроект

Инв. № подл. | Подпись и дата | Взам. инв. №

Типовой проект 903-1- Альбом IV

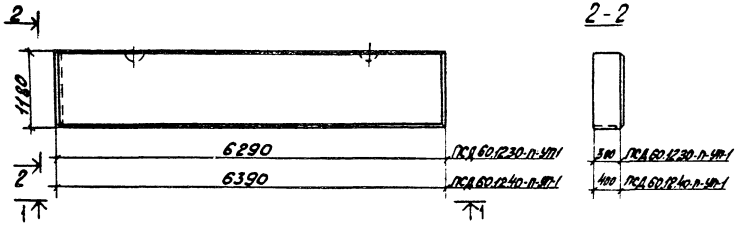

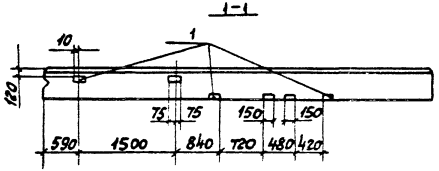

Ведомость расхода стали на дополнительные закладные изделия

Марка элемента	Изделия закладные						Всего, кг
	Арматура класса			Прокат марки			
	А III			Вст3кп2/Вст3пс6			
	ГОСТ 5781-82			ГОСТ 19903-74*			
	Ф10		Итого	Б=8		Итого	
ПСД 60.12.30-п-УП-1	2,4		2,4	7,8		7,8	10,2
ПСД 60.12.40-п-УП-1	2,4		2,4	7,8		7,8	10,2

Формат	Зона	Поз.	Обозначение	Наименование	Кол.	Примечание
				Сборочные единицы		
			1.832.1-9.1.0020000-21	Панель ПСД 60.12.30-УП	1	
		1	1.832.1-9.2.0012000	Изделие закладное М1	6	1,7кг
				Сборочные единицы		
			1.832.1-9.1.0020000-29	Панель ПСД 60.12.40-УП	1	
		1	1.832.1-9.2.0012000	Изделие закладное М1	6	1,7кг

Нач. отд.	Морунов		
Н. контр.	Погорелов		
Гл. спец.	Марков		
Рук. гр.	Холодова		
Ст. инж.	Сенягина		
Инженер	Зайцева		

ТП 903-1-212.84-КЖИ-ПСД 60.12.30-п-УП-1; ПСД 60.12.40-п-УП-1.

Стеновая панель ПСД 60.12.30-п-УП-1; ПСД 60.12.40-п-УП-1

Стадия	Масса	Масштаб
Р	3,1 т 4,0 т	1:50

Лист | Листов 1

Госстрой СССР ГПИ Горьковский Сантехпроект

Инв. № подл. | Подпись и дата | Взам. инв. №

19452-05 36

Типовой проект 903-1 Альбом IV

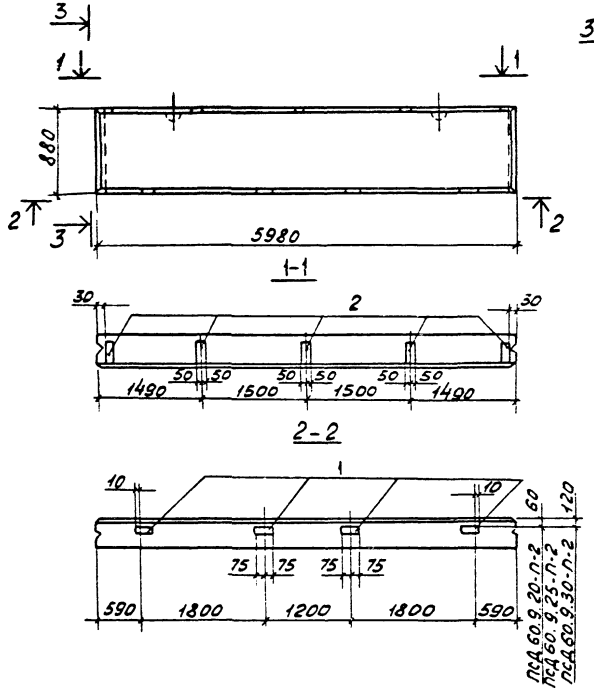

3-3

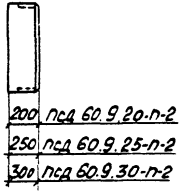

Ведомость расхода стали на дополнительные закладные изделия

Марка элемента	Изделия закладные							Всего, кг
	Арматура класса					Прокат марки		
	А II			А III		Вст3кп2 (Вст3пс6)		
	Гост 5781-82					Гост 19903-74*		
	ф10	ф12	Итого	ф10	Итого	-б=8	Итого	
ПСД 60.9.20-П-2	2,0	5.0	7,0	1,6	1,6	10,2	10,2	18,8
ПСД 60.9.25-П-2	2,0	5.0	7,0	1,6	1.6	11.7	11.7	20.3
ПСД 60.9.30-П-2	3,0	5.0	8,0	1,6	1.6	13.2	13.2	22.8

Формат	Зона	Поз.	Обозначение	Наименование	Кол.	Примечание
				Сборочные единицы		
			1.832.1-9.1.0010000-01	Панель ПСД 60.9.20	1	
		1	1.832.1-9.2.0012000	Изделие закладное М1	4	1,7кг
		2	1.432-14/80 вып.3	Изделие закладное М13	5	2,4кг
				Сборочные единицы		
			1.832.1-9.1.0010000-05	Панель ПСД 60.9.25	1	
		1	1.832.1-9.2.0012000	Изделие закладное М1	4	1,7кг
		2	1.432-14/80 вып.3	Изделие закладное М14	5	2,7кг
				Сборочные единицы		
			1.832-9.1.0010000-09	Панель ПСД 60.9.30	1	
		1	1.832.1-9.2.0012000	Изделие закладное М1	4	1,7кг
		2	1.432-14/80 вып.3	Изделие закладное М15	5	3,2кг

ТП 903-1-212.84-КЖИ-ПСД 60.9.20-П-2; ПСД 60.9.25-П-2; ПСД 60.9.30-П-2

Нач отд.	Морунов	
Н контр.	Погорельский	
Гл.спец.	Марков	
Рук.гр.	Холодова	
Ст.инж.	Сенягина	
Инженер	Зайцева	

Стеновая панель ПСД 60.9.20-П-2; ПСД 60.9.25-П-2 ПСД.9.30-П-2

Стадия	Масса	Масштаб
Р	1,7т 2,0т 2,4т	1:50
Лист	Листов 1	

Госстрой СССР ГПИ Горьковский Сантехпроект

Инв.№подл. | Подпись и дата | Взам.инв.№

19452-05 37

Типовой проект 903-1- Альбом IV

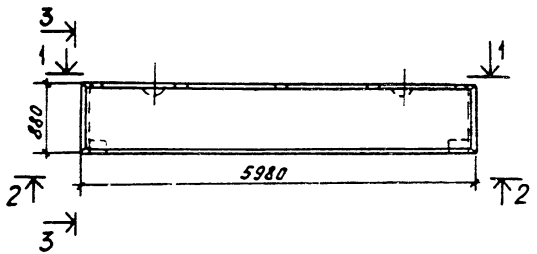

3-3



200	ПСД 60.9.20-П-3
250	ПСД 60.9.25-П-3
300	ПСД 60.9.30-П-3

1-1

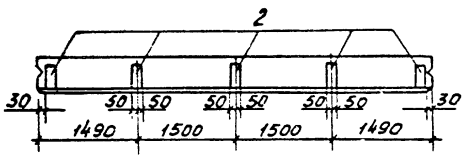

2-2

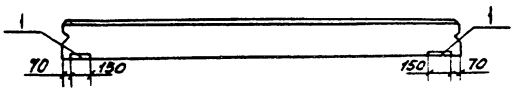

Ведомость расхода стали на дополнительные закладные детали

Марка элемента	Изделия закладные							Всего, кг
	Арматура класса					Прокат марки		
	A II			A III		Вст3кп2 (Вст3пс6)		
	ГОСТ 5781-82					ГОСТ 19903-74		
	ф10	ф12	Итого	ф10	Итого	-δ=8	Итого	
ПСД 60.9.20-П-3	2.0	5.0	7.0	0.8	0.8	7.6	7.6	15,4
ПСД 60.9.25-П-3	2.0	5.0	7.0	0.8	0.8	9.1	9.1	16,9
ПСД 60.9.30-П-3	3.0	5.0	8.0	0.8	0.8	10.6	10.6	19,4

Формат	Зона	Поз.	Обозначение	Наименование	Кол.	Примечание
				Сборочные единицы		
			1.832.1-9.1.0010000-01	Панель ПСД 60.9.20	1	
		1	1.832.1-9.2.0012000	Изделие закладное М1	2	1,7кг
		2	1.432-14/80 Вып.3	Изделие закладное М13	5	2,4кг
				Сборочные единицы		
			1.832.1-9.1.0010000-05	Панель ПСД 60.9.25	1	
		1	1.832.1-9.2.0012000	Изделие закладное М1	2	1,7кг
		2	1.432-14/80 Вып.3	Изделие закладное М14	5	2,7кг
				Сборочные единицы		
			1.832.1-9.1.0010000-09	Панель ПСД 60.9.30	1	
		1	1.832.1-9.2.0012000	Изделие закладное М1	2	1,7кг
		2	1.432-14/80 Вып.3	Изделие закладное М15	5	3,2кг

Нач.отд.	Марунов	
Н.контр.	Погорельский	
Гл.спец.	Марков	
Рук.гр.	Холодова	
Ст.инж.	Семягина	
Инженер	Зайцева	

ТП 903-1-212.84КЖИ-ПСД 60.9.20-П-3; ПСД 60.9.25-П-3; ПСД 60.9.30-П-3

Стеновая панель ПСД 60.9.20-П-3; ПСД 60.9.25-П-3; ПСД 60.9.30-П-3.

Стадия	Масса	Масштаб
Р	1,7т 2,0т 2,4т	1:50
Лист	Листов 1	

Госстрой СССР ГПИ Горьковский Сантехпроект

Инв.№подл. | Подпись и дата | Взам.инв.№

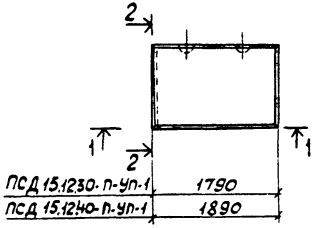

2-2

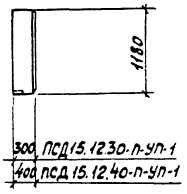

1-1

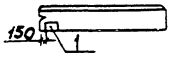

Ведомость расхода стали на дополнительные закладные изделия

Марка элемента	Изделия закладные						Всего, кг
	Арматура класса		Прокат марки				
	A III		ВСт3кп2 (ВСт3пс6)				
	ГОСТ 5781-82		ГОСТ 19903-74				
	ф10	Итого	-6-8		Итого		
ПСД 15.12.30-п-УП-1	0,4	0,4	1,3		1,3		1,7
ПСД 15.12.40-п-УП-1	0,4	0,4	1,3		1,3		1,7

Формат	Зона	Поз.	Обозначение	Наименование	Кол.	Примечание
				Сборочные единицы		
			1.832.1-9.1.0090000-05	Панель ПСД 15.12.30-УП	1	
		1	1.832.1-9.2.0012000	Изделие закладное М1	1	1,7кг
				Сборочные единицы		
			1.832.1-9.1.0110000-01	Панель ПСД 15.12.40-УП	1	
		1	1.832.1-9.2.0012000	Изделие закладное М1	1	1,7кг

Нач. отд.	Морунов		
Н. контр.	Погорельский		
Гл. спец.	Марков		
Рук. гр.	Холодова		
Ст. инж.	Сенявин		
Инженер	Зайцева		

ТП 903-1-212.84-КЖИ-ПСД 15.12.30-п-УП-1; ПСД 15.12.40-п-УП-1

Стеновая панель ПСД 15.12.30-п-УП-1; ПСД 15.12.40-п-УП-1

Стадия	Масса	Масштаб
Р	0,95т 1,3т	1:50
Лист	Листов 1	

Госстрой СССР ГПИ Горьковский Сантехпроект

Типовой проект 903-1- Альбом IV

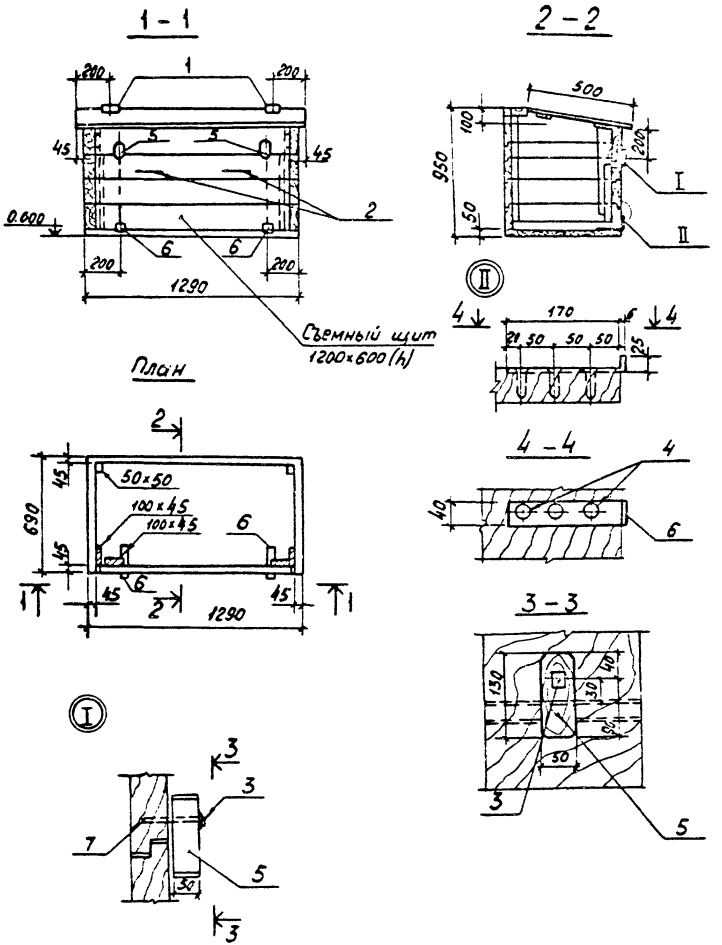

Формат	Зона	Поз.	Обозначение	Наименование	Кол.	Примечание
				Сборочные единицы		
			ГОСТ 2695-~~71*~~83*	Деревянные доски 200×45; ℓ= 18,6 м		0,12 м³
			ГОСТ 2695-71*	Деревянные доски 100×45; ℓ= 3,0 м		0,01 м³
			ГОСТ 2695-71*	Деревянные бруски 50×50; ℓ= 1,6 м		0,004 м³
		1	ГОСТ 5088-78	Петля ПН1-110	2	
		2	ГОСТ 5087-80	Ручка РС 80	2	
		3		Шайба 6=2,5 ГОСТ 11371-78	2	
		4		Шуруп 1-4×40 ГОСТ 1145-80	6	
		5	ГОСТ 2695-71*83	Деревянная вертушка 50×50; ℓ=130	2	
		6		-40×6 ГОСТ 19903-74*; ℓ=200	2	
		7		Шуруп 1-2,5×80 ГОСТ 1145-80	2	

Крепление элементов ларя между собой производить гвоздями К 3.0×80 ГОСТ 4028-63.*

Нач.отд.	Морунов		
Н.контр.	Погорельский		
Гл.спец.	Марков		
Рук. гр.	Холодова		
Ст инж	Сенягина		
Ст.техник	Андрианова		

ТП 903-1-212.84-КЖИ-ЛД

Ларь деревянный ЛД

Стадия	Масса	Масштаб
Р		
Лист	Листов 1	

Госстрой СССР
ГПИ Горьковский
Сантехпроект

Инв. № подл. | подпись и дата | Взам. инв. №

19452-05 40

Типовой проект 903-1- Альбом IV

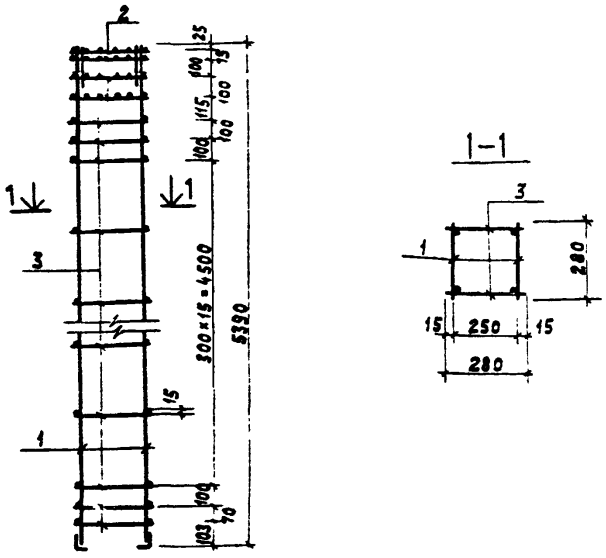

Формат	Зона	Поз.	Обозначение	Наименование	Кол.	Примеч.
11				Документация		
			тп. 903-1- -кжи-тт2	Технические требования		
				к изготовлению арматур-		
				ных и закладных изделий		
				Сборочные единицы		
		1	тп 903-1- -кжи-кр1	Плоский каркас кр 1	2	
		2	1.823-1. вып.2 л.21	Сетка С-1	4	
				Детали		
		3		⌀6 AI ГОСТ 5781-82; l=280	40	2.4 кг

Взам. инв. №

Подпись и дата

Инв. № подл.

Нач. отд.	Морунов	
Н. контр.	Погорельский	
Гл. спец.	Марков	
Рук. гр.	Холодова	
Ст. техник	Андрианова	

ТП 903-1- -кжи-кп 1

Каркас пространственный кп 1

Стадия	Масса	Масштаб
Р	—	1:50

Лист | Листов 1

Госстрой СССР ГПИ Горьковский САНТЕХПРОЕКТ

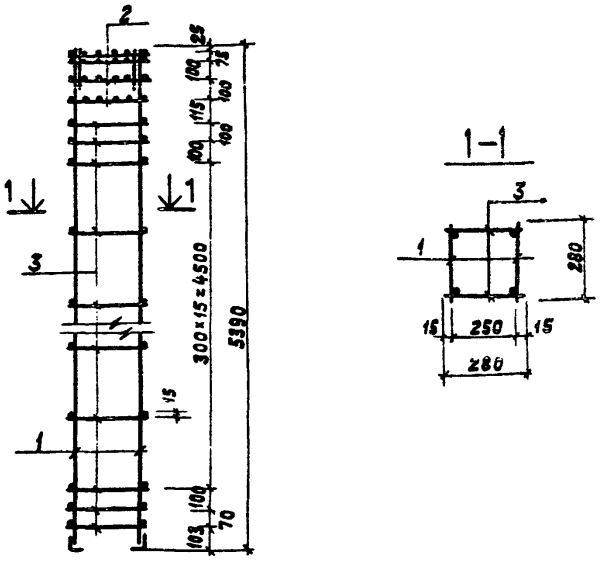

Формат	Зона	Поз.	Обозначение	Наименование	Кол.	Примеч.
11				Документация		
			тп 903-1-212.84-кжи-тт2	Технические требования		
				к изготовлению арматур-		
				ных и закладных изделий		
				Сборочные единицы		
		1	тп 903-1-212.84-кжи-кр2	Плоский каркас кр 2	2	
		2	1.823-1. вып.2 л.21	Сетка С-1	4	
				Детали		
		3		⌀6 AI ГОСТ 5781-82; l=280	40	2,4 кг

Взам. инв. №

Подпись и дата

Инв. № подл.

Нач. отд.	Морунов	
Н. контр.	Погорельский	
Гл. спец.	Марков	
Рук. гр.	Холодова	
Ст. техник	Андрианова	

ТП 903-1-212.84-кжи-кп 2

Каркас пространственный кп 2

Стадия	Масса	Масштаб
Р	—	1:50

Лист | Листов 1

Госстрой СССР ГПИ Горьковский САНТЕХПРОЕКТ

Копия Ганкова

19452-05-41

Типовой проект 903-1- Альбом IV

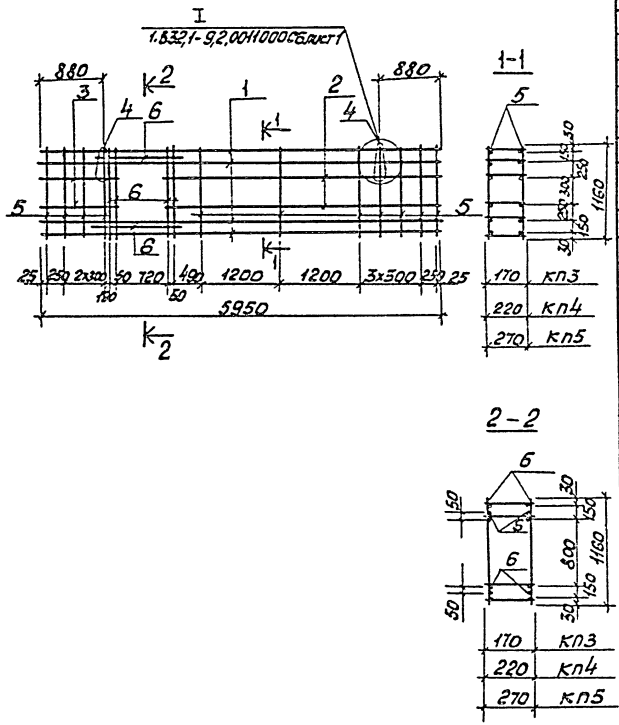

Формат	Зона	Поз.	Обозначение	Наименование	Кол. на испол.			Примечание
				Документация				
			ТП 903-1-212ЧКЖИ-ТТ2	Технические требования к				
				изготовлению арматурных и				
				закладных изделий.				
			1.832.1-9.2.0000000 ПЗ	Пояснительная записка				
				Сборочные единицы				
				Каркасы плоские				
		1	ТП 903-1-212ЧКЖИ-КР3÷КР17	КР3	4			11.04кг
			-КР3÷КР17	КР6		4		11,04кг
			-КР3÷КР17	КР9			4	11,26кг
		2	-КР3÷КР17	КР4	2			7,72кг
			-КР3÷КР17	КР7		2		7,72кг
			-КР3÷КР17	КР10			2	7.88кг
		3	-КР3÷КР17	КР5	2			2,12кг
			-КР3÷КР17	КР8		2		2,12кг
			-КР3÷КР17	КР11			2	2,18кг
				Детали				
				Петли для подъема				
		4	1.832.1-9.2.0011001-06	ПМ14-2	2			1,6кг
			-08	ПМ16-2		2		2,1кг
			-11	ПМ182			2	3,0кг
				Стержни арматурные				
		5		ф4ВрIТУ14-4-659-75; ℓ=1160	22	22	22	0,1кг
		6		ф12АIII ГОСТ5781-82; ℓ=1160	12	12	12	1,03кг
					КП3	КП4	КП5	

Нач.отд.	Морунов	
Н.контр.	Погорельский	
Гл.спец.	Марков	
Рук.гр.	Холодова	
Ст.инж.	Сенягина	
Инжен.	Зайцева	

ТП 903-1-212ЧКЖИ - КП3; КП4; КП5

Каркас пространственный КП3; КП4; КП5

Стадия	Масса	Масштаб
Р	см. табл	1:50 1:15
Лист	Листов 1	

Госстрой СССР ГПИ Горьковский Сантехпроект

Инв. № подл. | Подпись и дата | Взам. инв. №

19452-05 42

Типовой проект 903-1- Альбом IV

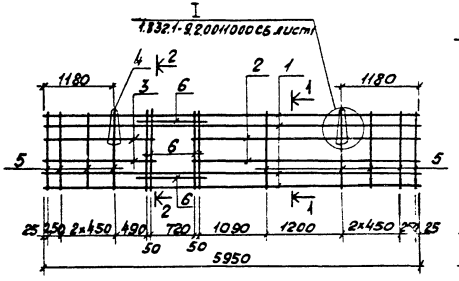

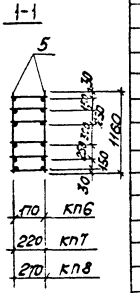

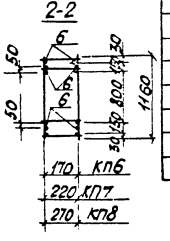

Поз.	Обозначение	Наименование	Кол. на изделие			Примечание
		Документация				
	ТП 903-1-212.84 КЖИ-ТТ2	Технические требования к изготовлению арматурных и закладных изделий				
	1.832.1-92.000000 ПЗ	Пояснительная записка				
		Сборочные единицы				
		Каркасы плоские				
1	ТП 903-1-212.84 КЖИ-КР3÷КР17	КР3	4			41,04 кг
	-КР3÷КР17	КР6		4		11,04 кг
	-КР3÷КР17	КР9			4	11,26 кг
2	-КР3÷КР17	КР12	2			6,48 кг
	-КР3÷КР17	КР14		2		6,46 кг
	-КР3÷КР17	КР16			2	6,59 кг
3	-КР3÷КР17	КР13	2			3,38 кг
	-КР3÷КР17	КР15		2		3,38 кг
	-КР3÷КР17	КР17			2	3,47 кг
		Детали				
		Петли для подъема				
4	1.832.1-92.001100-06	ПМ 14-2	2			1,6 кг
	-08	ПМ 16-2		2		2,1 кг
	-11	ПМ 18-2			2	3,0 кг
		Стержни арматурные				
5		ф4 Вр I ТУ 14-4-659-75; ℓ=1160	18	18	18	0,1 кг
6		ф12 А III ГОСТ 5781-82; ℓ=1160	12	12	12	1,03 кг
			КП6	КП7	КП8	

Нач. отд.	Марунов		
Н. контр.	Погарельский		
Гл. спец.	Марков		
Рук. гр.	Холодаев		
Ст. инж.	Сенягина		
Инженер	Зайцева		

ТП 903-1-212.84 КЖИ-КП6; КП7; КП8

Каркас пространственный КП6; КП7; КП8

Стадия	Масса	Масштаб
Р	см. табл.	1:50 1:20
Лист	Листов 1	

Госстрой СССР ГПИ Горьковский Сантехпроект

Инв. № подл. | Подпись и дата | Взам. инв. №

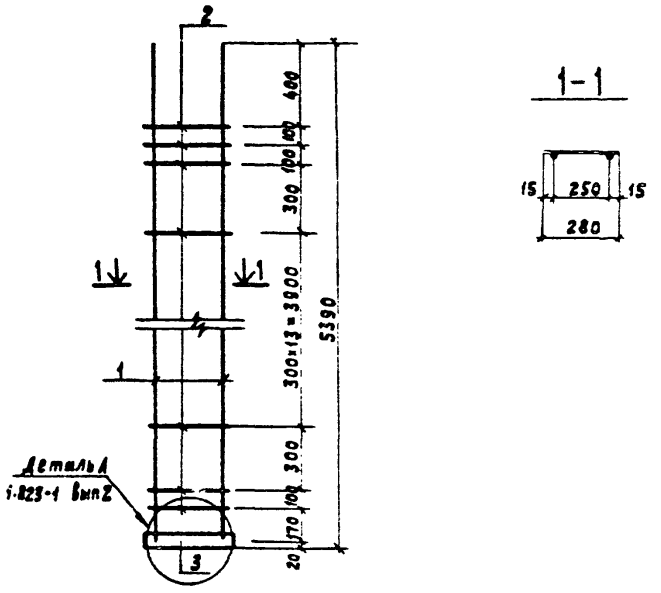

Форм.	Зона	Поз.	Обозначение	Наименование	Кол.	Примеч.
11				Документация		
			ТП 903-1-212.84-КЖИ-ТТ2	Технические требования		
				к изготовлению арматурных и закладных изделий		
				Детали		
		1		ф25 AIII ГОСТ 5781-82; ℓ=5390	2	41.5 кг
		2		ф6 AI ГОСТ 5781-82; ℓ=280	19	1.14 кг
		3		L140×90×8 ГОСТ 8510-72*; ℓ=300	1	4.23 кг

Инв. № подл. | Подпись и дата | Взам. инв. №

ТП 903-1-212.84 - КЖИ - КР1

				Стадия	Масса	Масштаб
Нач. отд	Марунов		Каркас плоский КР1	Р	46.87	1:30
Н. контр	Погорельск.			Лист	Листов 1	
Гл. спец	Марков			Госстрой СССР ГПИ Горьковский САНТЕХПРОЕКТ		
Рук. гр	Холодова					
Ст. техн	Андрианова					

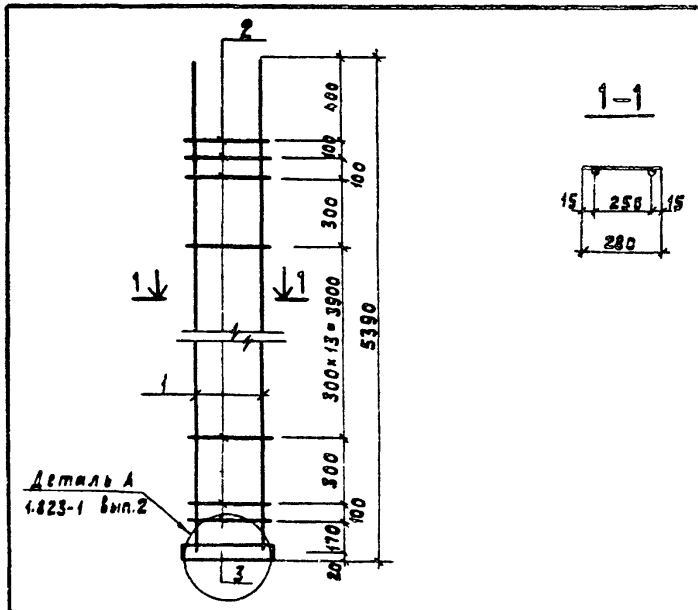

Форм.	Зона	Поз.	Обозначение	Наименование	Кол.	Примеч.
11				Документация		
			ТП 903-1-212.84-КЖИ-ТТ2	Технические требования		
				к изготовлению арматурных и закладных изделий		
				Детали		
		1		ф28 AIII ГОСТ 5781-82; ℓ=5390	2	52.0 кг
		2		ф8 AI ГОСТ 5781-82; ℓ=280	19	2.28 кг
		3		L160×100×9 ГОСТ 8510-72*; ℓ=300	1	5.4 кг

Инв. № подл. | Подпись и дата | Взам. инв. №

ТП 903-1-212.84 - КЖИ - КР2

				Стадия	Масса	Масштаб
Нач. отд	Марунов		Каркас плоский КР2	Р	59,68	1:30
Н. контр	Погорельски.			Лист	Листов 1	
Гл. спец	Марков			Госстрой СССР ГПИ Горьковский САНТЕХПРОЕКТ		
Рук. гр	Холодова					
Ст. техник	Андрианова					

Типовой проект 903-1- Альбом IV

Формат	Зона	Поз.	Обозначение	Наименование	Кол. на исполн.															Примечание
					КР3	КР4	КР5	КР6	КР7	КР8	КР9	КР10	КР11	КР12	КР13	КР14	КР15	КР16	КР17	
				Документация																
			ТП 903-1- -КЖИ-ТТ2	технические требования к изготовлению арматурных и закладных изделий																
				Детали																
				Стержни арматурные ф12АIII ГОСТ 5.1459-72*																
		1		ℓ = 5950	2			2			2									5,3 кг
				ℓ = 4130		2			2			2								3,7 кг
				ℓ = 1130			2			2			2							1.0 кг
				ℓ = 3530										2		2		2		3,1 кг
				ℓ = 1730											2		2		2	1,6 кг
				ф4ВрI ТУ14-4-659-75																
		2		ℓ = 170	22	16	6							14	8					0,02 кг
				ℓ = 220				22	16	6						14	8			0,02 кг
				ℓ = 270							22	16	6					14	8	0,03 кг

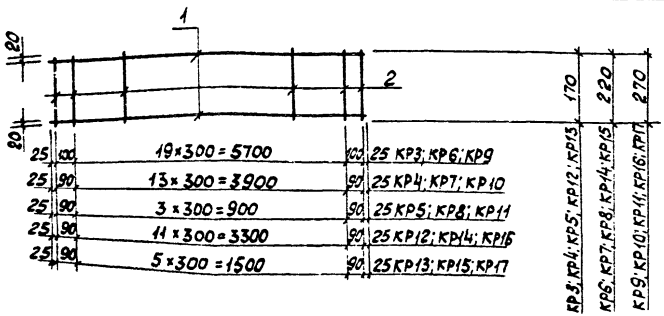

Нач. отд.	Морунов	
Н. контр.	Погорельцев	
Гл. спец.	Марков	
Рук. гр.	Холодова	
Ст. инж.	Сенягина	
Инженер	Зайцева	

ТП 903-1-212.84-КЖИ-КР3 ÷ КР17

Каркас плоский КР3 ÷ КР17

Стадия	Масса	Масштаб
Р	см. табл.	

Лист | Листов 1

Госстрой СССР ГПИ Горьковский Сантехпроект

19452-05 45

Инв. № подл. | Подпись и дата | Взам. инв. №

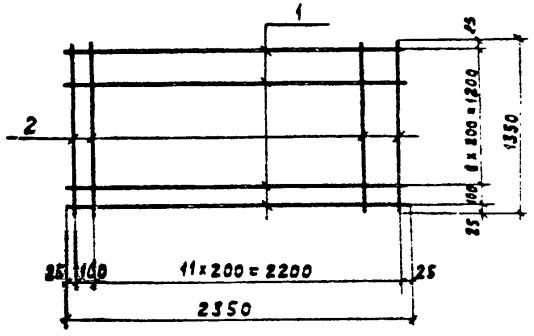

Форм.	Зона	Поз.	Обозначение	Наименование	Кол.	Примеч.
Н				Документация		
			ТП 903-1-21284-кжи-ТТ2	Технические требования		
				к изготовлению арматурных		
				и закладных изделий		
				Детали		
		1		ф10 AIII ГОСТ 5781-82 ; ℓ=2350	8	11.6кг
		2		ф10 AIII ГОСТ 5781-82 ; ℓ=1350	13	12.1кг

Инв.№ подл. | Подпись и дата | Взам. инв.№ | Инв.№ дубл.

Нач. отд	Марунов		ТП 903-1-21284-кжи-С1
Н. контр	Погорельский		Сетка арматурная С1
Гл. спец	Маркав		Стадия: Р; Масса: 23,7; Масштаб: 1:30
Рук. гр.	Холодова		Лист; Листов 1
Ст. инж.	Семягина		Госстрой СССР ГПИ Горьковский САНТЕХПРОЕКТ
Ст. техник	Андрианова		

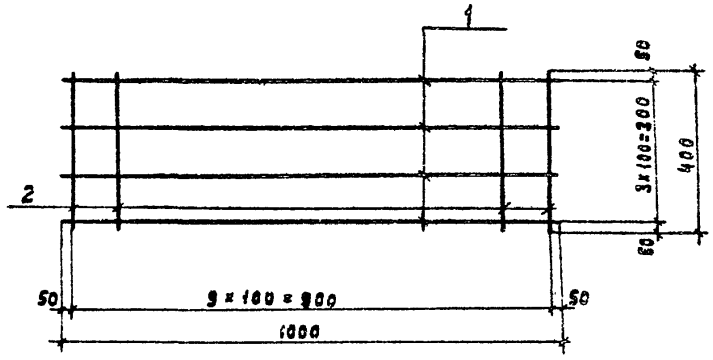

Форм.	Зона	Поз.	Обозначение	Наименование	Кол.	Примечание
11				Документация		
			ТП 903-1-21284-кжи-ТТ2	Технические требования		
				к изготовлению арматур-		
				ных и закладных изделий		
				Детали		
		1		ф8 AIII ГОСТ 5781-82; ℓ=1000	4	0,39кг
		2		ф8 AIII ГОСТ 5781-82; ℓ=400	10	0,16кг

Инв.№ подл. | Подпись и дата | Взам. инв.№

Нач. отд	Марунов		ТП 903-1-212.84-кжи-С2
Н. контр	Погорельский		Сетка арматурная С2
Гл. спец	Маркав		Стадия: Р; Масса: 3,2; Масштаб: 1:10
Рук. гр	Холодова		Лист; Листов 1
Ст. инж.	Семягина		Госстрой СССР ГПИ Горьковский САНТЕХПРОЕКТ
Ст. техник	Андрианова		

Копир Ганкова

Типовой проект 903-1- Альбом IV

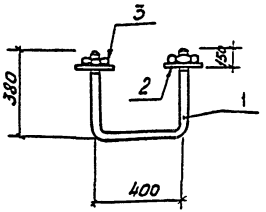

Форм.	Зона	Поз.	Обозначение	Наименование	Кол.	Примечание
11			ТП 903-1-212.84 КЖИ-ТТ2	Документация		
				Технические требования		
				к изготовлению арматур-		
				ных и закладных изде-		
				лий		
				Детали		
		1		Круг 24В ГОСТ 2590-71*; l=1160	1	4,100кг
		2		Шайба ГОСТ 11371-78	2	0.06кг
		3		Гайка ГОСТ 5915-70*; d=24	2	0.110кг

ТП 903-1-212.84 КЖИ-МН1

Изделие закладное МН1

Стадия	Масса	Масштаб
Р	4.270	1:6

Лист | Листов 1

Госстрой СССР ГПИ Горьковский Сантехпроект

Нач. отд.	Морунов	
Н. контр.	Погорельский	
Гл. спец.	Марков	
Рук. гр.	Холодова	
Инженер	Левахов	

Взам. инв. №

Подпись и дата

Инв. № подл.

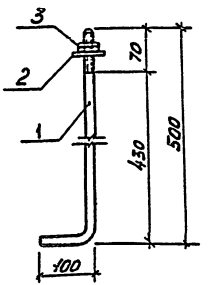

Форм.	Зона	Поз.	Обозначение	Наименование	Кол.	Примечание
11				Документация		
			ТП 903-1-212.84 КЖИ-ТТ2	Технические требования		
				к изготовлению арматур-		
				ных и закладных изделий		
				Детали		
		1		Круг 12В ГОСТ 2590-71*; l=600	1	0,54кг
		2		Шайба ГОСТ 11371-78	1	0,006кг
		3		Гайка ГОСТ 5915-70*; d=24	2	0,107кг

903-1-212.84-КЖИ-МН2

Изделие закладное МН2

Стадия	Масса	Масштаб
Р	0,653	1:2

Лист | Листов 1

Госстрой СССР ГПИ Горьковский Сантехпроект

Нач. отд.	Морунов	
Н. контр.	Погорельский	
Гл. спец.	Марков	
Рук. гр.	Холодова	
Ст. техник	Андрианова	

Взам. инв. №

Подпись и дата

Инв. № подл.

Типовой проект 903-1. Альбом IV

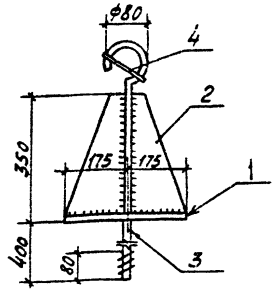

Формат	Зона	Поз.	Обозначение	Наименование	Кол.	Примечание
				Документация		
11			ТП 903-1-212.84-КЖИ-ТТ2	Технические требования к изготовлению арматурных и закладных изделий		
				Детали		
		1		-350х10 ГОСТ 19903-74* L=350	1	9,6кг
		2		-175х10 ГОСТ 19903-74* L=350	4	19,2кг
		3		ф22 AI ГОСТ 5781-82 L=1000	1	3,0кг
		4		ф22 AI ГОСТ 5781-82 L=120	1	0,4кг

Инв.№ подл. | Подпись и дата | Взам.инв.№

Нач.отд.	Морунов		
Н.контр.	Погребельский		
Гл.спец.	Марков		
Рук.гр.			
Ст.техн.	Андрианова		

ТП 903-1-212.84 КЖИ-МН3

Изделие закладное МН3

Стадия	Масса	Масштаб
Р	32,2	1:10

Лист | Листов 1

Госстрой СССР ГПИ Горьковский Сантехпроект

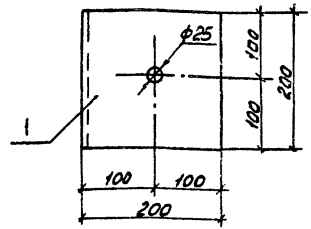

Формат	Зона	Поз.	Обозначение	Наименование	Кол.	Примечание
				Документация		
11			ТП 903-1-212.84-КЖИ-ТТ2	Технические требования к изготовлению арматурных и закладных изделий		
				Детали		
		1		L 200х125х12 ГОСТ 8510-72* L=200	1	5,9кг

Инв.№ подл. | Подпись и дата | Взам.инв.№

Нач.отд.	Морунов		
Н.контр.	Погребельский		
Гл.спец.	Марков		
Рук.гр.	Холодаев		
Ст.техн.	Андрианова		

ТП 903-1-212.84-КЖИ-МН4

Изделие закладное МН4

Стадия	Масса	Масштаб
Р	5,94	1:20

Лист | Листов 1

Госстрой СССР ГПИ Горьковский Сантехпроект

Альбом IV

Типовой проект 903-1-

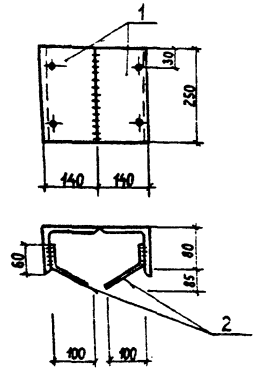

Формат	Зона	Поз.	Обозначение	Наименование	Кол.	Примеч.
				Документация		
А4			ТП 903-1-212.84-КЖИ-ТТ2	Технические требования к изготовлению арматурных и закладных изделий		
				Детали		
		1		L 140×90×8 ГОСТ 8509-72*; ℓ=250	2	7.00 кг
		2		Ф10А III ГОСТ 5781-82 ; ℓ=200	4	0.5 кг

Взам. инв.№ | Подп. и дата | Инв.№ подл.

ТП 903-1-212.84-КЖИ-МН5

Изделие закладное МН5

Стадия	Масса	Масштаб
Р	7.5	1:10
Лист	Листов 1	

Нач. отд. Марунов
Н. контр. Погорельский
Гл. спец. Марков
Рук. гр. Холодова
Ст. техник Андрианова

Госстрой СССР ГПИ Горьковский САНТЕХПРОЕКТ

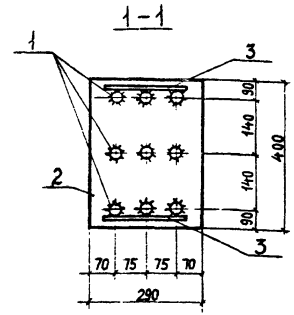

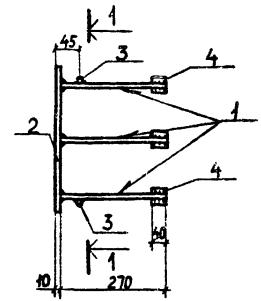

Формат	Зона	Поз.	Обозначение	Наименование	Кол.	Примеч.
				Документация		
А4			ТП 903-1-212.84-КЖИ-ТТ2	Технические требования к изготовлению арматурных и закладных изделий		
				Детали		
		1		Ф14А III ГОСТ 5781-82 ; ℓ=270	9	2.97 кг
		2		−400×10 ГОСТ 19903-74*; ℓ=300	1	9.42 кг
		3		Ф6А I ГОСТ 5781-82 ; ℓ=200	2	0.08 кг
		4		Ф22А III ГОСТ 5781-82 ; ℓ=40	18	2.16 кг

Взам. инв.№ | Подп. и дата | Инв.№ подл.

ТП 903-1-212.84-КЖИ-МН6

Изделие закладное МН6

Стадия	Масса	Масштаб
Р	14.6	1:10
Лист	Листов 1	

Нач. отд. Марунов
Н. контр. Погорельский
Гл. спец. Марков
Рук. гр. Холодова
Ст. техник Андрианова

Госстрой СССР ГПИ Горьковский САНТЕХПРОЕКТ

Типовой проект 903-1- Альбом IV

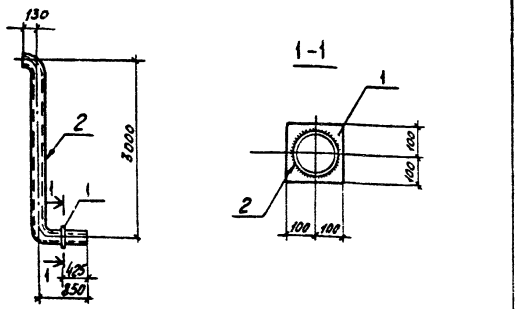

Формат	Зона	Поз.	Обозначение	Наименование	Кол.	Примечание
				Документация		
			ТП 903-1-21.84-КЖИ-ТТ2	Технические требования		
				к изготовлению арматур-		
				ных и закладных изделий		
				Детали		
		1		-6×200 ГОСТ 19903-74*; ℓ=200	1	1,9 кг
		2		труба ф140×4,5 ГОСТ 8732-78; ℓ=3930	1	60,4 кг

Инв.№ подл.	Подпись и дата	Взам. инв.№	

ТП 903-1-21.84-КЖИ-МН7

Изделие закладное МН 7	Стадия	Масса	Масштаб
	Р	62,3 кг	1:50
			1:10
	Лист	Листов 1	

Нач. отд.	Марунов	
Н. контр.	Погорелов	
Гл. спец.	Марков	
Рук. гр.	Горбачева	
Ст. инж.	Сенявина	
Инженер	Зайцева	

Госстрой СССР ГПИ Горьковский Сантехпроект

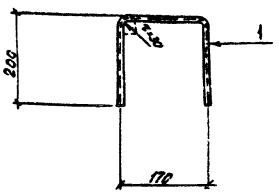

Формат	Зона	Поз.	Обозначение	Наименование	Кол.	Примечание
				Документация		
			ТП 903-1-21.84-КЖИ-ТТ2	Технические требования		
				к изготовлению арматурных		
				и закладных изделий		
				Детали		
		1		ф16 AII ГОСТ 5781-82; ℓ=570	1	0,8

Инв.№ подл.	Подпись и дата	Взам. инв.№	

ТП 903-1-21.84-КЖИ-МН8

Изделие закладное МН8	Стадия	Масса	Масштаб
	Р	0,8 кг	1:8
	Лист	Листов 1	

Нач. отд.	Марунов	
Н. контр.	Погорелов	
Гл. спец.	Марков	
Рук. гр.	Колодова	
Ст. инж.	Сенявина	
Инженер	Зайцева	

Госстрой СССР ГПИ Горьковский Сантехпроект

Типовой проект 903-1 Альбом IV

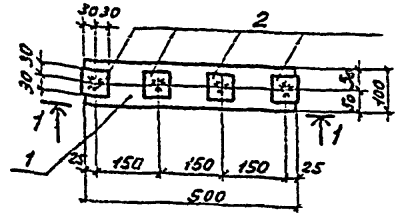

1-1

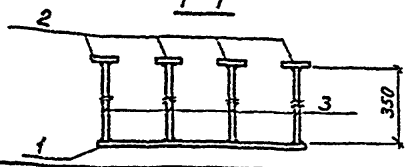

Формат	Зона	Поз.	Обозначение	Наименование	Кол.	Примеч
				Документация		
			903-1-212.84-КЖИ-ТТ2	Технические требования к изготовлению арматурных изделий		
				Детали		
		1		-100×8 ГОСТ 19903-74*; ℓ=500	1	3,1 кг
		2		-60×8 ГОСТ 19903-74*; ℓ=60	4	0,9 кг
		3		ф10 AIII ГОСТ 5781-82; ℓ=350	4	0,8 кг

Инв. № подл. | Подпись и дата | Взам. инв. №

Нач. отд.	Моруков		
Н. контр.	Погорельский		
Гл. спец.	Морков		
Рук. гр.	Холодов		
Ст. техник	Андрианова		

903-1-212.84-КЖИ-МН9

Изделие закладное МН9

Стадия	Масса	Масшт.
Р	4,8	1:10
Лист	Листов 1	

Госстрой СССР ГПИ Горьковский САНТЕХПРОЕКТ

1-1

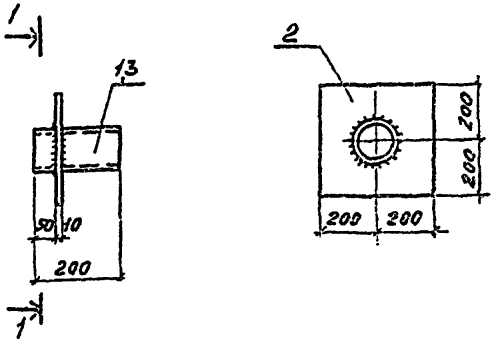

Формат	Зона	Поз.	Обозначение	Наименование	Кол.	Примеч
				Документация		
			ТП 903-1-212.84КЖИ-ТТ2	Технические требования к изготовлению арматурных и закладных изделий		
				Деталь (МС1)		
		1		Труба 152×3,5 ГОСТ 10704-76*; ℓ=200	1	2,56 кг
		2		-400×10 ГОСТ 19903-74*; L=400	1	12,6 кг
				Деталь (МС2)		
		3		Труба 205×3,5 ГОСТ 10704-76*; ℓ=200	1	3,44 кг
		2		-400×10 ГОСТ 19903-74*; ℓ=400	1	12,6 кг

Инв. № подл. | Подпись и дата | Взам. инв. №

Нач. отд.	Моруков		
Н. контр.	Погорельский		
Гл. спец.	Морков		
Рук. гр.	Холодов		
Ст. техник	Андрианова		

903-1-212.84-КЖИ-МС1; МС2

Изделие соединительное МС1; МС2

Стадия	Масса	Масшт.
Р	15,16 16,04	1:10
Лист	Листов 1	

Госстрой СССР ГПИ Горьковский САНТЕХПРОЕКТ

Типовой проект 903-1- Альбом IV

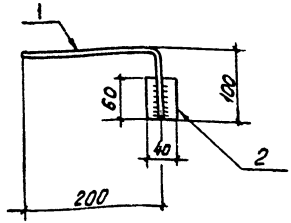

Форм.	Зона	Поз.	Обозначение	Наименование	Кол.	Примечание
				Документация		
			ТП 903-1-212.84-КЖИ-ТТ2	Технические требования		
				к изготовлению арматурных и закладных изделий		
				Детали		
		1		ф12 AI ГОСТ 5781-82; ℓ=300	1	0,27 кг
		2		-40×8 ГОСТ 103-76; ℓ=60	1	0,15 кг

Нач. отд.	Марунов	
Н. контр.	Гогоревский	
Гл. спец.	Маслов	
Рук. гр.		
Испол.		

ТП 903-1-212.84-КЖИ-МС3

Изделие соединительное МС3

Стадия	Масса	Масштаб
Р	0,42	1:5
Лист	Листов 1	

Госстрой СССР ГПИ Горьковский Сантехпроект

Инв. № подл. | Подпись и дата | Взам. инв. №

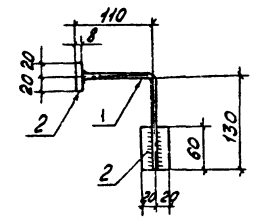

Форм.	Зона	Поз.	Обозначение	Наименование	Кол.	Примечание
				Документация		
			ТП 903-1-212.84-КЖИ-ТТ2	Технические требования		
				к изготовлению закладных и арматурных изделий		
				Детали		
		1		ф12 AI ГОСТ 5781-82; ℓ=232	1	0,21 кг
		2		-40×8 ГОСТ 103-76; ℓ=60	2	0,15 кг

Нач. отд.	Марунов	
Н. контр.	Гогоревский	
Гл. спец.	Маслов	
Рук. гр.	Колодезева	
Ст. инж.	Сенявина	
Инженер	Зайцева	

ТП 903-1-212.84-КЖИ-МС4

Изделие соединительное МС4

Стадия	Масса	Масштаб
Р	0,51	1:5
Лист	Листов 1	

Госстрой СССР ГПИ Горьковский Сантехпроект

Инв. № подл. | Подпись и дата | Взам. инв. №

Типовой проект 903-1- Альбом IV

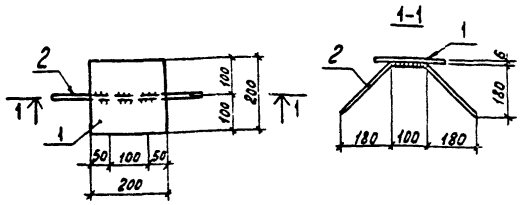

Формат	Зона	Поз.	Обозначение	Наименование	Кол.	Примеч.
				Документация		
11			ТП 903-1-212.84-КЖИ-ТТ2	Технические требования к изготовлению арматурных и закладных изделий		
				Детали		
		1		-200х6 ГОСТ 19903-74*; ℓ=200	1	1.88кг
		2		ф8 А III ГОСТ 5781-82, ℓ=600	1	0,24кг

Нач отд.	Морунов		
Н. контр	Погорельский		
Гл. спец	Марков		
Рук. гр	Холодова		
Ст. техник	Андрианова		

903-1-212.84-КЖИ-МС5

Изделие соединительное МС5

Стадия	Масса	Масштаб
Р	2.12	1:10

Лист | Листов 1

Госстрой СССР, ГПИ Горьковский Сантехпроект

Инв. № подл. | Подпись и дата | Взам. инв. №

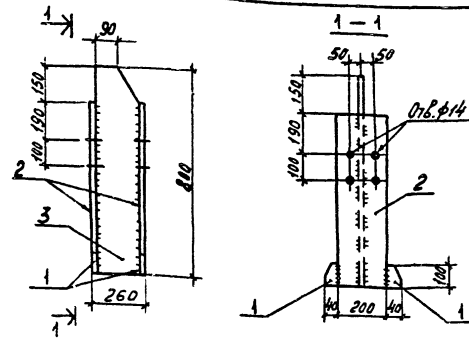

Формат	Зона	Поз.	Обозначение	Наименование	Кол.	Примеч.
				Документация		
11			ТП 903-1-212.84-КЖИ-ТТ2	Технические требования к изготовлению арматурных и закладных изделий		
				Детали		
		1		-40х10 ГОСТ 19903-74*; ℓ=100	4	1,2кг
		2		-200х10 ГОСТ 19903-74*; ℓ=650	2	25.1кг
		3		-240х6 ГОСТ 19903-74*; ℓ=800	1	11.3кг

Нач отд.	Морунов		
Н. контр	Погорельский		
Гл. спец	Марков		
Рук. гр	Холодова		
Ст. техник	Андрианова		

903-1-212.84-КЖИ-СТ1

Стойка СТ1

Стадия	Масса	Масштаб
Р	37,6	1:15

Лист | Листов 1

Госстрой СССР, ГПИ Горьковский Сантехпроект

Инв. № подл. | Подпись и дата | Взам. инв. №

Типовой проект 903-1- Альбом IV

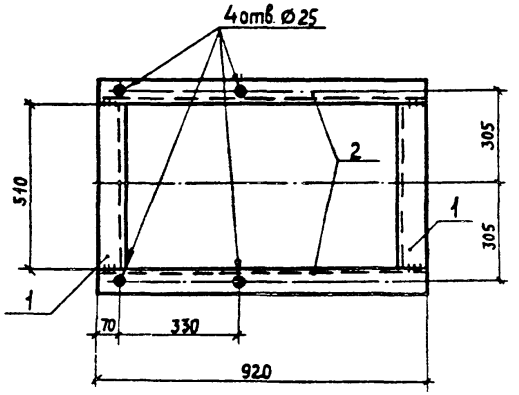

Формат	Зона	Поз.	Обозначение	Наименование	Кол.	Примеч.
				Документация		
11			ТП 903-1-212.84 - КЖИ-ТТ2	Технические требования		
				к изготовлению арматурных		
				и закладных изделий		
				Детали		
		1		С24 ГОСТ 8240-72 ; l= 510	2	12,2 кг
		2		С24 ГОСТ 8240-72 ; l= 920	2	22,1 кг

Взам. инв. №

Подп. и дата

Инв. № подл.

Нач. отд.	Морунов	
Н. контр.	Погорельский	
Гл. спец.	Марков	
Рук. гр.	Холодова	
Ст. техник	Андрианова	

ТП 903-1- 212.84 - КЖИ-РМ1

Рама металлическая РМ1

Стадия	Масса	Масштаб
Р	34,5	1:15

Лист | Листов 1

Госстрой СССР ГПИ Горьковский САНТЕХПРОЕКТ

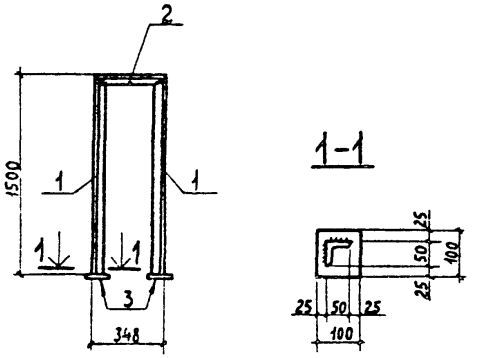

Формат	Зона	Поз.	Обозначение	Наименование	Кол.	Примеч.
				Документация		
11			ТП 903-1- 212.84 - КЖИ-ТТ2	Технические требования		
				к изготовлению арматурных		
				и закладных изделий		
				Детали		
		1		L50×5 ГОСТ 8509-72*; l=1500	2	11,3 кг
		2		L50×5 ГОСТ 8509-72*; l= 348	1	1,2 кг
		3		-100×8 ГОСТ 19903-74*; l= 100	2	1,3 кг

Взам. инв. №

Подп. и дата

Инв. № подл.

Нач. отд.	Морунов	
Н. контр.	Погорельский	
Гл. спец.	Марков	
Рук. гр.	Холодова	
Инженер	Моренова	

ТП 903-1- 212.84 - КЖИ-РМ2

Рама металлическая РМ2

Стадия	Масса	Масштаб
Р	13,8	

Лист | Листов 1

Госстрой СССР ГПИ Горьковский САНТЕХПРОЕКТ

ЦЕНТРАЛЬНЫЙ ИНСТИТУТ ТИПОВОГО ПРОЕКТИРОВАНИЯ
ГОССТРОЯ СССР
КИЕВСКИЙ ФИЛИАЛ
г. Киев-57 ул. Эжена Потье № 12

99/18
Заказ № 6474/6 Инв. № 19452-05 Тираж 200

Сдано в печать 23/8 1984г. Цена 2-09

gost.e-ecolog.ru