ТИПОВОЙ ПРОЕКТ

903-1-2 12.84

ПОЛНОСБОРНАЯ КОТЕЛЬНАЯ С 4 КОТЛАМИ Е-1/9-1-Т

ДЛЯ СЕЛЬСКОХОЗЯЙСТВЕННОГО СТРОИТЕЛЬСТВА

ТОПЛИВО-КАМЕННЫЕ И БУРЫЕ УГЛИ

АЛЬБОМ II

ЧЕРТЕЖИ НЕТИПОВЫХ КОНСТРУКЦИЙ

ЧАСТЬ II

[8452-03]
ЦЕНА 5-32

gost.e-ecolog.ru

Привязан:

Инв.№

Копир.

Д216.110.110СБ

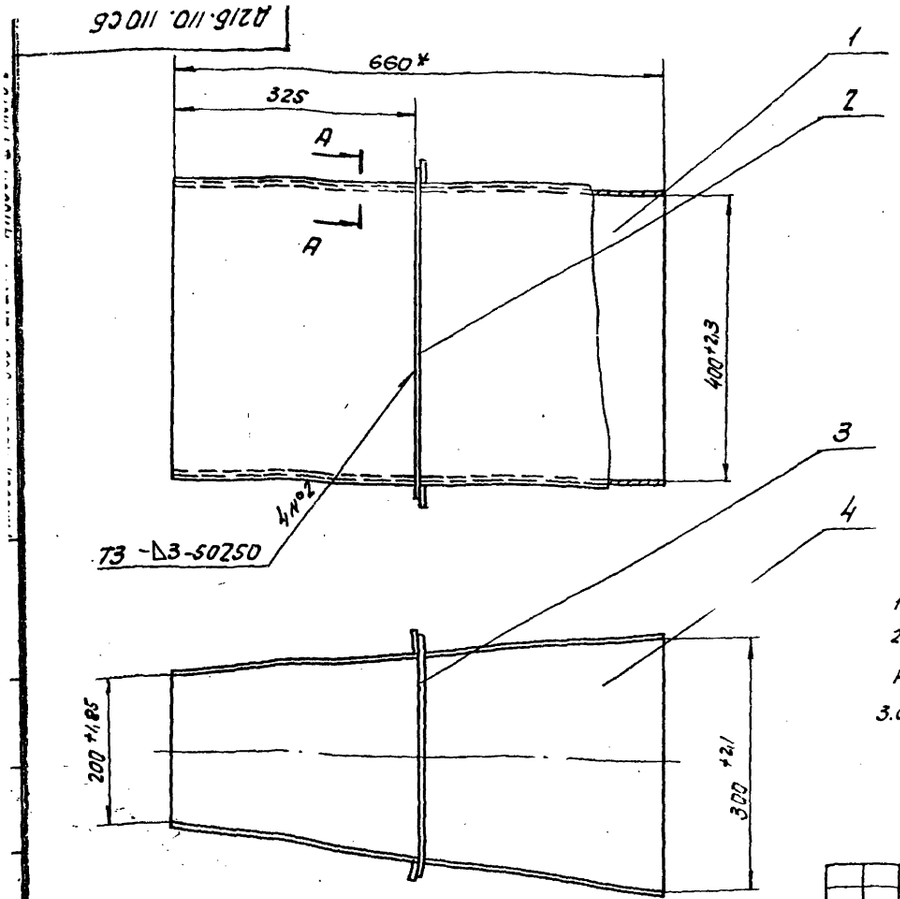

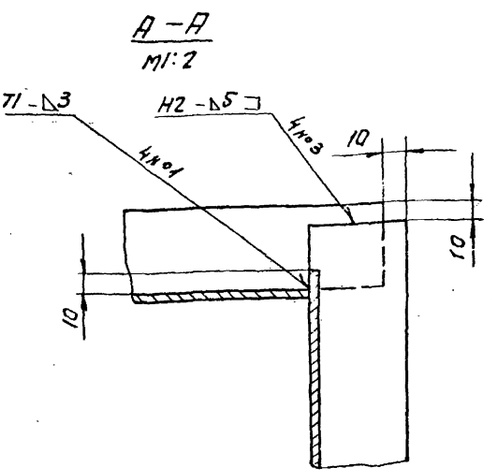

1.* Размеры для справок.

2. Неуказанные предельные отклонения размеров $\pm \frac{IT16}{2}$

3. Сварные швы по ГОСТ 5264-80.

Изм.	Лист	№ докум.	Подп.	Дата
Разраб.	Бердышева			3.12.87
Пров.	Корчков			
Т.контр.				
Нач.отд.	Вольский			
Н.контр.	Мюнтер			
Утв.				

Д216.110.110СБ

Короб

Лит.	Масса	Масштаб
И	20,4	1:5
Лист	Листов 1	

Госстрой СССР ГПИ Горьковский Сантехпроект

Копировал: СА Формат А3

Д216.110.056

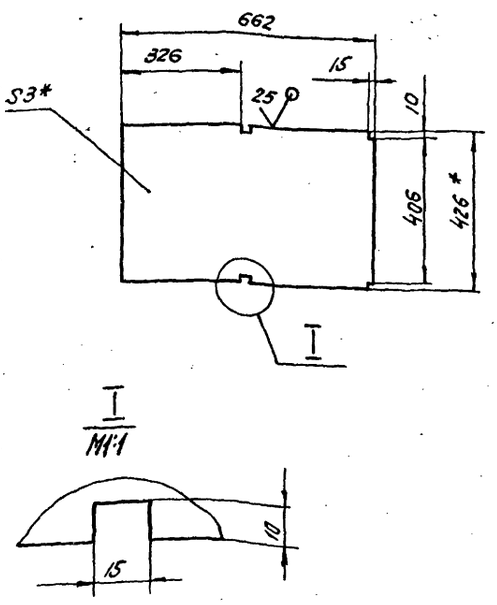

1.* Размеры для справок.

2. Неуказанные предельные отклонения размеров $\pm \frac{IT16}{2}$.

Изм.	Лист	№ докум.	Подп.	Дата
Разраб.	Бердышева			4.12.87
Пров.	Корчков			
Т.контр.				
Н.контр.	Мюнтер			
Утв.				

Д216.110.056

Стенка

Лит.	Масса	Масштаб
И	6,5	1:10
Лист	Листов 1	

Лист 5-Т-Н-8 Сз ГОСТ 6523-70

Госстрой СССР ГПИ Горьковский Сантехпроект

Копировал: СА Формат А4

Формат	Зона	Поз.	Обозначение	Наименование	Кол.	Примечание
				Документация		
А3			Д216.110.110СБ	Сборочный чертеж		
				Детали		
А4		1	Д216.110.056	Стенка	2	
Б4		2	Д216.110.057	Ребро		
				Полоса Б-2 5×50 ГОСТ 103-76 Вст3сп ГОСТ 535-79		
				L=486 h16	2	1,0 кг
Б4		3	Д216.110.058	Ребро		
				Полоса Б-2 5×50 ГОСТ 103-76 Вст3сп ГОСТ 535-79		
				L=336 h16	2	0,75 кг
А4		4	Д216.110.059	Стенка	2	

Инв.№ подл. | Подпись и дата | Взам.инв.№ | Инв.№ дубл. | Подпись и дата

Изм.	Лист	№ докум.	Подп.	Дата
Разраб.	Бердышева			4.12.87
Пров.	Корчков			
Нач.отд.				
Н.контр.	Мюнтер			
Утв.				

Д216.110.110

Короб

Лит.	Лист	Листов
И		1

Госстрой СССР ГПИ Горьковский Сантехпроект

19452-03 2 Копировал: СА Формат А4

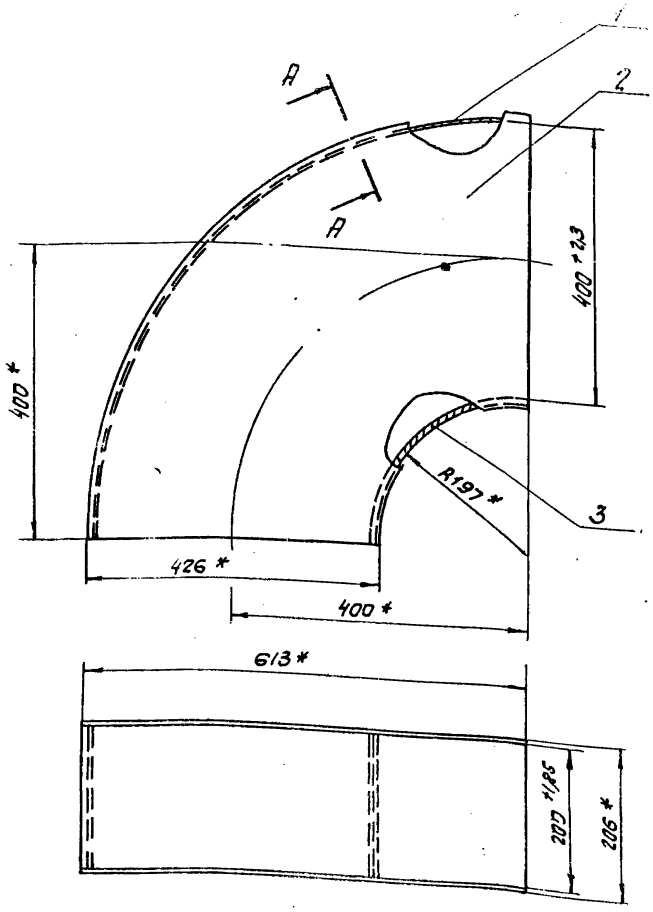

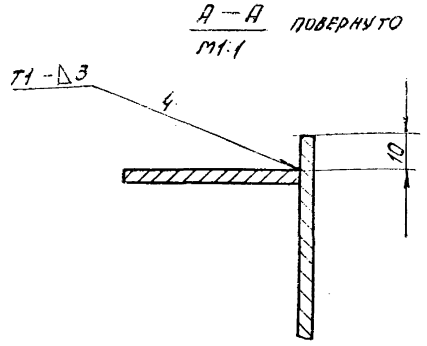

1.* Размеры для справок.

2. Неуказанные предельные отклонения размеров $\pm \frac{IT16}{2}$.

3. Сварные швы по ГОСТ 5264-80.

Изм.	Лист	№ докум.	Подп.	Дата	Д216.110.120 СБ			
Разраб.		Бердышева		3.12.82	Короб	Лит. И	Масса 25.	Масштаб 1:5
Пров.		Корчков				Лист	Листов 1	
Т. контр.						Госстрой СССР ГПИ Горьковский Сантехпроект		
Нач. отд.								
Н. контр.		Мюнтер						
Утв.								

Копировал: Формат А3

Формат	Зона	Поз.	Обозначение	Наименование	Кол.	Примечание
				Документация		
А3			Д216.110.120 СБ	Сборочный чертеж		
				Детали		
А4		1	Д216.110.061	Стенка	1	
А4		2	Д216.110.062	Стенка	2	
А4		3	Д216.110.063	Стенка	1	

Д216.110.120

Изм.	Лист	№ докум.	Подп.	Дата	Д216.110.120			
Разраб.		Бердышева		3.12.82	Короб	Лит. И	Лист	Листов 1
Пров.		Корчков				Госстрой СССР ГПИ Горьковский Сантехпроект		
Нач. отд.								
Н. контр.		Мюнтер						
Утв.								

Копировал: Формат А4

Д216.110.059

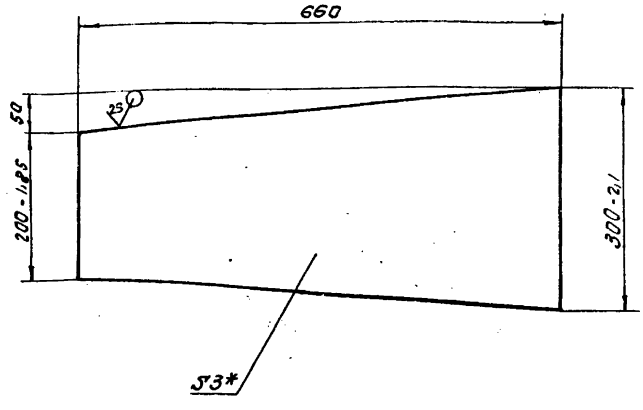

1.* Размеры для справок

2. Неуказанные предельные отклонения размеров $\pm \frac{IT16}{2}$.

Изм.	Лист	№ докум.	Подп.	Дата	Д216.110.059			
Разраб.		Бердышева		4.12.82	Стенка	Лит. И	Масса 3,9	Масштаб 1:10
Пров.		Корчков				Лист	Листов 1	
Т. контр.						Госстрой СССР ГПИ Горьковский Сантехпроект		
Н. контр.		Мюнтер			Лист Б-ПН-3,0 ГОСТ 19903-74 / 5-N-Н-В Ст3сп ГОСТ 16523-70			
Утв.								

Подпись и дата | Взам. инв. № | Инв. № дубл. | Подпись и дата | Инв. № подл.

19452-03 3

Копировал: Формат А4

Формат	Зона	Поз.	Обозначение	Наименование	Кол.	Примечание
				Документация		
А3			Д21Б.110.130 СБ	Сборочный чертеж		
				Детали		
Б4		1	Д21Б.110.065	Стенка		
				Лист Б-ПН-3,0 ГОСТ 19903-74 / 5-IV-Н-В Ст3сп ГОСТ 16523-70	2	17,3 кг
Б4		2	Д21Б.110.066	Ребро		
				Полоса Б-2 5х50 ГОСТ 103-76 / В Ст3сп ГОСТ 535-79		
				L=486 h16 25	6	1,0 кг
Б4		3	Д21Б.110.067	Ребро		
				Полоса Б-2 5х50 ГОСТ 103-76 / В Ст3сп ГОСТ 535-79		
				L=286 h16 25	6	0,56 кг
Б4		4	Д21Б.110.068	Стенка		
				Лист Б-ПН-3,0 ГОСТ 19903-74 / 5-IV-Н-В Ст3сп ГОСТ 16523-70		
				(200х2594) h15 25	2	7,85 кг

Д21Б.110.130

Изм	Лист	№ докум.	Подп.	Дата
Разраб.		Бердышева		3.12.82
Пров.		Корчков		
Нач. отд.				
Н. контр.		Мюнтер		
Утв.				

Короб

Лит.	Лист	Листов
И		1

Госстрой СССР ГПИ Горьковский Сантехпроект

Копировал: Формат А4

Д21Б.110.063

25 (√)

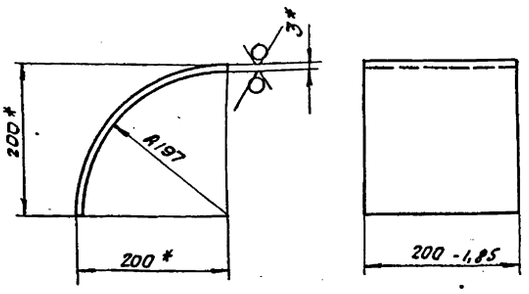

Длина развертки – 312 мм.

1.* Размеры для справок.

2. Неуказанные предельные отклонения размеров $\pm \frac{IT16}{2}$.

Д21Б.110.063

Изм	Лист	№ докум.	Подп.	Дата
Разраб.		Бердышева		3.12.82
Пров.		Корчков		
Т. контр.				
Н. контр.		Мюнтер		
Утв.				

Стенка.

Лит.	Масса	Масштаб
И	1,4	1:5

Лист | Листов 1

Лист Б-ПН-3,0 ГОСТ 19903-74 / 5-IV-Н-В Ст3сп ГОСТ 16523-70

Госстрой СССР ГПИ Горьковский Сантехпроект

Формат А4

Д21Б.110.062

25 (√)

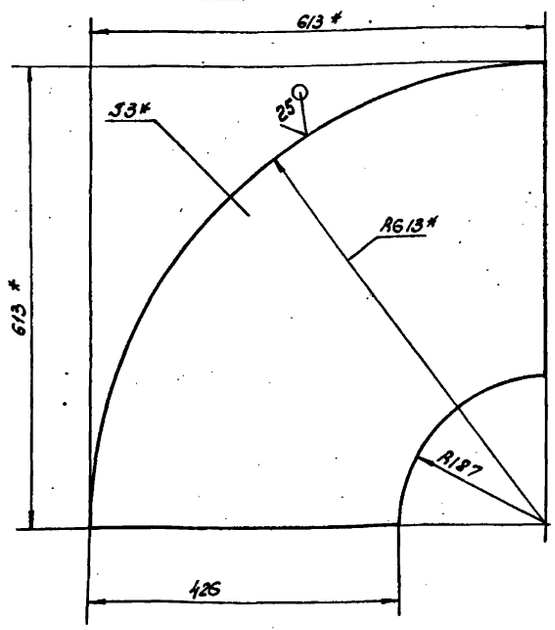

1.* Размеры для справок.

2. Неуказанные предельные отклонения размеров $\pm \frac{IT16}{2}$.

Д21Б.110.062

Изм	Лист	№ докум.	Подп.	Дата
Разраб.		Бердышева		3.12.82
Пров.		Корчков		
Т. контр.				
Н. контр.		Мюнтер		
Утв.				

Стенка.

Лит.	Масса	Масштаб
И	9,6	1:10

Лист | Листов 1

Лист Б-ПН-3,0 ГОСТ 19903-74 / 5-IV-Н-В Ст3сп ГОСТ 16523-70

Госстрой СССР ГПИ Горьковский Сантехпроект

Д21Б.110.061

25 (√)

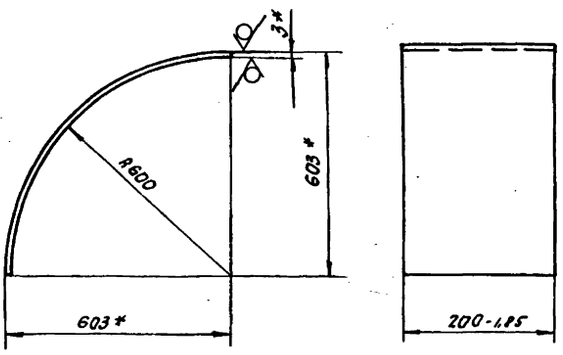

Длина развертки – 944 мм.

1.* Размеры для справок.

2. Неуказанные предельные отклонения размеров $\pm \frac{IT16}{2}$

Д21Б.110.061

Изм	Лист	№ докум.	Подп.	Дата
Разраб.		Бердышева		3.12.82
Пров.		Корчков		
Т. контр.				
Н. контр.		Мюнтер		
Утв.				

Стенка.

Лит.	Масса	Масштаб
И	4,5	1:10

Лист | Листов 1

Лист Б-ПН-3,0 ГОСТ 19903-74 / 5-IV-Н-В Ст3сп ГОСТ 16523-70

Госстрой СССР ГПИ Горьковский Сантехпроект

Д21Б.110.072

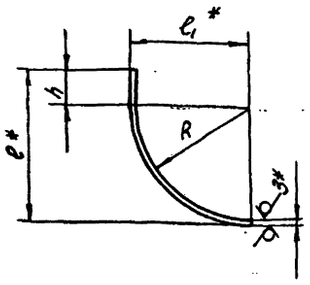

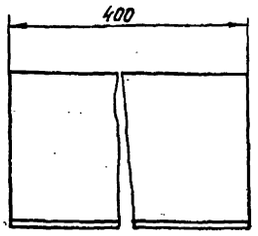

Обозначение	Размеры, мм				Масса, кг
	R	l*	l_1*	h	
Д21Б.110.072	147	190	150	40	0,54
-01	350	393	353	40	1,3
-02	147	184	150	34	0,53
-03	350	387	353	34	1,29

1.* Размеры для справок.

2. Неуказанные предельные отклонения размеров $\pm \frac{IT16}{2}$.

Изм.	Лист	№ докум.	Подп.	Дата
Разраб.		Панова		2.11.82
Пров.		Корчков		
Т. контр.				
Н. контр.		Мюнтер		
Утв.				

Д21Б.110.072

Лист

Лит. И | Масса См. табл. | Масштаб —

Лист | Листов 1

Лист Б-ПН-3,0 ГОСТ 19903-74 / 5-Б-Н-В Ст3сп ГОСТ 16523-70

Госстрой СССР ГПИ Горьковский Сантехпроект

Копировал: С1 Формат А4

Формат	Зона	Поз.	Обозначение	Наименование	Кол.	Примечание
				Документация		
А3			Д21Б.110.140 СБ	Сборочный чертеж		
				Детали		
Б4		1	Д21Б.110.071	Лист		
				Лист Б-ПН-3,0 ГОСТ 19903-74 / 5-Б-Н-В Ст3сп ГОСТ 16523-70	2	1,9 кг
А4		2	Д21Б.110.072	Лист	1	
		3	-01	Лист	1	

Инв. № подл. | Подпись и дата | Взам. инв. № | Инв. № дубл. | Подпись и дата

Изм.	Лист	№ докум.	Подп.	Дата
Разраб.		Панова		2.11.82
Пров.		Корчков		
Нач. отд.				
Н. контр.		Мюнтер		
Утв.				

Д21Б.110.140

Короб

Лит. И | Лист | Листов 1

Госстрой СССР ГПИ Горьковский Сантехпроект

Копировал: С1 Формат А4

Д21Б.110.130СБ

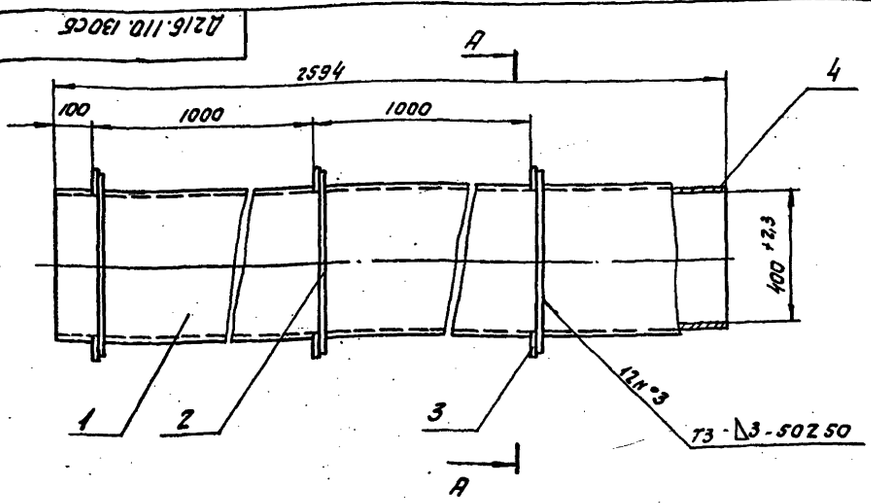

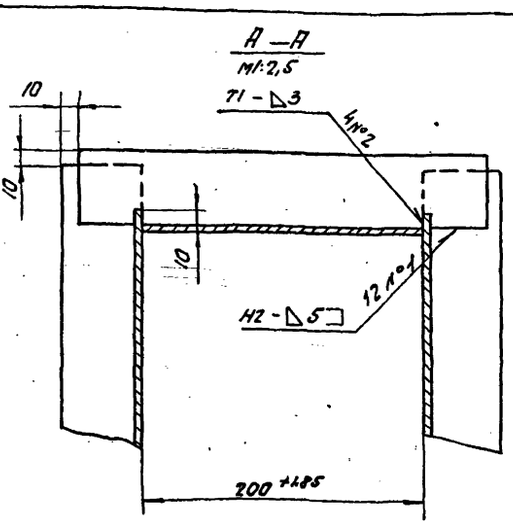

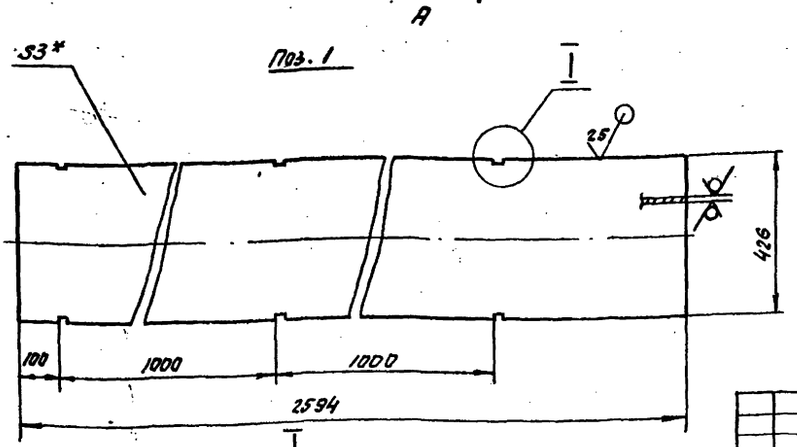

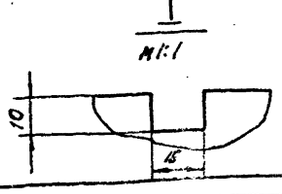

1.* Размеры для справок.

2. Неуказанные предельные отклонения размеров $\pm \frac{IT16}{2}$.

3. Сварные швы по ГОСТ 5264-80.

Изм.	Лист	№ докум.	Подп.	Дата
Разраб.		Бердышева		4.12.82
Пров.		Корчков		
Т. контр.				
Нач. отд.				
Н. контр.		Мюнтер		
Утв.				

Д21Б.110.130СБ

Короб.

Лит. И | Масса 60 | Масштаб 1:10

Лист | Листов 1

Госстрой СССР ГПИ Горьковский Сантехпроект

19452-03 5 Копировал: С1 Формат А3

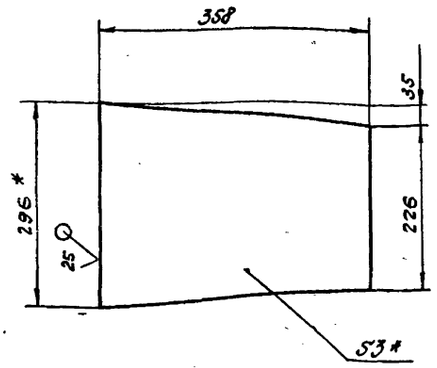

1. * Размеры для справок.
2. Неуказанные предельные отклонения размеров $\pm \frac{IT16}{2}$

Изм.	Лист	№ докум.	Подп.	Дата
Разраб.		Ланова		9.11.82
Пров.		Корчков		
Т.контр.				
Н.контр.		Мюнтер		
Утв.				

Д 216.110.074

Лист

Лит.	Масса	Масштаб
И	2,2	1:5
Лист	Листов 1	

Лист 5-Б-Н-8 Ст 3 сп ГОСТ 8523-70 — Б Л Н-3.0 ГОСТ 19903-74

Госстрой СССР ГПИ Горьковский Сантехпроект

Формат А4

Формат	Зона	Поз.	Обозначение	Наименование	Кол.	Примечание
				Документация		
А3			Д 216.110.150 СБ	Сборочный чертеж		
				Детали		
А4		1	Д 216.110.074	Лист	2	
А4		2	Д 216.110.075	Лист	2	
Б4		3	Д 216.110.076	Полоса		
				Полоса Б-2 б×30 ГОСТ 103-76 / Ст 3 сп ГОСТ 535-79		
				L=270 h16 25	2	0,5 кг
Б4		4	Д 216.110.077	Полоса		
				Полоса Б-2 б×30 ГОСТ 103-76 / Ст 3 сп ГОСТ 535-79		
				L=660 h16 25	2	1,24 кг

Инв.№ подл. | Подпись и дата | Взам. инв.№ | Инв.№ дубл. | Подпись и дата

Изм.	Лист	№ докум.	Подп.	Дата
Разраб.		Ланова		9.11.82
Пров.		Корчков		
Нач.отд.				
Н.контр.		Мюнтер		
Утв.				

Д 216.110.150

Короб.

Лит.	Лист	Листов
И		1

Госстрой СССР ГПИ Горьковский Сантехпроект

Копировал Сб Формат А4

Вид Б

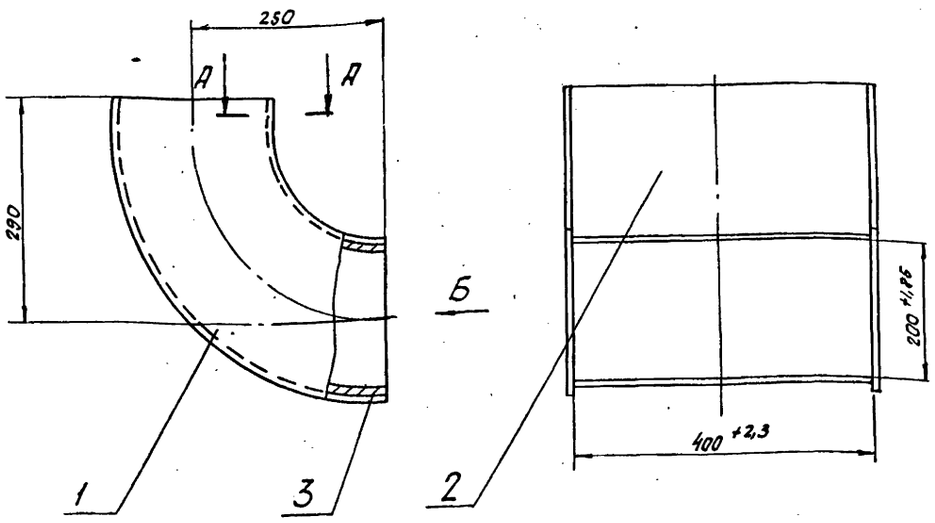

А-А
М1:1

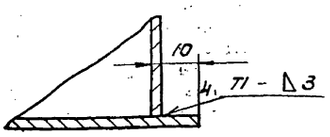

Поз. 1

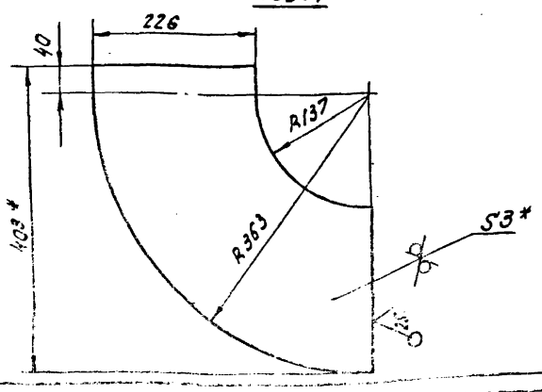

1. * Размеры для справок.
2. Неуказанные предельные отклонения размеров $\pm \frac{IT16}{2}$.
3. Сварные швы по ГОСТ 5264-80.

Изм.	Лист	№ докум.	Подп.	Дата
Разраб.		Ланова		9.11.82
Пров.		Корчков		
Т.контр.				
Н.контр.		Мюнтер		
Утв.				

Д 215.110.140 СБ

Короб

Лит.	Масса	Масштаб
И	5,6	1:5
Лист	Листов	

Госстрой СССР ГПИ Горьковский Сантехпроект

19452-03 6 Копировал: СА Формат А3

Формат	Поз.	Обозначение	Наименование	Кол.	Примечание
			Документация		
А3		Д216.110.160 СБ	Сборочный чертеж		
			Детали		
БЧ	1	Д216.110.079	Лист		
			Лист Б-ПН-3,0 ГОСТ 19903-74 / 5-Г-Н-В Ст 3сп ГОСТ 16523-70	2	17,55 кг
БЧ	2	Д216.110.081	Ребро		
			Полоса Б-2 5×50 ГОСТ 103-76 / В Ст 3сп ГОСТ 535-79		
			L=486 h16 25	4	0,95 кг
БЧ	3	Д216.110.082	Лист		
			Лист Б-ПН-3,0 ГОСТ 19903-74 / 5-IV-Н-В Ст 3сп ГОСТ 16523-70		
			(200×1750) h15 25	2	8,2 кг
БЧ	4	Д216.110.083	Ребро		
			Полоса Б-25×450 ГОСТ 103-76 / В Ст 3сп ГОСТ 535-79		
			L=286 h16 25	4	0,56 кг

Изм.	Лист	№ докум.	Подп.	Дата
Разраб.		Панова		
Пров.		Корчков		
Нач. отд.				
Н. контр.		Мюнтер		
Утв.				

Д216.110.160

Короб

Лит.	Лист	Листов
И		1

Госстрой СССР ГПИ Горьковский Сантехпроект

Копировал: Сд Формат А4

Д216.110.075

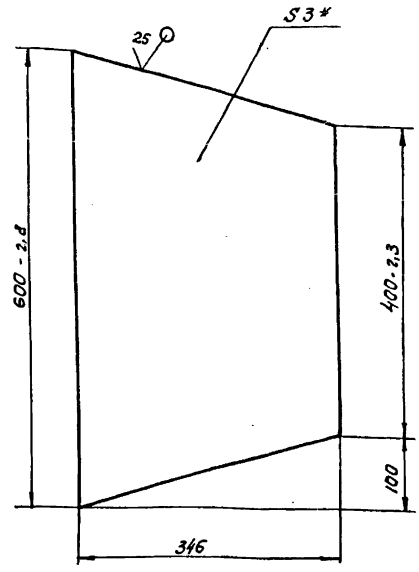

1.* Размер для справок.
2. Неуказанные предельные отклонения размеров $\pm \frac{IT16}{2}$.

Изм.	Лист	№ докум.	Подп.	Дата
Разраб.		Панова		
Пров.		Корчков		
Т. контр.				
Н. контр.		Мюнтер		
Утв.				

Д216.110.075

Лист

Б-ПН-3,0 ГОСТ 19903-74 / 5-Г-Н-В Ст 3сп ГОСТ 16523-70

Лит.	Масса	Масштаб
И	4,1	1:5
Лист	Листов 1	

Госстрой СССР ГПИ Горьковский Сантехпроект

Копировал: Сд Формат А4

Д216.110.150 СБ

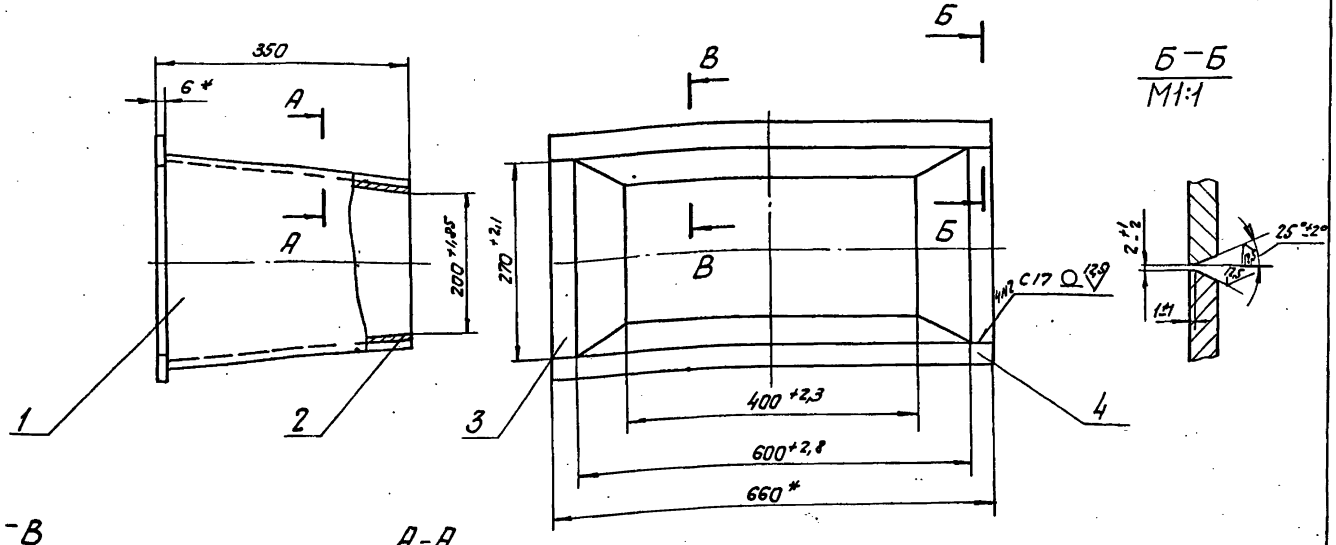

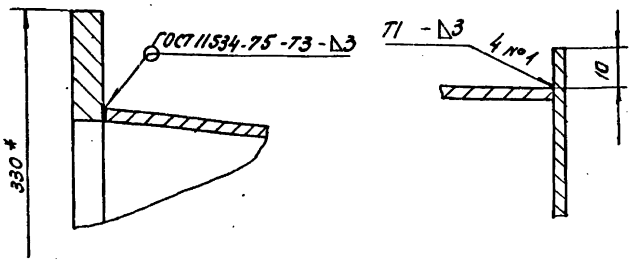

1.* Размеры для справок.
2. Неуказанные предельные отклонения размеров $\pm \frac{IT16}{2}$.
3. Сварные швы по ГОСТ 5264-80, кроме указанных особо.

Изм.	Лист	№ докум.	Подп.	Дата
Разраб.		Панова		
Пров.		Корчков		
Т. контр.				
Н. контр.		Мюнтер		
Утв.				

Д216.110.150 СБ

Короб

Лит.	Масса	Масштаб
И	16	1:5
Лист	Листов 1	

Госстрой СССР ГПИ Горьковский Сантехпроект

Копировал: Сд Формат А3

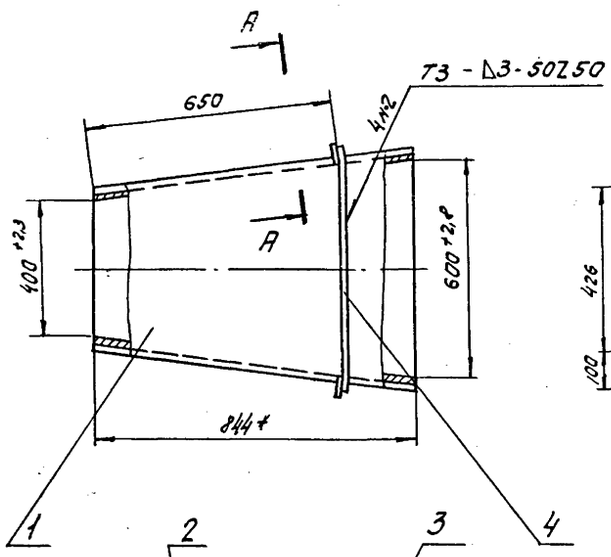

Поз. 1

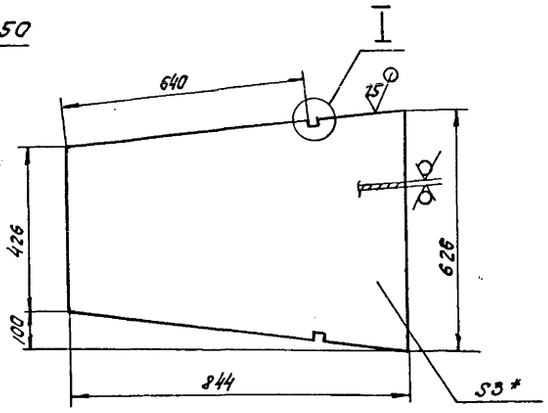

Поз. 4

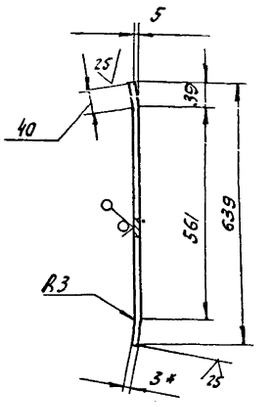

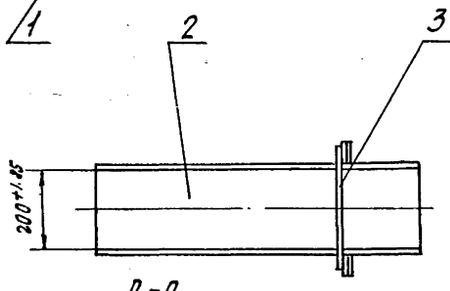

1. * Размеры для справок.
2. Неуказанные предельные отклонения размеров $\pm \frac{IT16}{2}$
3. Сварные швы по ГОСТ 5264-80

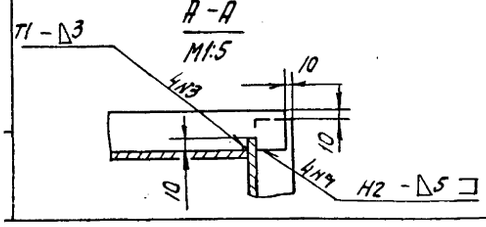

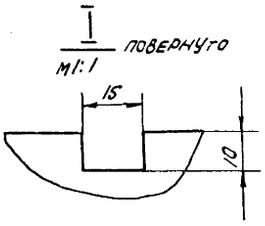

Изм.	Лист	№ докум.	Подп.	Дата	Д216.110.170 СБ			
Разраб.		Панова		2.11.82	Короб	Лит.	Масса	Масштаб
Пров.		Корчков				И	29	1:10
Т.контр.						Лист	Листов 1	
Н.контр.		Мюнтер				Госстрой СССР ГПИ Горьковский Сантехпроект		
Утв.								

Копировал: Формат А3

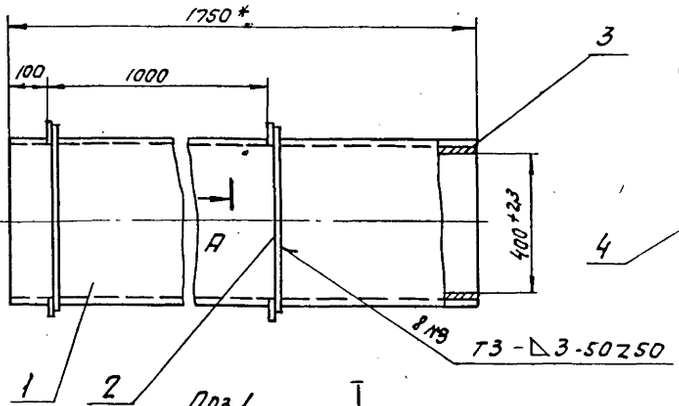

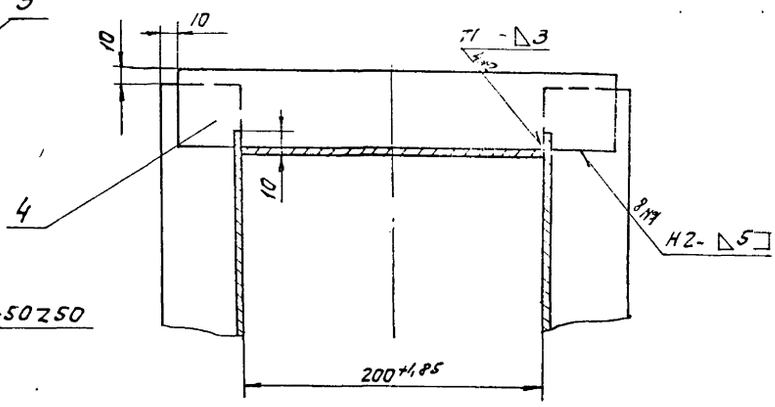

Поз. 1

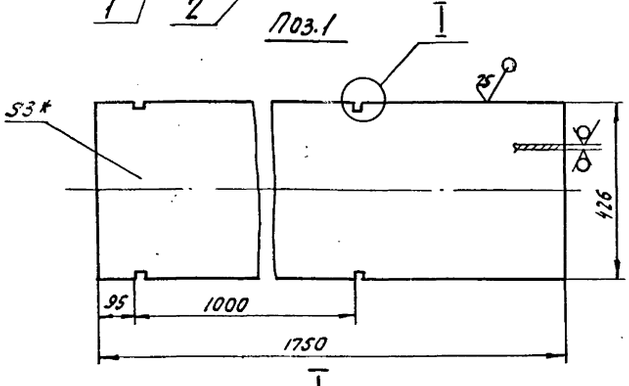

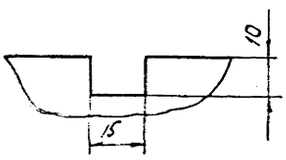

1. * Размеры для справок.
2. Неуказанные предельные отклонения размеров $\pm \frac{IT16}{2}$
3. Сварные швы по ГОСТ 5264-80.

Изм.	Лист	№ докум.	Подп.	Дата	Д216.110.160 СБ			
Разраб.		Панова		2.11.82	Короб.	Лит.	Масса	Масштаб
Пров.		Корчков				И	57	1:10
Т.контр.						Лист	Листов 1	
Н.контр.		Мюнтер				Госстрой СССР ГПИ Горьковский Сантехпроект		
Утв.								

Копировал:

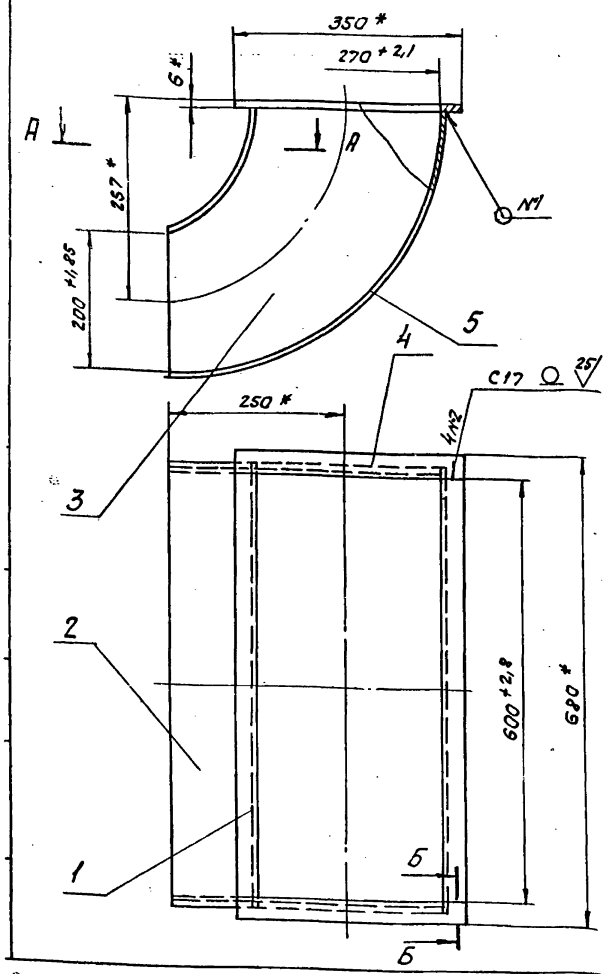

А-А
М1:1

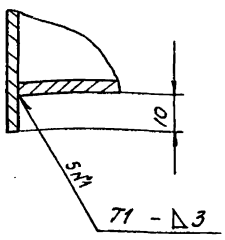

Б-Б
М1:1

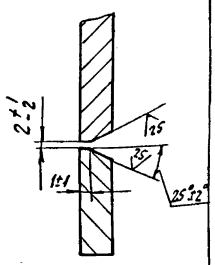

1.* Размеры для справок.

2. Неуказанные предельные отклонения размеров $\pm \frac{IT16}{2}$

3. Сварные швы по ГОСТ 5264-80.

Изм.	Лист	№ докум.	Подп.	Дата
Разраб.		Панова		
Пров		Корчков		
Т.контр.				
Н.контр.		Мюнтер		
Утв.				

Д 216.110.180 СБ

Короб.

Лит.	Масса	Масштаб
И	19	1:5
Лист	Листов 1	

Госстрой СССР ГПИ Горьковский САНТЕХПРОЕКТ

Копировал: Формат А3

Формат	Зона	Поз.	Обозначение	Наименование	Кол.	Примечание
				Документация		
А3			Д 216.110.170 СБ	Сборочный чертеж		
				Детали		
Б4		1	Д 216.110.085	Лист		
				Лист Б-ПН-3,0 ГОСТ 19903-74 / 5-IV-Н-В Ст3сп ГОСТ 16523-70	2	9,5 кг
Б4		2	Д 216.110.086	Лист		
				Лист Б-ПН-3,0 ГОСТ 19903-74 / 5-IV-Н-В Ст3сп ГОСТ 16523-70		
				(200×850) h 15 25	2	4 кг
Б4		3	Д 216.110.087	Ребро		
				Полоса Б-2 5×50 ГОСТ 103-76 / В Ст3сп ГОСТ 535-79		
				L = 286 h 16 25	2	0,56 кг
Б4		4	Д 216.110.088	Ребро		
				Полоса Б-2 5×50 ГОСТ 103-76 / В Ст3сп ГОСТ 535-79	2	1,25 кг

Изм.	Лист	№ докум.	Подп.	Дата
Разраб.		Панова		
Пров		Корчков		
Т.контр.				
Н.контр.		Мюнтер		
Утв.				

Д 216.110.170

Короб

Лит.	Лист	Листов
И		1

Госстрой СССР ГПИ Горьковский САНТЕХПРОЕКТ

Копировал: Формат А4

Формат	Зона	Поз.	Обозначение	Наименование	Кол.	Примечание
				Документация		
А3			Д 216.110.180 СБ	Сборочный чертеж		
				Детали		
Б4		1	Д 216.110.091	Фланец		
				Полоса Б-2 6×40 ГОСТ 103-76 / В Ст3сп ГОСТ 535-79		
				L = 600 h 16 25	2	0,24 кг
А4		2	Д 216.110.092	Лист	1	
А4		3	Д 216.110.093	Лист	2	
Б4		4	Д 216.110.094	Фланец		
				Полоса Б-2 6×40 ГОСТ 103-76 / В Ст3сп ГОСТ 535-79		
				L = 350 h 16 25	2	0,46 кг
А4		5	Д 216.110.095	Лист	1	

Инв.№ подл. | Подпись и дата | Взам.инв.№ | Инв.№ дубл. | Подпись и дата

Изм.	Лист	№ докум.	Подп.	Дата
Разраб.		Панова		9.11.82
Пров		Корчков		
Т.контр.				
Н.контр.		Мюнтер		
Утв.				

Д 216.110.180

Короб

Лит.	Лист	Листов
И		1

Госстрой СССР ГПИ Горьковский САНТЕХПРОЕКТ

19452-03 9 Копировал: Формат А4

Д216.110.101

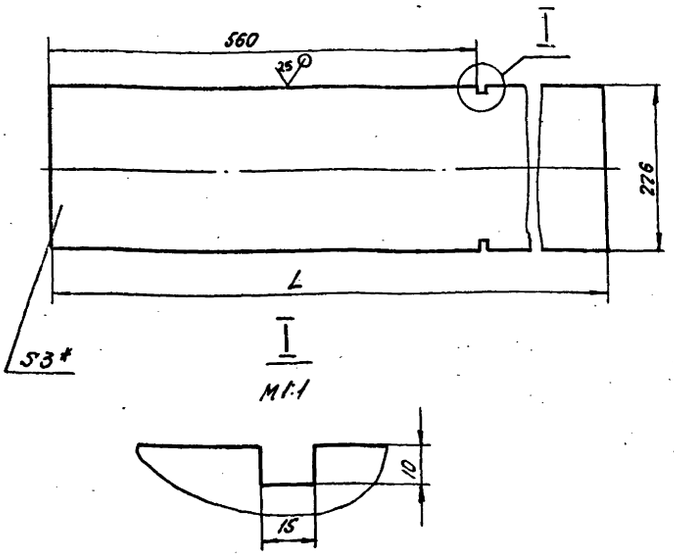

Обозначение	L, мм	Масса, кг
Д216.110.101	635	4,5
-01	1018	6

1.* Размер для справок.
2. Неуказанные предельные отклонения размеров $\pm \frac{1716}{2}$.

Изм.	Лист	№ докум.	Подп.	Дата	Д216.110.101	Лит.	Масса	Масштаб
Разраб.		Панова		2.11.82	Лист	И	См. табл.	—
Пров.		Корчков				Лист	Листов 1	
Т.контр.								
Н.контр.		Мюнтер			Лист Б-ПН-3,0 ГОСТ 19903-74 / 5-IV-Н-8 Ст-3 сп ГОСТ 16523-70	Госстрой СССР ГПИ Горьковский Сантехпроект		
Утв.								

Формат А4

Д216.110.095

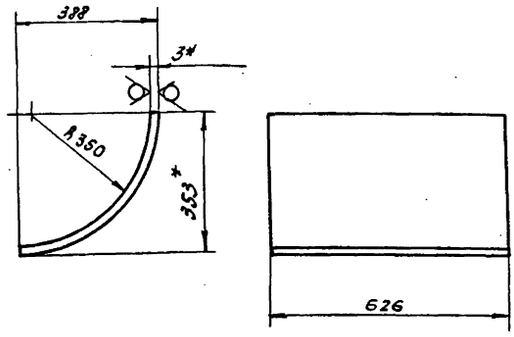

Длина развертки – 588 мм.
1.* Размер для справок.
2. Неуказанные предельные отклонения размеров $\pm \frac{1716}{2}$.

Изм.	Лист	№ докум.	Подп.	Дата	Д216.110.095	Лит.	Масса	Масштаб
Разраб.		Панова		2.11.82	Лист	И	8	1:10
Пров.		Корчков				Лист	Листов 1	
Т.контр.								
Н.контр.		Мюнтер			Лист Б-ПН-3,0 ГОСТ 19903-74 / 5-IV-Н-8 Ст-3 сп ГОСТ 16523-70	Госстрой СССР ГПИ Горьковский Сантехпроект		
Утв.								

Формат А4

Д216.110.093

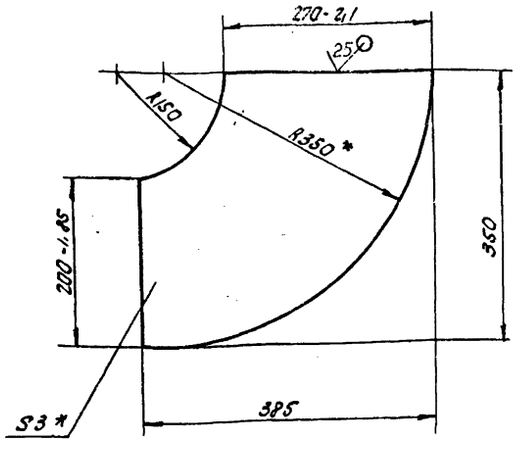

1.* Размер для справок.
2. Неуказанные предельные отклонения размеров $\pm \frac{1716}{2}$

Изм.	Лист	№ докум.	Подп.	Дата	Д216.110.093	Лит.	Масса	Масштаб
Разраб.		Панова		2.11.82	Лист	И	2,3	1:5
Пров.		Корчков				Лист	Листов 1	
Т.контр.								
Н.контр.		Мюнтер			Лист Б-ПН-3,0 ГОСТ 19903-74 / 5-IV-Н-8 Ст-3 сп ГОСТ 16523-70	Госстрой СССР ГПИ Горьковский Сантехпроект		
Утв.								

Формат А4

Д216.110.092

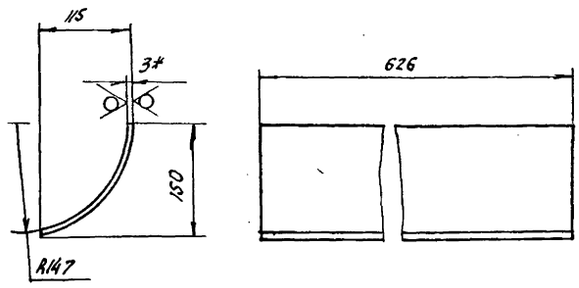

Длина развертки – 188 мм.
1.* Размер для справок.
2. Неуказанные предельные отклонения размеров $\pm \frac{1716}{2}$

Изм.	Лист	№ докум.	Подп.	Дата	Д216.110.092	Лит.	Масса	Масштаб
Разраб.		Панова		2.11.82	Лист	И	3,5	1:5
Пров.		Корчков				Лист	Листов 1	
Т.контр.								
Н.контр.		Мюнтер			Лист Б-ПН-3,0 ГОСТ 19903-74 / 5-IV-Н-8 Ст-3 сп ГОСТ 16523-70	Госстрой СССР ГПИ Горьковский Сантехпроект		
Утв.								

Формат А4

19452-03 10 Копировал: [illegible]

Д216.110.190 СБ

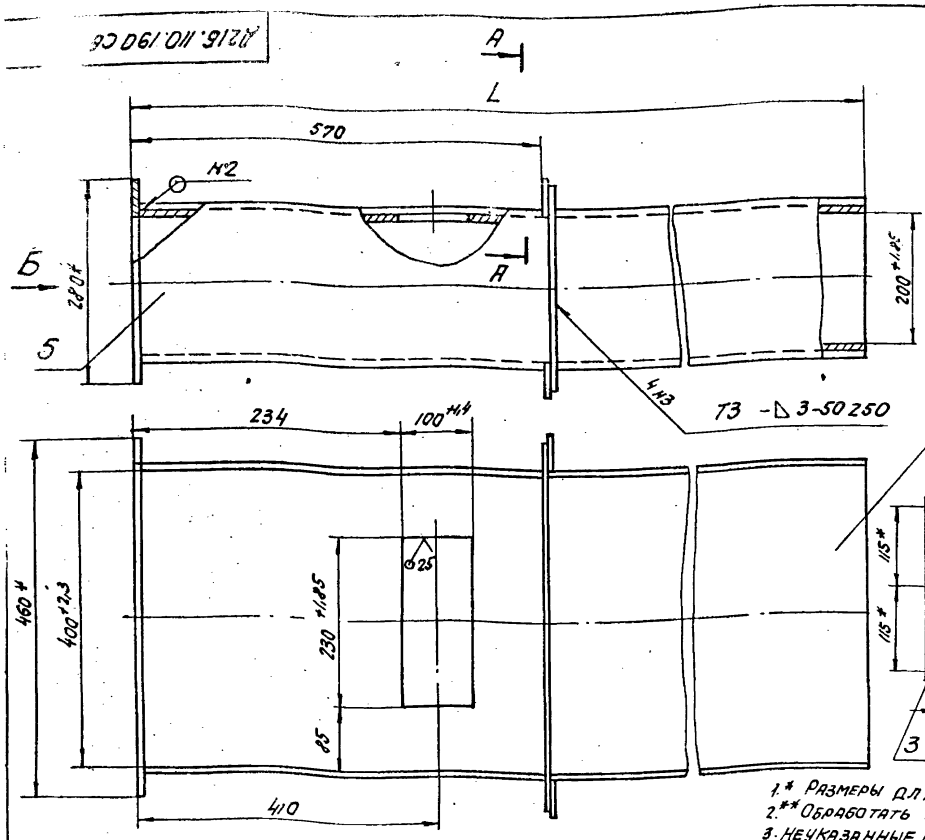

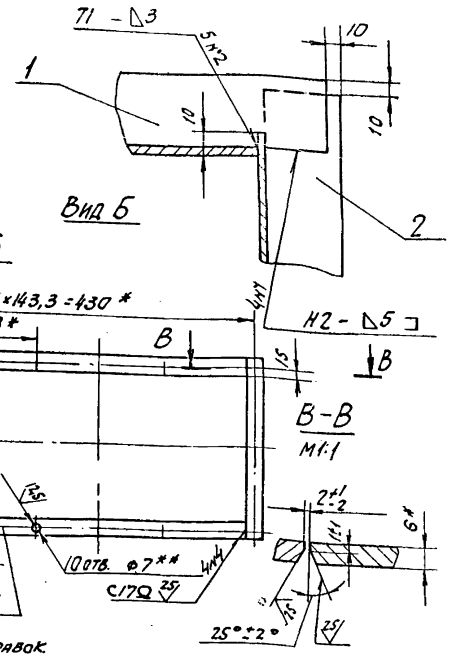

1.* Размеры для справок.
2.** Обработать по сопрягаемой детали.
3. Неуказанные предельные отклонения размеров ± IT16/2

Обозначение	L, мм	Масса, кг
Д216.110.190	641	30
-01	1024	39

4. Сварные швы по ГОСТ 5264-80.

Изм.	Лист	№ докум.	Подп.	Дата
Разраб.		Панова		
Пров.		Корчков		
Т.контр.				
Н.контр.		Мюнтер		
Утв.				

Д216.110.190 СБ

Короб

Лит.	Масса	Масштаб
Р	См. табл.	-
Лист	Листов 1	

Госстрой СССР ГПИ Горьковский САНТЕХПРОЕКТ

Копировал: СБ Формат А3

Формат	Зона	Поз.	Обозначение	Наименование	Кол.	Примечание
				Переменные данные для исполнений		
				Д216.110.190		
				Детали		
А4	5		Д216.110.101	Лист	2	
Б4	6		Д216.110.102	Лист		
				Лист Б-ПН-3,0 ГОСТ 19903-74 / Б-В-Н-В Ст 3сп ГОСТ 16523-70		
				(400×635) h15	2	8 кг
				Д216.110.190-01		
				Детали		
А4	5		Д216.110.101 -01	Лист	2	
Б4	6		Д216.110.103	Лист		
				Лист Б-ПН-3,0 ГОСТ 19903-74 / Б-В-Н-В Ст 3сп ГОСТ 16523-70		
				(400×1028) h16	2	11 кг

Инв. № подл. | Подпись и дата | Взам. инв. № | Инв. № дубл. | Подпись и дата

Изм.	Лист	№ докум.	Подп.	Дата
Разраб.		Панова		
Пров.		Корчков		
Нач.отд.				
Н.контр.		Мюнтер		
Утв.				

Д216.110.190

Лит. | Лист 1 | Листов 2

Госстрой СССР ГПИ Горьковский САНТЕХПРОЕКТ

Копировал: СБ Формат А4

Формат	Зона	Поз.	Обозначение	Наименование	Кол.	Примечание
				Документация		
А3			Д216.110.190 СБ	Сборочный чертеж		
				Детали		
Б4		1	Д216.110.096	Ребро		
				Полоса Б-2 5×50 ГОСТ 103-76 / В Ст 3сп ГОСТ 535-79		
				L=486 h16	2	0,95 кг
Б4		2	Д216.110.097	Ребро		
				Полоса Б-2 5×50 ГОСТ 103-76 / В Ст 3сп ГОСТ 535-79		
				L=286 h16	2	0,56 кг
Б4		3	Д216.110.098	Полоса		
				Полоса Б-2 6×40 ГОСТ 103-76 / В Ст 3сп ГОСТ 535-79		
				L=280 h15	2	0,48 кг
Б4		4	Д216.110.099	Полоса		
				Полоса Б-2 6×40 ГОСТ 103-76 / В Ст 3сп ГОСТ 535-79		
				L=400 h15	2	0,75 кг

Изм.	Лист	№ докум.	Подп.	Дата
Разраб.		Панова		
Пров.		Корчков		
Нач.отд.				
Н.контр.		Мюнтер		
Утв.				

Д216.110.190

Короб

Лит. | Лист 1 | Листов 2

Госстрой СССР ГПИ Горьковский САНТЕХПРОЕКТ

19452-03 11 Копировал: СБ Формат А3

Д21Б 110.200СБ

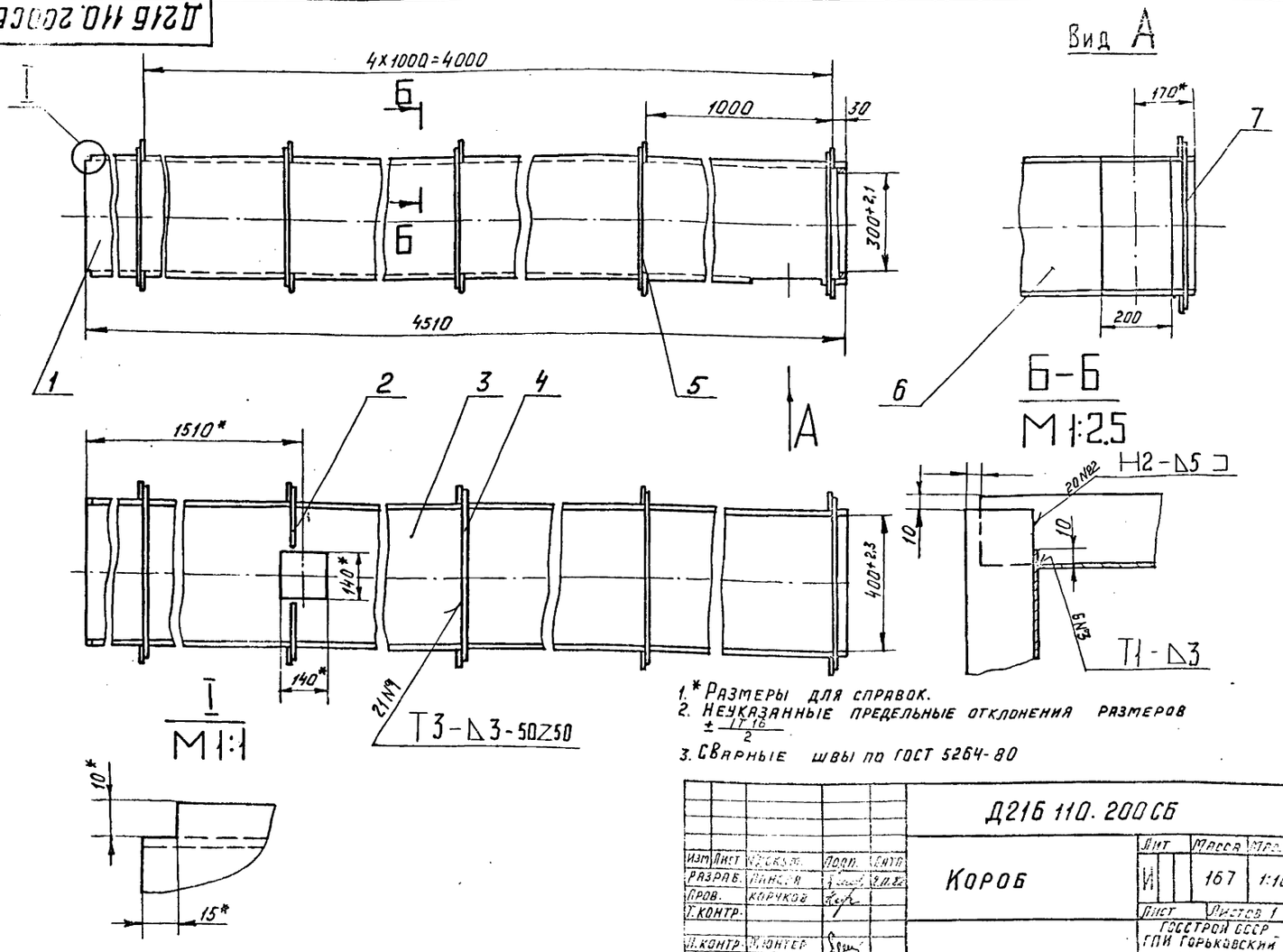

1.* Размеры для справок.
2. Неуказанные предельные отклонения размеров $\pm\frac{IT\,16}{2}$
3. Сварные швы по ГОСТ 5264-80

					Д21Б 110.200СБ			
Изм	Лист	№ докум.	Подп.	Дата	Короб	Лит	Масса	Масштаб
Разраб.		Панова		9.11.82		И	167	1:10
Пров.		Корчков				Лист	Листов 1	
Т.контр.						Госстрой СССР ГПИ Горьковский САНТЕХПРОЕКТ		
Н.контр.		Мюнтер						
Утв.								

Формат А3

Формат	Зона	Поз.	Обозначение	Наименование	Кол.	Примеч.
Б4		6	Д21Б 110.111	Лист		
				Лист Б-ПН-3,0 ГОСТ 19903-74 / 5-IV-Н-ВСт3Сп ГОСТ 16523-70		
				(400×4240) h15 25	1	40 кг
Б4		7	Д21Б 110.112	Лист		
				Лист Б-ПН-3,0 ГОСТ 19903-74 / 5-IV-Н-ВСт3Сп ГОСТ 16523-70		
				(400×70) h16 25	1	0,65 кг.

Формат	Зона	Поз.	Обозначение	Наименование	Кол.	Примеч.
				Документация		
А3			Д21Б 110.200СБ	Сборочный чертеж		
				Детали		
А4		1	Д21Б 110.105	Лист	2	
Б4		2	Д21Б 110.106	Ребро		
				Полоса Б-25×50 ГОСТ 103-76 / ВСт3сп ГОСТ 535-79		
				L=170 h16 25	2	0,33 кг.
А4		3	Д21Б 110.107-01	Лист	1	
Б4		4	Д21Б 110.108	Ребро		
				Полоса Б-25×50 ГОСТ 103-76 / ВСт3сп ГОСТ 535-79		
				L=486 h16 25	9	0,95 кг
Б4		5	Д21Б 110.109	Ребро		
				Полоса Б-25×50 ГОСТ 103-76 / ВСт3Сп ГОСТ 535-79		
				L=386 h16 25	10	0,75 кг.

Подп. и дата | Взам. инв. № | Инв. № дубл. | Подп. и дата | Инв. № подл.

Изм	Лист	№ докум.	Подп.	Дата	Д21Б 110.200			
Разраб.		Панова		9.11.82	Короб	Лит	Лист	Листов
Пров.		Корчков				И	1	2
Нач. отд.						Госстрой СССР ГПИ Горьковский		
Н. контр.		Мюнтер						

Д21Б 110.200 Лист 2

Формат	Зона	Поз.	Обозначение	Наименование	Кол.	Примеч.
Б4		6	Д21Б. 110. 118	Ребро		
				Полоса $\frac{Б\text{-}25\times50\ ГОСТ\ 103\text{-}76}{ВСт3Сп\ ГОСТ\ 535\text{-}79}$		
				L=170 h16 25	2	0,33кг
Б4		7	Д21Б 110. 119	Лист		
				Лист $\frac{Б\text{-}ПН\text{-}3,0\ ГОСТ\ 19903\text{-}74}{5\text{-}IV\text{-}Н\text{-}ВСт3Сп\ ГОСТ\ 16523\text{-}70}$		
				(400×1355) h15 25	1	13кг.

Изм	Лист	№докум.	Подп.	Дата	Д21Б 110. 210	Лист 2

Формат	Зона	Поз.	Обозначение	Наименование	Кол.	Примеч.
				Документация		
А3			Д21Б110..210 СБ	Сборочный чертеж		
				Детали		
А4		1	Д21Б 110. 107	Лист	2	
Б4		2	Д 21Б 110. 114	Ребро		
				Полоса $\frac{Б\text{-}2\ 5\times50\ ГОСТ\ 103\text{-}76}{ВСт3Сп\ ГОСТ\ 535\text{-}79}$		
				L=386 h16 25	6	0,75кг
Б4		3	Д21Б 110. 115	Лист		
				Лист $\frac{Б\text{-}ПН\text{-}3,0\ ГОСТ\ 19903\text{-}74}{5\text{-}IV\text{-}Н\text{-}ВСт3Сп\ ГОСТ\ 16523\text{-}70}$		
				(400×900) h15 25	1	8кг
Б4		4	Д 21Б 110. 116	Ребро		
				Полоса $\frac{Б\text{-}25\times50\ ГОСТ\ 103\text{-}76}{ВСт3Сп\ ГОСТ\ 535\text{-}79}$		
				L=486 h16 25	5	0,95кг
А4		5	Д 21Б. 110. 117	Лист	1	

Изм	Лист	№докум.	Подп.	Дата	Короб	Лит. И	Лист 1	Листов 2
Разраб.		Панова		9.11.82				
Пров.		Корчков						
Нач. отд.								
Н. контр.		Мюнтер						
Утв.								

Госстрой СССР ГПИ Горьковский Сантехпроект

Инв. № подл. | Подп. и дата | Взамен инв. № | Инв. № дубл. | Подп. и дата

Формат А4

Д21Б110.107

25 (√)

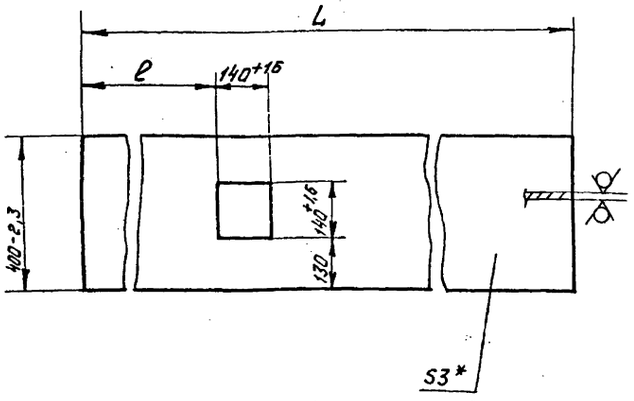

Обозначение	Размеры, мм L	Размеры, мм l	Масса, кг
Д21Б 110. 107	2455	100	23
-01	4510	1440	42

1.* Размер для справок.

2. Неуказанные предельные отклонения размеров $\pm\frac{IT16}{2}$

Изм	Лист	№докум.	Подп.	Дата	Д21Б 110. 107	Лит	Масса	Масштаб
Разраб.		Панова		9.11.82	Лист	И	см табл.	—
Пров.		Корчков				Лист	Листов 1	
Т. контр.								
Н. контр.		Мюнтер			Лист $\frac{Б\text{-}ПН\text{-}3,0\ ГОСТ\ 19903\text{-}74}{5\text{-}IV\text{-}Н\text{-}ВСт3Сп\ ГОСТ\ 16523\text{-}70}$	Госстрой СССР ГПИ Горьковский Сантехпроект		

Формат А4

Д21Б110.105

(√)

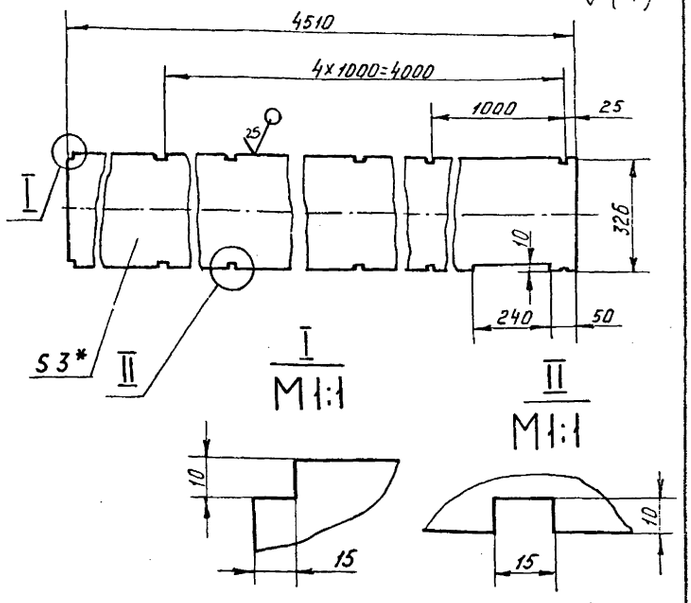

1* Размер для справок

2. Неуказанные предельные отклонения размеров $\pm\frac{IT16}{2}$.

Изм	Лист	№докум.	Подп.	Дата	Д21Б 110. 105	Лит	Масса	Масштаб
Разраб.		Панова		9.11.82	Лист	И	34	1:10
Пров.		Корчков				Лист	Листов 1	
Т. контр.								
Н. контр.		Мюнтер			Лист $\frac{Б\text{-}ПН\text{-}3,0\ ГОСТ\ 19903\text{-}74}{5\text{-}IV\text{-}Н\text{-}ВСт3Сп\ ГОСТ\ 16523\text{-}70}$	Госстрой СССР ГПИ Горьковский Сантехпроект		
Утв.								

Инв. № подл. | Подп. и дата | Взам. инв. № | Инв. № дубл. | Подп. и дата

Формат А4

Формат	Зона	Поз.	Обозначение	Наименование	Кол.	Примеч.
				Документация		
А3			Д21Б 110. 220СБ	Сборочный чертеж		
				Детали		
А4		1	Д21Б 110. 122	Лист	2	
А4		2	Д21Б 110. 123	Лист	2	

Изм.	Лист	N докум.	Подп.	Дата	Д21Б 110. 220			
Разраб.		Панова		2.11.82	Короб	Лит	Лист	Листов
Пров.		Корчков				И		1
Нач. отд.						Госстрой СССР ГПИ Горьковский Сантехпроект		
Н. контр.		Мюнтер						
Утв.								

Формат А4

Д21Б 110. 117

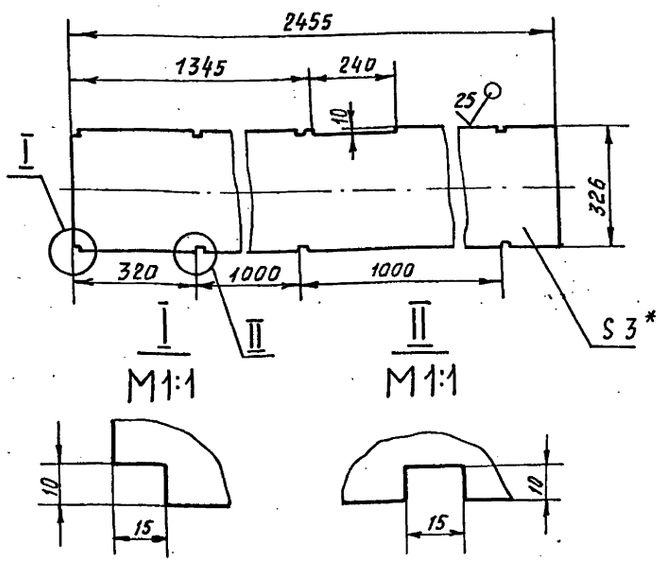

1. * Размер для справок.
2. Неуказанные предельные отклонения размеров $\pm \frac{IT16}{2}$

Изм.	Лист	N докум.	Подп.	Дата	Д21Б 110. 117			
Разраб.		Панова		2.11.82	Лист	Лит	Масса	Масштаб
Пров.		Корчков				И	18	1:10
Т. контр.						Лист	Листов 1	
Н. контр.		Мюнтер			Лист 6-ПН-3,0 ГОСТ 19903-74 5-IV-Н-ВСт3сп ГОСТ 16523-70	Госстрой СССР ГПИ Горьковский Сантехпроект		
Утв.								

Формат А4

Д21Б 110. 210СБ

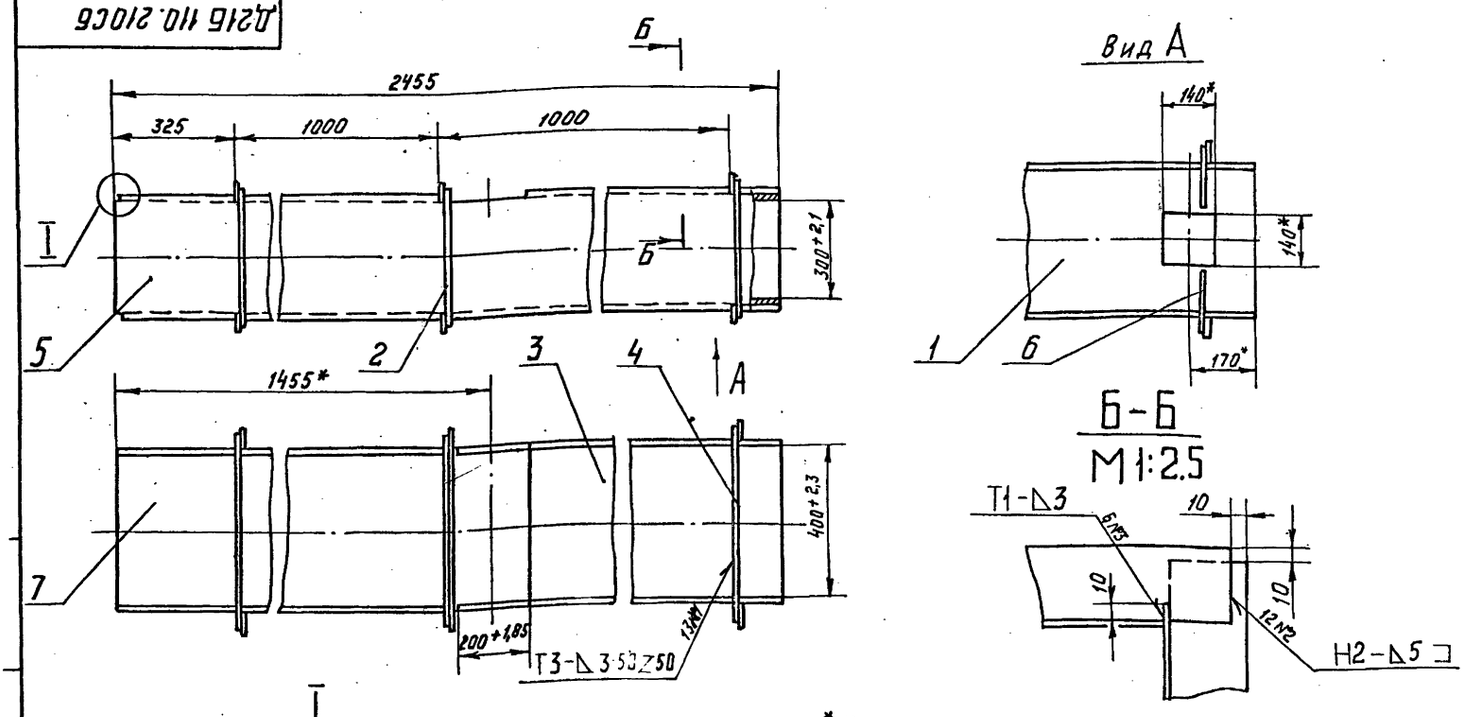

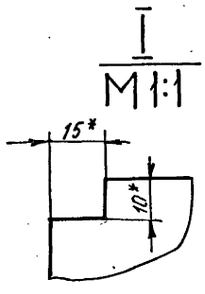

1. * Размеры для справок.
2. Неуказанные предельные отклонения размеров $\pm \frac{IT16}{2}$
3. Сварные швы по ГОСТ 5264-80.

Изм.	Лист	N докум.	Подп.	Дата	Д21Б 110. 210СБ			
Разраб.		Панова		2.11.82	Короб	Лит	Масса	Масштаб
Пров.		Корчков				И	90	1:10
Т. контр.						Лист	Листов 1	
Н. контр.		Мюнтер				Госстрой СССР ГПИ Горьковский Сантехпроект		
Утв.								

19452-03 14 Копировал

Формат А3

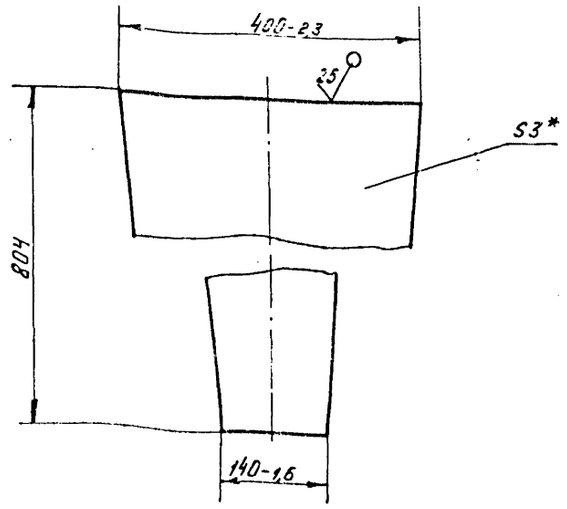

1.* Размер для спра справок.
2. Неуказанные предельные отклонения размеров $\pm \frac{IT16}{2}$;

Изм	Лист	№докум.	Подп.	Дата
Разраб.		Панова		2.11.82
Пров.		Корчков		
Т.контр.				
Н. контр.		Мюнтер		
Утв.				

Д216110.123

Лист

Лит.	Масса	Масштаб
И	5,1	1:5
Лист	Листов 1	

Лист Б-ПН-3,0 ГОСТ 19903-74
5-IV-Н-ВСт3Сп ГОСТ 16523-70

Госстрой СССР ГПИ Горьковский САНТЕХПРОЕКТ

Формат А4

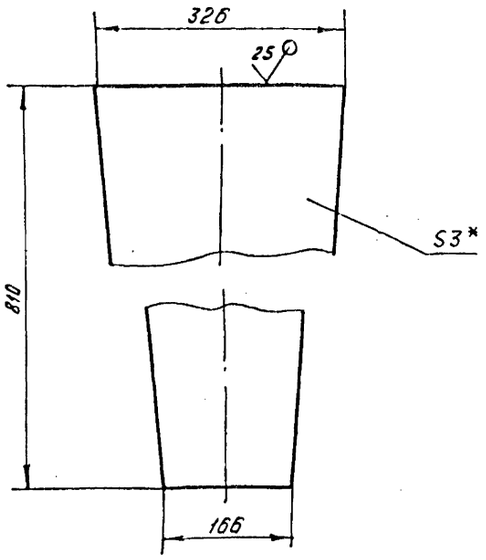

1.* Размер для справок.
2. Неуказанные предельные отклонения размеров $\pm \frac{IT16}{2}$

Изм	Лист	№докум.	Подп.	Дата
Разраб.		Панова		2.11.82
Пров.		Корчков		
Т.контр.				
Н. контр.		Мюнтер		
Утв.				

Д216 110. 122

Лист

Лит	Масса	Масштаб
И	4,7	1:5
Лист	Листов 1	

Лист Б-ПН-2,0 ГОСТ 19903-74
5-IV-Н-ВСт3Сп ГОСТ 16523-70

Госстрой СССР ГПИ Горьковский САНТЕХПРОЕКТ

Формат А4

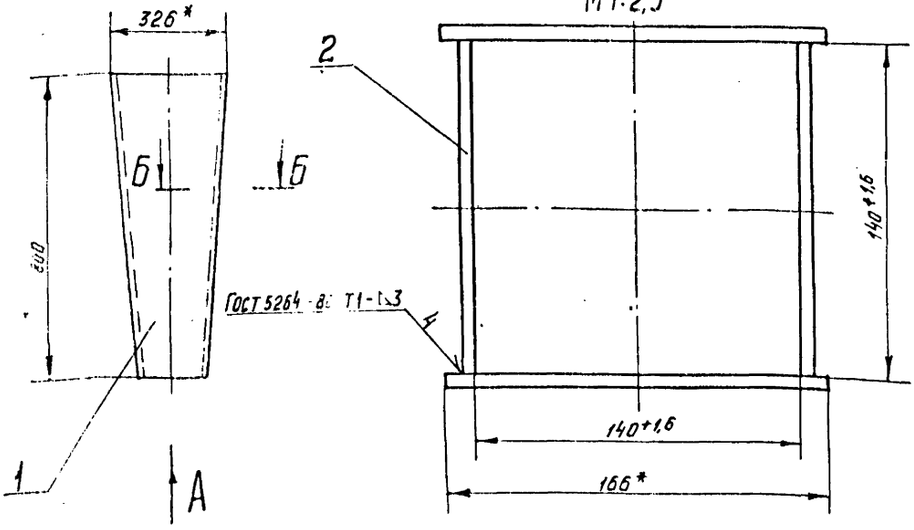

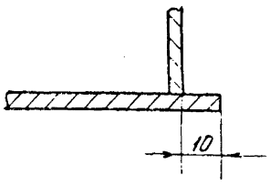

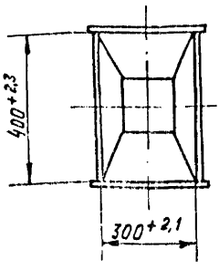

1.* Размер для справок
2. Неуказанные предельные отклонения размеров $\pm \frac{IT16}{2}$

Изм	Лист	№докум.	Подп.	Дата
Разраб.		Панова		2.11.82
Пров.		Корчков		
Т.контр.				
Н. контр.		Мюнтер		
Утв.				

Д216110 220СБ

Короб

Лит	Масса	Масштаб
И	19,6	1:10
Лист	Листов 1	

Госстрой СССР ГПИ Горьковский САНТЕХПРОЕКТ

Формат А3

Копировал Мельц

Типовой проект 903-1-82 Альбом III Часть 2

Инв. № подл. | Подп. и дата | Взам. инв. № | Инв. № дубл. | Подп. и дата

Д21Б110.230СБ

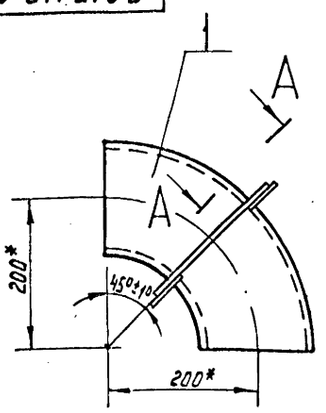

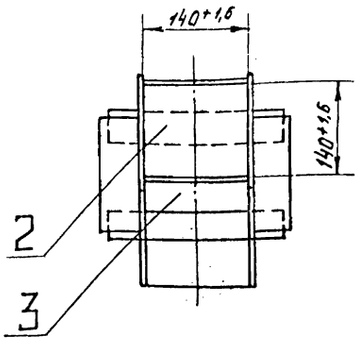

А-А
М1:2
повернуто

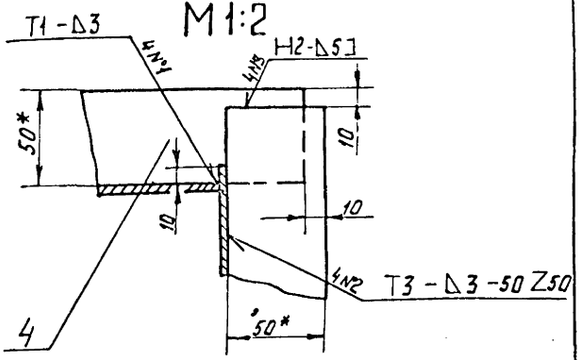

Поз. 2

Поз. 1

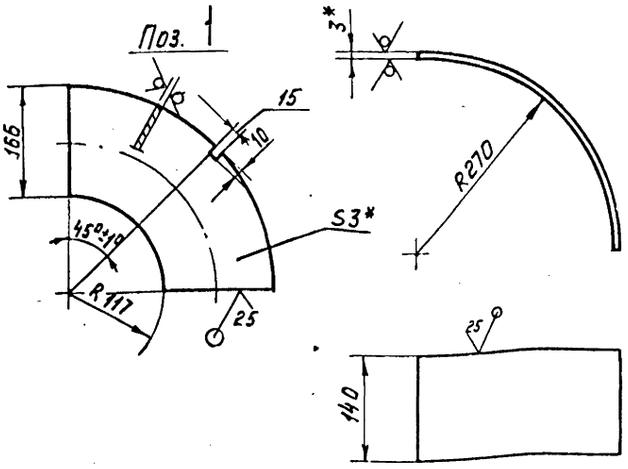

Длина развертки ≈ 426 мм.

1.* Размеры для справок.
2. Неуказанные предельные отклонения размеров $\pm \frac{IT16}{2}$
3. Сварные швы по ГОСТ 5264-80

Изм	Лист	N докум.	Подп.	Дата	Д21Б110.230СБ			
Разраб.		Панова		2.12.83	Короб	Лит	Масса	Масштаб
Пров.		Корчков				И	6,4	1:5
Т. контр.						Лист	Листов 1	
Н. контр.		Мюнтер				Госстрой СССР ГПИ Горьковский САНТЕХПРОЕКТ		
Утв.								

Формат А3

Д21Б110.127

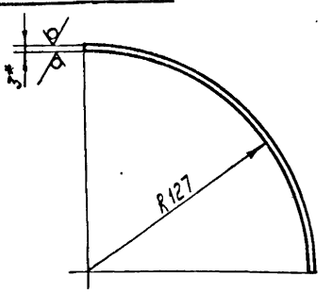

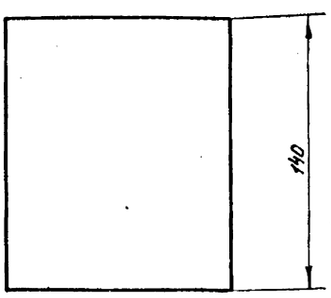

Длина развертки – 202 мм.

1.* Размер для справок.
2. Неуказанные предельные отклонения размеров $\pm \frac{IT16}{2}$

Изм	Лист	N докум.	Подп.	Дата	Д21Б110.127			
Разраб.		Панова		2.12.83	Лист	Лит.	Масса	Масштаб
Пров.		Корчков				И	0,68	1:2
Т. контр.						Лист	Листов 1	
Н. контр.		Мюнтер			Лист $\frac{Б\text{-}ПН\text{-}3,0\ ГОСТ\ 19903\text{-}74}{5\text{-}IV\text{-}Н\text{-}ВСт3СпГОСТ\ 16523\text{-}70}$	Госстрой СССР ГПИ Горьковский САНТЕХПРОЕКТ		
Утв.								

Формат А4

Формат	Зона	Поз.	Обозначение	Наименование	Кол.	Примеч.
				Документация		
А4			Д21Б110.230СБ	Сборочный чертеж		
				Детали		
Б4		1	Д21Б110.125	Лист		
				Лист $\frac{Б\text{-}ПН\text{-}3,0\ ГОСТ\ 19903\text{-}74}{5\text{-}IV\text{-}Н\text{-}ВСт3СпГОСТ\ 16523\text{-}70}$	2	1,22кг.
Б4		2	Д21Б110.126	Лист		
				Лист $\frac{Б\text{-}ПН\text{-}3,0\ ГОСТ\ 19903\text{-}74}{5\text{-}IV\text{-}Н\text{-}ВСт3СпГОСТ\ 16523\text{-}70}$	1	1,5 кг
А4		3	Д21Б110.127	Лист	1	
Б4		4	Д21Б110.128	Ребро		
				Полоса $\frac{Б\text{-}25\times50\ ГОСТ\ 103\text{-}76}{ВСт3СП\ ГОСТ\ 535\text{-}79}$		
				L=226 h16	4	0,45кг.

Инв. N подл. | Подп. и дата | Взам. инв. N | Инв. N дубл. | Подп. и дата

Изм	Лист	N докум.	Подп.	Дата	Д21Б110.230			
Разраб.		Панова		2.12.83	Короб	Лит	Лист	Листов
Пров.		Корчков				И		1
Нач. отд.						Госстрой СССР – ГПИ Горьковский САНТЕХПРОЕКТ		
Н. контр.		Мюнтер						
Утв.								

19452-03 16 Копировал

Формат А4

Типовой проект 903-1-212.84 Альбом II часть 2

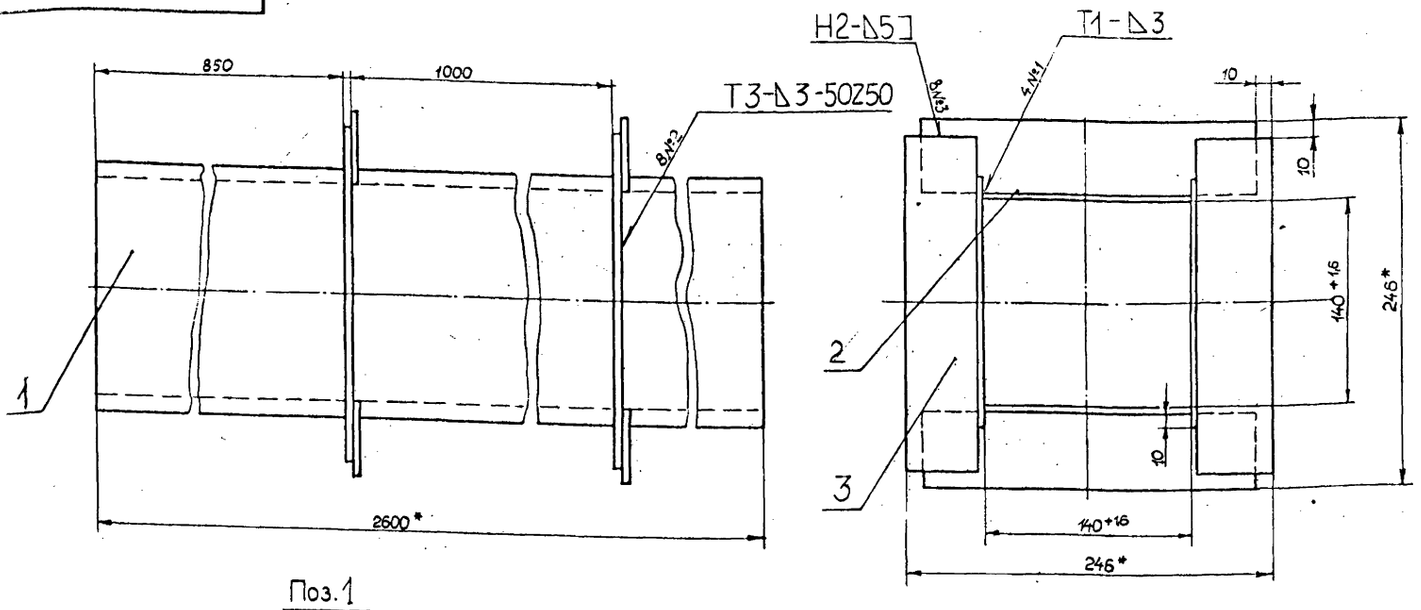

Поз.1

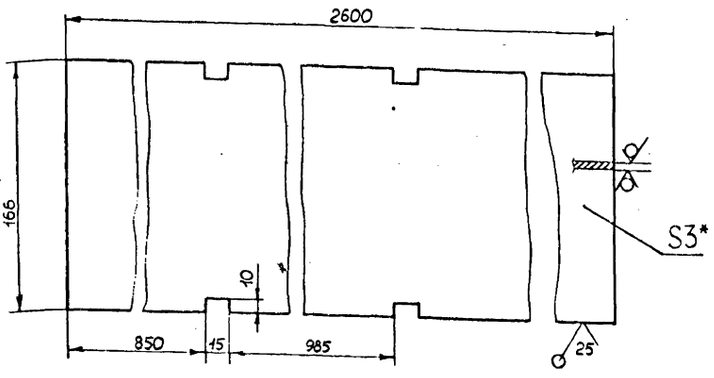

1. *Размеры для справок.
2. Неуказанные предельные отклонения размеров $\pm \frac{IT16}{2}$.
3. Сварные швы по ГОСТ 5264-80.

Изм.	Лист	№ докум.	Подп.	Дата	Д21Б 110. 240 СБ			
Разраб		Панова		2.11.84	Короб	Лит	Масса	Масштаб
Пров.		Корчков				И	40	1:25
Т. контр.						Лист	Листов 1	
Н. контр.		Мюнтер				Госстрой СССР ГПИ Горьковский ГАНТЕХПРОЕКТ		
Утв.								

Формат А3

Формат	Зона	Поз.	Обозначение	Наименование	Кол.	Примечание
				Документация		
А4			Д21Б.110.250 СБ	Сборочный чертеж		
				Детали		
Б4		1	Д21Б 110.135	Лист		
				Лист Б-ПН-3,0 ГОСТ19903-74 / 5-IV-Н-ВСт3сп ГОСТ16523-70	2	6,79 кг
Б4		2	Д21Б.110.136	Лист		
				Лист Б-ПН-3,0 ГОСТ19903-74 / 5-IV-Н-ВСт3сп ГОСТ16523-70		
				(140×1738) h15 25	2	5,7 кг
Б4		3	Д21Б.110.137	Ребро		
				Полоса Б-2,5×50 ГОСТ103-76 / ВСт3сп ГОСТ535-79		
				L=226 h16 25	4	0,45 кг

Изм.	Лист	№ докум.	Подп.	Дата	Д21Б.110. 250			
Разраб		Панова		2.11.84	Короб	Лит	Лист	Листов
Пров.		Корчков				И		1
Нач. отд.						Госстрой СССР ГПИ Горьковский ГАНТЕХПРОЕКТ		
Н. контр.		Мюнтер						
Утв.								

Копировал Москва Формат А4

Формат	Зона	Поз.	Обозначение	Наименование	Кол.	Примечание
				Документация		
А4			Д21Б.110. 240 СБ	Сборочный чертеж		
				Детали		
Б4		1	Д21Б.110.131	Лист		
				Лист Б-ПН-3,0 ГОСТ19903-74 / 5-IV-Н-ВСт3сп ГОСТ16523-70	2	
Б4		2	Д21Б.110.132	Лист		
				Лист Б-ПН-3,0 ГОСТ19903-74 / 5-IV-Н-ВСт3сп ГОСТ16523-70		
				(140×2600) h15 25	2	8,5 кг
Б4		3.	Д21Б.110.133	Ребро		
				Полоса Б-2,5×50 ГОСТ103-76 / ВСт3сп ГОСТ535-79		
				L=226 h16 25	8	0,42 кг

Изм.	Лист	№ докум.	Подп.	Дата	Д21Б.110. 240			
Разраб.		Панова		2.11.84	Короб	Лит.	Лист	Листов
Пров.		Корчков				И		1
Нач. отд.						Госстрой СССР ГПИ Горьковский ГАНТЕХПРОЕКТ		
Н. контр.		Мюнтер						
Утв.								

Взам. инв. № | Инв. № дубл. | Подп. и дата | Инв. № подл. | Подп. и дата

19452-03 19

Копировал Москва Формат А4

Д216 110.260СБ

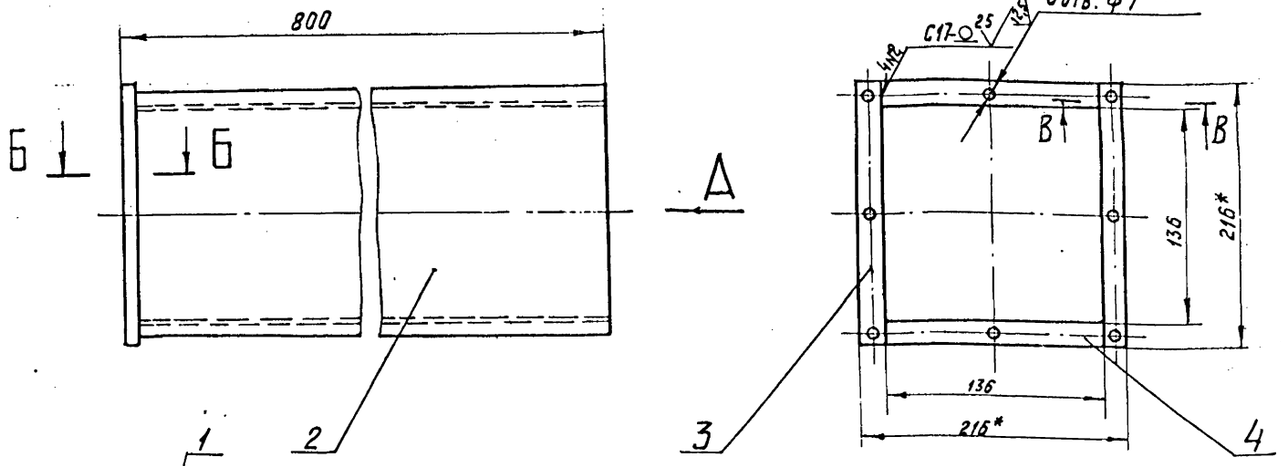

Вид А

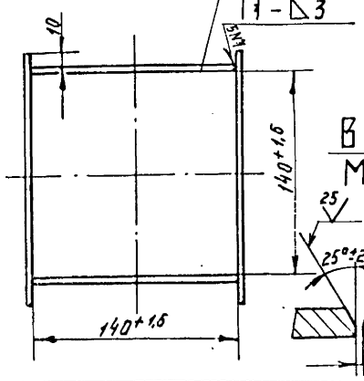

Б-Б
М1:1

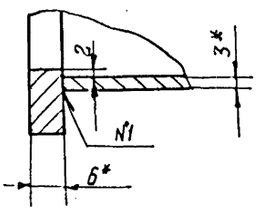

В-В
М1:1

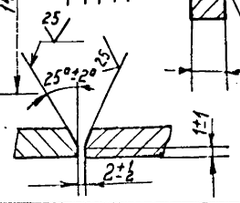

1. * Размеры для справок.
2. ** Обработать по сопрягаемой детали.
3. Неуказанные предельные отклонения размеров $\pm \frac{IT16}{2}$
4. Сварные швы по ГОСТ 5264-80.

					Д216 110.260 СБ			
Изм	Лист	N докум.	Подп.	Дата	Короб	Лит	Масса	Масштаб
Разраб		Панова		5.11.82		И	12	1:2,5
Пров.		Корчков				Лист	Листов 1	
Т. контр.						Госстрой СССР ГПИ Горьковский САНТЕХПРОЕКТ		
Н. контр.		Мюнтер						
Утв.								

Формат А3

Д216 110.250СБ

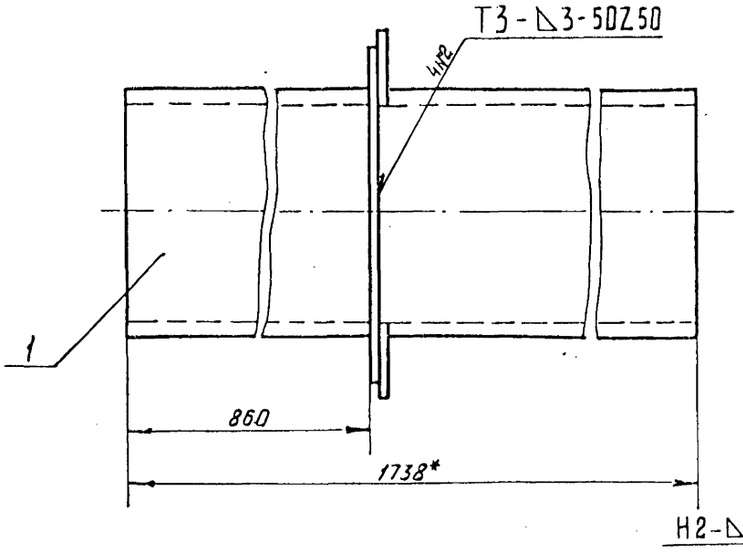

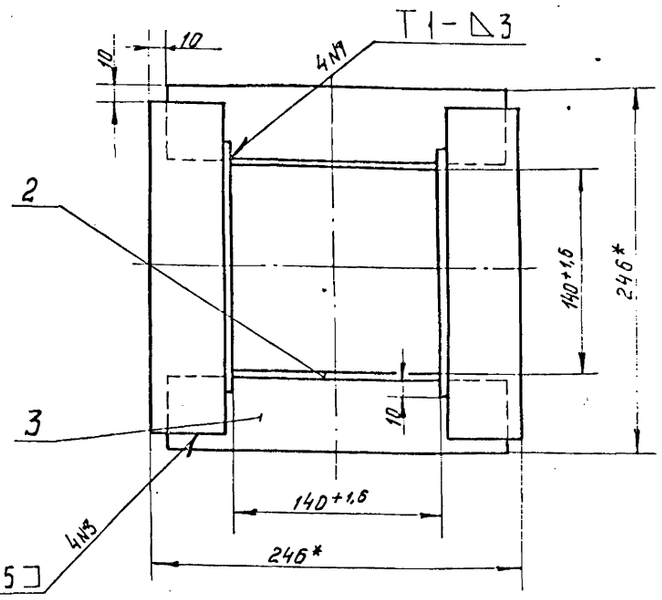

Поз. 1

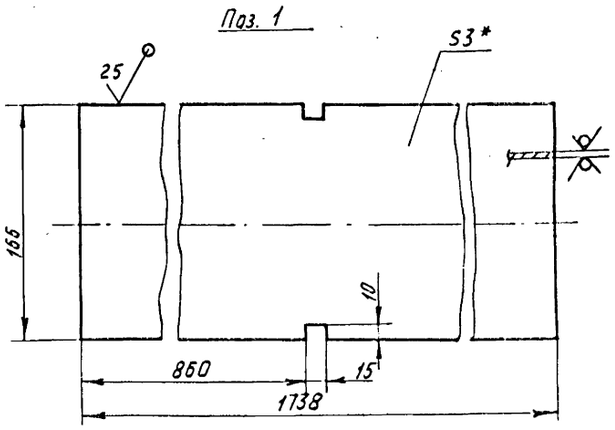

1. * Размеры для справок.
2. Неуказанные предельные отклонения размеров $\pm \frac{IT16}{2}$
3. Сварные швы по ГОСТ 5264-80.

					Д216 110.250 СБ			
Изм	Лист	N докум.	Подп.	Дата	Короб	Лит	Масса	Масштаб
Разраб		Панова		5.11.82		И	26	1:2,5
Пров.		Корчков				Лист	Листов 1	
Т. контр.						Госстрой СССР ГПИ Горьковский САНТЕХПРОЕКТ		
Н. контр.		Мюнтер						
Утв.								

Формат А3

Типовой проект 903-1-212.84 Альбом III Часть 2

Формат	Зона	Поз.	Обозначение	Наименование	Кол.	Примеч.
				Переменные данные для исполнений		
				Д21Б.110.290		
				Детали		
Б4	Б		Д21Б.110.157	Тяга		
				Круг В12 ГОСТ2590-71 / ВСт3Сп ГОСТ535-79		
				L=3272 h16	2	9,4кг.
				Д21Б.110.290-01		
				Детали		
Б4	Б		Д21Б.110.158	Тяга		
				Круг В12 ГОСТ2590-71 / ВСт3Сп ГОСТ535-79		
				L=1752 h16	2	1,8кг.

Изм. Лист №докум. Подп. Дата — Д21Б.110.290 — Лист 2

Формат А4.

Формат	Зона	Поз.	Обозначение	Наименование	Кол.	Примеч.
				Документация		
А3			Д21Б110.290СБ	Сборочный чертеж		
				Детали		
Б4		1	Д21Б.110.156	Накладка		
				Лист Б-ПН-6,0 ГОСТ19903-74 / ВСт3Сп ГОСТ14637-79		
				(70×180) h16	2	1,7кг
				Стандартные изделия		
		2		Ушко 2-02 ОСТ34300-75	4	0,12кг.
		3		Тяга левая		
				2-49 ОСТ34281-75	2	0,35кг
		4		Плавник 4-010 ОСТ34281-75	4	0,3кг
		5		Муфта 4,1-0,2 ОСТ34281-75	2	0,26кг.

Изм. Лист №докум. Подп. Дата — Д21Б 110.290 — Подвеска — Лит И — Лист 1 — Листов 2 — Госстрои СССР ГПИ Горьковский САНТЕХПРОЕКТ

Инв.№подл. | Подп. и дата | Взам.инв.№ | Инв.№дубл. | Подп. и дата

Формат А4.

Формат	Зона	Поз.	Обозначение	Наименование	Кол.	Примеч.
				Документация		
А2			Д21Б110.270СБ	Сборочный чертеж.		
				Детали		
Б4		1	Д21Б110.145	Труба		
				Труба 38×2,5 ГОСТ8732-78		
				L=2120 h15	1	4,6кг
				Стандартные изделия		
		2		Винт М6×12.36 ГОСТ1476-75	1	
				Прочие изделия		
		3		Привод рычажный		
				01 МВН 467-63	1	
		4		Рычаг с вилкой		
				02 МВН 483-63	1	
		5		Шпонка клиновая		
				01 МВН 681-63	1	

Изм. Лист №докум. Подп. Дата — Д21Б 110.270 — Привод рычажный — Лит И — Лист — Листов 1 — Госстрои СССР ГПИ Горьковский САНТЕХПРОЕКТ

Формат А4.

Формат	Зона	Поз.	Обозначение	Наименование	Кол.	Примеч.
				Документация		
А4			Д21Б.110.260СБ	Сборочный чертеж		
				Детали		
Б4		1	Д21Б110.139	Лист		
				Лист Б-ПН-3,0 ГОСТ19903-74 / 5-IV-Н-ВСт3Сп ГОСТ16523-70		
				(140×794) h16	2	2,6кг.
Б4		2	Д21Б.110.141	Лист		
				Лист Б-ПН-3,0 ГОСТ19903-74 / 5-IV-Н-ВСт3Сп ГОСТ16523-70		
				(166×794) h16	2	3,1кг.
Б4		3	Д21Б110.142	Полоса		
				Полоса Б-2 Б×40 ГОСТ103-76 / ВСт3Сп ГОСТ535-79		
				L=216 h16	2	0,4кг.
Б4		4	Д21Б110.143	Полоса		
				Полоса Б-2 Б×40 ГОСТ103-76 / ВСт3Сп ГОСТ535-79		
				L=136 h16	2	0,25кг

Изм. Лист №докум. Подп. Дата — Д21Б110.260 — Короб — Лит И — Лист — Листов 1 — Госстрои СССР ГПИ Горьковский САНТЕХПРОЕКТ

Инв.№подл. | Подп. и дата | Взам.инв.№ | Инв.№дубл. | Подп. и дата

Формат А4.

Д21Б 110.270СБ

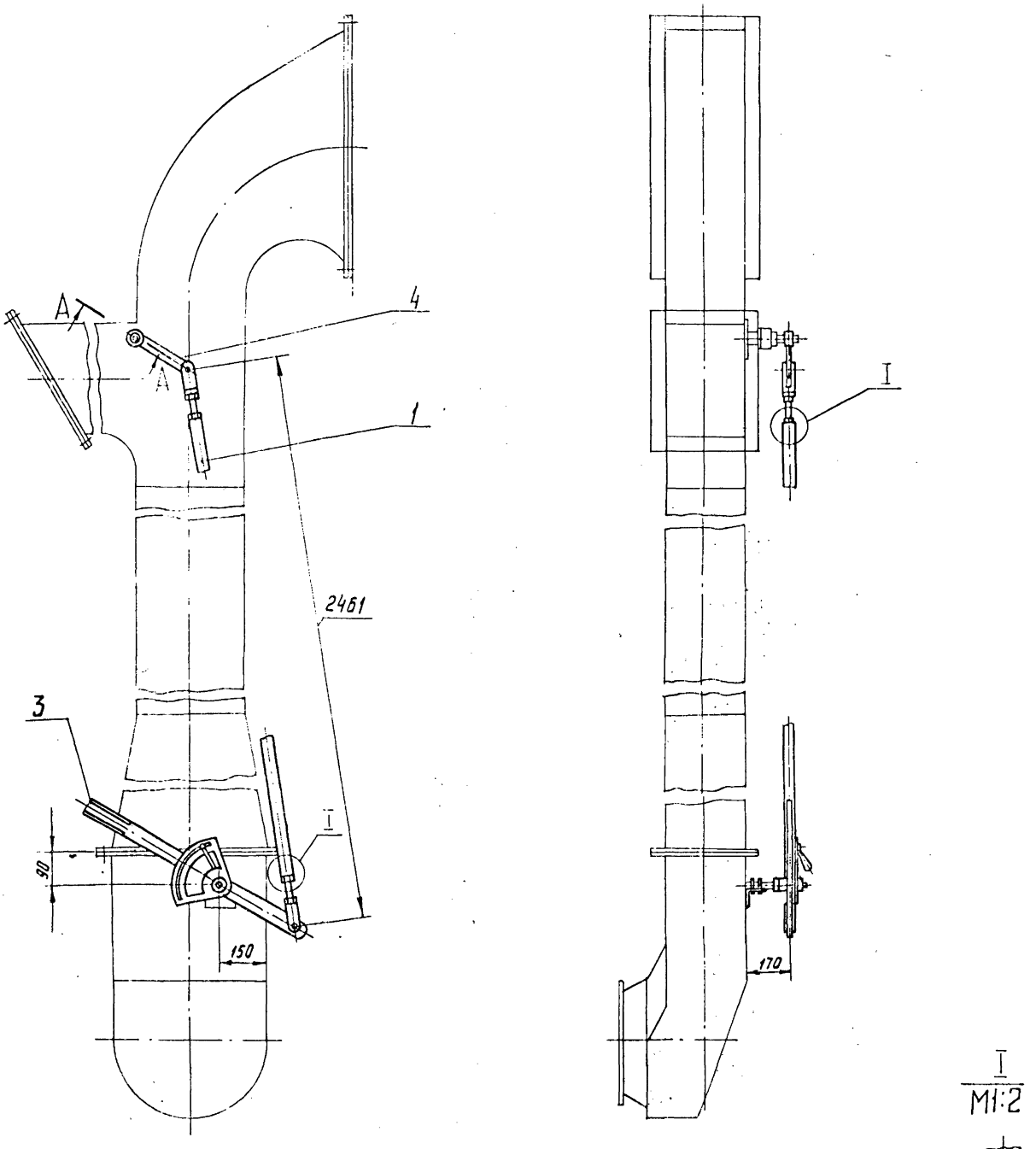

I
М1:2

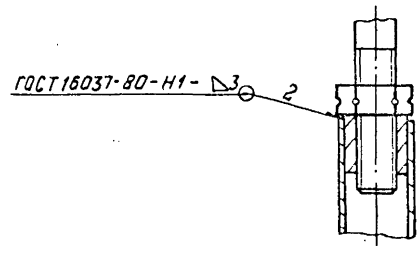

А – А повернуто
М1:1

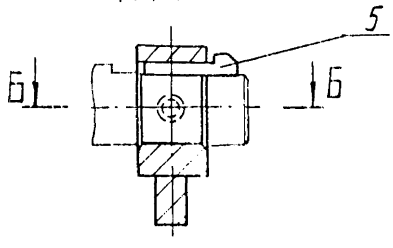

Б - Б
М1:1

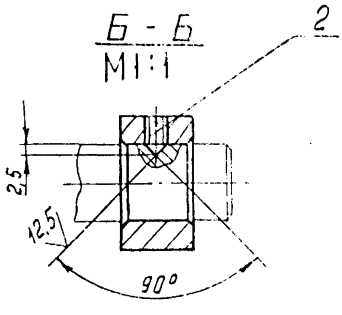

Неуказанные предельные отклонения размеров $\pm \frac{IT\,15}{2}$

					Д21Б 110.270СБ			
Изм	Лист	№докум.	Подп.	Дата	Привод рычажный	Лит	Масса	Масштаб
Разраб		Глинникова		1.11.82		И	15,2	1:10
Пров.		Корчков				Лист	Листов 1	
Т.контр.						Госстройсоюз ГПИ Горьковский Сантехпроект		
Нач.отд.								
Н.контр.		Мюнтер						
Утв.								

19452-03 20 Копировал Формат А2

Д21Б 110.164

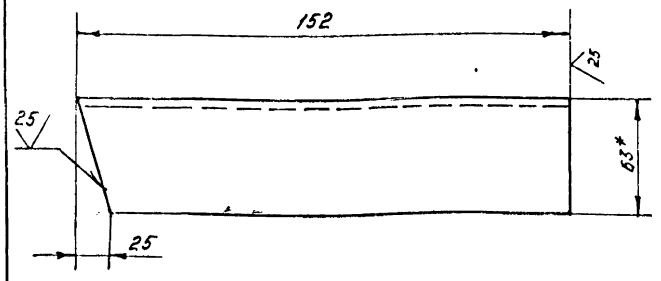

1. * Размеры для справок.
2. Неуказанные предельные отклонения размеров $\pm \frac{IT16}{2}$

Изм.	Лист	№ докум.	Подп.	Дата
Разраб.		Бердышева		11.82
Пров.		Корчков		
Т. контр.				
Н. контр.		Мюнтер		
Утв.				

Д21Б 110.164

Стойка

Лит.	Масса	Масштаб
И	1,45	1:2

Лист | Листов 1

Уголок Б-63х63х5 ГОСТ 8509-72 / ВСт3сп ГОСТ 535-79

Госстрой СССР ГПИ Горьковский Сантехпроект

Формат А4

Формат	Зона	Поз.	Обозначение	Наименование	Кол.	Приме-
				Д21Б 110.280-03		
				Детали		
Б4		6	Д21Б 110.152	Тяга		
				Круг В12 ГОСТ 2590-71 / ВСт3сп ГОСТ 535-79		
				L=2820 h16	1	
				Д21Б 110.280-04		
				Детали		
Б4		6	Д21Б 110.153	Тяга		
				Круг В12 ГОСТ 2590-71 / ВСт3сп ГОСТ 535-79		
				L=2765 h16	1	
				Д21Б 110.280-05		
				Детали		
Б4		6	Д21Б 110.154	Тяга		
				Круг В12 ГОСТ 2590-71 / ВСт3сп ГОСТ 535-79		
				L=2695 h16	1	

Инв. № подл. | Подп. и дата | Взам. инв. № | Инв. № дубл. | Подп. и дата

Изм. Лист № докум. Подп. Дата

Д21Б 110.280 Лист 3

Формат А4

Формат	Зона	Поз.	Обозначение	Наименование	Кол.	Приме-
			Переменные данные	для исполнений		
				Д21Б.110.280		
				Детали		
Б4		6	Д21Б.110.148	Тяга		
				Круг В12 ГОСТ 2590-71 / ВСт3сп ГОСТ 535-79		
				L=2895 h16	1	
				Д21Б.110.280-01		
				Детали		
Б4		6	Д21Б 110.149	Тяга		
				Круг В12 ГОСТ 2590-71 / ВСт3сп ГОСТ 535-79		
				L=2800 h16	1	
				Д21Б 110.280-01		
				Детали		
Б4		6	Д21Б 110.151	Тяга		
				Круг В12 ГОСТ 2590-71 / ВСт3сп ГОСТ 535-79		
				L=2680 h16	1	

Изм. Лист № докум. Подп. Дата

Д21Б 110.280 Лист 2

Формат А4

Формат	Зона	Поз.	Обозначение	Наименование	Кол.	Приме-
				Документация		
А3			Д21Б 110.280СБ	Сборочный чертеж		
				Детали		
Б4		1	Д21Б 110.147	Накладка		
				Лист Б-ПН-6,0 ГОСТ 19903-74 / ВСт3сп ГОСТ 14637-79		
				(120х120) h16	1	0,7кг.
				Стандартные изделия		
		2		Ушко		
				2-02 ОСТ 34300-75	2	0,12кг
		3		Тяга левая		
				2-49 ОСТ 34281-75	1	0,35кг.
		4		Плавник		
				4-01 ОСТ 34281-75	2	0,3кг.
		5		Муфта		
				4.1-02 ОСТ 34281-75	1	0,26кг.

Инв. № подл. | Подп. и дата | Взам. инв. № | Инв. № дубл. | Подп. и дата

Изм.	Лист	№ докум.	Подп.	Дата
Разраб.		Бердышева		11.82
Пров.		Корчков		
Нач. отд.				
Н. контр.		Мюнтер		
Утв.				

Д21Б 110.280

Подвеска

Лит	Лист	Листов
И	1	3

Госстрой СССР ГПИ Горьковский Сантехпроект

19452-03 21 Копировал

Формат А4

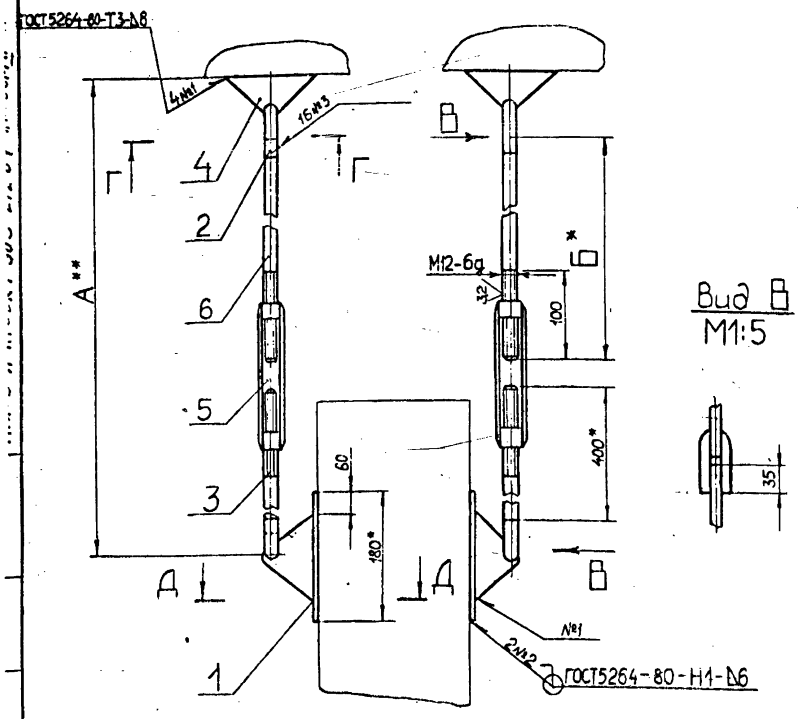

Вид В
М1:5

Обозначение	Размеры, мм А*	Б*		Масса, кг
Д21Б.110.290	3790	3272		12,8
–01	2270	1752		9,4

1.* Размеры для справок.
2. Неуказанные предельные отклонения размеров $\pm \frac{IT16}{2}$.
3. Сварка ручная дуговая.
4.** Размер уточнить при монтаже.

Г–Г
М1:1 повернуто

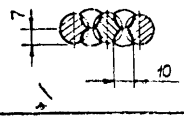

Д–Д
М1:2

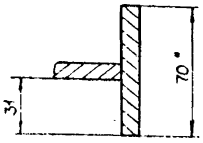

Изм.	Лист	№ докум.	Подп.	Дата
Разраб		Бердышева		1.11.82
Пров.		Корчков		
Т. контр.				
Н. контр.		Монтер		
Утв.				

Д 21Б.110.290 СБ

Подвеска

Лит.	Масса	Масштаб
И	см. табл.	—

Лист | Листов 1

Госстрой СССР ГПИ Горьковский ГАНТЕХПРОЕКТ

Формат А3

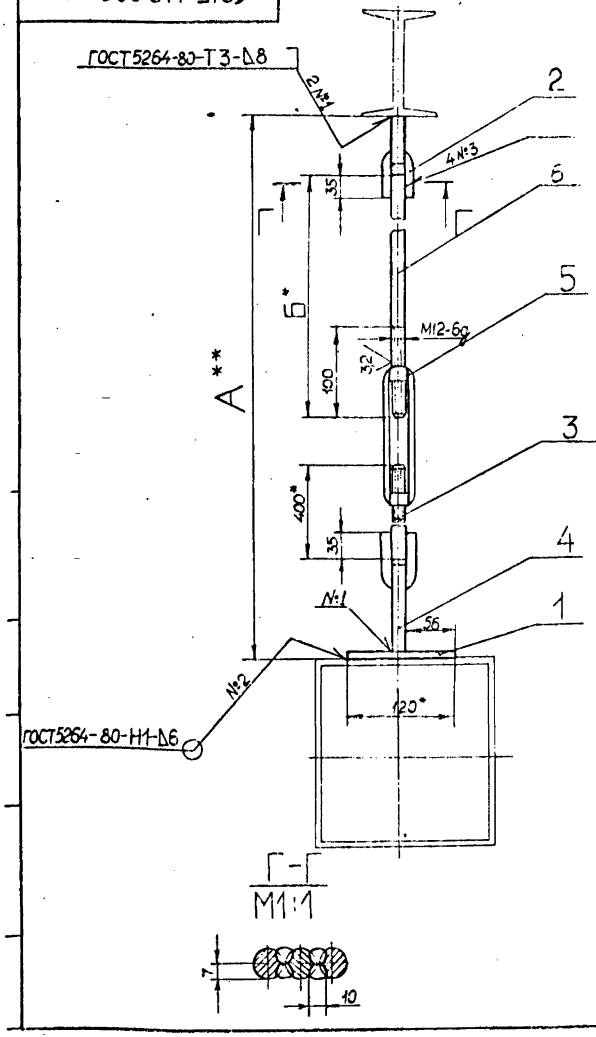

Обозначение	Размеры, мм А**	Б*		Масса, кг
Д21Б.110.280	3469	2895		4,65
–01	3384	2800		4,5
–02	3264	2680		4,45
–03	3394	2820		4,55
–04	3339	2765		4,5
–05	3269	2695		4,48

1.* Размеры для справок.
2. Неуказанные предельные отклонения размеров $\pm \frac{IT16}{2}$.
3. Сварка ручная дуговая.
4.** Размер уточнить при монтаже.

Изм.	Лист	№ докум.	Подп.	Дата
Разраб		Бердышева		1.11.82
Пров.		Корчков		
Т. контр.				
Н. контр.		Монтер		
Утв.				

Д 21Б.110.280 СБ

Подвеска

Лит.	Масса	Масштаб
И	см. табл.	—

Лист | Листов 1

Госстрой СССР ГПИ Горьковский ГАНТЕХПРОЕКТ

 Копировал: Малкина

Формат А3

Д21Б.110.300СБ

Типовой проект 903-1-212.84 Альбом II часть 2

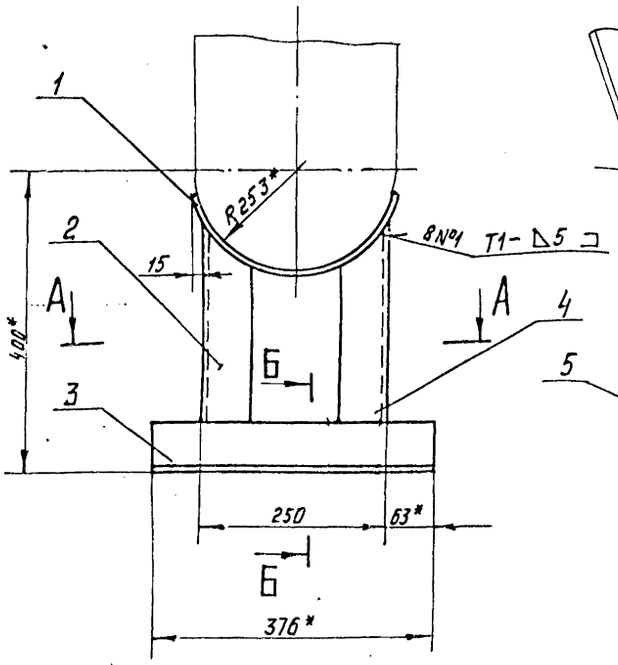

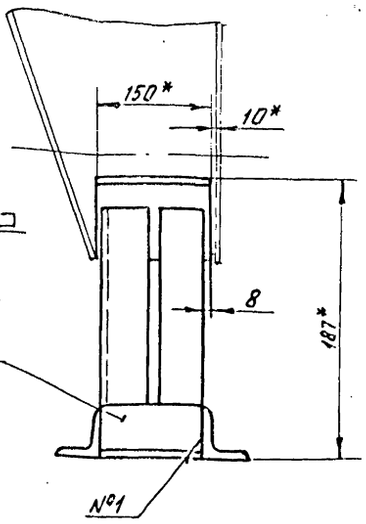

Б-Б

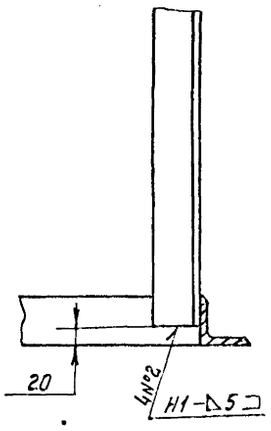

А-А

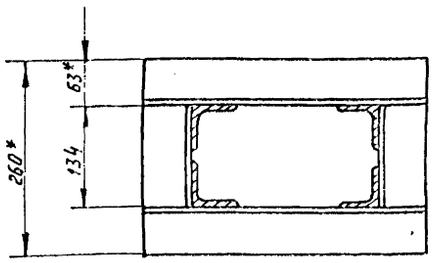

1.* Размеры для справок.

2. Неуказанные предельные отклонения размеров $\pm \frac{IT16}{2}$

3. Сварные швы по ГОСТ 5264-80

Изм	Лист	№докум.	Подп.	Дата	Д21Б110.300СБ			
Разраб		Бердышева		3.12.82	Опора	Лит	Масса	Масштаб
Пров.		Корчков				И	16,5	1:5
Т. контр.						Лист	Листов 1	
Рук. гр.		Корчков				Госстрой СССР ГПИ Горьковский Сантехпроект		
Н. контр.		Мюнтер						
Утв.								

Формат А3

Формат	Зона	Поз.	Обозначение	Наименование	Кол.	Примеч.
				Документация		
А3			Д21Б 110.310СБ	Сборочный чертеж		
				Детали		
А4		1	Д21Б110.072 - 02	Лист	1	
		2	- 03	Лист	1	
Б4		3	Д21Б 110.167	Лист		
				Лист $\frac{Б\text{-}ПН\text{-}3{,}0\ ГОСТ\ 19903\text{-}74}{ВСт3Сп\ ГОСТ\ 16523\text{-}70}$	2	1,9кг.
Б4		4	Д21Б 110.168	Полоса		
				Полоса $\frac{Б\text{-}2б\times40\ ГОСТ\ 103\text{-}76}{ВСт3Сп\ ГОСТ\ 535\text{-}79}$		
				L=280 h16 $\overset{25}{\vee}$	2	0,48кг.
Б4		5	Д21Б 110.169	Полоса		
				Полоса $\frac{Б\text{-}2б\times40\ ГОСТ\ 103\text{-}76}{ВСт3Сп\ ГОСТ\ 535\text{-}79}$		
				L=400 h16 $\overset{25}{\vee}$	2	0,75кг.

Изм	Лист	№докум.	Подп.	Дата	Д21Б 110.310			
Разраб.		Панова		3.12.82	Короб	Лит	Лист	Листов
Пров.		Корчков				И		1.
Нач. отд.						Госстрой СССР ГПИ Горьковский Сантехпроект		
Н. контр.		Мюнтер						
Утв.								

Формат А4

Формат	Зона	Поз.	Обозначение	Наименование	Кол.	Примеч.
				Документация		
А3			Д21Б.110.300СБ	Сборочный чертеж		
				Детали		
А4		1	Д21Б 110.161	Лист	1	
А4		2	Д21Б 110.162	Стойка	2	
Б4		3	Д21Б 110.163	Полка		
				Уголок $\frac{Б\text{-}63\times63\times5\ ГОСТ\ 8509\text{-}72}{ВСт3Сп\ ГОСТ\ 535\text{-}79}$		
				L=376 h16 $\overset{25}{\vee}$	2	1,9кг
А4		4	Д21Б 110.164	Стойка	2	
Б4		5	Д21Б 110.165	Связь		
				Уголок $\frac{Б\text{-}63\times63\times5\ ГОСТ\ 8509\text{-}72}{ВСт3Сп\ ГОСТ\ 535\text{-}79}$		
				L=134 h16 $\overset{25}{\vee}$	2	0,6кг.

Изм	Лист	№докум.	Подп.	Дата	Д21Б110.300			
Разраб.		Бердышева		3.12.82	Опора	Лит	Лист	Листов
Пров.		Корчков				И		1
Нач. отд.						Госстрой СССР ГПИ Горьковский Сантехпроект		
Н. контр.		Мюнтер						
Утв.								

19452-03 23 Копировал

Формат А4.

Д216.110.310СБ

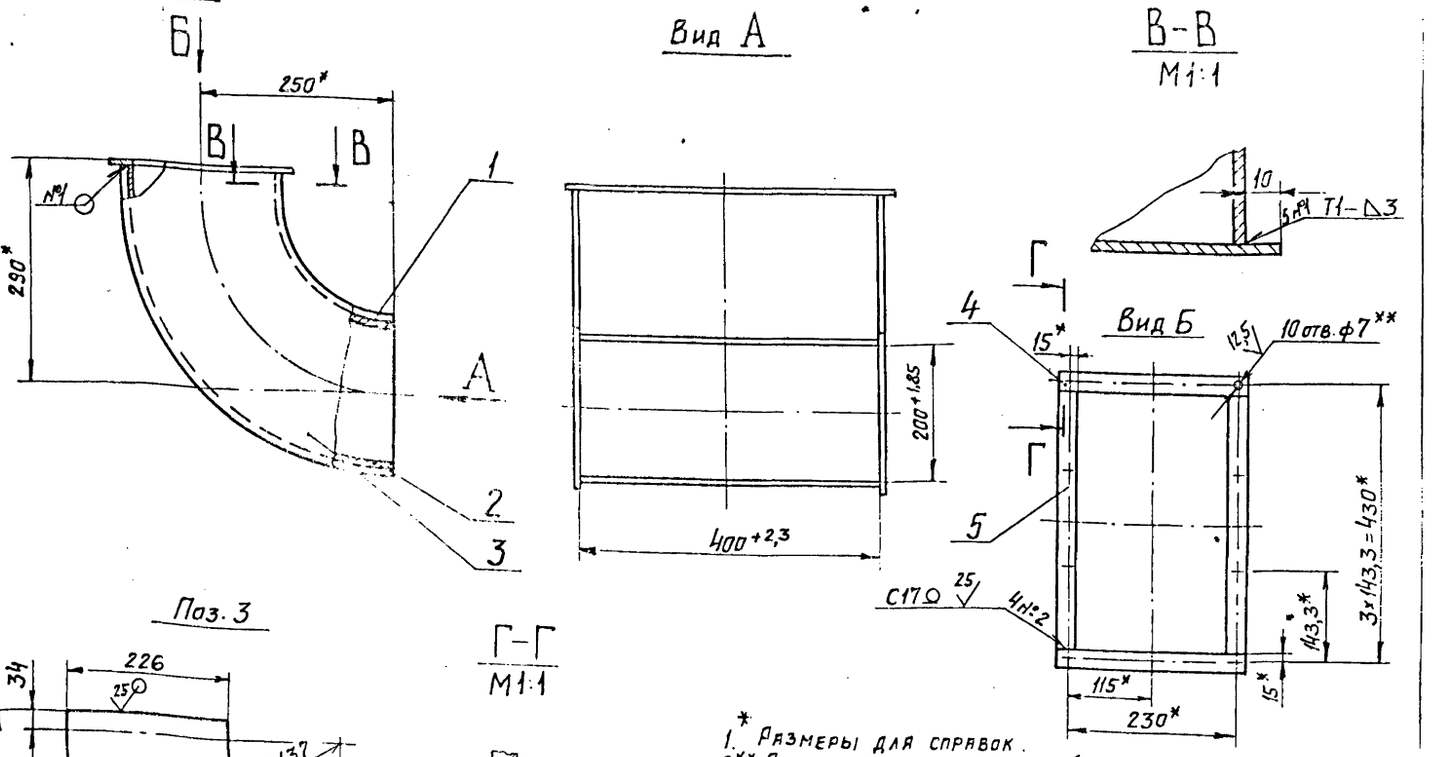

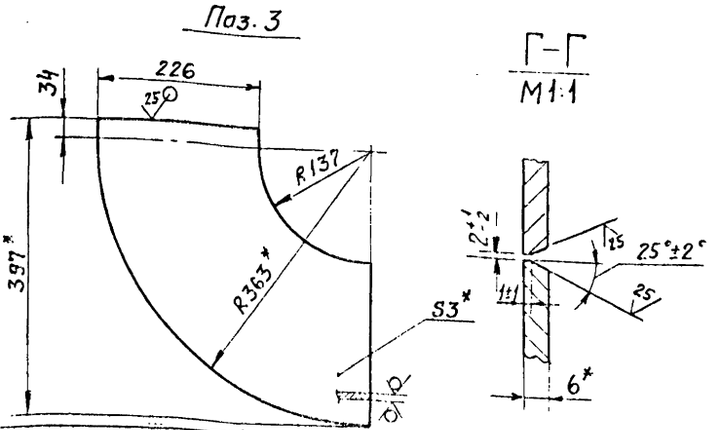

1* Размеры для справок.
2** Обработать по сопрягаемой детали.
3. Неуказанные предельные отклонения размеров $\pm \frac{IT16}{2}$.
4. Сварные швы по ГОСТ 5264-80.

Изм.	Лист	№ докум.	Подп.	Дата
Разраб.		Панова		4.12.81
Пров.		Корчков		
Т.контр.				
Н.контр.		Мюнтер		
Утв.				

Д216.110.310СБ

Каров

Лит.	Масса	Масштаб
И	8	1:5
Лист	Листов 1	

Госстрой СССР ГПИ Горьковский САНТЕХПРОЕКТ

Копировал: Панова Формат А3

Д216.110.162

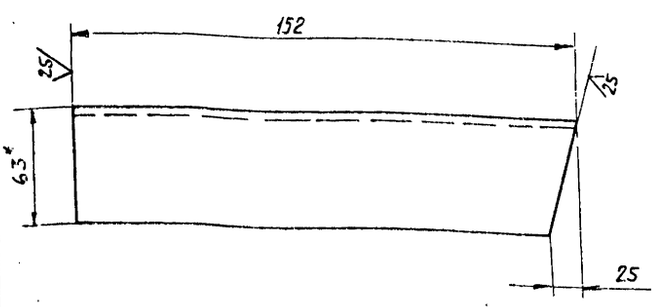

1* Размеры для справок

2 Неуказанные предельные отклонения размеров $\pm \frac{IT16}{2}$

Изм.	Лист	№ докум.	Подп.	Дата
Разраб.		Бердышева		4.12.81
Пров.		Корчков		
Т.контр.				
Н.контр.		Мюнтер		
Утв.				

Д216.110.162

Стойка

Уголок Б-63х63х5 ГОСТ 8509-72 / ВСт3Сп ГОСТ 535-79

Лит.	Масса	Масштаб
И	1,45	1:2
Лист	Листов 1	

Госстрой СССР ГПИ Горьковский САНТЕХПРОЕКТ

Копировал: Панова Формат А4

Д216.110.161

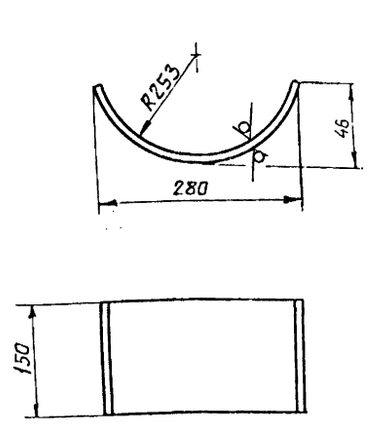

Длина развертки – 300 мм.

Неуказанные предельные отклонения размеров $\pm \frac{IT16}{2}$.

Изм.	Лист	№ докум.	Подп.	Дата
Разраб.		Бердышева		4.12.81
Пров.		Корчков		
Т.контр.				
Н.контр.		Мюнтер		
Утв.				

Д216.110.161

Лист

Б-ПН-6 ГОСТ 19903-74 / Лист ВСт3Сп ГОСТ 14637-79

Лит.	Масса	Масштаб
И	5,3	1:5
Лист	Листов 1	

Госстрой СССР ГПИ Горьковский САНТЕХПРОЕКТ

Инв.№подл. | Подпись и дата | Взам.инв.№ | Инв.№дубл. | Подпись и дата

Копировал: Панова Формат А4

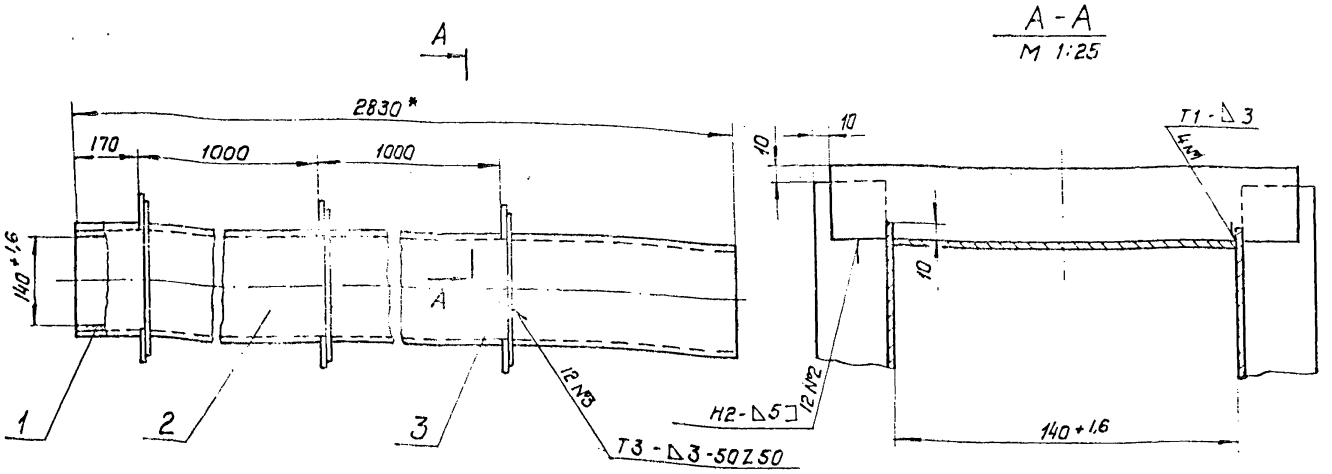

Поз. 2

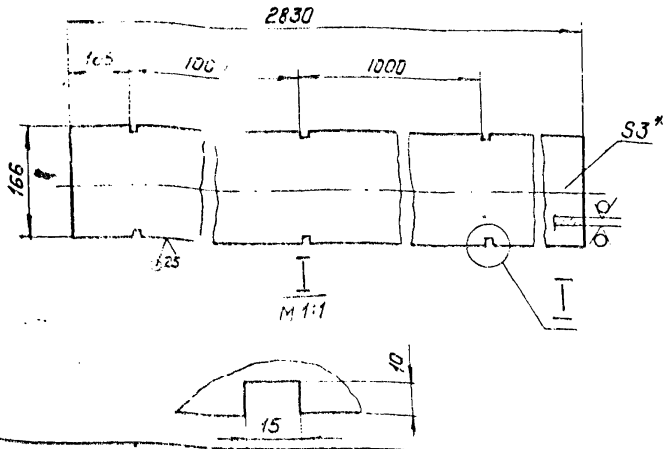

1. *Размеры для справок
2. Неуказанные предельные отклонения размеров ± IT16/2
3. Сварные швы по ГОСТ 5264-80.

						Д 21Б.110.320 СБ		
Изм.	Лист	№ докум.	Подп.	Дата	Короб	Лит.	Масса	Масштаб
Разраб.		Панова		2.88			45	1:5
Пров.		Корчков				Лист	Листов 1	
Т. контр.						Госстрой СССР ГПИ Горьковский Сантехпроект		
Н. контр.		Мюнтер						
Утв.								

Формат А3

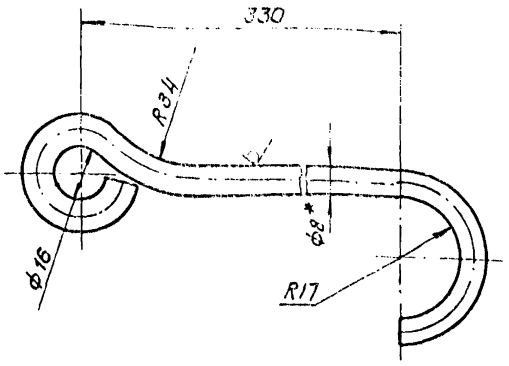

Длина развертки — 453 мм.

1. *Размеры для справок
2. Неуказанные предельные отклонения размеров: Н16, ± IT16/2

						Д 22Г.033.001		
Изм.	Лист	№ докум.	Подп.	Дата	Фиксатор	Лит.	Масса	Масштаб
Разраб.		Прыткова		01.88			0,2	1:1
Пров.		Козина				Лист	Листов 1	
Т. контр.						Госстрой СССР ГПИ Горьковский Сантехпроект		
Н. контр.		Мюнтер			Круг 8-В ГОСТ 2590-71 ВСт3сп ГОСТ 535-79			
Утв.								

Формат А4

Формат	Зона	Поз.	Обозначение	Наименование	Кол.	Примеч.
				Документация		
А3			Д21Б.110.320.СБ	Сборочный чертеж		
				Детали		
Б4		1	Д21Б.110.172	Лист		
				Лист Б-ПН-3,0 ГОСТ 19903-74 5-IV-Н-В Ст3сп ГОСТ 16523-70		
				(140×2830) h 15	2	9,3 кг
Б4		2	Д21Б.110.173	Лист		
				Лист Б-ПН-3,0 ГОСТ 19903-74 5-IV-Н-В Ст3сп ГОСТ 16523-70	2	
Б4		3	Д21Б.110.174	Ребро		
				Полоса Б-25×50 ГОСТ 103-76 ВСт3сп ГОСТ 535-79		
				L = 226 h 16	12	0,42 кг

Инв. № подл. | Подпись и дата | Взам. инв. № | Инв. № дубл. | Подпись и дата

						Д 21Б.110.320		
Изм.	Лист	№ докум.	Подп.	Дата	Короб	Лит.	Лист	Листов
Разраб.		Панова		2.88				1
Пров.		Корчков				Госстрой СССР ГПИ Горьковский Сантехпроект		
Нач. отд.								
Н. контр.		Мюнтер						
Утв.								

Формат А4

Д22Г.033.006

25 (V)

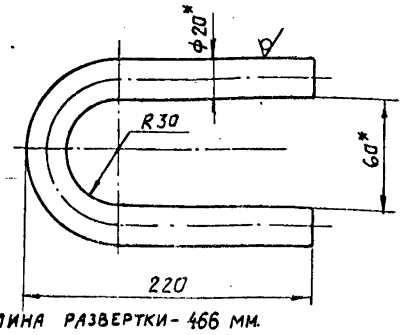

Длина развертки - 466 мм.

1* Размеры для справок.

2. Неуказанные предельные отклонения размеров $\pm \frac{IT16}{2}$.

Изм	Лист	№докум.	Подп.	Дата	Д22Г.033.006		
Разраб.		Прыткова		1.11.79	Серьга	Лит.	Масса	Масштаб
Пров.		Козина				И	0,85	1:2
Т. контр.						Лист	Листов 1	
Н. контр.		Мюнтер			Круг В-20 ГОСТ 2590-71 / В Ст3сп ГОСТ 535-79	Госстрой СССР ГПИ Горьковский САНТЕХПРОЕКТ	
Утв.							

Копировал Формат А4

Д22Г.033.002

25 (V)

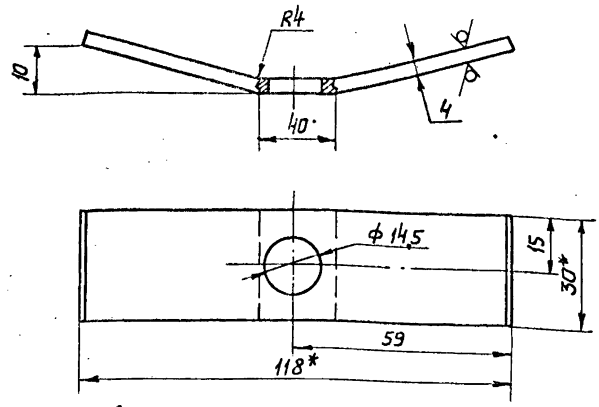

Длина развертки - 121 мм.

1* Размеры для справок.

2. Неуказанные предельные отклонения размеров: H16, $\pm \frac{IT16}{2}$.

Изм	Лист	№докум.	Подп.	Дата	Д22Г.033.002		
Разраб.		Прыткова		1.11.79	Замок	Лит.	Масса	Масштаб
Пров.		Козина				И	0,13	1:1
Т. контр.						Лист	Листов 1	
Н. контр.		Мюнтер			Лист Б-ПН-4,0 ГОСТ 19903-74 / В Ст3сп ГОСТ 14637-79	Госстрой СССР ГПИ Горьковский САНТЕХПРОЕКТ	
Утв.							

Копировал Формат А4

Инв.№подл. | Подпись и дата | Взам.инв.№ | Инв.№дубл. | Подпись и дата

Формат	Зона	Поз.	Обозначение	Наименование	Кол.	Примеч.
		9		Гайка М12.4		
				ГОСТ 5915-70	2	
		10		Шайба 12.65Г		
				ГОСТ 6402-70	2	
				Шайба ГОСТ 9649-78		
		11		12.01	18	
		12		16.01	16	
				Шплинт ГОСТ 397-79		
		13		3,2х20	16	
		14		4х25	16	

Изм	Лист	№докум.	Подп.	Дата	Д22Г.033.000		Лист 2

Копировал Формат А4

Формат	Зона	Поз.	Обозначение	Наименование	Кол.	Примеч.
				Документация		
А2			Д22Г.033.000СБ	Сборочный чертеж		
				Сборочные единицы		
А4		1	Д22Г.033.010	Корпус контейнера	1	
А4		2	Д22Г.033.020	Дверка	2	
А4		3	Д22Г.033.030	Дверка	2	
				Детали		
А4		4	Д22Г.033.001	Фиксатор	2	
А4		5	Д22Г.033.002	Замок	2	
				Стандартные изделия		
				Ось ГОСТ 9650-80		
		6		2-12h11х40Ст3сп	2	
		7		2-12h11х120Ст3сп	6	
		8		2-16h11х120Ст3сп	8	

Изм	Лист	№докум.	Подп.	Дата	Д22Г.033.000		
Разраб.		Козина		1.11.79	Контейнер для угля V=0,7м³	Лит.	Лист 1	Листов 2
Пров.		Козина				И		
Нач.отд.		Вольский				Госстрой СССР ГПИ Горьковский САНТЕХПРОЕКТ		
Н. контр.		Мюнтер						
Утв.								

19452-03 26 Копировал Формат А4

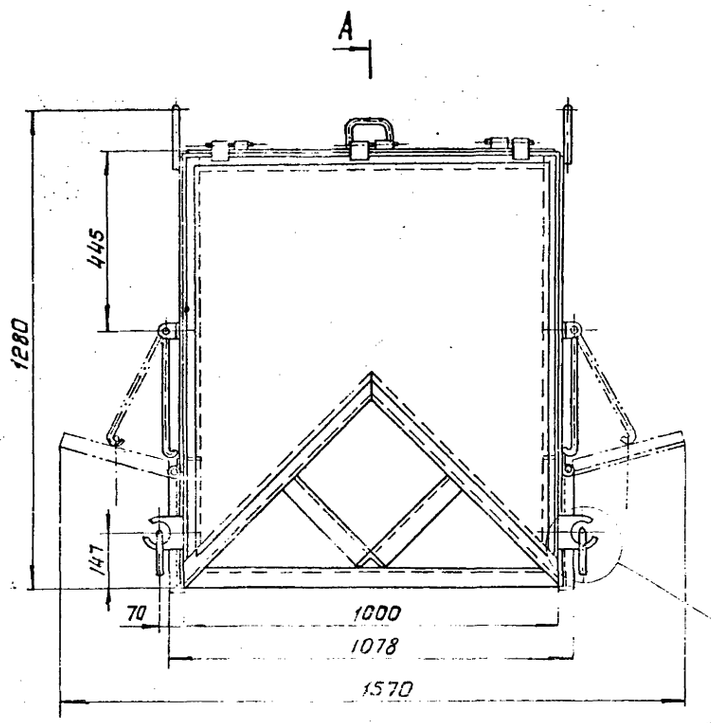

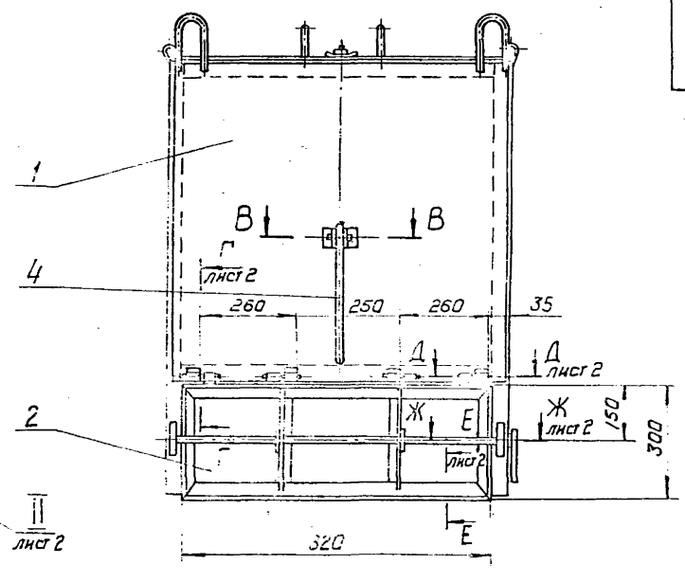

Б – Б
М 1:2 повернуто

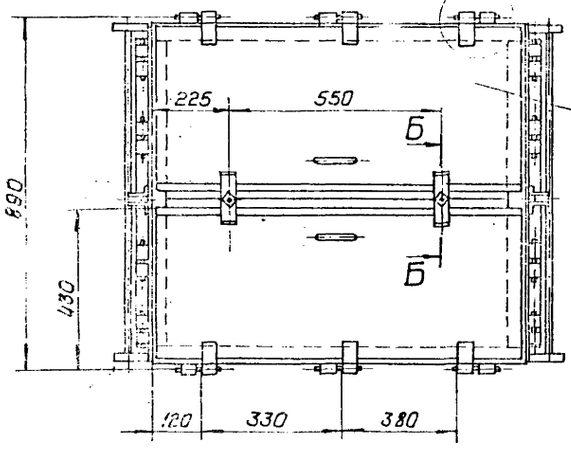

А-А

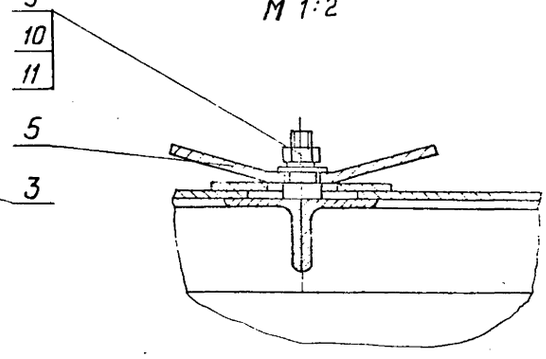

В – В
М 1:1

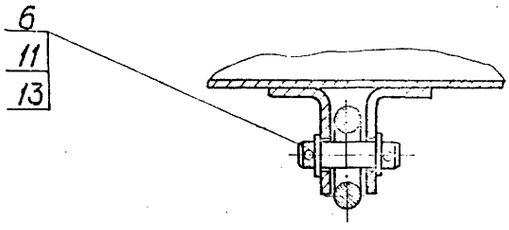

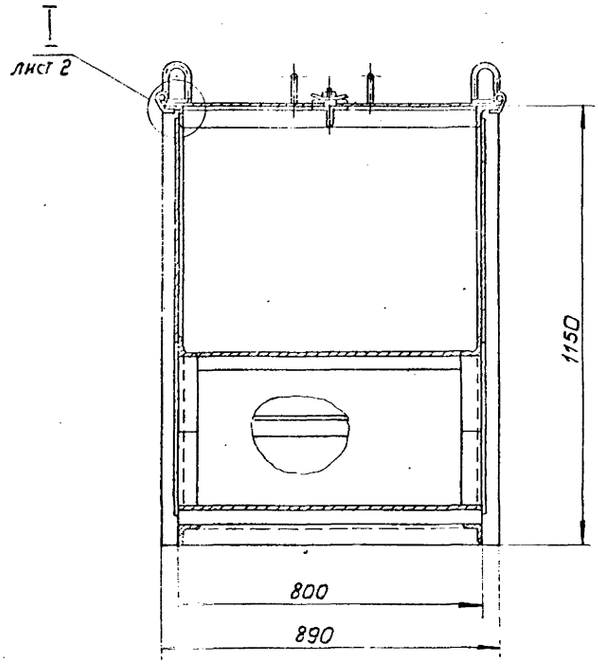

1. Размеры для справок
2. Покрытие: эмаль Эм ГФ-230, черный, II.П ГОСТ 64-77.

Изм.	Лист	№ докум.	Подп.	Дата	Д22Г.033.000 СБ		
Разраб.		Козина		21.11.82	Контейнер для угля V=0,7м³	Лит.	Масса	Масштаб
Пров.		Козина				Н	407	1:10
Н. контр.						Лист 1	Листов 2	
Нач. отд.		Зелоский				Госстрой СССР ГПИ Горьковский Сантехпроект		
Гл. контр.		Клюнтер						
Утв.								

Г – Г
М 1:1 лист 1

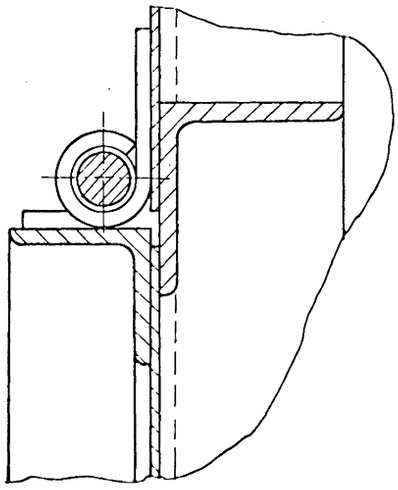

Д Д
М 1:1 лист 1

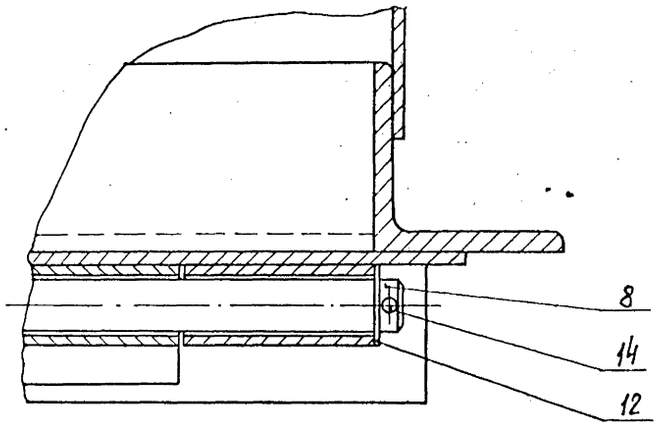

I
М 1:1 лист 1

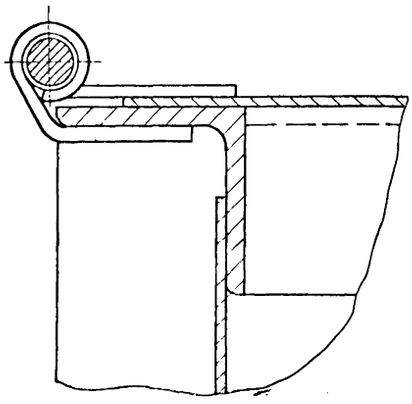

II
М 1:2 лист 1

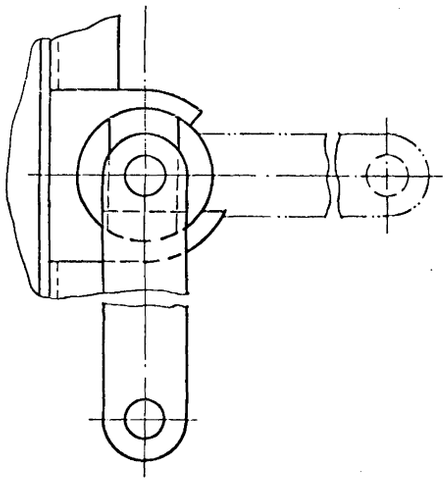

Ж – Ж
М 1:2 лист 1

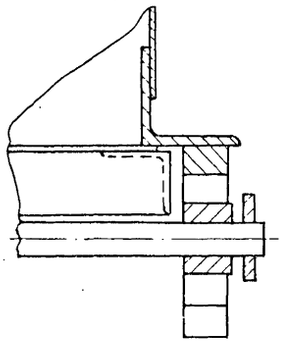

E – E
М 1:1 лист 1

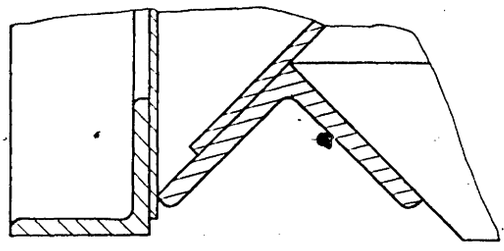

III
М 1:2 лист 1

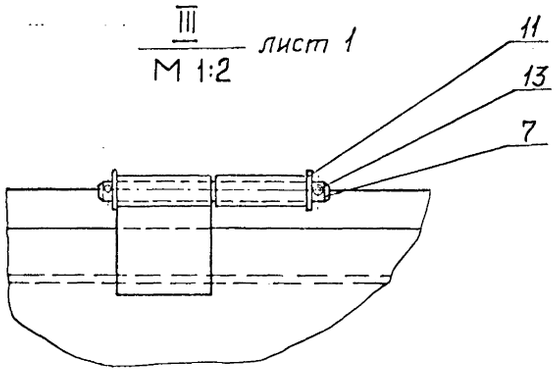

Д22Г.033.009

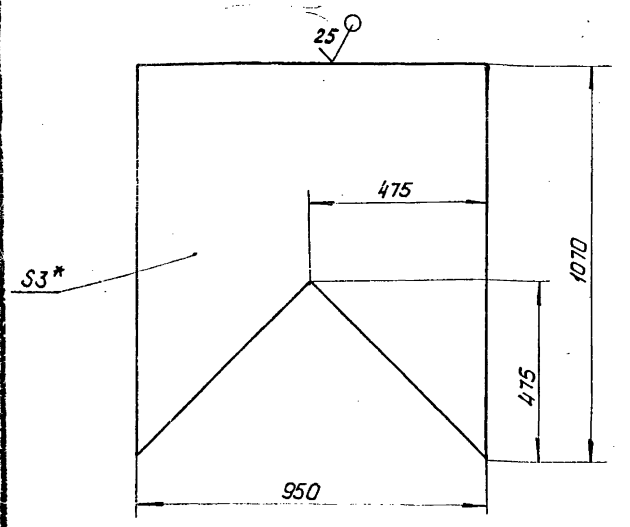

1. * Размеры для справок
2. Неуказанные предельные отклонения размеров $\pm \frac{IT16}{2}$

Изм.	Лист	N докум.	Подп.	Дата
Разраб.	Прыткова			1.11.82
Пров.	Козина			
Т. контр.				
Н. контр.	Мюнтер			
Утв.				

Д22Г.033.009

Лист

Лит.	Масса	Масштаб
И	18,84	1:10

Лист | Листов 1

Лист Б-ПН-3,0 ГОСТ 19903-74
5-IV-Н-ВСт3сп ГОСТ 16523-70

Госстрой СССР ГПИ Горьковский Сантехпроект

Формат А4

Д22Г.033.008

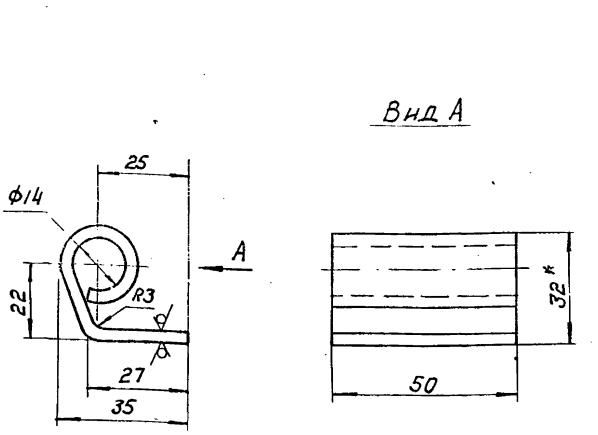

Длина развертки — 93 мм.

Неуказанные предельные отклонения размеров $\pm \frac{IT16}{2}$.

Изм.	Лист	N докум.	Подп.	Дата
Разраб.	Прыткова			1.11.82
Пров.	Козина			
Т. контр.				
Н. контр.	Мюнтер			
Утв.				

Д22Г.033.008

Петля

Лит.	Масса	Масштаб
И	0,1	1:1

Лист | Листов 1

Лист Б-ПН-3,0 ГОСТ 19903-74
5-IV-Н-ВСт3сп ГОСТ 16523-70

Госстрой СССР ГПИ Горьковский Сантехпроект

Формат А4

Формат	Зона	Поз.	Обозначение	Наименование	Кол.	Примеч.
А4		9	Д22Г.033.015	Ушко	4	
Б4		10	Д22Г.033.016	Лист		
				Лист Б-ПН-3,0 ГОСТ 19903-74 5-IV-Н-ВСт3сп ГОСТ 16523-70		
				(750×655) h16	2	10,9 кг
А4		11	Д22Г.033.017	Уголок	2	
А4		12	Д22Г.033.018	Уголок	2	
Б4		13	Д22Г.033.019	Уголок		
				Уголок Б-50×50×5 ГОСТ 8509-72 ВСт3сп ГОСТ 535-79		
				L = 790 h16	4	2,9 кг
А4		14	Д22Г.033.021	Петля	8	
А4		15	Д22Г.033.022	Уголок	2	
А4		16	Д22Г.033.023	Уголок	2	
А4		17	Д22Г.033.024	Уголок	2	
А4		18	Д22Г.033.025	Болт	2	
А4		19	Д22Г.033.026	Уголок	2	
Б4		20	Д22Г.033.027	Уголок		
				Уголок Б-50×50×5 ГОСТ 8509-72 ВСт3сп ГОСТ 535-79		
				L = 285 h16	4	1,1 кг
Б4		21	Д22Г.033.028	Уголок		
				Уголок Б-50×50×5 ГОСТ 8509-72 ВСт3сп ГОСТ 535-79		
				L = 800 h16	1	3,0 кг

Изм.	Лист	N докум.	Подп.	Дата

Д22Г.033.010 Лист 2

Формат А4

Формат	Зона	Поз.	Обозначение	Наименование	Кол.	Примеч.
				Документация		
А2			Д22Г.033.010 СБ	Сборочный чертеж		
				Детали		
А4		1	Д22Г.033.006	Серьга	4	
Б4		2	Д22Г.033.007	Лист		
				Лист Б-ПН-3,0 ГОСТ 19903-74 5-IV-НВСт3сп ГОСТ 16523-70		
				(820×840) h16	2	15,7 кг
А4		3	Д22Г.033.008	Петля	6	
А4		4	Д22Г.033.009	Лист	2	
А4		5	Д22Г.033.011	Ушко	4	
А4		6	Д22Г.033.012	Уголок	2	
Б4		7	Д22Г.033.013	Уголок		
				Уголок Б-50×50×5 ГОСТ 8509-72 ВСт3сп ГОСТ 535-79		
				L = 700 h16	1	2,6 кг
А4		8	Д22Г.033.014	Уголок	2	

Изм.	Лист	N докум.	Подп.	Дата
Разраб.	Козина			1.11.82
Пров.				
Нач. отд.				
Н. контр.	Мюнтер			
Утв.				

Д22Г.033.010

Корпус контейнера

Лит.	Лист	Листов
И	1	2

Госстрой СССР ГПИ Горьковский Сантехпроект

19452-03 29 Копировал

Формат А4

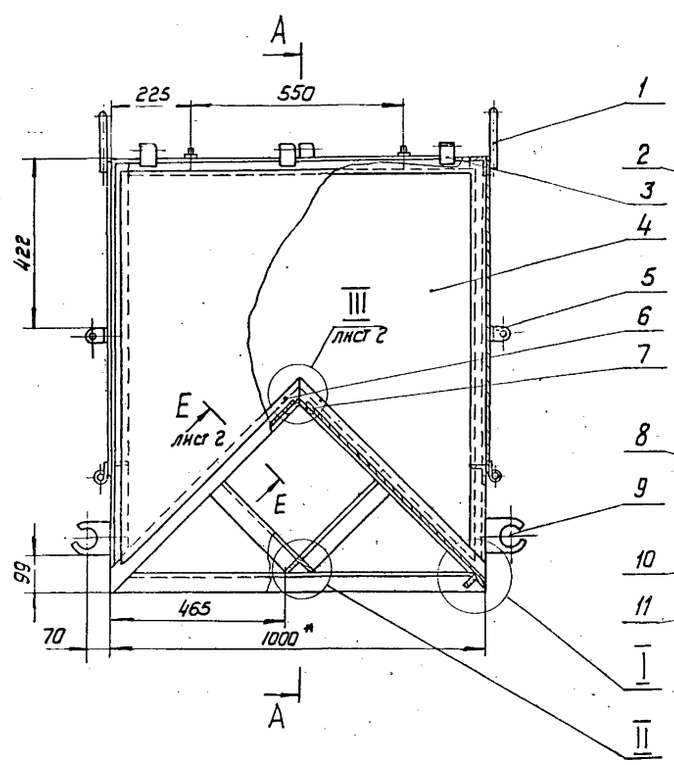

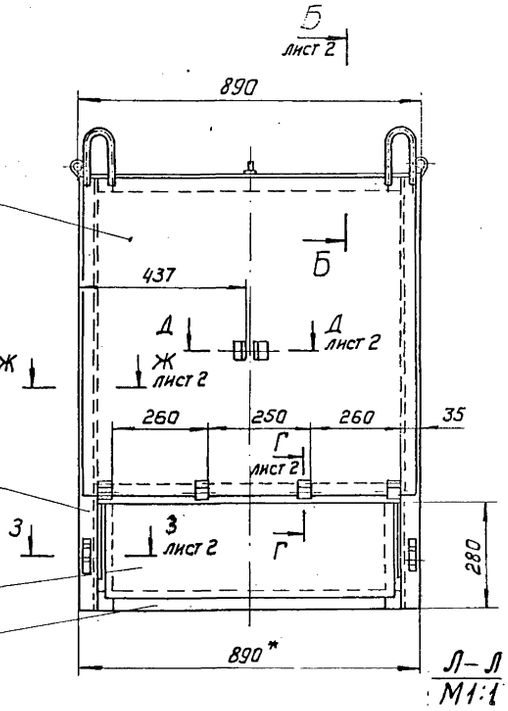

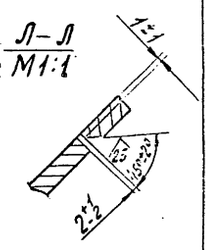

I
М 1:2

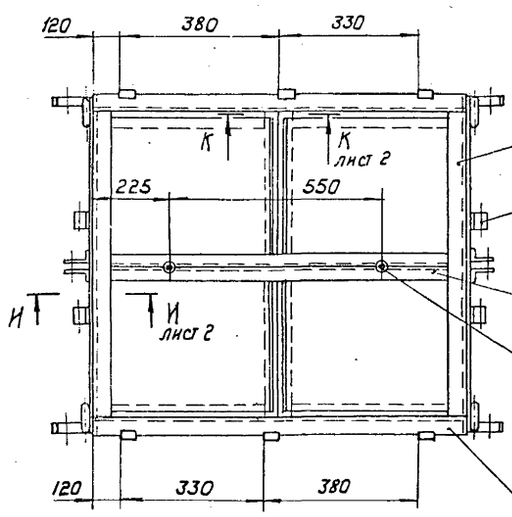

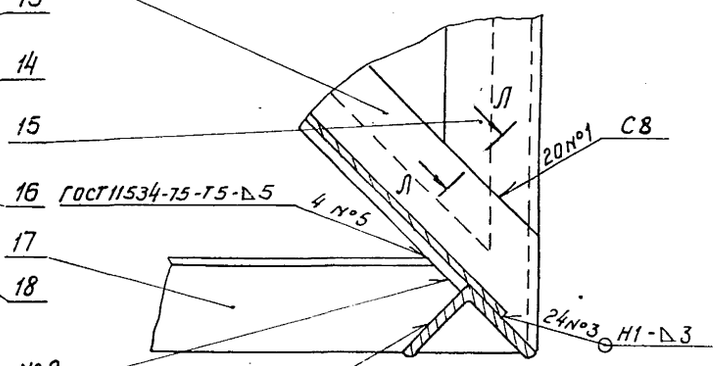

II
М 1:2

А-А

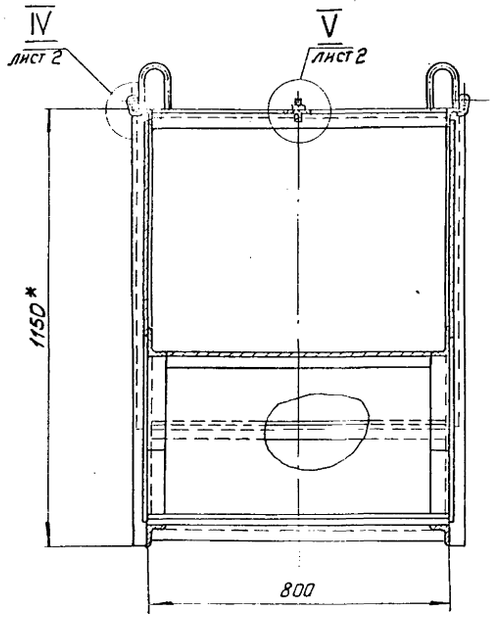

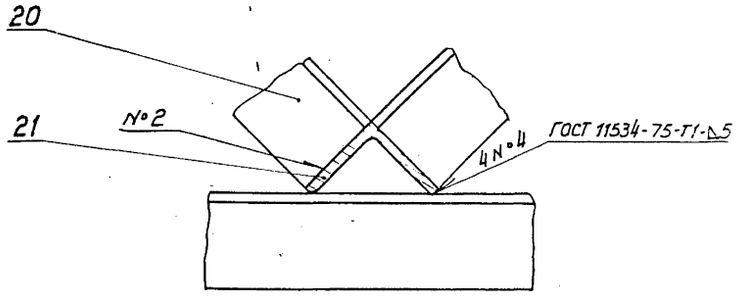

1. *Размеры для справок
2. Неуказанные предельные отклонения размеров $\pm \frac{IT14}{2}$.
3. Сварные швы по ГОСТ 5264-80, кроме указанных особо.
4. Сварка ручная дуговая.

					Д22Г.033.010СБ	
Изм.	Лист	№ докум.	Подп.	Дата		
Разраб.		Козина		11.12	Корпус контейнера	Лит. / Масса / Масштаб
Пров.						И / 183,3 / 1:10
Т. контр.						Лист 1 / Листов 2
Н. контр.		Мюнтер				Госстрой СССР ГПИ Горьковский Сантехпроект
Утв.						

III
М 1:2 лист 1

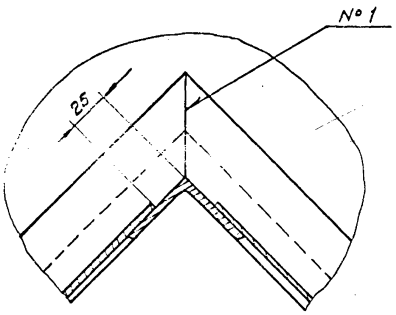

IV
М 1:2 лист 1

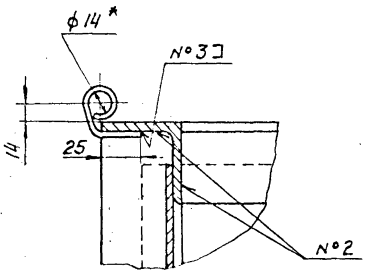

В – В
М 1:1

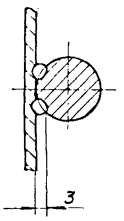

Б – Б
М 1:2 лист 1

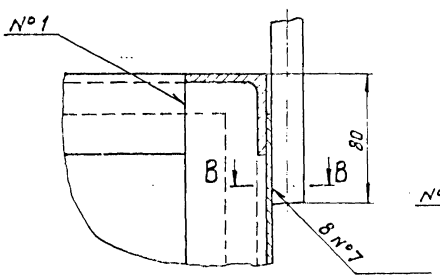

Г – Г
М 1:2 лист 1

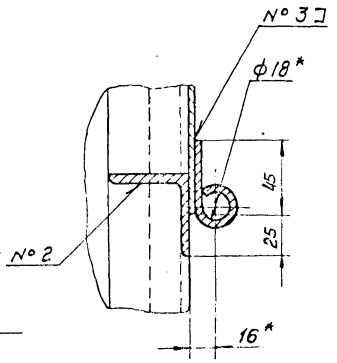

V
М 1:2 лист 1

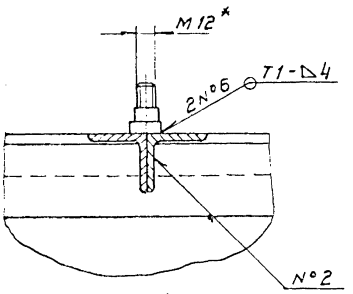

Д – Д
М 1:2 лист 1

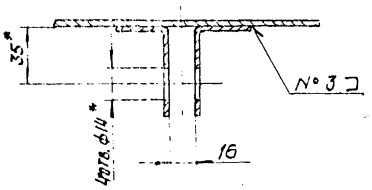

Ж – Ж
М 1:2 лист 1

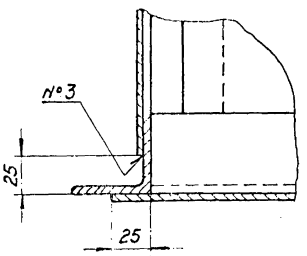

З – З
М 1:2 лист 1

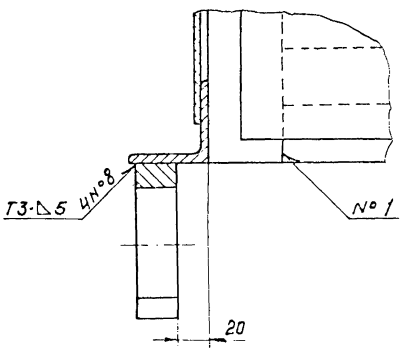

Е – Е
М 1:2 повернуто, лист 1

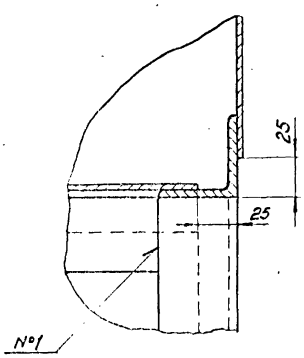

И – И
М 1:2 лист 1

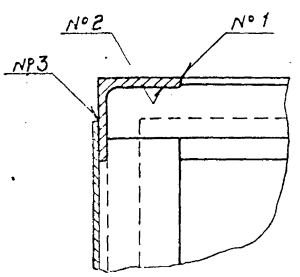

К – К
М 1:2 лист 1

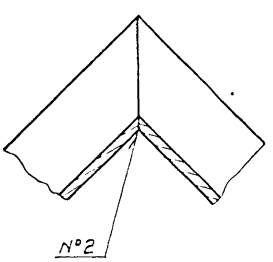

Д22Г.033.015

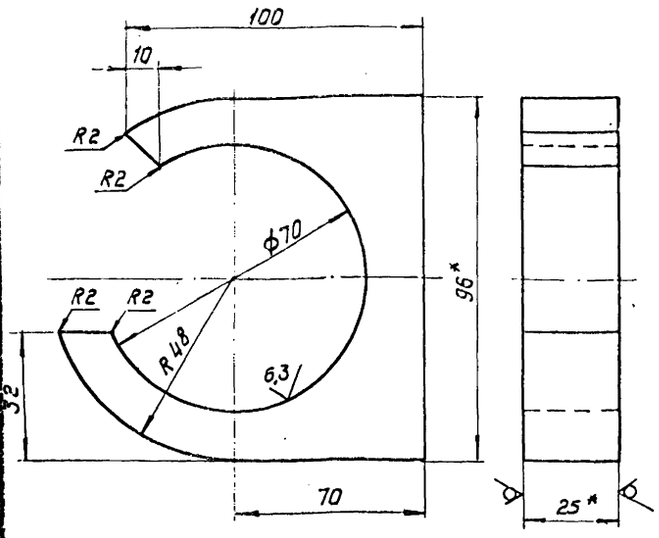

1. * Размеры для справок
2. Неуказанные предельные отклонения размеров $\pm \frac{IT14}{2}$.

Изм.	Лист	№ докум.	Подп.	Дата
Разраб.		Пробткова		11.82
Пров.		Козина		
Т. контр.				
Н. контр.		Мюнтер		
Утв.				

Д 22Г. 033. 015

Ушко

Лит.	Масса	Масштаб
И	0,95	1:1
Лист	Листов 1	

Лист Б-ПН-25.0 ГОСТ 19903-74 / ВСт.3сп ГОСТ 14637-79

Госстрой СССР ГПИ Горьковский Сантехпроект

Формат А4

Д22Г.033.014

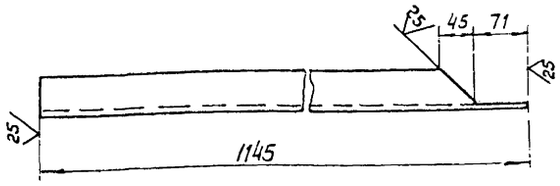

Неуказанные предельные отклонения размеров: h16, $\pm \frac{IT16}{2}$.

Изм.	Лист	№ докум.	Подп.	Дата
Разраб.		Пробткова		11.82
Пров.		Козина		
Т. контр.				
Н. контр.		Мюнтер		
Утв.				

Д22Г. 033. 014

Уголок

Лит.	Масса	Масштаб
И	4,4	1:5
Лист	Листов 1	

Уголок Б-50х50х5 ГОСТ 8509-72 / ВСт.3сп ГОСТ 535-79

Госстрой СССР, ГПИ Горьковский Сантехпроект

Формат А4

Инв. № подл. | Подпись и дата | Взам. инв. № | Инв. № дубл. | Подпись и дата

Д22Г.033.012

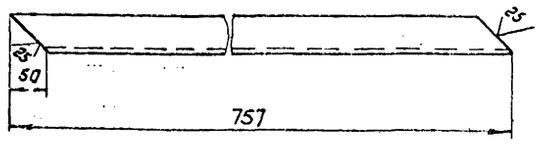

Неуказанные предельные отклонения размеров: h16, $\pm \frac{IT16}{2}$.

Изм.	Лист	№ докум.	Подп.	Дата
Разраб.		Пробткова		11.82
Пров.		Козина		
Т. контр.				
Н. контр.		Мюнтер		
Утв.				

Д22Г. 033. 012

Уголок

Лит.	Масса	Масштаб
И	2,65	1:5
Лист	Листов 1	

Уголок Б-50х50х5 ГОСТ 8509-72 / ВСт.3сп ГОСТ 535-79

Госстрой СССР, ГПИ Горьковский Сантехпроект

Формат А4

Д22Г.033.011

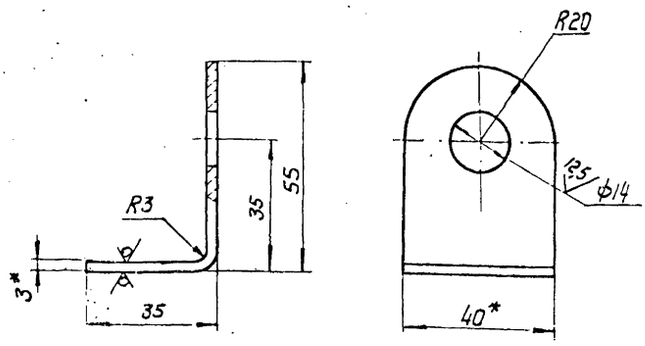

1. * Размеры для справок
2. Неуказанные предельные отклонения размеров: h14, $\pm \frac{IT14}{2}$.

Изм.	Лист	№ докум.	Подп.	Дата
Разраб.		Пробткова		11.82
Пров.		Козина		
Т. контр.				
Н. контр.		Мюнтер		
Утв.				

Д22Г. 033. 011

Ушко

Лит.	Масса	Масштаб
И	0,08	1:1
Лист	Листов 1	

Лист Б-ПН-3.0 ГОСТ 19903-74 / 5-1-У-Н-8Ст.3сп ГОСТ 16523-70

Госстрой СССР, ГПИ Горьковский Сантехпроект

Формат А4

А22Г.033.022

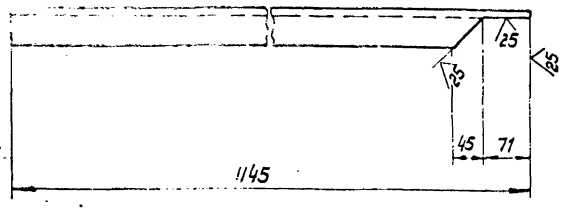

Неуказанные предельные отклонения размеров h16

Изм.	Лист	№ докум.	Подп.	Дата
Разраб.		Пробткова		1.11.82
Пров.		Козина		
Т. контр.				
Н. контр.		Мюнтер		
Утв.				

Д 22Г.033.022

Уголок

Лит.	Масса	Масштаб
Н	4,4	1:5
Лист	Листов 1	

Уголок Б-50×50×5 ГОСТ 8509-72 / Ст 3 Сп ГОСТ 535-79

Госстрой СССР ГПИ Горьковский Сантехпроект

Формат А4

А22Г.033.021

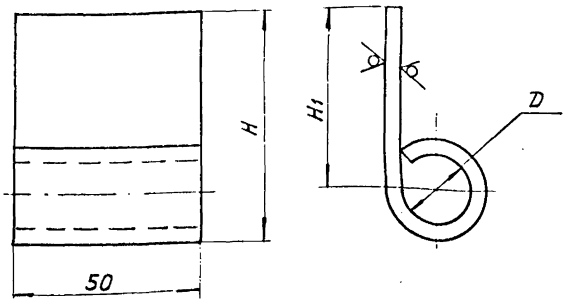

Обозначение	Размеры, мм D	H	H1	Длина развертки, мм	Масса, кг
Д22Г.033.021	18	53	40	100	0,16
-01		32	19	79	0,12
-02	14	66	55	104	0,2

Неуказанные предельные отклонения размеров $\pm \frac{IT14}{2}$.

Инв.№ подл. | Подпись и дата | Взам. инв.№ | Инв.№ дубл. | Подпись и дата

Изм.	Лист	№ докум.	Подп.	Дата
Разраб.		Пробткова		1.11.82
Пров.		Козина		
Т. контр.				
Н. контр.		Мюнтер		
Утв.				

Д22Г.033.021

Петля

Лит.	Масса	Масштаб
Н	См. табл.	—
Лист	Листов 1	

Лист Б-ПН-4.0 ГОСТ 19903-74 / Ст 3 Сп ГОСТ 14637-79

Госстрой СССР ГПИ Горьковский Сантехпроект

Формат А4

А22Г.033.018

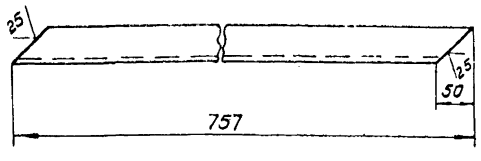

Неуказанные предельные отклонения размеров h16

Изм.	Лист	№ докум.	Подп.	Дата
Разраб.		Пробткова		1.11.82
Пров.		Козина		
Т. контр.				
Н. контр.		Мюнтер		
Утв.				

Д 22Г.033.018

Уголок

Лит.	Масса	Масштаб
Ч	2,65	1:5
Лист	Листов 1	

Уголок Б-50×50×5 ГОСТ 8509-72 / Ст 3 Сп ГОСТ 535-79

Госстрой СССР ГПИ Горьковский Сантехпроект

Формат А4

А22Г.033.017

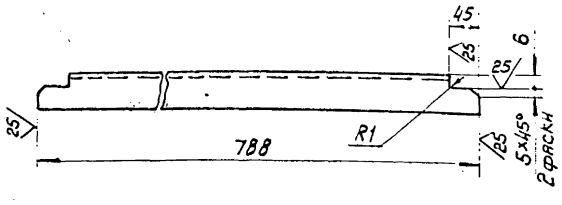

Неуказанные предельные отклонения размеров: h16, $\pm \frac{IT16}{2}$

Инв.№ подл. | Подпись и дата | Взам. инв.№ | Инв.№ дубл. | Подпись и дата

Изм.	Лист	№ докум.	Подп.	Дата
Разраб.		Пробткова		1.11.82
Пров.		Козина		
Т. контр.				
Н. контр.		Мюнтер		
Утв.				

Д 22Г.033.017

Уголок

Лит.	Масса	Масштаб
Н	2,75	1:5
Лист	Листов 1	

Уголок Б-50×50×5 ГОСТ 8509-72 / Ст 3 Сп ГОСТ 535-79

Госстрой СССР ГПИ Горьковский Сантехпроект

Формат А4

Д22Г.033.026

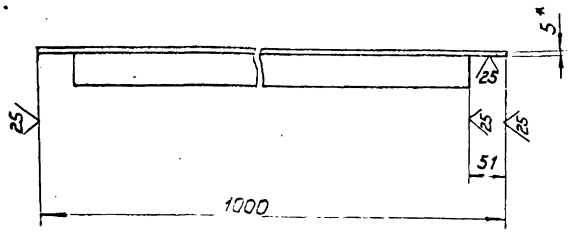

1. *Размеры для справок
2. Неуказанные предельные отклонения размеров h 16

Изм.	Лист	№ докум.	Подп.	Дата	Д22Г.033.026			
Разраб.		Прыткова		1.11.82	Уголок	Лит.	Масса	Масштаб
Пров.		Козина				И	8,6	1:5
Т. контр.						Лист	Листов 1	
Н. контр.		Мюнтер			Уголок Б-50×50×5 ГОСТ 8509-72 / В Ст 3сп ГОСТ 535-79	Госстрой СССР ГПИ Горьковский Сантехпроект		
Утв.								

Формат А4

Д22Г.033.025

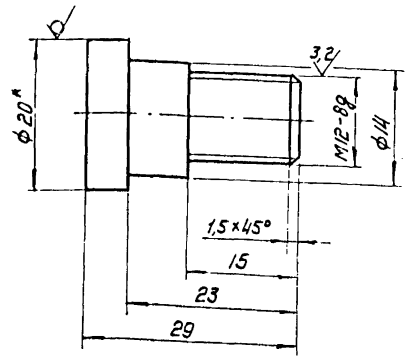

1. *Размеры для справок
2. Неуказанные предельные отклонения размеров: h16, $\pm \frac{IT16}{2}$.

Изм.	Лист	№ докум.	Подп.	Дата	Д22Г.033.025			
Разраб.		Прыткова		1.11.82	Болт	Лит.	Масса	Масштаб
Пров.		Козина				И	0,03	2:1
Т. контр.						Лист	Листов 1	
Н. контр.		Мюнтер			Круг В 20 ГОСТ 2590-71 / В Ст 3сп ГОСТ 535-79	Госстрой СССР ГПИ Горьковский Сантехпроект		
Утв.								

Формат А4

Инв. № подл. | Подпись и дата | Взам. инв. № | Инв. № дубл. | Подпись и дата

Д22Г.033.024

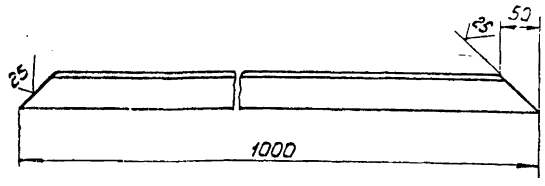

Неуказанные предельные отклонения размеров h 16.

Изм.	Лист	№ докум.	Подп.	Дата	Д22Г.033.024			
Разраб.		Прыткова		1.11.82	Уголок	Лит.	Масса	Масштаб
Пров.		Козина				И	3,6	1:5
Т. контр.						Лист	Листов 1	
Н. контр.		Мюнтер			Уголок Б-50×50×5 ГОСТ 8509-72 / В Ст 3сп ГОСТ 535-79	Госстрой СССР ГПИ Горьковский Сантехпроект		
Утв.								

Формат А4

Д22Г.033.023

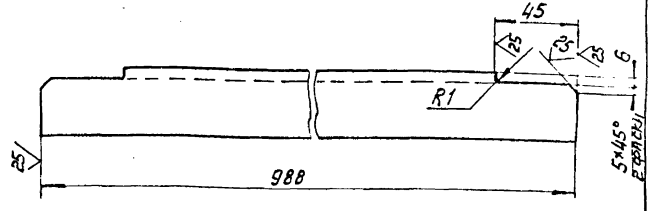

Неуказанные предельные отклонения размеров: h 16, $\pm \frac{IT16}{2}$.

Изм.	Лист	№ докум.	Подп.	Дата	Д22Г.033.023			
Разраб.		Прыткова		1.11.82	Уголок	Лит.	Масса	Масштаб
Пров.		Козина				И	2,13	1:2
Т. контр.						Лист	Листов 1	
Н. контр.		Мюнтер			Уголок Б-36×36×4 ГОСТ 8509-72 / В Ст 3сп ГОСТ 535-79	Госстрой СССР ГПИ Горьковский Сантехпроект		
Утв.								

Инв. № подл. | Подпись и дата | Взам. инв. № | Инв. № дубл. | Подпись и дата

12,5 (√)

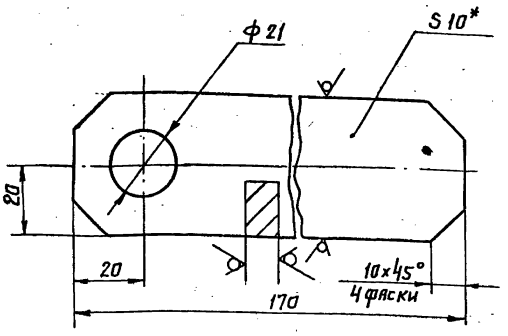

1.* Размеры для справок.
2. Неуказанные предельные отклонения размеров: H16; $\pm \frac{IT16}{2}$

Изм.	Лист	№ докум.	Подп.	Дата
Разраб.		Прыткова		1.11.82
Пров.		Козина		
Т. контр.				
Н. контр.		Мюнтер		
Утв.				

Рукоятка

Лит.	Масса	Масштаб
И	0,5	1:1

Лист | Листов 1

Полоса Б-2 10х40 ГОСТ 103-76 / В Ст3сп ГОСТ 535-79

Госстрой СССР ГПИ Горьковский САНТЕХПРОЕКТ

Копировал: Формат А4

(√)

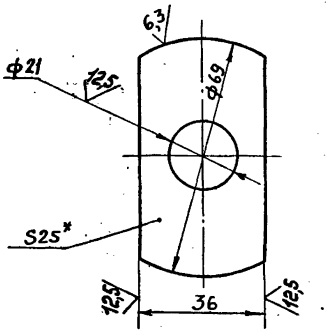

1.* Размеры для справок.
2. Неуказанные предельные отклонения размеров: H16, h16, $\pm \frac{IT16}{2}$.

Изм.	Лист	№ докум.	Подп.	Дата
Разраб.		Прыткова		01.82
Пров.		Козина		
Т. контр.				
Н. контр.		Мюнтер		
Утв.				

Кулачок

Лит.	Масса	Масштаб
И	0,45	1:1

Лист | Листов 1

Лист Б-ПН-25 ГОСТ 19903-74 / В Ст 3сп ГОСТ 14637-79

Госстрой СССР ГПИ Горьковский САНТЕХПРОЕКТ

Копировал: Формат А4

Инв.№ подл. | Подп. и дата | Взам. инв.№ | Инв.№ дубл. | Подпись и дата

(√)

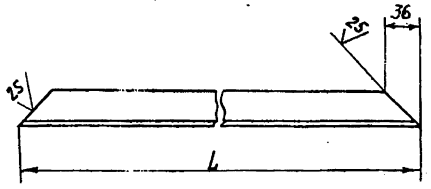

Обозначение	L, мм	Масса, кг
Д 22Г.033.031	820	1,75
-01	300	0,60

Неуказанные предельные отклонения размеров: h16; $\pm \frac{IT16}{2}$

Изм.	Лист	№ докум.	Подп.	Дата
Разраб.		Прыткова		1.11.82
Пров.		Козина		
Т. контр.				
Н. контр.		Мюнтер		
Утв.				

Уголок

Лит.	Масса	Масштаб
И	См. табл.	—

Лист | Листов 1

Уголок Б-36х36х4 ГОСТ 8509-72 / В Ст3сп ГОСТ 535-79

Госстрой СССР ГПИ Горьковский САНТЕХПРОЕКТ

Копировал: Формат А4

Формат	Зона	Поз.	Обозначение	Наименование	Кол.	Примеч.
				Документация		
А2			Д 22Г.033.020СБ	Сборочный чертеж		
				Детали		
А4		1	Д 22Г.033.021-01	Петля	4	
А4		2	Д 22Г.033.031	Уголок	2	
		3	-01	Уголок	2	
Б4		4	Д 22Г.033.032	Ось		
				Круг В-2а ГОСТ 2590-71 / В Ст3сп ГОСТ 535-79		
				L=930 h16 (25)	1	2,3 кг
А4		5	Д 22Г.033.033	Кулачок	2	
А4		6	Д 22Г.033.034	Рукоятка	1	
Б4		7	Д 22Г.033.035	Лист		
				Лист Б-ПН-3,0 ГОСТ 19903-74 / 5-IV-Н-В Ст3сп ГОСТ 16523-70		
				(290х810) h16 (25)	1	5,4 кг
А4		8	Д 22Г.033.036	Ушко	2	
А4		9	Д 22Г.033.037	Уголок	2	—

Инв.№ подл. | Подп. и дата | Взам. инв.№ | Инв.№ дубл. | Подпись и дата

Изм.	Лист	№ докум.	Подп.	Дата
Разраб.		Козина		1.11.82
Пров.				
Нач. отд.				
Н. контр.		Мюнтер		
Утв.				

Д 22Г.033.020

Дверка

Лит.	Лист	Листов
И		1

Госстрой СССР ГПИ Горьковский САНТЕХПРОЕКТ

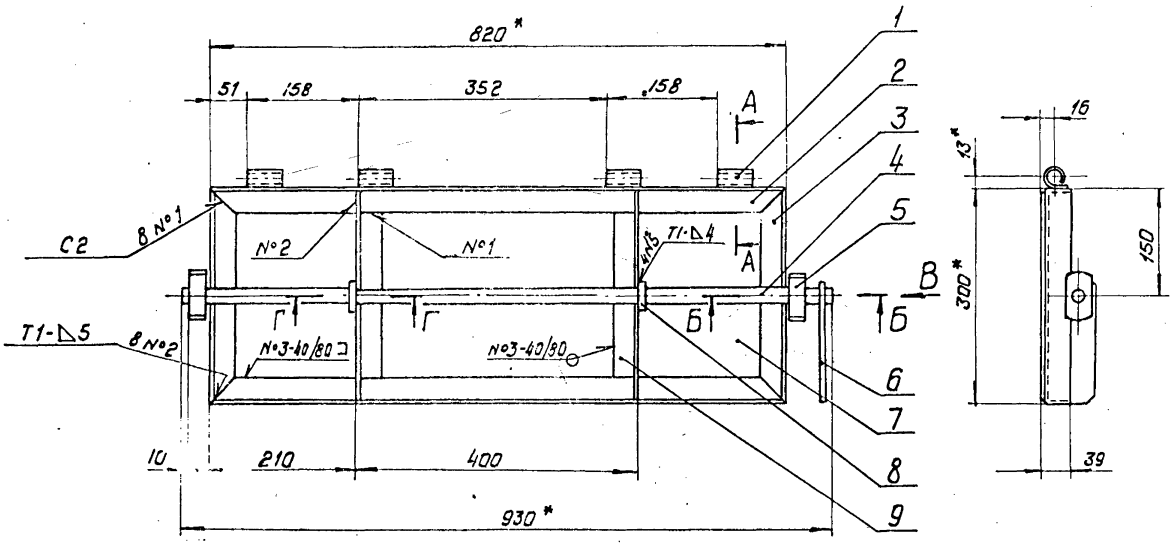

А - А
М 1:1

Б - Б
М 1:1

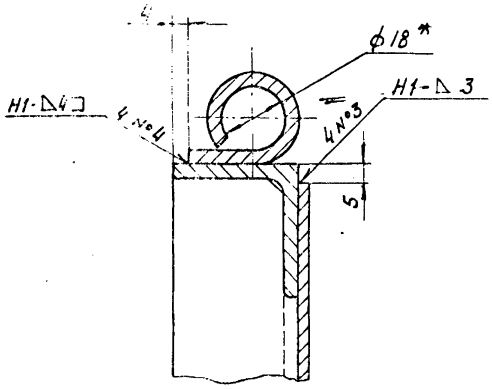

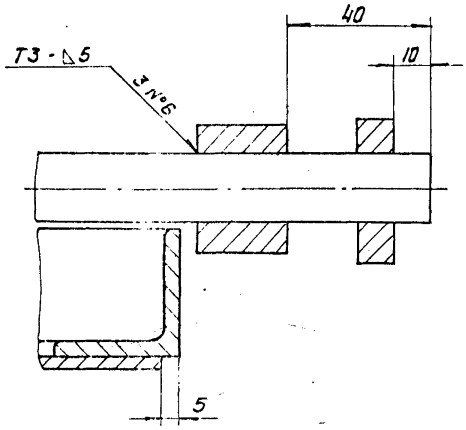

Вид В
М 1:1

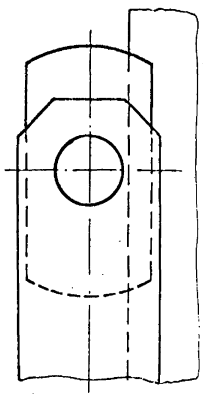

Г - Г
М 1:1

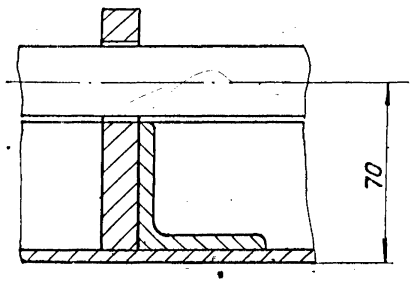

1. *Размеры для справок
2. Неуказанные предельные отклонения размеров $\pm \frac{IT14}{2}$
3. Сварные швы по ГОСТ 5264-80

					Д22Г.033.020СБ			
Изм.	Лист	№докум.	Подп.	Дата	Дверка	Лит.	Масса	Масштаб
Разраб.		Козина		1.11.82		И	15	1:5
Пров.						Лист	Листов 1	
Т. контр.						Госстрой СССР, ГПИ Горьковский Сантехпроект		
Н. контр.		Монтер						
Утв.								

19452-03 36 копировал [signature] формат А2

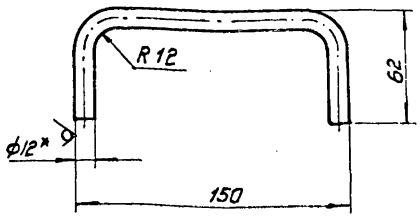

1. *Размеры для справок
2. Неуказанные предельные отклонения размеров ± IT14/2

Изм.	Лист	№ докум.	Подп.	Дата
Разраб.		Цимбалина		1.11.82
Пров.		Козина		
Т. контр.				
Н. контр.		Мюнтер		
Утв.				

Д22Г.033.039

Ручка

Лит.	Масса	Масштаб
И	0,22	1:2
Лист	Листов 1	

Круг В12 ГОСТ 2590-71 / ВСт.3сп ГОСТ 535-79

Госстрой СССР ГПИ Горьковский Сантехпроект

Формат А4

Формат	Зона	Поз.	Обозначение	Наименование	Кол.	Примеч.
				Документация		
А3			Д22Г.033.030 СБ	Сборочный чертеж		
				Детали		
А4		1	Д22Г.033.021-02	Петля	3	
Б4		2	Д22Г.033.038	Лист		
				Лист Б-ПН-3,0 ГОСТ 19903-74 / 5-Г-Н-ВСт3сп ГОСТ 16523-70		
				(405×980) h16	1	9,3 кг
А4		3	Д22Г.033.039	Ручка	1	
Б4		4	Д22Г.033.041	Полоса		
				Лист Б-ПН-3,0 ГОСТ 19903-74 / 5-Г-Н-ВСт3сп ГОСТ 16523-70		
				(980×30) h16	1	0,7 кг

Инв. № подл. | Подп. и дата | Взам. инв. № | Инв. № дубл. | Подп. и дата

Изм.	Лист	№ докум.	Подп.	Дата
Разраб.		Козина		1.11.82
Пров.				
Нач. отд.				
Н. контр.		Мюнтер		
Утв.				

Д22Г.033.030

Дверка

Лит.	Лист	Листов
И		1

Госстрой СССР ГПИ Горьковский Сантехпроект

Формат А4

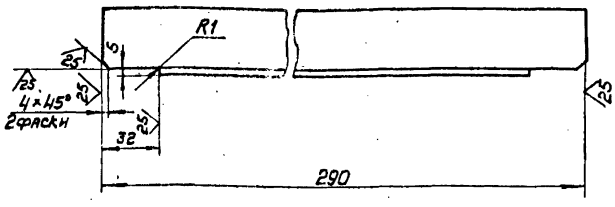

Неуказанные предельные отклонения размеров: h16, ± IT16/2.

Изм.	Лист	№ докум.	Подп.	Дата
Разраб.		Прейкова		1.11.82
Пров.		Козина		
Т. контр.				
Н. контр.		Мюнтер		
Утв.				

Д22Г.033.037

Уголок

Лит.	Масса	Масштаб
И	0,58	1:2
Лист	Листов 1	

Уголок Б-36×36×4 ГОСТ 8509-72 / ВСт3сп ГОСТ 535-79

Госстрой СССР ГПИ Горьковский Сантехпроект

Формат А4

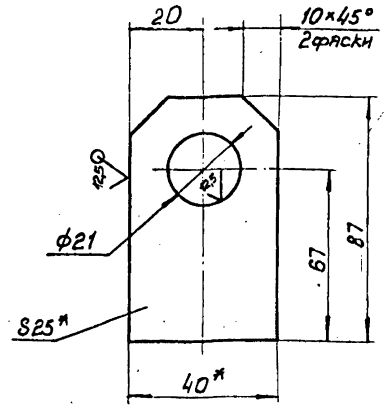

1. * Размеры для справок
2. Неуказанные предельные отклонения размеров: H16, ± IT16/2.

Инв. № подл. | Подпись и дата | Взам. инв. № | Инв. № дубл. | Подпись и дата

Изм.	Лист	№ докум.	Подп.	Дата
Разраб.		Прейкова		1.11.82
Пров.		Козина		
Т. контр.				
Н. контр.		Мюнтер		
Утв.				

Д22Г.033.036

Ушко

Лит.	Масса	Масштаб
И	0,21	1:1
Лист	Листов 1	

Лист Б-ПН-25 ГОСТ 19903-74 / ВСт3сп ГОСТ 14637-79

Госстрой СССР ГПИ Горьковский Сантехпроект

№ строки	Обозначение	Наименование	Куда входит: Обозначение	Кол.	Общ. количество	Примечание
1	Д22Г. 034. 000	Контейнер для золы V = 0,3м³			1	
2						
3	Д22Г. 034. 010	Бункер			1	
4	Д22Г. 034. 020	Корпус бункера	Д22Г. 034. 010	1	1	
5	Д22Г. 034. 030	Фильтр	Д22Г. 034. 010	1	1	
6	Д22Г. 034. 040	Рама	Д22Г. 034. 030	1	1	
7	Д22Г. 034. 050	Рамка	Д22Г. 034. 050	1	1	
8	Д22Г. 034. 060	Затвор	Д22Г. 034. 010	1	1	
9	Д22Г. 034. 070	Тележка			1	
10	Д22Г. 034. 080	Колесо	Д22Г. 034. 070	2	2	
11	Д22Г. 034. 090	Колесо с вилкой	Д22Г. 034. 070	1	2	
12	Д22Г. 034. 100	Вилка	Д22Г. 034. 090	1	1	
13	Д22Г. 034. 110	Колесо	Д22Г. 034. 090	1	1	
14	Д22Г. 034. 120	Рама	Д22Г. 034. 070	1	1	
15	Д22Г. 034. 130	Кронштейн	Д22Г. 034. 120	2	2	
16						
17						
18						
19						
20						
21						
22						
23						
24						
25						

Изм.	Лист	№ докум.	Подп.	Дата	Д22Г.034.000ВС			
Разраб.		Гольденберг		1.11.82	Контейнер для золы V = 0,3м³ Ведомость спецификаций	Лит.	Лист	Листов
Пров.		Мюнтер				И		1
Нач.отд.		Зольский				Госстрой СССР ГПИ Горьковский Сантехпроект		
Н.контр.		Мюнтер						
Утв.								

Формат А3

Д22Г.033.030СБ

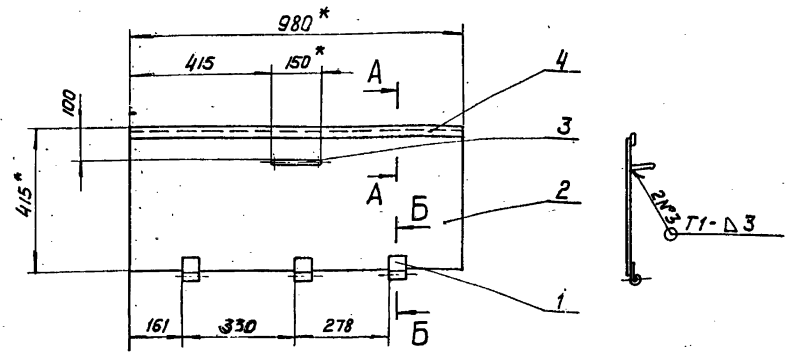

А - А
М 1:1

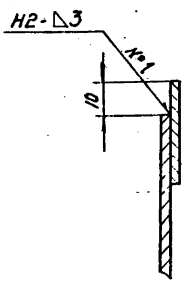

Б - Б
М 1:1

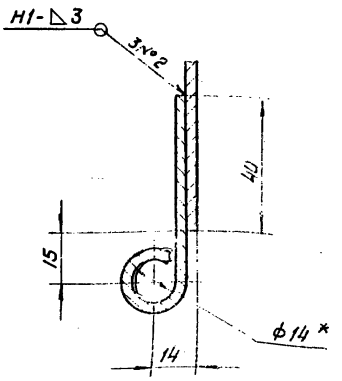

1. *Размеры для справок
2. Неуказанные предельные отклонения размеров ± $\frac{IT16}{2}$
3. Сварные швы по ГОСТ 5264-80.

Изм.	Лист	№ докум.	Подп.	Дата	Д22Г.033.030СБ			
Разраб.		Козина		1.11.82	Дверка	Лит.	Масса	Масштаб
Пров.		Козина				И	11	1:10
Т.контр.						Лист	Листов 1	
Н.контр.		Мюнтер				Госстрой СССР ГПИ Горьковский Сантехпроект		
Утв.								

19452-03 38 Копировал [signature] Формат А3

Д22Г. 034. 001

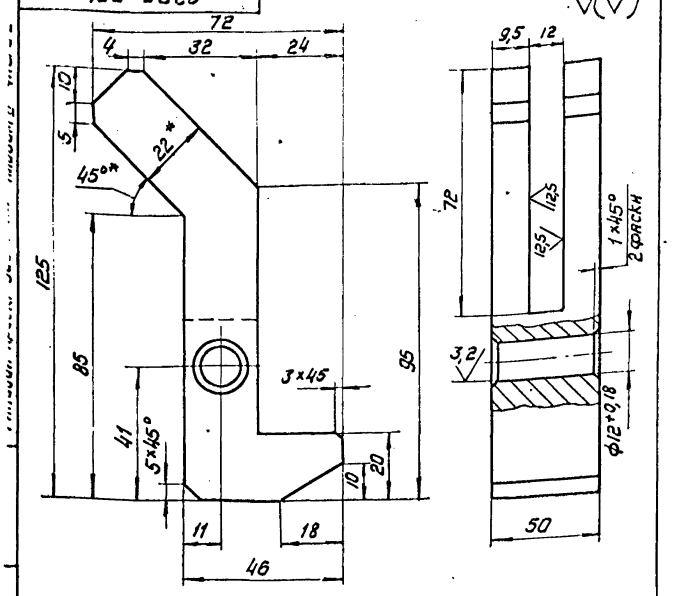

25 V(V)

1. *Размеры для справок
2. Неуказанные предельные отклонения размеров: H16, h16, $\pm \frac{IT16}{2}$.

Изм.	Лист	№ докум.	Подп.	Дата
Разраб.	Гольденберг			1.11.84
Пров.	Мюнтер			
Т. контр.				
Н. контр.	Мюнтер			
Утв.				

Д22Г. 034. 001

Крючок

Лит.	Масса	Масштаб
И	0,8	1:1

Лист | Листов 1

В Ст.3 сп ГОСТ 380-71

Госстрой СССР ГПИ Горьковский Сантехпроект

Формат А4

Формат	Зона	Поз.	Обозначение	Наименование	Кол.	Примеч.
				Документация		
А2			Д22Г. 034. 000 СБ	Сборочный чертеж		
А3			Д22Г. 034. 000 ВС	Ведомость спецификаций		
А3			Д22Г. 034. 000 ВП	Ведомость покупных изделий		
				Сборочные единицы		
А4		1	Д22Г. 034. 010	Бункер	1	
А4		2	Д22Г. 034. 070	Тележка	1	

Инв. № подл. | Подп. и дата | Взам. инв. № | Инв. № дубл. | Подп. и дата

Изм.	Лист	№ докум.	Подп.	Дата
Разраб.	Гольденберг			1.11.84
Пров.	Мюнтер			
Нач. отд.				
Н. контр.	Мюнтер			
Утв.				

Д22Г. 034. 000

Контейнер для золы $V = 0,3\ м^3$

Лит.	Лист	Листов
И		1

Госстрой СССР ГПИ Горьковский Сантехпроект

Формат А4

№ строки	Наименование	Обозначение документа на поставку	Поставщик	Куда входит (обозначение)	Количество: на изделие	в комплекте	на регулир.	Всего	Примечание
1	Ось 6-12 В 12×65 Ст 3 Сп	ГОСТ 9650-80		Д22Г. 034. 010	1			1	
2	Кольцо 1А 25	ГОСТ 13940-68		Д22Г. 034. 070	2			2	
3	Подшипник 305	ГОСТ 8338-75		Д22Г. 034. 070	2			2	
4				Д22. 034. 090	1			2	
5								4	
6	Кольца СГ 30-19-3,5	ГОСТ 6418-81		Д22Г. 034. 090	1			2	
7	СГ 44-31-5			Д22Г. 034. 070	2			2	
8				Д22Г. 034. 090	1			2	
9								4	
10	Крепежные изделия								
11									
12	Шайба 7019-0393	ГОСТ 13438-68		Д22Г. 034. 010	1			1	
13	Болт М6×25.36.	ГОСТ 7798-70		Д22Г. 034. 010	2			2	
14	М8×16.36			Д22Г. 034. 090	2			2	
15	Винт М6×16.36	ГОСТ 1491-80		Д22Г. 034. 070	8			8	
16				Д22Г. 034. 090	4			4	
17								12	
18	Винт М6×16.36	ГОСТ 17475-80		Д22Г. 034. 030	12			12	
19	Гайка М6.4	ГОСТ 5915-70		Д22Г. 034. 030	12			12	
20	М24.4	ГОСТ 5927-70		Д22Г. 034. 070	2			2	
21	Шплинт 3,2×20	ГОСТ 397-79		Д22Г. 034. 010	2			2	
22	5×60			Д22Г. 034. 070	2			2	
23	Шайба 8.65Г	ГОСТ 6402-70		Д22Г. 034. 090	2			2	
24	12.01	ГОСТ 9649-78		Д22Г. 034. 010	2			2	
25	6.01	ГОСТ 11371-78		Д22Г. 034. 030	12			12	
	24.01			Д22Г. 034. 070	2			2	

Изм.	Лист	№ докум.	Подп.	Дата
Разраб.	Гольденберг			1.11.84
Пров.	Мюнтер			
Нач. отд.	Вольский			
Н. контр.	Мюнтер			
Утв.				

Д22Г. 034. 000 ВП

Контейнер для золы $V = 0,3$

Ведомость покупных изделий

Лит.	Лист	Листов
И		1

Госстрой СССР ГПИ Горьковский Сантехпроект

Копировал

Формат А3

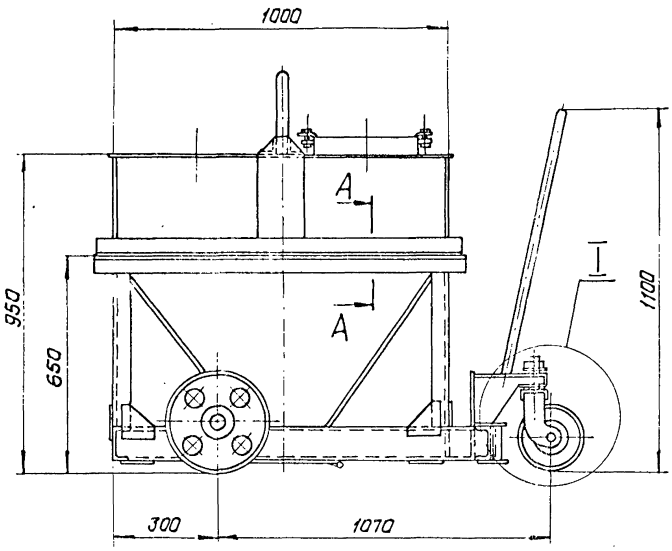

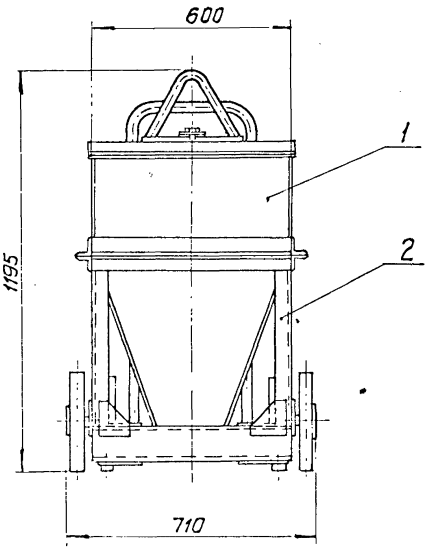

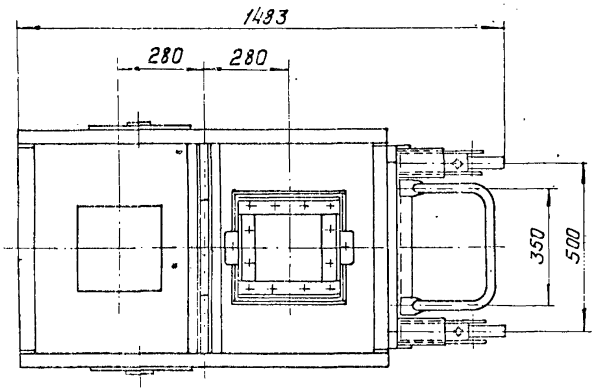

A-A
M 1:2

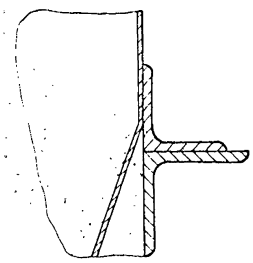

I
M 1:4

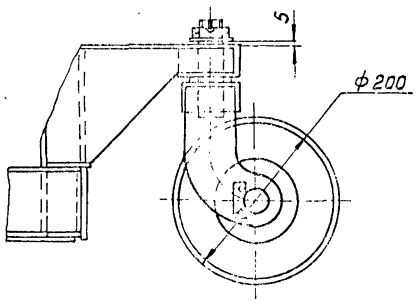

Размеры для справок

				Д22Г. 034. 000СБ			
Изм.	Лист	№ докум.	Подп.	Дата	Контейнер для золы V=0,3м³	Лит.	Масса	Масштаб
Разраб.		Голденберг		1.11.82		И	230	1:10
Пров.		Корчков				Лист	Листов 1
Т. контр.						Госстрой СССР, ГПИ Горьковский Сантехпроект	
Нач. отд.		Вольский					
Н. контр.		Мюнтер					
Утв.							

Д22Г.034.003

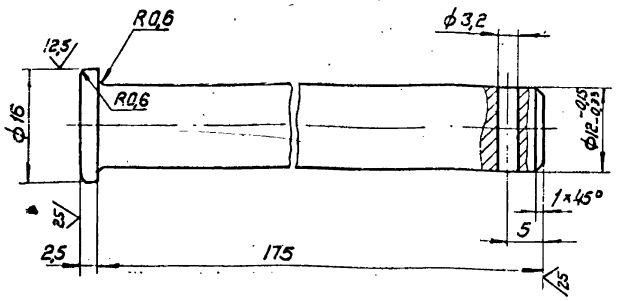

Неуказанные предельные отклонения размеров:
H16, h16, $\pm \frac{IT16}{2}$.

Изм.	Лист	№докум.	Подп.	Дата	Д22Г.034.003			
Разраб.		Шилина		1.11.82	Ось	Лит.	Масса	Масштаб
Пров.		Мюнтер				И	0,3	2:1
Т. контр.						Лист	Листов 1	
Рук. гр.		Мюнтер				Госстрой СССР ГПИ Горьковский Сантехпроект		
Н. контр.		Мюнтер			Круг В-17 ГОСТ 2590-71 / В Ст 3 Сп ГОСТ 535-79			
Утв.								

Формат А4

Д22Г.034.002

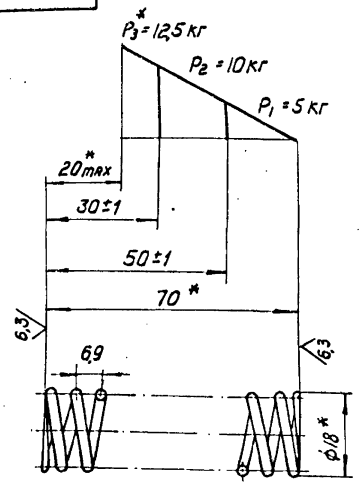

1. Пружина №329 ГОСТ 13770-68.
2. Направление навивки пружины - правое.
3. Число рабочих витков n - 10
4. Число витков полное - n_1 - 11,5
5. Покрытие - Хим. окс. прм.
6. *Размеры для справок

Изм.	Лист	№докум.	Подп.	Дата	Д22Г.034.002			
Разраб.		Бердышева		1.11.82	Пружина	Лит.	Масса	Масштаб
Пров.		Мюнтер				И	0,005	1:1
Т. контр.						Лист	Листов 1	
Н. контр.		Мюнтер			Проволока II-1,8 ГОСТ 9389-75	Госстрой СССР ГПИ Горьковский Сантехпроект		
Утв.								

Формат А4

Формат	Зона	Поз.	Обозначение	Наименование	Кол.	Примеч.
		8		Болт М6×25.36		
				ГОСТ 7798-70	2	
		9		Шайба 12.01		
				ГОСТ 9649-78	2	
		10		Шайба 7019-0393		
				ГОСТ 13438-68	1	
		11		Шплинт 3,2×20		
				ГОСТ 397-79	2	
				Материалы		
		12		Войлок ППр А5		
				ГОСТ 6308-71	0,1	кг

Инв.№подл. | Подпись и дата | Взам.инв.№ | Инв.№дубл. | Подпись и дата

Изм.	Лист	№докум.	Подп.	Дата	Д22Г.034.010	Лист 2

Формат А4

Формат	Зона	Поз.	Обозначение	Наименование	Кол.	Примеч.
				Документация		
А2			Д22Г.034.010 СБ	Сборочный чертеж		
				Сборочные единицы		
А4		1	Д22Г.034.020	Корпус бункера	1	
А4		2	Д22Г.034.030	Фильтр	1	
А4		3	Д22Г.034.060	Затвор	1	
				Детали		
А4		4	Д22Г.034.001	Крючок	1	
А4		5	Д22Г.034.002	Пружина	1	
А4		6	Д22Г.034.003	Ось	1	
				Стандартные изделия		
		7		Ось 6-12 В 12×65 Ст 3 Сп ГОСТ 9650-80	1	

Инв.№подл. | Подпись и дата | Взам.инв.№ | Инв.№дубл. | Подпись и дата

Изм.	Лист	№докум.	Подп.	Дата	Д22Г.034.010			
Разраб.		Тольденберг		1.11.82	Бункер	Лит.	Лист 1	Листов 2
Пров.		Мюнтер				Госстрой СССР ГПИ Горьковский Сантехпроект		
Нач. отд.								
Н. контр.		Мюнтер						
Утв.								

19452-03-41 Копировал

Формат А4

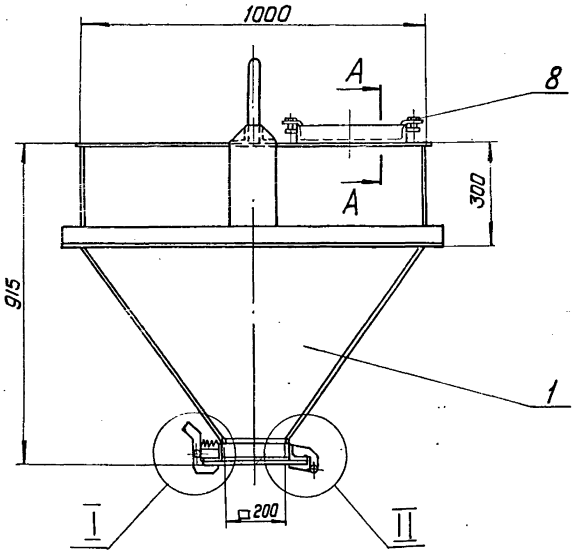

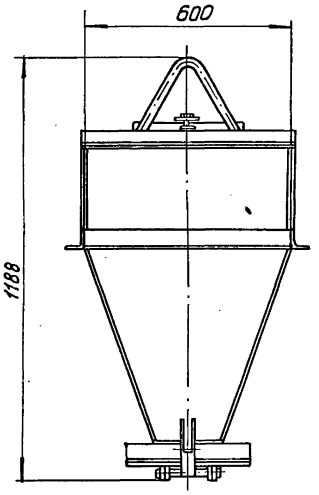

А-А
М 1:2

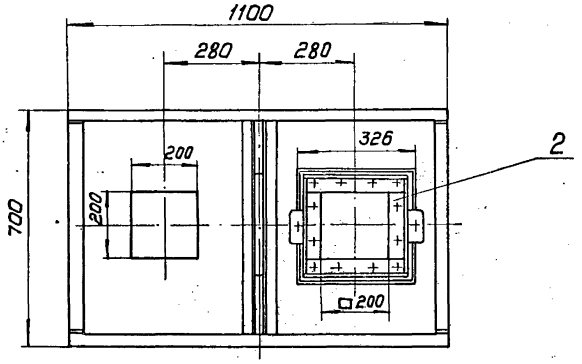

I
М 1:1

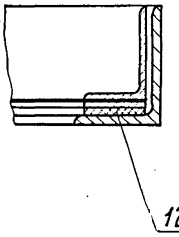

II
М 1:1

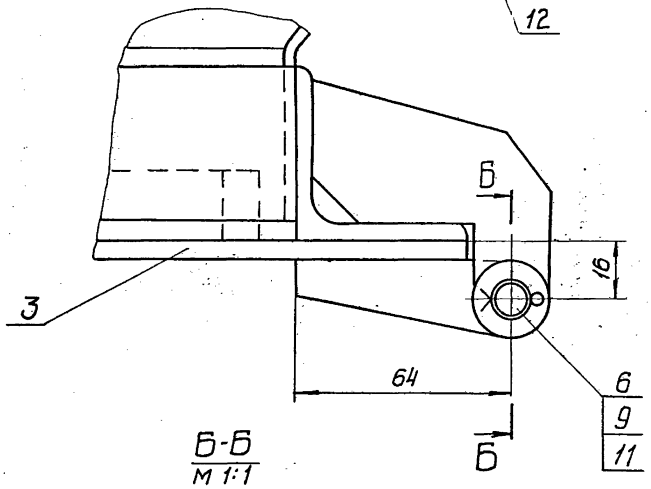

Б-Б
М 1:1

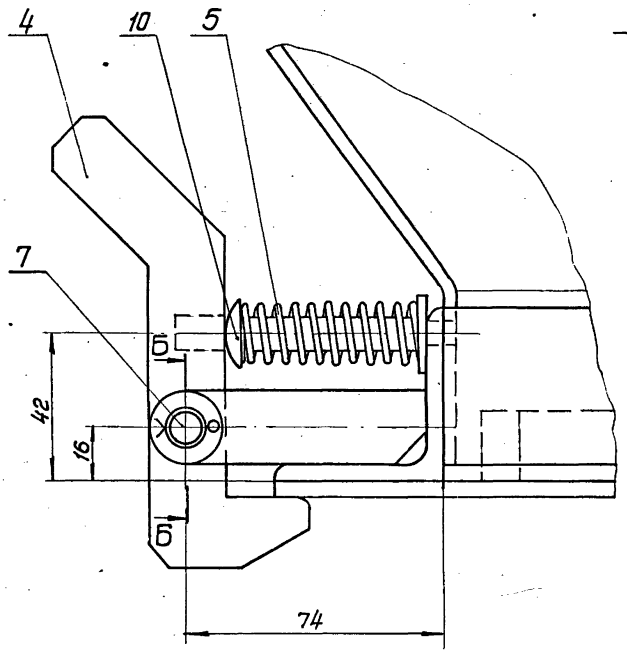

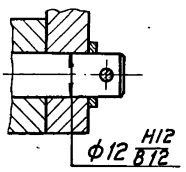

Размеры для справок

					Д22Г. 034. 010 СБ	
Изм.	Лист	№ докум.	Подп.	Дата	Бункер	Лит. / Масса / Масштаб
Разраб.		Ольденберг		1.11.82		И / 140 / 1:10
Пров.		Корчков				Лист / Листов 1
Т. контр.						Госстрой СССР, ГПИ Горьковский Сантехпроект
Н. контр.		Мюнтер				
Утв.						

Д22Г.034.005

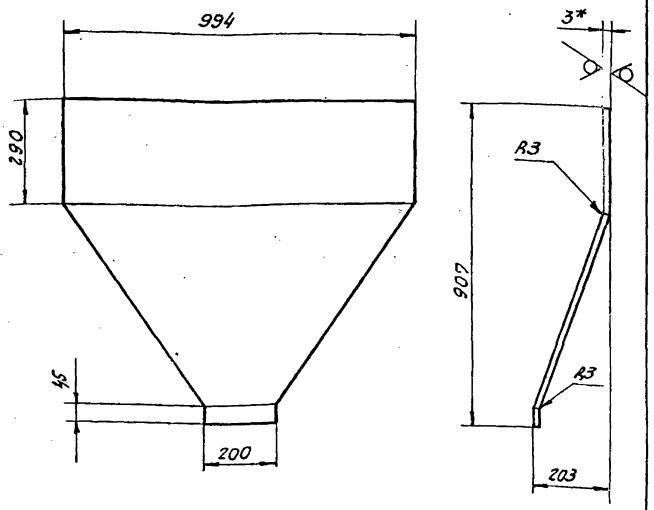

1.* Размеры для справок.

2. Неуказанные предельные отклонения размеров $\pm \frac{IT16}{2}$

Изм.	Лист	№ докум.	Подп.	Дата
Разраб.		Бердичева		4.12.82
Пров.		Корчков		
Т. контр.				
Н. контр.		Монтер		
Утв.				

Д22Г.034.005

Стенка.

Лит.	Масса	Масштаб
И	18,5	1:10
Лист	Листов 1	

Б-ПН-3 ГОСТ 19903-74
Лист 5-Н-Н-ВСт3сп ГОСТ 16523-70

Госстрой СССР ГПИ Горьковский Сантехпроект

Копировал: Формат А4

Д22Г.034.004

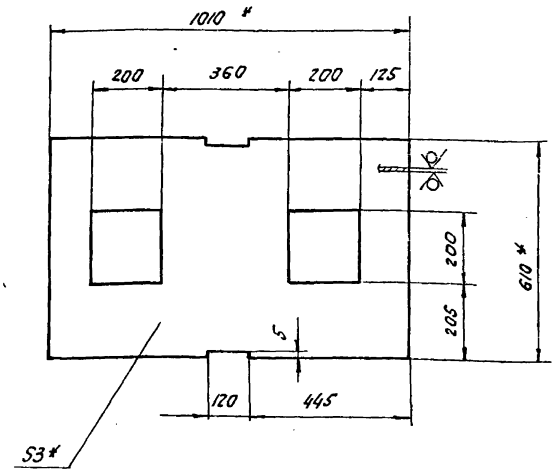

1.* Размеры для справок.

2. Неуказанные предельные отклонения размеров $\pm \frac{IT16}{2}$

Изм.	Лист	№ докум.	Подп.	Дата
Разраб.		Бердичева		4.12.82
Пров.		Корчков		
Т. контр.				
Н. контр.		Монтер		
Утв.				

Д22Г.034.004

Крышка

Лит.	Масса	Масштаб
И	12,5	1:10
Лист	Листов 1	

Б-ПН-3,0 ГОСТ 19903-74
Лист 5-Н-Н-ВСт3сп ГОСТ 16523-70

Госстрой СССР ГПИ Горьковский Сантехпроект

Копировал: Формат А4

Поз.	Обозначение	Наименование	Кол.	Примечание
7	Д22Г.034.011	Уголок		
		Уголок Б-50х50х5 ГОСТ 8509-72 ВСт3сп ГОСТ 535-79		
		L = 206 h16	2	0,78 кг
8	Д22Г.034.012	Петля	2	
9	Д22Г.034.013	Штырь	1	
10	Д22Г.034.014	Ухо	2	
11	Д22Г.034.015	Уголок		
		Уголок Б-75х50х5 ГОСТ 8510-72 ВСт3сп ГОСТ 535-79		
		L = 310 h16	2	1,48 кг
12	Д22Г.034.016	Уголок	2	
13	Д22Г.034.017	Ухо	1	
14	Д22Г.034.018	Уголок		
		Уголок Б-50х50х5 ГОСТ 8509-72 ВСт3сп ГОСТ 535-79		
		L = 600 h16	2	2,3 кг
15	Д22Г.034.019	Упор		
		Лист Б-ПН-10 ГОСТ 19903-74 ВСт3сп ГОСТ 14637-79		
		(16х40) h16	2	0,05 кг
16	Д22Г.034.021	Планка	2	

Изм.	Лист	№ докум.	Подп.	Дата

Д22Г.034.020

Лист 2

Копировал: Формат А4

Поз.	Обозначение	Наименование	Кол.	Примечание
		Документация		
	Д22Г.034.020 СБ	Сборочный чертеж		
		Детали		
1	Д22Г.034.004	Крышка	1	
2	Д22Г.034.005	Стенка	2	
3	Д22Г.034.006	Стенка	2	
4	Д22Г.034.007	Уголок		
		Уголок Б-50х50х5 ГОСТ 8509-72 ВСт3сп ГОСТ 535-79		
		L = 600 h16	2	2,26 кг
5	Д22Г.034.008	Уголок		
		Уголок Б-50х50х5 ГОСТ 8509-72 ВСт3сп ГОСТ 535-79		
		L = 1100 h16	2	4,1 кг
6	Д22Г.034.009	Уголок		
		Уголок Б-50х50х5 ГОСТ 8509-72 ВСт3сп ГОСТ 535-79		
		L = 306 h16	2	1,15 кг

Изм.	Лист	№ докум.	Подп.	Дата
Разраб.		Гольденберг		1.11.82
Пров.		Корчков		
Нач. отд.				
Н. контр.		Монтер		
Утв.				

Д22Г.034.020

Корпус бункера

Лит.	Лист	Листов
И	1	2

Госстрой СССР ГПИ Горьковский Сантехпроект

19452-03 43 Копировал: Формат А4

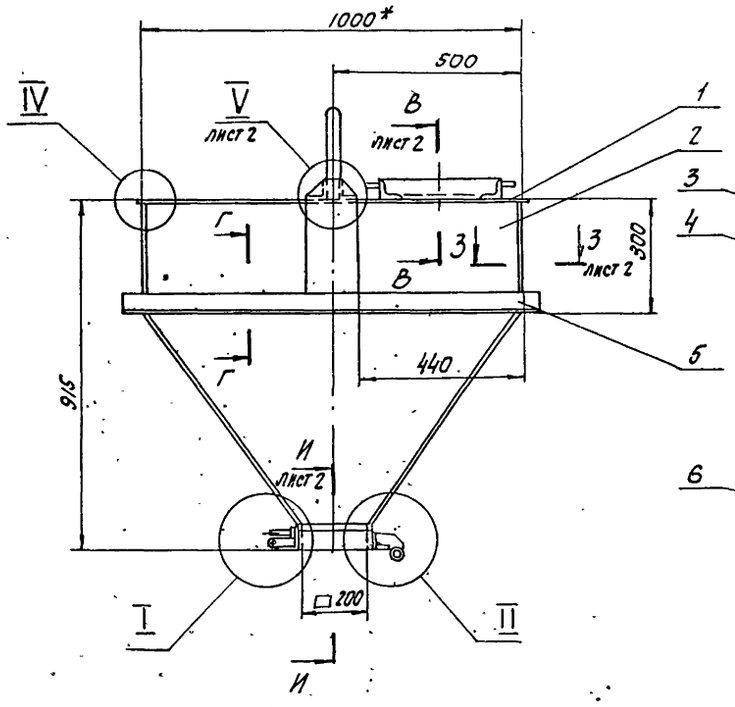

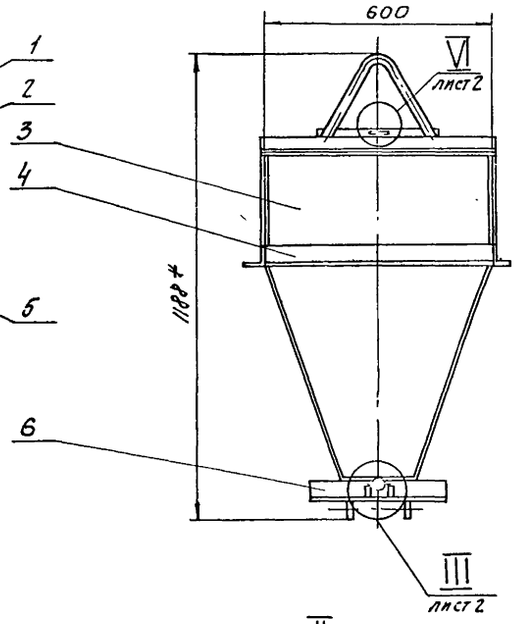

II
M1:1

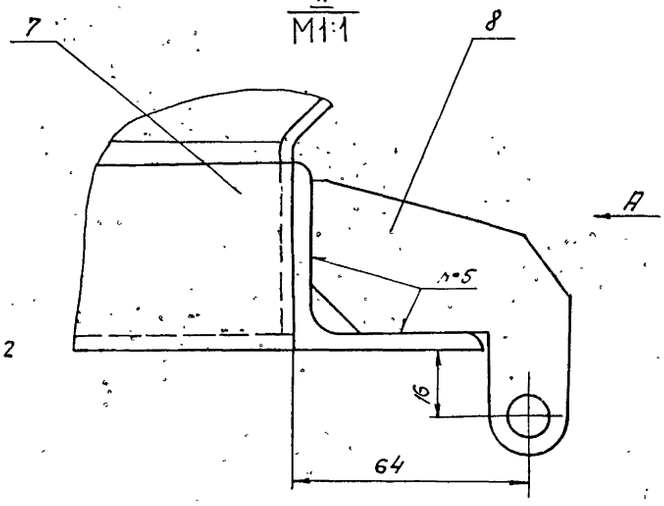

Вид А
M1:2

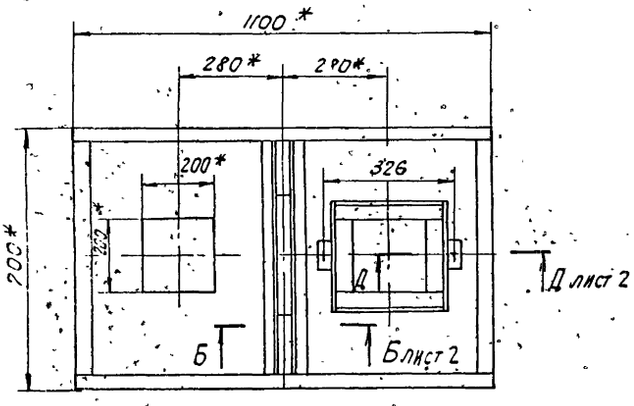

I
M1:1

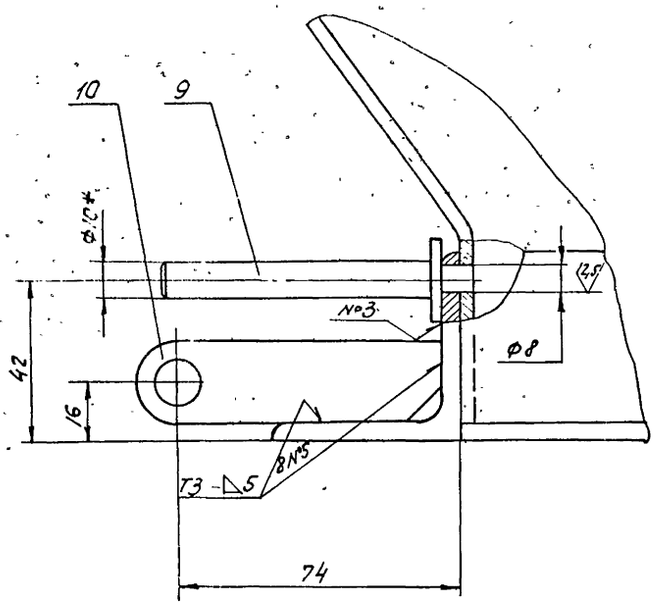

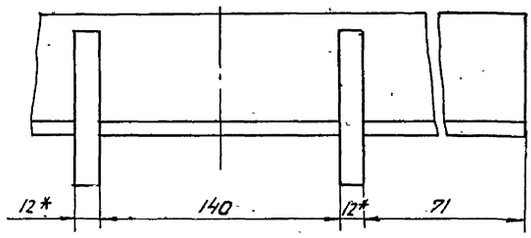

1.* Размеры для справок.
2.** Обработать по сопрягаемой детали.
3. Неуказанные предельные отклонения размеров: $H16$, $h16$, $\pm \frac{IT16}{2}$
4 Сварные швы по ГОСТ 5264-80.
5. Сварка ручная дуговая.

					Д22Г.034.020СБ		
Изм.	Лист	№ докум.	Подп.	Дата			
Разраб		Гольденберг		11.82	Корпус бункера.	Лит.	Масса	Масштаб
Пров.		Корчкова				И	131	1:10
Т.контр.						Лист 1	Листов 2	
Н.контр.		Мюнтер				Госстрой СССР ГПИ Горьковский Сантехпроект		
Утв.								

19452-03 44 Копировал: СК Формат А2

III / М1:2 лист 1

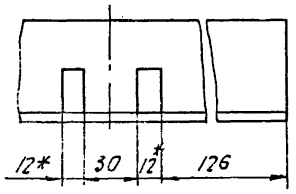

В-В / М1:2 лист 1

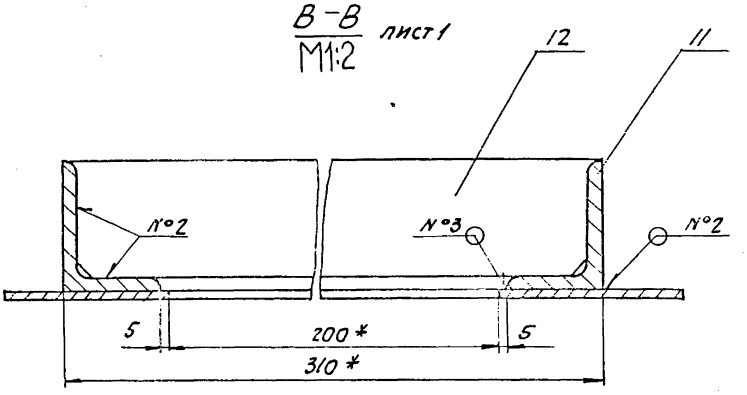

Г-Г / М1:1 лист 1

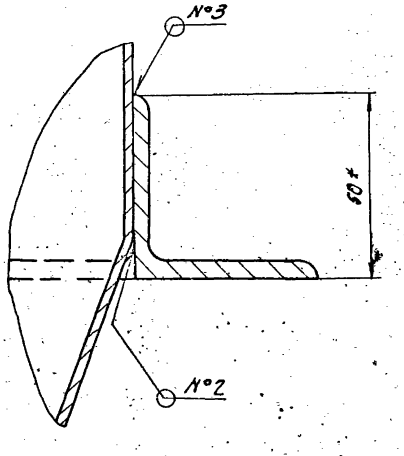

Б-Б / М1:2 лист 1

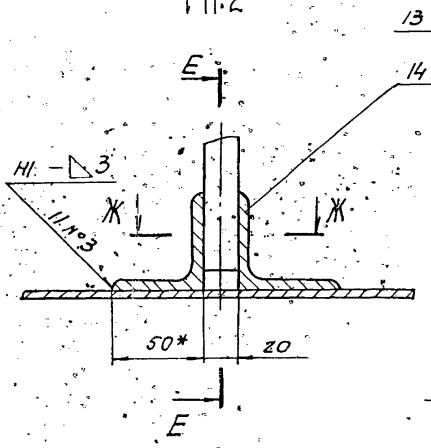

Е-Е / М1:5

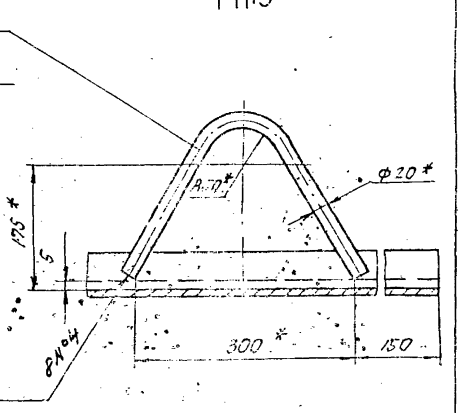

Д-Д / М1:1 лист 1

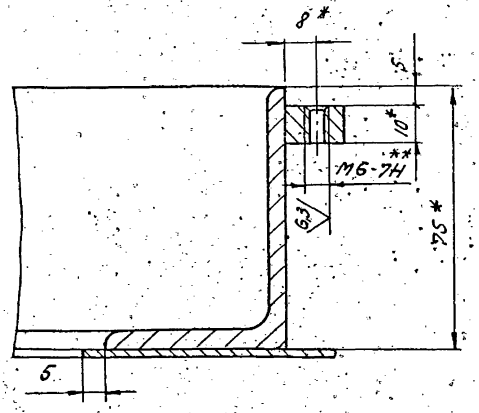

IV / М1:1 лист 1

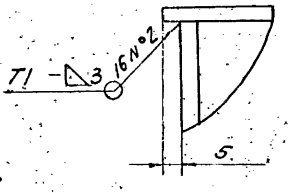

Ж-Ж / М1:1

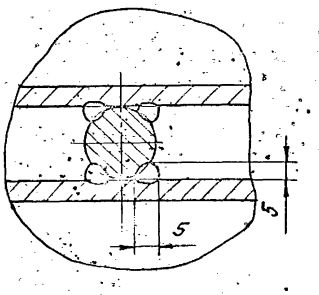

И-И / М1:1 лист 1.

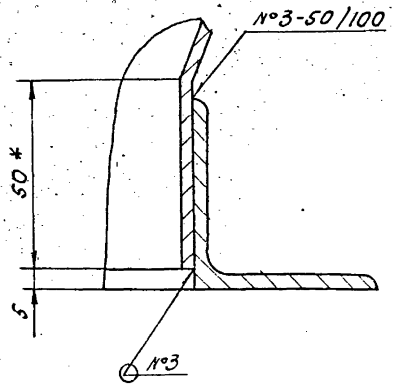

З-З / М1:1 лист 1

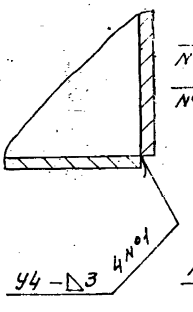

V / М1:2 лист 1

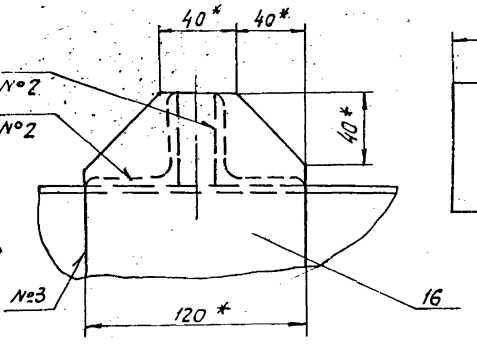

VI / М1:2 лист 1

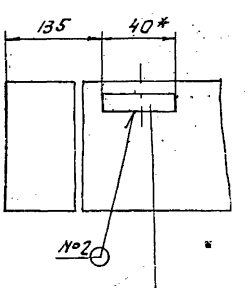

Альбом VIII. Вып. 2. Ч. II

Д22Г.034.014

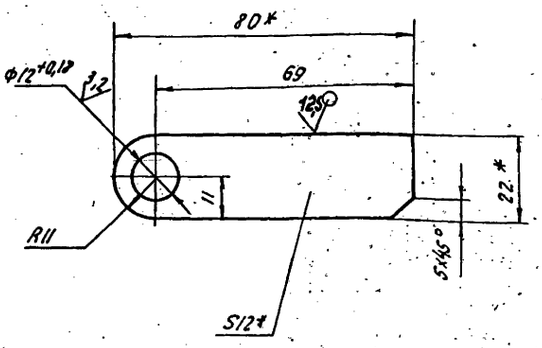

1.* Размеры для справок.

2. Неуказанные предельные отклонения размеров: H16, h16, $\pm \frac{IT16}{2}$

Изм.	Лист	№ докум.	Подп.	Дата	Д22Г.034.014			
Разраб.		Бердышева		12.82	Ухо	Лит.	Масса	Масштаб
Пров.		Корчков				И	0,16	1:1
Т.контр.						Лист	Листов 1	
Н.контр.		Мюнтер			Лист Б-ПН-12 ГОСТ 19903-74 / В Ст3сп ГОСТ 14637-79	Госстрой СССР ГПИ Горьковский САНТЕХПРОЕКТ		
Утв.								

Копировал: [illegible] Формат А4

Д22Г.034.013

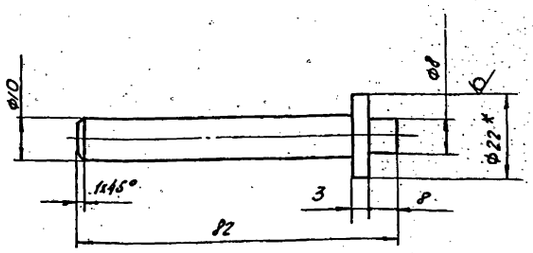

Неуказанные предельные отклонения размеров: H16, h16, $\pm \frac{IT16}{2}$

Изм.	Лист	№ докум.	Подп.	Дата	Д22Г.034.013			
Разраб.		Бердышева		12.82	Штырь	Лит.	Масса	Масштаб
Пров.		Корчков				И	0,1	1:1
Т.контр.						Лист	Листов 1	
Н.контр.		Мюнтер			Кфуг В-22 ГОСТ 2590-71 / В Ст3сп ГОСТ 535-79	Госстрой СССР ГПИ Горьковский САНТЕХПРОЕКТ		
Утв.								

Инв. № подл. | Подпись и дата | Взам. инв. № | Инв. № дубл. | Подпись и дата

Копировал: [illegible] Формат А4

Д22Г.034.012

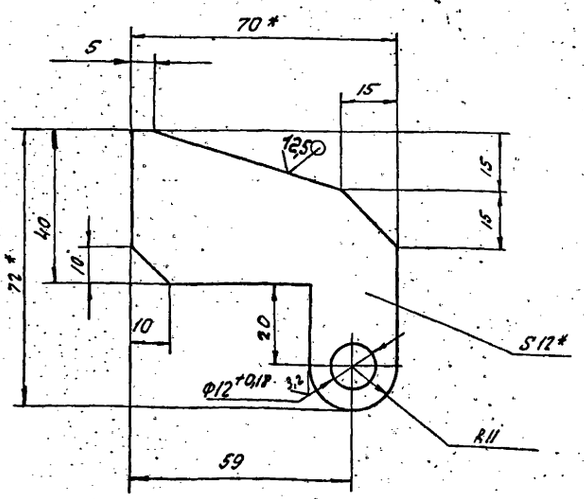

1.* Размеры для справок.

2. Неуказанные предельные отклонения размеров: h16, $\pm \frac{IT16}{2}$

Изм.	Лист	№ докум.	Подп.	Дата	Д22Г.034.012			
Разраб.		Бердышева		12.82	Петля	Лит.	Масса	Масштаб
Пров.		Корчков				И	0,2	1:1
Т.контр.						Лист	Листов 1	
Н.контр.		Мюнтер			Лист Б-ПН-12 ГОСТ 19903-74 / В Ст3сп ГОСТ 14637-79	Госстрой СССР ГПИ Горьковский САНТЕХПРОЕКТ		
Утв.								

Копировал: [illegible] Формат А4

Д22Г.034.006

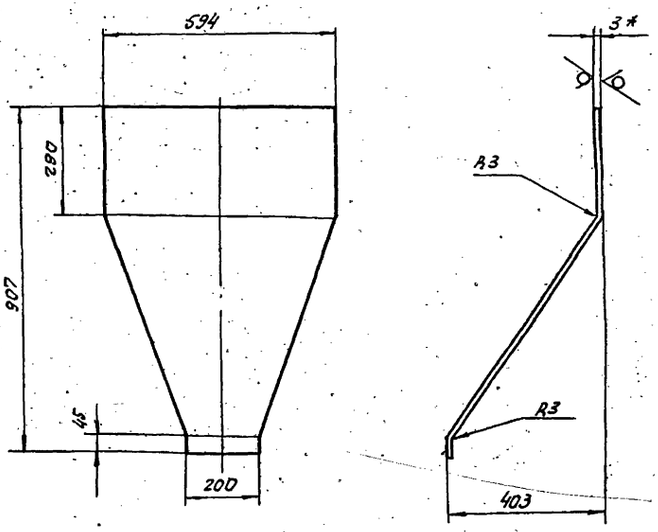

1.* Размеры для справок.

2. Неуказанные предельные отклонения размеров $\pm \frac{IT16}{2}$

Изм.	Лист	№ докум.	Подп.	Дата	Д22Г.034.006			
Разраб.		Бердышева		12.82	Стенка	Лит.	Масса	Масштаб
Пров.		Корчков				И	14,8	1:10
Т.контр.						Лист	Листов 1	
Н.контр.		Мюнтер			Лист Б-ПН-3 ГОСТ 19903-74 / 5-Ш-Н-В Ст3сп ГОСТ 16523-70	Госстрой СССР ГПИ Горьковский САНТЕХПРОЕКТ		
Утв.								

Инв. № подл. | Подпись и дата | Взам. инв. № | Инв. № дубл. | Подпись и дата

19452-03 46 Копировал: [illegible] Формат А4

Обозначение		Наименование	Кол.	Примечание
		Документация		
А3	Д22Г.034.030 СБ	Сборочный чертеж		
		Сборочные единицы		
А4	1 Д22Г.034.040	Рама	1	
А4	2 Д22Г.034.050	Рамка	1	
		Стандартные изделия		
	3	Винт М6 х16.36 ГОСТ 17475-72	12	
	4	Гайка М6.4 ГОСТ 5915-70	12	
	5	Шайба 6.01 ГОСТ 11371-78	12	
		Материалы		
	6	Сукно фильтровальное №2 ГОСТ 6986-69	0,5	м2

Изм.	Лист	№ докум.	Подп.	Дата
Разраб.		Гольденгер		1.11.82
Пров.		Корчков		
Нач. отд.				
Н. контр.		Мантер		
Утв.				

Д22Г.034.030

Фильтр

Лит.	Лист	Листов
И		1

Госстрой СССР ГПИ Горьковский САНТЕХПРОЕКТ

Копировал: [illegible] Формат А4

Д22Г.034.021

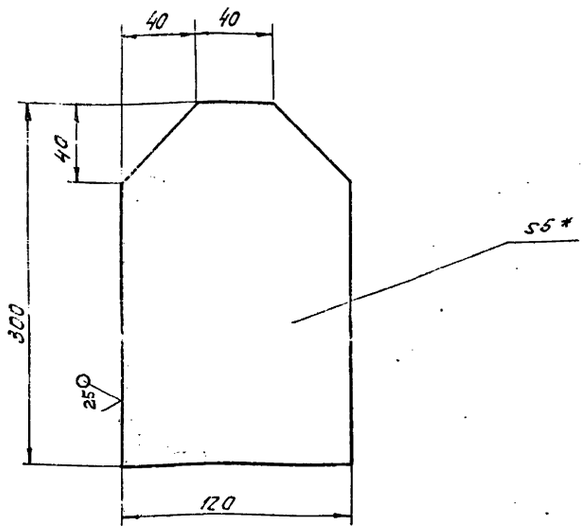

1.* Размеры для справок.

2. Неуказанные предельные отклонения размеров $\pm \frac{IT16}{2}$.

Изм.	Лист	№ докум.	Подп.	Дата
Разраб.		Бердышева		1.12.82
Пров.		Корчков		
Т. контр.				
Н. контр.		Мантер		
Утв.				

Планка.

Лит.	Масса	Масштаб
И	1,3	1:2
Лист	Листов 1	

Лист Б-ПН-5 ГОСТ 19903-74 / Вст 3сп ГОСТ 14637-79

Госстрой СССР ГПИ Горьковский САНТЕХПРОЕКТ

Копировал: [illegible] Формат А4

Инв. № подл. | Подпись и дата | Взам. инв. № | Инв. № дубл. | Подпись и дата

Д22Г.034.017

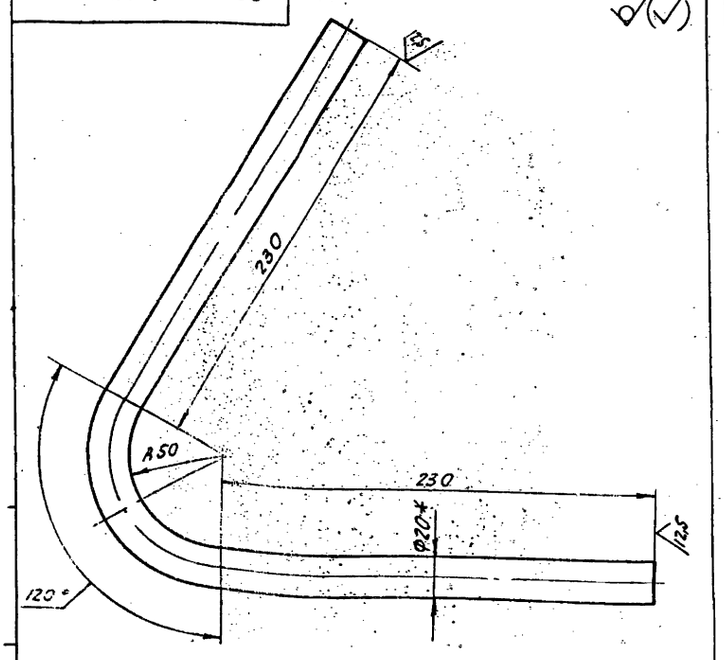

1.* Размеры для справок.

2. Неуказанные предельные отклонения размеров $\pm \frac{IT16}{2}$.

Изм.	Лист	№ докум.	Подп.	Дата
Разраб.		Бердышева		12.82
Пров.		Корчков		
Т. контр.				
Н. контр.		Уронтер		
Утв.				

Ухо

Лит.	Масса	Масштаб
И	1,5	1:2
Лист	Листов 1	

Круг В-20 ГОСТ 2590-71 / Вст 3сп ГОСТ 535-79

Госстрой СССР ГПИ Горьковский САНТЕХПРОЕКТ

Копировал: [illegible] Формат А4

Д22Г.034.016

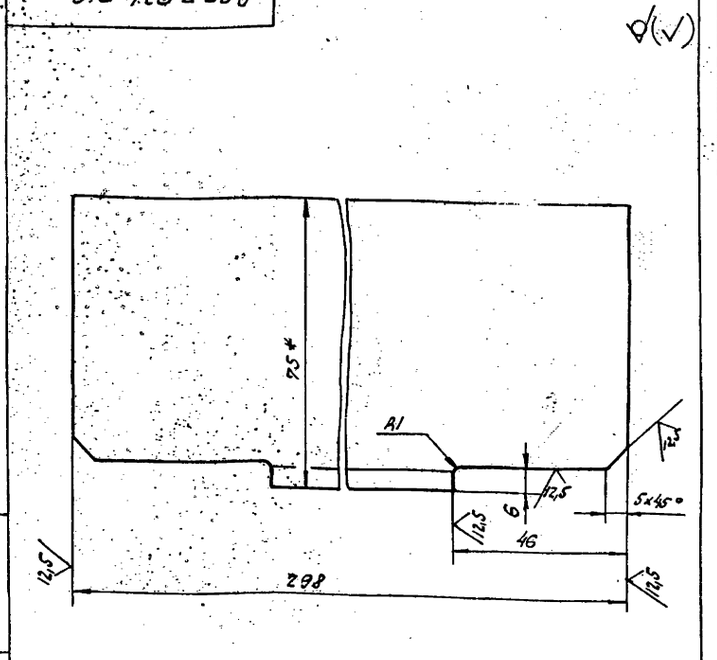

1.* Размеры для справок.

2. Неуказанные предельные отклонения размеров $\pm \frac{IT16}{2}$.

Изм.	Лист	№ докум.	Подп.	Дата
Разраб.		Бердышева		1.12.82
Пров.		Корчков		
Т. контр.				
Н. контр.		Мантер		
Утв.				

Уголок

Лит.	Масса	Масштаб
И	11,0	1:1
Лист	Листов 1	

Уголок Б-75х50х5 ГОСТ 8510-72 / Вст 3сп ГОСТ 535-79

Госстрой СССР ГПИ Горьковский САНТЕХПРОЕКТ

Копировал: [illegible] Формат А4

Д22Г. 034. 030СБ

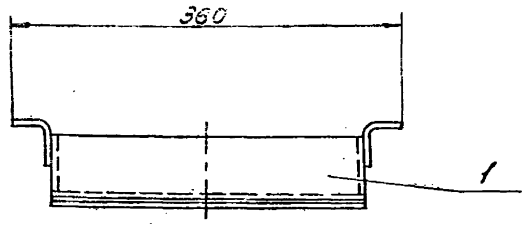

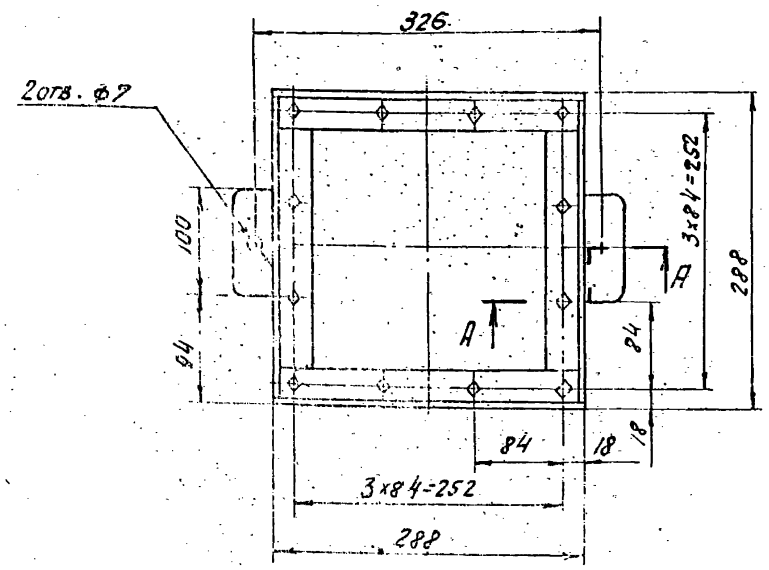

А-А
М1:1

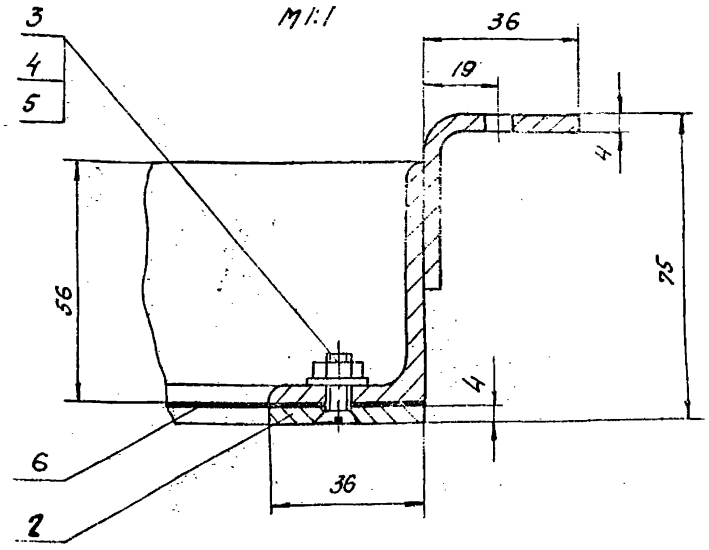

Размеры для справок.

Изм.	Лист	№ док.	Подп.	Дата	Д22Г. 034. 030СБ		
Разраб.		Гольцев		11.92	Фильтр	Лит.	Масса	Масштаб
Пров.		Корчков				И	5,0	1:4
Т.контр.						Лист	Листов 1	
Н.контр.		Монтер				Госстрой СССР ГПИ Горьковский САНТЕХПРОЕКТ		
Утв.								

Копировал: [illegible] Формат А3

Д22Г. 034. 040СБ

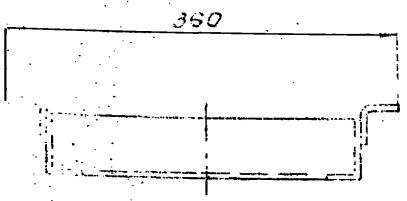

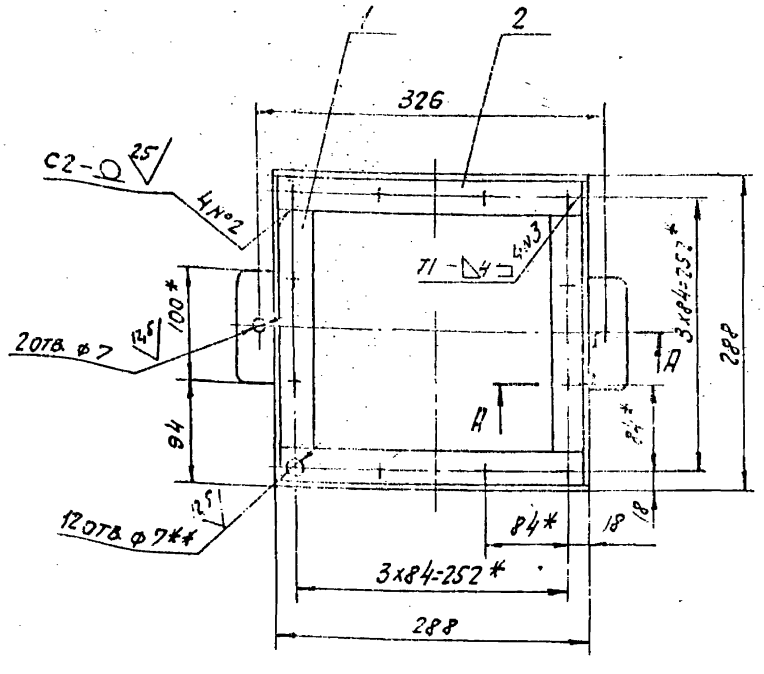

А-А
М1:1

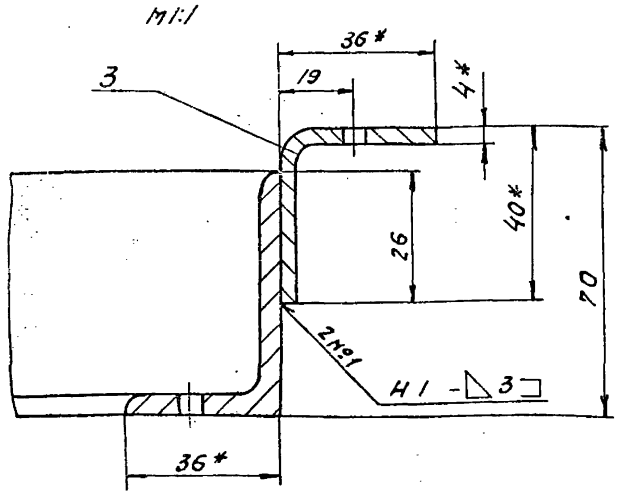

1. * Размеры для справок.
2. ** Обработать по сопрягаемой детали.
3. Неуказанные предельные отклонения размеров: $H16, \pm \frac{IT16}{2}$
4. Сварные швы по ГОСТ 5264-80

Изм.	Лист	№ док.	Подп.	Дата	Д22Г. 034. 040СБ		
Разраб.		Гольцев		11.92	Рама	Лит.	Масса	Масштаб
Пров.		Корчков				И	3,6	1:4
Т.контр.						Лист	Листов 1	
Н.контр.		Монтер				Госстрой СССР ГПИ Горьковский САНТЕХПРОЕКТ		
Утв.								

19452-03 48 Копировал: [illegible] Формат А3

Формат	Зона	Поз.	Обозначение	Наименование	Кол.	Примечание
				Документация		
А4			Д22Г. 034. 050 СБ	Сборочный чертеж		
				Детали		
Б4		1	Д22Г. 034. 026	Планка		
				Полоса Б-2 4х36 ГОСТ 103-76 / Ст3сп ГОСТ 535-79		
				L=288 h16	2	0,33 кг
Б4		2	Д22Г. 034. 027	Планка		
				Полоса Б-2 4х36 ГОСТ 103-76 / Ст3сп ГОСТ 535-79		
				L=216 h16	2	0,25 кг

Изм.	Лист	№ докум.	Подп.	Дата
Разраб.		Гольденберг		
Пров.		Корчков		
Т.контр.				
Н.контр.		Мюнтер		
Утв.				

Д22Г. 034. 050

Рамка

Лит. | Лист | Листов 1

Госстрой СССР ГПИ Горьковский Сантехпроект

Копировал: СЛ Формат А4

Д22Г. 034. 024

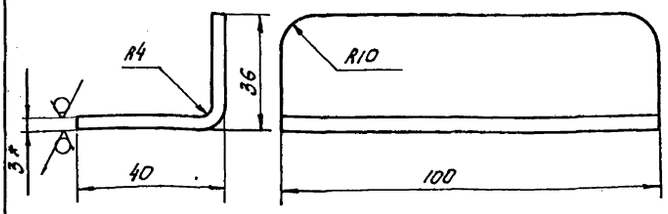

1.* Размеры для справок.

2. Неуказанные предельные отклонения размеров $\pm \frac{IT16}{2}$

Изм.	Лист	№ докум.	Подп.	Дата
Разраб.		Гольденберг		11.82
Пров.		Корчков		
Т.контр.				
Н.контр.		Мюнтер		
Утв.				

Упор

Лит. | Масса | Масштаб: 0,17 | 1:1

Лист | Листов 1

Лист Б-ПН-40 ГОСТ 19903-74 / Ст 3сп ГОСТ 14637-79

Госстрой СССР ГПИ Горьковский Сантехпроект

Формат А4

Д22Г. 034. 022

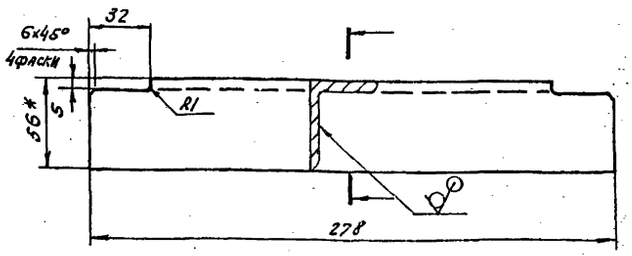

1.* Размеры для справок.

2. Неуказанные предельные отклонения размеров $\pm \frac{IT16}{2}$.

Изм.	Лист	№ докум.	Подп.	Дата
Разраб.		Гольденберг		11.82
Пров.		Корчков		
Т.контр.				
Н.контр.		Мюнтер		
Утв.				

Уголок

Лит. | Масса: 3,78 | Масштаб: 1:2

Лист | Листов 1

Уголок Б-56х36х4 ГОСТ 8510-72 / Ст 3сп ГОСТ 535-79

Госстрой СССР ГПИ Горьковский Сантехпроект

Копировал: СК Формат А4

Формат	Зона	Поз.	Обозначение	Наименование	Кол.	Примечание
				Документация		
А3			Д22Г. 034. 040 СБ	Сборочный чертеж		
				Детали		
А4		1	Д22Г. 034. 022	Уголок	2	
Б4		2	Д22Г. 034. 023	Уголок		
				Уголок Б-56х36х4 ГОСТ 8510-72 / Ст3сп ГОСТ 535-79		
				L=288 h16	2	0,82 кг
А4		3	Д22Г. 034. 024	Упор	2	

Изм.	Лист	№ докум.	Подп.	Дата
Разраб.		Гольденберг		11.82
Пров.		Корчков		
Нач. отд.				
Н.контр.		Мюнтер		
Утв.				

Д22Г. 034. 040

Рама

Лит. | Лист | Листов 1

Госстрой СССР ГПИ Горьковский Сантехпроект

Инв. № подл. | Подпись и дата | Взам. инв. № | Инв. № дубл. | Подпись и дата

Копировал: СЛ Формат А4

Д22Г.034.060СБ

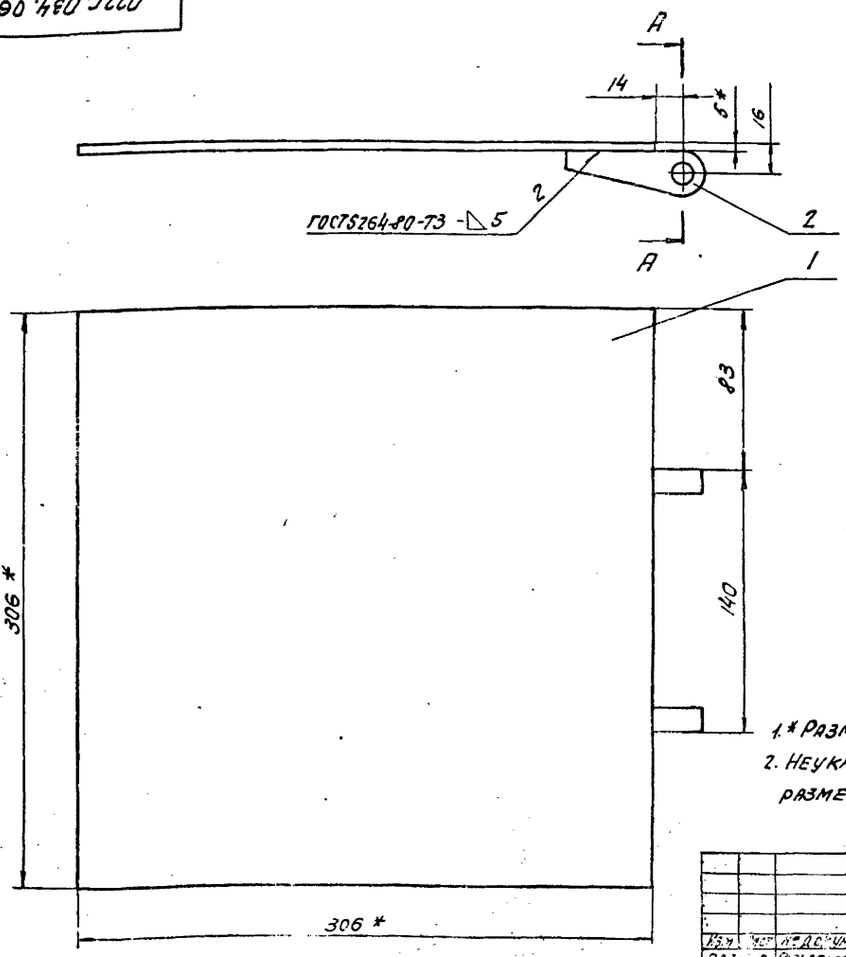

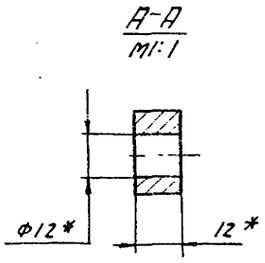

1.* Размеры для справок.

2. Неуказанные предельные отклонения размеров $\pm\frac{IT16}{2}$.

Изм.	Лист	№ докум.	Подп.	Дата
Разраб.		Гольденберг		1.11.84
Пров.		Мюнтер		
Т. контр.				
Н. контр.		Мюнтер		
Утв.				

Д22Г.034.060СБ

Затвор.

Лит.	Масса	Масштаб
И	4,0	1:2
Лист	Листов 1	

Госстрой СССР ГПИ Горьковский САНТЕХПРОЕКТ

Копировал: СЛ Формат А3

Формат	Зона	Поз.	Обозначение	Наименование	Кол.	Примечание
				Документация:		
А3			Д22Г. 034.060СБ	Сборочный чертеж		
				Детали		
Б4		1	Д 22Г. 034. 028	Плита		
				Лист Б-ПН-5 ГОСТ19903-74 Вст3сп ГОСТ14637-79		
				(305х306) h16	1	3,6 кг
А4		2	Д22Г. 034. 029	Ухо	2	

Д22Г.034.060

Затвор

Лит.	Лист	Листов
И		1

Госстрой СССР ГПИ Горьковский САНТЕХПРОЕКТ

Копировал: СЛ Формат А4

Д22Г.034.060СБ

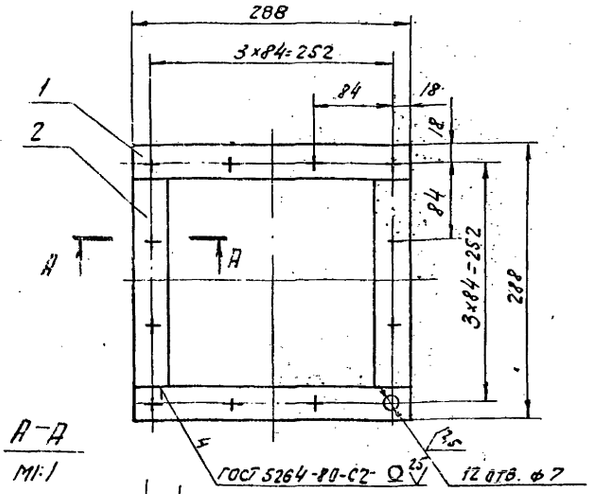

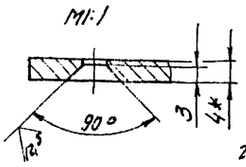

1.* Размеры для справок.

2. Неуказанные предельные отклонения размеров: H16, $\pm\frac{IT16}{2}$

Изм.	Лист	№ докум.	Подп.	Дата
Разраб.		Гольденберг		1.11.84
Пров.		Корчков		
Т. контр.				
Н. контр.		Мюнтер		
Утв.				

Д 22Г. 034.060СБ

Рамка.

Лит.	Масса	Масштаб
И	1,2	1:4
Лист	Листов 1	

Госстрой СССР ГПИ Горьковский САНТЕХПРОЕКТ

19452-03 50 Копировал: СЛ Формат А4

Формат	Зона	Поз.	Обозначение	Наименование	Кол.	Примечание
				Стандартные изделия		
		9		Кольцо 1А25 ГОСТ 13940-68	2	
		10		Подшипник 305 ГОСТ 8338-75	2	
		11		Винт М6 х16.36 ГОСТ 1491-80	8	
		12		Гайка М24.4 ГОСТ 5927-70	2	
		13		Шайба 24.01 ГОСТ 11371-78	2	
		14		Шплинт 5х60 ГОСТ 397-79	2	
		15		Кольцо СГ44-31-5 ГОСТ 6418-81	2	

Д22Г.034.070 Лист 2

Изм. Лист № докум. Подп. Дата

Копировал: Формат А4

Д22Г.034.031

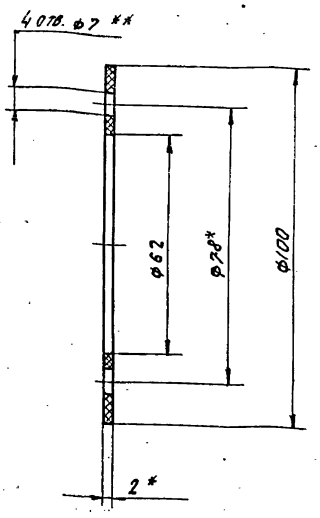

1.* Размеры для справок

2.** Обработать по сопрягаемой детали.

Д22Г.034.031

Изм.	Лист	№ докум.	Подп.	Дата		Лит.	Масса	Масштаб
Разраб.		Шилина		1.11.82	Прокладка	И	0,001	1:1
Пров.		Мюнтер				Лист	Листов 1	
Т.контр.								
Рук.гр.		Мюнтер			Картон прокладочный марки А-2 ГОСТ 9347-74	Госстрой СССР ГПИ Горьковский Сантехпроект		
Н.контр.		Мюнтер						
Утв.								

Инв. № подл. | Подпись и дата | Взам. инв. № | Инв. № дубл. | Подпись и дата

Формат А4

Формат	Зона	Поз.	Обозначение	Наименование	Кол.	Примечание
				Документация		
А2			Д22Г.034.070 СБ	Сборочный чертеж		
				Сборочные единицы		
А4		1	Д22Г.034.080	Колесо	2	
А4		2	Д22Г.034.090	Колесо с вилкой	2	
А4		3	Д22Г.034.120	Рама	1	
				Детали		
А4		4	Д22Г.034.031	Прокладка	2	
А4		5	Д22Г.034.032	Крышка	2	
А4		6	Д22Г.034.033	Ось	2	
А4		7	Д22Г.034.034	Шайба	2	
Б4		8	Д22Г.034.035	Пруток		
				Круг В-10 ГОСТ 2590-71 / В Ст3сп ГОСТ 535-79		
				L=45 h16 25	4	0,03 кг

Д22Г.034.070.

Изм.	Лист	№ докум.	Подп.	Дата		Лит.	Лист	Листов
Разраб.		Гольденберг		1.11.82	Тележка	И	1	2
Пров.		Мюнтер				Госстрой СССР ГПИ Горьковский Сантехпроект		
Нач.отд.								
Н.контр.		Мюнтер						
Утв.								

Копировал: Формат А4

Д22Г.034.029

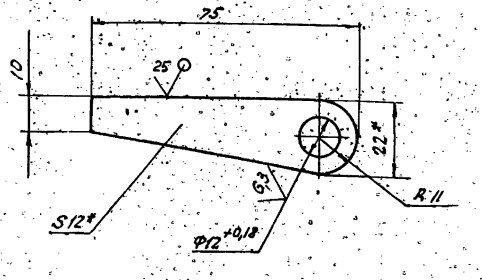

1.* Разрмеры для справок.

2. Неуказанные предельные отклонения размеров ± 1т16/2.

Д22Г.034.029

Изм.	Лист	№ докум.	Подп.	Дата		Лит.	Масса	Масштаб
Разраб.		Гольденберг		1.11.82	Ухо	И	0,11	1:1
Пров.		Мюнтер				Лист	Листов 1	
Т.контр.								
Н.контр.		Мюнтер			Лист Б-ЛН-12 ГОСТ 19903-74 / ВСт3сп ГОСТ 14637-79	Госстрой СССР ГПИ Горьковский Сантехпроект		
Утв.								

Инв. № подл. | Подпись и дата | Взам. инв. № | Инв. № дубл. | Подпись и дата

19452-03 51 Копировал: Формат А4

Д22Г.034.070СБ

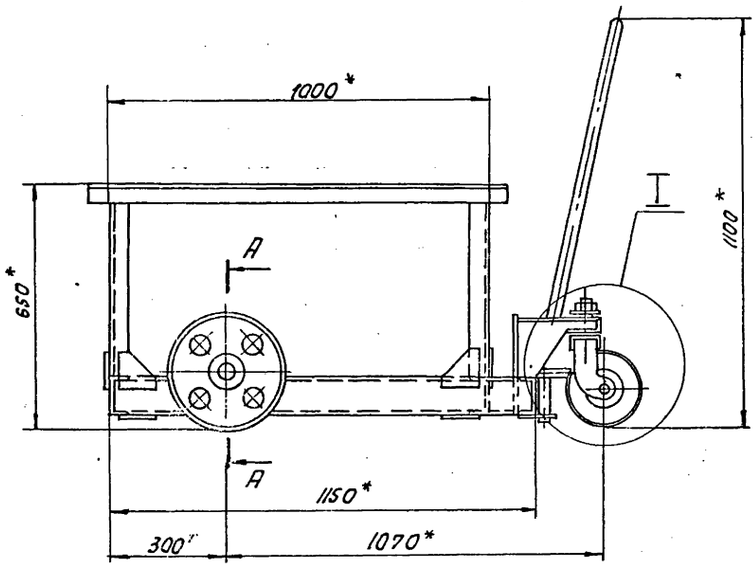

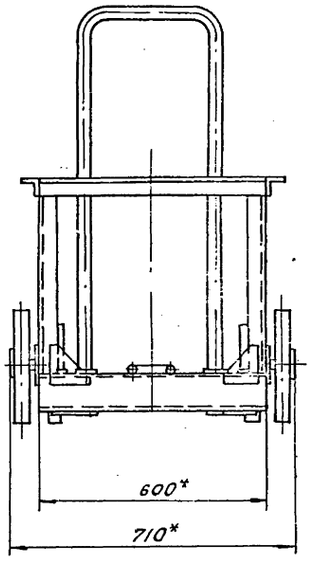

А-А
М1:2

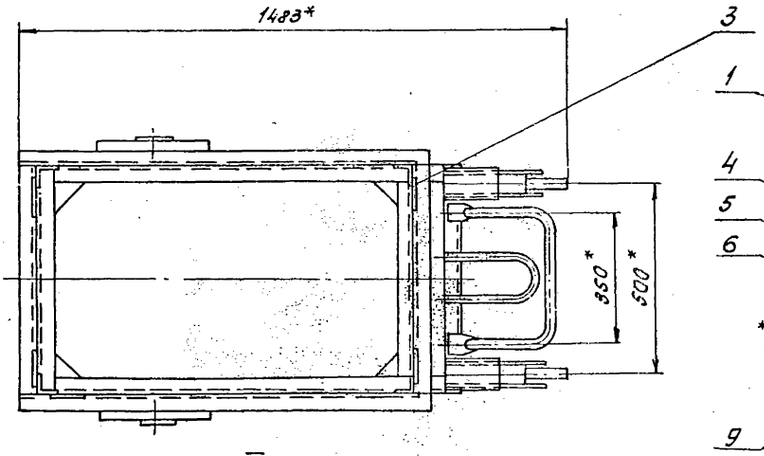

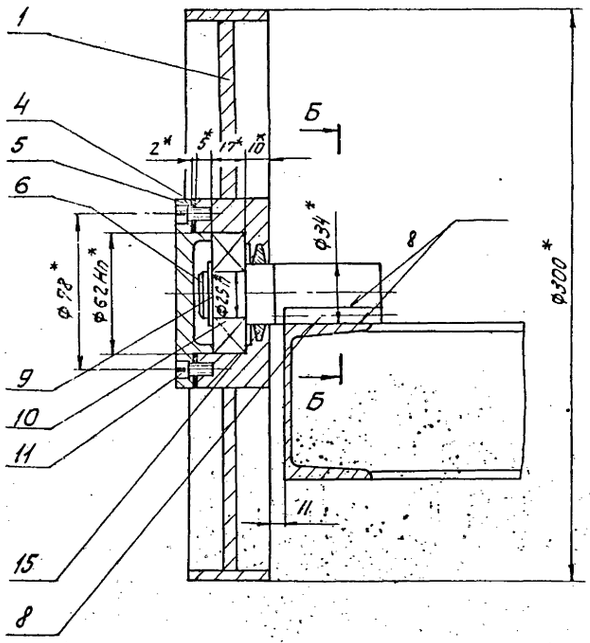

I
М1:4

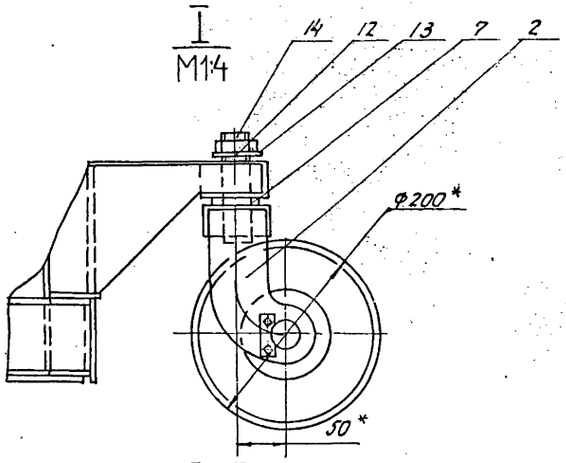

Б-Б
М1:1

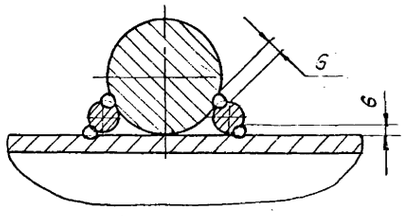

1.* Размеры для справок.

2. Неуказанные предельные отклонения размеров $\pm \frac{IT14}{2}$

3. Сварка ручная дуговая.

4. Перед сборкой трущиеся поверхности покрыть смазкой ЦИАТИМ-221 ГОСТ 9433-80.

5. Покрытие: эмаль ЭМ, ГФ-230, черный, II, п ПОСТ 64-77.

					Д22Г.034.070СБ			
Изм.	Лист	№ докум.	Подп.	Дата	Тележка.	Лит.	Масса	Масштаб
Разраб.		Гольденберг		11.12		И	86	1:10
Пров.		Мюнтер				Лист	Листов 1	
Т.контр.						Госстрой СССР ГПИ Горьковский Сантехпроект		
Н.контр.		Мюнтер						
Утв.								

Д22Г.034.034

(√) Rz 40

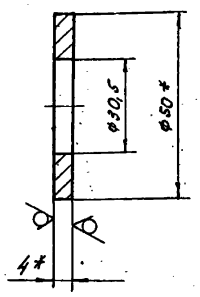

1. * Размеры для справок.
2. Неуказанные предельные отклонения размеров H16.

Изм.	Лист	№ докум.	Подп.	Дата	Д22Г.034.034			
Разраб.		Шилина		1.11.82	Шайба	Лит.	Масса	Масштаб
Пров.		Мюнтер				И	0,04	1:1
Т.контр.						Лист	Листов 1	
Рук.гр.		Мюнтер			Пруток ГКР НП50КД4.0 БрАЖ9-4 ГОСТ 1628-78	Госстрой СССР ГПИ Горьковский Сантехпроект		
Н.контр.		Мюнтер						
Утв.								

Копировал: [illegible] Формат А4

Д22Г.034.033

(√) 63

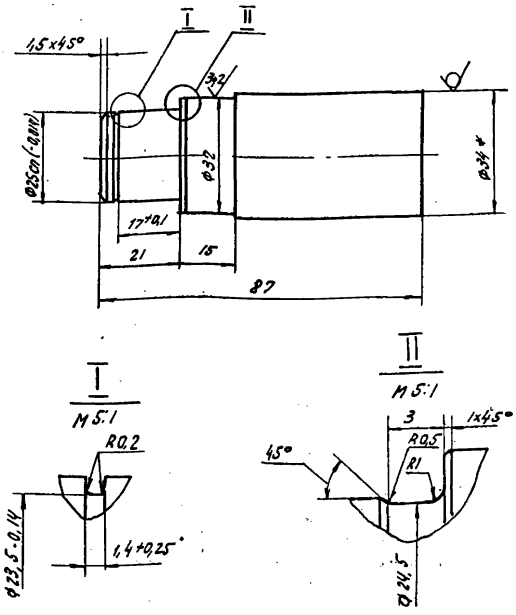

1. * Размеры для справок.
2. Неуказанные предельные отклонения размеров: H14, h14, ± 17,14/2

Изм.	Лист	№ докум.	Подп.	Дата	Д22Г.034.033			
Разраб.		Шилина		1.11.82	Ось	Лит.	Масса	Масштаб
Пров.		Мюнтер				И	0,33	1:1
Т.контр.						Лист	Листов 1	
Рук.гр.		Мюнтер			Круг В34 ГОСТ 2590-71 / В Ст 3сп ГОСТ 535-79	Госстрой СССР ГПИ Горьковский Сантехпроект		
Н.контр.		Мюнтер						
Утв.								

Копировал: [illegible] Формат А4

Д22Г.034.032

(√) 25

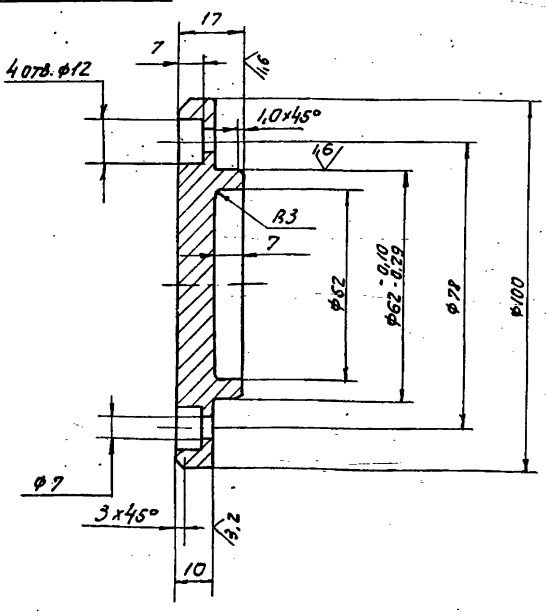

Неуказанные предельные отклонения размеров: H14, h14, ± 17,14/2

Изм.	Лист	№ докум.	Подп.	Дата	Д22Г.034.032			
Разраб.		Шилина		1.11.82	Крышка	Лит.	Масса	Масштаб
Пров.		Мюнтер				И	0,38	1:1
Т.контр.						Лист	Листов 1	
Рук.гр.		Мюнтер			В Ст 3сп ГОСТ 380-71	Госстрой СССР ГПИ Горьковский Сантехпроект		
Н.контр.		Мюнтер						
Утв.								

Копировал: [illegible] Формат А4

Формат	Зона	Поз.	Обозначение	Наименование	Кол.	Примечание
				Документация		
А3			Д22Г.034.080СБ	Сборочный чертеж		
				Детали		
А4		1	Д22Г.034.036	Ступица	1	
А4		2	Д22Г.034.037	Диск	1	
А4		3	Д22Г.034.038	Обод	1	

Изм.	Лист	№ докум.	Подп.	Дата	Д22Г.034.080			
Разраб.		Гольденберг		1.11.82	Колесо	Лит.	Лист	Листов
Пров.		Мюнтер				И		1
Нач.отд.						Госстрой СССР ГПИ Горьковский Сантехпроект		
Н.контр.		Мюнтер						
Утв.								

19452-03 53 Копировал: [illegible] Формат А4

Д22Г.034.037

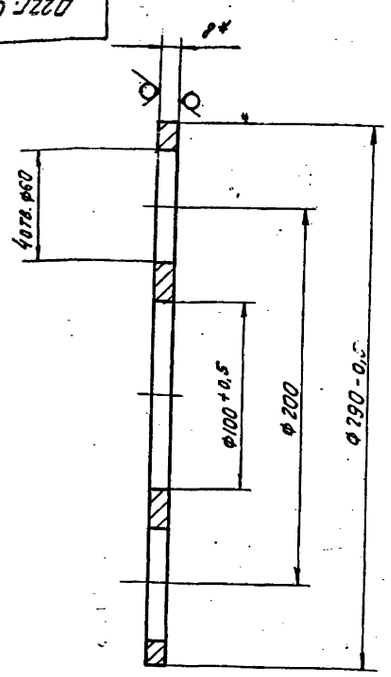

1. * Размеры для справок

2. Неуказанные предельные отклонения размеров: H16, h16, $\pm\frac{IT16}{2}$

Изм.	Лист	№ докум.	Подп.	Дата	Д22Г.034.037			
Разраб.		Шилина		1.11.82	Диск	Лит. И	Масса 2,9	Масштаб 1:2
Пров.		Корчков				Лист	Листов 1	
Т.контр.								
Рук.гр.		Корчков			Лист Б-ПН-8 ГОСТ19903-74 / ВСт3сп ГОСТ14637-79	Госстрой СССР ГПИ Горьковский Сантехпроект		
Н.контр.		Мюнтер						
Утв.								

Формат А4

Д22Г.034.036

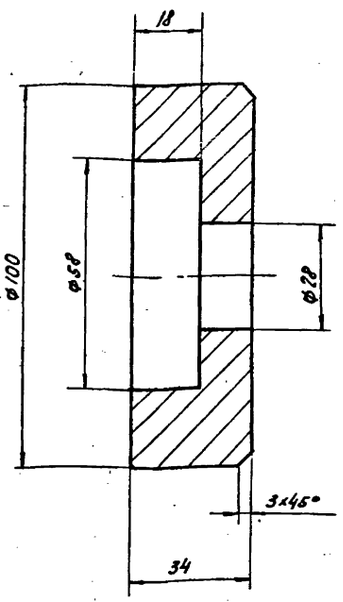

Неуказанные предельные отклонения размеров: H16, $\pm\frac{IT16}{2}$

Изм.	Лист	№ докум.	Подп.	Дата	Д22Г.034.036			
Разраб.		Шилина		1.11.82	Ступица	Лит. И	Масса 1,3	Масштаб 1:1
Пров.		Корчков				Лист	Листов 1	
Т.контр.								
Рук.гр.		Корчков			Сталь 3 ГОСТ 380-71	Госстрой СССР ГПИ Горьковский Сантехпроект		
Н.контр.		Мюнтер						
Утв.								

Копировал: СК

Формат А4

Д22Г.034.080СБ

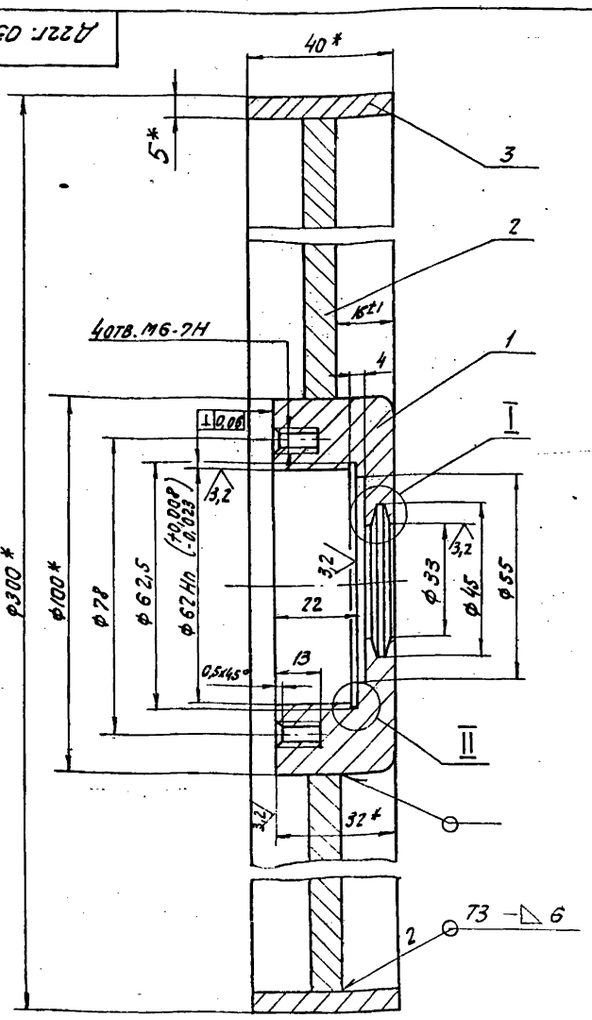

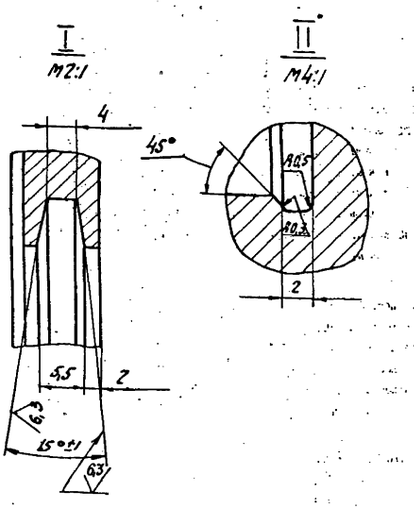

1.* Размеры для справок.

2. Неуказанные предельные отклонения размеров: H14, h14, $\pm\frac{IT14}{2}$

3. Сварные швы по ГОСТ 5264-80

Изм.	Лист	№ докум.	Подп.	Дата	Д22Г.034.080СБ			
Разраб.		Гольденберг		1.11.82	Колесо.	Лит. И	Масса 6	Масштаб 1:1
Пров.		Корчков				Лист	Листов 1	
Т.контр.								
Н.контр.		Мюнтер				Госстрой СССР ГПИ Горьковский Сантехпроект		
Утв.								

19452-03 54 Копировал: СК

Формат А3

Д22Г.034.041

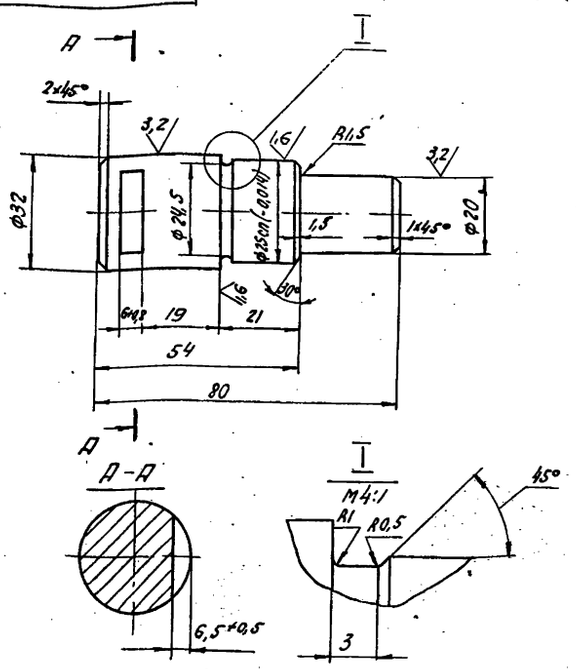

НЕУКАЗАННЫЕ ПРЕДЕЛЬНЫЕ ОТКЛОНЕНИЯ РАЗМЕРОВ Н14, h14, ± $\frac{IT14}{2}$.

Изм	Лист	№ докум.	Подп.	Дата	Д22Г.034.041			
Разраб.		Шилина		1.11.82	Ось	Лит. И	Масса 0,35	Масштаб 1:1
Пров.		Мюнтер				Лист	Листов 1	
Контр.								
Рук.гр.		Мюнтер			Круг В-34 ГОСТ 2590-71 / В Ст3 сп ГОСТ 535-79	Госстрой СССР ГПИ Горьковский САНТЕХПРОЕКТ		
Н.контр.		Мюнтер						
Утв.								

Формат А4

Формат	Зона	Поз.	Обозначение	Наименование	Кол.	Примечание
		7		Крышка 1×62×21		
				ГОСТ 11641-73	1	
		8		Болт М8×16.36		
				ГОСТ 7798-70	2	
		9		Винт М6×16.36		
				ГОСТ 1491-80	4	
		10		Шайба 8.65Г		
				ГОСТ 6402-70	2	
		11		Кольцо СГ30-19-3,5		
				ГОСТ 6418-81	1	
		12		Кольцо СГ 44-31-5		
				ГОСТ 6418-81	1	

Инв.№ подл. | Подпись и дата | Взам.инв.№ | Инв.№ дубл. | Подпись и дата

Изм	Лист	№ докум.	Подп.	Дата	Д22Г.034.090	Лист 2

Копировал: СС

Формат А4

Формат	Зона	Поз.	Обозначение	Наименование	Кол.	Примечание
				Документация		
А3			Д22Г.034.090 СБ	Сборочный чертеж		
				Сборочные единицы		
А4		1	Д22Г.034.100	Вилка	1	
А4		2	Д22Г.034.110	Колесо	1	
				Детали		
А4		3	Д22Г.034.031	Прокладка	1	
А4		4	Д22Г.034.041	Ось	1	
А4		5	Д22Г.034.042	Планка	1	
				Стандартные изделия		
		6		Подшипник 305		
				ГОСТ 8338-75	1	

Изм	Лист	№ докум.	Подп.	Дата	Д22Г.034.090			
Разраб.		Гольденберг		1.11.82	Колесо с вилкой	Лит. И	Лист 1	Листов 2
Пров.		Мюнтер				Госстрой СССР ГПИ Горьковский САНТЕХПРОЕКТ		
Нач.отд.								
Н.контр.		Мюнтер						
Утв.								

Копировал: СС

Формат А4

Д22Г.034.038

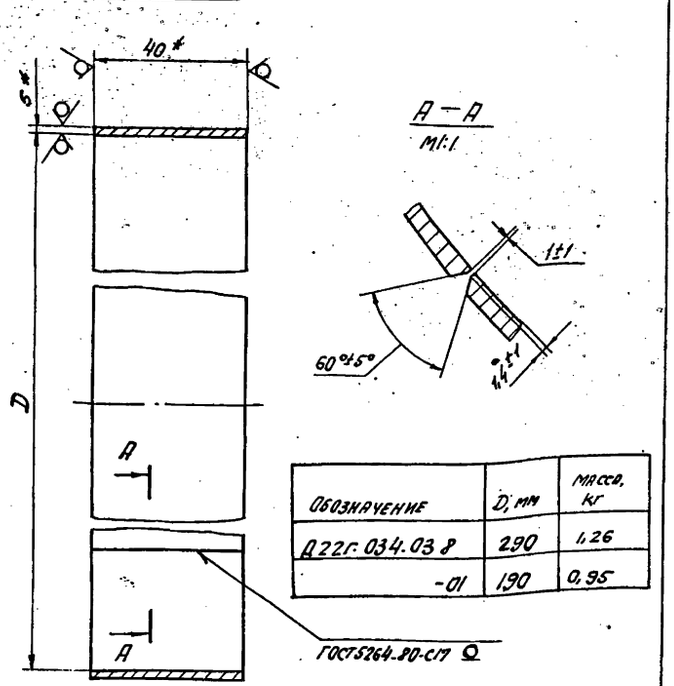

Обозначение	D, мм	Масса, кг
Д22Г.034.038	290	1,26
-01	190	0,95

1.* Размеры для справок.

2. Неуказанные предельные отклонения размеров: Н16, ± $\frac{IT16}{2}$.

Изм	Лист	№ докум.	Подп.	Дата	Д22Г.034.038			
Разраб.		Шилина		1.11.82	Обод	Лит. И	Масса См. табл.	Масштаб –
Пров.		Мюнтер				Лист	Листов 1	
Т.контр.								
Рук.гр.		Мюнтер			Полоса Б-2 5×40 ГОСТ-103-76 / В Ст3 сп ГОСТ 535-79	Госстрой СССР ГПИ Горьковский САНТЕХПРОЕКТ		
Н.контр.		Мюнтер						
Утв.								

19452-03 55

Копировал: СС

Формат А4

Инв.№ подл. | Подпись и дата | Взам.инв.№ | Инв.№ дубл. | Подпись и дата

Формат	Зона	Поз	Обозначение	Наименование	Кол.	Примечание
				Документация		
А4			Д22Г.034.100СБ	Сборочный чертеж		
				Детали		
А4		1	Д22Г.034.043	Ось	1	
А4		2	Д22Г.034.044	Сухарь	1	
А4		3	Д22Г.034.045	Щека левая	1	
А4		4	Д22Г.034.046	Щека правая	1	

Изм.	Лист	№ докум.	Подп.	Дата	Д22Г.034.100			
Разраб.		Вольденберг		1.11.80	Вилка	Лит.	Лист	Листов
Пров.		Мюнтер				И		1
Нач. отд.						Госстрой СССР ГПИ Горьковский САНТЕХПРОЕКТ		
Н. контр.		Мюнтер						
Утв.								

Формат А4

Д22Г.034.042

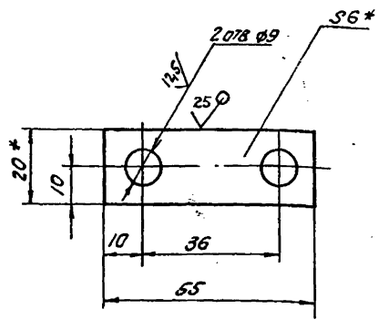

1. * Размеры для справок.
2. Неуказанные предельные отклонения размеров: h16, H16, $\pm \frac{IT16}{2}$

Изм.	Лист	№ докум.	Подп.	Дата	Д22Г.034.042			
Разраб.		Шилина		1.11.80	Планка.	Лит.	Масса	Масштаб
Пров.		Мюнтер				И	0,05	1:1
Т. контр.						Лист	Листов 1	
Рук. гр.		Мюнтер			Полоса Б-2 6×20 ГОСТ 103-76 / Ст 3сп ГОСТ 535-79	Госстрой СССР ГПИ Горьковский САНТЕХПРОЕКТ		
Н. контр.		Мюнтер						
Утв.								

Формат А4

Д22Г.034.090СБ

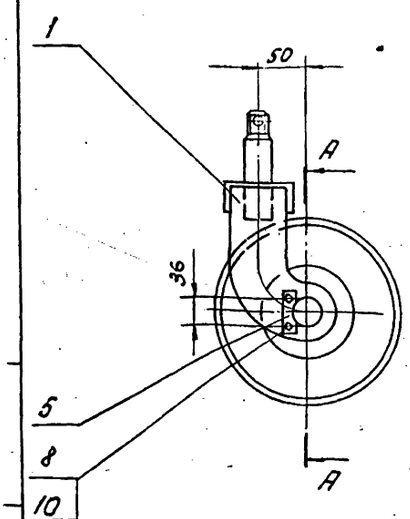

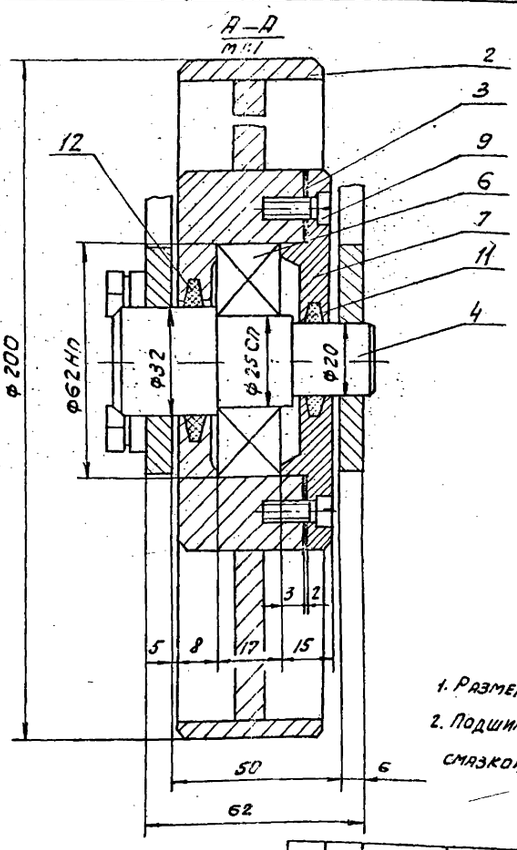

1. Размеры для справок.
2. Подшипниковый узел набить консистентной смазкой ЦИАТИМ-221 ГОСТ 9433-80.

Изм.	Лист	№ докум.	Подп.	Дата	Д22Г.034.090СБ			
Разраб.		Вольденберг		1.11.80	Колесо с вилкой	Лит.	Масса	Масштаб
Пров.		Мюнтер				И	7	1:4
Т. контр.						Лист	Листов 1	
Н. контр.		Мюнтер				Госстрой СССР ГПИ Горьковский САНТЕХПРОЕКТ		
Утв.								

Д22Г.034.045

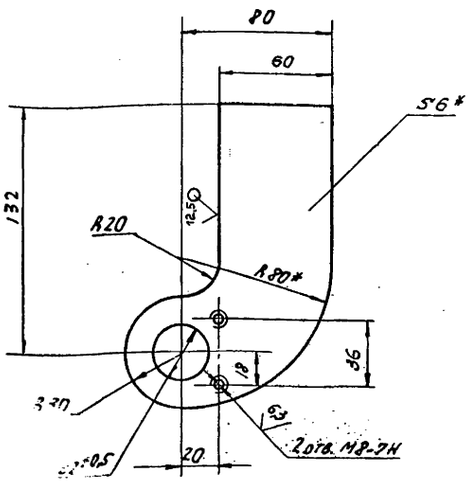

1.* Размеры для справок.

2. Неуказанные предельные отклонения размеров H14, h14, $\pm\frac{IT14}{2}$.

Изм.	Лист	№ докум.	Подп.	Дата	Д22Г.034.045			
Разраб.		Шилина		1.11.82	Щека левая	Лит. И	Масса 0,38	Масштаб 1:2
Пров.		Мюнтер				Лист	Листов 1	
Т.контр.								
Рук.гр.		Мюнтер			Лист Б-ПН-6.0 ГОСТ 19903-74	Госстрой СССР ГПИ Горьковский Сантехпроект		
Н.контр.		Мюнтер			В Ст3сп ГОСТ 14637-79			
Утв.								

Формат А4

Д22Г.034.044

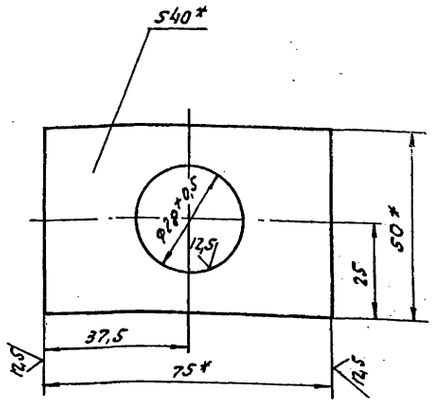

1.* Размеры для справок.

2. Неуказанные предельные отклонения размеров: H16, h16, $\pm\frac{IT16}{2}$.

Изм.	Лист	№ докум.	Подп.	Дата	Д22Г.034.044			
Разраб.		Шилина		1.11.82	Сухарь	Лит. И	Масса 0,9	Масштаб 1:1
Пров.		Мюнтер				Лист	Листов 1	
Т.контр.								
Рук.гр.		Мюнтер			Полоса Б-2 40х50 ГОСТ 103-76	Госстрой СССР ГПИ Горьковский Сантехпроект		
Н.контр.		Мюнтер			В Ст3сп ГОСТ 535-79			
Утв.								

Копировал: СЛ

Формат А4

Инв. № подл. | Подпись и дата | Взам. инв. № | Инв. № дубл. | Подпись и дата

Д22Г.034.043

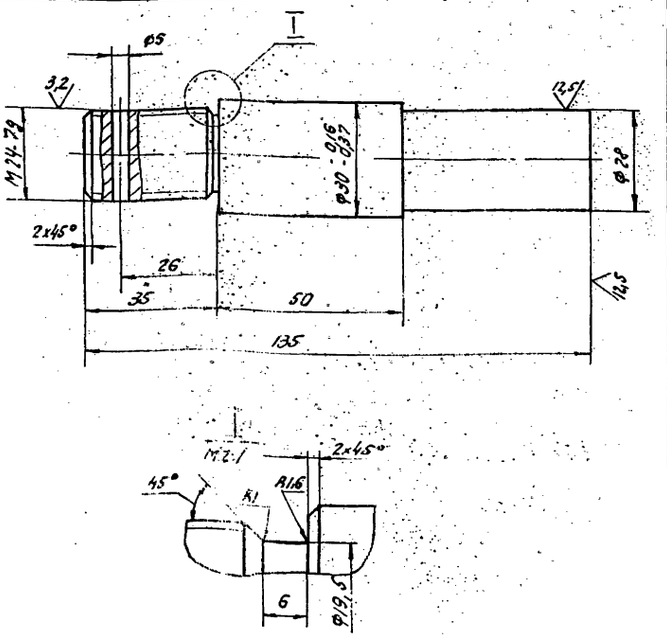

Неуказанные предельные отклонения размеров: H14, h14, $\pm\frac{IT14}{2}$

Изм.	Лист	№ докум.	Подп.	Дата	Д22Г.034.043			
Разраб.		Шилина		1.11.82	Ось	Лит. И	Масса 0,75	Масштаб 1:1
Пров.		Мюнтер				Лист	Листов 1	
Т.контр.								
Рук.гр.		Мюнтер			Круг В-32 ГОСТ 2590-71	Госстрой СССР ГПИ Горьковский Сантехпроект		
Н.контр.		Мюнтер			В Ст3сп ГОСТ 535-79			
Утв.								

Формат А4

Д22Г.034.100СБ

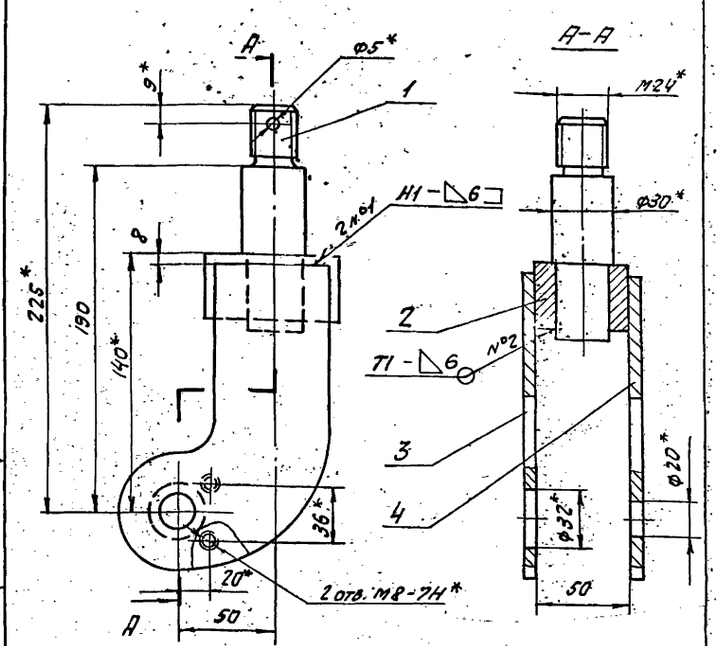

1.* Размеры для справок.

2. Неуказанные предельные отклонения размеров: H16, h16, $\pm\frac{IT16}{2}$

3. Сварные швы по ГОСТ 5264-80.

Изм.	Лист	№ докум.	Подп.	Дата	Д22Г.034.100СБ			
Разраб.		Гольденберг		1.11.82	Вилка	Лит. И	Масса 2,5	Масштаб 1:2
Пров.		Мюнтер				Лист	Листов 1	
Т.контр.								
Н.контр.		Мюнтер				Госстрой СССР ГПИ Горьковский Сантехпроект		
Утв.								

19452-03 S7 Копировал: СЛ

Формат А4

Инв. № подл. | Подпись и дата | Вз. инв. № | Инв. № дубл. | Подпись и дата

Д22Г.034.110СБ

12,5

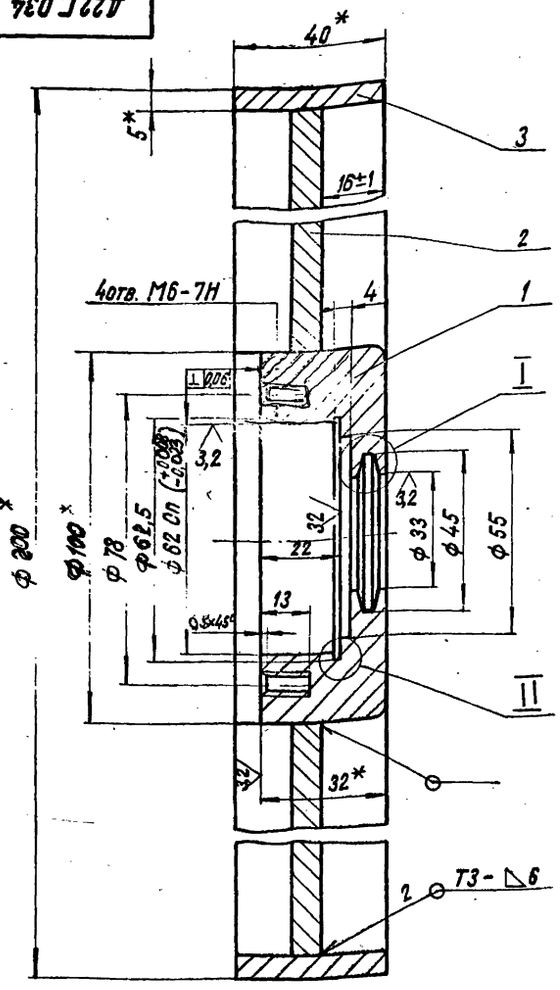

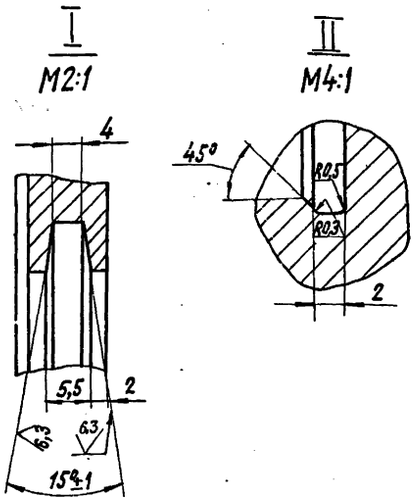

1.* Размеры для справок.

2. Неуказанные предельные отклонения размеров: $H14, h14, \pm\frac{IT14}{2}$.

3. Сварные швы по ГОСТ 5264-80.

Изм.	Лист	№ докум.	Подп.	Дата	Д22Г.034.110СБ		
Разраб.		Гольденберг		1.11.82	Колесо	Лит.	Масса	Масштаб
Пров.		Мюнтер				И	3,5	1:1
Т.контр.						Лист	Листов 1	
Н.контр.		Мюнтер				ГОССТРОЙ СССР ГПИ Горьковский САНТЕХПРОЕКТ		
Утв.								

Копировала: Краплина Формат А3

А22Г.034.046

12,5

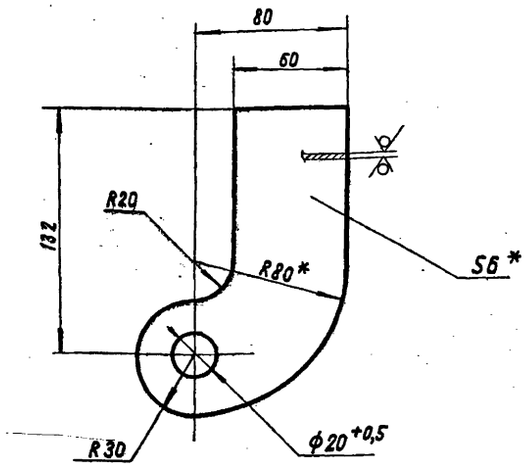

1.* Размеры для справок.

2. Неуказанные предельные отклонения размеров: $H14, h14, \pm\frac{IT14}{2}$.

Изм.	Лист	№ докум.	Подп.	Дата	Д22Г.034.046		
Разраб.		Шилина		1.11.82	Щека правая	Лит.	Масса	Масштаб
Пров.		Мюнтер				И	0,38	1:2
Т.контр.						Лист	Листов 1	
Рук.гр.		Мюнтер			Лист Б-ПН-6,0 ГОСТ19903-74 В Ст3сп ГОСТ14637-79	ГОССТРОЙ СССР ГПИ Горьковский САНТЕХПРОЕКТ		
Н.контр.		Мюнтер						
Утв.								

Копировала: Краплина Формат А4

Поз.	Обозначение	Наименование	Кол.	Примеч.
		Документация		
А3	Д22Г.034.110СБ	Сборочный чертеж		
		Детали		
А4	1 Д22Г.034.036	Ступица	1	
А4	2 Д22Г.034.038-01	Обод	1	
А4	3 Д22Г.034.048	Диск	1	

Инв.№ подл. | Подпись и дата | Взам.инв.№ | Инв.№ дубл. | Подпись и дата

Изм.	Лист	№ докум.	Подп.	Дата	Д22Г.034.110		
Разраб.		Гольденберг		1.11.82	Колесо	Лит.	Лист	Листов
Пров.		Мюнтер				И		1
Нач.отд.						ГОССТРОЙ СССР ГПИ САНТЕХПРОЕКТ		
Н.контр.		Мюнтер						
Утв.								

19452-03 58 Копировала: Краплина Формат А4

Д22Г.034.052

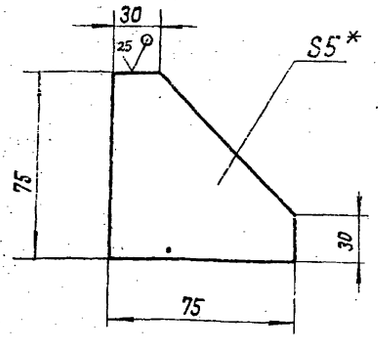

1.* Размеры для справок

2. Неуказанные предельные отклонения размеров $\pm \frac{IT16}{2}$

Изм.	Лист	№ докум.	Подп.	Дата
Разраб.		Шилина		1.11.82
Пров.		Мюнтер		
Т. контр.				
Рук. гр.		Мюнтер		
Н. контр.		Мюнтер		
Утв.				

Д22Г.034.052

Косынка

Лит.	Масса	Масштаб
И	0,25	1:2

Лист | Листов 1

Лист Б-ПН-5,0 ГОСТ 19903-74 / ВСт3сп ГОСТ 14637-79

Госстрой СССР ГПИ Горьковский Сантехпроект

Копировала: Крайлина Формат А4

Поз.	Обозначение	Наименование	Кол.	Примеч.
9	Д22Г.034.058	Уголок		
		Уголок Б-63×63×5 ГОСТ 8509-72 / ВСт3сп ГОСТ 535-79		
		L = 1126 h16	2	5,4 кг
10	Д22Г.034.059	Связь		
		Швеллер 8 ГОСТ 8240-72 / ВСт3сп ГОСТ 535-79		
		L = 600 h16	2	4,2 кг
11	Д22Г.034.061	Уголок		
		Уголок Б-63×63×5 ГОСТ 8509-72 / ВСт3сп ГОСТ 535-79		
		L = 600 h16	2	2,9 кг

Инв. № подл. | Подпись и дата | Взам. инв. № | Инв. № дубл. | Подпись и дата

Изм. Лист № докум. Подп. Дата

Д22Г.034.120

Лист 2

Копировала: Крайлина Формат А4

Поз.	Обозначение	Наименование	Кол.	Примечание
		Документация		
	А22Г.034.120СБ	Сборочный чертёж		
		Сборочные единицы		
1	Д22Г.034.130	Кронштейн	2	
		Детали		
2	Д22Г.034.052	Косынка	12	
3	Д22Г.034.053	Ручка	1	
4	Д22Г.034.054	Скоба	1	
5	Д22Г.034.055	Планка	4	
6	Д22Г.034.056	Швеллер	1	
7	Д22Г.034.056-01	Швеллер	2	
8	Д22Г.034.057	Стойка		
		Уголок Б-50×50×5 ГОСТ 8509-72 / ВСт3сп ГОСТ 535-79		
		L = 505 h16	4	1,9 кг

Изм.	Лист	№ докум.	Подп.	Дата
Разраб.		Гольденберг		
Пров.		Мюнтер		
Нач. отд.				
Н. контр.		Мюнтер		
Утв.				

Д22Г.034.120

Рама

Лит.	Лист	Листов
И	1	2

Госстрой СССР ГПИ Горьковский Сантехпроект

Копировала: Крайлина Формат А4

Д22Г.034.048

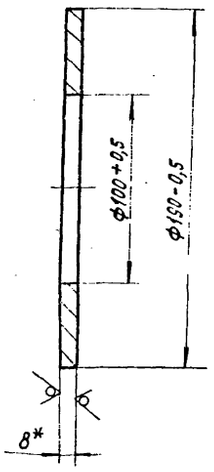

1.* Размеры для справок.

2. Неуказанные предельные отклонения размеров: H16, h16, $\pm \frac{IT16}{2}$

Изм.	Лист	№ докум.	Подп.	Дата
Разраб.		Шилина		
Пров.		Мюнтер		
Т. контр.				
Рук. гр.		Мюнтер		
Н. контр.		Мюнтер		
Утв.				

Д22Г.034.048

Диск

Лит.	Масса	Масштаб
И	0,96	1:2

Лист | Листов 1

Лист Б-ПН-8,0 ГОСТ 19903-74 / ВСт3сп ГОСТ 14637-79

Госстрой СССР ГПИ Горьковский Сантехпроект

Копировала: Крайлина Формат А4

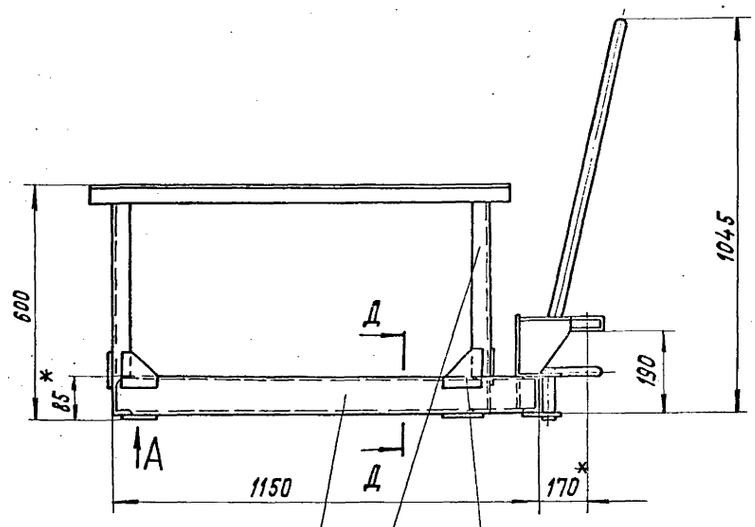

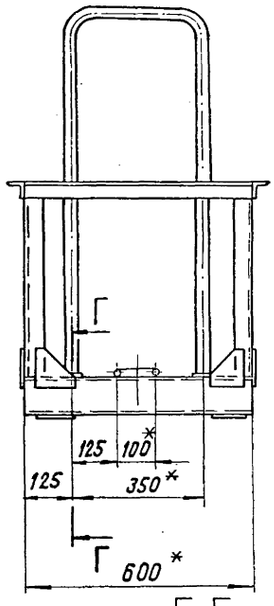

Б-Б
М1:2 повернуто

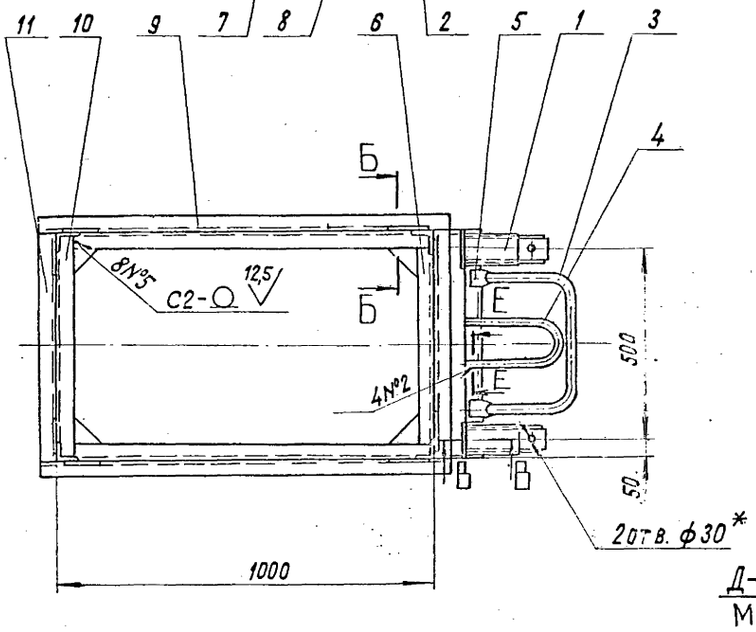

Д-Д
М1:2

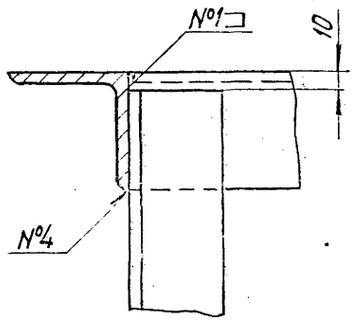

В-В
М1:2

Г-Г
М1:2

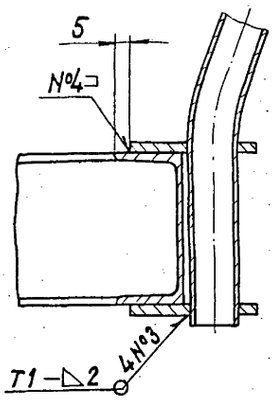

Е-Е
М1:1

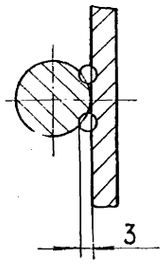

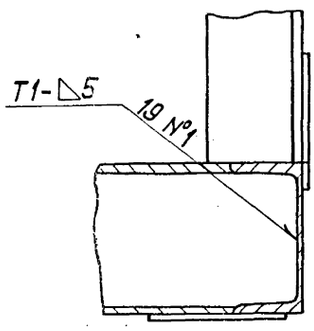

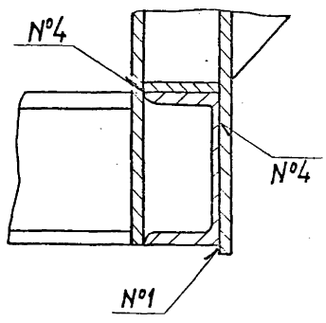

Вид А
М1:2

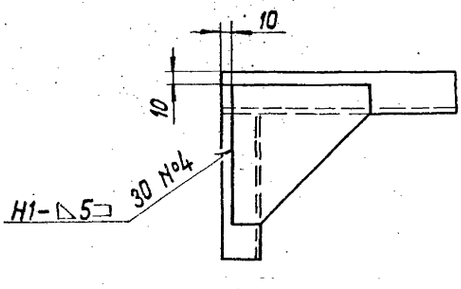

1.* Размеры для справок
2. Неуказанные предельные отклонения размеров $\pm \frac{IT14}{2}$
3. Сварные швы по ГОСТ 5264-80
4. Сварка ручная дуговая.

					Д22Г.034.120СБ		
Изм.	Лист	№ докум.	Подп.	Дата	Рама	Лит.	Масса	Масштаб
Разраб.		Гольденберг		1.11.82		И	60	1:10
Пров.		Мюнтер				Лист	Листов 1	
Т.контр.						Госстрой СССР ГПИ Горьковский Сантехпроект		
Н.контр.		Мюнтер						
Утв.								

Д22Г.034.056

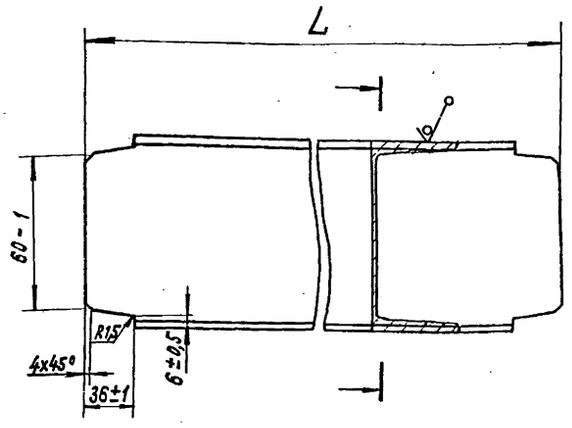

Обозначение	L, мм	Масса, кг
Д22Г.036.056	588	4,2
-01	1138	7,0

Неуказанные предельные отклонения размеров $\pm \frac{IT16}{2}$

Изм.	Лист	№ докум.	Подп.	Дата
Разраб.		Шилина		I.II.82
Пров.		Мюнтер		
Т. контр.				
Рук. гр.		Мюнтер		
Н. контр.		Мюнтер		
Утв.				

Д22Г.034.056

Швеллер

Лит. И | Масса: см. табл. | Масштаб —

Лист | Листов 1

Швеллер 8 ГОСТ 8240-72 / 8 Ст 3сп ГОСТ 535-79

Госстрой СССР ГПИ Горьковский Сантехпроект

Копировала: Крапивина Формат А4

Д22Г.034.055

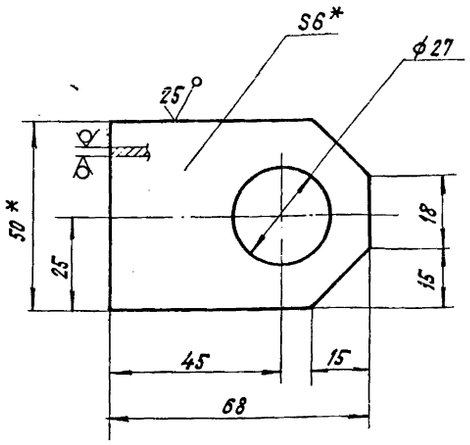

1.* Размеры для справок.

2. Неуказанные предельные отклонения размеров: H16, h16, $\pm \frac{IT16}{2}$

Изм.	Лист	№ докум.	Подп.	Дата
Разраб.		Шилина		I.II.82
Пров.		Мюнтер		
Т. контр.				
Рук. гр.		Мюнтер		
Н. контр.		Мюнтер		
Утв.				

Д22Г.034.055

Планка

Лит. И | Масса: 0,11 | Масштаб 1:1

Лист | Листов 1

Лист Б-ПН-6.0 ГОСТ 19903-74 / В Ст 3сп ГОСТ 14637-79

Госстрой СССР ГПИ Горьковский Сантехпроект

Копировала: Крапивина Формат А4

Д22Г.034.054

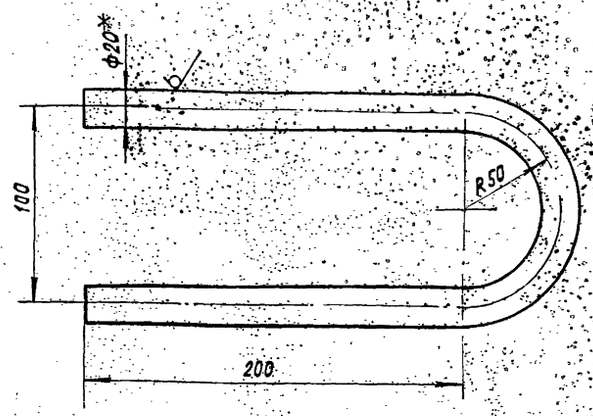

1.* Размеры для справок.

2. Неуказанные предельные отклонения размеров $\pm \frac{IT16}{2}$

Изм.	Лист	№ докум.	Подп.	Дата
Разраб.		Шилина		I.II.82
Пров.		Мюнтер		
Т. контр.				
Рук. гр.		Мюнтер		
Н. контр.		Мюнтер		
Утв.				

Д22Г.034.054

Скоба

Лит. И | Масса: 1,4 | Масштаб 1:2

Лист | Листов 1

Круг В-20 ГОСТ 2590-71 / В Ст 3сп ГОСТ 535-79

Госстрой СССР, ГПИ Горьковский Сантехпроект

Копировала: Крапивина Формат А4

Д22Г.034.053

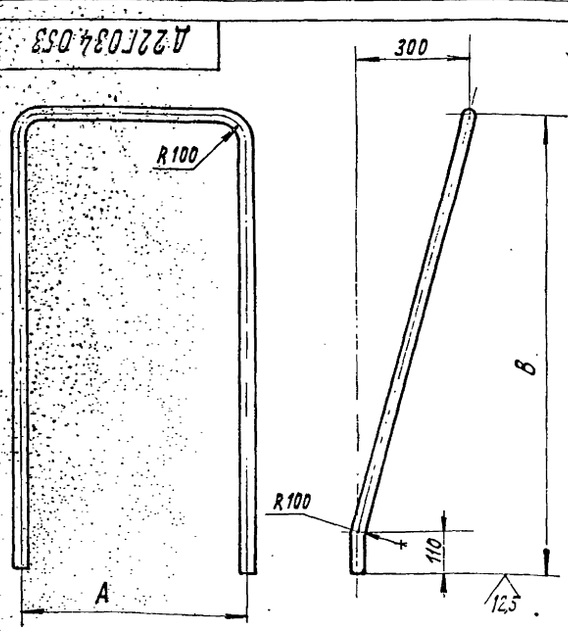

Обозначение	A, мм	B, мм	Масса, кг
Д22Г.034.053	350	1053	3,8
-01	600	1247	5,0

Неуказанные предельные отклонения размеров: H16, h16, $\pm \frac{IT16}{2}$

Изм.	Лист	№ докум.	Подп.	Дата
Разраб.		Шилина		I.II.82
Пров.		Мюнтер		
Т. контр.				
Рук. гр.		Мюнтер		
Н. контр.		Мюнтер		
Утв.				

Д22Г.034.053

Ручка

Лит. И | Масса: см. табл. | Масштаб —

Лист | Листов 1

Труба 20×2,8 ГОСТ 3262-75

Госстрой СССР ГПИ Горьковский Сантехпроект

Копировала: Крапивина Формат А4

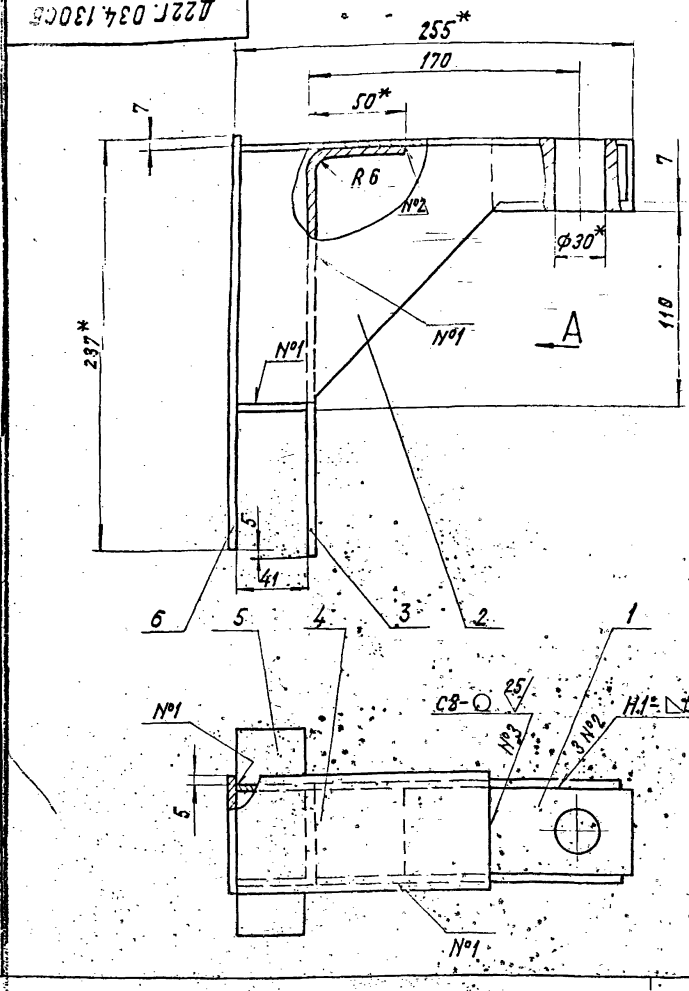

Вид А

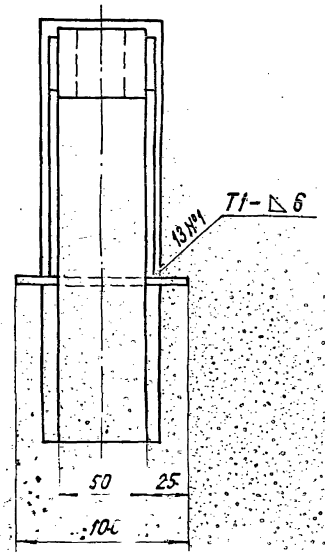

1. *Размеры для справок.
2. Неуказанные предельные отклонения размеров: h16, h16, $\pm\frac{IT16}{2}$
3. Сварные швы по ГОСТ 5264-80

						Д22Г.034.130СБ		
Изм.	Лист	№ докум.	Подп.	Дата	Кронштейн	Лит.	Масса	Масштаб
Разраб.		Гольденберг		11.1992		И	5,5	1:2
Пров.		Мюнтер				Лист	Листов 1	
Т. контр.						Госстрой СССР ГПИ Горьковский САНТЕХПРОЕКТ		
Н. контр.		Мюнтер						
Утв.								

Копировала: Крапилина Формат А3

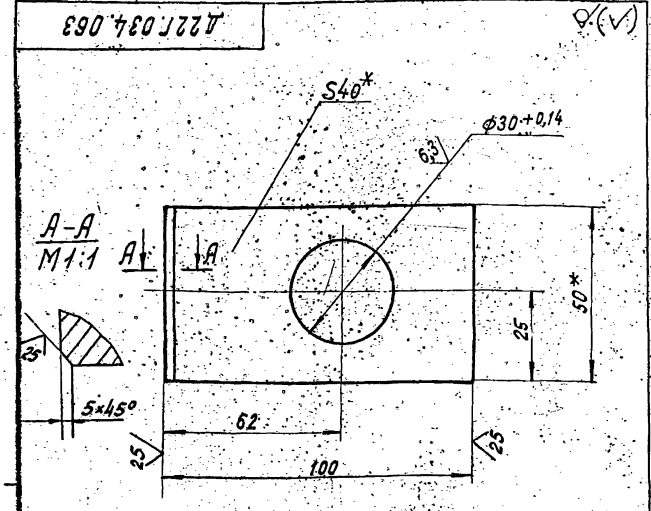

1. *Размеры для справок.
2. Неуказанные предельные отклонения размеров $\pm\frac{IT16}{2}$

						Д22Г.034.063		
Изм.	Лист	№ докум.	Подп.	Дата	Планка	Лит.	Масса	Масштаб
Разраб.		Шилина		11.92		И	1,2	1:1
Пров.		Мюнтер				Лист	Листов 1	
Т. контр.						Госстрой СССР ГПИ Горьковский САНТЕХПРОЕКТ		
Рук. гр.		Мюнтер						
Н. контр.		Мюнтер						
Утв.								
					Полоса Б-240×50 ГОСТ 103-76 / В Ст 3сп ГОСТ 535-79			

Копировала: Крапилина Формат А4

Формат	Зона	Поз.	Обозначение	Наименование	Кол.	Примеч.
				Документация		
А3			Д22Г.034.130СБ	Сборочный чертеж		
				Детали		
А4		1	Д22Г.034.063	Планка	1	
А4		2	Д22Г.034.064	Косынка	2	
А4		3	Д22Г.034.065	Лист	1	
Б4		4	Д22Г.034.066	Лист		
				Лист Б-ПН-6,0 ГОСТ 19903-74 / В Ст 3сп ГОСТ 14637-79		
				(72×149) h16 $\frac{25}{}$	1	0,5кг
Б4		5	Д22Г.034.067	Лист		
				Лист Б-ПН-6,0 ГОСТ 19903-74 / В Ст 3сп ГОСТ 14637-79		
				(41×100) h16 $\frac{25}{}$	1	0,16кг
Б4		6	Д22Г.034.068	Лист		
				Лист Б-ПН-6,0 ГОСТ 19903-74 / В Ст 3сп ГОСТ 14637-79		
				(72×238) h16 $\frac{25}{}$	1	0,32кг

Инв.№подл. | Подп. и дата | Взам.инв.№ | Инв.№дубл. | Подп. и дата

						Д22Г.034.130		
Изм.	Лист	№ докум.	Подп.	Дата	Кронштейн	Лит.	Лист	Листов
Разраб.		Гольденберг		11.92		И		1
Пров.		Мюнтер				Госстрой СССР САНТЕХПРОЕКТ		
Нач. отд.								
Н. контр.		Мюнтер						
Утв.								

Копировала: Крапилина Формат А4

ТИПОВОЙ ПРОЕКТ 903-1-212.84 АЛЬБОМ II ЧАСТЬ 2

Формат	Зона	Поз.	Обозначение	Наименование	Кол.	Примеч.
54		8	Д22Г. 036.001	Пруток		
				Круг В-10 ГОСТ 2590-71		
				В Ст3сп ГОСТ 535-79		
				L = 45 h16 25	4	0,03 кг
				Стандартные изделия		
		9		Кольцо 1 А25		
				ГОСТ 13940-68	2	
		10		Подшипник 305		
				ГОСТ 8338-75	2	
		11		Винт М6×16.36		
				ГОСТ 1491-80	8	
		12		Гайка М24.4		
				ГОСТ 5927-70	2	
		13		Шайба 24.01		
				ГОСТ 11371-78	2	
		14		Шплинт 5×60		
				ГОСТ 397-79	2	
		15		Кольцо СГ 44-31-5		
				ГОСТ 6418-81	2	

Изм.	Лист	№ докум.	Подп.	Дата	Д 22Г. 036.000	Лист 2

Копировала: Краилина — Формат А4

Формат	Зона	Поз.	Обозначение	Наименование	Кол.	Примеч.
				Документация		
А2			Д22Г. 036. 000 СБ	Сборочный чертеж		
А3			Д22Г. 036. 000 ВС	Ведомость спецификаций		
А3			Д22Г. 036. 000 ВП	Ведомость покупных изделий		
				Сборочные единицы		
А4		1	Д22Г. 034. 080	Колесо	2	
А4		2	Д22Г. 034. 090	Колесо с вилкой	2	
А4		3	Д22Г. 036. 010	Рама	1	
				Детали		
А4		4	Д22Г. 034. 031	Прокладка	2	
А4		5	Д22Г. 034. 032	Крышка	2	
А4		6	Д22Г. 034. 033	Ось	2	
А4		7	Д22Г. 034. 034	Шайба	2	

Подпись и дата | Инв. № дубл. | Взам. инв. № | Подп. и дата | Инв. № подл.

Изм.	Лист	№ докум.	Подп.	Дата
Разраб.	Козина			1.11.82
Пров.	Козина			
Нач. отд.	Вольский			
Н. контр.	Мюнтер			
Утв.				

Д 22Г. 036. 000

Тележка для контейнера V=0,7 м3

Лит.	Лист	Листов
И	1	2

Госстрой СССР ГПИ Горьковский Сантехпроект

Копировала: Краилина — Формат А4

Д22Г. 034. 065

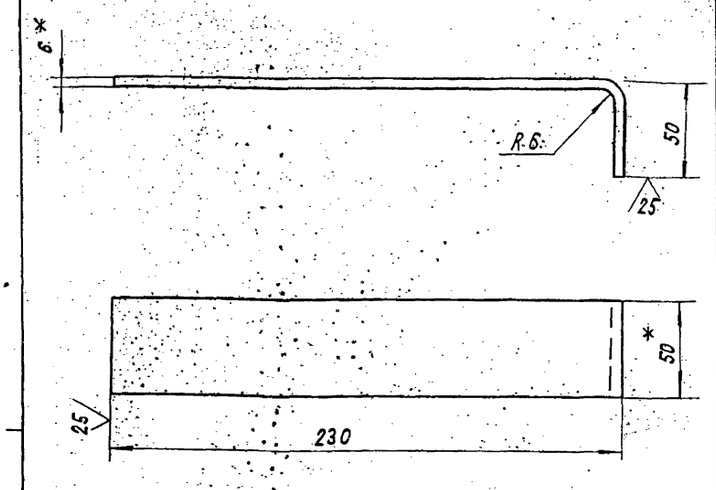

1. *Размеры для справок.
2. Неуказанные предельные отклонения размеров $\pm \frac{IT16}{2}$

Изм.	Лист	№ докум.	Подп.	Дата
Разраб.	Шилина			1.11.82
Пров.	Мюнтер			
Т. контр.				
Рук. гр.	Мюнтер			
Н. контр.	Мюнтер			
Утв.				

Д22Г. 034. 065

Лист

Лит.	Масса	Масштаб
И	0,68	1:2

Лист — Листов 1

Полоса Б-2 6×50 ГОСТ 103-76 / В Ст3сп ГОСТ 535-79

Госстрой СССР ГПИ Горьковский Сантехпроект

Копировала: Краилина — Формат А4

Д22Г. 034. 064

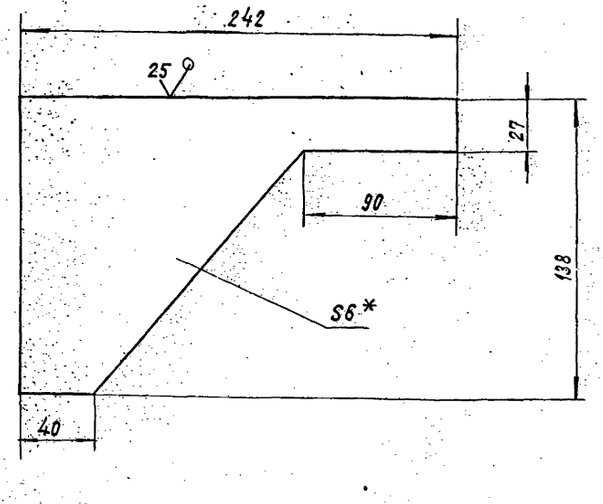

1. *Размеры для справок.
2. Неуказанные предельные отклонения размеров $\pm \frac{IT16}{2}$

Подпись и дата | Инв. № дубл. | Взам. инв. № | Подп. и дата | Инв. № подл.

Изм.	Лист	№ докум.	Подп.	Дата
Разраб.	Шилина			1.11.82
Пров.	Мюнтер			
Т. контр.				
Рук. гр.	Мюнтер			
Н. контр.	Мюнтер			
Утв.				

Д22Г. 034. 064

Косынка

Лит.	Масса	Масштаб
И	1,0	1,2

Лист — Листов 1

Лист Б-ПН-6,0 ГОСТ 19903-74 / В Ст3сп ГОСТ 14637-79

Госстрой СССР ГПИ Горьковский Сантехпроект

Формат А4

№ строки	Наименование	Обозначение документа на поставку	Поставщик	Куда входит (обозначение)	Количество: На изделие	Количество: В комплекте	Количество: На регулир.	Количество: Всего	Примечание
1	Кольцо 1А25	ГОСТ 13940-68			2			2	
2	Подшипник 305	ГОСТ 8338-75			2			2	
3				Д 22 Г. 034. 090	1			2	
4								4	
5	Кольцо СГ30-19-3,5	ГОСТ 6418-81		Д 22Г. 034. 090	1			2	
6	СГ44-31-5				2			2	
7				Д22Г. 034. 090	1			2	
8								4	
9									
10	Крепежные изделия								
11									
12	Болт М8×16.36	ГОСТ 7798-70		Д22Г. 034. 090	2			2	
13	Винт М6×16.36	ГОСТ 1491-80			8			8	
14				Д22Г. 034. 090	4			4	
15								12	
16	Гайка М24.4	ГОСТ 5927-70			2			2	
17	Шплинт 5×60	ГОСТ 397-79			2			2	
18	Шайба 8.65Г	ГОСТ 6402-70		Д22Г. 034. 090	2			2	
19	Шайба 24.01	ГОСТ 11371-78			2			2	
20									
21									
22									
23									
24									
25									

Изм.	Лист	№ докум.	Подпись	Дата
Разраб.		Козина		1.11.82
Пров.				
Нач. отд.		Вольский		
Н. контр.		Мюнтер		
Утв.				

Д22Г.036.000ВП

Тележка для контейнера V=0,7м³. Ведомость покупных изделий.

Лит.	Лист	Листов
И		1

Госстрой СССР ГПИ-Горьковский Сантехпроект

Копировал: Формат А3

№ строки	Обозначение	Наименование	Куда входит: обозначение	Куда входит: Кол.	Общее количество	Примечание
1	Д22Г. 036. 000	Тележка для контейнера V=0,7м³			1	
2	Д22Г. 034. 080	Колесо			2	
3	Д22Г. 034. 090	Колесо с вилкой			2	
4	Д 22Г. 036. 010	Рама			1	
5	Д 22Г. 034. 130	Кронштейн	Д 22Г. 036. 010		2	
6						
7						
8						
9						
10						
11						
12						
13						
14						
15						
16						
17						
18						
19						
20						
21						
22						
23						
24						
25						

Изм.	Лист	№ докум.	Подп.	Дата
Разраб.		Козина		1.11.82
Пров.		Козина		1.11.82
Нач. отд.		Вольский		
Н. контр.		Мюнтер		
Утв.				

Д22Г.036.000ВС

Тележка для контейнера V=0,7м³. Ведомость спецификаций.

Лит.	Лист	Листов
И		1

Госстрой СССР ГПИ Горьковский Сантехпроект

Инв. № подл. | Подп. и дата | Взам. инв. №

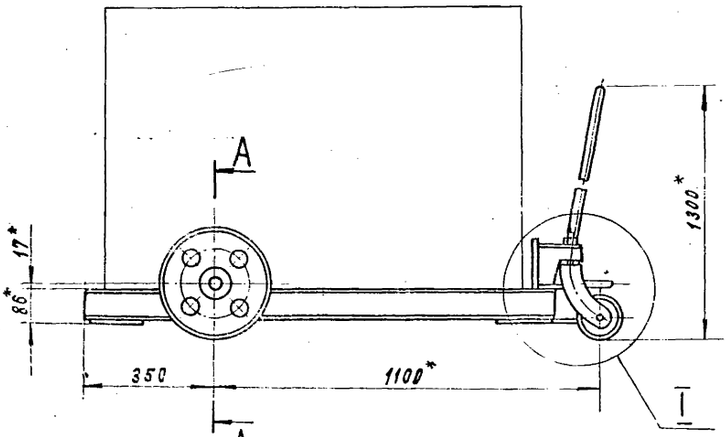

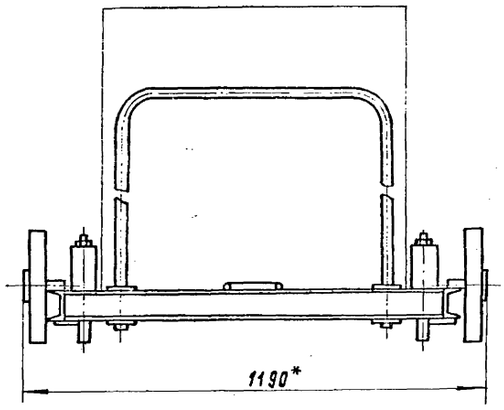

А – А
М 1:2

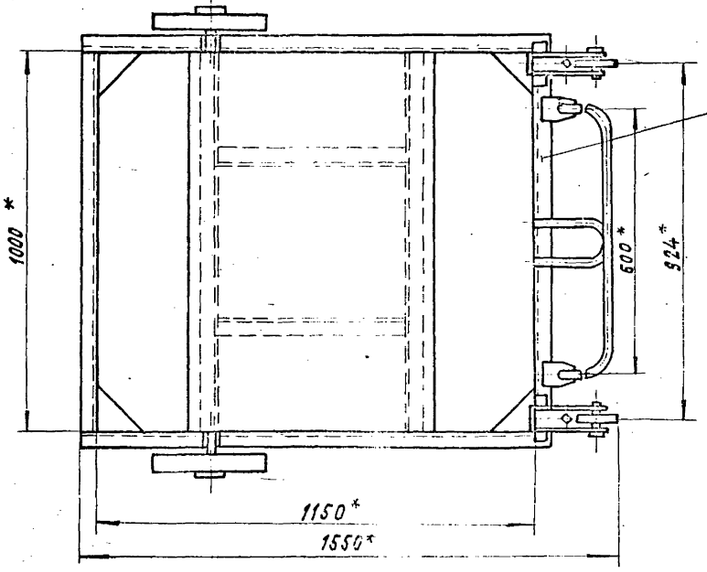

I
М 1:4

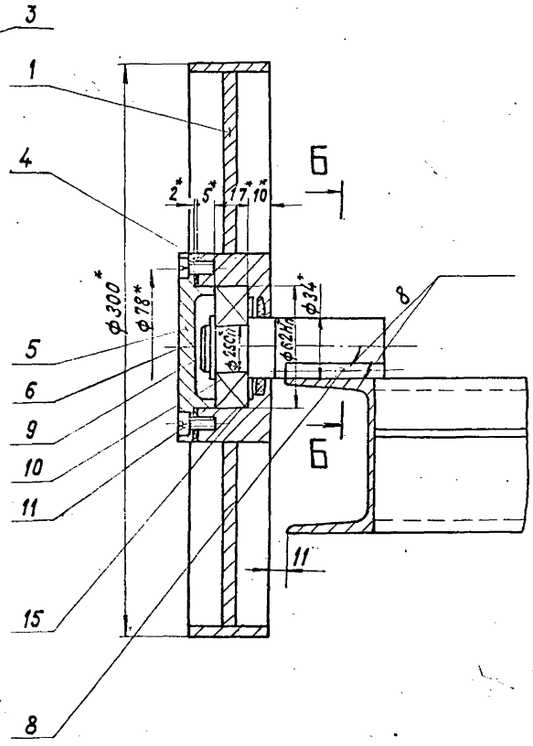

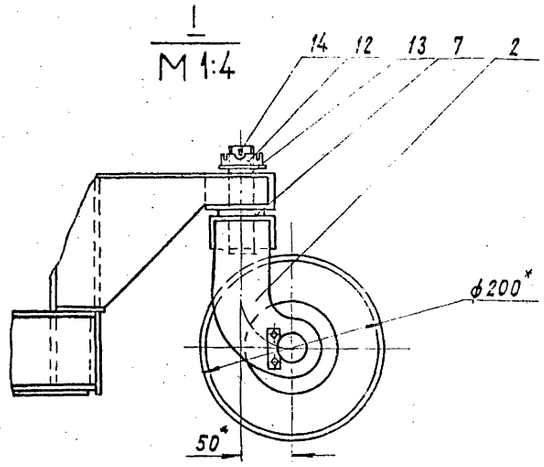

Б – Б
М 1:1

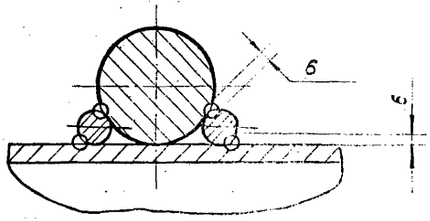

1. *Размеры для справок.
2. Неуказанные предельные отклонения размеров $\pm \frac{IT14}{2}$
3. Сварка ручная дуговая
4. Перед сборкой трущиеся поверхности покрыть смазкой ЦИАТИМ-221 ГОСТ 9433-80.
5. Покрытие: эмаль Эм. ГФ-230, черный. II. П ГОСТ 64-77

Изм.	Кол.уч.	№ докум.	Подп.	Дата	Д 22 Г. 036. 000 СБ
Разраб.		Козина		1.11.82	Тележка для контейнера V=0,7м³
Пров.		Козина			Лит. И; Масса 105; Масштаб 1:10
Н.контр.					Лист; Листов 1
Гл.спец.		Дольский			Госстрой СССР ГПИ Горьковский САНТЕХПРОЕКТ
Н.контр.		Минтер			
Утв.					

Формат	Зона	Поз.	Обозначение	Наименование	Кол.	Примеч.
		6		Винт М6х12,36		
				ГОСТ 17473-72	4	
		7		Гайка М8.4		
				ГОСТ 5915-70	2	
		8		Шайба 6.65Г		
				ГОСТ 6402-70	4	
		9		Шайба 8.65Г		
				ГОСТ 6402-70	2	
		10		Шайба 8		
				ГОСТ 10906-78	2	
		11		Шайба 6		
				ГОСТ 11371-78	2	
		12		Шайба		
				ГОСТ 11371-78	2	

Изм. Лист № докум. Подп. Дата — Д 12В.131.000 — Лист 2

Копировал — Формат А4

Формат	Зона	Поз.	Обозначение	Наименование	Кол.	Примеч.
				Документация		
А2			Д 12В. 131. 000 СБ	Сборочный чертеж		
				Детали		
А3		1	Д 12В. 131. 001	Кронштейн	1	
А4		2	Д 12В. 131. 002	Упор	1	
Б4		3	Д 12В. 131. 003	Платик		
				Лист Б-ПН-6,0 ГОСТ 19903-74 / В Ст 3 Сп ГОСТ 14637-79		
				(96×120) h16 $\overset{6,3}{\vee}$	1	0,55кг
				Стандартные изделия		
		4		Болт М6×20,36		
				ГОСТ 7798-70	2	
		5		Болт М8×45,36		
				ГОСТ 7798-70	2	

Изм. Лист № докум. Подп. Дата — Д 12В 131.000

Разраб. Лялин — Установка конечного выключателя — Лит. И — Лист 1 — Листов 2

Пров. Лялин

Нач. отд. Вольский

Н. контр. Мюнтер

Утв.

Госстрой СССР ГПИ Горьковский Сантехпроект

Копировал — Формат А4

Формат	Зона	Поз.	Обозначение	Наименование	Кол.	Примеч.
Б4		8	Д 22Г. 036. 004	Уголок		
				Уголок Б-50×50×5 ГОСТ 8509-72 / В Ст 3 сп ГОСТ 535-79		
				L = 1000 h 16 $\overset{25}{\vee}$	2	3,77кг
Б4		9	Д 22Г. 036. 005	Уголок		
				Уголок Б-50×50×5 ГОСТ 8509-72 / В Ст 3 сп ГОСТ 535-79		
				L = 500 h 16 $\overset{25}{\vee}$	2	1,9 кг
Б4		10	Д 22Г. 036. 006	Лист		
				Лист Б-ПН-3,0 ГОСТ 19903-74 / 5-IV-Н-В Ст 3 сп ГОСТ 16523-70		
				(1000×650) h 16 $\overset{25}{\vee}$	1	15,0кг

Изм. Лист № докум. Подп. Дата — Д 22Г. 036. 010 — Лист 2

Копировал: Галя — Формат А4

Формат	Зона	Поз.	Обозначение	Наименование	Кол.	Примеч.
				Документация		
А2			Д 22Г. 036. 010 СБ	Сборочный чертеж		
				Сборочные единицы		
А4		1	Д 22Г. 034. 130	Кронштейн	2	
				Детали		
А4		2	Д 22Г. 034. 052	Косынка	4	
А4		3	Д 22Г. 034. 053-01	Ручка	1	
А4		4	Д 22Г. 034. 054	Скоба	1	
А4		5	Д 22Г. 034. 055	Планка	4	
Б4		6	Д 22Г. 036. 002	Швеллер		
				Швеллер 8 ГОСТ 8240-72 / В Ст 3 сп ГОСТ 535-79		
				L = 1000 h 16 $\overset{25}{\vee}$	2	7,1кг
Б4		7	Д 22Г. 036. 003	Швеллер		
				Швеллер 8 ГОСТ 8240-72 / В Ст 3 сп ГОСТ 535-79		
				L = 1230 h 16 $\overset{25}{\vee}$	2	8,5кг

Изм. Лист № докум. Подп. Дата — Д 22Г. 036. 010

Разраб. Козина — Рама — Лит. И — Лист 1 — Листов 2

Пров.

Нач. отд.

Н. контр. Мюнтер

Утв.

Госстрой СССР ГПИ Горьковский Сантехпроект

19452-03 66 Копировал: Галя — Формат А4

Инв. № подл. | Подпись и дата | Взам. инв. № | Инв. № дубл. | Подпись и дата

1 экземпляр прислать ЗИО-1 КД, альбом II часть 4

Д22Г.036.01ОСБ

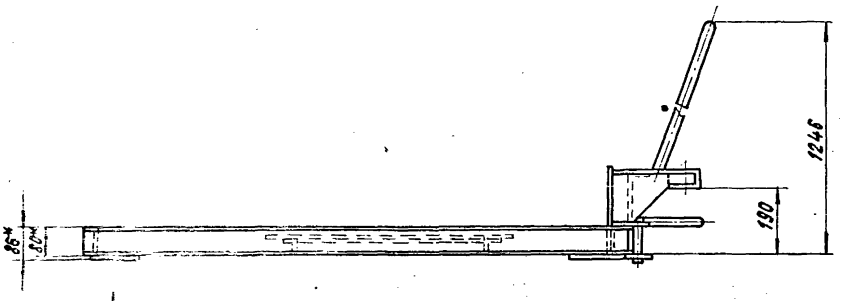

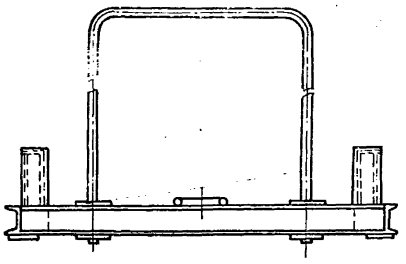

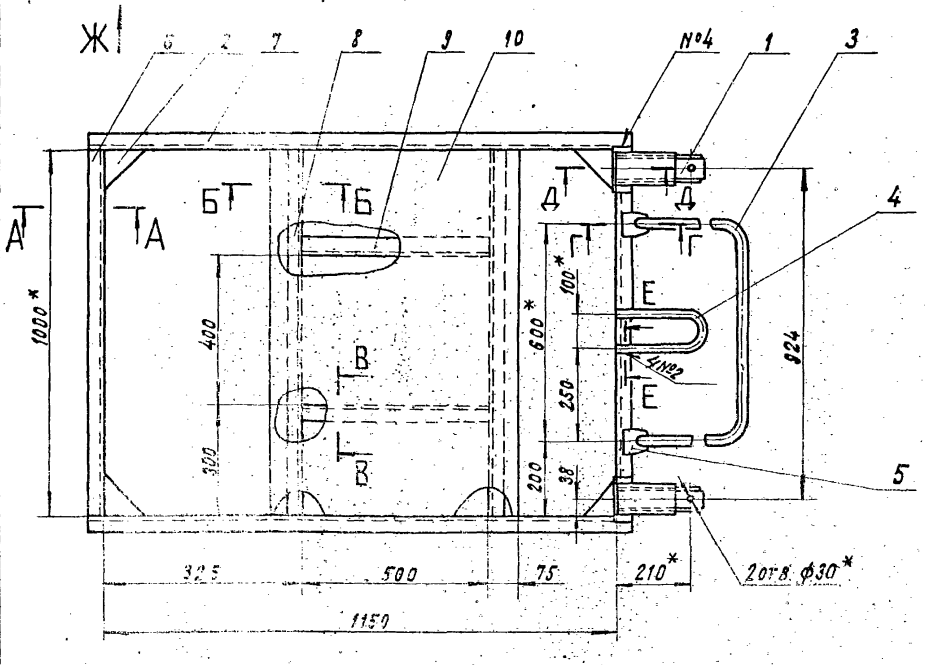

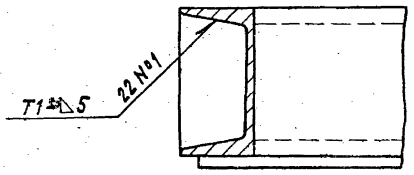

А – А
М 1:2

Б – Б
М 1:2

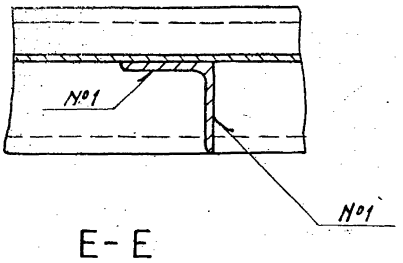

В – В повернуто
М 1:2

Г – Г
М 1:2

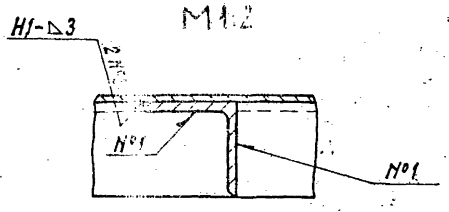

Д – Д
М 1:2

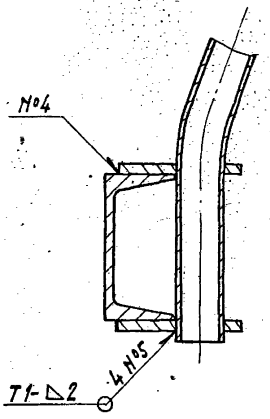

Е – Е
М 1:1

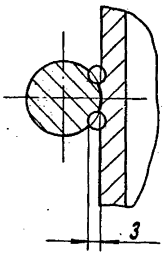

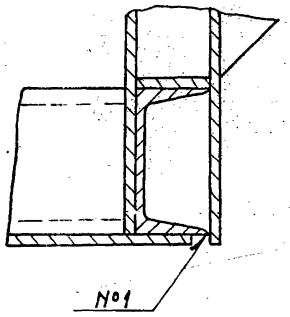

Вид Ж
М 1:2

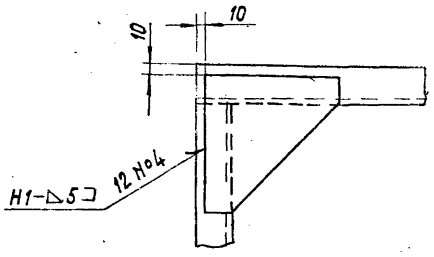

1. *Размеры для справок.
2. Неуказанные предельные отклонения размеров $\pm \frac{IT14}{2}$
3. Сварные швы по ГОСТ 5264-80
4. Сварка ручная дуговая.

					Д22Г.036.01ОСБ			
Изм.	Лист	№ докум.	Подп.	Дата	Рама	Лит	Масса	Масштаб
Разраб.		Козина		1.11.82		И	76	1:10
Пров.		Козина				Лист	Листов 1	
Т.контр.						Госстрой СССР, ГПИ Горьковский		
Н.контр.		Монтер						

Д12.В.131.000СБ

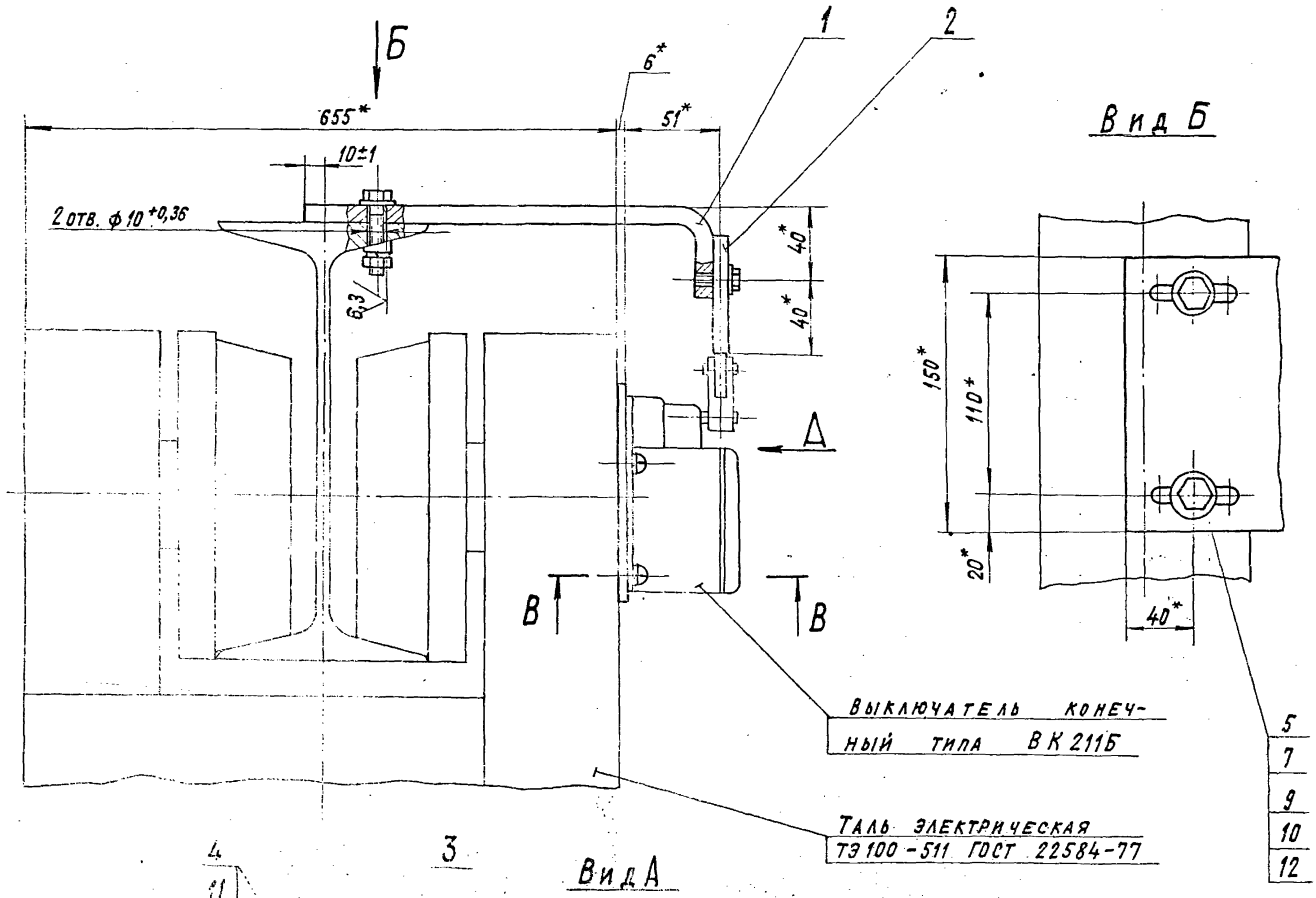

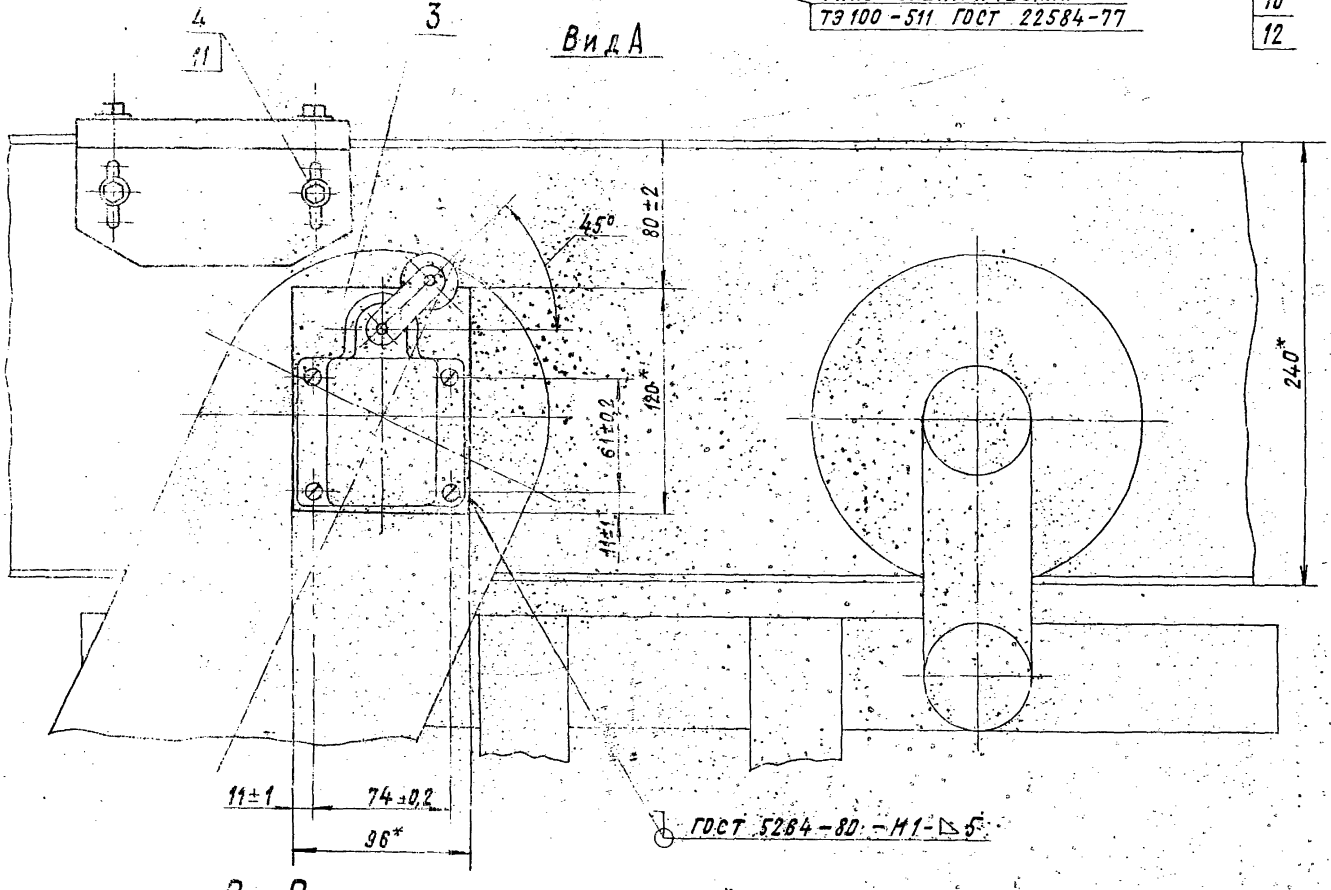

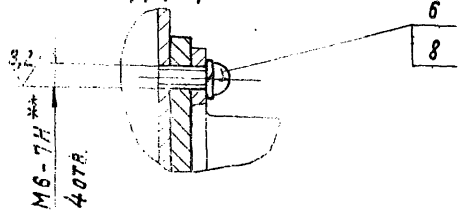

1.* Размеры для справок.

2.** Обработать по сопрягаемой детали.

					Д12.В.131.000 СБ		
Изм.	Лист	№ докум.	Подп.	Дата	Установка конечного выключателя	Лит.	Масса	Масштаб
Разраб.		Ляпин		5.12.84		И	4,5	1:2
Пров.		Ляпин				Лист	Листов 1	
Т. контр.						Госстрой СССР ГПИ Горьковский Сантехпроект		
Нач. отд.		Вольский						
Н. контр.		Мюнтер						
Утв.								

Д12В.131.002

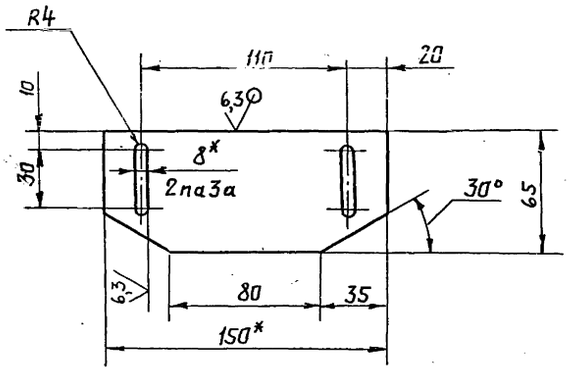

1.* Размеры для справок.

2. Неуказанные предельные отклонения размеров: H14, h14, ± $\frac{IT16}{2}$

Изм	Лист	№ докум.	Подп.	Дата	Д12В.131.002			
Разраб.		Ляпин		1.12.82	Упор	Лит. И	Масса 0,75	Масштаб 1:2
Пров.		Ляпин				Лист	Листов 1	
Т. контр.								
Рук. гр.		Ляпин			Лист Б-ПН-10,0 ГОСТ 19903-74 В Ст3сп ГОСТ 14637-79	Госстрой СССР ГПИ Горьковский САНТЕХПРОЕКТ		
Н. контр.		Мюнтер						
Утв.								

Инв. № подл. | Подп. и дата | Взам. инв. № | Инв. № дубл. | Подпись и дата

Копировал: Панов Формат А4

Д12В.131.001

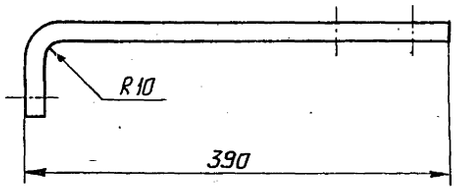

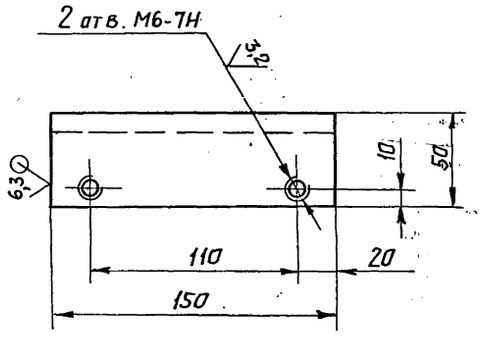

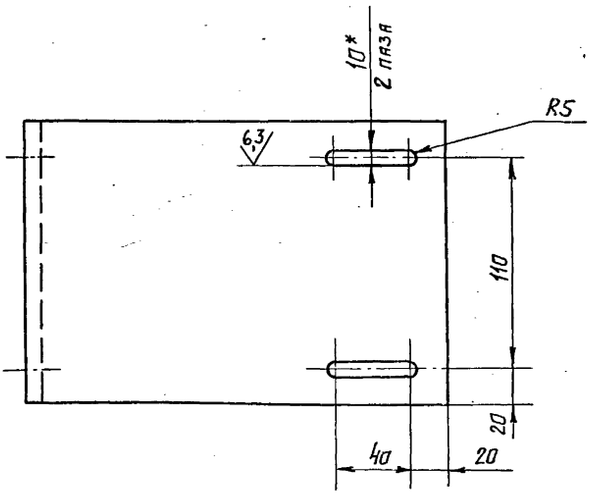

1.* Размеры для справок.

2. Неуказанные предельные отклонения размеров: H14, h14, ± $\frac{IT16}{2}$

Изм.	Лист	№ докум.	Подп.	Дата	Д12В.131.001			
Разраб.		Ляпин		1.12.82	Кронштейн	Лит. И	Масса 3,0	Масштаб 1:2
Пров.		Ляпин				Лист	Листов 1	
Т. контр.								
Рук. гр.		Ляпин			Лист Б-ПН-10,0 ГОСТ 19903-74 В Ст3сп ГОСТ 14637-79	Госстрой СССР ГПИ Горьковский САНТЕХПРОЕКТ		
Н. контр.		Мюнтер						
Утв.								

19452-03 (69) Копировал Панов Формат А

ЦЕНТРАЛЬНЫЙ ИНСТИТУТ ТИПОВОГО ПРОЕКТИРОВАНИЯ
ГОССТРОЯ СССР
КИЕВСКИЙ ФИЛИАЛ
г. Киев-57 ул. Эжена Потье № 12

99/16
Заказ № 6472 Инв. № 19452-03 Тираж 200

Сдано в печать 27/8 1984 г. Цена 5-32

gost.e-ecolog.ru