ТИПОВОЙ ПРОЕКТ

903-1-212.84

ПОЛНОСБОРНАЯ КОТЕЛЬНАЯ С 4 КОТЛАМИ Е-1/9-1-Т

ДЛЯ СЕЛЬСКОХОЗЯЙСТВЕННОГО СТРОИТЕЛЬСТВА

ТОПЛИВО-КАМЕННЫЕ И БУРЫЕ УГЛИ

АЛЬБОМ II

ЧЕРТЕЖИ НЕТИПОВЫХ КОНСТРУКЦИЙ

ЧАСТЬ I

Перевязан:

gost.e-ecolog.ru

ТИПОВОЙ ПРОЕКТ

903-1-2.12.84

ПОЛНОСБОРНАЯ

КОТЕЛЬНАЯ С 4 КОТЛАМИ Е-1/9-1-Т

ДЛЯ СЕЛЬСКОХОЗЯЙСТВЕННОГО СТРОИТЕЛЬСТВА

ТОПЛИВО-КАМЕННЫЕ И БУРЫЕ УГЛИ

СОСТАВ ПРОЕКТА:

№ АЛЬБОМОВ	НАИМЕНОВАНИЕ АЛЬБОМОВ
I	Тепломеханическая часть
II и 1,2	Чертежи нетиповых конструкций
III	Архитектурно-строительная и санитарно-техническая части
IV	Индустриальные строительные конструкции и изделия
V	Электротехническая часть
VI	Контроль и регулирование
VII	Заказные спецификации
VIII	Технико-экономическая часть и сметы Книги 1, 2
IX	Ведомости потребности в материалах

ПРИМЕНЕННЫЕ МАТЕРИАЛЫ

Типовой проект 901-2-247 Альбомы I, II	Металлические трубы для отвода дымовых газов с температурой до +350°с с надземным примыканием газоходов на отметке +0.500м. Поставщик: ЦИТП г. Москва
Типовой проект 704-1-162.83 Альбомы I, III, V, IX, X, XI	Резервуар стальной горизонтальный для нефтепродуктов емкостью 50м.³ Поставщик: Казахский филиал ЦИТП г. Алма-Ата
Типовой проект 901-4-57-83. Альбомы I, III, IV, V	Резервуар для воды ёмк. 50м³ железобетонный прямоугольный заглублённый из сборных унифицированных конструкций заводского изготовления Поставщик: Тбилисский филиал ЦИТП

АЛЬБОМ II

Утверждён МСХ СССР приказ №11-30 от 13.03.84г.
И введён в действие
ВО Союзсантехпроект приказ № 81 от 24.05.84г.

Главный инженер Ю.П. Фалалеев
Главный инженер проекта О.П. Соловьёв

Разработан
Государственным проектным институтом
Горьковский Сантехпроект
Главпромстройпроекта
Госстроя СССР

Привязан:

Содержание альбома

Обозначение	Наименование	Стр.
	Содержание проекта	2,3,4
Д216.109.000	Газоходы	5
Д216.109.010	Короб	
Д216.109.000СБ	Газоходы	6,7,8,9
Д216.109.000ВС	Газоходы. Ведомость спецификаций	9
Д216.109.000 ВП.	Газоходы. Ведомость покупных изделий	10
Д216.109.001	Лист боковой	
Д216.109.002	Лист	
Д216.109.010СБ	Короб	11
Д216.109.020	Отвод	12
Д216.109.020СБ	Отвод	
Д216.109.008	Лист боковой	
Д216.109.009	Лист	13
Д216.109.030	Отвод	
Д216.109.030СБ	Отвод	
Д216.109.040	Короб	14
Д216.109.040СБ	Короб	
Д216.109.017	Лист	
Д216.109.050	Короб	15
Д216.109.050 СБ	Короб	
Д216.109.019	Лист	
Д216.109.021	Лист боковой	16
Д216.109.060	Переход	
Д216.109.060 СБ	Переход	
Д216.109.025	Лист передний	17
Д216.109.026	Лист боковой	
Д216.109.070	Подвеска	
Д216.109.080	Короб	
Д216.109.070СБ	Подвеска	18
Д216.109.080СБ	Короб	
Д216.109.033	Лист боковой	19
Д216.109.090	Короб	
Д216.109.090 СБ	Короб	
Д216.109.038	Лист боковой	20
Д216.109.039	Лист	
Д216.109.100	Переход	21
Д216.109.044	Стенка	
Д216.109.045	Стенка	
Д216.109.110	Короб	
Д216.109.100СБ	Переход	22
Д216.109.110СБ	Короб	
Д216.109.047	Лист передний	23
Д216.109.048	Лист боковой	
Д216.109.049	Лист задний	
Д216.109.120	Опора	24
Д216.109.120 СБ	Опора	
Д216.109.054	Уголок	25
Д216.109.130	Опора	
Д216.109.069	Лист боковой	
Д216.109.130СБ	Опора	26
Д216.109.140	Короб	27
Д216.109.140СБ	Короб	
Д216.109.150	Короб	
Д216.109.071	Лист боковой	28
Д216.109.072	Лист боковой	
Д216.109.075	Лист	29
Д216.109.150СБ	Короб	
Д216.109.077	Лист боковой	30
Д216.109.078	Лист боковой	
Д216.109.079	Лист	
Д216.109.083	Лист	
Д216.109.160	Короб	31
Д216.109.160СБ	Короб	
Д216.109.085	Лист боковой	
Д216.109.086	Лист	32
Д216.109.170	Карман всасывающий	
Д216.109.091	Конфузор	
Д216.109.092	Фланец	
Д216.109.170СБ	Карман всасывающий	33
Д216.109.093	Обечайка	34
Д216.109.094	Вставка	
Д216.109.095	Стенка	
Д216.109.096	Стенка задняя	35
Д216.109.098	Стенка передняя	
Д216.109.180	Короб	36
Д216.109.180СБ	Короб	
Д216.109.190	Короб	
Д216.109.190СБ	Короб	37
Д216.109.106	Лист боковой	
Д216.109.107	Лист верхний	
Д216.109.108	Лист нижний	38
Д216.109.200	Опора	
Д216.109.200СБ	Опора	
Д216.109.113	Лист	39
Д216.109.114	Ребро	
Д216.109.115	Ребро	
Д216.109.116	Ребро	
Д216.110.000	Воздуховоды	40
Д216.110.001	Крышка	
Д216.110.000ВС	Воздуховоды. Ведомость спецификаций	41
Д216.110.000ВП	Воздуховоды. Ведомость покупных изделий	42
Д216.110.000СБ	Воздуховоды	43÷46
Д216.110.010	Тройник с заслонкой	47
Д216.110.002	Подшипник	
Д216.110.003	Крышка сальника	
Д216.110.010СБ	Тройник с заслонкой	48,49
Д216.110.004	Валик	49
Д216.110.005	Подшипник	50
Д216.110.008	Прокладка	
Д216.110.009	Прокладка	
Д216.110.020	Тройник	51
Д216.110.013	Стенка	
Д216.110.020СБ	Тройник	52
Д216.110.014	Стенка	53
Д216.110.017	Стенка	
Д216.110.018	Стенка	
Д216.110.021	Ребро	54
Д216.110.030	Заслонка	
Д216.110.030СБ	Заслонка	
Д216.110.022	Лист	55
Д216.110.023	Лист	
Д216.110.024	Ребро	
Д216.110.040	Фланец	
Д216.110.040СБ	Фланец	56

Содержание альбома

Обозначение	Наименование	Стр
Д216.110.050	Фланец	56
Д216.110.050СБ	Фланец	
Д216.110.060	Короб	57
Д216.110.060СБ	Короб	
Д216.110.032	Стенка	
Д216.110.034	Стенка	
Д216.110.070	Короб	58
Д216.110.037	Стенка	
Д216.110.039	Стенка	
Д216.110.080	Карман всасывающий	
Д216.110.070СБ	Короб	59
Д216.110.080СБ	Карман всасывающий	60
Д216.110.043	Вставка	61
Д216.110.044	Фланец	
Д216.110.047	Переход	
Д216.110.045	Стенка	62
Д216.110.046	Стенка	
Д216.110.042	Стенка	63
Д216.110.090	Короб	
Д216.110.053	Стенка	
Д216.110.090СБ	Короб	64
Д216.110.100	Короб	
Д216.110.051	Стенка	
Д216.110.100СБ	Короб	65
Д216.110.110	Короб	66
Д216.110.110СБ	Короб	
Д216.110.056	Стенка	
Д216.110.059	Стенка	67
Д216.110.120	Короб	
Д216.110.120СБ	Короб	
Д216.110.061	Стенка	68
Д216.110.062	Стенка	
Д216.110.063	Стенка	
Д216.110.130	Короб	
Д216.110.130СБ	Короб	69
Д216.110.140	Короб	
Д216.110.072	Лист	
Д216.110.140СБ	Короб	70
Д216.110.150	Короб	
Д216.110.074	Лист	
Д216.110.150СБ	Короб	71
Д216.110.075	Лист	
Д216.110.160	Короб	
Д216.110.160СБ	Короб	72
Д216.110.170СБ	Короб	
Д216.110.170	Короб	73
Д216.110.180	Короб	
Д216.110.180СБ	Короб	
Д216.110.092	Лист	74
Д216.110.093	Лист	
Д216.110.095	Лист	
Д216.110.101	Лист	
Д216.110.190	Короб	75
Д216.110.190СБ	Короб	
Д216.110.200	Короб	76
Д216.110.200СБ	Короб	
Д216.110.105	Лист	77
Д216.110.107	Лист	

Обозначение	Наименование	Стр
Д216.110.210	Короб	77
Д216.110.210СБ	Короб	78
Д216.110.117	Лист	
Д216.110.220	Короб	
Д216.110.220СБ	Короб	79
Д216.110.122	Лист	
Д216.110.123	Лист	
Д216.110.230	Короб	80
Д216.110.230СБ	Короб	
Д216.110.127	Лист	
Д216.110.240	Короб	81
Д216.110.240СБ	Короб	
Д216.110.250	Короб	82
Д216.110.250СБ	Короб	
Д216.110.260СБ	Короб	
Д216.110.260	Короб	81
Д216.110.270	Привод рычажный	
Д216.110.290	Подвеска	
Д216.110.270СБ	Привод рычажный	84
Д216.110.280	Подвеска	85
Д216.110.164	Стойка	
Д216.110.280СБ	Подвеска	86
Д216.110.290СБ	Подвеска	
Д216.110.300	Опора	87
Д216.110.310	Короб	
Д216.110.300СБ	Опора	
Д216.110.161	Лист	88
Д216.110.162	Стойка	
Д216.110.310СБ	Короб	
Д216.110.320	Короб	89
Д216.110.320СБ	Короб	
Д22Г.033.001	Фиксатор	
Д22Г.033.000	Контейнер для угля V=0,7м³	90
Д22Г.033.002	Замок	
Д22Г.033.006	Серьга	
Д22Г.033.000СБ	Контейнер для угля V=0,7м³	91,92
Д22Г.033.010	Корпус контейнера	93
Д22Г.033.008	Петля	
Д22Г.033.009	Лист	
Д22Г.033.010СБ	Корпус контейнера	94,95
Д22Г.033.011	Ушко	96
Д22Г.033.012	Уголок	
Д22Г.033.014	Уголок	
Д22Г.033.015	Ушко	
Д22Г.033.017	Уголок	97
Д22Г.033.018	Уголок	
Д22Г.033.021	Петля	
Д22Г.033.022	Уголок	
Д22Г.033.023	Уголок	98
Д22Г.033.024	Уголок	
Д22Г.033.025	Болт	
Д22Г.033.026	Уголок	
Д22Г.033.020	Дверка	99
Д22Г.033.031	Уголок	
Д22Г.033.033	Кулачек	
Д22Г.033.034	Рукоятка	
Д22Г.033.020СБ	Дверка	100
Д22Г.033.036	Ушко	101

Содержание альбома

Обозначение	Наименование	Стр.
Д22Г. 033. 037	Уголок	101
Д22Г. 033. 030	Дверка	
Д22Г. 033. 039	Ручка	
Д22Г. 033. 030СБ	Дверка	102
Д22Г. 034. 000ВС	Контейнер для золы V=0,3м³	
	Ведомость спецификаций	
Д22Г. 034. 000ВП	Контейнер для золы V=0,3м³	103
	Ведомость покупных изделий	
Д22Г. 034. 000	Контейнер для золы V=0,3м³	
Д22Г. 034. 001	Крючок	
Д22Г. 034. 000СБ	Контейнер для золы V=0,3м³	104
Д22Г. 034. 010	Бункер	105
Д22Г. 034. 002	Пружина	
Д22Г. 034. 003	Ось	
Д22Г. 034. 010СБ	Бункер	106
Д22Г. 034. 020	Корпус бункера	107
Д22Г. 034. 004	Крышка	
Д22Г. 034. 005	Стенка	
Д22Г. 034. 020СБ	Корпус бункера	108.109
Д22Г. 034. 006	Стенка	110
Д22Г. 034. 012	Петля	
Д22Г. 034. 013	Штырь	
Д22Г. 034. 014	Ухо	
Д22Г. 034. 016	Уголок	111
Д22Г. 034. 017	Ухо	
Д22Г. 034. 021	Планка	
Д22Г.034. 030	Фильтр	
Д22Г. 034. 030 СБ	Фильтр	112
Д22Г. 034. 040 СБ	Рама	
Д22Г. 034. 040	Рама	113
Д22Г. 034. 022	Уголок	
Д22Г. 034. 024	Упор	
Д22Г. 034. 050	Рамка	
Д22Г. 034. 050 СБ	Рамка	114
Д22Г.034. 060	Затвор	
Д22Г. 034. 060 СБ	Затвор	
Д22Г. 034. 029	Ухо	115
Д22Г. 034. 070	Тележка	
Д22Г. 034. 031	Прокладка	
Д22Б. 034. 070 СБ	Тележка	116
Д22Г. 034. 032	Крышка	117
Д22Г. 034. 033	Ось	
Д22Г. 034. 034	Шайба	
Д227. 034. 080	Колесо	
Д022Г. 034. 080СБ	Колесо	118
Д22Г. 034. 036	Ступица	
Д22Г. 034. 037	Диск	
Д22Г. 034. 038	Обод	119
Д22Г. 034. 090	Колесо с вилкой	
Д22Г. 034. 041	Ось	
Д22Г. 034. 090СБ	Колесо с вилкой	120
Д22Г. 034. 042	Планка	
Д22Г. 034. 100	Вилка	
Д22Г. 034. 100СБ	Вилка	121
Д22Г. 034. 043	Ось	
Д22Г. 034. 044	Сухарь	
Д22Г. 034. 045	Щека левая	
Д22Г. 034. 046	Щека правая	122

Обозначение	Наименование	Стр.
Д22Г. 034. 110	Колесо	122
Д22Г. 034. 110СБ	Колесо	
Д22Г. 034. 048	Диск	123
Д22Г. 034. 120	Рама	
Д22Г. 034. 052	Косынка	
Д22Г. 034. 120 СБ	Рама	124
Д22Г. 034. 053	Ручка	125
Д22Г. 034. 054	Скоба	
Д22Г. 034. 055	Планка	
Д22Г. 034. 056	Швеллер	
Д22Г. 034. 130	Кронштейн	126
Д22Г. 034. 130 СБ	Кронштейн	
Д22Г. 034. 063	Планка	
Д22Г. 034. 064	Косынка	127
Д22Г. 034. 065	Лист	
Д22Г. 036. 000	Тележка для контейнера V=0,7м³	
Д22Г. 036. 000ВС	Тележка для контейнера V=0,7м³.	128
	Ведомость спецификаций	
Д22Г. 036. 000ВП	Тележка для контейнера V=0,7м³	
	Ведомость покупных изделий	
Д22Г. 036. 000СБ	Тележка для контейнера V=0,7м³	129
Д22Г. 036. 010	Рама	130
Д128. 131. 000	Установка конечного выключателя	
Д22Г. 034. 010СБ	Рама	131
Д128. 131. 000 СБ	Установка конечного выключателя	132
Д128. 131. 001	Кронштейн	133
Д128. 131. 002	Упор	

Формат	Зона	Поз.	Обозначение	Наименование	Кол.	Примеч.
				Документация		
А2			Д21Б 109.010 СБ	Сборочный чертеж		
				Детали		
А4		1	Д21Б109.001	Лист боковой	4	
А4		2	Д21Б109.002	Лист	4	
Б4		3	Д21Б109.003	Уголок		
				Уголок Б-50×50×5 ГОСТ 8509-72 / ВСт3сп ГОСТ 535-79		
				L=1370 h16 25	4	5,16кг.
Б4		4	Д21Б109.004	Уголок		
				Уголок Б-50×50×5 ГОСТ 8509-72 / ВСт3сп ГОСТ 535-79		
				L=1180 h16 25	2	4,45кг.
Б4		5	Д21Б109.005	Уголок		
				Уголок Б-50×50×5 ГОСТ 8509-72 / ВСт3сп ГОСТ 535-79		
				L=400 h16 25	4	0,97кг.
Б4		6	Д21Б109.006	Уголок		
				Уголок Б-50×50×5 ГОСТ 8509-72 / ВСт3сп ГОСТ 535-79		
				L=480 h16 25	4	1,76кг.

Изм.	Лист	№докум.	Подп.	Дата	Д21Б109.010			
Разраб.		Абашин		1.11.82	Короб	Лит	Лист	Листов
Пров.						И		1
Нач. отд.						ГОССТРОЙ СССР ГПИ ГОРЬКОВСКИЙ САНТЕХПРОЕКТ		
Н. контр.		Мюнтер						
Утв.								

Формат А4.

Формат	Зона	Поз.	Обозначение	Наименование	Кол.	Примеч.
		30		Компенсатор 300×500		ЦНТИ г. Ленинград
				-1-02 ПГВУ-247-76	1	
		31		Компенсатор 500×800		То же
				-1-08 ПГВУ 247-76	2	
		32		Заслонка Р400×400		Серия 5.900-13 вып. 1-1 Д3Д02000-73
				Материалы		
		33		Картон асбестовый КАОН-1-5		
				ГОСТ 2850-80	5,5	м².

Подп. и дата | Взам. инв. № | Инв. № дубл. | Подп. и дата | Инв. № подл.

Изм	Лист	№докум.	Подп.	Дата	Д21Б.109.000 СБ	Лист 3

Формат А4

Формат	Зона	Поз.	Обозначение	Наименование	Кол.	Примечание
А4		13	Д21Б109.130	Опора	2	
А4		14	Д21Б109.140	Короб	1	
А4		15	Д21Б109.150	Короб	1	
А4		16	Д21Б109.160	Короб	2	
А4		17	Д21Б109.170	Карман всасывающий	2	
А4		18	Д21Б109.180	Короб	1	
		19	-01	Короб	1	
А4		20	Д21Б109.190	Короб	2	
А4		21	Д21Б109.200	Опора	2	
				Стандартные изделия		
				Болт ГОСТ 7798-70		
		22		М6×30.36	128	
		23		М10×30.36	136	
		24		М12×30.36	104	
				Гайки ГОСТ 5915-70		
		25		М6.4	128	
		26		М10.4	136	
		27		М12.4	104	
				Прочие изделия		
		29		Компенсатор 300×400		ЦНТИ г. Ленинград
				-1-01 ПГВУ-247-76	4	

Изм.	Лист	№докум.	Подп.	Дата	Д21Б109.000 СБ	Лист 2

Формат А4

Формат	Зона	Поз.	Обозначение	Наименование	Кол.	Примечание
				Документация		
*			Д21Б109.000 СБ	Сборочный чертеж		*) А2, А3
А3			Д21Б109.000 ВС	Ведомость спецификаций		
А3			Д21Б109.000 ВП	Ведомость покупных изделий		
				Сборочные единицы		
А4		1	Д21Б109.010	Короб	2	
А4		2	Д21Б109.020	Отвод	2	
А4		3	Д21Б109.030	Отвод	2	
А4		4	Д21Б109.040	Короб	2	
А4		5	Д21Б.109.050	Короб	2	
А4		6	Д21Б109.060	Переход	2	
А4		7	Д21Б109.070	Подвеска	14	
А4		8	Д21Б109.080	Короб	3	
А4		9	Д21Б109.090	Короб	1	
А4		10	Д21Б.109.100	Переход	4	
А4		11	Д21Б.109.110	Короб	4	
А4		12	Д21Б109.120	Опора	2	

Подп. и дата | Взам. инв. № | Инв. № дубл. | Подп. и дата | Инв. № подл.

Изм	Лист	№докум.	Подп.	Дата	Д21Б109.000			
Разраб.		Абашин		1.11.82	Газоходы	Лит.	Лист	Листов
Пров.						И	1	3
Нач. отд.		Волосский				ГПИ ГОССТРОЙ СССР ГОРЬКОВСКИЙ САНТЕХПРОЕКТ		
Н. контр.		Мюнтер						
Утв.								

Копировал Мельникова 19452-02 6

Формат А4

Д21Б109.000 СБ

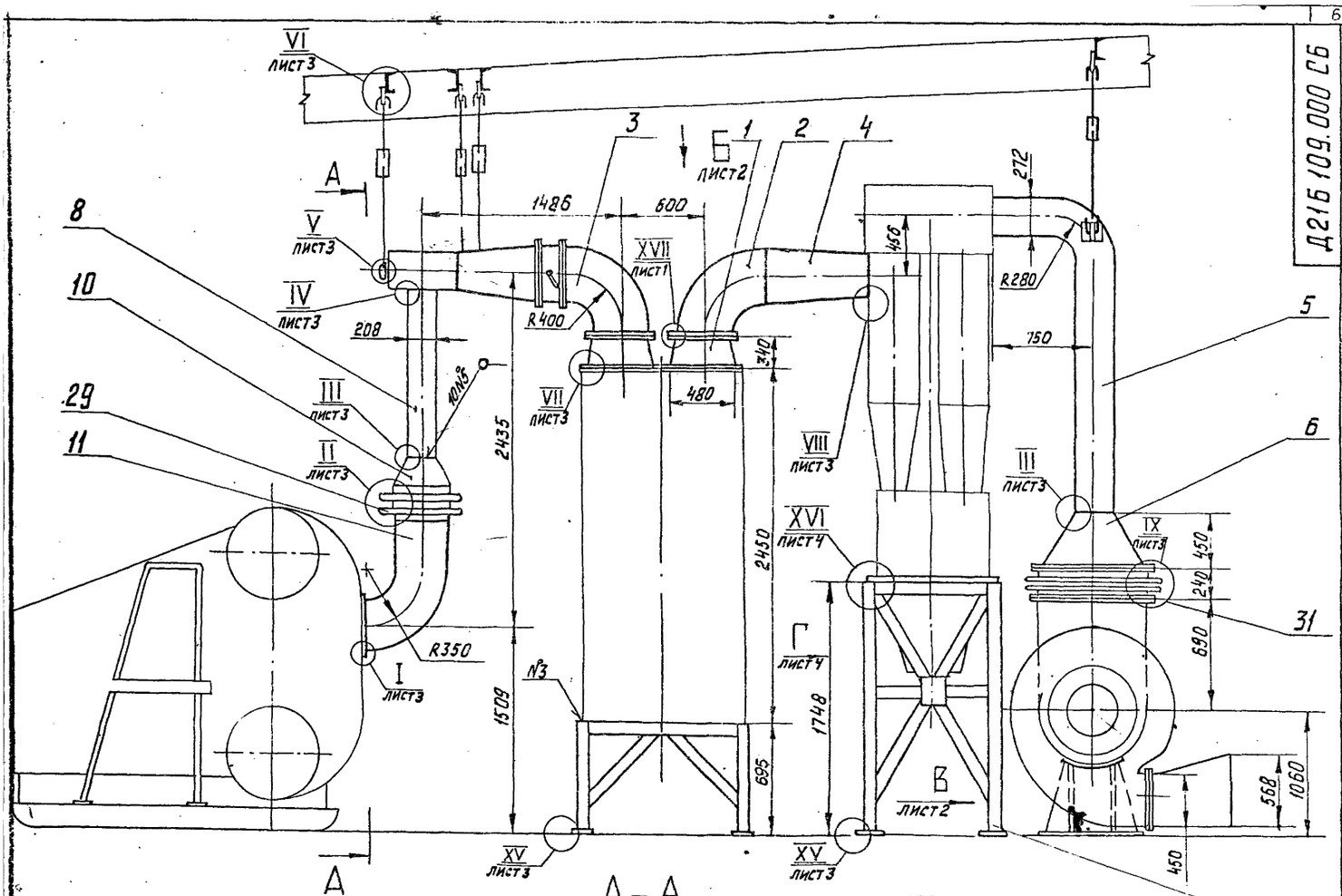

XVII
М1:2 лист1

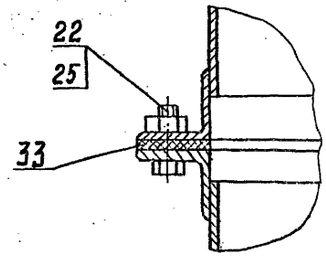

1. Размеры для справок.
2. Сварные швы по гост 5264-80 кроме указанных особо.

Изм.	Лист	№докум.	Подп.	Дата	Д21Б109.000 СБ		
Разраб.		Абашин			Газоходы	Литера	Масса	Масштаб
Пров.						И	2932	1:25
Тех. контр.						Лист 1	Листов 4	
Нач. отд.		Вольский				Госстрой СССР ГПИ Горьковский Сантехпроект		
Н. контр.		Минтер						
Утв.								

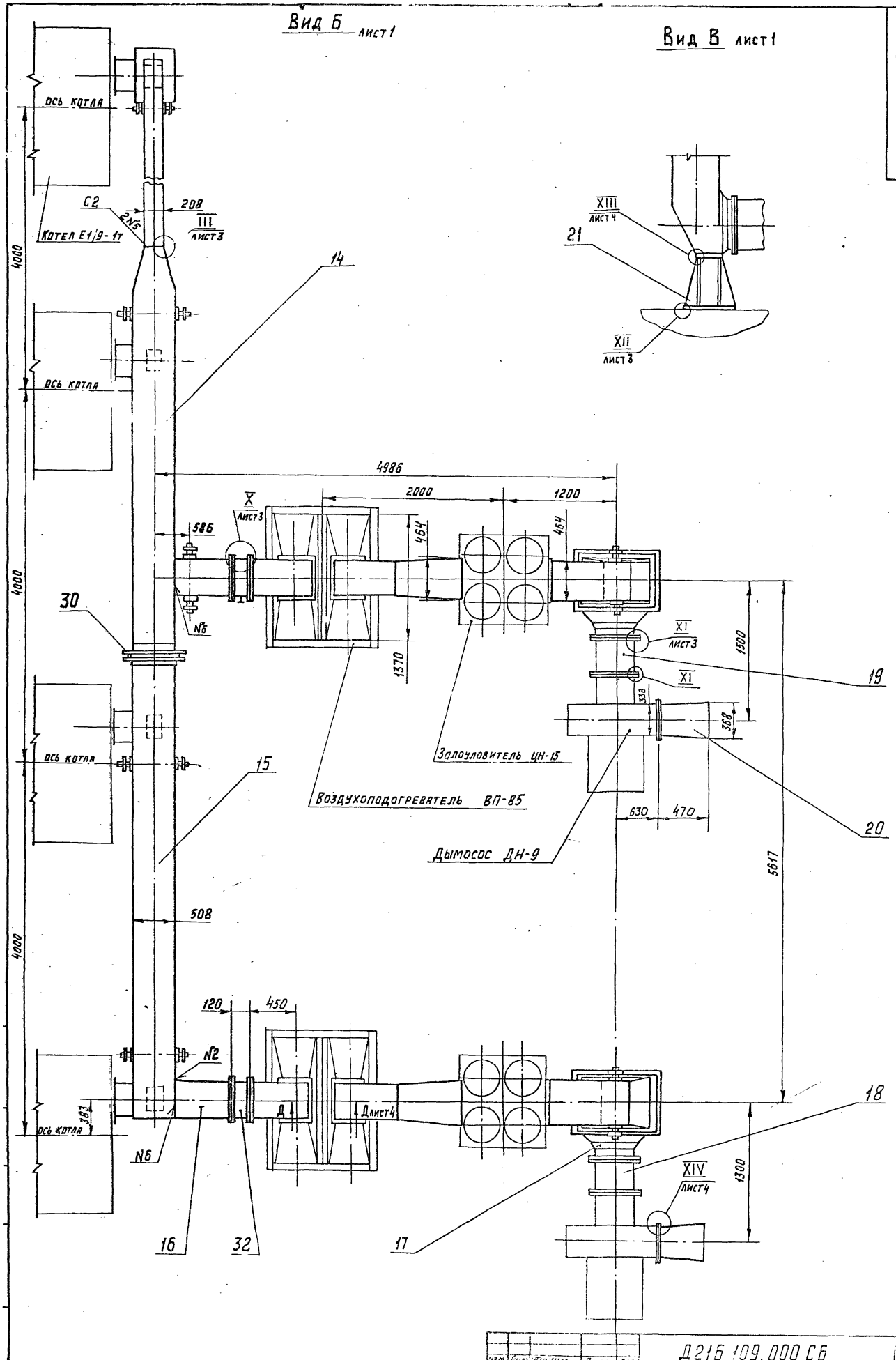
Вид Б лист 1
Вид В лист 1
ось котла
Котел Е1/9-1т
С2
2№5
208
III
лист 3
4000
14
4986
2000
1200
X
лист 3
586
464
454
№6
30
1370
XIII
лист 4
21
XII
лист 3
XI
лист 3
1500
19
338
368
Золоуловитель ЦН-15
Воздухоподогреватель ВП-85
630
470
20
15
Дымосос ДН-9
5617
508
120
450
№2
383
Д
Д лист 4
№6
16
32
17
18
XIV
лист 4
1300

I
М1:1 лист 1

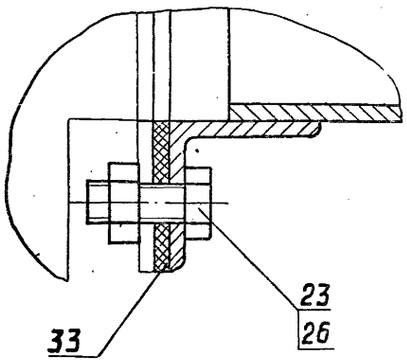

II
М1:2 лист 1

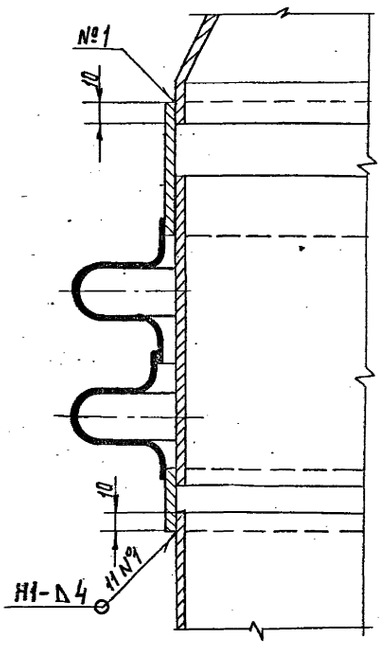

III
М1:1 лист 1

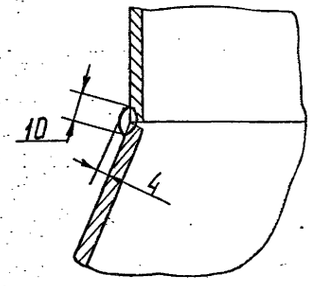

IV
М1:1 лист 1

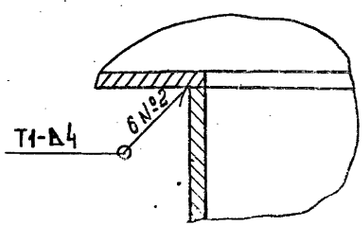

V
М1:5 лист 1

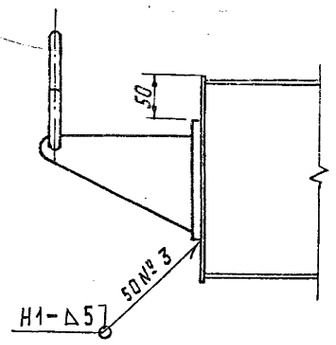

VI
М1:5 лист 1

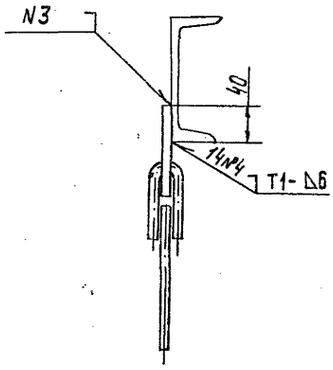

VII
М1:2 лист 1

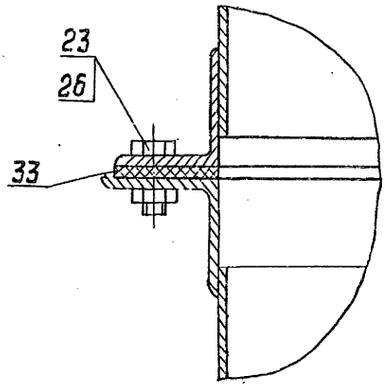

VIII
М1:1 лист 1

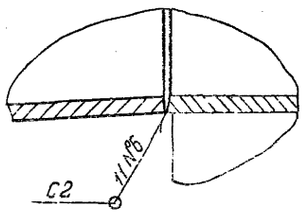

IX
М1:2 лист 1

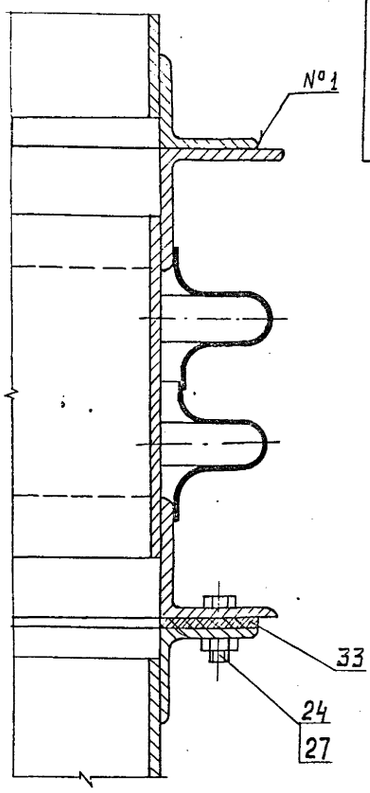

X
М1:2 лист 2

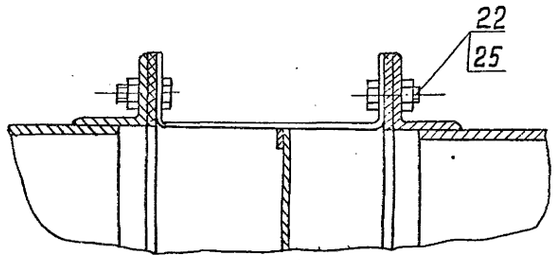

XI
М1:2 лист 2

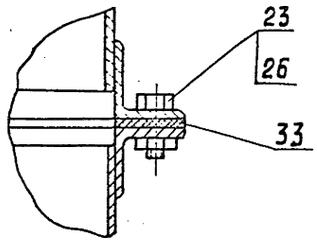

XII
М1:1 лист 2

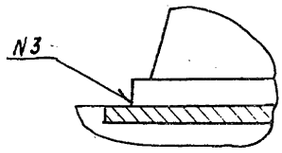

Д216 109.000СБ

Вид Г лист 1

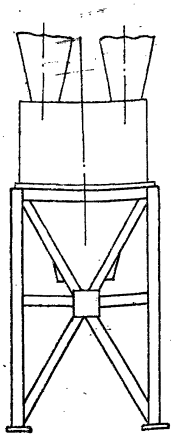

Д – Д
М1:2 лист 2

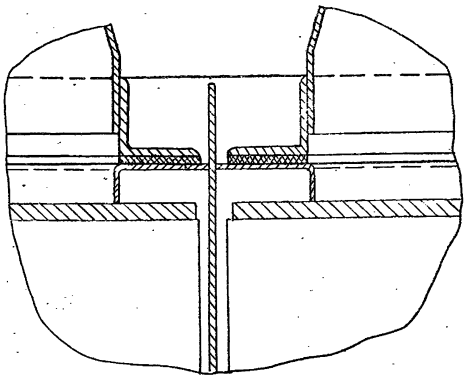

XVI
М1:2 лист 1

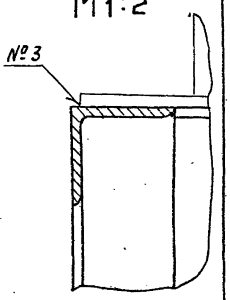

XIII
М1:1 лист 2

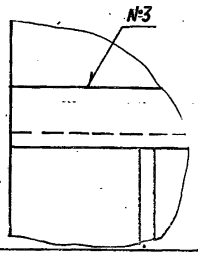

XIV
М1:2 лист 2

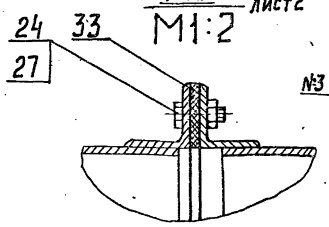

XV
М1:2 лист 1

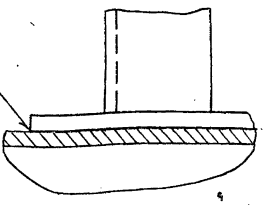

Изм.	Лист	№ докум.	Подп.	Дата	Д216 109.000СБ	Лист 4

Формат А2

№ строки	Обозначение	Наименование	Куда входит: Обозначение	Куда входит: Кол.	Общее количество	Примечание
1						
2	Д216 109 000	Газоходы			1	
3	Д216 109 010	Короб			2	
4	Д216 109 020	Отвод			2	
5	Д216 109.030	Отвод			2	
6	Д216 109. 040	Короб			2	
7	Д216 109.050	Короб			2	
8	Д216 109. 060	Переход			2	
9	Д216 109.070	Подвеска			14	
10	Д216 109. 080	Короб			3	
11	Д216 109. 090	Короб			1	
12	Д216 109. 100	Переход			4	
13	Д216 109. 110	Короб			4	
14	Д216. 109. 120	Опора			2	
15	Д216 109. 130	Опора			2	
16	Д216 109. 140	Короб			1	
17	Д216 109. 150	Короб			1	
18	Д216 109. 160	Короб			2	
19	Д216 109. 170	Карман всасывающий			2	
20	Д216 109. 180	Короб			1	
21	-01	Короб			1	
22	Д216 109. 190	Короб			2	
23	Д216 109. 200	Опора			2	
24						
25						

Изм.	Лист	№ докум.	Подп.	Дата	Д216 109.000ВС		
Разраб.		Абашин			Газоходы	Лит. И	Лист 1 Листов 3
Пров.							
Нач. отд.		Зольский			Ведомость спецификаций	Госстрой СССР. ГПИ Горьковский Сантехпроект	
Н. контр.		Мюнтер					
Утв.							

Копировал Мельникова 19452-02 10 Формат А3

Д21Б 109 001

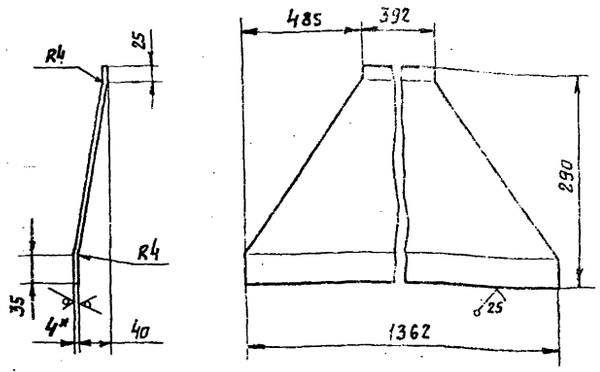

Длина развертки – 293 мм.

1.* Размеры для справок.

2. Неуказанные предельные отклонения размеров: $h\,16$, $\pm\frac{IT16}{2}$.

Изм.	Лист	№ докум.	Подп.	Дата	Д21Б 109001			
Разраб.		Абашин			Лист боковой	Лит. И	Масса 8,2	Масштаб 1:5
Пров.						Лист	Листов 1	
Т. контр.								
Н. контр.		Мюнтер			Лист Б-ПН-4,0 ГОСТ 19903-74 В Ст3сп ГОСТ 14637-79	Госстрой СССР ГПИ Горьковский САНТЕХПРОЕКТ		
Утв.								

Копировал: Формат А4

Д21Б 109 002

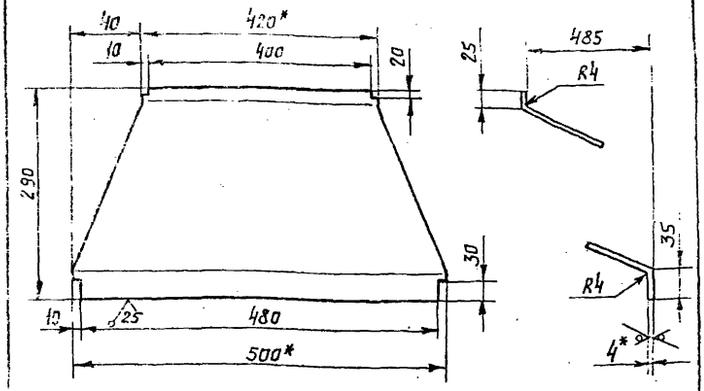

Длина развертки – 597 мм.

1* Размеры для справок.

2. Неуказанные предельные отклонения размеров: $h\,16$, $\pm\frac{IT16}{2}$.

Изм.	Лист	№ докум.	Подп.	Дата	Д21Б 109002			
Разраб.		Абашин			Лист	Лит. И	Масса 8,65	Масштаб 1:5
Пров.						Лист	Листов 1	
Т. контр.								
Н. контр.		Мюнтер			Лист Б-ПН-4,0 ГОСТ 19903-74 В Ст3сп ГОСТ 14637-79	Госстрой СССР ГПИ Горьковский САНТЕХПРОЕКТ		
Утв.								

Копировал: Формат А4

№ строки	Наименование	Обозначение документа на поставку	Поставщик	Куда входит (обозначение)	Количество: На изделие	В комплекте	На регулир.	Всего	Примечание
	Компенсатор 300×400-1-01	ПГВУ-247-76			4			4	ЦНТИ г. Ленинград
	Компенсатор 300×500-1-02	ПГВУ-247-76			1			1	То же
	Компенсатор 500×800-1-08	—"—			2			2	—"—
	Заслонка Р 400×400	Серия 5.904-13 вып. 1-1			2			2	
	Плавник-4-01	ОСТ 34281-75		Д21Б 109070	1			14	
	Плавник 1.1а-01	ОСТ 34284-75		—"—	1			14	
	Муфта 4.1-02	ОСТ 34281-75		—"—	1			14	
	Тяга 2-49	ОСТ 34281-75		—"—	1			14	
	Тяга 2-07	ОСТ 34300-75		—"—	1			14	
	Ушко 2-02	ОСТ 34300-75		—"—	2			28	
	Крепежные изделия								
	Болт М6×30.36	ГОСТ 7798-70			128			128	
	М10×30.36				136			136	
	М12×30.36				104			104	
	Гайка М6.4	ГОСТ 5915-70			128			128	
	М10.4				136			136	
	М12.4				104			104	

Изм.	Лист	№ докум.	Подп.	Дата	Д21Б 109000 ВП		
Разраб.		Абашин			Газоходы. Ведомость покупных изделий.	Лит. И	Лист
Пров.						Госстрой СССР ГПИ Горьковский	
Нач. отд.		Вольский					
Н. контр.		Мюнтер					

Д21Б109010СБ

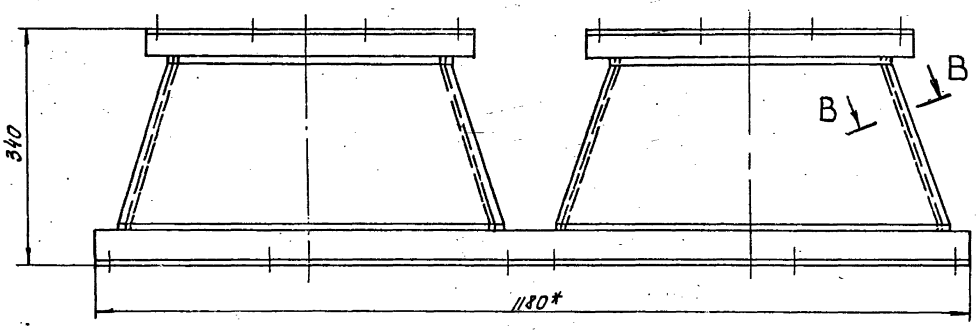

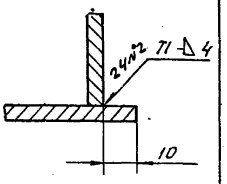

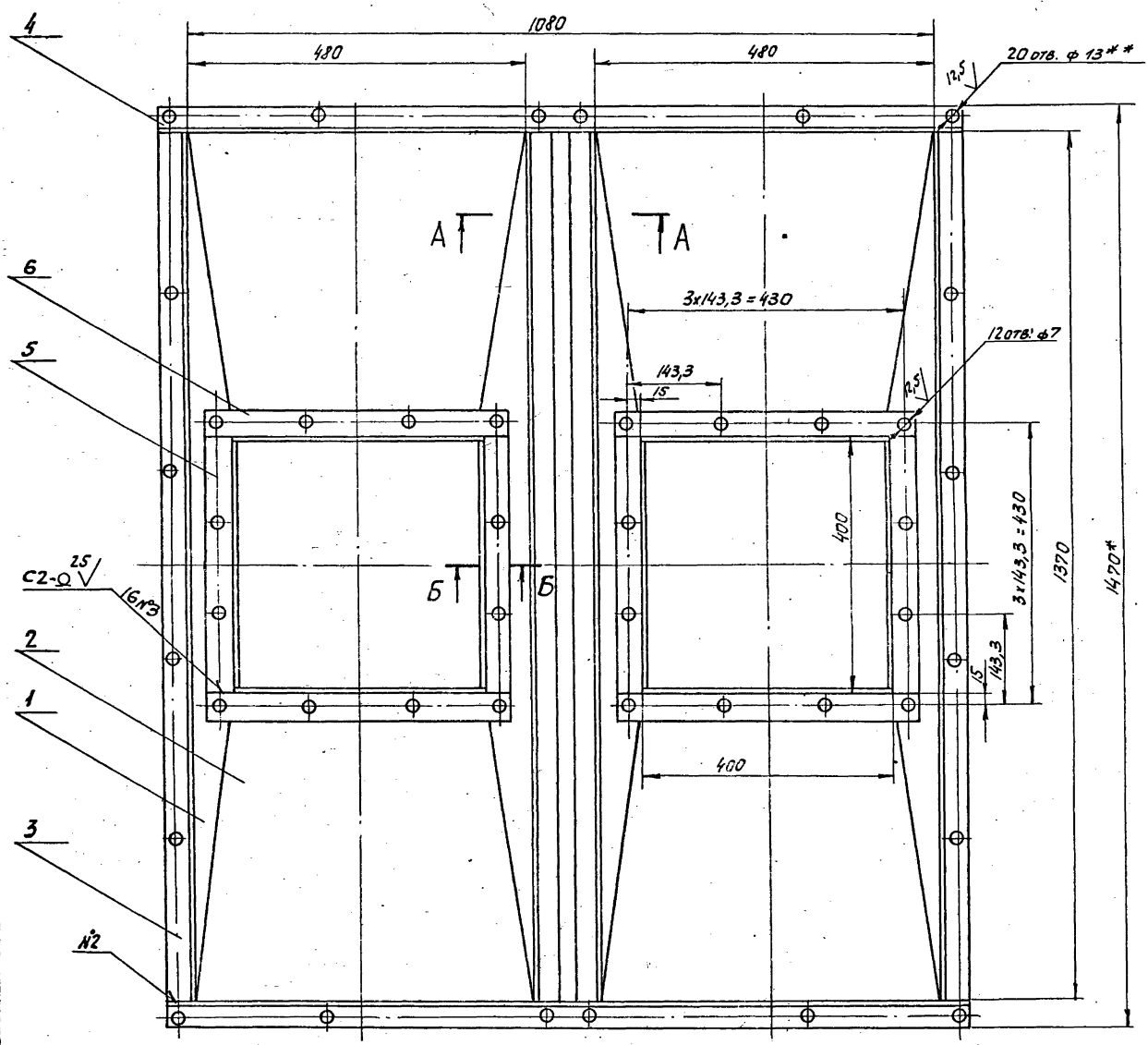

А – А
М1:2

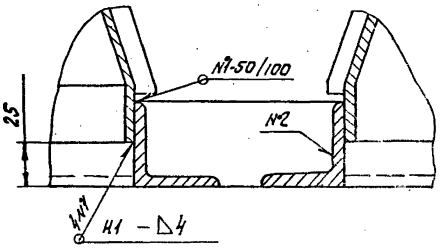

Б – Б
М1:2

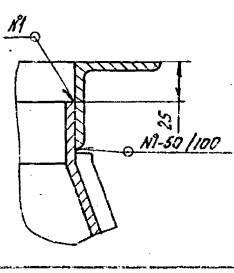

1.* Размеры для справок.

2.** Обработать по сопрягаемой детали.

3. Неуказанные предельные отклонения размеров: h14, h16, $\pm \frac{IT16}{2}$.

4. Сварные швы по ГОСТ 5264-80.

Изм.	Лист	№ докум.	Подп.	Дата	Д21Б109010СБ
Разраб.		Авашин		11.82	Короб.
Пров.					
Т.контр.					
Нач. отд.					
Н.контр.		Монтеев			
Утв.					

Лит.	Масса	Масштаб
Л	81	1:5
Лист	Листов 1	

Госстрой СССР ГПИ Горьковский Сантехпроект

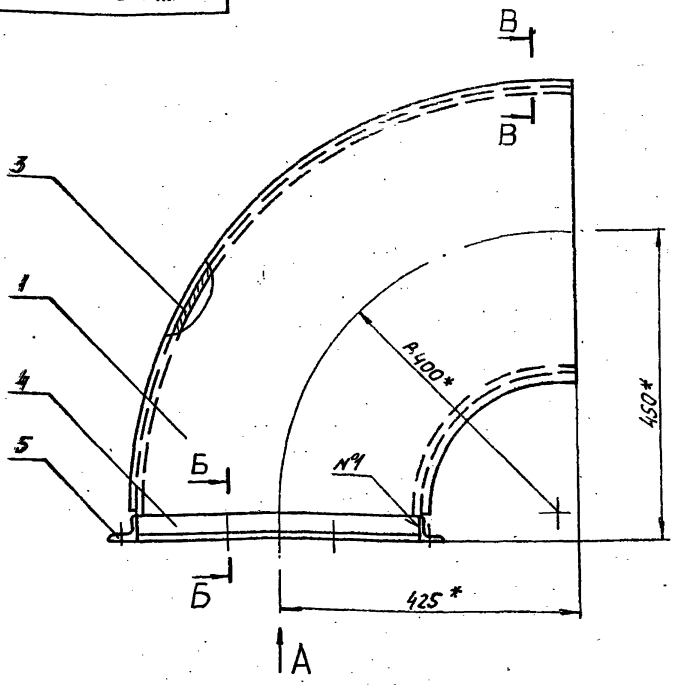

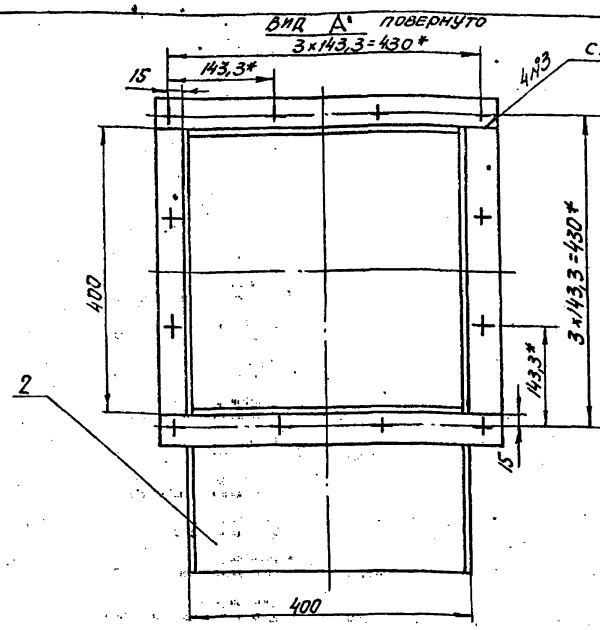

Б-Б повернуто
М1:2

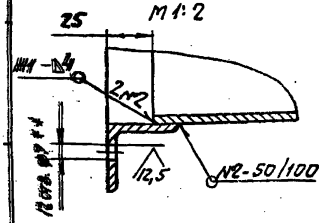

В-В
М1:1

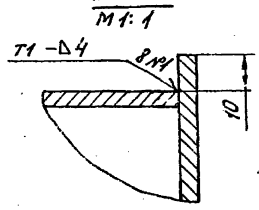

1.* Размеры для справок.
2.** Обработать по сопрягаемой детали.
3. Неуказанные предельные отклонения размеров: h14, h16, ± IT16/2.
4. Сварные швы по ГОСТ 5264-80.

Изм.	Лист	№ докум.	Подп.	Дата
Разраб.		Абашин		1.11.82
Пров.				
Т.контр.				
Нач.отд.				
Н.контр.		Мюнтер		
Утв.				

Д216109020СБ

Отвод

Лит.	Масса	Масштаб
И	47.	1:5
Лист	Листов 1	

Госстрой СССР ГПИ Горьковский Сантехпроект

Копировал: СА Формат А3

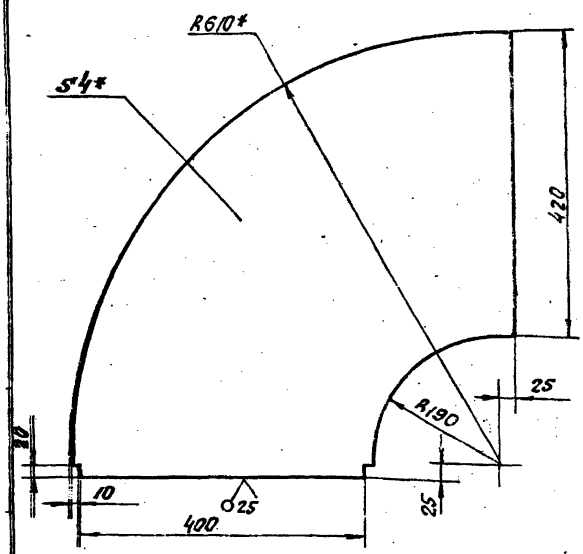

1.* Размеры для справок.
2. Неуказанные предельные отклонения размеров: h16, ± IT16/2.

Изм.	Лист	№ докум.	Подп.	Дата
Разраб.				
Пров.				
Т.контр.				

Д216109008

Лист боковой

Лит.	Масса	Масштаб
И	47	1:5
Лист	Листов 1	

Госстрой СССР ГПИ Горьковский Сантехпроект

Копировал: СА Формат А4

Формат	Зона	Поз.	Обозначение	Наименование	Кол.	Приме-чание
				Документация		
А3			Д216109020.СБ	Сборочный чертеж		
				Детали		
А4		1	Д216109008	Лист боковой	2	
А4		2	Д216109009	Лист	1	
		3	-01	Лист	1	
Б4		4	Д216109011	Уголок		
				Уголок Б-40×40×4 ГОСТ 8509-72 Ст3сп ГОСТ 535-79		
				L=400 h16	2	0,97кг
Б4		5	Д216109012	Уголок		
				Уголок Б-40×40×4 ГОСТ 8509-72 Ст3сп ГОСТ 535-79		
				L=480 h16	2	1,16кг

Инв.№ подл. | Подпись и дата | Взам.инв.№ | Инв.№ дубл. | Подпись и дата

Изм.	Лист	№ докум.	Подп.	Дата
Разраб.		Абашин		1.11.82
Пров.				
Т.контр.				
Нач.отд.				
Н.контр.		Мюнтер		
Утв.				

Д216109020

Отвод

Лит.	Масса	Масштаб
И		1
Лист	Листов 8	

Госстрой СССР ГПИ Горьковский Сантехпроект

Копировал: СА 19452-02 13 Формат А4

Д216 109 030СБ

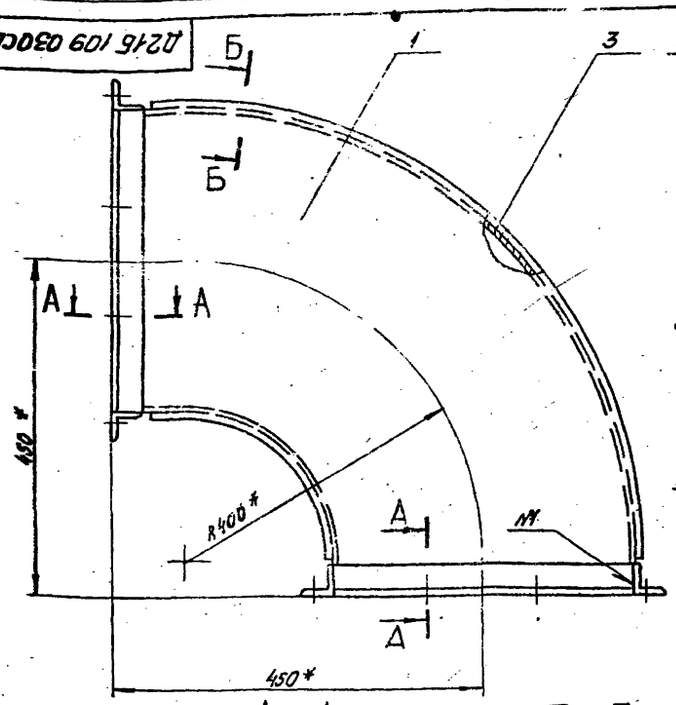

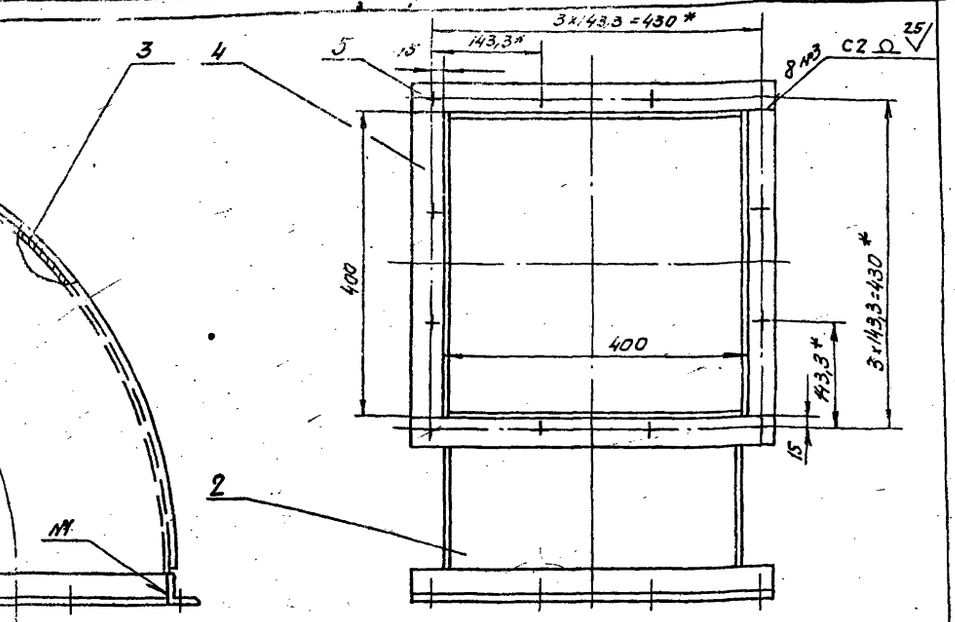

1.* Размеры для справок.

2.** Обработать по сопрягаемой детали.

3. Неуказанные предельные отклонения размеров: $h14, h16, \pm \frac{IT16}{2}$.

4. Сварные швы по ГОСТ 5264-80.

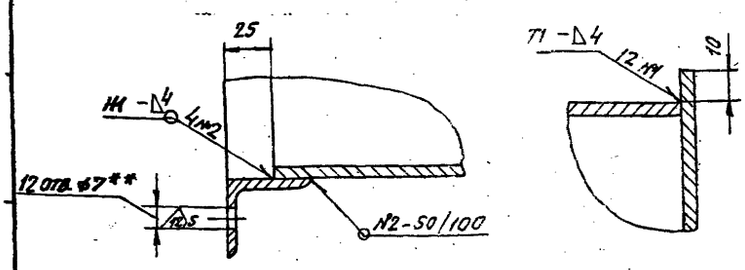

				Д216109 030СБ	
Изм.	Лист	№ докум.	Подп.	Дата	
Разраб.		Абашин			Отвод
Пров.					
Т. контр.					
Н. контр.		Мюнтер			
Утв.					

Лит.	Масса	Масштаб
И	51,3	1:5
Лист	Листов 1	

Госстрой СССР ГПИ Горьковский Сантехпроект

Копировал: СЛ

Формат А3

Формат	Зона	Поз.	Обозначение	Наименование	Кол.	Примеч.
				Документация		
А3			Д216109 030 СБ	Сборочный чертеж		
				Детали		
А4		1	Д216109 008	Лист боковой	2	
А4		2	Д216109 009	Лист	1	
		3	-01	Лист	1	
А4		4	Д216109 014	Уголок		
				Уголок Б-40х40х4 ГОСТ 8509-72 / ВСт3сп ГОСТ 535-79		
				L=400 h16	4	0,97 кг
А4		5	Д216109 015	Уголок		
				Уголок Б-40х40х4 ГОСТ 8509-72 / ВСт3сп ГОСТ 535-79		
				L=480 h16	4	1,16 кг

				Д216 109 030	
Изм.	Лист	№ докум.	Подп.	Дата	
Разраб.		Абашин			Отвод
Пров.					
Т. контр.					
Н. контр.		Мюнтер			
Утв.					

Лит.	Лист	Листов
И		1

Госстрой СССР ГПИ Горьковский Сантехпроект

Копировал: СЛ

Формат А4

Инв. № подл. | Подпись и дата | Взам. инв. № | Инв. № дубл. | Подпись и дата

Д216 109 009

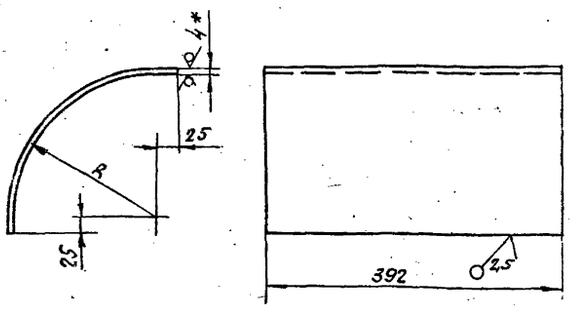

Обозначение	R, мм	Длина развертки, мм	Масса, кг
Д216 109 009	200	367	4,5
— 01	596	989	12,2

1.* Размеры для справок.

2. Неуказанные предельные отклонения размеров: $h16; \pm \frac{IT16}{2}$.

				Д216 109 009	
Изм.	Лист	№ докум.	Подп.	Дата	
Разраб.		Абашин			Лист
Пров.					
Т. контр.					
Н. контр.		Мюнтер			
Утв.					

Лит.	Масса	Масштаб
И	См. ТУ 5.Л	—
Лист	Листов 1	

Госстрой СССР ГПИ Горьковский Сантехпроект

Лист 5-ТН-4,0 ГОСТ 19903-74 / ВСт3сп ГОСТ 14637-79

Копировал: СЛ 19452-02 14 Формат А4

Д216109040СБ

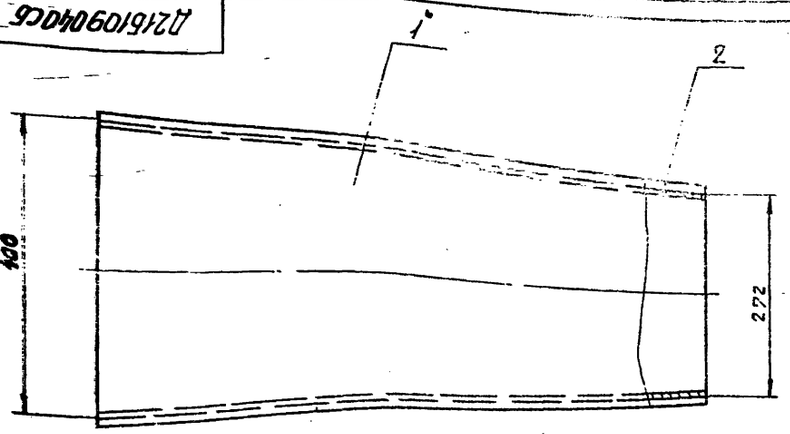

А – А повернуто
М 1:1

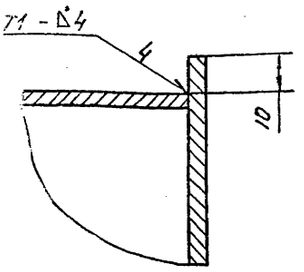

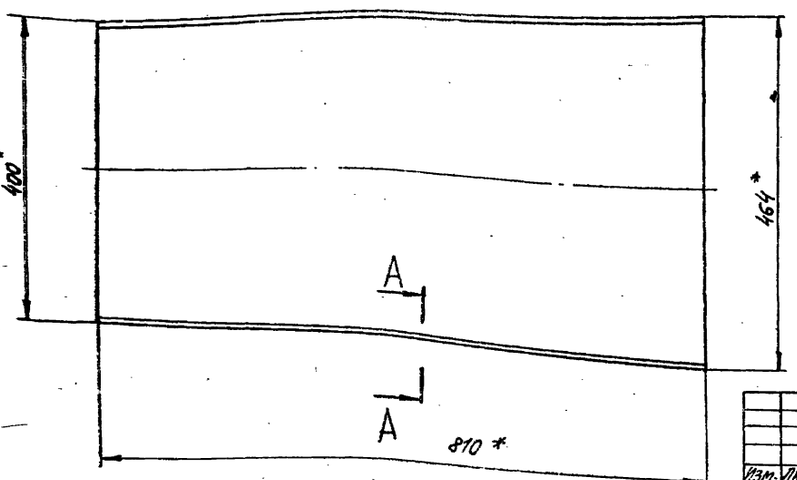

1. * Размеры для справок.
2. Неуказанные предельные отклонения размеров: $h16; \pm \frac{IT16}{2}$.
3. Сварные швы по ГОСТ 5264-80.

Изм.	Лист	№ докум.	Подп.	Дата
Разраб.		Абашин		11.82
Пров.				
Т.контр.				
Рук.гр.				
Н.контр.		Монтер		
Утв.				

Д216109040СБ

Короб

Лит.	Масса	Масштаб
И	40,2	1:5

Лист | Листов 1

Госстрой СССР ГПИ Горьковский САНТЕХПРОЕКТ

Копировал: СС Формат А3

Д216109017

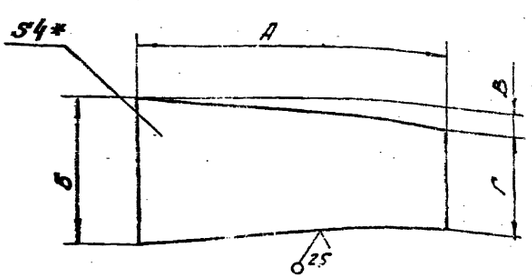

Обозначение	Размеры, мм				Масса, кг
	А	Б	В	Г	
Д216109017	811	420	64	292	9,2
-01	813	456	32	392	10,9

1. * Размеры для справок.
2. Неуказанные предельные отклонения размеров $h16, \pm \frac{IT16}{2}$.

Д216109017

Изм.	Лист	№ докум.	Подп.	Дата
Разраб.		Абашин		11.82
Пров.				
Т.контр.				
Рук.гр.				
Н.контр.		Монтер		
Утв.				

Лист

Лит.	Масса	Масштаб
И	Сталь Б.Ц.	—

Лист | Листов 1

Б-ЛК-4,0 ГОСТ 19903-74
В Ст3сп ГОСТ 14637-79

Госстрой СССР ГПИ Горьковский САНТЕХПРОЕКТ

Копировал: СС Формат А4

Формат	Зона	Поз.	Обозначение	Наименование	Кол.	Примечание
				Документация		
А3			Д216109040 СБ	Сборочный чертеж		
				Детали		
А4		1	Д216109017	Лист	2	
		2	-01	Лист	2	

Инв. № подл. | Подпись и дата | Взам. инв. № | Инв. № дубл. | Подпись и дата

Д216109040

Изм.	Лист	№ докум.	Подп.	Дата
Разраб.		Абашин		11.82
Пров.				
Т.контр.				
Рук.гр.				
Н.контр.		Монтер		
Утв.				

Короб

Лит.	Лист	Листов
И		1

ГПИ Госстрой СССР САНТЕХПРОЕКТ

Копировал: СС Формат А4

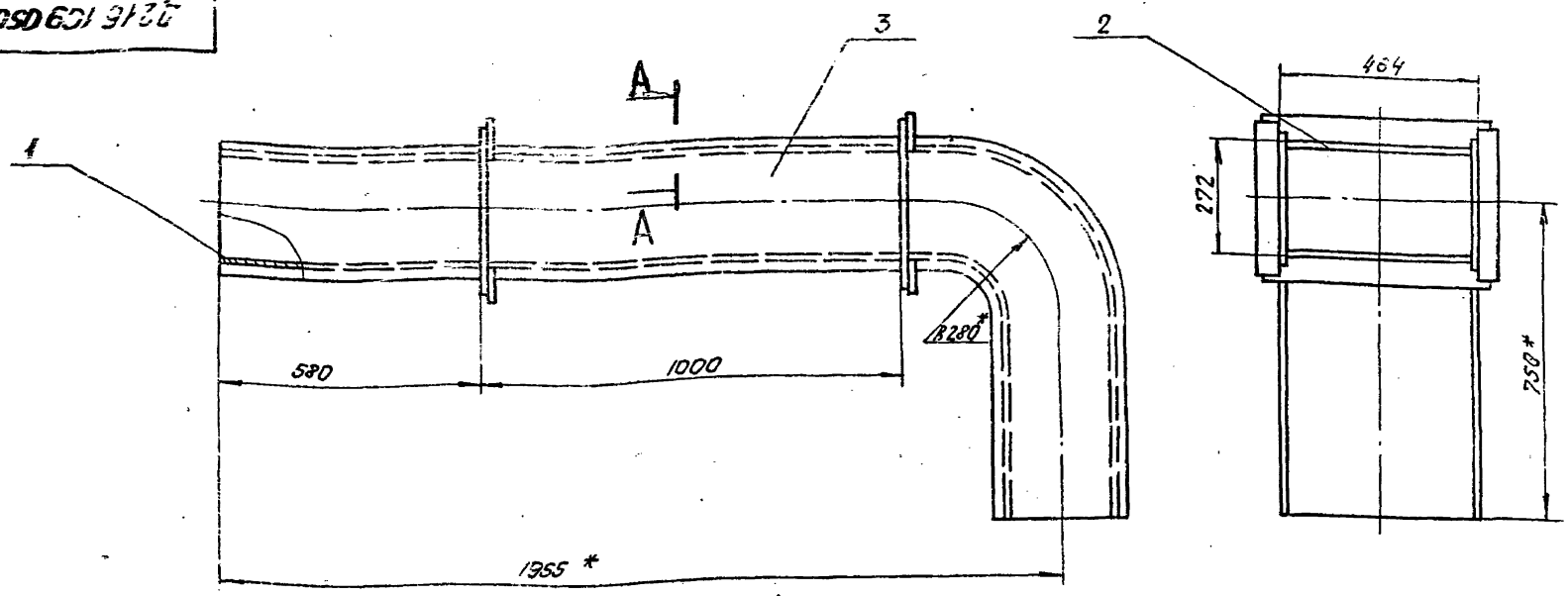

1.* Размеры для справок.

2. Неуказанные предельные отклонения размеров: $h16, \pm \frac{IT16}{2}$.

3. Сварные швы по ГОСТ 5264-80

А — А

М1:2

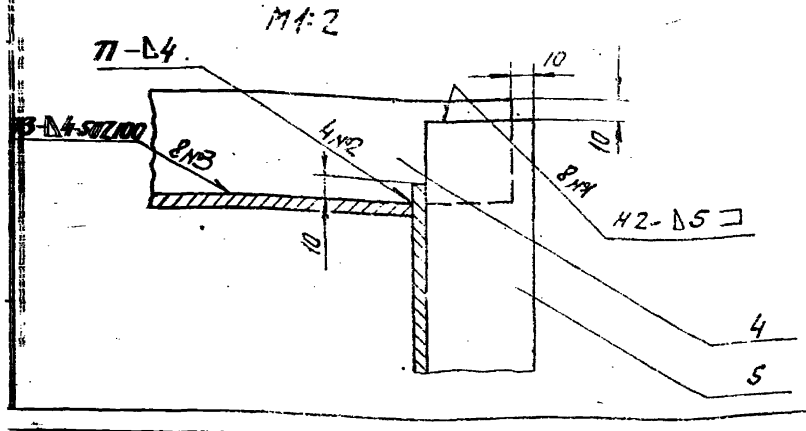

						Д216109 050 СБ	
Изм.	Лист	N докум.	Подп.	Дата			
Разраб.		Абашин		1.11.82	Короб	Лит.	Масса	Масштаб
Пров.						И	132	1:10
Т. контр.						Лист	Листов 1	
Рук. гр.						Госстрой СССР ГПИ Горьковский САНТЕХПРОЕКТ		
Н. контр.		Монтер						
Утв.								

Копировал: [illegible] Формат А3

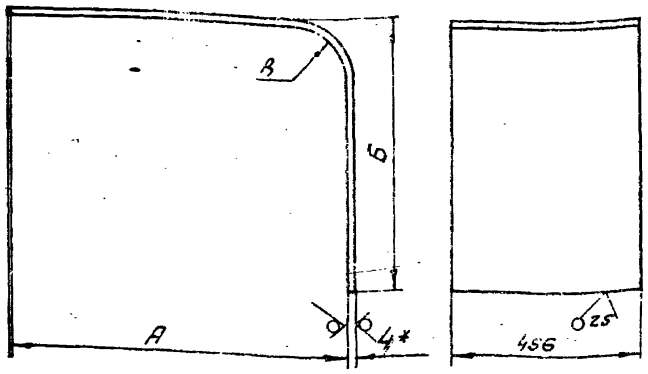

Обозначение	Размеры, мм			Длина развертки, мм	Масса, кг
	А	б	В		
Д216109019	1819	618	144	2374	32,2
-01	2087	886	412	2795	43,1

1.* Размеры для справок

2. Неуказанные предельные отклонения размеров: $h16, \pm \frac{IT16}{2}$.

Изм.	Лист	N докум.	Подп.	Дата	Д216109019			
Разраб.		Абашин			Лист	Лит.	Масса	Масштаб
Пров.						И	См. табл.	—
Т. контр.						Лист	Листов 1	
Н. контр.		Монтер			Б-1.1.4-4,0 ГОСТ 19903-74 Лист В Ст3сп ГОСТ 14637-79	Госстрой СССР ГПИ Горьковский САНТЕХПРОЕКТ		

Формат	Зона	Поз.	Обозначение	Наименование	Кол.	Примечание
				Документация		
А3			Д216109 050 СБ	Сборочный чертеж		
				Детали		
А4		1	Д216109 019	Лист	1	
		2	-01	Лист	1	
А4		3	Д216109 021	Лист боковой	2	
Б4		4	Д216109 022	Ребро		
				Полоса Б-25×50 ГОСТ 103-76 / В Ст3сп ГОСТ 535-79		
				L=544 h16 25	4	1,10 кг
Б4		5	Д216109 023	Ребро		
				Полоса Б-25×50 ГОСТ 103-76 / В Ст3сп ГОСТ 535-79		
				L=352 h16 25	4	0,7 кг

Инв. № подл. | Подпись и дата | Взам. инв. № | Инв. № дубл. | Подпись и дата

						Д216109050			
Изм.	Лист	N докум.	Подп.	Дата	Короб	Лит.	Лист	Листов
Разраб.		Абашин				И		1
Пров.						Госстрой СССР ГПИ Горьковский САНТЕХПРОЕКТ		
Нач. отд.								
Н. контр.		Монтер						
Утв.								

Д216109060СБ

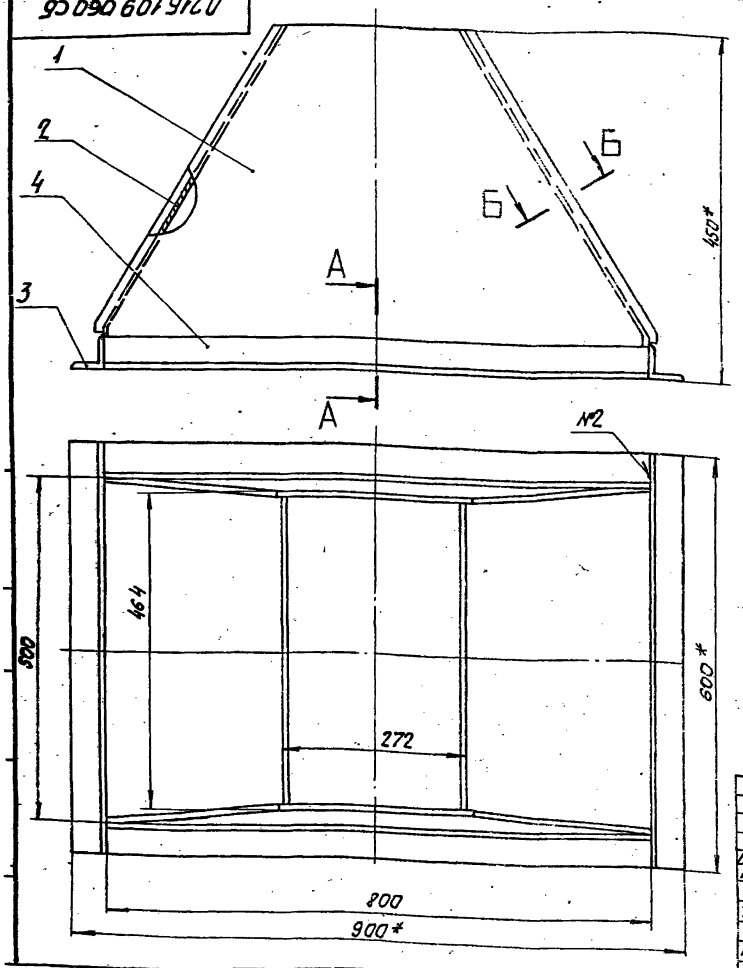

А – А
М1:2

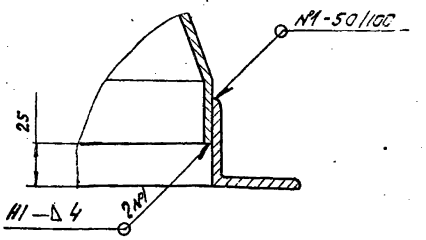

Б – Б
М1:1
повернуто

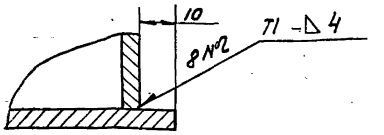

1.* Размеры для справок.

2. Неуказанные предельные отклонения размеров: $h16, \pm \frac{IT16}{2}$.

3. Сварные швы по ГОСТ 5264-80.

Изм.	Лист	№ докум.	Подп.	Дата
Разраб.		Абашин		
Пров.				
Т.контр.				
Н.контр.		Монтер		
Утв.				

Д216109060СБ

Переход

Лит.	Масса	Масштаб
И	42	1:5

Лист | Листов 1

Госстрой СССР ГПИ Горьковский САНТЕХПРОЕКТ

Формат А3

Формат	Зона	Поз.	Обозначение	Наименование	Кол.	Примеч.
				Документация		
СБ			Д216109060СБ	Сборочный чертеж		
				Детали		
А4		1	Д216109025	Лист передний	2	
А4		2	Д216109026	Лист боковой	2	
А4		3	Д216109027	Уголок		
				Уголок Б-50×50×5 ГОСТ 8509-72 Ст3сп ГОСТ 535-79		
				L=600, h16	2	2,26кг
А4		4	Д216109028	Уголок		
				Уголок Б-50×50×5 ГОСТ 8509-72 Ст3сп ГОСТ 535-79		
				L=800 h16	2	3кг

Д216109060

Изм.	Лист	№ докум.	Подп.	Дата
Разраб.		Абашин		
Пров.				
Т.контр.				
Н.контр.		Монтер		
Утв.				

Переход

Лит.	Лист	Листов
И		1

Госстрой СССР ГПИ Горьковский САНТЕХПРОЕКТ

Копировал

Формат А4

Инв. № подл. | Подпись и дата | Взам. инв. № | Инв. № дубл. | Подпись и дата

Д216109021

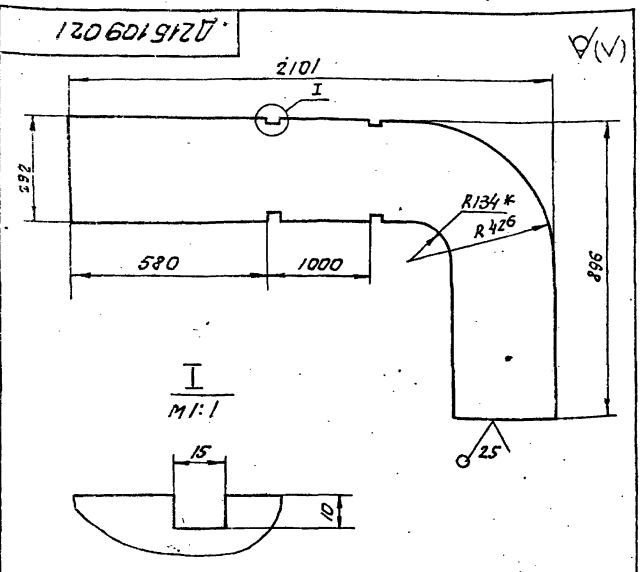

1.* Размеры для справок.

2. Неуказанные предельные отклонения размеров: $h16, \pm \frac{IT16}{2}$.

Изм.	Лист	№ докум.	Подп.	Дата
Разраб.		Абашин		
Пров.				
Т.контр.				
Н.контр.		Монтер		
Утв.				

Д216109021

Лист боковой.

Лит.	Масса	Масштаб
И	24,75	1:10

Лист | Листов 1

Лист 6-ПН-4,0 ГОСТ 19903-74 В Ст3 Сп ГОСТ 14637-79

Госстрой СССР ГПИ Горьковский САНТЕХПРОЕКТ

Копировал: СК/9452-02 17 Формат А4

Формат	Зона	Поз.	Обозначение	Наименование	Кол.	Примечание
				Документация		
А3			Д216109080 СБ	Сборочный чертеж		
				Детали		
Б4		1	Д216109033	Лист боковой	2	
Б4		2	Д216109034	Лист		
				Лист Б-ПН-4,0 ГОСТ19903-74 / Вст3сп ГОСТ 14637-79		
				(250×1210) h16	2	9,5кг
Б4		3	Д216109035	Ребро		
				Полоса Б-2,5×50 ГОСТ 103-76 / Вст3сп ГОСТ 535-79		
				L=288 h16	2	0,576кг
Б4		4	Д216109036	Ребро		
				Полоса Б-2,5×50 ГОСТ 103-76 / Вст3сп ГОСТ 535-79		
				L=338 h16	2	0,676кг

Изм.	Лист	№ докум.	Подп.	Дата	Д216109080			
Разраб.		Абашин			Короб	Лит.	Лист	Листов
Пров.						И		1
Нач.отд.						Госстрой СССР ГПИ Горьковский сантехпроект		
Н.контр.		Монтер						
Утв.								

Копировал: СФ Формат А4

Формат	Зона	Поз.	Обозначение	Наименование	Кол.	Примечание
		-		Документация		
А3			Д216.109.070 СБ	Сборочный чертеж		
				Детали		
Б4		1	Д216.109.031	Накладка		
				Лист Б-ПН-8 ГОСТ 19903-74 / Вст3сп ГОСТ 14637-79		
				(50×180) h16	1	0,56кг
				Стандартные изделия		
		2		Плавник 4-01		
				ОСТ 34281-75	1	
		3		Муфта 4.1-02		
				ОСТ 34281-75	1	
		4		Тяга 2-49		
				ОСТ 34281-75	1	
		5		Плавник 1.1а-01		
				ОСТ 34284-75	1	
		6		Ушко 2-02 ОСТ 34300-75	2	
		7		Тяга 2-07 ОСТ 34300-75	1	

Инв.№ подл. | Подп. и дата | Взам.инв.№ | Инв.№ дубл. | Подпись и дата

Изм.	Лист	№ докум.	Подп.	Дата	Д216.109.070			
Разраб.		Абашин			Подвеска	Лит.	Лист	Листов
Пров.						И		1
Нач.отд.						Госстрой СССР ГПИ Горьковский сантехпроект		
Н.контр.		Монтер						
Утв.								

Копировал: СФ Формат А4

Д216109026

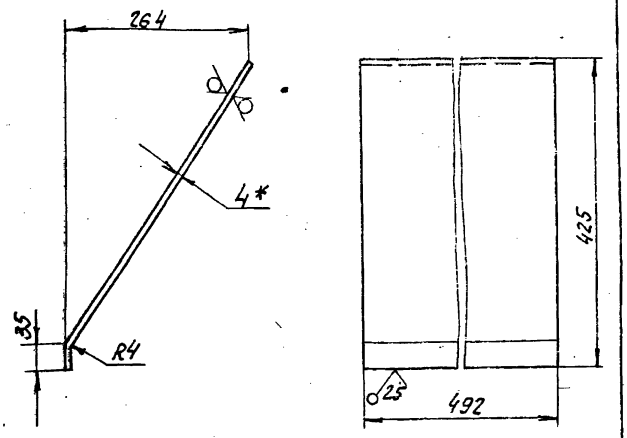

Длина развертки — 506 мм.

1* Размеры для справок.

2. Неуказанные предельные отклонения размеров: $h16, \pm \frac{IT16}{2}$.

Изм.	Лист	№ докум.	Подп.	Дата	Д216109026			
Разраб.		Абашин			Лист боковой	Лит.	Масса	Масштаб
Пров.						И	7,9	1:5
Т.контр.						Лист	Листов 1	
Н.контр.		Монтер						
Утв.								

Лист: Б-ПН-4,0 ГОСТ 19903-74 / Вст3сп ГОСТ 14637-79

Госстрой СССР ГПИ Горьковский сантехпроект

Д216109025

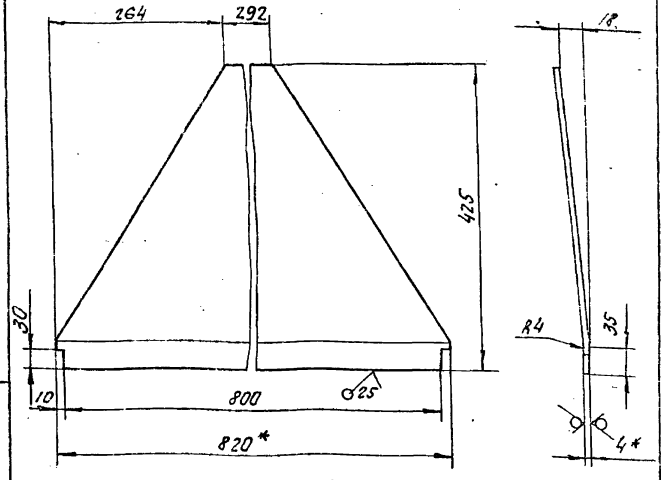

Длина развертки — 426 мм.

1.* Размеры для справок.

2. Неуказанные предельные отклонения размеров: $h16, \pm \frac{IT16}{2}$.

Изм.	Лист	№ докум.	Подп.	Дата	Д216109025			
Разраб.		Абашин			Лист передний	Лит.	Масса	Масштаб
Пров.						И	7,48	1:5
Т.контр.						Лист	Листов 1	
Н.контр.		Монтер						
Утв.								

Лист: Б-ПН-4,0 ГОСТ 19903-74 / Вст3сп ГОСТ 14637-79

Госстрой СССР ГПИ Горьковский сантехпроект

Инв.№ подл. | Подп. и дата | Взам.инв.№ | Инв.№ дубл. | Подпись и дата

Д216109 080 СБ

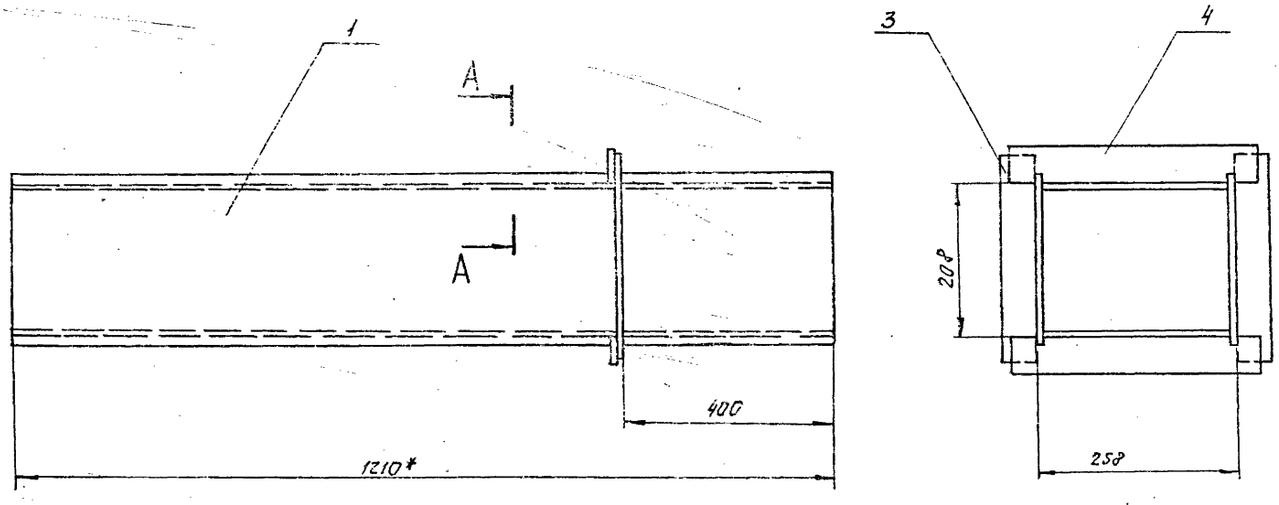

А — А
М1:2

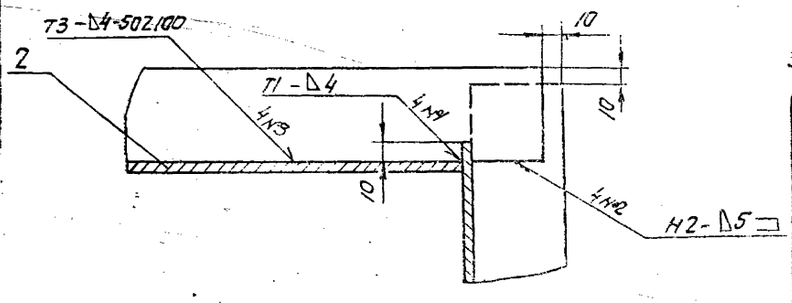

1.* Размеры для справок.

2. Неуказанные предельные отклонения размеров: h16, $\pm \frac{IT16}{2}$.

3. Сварные швы по ГОСТ 5264-80.

					Д216109 080 СБ			
Изм.	Лист	№ докум.	Подп.	Дата		Лит.	Масса	Масштаб
Разраб.		Абашин		11.82	Коров	И	40	1:5
Пров.						Лист	Листов 1	
Т. контр.								
Н. контр.		Мастер				Госстрой СССР ГПИ Горьковский Сантехпроект		
Утв.								

Копировал: ОС Формат А5

Д216.109.070СБ

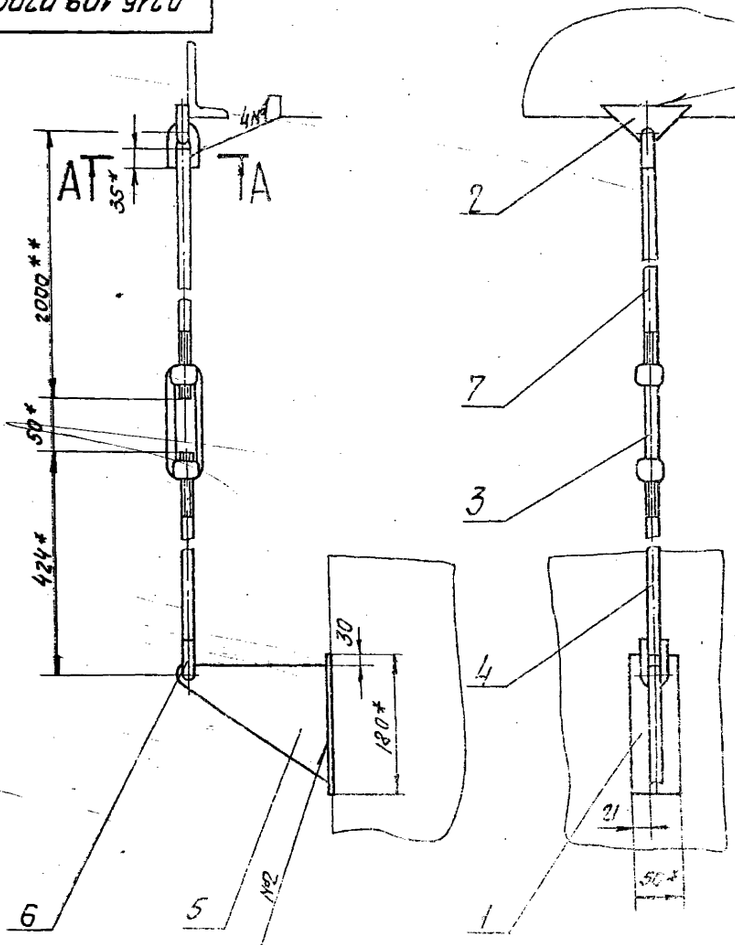

А-А
М1:1

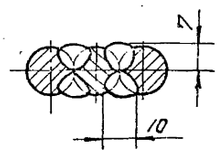

1.* Размеры для справок.

2.** Размер уточнить при монтаже.

3 Неуказанные предельные отклонения размеров $\pm \frac{IT16}{2}$.

4. Сварка ручная дуговая.

					Д216.109.070СБ			
Изм.	Лист	№ докум.	Подп.	Дата		Лит.	Масса	Масштаб
Разраб.		Абашин		11.82	Подвеска	И	6	1:5
Пров.		Мастер				Лист	Листов 1	
Т. контр.								
Н. контр.		Мастер				Госстрой СССР ГПИ Горьковский Сантехпроект		

Копировал: ОС 19452-02 Т.9 Формат А3

Д216109090

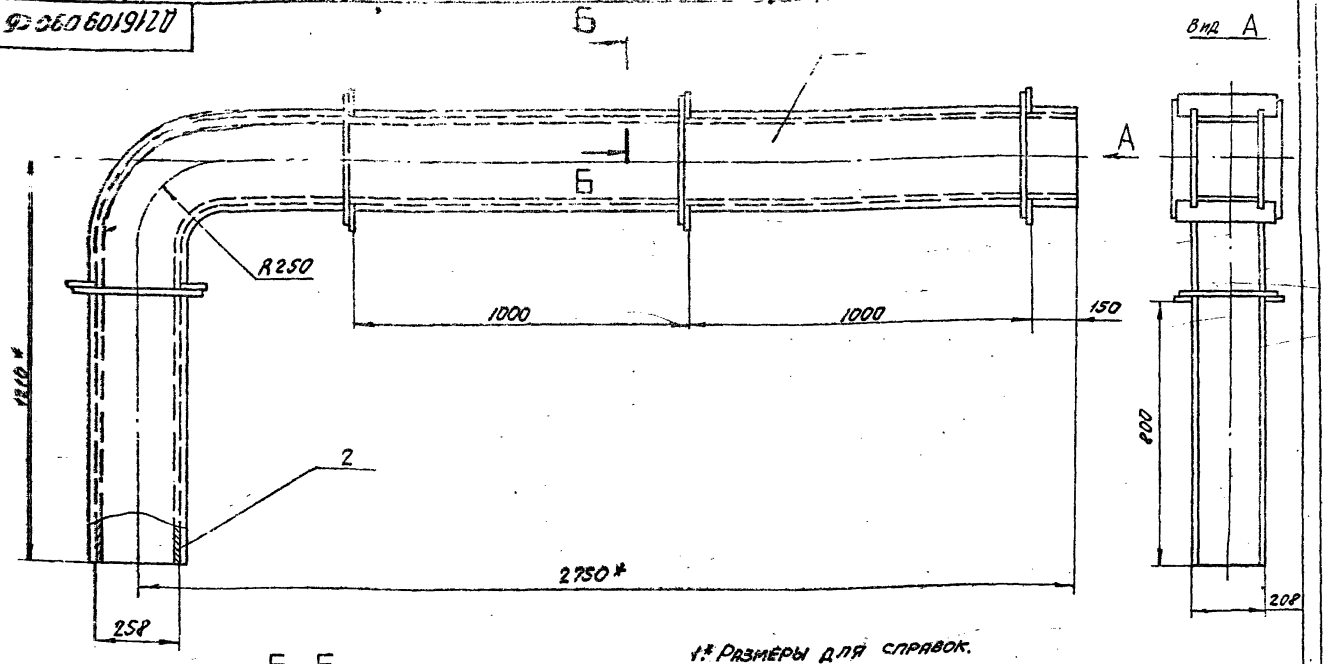

Б–Б
М1:2

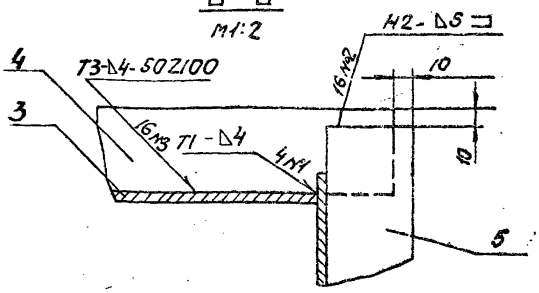

1.* Размеры для справок.

2. Неуказанные предельные отклонения размеров: $h16, \pm \frac{IT16}{2}$.

3. Сварные швы по ГОСТ 5264-80.

Изм.	Лист	№ докум.	Подп.	Дата
Разраб.		Абрашин		
Пров.				
Т.контр.				
Н.контр.		Мюнтер		
Утв.				

Д216109090 СБ

Короб

Лит.	Масса	Масштаб
И	126.	1:10

Лист | Листов 1

Госстрой СССР ГПИ Горьковский Сантехпроект

Формат А3

Поз.	Обозначение	Наименование	Кол.	Примеч.
		Документация		
	Д216109090 СБ	Сборочный чертеж		
		Детали		
1	Д216109038	Лист боковой	2	
2	Д216109039	Лист	1	
3		Лист	1	
4	Д216109041	Ребро		
		Полоса Б-2,5×50 ГОСТ 103-76 / Ст3сп ГОСТ 535-79		
		L=288 h16	8	0,676 кг
5	Д216109042	Ребро		
		Полоса Б-2,5×50 ГОСТ 103-76 / Ст3сп ГОСТ 535-79		
		L=338 h16	8	0,676 кг

Д216109040

Короб

Лит	Масса	Масштаб
И		1

Листов 1

Госстрой СССР ГПИ Горьковский Сантехпроект

Копировал: СД Формат А4

Д216109033

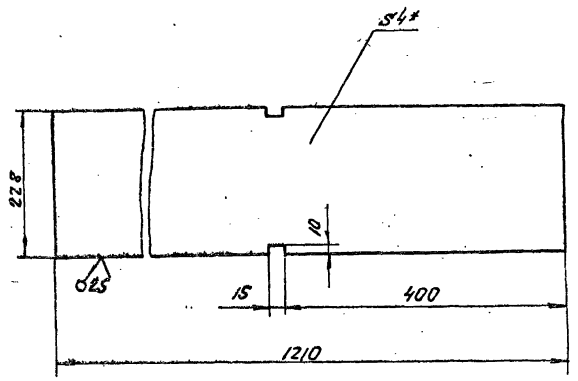

1.* Размеры для справок.

2. Неуказанные предельные отклонения размеров: $h16, \pm \frac{IT16}{2}$.

Изм.	Лист	№ докум.	Подп.	Дата
Разраб.		Абрашин		
Пров.				
Т.контр.				
Н.контр.		Мюнтер		
Утв.				

Д216109033

Лист боковой

Лит	Масса	Масштаб
И	8,66	1:5

Лист | Листов 1

Лист Б-ПН-4,0 ГОСТ 19903-74 / Ст3сп ГОСТ 14637-79

Госстрой СССР ГПИ Горьковский Сантехпроект

Копировал: СД 19452-02 20 Формат А4

Д216109039

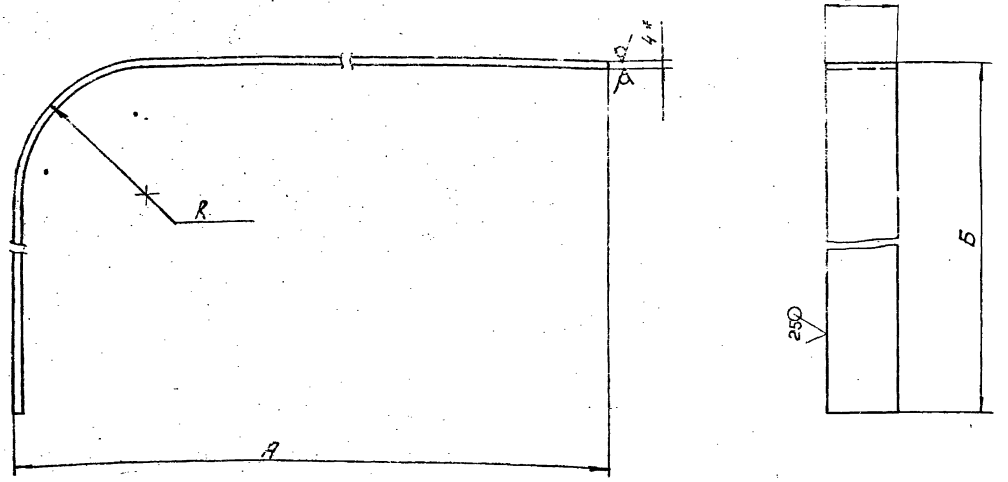

Обозначение	Размеры, мм			Длина развертки, мм	Масса, кг
	А	Б	R		
Д216109039	2625	1085	125	3653	23
-01	2879	1339	379	4052	25,5

1.* Размеры для справок.

2. Неуказанные предельные отклонения размеров: h16, $\pm \frac{IT16}{2}$.

Д216109039

Изм.	Лист	№ докум.	Подп.	Дата
Разраб.		Абашин		
Пров.				
Т.контр.				
Н.контр.		Монтер		
Утв.				

Лист

Лит. | Масса | Масштаб: См. табл.

Лист | Листов 1

Б-ЛН-4,0 ГОСТ 19903-74
Лист 3 Ст3сп ГОСТ 14637-79

Госстрой СССР ГПИ Горьковский Сантехпроект

Копировал: СД Формат А3

Д216109038

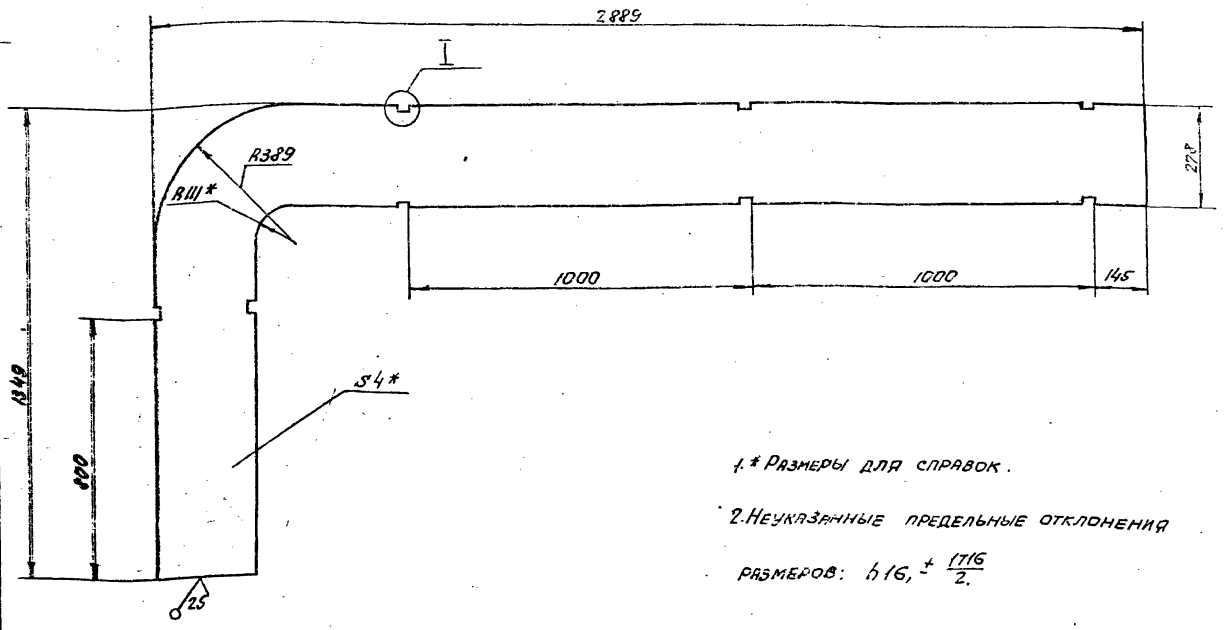

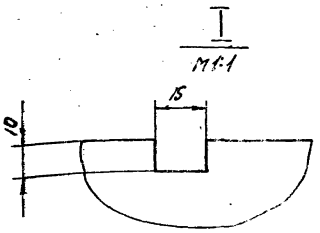

1.* Размеры для справок.

2. Неуказанные предельные отклонения размеров: h16, $\pm \frac{IT16}{2}$.

Д216109038

Изм.	Лист	№ докум.	Подп.	Дата
Разраб.				
Пров.				
Т.контр.				
Н.контр.				
Утв.				

Лист боковой

Лит. | Масса: 33,8 | Масштаб: 1:10

Лист | Листов

Б-ЛН-4,0 ГОСТ 19903-74
Лист 3 Ст3сп ГОСТ 14637-79

Госстрой СССР ГПИ Горьковский Сантехпроект

Копировал: Формат А3

Формат	Зона	Поз.	Обозначение	Наименование	Кол.	Примеч.
				Документация		
А3			Д21Б 109.110 СБ	Сборочный чертеж		
				Детали		
А4		1	Д21Б 109.047	Лист передний	1	
А3		2	Д21Б 109.048	Лист боковой	1	
		3	-01	Лист боковой	1	
А4		4	Д21Б.109.049	Лист задний	1	
Б4		5	Д21Б.109.051	Уголок		
				Уголок Б-40×40×4 ГОСТ 8509-72 / Ст3сп ГОСТ 535-79		
				L = 437 h16	2	1,345 кг
Б4		6	Д21Б 109.052	Уголок		
				Уголок Б-40×40×4 ГОСТ 8509-72 / Ст3сп ГОСТ 535-79		
				L = 388 h16	2	1,2 кг

Изм.	Лист	№ докум.	Подп.	Дата	Д21Б 109 110			
Разраб.		Абашин			Короб	Лит.	Лист	Листов
Пров.						И		1
Т. контр.						Госстрой СССР; ГПИ Горьковский Сантехпроект		
Нач. отд.		Волынский						
Н. контр.		Мюнтер						
Гип.								

Формат А4

Инв. № подл. | Подпись и дата | Взам. инв. № | Инв. № дубл. | Подпись и дата

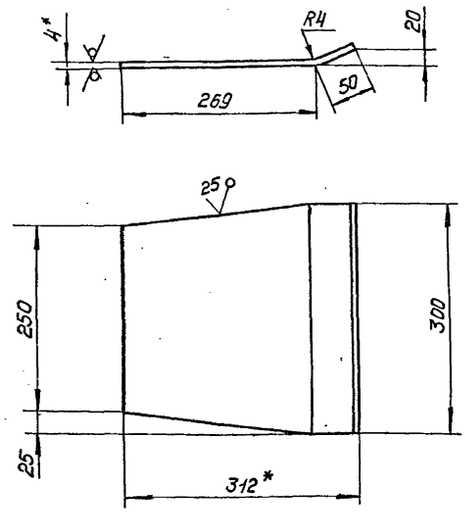

1. * Размеры для справок
2. Неуказанные предельные отклонения размеров: h16, $\pm \frac{IT16}{2}$

Изм.	Лист	№ докум.	Подп.	Дата	Д21Б 109.045			
Разраб.		Абашин			Стенка	Лит.	Масса	Масштаб
Пров.						И	2,8	1:5
Т. контр.						Лист	Листов 1	
Н. контр.		Мюнтер			Лист Б-ПН-4.0 ГОСТ 19903-74 / ВСт3сп ГОСТ 14637-79	Госстрой СССР ГПИ Горьковский Сантехпроект		
Гип.								

Формат А4

Д21Б 109.044

Вид А повернуто
М 1:2

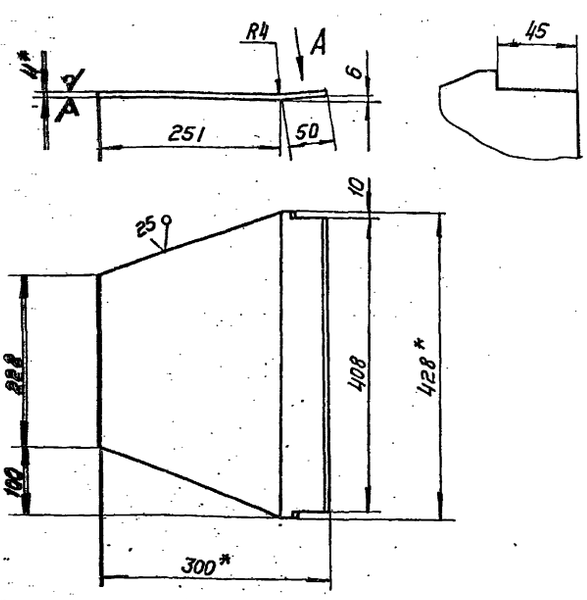

1. * Размеры для справок
2. Неуказанные предельные отклонения размеров: h16, $\pm \frac{IT16}{2}$

Изм.	Лист	№ докум.	Подп.	Дата	Д21Б109.044			
Разраб.		Абашин			Стенка	Лит.	Масса	Масштаб
Пров.						И	3,15	1:5
Т. контр.						Лист	Листов 1	
Нач. отд.		Волынский			Лист Б-ПН-4.0 ГОСТ 19903-74 / ВСт3сп ГОСТ 14637-79	Госстрой СССР ГПИ Горьковский Сантехпроект		
Н. контр.		Мюнтер						
Гип.								

Инв. № подл. | Подпись и дата | Взам. инв. № | Инв. № дубл. | Подпись и дата

Формат	Зона	Поз.	Обозначение	Наименование	Кол.	Примеч.
				Документация		
А3			Д21Б 109.100 СБ	Сборочный чертеж		
				Детали		
А4		1	Д21Б. 109. 044	Стенка	2	
А4		2	Д21Б. 109. 045	Стенка	2	

Изм.	Лист	№ докум.	Подп.	Дата	Д21Б 109.100			
Разраб.		Абашин			Переход	Лит.	Лист	Листов
Пров.						И		1
Нач. отд.						Госстрой СССР ГПИ Горьковский Сантехпроект		
Н. контр.		Мюнтер						
Гип.								

Д21Б 109.110 СБ

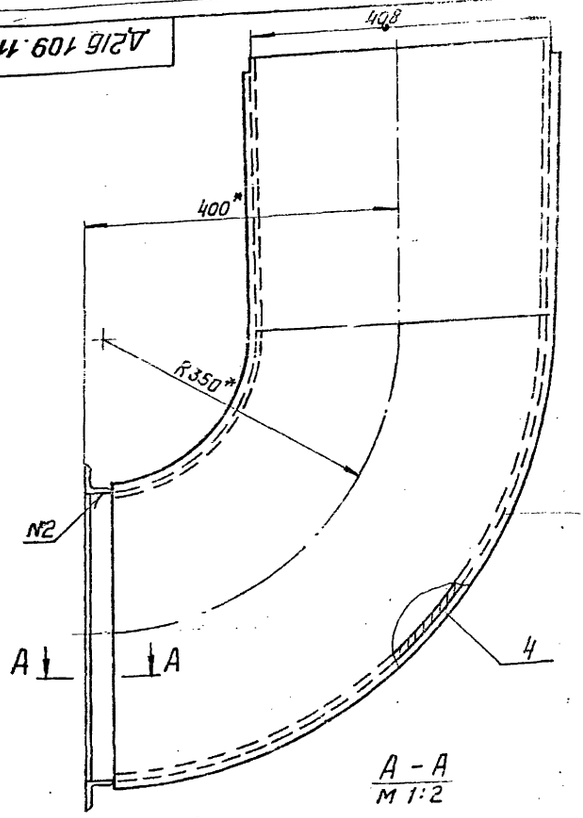

А – А
м 1:2

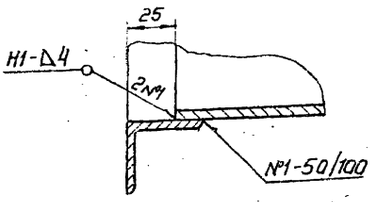

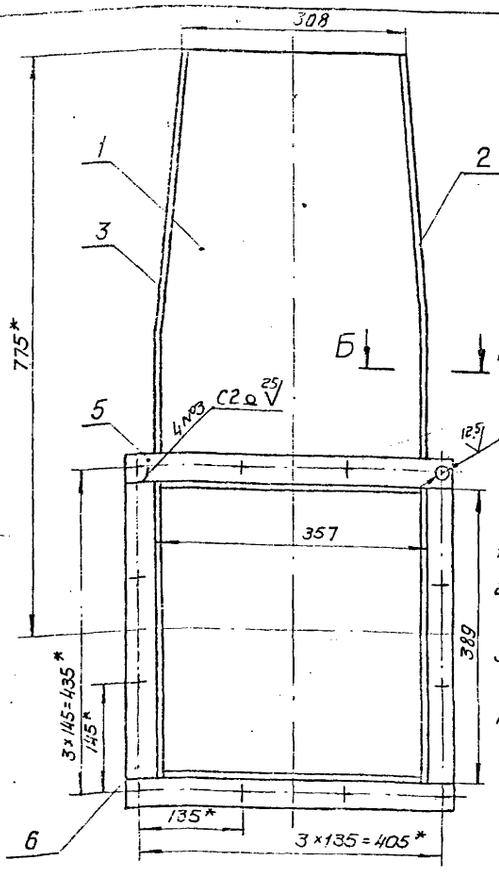

Б – Б
м 1:1

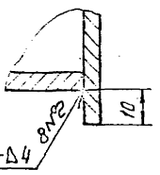

1.* Размеры для справок
2.** Обработать по сопрягаемой детали.
3. Неуказанные предельные отклонения размеров: $H14, h16, \pm \frac{IT16}{2}$.
4. Сварные швы по ГОСТ 5264-80.

Изм.	Лист	№ докум.	Подп.	Дата	Д21Б 109.110 СБ	
Разраб.		Абашин			Короб	Лит. / Масса / Масштаб: И / 41,3 / 1:5
Пров.						Лист / Листов 1
Т. контр.						Госстрой СССР ГПИ Горьковский Сантехпроект
Нач. отд.						
Н. контр.		Клюнгер				
ГИП						

Формат А3

Д21Б 109.100 СБ

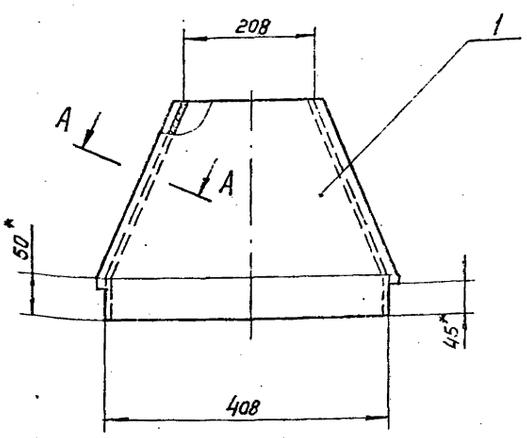

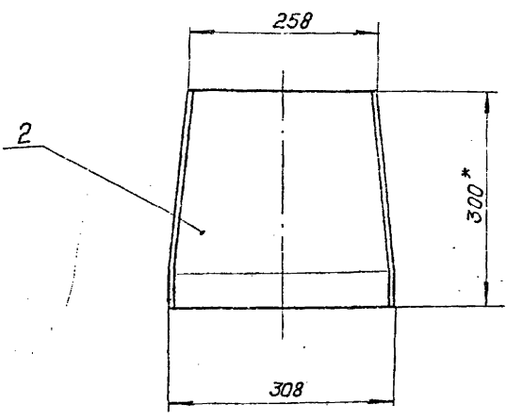

А – А
м 1:1
повернуто

1.* Размеры для справок
2. Неуказанные предельные отклонения размеров: $h16, \pm \frac{IT16}{2}$.
3. Сварные швы по ГОСТ 5264-80.

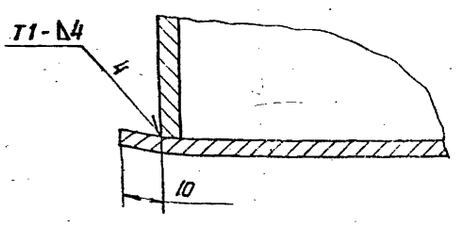

Изм.	Лист	№ докум.	Подп.	Дата	Д21Б 109.100 СБ	
Разраб.		Абашин			Переход	Литер / Масса / Масштаб: И / 12 / 1:5
Пров.						Лист / Листов 1
Т. контр.						Госстрой СССР ГПИ Горьковский Сантехпроект
Нач. отд.						
Н. контр.		Монтер				
ГИП						

Копировал Формат А3

Д21Б 109.048

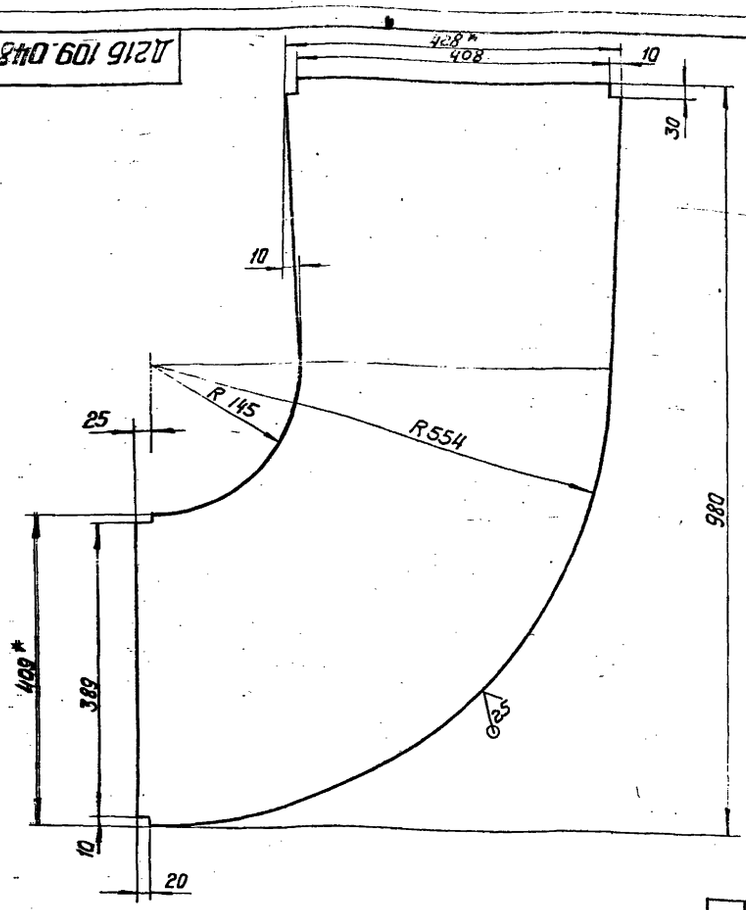

Д21Б 109.048 изображено

Д21Б 109.048-01 Зеркальное отражение

1.* Размеры для справок

2. Неуказанные предельные отклонения размеров:

$h16, \pm \frac{IT16}{2}$

Длина развертки – 980 мм.

Изм.	Лист	№ докум.	Подп.	Дата	Д21Б.109.048			
Разраб.		Абашин			Лист боковой	Лит.	Масса	Масштаб
Пров.						И	9,4	1:5
Т. контр.						Лист	Листов 1	
Н. контр.		Мюнтер			Лист Б-ПН-4,0 ГОСТ 19903-74 ВСт3сп ГОСТ 14637-79	Госстрой СССР ГПИ Горьковский Сантехпроект		
Утв.								

Формат А3

Д21Б 109.049

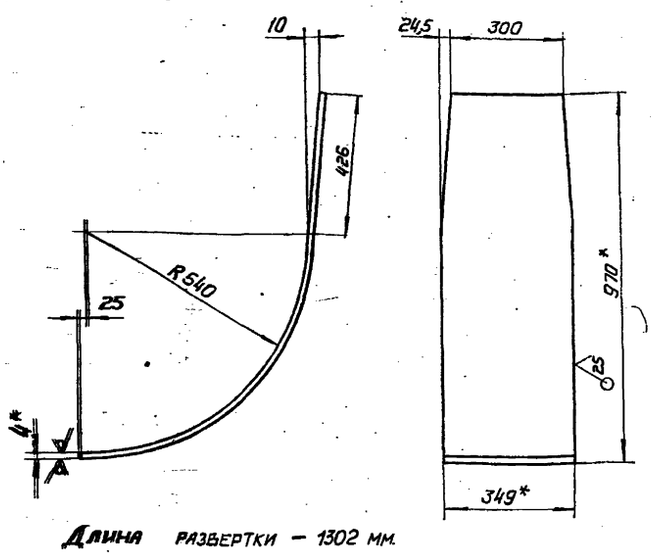

Длина развертки – 1302 мм.

1.* Размеры для справок

2. Неуказанные предельные отклонения размеров: $h16, \pm \frac{IT16}{2}$

Изм.	Лист	№ докум.	Подп.	Дата	Д21Б 109.049			
Разраб.		Абашин			Лист задний	Лит.	Масса	Масштаб
Пров.						И	12	1:10
Т. контр.						Лист	Листов 1	
Н. контр.		Мюнтер			Лист Б-ПН-4,0 ГОСТ 19903-74 ВСт3сп ГОСТ 14637-79	Госстрой СССР ГПИ Горьковский Сантехпроект		
Утв.								

Формат А3

Д21Б 109.047

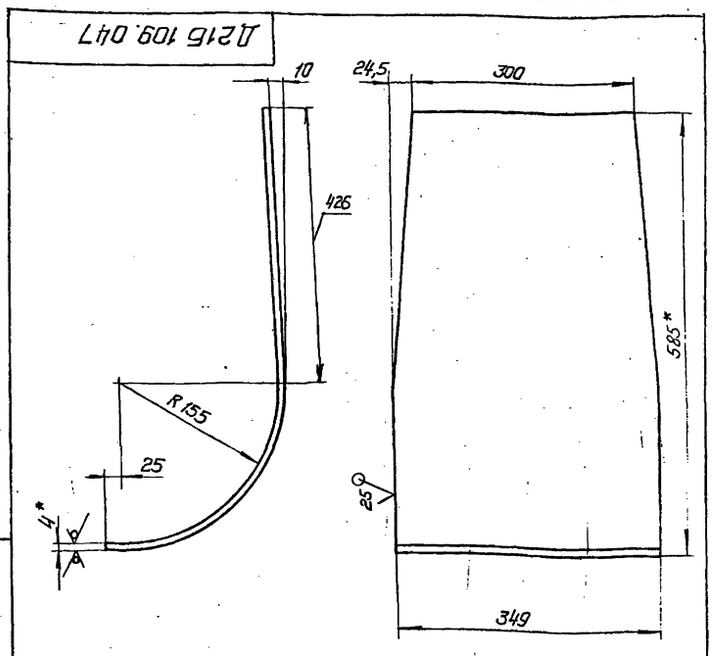

Длина развертки – 697 мм.

1.* Размеры для справок

2. Неуказанные предельные отклонения размеров: $h16, \pm \frac{IT16}{2}$

Изм.	Лист	№ докум.	Подп.	Дата	Д21Б 109.047			
Разраб.		Абашин			Лист передний	Лит.	Масса	Масштаб
Пров.						И	5,31	1:5
Т. контр.						Лист	Листов 1	
Н. контр.		Мюнтер			Лист Б-ПН-4,0 ГОСТ 19903-74 ВСт3сп ГОСТ 14637-79	Госстрой СССР ГПИ Горьковский Сантехпроект		
Утв.								

Копировал Формат А4

Инв. № подл. | Подпись и дата | Взам. инв. № | Инв. № дубл. | Подпись и дата

Д21Б.109.120 СБ

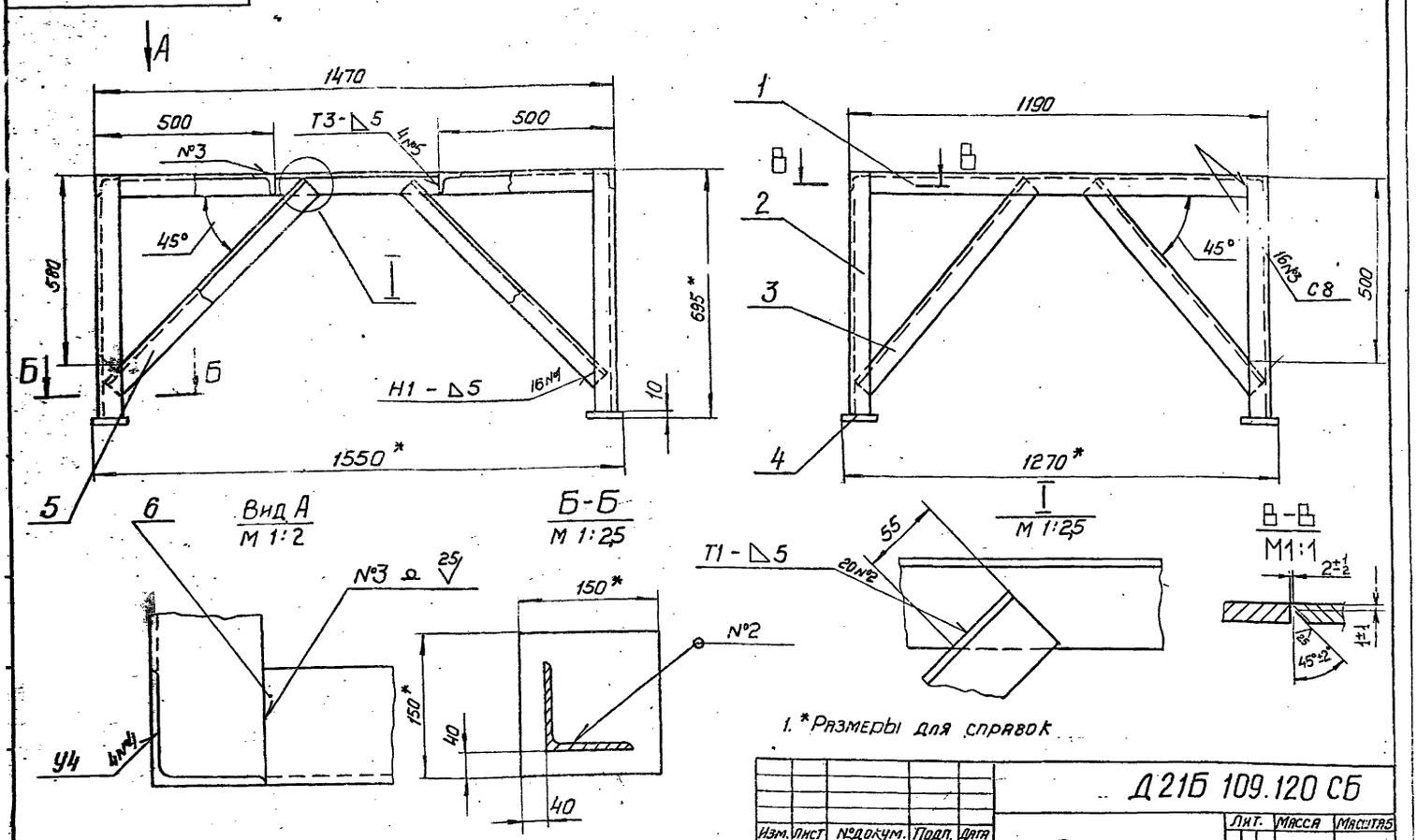

1. *Размеры для справок

2. Неуказанные предельные отклонения размеров: h16, ± IT16/2

3. Сварные швы по ГОСТ 5264-80.

Изм.	Лист	№докум.	Подп.	Дата	Д21Б 109.120 СБ			
Разраб.		Панова		11.82	Опора	Лит.	Масса	Масштаб
Пров.		Абашин				И	75	1:10
Т. контр.						Лист	Листов 1	
Н. контр.		Мюнтер				Госстрой СССР ГПИ Горьковский Сантехпроект		
Утв.								

Формат А3

Формат	Зона	Поз.	Обозначение	Наименование	Кол.	Примечание
Б4		6	Д21Б. 109.059	Уголок		
				Уголок Б-63×63×5 ГОСТ 8509-72 / ВСт3сп ГОСТ 535-79		
				L = 1344 h16 25	2	6,5 кг

Изм.	Лист	№докум.	Подп.	Дата	Д21Б. 109.120	Лист 2

Формат А4

Формат	Зона	Поз.	Обозначение	Наименование	Кол.	Примечание
				Документация		
А3			Д21Б. 109. 120 СБ	Сборочный чертеж		
				Детали		
А4		1	Д21Б. 109. 054	Уголок	4	
Б4		2	Д21Б. 109. 055	Стойка		
				Уголок Б-63×63×5 ГОСТ 8509-72 / ВСт3сп ГОСТ 535-79		
				L = 685 h16 25	4	3,3 кг
Б4		3	Д21Б. 109. 056	Уголок		
				Уголок Б-50×50×5 ГОСТ 8509-72 / ВСт3сп ГОСТ 535-79		
				L = 720 h16 25	4	2,7 кг
Б4		4	Д21Б. 109. 057	Плита		
				Лист Б-ПН-10 ГОСТ 19903-74 / ВСт3сп ГОСТ 14637-79		
				(150×150) h16 25	4	1,7 кг
Б4		5	Д21Б. 109. 058	Уголок		
				Уголок Б-50×50×5 ГОСТ 8509-72 / ВСт3сп ГОСТ 535-79		
				L = 860 h16 25	4	3,2 кг

Инв. № подл. | Подпись и дата | Взам. инв. № | Инв. № дубл. | Подпись и дата

Изм.	Лист	№докум.	Подп.	Дата	Д21Б. 109. 120			
Разраб.		Панова			Опора	Лит.	Лист	Листов
Пров.		Абашин				И	1	2
Нач. отд.						Госстрой СССР ГПИ Горьковский Сантехпроект		
Н. контр.		Мюнтер						
Утв.								

Копировал [подпись] 19452-02 25 Формат А4

Д21Б.109.069

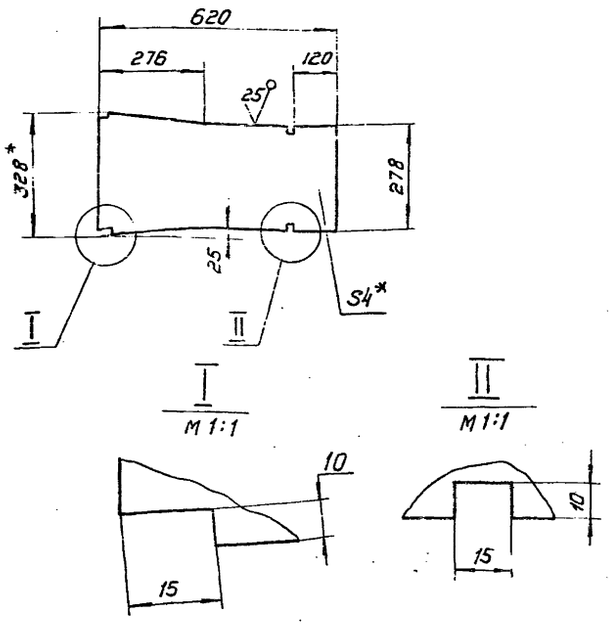

1.* Размеры для справок

2. Неуказанные предельные отклонения размеров:

H16, h16, $\pm \frac{IT16}{2}$

Изм.	Лист	№докум.	Подп.	Дата
Разраб.		Шилина		1.11.82
Пров.		Абашин		
Т. контр.				
Рук. гр.		Абашин		
Н. контр.		Мюнтер		
Утв.				

Д21Б.109.069

Лист боковой

Лит.	Масса	Масштаб
И	6	1:10

Лист | Листов 1

Лист 6-ПН-4,0 ГОСТ 19903-74 / Вст3сп ГОСТ 14637-79

Госстрой СССР ГПИ Горьковский Сантехпроект

Формат А4

Формат	Зона	Поз.	Обозначение	Наименование	Кол.	Примеч.
Б4		6	Д21Б.109.065	Уголок		
				Уголок 5-63×63×5 ГОСТ 8509-72 / Вст3сп ГОСТ 535-79		
				L = 1134 h16	2	5,45кг
Б4		7	Д21Б.109.066	Уголок		
				Уголок 5-50×50×5 ГОСТ 8509-72 / Вст3сп ГОСТ 535-79		
				L = 1334 h16	2	5 кг
Б4		8	Д21Б.109.067	Уголок		
				Уголок 5-50×50×5 ГОСТ 8509-72 / Вст3сп ГОСТ 535-79		
				L = 1194 h16	2	4,5кг
Б4		9	Д21Б.109.068	Накладка		
				Лист 5-ПН-5,0 ГОСТ 19903-74 / Вст3сп ГОСТ 14637-79		
				(300×300) h16	4	3,5 кг

Инв.№подл. | Подпись и дата | Взам.инв.№ | Инв.№дубл. | Подпись и дата

Изм. Лист №докум. Подп. Дата

Д21Б.109.130

Лист 2

Формат А4

Д21Б.109.054

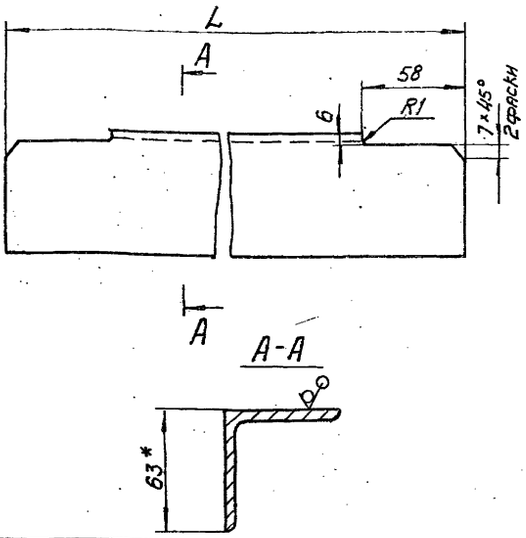

Обозначение	L, мм	Масса, кг
Д21Б.109.054	1178	5,5
-01	1388	6,5

1.* Размеры для справок

2. Неуказанные предельные отклонения размеров: h16, $\pm \frac{IT16}{2}$

Изм.	Лист	№докум.	Подп.	Дата
Разраб.		Панова		1.11.82
Пров.		Абашин		
Т. контр.				
Н. контр.		Мюнтер		
Утв.				

Д21Б.109.054

Уголок

Лит.	Масса	Масштаб
И	см. табл.	—

Лист | Листов 1

Уголок Б-63×63×5 ГОСТ 8509-72 / Вст3сп ГОСТ 535-79

Госстрой СССР ГПИ Горьковский Сантехпроект

Формат А4

Формат	Зона	Поз.	Обозначение	Наименование	Кол.	Примеч.
				Документация		
А2			Д21Б 109.130 СБ	Сборочный чертеж		
				Детали		
А4		1	Д21Б 109.054-01	Уголок	2	
Б4		2	Д21Б.109.061	Стойка		
				Уголок Б-63×63×4 ГОСТ 8509-72 / Вст3сп ГОСТ 535-79		
				L = 1738 h16	4	8,3кг
Б4		3	Д21Б.109.062	Уголок		
				Уголок Б-50×50×5 ГОСТ 8509-72 / Вст3сп ГОСТ 535-79		
				L = 765 h16	8	2,9кг
Б4		4	Д21Б.109.063	Плита		
				Лист Б-ПН-10 ГОСТ 19903-74 / Вст3сп ГОСТ 14637-79		
				(150×150) h16	4	1,7кг
Б4		5	Д21Б.109.064	Уголок		
				Уголок Б-50×50×5 ГОСТ 8509-72 / Вст3сп ГОСТ 535-79		
				L = 865 h16	8	3,3кг

Инв.№подл. | Подпись и дата | Взам.инв.№ | Инв.№дубл. | Подпись и дата

Изм.	Лист	№докум.	Подп.	Дата
Разраб.		Панова		1.11.82
Пров.		Абашин		
Нач.отд.				
Н.контр.		Мюнтер		
Утв.				

Д21Б.109.130

Опора

Лит.	Лист	Листов
И	1	2

Госстрой СССР ГПИ Горьковский Сантехпроект

Д21Б.109.130 СБ

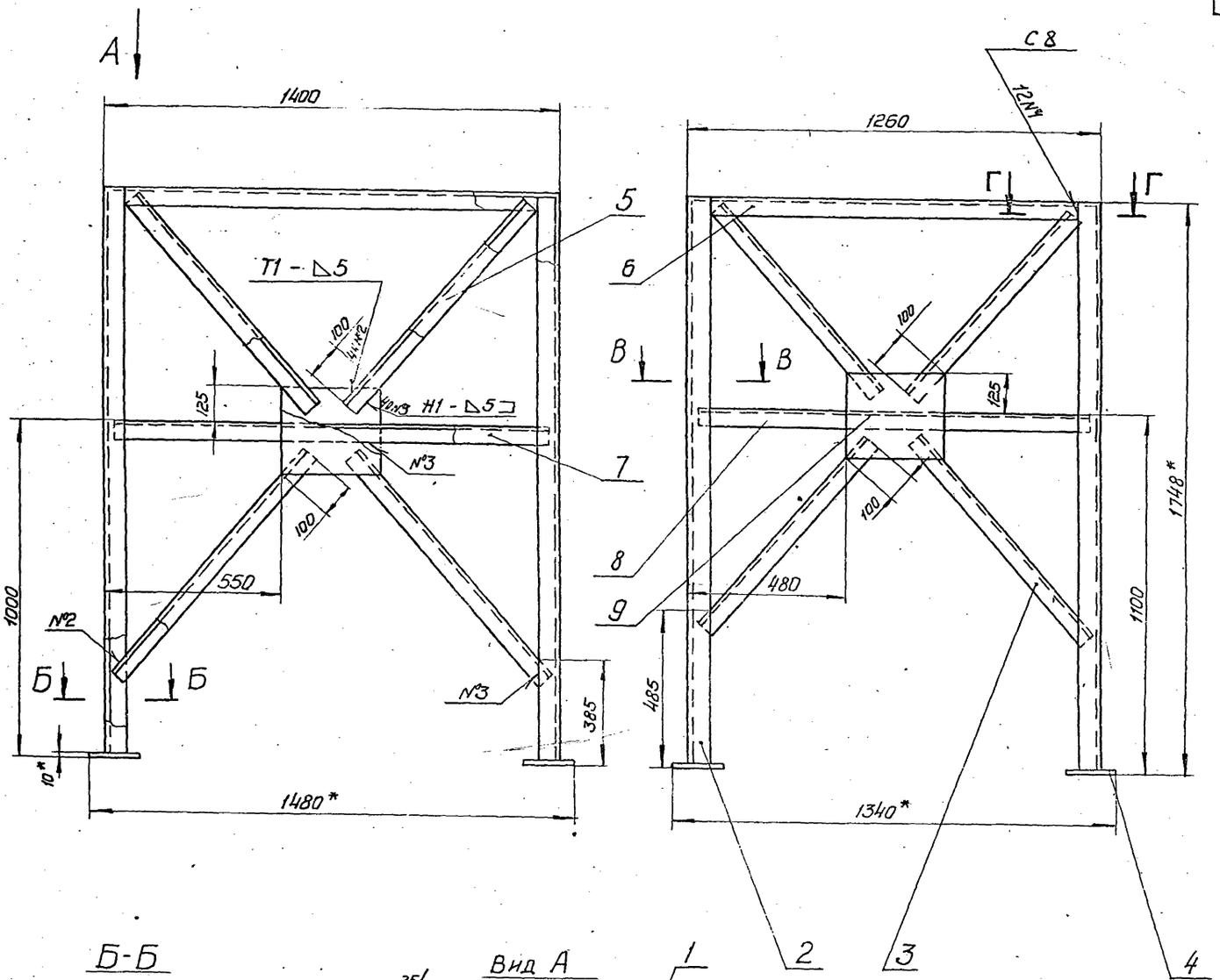

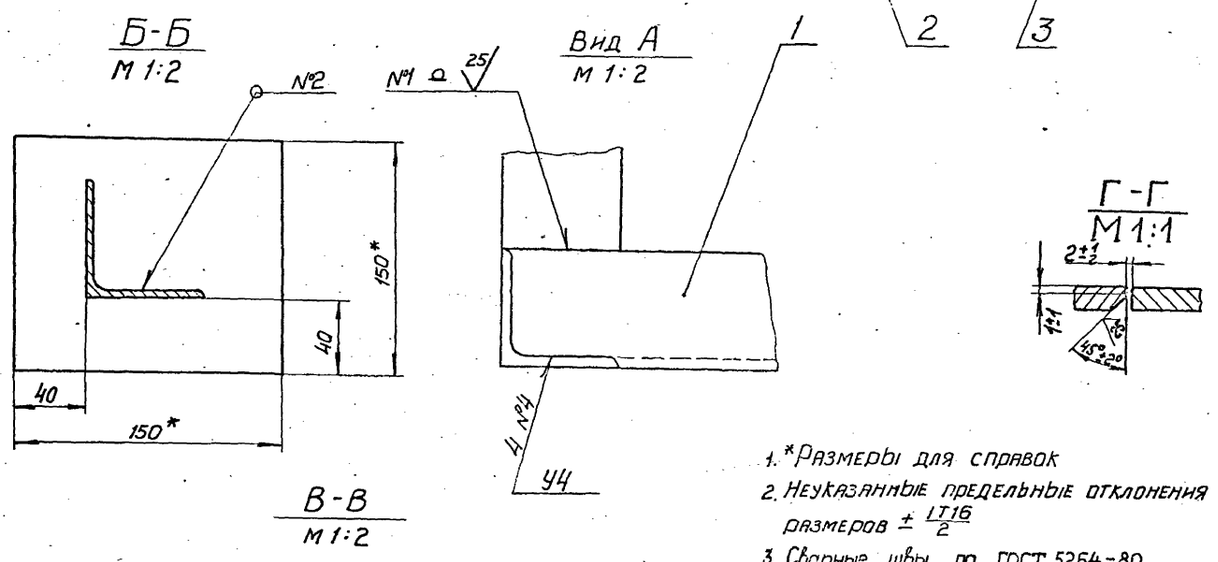

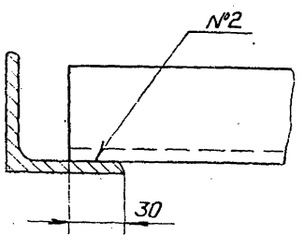

1. *Размеры для справок
2. Неуказанные предельные отклонения размеров $\pm \frac{IT16}{2}$
3. Сварные швы по ГОСТ 5264-80.

					Д21Б.109.130 СБ			
Изм.	Лист	№ докум.	Подп.	Дата	Опора	Лит.	Масса	Масштаб
Разраб.		Панова		1.11.85		И	1.47	1:10
Пров.		Абашин				Лист	Листов 1	
Т.контр.						Госстрой СССР ГПИ Горьковский Сантехпроект		
Н.контр.		Мюнтер						
Утв.								

Д21Б.109.140 СБ

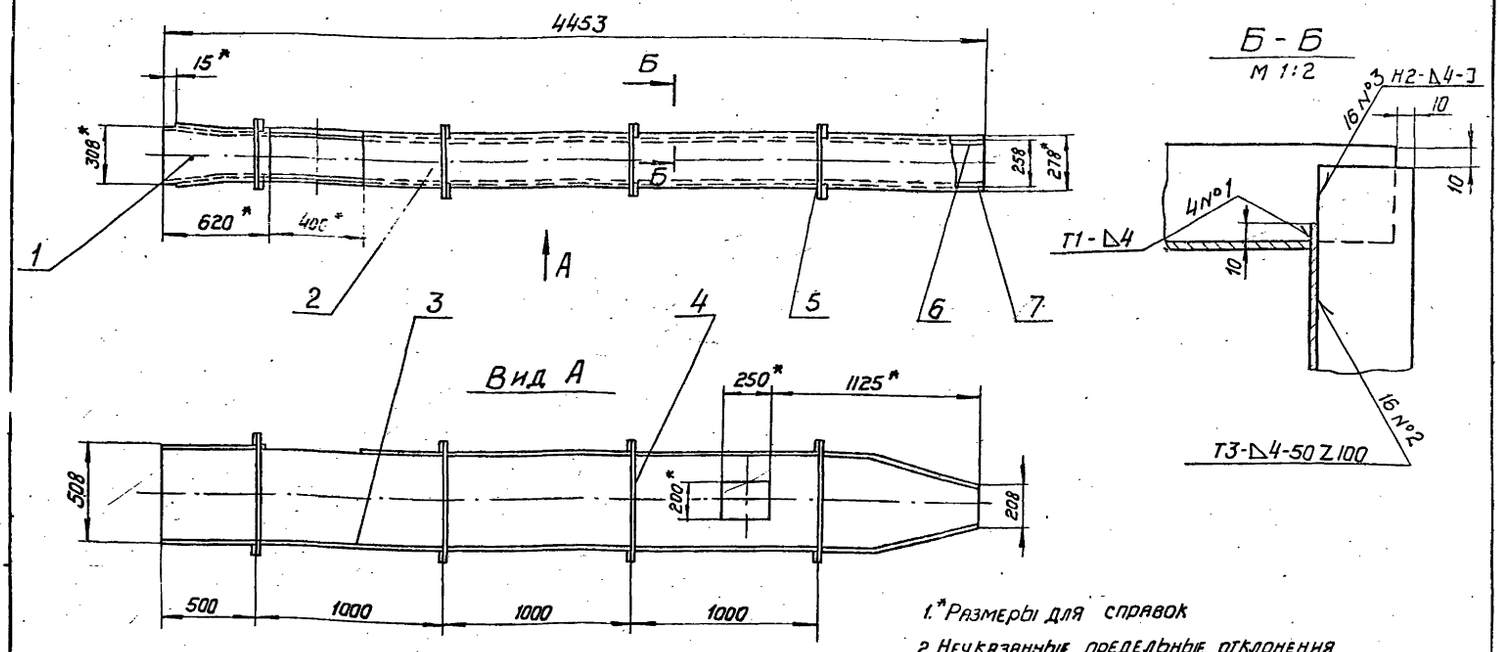

1. * Размеры для справок
2. Неуказанные предельные отклонения размеров: $h16$, $\pm \frac{IT16}{2}$
3. Сварные швы по ГОСТ 5264-80

Изм.	Лист	№ докум.	Подп.	Дата
Разраб.		Шилина		
Пров.		Абашин		
Т. контр.				
Рук. гр.		Абашин		
Н. контр.		Мюнтер		
Утв.				

Д21Б.109.140СБ

Короб

Лит.	Масса	Масштаб
И	230	1:20

Лист	Листов 1

Госстрой СССР, ГПИ Горьковский Сантехпроект

Формат А3

Формат	Зона	Поз.	Обозначение	Наименование	Кол.	Примеч.
				Документация		
А3			Д21Б.109.150 СБ	Сборочный чертеж		
				Детали		
А4		1	Д21Б.109.077	Лист боковой	1	
А4		2	Д21Б.109.078	Лист боковой	1	
А4		3	Д21Б.109.079	Лист	1	
Б4		4	Д21Б.109.081	Ребро		
				Полоса Б-2 5×50 ГОСТ 103-76 / Ст3сп ГОСТ 535-79		
				L=338 h16	8	0,66 кг
Б4		5	Д21Б.109.082	Ребро		
				Полоса Б-2 5×50 ГОСТ 103-76 / Ст3сп ГОСТ 535-79		
				L=588 h16	8	
А4		6	Д21Б.109.083	Лист	1	1,18 кг

Изм.	Лист	№ докум.	Подп.	Дата
Разраб.		Шилина		
Пров.		Абашин		
Нач. отд.				
Н. контр.		Мюнтер		
Утв.				

Д21Б.109.150

Короб

Лит.	Лист	Листов
И		1

Госстрой СССР ГПИ Горьковский Сантехпроект

Формат А4

Формат	Зона	Поз.	Обозначение	Наименование	Кол.	Примеч.
				Документация		
А3			Д21Б.109.140 СБ	Сборочный чертеж		
				Детали		
А4		1	Д21Б.109.069	Лист боковой	1	
А3		2	Д21Б.109.071	Лист боковой	1	
А3		3	Д21Б.109.072	Лист боковой	1	
Б4		4	Д21Б.109.073	Ребро		
				Полоса Б-2 5×50 ГОСТ 103-76 / Ст3сп ГОСТ 535-79		
				L=588 h16	8	1,18 кг
Б4		5	Д21Б.109.074	Ребро		
				Полоса Б-2 5×50 ГОСТ 103-76 / Ст3сп ГОСТ 635-79		
				L=338 h16	8	0,66 кг
А3		6	Д21Б.109.075	Лист	1	
		7	-01	Лист	1	

Инв. № подл. | Подпись и дата | Взам. инв. № | Инв. № дубл. | Подпись и дата

Изм.	Лист	№ докум.	Подп.	Дата
Разраб.		Шилина		
Пров.		Абашин		
Нач. отд.				
Н. контр.		Мюнтер		
Утв.				

Д21Б.109.140

Короб

Лит.	Лист	Листов
И		1

Госстрой СССР ГПИ Горьковский Сантехпроект

Копировал Формат А3-19452-02 28 формат А4

Д21Б.109.072

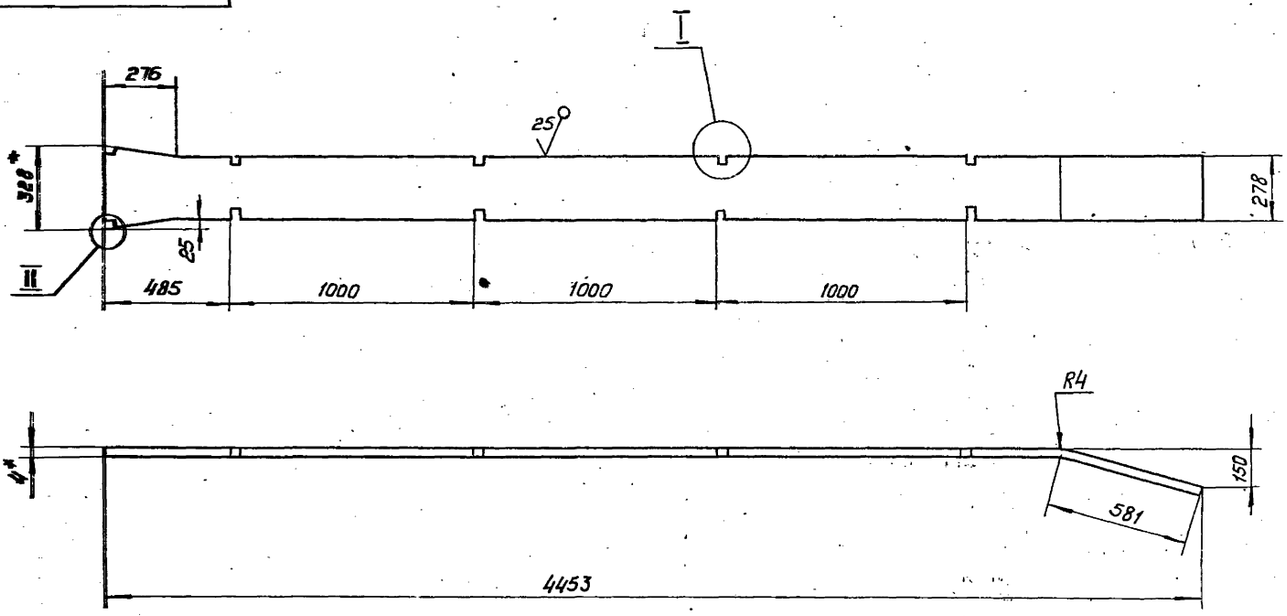

I
М 1:1

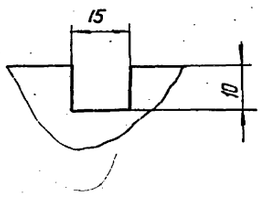

II
М 1:1

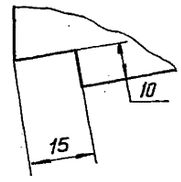

Длина развертки — 4473 мм.

1. *Размеры для справок
2. Неуказанные предельные отклонения размеров: H16, h16, $\pm \frac{IT16}{2}$

					Д21Б.109.072		
Изм.	Лист	№докум.	Подп.	Дата	Лист боковой	Лит.	Масса	Масштаб
Разраб.		Шилина		1.11.83		Н	38,5	1:15
Пров.		Абашин				Лист	Листов 1	
Т. контр.								
Рук. гр.		Абашин			Лист Б-ПН-4,0 ГОСТ 19903-74	Госстрой СССР ГПИ Горьковский Сантехпроект		
Н. контр.		Монтер			В Ст3сп ГОСТ 14637-79			
Утв.								

Формат А3

Д21Б.109.071

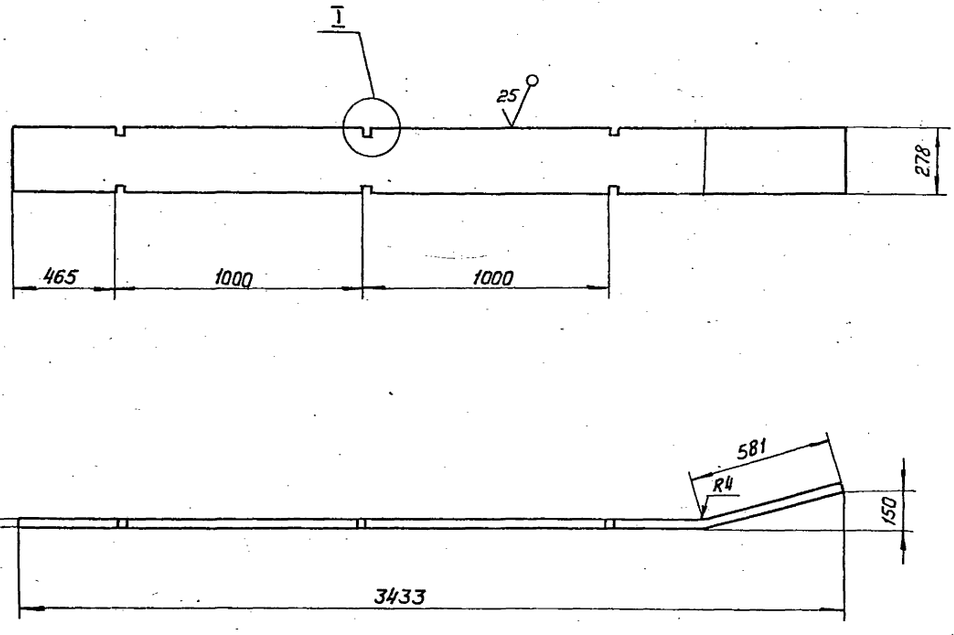

1. *Размеры для справок
2. Неуказанные предельные отклонения размеров: H16, h16 $\pm \frac{IT16}{2}$

I
М 1:1

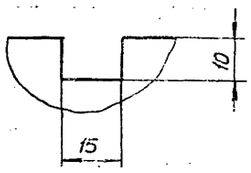

Длина развертки — 3453 мм.

					Д21Б.109.071		
Изм.	Лист	№докум.	Подп.	Дата	Лист боковой	Лит.	Масса	Масштаб
Разраб.		Шилина		1.11.83		Н	29	1:15
Пров.		Абашин				Лист	Листов 1	
Т. контр.								
Рук. гр.		Абашин			Лист Б-ПН-4,0 ГОСТ 19903-74	Госстрой СССР ГПИ Горьковский Сантехпроект		
Н. контр.		Монтер			В Ст3сп ГОСТ 14637-79			
Утв.								

Д21Б.109.150 СБ

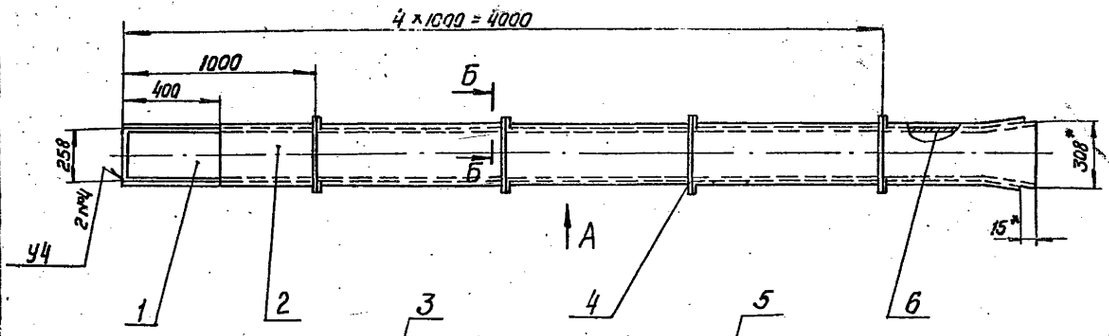

Б - Б
М 1:2

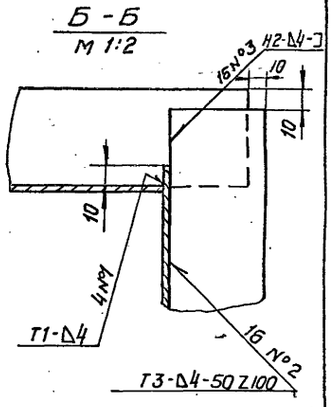

Вид А

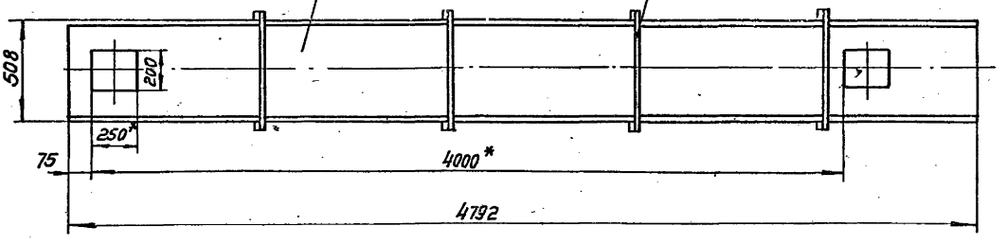

1. *Размеры для справок
2. Неуказанные предельные отклонения размеров: h16, ± IT16/2
3. Сварные швы по ГОСТ 5264-80

Изм.	Лист	№докум.	Подп.	Дата
Разраб.	Шилина			11.88
Пров.	Абашин			
Т. контр.				
Рук. гр.	Абашин			
Н. контр.	Мюнтер			
Утв.				

Д21Б.109.150СБ

Короб

Лит.	Масса	Масштаб
И	238	1:20

Лист | Листов 1

Госстрой СССР ГПИ Горьковский Сантехпроект

Формат А3

Д21Б 109.075

25

Рис. 1

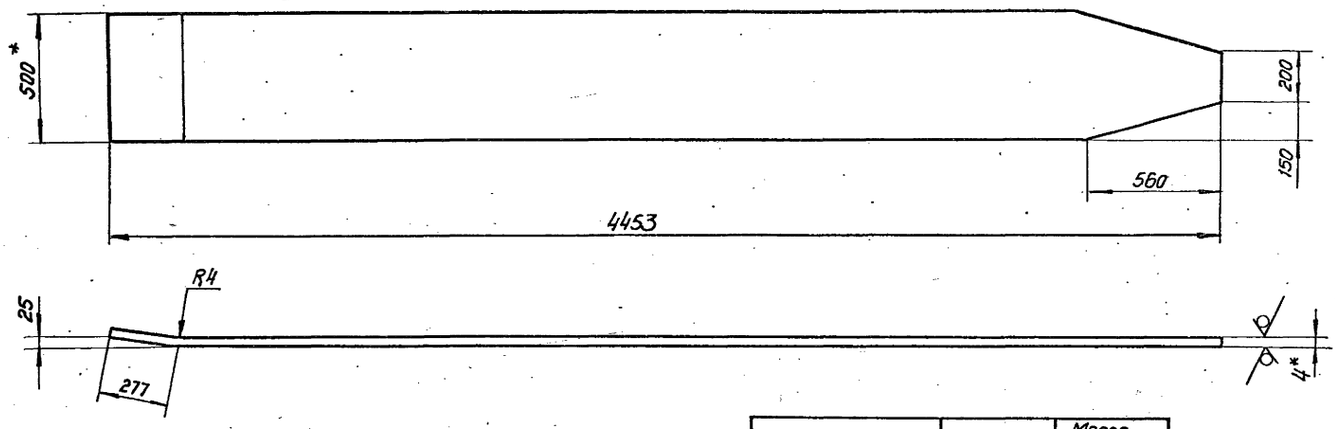

Обозначение	Рис.	Масса, кг
Д21Б.109.075	1	71,6
-01	2	70

Рис. 2

Остальное см. Рис. 1

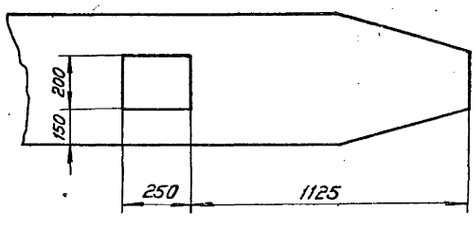

1. *Размеры для справок
2. Неуказанные предельные отклонения размеров: h16, ± IT16/2

Изм.	Лист	№докум.	Подп.	Дата
Разраб.	Шилина			11.88
Пров.	Абашин			
Т. контр.				
Рук. гр.	Абашин			
Н. контр.	Мюнтер			
Утв.				

Д21Б.109.075

Лист

Лист Б-ПН-4,0 ГОСТ 19903-74 ВСт3сп ГОСТ 14637-79

Лит.	Масса	Масштаб
И	См. табл.	1:15

Лист | Листов 1

Госстрой СССР ГПИ Горьковский Сантехпроект

Д21Б.109.083

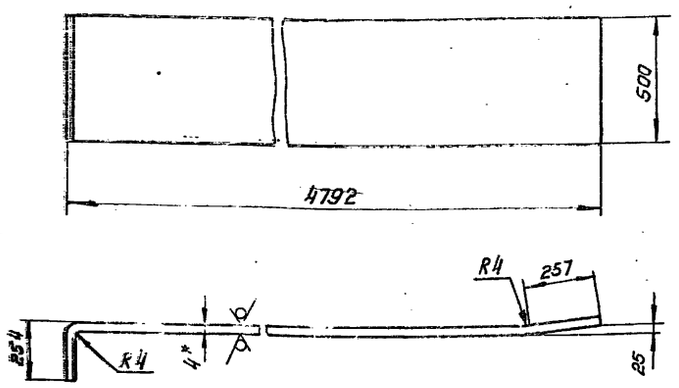

1.*Размеры для справок

2.Неуказанные предельные отклонения размеров:
h16, ± IT16/2.

Изм.	Лист	№докум.	Подп.	Дата	Д21Б.109.083			
Разраб.		Шилина		1.11.82	Лист	Лит.	Масса	Масштаб
Пров.		Абашин				И	76	1:15
Т.контр.						Лист	Листов 1	
Рук.гр.		Абашин			Лист Б-ПН-4,0 ГОСТ 19903-74 / В Ст3сп ГОСТ 14637-79	Госстрой СССР, ГПИ Горьковский Сантехпроект		
Н.контр.		Мюнтер						
Утв.								

Формат А4

Д21Б.109.079

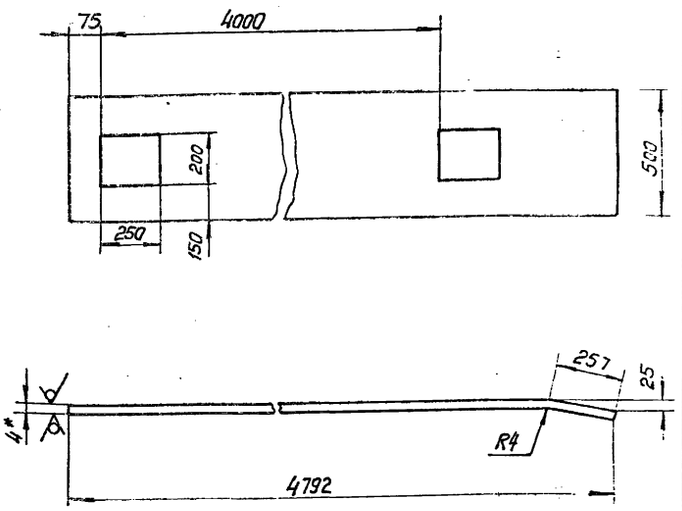

1.*Размеры для справок

2.Неуказанные предельные отклонения размеров:
H16, h16, IT16/2.

Изм.	Лист	№докум.	Подп.	Дата	Д21Б.109.079			
Разраб.		Шилина		1.11.82	Лист	Лит.	Масса	Масштаб
Пров.		Абашин				И	72,8	1:15
Т.контр.						Лист	Листов 1	
Рук.гр.		Абашин			Лист Б-ПН-4,0 ГОСТ 19903-74 / В Ст3сп ГОСТ 14637-79	Госстрой СССР, ГПИ Горьковский Сантехпроект		
Н.контр.		Мюнтер						
Утв.								

Инв.№подл. | Подпись и дата | Взам.инв.№ | Инв.№дубл. | Подпись и дата

Формат А4

Д21Б.109.078

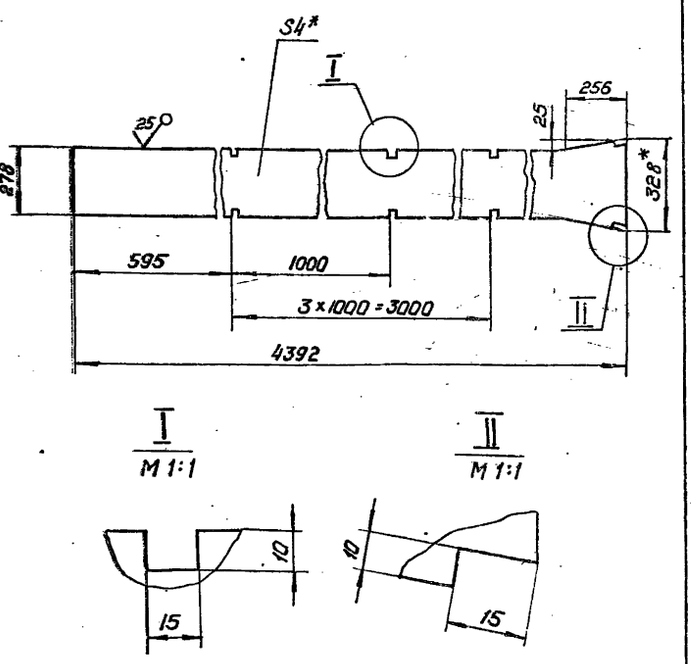

I
М 1:1

II
М 1:1

1.*Размеры для справок

2.Неуказанные предельные отклонения размеров:
H16, h16, IT16/2.

Изм.	Лист	№докум.	Подп.	Дата	Д21Б.109.078			
Разраб.		Шилина		1.11.82	Лист боковой	Лит.	Масса	Масштаб
Пров.		Абашин				И	35,6	1:15
Т.контр.						Лист	Листов 1	
Рук.гр.		Абашин			Лист Б-ПН-4,0 ГОСТ 19903-74 / В Ст3сп ГОСТ 14637-79	Госстрой СССР, ГПИ Горьковский Сантехпроект		
Н.контр.		Мюнтер						
Утв.								

Формат А4

Д21Б.109.077

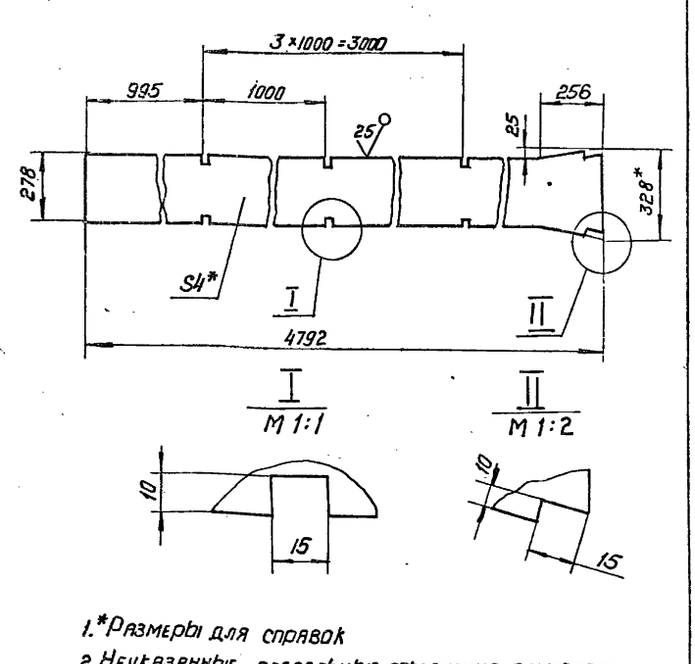

I
М 1:1

II
М 1:2

1.*Размеры для справок

2.Неуказанные предельные отклонения размеров:
H16, h16, ± IT16/2

Изм.	Лист	№докум.	Подп.	Дата	Д21Б.109.077			
Разраб.		Шилина		1.11.82	Лист боковой	Лит.	Масса	Масштаб
Пров.		Абашин				И	39,2	1:15
Т.контр.						Лист	Листов 1	
Рук.гр.		Абашин			Лист Б-ПН-4,0 ГОСТ 19903-74 / В Ст3сп ГОСТ 14637-79	Госстрой СССР, ГПИ Горьковский Сантехпроект		
Н.контр.		Мюнтер						
Утв.								

Инв.№подл. | Подпись и дата | Взам.инв.№ | Инв.№дубл. | Подпись и дата

Д216.109.160СБ

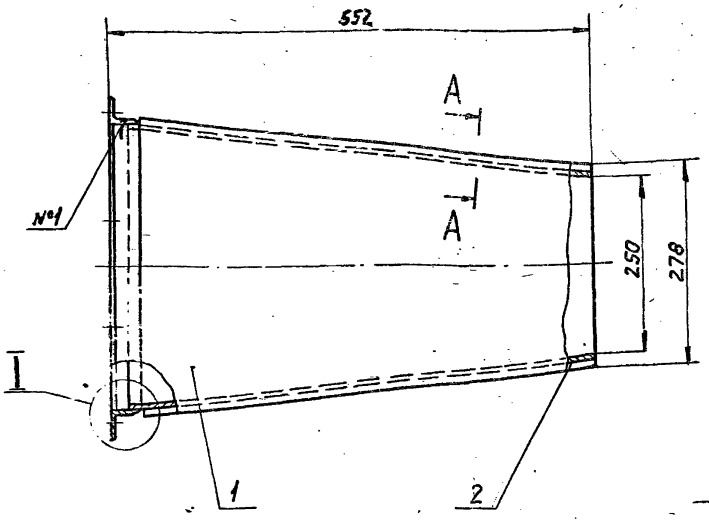

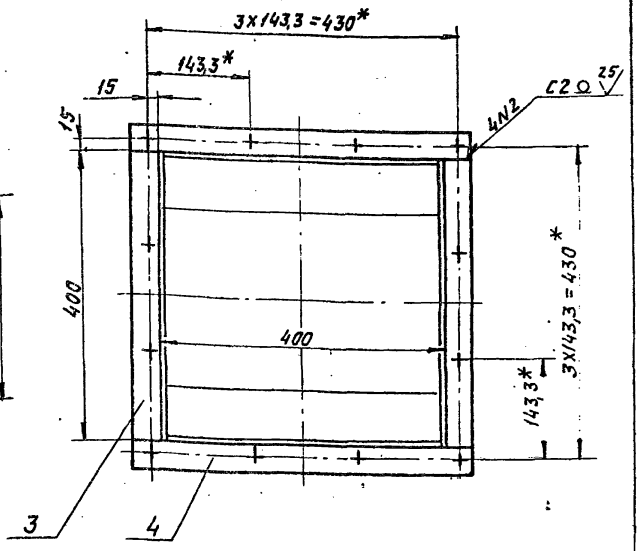

1. * Размеры для справок.
2. ** Обработать по сопрягаемой детали
3. Неуказанные предельные отклонения размеров: H14, h16, $\pm \frac{IT16}{2}$
4. Сварные швы по ГОСТ 5264-80

I
М1:2

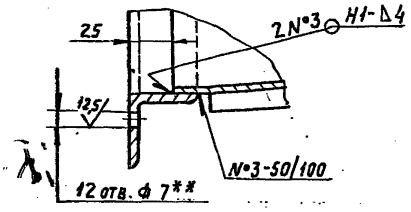

А-А повернуто
М1:2

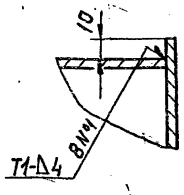

Изм.	Лист	№ докум.	Подп.	Дата	Д216.109.160СБ			
Разраб.		Шилина		11.82	Короб	Лит.	Масса	Масштаб
Пров.		Абашина				И	35	1:5
Т. контр.						Лист	Листов 1	
Рук. гр.		Абашин				Госстрой СССР ГПИ Горьковский Сантехпроект		
Н. контр.		Монтер						
Утв.								

Копировал: Формат А3

Д216.109.085

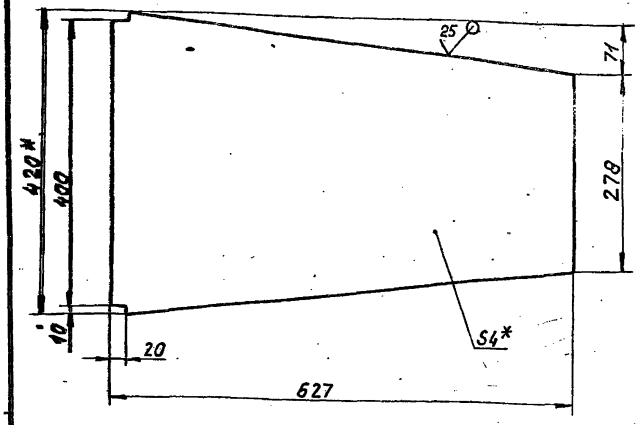

1.* Размеры для справок.
2. Неуказанные предельные отклонения размеров: h16, $\pm \frac{IT16}{2}$

Изм.	Лист	№ докум.	Подп.	Дата	Д216.109.085			
Разраб.		Шилина		11.82	Лист боковой	Лит.	Масса	Масштаб
Пров.		Абашин				И	7,2	1:5
Т. контр.						Лист	Листов 1	
Рук. гр.		Абашин			Лист Б-ПН-4.0 ГОСТ 19903-74 / ВСт3сп ГОСТ 14637-79	Госстрой СССР ГПИ Горьковский Сантехпроект		
Н. контр.		Монтер						
Утв.								

Копировал: Формат А4

Формат	Зона	Поз.	Обозначение	Наименование	Кол.	Примеч.
				Документация		
А3			Д216.109.160 СБ	Сборочный чертеж		
				Детали		
А4		1	Д216.109.085	Лист боковой	2	
А4		2	Д216.109.086	Лист	2	
Б4		3	Д216.109.087	Уголок		
				Уголок Б-40х40х4 ГОСТ 8509-72 / ВСт3сп ГОСТ 535-79		
				L=400 h16	2	0,97кг
Б4		4	Д216.109.088	Уголок		
				Уголок Б-40х40х4 ГОСТ 8509-72 / ВСт3сп ГОСТ 535-79		
				L=480 h16	2	1,16кг

Взам. инв. № | Инв. № дубл. | Подп. и дата | Инв. № подл. | Подп. и дата

Изм.	Лист	№ докум.	Подп.	Дата	Д216 109.160			
Разраб.		Шилина			Короб	Лит.	Масса	Масштаб
Пров.		Абашин						
Нач. отд.						Лист	Листов	
Н. контр.		Монтер						
Утв.								

Копировал: Формат А4

Д21Б.109092

12,5 (√)

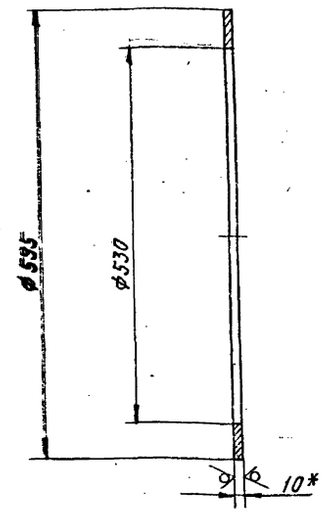

1.* Размеры для справок.
2. Неуказанные предельные отклонения размеров: H14, h14.

Изм.	Лист	№ докум.	Подп.	Дата	Д21Б.109.092	Лит.	Масса	Масштаб
Разраб.		Абашин		1.11.82	Фланец	И	4,5	1:5
Пров.						Лист	Листов 1	
Т. контр.								
Н. контр.		Мюнтер			Лист Б-ПН-10 ГОСТ 19903-74 В Ст3 сп ГОСТ 14637-79	Госстрой СССР ГПИ Горьковский Сантехпроект		
Утв.								

Копировал: Дел Формат А4

Д21Б.109091

25 (√)

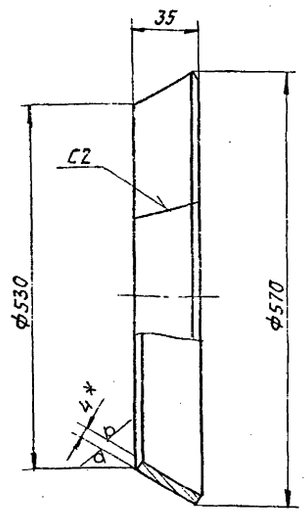

1.* Размеры для справок.
2. Неуказанные предельные отклонения размеров h16.
3. Сварной шов по ГОСТ 5264-80.

Изм.	Лист	№ докум.	Подп.	Дата	Д21Б.109.091	Лит.	Масса	Масштаб
Разраб.		Абашин		1.11.82	Конфузор	И	1,9	1:5
Пров.						Лист	Листов 1	
Т. контр.								
Н. контр.		Мюнтер			Лист Б-ПН-4,0 ГОСТ 19903-74 В Ст3 сп ГОСТ 14637-79	Госстрой СССР ГПИ Горьковский Сантехпроект		
Утв.								

Инв. № подл. | Подп. и дата | Взам. инв. № | Инв. № дубл. | Подп. и дата

Копировал: Дел Формат А4

Формат	Зона	Поз.	Обозначение	Наименование	Кол.	Примеч.
				Документация		
А2			Д21Б.109.170 СБ	Сборочный чертеж		
				Детали		
А4		1	Д21Б.109.091	Конфузор	1	
А4		2	Д21Б.109.092	Фланец	1	
А4		3	Д21Б.109.093	Обечайка	1	
А4		4	Д21Б.109.094	Вставка	1	
А3		5	Д21Б.109.095	Стенка	1	
А3		6	Д21Б.109.096	Стенка задняя	1	
А4		7	Д21Б.109.097	Уголок		
				Уголок Б-50х50х5 ГОСТ 8509-72		
				В Ст3 сп ГОСТ 535-79		
				L = 608 h16 25	2	2,3кг
А3		8	Д21Б.109.098	Стенка передняя	1	
А4		9	Д21Б.109.099	Уголок		
				Уголок Б-50х50х5 ГОСТ 8509-72		
				В Ст3 сп ГОСТ 535-79		
				L = 808 h16 25	2	3,05кг

Изм.	Лист	№ докум.	Подп.	Дата	Д21Б.109.170	Лит.	Масса	Масштаб
Разраб.		Абашин		1.11.82	Карман всасывающий	И		1
Пров.								
Н. контр.		Мюнтер						
Утв.								

Копировал: Дел Формат А4

Д21Б.109086

25 (√)

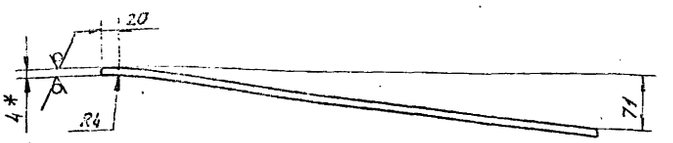

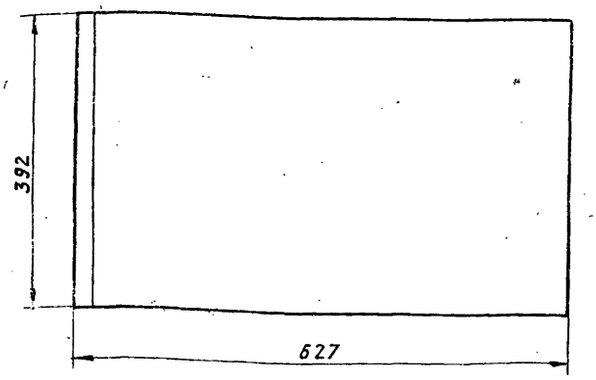

1.* Размеры для справок.
2. Неуказанные предельные отклонения размеров: $h16, \pm \frac{IT16}{2}$.

Изм.	Лист	№ докум.	Подп.	Дата	Д21Б.109.086	Лит.	Масса	Масштаб
Разраб.		Шишкин		1.11.82	Лист	И	6,2	1:5
Пров.		Абашин				Лист	Листов 1	
Т. контр.								
Н. контр.		Мюнтер			Лист Б-ПН-4,0 ГОСТ 19903-74 В Ст3 сп ГОСТ 14637-79	Госстрой СССР ГПИ Горьковский Сантехпроект		
Утв.								

Инв. № подл. | Подп. и дата | Взам. инв. № | Инв. № дубл. | Подп. и дата

19452-02 3.3 Копировал: Дел Формат А4

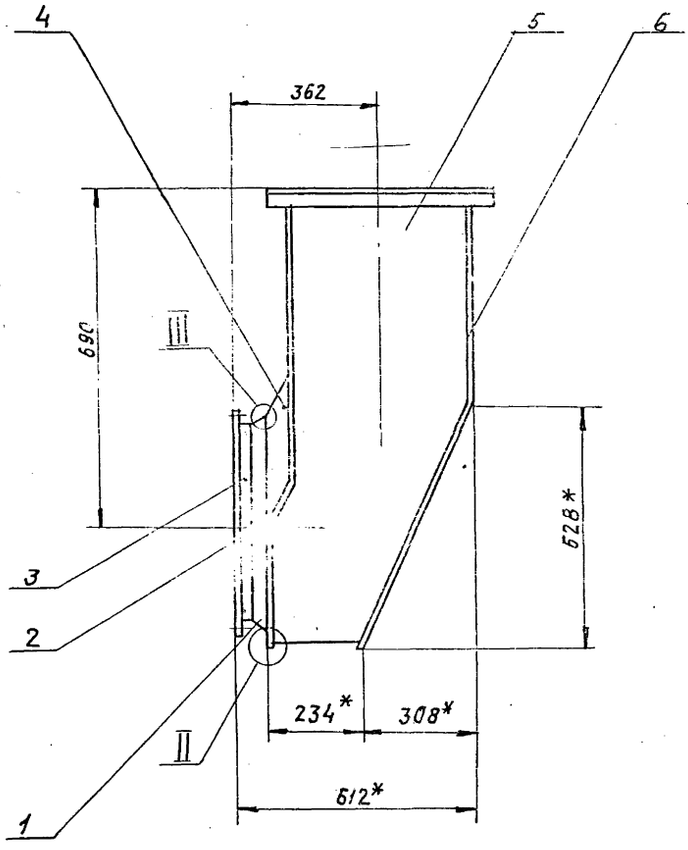

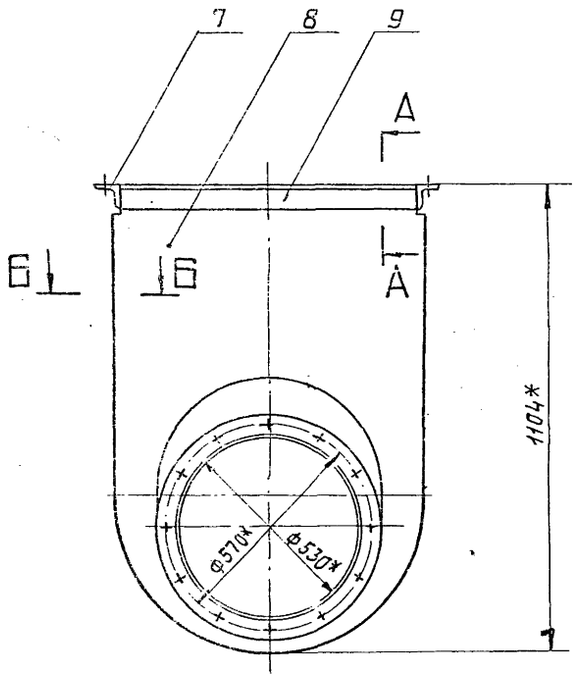

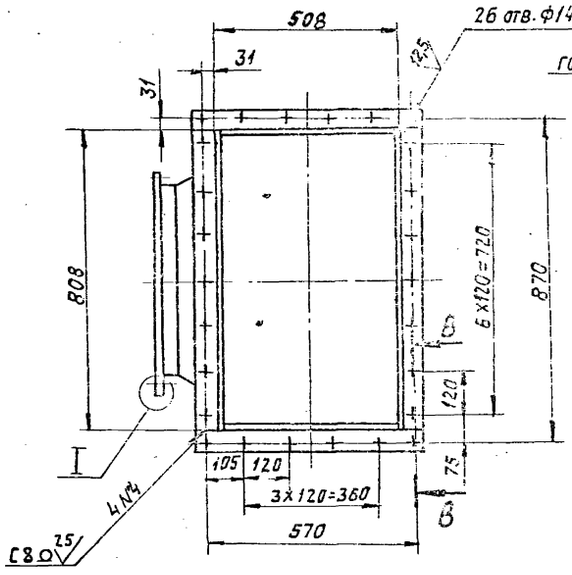

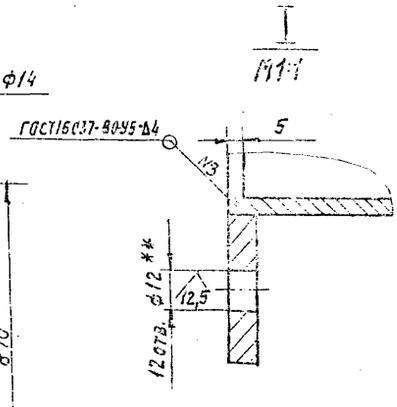

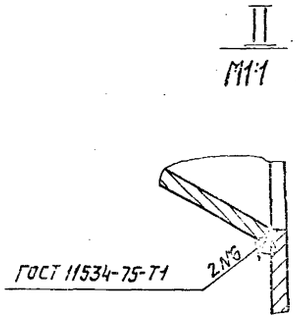

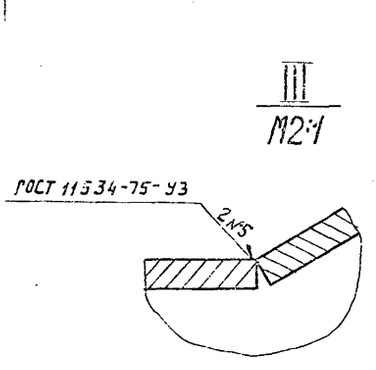

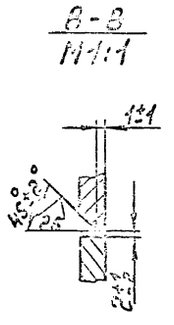



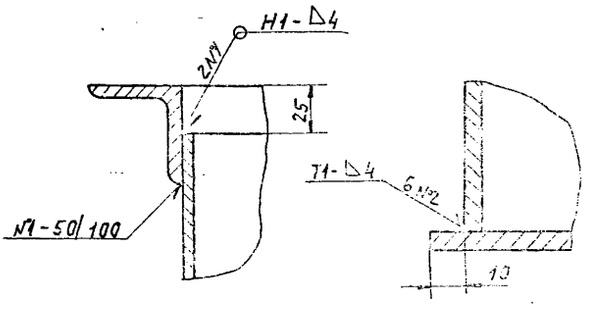

1. * Размеры для справок.
2. ** Обработать по сопрягаемой детали.
3. Неуказанные предельные отклонения размеров: Н14, h16, $\pm\frac{IT16}{2}$
4. Сварка ручная дуговая.
5. Сварные швы по ГОСТ 5264-80, кроме указанных особо.

				Д21Б109170 СБ	
Разраб.				Карман осасывающий.	1:5 / 1:10
Пров.					
Т.контр.					
Н.контр.					
Утв.					

Д216.109.095

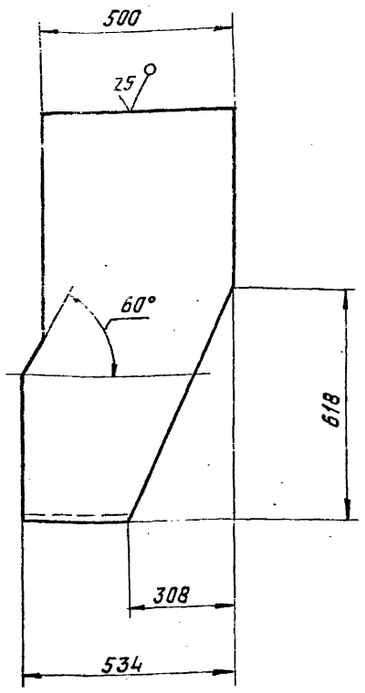

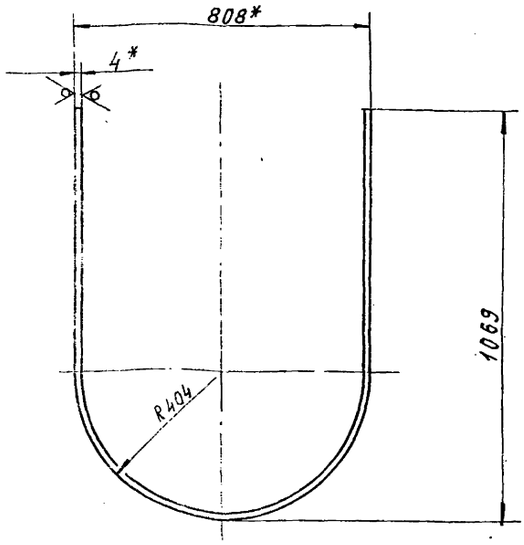

1. * Размеры для справок
2. Неуказанные предельные отклонения размеров: h16, $\pm \frac{IT16}{2}$

Длина развертки — 2592 мм.

					Д216.109.095			
Изм.	Лист	№докум.	Подп.	Дата	Стенка	Лит.	Масса	Масштаб
Разраб.		Абашин		1.XI.82		И	41	1:10
Пров.						Лист	Листов 1	
Т. контр.						Госстрой СССР ГПИ Горьковский Сантехпроект		
Н. контр.		Мюнтер			Лист Б-ПН-4,0 ГОСТ 19903-74 ВСт3сп ГОСТ 14637-79			
Утв.								

Копировал: Дол — Формат А3

Д216.109.094

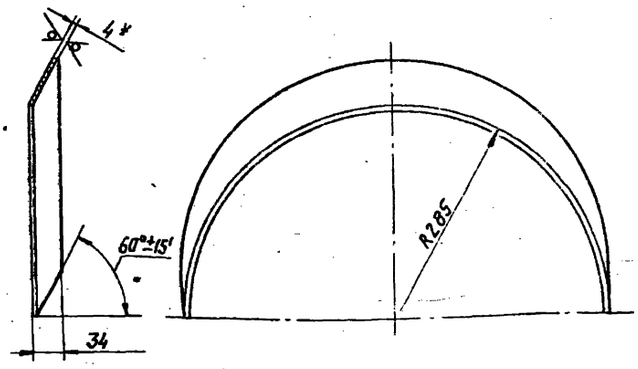

Развертка
М1:10

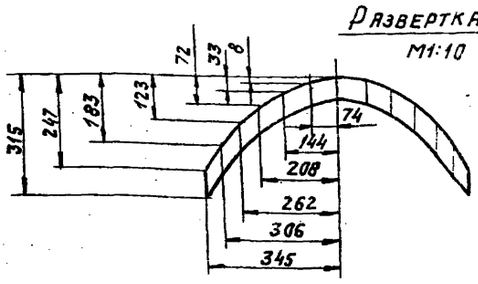

1* Размеры для справок.
2. Неуказанные предельные отклонения размеров: h16, $\pm \frac{IT16}{2}$

					Д216.109.094			
Изм.	Лист	№докум.	Подп.	Дата	Вставка	Лит.	Масса	Масштаб
Разраб.		Абашин		1.II.82		И	1,0	1:5
Пров.						Лист	Листов 1	
Т. контр.						Госстрой СССР ГПИ Горьковский Сантехпроект		
Н. контр.		Мюнтер			Лист Б-ПН-4,0 ГОСТ 19903-74 ВСт3сп ГОСТ 14637-79			
Утв.								

Копировал: Дол — Формат А4

Д216.109.093

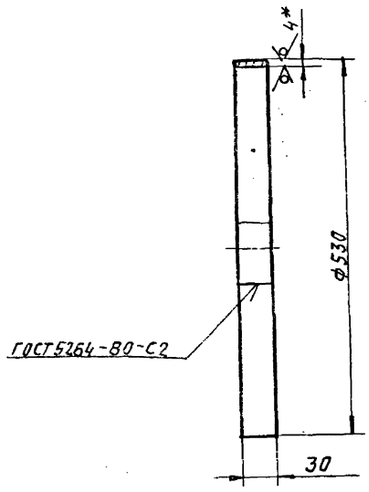

Длина развертки — 4791 мм.

1. * Размеры для справок.
2. Неуказанные предельные отклонения размеров: h16, $\pm \frac{IT16}{2}$

					Д216.109.093			
Изм.	Лист	№докум.	Подп.	Дата	Обечайка	Лит.	Масса	Масштаб
Разраб.		Абашин		1.II.82		И	1,6	1:5
Пров.						Лист	Листов 1	
Т. контр.						Госстрой СССР ГПИ Горьковский Сантехпроект		
Н. контр.		Мюнтер			Лист Б-ПН-4,0 ГОСТ 19903-74 ВСт3сп ГОСТ 14637-79			
Утв.								

Копировал: Дол — Формат А4

19452-02 55

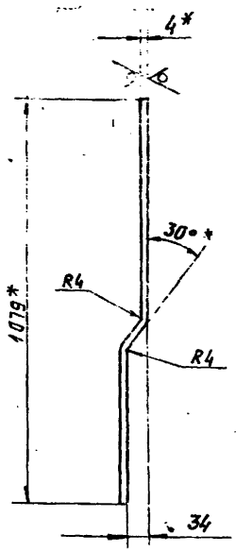

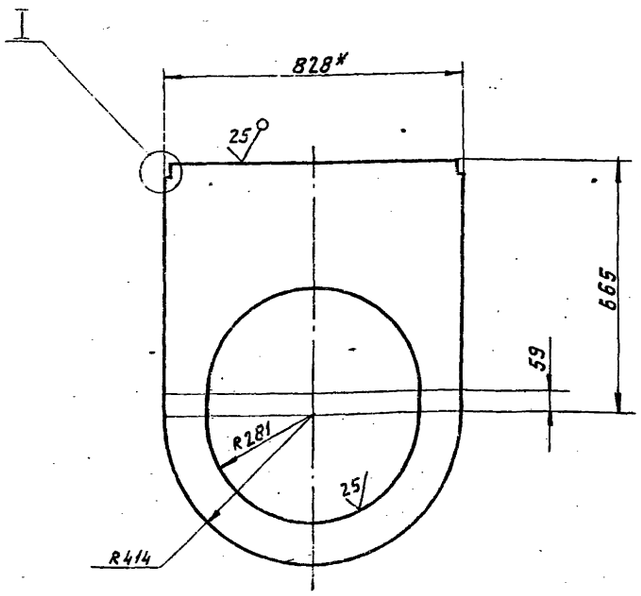

I
М1:1

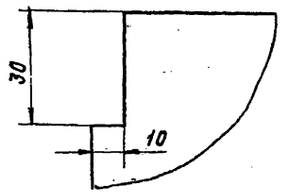

1 * Размеры для справок.

2. Неуказанные предельные отклонения размеров:
$H16,\ h16,\ \pm \frac{IT16}{2}$

					Д21Б.109.098		
Изм.	Лист	№докум.	Подп.	Дата			
Разраб.		Абашин		1.11.82	Стенка передняя	Лит. И	Масса 17 / Масштаб 1:10
Пров.						Лист	Листов 1
Т. контр.							Госстрой СССР ГПИ Горьковский Сантехпроект
Н. контр.		Мюнтер			Лист 6-ПН-4,0 ГОСТ 19903-74 / ВСт3сп ГОСТ 14637-79		
Утв.							

Копировал

Формат А3

Вид А повернуто

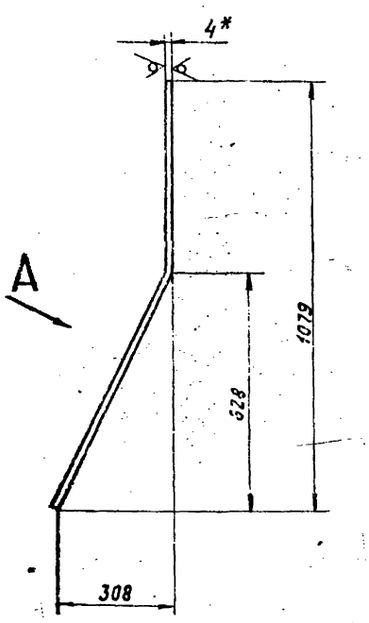

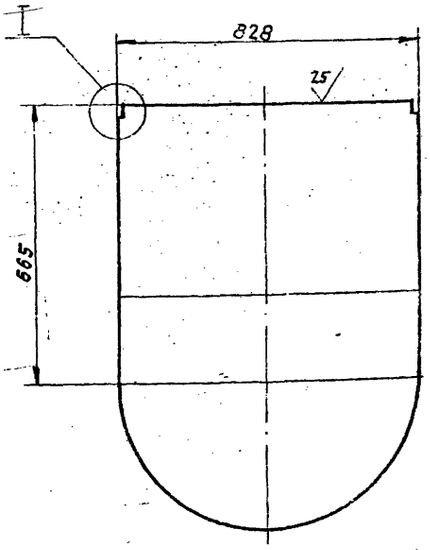

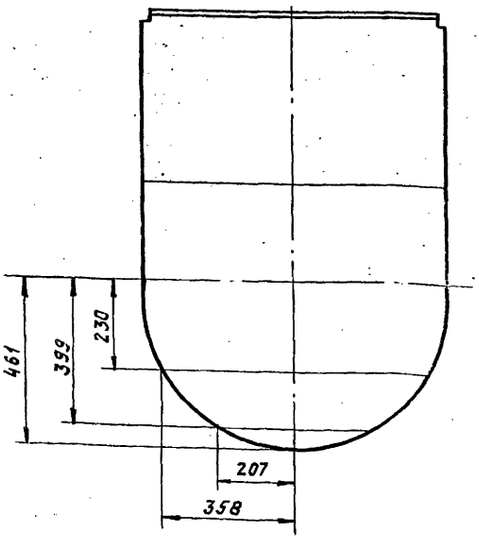

I
М1:1

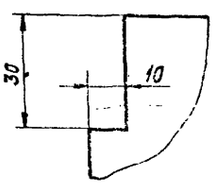

1. * Размеры для справок

2. Неуказанные предельные отклонения размеров: $h16,\ \pm \frac{IT16}{2}$

					Д21Б.109.096		
Изм.	Лист	№докум.	Подп.	Дата			
Разраб.		Абашин		1.11.82	Стенка задняя	Лит.	Масса / Масштаб
Пров.							29 / 1:10
Т. контр.						Лист	Листов 1
Н. контр.		Мюнтер			Лист 6-ПН-4,0 ГОСТ 19903-74 / ВСт3сп ГОСТ 14637-79		Госстрой СССР ГПИ Горьковский Сантехпроект
Утв.							

Копировал: ЭЦ 19452-02 36 Формат А3

Поз. 1

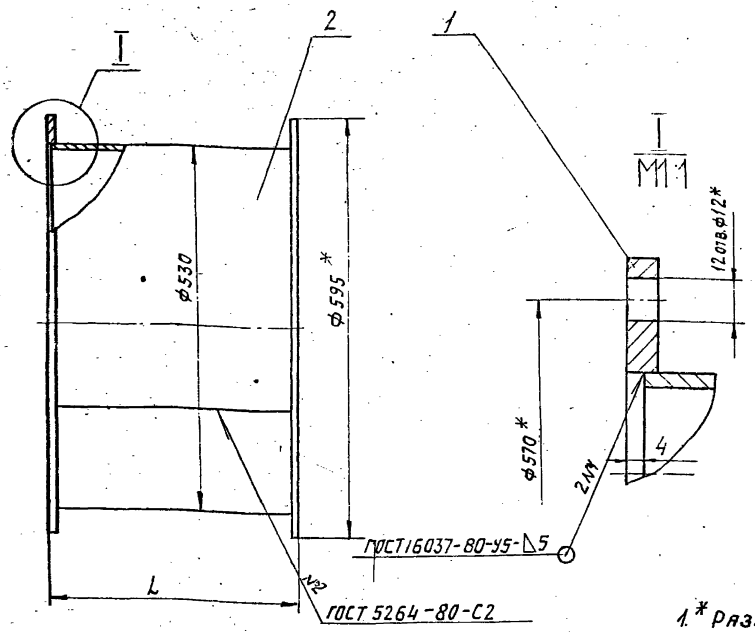

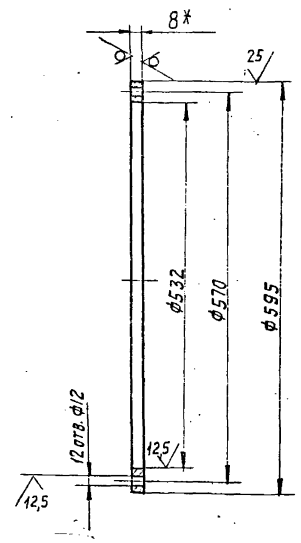

1.* Размеры для справок.
2. Неуказанные предельные отклонения размеров: H14; h14, $\pm \frac{IT16}{2}$

Обозначение	L, мм	Масса, кг
Д21Б. 109. 180	448	30,2
-01	648	40,7

Изм.	Лист	№ докум.	Подп.	Дата
Разраб.		Панова		3.11.82
Пров.		Рбашин		
Т. контр.				
Н. контр.		Монтер		
Утв.				

Д21Б. 109. 180 СБ

Короб

Лит. И | Масса: См. табл. | Масштаб: —

Лист | Листов 1

Госстрой СССР ГПИ Горьковский Сантехпроект

Копировал Формат А3

Формат	Зона	Поз.	Обозначение	Наименование	Кол.	Примеч.
				Документация		
А3			Д21Б.109.190 СБ	Сборочный чертеж		
				Детали		
А4		1	Д21Б. 109. 106	Лист боковой	2	
А4		2	Д21Б. 109. 107	Лист верхний	1	
А4		3	Д21Б. 109. 108	Лист нижний	1	
Б4		4	Д21Б. 109. 109	Уголок Уголок Б-50х50х5 ГОСТ 8509-72 ВСт3сп ГОСТ 535-79 L = 550 h16	2	2кг
Б4		5	Д21Б.109. 111	Уголок Уголок Б-50х50х5 ГОСТ 8509-72 ВСт3сп ГОСТ 535-79 L = 338 h16	2	1,27кг

Д21Б 109.190

Короб

Лит. | Лист | Листов

Госстрой СССР ГПИ Горьковский Сантехпроект

Копировал Формат А3

Формат	Зона	Поз.	Обозначение	Наименование	Кол.	Примеч.
				Документация		
А3			Д21Б. 109. 180 СБ	Сборочный чертеж		
				Детали		
Б4		1	Д21Б. 109. 102	Фланец Лист Б-ПН-8 ГОСТ 19903-74 8Ст3сп ГОСТ 14637-79	2	3,5кг
				Переменные данные для исполнений		
				Д21Б. 109. 180		
				Детали		
Б4		2	Д21Б. 109. 103	Обечайка Лист Б-ПН-4,0 ГОСТ 19903-74 ВСт3сп ГОСТ 14637-79 (440х1677) h16	1	22,2кг
				Д21Б. 109. 180-01		
				Детали		
Б4		2	Д21Б. 109. 104	Обечайка Лист Б-ПН-4,0 ГОСТ 19903-74 ВСт3сп ГОСТ 14637-79 (640х1677) h16	1	33,7кг

Инв. № подл. | Подп. и дата | Взам. инв. № | Инв. № дубл. | Подп. и дата

Д21Б. 109. 180

Короб

Лит. | Лист | Листов

Госстрой СССР ГПИ Горьковский Сантехпроект

Копировал Формат А3

Д216.109.106

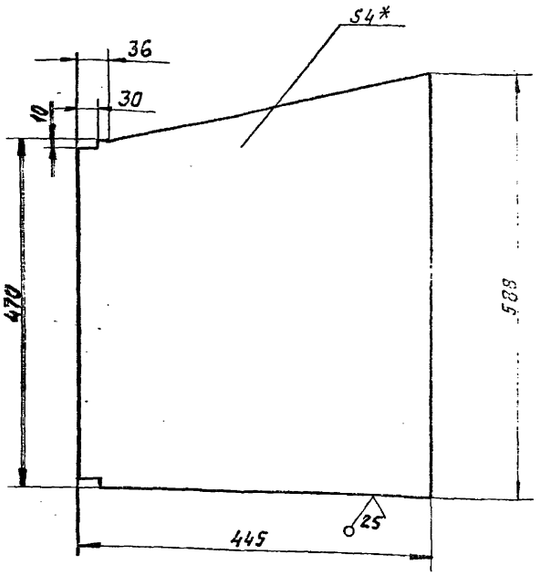

1. * Размеры для справок.
2. Неуказанные предельные отклонения размеров: h 16, ± 1716/2

Изм.	Лист	№ докум.	Подп.	Дата	Д216.109.106			
Разраб.		Абашин		1.11.92	Лист боковой	Лит.	Масса	Масштаб
Пров.						И	7,35	1:5
Т. контр.						Лист	Листов 1	
Н. контр.		Мюнтер			Лист 5-ПН-4,0 ГОСТ 19903-74 / В Ст3сп ГОСТ 14637-79	Госстрой СССР ГПИ Горьковский Сантехпроект		
Утв.								

Копировал: Формат А4

Д216.109.107

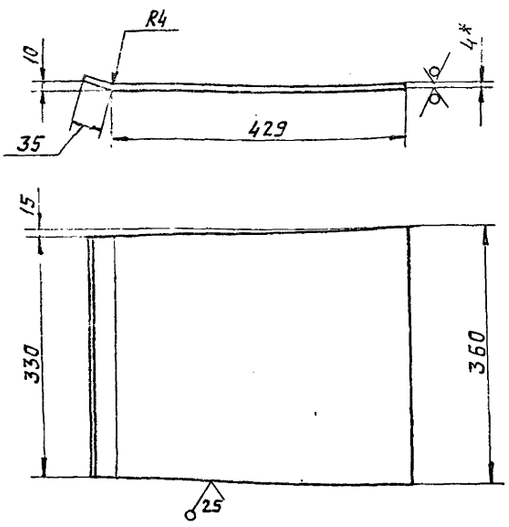

1. * Размеры для справок.
2. Неуказанные предельные отклонения размеров: h 16, ± 1716/2

Инв. № подл. | Подпись и дата | Взам. инв. № | Инв. № дубл. | Подпись и дата

Изм.	Лист	№ докум.	Подп.	Дата	Д216.109.107			
Разраб.		Абашин		1.11.92	Лист верхний	Лит.	Масса	Масшт.
Пров.						И	5,02	1:5
Т. контр.						Лист	Листов 1	
Н. контр.		Мюнтер			Лист 5-ПН-4,0 ГОСТ 19903-74 / В Ст3сп ГОСТ 14637-79	Госстрой СССР ГПИ Горьковский Сантехпроект		
Утв.								

Копировал: Формат А4

Д216.109.190СБ

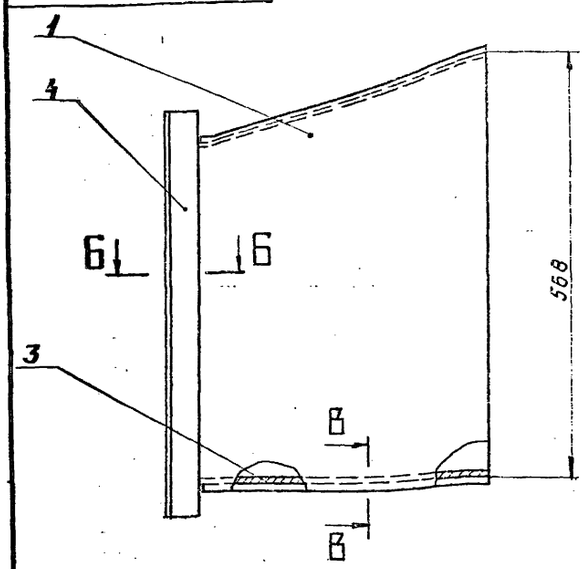

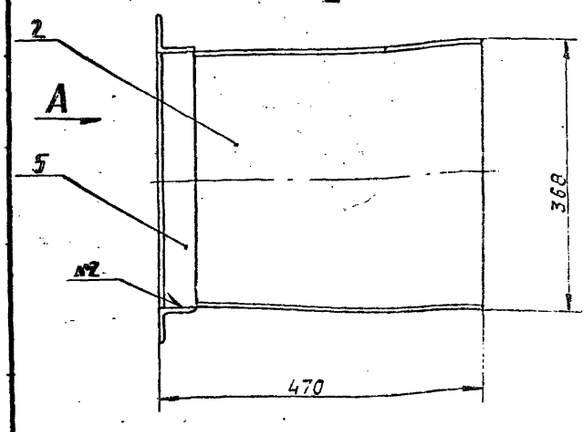

Вид А

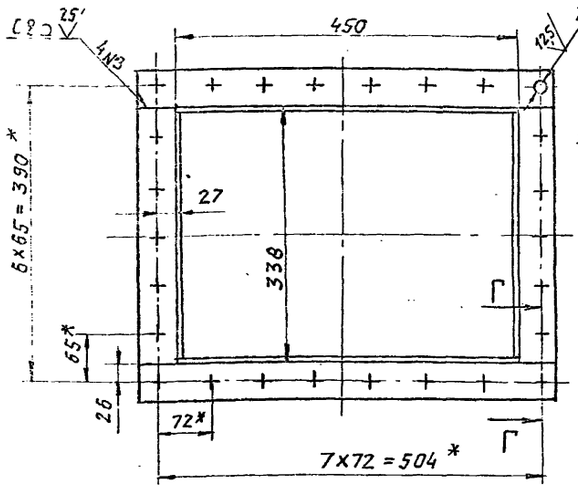

Б-Б
М1:2

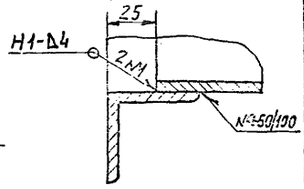

В-В
М1:1

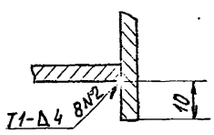

Г-Г
М1:1

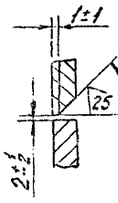

1. * Размеры для справок.
2. ** Обработать по сопрягаемой детали.
3. Неуказанные предельные отклонения размеров: H14, h 16, ± 1716/2
4. Сварные швы по ГОСТ 5264-80

Изм.	Лист	№ докум.	Подп.	Дата	Д216.109.190СБ			
Разраб.		Абашин		1.11.92	Короб	Лит.	Масса	Масштаб
Пров.						И	31	1:5
Т. контр.						Лист	Листов 1	
Н. контр.		Мюнтер				Госстрой СССР ГПИ Горьковский Сантехпроект		
Утв.								

Д215.109.200СБ

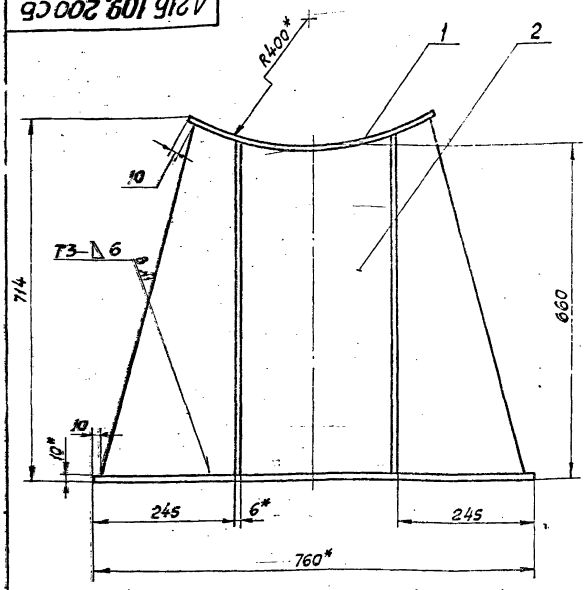

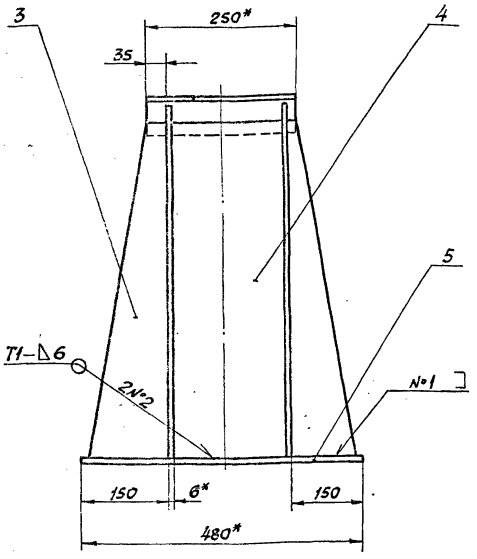

1.* Размеры для справок
2. Неуказанные предельные отклонения размеров: h16, ± IT16/2

3. Сварные швы по ГОСТ 5264-80

Изм.	Лист	№ докум.	Подп.	Дата
Разраб.		Панова		
Пров.		Авашин		
Т. контр.				
Н. контр.		Минтер		
Утв.				

Д215.109.200СБ

Опора

Лит.	Масса	Масштаб
И	79	1:5
Лист	Листов 1	

Гипростальконструкция ГПИ Горьковский САНТЕХПРОЕКТ

Копировал Сезова

Формат А3

Формат	Зона	Поз.	Обозначение	Наименование		Примеч.
				Документация		
А3		1	Д215.109.200СБ	Сборочный чертеж		
				Детали		
А4		1	Д215.109.113	Лист	1	
А4		2	Д215.109.114	Ребро	2	
А4		3	Д215.109.115	Ребро	4	
А4		4	Д215.109.116	Ребро	2	
Б4		5	Д215.109.117	Плита		
				Лист Б-ПН-10 ГОСТ 19903-74 ВСт3сп ГОСТ 14637-79		
				(480×760) h16 25	1	26кг

Инв. № подл. | Подп. и дата | Взам. инв. № | Инв. № дубл. | Подп. и дата

Изм.	Лист	№ докум.	Подп.	Дата
Разраб.		Панова		
Пров.		Авашин		
Т. контр.				
Н. контр.		Минтер		
Утв.				

Д215.109.200

Опора

Лит. | Лист | Листов

Гипростальконструкция ГПИ Горьковский САНТЕХПРОЕКТ

Копировал Сезова

Формат А4

Д215.109.108

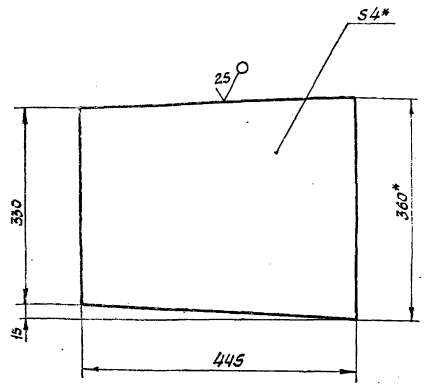

1.* Размеры для справок.

2. Неуказанные предельные отклонения размеров: h16, ± IT16/2

Изм.	Лист	№ докум.	Подп.	Дата
Разраб.				
Пров.				
Т. контр.				
Н. контр.				
Утв.				

Д215.109.108

Лист нижний

Лит	Масса	Масштаб
И	4,82	1:5
Лист	Листов	

Лист Б-ПН-4 ГОСТ 19903-74 ВСт3сп ГОСТ 14637-79

Гипростальконструкция ГПИ Горьковский САНТЕХПРОЕКТ

14452-02 39 Копировал Сезова

Формат А4

2.216.109.116

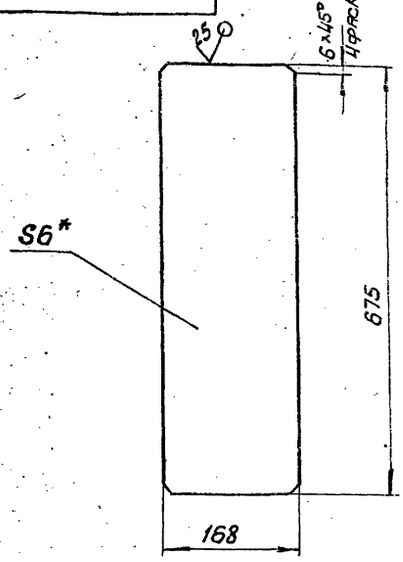

1. *Размеры для справок
2. Неуказанные предельные отклонения размеров: h16, $\pm \frac{IT16}{2}$.

Изм.	Лист	№ докум.	Подп.	Дата	Д 21Б.109.116			
Разраб.		Панова		2.11.82	Ребро	Лит.	Масса	Масштаб
Пров.		Абашин				И	4,7	1:5
Т. контр.						Лист	Листов 1	
Н. контр.		Мюнтер			Лист Б-ПН-6 ГОСТ 19903-74 ВСт3сп ГОСТ 14637-79	Госстрой СССР ГПИ Горьковский Сантехпроект		
Утв.								

Формат А4

2.216.109.115

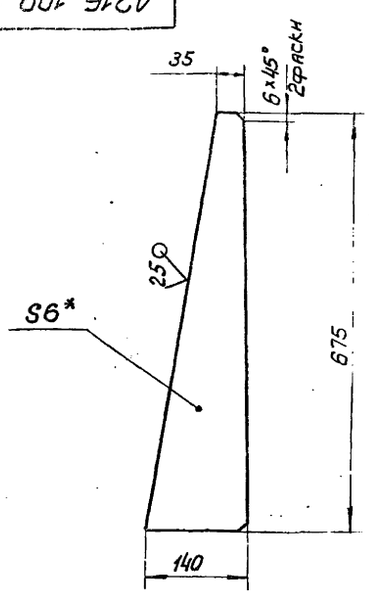

1. *Размеры для справок
2. Неуказанные предельные отклонения размеров: h16, $\pm \frac{IT16}{2}$.

Изм.	Лист	№ докум.	Подп.	Дата	Д 21Б.109.115			
Разраб.		Панова		2.11.82	Ребро	Лит.	Масса	Масштаб
Пров.		Абашин				И	2,2	1:5
Т. контр.						Лист	Листов 1	
Н. контр.		Мюнтер			Лист Б-ПН-6,0 ГОСТ 19903-74 ВСт3сп ГОСТ 14637-79	Госстрой СССР ГПИ Горьковский Сантехпроект		
Утв.								

Формат А4

2.216.109.113

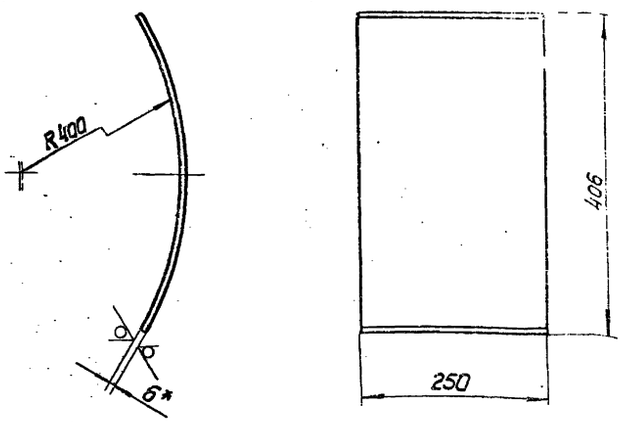

Длина развертки — 425 мм.

1. *Размер для справок
2. Неуказанные предельные отклонения размеров: h16, $\pm \frac{IT16}{2}$.

Изм.	Лист	№ докум.	Подп.	Дата	Д 21Б.109.113			
Разраб.		Панова		2.11.82	Лист	Лит.	Масса	Масштаб
Пров.		Абашин				И	5	1:5
Т. контр.						Лист	Листов 1	
Н. контр.		Мюнтер			Лист Б-ПН-6,0 ГОСТ 19903-74 ВСт3сп ГОСТ 14637-79	Госстрой СССР ГПИ Горьковский Сантехпроект		
Утв.								

Формат А4

2.216.109.114

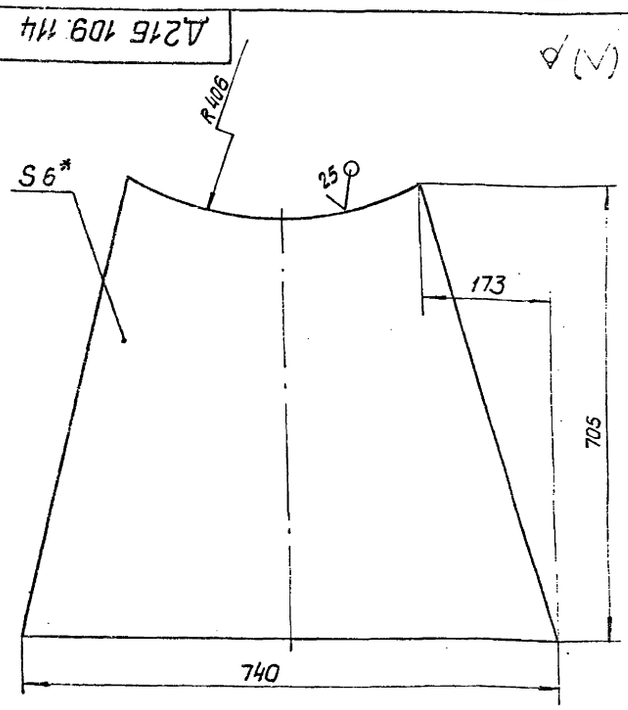

1. *Размер для справок
2. Неуказанные предельные отклонения размеров: h16, $\pm \frac{IT16}{2}$.

Изм.	Лист	№ докум.	Подп.	Дата	Д 21Б.109.114			
Разраб.		Панова		2.11.82	Ребро	Лит.	Масса	Масштаб
Пров.		Абашин				И	16	1:5
Т. контр.						Лист	Листов 1	
Н. контр.		Мюнтер			Лист Б-ПН-6,0 ГОСТ 19903-74 ВСт3сп ГОСТ 14637-79	Госстрой СССР ГПИ Горьковский Сантехпроект		
Утв.								

Формат А4

Д216.110.001

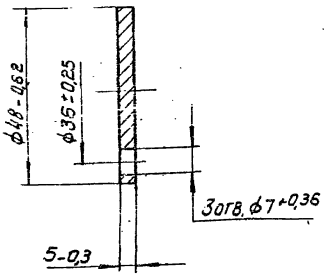

Изм.	Лист	№ докум.	Подп.	Дата
Разраб.		Пинчукова		11.82
Пров.		Корчков		
Т. контр.				
Н. контр.		Мюнтер		
Утв.				

Крышка

Лит.	Масса	Масштаб
И	0,07	1:1

Лист | Листов 1

Госстрой СССР ГПИ Горьковский Сантехпроект

Ст 3 сп ГОСТ 380-71

Формат А4

Формат	Зона	Поз.	Обозначение	Наименование	Кол.	Примеч.
				Стандартные изделия		
				Болты ГОСТ 7798-70		
		37		М6×25.36	112	
		39		М12×35.36	40	
				Гайки ГОСТ 5915-70		
		40		М6.4	112	
		42		М12.4	40	
		43		Шайба 6.65Г ГОСТ 6402-70	40	
				Прочие изделия		
		44		Компенсатор 300×400-1-01 ПГВУ 247-76	3	ЦНТИ г.Ленинград
		45		Заслонка воздушная Р200×400 Р	2	Рабочая серия 5.904-13 Выпуск 1-1
				Материалы		
		46		Картон асбестовый КАОН-1-5 ГОСТ 2850-80	1,0	м²

Подпись и дата | Инв. № подл. | Взам. инв. № | Подпись и дата

Д216.110.000

Изм. | Лист | № докум. | Подп. | Дата

Лист 3

Формат А4

Формат	Зона	Поз.	Обозначение	Наименование	Кол.	Примеч.
А4		1	Д216.110.150	Короб	3	
А4		12	Д216.110.160	Короб	1	
А4		13	Д216.110.170	Короб	1	
А4		14	Д216.110.180	Короб	1	
А4		15	Д216.110.190	Короб	1	
		16	-01	Короб	1	
А4		17	Д216.110.200	Короб	1	
А4		18	Д216.110.210	Короб	1	
А4		19	Д216.110.220	Короб	2	
А4		20	Д216.110.230	Короб	10	
А4		21	Д216.110.240	Короб	4	
А4		22	Д216.110.250	Короб	4	
А4		23	Д216.110.260	Короб	4	
А4		24	Д216.110.270	Привод рычажный	2	
А4		25	Д216.110.280	Подвеска	2	
		26	-01	Подвеска	2	
		27	-02	Подвеска	3	
		28	-03	Подвеска	1	
		29	-04	Подвеска	4	
		30	-05	Подвеска	4	
А4		31	Д216.110.290	Подвеска	2	
		32	-01	Подвеска	2	
А4		33	Д216.110.300	Опора	2	
А4		34	Д216.110.310	Короб	2	
А4		35	Д216.110.320	Короб	1	

Подпись и дата | Инв. № подл. | Взам. инв. № | Подпись и дата

Д216.110.000

Изм. | Лист | № докум. | Подп. | Дата

Лист 2

Формат А4

Формат	Зона	Поз.	Обозначение	Наименование	Кол.	Примеч.
				Документация		
А2			Д216.110.000 СБ	Сборочный чертеж		
А3			Д216.110.000 ВС	Ведомость спецификаций		
А3			Д216.110.000 ВП	Ведомость покупных изделий.		
				Сборочные единицы		
А4		1	Д216.110.010	Тройник с заслонкой	1	
А4		2	Д216.110.060	Короб	2	
А4		3	Д216.110.070	Короб	2	
А4		4	Д216.110.080	Карман всасывающий	2	
А4		5	Д216.110.090	Короб	2	
А4		6	Д216.110.100	Короб	2	
А4		7	Д216.110.110	Короб	2	
А4		8	Д216.110.120	Короб	2	
А4		9	Д216.110.130	Короб	1	
А4		10	Д216.110.140	Короб	1	

Подпись и дата | Инв. № подл. | Взам. инв. № | Подпись и дата

Д216.110.000

Изм.	Лист	№ докум.	Подп.	Дата
Разраб.		Кочкова		
Пров.		Кочкова		
Нач. отд.		Дмитриев		
Н. контр.		Андреев		
Утв.				

Воздуховоды

Лит.	Лист	Листов
И	1	3

Госстрой СССР ГПИ Горьковский Сантехпроект

19452-02 41 Копировал

Формат А4

№ строки	Обозначение	Наименование	Куда входит: Обозначение	Куда входит: Кол.	Общее количество	Примечание
1	Д21Б. 110. 250	Короб			4	
2	Д21Б. 110. 260	Короб			4	
3	Д21Б. 110. 270	Привод рычажный			2	
4	Д21Б. 110. 280	Подвеска			2	
5	Д21Б. 110. 290	Подвеска			2	
6	Д21Б. 110. 300	Опора			2	
7	Д21Б. 110. 310	Короб			2	
8	Д21Б. 110. 320	Короб			1	

Изм.	Лист	№ докум.	Подп.	Дата	Д21Б. 110.000 ВС	Лист 2

Копировал: Ламма Формат А3

№ строки	Обозначение	Наименование	Куда входит: Обозначение	Куда входит: Кол.	Общее количество	Примечание
1						
2	Д21Б. 110. 000	Воздуховоды			1	
3	Д21Б. 110. 010	Тройник с заслонкой			1	
4	Д21Б. 110. 020	Тройник	Д21Б. 110. 010	1	1	
5	Д21Б. 110. 030	Заслонка	Д21Б. 110. 010	1	1	
6	Д21Б. 110. 040	Фланец	Д21Б. 110. 010	1	1	
7	Д21Б. 110. 050	Фланец	Д21Б. 110. 010	1	1	
8	Д21Б. 110. 060	Короб			2	
9	Д21Б. 110. 070	Короб			2	
10	Д21Б. 110. 080	Карман всасывающий			2	
11	Д21Б. 110. 090	Короб			2	
12	Д21Б. 110. 100	Короб			2	
13	Д21Б. 110. 110	Короб			2	
14	Д21Б. 110. 120	Короб			2	
15	Д21Б. 110. 130	Короб			1	
16	Д21Б. 110. 140	Короб			1	
17	Д21Б. 110. 150	Короб			3	
18	Д21Б. 110. 160	Короб			1	
19	Д21Б. 110. 170	Короб			1	
20	Д21Б. 110. 180	Короб			1	
21	Д21Б. 110. 190	Короб			1	
22	Д21Б. 110. 200	Короб			1	
23	Д21Б. 110. 210	Короб			1	
24	Д21Б. 110. 220	Короб			2	
25	Д21Б. 110. 230	Короб			10	
26	Д21Б. 110. 240	Короб			4	

Изм.	Лис.	№ докум.	Подп.	Дата	Д21Б.110.000 ВС		
Разраб.		Гальперин			Воздуховоды. Ведомость спецификаций	Лит. И	Лист 1	Листов 2
Пров.								
Нач.отд.		Вольский						
Н.контр.		Минтер						
Утв.						Госстрой СССР ГПИ Горьковский Сантехпроект		

1945с-02 42 Копировал: Ламма Формат А3

№ строки	Наименование	Обозначение документа на поставку	Поставщик	Куда входит (обозначение)	Количество: На изделие	В комплекты	На регулир.	Всего	Примечание
1	М10х24.36			Д21Б.110.010	4			4	
2	М12х35.36				40			40	
3	Гайка	ГОСТ 5915-70							
4	М6.4				112			112	
5				Д21Б.110.010	38			38	
6								150	
7	М8.4			Д21Б.110.010	3			3	
8	М10.4			Д21Б.110.010	4			4	
9	М12.4				40			40	
10	Шайба 6.65Г	ГОСТ 6402-70			40			40	
11				Д21Б.110.010	3			3	
12								43	
13									
14									
15									
16									
17									
18									
19									
20									
21									
22									
23									
24									
25									
26									
27									
28									

Изм. | Лист | № докум. | Подп. | Дата — Д21Б.110.000 ВП — Лист 2

Копировал: Таня — Формат А3

№ строки	Наименование	Обозначение документа на поставку	Поставщик	Куда входит (обозначение)	Количество: На изделие	В комплекте	На регулир.	Всего	Примечание
1	Заслонка воздушная Р200х400Р	Типовая серия 5.904-13 выпуск 1-1			2			2	
2	Компенсатор 300х400-1-01	ЛГВУ 247-76			3			3	ЦНТИ г. Ленинград
3	Муфта 4.1-02	ОСТ 34281-75		Д21Б.110.280	1			16	
4				Д21Б.110.290	2			8	
5								24	
6	Плавник 4.-01	ОСТ 34281-75		Д21Б.110.280	2			32	
7				Д21Б.110.290	4			16	
8								48	ЦКБ Ленинград
9	Привод рычажный 01	МВН 467-63		Д21Б.110.270	1			2	То же
10	Рычаг с вилкой 02	МВН 483-63		Д21Б.110.270	1			2	
11	Тяга левая 2-49	ОСТ 34281-75		Д21Б.110.280	1			16	
12				Д21Б.110.290	2			8	
13								24	
14	Ушко 2-02	ОСТ 34300-75		Д21Б.110.280	2			32	
15				Д21Б.110.290	4			16	
16								48	
17	Шпонка 01	МВН 681-63		Д21Б.110.270	1			2	ЦКБ Ленинград
18									
19	Крепежные изделия								
20	Винт М6х12.36	ГОСТ 1476-75		Д21Б.110.270	2			2	
21	Болт	ГОСТ 7798-70							
22	М6х16.36			Д21Б.110.010	3			3	
23	М6х25.36				112			112	
24	М6х30.36			Д21Б.110.010	38			38	
25	М8х24.36			Д21Б.110.010	5			5	

Изм. | Лист | № докум. | Подп. | Дата — Д21Б.110.000 ВП

Разраб. Гуськовский — Вентиляция. Сборочные чертежи

Пров. — Начотд. — Н.контр. Мюнтер — Утв.

Воздуховоды. Ведомость покупных изделий.

Лит. — Лист 1 — Листов 1

Госстрой СССР ГПИ Горьковский Сантехпроект

19452-02 43 — Копировал: — Формат А3

Д 215. 110. 000 СБ

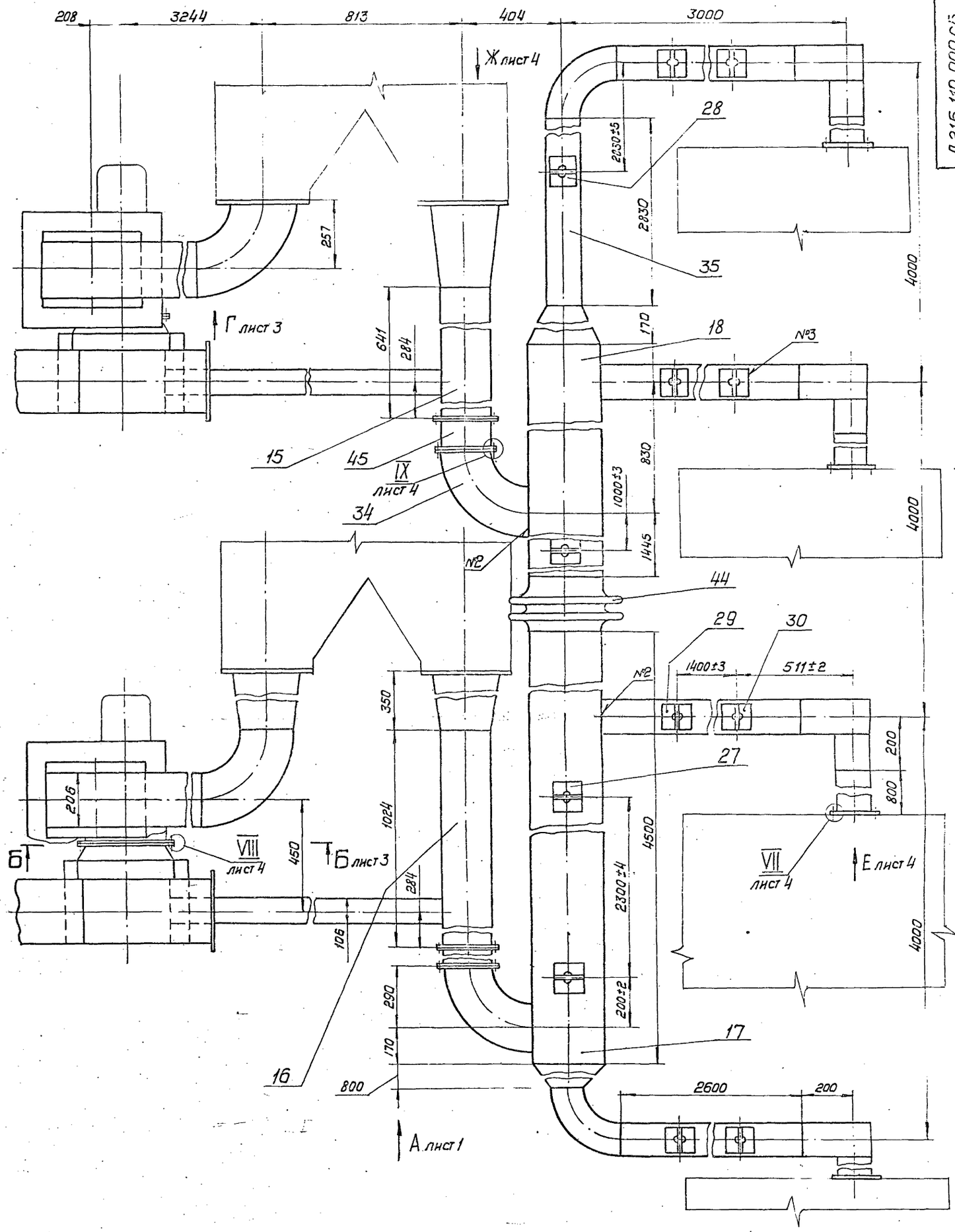

1. Размеры без допусков для справок
2. Сварные швы по ГОСТ 5264-80

					Д 215 110. 000 СБ		
Изм.	Лист	N докум.	Подп.	Дата	Воздуховоды	Лит.	Масса	Масштаб
Разраб.		Корчков		11.82		И	1687	1:10
Пров.		Корчков				Лист 1	Листов 4	
Т. контр.		Корчков				Госстрой СССР ГПИ Горьковский Сантехпроект		
Н. контр.		Мкртчев						
Утв.								

Вид А лист 1

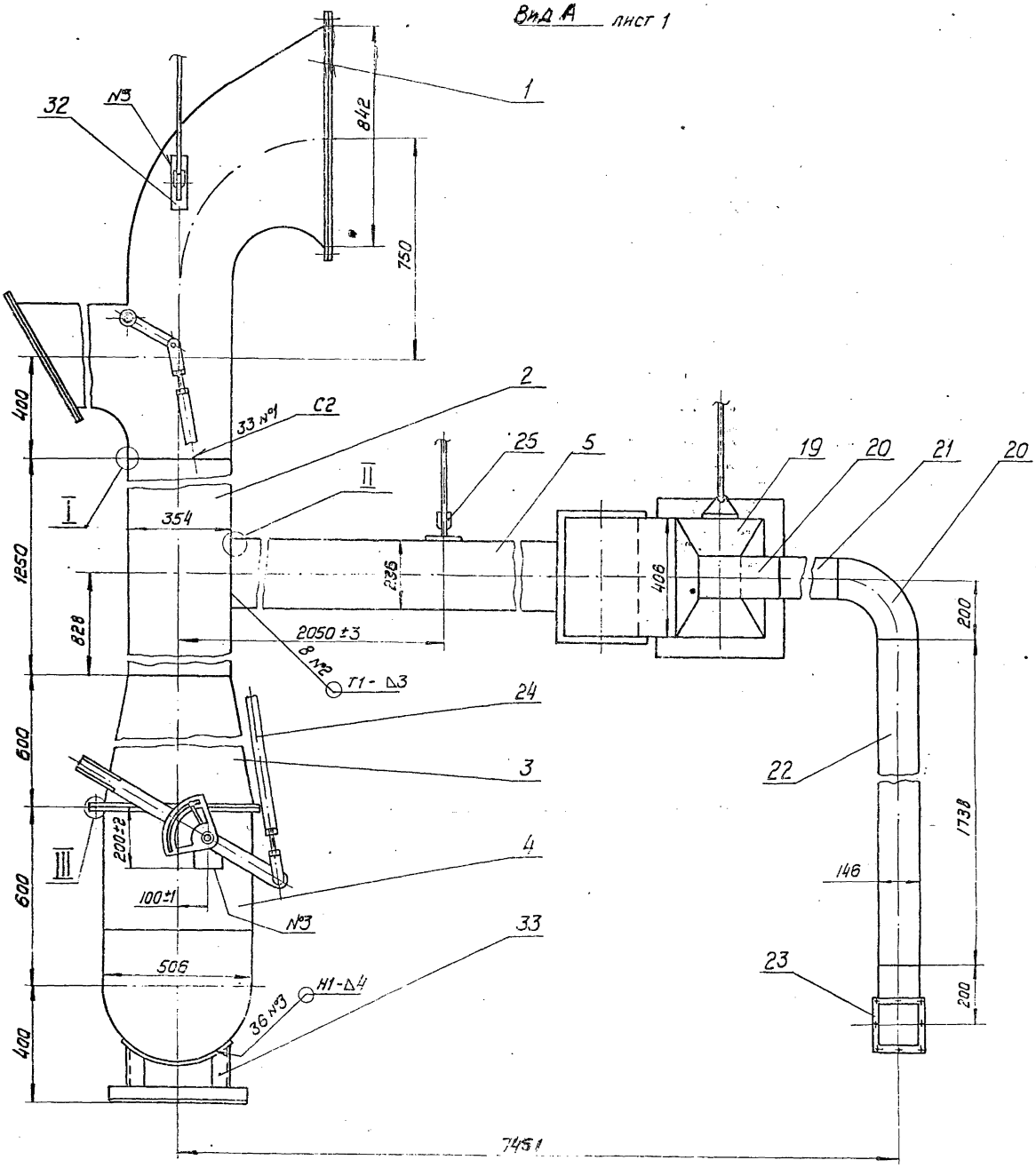
1
32
№3
842
750
2
33 №4
С2
25
5
19
20
21
20
I
II
354
400
1250
628
600
600
400
236
406
200
2050±3
8 №2
Т1 - Δ3
24
3
22
III
200±2
4
1738
146
100±1
№3
33
23
506
Н1-Δ4
36 №3
200
745*1

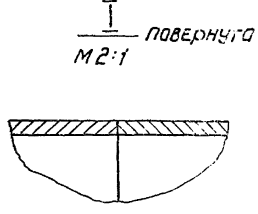
I повернуто
М2:1

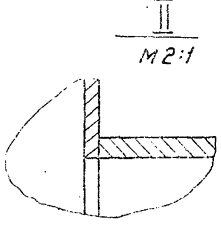
II
М2:1

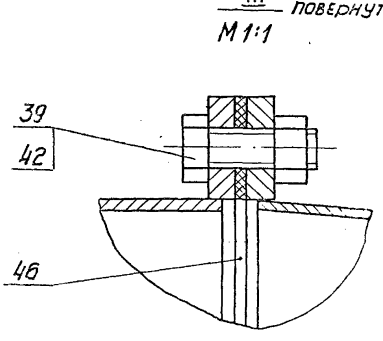
III повернуто
М1:1
39
42
46

Б - Б лист 1

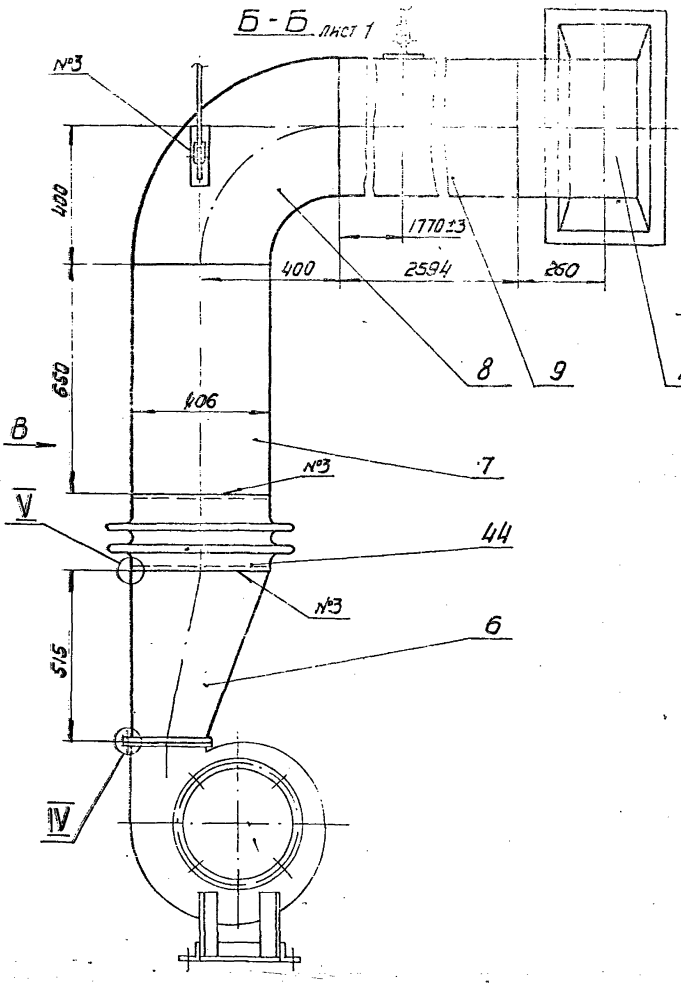

Вид В

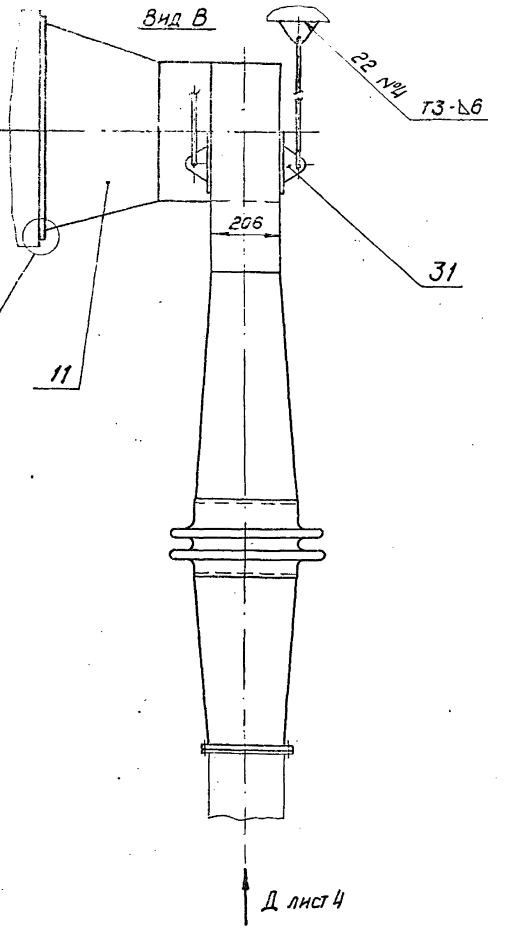

Вид Г лист 1

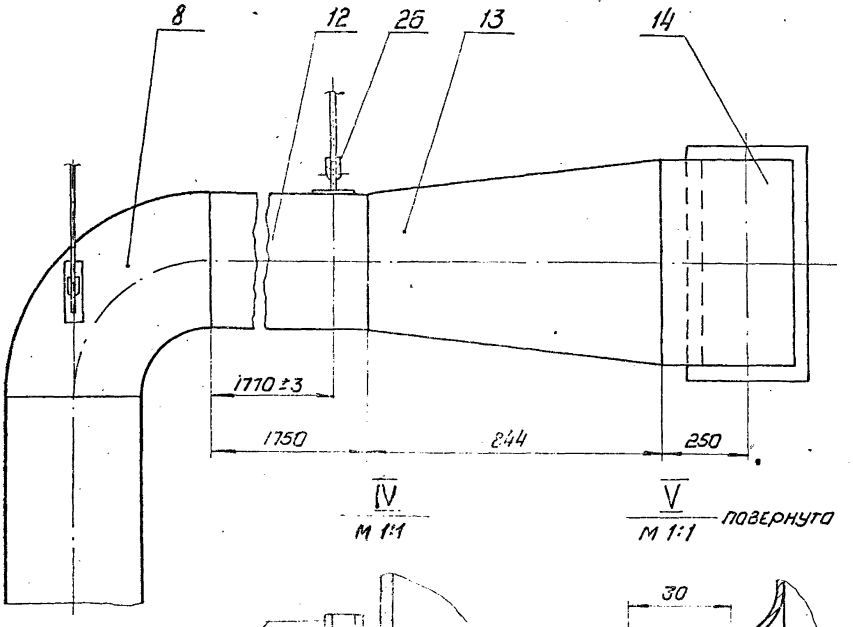

IV
М 1:1

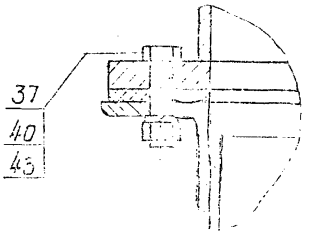

V
М 1:1 повернуто

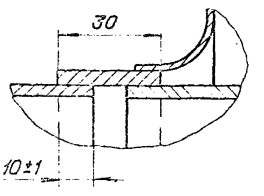

VI
М 1:2

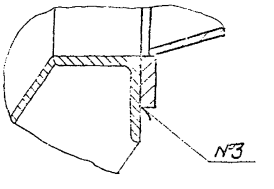

Вид Д / М 1:2 лист 3

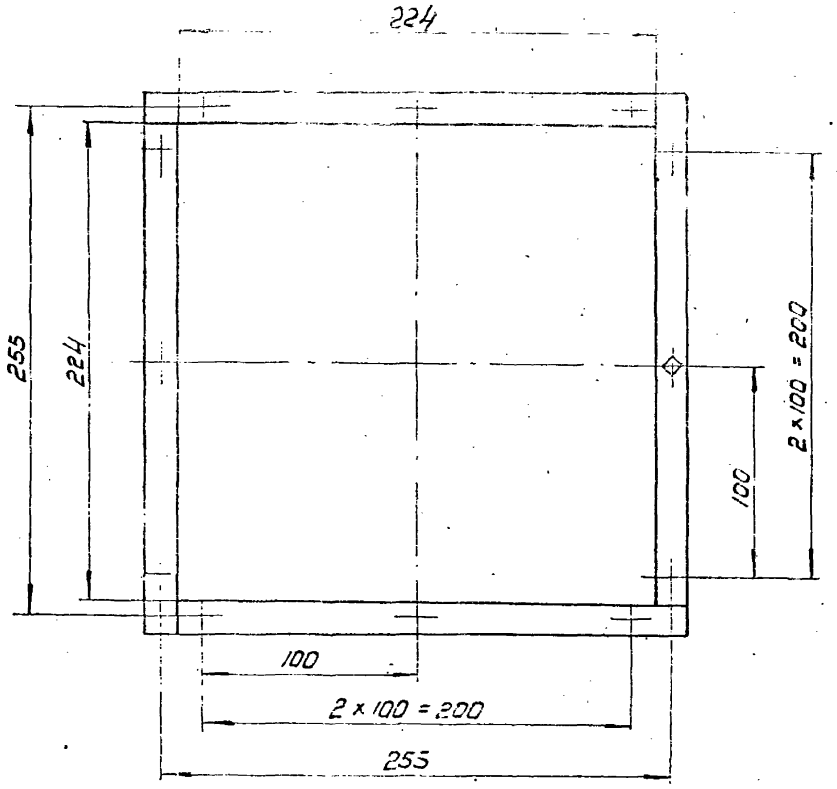

Вид Е / М 1:2 лист 1

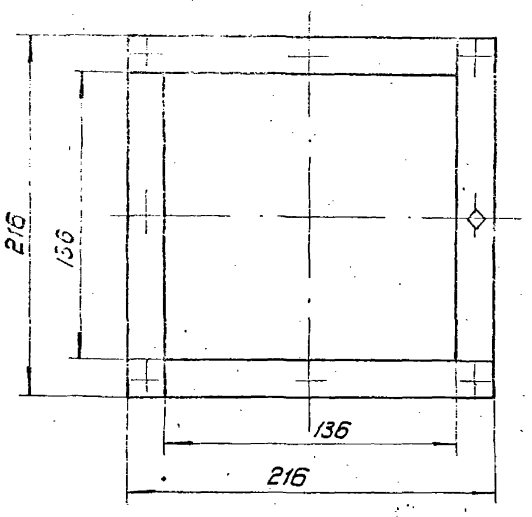

VII / М 1:1 лист 1

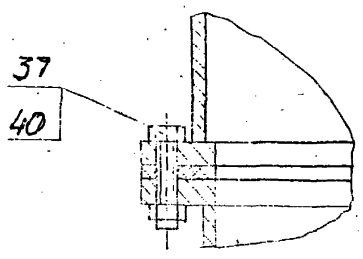

VIII / М 1:1 лист 1

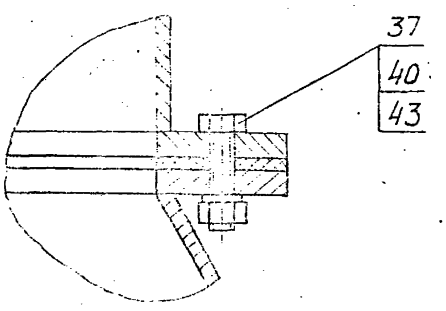

IX / М 1:1 лист 1

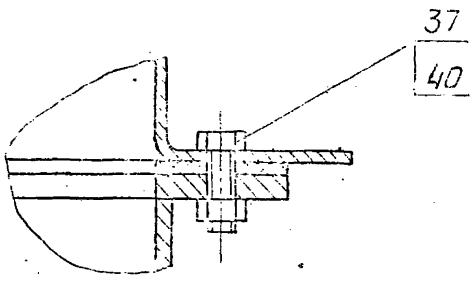

Вид Ж / М 1:4 лист 1

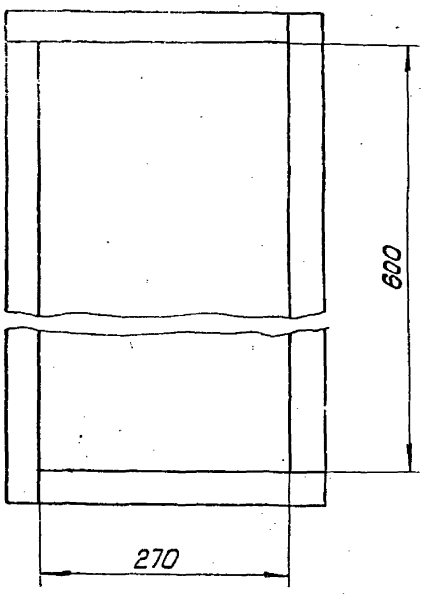

Изм	Лист	№ докум.	Подп.	Дата	Д216.110.000 СБ

19452-02 47 Копировал [signature] Формат А2

Д21Б.110.003

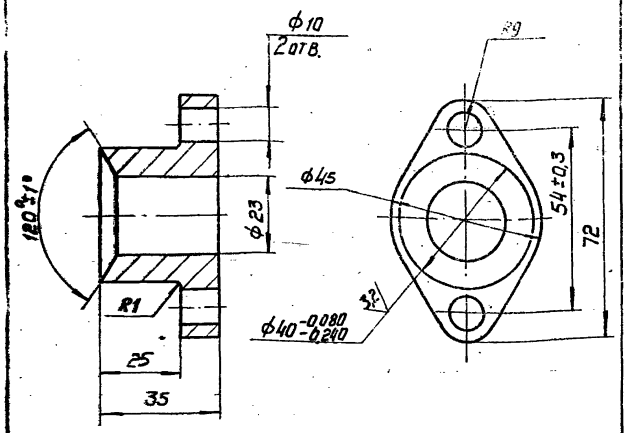

Неуказанные предельные отклонения размеров: H14, h14, ± IT14/2.

Изм.	Лист	N докум.	Подп.	Дата	Д 21Б. 110. 003			
Разр.		Линникова		11.82	Крышка сальника	Лит.	Масса	Масштаб
Пров.		Корчков				Н	0,28	1:1
Т. контр.						Лист	Листов 1	
Н. контр.		Мюнтер			С4.18-36 ГОСТ 1412-79	Госстрой СССР, ГПИ Горьковский Сантехпроект		
Утв.								

Формат А4

Д21Б.110.002

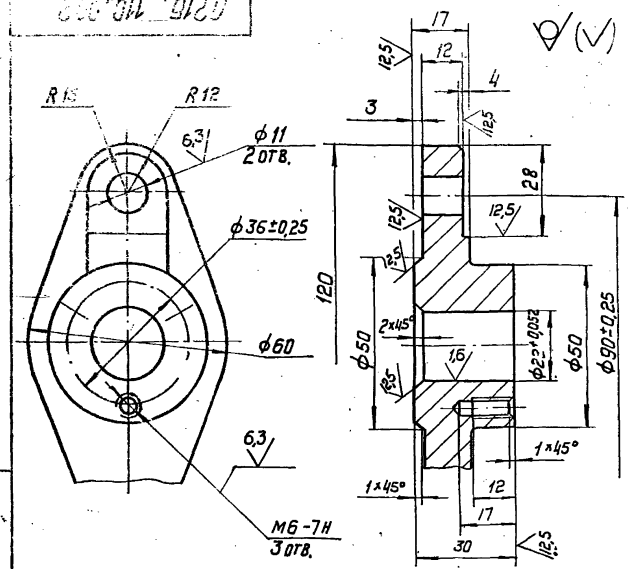

1. Литейные радиусы 3... 5 мм.
2. Формовочные уклоны по ГОСТ 3212-57.
3. Неуказанные предельные отклонения размеров: H14, h14, ± IT14/2.

Изм.	Лист	N докум.	Подп.	Дата	Д 21Б. 110. 002			
Разраб.		Линникова		11.82	Подшипник	Лит.	Масса	Масштаб
Пров.		Корчков				Н	0,48	1:1
Т. контр.						Лист	Листов 1	
Н. контр.		Мюнтер			С4 18-36 ГОСТ 1412-79	Госстрой СССР, ГПИ Горьковский Сантехпроект		
Утв.								

Формат А4

Формат	Зона	Поз.	Обозначение	Наименование	Кол.	Примеч.
Б4		11	Д 21Б. 110. 007	Сетка		
				Сетка № 18-28		
				ГОСТ 12184-66		
				354×504	1	1,7 кг
А4		12	Д 21Б. 110. 008	Прокладка	1	
А4		13	Д 21Б. 110. 009	Прокладка	1	
				Стандартные изделия		
				Болты ГОСТ 7798-70		
		14		М6×16.36	3	
		15		М6×30.36	38	
		16		М8×24.36	5	
		17		М10×24.36	4	
				Гайки ГОСТ 5915-70		
		18		М6.4	38	
		19		М8.4	3	
		20		М10.4	4	
		21		Шайба 6,65Г ГОСТ 6402-70	3	
				Материалы		
		22		Набивки плетеные		
				марки АДД-10		
				ГОСТ 5152-77	0,17	кг

Изм.	Лист	№ докум.	Подп.	Дата	Д 21Б. 110. 010	Лист 2

Формат А4

Формат	Зона	Поз.	Обозначение	Наименование	Кол.	Примеч.
				Документация		
*			Д 21Б. 110.010 СБ	Сборочный чертеж		*) А3, А2
				Сборочные единицы		
А4		1	Д 21Б. 110. 020	Тройник	1	
А4		2	Д 21Б. 110. 030	Заслонка	1	
А4		3	Д 21Б. 110. 040	Фланец	1	
А4		4	Д 21Б. 110. 050	Фланец	1	
				Детали		
А4		5	Д 21Б. 110. 001	Крышка	1	
А4		6	Д 21Б. 110. 002	Подшипник	1	
А4		7	Д 21Б. 110. 003	Крышка сальника	1	
А4		8	Д 21Б. 110. 004	Валик	1	
А3		9	Д 21Б. 110. 005	Подшипник	1	
Б4		10	Д 21Б. 110. 006	Сетка		
				Сетка № 18-28 ГОСТ 12184-66 354×842	1	2,2 кг

Изм.	Лист	№ докум.	Подп.	Дата	Д 21Б. 110. 010			
Разраб.		Линникова		11.82	Тройник с заслонкой	Лит.	Лист	Листов
Пров.		Корчков				Н	1	2
Т. контр.						Госстрой СССР, ГПИ Горьковский Сантехпроект		
Н. контр.		Мюнтер						
Утв.								

19452-02 48 Копировал

Формат А4

Д21Б.110.010СБ

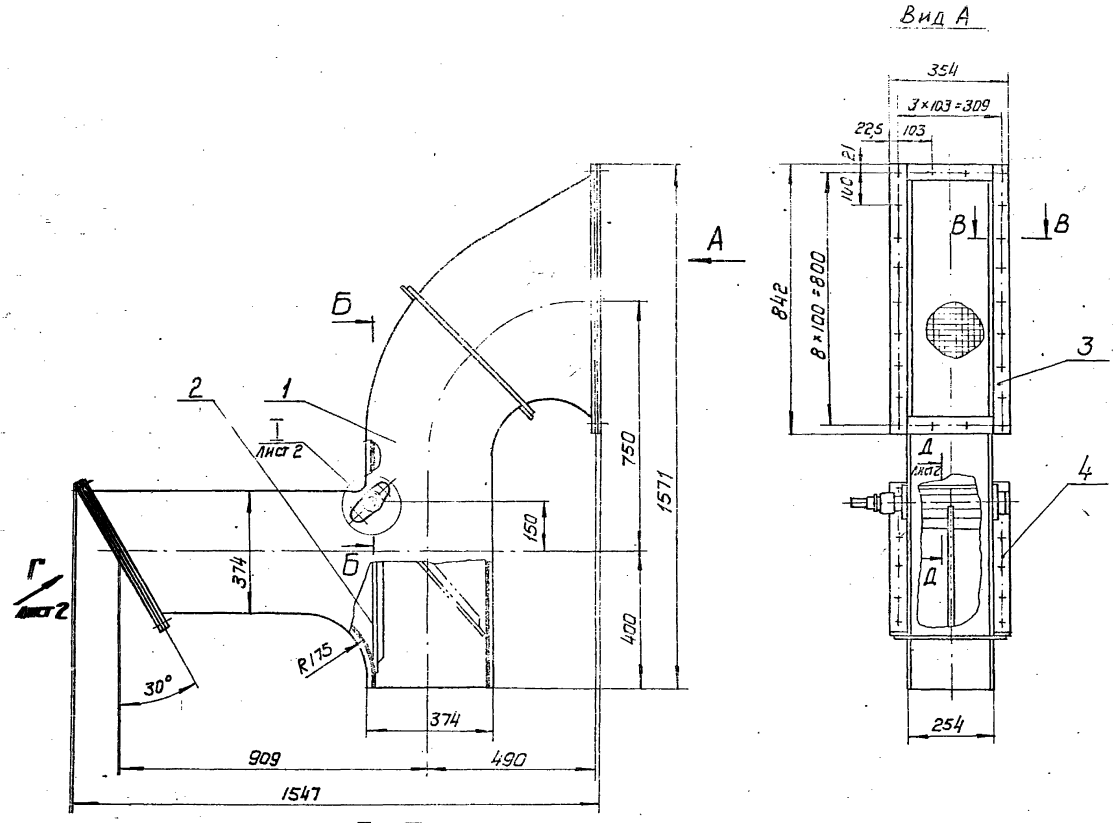

Б-Б
М 1:2

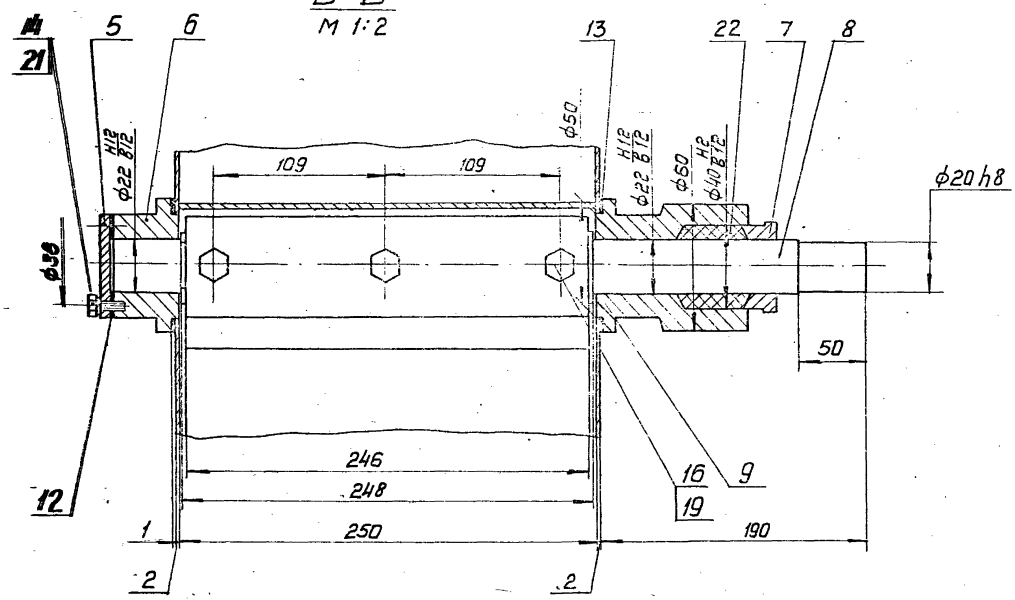

В-В
М 1:2

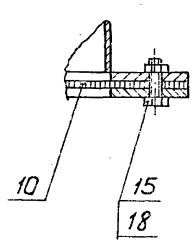

1. Размеры для справок
2. Подшипники набить пластичной смазкой
ЦИАТИМ-221 ГОСТ 8551-74

					Д 21Б.110.010СБ		
Изм.	Лист	N докум.	Подп.	Дата	Тройник с заслонкой	Лит.	Масса	Масштаб
Разраб.		Глинников		11.04.2		И	80	1:10
Пров.		Корчков				Лист 1	Листов 2	
Т. контр.						Госстрой СССР ГПИ Горьковский Сантехпроект		
Нач. отд.								
Н. контр.		Мюнтер						
Утв.								

19452-02 49 Копировал [signature] Формат А2

Д 21Б 110.004

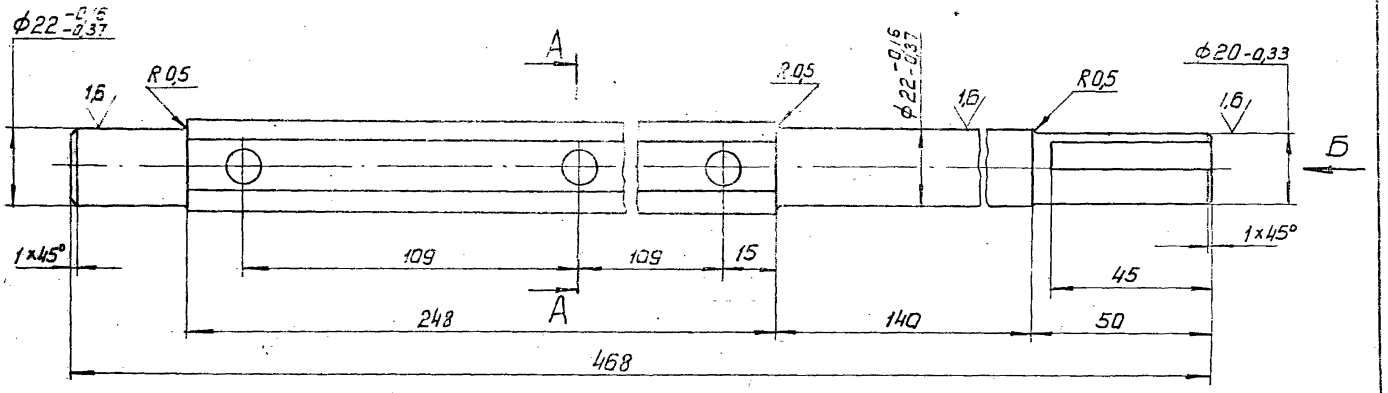

В - В повернуто

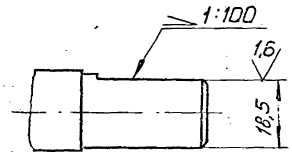

А - А

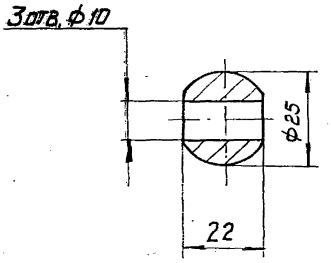

Вид Б

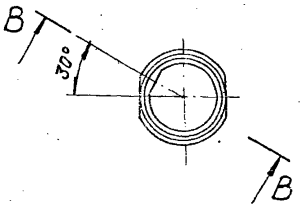

Неуказанные предельные отклонения размеров: $H14, h14, \pm \frac{IT14}{2}$.

					Д 21Б.110.004			
Изм.	Лист	№ докум.	Подп.	Дата	Валик	Лит.	Масса	Масштаб
Разраб.		Глинникова				И	1,4	1:1
Пров.		Корчков				Лист	Листов 1	
Т. контр.								
Н. контр.		Мюнтер			ВСт3сп ГОСТ 380-71	Госстрой СССР, ГПИ Горьковский Сантехпроект		
Утв.								

Формат А3

Д 21Б.110.010 СБ

Вид Г лист 1

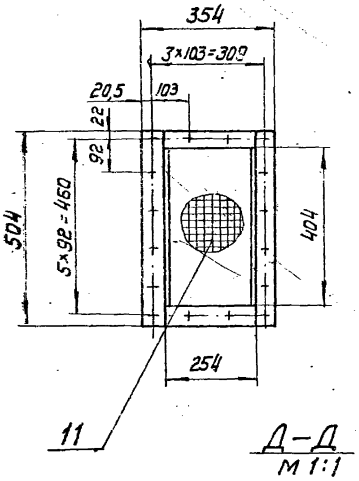

I
М 1:1 лист 1

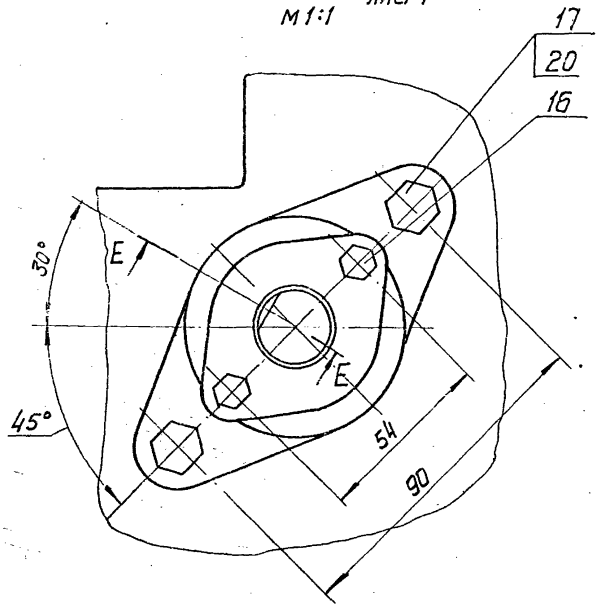

Д - Д
М 1:1

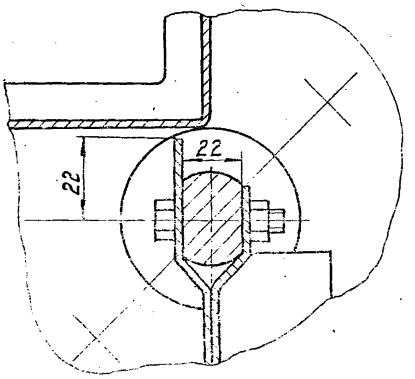

Е - Е повернуто
М 1:1

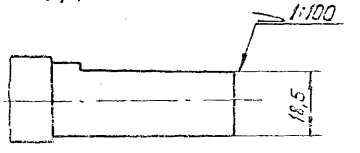

Изм.	Лист	№ докум.	Подп.	Дата	Д 21Б 110.010 СБ	Лист 2

19452-02 50 Копировал Формат А3

Д21Б.110.009

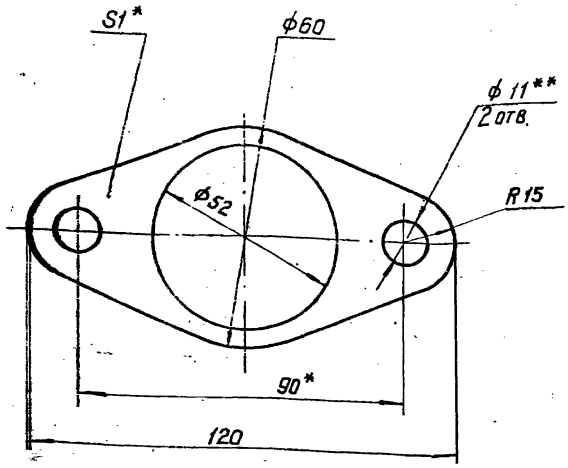

1.* Размеры для справок

2.** Обработать по сопрягаемой детали

				Д21Б.110.009			
Изм.	Лист	N докум.	Подп.	Дата	Прокладка	Лит.	Масса	Масштаб
Разраб.	Гринникова			1.11.82		И	0,05	1:1
Пров.	Корчков					Лист	Листов 1
Т. контр.					Картон Т-1-1,0Т ГОСТ 20376-74	Госстрой СССР ГПИ Горьковский Сантехпроект	
Н. контр.	Мюнтер						
Утв.							

Формат А4

Д21Б.110.008

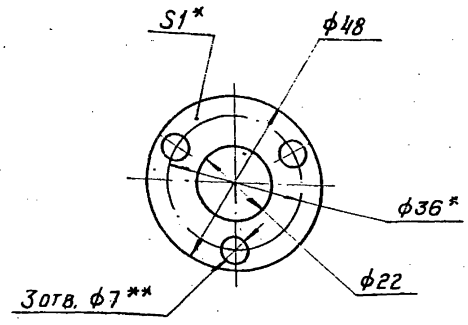

1.* Размеры для справок

2.** Обработать по сопрягаемой детали.

				Д21Б.110.008			
Изм.	Лист	N докум.	Подп.	Дата	Прокладка	Лит.	Масса	Масштаб
Разраб.	Гринникова			1.11.82		И	0,01	1:1
Пров.	Корчков					Лист	Листов 1
Т. контр.					Картон Т-1-1,0Т ГОСТ 20376-74	Госстрой СССР ГПИ Горьковский Сантехпроект	
Н. контр.	Мюнтер						
Утв.							

Инв. N подл. | Подпись и дата | Взам. инв. N | Инв. N дубл. | Подпись и дата

Формат А4

Д21Б.110.005

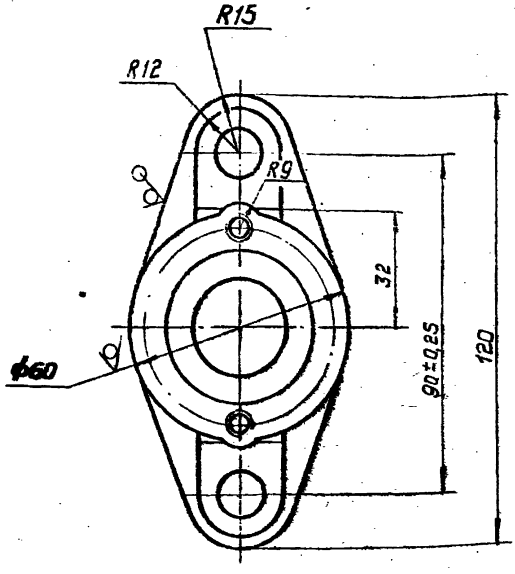

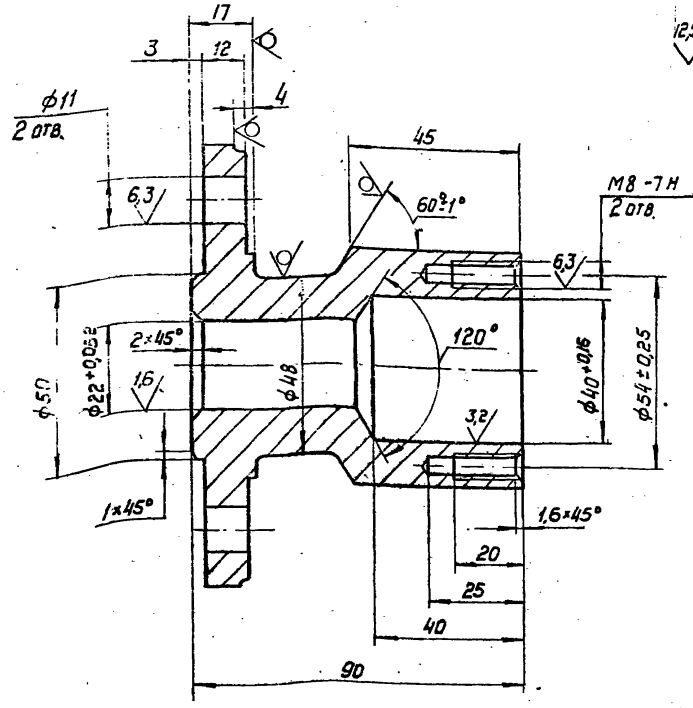

1. Литейные радиусы 3... 5 мм

2. Формовочные уклоны по ГОСТ 3212-57.

3. Неуказанные предельные отклонения размеров: H14, h14, $\pm\frac{IT14}{2}$.

				Д21Б.110.005			
Изм.	Лист	N докум.	Подп.	Дата	Подшипник	Лит.	Масса	Масштаб
Разраб.	Гринникова			1.11.82		И	1,1	1:1
Пров.	Корчков					Лист	Листов 1
Т. контр.					СЧ18-36 ГОСТ 1412-79	Госстрой СССР ГПИ Горьковский Сантехпроект	
Н. контр.	Мюнтер						
Утв.							

1945-02-57 Копировал [signature] Формат А3

Д21Б.110.013

12,5 (√)

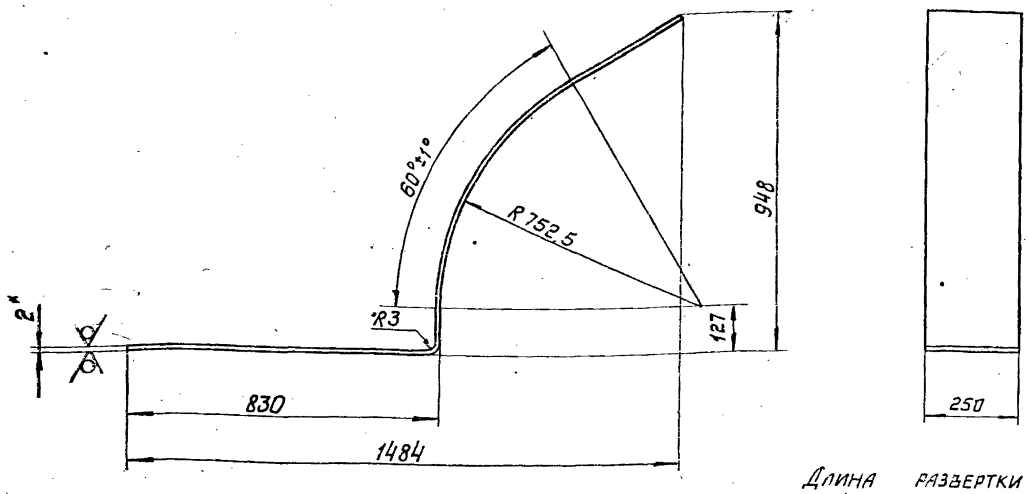

Длина развертки — 2160 мм

1. *Размеры для справок

2. Неуказанные предельные отклонения размеров: $h14$, $\pm\frac{IT14}{2}$.

					Д21Б.110.013			
Изм.	Лист	N докум.	Подп.	Дата	Стенка	Лит.	Масса	Масштаб
Разраб.		Ильин				Н	3,14	1:10
Пров.		Корчков				Лист	Листов 1	
Т. контр.								
Н. контр.		Мюнтер			Лист Б-ПН-2,0 ГОСТ 19903-74 5-IV-Н-6Ст3сп ГОСТ 16523-70	Госстрой СССР ГПИ Горьковский Сантехпроект		
Утв.								

Формат А3

Формат	Зона	Поз.	Обозначение	Наименование	Кол.	Примеч.
Б4		6	Д21Б.110.016	Планка		
				Полоса Б-2 6×50 ГОСТ 103-76 / ВСт3сп ГОСТ 535-79		
				L=254 h14 25√	4	0,78 кг
А4		7	Д21Б.110.017	Стенка	1	
А4		8	Д21Б.110.018	Стенка	1	
Б4		9	Д21Б.110.019	Планка		
				Полоса Б-2 6×50 ГОСТ 103-76 / ВСт3сп ГОСТ 535-79		
				L=504 h14 25√	2	1,57 кг
А4		10	Д21Б.110.021	Ребро	2	

Изм.	Лист	№докум.	Подп.	Дата	Д21Б.110.020	Лист 2

Формат А4

Формат	Зона	Поз.	Обозначение	Наименование	Кол.	Примеч.
				Документация		
А2			Д21Б.110.020 СБ	Сборочный чертеж		
				Детали		
Б4		1	Д21Б.110.011	Ребро		
				Полоса Б-2 5×50 ГОСТ 103-76 / ВСт3сп ГОСТ 535-79		
				L=334 h14 25√	4	0,66 кг
Б4		2	Д21Б.110.012	Ребро		
				Полоса Б-2 5×50 ГОСТ 103-76 / ВСт3сп ГОСТ 535-79		
				L=530 h14 25√	2	1,12 кг
А3		3	Д21Б.110.013	Стенка	1	
А3		4	Д21Б.110.014	Стенка	2	
Б4		5	Д21Б.110.015	Планка		
				Полоса Б-2 6×50 ГОСТ 103-76 / ВСт3сп ГОСТ 535-79		
				L=842 h14 25√	2	2,66 кг

Подп. и дата | Взам. инв. № | Инв. № дубл. | Подп. и дата

					Д21Б.110.020			
Изм.	Лист	№докум.	Подп.	Дата	Тройник	Лит.	Лист	Листов
Разраб.		Ильинкова				Н	1	2
Пров.		Корчков				Госстрой СССР ГПИ Горьковский Сантехпроект		
Нач. отд.								
Н. контр.		Мюнтер						
Утв.								

19452-02 52 Копировал [signature] Формат А4

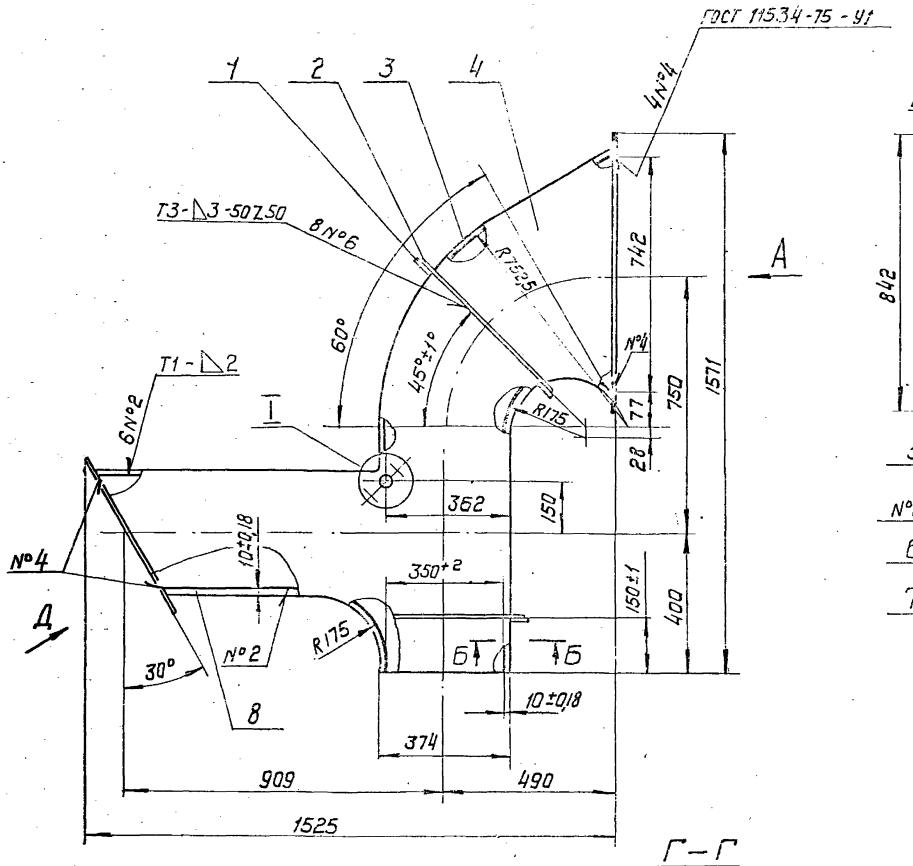

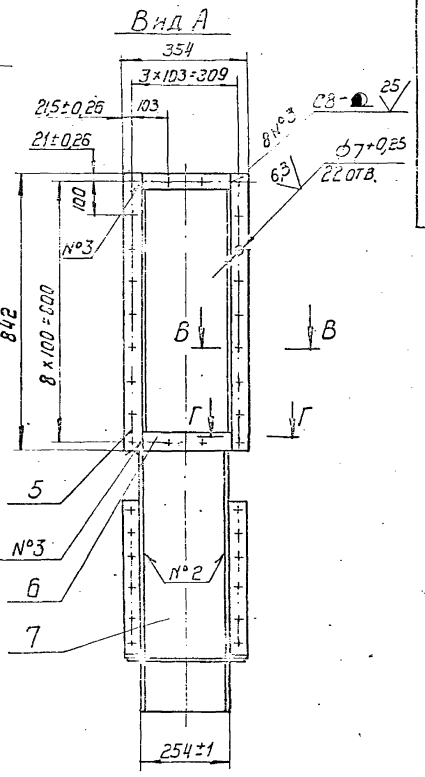

Г – Г
М 1:1

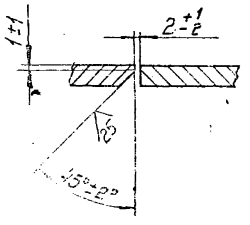

Вид Д повернуто

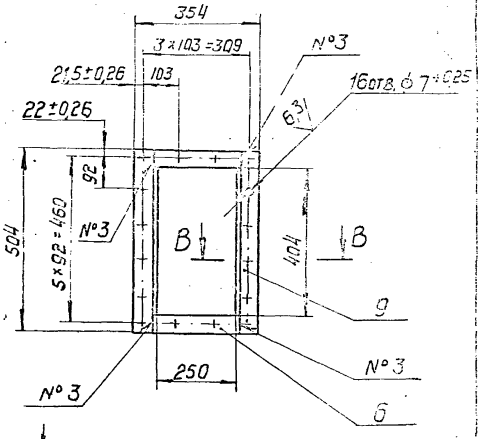

I
М 1:1

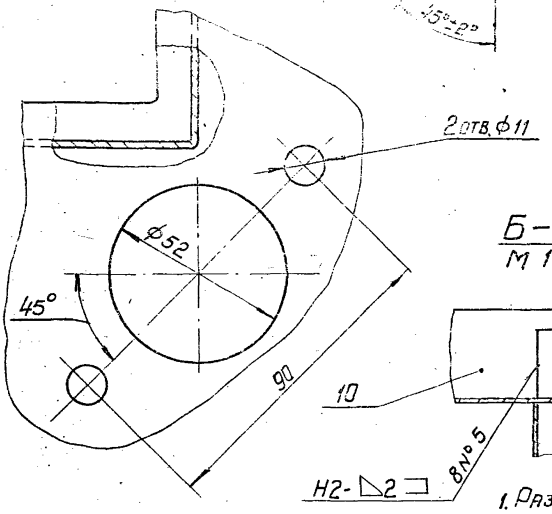

Б – Б
М 1:2

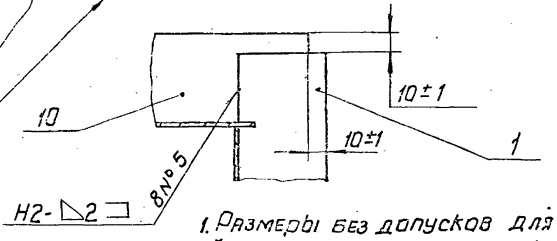

В – В
М 1:2

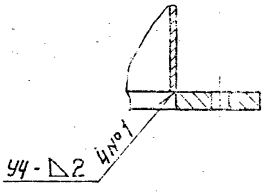

1. Размеры без допусков для справок
2. *Обработать по сопрягаемой детали.
3. Сварные швы по ГОСТ 5264-80, кроме указанных особо.

Д21Б.110.020 СБ

Изм.	Лист	N докум.	Подп.	Дата	Тройник
Разраб.		Глинников			
Пров.		Корчков			
Т. контр.					
Нач. отд.					
Н. контр.		Мюнтер			
Утв.					

Лист 53 1:10

19452-02 53 Копировал

Д215.110.018

12,5

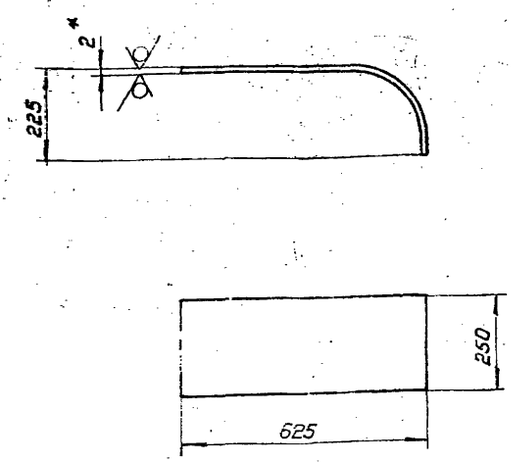

Длина развертки – 724 мм.

1.* Размеры для справок

2. Неуказанные предельные отклонения размеров: $h14, \pm \frac{IT14}{2}$.

Изм.	Лист	N докум.	Подп.	Дата	Д215.110.018	
Разраб.					Стенка	Лит. / Масса / Масштаб: И / 3,3 / 1:10
Пров.		Горчков				Лист / Листов 1
Т. контр.						Госстрой СССР ГПИ Горьковский Сантехпроект
Н. контр.		Мюнтер			Лист 5-17-Н-80-3 сп ГОСТ 16523-70	
Утв.						

Формат А4

Д215.110.017

12,5

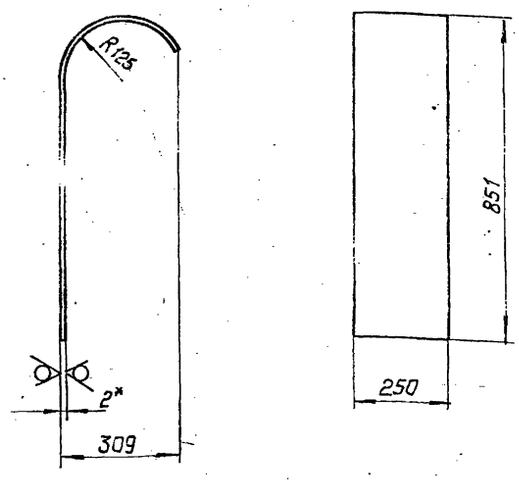

Длина развертки – 1655 мм.

1.* Размеры для справок

2. Неуказанные предельные отклонения размеров: $h14, \pm \frac{IT14}{2}$.

Изм.	Лист	N докум.	Подп.	Дата	Д215.110.017	
Разраб.					Стенка	Лит. / Масса / Масштаб: И / 4,43 / 1:10
Пров.		Горчков				Лист / Листов 1
Т. контр.						Госстрой СССР ГПИ Горьковский Сантехпроект
Н. контр.		Мюнтер			Лист 5-17-Н-80-3 сп ГОСТ 16523-70	
Утв.						

Формат А4

Инв. № подл. | Подп. и дата | Взам. инв. № | Инв. № дубл. | Подп. и дата

Д215.110.014

12,5

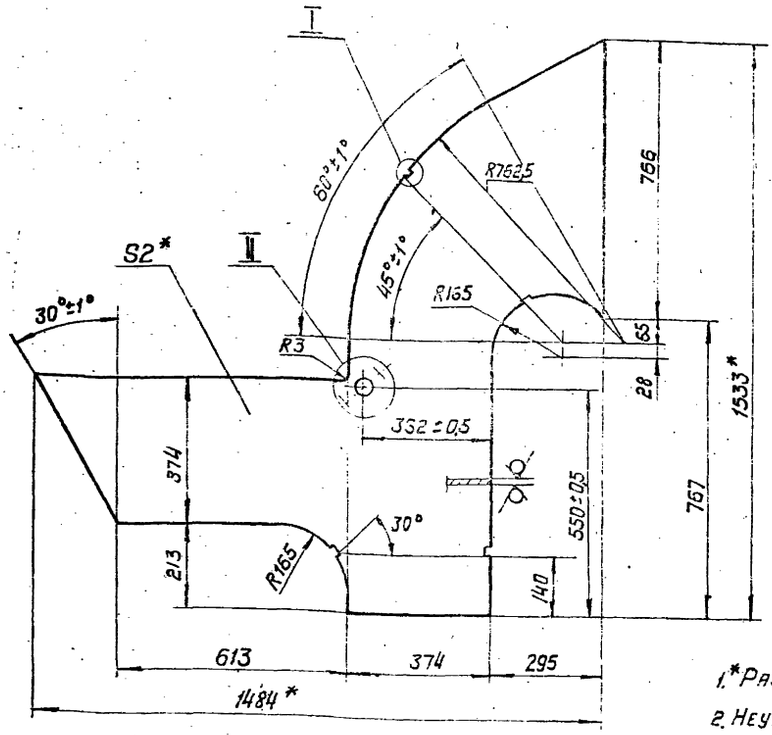

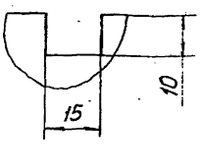

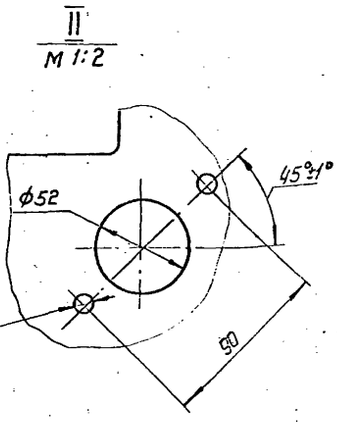

1.* Размеры для справок

2. Неуказанные предельные отклонения размеров: $H14, h14, \pm \frac{IT14}{2}$.

Изм.	Лист	N докум.	Подп.		Д215.110.014	
Разраб.					Стенка	Лит. / Масса / Масштаб: И / 13,2 / 1:10
Пров.		Горчков				Лист / Листов 1
Т. контр.						Госстрой СССР ГПИ Горьковский Сантехпроект
Н. контр.		Мюнтер			Лист 5-17-Н-80-3 сп ГОСТ 16523-70	
Утв.						

Формат А4

Д21Б.110.030 СБ

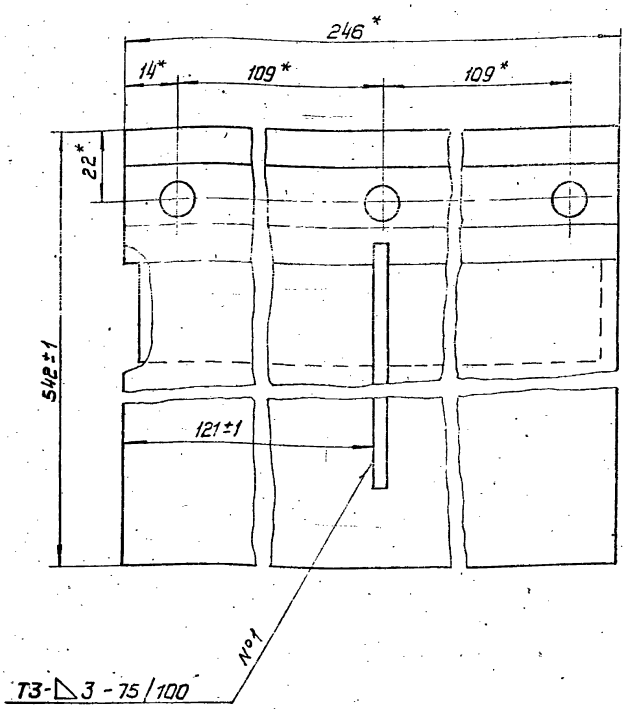

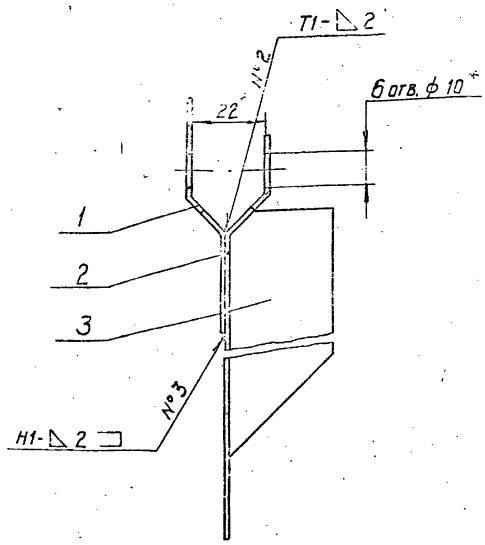

1.* Размеры для справок.
2. Сварные швы по ГОСТ 5264-80

Изм.	Лист	№ докум.	Подп.	Дата	Д21Б.110.030 СБ		
Разраб.					Заслонка	Лит.	Масса	Масштаб
Пров.		Корчков				И	2,60	1:1
Т. контр.						Лист	Листов 1	
Н. контр.		Мюнтер				Госстрой СССР ГПИ Горьковский Сантехпроект		
Утв.								

Формат А3

Формат	Зона	Поз.	Обозначение	Наименование	Кол.	Примеч.
				Документация		
А3			Д21Б.110.030 СБ	Сборочный чертеж		
				Детали		
А4		1	Д21Б.110.022	Лист	1	
А4		2	Д21Б.110.023	Лист	1	
А4		3	Д21Б.110.024	Ребро	1	

Изм.	Лист	№ докум.	Подп.	Дата	Д21Б.110.030		
Разраб.		Ляпникова			Заслонка	Лит.	Лист	Листов
Пров.		Корчков						
Нач. отд.						Госстрой СССР ГПИ Горьковский Сантехпроект		
Н. контр.		Мюнтер						
Утв.								

Формат А4

Д21Б.110.021

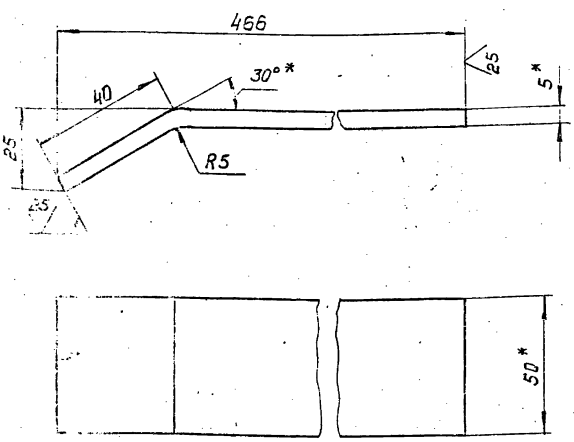

Длина развертки – 471 мм.
1.* Размеры для справок.
2. Неуказанные предельные отклонения размеров: $h14, \pm \frac{IT14}{2}$

Изм.	Лист	№ докум.	Подп.	Дата	Д21Б.110.021		
Разраб.		Ляпникова			Ребро	Лит.	Масса	Масштаб
Пров.		Корчков				И	0,91	1:1
Т. контр.						Лист	Листов 1	
Н. контр.		Мюнтер			Полоса 6-25×50 ГОСТ 103-76 / Ст3сп ГОСТ 535-79	Госстрой СССР ГПИ Горьковский Сантехпроект		
Утв.								

Инв. № подл. | Подп. и дата | Взам. инв. № | Инв. № дубл. | Подп. и дата

Формат	Зона	Поз.	Обозначение	Наименование	Кол.	Примеч.
				Документация		
А4			Д21Б.110.040 СБ	Сборочный чертеж		
				Детали		
Б4		1	Д21Б.110.026	Планка		
				Полоса Б-2 6×50 ГОСТ 103-76 / ВСт3сп ГОСТ 535-79		
				L=254 h14 25	2	0,78 кг
Б4		2	Д21Б.110.027	Планка		
				Полоса Б-2 6×50 ГОСТ 103-76 / ВСт3сп ГОСТ 535-79		
				L=842 h14 25	2	2,66 кг

Изм.	Лист	N докум.	Подп.	Дата
Разраб.		Ганникова		11.82
Пров.		Корчков		
Нач. отд.				
Н. контр.		Мюнтер		
Утв.				

Д21Б.110.040

Фланец

Лит.	Лист	Листов
И		1

Госстрой СССР ГПИ Горьковский Сантехпроект

Формат А4

Д21Б.110.024

25 (V)

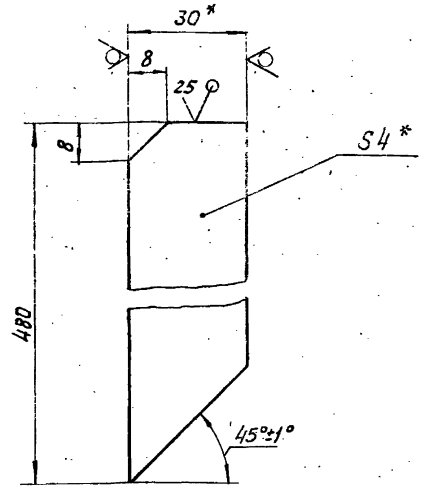

1. *Размеры для справок
2. Неуказанные предельные отклонения размеров: $h14, \pm \frac{IT14}{2}$

Изм.	Лист	N докум.	Подп.	Дата
Разраб.		Ганникова		11.82
Пров.		Корчков		
Т. контр.				
Н. контр.		Мюнтер		
Утв.				

Д21Б.110.024

Ребро

Лит.	Масса	Масштаб
И	0,4	1:1

Лист 1 Листов 1

Полоса Б-2 4×30 ГОСТ 103-76 / ВСт3сп ГОСТ 535-79

Госстрой СССР ГПИ Горьковский Сантехпроект

Формат А4

Инв. N подл. | Подп. и дата | Взам. инв. N | Инв. N дубл. | Подп. и дата

Д21Б.110.023

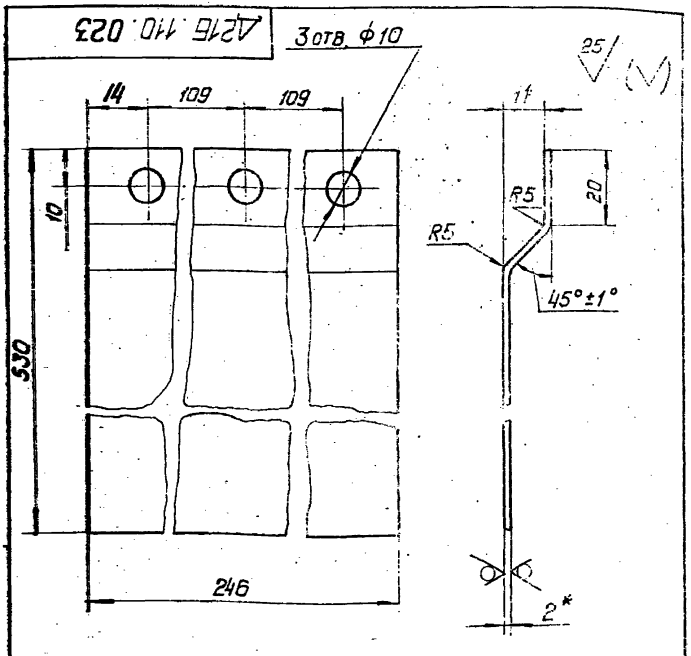

1. *Размеры для справок
2. Неуказанные предельные отклонения размеров: $H14, h14, \pm \frac{IT14}{2}$.

Изм.	Лист	N докум.	Подп.	Дата
Разраб.		Ганникова		11.82
Пров.		Корчков		
Т. контр.				
Н. контр.		Мюнтер		
Утв.				

Д21Б.110.023

Лист

Лит.	Масса	Масштаб
И	1,95	1:1

Лист 1 Листов 1

Лист Б-ЛН-2,0 ГОСТ 19903-74 / 5-IV-Н-6Ст3сп ГОСТ 16523-70

Госстрой СССР ГПИ Горьковский Сантехпроект

Формат А4

Д21Б.110.022

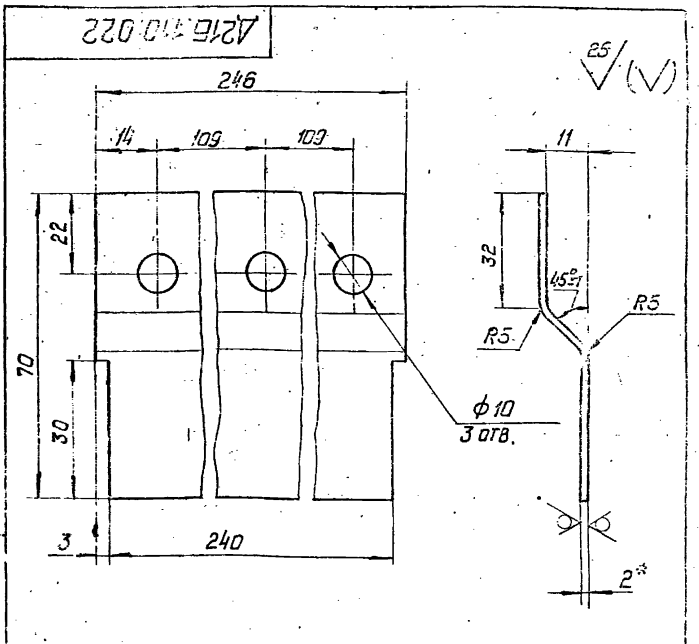

1. *Размеры для справок
2. Неуказанные предельные отклонения размеров: $H14, h14, \pm \frac{IT14}{2}$.

Изм.	Лист	N докум.	Подп.	Дата
Разраб.		Ганникова		11.82
Пров.		Корчков		
Т. контр.				
Н. контр.		Мюнтер		
Утв.				

Д21Б.110.022

Лист

Лит.	Масса	Масштаб
И	0,26	1:1

Лист 1 Листов 1

Лист Б-ЛН-2,0 ГОСТ 19903-74 / 5-IV-Н-6Ст3сп ГОСТ 16523-70

Госстрой СССР ГПИ Горьковский Сантехпроект

Формат А4

Формат	Зона	Поз.	Обозначение	Наименование	Кол.	Примеч.
				Документация		
А3			Д21Б.110.060 СБ	Сборочный чертеж		
				Детали		
Б4		1	Д21Б.110.031	Ребро		
				Полоса Б-2 5х50 ГОСТ 103-76		
				Вст3сп ГОСТ 535-79		
				L = 434 h14	2	0,8 кг
А4		2	Д21Б.110.032	Стенка	2	
Б4		3	Д21Б.110.033	Ребро		
				Полоса Б-2 5х50 ГОСТ 103-76		
				Вст3сп ГОСТ 535-79		
				L = 334 h14	2	0,7 кг
А4		4	Д21Б.110.034	Стенка	1	
Б4		5	Д21Б.110.035	Стенка		
				Лист Б-ПН-2,0 ГОСТ 19903-74		
				5-IV-Н-Вст3сп ГОСТ 16523-70		
				(250х1250) h14	1	5,0 кг

Изм.	Лист	№ докум.	Подп.	Дата
Разраб.	Линников			
Пров.	Корчков			
Нач. отд.				
Н. контр.	Мюнтер			
Утв.				

Д21Б.110.060

Короб

Лит.	Лист	Листов
И		1

Госстрой СССР ГПИ Горьковский Сантехпроект

Копировал: Формат А4

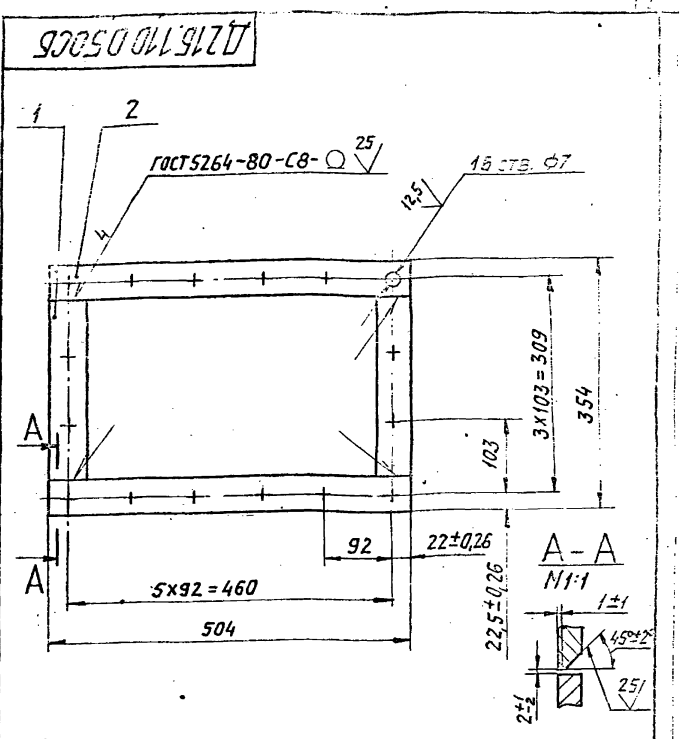

Неуказанные предельные отклонения размеров ± IT14/2

Д21Б.110.050СБ

Фланец

Изм.	Лист	№ докум.	Подп.	Дата
Разраб.	Линников			14.82
Пров.	Корчков			
Т. контр.				
Н. контр.	Мюнтер			
Утв.				

Лит.	Масса	Масшт.
И	4,7	1:5
Лист	Листов 1	

Госстрой СССР ГПИ Горьковский Сантехпроект

Копировал: Формат А4

Формат	Зона	Поз.	Обозначение	Наименование	Кол.	Примеч.
				Документация		
А4			Д21Б.110.050 СБ	Сборочный чертеж		
				Детали		
Б4		1	Д21Б.110.028	Планка		
				Полоса Б-26х50 ГОСТ 103-76		
				Вст3сп ГОСТ 535-79		
				L = 254 h14	2	0,78 кг
Б4		2	Д21Б.110.029	Планка		
				Полоса Б-2 6х50 ГОСТ 103-76		
				Вст3сп ГОСТ 535-79		
				L = 504 h14	2	1,57 кг

Изм.	Лист	N докум.	Подп.	Дата
Разраб.	Линников			
Пров.	Корчков			
Нач. отд.				
Н. контр.	Мюнтер			
Утв.				

Д21Б.110.050

Фланец

Лит.	Лист	Листов
		1

Госстрой СССР ГПИ Горьковский Сантехпроект

Копировал: Формат А4

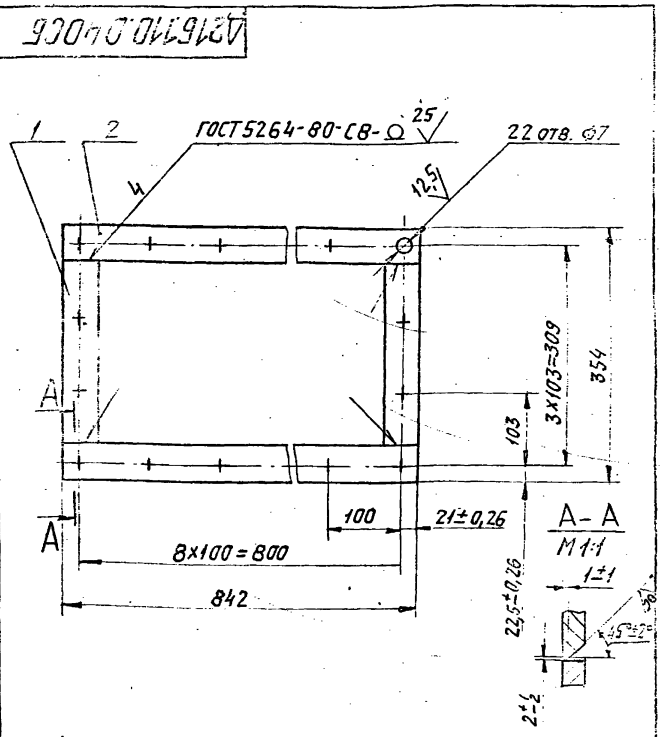

Неуказанные предельные отклонения размеров ± IT14/2

Д21Б.110.040СБ

Фланец

Изм.	Лист	№ докум.	Подп.	Дата
Разраб.	Линников			14.82
Пров.	Корчков			
Т. контр.				
Н. контр.	Мюнтер			
Утв.				

Лит.	Масса	Масшт.
И	6,69	1:5
Лист	Листов 1	

Госстрой СССР ГПИ Горьковский Сантехпроект

19452-02 57 Копировал: Формат А4

Д215.110.034

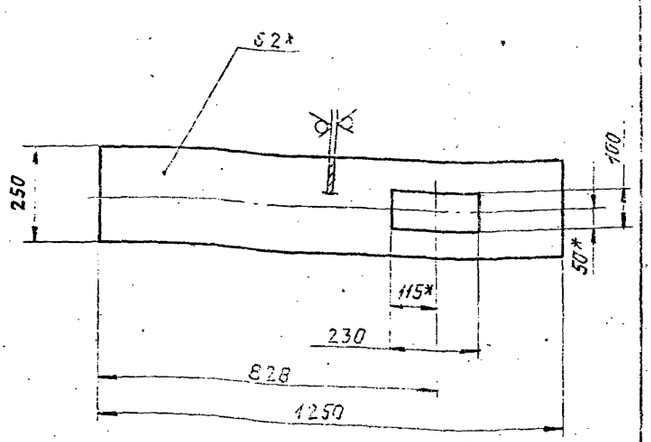

1.* Размеры для справок.

2. Неуказанные предельные отклонения размеров: $H14, h14, \pm \frac{IT14}{2}$

Изм.	Лист	№ докум.	Подп.	Дата	Д215.110.034	
Разраб.		Ганникова			Стенка	Лит. И; Масса 4,7; Масштаб 1:10
Пров.		Корчков				Лист; Листов 1
Т. контр.						
Н. контр.		Мюнтер			Лист Б-ПН-2.0 ГОСТ 19903-74 5-IV-Н-В Ст3сп ГОСТ 16523-70	Госстрой СССР, ГПИ Горьковский Сантехпроект
Утв.						

Копировал: Формат А4

Д215.110.032

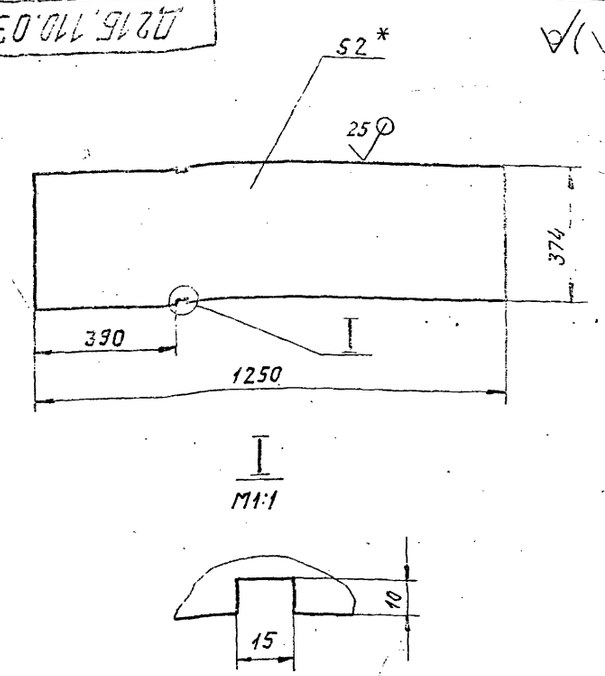

I
М1:1

1.* Размеры для справок.

2. Неуказанные предельные отклонения размеров: $H14, h14, \pm \frac{IT14}{2}$

Изм.	Лист	№ докум.	Подп.	Дата	Д215.110.032	
Разраб.		Ганникова			Стенка	Лит. И; Масса 7,3; Масштаб 1:10
Пров.		Корчков				Лист; Листов
Т. контр.						
Н. контр.		Мюнтер			Лист Б-ПН-2.0 ГОСТ 19903-74 5-IV-Н-В Ст3 сп ГОСТ 16523-70	Госстрой СССР, ГПИ Горьковский Сантехпроект
Утв.						

Копировал: Формат А4

Инв. № подл. | Подпись и дата | Взам. инв. № | Инв. № дубл. | Подпись и дата

Д215.110.060СБ

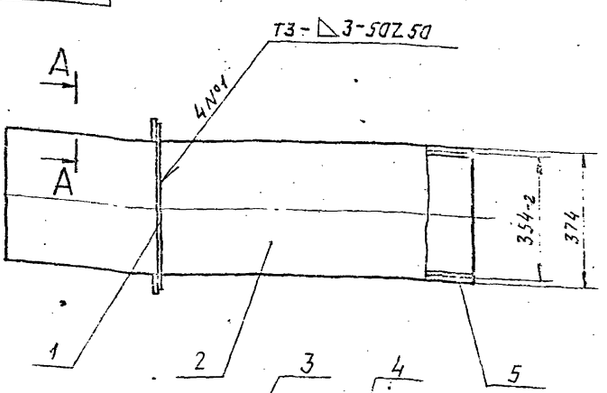

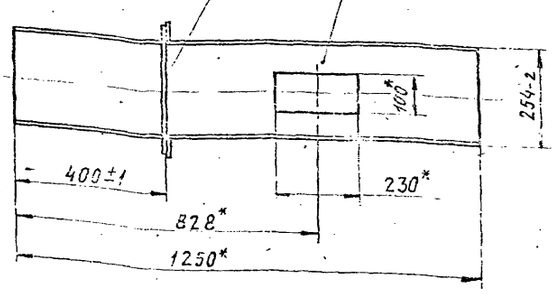

А-А
М1:2

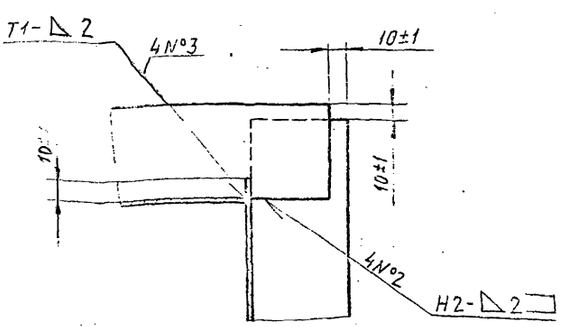

1.* Размеры для справок.

2. Сварные швы по ГОСТ 5264-80.

Изм.	Лист	№ докум.	Подп.	Дата	Д215.110.060СБ	
Разраб.					Короб	Лит. Масса 23,3 Масштаб
Т. контр.						Лист Листов
Н. контр.						Госстрой СССР ГПИ Горьковское Сантехпроект
Утв.						

Формат	Зона	Поз.	Обозначение	Наименование	Кол.	Примеч.
				Документация		
А2			Д21Б. 110. 080 СБ	Сборочный чертеж		
				Детали		
А3		1	Д21Б. 110. 042	Стенка	1	
А3		2	Д21Б. 110. 043	Вставка	1	
А4		3	Д21Б. 110. 044	Фланец	1	
А3		4	Д21Б. 110. 045	Стенка	1	
А3		5	Д21Б. 110. 046	Стенка	1	
А4		6	Д21Б. 110. 047	Переход	1	
Б4		7	Д21Б. 110. 048	Уголок		
				Уголок Б-50х50х5 ГОСТ 8509-72 / ВСт3сп ГОСТ 535-79		
				L=356 h14 25	2	1,3кг
Б4		8	Д21Б. 110. 049	Уголок		
				Уголок Б-50х50х5 ГОСТ 8509-72 / ВСт3сп ГОСТ 535-79		
				L=506 h14 25	2	1,8кг

Д21Б. 110. 080

Изм.	Лист	N докум.	Подп.	Дата
Разраб.		Глинникова		10.82
Пров.		Корчков		
Нач. отд.				
Н. контр.		Мюнтер		
Утв.				

Карман всасывающий

Лит.	Лист	Листов
И		1

Госстрой СССР, ГПИ Горьковский Сантехпроект

Копировал: Формат А4

Д21Б. 110. 039

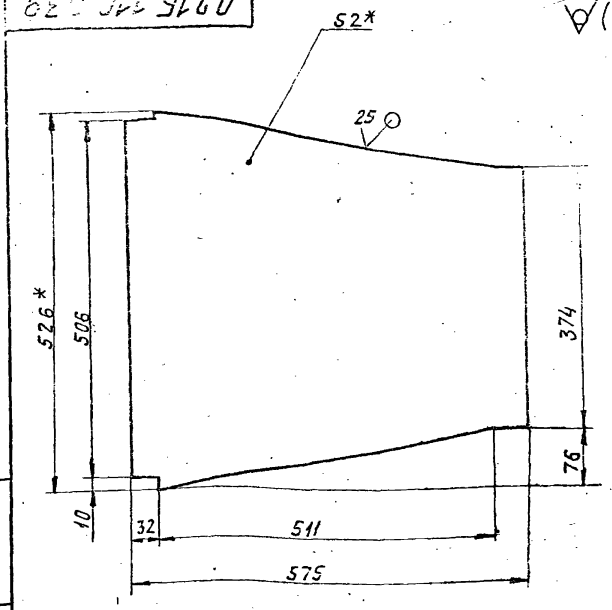

1.* Размеры для справок.

2. Неуказанные предельные отклонения размеров: h14, ± IT14/2

Д21Б. 110. 039

Изм.	Лист	N докум.	Подп.	Дата
Разраб.		Глинникова		10.82
Пров.		Корчков		
Т. контр.				
Н. контр.		Мюнтер		
Утв.				

Стенка

Лит.	Масса	Масштаб
И	4,3	1:5

Лист | Листов 1

Лист Б-ПН-2,0 ГОСТ 19903-74, 5-IV-Н-8 Ст3сп ГОСТ 16523-70

Госстрой СССР, ГПИ Горьковский Сантехпроект

Копировал: Формат А4

Д21Б. 110. 037

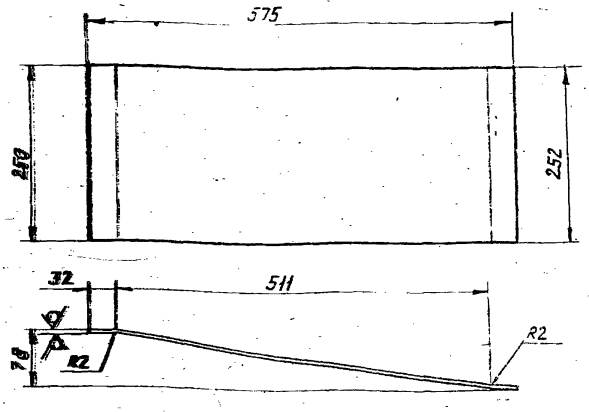

Длина развертки — 580 мм

1.* Размеры для справок.

2. Неуказанные предельные отклонения размеров: h14, ± IT14/2

Д21Б. 110. 037

Изм.	Лист	N докум.	Подп.	Дата
Разраб.		Глинникова		1.11.82
Пров.		Корчков		
Т. контр.				
Н. контр.		Мюнтер		
Утв.				

Стенка

Лит.	Масса	Масштаб
И	2,2	1:5

Лист | Листов 1

Лист Б-ПН-2,0 ГОСТ 19903-74, 5-IV-Н-8 Ст3сп ГОСТ 16523-70

Госстрой СССР, ГПИ Горьковский Сантехпроект

Копировал: Формат А4

Формат	Зона	Поз.	Обозначение	Наименование	Кол.	Примеч.
				Документация		
А2			Д21Б. 110. 070 СБ	Сборочный чертеж		
				Детали		
А4		1	Д21Б. 110. 037	Стенка	2	
Б4		2	Д21Б. 110. 038	Уголок		
				Уголок Б-50х50х5 ГОСТ 8509-72 / ВСт3сп ГОСТ 535-79		
				L=356 h14 25	2	1,3кг
А4		3	Д21Б. 110. 039	Стенка	2	
Б4		4	Д21Б. 110. 041	Уголок		
				Уголок Б-50х50х5 ГОСТ 8509-72 / ВСт3сп ГОСТ 535-79		
				L=506 h14 25	2	1,8кг

Д21Б. 110. 070

Изм.	Лист	N докум.	Подп.	Дата
Разраб.		Глинникова		11.82
Пров.		Корчков		
Нач. отд.				
Н. контр.		Мюнтер		
Утв.				

Короб

Лит.	Лист	Листов
		1

Копировал: Формат А4

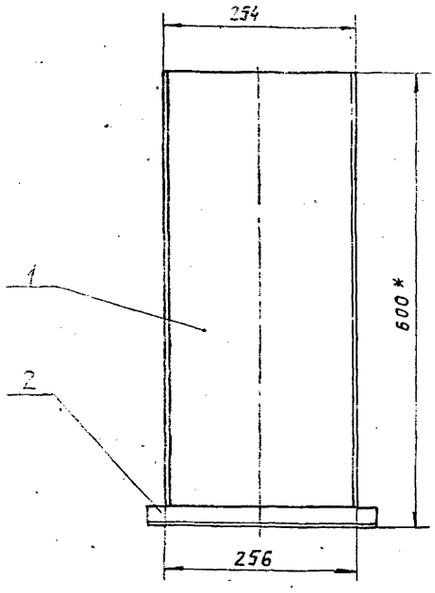

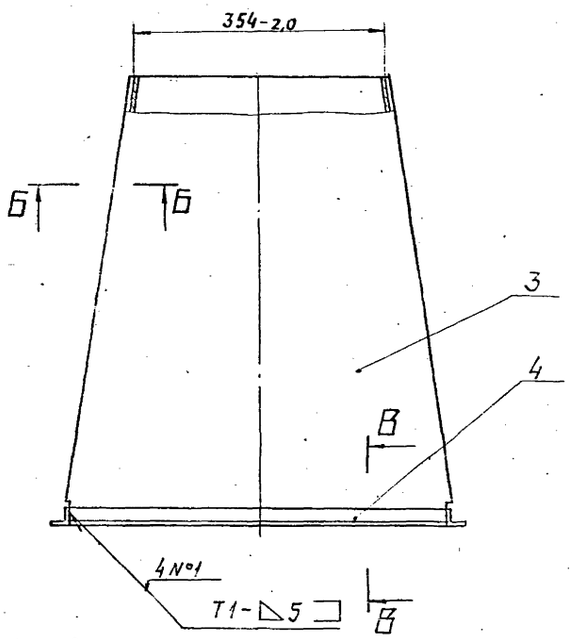

Б-Б
М1:1

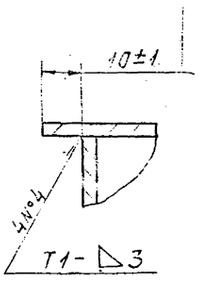

В-В
М1:2

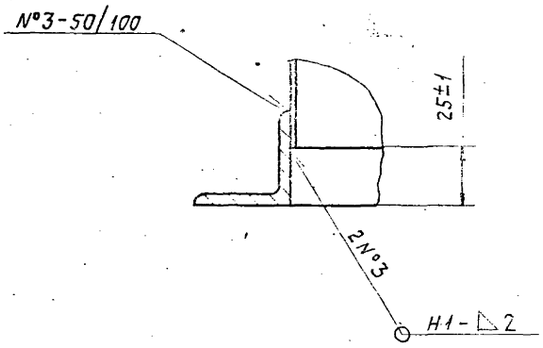

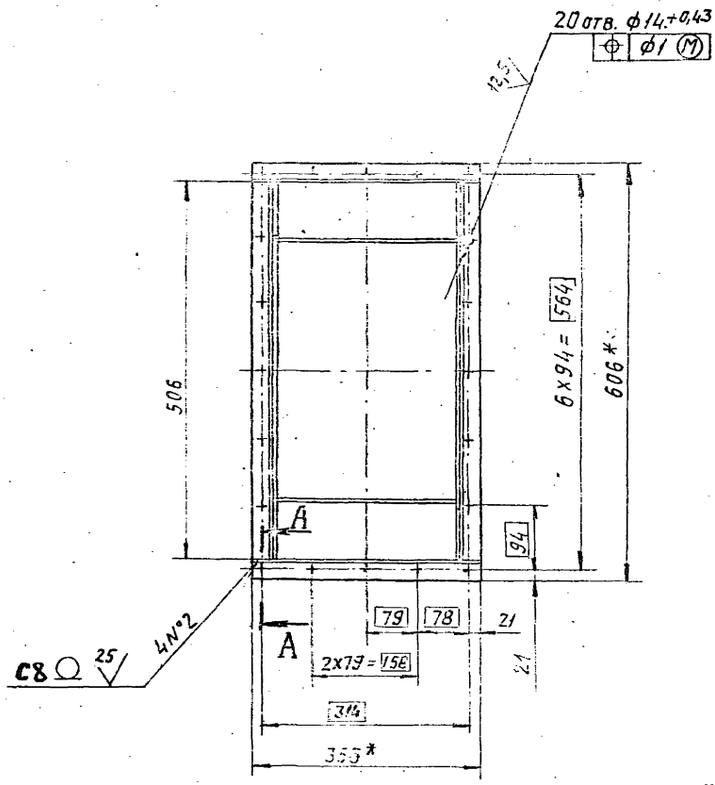

А-А
М1:1

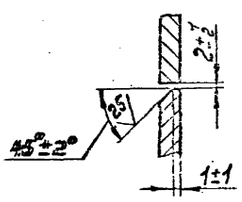

1. * Размеры для справок.
2. Неуказанные предельные отклонения размеров $\pm \frac{IT14}{2}$.
3. Сварные швы по ГОСТ 5264-80.

					А215 110.070СБ		
Изм.	Лист	№ докум.	Подп.	Дата		Лит.	Масса	Масштаб
Разраб.		Калинникова			Короб		12,4	1:5
Пров.		Карчков				Лист	Листов 1
Т.контр.							
Нач.отд.						Госстрой СССР ГПИ Горьковский Сантехпроект	
Н.контр.		Мюнтер					
Утв.							

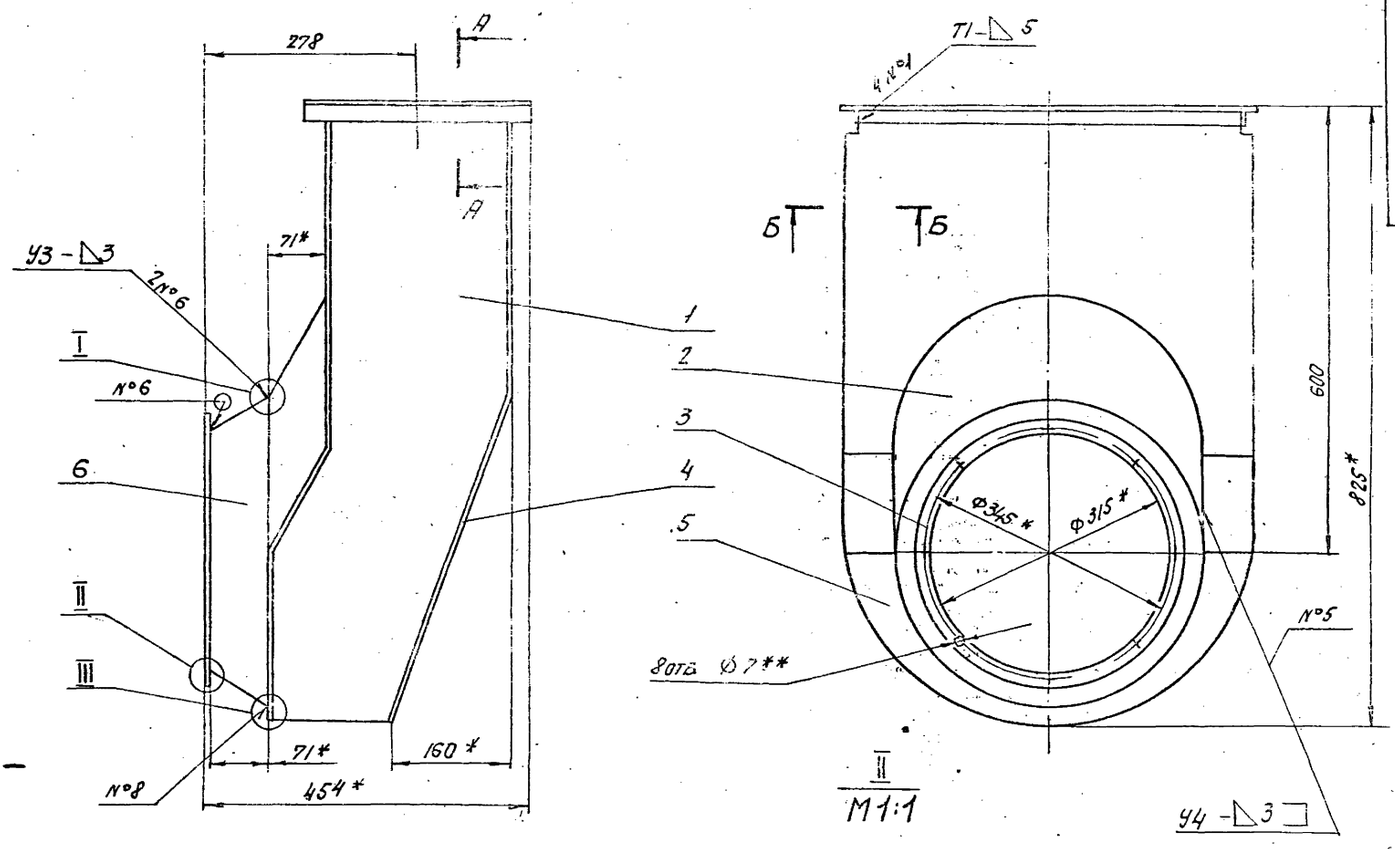

II
М1:1

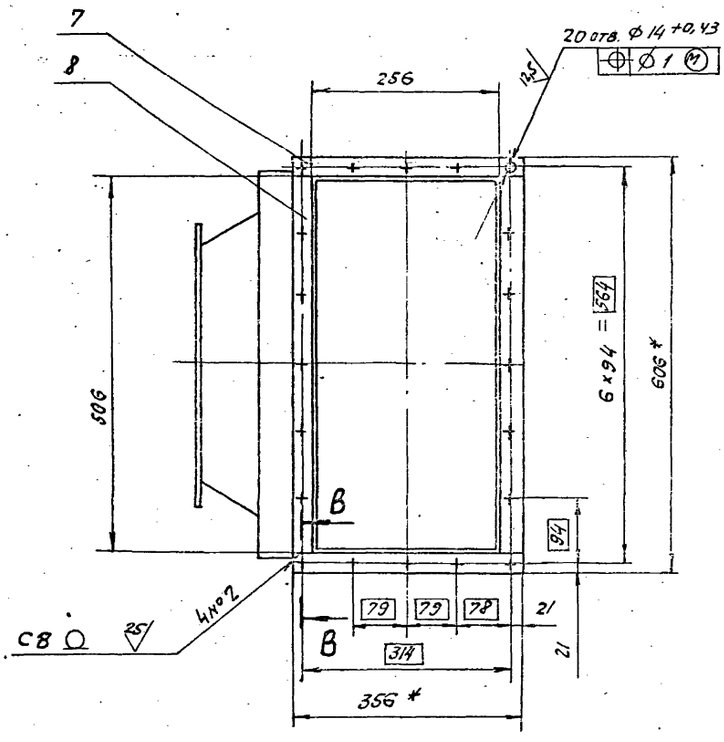

А - А
М1:2

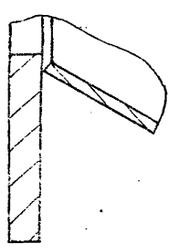

I
М2:1

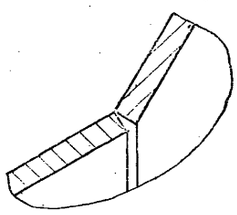

III
М2:1

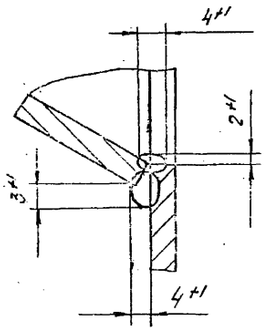

В - В
М1:1

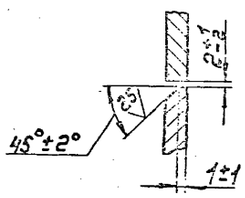

Б - Б
М1:1

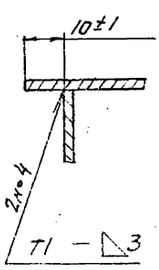

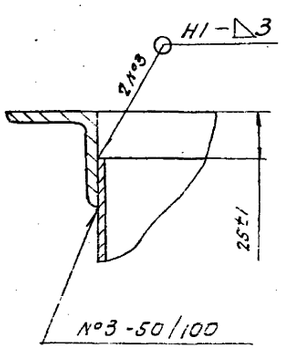

1.* Размеры для справок.

2.** Обработать по сопрягаемой детали.

3. Неуказанные предельные отклонения размеров $\pm \frac{IT14}{2}$.

4. Сварка ручная дуговая.

5. Сварные швы по ГОСТ 5264-80.

					Д 216.110.080 СБ		
Нач. отд.		Гр. дрозд.		10.80	Карман всасывающий	Лит.	Масса	Масштаб
Гл. спец.		Шапиро		10.80				
Пров.		Карпов		10.80		У	33	1:5
Т. контр.						Лист	Листов 1	
Н. контр.						Госстрой СССР ГПИ Горьковский Сантехпроект		
Утв.								

Копировал Салобер 02

Д216.110.044

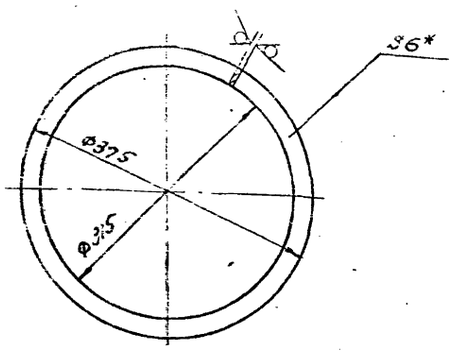

1.* Размеры для справок.

2. Неуказанные предельные отклонения размеров: H14, h14.

Изм.	Лист	№докум.	Подп.	Дата	Д216.110.044		
Разраб.		Гринникова			Фланец	Лит. И	Масса 2	Масштаб 1:5
Пров.		Корчков				Лист	Листов 1	
Т.контр.								
Н.контр.		Мюнтер			Лист 5-ЛН-6,0 ГОСТ 19903-74 / 5-Б-3сп ГОСТ 14637-79	Госстрой СССР ГПИ Горьковский Сантехпроект		
Утв.								

Формат А4

Д216.110.047

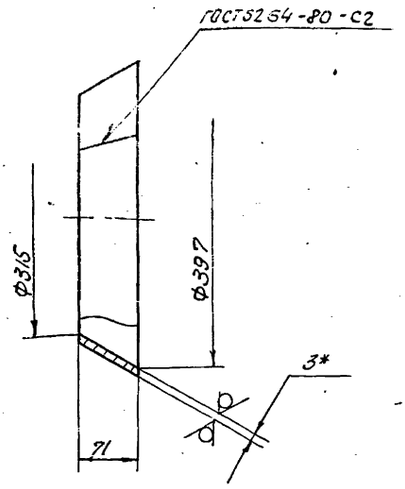

1.* Размеры для справок.

2. Неуказанные предельные отклонения размеров: H14, h14.

Изм.	Лист	№докум.	Подп.	Дата	Д216.110.047		
Разраб.		Гринникова			Переход	Лит. И	Масса 1,1	Масштаб 1:5
Пров.		Корчков				Лист	Листов 1	
Т.контр.								
Н.контр.		Мюнтер			Лист 5-ЛН-3,0 ГОСТ 19903-74 / 5-IV-Н-8Б-3сп ГОСТ 16523-70	Госстрой СССР ГПИ Горьковский Сантехпроект		
Утв.								

Копировал: Формат А4

Д216.110.043

Развертка

М1:4

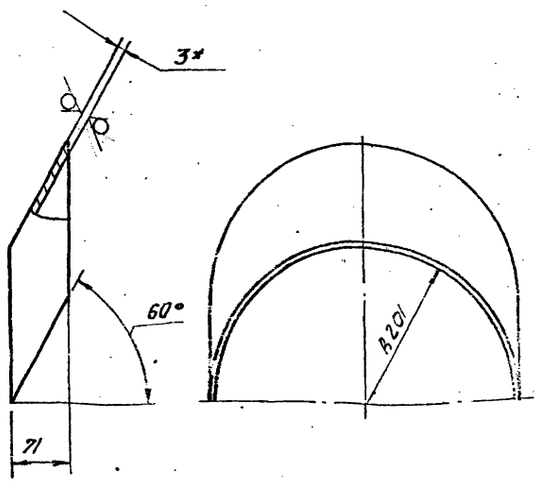

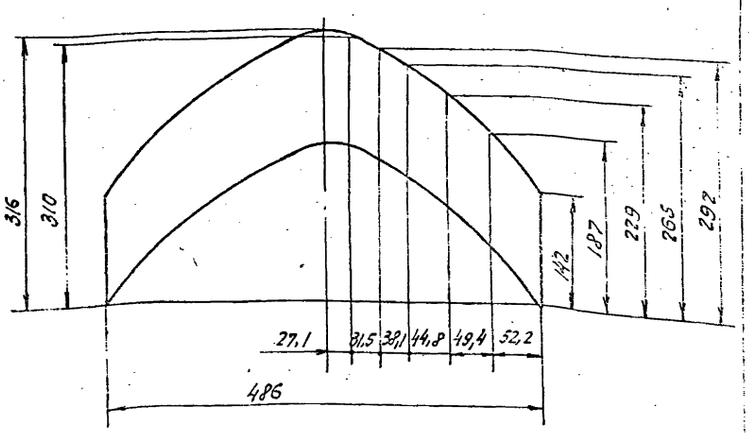

1.* Размеры для справок.

2. Неуказанные предельные отклонения размеров: h14, $\pm\frac{IT14}{2}$.

Изм.	Лист	№докум.	Подп.	Дата	Д216.110.043		
Разраб.		Гринникова			Вставка	Лит. И	Масса 1,3	Масштаб 1:5
Пров.		Корчков						
Т.контр.								
Н.контр.		Мюнтер			Лист 5-ЛН-3,0 ГОСТ 19903-74 / 5-IV-Н-8Б-3сп ГОСТ 16523-70			
Утв.								

19452-02 62 Копировал:

Д21Б.110.045

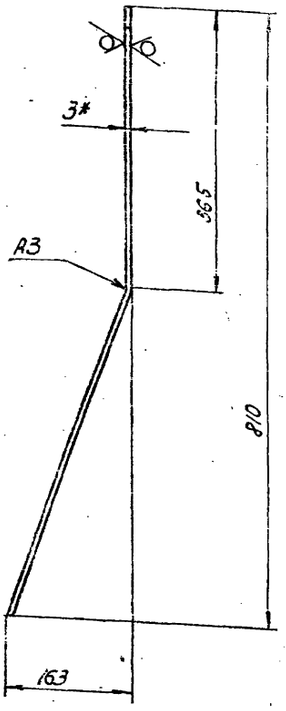

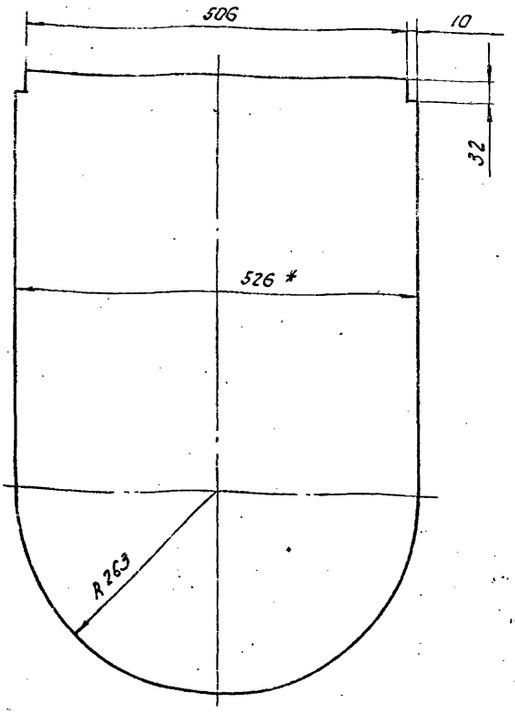

Длина развертки – 843 мм.

1.* Размеры для справок.

2. Неуказанные предельные отклонения размеров: $h14, \pm \frac{IT14}{2}$

					Д21Б.110.045			
Изм.	Лист	№ докум.	Подп.	Дата	Стенка	Лит.	Масса	Масштаб
Разраб.		Глинникова		1982		Н	9,2	1:5
Пров.		Корчков				Лист	Листов 1	
Т.контр.								
Н.контр.		Мюнтер			Лист Б-ЛН-3,0 ГОСТ 19903-74	Госстрой СССР ГПИ Горьковский Сантехпроект		
Утв.					5-Н-Н-8Ст-3сп ГОСТ 16523-70			

Копировал: Ск Формат А3

Д21Б.110.046

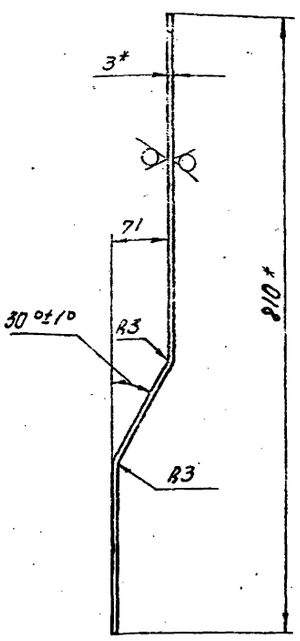

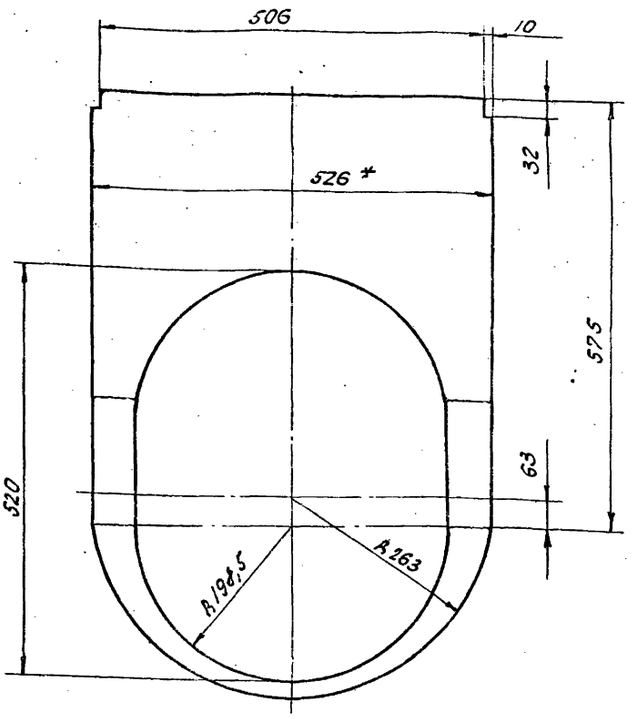

Длина развертки – 829 мм.

1.* Размеры для справок.

2. Неуказанные предельные отклонения размеров: $h14, \pm \frac{IT14}{2}$.

					Д21Б.110.046			
Изм.	Лист	№ докум.	Подп.	Дата	Стенка	Лит.	Масса	Масштаб
Разраб.		Глинникова		1982		Н	4,3	1:5
Пров.		Корчков				Лист	Листов 1	
Т.контр.								
Н.контр.		Мюнтер			Лист Б-ЛН-3,0 ГОСТ 19903-74	Госстрой СССР ГПИ Горьковский Сантехпроект		
Утв.					5-Н-Н-8Ст-3сп ГОСТ 16523-70			

19452-02 63 Копировал: Ск Формат А3

Д216.110.053

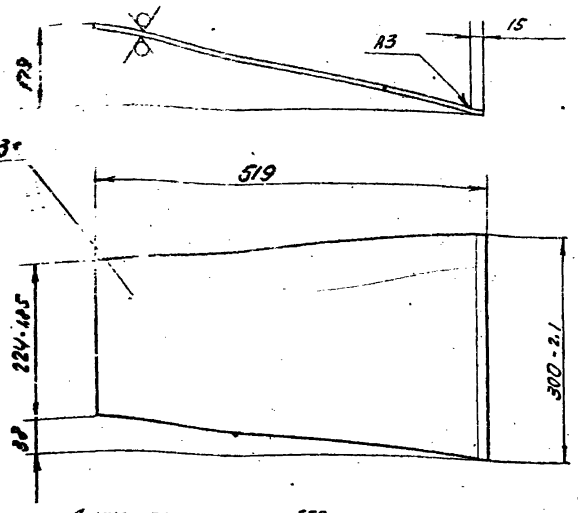

Длина развертки – 552 мм.

1.* Размеры для справок.

2. Неуказанные предельные отклонения размеров $\pm \frac{IT16}{2}$.

Изм.	Лист	№ докум.	Подп.	Дата
Разраб.		Бердышева		2.11.83
Пров.		Коруков		
Т.контр.				
Н.контр.		Мюнтер		
Утв.				

Д216.110.053

Стенка.

Лит.	Масса	Масштаб
И	3,23	1:5

Лист | Листов 1

Лист Б-ПН-3,0 ГОСТ 19903-74 / 5-IV-Н-В Ст3сп ГОСТ 16523-70

Госстрой СССР ГПИ Горьковский Сантехпроект

Формат А4

Формат	Зона	Поз.	Обозначение	Наименование	Кол.	Примечание
				Документация		
А3			Д216.110.090СБ	Сборочный чертеж		
				Детали		
Б4		1	Д216.110.046	Лист		
				Лист Б-ПН-3,0 ГОСТ 19903-74 / 5-IV-Н-В Ст3сп ГОСТ 16523-70		
				(100×3777) h15 25	2	9 кг
Б4		2	Д216.110.047	Полоса		
				Полоса Б-2 5×50 ГОСТ 103-76 / В Ст3сп ГОСТ 535-79		
				L=186 h16 25	6	0,36 кг
Б4		3	Д216.110.048	Полоса		
				Полоса Б-2 5×50 ГОСТ 103-76 / В Ст3сп ГОСТ 535-79		
				L=316 h16 25	6	0,6 кг
Б4		4	Д216.110.049	Лист		
				Лист Б-ПН-3,0 ГОСТ 19903-74 / 5-IV-Н-В Ст3сп ГОСТ 16523-70	2	23 кг

Взам. инв. № | Инв. № дубл. | Подпись и дата | Инв. № подл. | Подпись и дата

Изм.	Лист	№ докум.	Подп.	Дата
Разраб.		Панова		2.11.83
Пров.		Коруков		
Нач.отд.				
Н.контр.		Мюнтер		
Утв.				

Д216.110.090

Короб.

Лит.	Лист	Листов
И		1

Госстрой СССР ГПИ Горьковский Сантехпроект

Копировал: Ж

Формат А4

Д216.110.042

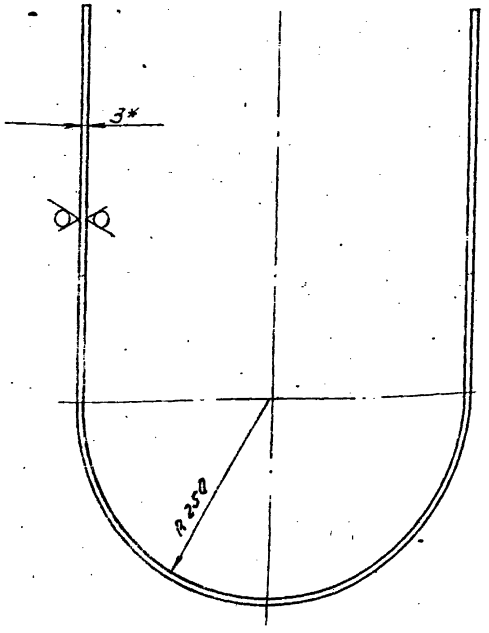

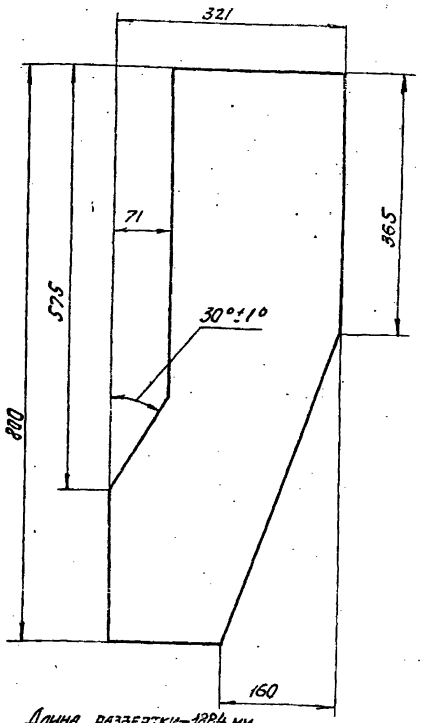

Длина развертки – 1884 мм.

1.* Размеры для справок.

2. Неуказанные предельные отклонения размеров: $h14 \pm \frac{IT14}{2}$.

Изм.	Лист	№ докум.	Подп.	Дата
Разраб.		Глинникова		2.11.83
Пров.		Коруков		
Т.контр.				
Н.контр.		Мюнтер		
Утв.				

Д216.110.042

Стенка

Лит.	Масса	Масштаб
И	8,7	1:5

Лист | Листов 1

Лист Б-ПН-3,0 ГОСТ 19903-74 / 5-IV-Н-В Ст3сп ГОСТ 16523-70

Госстрой СССР ГПИ Горьковский Сантехпроект

19452-02 64

Копировал: Ж

Формат А3

Д216.110.054

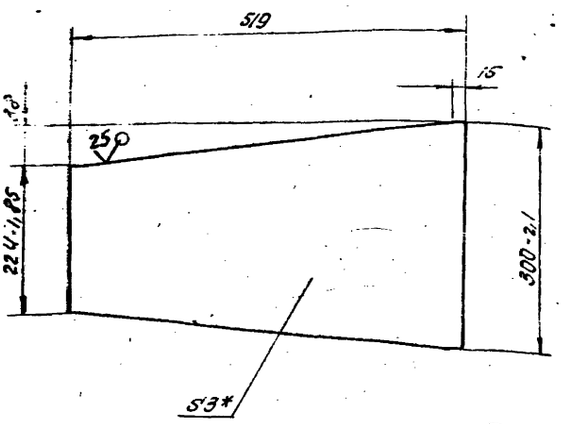

1.* Размеры для справок.

2. Неуказанные предельные отклонения размеров $\pm \frac{IT16}{2}$.

Изм.	Лист	№ докум.	Подп.	Дата
Разраб.		Бердышева		3.12.87
Пров.		Корчков		
Т.контр.				
Н.контр.		Монтер		
Утв.				

Стенка

Лит.	Масса	Масштаб
И	3,1	1:5
Лист	Листов 1	

Лист 6-ПН-3.0 ГОСТ 19903-74 / 5-Я-Н-В Ст3сп ГОСТ 16523-70

Госстрой СССР ГПИ Горьковский Сантехпроект

Формат А4

Формат	Зона	Поз.	Обозначение	Наименование	Кол.	Примечание
				Документация		
А2			Д216.110.100СБ	Сборочный чертеж		
				Детали		
Б4		1	Д216.110.051	Полка		
				Полоса $\frac{5-2\ 640\ ГОСТ\ 103-76}{Вст3сп\ ГОСТ\ 535-79}$		
				$L=264\ b\ 16\ \frac{25}{}$	4	0,4кг
Б4		2	Д216.110.052	Стенка		
				Лист $\frac{6-ПН-2\ ГОСТ\ 19903-74}{5-Я-Н-В\ Ст3сп\ ГОСТ\ 16523-70}$	2	
А4		3	Д216.110.053	Стенка	1	
А4		4	Д216.110.054	Стенка	1	

Инв.№ подл. | Подпись и дата | Взам.инв.№ | Инв.№ дубл. | Подпись и дата

Д216.110.100

Изм.	Лист	№ докум.	Подп.	Дата
Разраб.		Бердышева		3.12.87
Пров.		Корчков		
Нач.отд.				
Н.контр.		Монтер		
Утв.				

Короб

Лит.	Масса	Масштаб
И		1
Лист	Листов	

Госстрой СССР ГПИ Горьковский Сантехпроект

Копировал: [illegible] Формат А4

Д216.110.090СБ

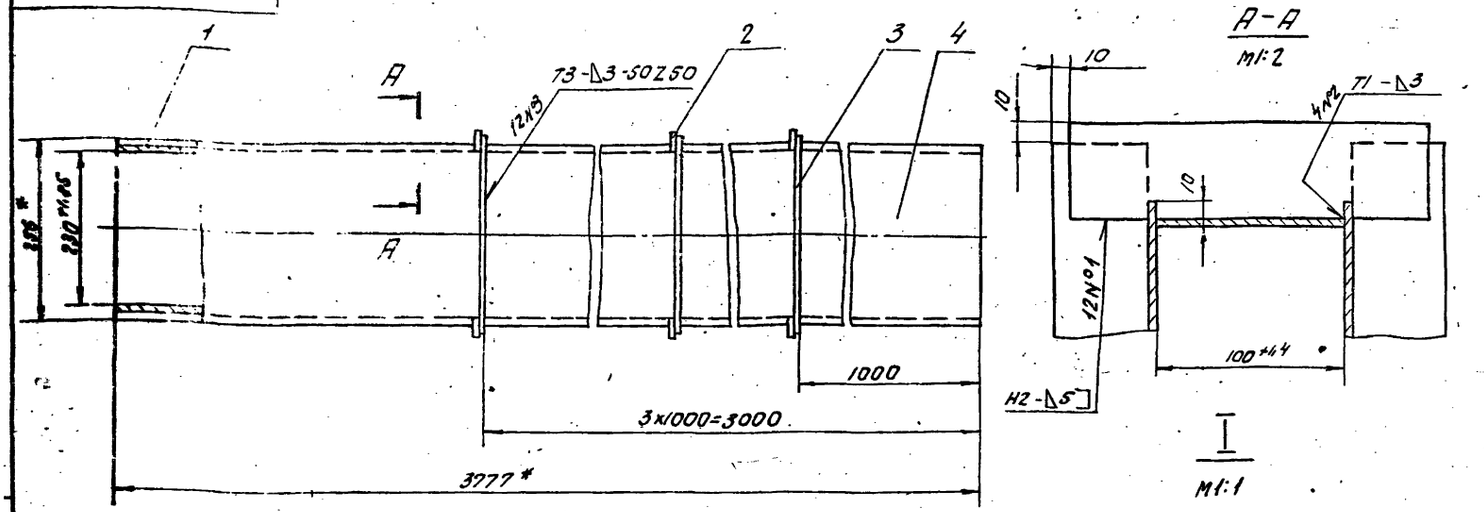

Поз. 4

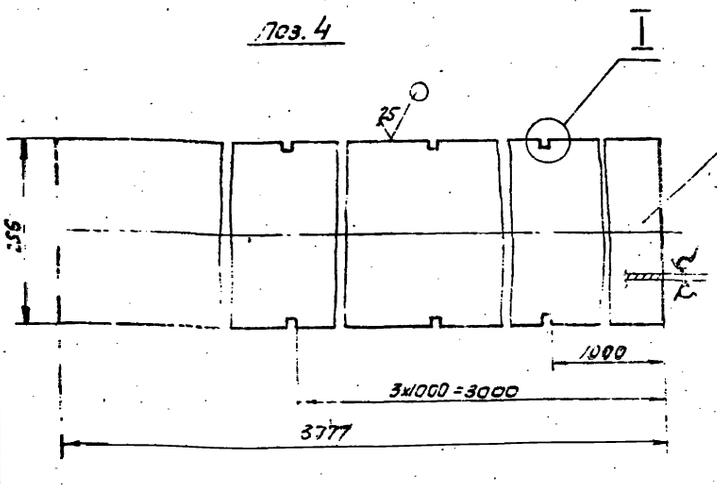

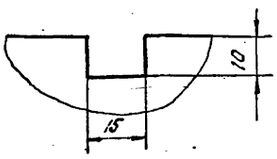

1.* Размеры для справок.

2. Неуказанные предельные отклонения размеров $\pm \frac{IT16}{2}$.

3. Сварные швы по ГОСТ 5264-80.

Изм.	Лист	№ докум.	Подп.	Дата
Разраб.		Панова		
Пров.		Корчков		
Т.контр.				
Н.контр.				
Утв.				

Короб.

Лит.	Масса	Масштаб
И	66	1:5
Лист	Листов 1	

Госстрой СССР ГПИ Горьковский Сантехпроект

Копировал: [illegible] Формат А3

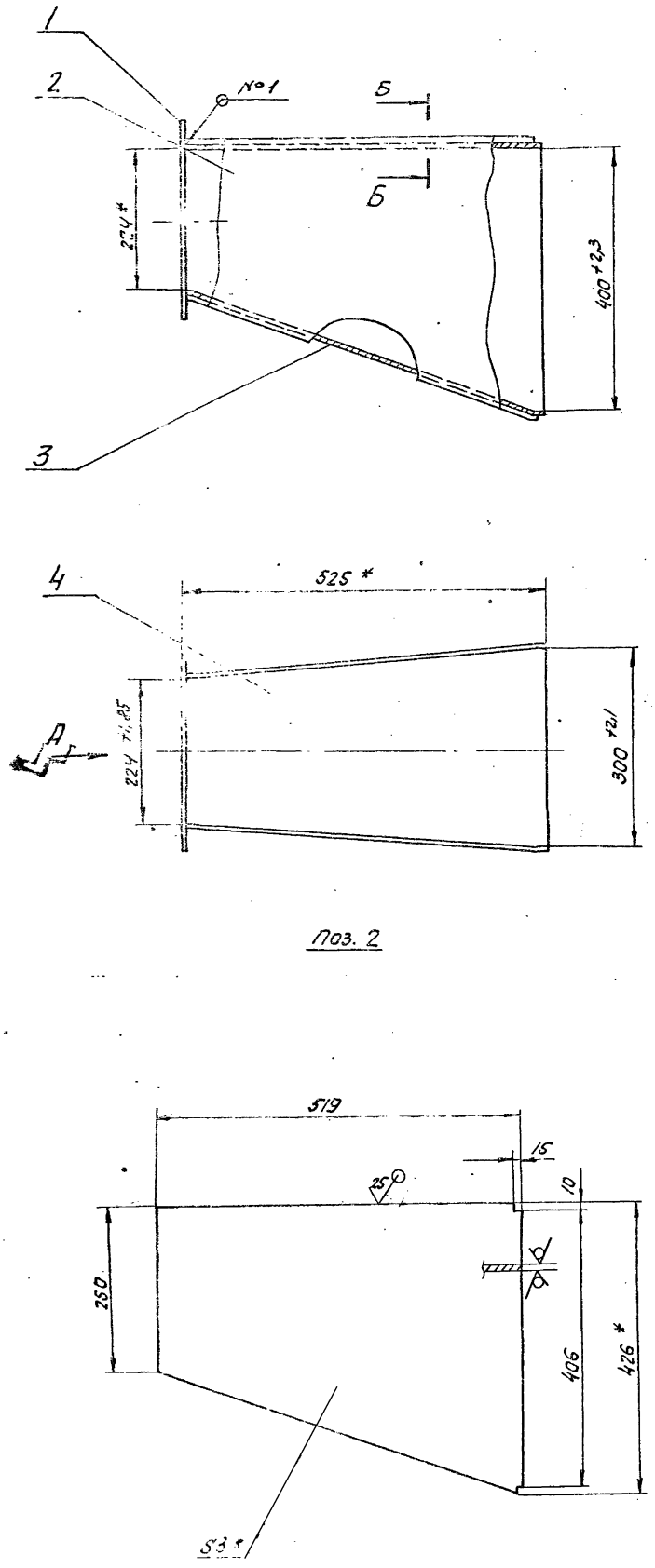

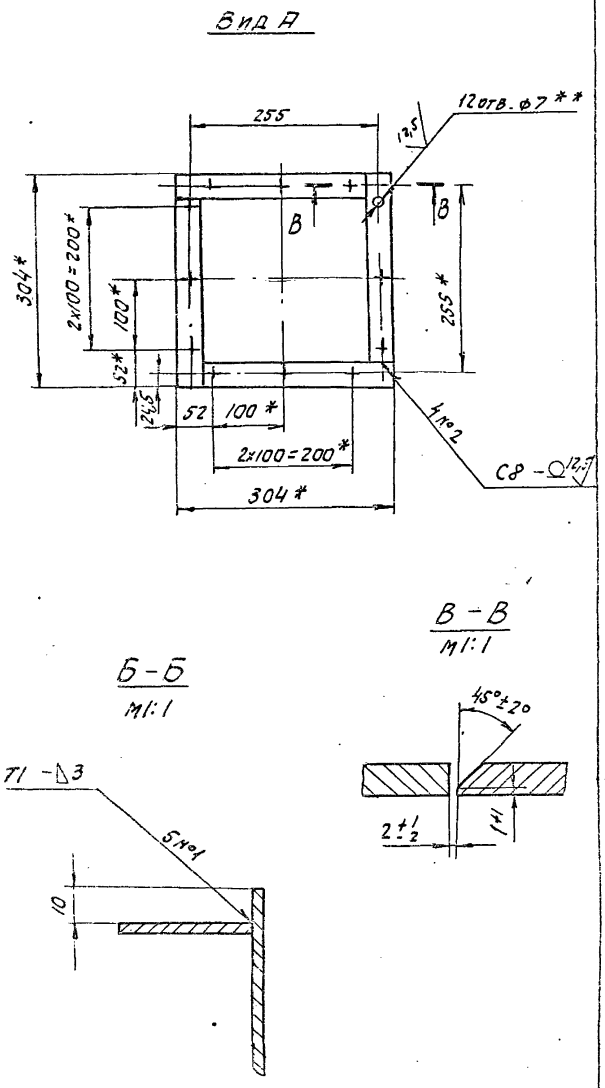

1. * Размеры для справок.
2. ** Обработать по сопрягаемой детали.
3. Неуказанные предельные отклонения размеров ± 1Т16/2.
4. Сварные швы по ГОСТ 5264-80.

					Д21Б.110.100СБ			
Изм.	Лист	№ докум.	Подп.	Дата	Короб.	Лит.	Масса	Масштаб
Разраб.		Бердышева		5.12.82			15	1:5
Пров.		Корчков				Лист	Листов 1	
Т. контр.						Госстрой СССР ГПИ Горьковский Сантехпроект		
Нач. отд.								
Н. контр.		Мюнтер						
Утв.								

ЦЕНТРАЛЬНЫЙ ИНСТИТУТ ТИПОВОГО ПРОЕКТИРОВАНИЯ
ГОССТРОЯ СССР
КИЕВСКИЙ ФИЛИАЛ
г. Киев-57 ул. Эжена Потье № 12

99/15
Заказ № 6471 Инв. № 19452-02 Тираж 200

Сдано в печать 27/8 1984 Цена 5-09

gost.e-ecolog.ru