ГОСУДАРСТВЕННЫЙ КОМИТЕТ СОВЕТА МИНИСТРОВ СССР

ПО ДЕЛАМ СТРОИТЕЛЬСТВА

/ГОССТРОЙ СССР/

ТИПОВЫЕ КОНСТРУКЦИИ И ДЕТАЛИ ЗДАНИЙ И СООРУЖЕНИЙ

СЕРИЯ 1494-28

КЛАПАНЫ ОБРАТНЫЕ ОБЩЕГО НАЗНАЧЕНИЯ

РАБОЧИЕ ЧЕРТЕЖИ

ИНВ. N 15236

gost.e-ecolog.ru

ГОСУДАРСТВЕННЫЙ КОМИТЕТ СОВЕТА МИНИСТРОВ СССР

ПО ДЕЛАМ СТРОИТЕЛЬСТВА

/ГОССТРОЙ СССР/

ТИПОВЫЕ КОНСТРУКЦИИ И ДЕТАЛИ ЗДАНИЙ И СООРУЖЕНИЙ

СЕРИЯ 1.494-28

КЛАПАНЫ ОБРАТНЫЕ ОБЩЕГО НАЗНАЧЕНИЯ

РАБОЧИЕ ЧЕРТЕЖИ

РАЗРАБОТАНЫ
ПРОЕКТНЫМ ИНСТИТУТОМ
ПРОЕКТПРОМВЕНТИЛЯЦИЯ

УТВЕРЖДЕНЫ
И ВВЕДЕНЫ В ДЕЙСТВИЕ
С 1 ЯНВАРЯ 1978 г
ГЛАВПРОМСТРОЙПРОЕКТОМ
ГОССТРОЯ СССР
ПРИКАЗ N 52 ОТ 30 XII 1977 г.

Гл. инженер Овчинников

Гл. конструктор Каган

Содержание

Обозначение	Наименование	Стр
1	2	3
	Титульный лист	1
	Содержание альбома	2,3
КОп3-01 0001	Стенка. Деталь	
КОп3-010002	Стенка. Деталь	
КО. Д	Клапаны обратные общего назначения. Технические требования	4
КОп1	Клапан обратный. Спецификация	5
КОп1-01	Короб. Спецификация	
КОп1 СБ	Клапан обратный. Сборочный чертеж	
КОп1-0101	Фланец. Спецификация	6
КОп1-0102	Болт. Спецификация	
КОп1-010001	Стенка. Деталь	
КОп1-010002	Стенка. Деталь	
КОп1-01 СБ	Короб. Сборочный чертеж	7
КОп1-010003	Стенка. Деталь	8
КОп1-010004	Рамка. Деталь	
КОп1-010005	Рамка. Деталь	
КОп1-010006	Рейка. Деталь	
КОп1-010007	Втулка. Деталь	9
КОп1-010008	Шайба Деталь	
КОп1-02	Ограничитель. Спецификация	
КОп1-020001	Ось. Деталь	
КОп1-020002	Ось. Деталь V	10
КОп1-020003	Планка. Деталь V	
КОп1-0001	Полотно. Деталь	
КОп1-0002	Груз. Деталь	
КОп2	Клапан обратный. Спецификация	11
КОп2-01	Короб. Спецификация	
КОп2 СБ	Клапан обратный. Сборочный чертеж	
КОп2-01 СБ	Короб. Сборочный чертеж	12
КОп1-0003	Ось. Деталь	13
КОп1-0004	Планка. Деталь V	
КОп2-0101	Фланец. Спецификация	

1	2	3
КОп3-0101	Фланец. Спецификация	13
КОп2-010001	Стенка. Деталь	14
КОп2-010002	Стенка. Деталь	
КОп2-010003	Стенка. Деталь	
КОп2-010004	Рамка. Деталь	
КОп2-010005	Рамка. Деталь	15
КОп2-0001	Полотно. Деталь	
КОп2-0002	Груз. Деталь	
КОп5-0002	Груз. Деталь	
КОп3	Клапан обратный. Спецификация	16
КОп3-01	Короб. Спецификация	
КОп3 СБ	Клапан обратный. Сборочный чертеж	
КОп3-01 СБ	Короб. Сборочный чертеж	17
КОп3-010003	Стенка. Деталь	18
КОп3-010004	Рамка. Деталь	
КОп3-010005	Рамка. Деталь	
КОп3-0002	Груз. Деталь	
КОп4	Клапан обратный. Спецификация	19
КОп4-01	Короб. Спецификация	
КОп4 СБ	Клапан обратный. Сборочный чертеж	
КОп4-01 СБ	Короб. Сборочный чертеж	20
КОп3-0001	Полотно. Деталь	21
КОп4-010001	Стенка. Деталь	
КОп4-0101	Фланец. Спецификация	
КОп4-010002	Стенка. Деталь	
КОп4-010005	Рамка. Деталь	22
КОп4-010004	Рамка. Деталь	
КОп4-010006	Уголок. Деталь	
КОп4-010007	Уголок. Деталь	
КОп5-010006	Уголок. Деталь	23
КОп5-010007	Уголок. Деталь	
КОп4-0001	Полотно. Деталь	
КОп4-0002	Груз. Деталь	
КОп5	Клапан обратный Спецификация	24
КОп5-01	Короб. Спецификация	24
КОп5 СБ	Клапан обратный. Сборочный чертеж	
КОп5-01 СБ	Короб. Сборочный чертеж	25
КОп5-010001	Стенка. Деталь	26
КОп5-010002	Стенка. Деталь	
КОп5-0101	Фланец. Спецификация	
КОп4-010003	Стенка. Деталь	
КОп5-01 0003	Стенка. Деталь	27
КОп5-010004	Рамка. Деталь	
КОп5-010005	Рамка. Деталь	
КОп5-0001	Полотно. Деталь	
КОг1	Клапан обратный. Спецификация	28
КОг1-01	Патрубок. Спецификация	
КОг1-02	Шибер. Спецификация	
КОг1-03	Ограничитель. Спецификация V	36
КОг1 СБ	Клапан обратный. Сборочный чертеж	29
КОг1-01 СБ	Патрубок. Сборочный чертеж	
КОг1-010001	Фланец. Деталь	30
КОг1-010002	Обечайка. Деталь	
КОг1-010003	Уголок. Деталь	
КОг1-020001	Створка. Деталь	
КОг1-010003	Кронштейн. Деталь	V 31
КОг1-0001	Шайба. Деталь	
КОг1-0002	Обтекатель. Деталь	
КОг2-0001	Обтекатель. Деталь	
КОг1-020002	Ось. Деталь	32
КОг1-020003	Рычаг. Деталь	
КОг1-020004	Скоба. Деталь	
КОг1-0003	Груз. Деталь	
КОВ1-0001	Груз. Деталь	33
КОВ2-0001	Груз. Деталь	
КОВ3-0001	Груз. Деталь	
КОВ4-0001	Груз. Деталь	
КОВ1	Клапан обратный Спецификация	34
КОВ1-01	Шибер. Спецификация	
КОВ1 СБ	Клапан обратный. Сборочный чертеж	
КОг2	Клапан обратный. Спецификация	35
КОг2-01	Патрубок. Спецификация	
КОг2-02	Шибер. Спецификация	
КОп2-010001	Фланец. Деталь	
КОг1-02 СБ	Шибер. Сборочный чертеж	36
КОВ5-010001	Створка. Деталь	
КОг1-030001	Ось. Деталь V	
КОг2 СБ	Клапан обратный. Сборочный чертеж	37
КОг2-01 СБ	Патрубок. Сборочный чертеж	
КОг2-010002	Обечайка. Деталь	38
КОг2-010004	Уголок. Деталь	
КОг2-020001	Створка. Деталь	
КОг2-020002	Ось. Деталь	
КОг2-02 СБ	Шибер. Сборочный чертеж	39
КОВ1-01 СБ	Шибер. Сборочный чертеж	
КОВ5-01 СБ	Шибер. Сборочный чертеж	
КОВ2	Клапан обратный. Спецификация	40
КОВ2-01	Шибер. Спецификация	
КОВ2 СБ	Клапан обратный. Сборочный чертеж	
КОг3	Клапан обратный. Спецификация	41
КОг3-01	Патрубок. Спецификация	
КОг3-02	Шибер. Спецификация	
КОг2-020003	Рычаг. Деталь	
КОг3 СБ	Клапан обратный. Сборочный чертеж	42
КОВ2-01 СБ	Шибер. Сборочный чертеж	
КОВ3-01 СБ	Шибер. Сборочный чертеж	
КОг3-01 СБ	Патрубок Сборочный чертеж	43
КОг3-02 СБ	Шибер. Сборочный чертеж	
КОг3-010001	Фланец. Деталь	44
КОг3-010002	Обечайка. Деталь	

Серия 1.494-28

1	2	3
КОг 3-010003	Уголок. Деталь	44
КОг 3-020001	Створка. Деталь	
КОг 3-020002	Ось. Деталь	45
КОг 3-020003	Рычаг. Деталь.	
КОг 3-0002	Груз. Деталь.	
КОг 3-0001	Обтекатель. Деталь.	
КОв 3 СБ	Клапан обратный. Спецификация.	46
КОв 3-01	Шибер. Спецификация.	
КОв 3 СБ	Клапан обратный. Сборочный чертеж.	
КОг 4	Клапан обратный. Спецификация.	47
КОг 4-01	Патрубок. Спецификация	
КОг 4-02	Шибер. Спецификация	
КОг 4-0001	Обтекатель. Деталь.	
КОг 4 СБ	Клапан обратный. Сборочный чертеж.	48
КОг 4-01 СБ	Патрубок. Сборочный чертеж.	
КОг 4-010001	Фланец. Деталь.	49
КОг 4-010002	Обечайка. Деталь.	
КОг 4-010003	Уголок. Деталь.	
КОг 4-020001	Створка. Деталь.	
КОг 4-020002	Ось. Деталь. ✓	50
КОг4- ~~КОв4~~-020003	Рычаг. Деталь. ✓	
КОв3 ~~КОг3~~-01001	Створка. Деталь. ✓	
КОг5 ~~КОв5~~-0001	Обтекатель. Деталь. ✓	
КОв 4	Клапан обратный. Спецификация.	51
КОв 4-01	Шибер. Спецификация.	
КОг 4 СБ	Клапан обратный. Сборочный чертеж	
КОг 5	Клапан обратный. Спецификация.	52
КОг 5-01	Патрубок. Спецификация.	
КОг 5-02	Шибер. Спецификация.	
КОг 5-010001	Фланец. Деталь.	
КОг 5-020001	Створка. Деталь.	53
КОг 5-020002	Ось. Деталь.	
КОг 5-020003	Рычаг. Деталь.	

1	2	3
КОг 5-0002	Груз. Деталь.	53
✓ КОв 5	Клапан обратный. Спецификация.	54
КОв 5-01	Шибер. Спецификация.	
КОв 5 СБ	Клапан обратный. Сборочный чертеж	
КОв 3-01 СБ	Шибер. Сборочный чертеж	55
КОг 4-01 СБ	Шибер. Сборочный чертеж.	
КОг 4-02 СБ	Шибер. Сборочный чертеж.	
КОг 5 СБ	Клапан обратный. Сборочный чертеж.	56
КОг 5-01 СБ	Патрубок. Сборочный чертеж.	
КОг 5-010002	Обечайка. Деталь.	57
КОг 5-010003	Уголок. Деталь.	
КОг 5-02 СБ	Шибер. Сборочный чертеж.	
КОв 5-0001	Груз. Деталь.	58
КОв 4-010001	Створка. Деталь.	

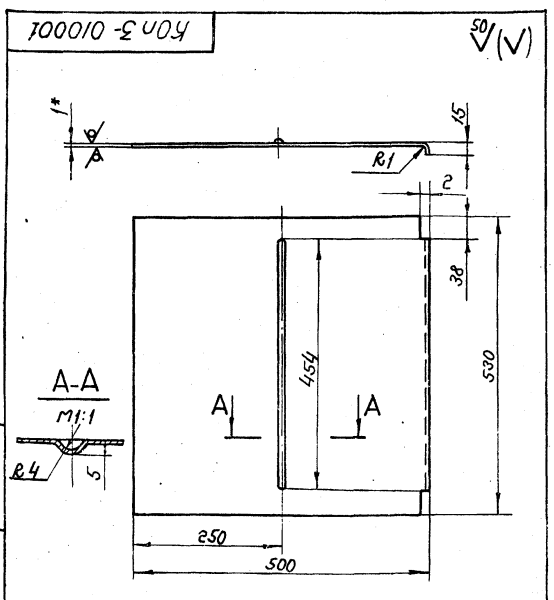

* Размер для справок.

Изм.	Лист	№ докум.	Подп.	Дата
Разраб.	Власова			
Пров.	Пронский			
Т. контр.	Пронский			
Н. контр.	Пронский			
Утв.	Зейликман			

КОп 3-010001

Стенка

Лит.	Масса	Масштаб
U	2,1	1:5

Лист | Листов 1

Лист Б-ПН 1,0 ГОСТ 19904-74 3-III-Ст 3 кп ГОСТ 16523-70

МПСС СССР Главпромвентиляция ПИ Проектпромвентиляция

Копировал: Бер- Формат: 11

Инв. № подл. | Подп. и дата | Взам. инв. № | Инв. № дубл. | Подп. и дата

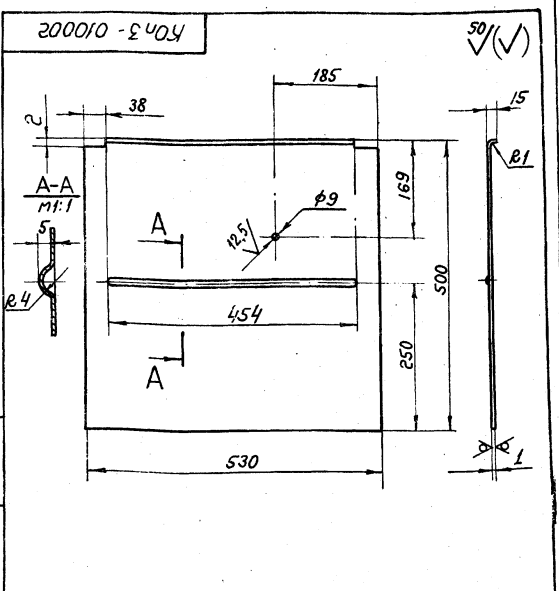

* Размер для справок.

Изм.	Лист	№ докум.	Подп.	Дата
Разраб.	Власова			
Пров.	Пронский			
Т. контр.	Пронский			
Н. контр.	Пронский			
Утв.	Зейликман			

КОп 3-010002

Стенка

Лит.	Масса	Масштаб
U	2,1	1:5

Лист | Листов 1

Лист Б-ПН-1,0 ГОСТ 19904-74 3-III-Ст. 3 кп ГОСТ 16523-70

МПСС СССР Главпромвентиляция ПИ Проектпромвентиляция

Копировал: Бер- Формат: 11

Инв. № подл. | Подп. и дата | Взам. инв. № | Инв. № дубл. | Подп. и дата

Клапаны обратные общего назначения по авторскому свидетельству № 466365 предназначены для предотвращения перетекания воздуха через ответвления к отключенным вентиляторам (от отключенных вентиляторов) при присоединении последних к коллекторам. Кроме того, эти клапаны могут быть одновременно использованы для регулирования расхода воздуха в вентиляционных установках.

В альбоме представлены рабочие чертежи клапанов обратных общего назначения для воздуховодов прямоугольного и круглого сечений.

Клапаны обратные прямоугольного сечения КОп (рис.1) устанавливаются как в вертикальном, так и горизонтальном воздуховодах.

Клапаны круглого сечения устанавливаются:
КОв (рис.2) – в горизонтальном воздуховоде;
КОг (рис.3) – в вертикальном воздуховоде.

При установке клапанов в вертикальном воздуховоде поток воздуха должен быть направлен снизу вверх.

Клапан представляет собой патрубок с фланцами на торцах, внутри которого на двух полуосях установлено полотно с противовесом (клапаны КОп) или два полотна с одним или двумя противовесами (клапан КОв, клапан КОг), для ограничения угла поворота полотен клапана предусмотрен упор, посредством которого может производиться регулировка расхода воздуха. Упор состоящий из 2-х соединенных между собой рычагов, (внутреннего и наружнего) фиксируется в заданном положении зажимным устройством расположенным снаружи патрубка.
Установка клапанов в сети допускается при скоростях воздуха на горизонтальных участках $V \geq 6$ м/с и на вертикальных – $V \geq 4$ м/с.
Потери давления полностью открытого клапана и коэффициенты местного сопротивления приведены в табл. 1 и 2.
Регулировка клапанов производится при наладке.

Изм.	Лист	№ докум.	Подп.	Дата	КО.Д			
Разраб.		Оранский			Клапаны обратные общего назначения. Технические требования	Лит.	Лист 1	Листов 4
Пров.		Агафонов						
Нач. отд.		Бейзерман				ММСС СССР Главпромвентиляция ОПпроектпромвентиляция		
Н. контр.		Зельцман						
Утв.		Кацан						

Копировал Формат: 11

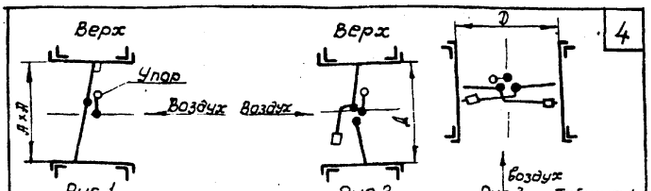

Рис 1 Рис.2 Рис 3 Таблица 1

Исполнение		Обозначение А х А мм				
		250х250	400х400	500х500	800х800	1000х1000
прямоугольные	из черной стали	КОп 1	КОп 2	КОп 3	КОп 4	КОп 5
	из оцинкованной стали	КОп 1ц	КОп 2ц	КОп 3ц	КОп 4ц	КОп 5ц
Потери давления на клапане ΔP, кгс/м²	при $V \geq 13$ м/с на горизонтальных участках при $V \leq 6$ м/с на вертикальных участках	5,4	3,4	2,1	1,3	0,8
	при $V \geq 15$ м/с на горизонтальных участках при $V \geq 6$ м/с на вертикальных участках	$\zeta \cdot \frac{V^2}{2g} \cdot \gamma$				
Коэффициент местного сопротивления ζ	при установке на горизонтальных участках	0,39	0,25	0,15	0,09	0,06
	при установке на вертикальных участках	2,45	1,54	0,95	0,59	0,36

Таблица 2

Исполнение			Обозначение Д мм				
			400	500	630	800	1000
круглые	горизонтальные	из черной стали	КОг 1	КОг 2	КОг 3	КОг 4	КОг 5
		из оцинкованной стали	КОг 1ц	КОг 2ц	КОг 3ц	КОг 4ц	КОг 5ц
	вертикальные	из черной стали	КОв 1	КОв 2	КОв 3	КОв 4	КОв 5
		из оцинкованной стали	КОв 1ц	КОв 2ц	КОв 3ц	КОв 4ц	КОв 5ц
Потери давления на клапане ΔP, кгс/м²	при $V \geq 15$ м/с на горизонтальных участках при $V \geq 6$ м/с на вертикальных участках		1,2	3,2	2,2	0,9	0,6
	при $V \geq 15$ м/с на горизонтальных участках при $V \geq 6$ м/с на вертикальных участках		$\zeta \cdot \frac{V^2}{2g} \cdot \gamma$				
Коэффициент местного сопротивления ζ	при установке на горизонтальных участках		0,52	0,23	0,16	0,07	0,05
	при установке на вертикальных участках		3,27	1,45	1,00	0,41	0,27

Изм.	Лист	№ докум.	Подп.	Дата	КО.Д	Лист 2

Копировал Формат 11

Предусматривается исполнение клапана из черной и оцинкованной стали.

Обозначение клапанов обратных в проектной документации.

В зависимости от размера и исполнения клапаны обозначаются дробью, в числителе которой указывается номер чертежа по табл. 1 и 2, в знаменателе – серия 1.494-28.

Например: Клапан обратный, вертикальный, ф400, из черной стали обозначается $\frac{КОв\,1}{1.494\text{-}28}$

Тот же клапан из оцинкованной стали обозначается $\frac{КОв\,1ц}{1.494\text{-}28}$

Технические требования.

1. Детали и сборочные единицы должны изготовляться в соответствии с требованиями рабочих чертежей и настоящих технических требований.
2. Неуказанные предельные отклонения размеров: отверстий по А7; валов по В7; остальных по См7 в соответствии с ОСТ 1010 и ГОСТ 2689-54.
3. Места наложения сварочных швов должны быть предварительно очищены от ржавчины, окалины, масла, краски и загрязнений.
4. Контроль качества сварочных швов производится до грунтовки и окраски клапанов по п.1 табл.1. ГОСТ 3242-69.
5. Вмятины и погнутости деталей и сборочных единиц не допускаются.
6. При наличии в обозначении клапанов буквы „ц", последние изготавливаются из оцинкованной листовой стали по ГОСТ 14918-69.
7. Наружные и внутренние поверхности клапанов, изготовленных из черной стали, должны быть покрыты грунтовкой, обладающей хорошей адгезией к металлу и окрашены.
8. При изготовлении клапанов из оцинкованной стали места с поврежденным при сварке цинковым покрытием должны быть очищены от окислов, загрунтованы одним слоем лака БТ-577

Изм.	Лист	№ докум.	Подп.	Дата	КО.Д	Лист 3

Копировал Формат: 11

и покрыты двумя слоями краски БТ-177 ГОСТ 5631-70.

9. Детали из черного металла входящие в состав клапана, изготавленного из оцинкованной стали, должны быть загрунтованы одним слоем лака БТ-577 и покрыты двумя слоями краски БТ-177 ГОСТ 5631-70.
10. Слой грунтовки или краски должен быть ровным, без подтеков пятен, морщин, пузырей и приставших загрязнений.
11. Трущиеся поверхности покрыть смазкой циатим-201 ГОСТ 6267-74.
12. Полотна клапанов должны поворачиваться свободно без заеданий.
13. При отправке потребителю клапаны в зависимости от способа транспортирования должны быть упакованы в соответствующую тару обеспечивающую их сохранность от механических повреждений и атмосферных воздействий.

Изм.	Лист	№ докум.	Подп.	Дата	КО.Д.	Лист 4

Копировал Формат 11

Серия 1.494-28

Инв. № подл. | Подп. и дата | Взам. инв. № | Инв. № дубл. | Подп. и дата

Кулибу сборник вопросов

Серия 1.494-28

Формат	Зона	Поз.	Обозначение	Наименование	Кол.	Примечание
				Документация		
22			КОп 1 СБ	Сборочный чертеж		
*			КО. Д	Технические требования		Н.11.11.11
				Сборочные единицы		
Н		1	КОп1-01	Короб	1	
Н		2	КОп1-02	Ограничитель	1	
				Детали		
Н		3	КОп1-0001	Полотно	1	
Н		4	КОп1-0002	Груз	1	
Н		5	КОп1-0003	Ось	2	
Н		6	КОп1-0004	Планка	1	
				Стандартные изделия		
		7		Болт М6х16.36 ГОСТ 7798-70	6	
		8		Гайка М6.4 ГОСТ 5915-70	6	
		9		Гайка-барашек М8-Т ГОСТ 3032-76	1	
		10		Гайка М8.4 ГОСТ 5915-70	1	
		Н		Шайба 6 ГОСТ 11371-68	6	
		12		Шайба 8,65Г ГОСТ 6402-70	1	
		13		Шайба 8 ГОСТ 11371-68	2	

Инв.№подл. | Подп. и дата | Взам.инв.№ | Инв.№дубл. | Подп. и дата

Изм.	Лист	№докум.	Подп.	Дата
Разраб.		Щеглова		
Пров.		Пронский		
Н.контр.		Пронский		
Утв.		Зейликман		

КОп 1

Клапан обратный

Лит	Лист	Листов
		1

ММСС СССР
Главпромвентиляция
ЦПроектпромвентиляция

Копировал:

Формат 11

Формат	Зона	Поз.	Обозначение	Наименование	Кол.	Примечание
				Документация		
22			КОп 1-01 СБ	Сборочный чертеж		
				Сборочные единицы		
Н		1	КОп 1-0101	Фланец	2	
Н		2	КОп 1-0102	Болт	1	
				Детали		
Н		3	КОп 1-010001	Стенка	2	
Н		4	КОп 1-010002	Стенка	1	
Н		5	КОп 1-010003	Стенка	1	
Н		6	КОп 1-010004	Рамка	1	
Н		7	КОп 1-010005	Рамка	1	
Н		8	КОп 1-010006	Рейка	1	
Н		9	КОп 1-010007	Втулка	1	
Н		10	КОп 1-010008	Шайба	2	

Инв.№подл. | Подп. и дата | Взам.инв.№ | Инв.№дубл. | Подп. и дата

Изм.	Лист	№докум.	Подп.	Дата
Разраб.		Власова		
Пров.		Пронский		
Н.контр.		Пронский		
Утв.		Зейликман		

КОп 1-01

Короб

Лит	Лист	Листов
		1

ММСС СССР
Главпромвентиляция
ЦПроектпромвентиляция

Копировал:

Формат 11

КОп1 СБ

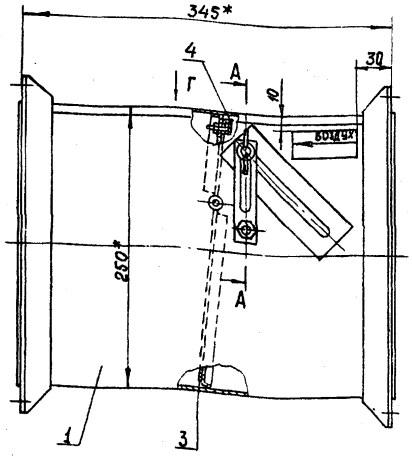

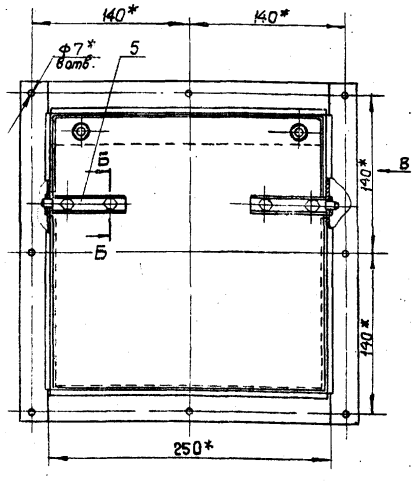

А-А
М1:2

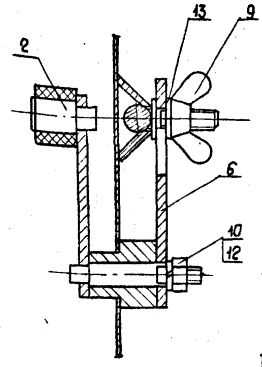

Б-Б
М1:2

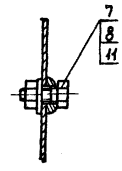

Вид В
М1:2

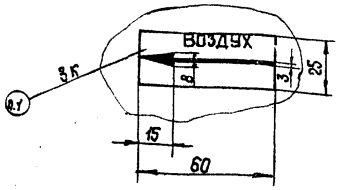

Вид Г
М1:2

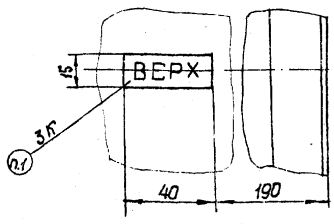

1. Шрифт надписей ПО-7 ГОСТ 2930-62
2. * Размеры для справок.

Инв.№подл. | Подп. и дата | Взам.инв.№ | Инв.№дубл. | Подп. и дата

Изм.	Лист	№докум.	Подп.	Дата
Разраб.		Горбунова		
Пров.		Пронский		
Т.контр.		Зейликман		
Нач.отд.		Бейзерман		
Н.контр.		Кацан		
Утв.		Гордза		

КОп1 СБ

Клапан обратный
Сборочный чертеж

Лит.	Масса	Масштаб
И	6,65	1:4
Лист	Листов 1	

ММСС СССР
Главпромвентиляция
ЦПроектпромвентиляция

Копировал

Формат: 12

Серия 1.494-28

КОп1-0101

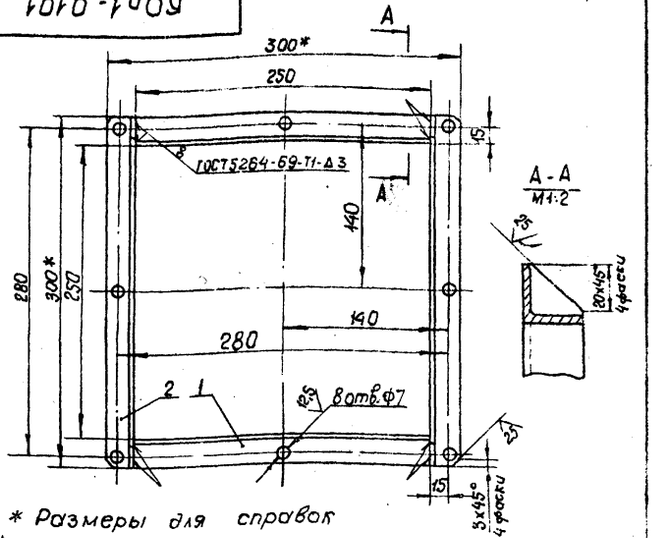

* Размеры для справок

Формат	Зона	Поз.	Обозначение	Наименование	Кол.	Примечание
				Детали		
Б4		1	КОп1-010101	Связь		
				Уголок Б-25х25х3 ГОСТ 8509-72 Ст.3 ГОСТ 535-58		
				ℓ=250	2	0,28 кг
Б4		2	КОп1-010102	Связь		
				Уголок Б-25х25х3 ГОСТ 8509-72 Ст.3 ГОСТ 535-58		
				ℓ=300	2	0,325 кг

КОп1-0101

Фланец

Изм.	Лист	№ докум.	Подп.	Дата
Разраб.		Горбунова		
Пров.		Пронский		
Т.контр.		Зейликман		
Н.контр.		Пронский		
Утв.		Каган		

Лит.	Масса	Масштаб
У	1,21	1:4
Лист	Листов 1	

ММСС СССР Главпромвентиляция ЛИПроектпромвентиляция

Копировал: Формат А1

КОп1-0102

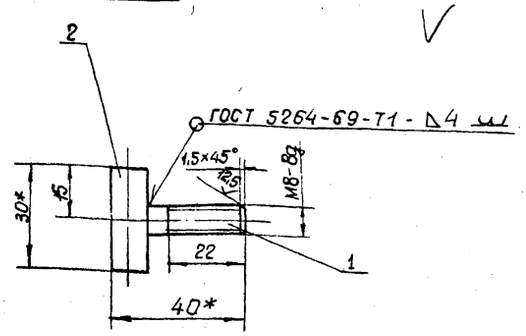

* Размеры для справок

Формат	Зона	Поз.	Обозначение	Наименование		Примечание
				Детали		
Б4		1	КОп1-010201	Штырь		
				Круг В12 ГОСТ 2590-72 Ст3 ГОСТ 535-58		
				ℓ=28	1	0,01 кг
Б4		2	КОп1-010202	Штырь		
				Круг В12 ГОСТ 2590-72 Ст 3 ГОСТ 535-58		
				ℓ=30	1	0,026 кг

КОп1-0102

Болт

Изм.	Лист	№ докум.	Подп.	Дата
Разраб.		Горбунова		
Пров.		Пронский		
Т.контр.		Зейликман		
Н.контр.		Пронский		
Утв.		Каган		

Лит.	Масса	Масштаб
У	0,036	1:1
Лист	Листов 1	

ММСС СССР Главпромвентиляция ЛИПроектпромвентиляция

Копировал: Формат А1

КОп1-010001

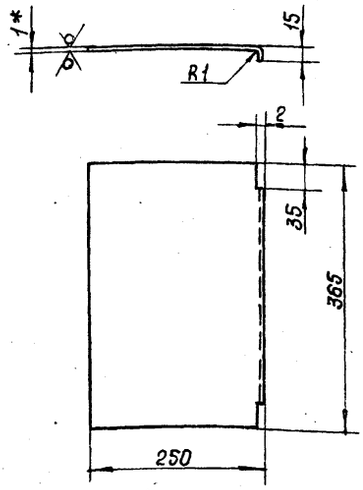

* Размер для справок

КОп1-010001

Стенка

Изм.	Лист	№ докум.	Подп.	Дата
Разраб.		Власова		
Пров.		Пронский		
Т.контр.		Пронский		
Н.контр.		Пронский		
Утв.		Зейликман		

Лит.	Масса	Масштаб
У	0,75	1:5
Лист	Листов 1	

Лист Б-ПН-1.0 ГОСТ 19904-74
3-III-Ст.3 Кп ГОСТ 16523-70

ММСС СССР Главпромвентиляция ЛИПроектпромвентиляция

Копировал: Формат: А1

КОп1-010002

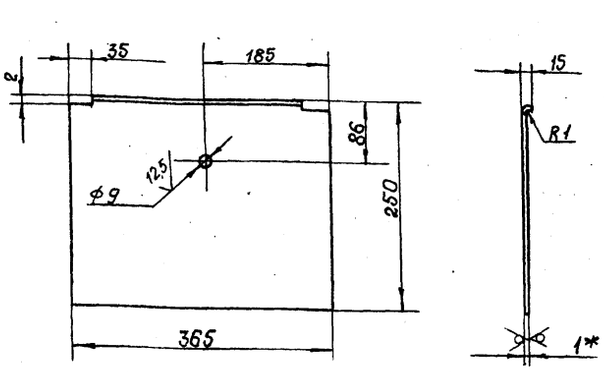

* Размер для справок

КОп1-010002

Стенка

Изм.	Лист	№ докум.	Подп.	Дата
Разраб.		Власова		
Пров.		Пронский		
Т.контр.		Пронский		
Н.контр.		Пронский		
Утв.		Зейликман		

Лит.	Масса	Масштаб
У	0,75	1:5
Лист	Листов 1	

Лист Б-ПН-1.0 ГОСТ 19904-74
3-III-Ст.3 Кп ГОСТ 16523-70

ММСС СССР Главпромвентиляция ЛИПроектпромвентиляция

Копировал: Формат А1

Инв.№ подл. | Подп. и дата | Взам. инв.№ | Инв.№ дубл. | Подп. и дата

Серия 1.494-28

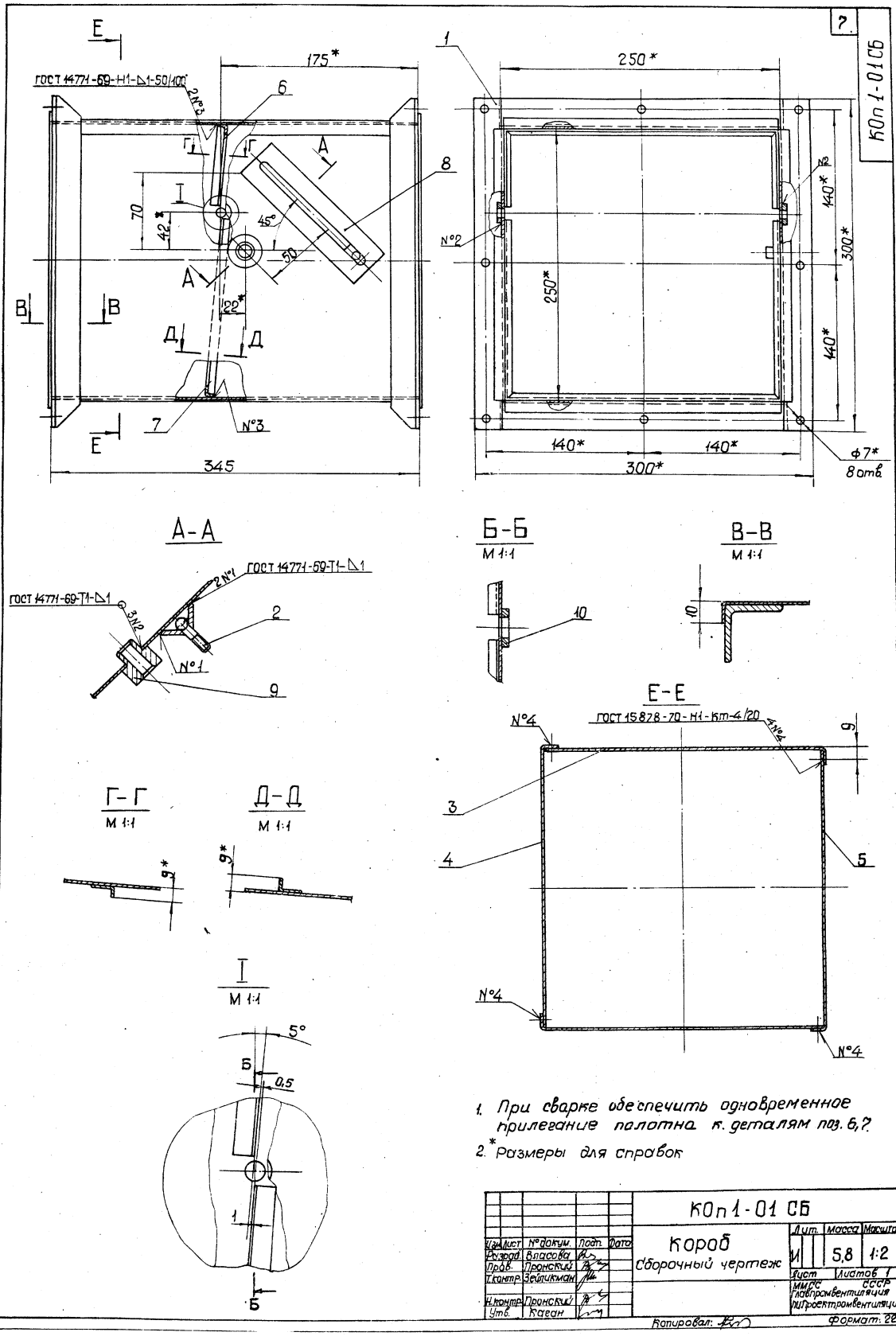

1. При сварке обеспечить одновременное прилегание полотна к деталям поз. 6,7.
2. * Размеры для справок

Изм.	Лист	№ докум.	Подп.	Дата	КОп1-01 СБ		
Разраб.		Власова			Короб Сборочный чертеж	Лит.	Масса	Масштаб
Пров.		Пронский				И	5,8	1:2
Т.контр.		Зейликман				Лист	Листов 1
Н.контр.		Пронский				ММСС СССР Главпромвентиляция ПИ Проектпромвентиляция	
Утв.		Каган					

Копировал:

Формат: 22

Инв.№подл. | Подп. и дата | Взам.инв.№ | Инв.№дубл. | Подп. и дата

Серия 1.494-28

КОл1-010003

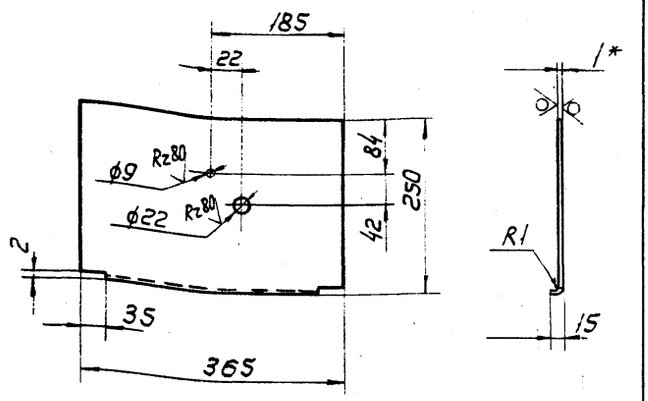

* Размер для справок

Изм.	Лист	№ докум.	Подп.	Дата
Разраб.		Власова		
Пров.		Пронский		
Т.контр.		Пронский		
Н.контр.		Пронский		
Утв.		Зейликман		

Стенка

Лит.	Масса	Масштаб
У	0,75	1:5
Лист	Листов 1	

Лист Б-ПН-1.0 ГОСТ 19904-74 3-III-Ст3 кп ГОСТ 16523-70

ММСС СССР Главпромвентиляция ЛИ Проектпромвентиляция

Копировал: — Формат: А1

КОл1-010004

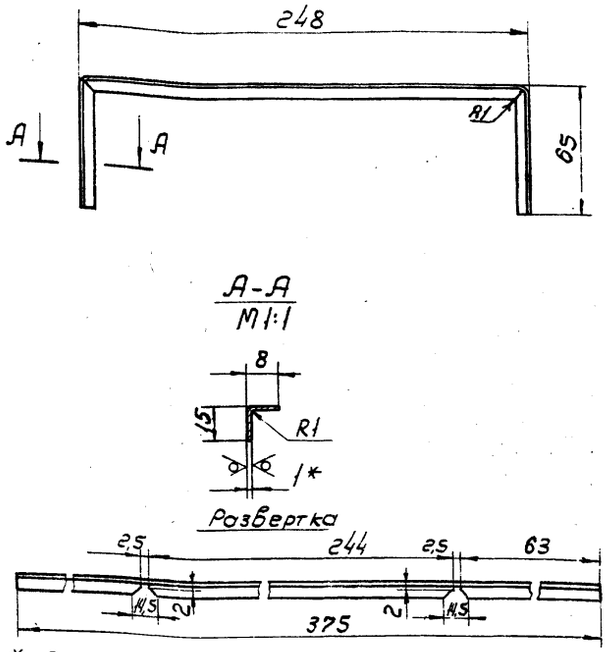

* Размер для справок

Изм.	Лист	№ докум.	Подп.	Дата
Разраб.		Власова		
Пров.		Пронский		
Т.контр.		Пронский		
Н.контр.		Пронский		
Утв.		Зейликман		

Рамка

Лит.	Масса	Масштаб
У	0,04	1:2
Лист	Листов 1	

Лист Б-ПН-1.0 ГОСТ 19904-74 3-III-Ст3 кп ГОСТ 16523-70

ММСС СССР Главпромвентиляция ЛИ Проектпромвентиляция

Копировал: — Формат А4

КОл1-010005

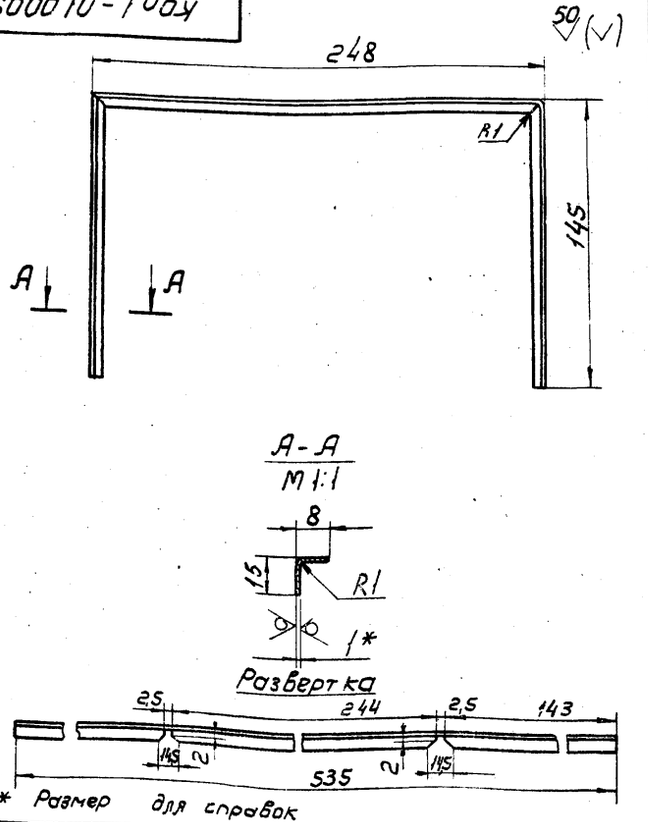

* Размер для справок

Изм.	Лист	№ докум.	Подп.	Дата
Разраб.		Власова		
Пров.		Пронский		
Т.контр.		Пронский		
Н.контр.		Пронский		
Утв.		Зейликман		

Рамка

Лит.	Масса	Масштаб
У	0,06	1:2
Лист	Листов 1	

Лист Б-ПН-1.0 ГОСТ 19904-74 3-III-Ст3 кп ГОСТ 16523-70

ММСС СССР Главпромвентиляция ЛИ Проектпромвентиляция

Копировал: — Формат А1

КОл1-010006

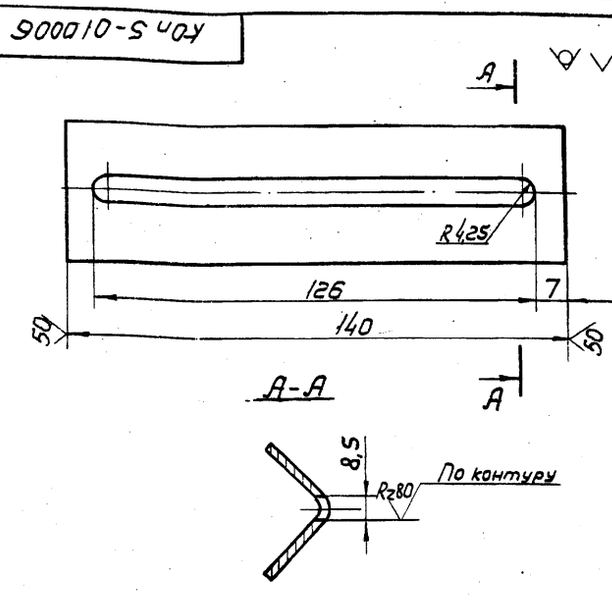

Изм.	Лист	№ докум.	Подп.	Дата
Разраб.		Власова		
Пров.		Пронский		
Т.контр.		Пронский		
Н.контр.		Пронский		
Утв.		Зейликман		

Рейка

Лит.	Масса	Масштаб
У	0,16	1:1
Лист	Листов 1	

Уголок 28×28×3 Ст.3 ГОСТ 19771-74

ММСС СССР Главпромвентиляция ЛИ Проектпромвентиляция

Копировал: — Формат А1

Серия 1.494-28

КОл 1-010007

12,5

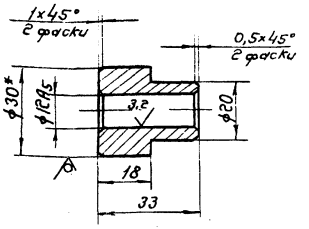

* Размер для справок.

Изм.	Лист	№ докум.	Подп.	Дата	
Разраб.		Власова			Втулка
Пров.		Пронский			
Т. контр.		Пронский			
Н. контр.		Пронский			Круг В30 ГОСТ 2590-71 / Ст.3 ГОСТ 535-58
Утв.		Беликин			

Лит.	Масса	Масштаб
У	0,1	1:1

Лист | Листов: 1

ММСС СССР Главпромвентиляция ПИ Проектпромвентиляция

Копировал: Бер- Формат: 11

КОл 1-010008

12,5

9

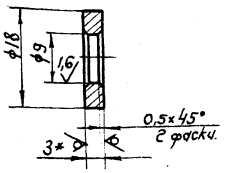

* Размер для справок.

Изм.	Лист	№ докум.	Подп.	Дата	
Разраб.		Власова			Шайба
Пров.		Пронский			
Т. контр.		Пронский			
Н. контр.		Пронский			Лист Б.ЛН-3.0 ГОСТ 19903-74 / 3-III-Ст.3 КП ГОСТ 16523-70
Утв.		Беликин			

Лит.	Масса	Масштаб
У	0,004	2:1

Лист | Листов: 1

ММСС СССР Главпромвентиляция ПИ Проектпромвентиляция

Копировал: Бер- Формат: 11

КОл 1-020

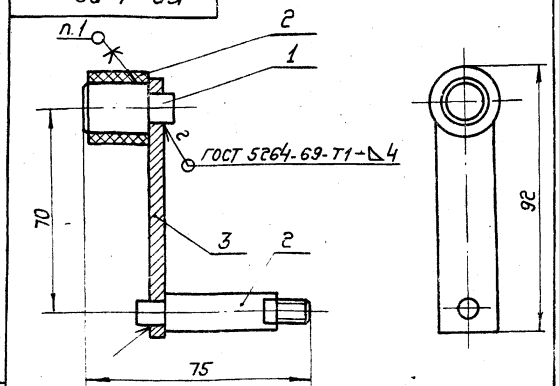

1. Деталь поз. 4 посадить на клей №88Н МРТУ-38-5-880-66.
2. Размеры для справок.

Формат	Зона	Поз.	Обозначение	Наименование	Кол.	Примечание
				Детали		
11		1	КОл 1-020001	Ось	1	
11		2	КОл 1-020002	Ось	1	
11		3	КОл 1-020003	Планка	1	
64		4	КОл 1-020004	Кольцо	1	
				Трубка 1т 16×4 ГОСТ 5496-67		
				ℓ=20		

КОл 1-02

Изм.	Лист	№ докум.	Подп.	Дата	
Разраб.		Горбунов			Ограничитель
Пров.		Пронский			
Т. контр.		Беликин			
Н. контр.		Пронский			
Утв.		Кареин			

Лит.	Масса	Масштаб
У	0,12	1:1

Лист | Листов: 1

ММСС СССР Главпромвентиляция ПИ Проектпромвентиляция

Копировал: Бер- Формат: 11

КОл 1-020001

12,5

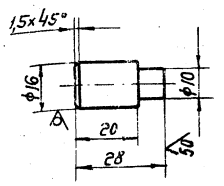

Изм.	Лист	№ докум.	Подп.	Дата	
Разраб.		Власова			Ось
Пров.		Пронский			
Т. контр.		Пронский			
Н. контр.		Пронский			Круг В16 ГОСТ 2590-71 / Ст. 3 ГОСТ 535-58
Утв.		Беликин			

Лит.	Масса	Масштаб
У	0,036	1:1

Лист | Листов: 1

ММСС СССР Главпромвентиляция ПИ Проектпромвентиляция

Копировал: Бер- Формат: 11

Серия 1.494-28

КОп1-020002

12,5 √(√)

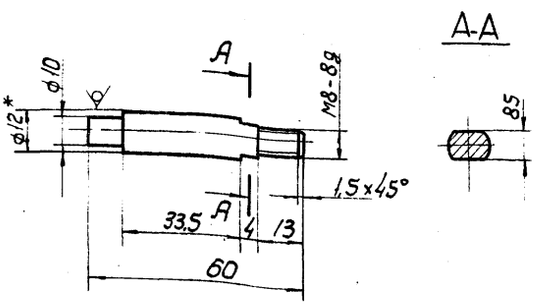

* Размер для справок

Изм.	Лист	№ докум.	Подп.	Дата
Разраб.		Власова		
Пров.		Пронский		
Т. контр.		Пронский		
Н. контр.		Пронский		
Утв.		Зейликман		

КОп1-020002

Ось

Лит.	Масса	Масштаб
U	0,03	1:1

Лист | Листов 1

Круг В12 ГОСТ 2590-71 / Ст3 ГОСТ 535-58

ММСС СССР Главпромвентиляция ПИ Проектпромвентиляция

Копировал: Вг — Формат: 11

КОп1-020003

10

12,5 √(√)

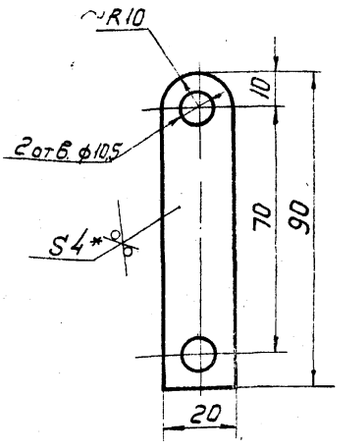

* Размер для справок

Изм.	Лист	№ докум.	Подп.	Дата
Разраб.		Власова		
Пров.		Пронский		
Т. контр.		Пронский		
Н. контр.		Пронский		
Утв.		Зейликман		

КОп1-020003

Планка

Лит.	Масса	Масштаб
U	0,05	1:1

Лист | Листов 1

Лист Б-ПН-10. ГОСТ 19903-74 / Ст3 ГОСТ 14637-69

ММСС СССР Главпромвентиляция ПИ Проектпромвентиляция

Копировал: Вг — Формат: 11

КОп1-0001

50 √(√)

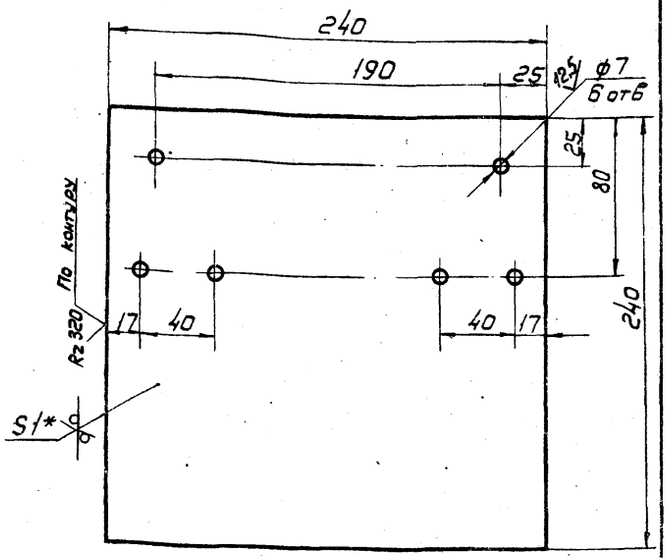

* Размер для справок

Изм.	Лист	№ докум.	Подп.	Дата
Разраб.		Власова		
Пров.		Пронский		
Т. контр.		Пронский		
Н. контр.		Пронский		
Утв.		Зейликман		

КОп1-0001

Полотно

Лит.	Масса	Масштаб
U	0,45	1:2

Лист | Листов 1

Лист Б-ПН-1.0 ГОСТ 19904-74 / 3-III-Ст3 кп ГОСТ 16523-70

ММСС СССР Главпромвентиляция ПИ Проектпромвентиляция

Копировал: Вг — Формат: 11

КОп1-0002

12,5 √(√)

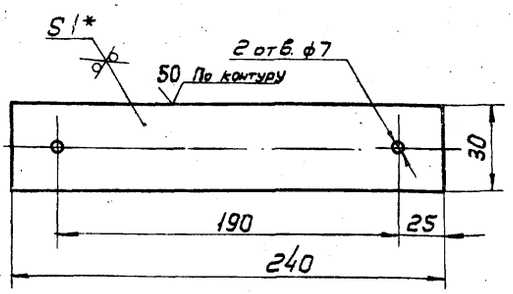

* Размер для справок

Изм.	Лист	№ докум.	Подп.	Дата
Разраб.		Власова		
Пров.		Пронский		
Т. контр.		Пронский		
Н. контр.		Пронский		
Утв.		Зейликман		

КОп1-0002

Груз

Лит.	Масса	Масштаб
U	0,055	1:2

Лист | Листов 1

Лист Б-ПН-1.0 ГОСТ 19904-74 / 3-III Ст3 кп ГОСТ 16523-70

ММСС СССР Главпромвентиляция ПИ Проектпромвентиляция

Копировал: Вг — Формат: 11

Серия 1.494.-28

Формат	Зона	Поз.	Обозначение	Наименование	Кол.	Примечание
				Документация		
22			КОп 2 СБ	Сборочный чертеж		
*			КО. Д	Техническое требование		*11.11.11.11
				Сборочные единицы		
11	1		КОп2-01	Короб	1	
11	2		КОп1-02	Ограничитель	1	
				Детали		
11	3		КОп2-0001	Полотно	1	
11	4		КОп2-0002	Груз	1	
11	5		КОп1-0003	Ось	2	
11	6		КОп1-0004	Планка	1	
				Стандартные изделия		
		7		Болт М6х16.36		
				ГОСТ 7798-70	6	
		8		Гайка 6Н		
				ГОСТ 5915-70	6	
		9		Гайка-барашек М8-1		
				ГОСТ 3032-76	1	
		10		Гайка М8Н		
				ГОСТ 5915-70	1	
		11		Шайба 6		
				ГОСТ 11371-68	6	
		12		Шайба 8 65Г		
				ГОСТ 6402-70	1	
		13		Шайба 8		
				ГОСТ 11371-68	2	

Изм. Лист N докум. Подп. Дата
Разраб. Щеглова
Пров. Пронский
Н.контр. Пронский
Утв. Зейликман

КОп2

Клапан обратный

Лит | Лист | Листов 1

ММСС СССР Главпромвентиляция ПИ Проектпромвентиляция

Копировал: — Формат: 11

Формат	Зона	Поз.	Обозначение	Наименование	Кол.	Примечание
				Документация		
22			КОп2-01 СБ	Сборочный чертеж		
				Сборочные единицы		
11	1		КОп2-0101	Фланец	2	
11	2		КОп1-0102	Болт	1	
				Детали		
11	3		КОп2-010001	Стенка	2	
11	4		КОп2-010002	Стенка	1	
11	5		КОп2-010003	Стенка	1	
11	6		КОп2-010004	Рамка	1	
11	7		КОп2-010005	Рамка	1	
11	8		КОп1-010006	Рейка	1	
11	9		КОп1-010007	Втулка	1	
11	10		КОп1-010008	Шайба	2	

Изм. Лист N докум. Подп. Дата
Разраб. Власова
Пров. Пронский
Н.контр. Пронский
Утв. Зейликман

КОп2-01

Короб

Лит | Лист | Листов 1

ММСС СССР Главпромвентиляция ПИ Проектпромвентиляция

Копировал: — Формат: 11

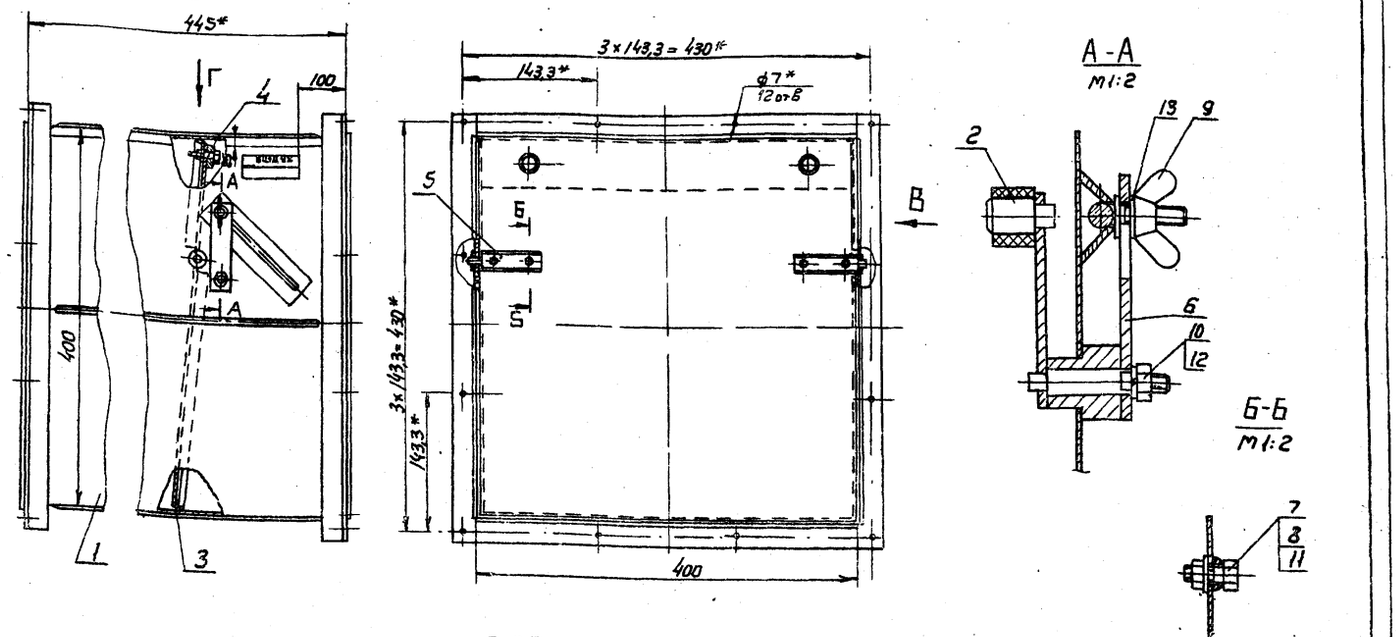

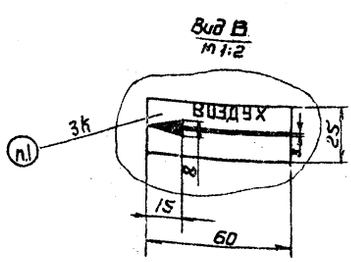

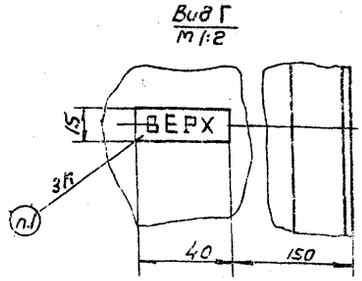

1. Шрифт надписей по ГОСТ 2930-62
2* Размеры для справок

Изм.	Лист	N докум.	Подп.	Дата
Разраб.		Горбунова		
Пров.		Пронский		
Т.контр.		Зейликман		
Нач.отд		Бейдерман		
Н.контр.		Каган		
Утв.		Обчинников		

КОп2 СБ

Клапан обратный
Сборочный чертеж

Лит	Масса	Масштаб
У	12,1	1:5
Лист	Листов 1	

ММСС СССР Главпромвентиляция ПИ Проектпромвентиляция

Копировал: — Формат 12

КОп2-01СБ

Серия 1.494-28

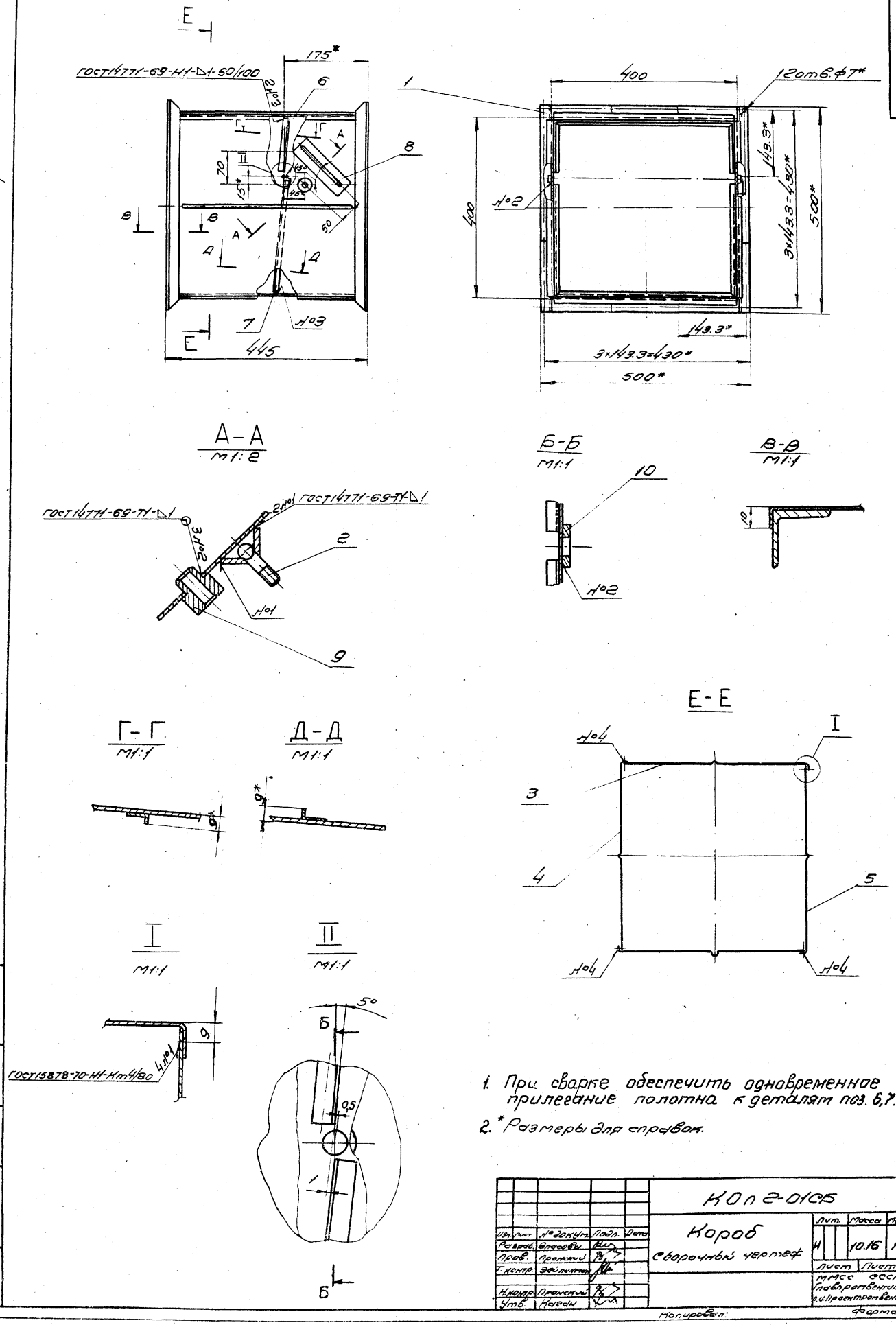

1. При сварке обеспечить одновременное прилегание полотна к деталям поз. 6,7.
2. * Размеры для справок.

Изм.	Лист	№ докум.	Подп.	Дата	КОп2-01СБ			
Разраб.	Власова				Короб	Лит.	Масса	Масштаб
Пров.	Пронский				Сборочный чертеж	И	10.16	1:5
Т. контр.	Зейликман					Лист	Листов 1	
Н. контр.	Пронский					ММСС СССР Главпромвентиляция п.и. Проектромвентиляция		
Утв.	Каган							

Копировал: Формат: 22

Инв. № подл. | Подп. и дата | Взам. инв. № | Инв. № дубл. | Подп. и дата

КОп 1-0003

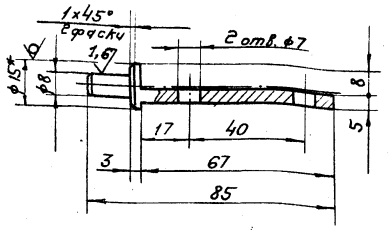

* Размер для справок.

Изм.	Лист	№ докум.	Подп.	Дата	
Разраб.		Горбунов			
Пров.		Пронский			
Т. контр.		Пронский			
Н. контр.		Пронский			
Утв.		Великтан			

КОп 1-0003

Ось 6

Круг В 15 ГОСТ 2590-71 / Ст. 3 ГОСТ 535-58

Лит.	Масса	Масштаб
У	0,046	1:1
Лист	Листов 1	

МПСС СССР Главпромвентиляция ЦПроектпромвентиляция

Копировал: Бф - Формат: 11

КОп 1-0004

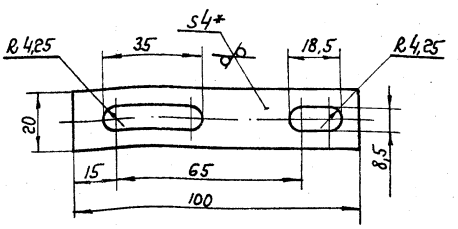

* Размер для справок.

Изм.	Лист	№ докум.	Подп.	Дата	
Разраб.		Горбунов			
Пров.		Пронский			
Т. контр.		Пронский			
Н. контр.		Пронский			
Утв.		Великтан			

КОп 1-0004

Планка

Лист Б-ПН-4,0 ГОСТ 19903-74 / Ст. 3 ГОСТ 14637-69

Лит.	Масса	Масштаб
У	0,05	1:1
Лист	Листов 1	

МПСС СССР Главпромвентиляция ЦПроектпромвентиляция

Копировал: Бф - Формат: 11

КОп 2-1010

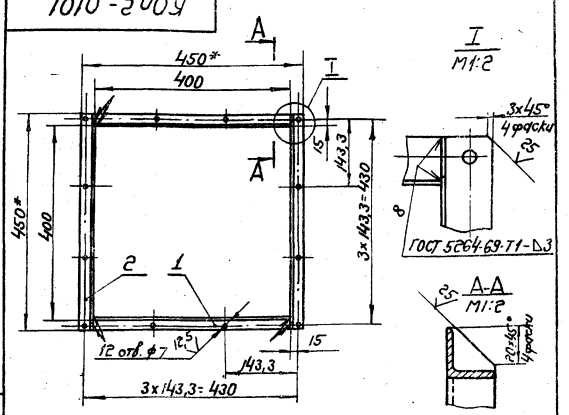

* Размеры для справок.

Формат	Зона	Поз.	Обозначение	Наименование	Кол.	Примечание
				Детали		
Б4		1	КОп 2-010101	Связь		
				Уголок Б-25×25×3 ГОСТ 8509-72 / Ст. 3 ГОСТ 535-58		
				ℓ=400	2	0,44 кг
Б4		2	КОп 2-010102	Связь		
				Уголок Б-25×25×3 ГОСТ 8509-72 / Ст. 3 ГОСТ 535-58		
				ℓ=450	2	0,5 кг

Изм.	Лист	№ докум.	Подп.	Дата	
Разраб.		Горбунов			
Пров.		Пронский			
Т. контр.		Великтан			
Н. контр.		Пронский			
Утв.		Кагон			

КОп 2-0101

Фланец

Лит.	Масса	Масштаб
У	1,87	1:10
Лист	Листов 1	

МПСС СССР Главпромвентиляция ЦПроектпромвентиляция

Копировал: Бф - Формат: 11

КОп 3-0101СБ

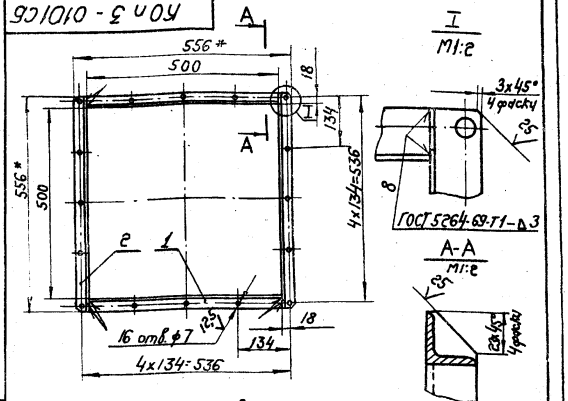

* Размеры для справок.

Формат	Зона	Поз.	Обозначение	Наименование	Кол.	Примечание
				Детали		
Б4		1	КОп 3-010101	Связь		
				Уголок Б-28×28×3 ГОСТ 8509-72 / Ст. 3 ГОСТ 535-58		
				ℓ=500	2	0,635 кг
Б4		2	КОп 3-010102	Связь		
				Уголок Б-28×28×3 ГОСТ 8509-72 / Ст. 3 ГОСТ 535-58		
				ℓ=556	2	0,655 кг

Изм.	Лист	№ докум.	Подп.	Дата	
Разраб.		Горбунов			
Пров.		Пронский			
Т. контр.		Великтан			
Н. контр.		Пронский			
Утв.		Кагон			

КОп 3-0101

Фланец

Лит.	Масса	Масштаб
У	2,65	1:10
Лист	Листов 1	

МПСС СССР Главпромвентиляция ЦПроектпромвентиляция

Копировал: Бф - Формат: 11

Серия 1.494-28

КОп2-010001

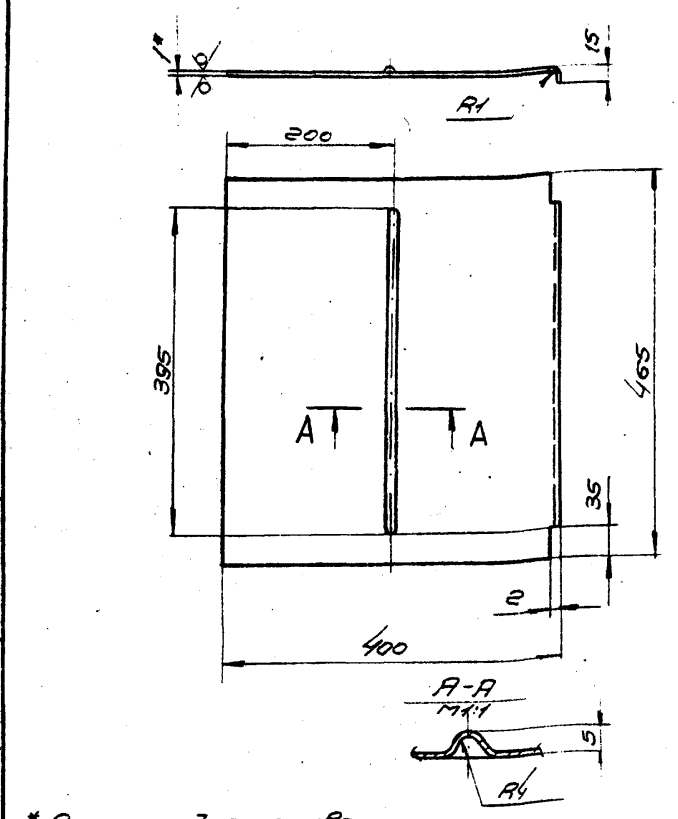

* Размер для справок

Изм.	Лист	№ докум.	Подп.	Дата
Разраб.	Власова			
Пров.	Пронский			
Т.контр.	Пронский			
Н.контр.	Пронский			
Утв.	Зейликман			

Стенка

Лит.	Масса	Масштаб
И	1.5	1:5

Лист | Листов 1

Лист Б-ПН-1.0 Гост 19904-74 3-III-Ст.3 КП ГОСТ 16523-70

ММСС СССР Главпромвентиляция ЛИ. Проектпромвентиляция

Копиров: Формат: 11

Инв. № подл. | Подп. и дата | Взам. инв. № | Инв. № дубл. | Подп. и дата

КОп2-010002

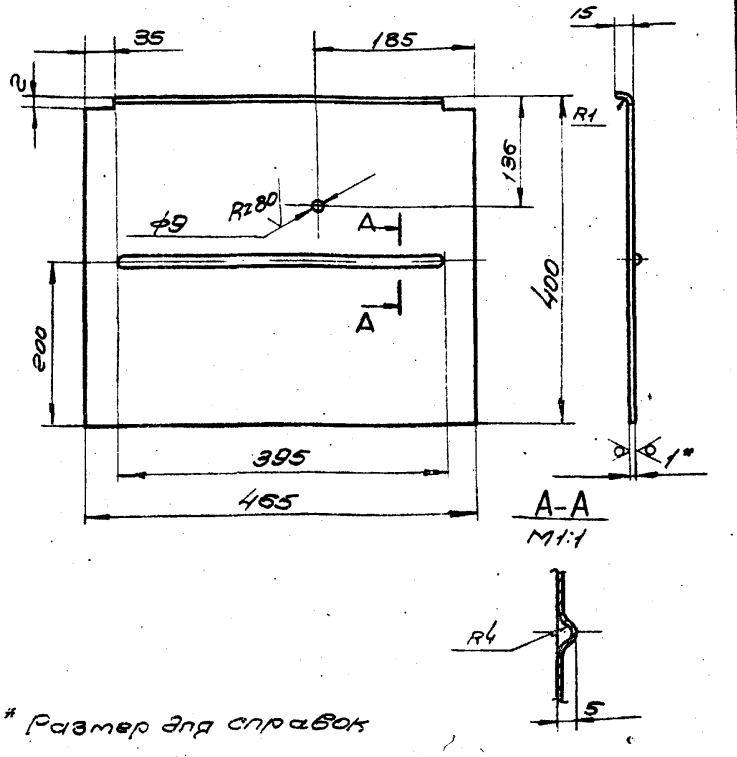

* Размер для справок

Изм.	Лист	№ докум.	Подп.	Дата
Разраб.	Власова			
Пров.	Пронский			
Т.контр.	Пронский			
Н.контр.	Пронский			
Утв.	Зейликман			

Стенка

Лит.	Масса	Масштаб
И	1.5	1:5

Лист | Листов 1

Лист Б-ПН-1.0 Гост 19904-74 3-III-Ст.3 КП ГОСТ 16523-70

ММСС СССР Главпромвентиляция ЛИ. Проектпромвентиляция

Копиров: Формат: 11

Инв. № подл. | Подп. и дата | Взам. инв. № | Инв. № дубл. | Подп. и дата

КОп2-010003

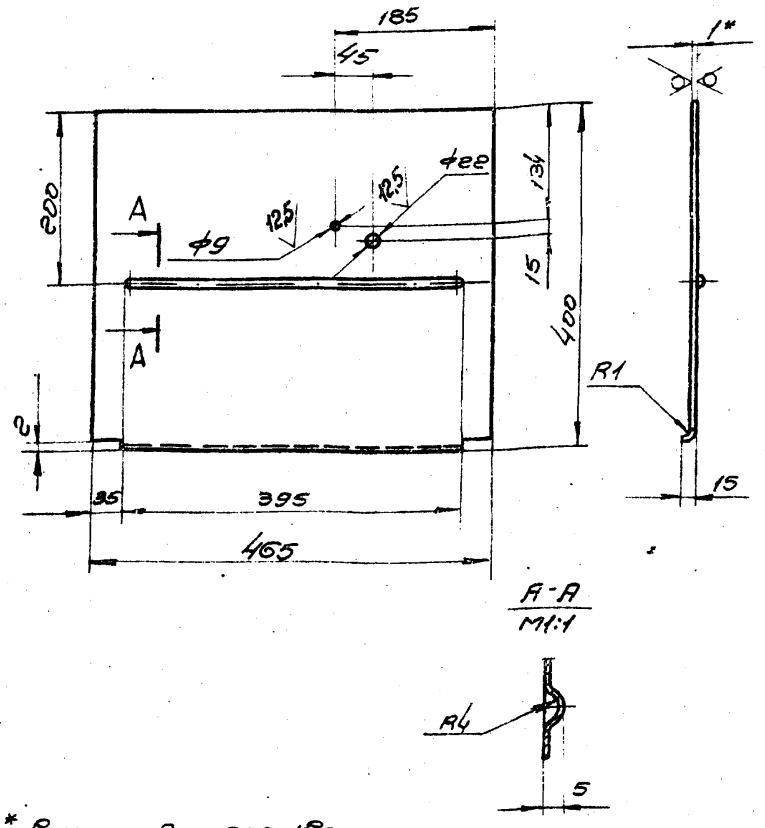

* Размер для справок

Изм.	Лист	№ докум.	Подп.	Дата
Разраб.	Власова			
Пров.	Пронский			
Т.контр.	Пронский			
Н.контр.	Пронский			
Утв.	Зейликман			

Стенка

Лит.	Масса	Масштаб
И	1,5	1:5

Лист | Листов 1

Лист Б-ПН-1.0 Гост 19904-74 3-III-Ст.3 КП ГОСТ 16523-70

ММСС СССР Главпромвентиляция ЛИ. Проектпромвентиляция

Инв. № подл. | Подп. и дата | Взам. инв. № | Инв. № дубл. | Подп. и дата

КОп2-010004

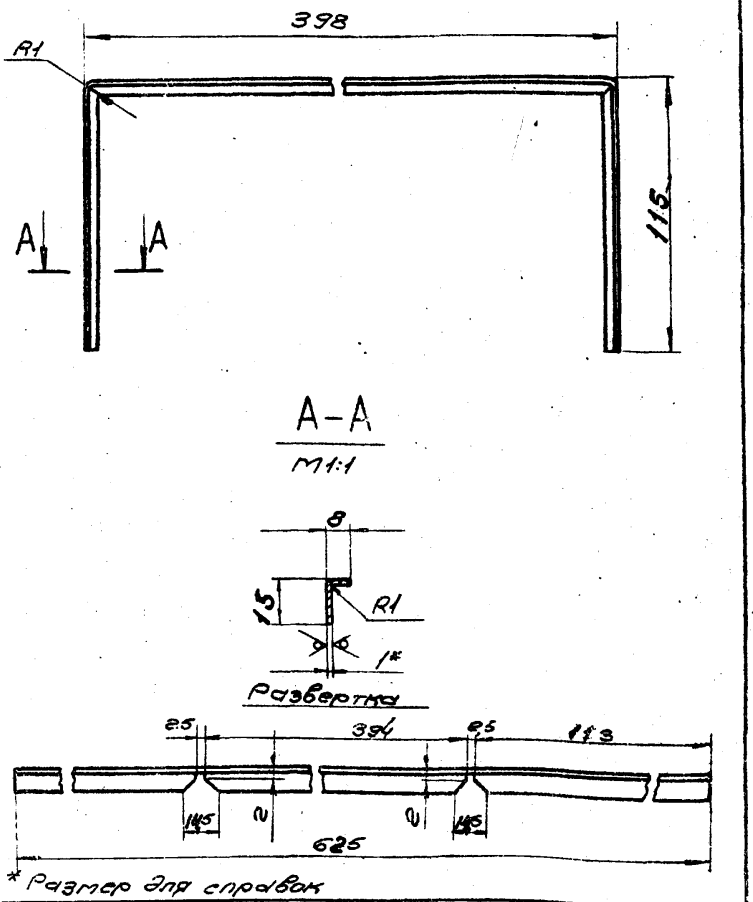

* Размер для справок

Изм.	Лист	№ докум.	Подп.	Дата
Разраб.	Власова			
Пров.	Пронский			
Т.контр.	Пронский			
Н.контр.	Пронский			
Утв.	Зейликман			

Рамка

Лит.	Масса	Масштаб
И	0.07	1:2

Лист | Листов 1

Лист Б-ПН-1.0 Гост 19904-74 3-III-Ст.3 КП ГОСТ 16523-70

ММСС СССР Главпромвентиляция ЛИ. Проектпромвентиляция

Копировал: Формат: 11

Инв. № подл. | Подп. и дата | Взам. инв. № | Инв. № дубл. | Подп. и дата

Серия 1.494-28

КОп2-010005

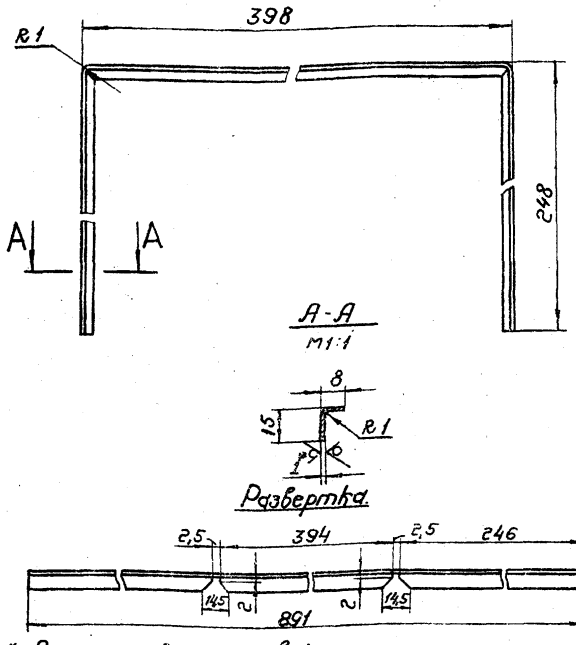

* Размер для справок.

Изм.	Лист	№ докум.	Подп.	Дата
Разраб.		Власова		
Пров.		Пронский		
Т.контр.		Пронский		
Н.контр.		Пронский		
Утв.		Зейликман		

КОп2-010005

Рамка

Лит.	Масса	Масштаб
И	0,1	1:2

Лист | Листов 1

Лист Б-ПН-1.0 ГОСТ 19904-74 / 3-III-Ст.3 кп ГОСТ 16523-70

ММСС СССР Главпромвентиляция П.И.Проектпромвентиляция

Копировал: Бер- Формат: 11

Подп. и дата | Взам.инв.№ | Инв.№ дубл. | Подп. и дата | Инв.№ подл.

КОп2-0001

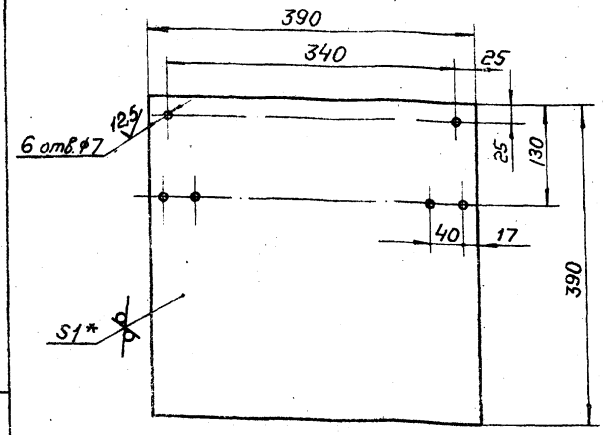

* Размер для справок

Изм.	Лист	№ докум.	Подп.	Дата
Разраб.		Власова		
Пров.		Пронский		
Т.контр.		Пронский		
Н.контр.		Пронский		
Утв.		Зейликман		

КОп2-0001

Полотно

Лит.	Масса	Масштаб
И	1,2	1:4

Лист | Листов 1

Лист Б-ПН-1.0 ГОСТ 19904-74 / 3-III-Ст.3 кп ГОСТ 16523-70

ММСС СССР Главпромвентиляция П.И.Проектпромвентиляция

Копировал: Бер- Формат: 11

Подп. и дата | Взам.инв.№ | Инв.№ дубл. | Подп. и дата | Инв.№ подл.

КОп2-0002

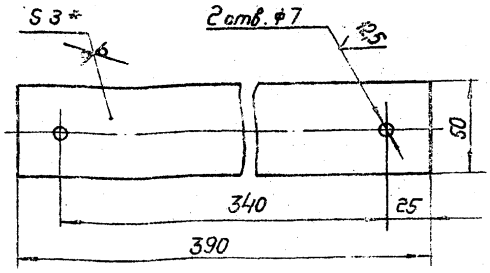

* Размер для справок.

Изм.	Лист	№ докум.	Подп.	Дата
Разраб.		Власова		
Пров.		Пронский		
Т.контр.		Пронский		
Н.контр.		Пронский		
Утв.		Зейликман		

КОп2-0002

Груз

Лит.	Масса	Масштаб
И	0,44	

Лист | Листов: 1

Лист Б-ПН-3.0 ГОСТ 19903-74 / 3-III-Ст.3 кп ГОСТ 16523-70

ММСС СССР Главпромвентиляция П.И.Проектпромвентиляция

Копировал: Бер- Формат: 11

Подп. и дата | Взам.инв.№ | Инв.№ дубл. | Подп. и дата | Инв.№ подл.

КОп5-0002

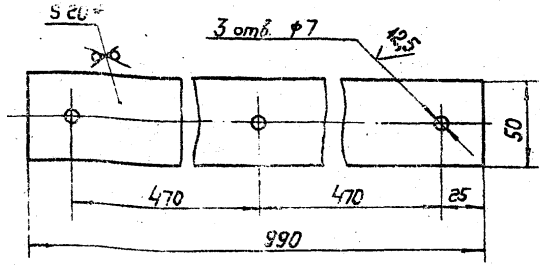

* Размер для справок.

Изм.	Лист	№ докум.	Подп.	Дата
Разраб.		Власова		
Пров.		Пронский		
Т.контр.		Пронский		
Н.контр.		Пронский		
Утв.		Зейликман		

КОп5-0002

Груз

Лит.	Масса	Масштаб
И	8,48	1:2

Лист | Листов: 1

Лист Б-ПН-20 ГОСТ 19903-74 / Ст.3 ГОСТ 14637-69

ММСС СССР Главпромвентиляция П.И.Проектпромвентиляция

Копировал: Бер- Формат: 11

Подп. и дата | Взам.инв.№ | Инв.№ дубл. | Подп. и дата | Инв.№ подл.

Серия 1.494-28

Формат	Зона	Поз.	Обозначение	Наименование	Кол.	Примечание
				Документация		
12			КОп 3 СБ	Сборочный чертеж		
*			КО. Д	Технические требования		*4,11,11,11
				Сборочные единицы		
11		1	КОп3-01	Короб	1	
11		2	КОп1-02	Ограничитель	1	
				Детали		
11		3	КОп3-0001	Клапан	1	
11		4	КОп3-0002	Груз	1	
11		5	КОп1-0003	Ось	2	
11		6	КОп1-0004	Планка	1	
				Стандартные изделия		
		7		Болт М6х20.36		
				ГОСТ 7798-70	6	
		8		Гайка М6.4		
				ГОСТ 5915-70	6	
		9		Гайка-барашек М8-1		
				ГОСТ 3032-76	1	
		10		Гайка М8.4		
				ГОСТ 5915-70	1	
		11		Шайба 6		
				ГОСТ 11371-68	6	
		12		Шайба 8		
				65Г ГОСТ 6402-61	1	
		13		Шайба 8		
				ГОСТ 11371-68	2	

Инв.№ подл. | Подп. и дата | Взам. инв.№ | Инв.№ дубл. | Подп. и дата

Изм.	Лист	№ докум.	Подп.	Дата
Разраб.		Горбунова		
Пров.		Пранский		
Н.контр.		Пранский		
Утв.		Зейликман		

КОп3

Клапан обратный

Лит	Лист	Листов
		1

ММСС СССР Главпромвентиляция ПИ Проектпромвентиляция

Копировал: — Формат: 11

Формат	Зона	Поз.	Обозначение	Наименование	Кол.	Примечание
				Документация		
22			КОп 3-01 СБ	Сборочный чертеж		
				Сборочные единицы		
11		1	КОп3-0101	Фланец	2	
11		2	КОп1-0102	Болт	1	
				Детали		
11		3	КОп3-010001	Стенка	2	
11		4	КОп3-010002	Стенка	1	
11		5	КОп3-010003	Стенка	1	
11		6	КОп3-010004	Рамка	1	
11		7	КОп3-010005	Рамка	1	
11		8	КОп1-010006	Рейка	1	
11		9	КОп1-010007	Втулка	1	
11		10	КОп1-010008	Шайба	2	

Инв.№ подл. | Подп. и дата | Взам. инв.№ | Инв.№ дубл. | Подп. и дата

Изм.	Лист	№ докум.	Подп.	Дата
Разраб.		Власово		
Пров.		Пранский		
Н.контр.		Пранский		
Утв.		Зейликман		

КОп3-01

Короб

Лит	Лист	Листов
	1	1

ММСС СССР Главпромвентиляция ПИ Проектпромвентиляция

Копировал: — Формат: 11

КОп3 СБ

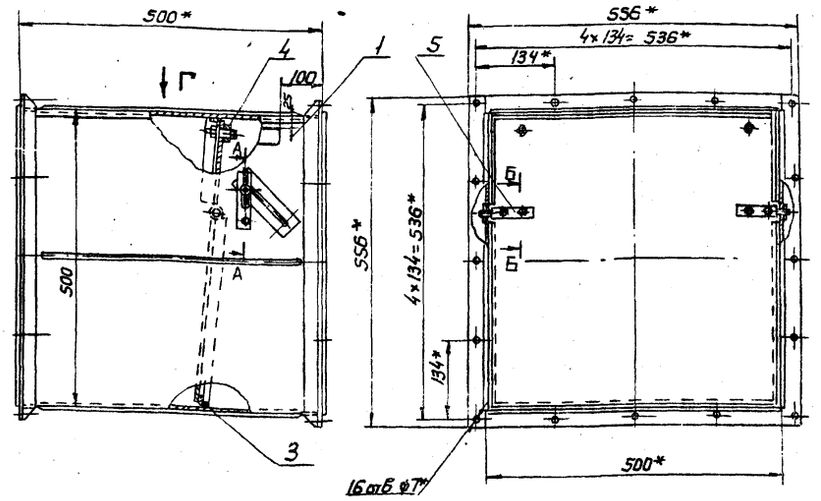

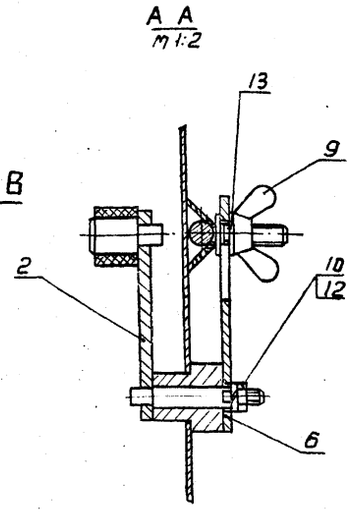

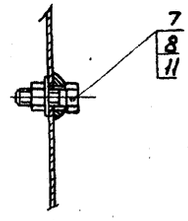

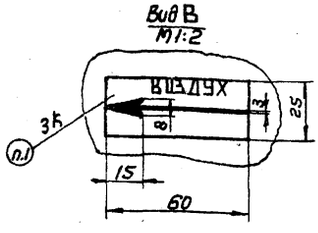

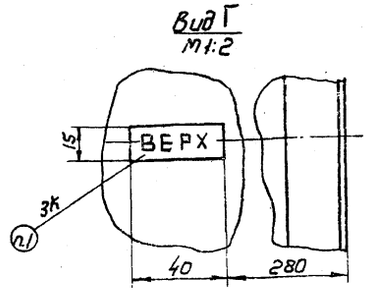

1. Шрифт надписей ПО7 ГОСТ 2930-62
2* Размеры для справок

Инв.№ подл. | Подп. и дата | Взам. инв.№ | Инв.№ дубл. | Подп. и дата

Изм.	Лист	№ докум.	Подп.	Дата
Разраб.		Горбунова		
Пров.		Пранский		
Т.контр.		Зейликман		
Нач.отд		Бейзерман		
Н.контр.		Каган		
Утв.		ОВ чинников		

КОп3 СБ

Клапан обратный
Сборочный чертеж

Лит.	Масса	Масштаб
У	19,8	1:10
Лист	Листов 1	

ММСС СССР Главпромвентиляция ПИ Проектпромвентиляция

Копировал: — Формат: 12

Серия 1.494-28

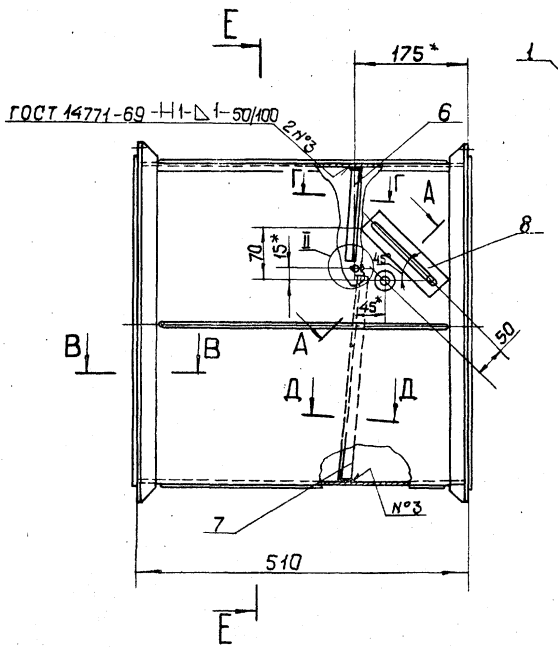

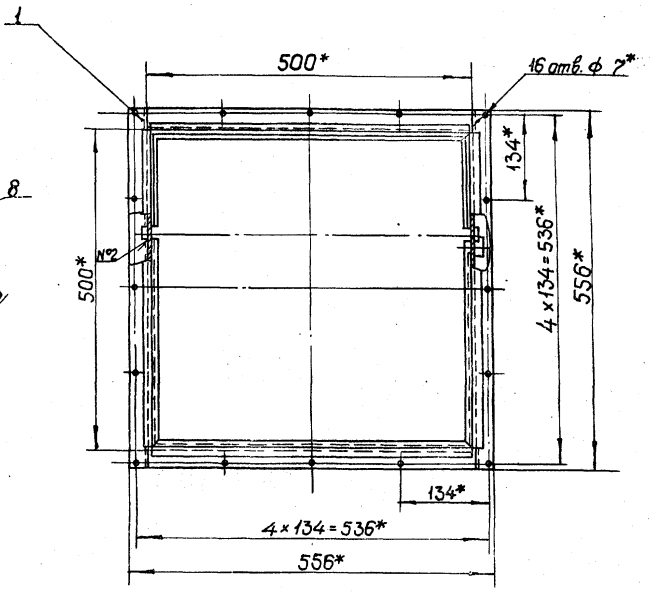

А-А
М 1:2

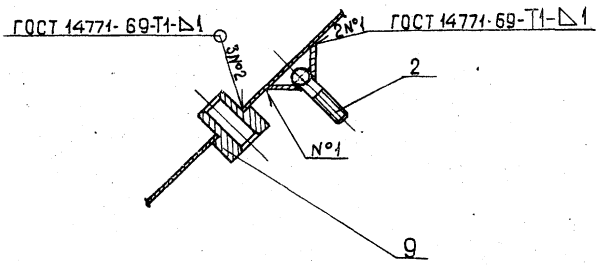

Б-Б
М 1:1

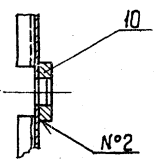

В-В
М 1:1

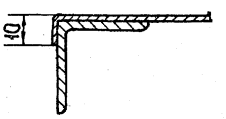

Е-Е

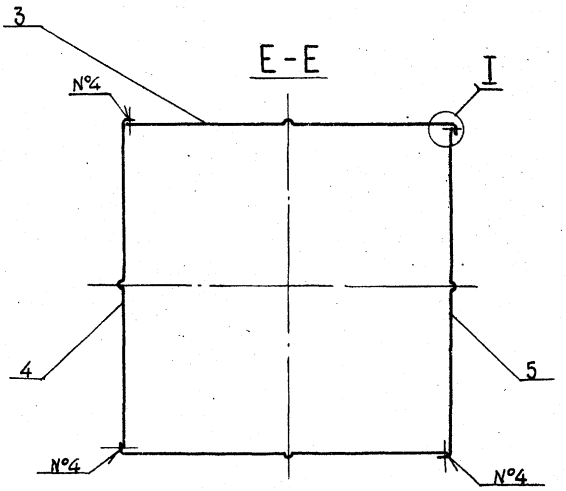

Г-Г
М 1:1

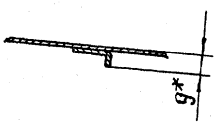

Д-Д
М 1:1

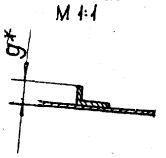

I
М 1:1

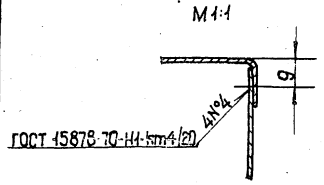

II
М 1:1

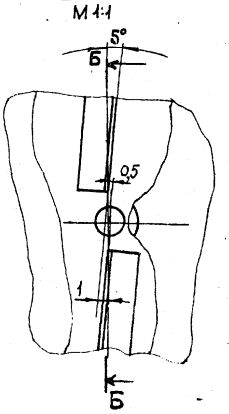

1. При сварке обеспечить одновременное прилегание полотна к деталям поз. 6, 7.
2. * Размеры для справок

					КОп3-01СБ			
Изм.	Лист	N°докум.	Подп.	Дата	Короб Сборочный чертеж	Лит.	Масса	Масштаб
Разраб.		Власова				И	15,86	1:5
Пров.		Пронский				Лист	Листов 1	
Т.контр.		Зейликман				ММСС СССР Главпромвентиляция ЛИПроектпромвентиляция		
Н.контр.		Пронский						
Утв.		Каган						

Инв.N°подл. | Подп. и дата | Взам.инв.N° | Инв.N°дубл. | Подп. и дата

Копировал: Формат: 22

Серия 1.494-28

КОл 3-010003

50 V(V)

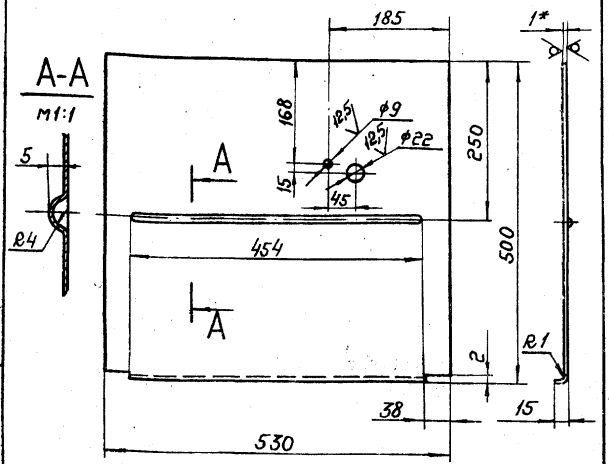

* Размер для справок.

Изм.	Лист	№ докум.	Подп.	Дата
Разраб.		Власова		
Пров.		Пронский		
Т.контр.		Пронский		
Н.контр.		Пронский		
Утв.		Зейликман		

КОл 3-010003

Стенка

Лит.	Масса	Масштаб
И	2,1	1:5
Лист	Листов 1	

Лист 6-ПН-1.0 ГОСТ 19904-74
3-III-Ст.3 кл ГОСТ 16523-70

МПСС СССР
Главпромвентиляция
ЦИ Проектпромвентиляция

Подп. и дата | Инв. № подл. | Взам. инв. № | Инв. № дубл. | Подп. и дата

КОл 3-010004

50 V(V) 18

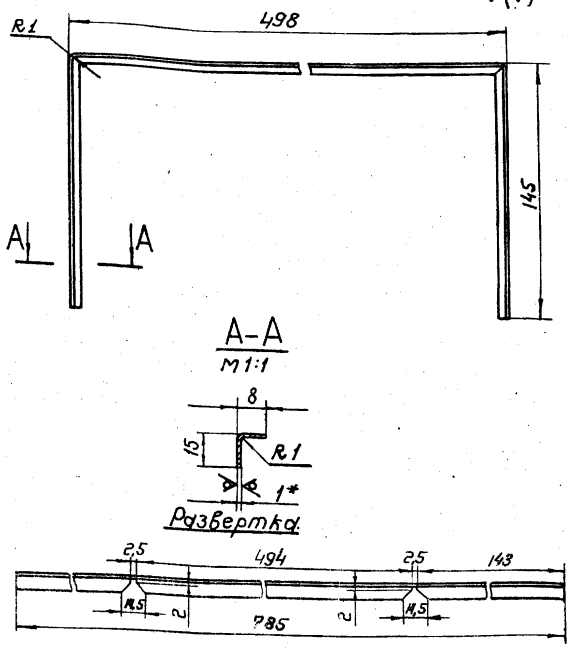

* Размер для справок.

Изм.	Лист	№ докум.	Подп.	Дата
Разраб.		Власова		
Пров.		Пронский		
Т.контр.		Пронский		
Н.контр.		Пронский		
Утв.		Зейликман		

КОл 3-010004

Рамка

Лит.	Масса	Масштаб
И	0,08	1:2
Лист	Листов 1	

Лист 6-ПН-1.0 ГОСТ 19904-74
3-III-Ст.3 кл ГОСТ 16523-70

МПСС СССР
Главпромвентиляция
ЦИ Проектпромвентиляция

Копировал: Ефр. Формат: 11

Подп. и дата | Инв. № подл. | Взам. инв. № | Инв. № дубл. | Подп. и дата

КОл 3-010005

50 V(V)

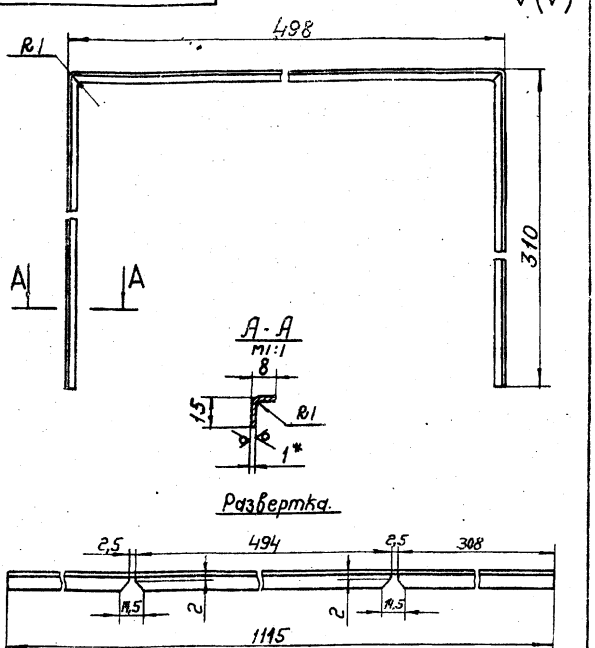

* Размер для справок.

Изм.	Лист	№ докум.	Подп.	Дата
Разраб.		Власова		
Пров.		Пронский		
Т.контр.		Пронский		
Н.контр.		Пронский		
Утв.		Зейликман		

КОл 3-010005

Рамка

Лит.	Масса	Масштаб
И	0,12	1:2
Лист	Листов 1	

Лист 6-ПН-1.0 ГОСТ 19904-74
3-III-Ст.3 кл ГОСТ 16523-70

МПСС СССР
Главпромвентиляция
ЦИ Проектпромвентиляция

Копировал: Ефр. Формат: 11

Подп. и дата | Инв. № подл. | Взам. инв. № | Инв. № дубл. | Подп. и дата

КОл 3-0002

50 V(V)

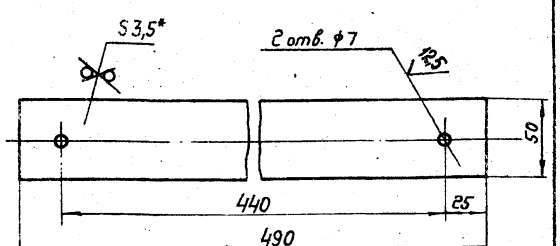

* Размер для справок.

Изм.	Лист	№ докум.	Подп.	Дата
Разраб.		Власова		
Пров.		Пронский		
Т.контр.		Пронский		
Н.контр.		Пронский		
Утв.		Зейликман		

КОл 3-0002

Груз

Лит.	Масса	Масштаб
И	0,7	1:2
Лист	Листов 1	

Лист 6-ПН-3.5 ГОСТ 19903-74
3-III-Ст.3 кл ГОСТ 16523-70

МПСС СССР
Главпромвентиляция
ЦИ Проектпромвентиляция

Копировал: Ефр. Формат: 11

Подп. и дата | Инв. № подл. | Взам. инв. № | Инв. № дубл. | Подп. и дата

Серия 1.494-28

Формат	Зона	Поз.	Обозначение	Наименование	Кол.	Примечание
				Документация		
12			КОп4 СБ	Сборочный чертеж		
*			КО.Д	Технические требования		*11,11,11,11
				Сборочные единицы		
11		1	КОп4-01	Короб	1	
11		2	КОп1-02	Ограничитель	2	
				Детали		
11		3	КОп4-0001	Полотно	2	
11		4	КОп4-0002	Груз	2	
11		5	КОп1-0003	Ось	4	
11		6	КОп1-0004	Планка	2	
				Стандартные изделия		
		7		Болт М6х20.36		
				ГОСТ 5915-70	14	
		8		Гайка М6.4		
				ГОСТ 5915-70	14	
		9		Гайка-барашек М8-Т		
				ГОСТ 3082-76	2	
		10		Гайка М8.4		
				ГОСТ 5915-70	2	
		11		Шайба 6		
				ГОСТ 11371-68	7	
		12		Шайба 8		
				65Г ГОСТ 6402-70	2	
		13		Шайба 8		
				ГОСТ 11371-68	4	

Инв.№ подл. | Подп. и дата | Взам. инв.№ | Инв.№ дубл. | Подп. и дата

Изм.	Лист	№ докум.	Подп.	Дата
Разраб.		Городнова		
Пров.		Пронский		
Н. контр.		Пронский		
Утв.		Зейлигман		

КОп4

Клапан обратный

Лит.	Лист	Листов
	1	1

ММСС СССР
Главпромвентиляция
ПИпроектпромвентиляцияция

Копировал: Формат: 11

Формат	Зона	Поз.	Обозначение	Наименование	Кол.	Примечание
				Документация		
12			КОп4-01 СБ	Сборочный чертеж		
				Сборочные единицы		
11		1	КОп4-0101	Фланец		
11		2	КОп1-0102	Болт		
				Детали		
11		3	КОп4-010001	Стенка	2	
11		4	КОп4-010002	Стенка	1	
11		5	КОп4-010003	Стенка	1	
11		6	КОп4-010004	Рамка	1	
11		7	КОп4-010005	Рамка	1	
11		8	КОп1-010006	Рейка	2	
11		9	КОп1-010007	Втулка	2	
11		10	КОп1-010008	Шайба	4	
11		11	КОп4-010006	Уголок	1	
11		12	КОп4-010007	Уголок	1	

Инв.№ подл. | Подп. и дата | Взам. инв.№ | Инв.№ дубл. | Подп. и дата

Изм.	Лист	№ докум.	Подп.	Дата
Разраб.		Городнова		
Пров.		Пронский		
Н. контр.		Пронский		
Утв.		Зейлигман		

КОп4-01

Короб

Лит.	Лист	Листов
	1	1

ММСС СССР
Главпромвентиляция
ПИпроектпромвентиляцияция

Копировал: Формат: 11

КОп4 СБ

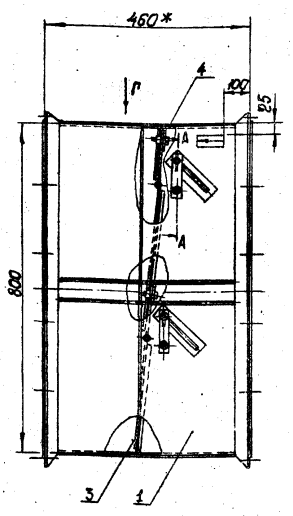

Вид В
М 1:2

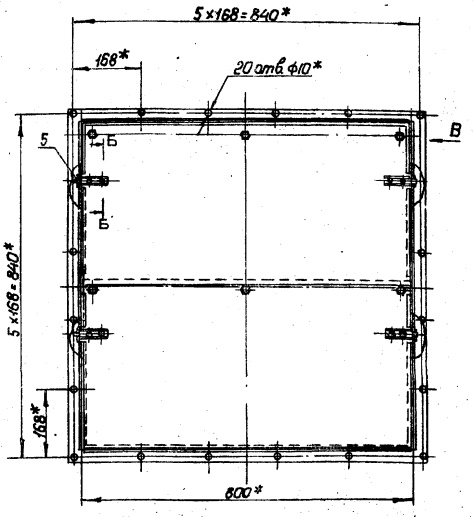

А-А
М 1:2

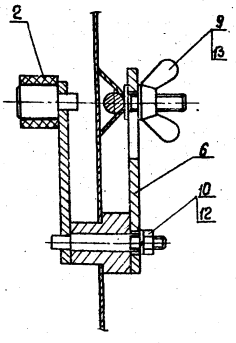

Б-Б
М 1:2

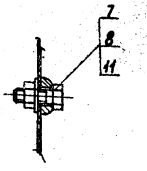

Вид Г
М 1:2

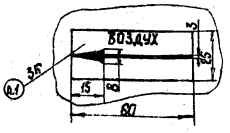

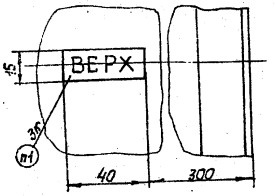

1. Шрифт надписей ПО7 ГОСТ 2930-62
2. * Размеры для справок

Инв.№ подл. | Подп. и дата | Взам. инв.№ | Инв.№ дубл. | Подп. и дата

Изм.	Лист	№ докум.	Подп.	Дата
Разраб.		Городнова		
Пров.		Пронский		
Т. контр.		Зейлигман		
Нач. отд.		Безверман		
Н. контр.		Кагон		
Утв.		Годза		

КОп4 СБ

Клапан обратный
Сборочный чертеж

Лит.	Масса	Масштаб
	47,4	1:10
Лист	Листов 1	

ММСС СССР
Главпромвентиляция
ПИпроектпромвентиляцияция

Копировал: Формат 12

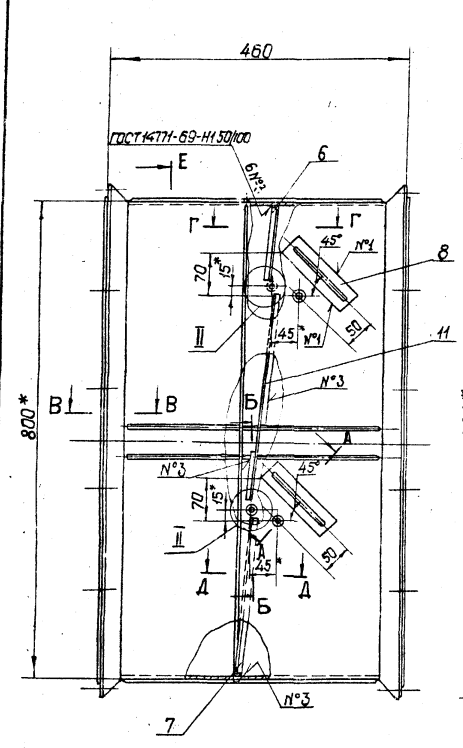

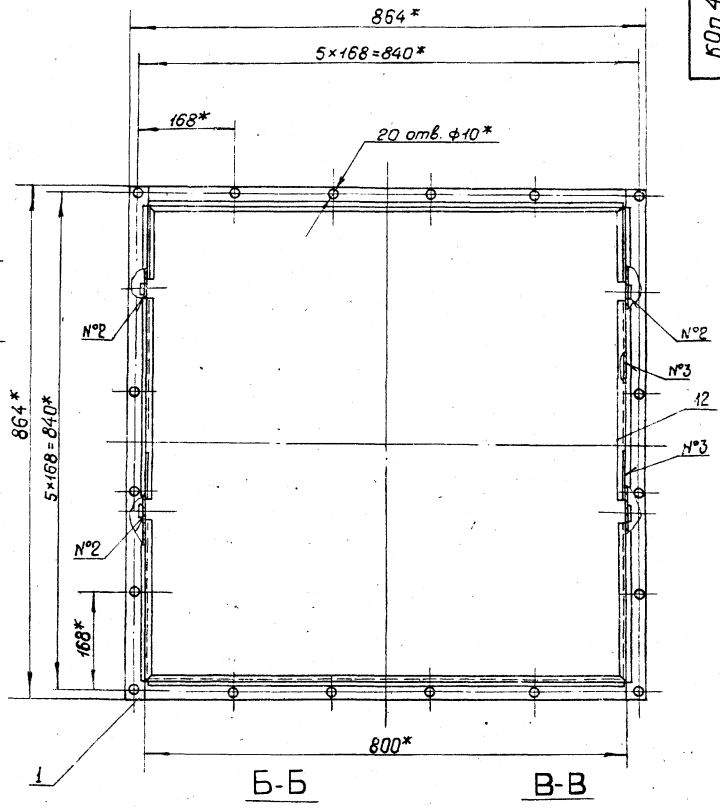

Е

А-А
М 1:2

Б-Б
М 1:1

В-В
М 1:1

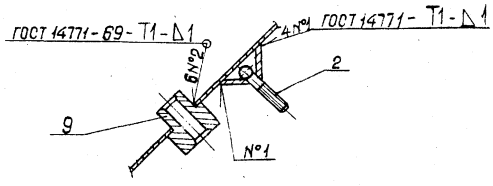

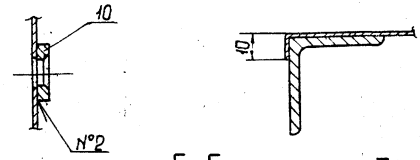

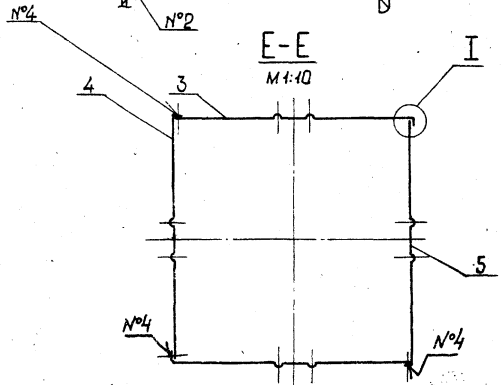

Г-Г
М 1:1

Д-Д
М 1:1

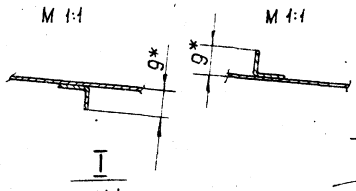

I
М 1:1

II
М 1:1

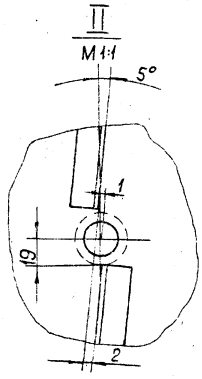

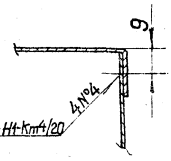

1. При сварке обеспечить одновременное прилегание полотна к деталям поз. 6, 7, 11, 12.
2. *Размеры для справок

					КОп4-01 СБ		
Изм.	Лист	№ докум.	Подп.	Дата	Короб	Лит.	Масса	Масштаб
Разраб.		Орбунова			Сборочный чертеж	И	25,8	1:5
Пров.		Пронский				Лист	Листов 1	
Т.контр.		Зейликман				ИМСО СССР Госпромвентиляция ЦПроектпромвентиляция		
Н.контр.		Пронский						
Утв.		Кагон						

Инв.№ подл. | Подп. и дата | Взам.инв.№ | Инв.№ дубл. | Подп. и дата

Серия 1.494-28

КОп 3-0001

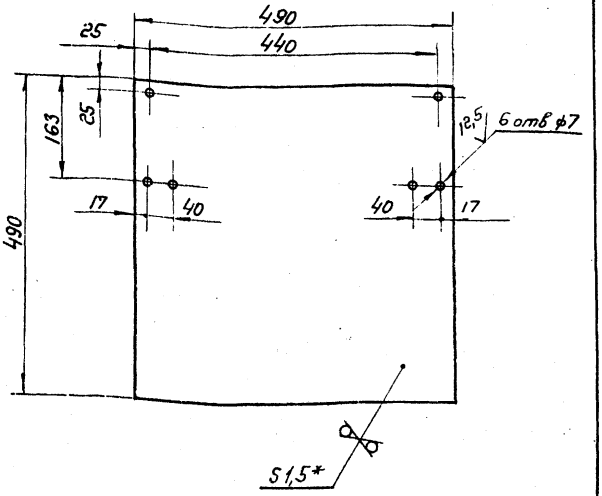

* Размер для справок.

Изм.	Лист	№ докум.	Подп.	Дата	КОп 3-0001		
Разраб.	Горбунова				Полотно	Лит.	Масса	Масштаб
Пров.	Пронский					И	2,82	1:5
Т.контр.	Пронский					Лист	Листов 1
Н.контр.	Пронский				Лист Б-ПН-1,5 ГОСТ 19903-74 3-III Ст.3 Кп ГОСТ 16523-70	МГСС СССР Главпромвентиляция ПИ Проектпромвентиляция	
Утв.	Зейликман						

Копировал: Бер- Формат: 11

КОп 4-010001

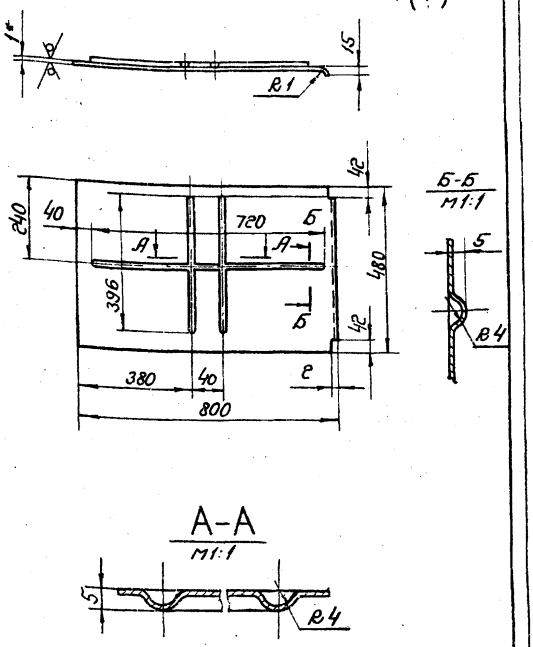

* Размер для справок.

Изм.	Лист	№ докум.	Подп.	Дата	КОп 4-010001		
Разраб.	Горбунова				Стенка	Лит.	Масса	Масштаб
Пров.	Пронский					И	3,06	1:10
Т.контр.	Пронский					Лист	Листов 1
Н.контр.	Пронский				Лист Б-ПН-1,0 ГОСТ 19904-74 3-III Ст.3 Кп ГОСТ 16528-70	МГСС СССР Главпромвентиляция ПИ Проектпромвентиляция	
Утв.	Зейликман						

Копировал: Бер- Формат: 11

КОп 4-1010

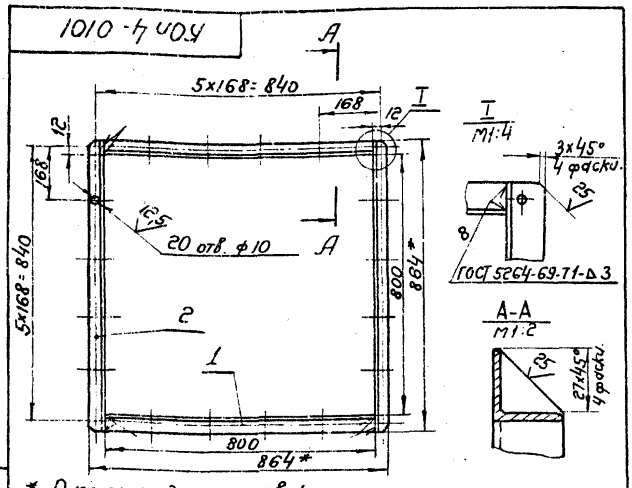

* Размеры для справок.

Формат	Зона	Поз.	Обозначение	Наименование	Кол.	Примечание
				Детали		
Б4		1	КОп 4-010101	Связь		
				Уголок Б-32×32×4 ГОСТ 8509-72 Ст.3 ГОСТ 535-58		
				ℓ=800	2	1,5 кг
Б4		2	КОп 4-010102	Связь		
				Уголок Б-32×32×4 ГОСТ 8509-72 Ст.3 ГОСТ 535-58		
				ℓ=864	2	1,65 кг

Изм.	Лист	№ докум.	Подп.	Дата	КОп 4-0101		
Разраб.	Горбунова				Фланец	Лит.	Масса	Масштаб
Пров.	Пронский					И	6,28	1:10
Т.контр.	Зейликман					Лист	Листов 1
Н.контр.	Пронский					МГСС СССР Главпромвентиляция ПИ Проектпромвентиляция	
Утв.	Казан						

Копировал: Бер- Формат: 11

КОп 4-010002

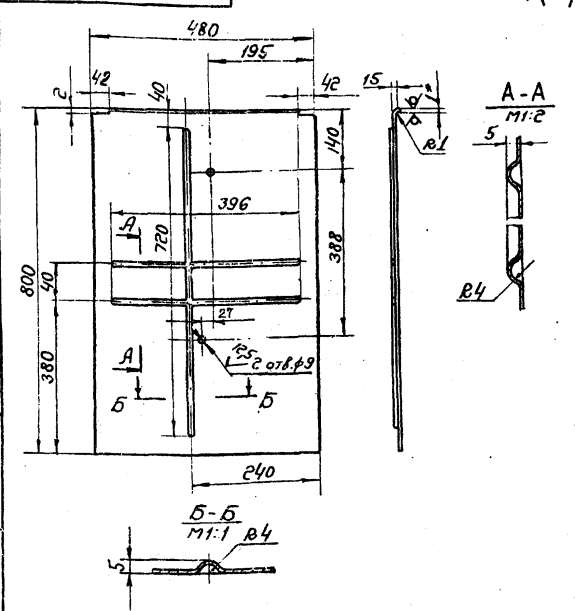

* Размер для справок.

Изм.	Лист	№ докум.	Подп.	Дата	КОп 4-010002		
Разраб.	Горбунова				Стенка	Лит.	Масса	Масштаб
Пров.	Пронский					И	3,06	1:10
Т.контр.	Пронский					Лист	Листов 1
Н.контр.	Пронский				Лист Б-ПН-1,0 ГОСТ 19904-74 3-III Ст.3 Кп ГОСТ 16523-70	МГСС СССР Главпромвентиляция ПИ Проектпромвентиляция	
Утв.	Зейликман						

Копировал: Бер- Формат: 11

КОп4-010005

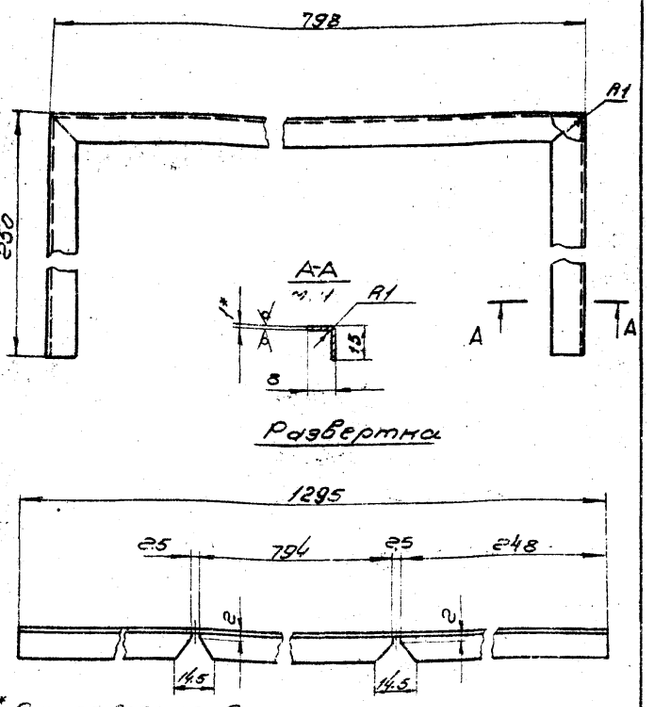

Изм.	Лист	№ докум.	Подп.	Дата
Разраб.		Горбунова		
Пров.		Пронский		
Т.контр.		Пронский		
Н.контр.		Пронский		
Утв.		Зейлигман		

Рамка

Лит.	Масса	Масштаб
У	0,17	1:1
Лист 1	Листов 1	

Лист 5-ПН-1.0 Гост 19904-74 Э-III-Сп.3 кл ГОСТ 16523-70

ММСС СССР Главпромвентиляция ЦПроектпромвентиляция

Копировал: Формат А1

КОп4-010004

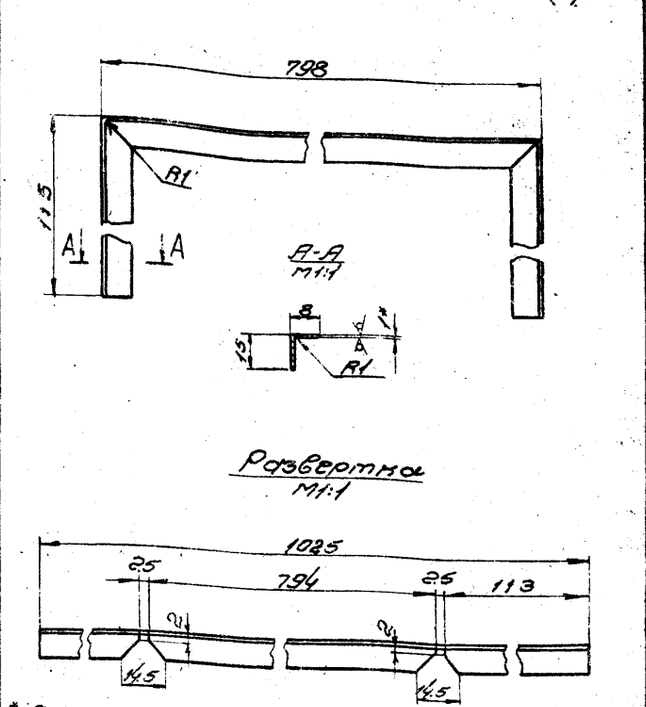

Изм.	Лист	№ докум.	Подп.	Дата
Разраб.		Горбунова		
Пров.		Пронский		
Т.контр.		Пронский		
Н.контр.		Пронский		
Утв.		Зейлигман		

Рамка

Лит.	Масса	Масштаб
У	0,135	1:1
Лист	Листов 1	

Лист 5-ПН-1.0 Гост 19904-74 Э-III-Сп.3 кл ГОСТ 16523-70

ММСС СССР Главпромвентиляция ЦПроектпромвентиляция

Копировал: Формат А1

КОп4-010006

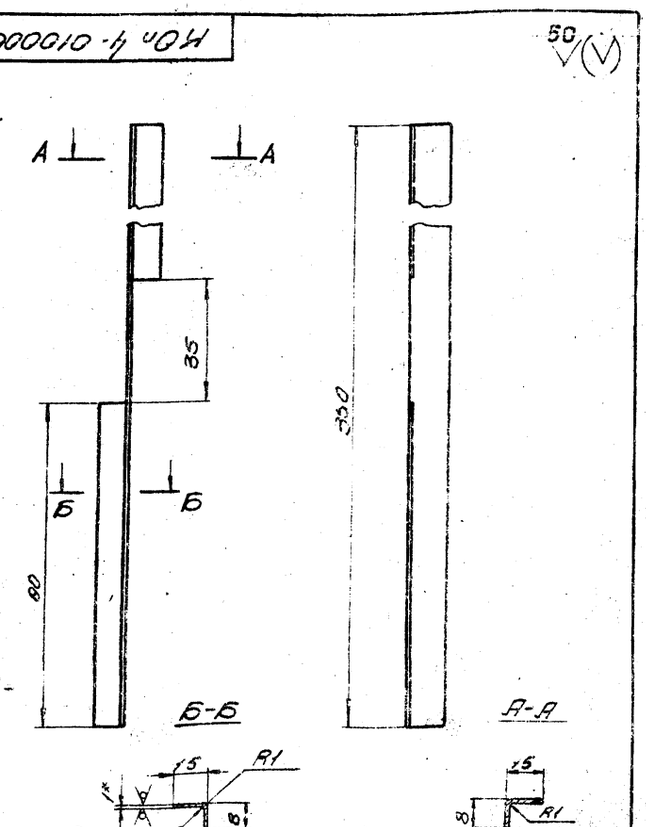

Изм.	Лист	№ докум.	Подп.	Дата
Разраб.		Горбунова		
Пров.		Пронский		
Т.контр.		Пронский		
Н.контр.		Пронский		
Утв.		Зейлигман		

Уголок

Лит.	Масса	Масштаб
У	0,045	1:1
Лист	Листов 1	

Лист 5-ПН-1.0 Гост 19904-74 Э-III-Сп.3 кл ГОСТ 16523-70

ММСС СССР Главпромвентиляция ЦПроектпромвентиляция

Копировал: Формат А1

КОп4-010007

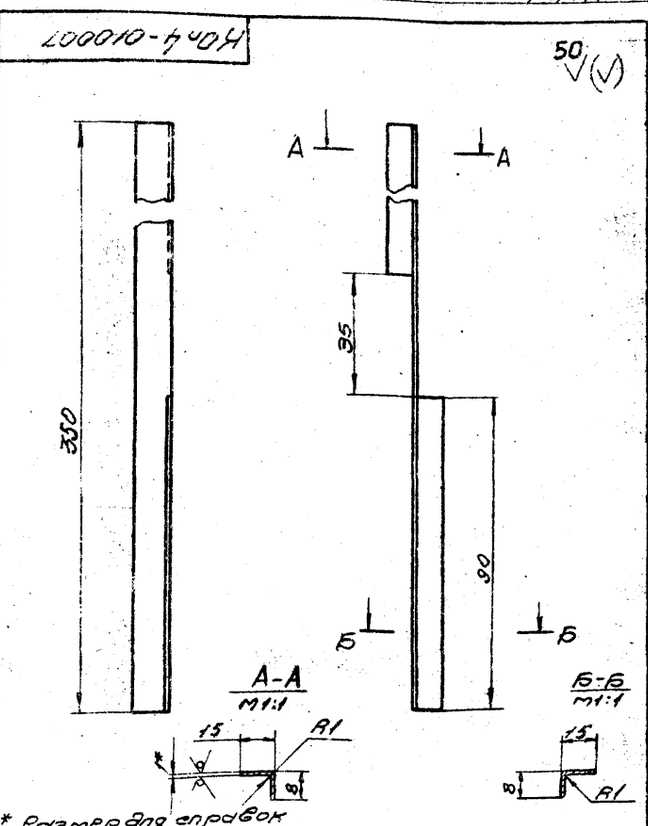

Изм.	Лист	№ докум.	Подп.	Дата
Разраб.		Горбунова		
Пров.		Пронский		
Т.контр.		Пронский		
Н.контр.		Пронский		
Утв.		Зейлигман		

Уголок

Лит.	Масса	Масштаб
У	0,045	1:1
Лист	Листов 1	

Лист 5-ПН-1.0 Гост 19904-74 Э-III-Сп.3 кл ГОСТ 16523-70

ММСС СССР Главпромвентиляция ЦПроектпромвентиляция

Копировал: Формат А1

Серия 1.494-28

КОп5-010006

50 V(V)

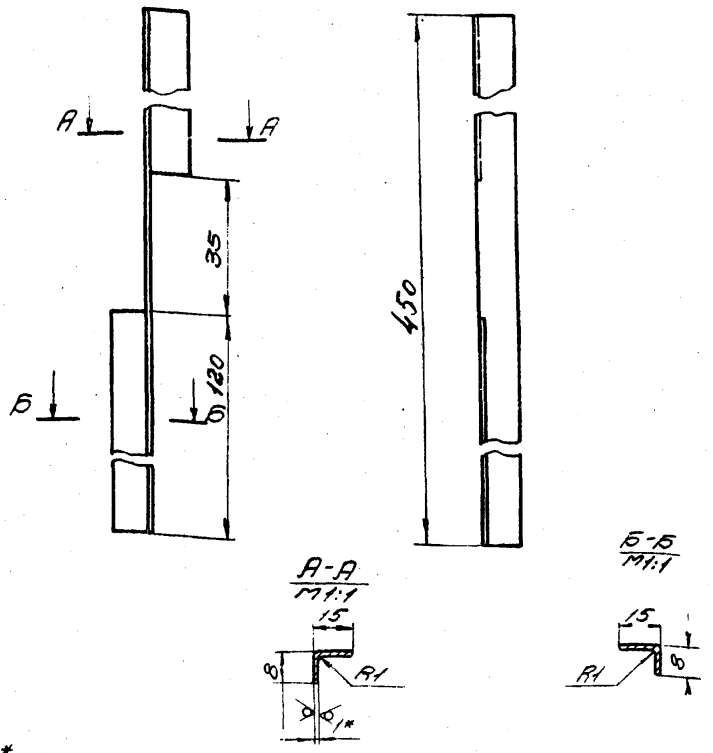

* Размер для справок

Изм.	Лист	№ докум.	Подп.	Дата
Разраб.		Горбунова		
Пров.		Пронский		
Т.контр.		Пронский		
Н.контр.		Пронский		
Утв.		Зейликман		

КОп5-010006

Уголок

Лит.	Масса	Масштаб
И	0,06	1:2
Лист	Листов 1	

Лист Б-ПН-1.0 ГОСТ 19904-74
Э-III-Ст.3кп ГОСТ 16523-70

МПСС СССР
Главпромвентиляция
ПИ Промвентпроект

Копировал: Формат А4

Инв.№ подл. | Подп. и дата | Взам.инв.№ | Инв.№ дубл. | Подп. и дата

КОп5-010007

50 V(V) 23

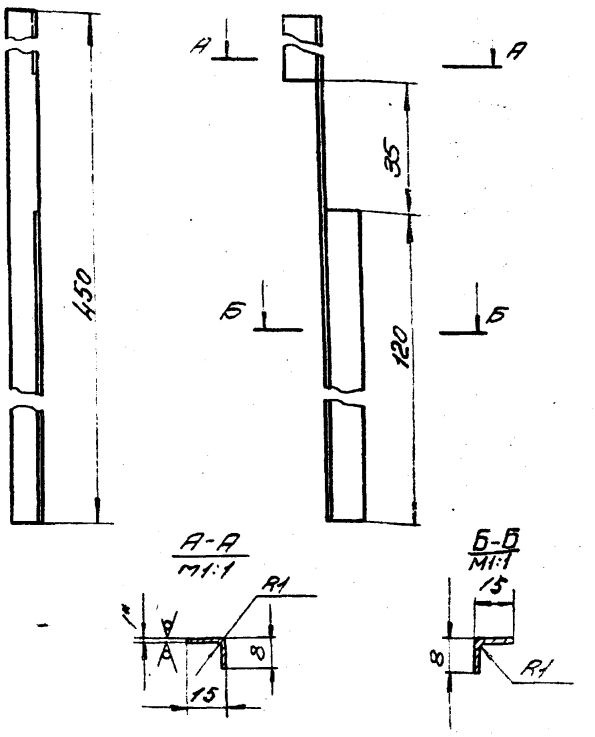

* Размер для справок.

Изм.	Лист	№ докум.	Подп.	Дата
Разраб.		Горбунова		
Пров.		Пронский		
Т.контр.		Пронский		
Н.контр.		Пронский		
Утв.		Зейликман		

КОп5-010007

Уголок

Лит.	Масса	Масштаб
И	0,06	1:2
Лист	Листов 1	

Лист Б-ПН-1.0 ГОСТ 19904-74
Э-III-Ст.3кп ГОСТ 16523-70

МПСС СССР
Главпромвентиляция
ПИ Промвентпроект

Копировал: Формат А4

Инв.№ подл. | Подп. и дата | Взам.инв.№ | Инв.№ дубл. | Подп. и дата

КОп4-0001

50 V(V)

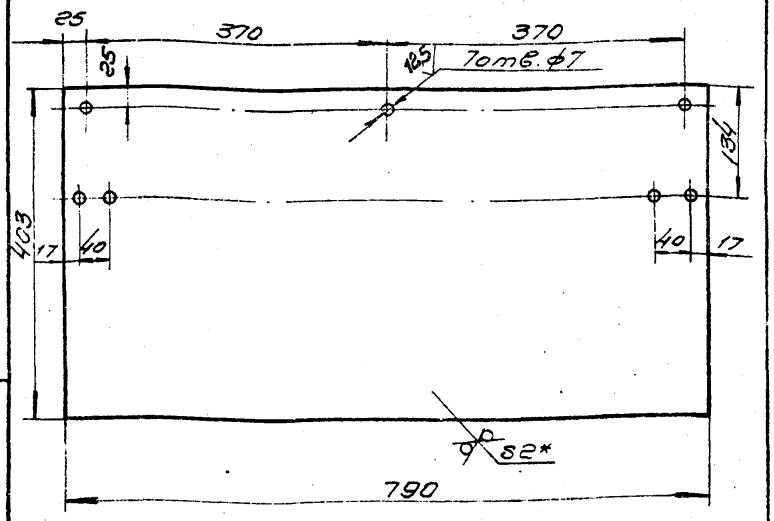

* Размер для справок.

Изм.	Лист	№ докум.	Подп.	Дата
Разраб.		Горбунова		
Пров.		Пронский		
Т.контр.		Пронский		
Н.контр.		Пронский		
Утв.		Зейликман		

КОп4-0001

Полоса

Лит.	Масса	Масштаб
И	5,0	1:5
Лист	Листов 1	

Лист Б-ПН-2.0 ГОСТ 19903-74
Э-III-Ст.3кп ГОСТ 16523-70

МПСС СССР
Главпромвентиляция
ПИ Промвентпроект

Копировал: Формат А4

Инв.№ подл. | Подп. и дата | Взам.инв.№ | Инв.№ дубл. | Подп. и дата

КОп4-0002

50 V(V)

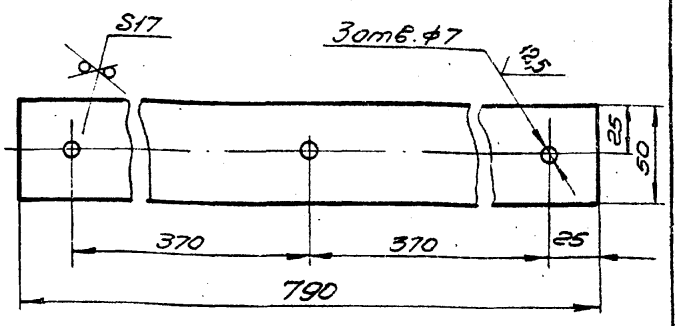

* Размер для справок

Изм.	Лист	№ докум.	Подп.	Дата
Разраб.		Власова		
Пров.		Пронский		
Т.контр.		Пронский		
Н.контр.		Пронский		
Утв.		Зейликман		

КОп4-0002

Груз

Лит.	Масса	Масштаб
И	5,5	1:2
Лист	Листов 1	

Лист Б-ПН-1.0 ГОСТ 19903-74
Э-III-Ст.3 ГОСТ 16523-70

МПСС СССР
Главпромвентиляция
ПИ Промвентпроект

Копировал: Формат А4

Инв.№ подл. | Подп. и дата | Взам.инв.№ | Инв.№ дубл. | Подп. и дата

Серия 1.494-28

Формат	Зона	Поз.	Обозначение	Наименование	Кол.	Примечание
				Документация		
12			КОп 5 СБ	Сборочный чертеж		
*			КО. А	Технические требования		*11,14,14,11
				Сборочные единицы		
Н		1	КОп 5-01	Короб	1	
Н		2	КОп 1-02	Ограничитель	2	
				Детали		
11		3	КОп 5-0001	Полотно	2	
11		4	КОп 5-0002	Планка	2	
Н		5	КОп 1-0003	Ось	4	
11		6	КОп 1-0004	Планка	2	
				Стандартные изделия		
		7		Болт М6х20.36		
				ГОСТ 7798-70	14	
		8		Гайка М6.4		
				ГОСТ 5915-70	14	
		9		Гайка-барашек М8-I	2	
				ГОСТ 3032-76		
		10		Гайка М8.4		
				ГОСТ 5915-70	2	
		11		Шайба 6		
				ГОСТ 11371-68	14	
		12		Шайба 8		
				65Г ГОСТ 6402-70	2	
		13		Шайба 8		
				ГОСТ 11371-68	4	

Инв.№подл. | Подп. и дата | Взам.инв.№ | Инв.№дубл. | Подп. и дата

Изм.	Лист	№ докум.	Подп.	Дата
Разраб.		Городнова		
Пров.		Пронский		
Н.контр.		Пронский		
Утв.		Зейликман		

КОп 5

Клапан обратный

Лит.	Лист	Листов
	1	

ММСС СССР
Главпромвентиляция
ПИпроектпромвентиляцияКопировал

Формат 11

Формат	Зона	Поз.	Обозначение	Наименование	Кол.	Примечание
				Документация		
22			КОп 5 - 01 СБ	Сборочный чертеж		
				Сборочные единицы		
Н		1	КОп 5 - 0101	Фланец	2	
11		2	КОп 1 - 0102	Болт	1	
				Детали		
Н		3	КОп 5 - 010001	Стенка	2	
11		4	КОп 5 - 010002	Стенка	1	
11		5	КОп 5 - 010003	Стенка	1	
11		6	КОп 5 - 010004	Рамка	1	
11		7	КОп 5 - 010005	Рамка	1	
11		8	КОп 1 - 010006	Рейка	2	
Н		9	КОп 1 - 010007	Втулка	2	
Н		10	КОп 1 - 010008	Шайба	4	
11		11	КОп 5 - 0100 6	Уголок	1	
11		12	КОп 5 - 01007	Уголок	1	

Инв.№подл. | Подп. и дата | Взам.инв.№ | Инв.№дубл. | Подп. и дата

Изм.	Лист	№ докум.	Подп.	Дата
Разраб.		Городнова		
Пров.		Пронский		
Н.контр.		Пронский		
Утв.		Зейликман		

КОп 5-01

Короб

Лит.	Лист	Листов
	1	

ММСС СССР
Главпромвентиляция
ПИпроектпромвентиляцияКопировал

Формат 11

КОп 5 СБ

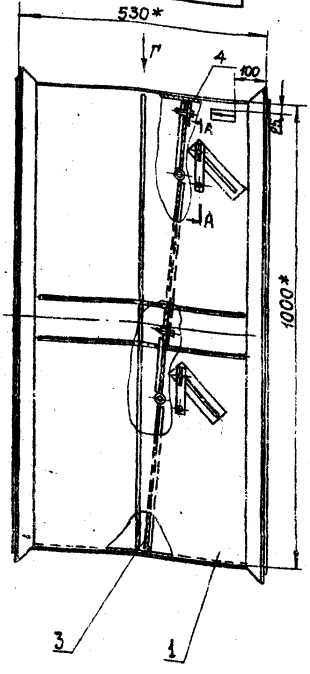

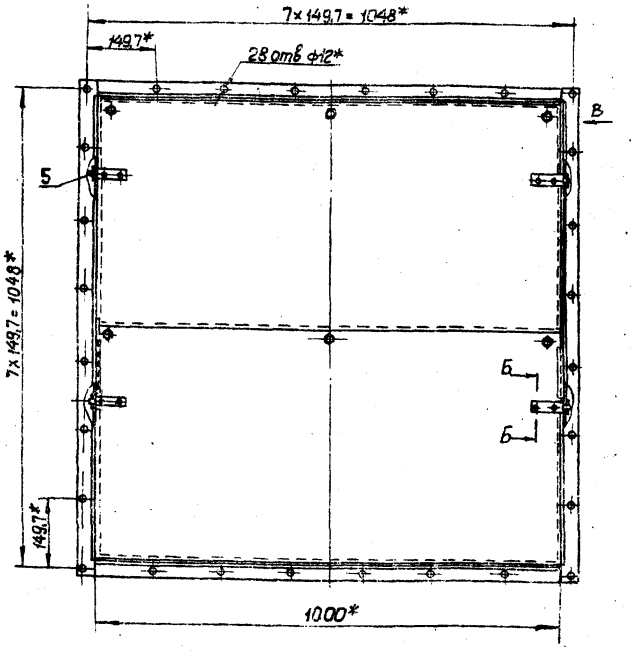

Вид Г
М 1:2

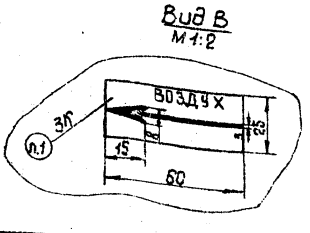

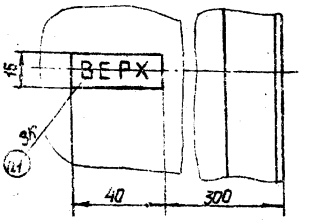

А - А
М 1:2

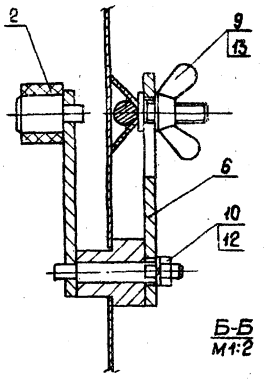

Б-Б
М 1:2

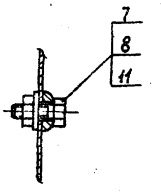

1. Шрифт надписей ПО7 ГОСТ 2930-62

2* Размеры для справок.

Инв.№подл. | Подп. и дата | Взам.инв.№ | Инв.№дубл. | Подп. и дата

Изм.	Лист	№ докум.	Подп.	Дата
Разраб.		Городнова		
Пров.		Пронский		
Т.контр.		Карпан		
Нач.отд.		Бейзерман		
Н.контр.		Зейликман		
Утв.		Обухников		

КОп 5 СБ

Клапан обратный
Сборочный чертеж

Лит.	Масса	Масштаб
	69,4	1:10

Лист	Листов 1

ММСС СССР
Главпромвентиляция
ПИпроектпромвентиляцияКопировал

Формат 12

Серия 1.494-28

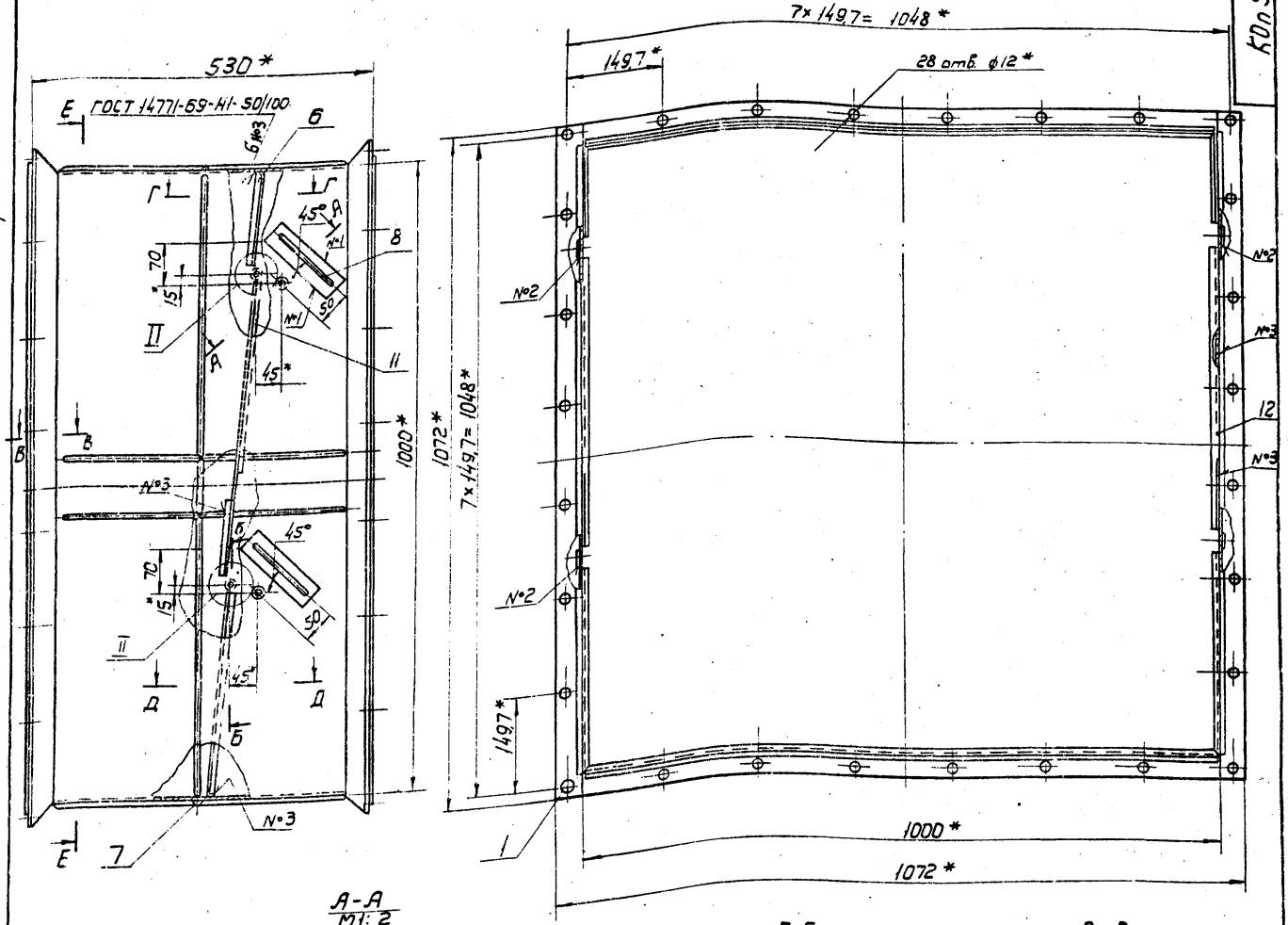

А-А
М1:2

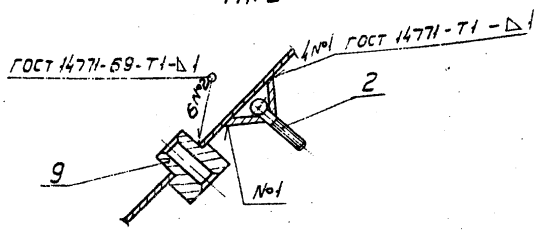

Б-Б повернуто
М1:1

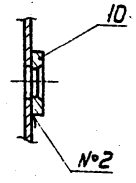

В-В
М1:1

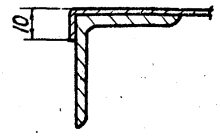

Г-Г
М1:1

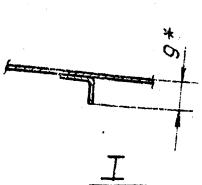

Д-Д
М1:1

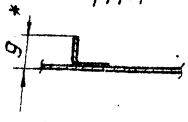

Е-Е
М1:10

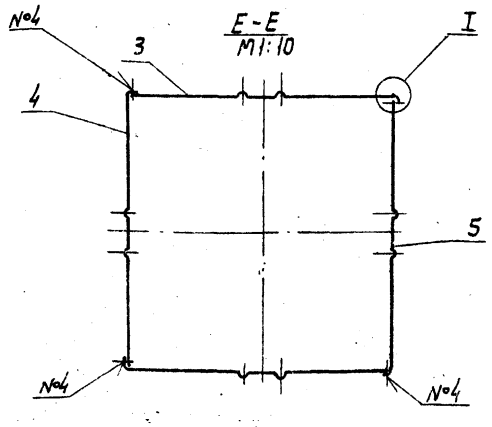

I
М1:1

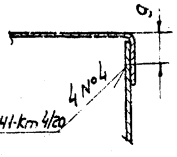

II
М1:1

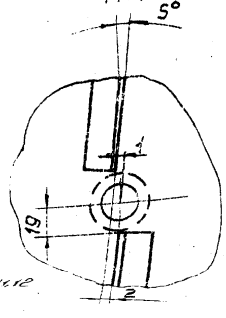

1. При сварке обеспечить одновременное прилегание полотна к деталям поз. 6,7,11,12
2. * размеры для справок.

					КОп5-01СБ			
Изм	Лист	№ докум.	Подп.	Дата	Короб Сборочный чертеж	Лит	Масса	Масштаб
Разраб.		Горбунова				U	36,1	1:5
Пров.		Пронский				Лист	Листов 1	
Т.контр.		Зейликман				ММСС СССР Главпромвентиляция ПИ Проектпромвентиляция		
Н.контр.		Пронский						
Утв.		Коган						

Копировал: В.-

Формат 22

Инв. № подл. | Подп. и дата | Взам. инв. № | Инв. № дубл. | Подп. и дата

Серия 1.494-28

КОп5-010001

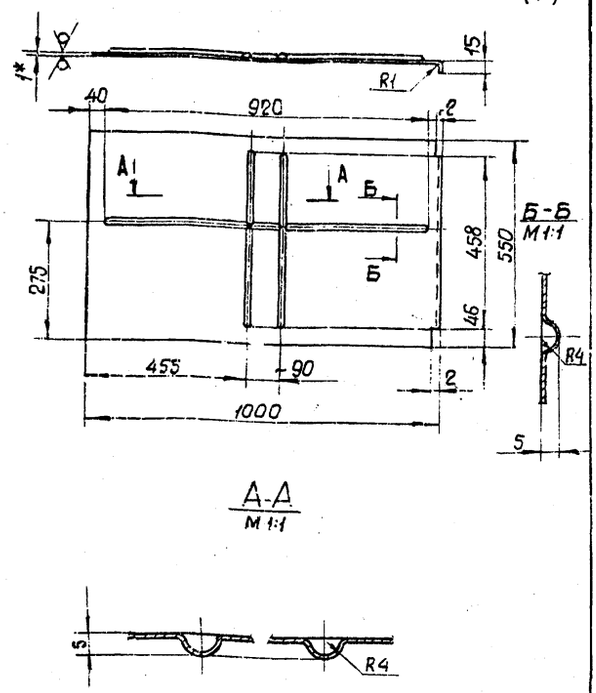

* Размер для справок

Изм.	Лист	№ докум.	Подп.	Дата
Разраб.	Гордунова			
Пров.	Гражский			
Т.контр.	Гражский			
Н.контр.	Гражский			
Утв.	Зельцман			

КОп 5 - 010001

Стенка

Лит.	Масса	Масштаб
И	4,37	1:10

Лист 5-ПН-1,0 ГОСТ 19904-74
3-III-Ст3кп ГОСТ 16523-70

Лист | Листов 1

ММСС СССР Главпромвентиляция Гипроектпромвентиляция

Копировал | Формат А1

КОп5-010002

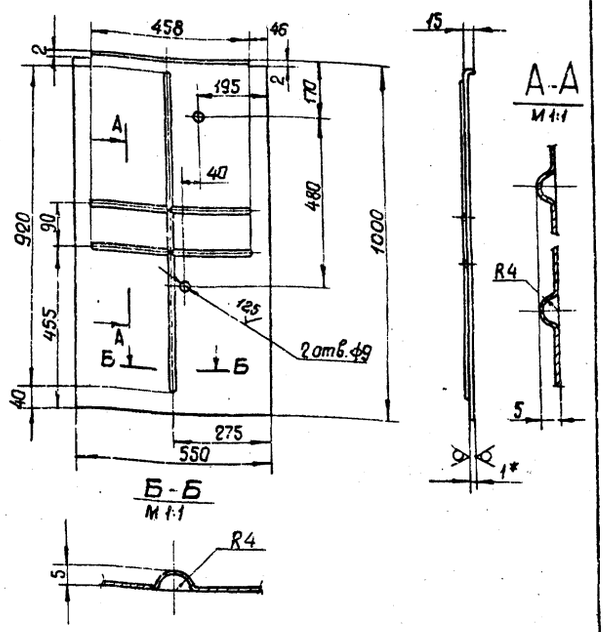

* Размер для справок

Изм.	Лист	№ докум.	Подп.	Дата
Разраб.	Гордунова			
Пров.	Гражский			
Т.контр.	Гражский			
Н.контр.	Гражский			
Утв.	Зельцман			

КОп 5 - 010002

Стенка

Лит.	Масса	Масштаб
И	4,37	1:10

Лист 5-ПН-1,0 ГОСТ 19904-74
3-III-Ст3кп ГОСТ 16523-70

Лист | Листов 1

ММСС СССР Главпромвентиляция Гипроектпромвентиляция

Копировал | Формат А1

КОп5-0101

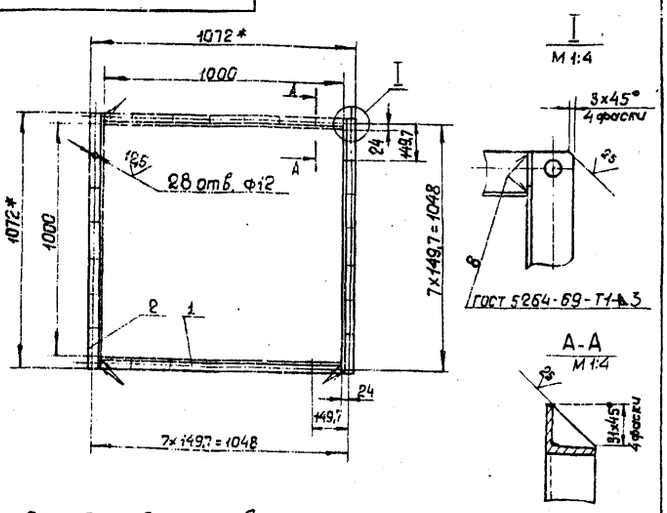

* Размеры для справок

Формат	Зона	Поз.	Обозначение	Наименование	Кол.	Примечание
				Детали		
БЧ		1	КОп5-010101	Связь		
				Уголок Б-36х36х4 ГОСТ 8509-72 Ст3 ГОСТ 535-58		
				ℓ = 1000	2	2,16 кг
БЧ		2	КОп5-010102	Связь		
				Уголок Б-36х36х4 ГОСТ 8509-72 Ст3 ГОСТ 535-58		
				ℓ = 1072	2	2,21 кг

Изм.	Лист	№ докум.	Подп.	Дата
Разраб.	Гражский			
Пров.	Гражский			
Т.контр.	Зельцман			
Н.контр.	Пронский			
Утв.	Кагон			

КОп 5 - 0101

Фланец

Лит.	Масса	Масштаб
И	8,78	1:20

Лист | Листов 1

ММСС СССР Главпромвентиляция Гипроектпромвентиляция

Копировал | Формат А1

КОп4-010003

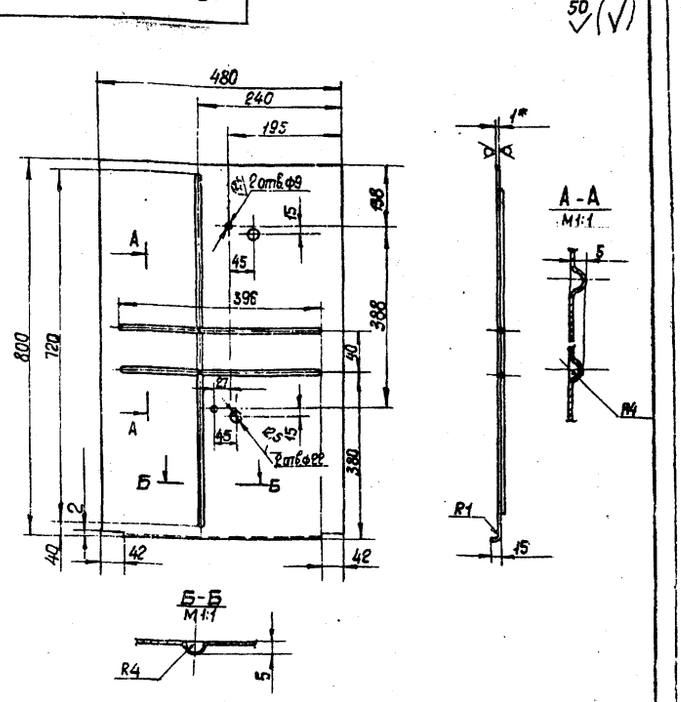

* Размер для справок

Изм.	Лист	№ докум.	Подп.	Дата
Разраб.	Гордунова			
Пров.	Пронский			
Т.контр.	Пронский			
Н.контр.	Пронский			
Утв.	Зельцман			

КОп4 - 010003

Стенка

Лит.	Масса	Масштаб
И	3,06	1:10

Лист 5-ПН-1,0 ГОСТ 19904-74
3-III-Ст3кп ГОСТ 16523-70

Лист | Листов 1

ММСС СССР Главпромвентиляция Гипроектпромвентиляция

Копировал | Формат А1

Серия 1.494-28

КОп5-010003

50 V(V)

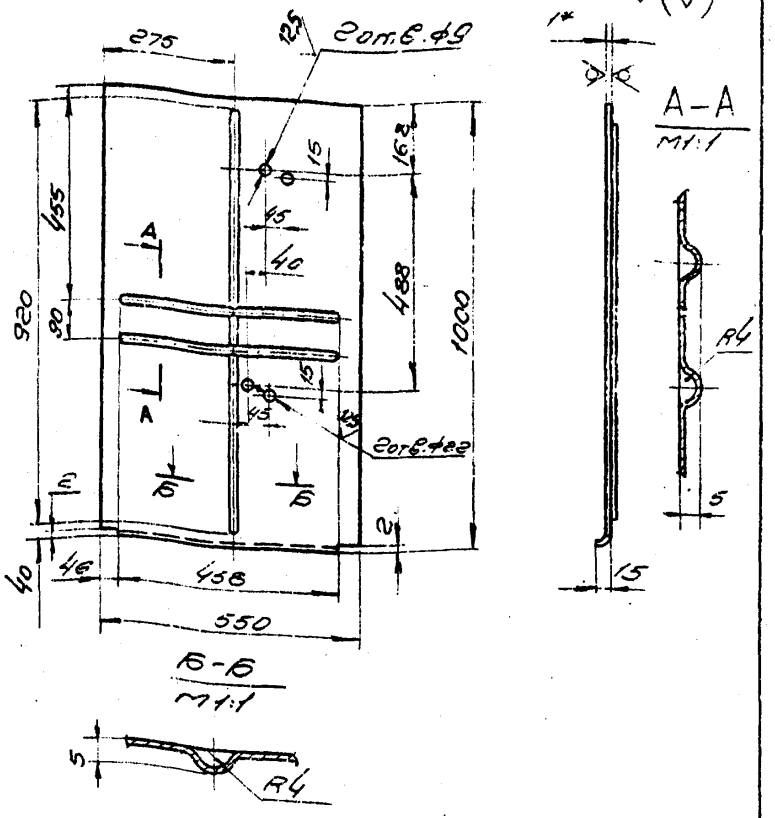

* Размер для справок

Изм.	Лист	№ докум.	Подп.	Дата	Стенка	Лит.	Масса	Масштаб
Разраб.	Горбунова					У	4,37	1:10
Пров.	Гордевский					Лист	Листов 1
Т.контр.	Гордевский						
Н.контр.	Гордевский				Лист 6-ПН-1.10 ГОСТ 19904-74 3-III-Ст.3 НЛ ГОСТ 16523-70	Минсантехпроект СССР Гл.Промвентиляция Гл.проектировщик	
Утв.	Зейликман						

Копировал: Формат А1

КОп5-010004

50 V(V)

27

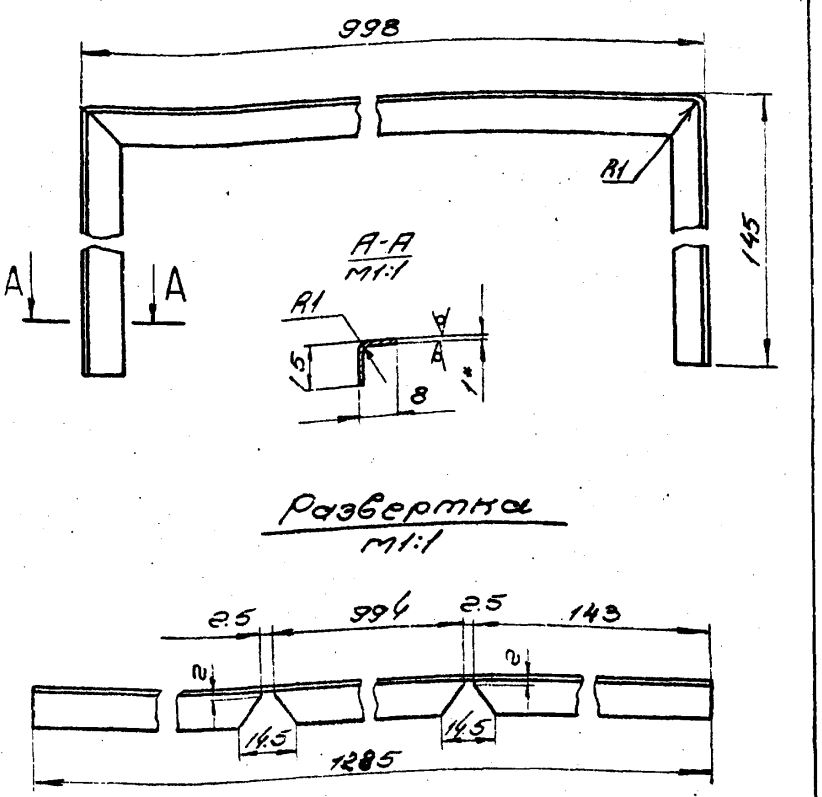

* Размер для справок

Изм.	Лист	№ докум.	Подп.	Дата	Рамка	Лит.	Масса	Масштаб
Разраб.	Горбунова					У	0,16	1:1
Пров.	Гордевский					Лист	Листов 1
Т.контр.	Гордевский						
Н.контр.	Гордевский				Лист 6-ПН-1.10 ГОСТ 19904-74 3-III-Ст.3 НЛ ГОСТ 16523-70	Минсантехпроект СССР Гл.Промвентиляция Гл.проектировщик	
Утв.	Зейликман						

Копировал: Формат А1

КОп5-010005

50 V(V)

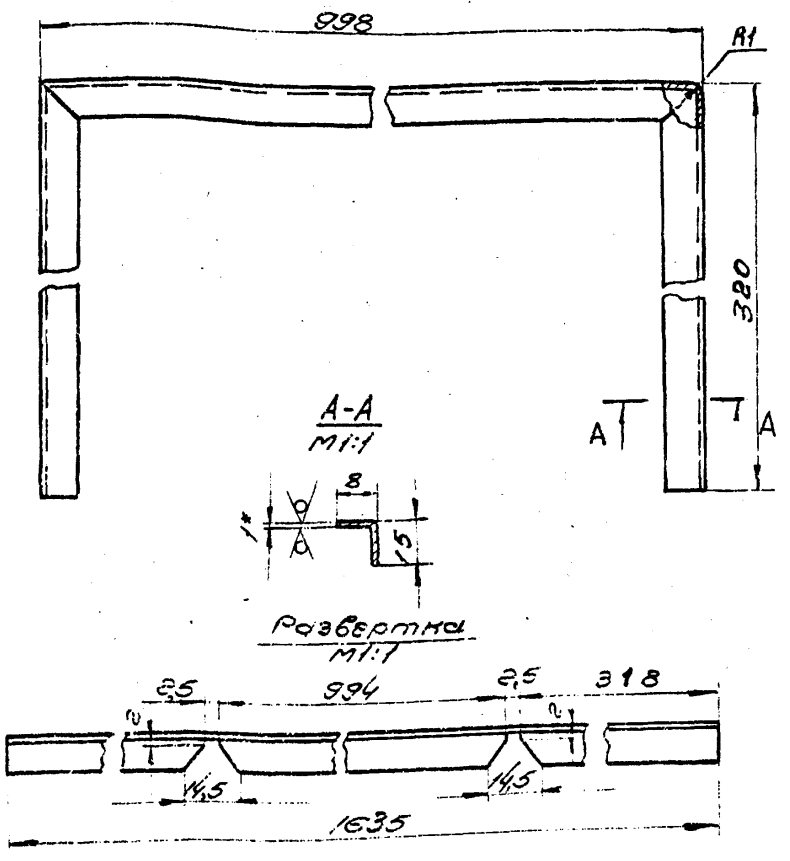

* Размер для справок

Изм.	Лист	№ докум.	Подп.	Дата	Рамка	Лит.	Масса	Масштаб
Разраб.	Горбунова					У	0,21	1:1
Пров.	Гордевский					Лист	Листов 1
Т.контр.	Гордевский						
Н.контр.	Гордевский				Лист 6-ПН-1.0 ГОСТ 19904-74 3-III-Ст.3 НЛ ГОСТ 16523-70	Минсантехпроект СССР Гл.Промвентиляция Гл.проектировщик	
Утв.	Зейликман						

Копировал: Формат А1

КОп5-0001

50 V(V)

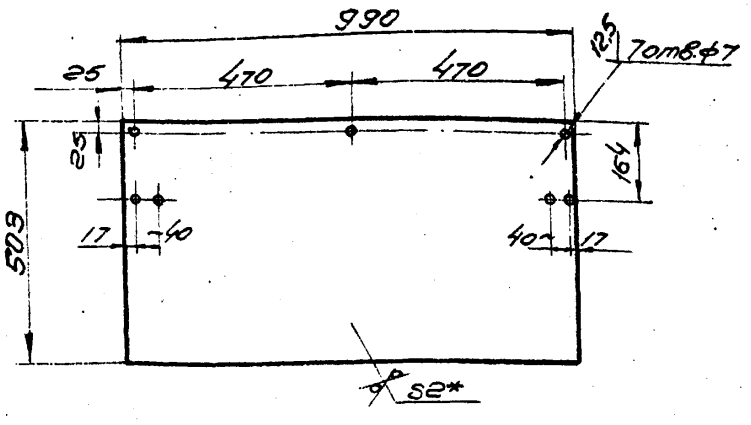

* Размер для справок

Изм.	Лист	№ докум.	Подп.	Дата	Полотно	Лит.	Масса	Масштаб
Разраб.	Горбунова					У	7,8	1:10
Пров.	Гордевский					Лист	Листов 1
Т.контр.	Гордевский						
Н.контр.	Гордевский				Лист Б-ПН-2.0 ГОСТ 19904-74 3-III-Ст.3 НЛ ГОСТ 16523-70	Минсантехпроект СССР Гл.Промвентиляция Гл.проектировщик	
Утв.	Зейликман						

Копировал: Формат А1

Серия 1.494-28

Формат	Зона	Поз.	Обозначение	Наименование	Кол.	Примечание
				Документация		
22			КОг 1 СБ	Сборочный чертеж		
*			КО. Д	Технические требования		11.11.14.11
				Сборочные единицы		
11		1	КОг 1-01	Патрубок	1	
11		2	КОг 1-02	Шибер	2	
11		3	КОг 1-03	Ограничитель	1	
				Детали		
11		4	КОг 1-0001	Шайба	2	
11		5	КОг 1-0002	Обтекатель	1	
11		6	КОл 1-0004	Планка	1	
11		7	КОг 1-0003	Груз	2	
				Стандартные изделия		
		8		Болт М6×25.36		
				ГОСТ 7798-70	2	
		9		Гайка-барашек М8-1		
				ГОСТ 3032-76	1	
		10		Гайка М8.4		
				ГОСТ 5915-70	1	
		11		Шайба 8		
				ГОСТ 11371-68	3	
		12		Шайба 8.65Г		
				ГОСТ 6402-70	1	
		13		Шплинт 2×18		
				ГОСТ 397-66	2	

Инв. N подл. | Подп. и дата | Взам. инв. N | Инв. N дубл. | Подп. и дата

Изм.	Лист	N докум.	Подп.	Дата
Разраб.		Горбунова		
Пров.		Пронский		
Н. контр.		Пронский		
Утв.		Зейликман		

КОг 1

Клапан обратный

Лит.	Лист	Листов
У	1	1

ММСС СССР Главпромвентиляция ПИ Проектпромвентиляция

Копировал: Формат: 11

Формат	Зона	Поз.	Обозначение	Наименование	Кол.	Примечание
				Документация		
22			КОг 1-01 СБ	Сборочный чертеж		
				Сборочные единицы		
11		1	КОл 1-0102	Болт	1	ЛИСТ 6
				Детали		
11		2	КОг 1-010001	Фланец	2	
11		3	КОг 1-010002	Обечайка	1	
11		4	КОг 1-010003	Кронштейн	1	
11		5	КОл 1-010006	Рейка	1	
11		6	КОл 1-010007	Втулка	1	
11		7	КОг 1-010004	Уголок	2	

Инв. N подл. | Подп. и дата | Взам. инв. N | Инв. N дубл. | Подп. и дата

Изм.	Лист	N докум.	Подп.	Дата
Разраб.		Горбунова		
Пров.		Пронский		
Н. контр.		Пронский		
Утв.		Зейликман		

КОг 1-01

Патрубок

Лит.	Лист	Листов
У	1	1

ММСС СССР Главпромвентиляция ПИ Проектпромвентиляция

Копировал: Формат: 11

Формат	Зона	Поз.	Обозначение	Наименование	Кол.	Примечание
				Документация		
22			КОг 1-02 СБ	Сборочный чертеж		
				Детали		
11		1	КОг 1-020001	Створка	1	
11		2	КОг 1-020002	Ось	1	
11		3	КОг 1-020003	Рычаг	1	
11		4	КОг 1-020004	Скоба	2	

Инв. N подл. | Подп. и дата | Взам. инв. N | Инв. N дубл. | Подп. и дата

Изм.	Лист	N докум.	Подп.	Дата
Разраб.		Горбунова		
Пров.		Пронский		
Н. контр.		Пронский		
Утв.		Зейликман		

КОг 1-02

Шибер

Лит.	Лист	Листов
У	1	1

ММСС СССР Главпромвентиляция ПИ Проектпромвентиляция

Копировал: Формат: 11

КОг 1-03

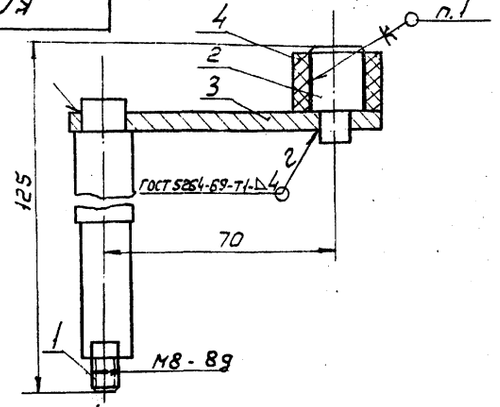

1. Деталь поз. 4 посадить на клей 88Н МРТУ-38-5-880-66
2. Размеры для справок

Формат	Зона	Поз.	Обозначение	Наименование	Кол.	Примечание
				Детали		
11		1	КОг 1-030001	Ось	1	36
11		2	КОл 1-020002	Ось	1	10
11		3	КОл 1-020003	Планка	1	10
Б4		4	КОг 1-030002	Втулка		9
			КОл 1-010007 Е	Трубка 1М 16×4		
			ЛИСТ 9	ГОСТ 5496-67		
				Е=20	1	0,005 кг

Инв. N подл. | Подп. и дата | Взам. инв. N | Инв. N дубл. | Подп. и дата

Изм.	Лист	N докум.	Подп.	Дата
Разраб.		Горбунова		
Пров.		Пронский		
Т. контр.		Зейликман		
Н. контр.		Пронский		
Утв.		Колач		

Ограничитель

Лит.	Масса	Масштаб
У	0,32	1:1
Лист	Листов 1	

ММСС СССР Главпромвентиляция ПИ Проектпромвентиляция

Копировал: Формат: 11

КОг 1СБ

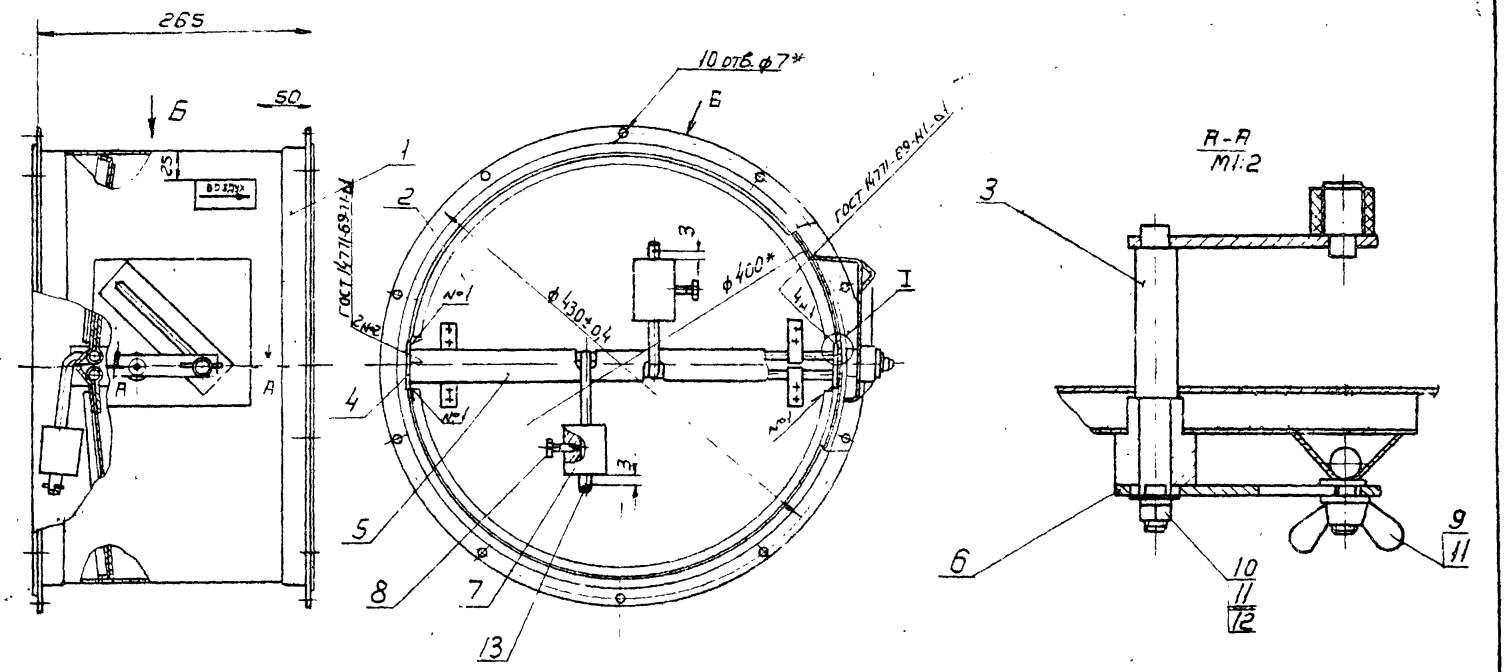

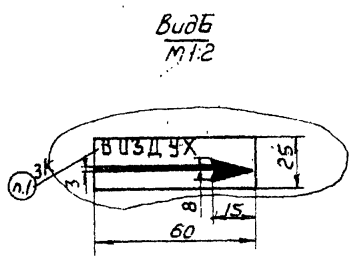

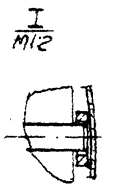

1. Шрифт надписей ПО-7 ГОСТ 2930-62
2* Размеры для справок
3. При сварке дет. поз. 4 обеспечить равномерный зазор между обечайкой и створками шибера

Изм.	Лист	№ докум.	Подп.	Дата	КОг 1 СБ			
Разраб.	Горбунова				Клапан обратный Сборочный чертеж	Лит	Масса	Масштаб
Пров.	Пронский					И	8.6	1:5
Т.контр.	Каган					Лист	Листов 1	
Нач.отд.	Бейзерман					ММСС СССР Главпромвентиляция ПИ Проектпромвентиляция		
Н.контр.	Зейликман							
Утв.	Овчинников							

Копировал: Ви— Формат 12

Серия 1.494-28

Инв. № подл. | Подп. и дата | Взам. инв. № | Инв. № дубл. | Подп. и дата

КОг 1-01СБ

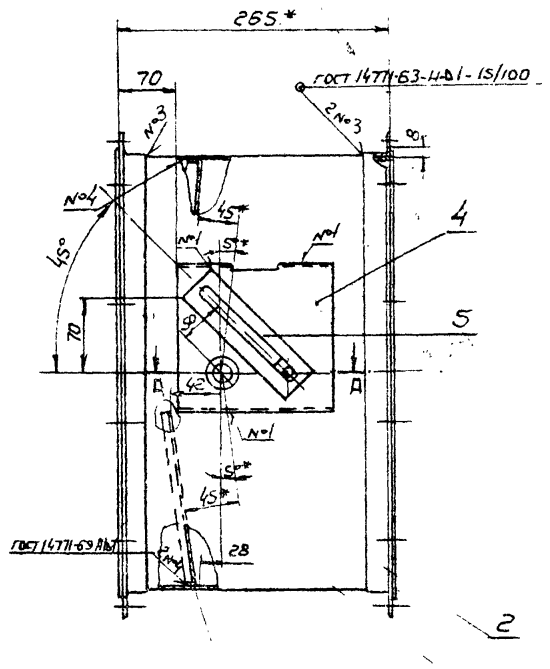

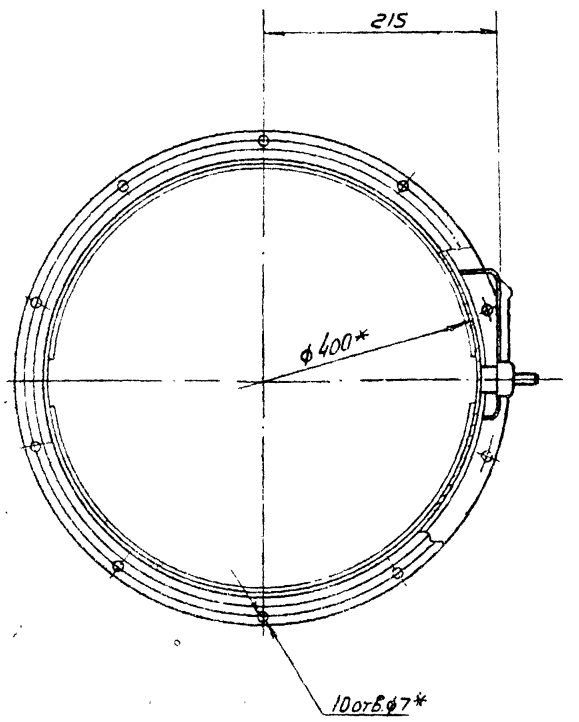

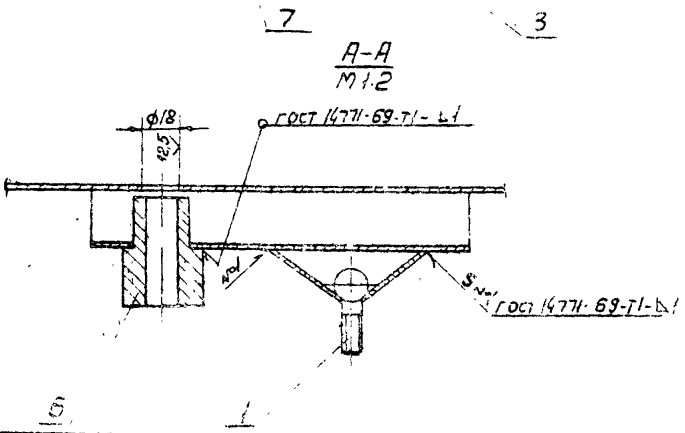

* Размеры для справок

Изм.	Лист	№ докум.	Подп.	Дата	КОг 1-01 СБ			
Разраб.	Горбунова				Патрубок Сборочный чертеж	Лит	Масса	Масштаб
Пров.	Пронский					И	6.42	1:5
Т.контр.	Зейликман					Лист	Листов 1	
Н.контр.	Пронский					ММСС СССР Главпромвентиляция ПИ Проектпромвентиляция		
Утв.	Каган							

Копировал: Ви— Формат 12

Инв. № подл. | Подп. и дата | Взам. инв. № | Инв. № дубл. | Подп. и дата

Серия 1.494-28

КОг1-010001

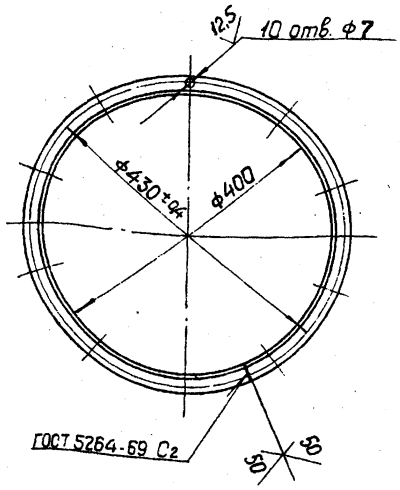

Изм.	Лист	№ докум.	Подп.	Дата
Разраб.		Горбунова		
Пров.		Пронский		
Т.контр.		Пронский		
Н.контр.		Пронский		
Утв.		Зейликман		

Фланец

Лит.	Масса	Масштаб
И	1,46	1:5
Лист	Листов 1	

Уголок Б-25×25×3 ГОСТ 8509-72 Ст.3 ГОСТ 535-58

ММСС СССР Главпромвентиляция и Проектпромвентиляция

Копировал: Формат: 11

КОг1-010002

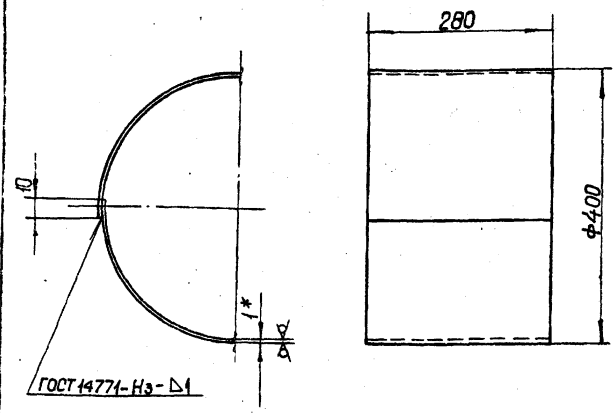

* Размер для справок

Изм.	Лист	№ докум.	Подп.	Дата
Разраб.		Горбунова		
Пров.		Пронский		
Т.контр.		Пронский		
Н.контр.		Пронский		
Утв.		Зейликман		

Обечайка

Лит.	Масса	Масштаб
И	2,77	1:5
Лист	Листов 1	

Лист Б-ПН-1.0 ГОСТ 19904-74 3-III-Ст3 кп ГОСТ 16523-70

ММСС СССР Главпромвентиляция и Проектпромвентиляция

Копировал: Формат: 11

КОг1-010003

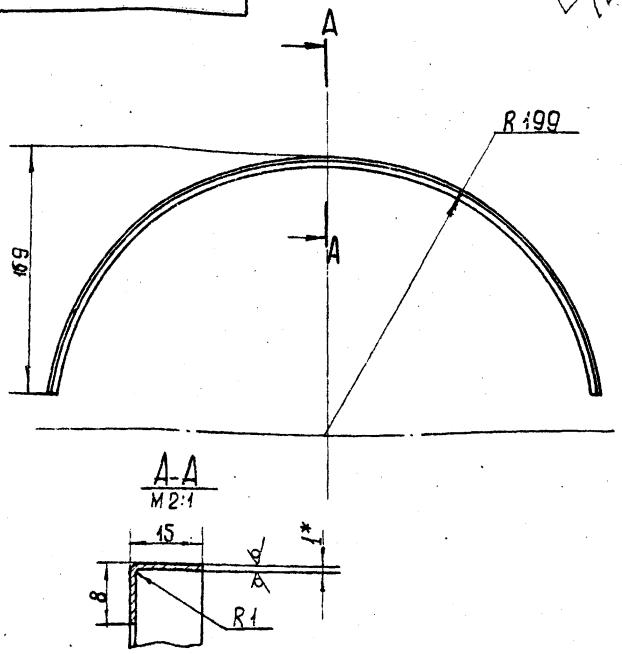

* Размер для справок

Изм.	Лист	№ докум.	Подп.	Дата
Разраб.		Горбунова		
Пров.		Пронский		
Т.контр.		Пронский		
Н.контр.		Пронский		
Утв.		Зейликман		

Уголок

Лит.	Масса	Масштаб
И	0,085	1:2,5
Лист	Листов 1	

Лист Б-ПН-1.0 ГОСТ 19904-74 3-III-Ст3 кп ГОСТ 16523-70

ММСС СССР Главпромвентиляция и Проектпромвентиляция

Копировал: Формат: 11

КОг1-020001

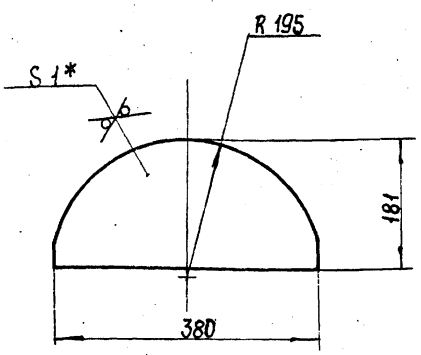

* Размер для справок

Изм.	Лист	№ докум.	Подп.	Дата
Разраб.		Горбунова		
Пров.		Пронский		
Т.контр.		Пронский		
Н.контр.		Пронский		
Утв.		Зейликман		

Створка

Лит.	Масса	Масштаб
И	0,435	1:5
Лист	Листов 1	

Лист Б-ПН-1.0 ГОСТ 19904-74 3-III-Ст3 кп ГОСТ 16523-70

ММСС СССР Главпромвентиляция и Проектпромвентиляция

Копировал: Формат: 11

КОг1-010003

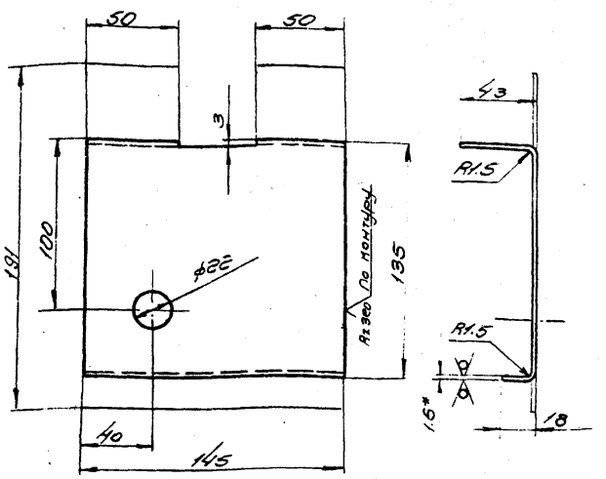

* Размер для справок.

Кронштейн	Лит.	Масса	Масштаб
	И	0.3	1:2
	Лист	Листов 1	

Б-ПН-1.5 ГОСТ 10903-74
Лист 3-III-Ст.3кп ГОСТ 16523-70

Материал: Сталь ГОСТ 19903-74

Копировал: Формат А4

КОг1-0001

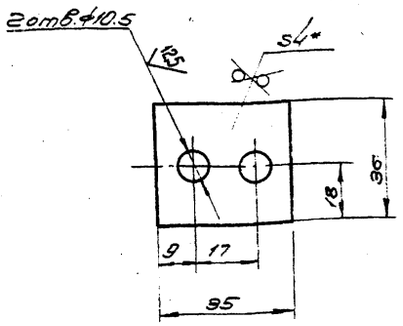

* Размер для справок

Шайба	Лит.	Масса	Масштаб
	И	0.04	1:1
	Лист	Листов 1	

Лист 6-ПН-4.0 ГОСТ 10903-74
Ст.3 ГОСТ 14637-89

Материал: Сталь

Копировал: Формат А4

КОг1-0002

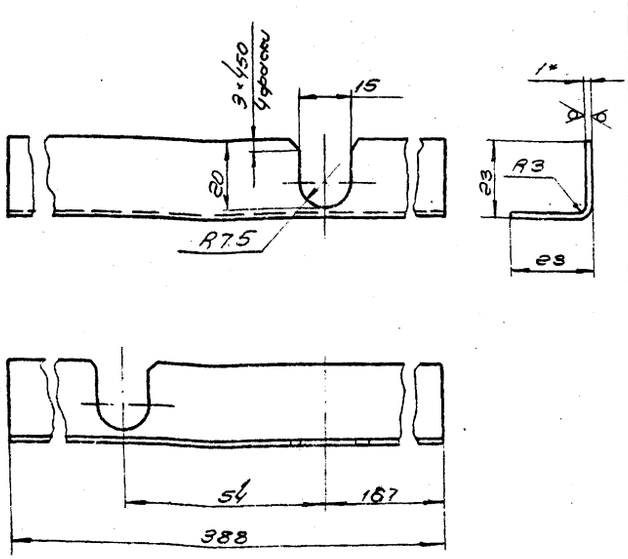

* Размер для справок.

Обтекатель	Лит.	Масса	Масштаб
	И	0.12	1:1
	Лист	Листов 1	

Б-ПН-1.0 ГОСТ 19904-74
Лист 3-III-Ст.3кп ГОСТ 16523-70

Материал: Сталь

Копировал: Формат А4

КОг2-0001

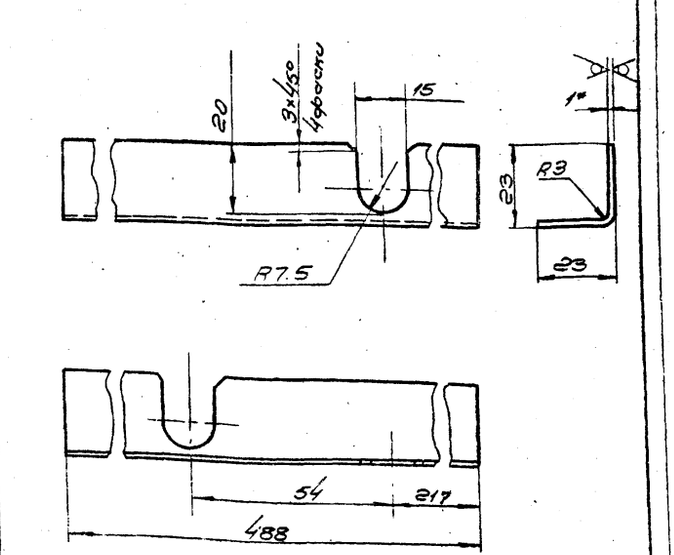

* Размер для справок

Обтекатель	Лит.	Масса	Масштаб
	И	0.15	1:1
	Лист	Листов 1	

Лист 6-ПН-1.0 ГОСТ 19904-74
3-III-Ст.3кп ГОСТ 16523-70

Материал: Сталь

Копировал: Формат А4

Серия 1494-28

КОг1-020002

12,5 (√)

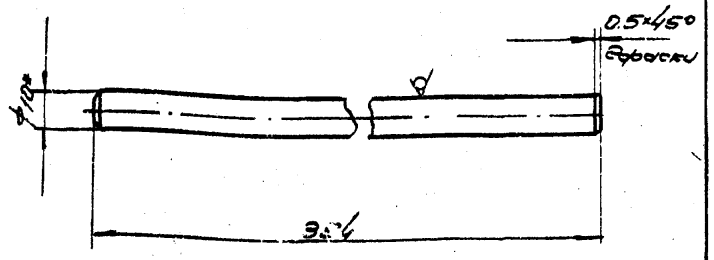

* Размер для справок

Изм.	Лист	№ докум.	Подп.	Дата
Разраб.	Горбунова			
Пров.	Пронский			
Т.контр.	Пронский			
Н.контр.	Пронский			
Утв.	Зейлиман			

КОг1-020002

Ось

Лит.	Масса	Масштаб
0	0.24	1:1

Лист | Листов 1

Круг В10 ГОСТ 2590-71 / Ст.3 ГОСТ 535-58

ММСС СССР Главпромвентиляция ЛУ Проектпромвентиляция

Копировал: Формат: 11

КОг1-020003

12,5 (√)

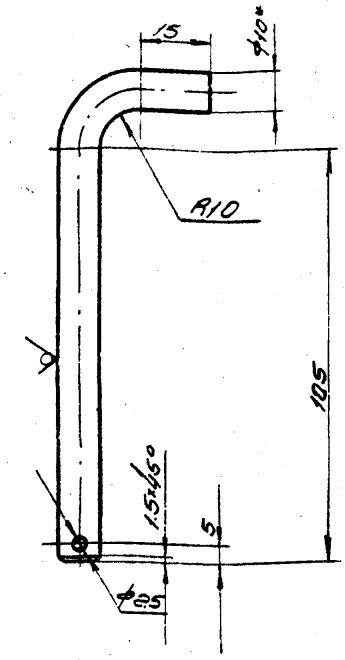

* Размер для справок

Изм.	Лист	№ докум.	Подп.	Дата
Разраб.	Горбунова			
Пров.	Пронский			
Т.контр.	Пронский			
Н.контр.	Пронский			
Утв.	Зейлиман			

КОг1-020003

Рычаг

Лит.	Масса	Масштаб
0	0,09	1:1

Лист | Листов 1

Круг В10 ГОСТ 2590-71 / Ст.3 ГОСТ 535-58

ММСС СССР Главпромвентиляция ЛУ Проектпромвентиляция

Копировал: Формат: 11

КОг1-020004

50 (√)

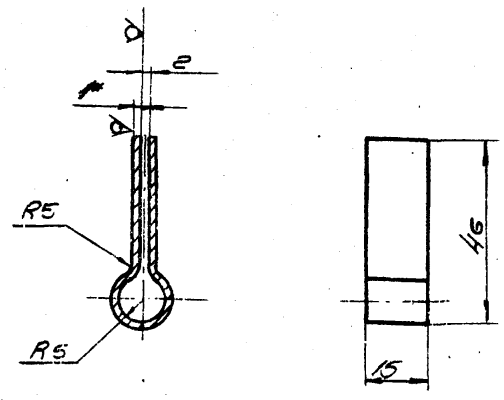

* Размер для справок

Изм.	Лист	№ докум.	Подп.	Дата
Разраб.	Горбунова			
Пров.	Пронский			
Т.контр.	Пронский			
Н.контр.	Пронский			
Утв.	Зейлиман			

КОг1-020004

Скоба

Лит.	Масса	Масштаб
0	0,01	1:1

Лист | Листов 1

Лист Б-ПН-2.0 ГОСТ 19903-74 / Э-III-Ст.3 ГОСТ 16523-70

ММСС СССР Главпромвентиляция ЛУ Проектпромвентиляция

Копировал: Формат: 11

КОг1-0003

12,5 (√)

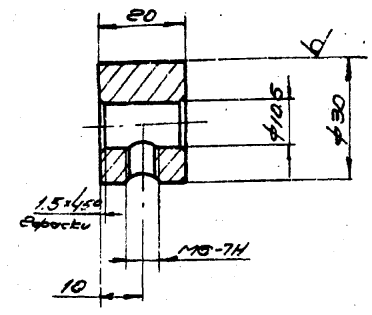

* Размер для справок

Изм.	Лист	№ докум.	Подп.	Дата
Разраб.	Горбунова			
Пров.	Пронский			
Т.контр.	Пронский			
Н.контр.	Пронский			
Утв.	Зейлиман			

КОг1-0003

Груз

Лит.	Масса	Масштаб
0	0.1	1:1

Лист | Листов 1

Круг В30 ГОСТ 2590-71 / Ст.3 ГОСТ 535-58

ММСС СССР Главпромвентиляция ЛУ Проектпромвентиляция

Копировал: Формат: 11

Серия 1.494-28

КОв1 - 0001

12,5 (√)

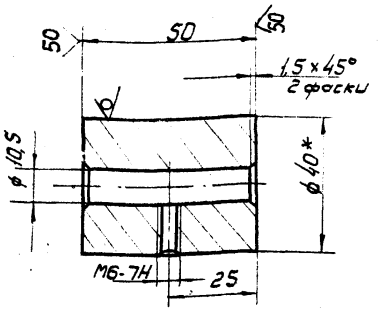

* Размер для справок

Изм.	Лист	№ докум.	Подп.	Дата
Разраб.	Горбунова			
Пров.	Пронский			
Т.контр.	Пронский			
Н.контр.	Пронский			
Утв.	Зейликман			

Груз

Лит	Масса	Масштаб
U	0,46	1:1

Лист | Листов 1

Круг В40 ГОСТ 2590-71 / Ст3 ГОСТ 535-58

ММСС СССР Главпромвентиляция ПИ Проектпромвентиляция

Копировал: В. — Формат: 11

КОв2 - 0001

12,5 (√)

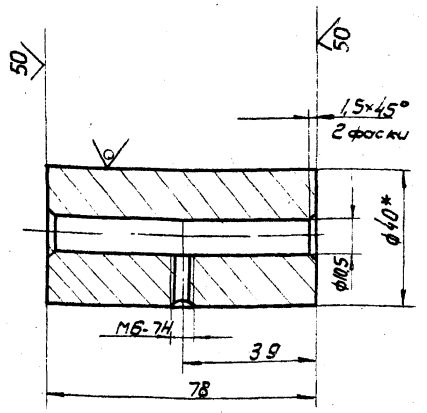

* Размер для справок

Изм.	Лист	№ докум.	Подп.	Дата
Разраб.	Горбунова			
Пров.	Пронский			
Т.контр.	Пронский			
Н.контр.	Пронский			
Утв.	Зейликман			

Груз

Лит	Масса	Масштаб
U	0,72	1:1

Лист | Листов 1

Круг В40 ГОСТ 2590-71 / Ст3 ГОСТ 535-58

ММСС СССР Главпромвентиляция ПИ Проектпромвентиляция

Копировал: В. — Формат: 11

КОв3 - 0001

12,5 (√)

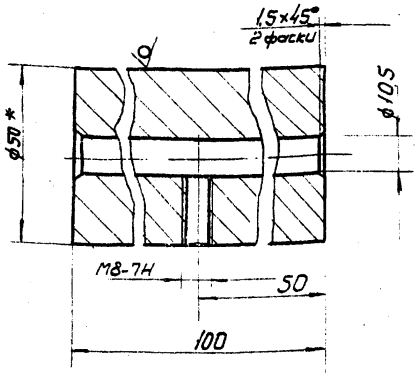

* Размер для справок

Изм.	Лист	№ докум.	Подп.	Дата
Разраб.	Горбунова			
Пров.	Пронский			
Т.контр.	Пронский			
Н.контр.	Пронский			
Утв.	Зейликман			

Груз

Лит	Масса	Масштаб
U	1,54	1:1

Лист | Листов 1

Круг В50 ГОСТ 2590-71 / Ст3 ГОСТ 535-58

ММСС СССР Главпромвентиляция ПИ Проектпромвентиляция

Копировал: В. — Формат 11

КОв4 - 0001

√(√)

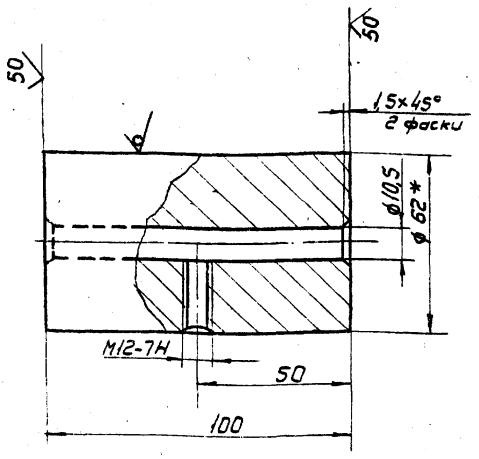

* Размер для справок

Изм.	Лист	№ докум.	Подп.	Дата
Разраб.	Горбунова			
Пров.	Пронский			
Т.контр.	Пронский			
Н.контр.	Пронский			
Утв.	Зейликман			

Груз

Лит	Масса	Масштаб
U	2,3	1:1

Лист | Листов 1

Круг В62 ГОСТ 2590-71 / Ст3 ГОСТ 535-58

ММСС СССР Главпромвентиляция ПИ Проектпромвентиляция

Копировал: В. — Формат 11

Серия 1.494-28

Формат	Зона	Поз.	Обозначение	Наименование	Кол.	Примечание
				Документация		
22			КОВ 1СБ	Сборочный чертеж		
*			КО.А	Технические требования		*11,11,11,11
				Сборочные единицы		
11		1	КОВ 1-01	Шибер	1	
11		2	КОг1-01	Патрубок	1	
11		3	КОг1-02	Шибер	1	
11		4	КОг1-03	Ограничитель	1	
				Детали		
11		5	КОг-0001	Шайба	2	
11		6	КОг-0002	Обтекатель	1	
11		7	КОп-0004	Планка	1	
11		8	КОВ-0001	Груз	1	
				Стандартные изделия		
		9		Болт М6×25.36		
				ГОСТ 7798-70	1	
		10		Гайка-барашек М8-1		
				ГОСТ 3032-76	1	
		11		Гайка М8-4		
				ГОСТ 5915-20	1	
		12		Шайба 8		
				ГОСТ 11371-68	3	
		13		Шайба 8 65Г		
				ГОСТ 6402-70	1	
		14		Шплинт 2×18		
				ГОСТ 397-68	1	

Изм.	Лист	№ докум.	Подп.	Дата
Разраб.	Гордунова	Гордунова		
Пров.	Пронский			
Н. контр.	Пронский			
Утв.	Зейликман			

КОВ-1

Клапан обратный

Лит.	Лист	Листов
И		1

МССС СССР
Главпромвентиляция
ПИ Проектпромвентиляция

Копировал: Вг— Формат: 11

Инв. № подл. | Подп. и дата | Взам. инв. № | Инв. № дубл. | Подп. и дата

Формат	Зона	Поз.	Обозначение	Наименование	Кол.	Примечание
				Документация		
12			КОВ 1-01 СБ	Сборочный чертеж		
				Детали		
11		1	КОг1-020001	Створка	1	
11		2	КОг1-020002	Ось	1	
11		3	КОг1-020004	Скоба	2	

34

Изм.	Лист	№ докум.	Подп.	Дата
Разраб.	Гордунова	Гордунова		
Пров.	Пронский			
Н. контр.	Пронский			
Утв.	Зейликман			

КОВ 1-01

Шибер

Лит.	Лист	Листов
И		1

МССС СССР
Главпромвентиляция
ПИ Проектпромвентиляция

Копировал: Вг— Формат: 11

Инв. № подл. | Подп. и дата | Взам. инв. № | Инв. № дубл. | Подп. и дата

КОВ 1 СБ

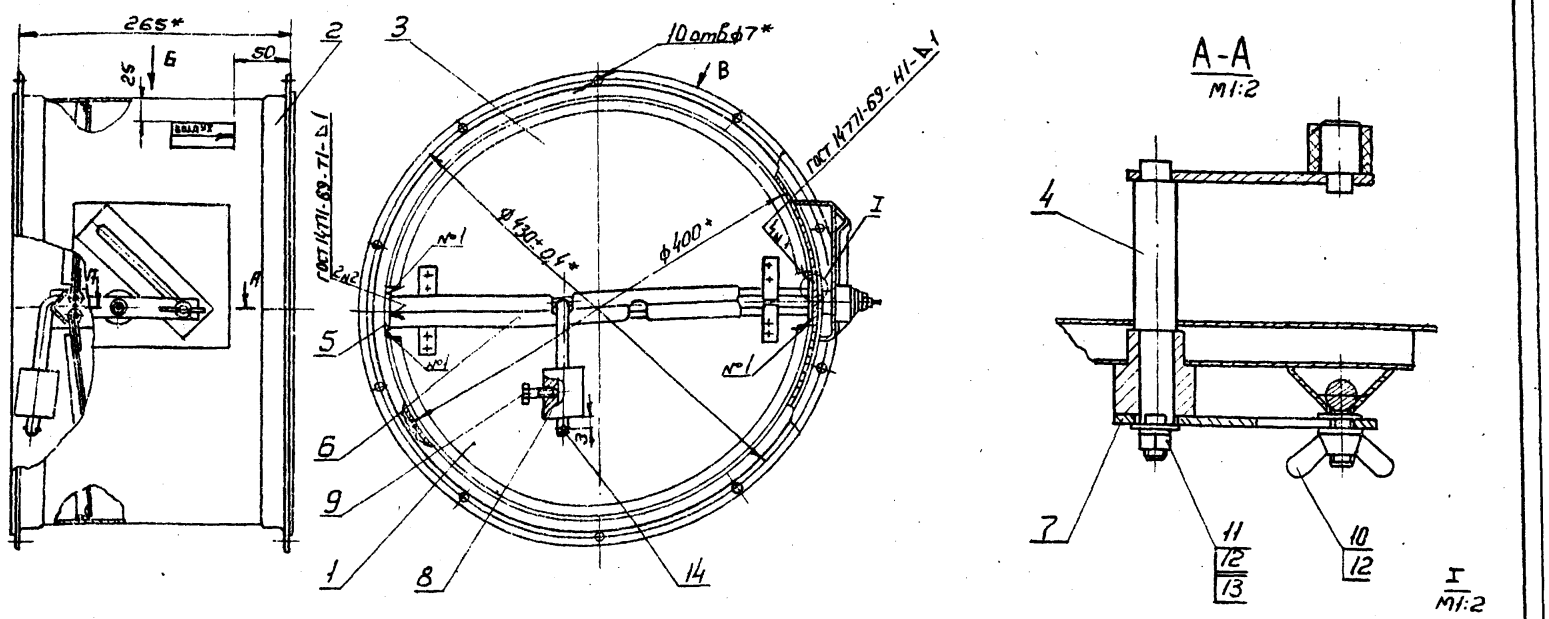

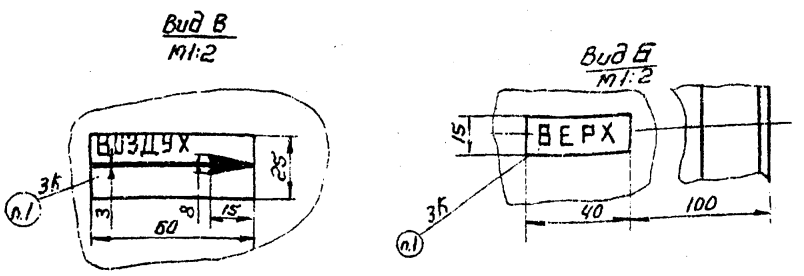

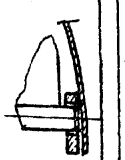

1. Шрифт надписей ПО7 ГОСТ 2930-62
2* Размеры для справок
3. При сварке дет. поз.5 обеспечить равномерный зазор между обечайкой и створками шибера

Изм.	Лист	№ докум.	Подп.	Дата
Разраб.	Гордунова	Гордунова		
Пров.	Пронский			
Т. контр.	Каган			
Нач. отд.	Бейзерман			
Н. контр.	Зейликман			
Утв.	Овчинников			

КОВ 1СБ

Клапан обратный
Сборочный чертеж

Лит.	Масса	Масштаб
И	9,2	1:5

Лист | Листов 1

МССС СССР
Главпромвентиляция
ПИ Проектпромвентиляция

Копировал: Вг— Формат: 12

Инв. № подл. | Подп. и дата | Взам. инв. № | Инв. № дубл. | Подп. и дата

Серия 1.494-28

Формат	Зона	Поз.	Обозначение	Наименование	Кол.	Примечание
				Документация		
22			КОг2-СБ	Сборочный чертеж		
				Сборочные единицы		
11		1	КОг2-01	Патрубок	1	
11		2	КОг2-02	Шибер	2	
11		3	КОг1-03	Ограничитель	1	
				Детали		
11		4	КОг1-0001	Шайба	2	
11		5	КОг2-0001	Обтекатель	1	
11		6	КОп1-0004	Планка	1	
11		7	КОг1-0003	Груз	2	
				Стандартные изделия		
		8		Болт М6х25.36		
				ГОСТ 7798-70	2	
		9		Гайка-барашек М8-1		
				ГОСТ 3032-76	1	
		10		Гайка М8.4		
				ГОСТ 5915-70	1	
		11		Шайба 8		
				ГОСТ 11371-68	3	
		12		Шайба пружинная 8		
				65Г ГОСТ 6402-70	1	
		13		Шплинт 2×18		
				ГОСТ 397-66	2	

Инв.№ подл. | Подп. и дата | Взам. инв.№ | Инв.№ дубл. | Подп. и дата

Изм.	Лист	№ докум.	Подп.	Дата
Разраб.	Горбунова			
Пров.	Пронский			
Н. контр.	Пронский			
Утв.	Зейликман			

КОг2

Клапан обратный

Лит	Лист	Листов
У		1

ММСС СССР Главпромвентиляция ПИ Проектпромвентиляция

Копировал: — Формат А1

Формат	Зона	Поз.	Обозначение	Наименование	Кол.	Примечание
				Документация		
22			КОг2-01 СБ	Сборочный чертеж		
				Сборочные единицы		
11		1	КОп1-0102	Болт	1	
				Детали		
11		2	КОг2-010001	Фланец	2	
11		3	КОг2-010002	Обечайка	1	
11		4	КОг1-010003	Кронштейн	1	
11		5	КОп1-010006	Рейка	1	
11		6	КОп1-010007	Втулка	1	
11		7	КОг2-010003	Уголок	2	

Инв.№ подл. | Подп. и дата | Взам. инв.№ | Инв.№ дубл. | Подп. и дата

Изм.	Лист	№ докум.	Подп.	Дата
Разраб.	Горбунова			
Пров.	Пронский			
Н. контр.	Пронский			
Утв.	Зейликман			

КОг2-01

Патрубок

Лит	Лист	Листов
У		1

ММСС СССР Главпромвентиляция ПИ Проектпромвентиляция

Копировал: — Формат А1

Формат	Зона	Поз.	Обозначение	Наименование	Кол.	Примечание
				Документация		
22			КОг2-02 СБ	Сборочный чертеж		
				Детали		
11		1	КОг2-020001	Створка	1	
11		2	КОг2-020002	Ось	1	
11		3	КОг2-020003	Рычаг	1	
11		4	КОг1-020004	Скоба	2	

Инв.№ подл. | Подп. и дата | Взам. инв.№ | Инв.№ дубл. | Подп. и дата

Изм.	Лист	№ докум.	Подп.	Дата
Разраб.	Горбунова			
Пров.	Пронский			
Н. контр.	Пронский			
Утв.	Зейликман			

КОг2-02

Шибер

Лит	Лист	Листов
У		1

ММСС СССР Главпромвентиляция ПИ Проектпромвентиляция

Копировал: — Формат А1

КОг2-010001

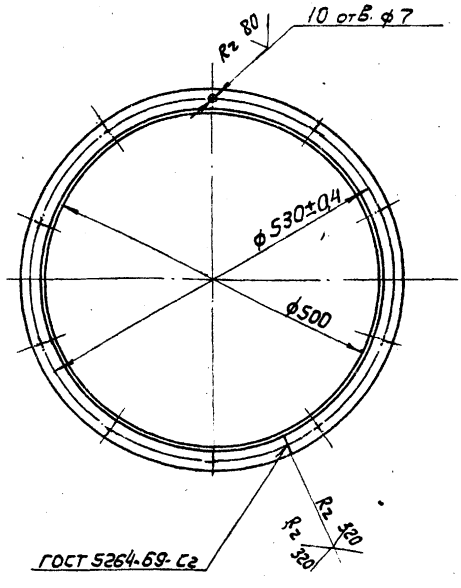

ГОСТ 5264-69-Сг

Инв.№ подл. | Подп. и дата | Взам. инв.№ | Инв.№ дубл. | Подп. и дата

Изм.	Лист	№ докум.	Подп.	Дата
Разраб.	Горбунова			
Пров.	Пронский			
Т. контр.	Пронский			
Н. контр.	Пронский			
Утв.	Зейликман			

Фланец

Лит	Масса	Масштаб
У	1,81	1:5

Лист	Листов 1

Уголок Б-25×25×3 ГОСТ 8509-72 / Ст3 ГОСТ 535-58

ММСС СССР Главпромвентиляция ПИ Проектпромвентиляция

Копировал: — Формат А1

КОг 1-02 СБ

Серия 1.494-28

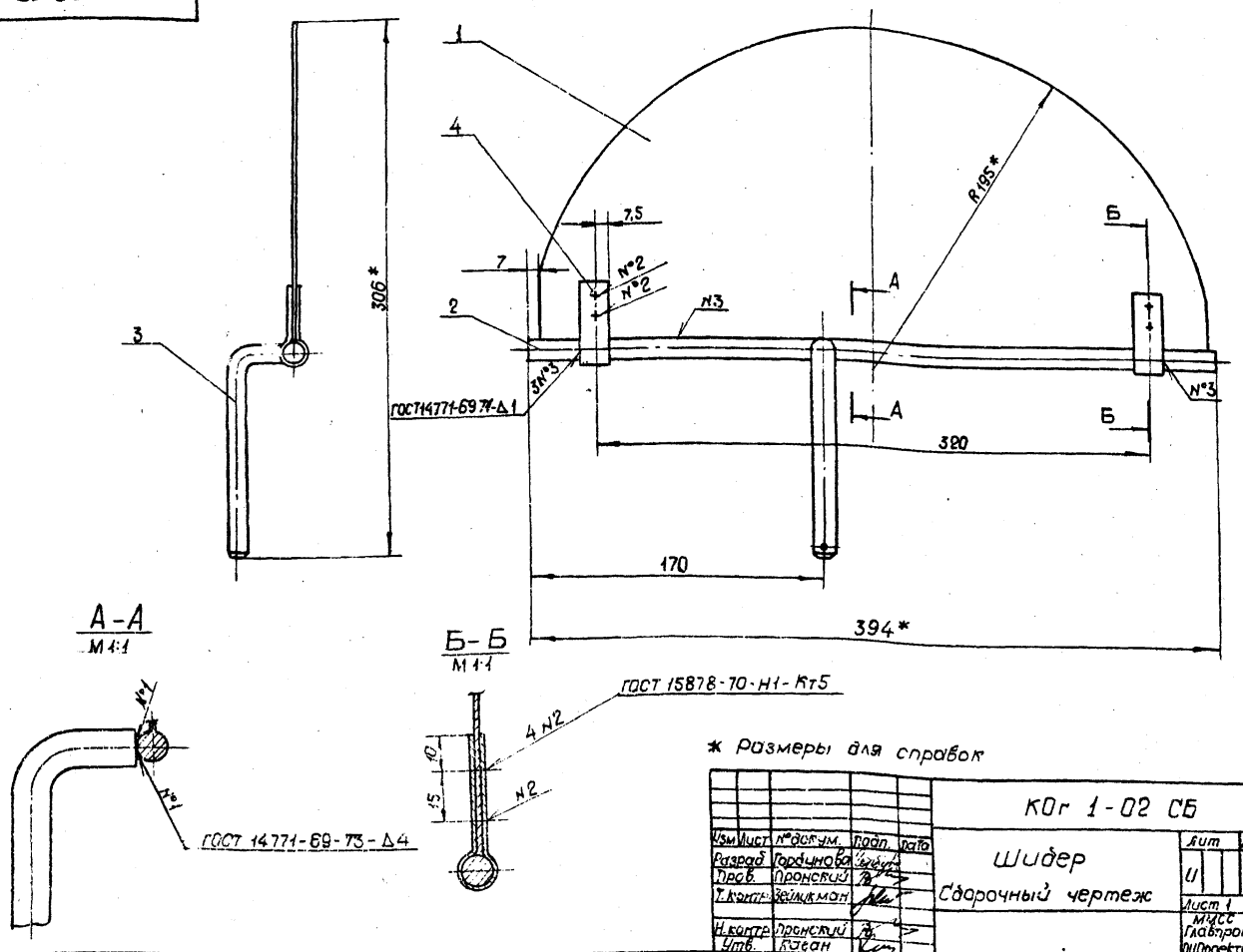

* Размеры для справок

Изм	Лист	№ докум.	Подп.	Дата	КОг 1-02 СБ			
Разраб		Гордунова			Шидер	Лит	Масса	Масшт
Пров.		Пронский			Сборочный чертеж	И	0,8	1:2
Т.контр.		Зейликман				Лист 1	Листов 1	
Н.контр.		Пронский				ММСС СССР Главпромвентиляция ПИПроектпромвентиляция		
Утв.		Касан						

Копировал: Формат 12

КОв 5-010001

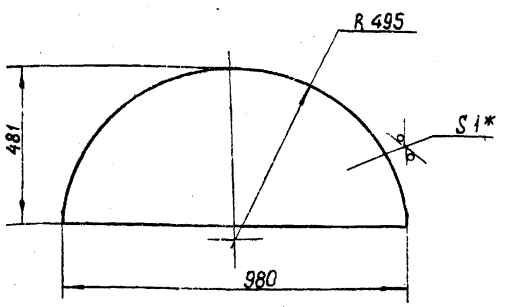

* Размер для справок

Изм	Лист	№ докум.	Подп.	Дата	КОв 5-010001			
Разраб		Гордунова			Створка	Лит	Масса	Масштаб
Пров.		Пронский				И	3,0	1:10
Т.контр.		Пронский				Лист	Листов 1	
Н.контр.		Пронский			Лист В-ПН-1,0 ГОСТ 19904-74 3-III Ст3 Кп ГОСТ 16523-70	ММСС СССР Главпромвентиляция ПИПроектпромвентиляция		
Утв.		Зейликман						

Копировал: Формат 11

КОг 1-030001

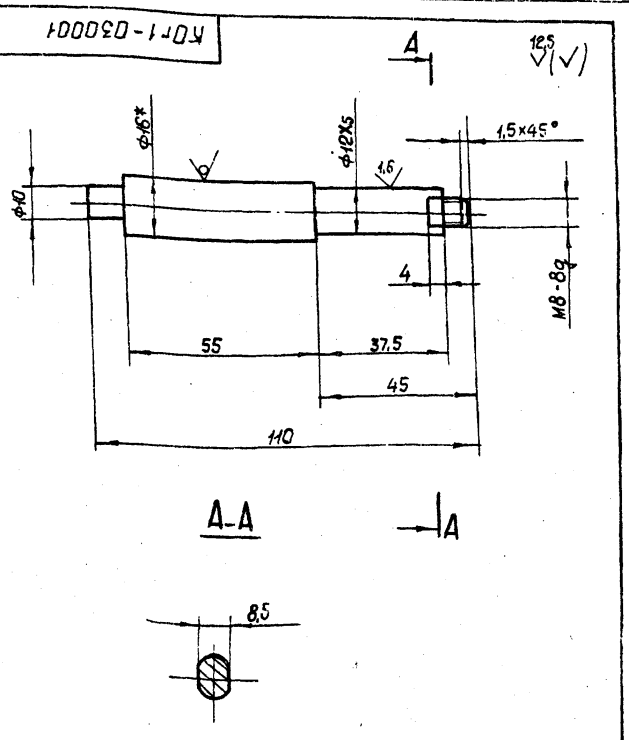

* Размер для справок

Изм	Лист	№ докум.	Подп.	Дата	КОг 1-030001			
Разраб		Гордунова			Ось	Лит	Масса	Масштаб
Пров.		Пронский				И	0,13	1:1
Т.контр.		Пронский				Лист	Листов 1	
Н.контр.		Пронский			Круг В16 ГОСТ 2590-71 Ст.3 ГОСТ 535-58	ММСС СССР Главпромвентиляция ПИПроектпромвентиляция		
Утв.		Зейликман						

Копировал: Формат 11

КОг-2 СБ

Серия 1.494-28

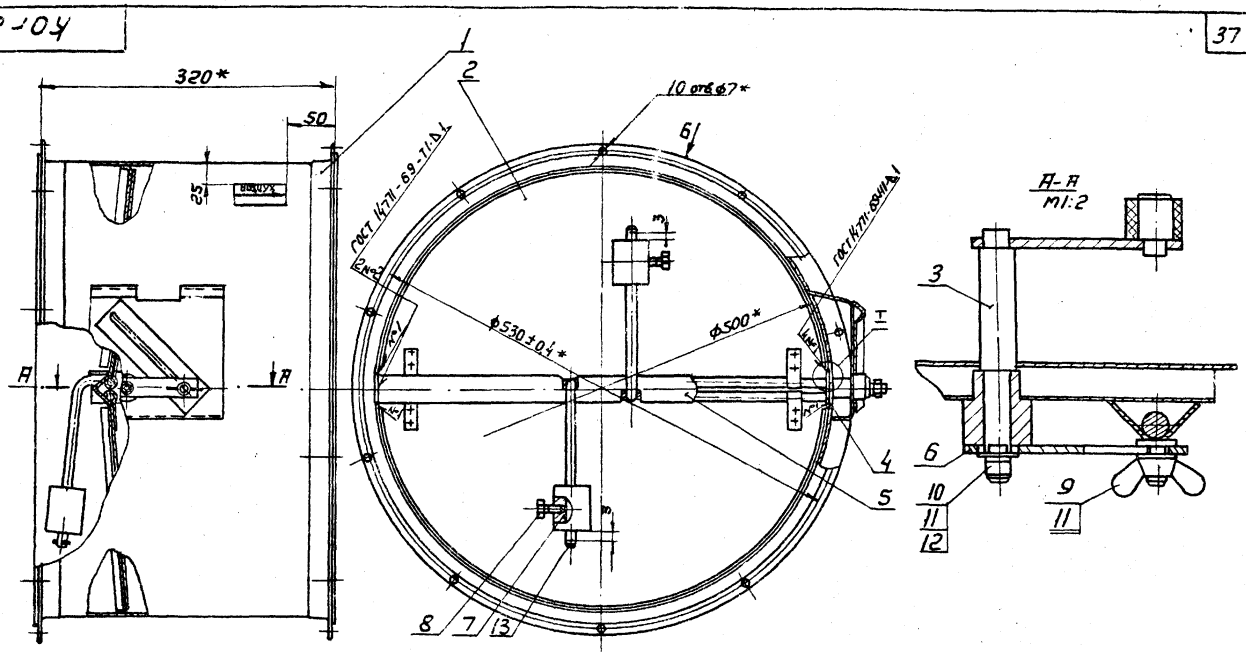

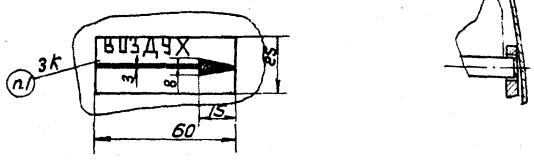

1. Шрифт надписей ПО-7 ГОСТ 2930-62
2* Размеры для справок
3. При сварке дет. поз. 4 обеспечить равномерный зазор между обечайкой и створками шибера

Изм.	Лист	№ докум.	Подп.	Дата
Разраб.		Горбунова		
Пров.		Пронский		
Т. контр.		Коган		
Нач. отд.		Бейзерман		
Н. контр.		Зейликман		
Утв.		Обучинская		

КОг-2 СБ

Клапан обратный сборочный чертеж

Лит	Масса	Масштаб
У	11,6	1:4
Лист	Листов 1	

НИИСС СССР Главпромвентиляция ПИ Проектпромвентиляция

Копировал: Ро— Формат 12

Инв. N подл. | Подп. и дата | Взам. инв. N | Инв. N дубл. | Подп. и дата

КОг2-01 СБ

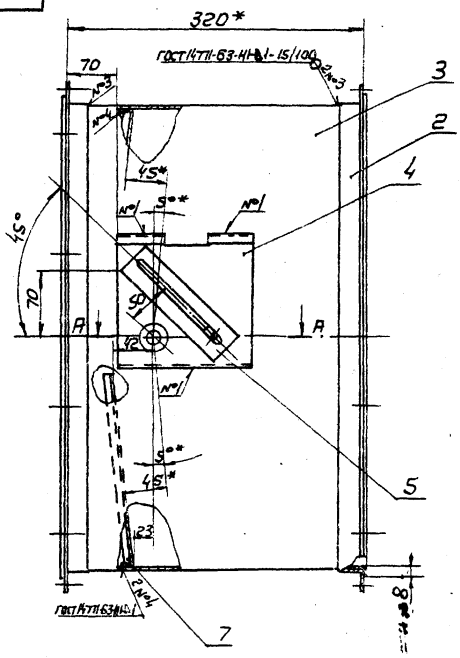

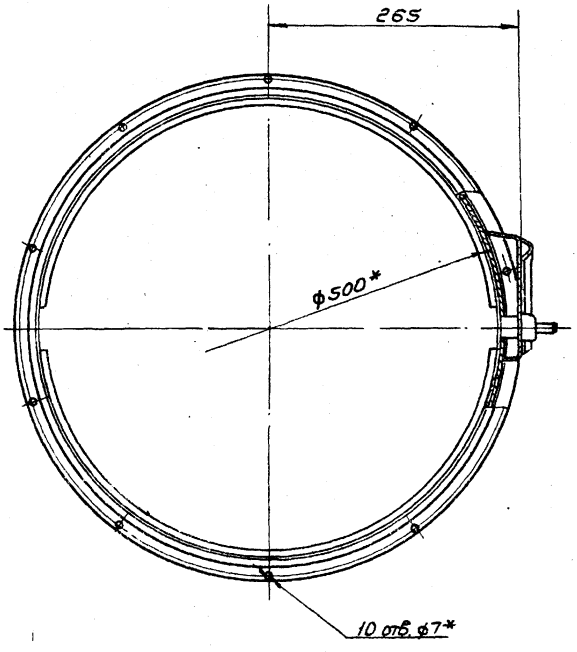

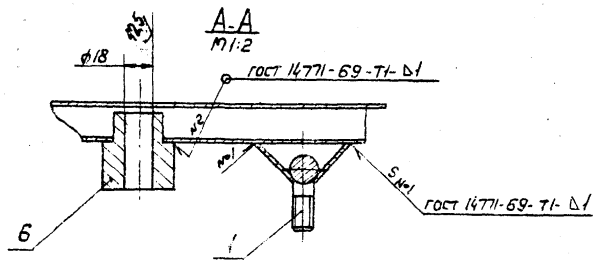

* Размеры для справок

Изм.	Лист	№ докум.	Подп.	Дата
Разраб.		Горбунова		
Пров.		Пронский		
Т. контр.		Зейликман		
Н. контр.		Пронский		
Утв.		Коган		

КОг2-01 СБ

Патрубок сборочный чертеж

Лит	Масса	Масштаб
У	8,52	1:25
Лист	Листов 1	

НИИСС СССР Главпромвентиляция ПИ Проектпромвентиляция

Копировал: Ро— Формат 12

Инв. N подл. | Подп. и дата | Взам. инв. N | Инв. N дубл. | Подп. и дата

Серия 1.494-28

КОг2-010002

50 √(√)

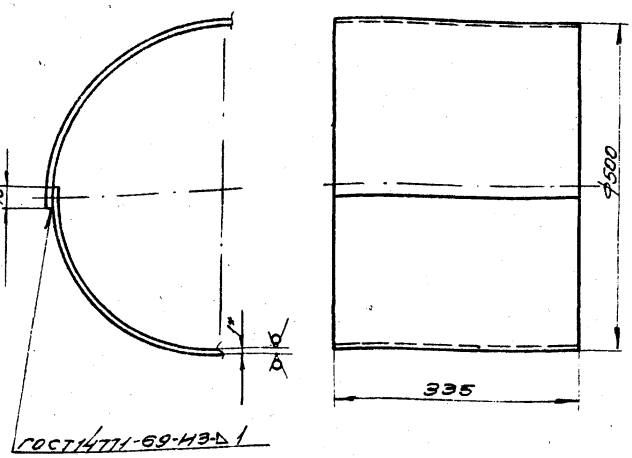

* Размер для справок

Изм.	Лист	№ докум.	Подп.	Дата
Разраб.	Горбунова			
Пров.	Пронский			
Т.контр.	Пронский			
Н.контр.	Пронский			
Утв.	Зейлинман			

КОг2-010002

Обечайка

Лит.	Масса	Масштаб
И	4.1	1:5

Лист | Листов 1

Б-ПН-1.0 ГОСТ 19904-74
Лист 3-III-Ст.3 кп ГОСТ 16523-70

ММСС СССР
Главпромвентиляция
ЛИ. Проектпромвентиляция

Копировал: Формат: 11

КОг2-010004

50 √(√)

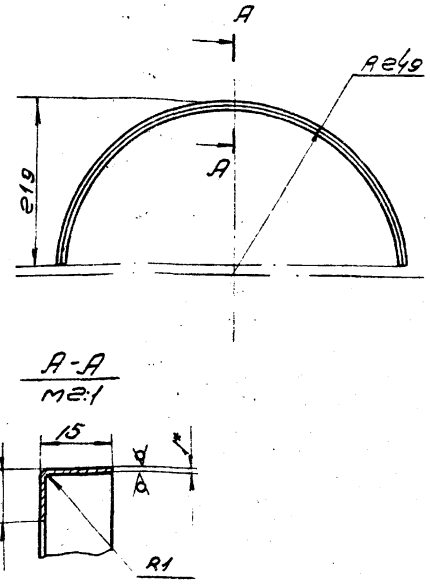

* Размер для справок

Изм.	Лист	№ докум.	Подп.	Дата
Разраб.	Горбунова			
Пров.	Пронский			
Т.контр.	Пронский			
Н.контр.	Пронский			
Утв.	Зейлинман			

КОг2-010004

Уголок

Лит.	Масса	Масштаб
И	0.1	1:5

Лист | Листов 1

Б-ПН-1.0 ГОСТ 19904-74
Лист 3-III-Ст.3 кп ГОСТ 16523-70

ММСС СССР
Главпромвентиляция
ЛИ. Проектпромвентиляция

Копировал: Формат: 11

КОг2-020001

50 √(√)

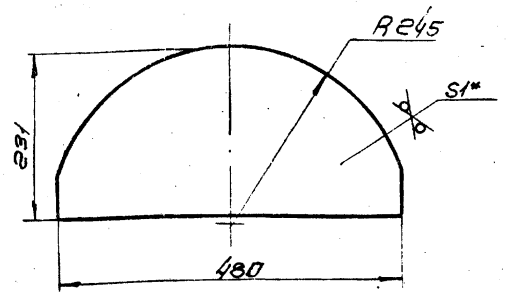

* Размер для справок

Изм.	Лист	№ докум.	Подп.	Дата
Разраб.	Горбунова			
Пров.	Пронский			
Т.контр.	Пронский			
Н.контр.	Пронский			
Утв.	Зейлинман			

КОг2-020001

Створка

Лит.	Масса	Масштаб
И	0.685	1:5

Лист | Листов 1

Б-ПН-1.0 ГОСТ 19904-74
Лист 3-III-Ст.3 кп ГОСТ 16523-70

ММСС СССР
Главпромвентиляция
ЛИ. Проектпромвентиляция

Копировал: Формат: 11

КОг2-020002

12.5 √(√)

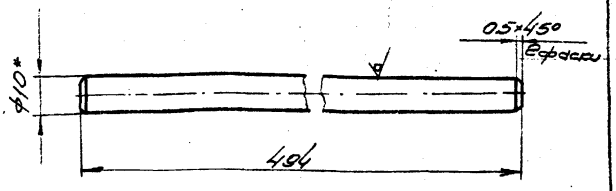

* Размер для справок

Изм.	Лист	№ докум.	Подп.	Дата
Разраб.	Горбунова			
Пров.	Пронский			
Т.контр.	Пронский			
Н.контр.	Пронский			
Утв.	Зейлинман			

КОг2-020002

Ось

Лит.	Масса	Масштаб
И	0.3	1:1

Лист | Листов 1

810 ГОСТ 2590-71
Круг Ст.3 ГОСТ 535-58

ММСС СССР
Главпромвентиляция
ЛИ. Проектпромвентиляция

Копировал: Формат: 11

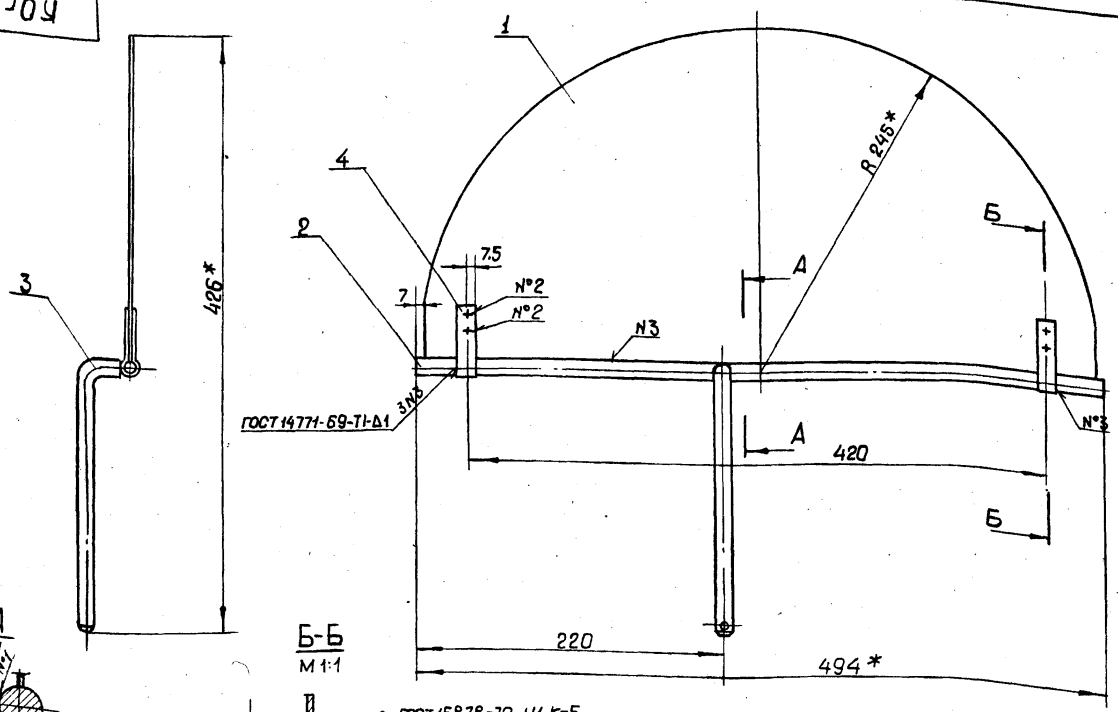

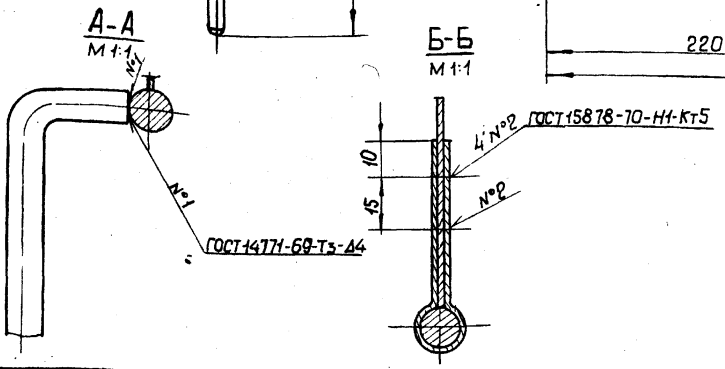

* Размеры для справок

				КОг2-02 СБ			
Изм.	Лист	№ докум.	Подп.	Дата			
Разраб.		Городнова			Шибер	Лит.	Масса	Масштаб
Пров.		Пронский			Сборочный чертеж	У	1,15	1:25
Т. контр.		Зейликман				Лист	Листов 1
Н. контр.		Пронский				МИСС СССР Главпромвентиляция ЛИПроектпромвентиляция	
Утв.		Кагаан					

Копировал

Формат 12

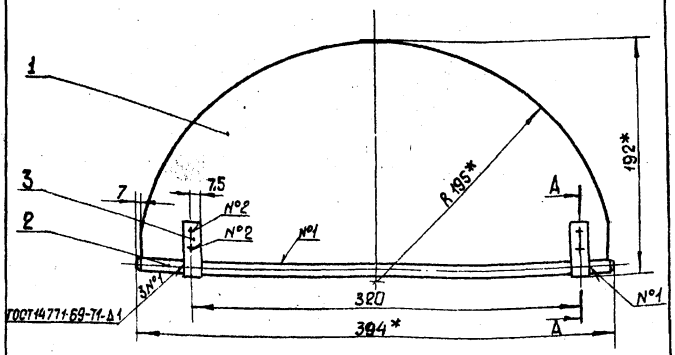

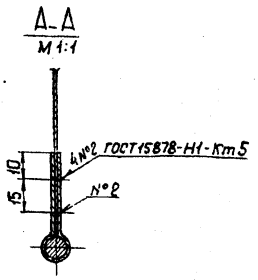

* Размеры для справок

				КОв 1-01 СБ			
Изм.	Лист	№ докум.	Подп.	Дата			
Разраб.		Городнова			Шибер	Лит.	Масса	Масштаб
Пров.		Пронский			Сборочный чертеж	У	0,7	1:4
Т. контр.		Зейликман				Лист	Листов 1
Н. контр.		Пронский				МИСС СССР Главпромвентиляция ЛИПроектпромвентиляция	
Утв.		Зейликман					

Копировал

Формат 11

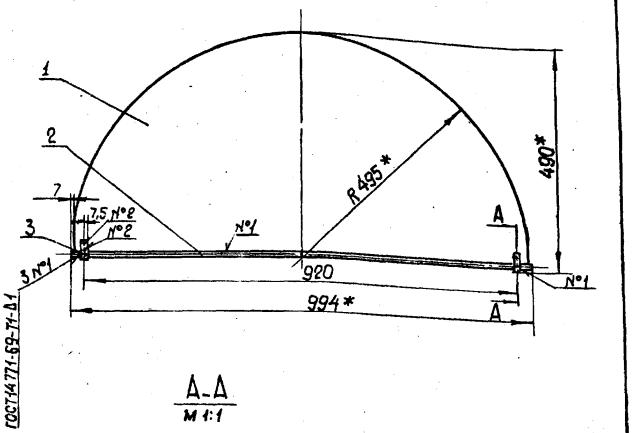

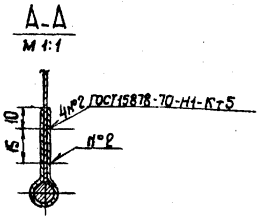

* Размеры для справок

				КОв 5-01 СБ			
Изм.	Лист	№ докум.	Подп.	Дата			
Разраб.		Городнова			Шибер	Лит.	Масса	Масштаб
Пров.		Пронский			Сборочный чертеж	У	3,63	1:10
Т. контр.		Зейликман				Лист	Листов 1
Н. контр.		Пронский				МИСС СССР Главпромвентиляция ЛИПроектпромвентиляция	
Утв.		Кагаан					

Копировал

Формат 11

Инв. № подл. | Подп. и дата | Взам. инв. № | Инв. № дубл. | Подп. и дата

Серия 1.494-28

Поз.	Обозначение	Наименование	Кол.	Примечание
		Документация		
22	КОВ2 СБ	Сборочный чертеж		
*	КО.Д	Техническое требование		1,11,111,1V
		Сборочные единицы		
11	1 КОВ2-01	Шибер	1	
11	2 КОг2-01	Патрубок	1	
11	3 КОг2-02	Шибер	1	
11	4 КОг1-03	Ограничитель	1	
		Детали		
11	5 КОг1-0001	Шайба	2	
11	6 КОг2-0001	Обтекатель	1	
11	7 КОп1-0004	Планка	1	
11	8 КОВ2-0001	Фриз	1	
		Стандартные изделия		
	9	Болт М6х25.36 ГОСТ 7798-70	1	
	10	Гайка-барашек М8-1 ГОСТ 3032-76	1	
	11	Гайка М8.4 ГОСТ 5915-70	1	
	12	Шайба 8 ГОСТ 11371-68	3	
	13	Шайба 8 65Г ГОСТ 6402-70	1	
	14	Шплинт 2х18 ГОСТ 397-66	1	

Изм. Лист № докум. Подп. Дата
Разраб. Власова
Пров. Пронский
Н.контр. Пронский
Утв. Зейликман

КОВ2

Клапан обратный

Лит. У | Лист | Листов 1
НИИСС Госпромвентиляция ПИ Проектпромвентиляция СССР

Копировал: — Формат А4

Поз.	Обозначение	Наименование	Кол.	Примечание
12	КОВ2-01 СБ	Сборочный чертеж		
		Детали		
11	1 КОг2-020001	Створка	1	
11	2 КОг2-020002	Ось	1	
11	3 КОг1-020004	Скоба	2	

Изм. Лист № докум. Подп. Дата
Разраб. Власова
Пров. Пронский
Н.контр. Пронский
Утв. Зейликман

КОВ2-01

Шибер

Лит. У | Лист | Листов 1
НИИСС Госпромвентиляция ПИ Проектпромвентиляция СССР

Копировал: — Формат А4

Инв.№ подл. | Подп. и дата | Взам. инв.№ | Инв.№ дубл. | Подп. и дата

Серия 1.494-28

9Э 2 804

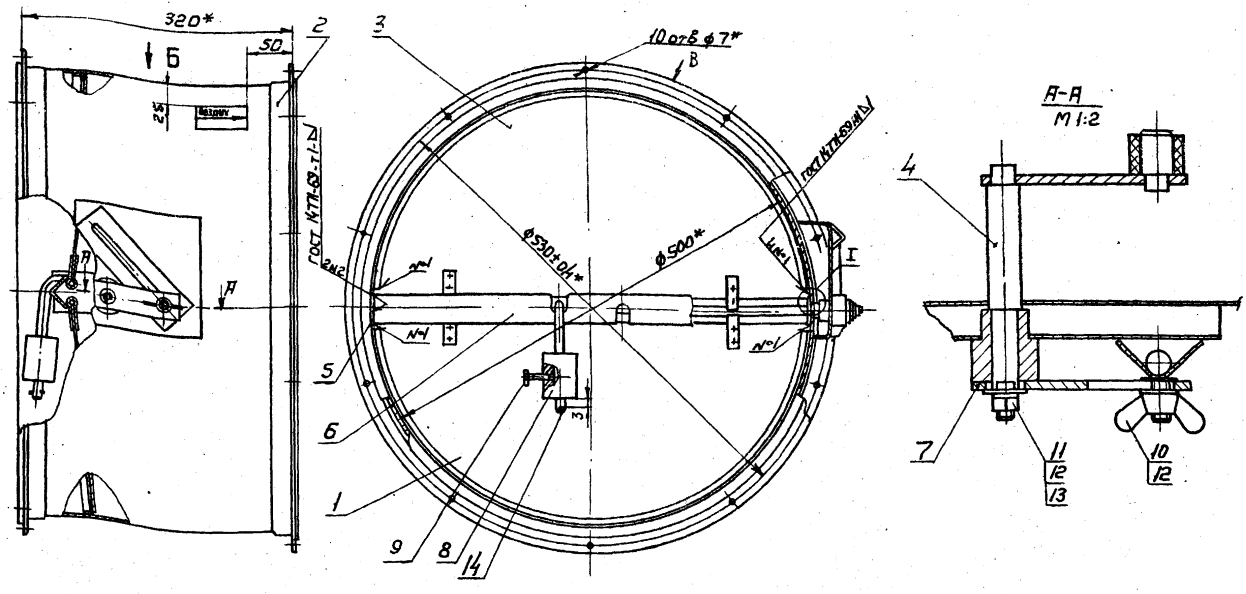

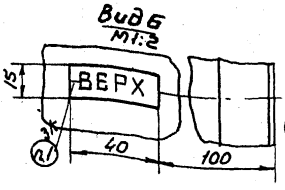

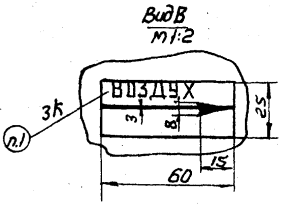



1. Шрифт надписей ПО9 ГОСТ 2930-62
2* Размеры для справок
3. При сборке дет. поз.5 обеспечить равномерный зазор между обечайкой и створками шибера

Изм. Лист № докум. Подп. Дата
Разраб. Власова
Пров. Пронский
Т.контр. Каган
Нач.отд. Бедзерман
Н.контр. Зейликман
Утв. Гобзов

КОВ2 СБ

Клапан обратный
Сборочный чертеж

Лит.	Масса	Масштаб
У	12,0	1:4

Лист | Листов 1
НИИСС СССР Госпромвентиляция ПИ Проектпромвентиляция

Копировал: — Формат А2

Серия 1494-28

Формат	Зона	Поз.	Обозначение	Наименование	Кол.	Примечание
				Документация		
22			КОг 3 СБ	Сборочный чертеж		
				Сборочные единицы		
И		1	КОг 3-01	Патрубок	1	
И		2	КОг 3-02	Шибер	2	
И		3	КОг 1-03	Ограничитель	1	
				Детали		
И		4	КОг 1-0001	Шайба	2	
И		5	КОг 3-0001	Обтекатель	1	
И		6	КОп 1-0004	Планка	1	
И		7	КОг 3-0002	Груз	2	
				Стандартные изделия		
		8		Болт М8х30.36		
				ГОСТ 7798-70	2	
		9		Гайка-барашек М8-1		
				ГОСТ 3032-76	1	
		10		Гайка М8.4		
				ГОСТ 5915-70	1	
		11		Шайба 8		
				ГОСТ 11371-68	3	
		12		Шайба пружинная 8		
				65г ГОСТ 6402-70	1	
		13		Шплинт 2х18		
				ГОСТ 397-66	1	

Подп. и дата | Инв. № подл. | Взам. инв. № | Инв. № дубл. | Подп. и дата

Изм.	Лист	№ докум.	Подп.	Дата
Разраб.		Гордунова		
Пров.		Пронский		
Н. контр.		Пронский		
Утв.		Зейликман		

КОг 3

Клапан обратный

Лит.	Лист	Листов
И		1

ММСС СССР Главпромвентиляция Гипроектпромвентиляция

Копировал:

Формат: 11

Формат	Зона	Поз.	Обозначение	Наименование	Кол.	Прим.	41
				Документация			
22			КОг 3-01 СБ	Сборочный чертеж			
				Сборочные единицы			
И		1	КОп 1-0102	Болт	1		
				Детали			
И		2	КОг 3-010001	Фланец	2		
И		3	КОг 3-010002	Обечайка	1		
И		4	КОг 1-010003	Кронштейн	1		
И		5	КОп 1-010006	Рейка	1		
И		6	КОп 1-010007	Втулка	1		
И		7	КОг 3-010003	Уголок	2		

Подп. и дата | Инв. № подл. | Взам. инв. № | Инв. № дубл. | Подп. и дата

Изм.	Лист	№ докум.	Подп.	Дата
Разраб.		Гордунова		
Пров.		Пронский		
Н. контр.		Пронский		
Утв.		Зейликман		

КОг 3-01

Патрубок

Лит.	Лист	Листов
И		1

ММСС СССР Главпромвентиляция Гипроектпромвентиляция

Копировал:

Формат: 11

Формат	Зона	Поз.	Обозначение	Наименование	Кол.	Примечание
				Документация		
22			КОг 3-02 СБ	Сборочный чертеж		
				Детали		
И		1	КОг 3-020001	Створка	1	
И		2	КОг 3-020002	Ось	1	
И		3	КОг 3-020003	Рычаг	1	
И		4	КОг 1-020004	Скоба	2	

Подп. и дата | Инв. № подл. | Взам. инв. № | Инв. № дубл. | Подп. и дата

Изм.	Лист	№ докум.	Подп.	Дата
Разраб.		Гордунова		
Пров.		Пронский		
Н. контр.		Пронский		
Утв.		Зейликман		

КОг 3-02

Шибер

Лит.	Лист	Листов
И		1

ММСС СССР Главпромвентиляция Гипроектпромвентиляция

Копировал:

Формат: 11

КОг 2-020003

12,5

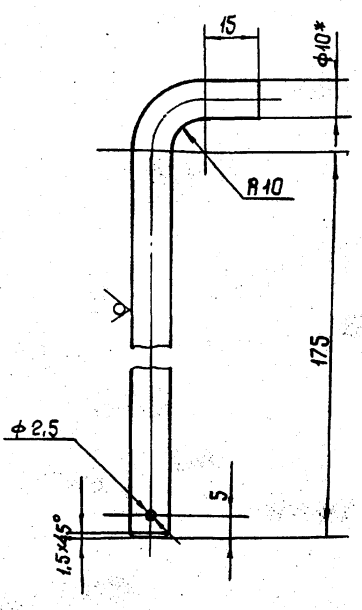

* Размер для справок

Подп. и дата | Инв. № подл. | Взам. инв. № | Инв. № дубл. | Подп. и дата

Изм.	Лист	№ докум.	Подп.	Дата
Разраб.		Гордунова		
Пров.		Пронский		
Т. контр.		Пронский		
Н. контр.		Пронский		
Утв.		Зейликман		

КОг 2-020003

Рычаг

Лит.	Масса	Масштаб
И	0,13	1:1
Лист	Листов 1	

ММСС СССР Главпромвентиляция Гипроектпромвентиляция

Круг В10 ГОСТ 2590-71
Ст3 ГОСТ 535-58

Копировал:

Формат: 11

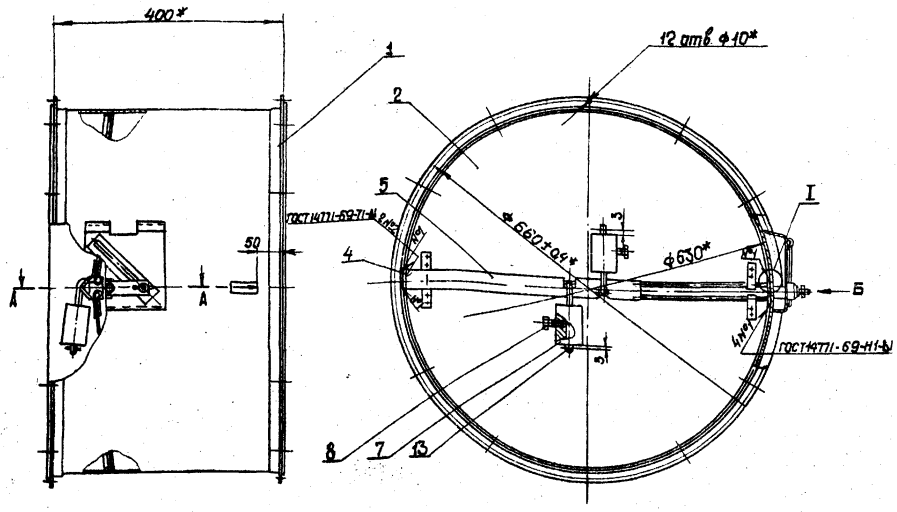

А-А
М1:2

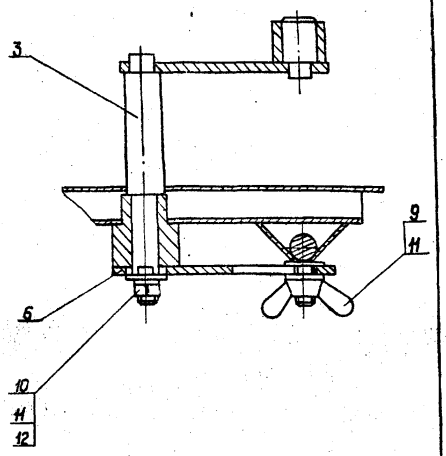

Вид Б
М1:2

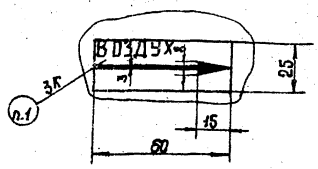

I
М1:2

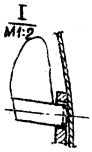

1. Шрифт надписей А8-7 ГОСТ 2930-62
2. * Размеры для справок
3. При сварке дет. поз. 4 обеспечить равномерный зазор между обечайкой и створками шибера

Изм.	Лист	№ докум.	Подп.	Дата
Разраб.		Городунова		
Пров.		Пронский		
Т.контр.		Каган		
Нач.отд.		Бейзерман		
Н.контр.		Зейликман		
Утв.		Гедза		

КОГ 3 СБ

Клапан обратный
Сборочный чертеж

Лит.	Масса	Масштаб
У	20,5	1:5

Лист | Листов 1

ММСС СССР
Главпромвентиляция
ЦИПроектпромвентиляция

Копировал | Формат 12

КОВ 2-01 СБ

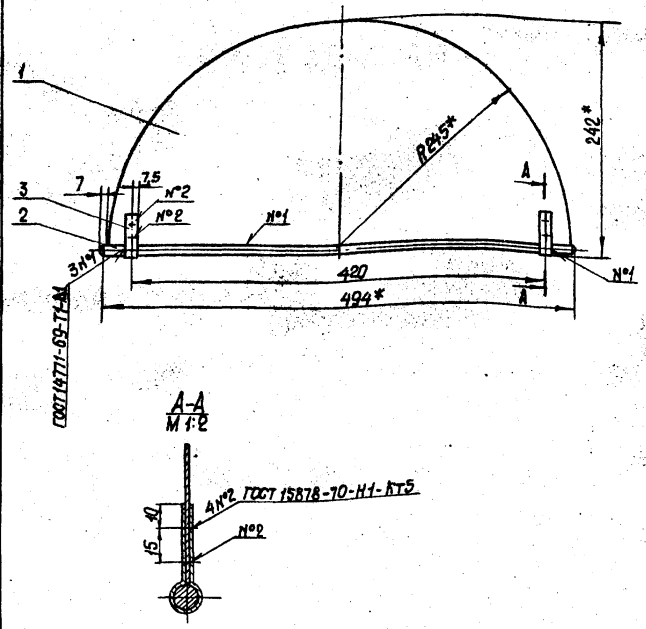

А-А
М1:2

* Размеры для справок

Изм.	Лист	№ докум.	Подп.	Дата
Разраб.		Городунова		
Пров.		Пронский		
Т.контр.		Зейликман		
Н.контр.		Пронский		
Утв.		Каган		

КОВ 2-01 СБ

Шибер
Сборочный чертеж

Лит.	Масса	Масштаб
У	1,0	1:2,5

Лист | Листов 1

ММСС СССР
Главпромвентиляция
ЦИПроектпромвентиляция

Копировал | Формат 11

КОВ 3-01 СБ

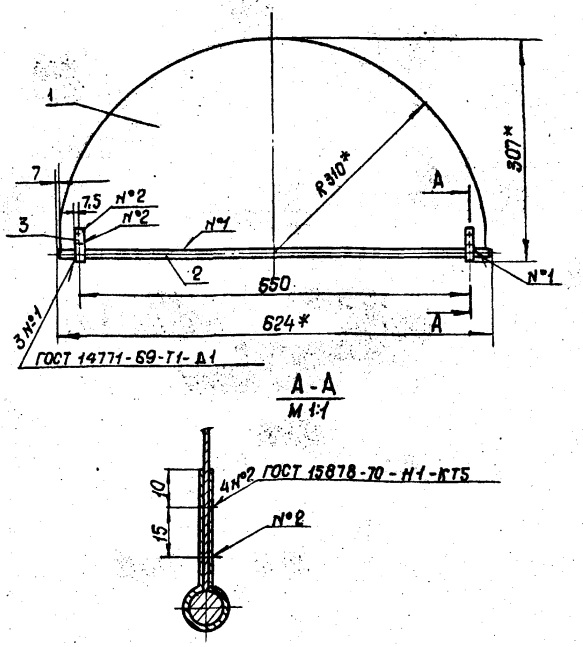

А-А
М1:1

* Размеры для справок

Изм.	Лист	№ докум.	Подп.	Дата
Разраб.		Власова		
Пров.		Пронский		
Т.контр.		Зейликман		
Н.контр.		Пронский		
Утв.		Каган		

КОВ 3-01 СБ

Шибер
Сборочный чертеж

Лит.	Масса	Масштаб
У	1,25	1:5

Лист | Листов 1

ММСС СССР
Главпромвентиляция
ЦИПроектпромвентиляция

Копировал | Формат 11

Инв. № подл. | Подп. и дата | Взам. инв. № | Инв. № дубл. | Подп. и дата

КОг3-01 СБ

Серия 1.494-28

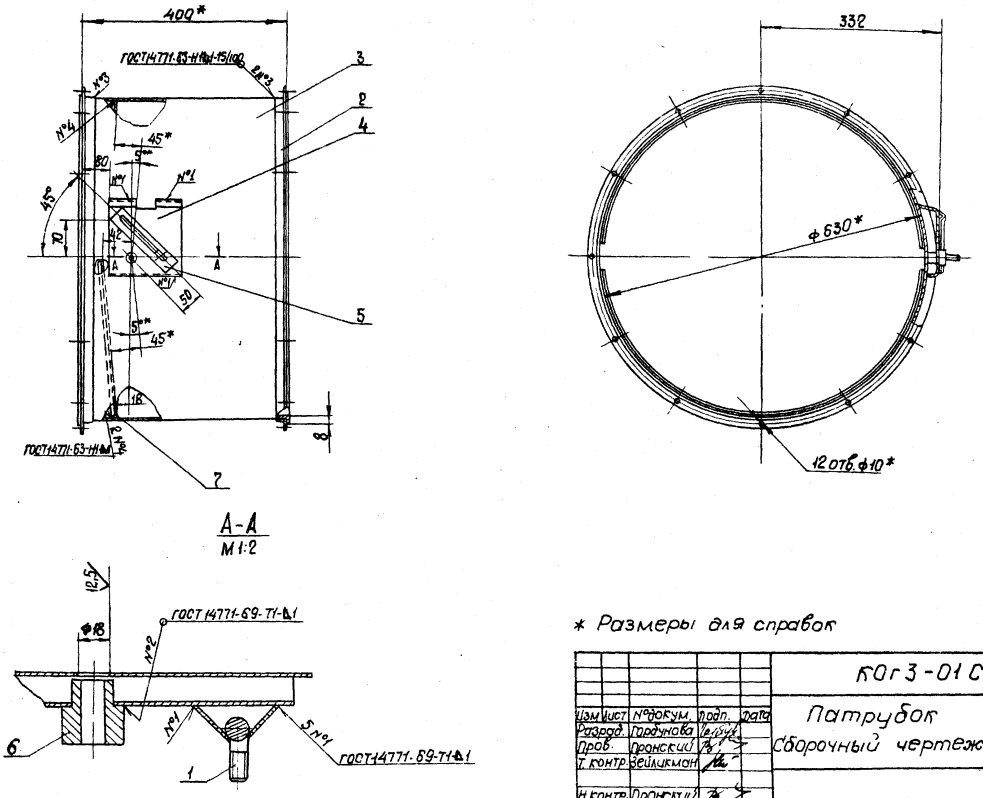

* Размеры для справок

Изм	Лист	№ докум.	Подп.	Дата	КОг3-01 СБ			
Разраб.	Горбунова				Патрубок Сборочный чертеж	Лит.	Масса	Масштаб
Пров.	Пронский					И	13,2	1:4
Т. контр.	Зейликман					Лист	Листов 1	
Н. контр.	Пронский					ММСС СССР Главпромвентиляция ПИ Проектпромвентиляция		
Утв.	Каган							

Копировал

Формат 12

Инв. № подл. | Подп. и дата | Взам. инв. № | Инв. № дубл. | Подп. и дата

КОг3-02 СБ

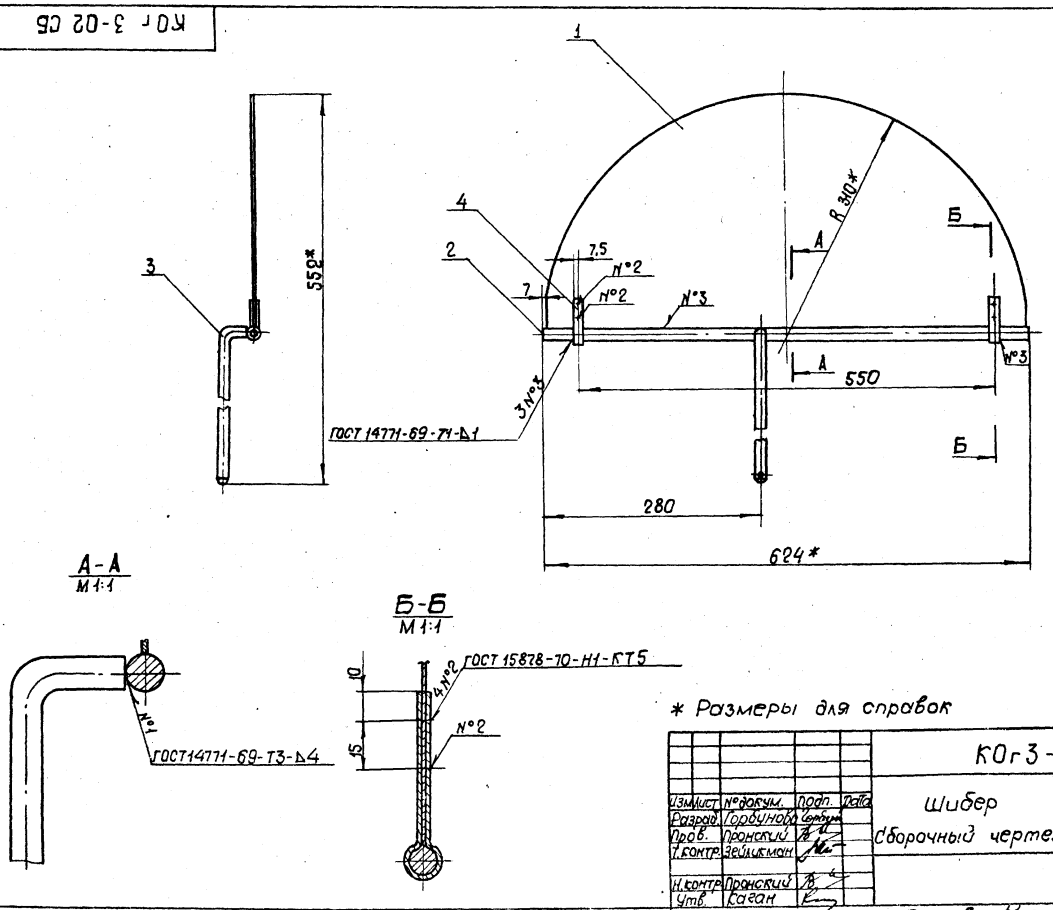

* Размеры для справок

Изм	Лист	№ докум.	Подп.	Дата	КОг3-02 СБ			
Разраб.	Горбунова				Шибер Сборочный чертеж	Лит.	Масса	Масштаб
Пров.	Пронский					И	2,27	1:4
Т. контр.	Зейликман					Лист	Листов 1	
Н. контр.	Пронский					ММСС СССР Главпромвентиляция ПИ Проектпромвентиляция		
Утв.	Каган							

Копировал:

Формат 12

Инв. № подл. | Подп. и дата | Взам. инв. № | Инв. № дубл. | Подп. и дата

Серия 1.494-28

КОг 3-010001

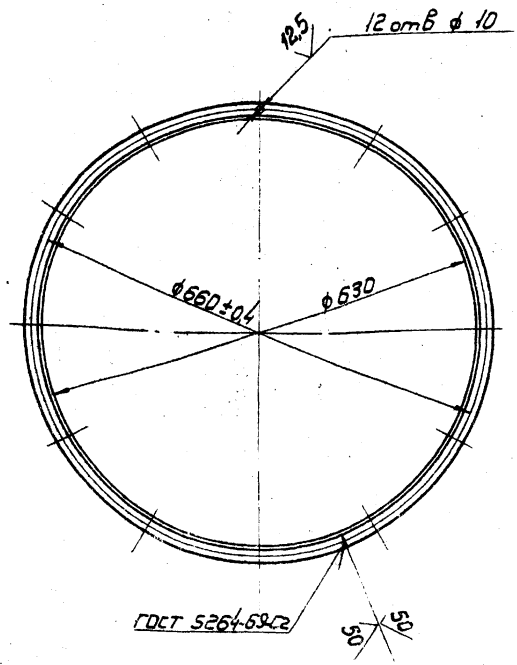

Изм.	Лист	№ докум.	Подп.	Дата
Разраб.		Горбунова		
Пров.		Пронский		
Т.контр.		Пронский		
Н.контр.		Пронский		
Утв.		Зейликман		

Фланец

Лит.	Масса	Масштаб
U	2,94	1:5

Лист | Листов 1

Уголок Б-25х25х4 ГОСТ 8509-72 / Ст3 ГОСТ 535-58

ММСС СССР Главпромвентиляция ПИ Проектпромвентиляция

Копировал: Вл — Формат: 11

КОг 3-010002

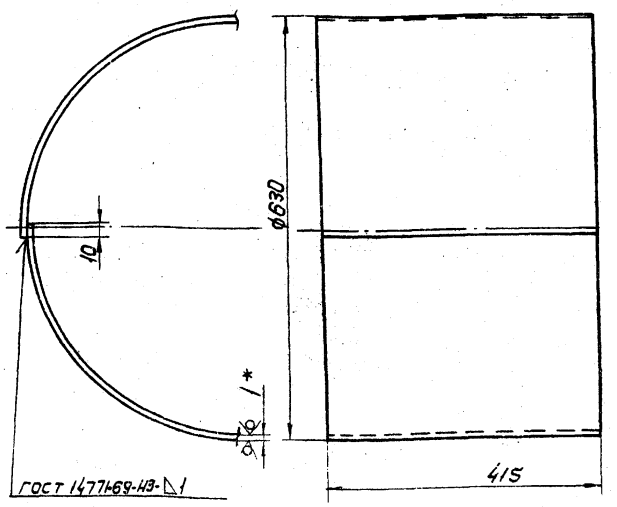

* Размер для справок

Изм.	Лист	№ докум.	Подп.	Дата
Разраб.		Горбунова		
Пров.		Пронский		
Т.контр.		Пронский		
Н.контр.		Пронский		
Утв.		Зейликман		

Обечайка

Лит.	Масса	Масштаб
U	6,4	1:5

Лист | Листов 1

Лист Б-ПН-1.0 ГОСТ 19904-74 / 3-III-Ст3 кп ГОСТ 16523-70

ММСС СССР Главпромвентиляция ПИ Проектпромвентиляция

Копировал: Вл — Формат: 11

КОг 3-010003

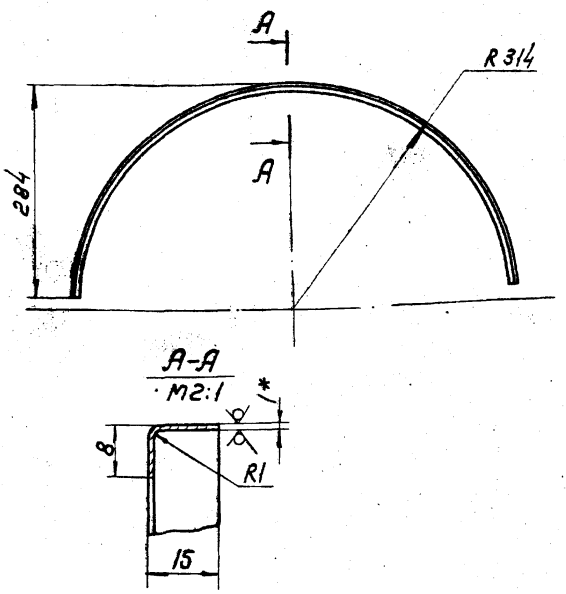

* Размер для справок

Изм.	Лист	№ докум.	Подп.	Дата
Разраб.		Горбунова		
Пров.		Пронский		
Т.контр.		Пронский		
Н.контр.		Пронский		
Утв.		Зейликман		

Уголок

Лит.	Масса	Масштаб
U	0,12	1:5

Лист | Листов 1

Лист Б-ПН-1.0 ГОСТ 19904-74 / 3-III-Ст3 кп ГОСТ 16523-70

ММСС СССР Главпромвентиляция ПИ Проектпромвентиляция

Копировал: Вл — Формат: 11

КОг 3-020001

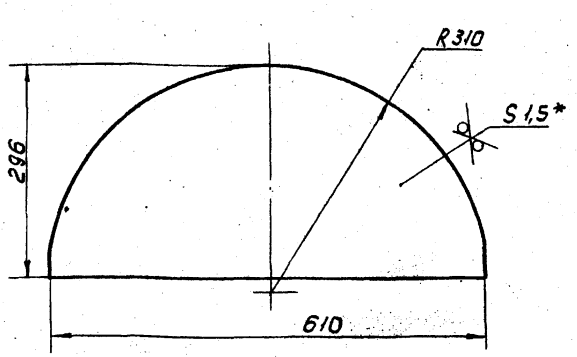

* Размер для справок

Изм.	Лист	№ докум.	Подп.	Дата
Разраб.		Горбунова		
Пров.		Пронский		
Т.контр.		Пронский		
Н.контр.		Пронский		
Утв.		Зейликман		

Створка

Лит.	Масса	Масштаб
U	1,7	1:5

Лист | Листов 1

Лист Б-ПН-1.5 ГОСТ 19903-74 / 3-III Ст3 кп ГОСТ 16523-70

ММСС СССР Главпромвентиляция ПИ Проектпромвентиляция

Копировал: Вл — Формат: 11

Серия 1.494-28

КОг 3-020002

12,5 (√)

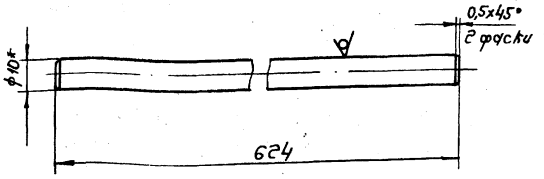

* Размер для справок.

Изм.	Лист	№ докум.	Подп.	Дата	КОг 3-020002	Лит.	Масса	Масштаб
Разраб.		Горбунова			Ось	И	0,38	1:1
Пров.		Пронский				Лист	Листов: 1	
Т.контр.		Пронский			Круг В10 ГОСТ 2590-71 / Ст.3 ГОСТ 535-58	ММСС СССР Главпромвентиляция П.И.Проектпромвентиляция		
Н.контр.		Пронский						
Утв.		Зейликман						

Копировал: Бер- Формат: 11

КОг 3-020003

12,5 (√) 45

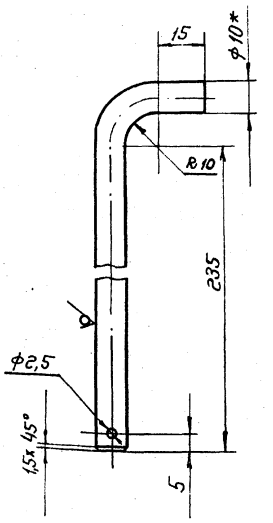

* Размер для справок.

Изм.	Лист	№ докум.	Подп.	Дата	КОг 3-020003	Лит.	Масса	Масштаб
Разраб.		Горбунова			Рычаг	И	0,17	1:1
Пров.		Пронский				Лист	Листов: 1	
Т.контр.		Пронский			Круг В10 ГОСТ 2590-71 / Ст.3 ГОСТ 535-58	ММСС СССР Главпромвентиляция П.И.Проектпромвентиляция		
Н.контр.		Пронский						
Утв.		Зейликман						

Копировал: Бер- Формат: 11

КОг 3-0002

12,5 (√)

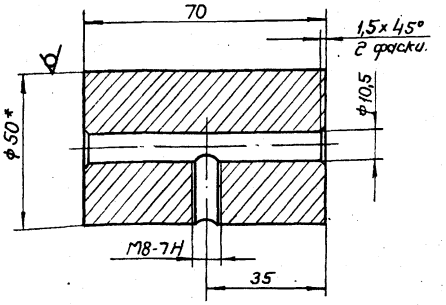

* Размер для справок.

Изм.	Лист	№ докум.	Подп.	Дата	КОг 3-0002	Лит.	Масса	Масштаб
Разраб.		Горбунова			Груз	И	1,0	1:1
Пров.		Пронский				Лист	Листов: 1	
Т.контр.		Пронский			Круг В50 ГОСТ 2590-71 / Ст.3 ГОСТ 535-58	ММСС СССР Главпромвентиляция П.И.Проектпромвентиляция		
Н.контр.		Пронский						
Утв.		Зейликман						

Копировал: Бер- Формат: 11

КОг 3-0001

12,5 (√)

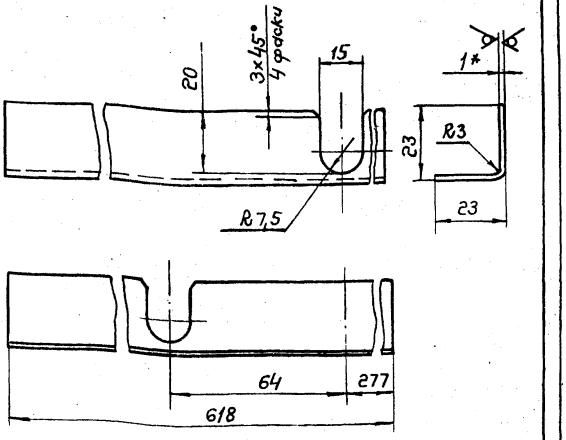

* Размер для справок.

Изм.	Лист	№ докум.	Подп.	Дата	КОг 3-0001	Лит.	Масса	Масштаб
Разраб.		Горбунова			Обтекатель	И	0,19	1:1
Пров.		Пронский				Лист	Листов: 1	
Т.контр.		Пронский			Лист Б-ПН-1.0 ГОСТ 19904-74 / 3-III-Ст.3 Кп ГОСТ 16523-70	ММСС СССР Главпромвентиляция П.И.Проектпромвентиляция		
Н.контр.		Пронский						
Утв.		Зейликман						

Копировал: Бер- Формат: 11

Инв. № подл. | Подп. и дата | Взам. инв. № | Инв. № дубл. | Подп. и дата

Серия 1.494-28

Формат	Зона	Поз.	Обозначение	Наименование	Кол.	Примечание
				Документация		
12			КОВ 3 СБ	Сборочный чертеж		
*			КО Д	Технические требования		1.11.11.11
				Сборочные единицы		
11		1	КОл3-01	Шибер	1	
11		2	КОг3-01	Патрубок	1	
11		3	КОг3-02	Шибер	1	
11		4	КОг1-03	Ограничитель	1	
				Детали		
11		5	КОг1-0001	Шайба	2	
11		6	КОг3-0001	Обтекатель	1	
11		7	КОл1-0004	Планка	1	
11		8	КОВ3-0001	Груз	1	
				Стандартные изделия		
		9		Болт М8×30.36		
				ГОСТ 7798-70	1	
		10		Гайка-барашек М8-1	1	
				ГОСТ 3032-76	1	
		11		Гайка М8.4		
				ГОСТ 5915-70	1	
		12		Шайба 8		
				ГОСТ 11371-68	3	
		13		Шайба 8 65Г		
				ГОСТ 6402-70	1	
		14		Шплинт 2×18		
				ГОСТ 397-66	1	

Инв.№ подл. | Подп. и дата | Взам. инв.№ | Инв.№ дубл. | Подп. и дата

Изм.	Лист	N докум.	Подп.	Дата
Разраб.		Власова		
Пров.		Пронский		
Н.контр.		Пронский		
Утв.		Зейликман		

КОВ 3

Клапан обратный

Лит.	Лист	Листов
У		1

ММСС СССР Главпромвентиляция ПИ Проектпромвентиляция

Копировал: [illegible] Формат: А1

Формат	Зона	Поз.	Обозначение	Наименование	Кол.	Примечание
				Документация		
12			КОВ3-01СБ	Сборочный чертеж		
				Детали		
11		1	КОВ3-01001	Створка	1	
11		2	КОг3-02002	Ось	1	
11		3	КОг1-02004	Скоба	2	

Инв.№ подл. | Подп. и дата | Взам. инв.№ | Инв.№ дубл. | Подп. и дата

Изм.	Лист	N докум.	Подп.	Дата
Разраб.		Власова		
Пров.		Пронский		
Н.контр.		Пронский		
Утв.		Зейликман		

КОВ 3-01

Шибер

Лит.	Лист	Листов
У		1

ММСС СССР Главпромвентиляция ПИ Проектпромвентиляция

Копировал: [illegible] Формат: А1

КОВ 3СБ

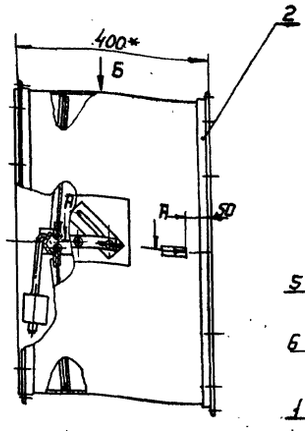

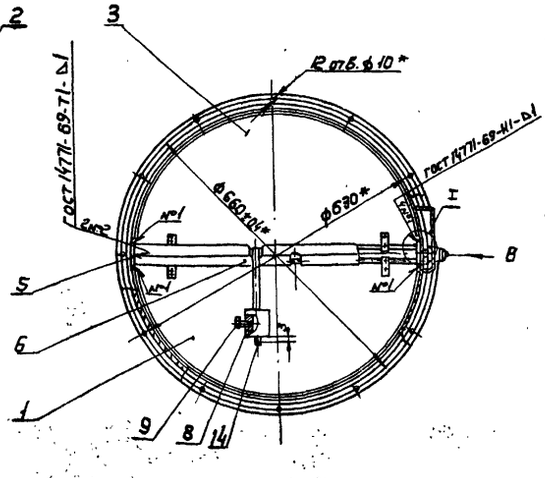

А-А
М1:2

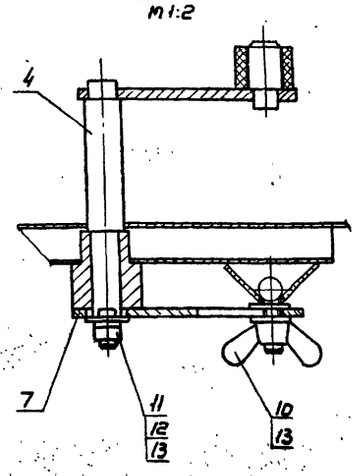

I
М1:2

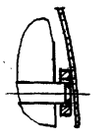

Вид В
М1:2

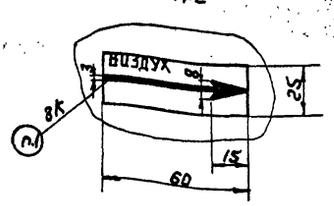

Вид Б
М1:2

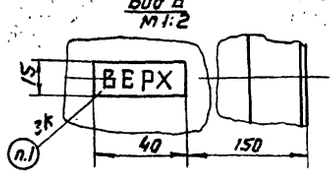

1. Шрифт надписей ПО-7 ГОСТ 2930-62
2* Размеры для справок
3. При сборке дет. поз. 5 обеспечить равномерный зазор между обечайкой и створками шибера

Инв.№ подл. | Подп. и дата | Взам. инв.№ | Инв.№ дубл. | Подп. и дата

Изм.	Лист	№ докум.	Подп.	Дата
Разраб.		Власова		
Пров.		Пронский		
Т. контр.		Каган		
Нач. отд.		Бейзерман		
Н. контр.		Зейликман		
Утв.		Обухников		

КОВ 3СБ

Клапан обратный
Сборочный чертеж

Лит.	Масса	Масштаб
У	19,0	1:10
Лист	Листов 1	

ММСС СССР Главпромвентиляция ПИ Проектпромвентиляция

Копировал: [illegible] Формат А2

Серия 1.494-28

Формат	Зона	Поз.	Обозначение	Наименование	Кол.	Примечание
				Документация		
22			КОг 4 СБ	Сборочный чертеж		
				Сборочные единицы		
11		1	КОг 4- 01	Патрубок	1	
11		2	КОг 4- 02	Шибер	2	
11		3	КОг 1- 03	Ограничитель	1	
				Детали		
11		4	КОг 1- 0001	Шайба	2	
11		5	КОг 4- 0001	Обтекатель	1	
11		6	КОп 1- 0004	Планка	1	
11		7	КОв 3- 0001	Груз	2	
				Стандартные изделия		
		8		Болт М8х30.36		
				ГОСТ 7798-70	2	
		9		Гайка-барашек М8-1		
				ГОСТ 3032-76	1	
		10		Гайка М8.4		
				ГОСТ 5915-70	1	
		11		Шайба 8		
				ГОСТ 11371-68	3	
		12		Шайба пружинная 8		
				65Г ГОСТ 6402-70	1	
		13		Шплинт 2х18		
				ГОСТ 397-66	2	

Инв. № подл. | Подп. и дата | Взам. инв. № | Инв. № дубл. | Подп. и дата

Изм.	Лист	№ докум.	Подп.	Дата
Разраб.		Горбунова		
Пров.		Пронский		
Н. контр.		Пронский		
Утв.		Зейликман		

КОг 4

Клапан обратный

Лит.	Лист	Листов
И		1

ММСС СССР Главпромвентиляция П.И. Проектпромвентиляция

Копировал: Бер- Формат: 11

47

Формат	Зона	Поз.	Обозначение	Наименование	Кол.	Примечание
				Документация		
22			КОг 4- 01 СБ	Сборочный чертеж		
				Сборочные единицы		
11		1	КОг 1- 0102	Болт	1	
				Детали		
11		2	КОг 4- 010001	Фланец	2	
11		3	КОг 4- 010002	Обечайка	1	
11		4	КОг 1- 010003	Кронштейн	1	
11		5	КОп 1- 010006	Рейка	1	
11		6	КОп 1- 010007	Втулка	1	
11		7	КОг 4- 010003	Уголок	2	

Инв. № подл. | Подп. и дата | Взам. инв. № | Инв. № дубл. | Подп. и дата

Изм.	Лист	№ докум.	Подп.	Дата
Разраб.		Горбунова		
Пров.		Пронский		
Н. контр.		Пронский		
Утв.		Зейликман		

КОг 4-01

Патрубок

Лит.	Лист	Листов
И		1

ММСС СССР Главпромвентиляция П.И. Проектпромвентиляция

Копировал: Бер- Формат: 11

Формат	Зона	Поз.	Обозначение	Наименование	Кол.	Примечание
				Документация		
22			КОг 4- 02 СБ	Сборочный чертеж		
				Детали		
11		1	КОг 4- 020001	Створка	1	
11		2	КОг 4- 020002	Ось	1	
11		3	КОг 4- 020003	Рычаг	1	
11		4	КОг 1- 020004	Скоба	2	
					1	

Инв. № подл. | Подп. и дата | Взам. инв. № | Инв. № дубл. | Подп. и дата

Изм.	Лист	№ докум.	Подп.	Дата
Разраб.		Горбунова		
Пров.		Пронский		
Н. контр.		Пронский		
Утв.		Зейликман		

КОг 4-02

Шибер

Лит.	Лист	Листов
И		1

ММСС СССР Главпромвентиляция П.И. Проектпромвентиляция

Копировал: Бер- Формат: 11

КОг 4-0001

12,5 (√)

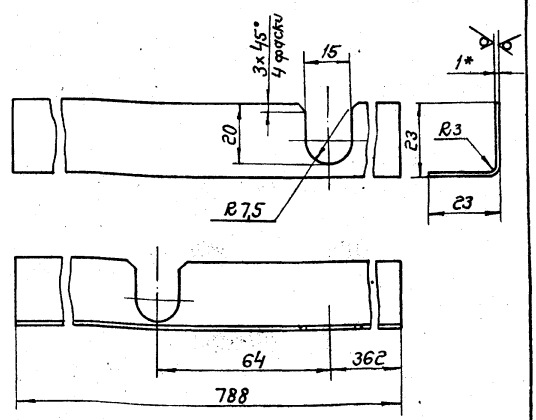

* Размер для справок.

Инв. № подл. | Подп. и дата | Взам. инв. № | Инв. № дубл. | Подп. и дата

Изм.	Лист	№ докум.	Подп.	Дата
Разраб.		Горбунова		
Пров.		Пронский		
Т. контр.		Пронский		
Н. контр.		Пронский		
Утв.		Зейликман		

КОг 4-0001

Обтекатель

Лит.	Масса	Масштаб
И	0,28	1:1

Лист | Листов: 1

Б-ПН-1.0 ГОСТ 19904-74
Лист 3-III-Ст.3 кп ГОСТ 16523-70

ММСС СССР Главпромвентиляция П.И. Проектпромвентиляция

Копировал: Бер- Формат: 11

Серия 1.494-28

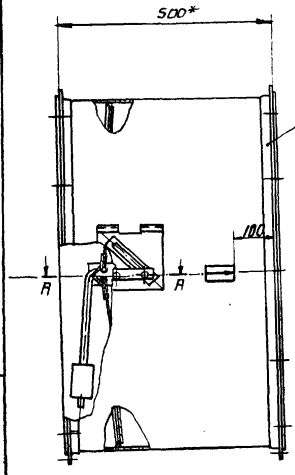

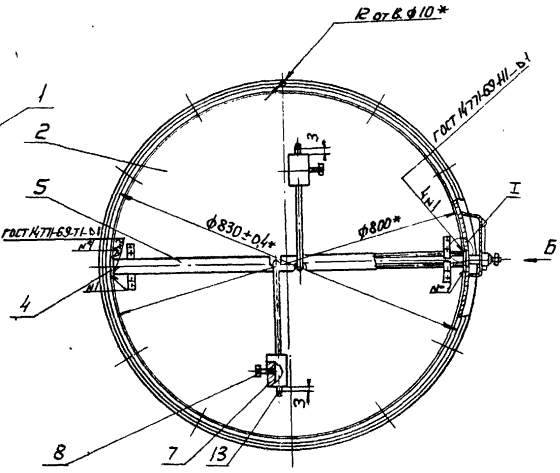

А-А
М1:2

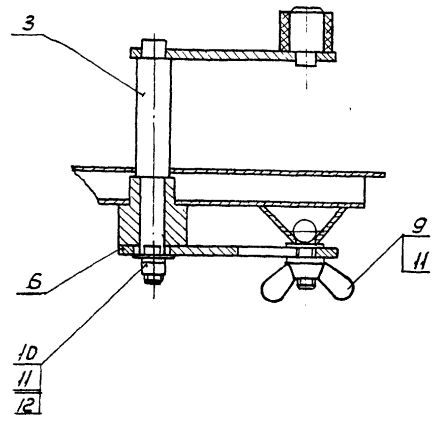

Вид Б
М1:2

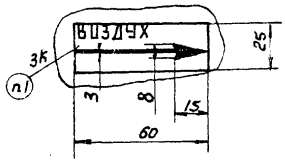

I
М1:2

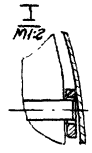

1. Шрифт надписей По-7 ГОСТ 2930-62
2* Размеры для справок
3. При сварке дет. поз. 4 обеспечить равномерный зазор между обечайками и створками шибера

Изм.	Лист	№ докум.	Подп.	Дата	Кор 4 СБ			
Разраб.		Горбунова			Клапан обратный Сборочный чертеж	Лит	Вес	Масштаб
Пров.		Пронский				У	30,8	1:10
Т. контр.		Каган				Лист	Листов 1	
Нач. отд.		Бейзерман				МНСС СССР Главпромвентиляция ПИ Проектпромвентиляция		
Н. контр.		Зейликман						
Утв.		Овчинников						

Копировал: Ф— Формат 12

Инв. № подл. | Подп. и дата | Взам. инв. № | Инв. № дубл. | Подп. и дата

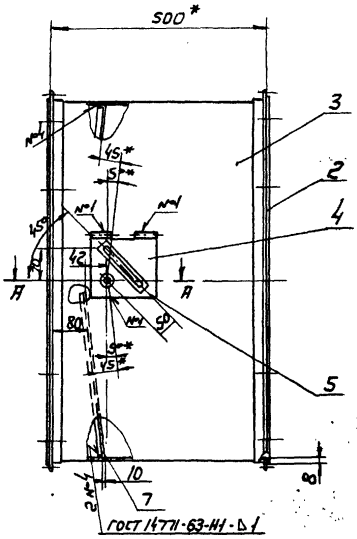

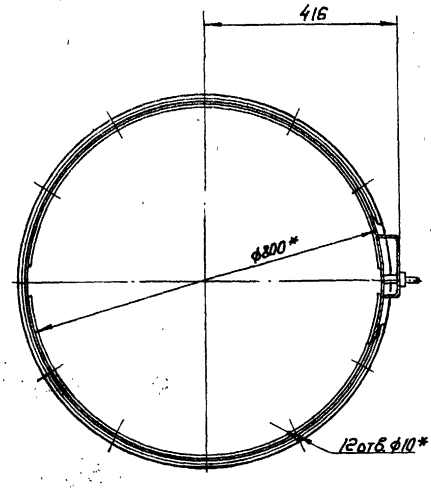

А-А
М1:2

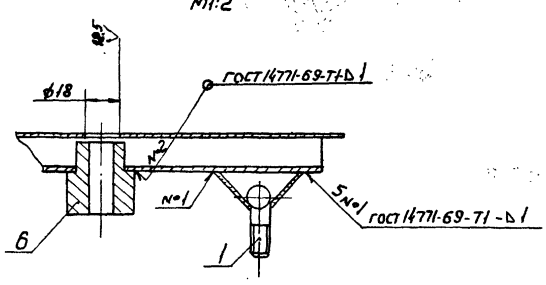

* Размеры для справок

Изм.	Лист	№ докум.	Подп.	Дата	Кор 4-01 СБ			
Разраб.		Горбунова			Патрубок Сборочный чертеж	Лит	Вес	Масштаб
Пров.		Пронский				У	18,0	1:10
Т. контр.		Зейликман				Лист	Листов 1	
Н. контр.		Пронский				МНСС СССР Главпромвентиляция ПИ Проектпромвентиляция		
Утв.		Каган						

Копировал: Ф— Формат 12

Инв. № подл. | Подп. и дата | Взам. инв. № | Инв. № дубл. | Подп. и дата

Серия 1494-28

КОг4-010001

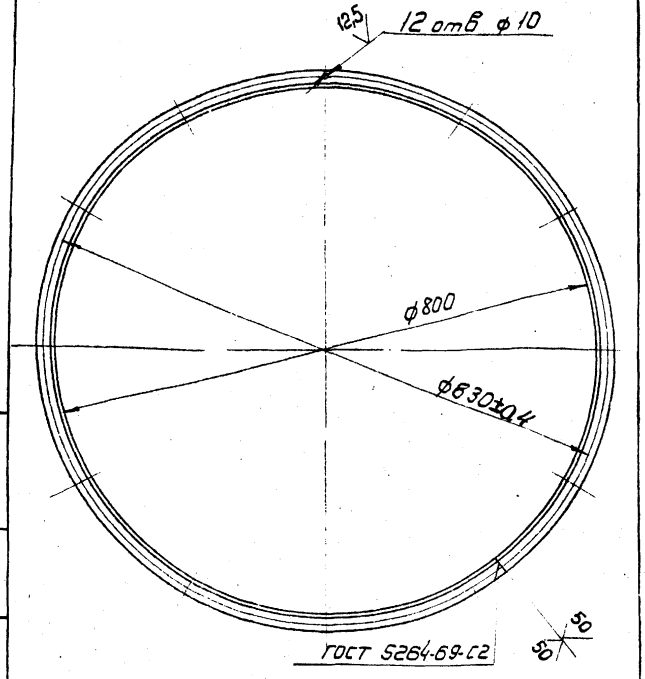

Изм.	Лист	№ докум.	Подп.	Дата
Разраб.		Горбунов		
Пров.		Пронский		
Т.контр.		Пронский		
Н.контр.		Пронский		
Утв.		Зейликман		

Фланец

Лит.	Масса	Масштаб
У	3,74	1:5

Лист | Листов 1

Уголок Б-25×25×4 ГОСТ 8509-72 Ст3 ГОСТ 535-58

МИСС СССР Главпромвентиляция ПИ Проектпромвентиляция

Копировал: Ф- Формат: А1

КОг4-010002

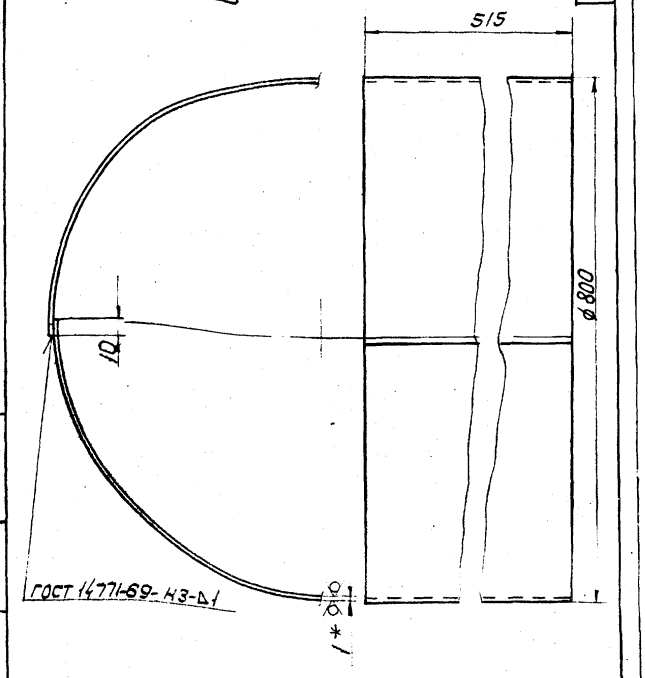

* Размер для справок

Изм.	Лист	№ докум.	Подп.	Дата
Разраб.		Горбунов		
Пров.		Пронский		
Т.контр.		Пронский		
Н.контр.		Пронский		
Утв.		Зейликман		

Обечайка

Лит.	Масса	Масштаб
У	9,74	1:5

Лист | Листов 1

Лист Б-ПН-1.0 ГОСТ 19904-74 3-III-Ст3 кп ГОСТ 16523-70

МИСС СССР Главпромвентиляция ПИ Проектпромвентиляция

Копировал: Ф- Формат: А1

КОг4-010003

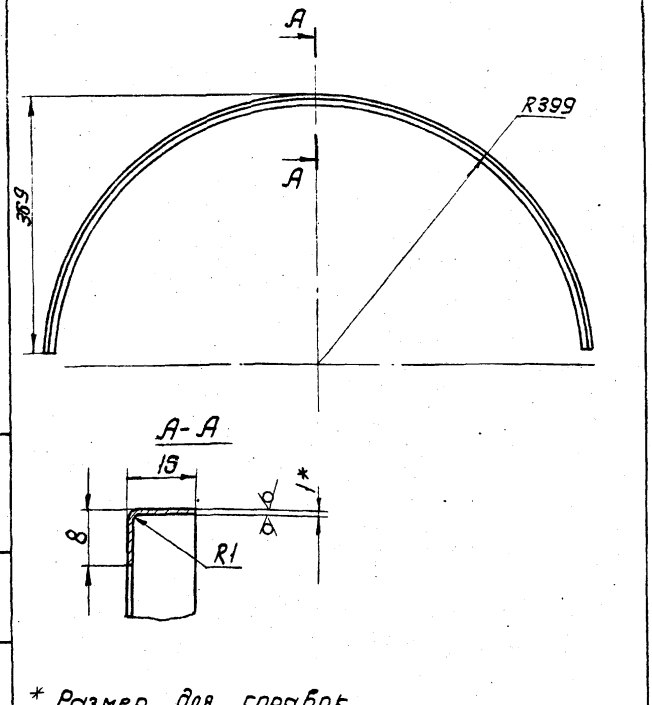

* Размер для справок

Изм.	Лист	№ докум.	Подп.	Дата
Разраб.		Горбунов		
Пров.		Пронский		
Т.контр.		Пронский		
Н.контр.		Пронский		
Утв.		Зейликман		

Уголок

Лит.	Масса	Масштаб
У	0,15	1:5

Лист | Листов 1

Лист Б-ПН-1.0 Гост 19904-74 3-III-Ст3 кп гост 16523-70

МИСС СССР Главпромвентиляция ПИ Проектпромвентиляция

Копировал: Ф- Формат: А1

КОг4-020001

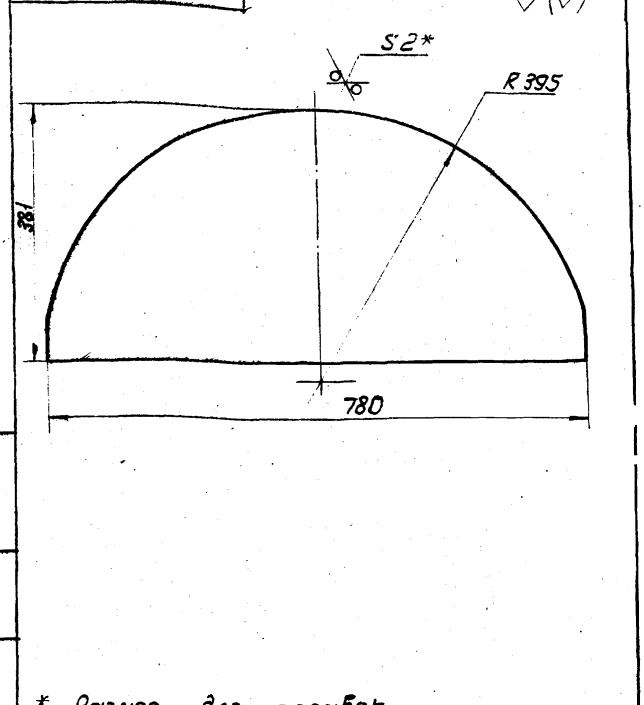

* Размер для справок

Изм.	Лист	№ докум.	Подп.	Дата
Разраб.		Горбунов		
Пров.		Пронский		
Т.контр.		Пронский		
Н.контр.		Пронский		
Утв.		Зейликман		

Сторка

Лит.	Масса	Масштаб
У	3,65	1:5

Лист | Листов 1

Лист Б-ПН-1.0 ГОСТ 19903-74 3-III Ст3 кп ГОСТ 16523-70

МИСС СССР Главпромвентиляция ПИ Проектпромвентиляция

Копировал: Ф- Формат: А1

Серия 1.494-28

КОг4-020002

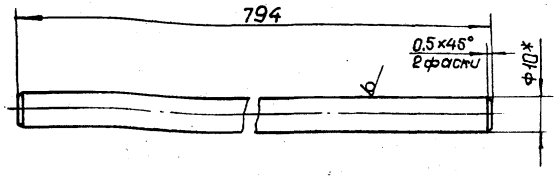

* Размер для справок

Изм.	Лист	№ докум.	Подп.	Дата
Разраб.		Гордунова		
Пров.		Пронский		
Т.контр.		Пронский		
Н.контр.		Пронский		
Утв.		Зейликман		

Ось

Лит.	Масса	Масштаб
И	0,49	1:1

Лист | Листов 1

Круг В10 ГОСТ 2590-71 / Ст3 ГОСТ 535-58

МИСС СССР Главпромвентиляция ПИ Проектпромвентиляция

Копировал: Формат А4

КОг4-020003

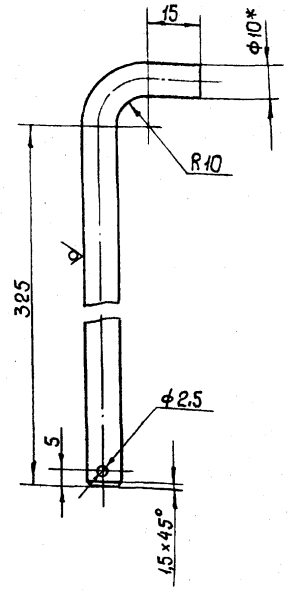

* Размер для справок

Изм.	Лист	№ докум.	Подп.	Дата
Разраб.		Гордунова		
Пров.		Пронский		
Т.контр.		Пронский		
Н.контр.		Пронский		
Утв.		Зейликман		

Рычаг

Лит.	Масса	Масштаб
И	0,22	1:1

Лист | Листов 1

Круг В10 ГОСТ 2590-71 / Ст3 ГОСТ 535-58

МИСС СССР Главпромвентиляция ПИ Проектпромвентиляция

Копировал: Формат А4

КОв3-010001

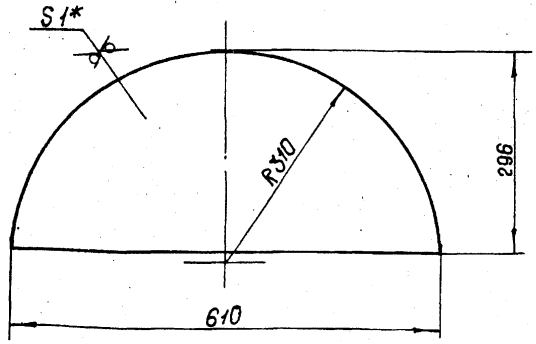

* Размер для справок

Изм.	Лист	№ докум.	Подп.	Дата
Разраб.		Чернов		
Пров.		Пронский		
Т.контр.		Пронский		
Н.контр.		Пронский		
Утв.		Зейликман		

Створка

Лит.	Масса	Масштаб
И	1,25	1:5

Лист | Листов 1

Лист Б-ПН-1.0 ГОСТ 19904-74 / 3-III-Ст3 кп ГОСТ 16523-70

МИСС СССР Главпромвентиляция ПИ Проектпромвентиляция

Копировал: Формат А4

КОг5-0001

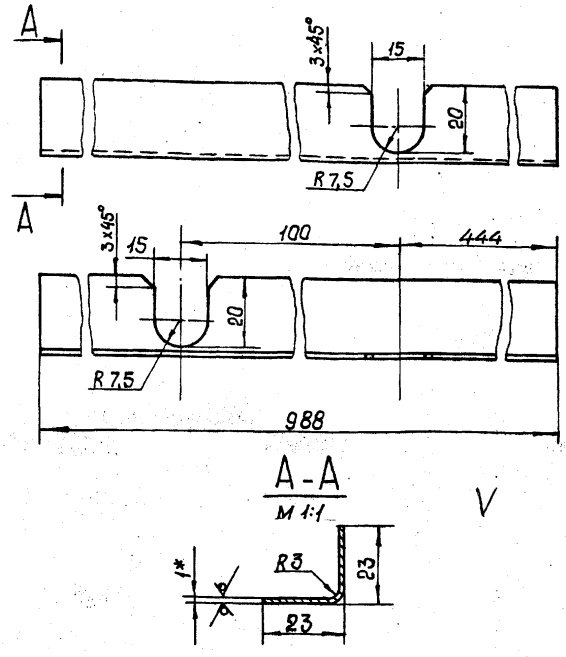

* Размер для справок

Изм.	Лист	№ докум.	Подп.	Дата
Разраб.		Чернов		
Пров.		Пронский		
Т.контр.		Пронский		
Н.контр.		Пронский		
Утв.		Зейликман		

Обтекатель

Лит.	Масса	Масштаб
И	0,33	1:1

Лист | Листов 1

Лист Б-ПН-1.0 ГОСТ 19904-74 / 3-III-Ст3 кп ГОСТ 16523-70

МИСС СССР Главпромвентиляция ПИ Проектпромвентиляция

Копировал: Формат А4

Серия 1.494-28

Формат	Зона	Поз.	Обозначение	Наименование	Кол.	Примечание
				Документация		
22			КОВ 4 СБ	Сборочный чертеж		
*			КО.Д	Технические требования		*11,11,11,11
				Сборочный чертеж		
11		1	КОВ 4-01	Шибер	1	
11		2	КОг 4-01	Патрубок	1	
11		3	КОг 4-02	Шибер	1	
11		4	КОг 1-03	Ограничитель	1	
				Детали		
11		5	КОг 4-0001	Шайба	2	
11		6	КОг 4-0001	Обтекатель	1	
11		7	КОп 1-0004	Планка	1	
11		8	КОВ 4-0001	Груз	1	
				Стандартные изделия		
		9		Болт М12х35.36		
				ГОСТ 7798-70	1	
		10		Гайка-барашек М8-1		
				ГОСТ 3032-76	1	
		11		Гайка М8-4		
				ГОСТ 5915-70	1	
		12		Шайба 8		
				ГОСТ 11371-68	3	
		13		Шайба 8		
				65Г ГОСТ 6402-70	1	
		14		Шплинт 2х18		
				ГОСТ 397-66	1	

Изм.	Лист	N докум.	Подп.	Дата
Разраб.	Горбунова			
Пров.	Пронский			
Н.контр.	Пронский			
Утв.	Зейликман			

КОВ 4

Клапан обратный

Лит.	Лист	Листов
И		1

ММСС СССР
Главпромвентиляция
ПИ Проектпромвентиляция

Копировал: Формат: 11

Подп. и дата | Инв. № дубл. | Взам. инв. № | Подп. и дата | Инв. № подл.

Формат	Зона	Поз.	Обозначение	Наименование	Кол.	Примечание
				Документация		
12			КОВ 4-01	Сборочный чертеж		
				Детали		
11		1	КОВ 4-010001	Створка	1	
11		2	КОг 4-020002	Ось	1	
11		3	КОг 1-020004	Скоба	2	

51

Изм.	Лист	№ докум.	Подп.	Дата
Разраб.	Горбунова			
Пров.	Пронский			
Н.контр.	Пронский			
Утв.	Зейликман			

КОВ 4-01

Шибер

Лит.	Лист	Листов
И		1

ММСС СССР
Главпромвентиляция
ПИ Проектпромвентиляция

Копировал: Формат: 11

Подп. и дата | Инв. № дубл. | Взам. инв. № | Подп. и дата | Инв. № подл.

КОВ 4 СБ

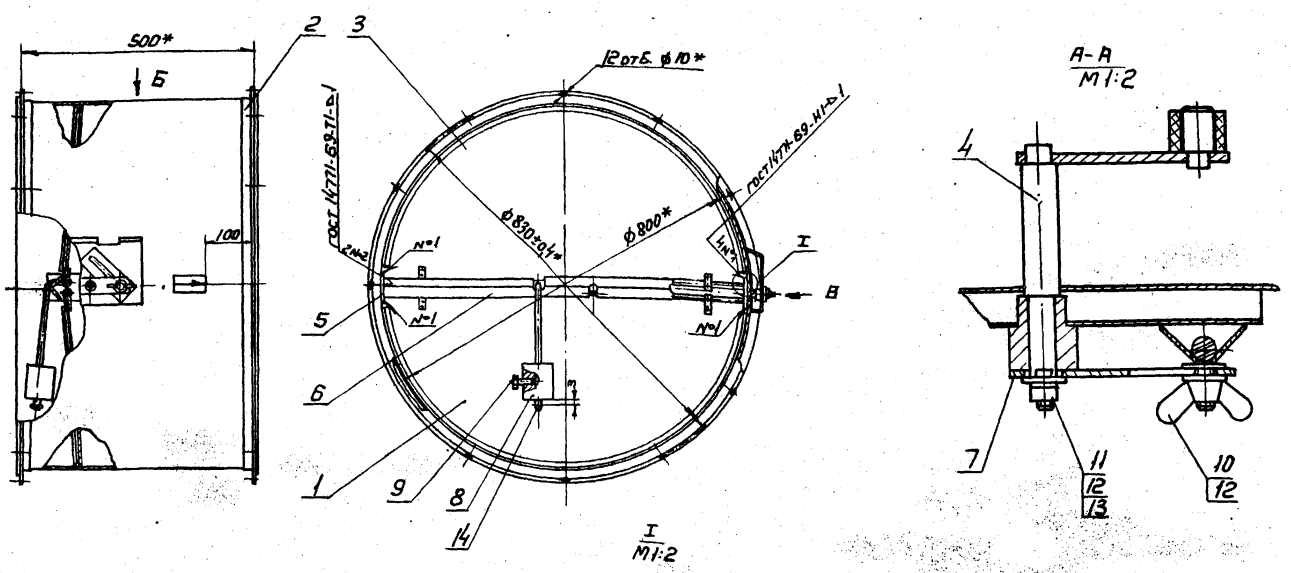

I
М1:2

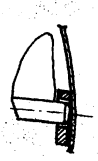

1. Шрифт надписей ПО7 ГОСТ 2930-62
2* Размеры для справок
3. При сварке дет. поз. 5 обеспечить равномерный зазор между обечайкой и створками шибера

Вид Б
М1:2

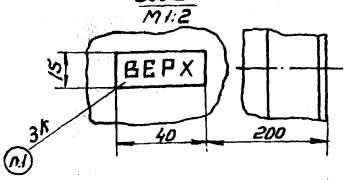

Вид В
М1:2

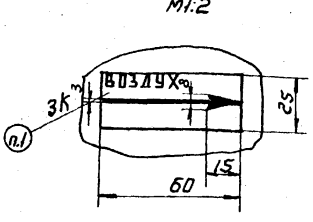

Изм.	Лист	№ докум.	Подп.	Дата
Разраб.	Горбунова			
Пров.	Пронский			
Т.контр.	Каган			
Нач. отд.	Бейзерман			
Н.контр.	Зейликман			
Утв.	Гобза			

КОВ 4 СБ

Клапан обратный
Сборочный чертеж

Лит.	Масса	Масштаб
И	28,0	1:10

Лист | Листов 1

ММСС СССР
Главпромвентиляция
ПИ Проектпромвентиляция

Копировал: Формат 12

Подп. и дата | Инв. № дубл. | Взам. инв. № | Подп. и дата | Инв. № подл.

Серия 1.494-28

Формат	Зона	Поз.	Обозначение	Наименование	Кол.	Примечание
				Документация		
2Б			КОг 5 СБ	Сборочный чертеж		
				Сборочные единицы		
11		1	КОг 5-01	Патрубок	1	5
11		2	КОг 5-02	Шибер	2	57
11		3	КОг 1-03	Ограничитель	1	5
				Детали		
		4	КОг 1-0001	Шайба	2	21
		5	КОг 5-0001	Обтекатель	1	50
		6	КОг 1-0003	Планка	1	13
		7	КОг 5-0002	Груз	2	
				Стандартные изделия		
		8		Болт М12×45·36 ГОСТ 7798-70	1	
		9		Гайка-барашек М8-1 ГОСТ 3032-76	1	
		10		Гайка М8.4 ГОСТ 5915-70	1	
		11		Шайба 8 ГОСТ 11371-78	3	
		12		Шайба пружинная 8 65Г ГОСТ 6402-70	1	
		13		Штифт 2×18 ГОСТ 397-66	2	

Инв.№ подл. | Подп. и дата | Взам. инв.№ | Инв.№ дубл. | Подп. и дата

Изм.	Лист	№ докум.	Подп.	Дата
Разраб.		Власова		
Пров.		Пронский		
Н.контр.		Пронский		
Утв.		Зеймикман		

КОг 5

Клапан обратный

Лит.	Лист	Листов
		1

МПСС СССР
Главпромвентиляция
ЛИ Проектпромвентиляция

Копировал: Бер. Формат: 11

Формат	Зона	Поз.	Обозначение	Наименование	Кол.	Примечание
				Документация		
2Б			КОг 5-01СБ	Сборочный чертеж		
				Сборочные единицы		
11		1	КОп 1-0102	Болт	1	лист 6
				Детали		
11		2	КОг 5-010001	Фланец	2	53
11		3	КОг 5-010002	Обечайка	1	57
11		4	КОг 5-010003	Уголок	2	57
11		5	КОг 1-010003	Кронштейн	1	31
11		6	КОг 1-010006	Рейка		8
11		7	КОг 1-010007	Втулка	1	9

КОп 1-010006 лист 8 ген. спец. КОг 1
КОп 1-010007 лист 9

Инв.№ подл. | Подп. и дата | Взам. инв.№ | Инв.№ дубл. | Подп. и дата

Изм.	Лист	№ докум.	Подп.	Дата
Разраб.		Власова		
Пров.		Пронский		
Н.контр.		Пронский		
Утв.		Зеймикман		

КОг 5-01

Патрубок

Лит.	Лист	Листов
		1

МПСС СССР
Главпромвентиляция
ЛИ Проектпромвентиляция

Копировал: Бер. Формат: 11

Формат	Зона	Поз.	Обозначение	Наименование	Кол.	Примечание
				Документация		
12			КОг 5-02 СБ	Сборочный чертеж		
				Детали		
11		1	КОг 5-020001	Створка	1	53
11		2	КОг 5-020002	Ось	1	53
11		3	КОг 5-020003	Рычаг	1	53
11		4	КОг 1-02004	Скоба	2	32

Инв.№ подл. | Подп. и дата | Взам. инв.№ | Инв.№ дубл. | Подп. и дата

Изм.	Лист	№ докум.	Подп.	Дата
Разраб.		Власова		
Пров.		Пронский		
Н.контр.		Пронский		
Утв.		Зеймикман		

КОг 5-02

Шибер

Лит.	Лист	Листов
		1

МПСС СССР
Главпромвентиляция
ЛИ Проектпромвентиляция

Копировал: Бер. Формат: 11

КОг 5-010001

А (1:1)

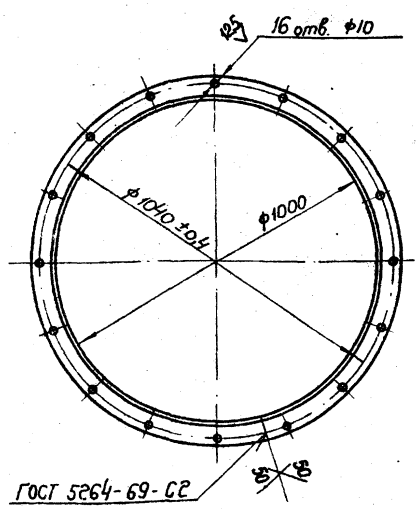

Инв.№ подл. | Подп. и дата | Взам. инв.№ | Инв.№ дубл. | Подп. и дата

Изм.	Лист	№ докум.	Подп.	Дата
Разраб.		Власова		
Пров.		Пронский		
Т.контр.		Пронский		
Н.контр.		Пронский		
Утв.		Зеймикман		

КОг 5-010001

Фланец

Лит.	Масса	Масштаб
У	6,08	1:5
Лист	Листов: 1	

Уголок Б·32×32×4 ГОСТ 8509-72
Ст.3 ГОСТ 535-58

ГПМСС СССР
Главпромвентиляция
ЛИ Проектпромвентиляция

Копировал: Бер. Формат: 11

Серия 1.494-28

КОг 5-020001

50

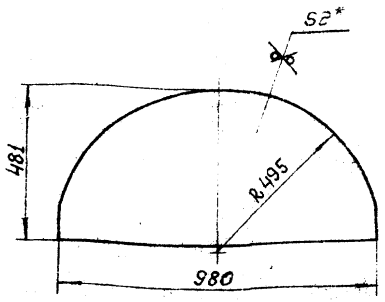

* Размер для справок.

Изм.	Лист	№ докум.	Подп.	Дата	КОг 5-020001		
Разраб.	Власова				Створка	Лит.	Масса 5,9	Масштаб 1:10
Пров.	Пронский					Лист	Листов 1
Т.контр.	Пронский				Лист Б-ПН-2.0 ГОСТ 19903-74	ММСС СССР Главпромвентиляция П.И.Проектпромвентиляция	
Н.контр.	Пронский				3-ей Ст.3кп ГОСТ 16523-70		
Утв.	Зейликман						

Копировал: Бер. Формат: 11

КОг 5-020002

12,5

53

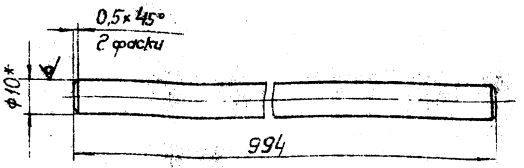

* Размер для справок.

Изм.	Лист	№ докум.	Подп.	Дата	КОг 5-020002		
Разраб.	Власова				Ось	Лит.	Масса 0,61	Масштаб 1:1
Пров.	Пронский					Лист	Листов 1
Т.контр.	Пронский				Круг В10 ГОСТ 2590-72	ММСС СССР Главпромвентиляция П.И.Проектпромвентиляция	
Н.контр.	Пронский				Ст.3 ГОСТ 535-58		
Утв.	Зейликман						

Копировал: Бер. Формат: 11

КОг 5-020003

12,5

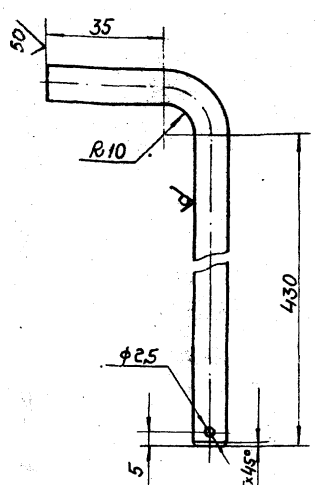

* Размер для справок.

Изм.	Лист	№ докум.	Подп.	Дата	КОг 5-020003		
Разраб.	Власова				Рычаг	Лит.	Масса 0,3	Масштаб 1:1
Пров.	Пронский					Лист	Листов 1
Т.контр.	Пронский				Круг В10 ГОСТ 2590-72	ММСС СССР Главпромвентиляция П.И.Проектпромвентиляция	
Н.контр.	Пронский				Ст.3 ГОСТ 535-58		
Утв.	Зейликман						

Копировал: Бер. Формат: 11

КОг 5-0002

12,5

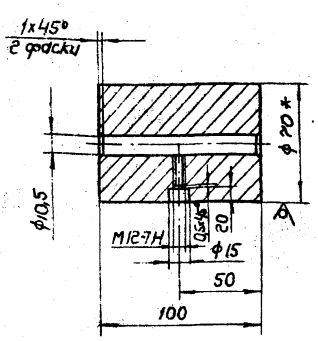

* Размер для справок.

Изм.	Лист	№ докум.	Подп.	Дата	КОг 5-0002		
Разраб.	Власова				Груз	Лит.	Масса 2,95	Масштаб 1:2
Пров.	Пронский					Лист	Листов 1
Т.контр.	Пронский				Круг В70 ГОСТ 2590-72	ММСС СССР Главпромвентиляция П.И.Проектпромвентиляция	
Н.контр.	Пронский				Ст.3 ГОСТ 535-58		
Утв.	Зейликман						

Копировал: Бер. Формат: 11

Серия 1.494-28

Формат	Зона	Поз.	Обозначение	Наименование	Кол.	Примечание
				Документация		
А2			КОВ 5 СБ	Сборочный чертеж		
*			КО Д	Технические требования		*11,11,11,11
				Сборочные единицы		
11		1	КОВ 5-01	Шибер	1	
11		2	КОг 5-01	Патрубок	1	
11		3	КОг 5-02	Шибер	1	
11		4	КОг 1-03	Ограничитель	1	
				Детали		
11		5	КОг 1-0001	Шайба	2	
11		6	КОг 5-0001	Обтекатель	1	
11		7	КОг 1-0003	Планка	1	
11		8	КОВ 5-0001	Груз	1	
				Стандартные изделия		
		9		Болт М12х1 5.36 ГОСТ 7798-70	1	
		10		Гайка-барашек М8-1 ГОСТ 3032-76	1	
		11		Гайка М8.4 ГОСТ 5915-70	1	
		12		Шайба 8 ГОСТ 11371-68	3	
		13		Шайба 8 65Г ГОСТ 6402-70	1	
		14		Шплинт 2×18 ГОСТ 397-66	1	

Инв.№ подл. | Подп. и дата | Взам. инв.№ | Инв.№ дубл. | Подп. и дата

Изм.	Лист	N докум.	Подп.	Дата
Разраб.		Гордиенко		
Пров.		Пронский		
Н. контр.		Пронский		
Утв.		Зейлигер		

КОВ 5

Клапан обратный

Лит.	Лист	Листов
У		1

МИСС СССР
Главпромвентиляция
ПИ Проектпромвентиляция

Копировал: [illegible] Формат А1

Формат	Зона	Поз.	Обозначение	Наименование	Кол.	Примечание
				Документация		
А2			КОВ 5-01 СБ	Сборочный чертеж		
				Детали		
11		1	КОВ 5-010001	Створка	1	
11		2	КОг 5-020002	Ось	1	
11		3	КОг 1-020004	Скоба	2	

Инв.№ подл. | Подп. и дата | Взам. инв.№ | Инв.№ дубл. | Подп. и дата

Изм.	Лист	N докум.	Подп.	Дата
Разраб.		Гордиенко		
Пров.		Пронский		
Н. контр.		Пронский		
Утв.		Зейлигер		

КОВ 5-01

Шибер

Лит.	Лист	Листов
У		1

МИСС СССР
Главпромвентиляция
ПИ Проектпромвентиляция

Копировал: [illegible] Формат А1

КОВ 5 СБ

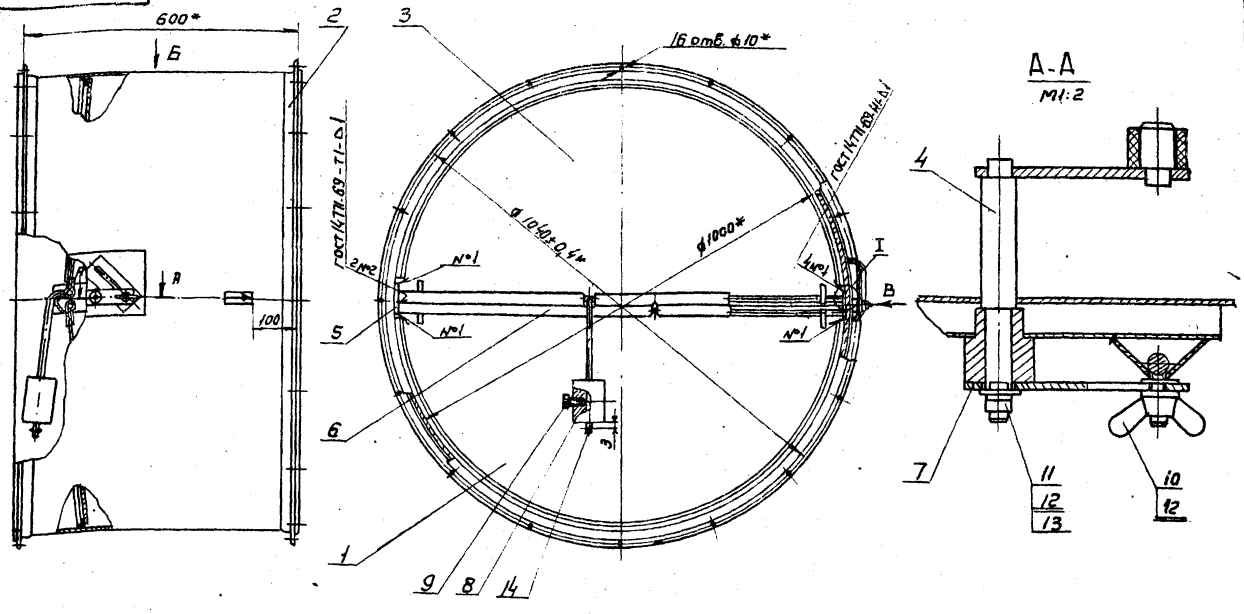

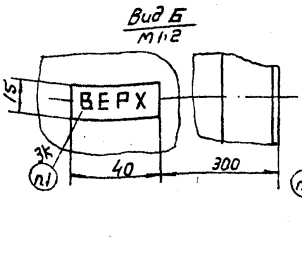

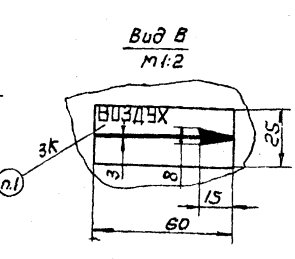



1. Шрифт надписей П07 ГОСТ 2930-62.
2* Размеры для справок.
3. При сварке дет. поз.5 обеспечить равномерный зазор между обечайкой и створками шибера.

Изм.	Лист	N докум.	Подп.	Дата
Разраб.		Гордиенко		
Пров.		Пронский		
Т. контр.		Еаган		
Нач. отд		Бейдерман		
Н. контр.		Зейлигер		
Утв.		Обтишкин		

КОВ 5 СБ

Клапан обратный
Сборочный чертеж

Лит.	Масса	Масштаб
У	47,0	1:10
Лист	Листов 1	

МИСС СССР
Главпромвентиляция
ПИ Проектпромвентиляция

Копировал: [illegible] Формат А2

Инв.№ подл. | Подп. и дата | Взам. инв.№ | Инв.№ дубл. | Подп. и дата

КОв 3-01 СБ

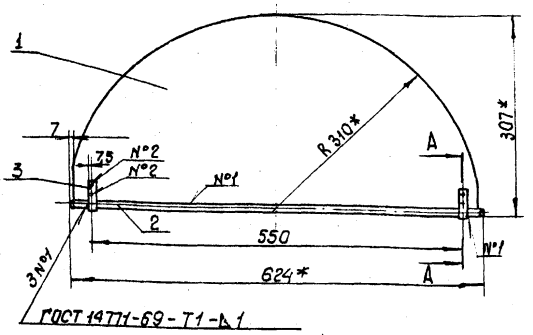

А-А
М 1:1

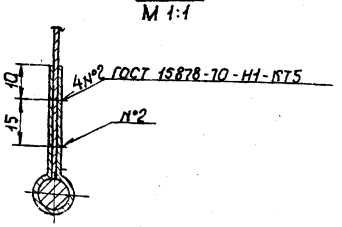

* Размеры для справок

Изм.	Лист	№ докум.	Подп.	Дата
Разраб.		Горячунова		
Пров.		Пронский		
Т.контр.		Зейликман		
Н.контр.		Пронский		
Утв.		Каган		

КОв 3-01 СБ

Шибер
Сборочный чертеж

Лит.	Масса	Масштаб
У	1,25	1:5
Лист	Листов 1	
ММСС СССР Главпромвентиляция Гипроектпромвентиляция		

Копировал: Формат А1

КОв 4-01 СБ

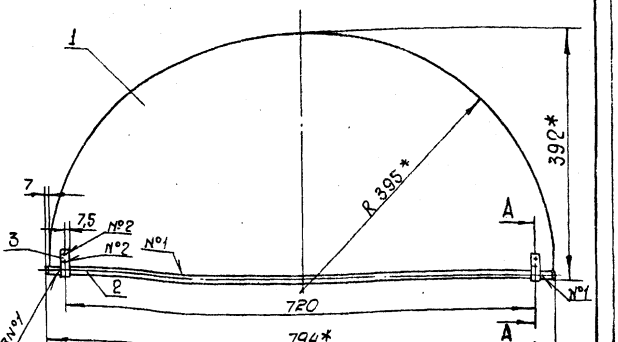

А-А
М 1:1

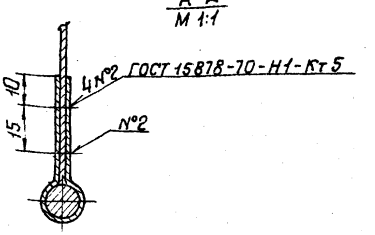

* Размеры для справок

Изм.	Лист	№ докум.	Подп.	Дата
Разраб.		Горячунова		
Пров.		Пронский		
Т.контр.		Зейликман		
Н.контр.		Пронский		
Утв.		Каган		

КОв 4-01 СБ

Шибер
Сборочный чертеж

Лит.	Масса	Масштаб
У	2,34	1:5
Лист	Листов 1	
ММСС СССР Главпромвентиляция Гипроектпромвентиляция		

Копировал: Формат А1

КОг 4-02 СБ

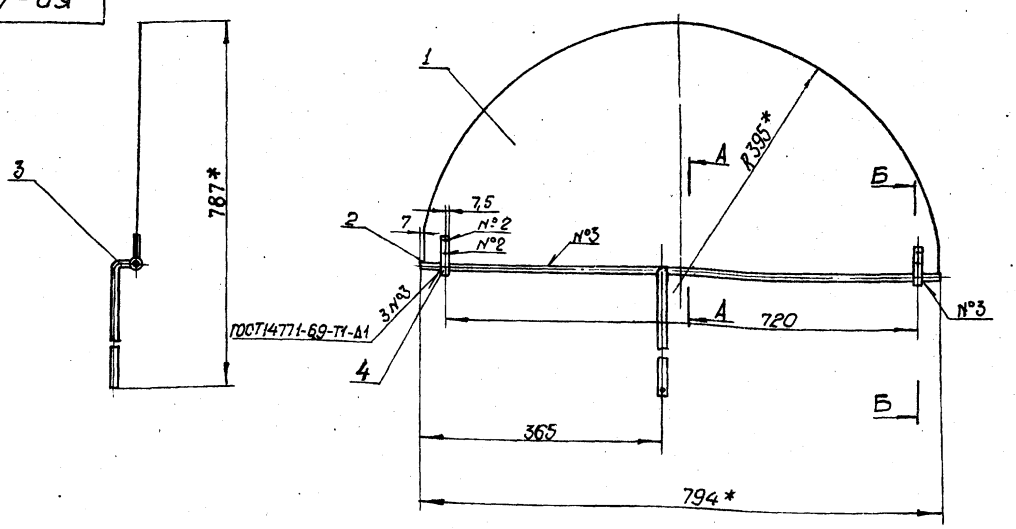

А-А
М 1:1

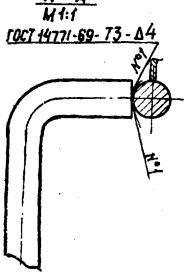

Б-Б
М 1:1

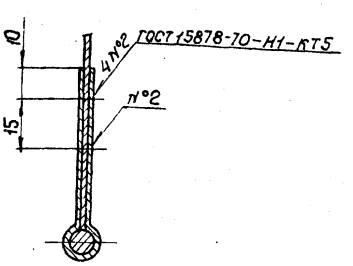

* Размеры для справок

Изм.	Лист	№ докум.	Подп.	Дата
Разраб.		Набылкова		
Пров.		Пронский		
Т.контр.		Зейликман		
Н.контр.		Пронский		
Утв.		Каган		

КОг 4-02СБ

Шибер
Сборочный чертеж

Лит.	Масса	Масштаб
У	4,4	1:5
Лист	Листов 1	
ММСС СССР Главпромвентиляция Гипроектпромвентиляция		

Копировал: Формат А2

Серия 1.494-28

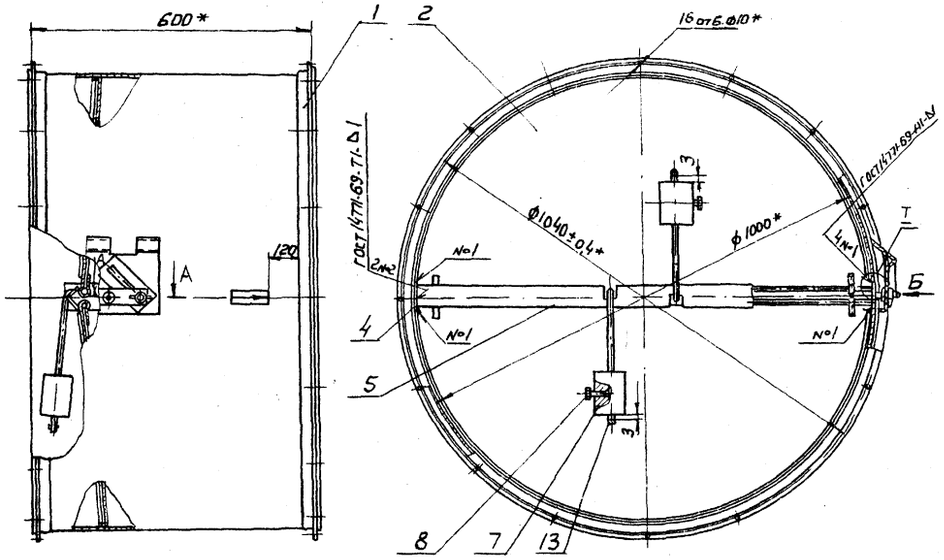

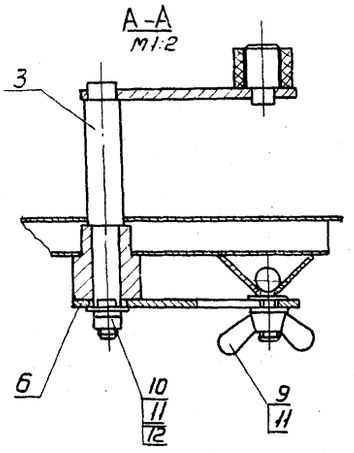

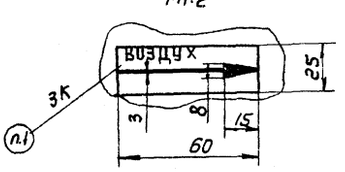

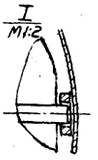

1. Шрифт надписей по ГОСТ 2930-62
2* Размеры для справок
3. При сборке дет. поз.4 обеспечить равномерный зазор между обечайкой и створками шибера

Изм.	Лист	№ докум.	Подп.	Дата	КОг 5 СБ			
Разраб.		Горбунова			Клапан обратный сборочный чертеж	Лит.	Масса	Масштаб
Пров.		Пронский				У	48	1:10
Н.контр.		Каган				Лист	Листов 1	
Нач. отд.		Бейзерман				ММСС СССР Главпромвентиляция ПИ Проектпромвентиляция		
Н.контр.		Зейликман						
Утв.		Обчинников						

Копировал: [illegible] Формат 12

Инв. № подл. | Подп. и дата | Взам. инв. № | Инв. № дубл. | Подпись и дата

Копировал Сборочный чертеж

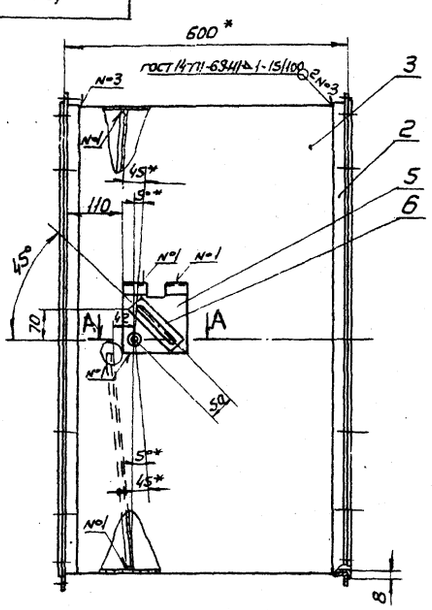

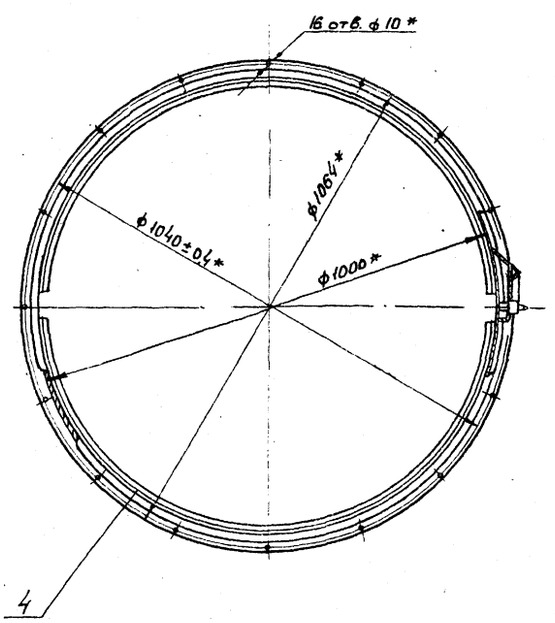

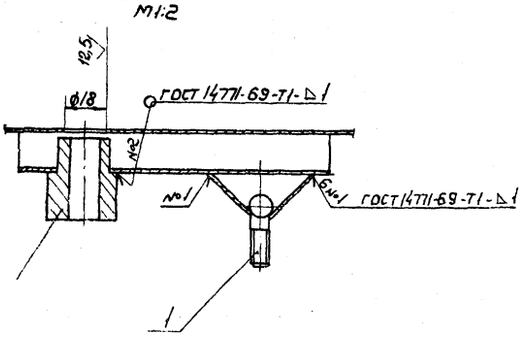

* Размеры для справок.

Изм.	Лист	№ докум.	Подп.	Дата	КОг 5-01 СБ			
Разраб.		Горбунова			Патрубок сборочный чертеж	Лит.	Масса	Масштаб
Пров.		Пронский				У	28,4	1:10
Т.контр.		Зейликман				Лист	Листов 1	
Н.контр.		Пронский				ММСС СССР Главпромвентиляция ПИ Проектпромвентиляция		
Утв.		Каган						

Копировал: [illegible] Формат 12

КОг 5-010002

50 V(V)

А–А
м1:1

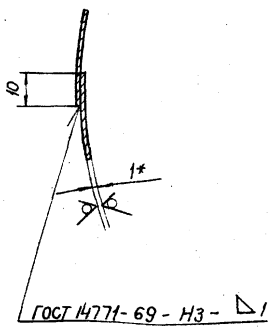

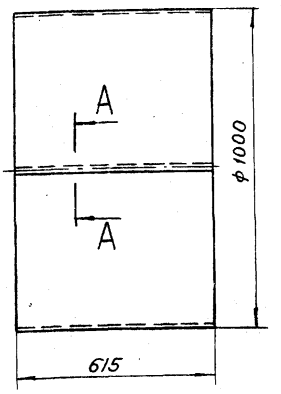

ГОСТ 14771-69 - Н3 - △1

* Размер для справок.

Изм.	Лист	№ докум.	Подп.	Дата
Разраб.	Власова			
Пров.	Пронский			
Т. контр.	Пронский			
Н. контр.	Пронский			
Утв.	Зейлигман			

КОг 5-010002

Обечайка

Лит.	Масса	Масштаб
У	15,2	1:10

Лист | Листов 1

Лист Б-ПН-1.0 ГОСТ 10904-74
3-III-Ст.3 кп ГОСТ 16523-70

ММСС СССР
Главпромвентиляция
п/я Проектпромвентиляция

Копировал: Бер. Формат: 11

КОг 5-010003

50 V(V) 57

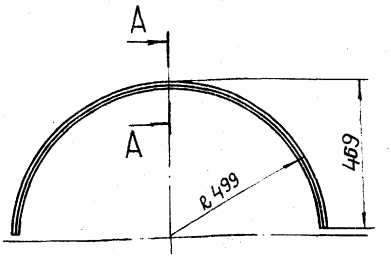

А–А
м1:1

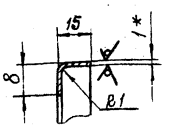

* Размер для справок.

Изм.	Лист	№ докум.	Подп.	Дата
Разраб.	Власова			
Пров.	Пронский			
Т. контр.	Пронский			
Н. контр.	Пронский			
Утв.	Зейлигман			

КОг 5-010003

Уголок

Лит.	Масса	Масштаб
У	0,2	1:5

Лист | Листов 1

Лист Б-ПН-1.0 ГОСТ 10904-74
3-III-Ст.3 кп ГОСТ 16523-70

ММСС СССР
Главпромвентиляция
п/я Проектпромвентиляция

Копировал: Бер. Формат: 11

КОг 5-02СБ

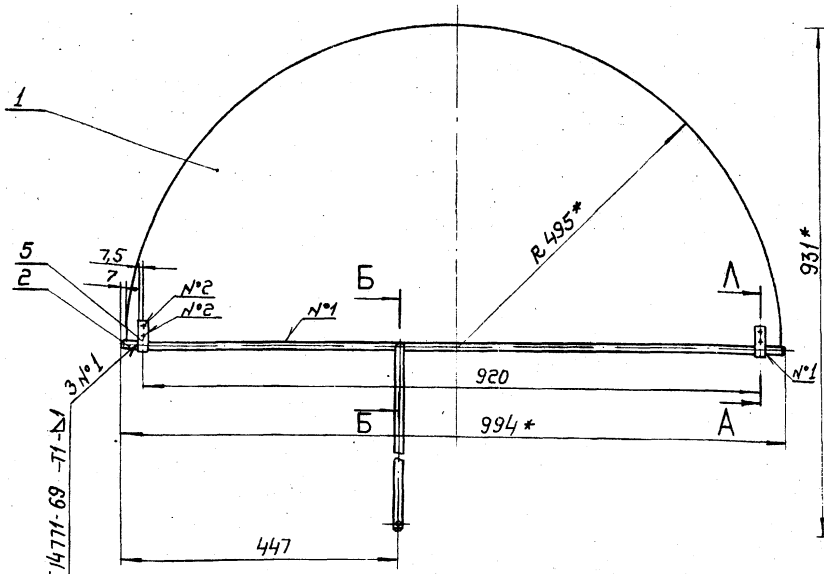

А–А
м1:1

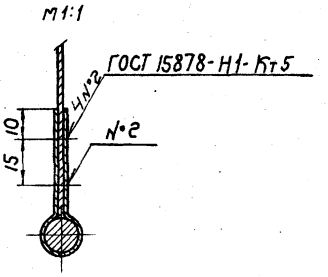

Б–Б
м1:1

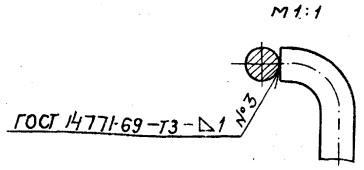

* Размеры для справок.

Изм.	Лист	№ докум.	Подп.	Дата
Разраб.	Власова			
Пров.	Пронский			
Т. контр.	Зейлигман			
Н. контр.	Пронский			
Утв.	Кодин			

КОг 5-02СБ

Шибер
Сборочный чертеж

Лит.	Масса	Масштаб
У	6,83	1:5

Лист | Листов 1

ММСС СССР
Главпромвентиляция
п/я Проектпромвентиляция

Копировал: Бер. Формат: А2

Серия 1.494-28

КОв 5-0001

12,5 √(√)

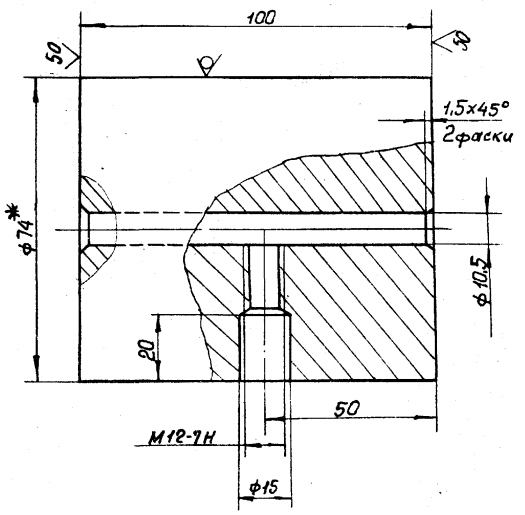

* Размер для справок

Изм.	Лист	№ докум.	Подп.	Дата
Разраб.		Гордунова		
Пров.		Пронский		
Т. контр.		Пронский		
Н. контр.		Пронский		
Утв.		Зейликман		

КОв 5-0001

Груз

Лит. | Масса 3,3 | Масштаб 1:1

Лист | Листов 1

Круг В74 ГОСТ 2590-71 Ст3 ГОСТ 535-58

ММСС СССР Главпромвентиляция ПИПроектпромвентиляция

Копировал: | Формат 11

Подп. и дата | Инв. № дубл. | Взам. инв. № | Подп. и дата | Инв. № подл.

КОв 4-010001

12,5 √(√)

58

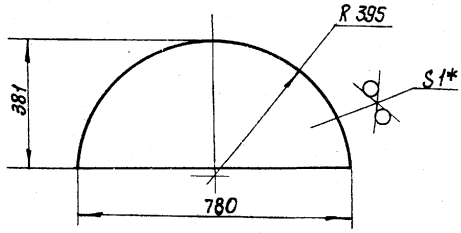

* Размер для справок

Изм.	Лист	№ докум.	Подп.	Дата
Разраб.		Гордунова		
Пров.		Пронский		
Т. контр.		Пронский		
Н. контр.		Пронский		
Утв.		Зейликман		

КОв 4-010001

Створка

Лит. | Масса 1,85 | Масштаб 1:10

Лист | Листов 1

Лист Б-ПН-1.0 ГОСТ 19904-74 3-III Ст3 кп ГОСТ 18523-70

ММСС СССР Главпромвентиляция ПИПроектпромвентиляция

Копировал: | Формат 11

Подп. и дата | Инв. № дубл. | Взам. инв. № | Подп. и дата | Инв. № подл.

gost.e-ecolog.ru