ТИПОВОЙ ПРОЕКТ
902-2-249

УСТАНОВКА ПО ДООЧИСТКЕ СТОЧНЫХ ВОД НА ПЕСЧАНЫХ ФИЛЬТРАХ ПРОИЗВОДИТЕЛЬНОСТЬЮ 400, 700 м³/сутки

СОСТАВ ПРОЕКТА:

Альбом I – Пояснительная записка (из ТП 902-2-248)

Альбом II – Технологическая, архитектурно-строительная, электротехническая и санитарно-техническая части

Альбом III – Нестандартизированное оборудование
Фильтр $d = 2,0$ м

Альбом IV – Нестандартизированное оборудование
Фильтр $d = 2,5$ м

Альбом V – Заказные спецификации

Альбом VI Сметы

АЛЬБОМ IV

РАЗРАБОТАН
ЦНИИЭП инженерного оборудования
городов, жилых и общественных зданий

УТВЕРЖДЕН И ВВЕДЕН В ДЕЙСТВИЕ
ГОСГРАЖДАНСТРОЕМ
15 сентября 1975 г. Приказ № 161 от 31 июля 1975 г.

Заменен
тп 902-2-413 86
и 9 86

13847-03
ЦЕНА 2-28

gost.e-ecolog.ru

ЦЕНТРАЛЬНЫЙ ИНСТИТУТ ТИПОВОГО ПРОЕКТИРОВАНИЯ
ГОССТРОЯ СССР

Москва, А-445, Смольная ул., 22

Сдано в печать 1978 года

Заказ № 12255 Тираж 800 экз

Типовой проект 902-2-249 Альбом IV

Обозначение	Наименование		№ листа
	Обложка		
	Содержание альбома		1
300.00.00.000	Спецификация		2
300.00.00.000.СБ.	Фильтр песчаный	лист 1	3
300.00.00.000.СБ.	Фильтр песчаный	лист 2	4
300.00.00.000.СБ.	Фильтр песчаный	лист 3	5
300.00.00.000.СБ.	Фильтр песчаный	лист 4	6
300.00.00.001.	Груз		7
300.00.00.002.	Планка		
300.00.00.003.	Палец		
300.00.00.004.	Прокладка		
300.00.00.005.	Прокладка		8
300.00.00.006.	Прокладка		
300.00.00.007.	Кронштейн		
300.00.00.008.	Прокладка		9
300.00.00.009.	Хомут		
300.00.00.010.	Прижим		
300.00.00.011.	Прокладка		
300.00.00.012.	Прокладка		10
300.01.00.000.	Спецификация		
300.01.00.000.СБ.	Корпус фильтра	лист 1	11
300.01.00.000.СБ.	Корпус фильтра	лист 2	12
300.01.00.003.	Фланец		13
300.01.00.005.	Фланец		
300.01.00.006.	Лист		
300.01.00.007.	Лист		
300.01.00.008.	Дно		14
300.01.00.009.	Уголок		
300.01.00.010.	Уголок		
300.01.00.011.	Бобышка		
300.01.00.012.	Уголок		15
300.01.00.015.	Скоба		
300.01.00.016.	Скоба		
300.01.00.017.	Скоба		
300.01.00.018.	Крюк		16
300.01.00.019.	Кольцо		
300.01.01.000.СБ.	Воронка		
300.01.01.000.	Спецификация		
300.01.01.001.	Воронка		17
300.01.02.000.	Спецификация		
300.01.02.000.СБ.	Решетка		
300.01.02.001.	Труба		18
300.01.02.002.	Труба		
300.01.02.003.	Труба		
300.01.02.004.	Труба		
300.01.02.005.	Труба		19
300.01.02.006.	Труба		
300.01.02.007.	Труба		
300.01.02.008.	Заглушка		
300.01.02.009	Заглушка		20
300.01.03.000	Спецификация		
300.01.03.000.СБ.	Трубопровод		
300.01.04.000.СБ.	Труба		

Обозначение	Наименование	№ листа
300.01.04.001	Труба	21
300.01.04.002.	Заглушка	
300.01.05.000.СБ	Труба	
300.01.06.000.СБ.	Труба	22
300.01.07.000.СБ.	Труба	
300.01.08.000.СБ.	Труба	
300.02.00.000.	Спецификация	
300.02.00.000.СБ.	Желоб	23
300.02.00.001.	Желоб	
300.02.00.002.	Фланец	24
300.02.00.003.	Фланец	
300.03.00.000.	Спецификация	
300.04.00.000.	Спецификация	
300.03.00.000.СБ.	Опора	25
300.04.00.000.СБ.	Поплавок	
300.04.00.001.	Пробка	26
300.04.00.002.	Шайба	
300.04.00.003.	Прокладка	
300.04.01.000.	Спецификация	
300.04.01.000.СБ.	Корпус	27
300.04.01.001.	Втулка	
300.04.01.002.	Шток	
300.04.01.003.	Пластина	28
300.04.01.004.	Крышка	
300.04.01.005.	Кольцо	
300.04.01.006.	Дно	
300.05.00.000.СБ	Патрубок	29
300.05.00.000.	Спецификация	
300.05.00.001.	Труба	
300.05.00.002.	Труба,	
300.06.00.000.	Спецификация	30
300.06.00.001.	Конус	
300.06.00.000.СБ.	Коллектор	
300.06.00.002.	Труба	31
300.07.00.000.СБ.	Рычаг	
300.07.00.001.	Втулка	
300.07.00.002.	Пластина	
300.08.00.000.	Спецификация	32
300.08.00.000.СБ.	Патрубок	
300.09.00.000.СБ.	Подвеска	
300.09.00.001.	Опора	
300.09.00.002.	Стержень	33
300.10.00.000.СБ.	Ролик в сборе	
300.10.00.001.	Ролик	
300.10.00.002.	Втулка	
300.11.00.000.	Спецификация	34
300.11.00.000.СБ.	Патрубок	
300.11.00.001.	Труба	35
300.12.00.000.	Спецификация	
300.12.00.000.СБ.	Ограждение	
419.00.000.СБ	Сетка сварная	36
419.00.001.	Планка	
419.00.000	Спецификация	
419.00.002	Уголок	

Содержание альбома

Инв. № подл. | Подп. и дата | Взам. инв. № | Инв. № дубл. | Подп. и дата

902-2-249 Альбом IX

Формат	Зона	Поз.	Обозначение	Наименование	Кол.	Примечание
				Документация		
22			300.00.00.000.СБ	сборочный чертеж		
				Сборочные единицы		
11		1	300.01.00.000	Корпус фильтра	1	
11		2	300.02.00.000	Желоб	1	
11		3	300.03.00.000	Опора	1	
11		4	300.04.00.000	Поплавок	1	
11		5	300.05.00.000	Патрубок	1	
11		6	300.06.00.000	Коллектор	1	
11		7	300.07.00.000	Рычаг	1	
11		8	300.08.00.000	Патрубок	1	
11		9	300.09.00.000	Подвеска	1	
11		10	300.10.00.000	Ролик в сборе	2	
11		11	300.11.00.000	Патрубок	1	
11		12	300.12.00.000	Ограждение	1	

Инв.№подл. | Подп. и дата | Взам. инв.№ | Инв.№дубл. | Подп. и дата

Изм.	Лист	N докум.	Подп.	Дата
Разраб.		Елифьева		
Пров.		Шилков		
Н.контр.				
Утв.		Шилков		

300.00.00.000

фильтр песчаный ф2500

Лит	Лист	Листов
	1	4

ЦНИИЭП инж.оборудования

Формат А1

Формат	Зона	Поз.	Обозначение	Наименование	Кол.	Примечание
				Детали		
11		17	300.00.00.001	Груз		
11		18	300.00.00.002	Планка	4	
11		19	300.00.00.003	Палец	2	
11		20	300.00.00.004	Прокладка	9	
11		21	300.00.00.005	Прокладка	5	
11		22	300.00.00.006	Прокладка	4	
12		23	300.00.00.007	Кронштейн	2	
11		24	300.00.00.008	Прокладка	1	
11		25	300.00.00.009	Хомут	4	
11		26	300.00.00.010	Прижим	1	
11		27	300.00.00.011	Прокладка	1	
11		28	300.00.00.012	Прокладка	1	
				Стандартные изделия		
				Болты ГОСТ 7798-70		
		33		М6х20 5.8.01	4	0.006

Инв.№подл. | Подп. и дата | Взам. инв.№ | Инв.№дубл. | Подп. и дата

Изм.	Лист	N докум.	Подп.	Дата

300.00.00.000 Лист 2

Формат А1

Формат	Зона	Поз.	Обозначение	Наименование	Кол.	Примечание
		34		М6х30 5.8.01	8	0.008кг
		35		М16х20 5.8.01	16	0.07кг
		36		М16х68 5.8.01	160	0.145кг
		37		М16х70 5.8.01	4	0.145кг
		38		М20х90 5.8.01	40	0.293кг
		39		Винт М6х12 15.8.01	2	0.003кг
				ГОСТ 17473-72		
				Гайки ГОСТ 5915-70		
		40		М6 5.01	12	0.002кг
		41		М12 5.01	8	0.015кг
		42		М16 5.01	164	0.033кг
		43		М20 5.01	46	0.062кг
				Шайбы ГОСТ 6402-70		
		44		6 65Г	12	0.003кг
		45		16 65Г	180	0.006кг
		46		20 65Г	46	0.025кг
		47		Шайба 6.36.01		
				ГОСТ 10906-66	8	0.006кг
		48		Шайба 12.36.01		
				ГОСТ 10906-66	8	0.034кг
		49		Шайба 8.36.01		
				ГОСТ 11371-68	3	0.002кг
		50		Шплинт 2х14		
				ГОСТ 397-66	3	0.0003кг

Инв.№подл. | Подп. и дата | Взам. инв.№ | Инв.№дубл. | Подп. и дата

Изм.	Лист	N докум.	Подп.	Дата

300.00.00.000 Лист 3

Формат А1

Формат	Зона	Поз.	Обозначение	Наименование	Кол.	Примечание
		51		Шпонка 5х5х20		
				ГОСТ 792-67	1	0.002кг
		52		Заглушка Б-500	1	
				ГОСТ 12836-67		58 кг
		53		Канат 3.Ов-140-1-		
				кс-Ао ГОСТ 3066-66	1 пм Б	0.28 кг
				Прочие изделия		
		57		Пр3100	1	Ут-2.Трано пневмо. Инв.№ Зкг
		58		Задвижка 30ч906бр Ду100	2	75кг
		59		Задвижка 30ч906бр Ду200	1	183 кг
		60		Задвижка 30ч906бр Ду150	1	112кг

Инв.№подл. | Подп. и дата | Взам. инв.№ | Инв.№дубл. | Подп. и дата

Изм.	Лист	N докум.	Подп.	Дата

300.00.00.000 Лист 4

Формат А1

Типовой проект 902-2-249 Альбом IV

300.00.00.000 СБ

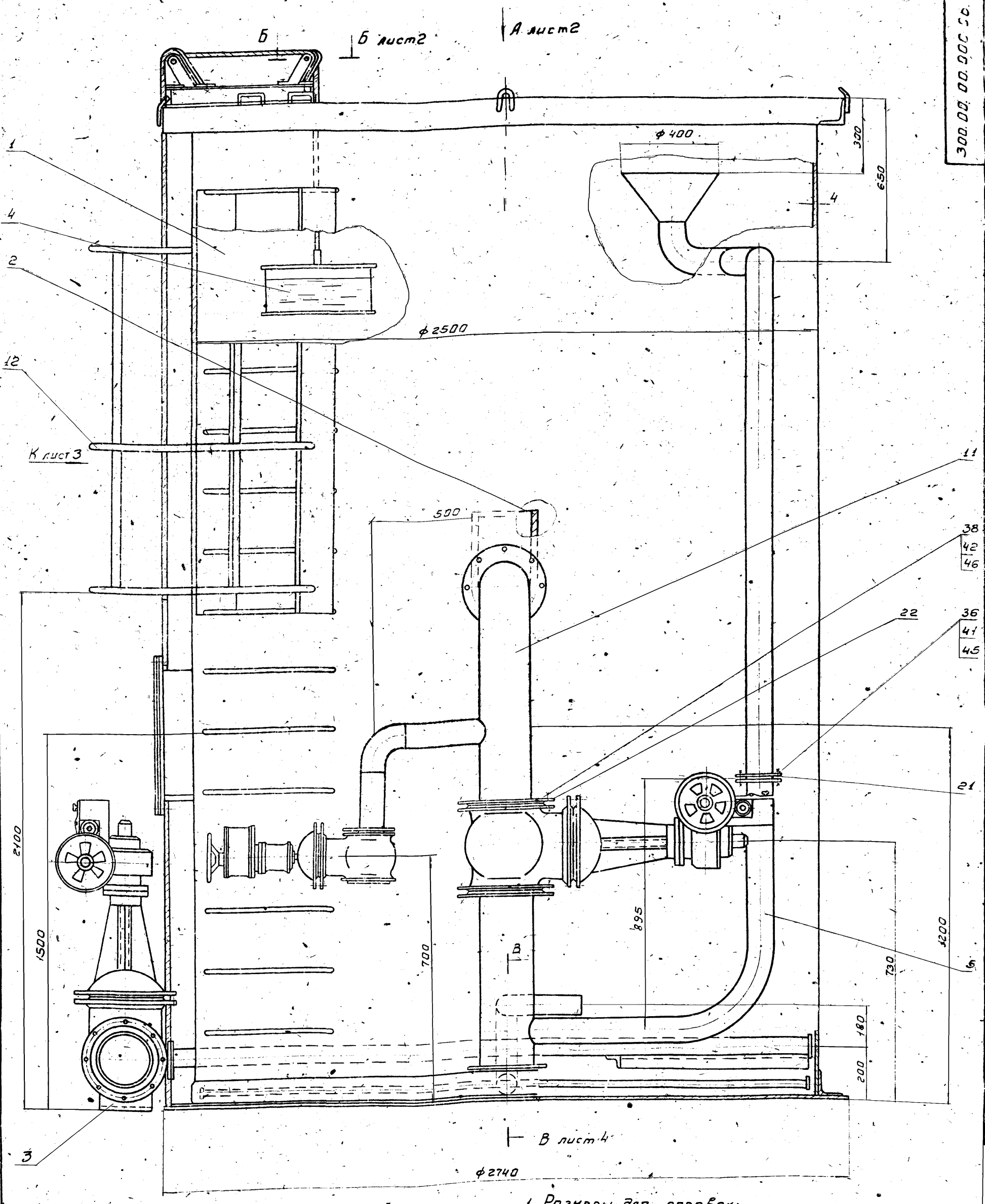

1. Размеры для справок:
2. На внутреннюю поверхность фильтра нанести химическистойкие перхлорвиниловые покрытия по ГОСТ 7313-55:
   а) два слоя грунта ХСГ-26;
   б) три слоя эмали ХСЭ-23;
   в) два слоя лака ХСЛ;
3. Наружную поверхность фильтра окрасить краской БТ-117 ГОСТ 5631-70 по грунту ФЛ-03 к ГОСТ 9109-59,
4. Фильтр испытать гидравлически наливом воды на полную высоту с выдержкой в течение 1 часа. Течи и потения в сварных швах не допускаются.
5. Окончательный вес груза (поз. 17) и поплавка (поз. 4) подобрать в зависимости от момента сопротивления поворотно-регулирующей заслонки.
6. Приварку ограждения (поз. 12) и установку коллектора (поз. 6), в сборе с задвижками и поворотно регулирующей заслонкой произвести после контажа фильтра (см. черт. КГ-4)

Изм.	Лист	N докум.	Подп.	Дата	300.00.00.000 СБ.			
Разраб.		Пучкова			Фильтр песчаный ф2500 Сборочный чертеж	Лит.	Масса 2690	Масштаб 1:10
Провер.		Кремнев						
Т. конт.		Шипков				Лист 1	Листов 4	
Н. конт.		Графский						
Утв.		Сухаренко						

Инж. об. КЛ

Инв. N подл. | Подп. и дата | Взам. инв. N | Инв. N дубл. | Подп. и дата

Д - Д
М1:5

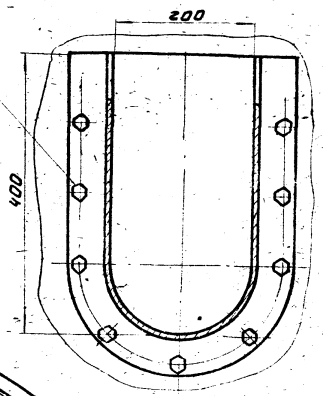

Вид А лист 1
М1:10

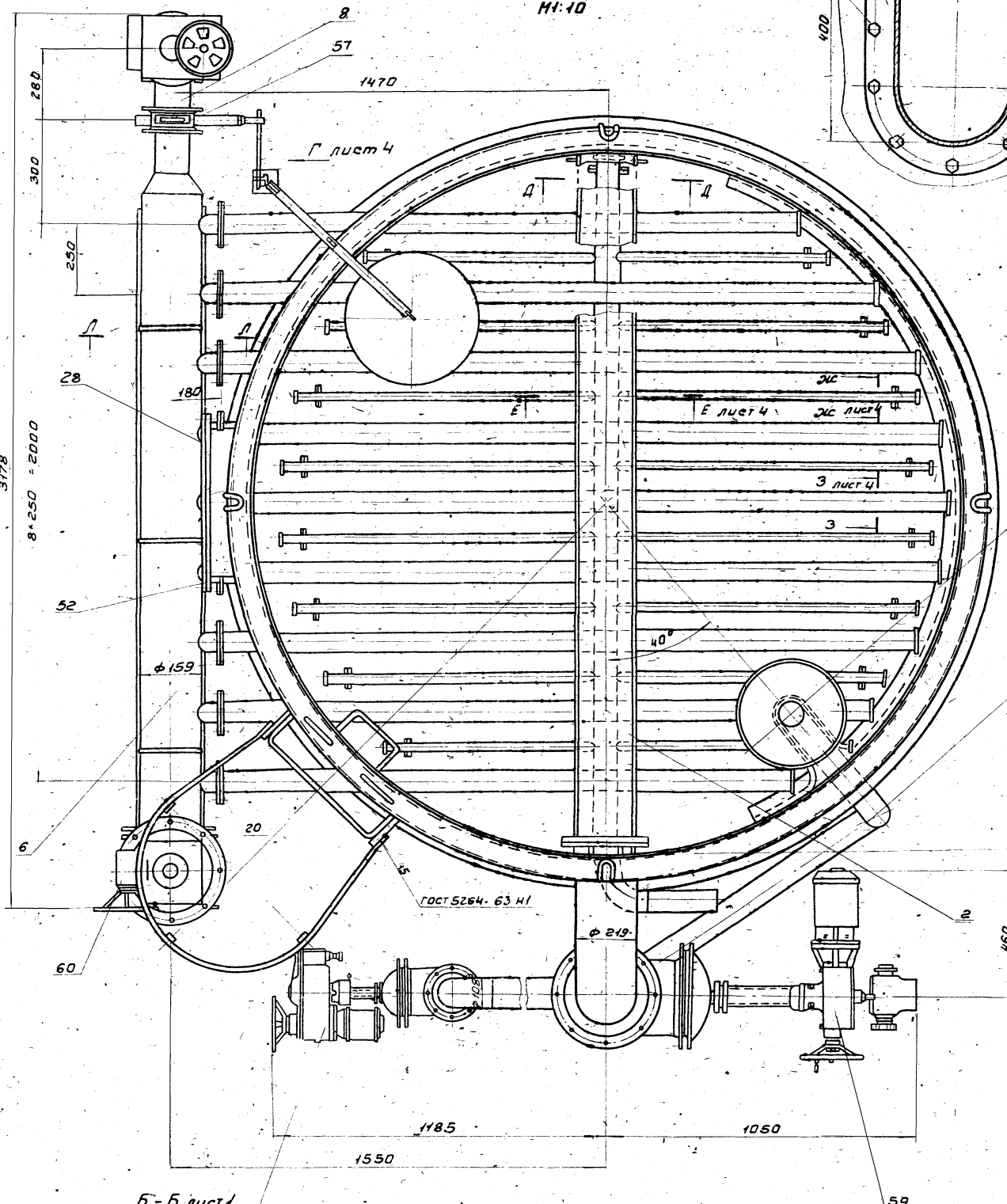

Б - Б лист 1
М1:1

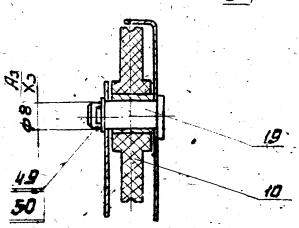

Изм.	Лист	N докум.	Подп.	Дата	300.00.00.000.СБ.		
Разраб.		Пичкова			Фильтр песчаный ф 2500 Сборочный чертеж	Лит.	Масса	Масштаб
Пров.		Кравцов						
Т.контр.		Шипко				Лист 2	Листов 4	
Н.контр.		Рафеенко				ЦНИИЭП инженерного оборудования		
Утв.		Сухорайло						

13847-03 5 Формат А2

Типовой проект 902-2-249 Альбом IV

300.00.00.000 СБ.

Вид К лист 1

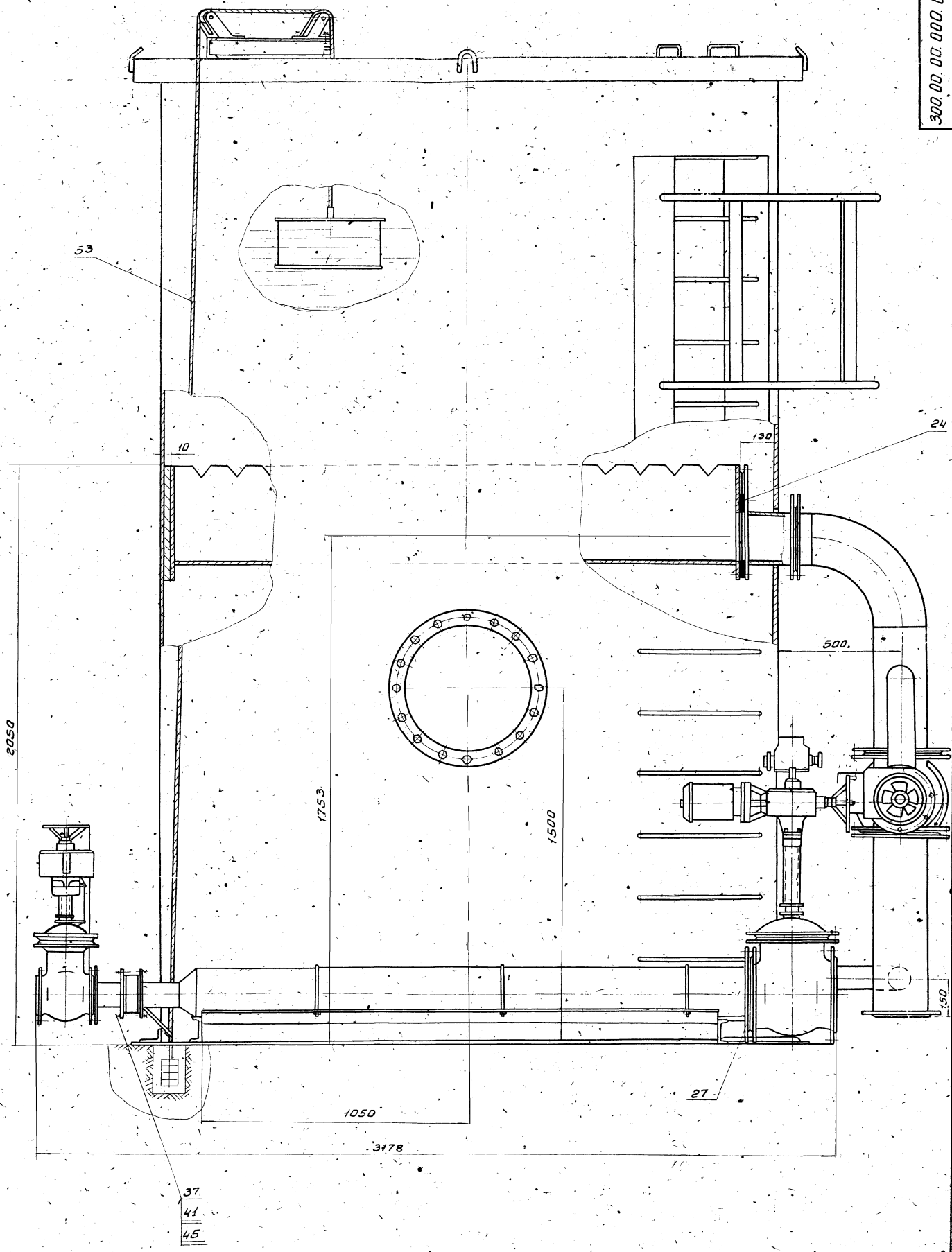

Изм.	Лист	N докум.	Подп.	Дата
Разраб.		Лучкова		
Провер.		Кремнев		
Т. контр.		Шипкова		
Н. контр.		Графский		
Утв.		Сухаренко		

300.00.00.000 СБ.

Фильтр песчаный ф 2500

Сборочный чертеж

Литера	Масса	Масштаб
		1:10

Лист 3	Листов 4

ЦНИИЭП инженерного оборудования К.О.

Инв. № подл. | Подп. и дата | Взам. инв. № | Инв. № дубл. | Подп. и дата

13847-03 .6 Формат А2

300.00.00.000 СБ

Типовой проект 902-2-243 Альбом IV

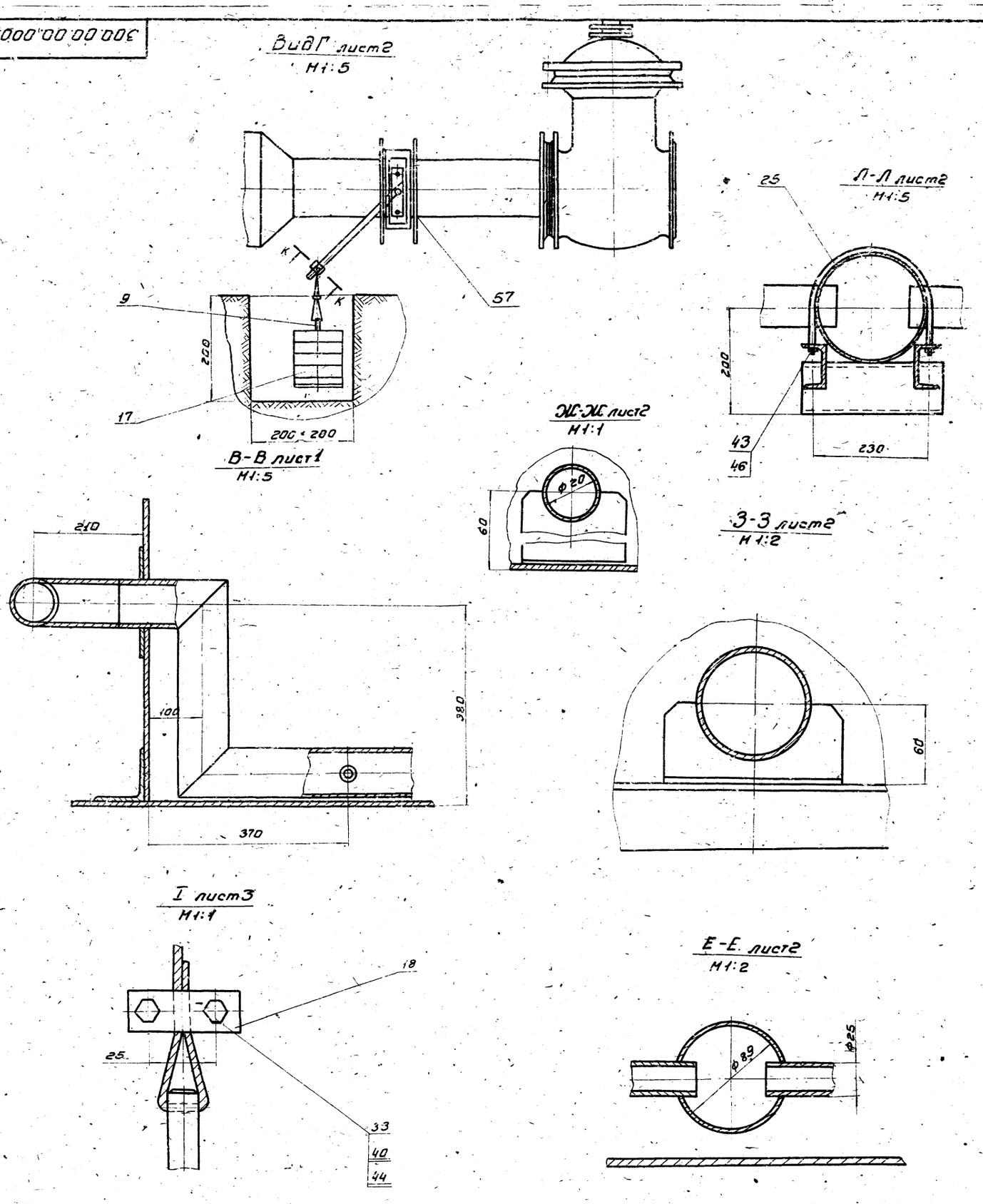

					300.00.00.000 СБ.			
Изм.	Лист	№ докум.	Подп.	Дата	Фильтр песчаный Ф2500 Сборочный чертеж	Литер	Масса	Масштаб
Разраб.	Пучкова						-	-
Пров.	Кренне					Лист 4	Листов 4	
Т.контр.	Шипков					ЦНИИЭП	инж. обор. К.О.	
Н.контр.	Графский							
Утв.	Сухоренко							

Инв. № подл. | Подп. и дата | Взам. инв. № | Инв. № дубл. | Подп. и дата

13847-03

Типовой проект 902-2-249 Альбом IV

300.00.00.001

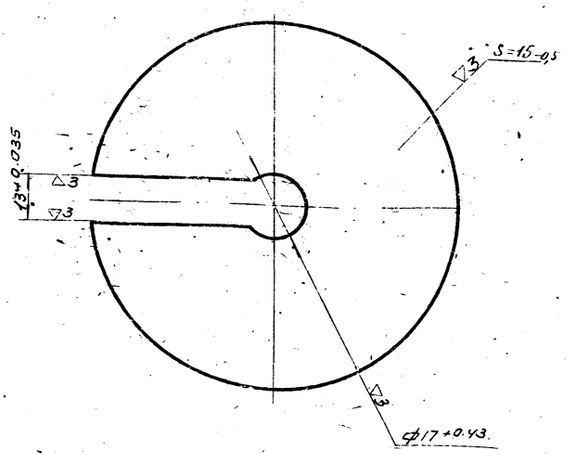

Изм.	Лист	N докум.	Подп.	Дата	300.00.00.001		
Разраб.		Романова			Груз	Лит.	Масса	Масштаб
Пров.		Кремнев					0.84	1:1
Т.контр.						Лист	Листов 1
Н.контр.		Кремнев			Круг 100 ГОСТ 2590-71 Ст.3 ГОСТ 535-58	ЦНИИЭП инж. обор. КО	
Утв.		Шилков					

Инв.№ подл. | Подп. и дата | Взам. инв.№ | Инв.№ дубл. | Подп. и дата

Формат II

300.00.00.002

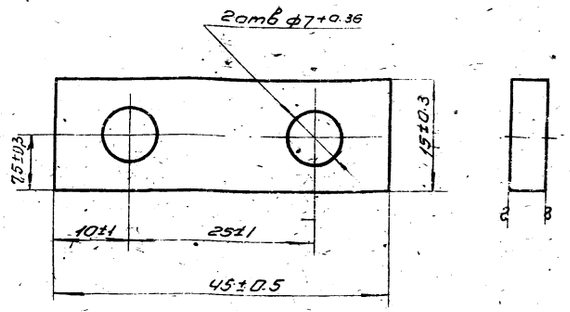

Изм.	Лист	N докум.	Подп.	Дата	300.00.00.002		
Разраб.		Романова			Планка	Лит.	Масса	Масштаб
Пров.		Кремнев					0.025	2:1
Т.контр.						Лист	Листов 1
Н.контр.		Кремнев			Л.ист 5 ГОСТ 5681-71 Ст3 ГОСТ 14637-69	ЦНИИЭП инж. обор. КО	
Утв.		Шилков					

Инв.№ подл. | Подп. и дата | Взам. инв.№ | Инв.№ дубл. | Подп. и дата

Формат II

300.00.00.003

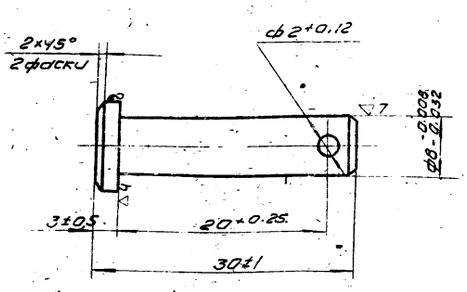

Изм.	Лист	N докум.	Подп.	Дата	300.00.00.003		
Разраб.		Романова			Палец	Лит.	Масса	Масштаб
Пров.		Кремнев					0.014	2:1
Т.контр.						Лист	Листов 1
Н.контр.		Кремнев			Кр. 12 ГОСТ 2590-71 Ст3 ГОСТ 535-58	ЦНИИЭП инж. обор. КО	
Утв.		Шилков					

Инв.№ подл. | Подп. и дата | Взам. инв.№ | Инв.№ дубл. | Подп. и дата

Формат II

300.00.00.004

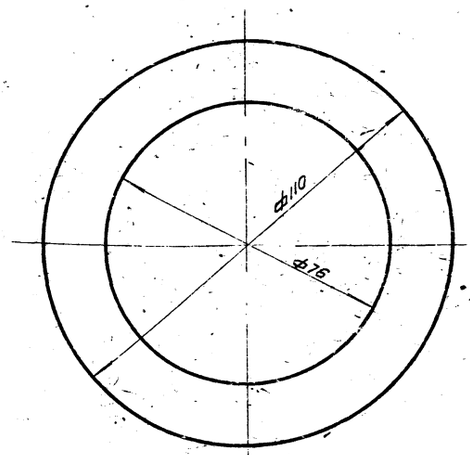

Изм.	Лист	N докум.	Подп.	Дата	300.00.00.004		
Разраб.		Романова			Прокладка	Лит.	Масса	Масштаб
Пров.		Кремнев					0.017	1:1
Т.контр.						Лист	Листов 1
Н.контр.		Кремнев			Резина-пластина 3,0 ГОСТ 7338-65	ЦНИИЭП инж. обор. КО	
Утв.		Шилков					

Инв.№ подл. | Подп. и дата | Взам. инв.№ | Инв.№ дубл. | Подп. и дата

12847-02 8

902-2-249 Альбом IV

300.00.00.005

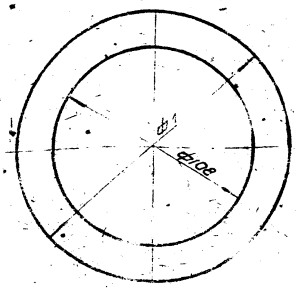

					300.00.00.005		
Изм	Лист	N докум.	Подп.	Дата	Прокладка	Лит	Масса 0.034	Масштаб 1:2
Разраб.		Романова						
Пров.		Кремнев				Лист	Листов 1
Т.контр.							
Н.контр.		Кремнев			Резина-пластина, 3, КЩ-С ГОСТ 7338-65	ЦНИИЭП инж. обор. КО	
Утв.		Шипков					

Инв. N подл. | Подп. и дата | Взам. инв. N | Инв. N дубл. | Подп. и дата

формат 11

300.00.00.006

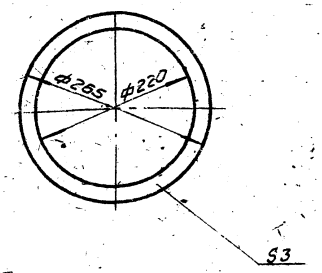

					300.00.00.006		
Изм	Лист	N докум.	Подп.	Дата	Прокладка	Лит	Масса 0.05	Масштаб 1:5
Разраб.		Пучкова						
Пров.		Кремнев				Лист	Листов 1
Т.контр.							
Н.контр.		Кремнев			Резина-пластина, 3, КЩ-С ГОСТ 7338-65	ЦНИИЭП инж. обор. КО	
Утв.		Шипков					

Инв. N подл. | Подп. и дата | Взам. инв. N | Инв. N дубл. | Подп. и дата

формат 11

300.00.00.007

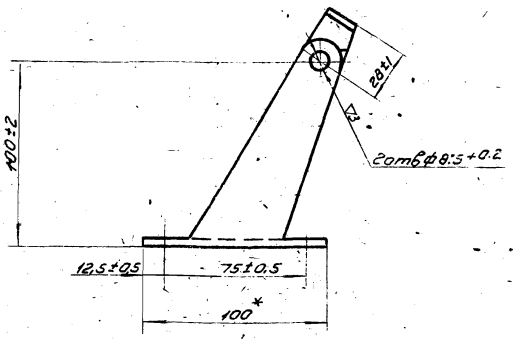

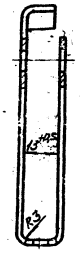

Развертка

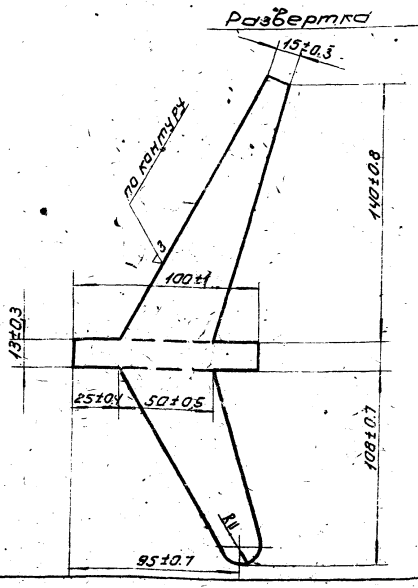

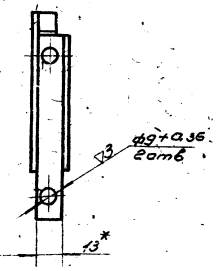

*Размеры для справок.

					300.00.00.007		
Изм	Лист	N докум.	Подп.	Дата	Кронштейн	Лит	Масса 0.2	Масштаб 1:2
Разраб.		Романова						
Пров.		Кремнев				Лист	Листов 1
Т.контр.							
Н.контр.		Кремнев			Лист В3 ГОСТ 3680-57 Ст3 ГОСТ 16523-70	ЦНИИЭП инж. обор. КО	
Утв.		Шипков					

13847-03 9 формат 12

Типовой проект 902-2-249 Альбом VI

300.00.00.008

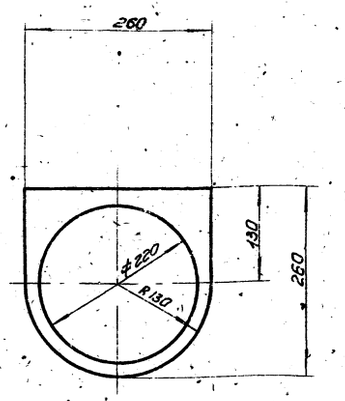

					300.00.00.008		
Изм.	Лист	N докум.	Подп.	Дата			
Разраб.		Пучкова			Прокладка	Лит.	Масса 0.19 / Масштаб 1:5
Пров.		Кремнев				Лист	Листов 1
Т. контр.							
Н. контр.		Кремнев			Резина-пластина ЗКЦ-С ГОСТ 7338-65	ЦНИИЭП	инж. обор. КО
Утв.		Шипков					

Инв.№ подл. | Подп. и дата | Взам. инв.№ | Инв.№ дубл. | Подп. и дата

Формат А1

300.00.00.010

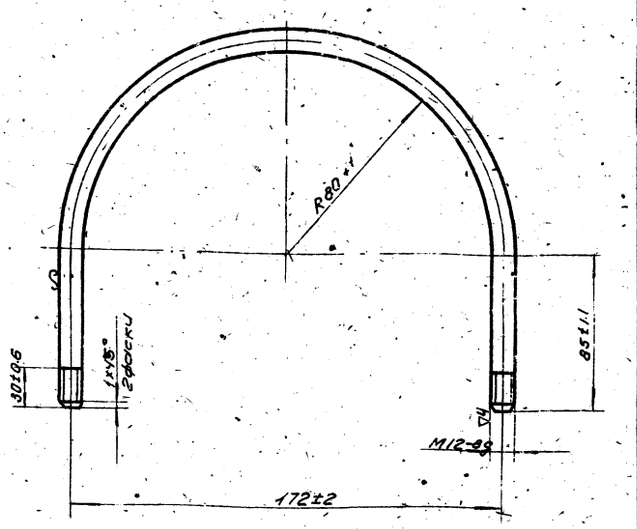

Длина развернутой детали L = 440 мм

					300.00.00.009		
Изм.	Лист	N докум.	Подп.	Дата			
Разраб.		Романова			Хомут	Лит.	Масса 0.39 / Масштаб 1:2
Пров.		Кремнев				Лист	Листов 1
Т. контр.							
Н. контр.		Кремнев			Круг 12 ГОСТ 2590-71 Ст3 ГОСТ 535-58	ЦНИИЭП	инж. обор. КО
Утв.		Шипков					

Инв.№ подл. | Подп. и дата | Взам. инв.№ | Инв.№ дубл. | Подп. и дата

Формат А1

300.00.00.011

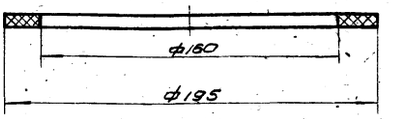

					300.00.00.011		
Изм.	Лист	N докум.	Подп.	Дата			
Разраб.		Елиферова			Прокладка	Лит.	Масса 0.04 / Масштаб 1:2
Пров.		Кремнев				Лист	Листов 1
Т. контр.							
Н. контр.		Кремнев			Резина-пластина ЗКЦ-С ГОСТ 7338-65	ЦНИИЭП	инж. обор. КО
Утв.		Шипков					

Инв.№ подл. | Подп. и дата | Взам. инв.№ | Инв.№ дубл. | Подп. и дата

Формат А1

300.00.00.010

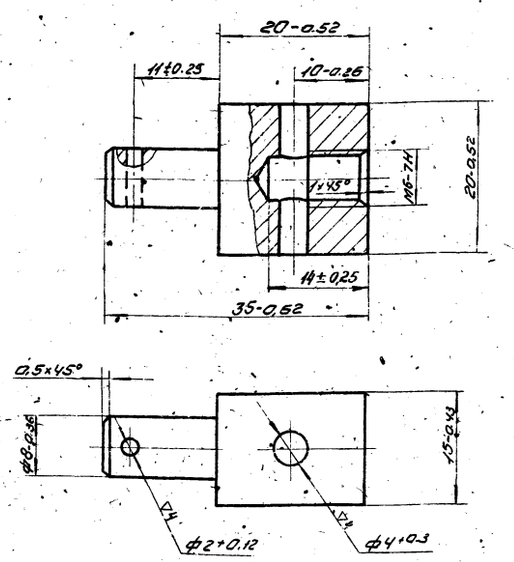

					300.00.00.010		
Изм.	Лист	N докум.	Подп.	Дата			
Разраб.		Романова			Прижим	Лит.	Масса 0.052 / Масштаб 2:1
Пров.		Кремнев				Лист	Листов 1
Т. контр.							
Н. контр.		Кремнев			Ст3 ГОСТ 380-71	ЦНИИЭП	инж. обор. КО
Утв.		Шипков					

Инв.№ подл. | Подп. и дата | Взам. инв.№ | Инв.№ дубл. | Подп. и дата

Формат А1

210.00.00.00Б

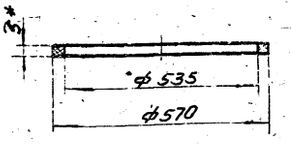

*Размер для справок.

Изм.	Лист	N докум.	Подп.	Дата
Разраб.		Елферов		
Пров.		Кремнев		
Т.контр.				
Н.контр.		Кремнев		
Утв.		Шипков		

300.00.00.012

Прокладка

Лит.	Масса	Масштаб
	0.14	1:10

Лист | Листов 1

Резина-пластина ЗЖЩ-Г ГОСТ 7338-65

ЦНИИЭП инж. обор. КО

Инв.№подл. | Подп. и дата | Взам. инв.№ | Инв.№дубл. | Подп. и дата

Формат А1

Формат	Зона	Поз.	Обозначение	Наименование	Кол.	Примечание
				Документация		
А2			300.01.00.000 СБ	Сборочный чертеж		
				Сборочные единицы		
А1		1	300.01.01.000	Воронка	1	
А1		2	300.01.02.000	Решетка	1	
А1		3	300.01.03.000	Трубопровод	1	
А1		4	300.01.04.000	Труба	2	
А1		5	300.01.05.000	Труба	2	
А1		6	300.01.06.000	Труба	2	
А1		7	300.01.07.000	Труба	2	
А1		8	300.01.08.000	Труба	1	
				Детали		
Б4		13	300.01.00.001	Швеллер		
				Швеллер 8 ГОСТ 8240-72 Ст3 ГОСТ 535-58		
				L = 750 Вв	1	5,3 кг

Инв.№подл. | Подп. и дата | Взам. инв.№ | Инв.№дубл. | Подп. и дата

Изм.	Лист	N докум.	Подп.	Дата
Разраб.		Елферов		
Пров.		Кремнев		
Н.контр.				
Утв.		Шипков		

300.01.00.000

Корпус фильтра

Лит.	Лист	Листов
	1	3

ЦНИИЭП инж. обор. КО

Формат А1

Формат	Зона	Поз.	Обозначение	Наименование	Кол.	Примечание
Б4		14	300.01.00.002	Труба		
				Труба 89х4 ГОСТ 8732-70 Д ГОСТ 8731-58		Рез ▽2
				L = 280 Вв	1	2,3 кг
А1		15	300.01.00.003	Фланец	1	
Б4		16	300.01.00.004	Труба		
				Труба 219х6 ГОСТ 8732-70 Д ГОСТ 8731-58		Рез ▽2
				L = 220 Вв	1	6,9 кг
А1		17	300.01.00.005	Фланец	2	
А1		18	300.01.00.006	Лист	6	
А1		19	300.01.00.007	Лист	3	
А1		20	300.01.00.008	Дно	1	
А1		21	300.01.00.009	Уголок	1	
А1		22	300.01.00.010	Уголок	10	
А1		23	300.01.00.011	Бобышка	1	
А1		24	300.01.00.012	Уголок	16	
Б4		25	300.01.00.013	Труба		
				Труба 530х9 ГОСТ 8732-70 Д ГОСТ 8731-58		Рез ▽2
				L = 170 Вв	1	19,65 кг

Инв.№подл. | Подп. и дата | Взам. инв.№ | Инв.№дубл. | Подп. и дата

Изм.	Лист	N докум.	Подп.	Дата

300.01.00.000

Лист 2

Формат А1

Формат	Зона	Поз.	Обозначение	Наименование	Кол.	Примечание
Б4		26	300.01.00.014	Стойка		
				Полоса 4х100 ГОСТ 103-57 Ст3 ГОСТ 535-58		Рез ▽2
				L = 1765 В1	2	5,5 кг
А1		27	300.01.00.015	Скоба	2	
А1		28	300.01.00.016	Скоба	14	
А1		29	300.01.00.017	Скоба	15	
А1		30	300.01.00.018	Крюк	4	
А1		31	300.01.00.019	Кольцо	1	
				Стандартные изделия		
		36		Отвод крутоизогнутый		
				Ду 80 МВН 120-67/ММСС	1	4,77 кг
		37		Фланец 10-200		
				ГОСТ 1255-67	1	8,24 кг
		38		Фланец 6-500		
				ГОСТ 1255-67	1	19,72 кг

Инв.№подл. | Подп. и дата | Взам. инв.№ | Инв.№дубл. | Подп. и дата

Изм.	Лист	N докум.	Подп.	Дата

300.01.00.000

Лист 3

Типовой проект 902-2-249 Альбом IV

300.01.00.000 СБ

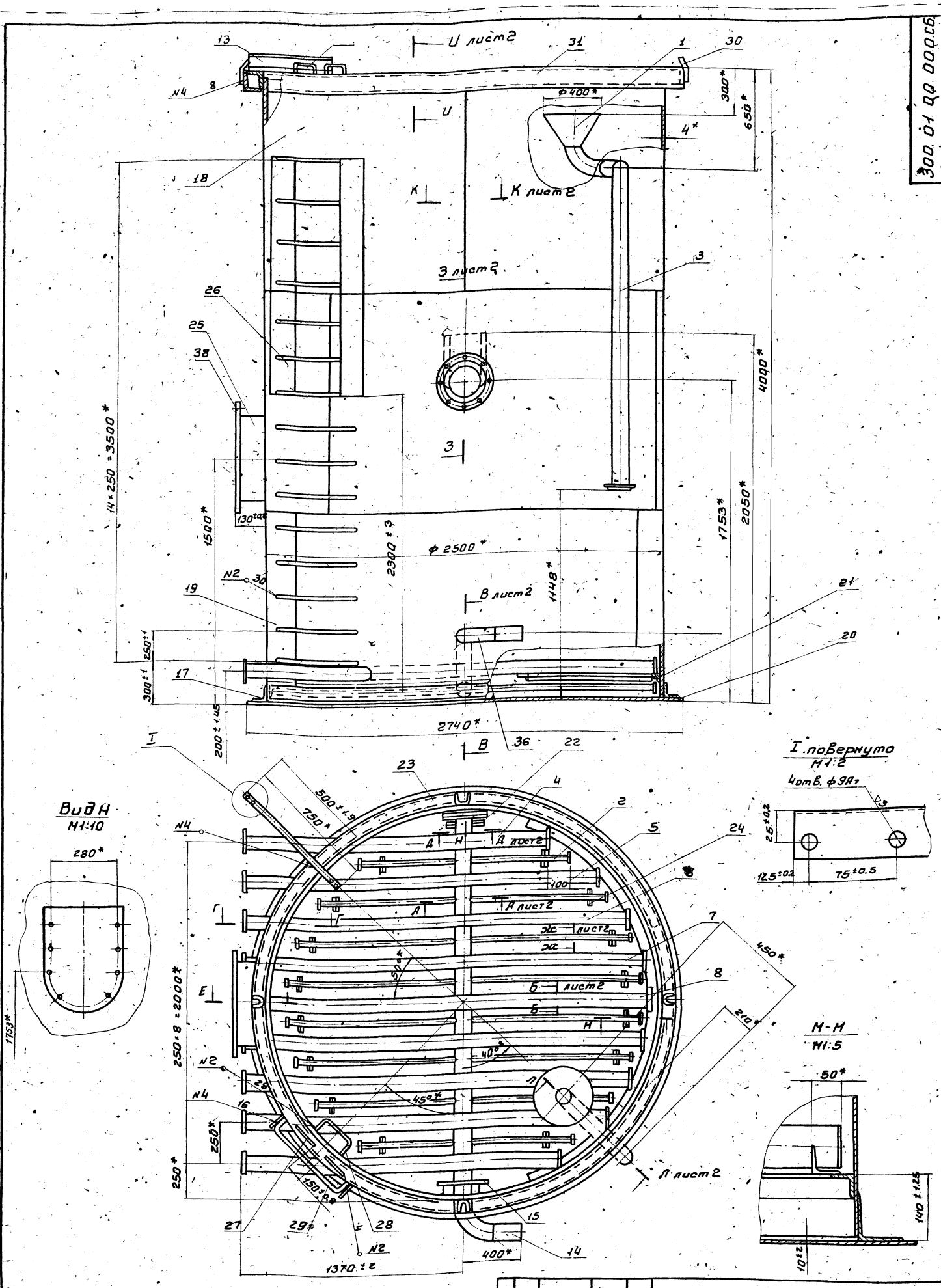

1. Размеры для справок.
2. Приварку труб (поз. 4,5,6,7,8 произвести в одной плоскости. Неплоскостность фланцев труб не более 0,5 мм.
3. Скобы (поз. 27, 28, 29) и швеллер (поз. 13) приварить после монтажа фильтра (см. черт. КГ-4)

Изм.	Лист	N докум.	Подп.	Дата	300.01.00.000 СБ.			
Разраб.		Романова			Корпус фильтра Сборочный чертеж	Лит.	Масса	Масшт.
Провер.		Креннев					1810	1:15
Т.контр.						Лист 1	Листов 2	
Н.контр.		Креннев				ЦНИИЭП инж. об. К.О.		
Утв.		Шипков						

Инв. N подл. | Подп. и дата | Взам. инв. N | Инв. N дубл. | Подп. и дата

13847-03 12 Формат 22

902-2-249 Альбом IV

300.01.00.000 СБ

А-А лист 1
М1:2

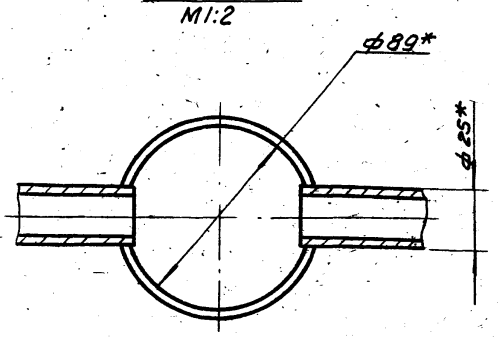

Б-Б лист 1 повернуто
М1:2

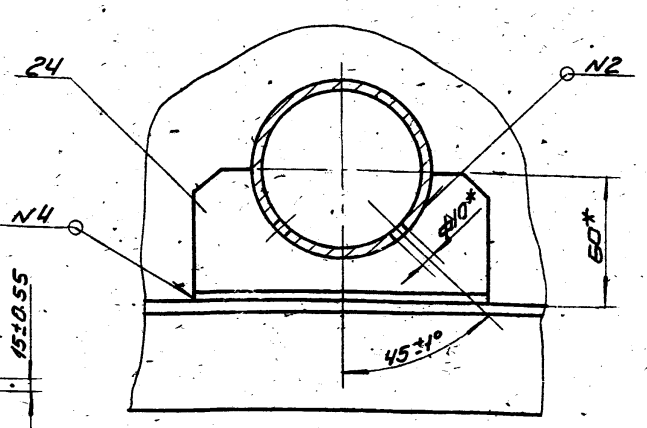

И-И лист 1
М1:4

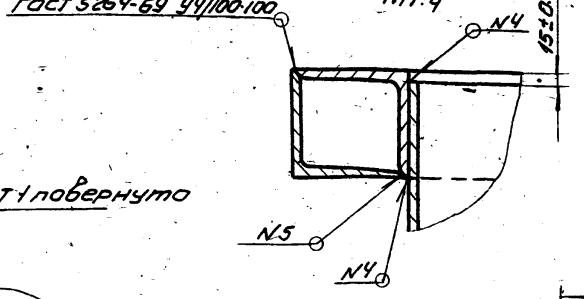

В-В лист 1
М1:5

Ж-Ж лист 1 повернуто
М1:1

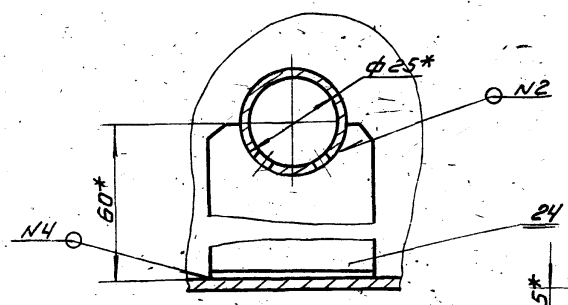

К-К лист 1
М1:1

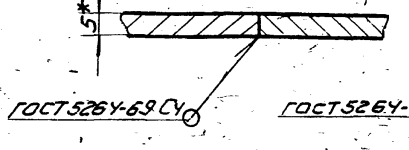

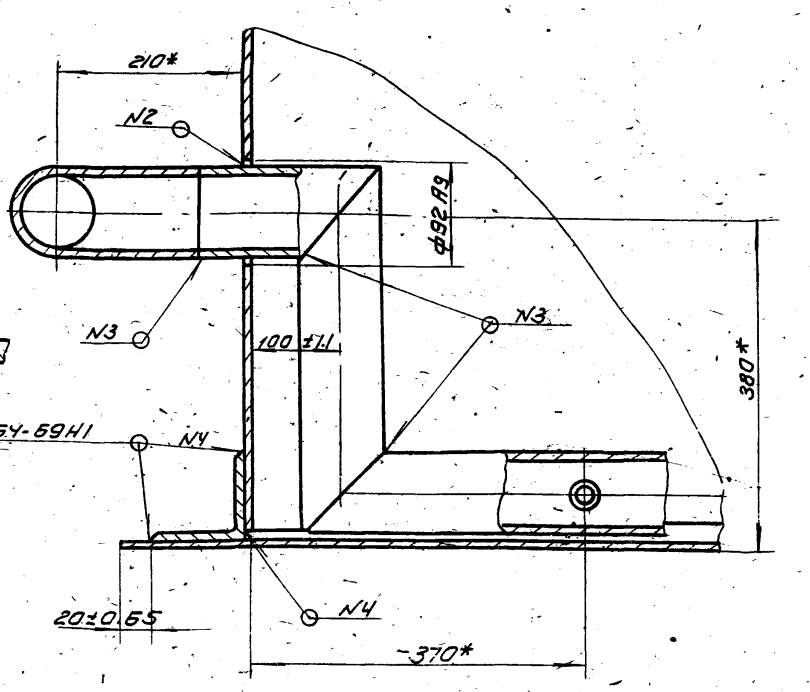

Г-Г лист 1
М1:2

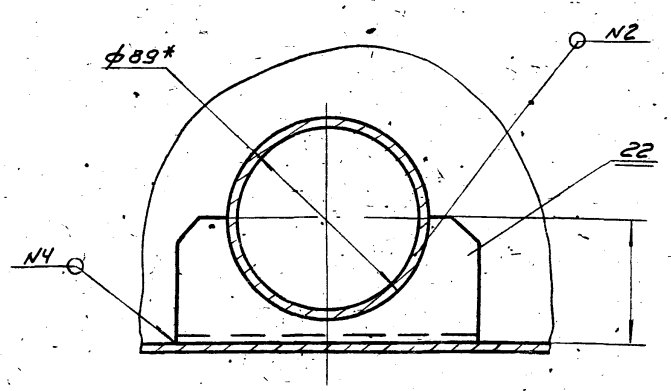

Д-Д лист 1
М1:2

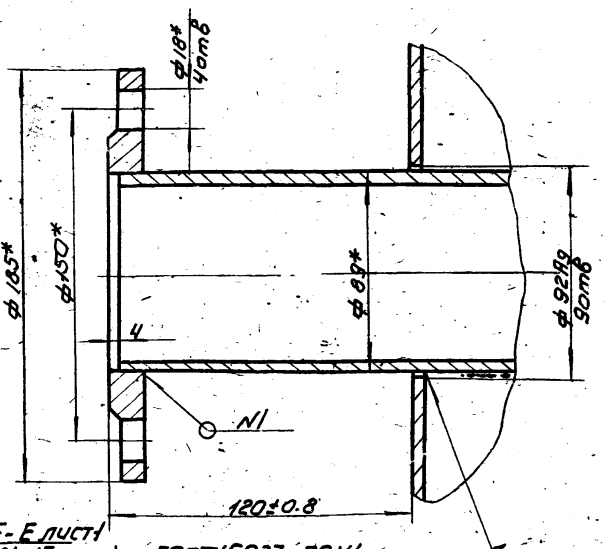

З-З лист 1
М1:10

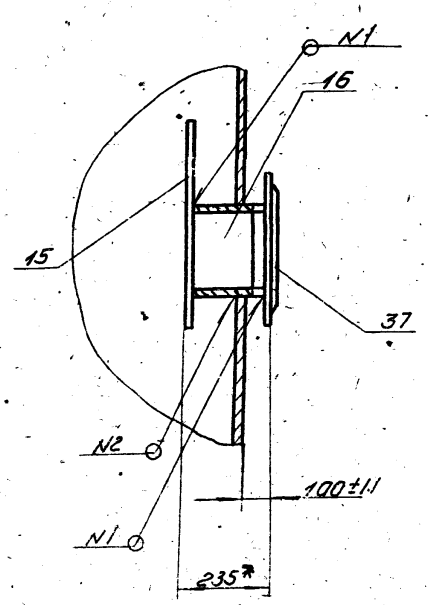

П-П лист 1 повернуто
М1:10

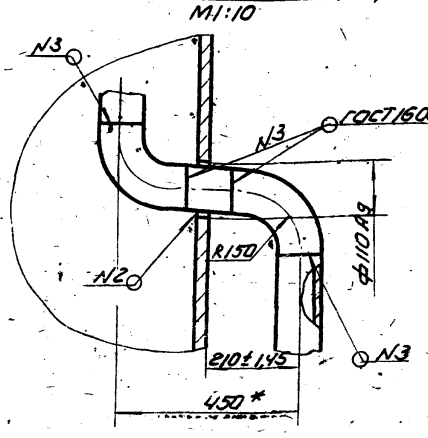

Е-Е лист 1
М1:15

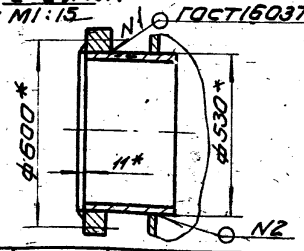

Изм.	Лист	N докум.	Подп.	Дата	
Разраб.		Романова			
Пров.		Кремнев			
Т. контр.					
Н. контр.		Кремнев			
Утв.		Шипков			

300.01.00.000 СБ

Корпус фильтра
Сборочный чертеж

Лит.	Масса	Масштаб
	—	—
Лист 2	Листов 2	

ЦНИИЭП инж.-обор. КО

13847-03 13 формат А2

Инв.№подл. | Подп. и дата | Взам.инв.№ | Инв.№дубл. | Подп. и дата

Типовой проект 902-2-249
Альбом IV

300.01.00.003

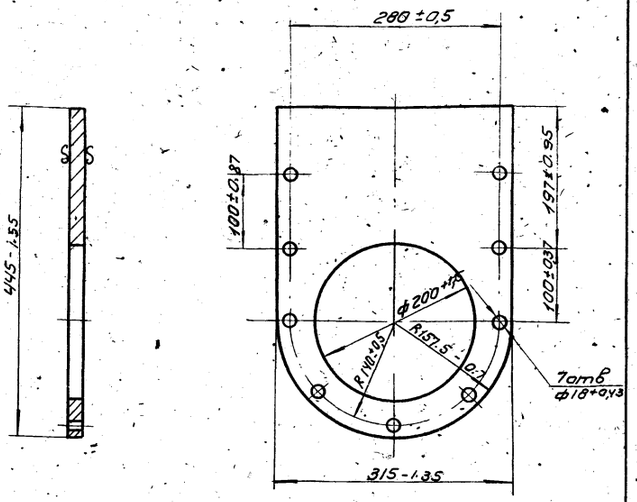

Изм	Лист	N докум.	Подп.	Дата
Разраб.		Пучкова		
Пров.		Кремнев		
Т.контр.				
Н.контр.		Кремнев		
Утв.		Шилков		

300.01.00.003

Фланец

Лит.	Масса	Масштаб
	18,5	1:5
Лист	Листов 1	

Лист 10 ГОСТ 5681-57
Ст3 ГОСТ 14637-69

ЦНИИЭП инж. обор. КО

Формат II

300.01.00.005

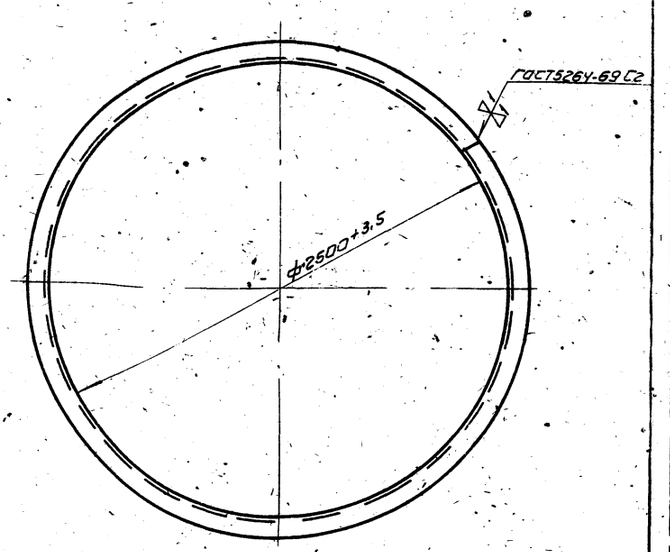

Развернутая длина детали L = 8020 мм

Изм	Лист	N докум.	Подп.	Дата
Разраб.		Пучкова		
Пров.		Кремнев		
Т.контр.				
Н.контр.		Кремнев		
Утв.		Шилков		

300.01.00.005

Фланец

Лит.	Масса	Масштаб
	86	1:20
Лист	Листов 1	

Уголок 100×100×7 ГОСТ 8509-72
Ст3 ГОСТ 535-58

ЦНИИЭП инж. обор. КО

Формат II

300.01.00.006

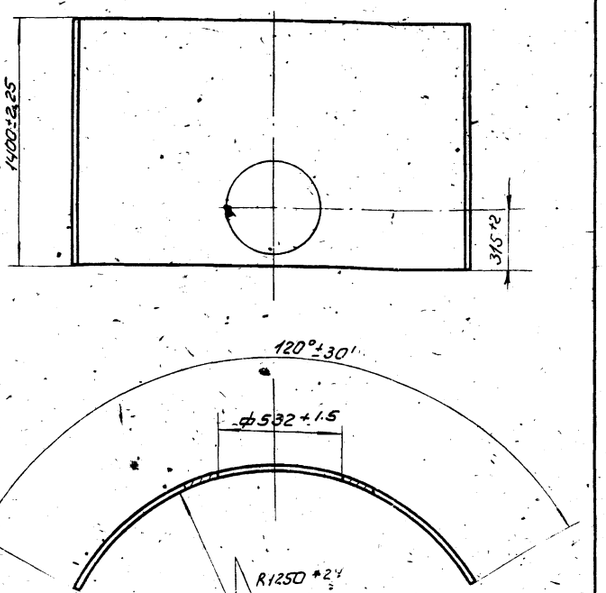

1. Отв ф532 выполнить в одной детали.
2. Развернутая длина детали L = 2613 мм.

Изм	Лист	N докум.	Подп.	Дата
Разраб.		Пучкова		
Пров.		Кремнев		
Т.контр.				

300.01.00.006

Лист

Лит.	Масса	Масштаб
	102	1:20
Лист	Листов 1	

Лист 4 ГОСТ 5681-57
Ст3 ГОСТ 14637-69

ЦНИИЭП инж. обор. КО

Формат II

300.01.00.007

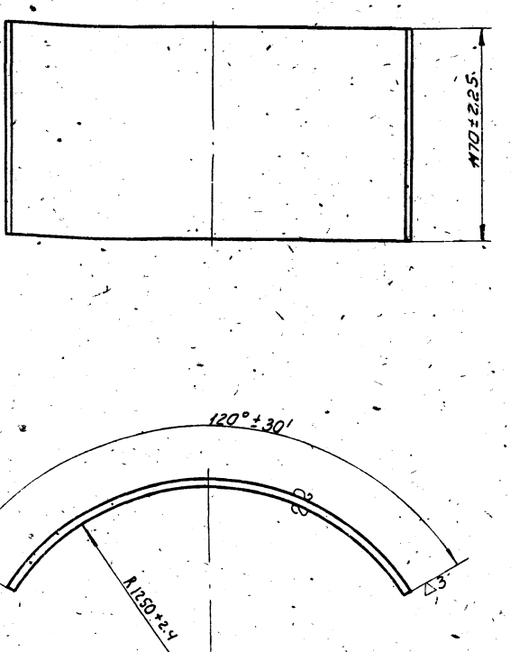

Длина развернутой детали L = 2613 мм

Изм	Лист	N докум.	Подп.	Дата
Разраб.		Пучкова		
Пров.		Кремнев		
Т.контр.				
Н.контр.		Кремнев		
Утв.		Шилков		

300.01.00.007

Лист

Лит.	Масса	Масштаб
	94,2	1:20
Лист	Листов 1	

Лист 4 ГОСТ 5681-57
Ст3 ГОСТ 14637-69

ЦНИИЭП инж. обор. КО

Формат II

300.01.00.008

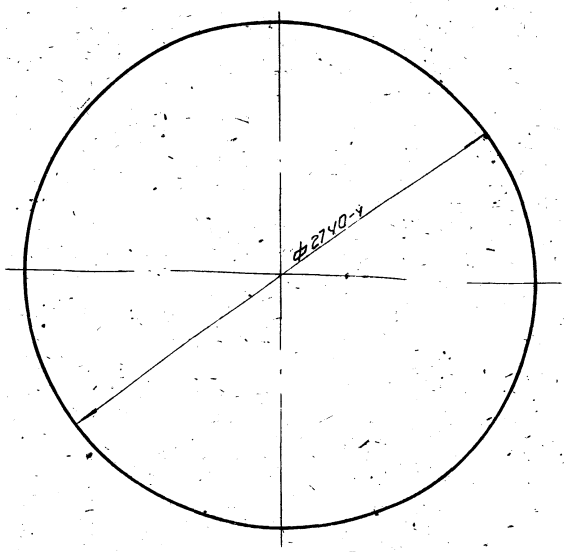

Изм.	Лист	N докум.	Подп.	Дата
Разраб.		Пучкова		
Пров.		Кремнев		
Т. контр.				
Н. контр.		Кремнев		
Утв.		Шипков		

300.01.00.008

ДНО

Лит.	Масса	Масштаб
	230	1:20
Лист	Листов 1	

Лист 5 ГОСТ 5681-57 / Ст3 ГОСТ 14637-69

ЦНИИЭП инж. оборуд.

Формат 11

300.01.00.009

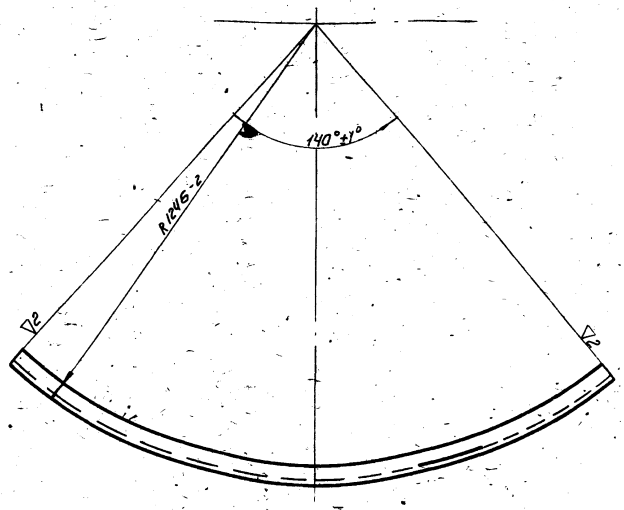

Развернутая длина детали L = 3010 мм

Изм.	Лист	N докум.	Подп.	Дата
Разраб.		Пучкова		
Пров.		Кремнев		
Т. контр.				
Н. контр.		Кремнев		
Утв.		Шипков		

300.01.00.009

Уголок

Лит.	Масса	Масштаб
	9,1	1:10
Лист	Листов 1	

Уголок 50×50×4 ГОСТ 8509-72 / Ст3 ГОСТ 535-58

ЦНИИЭП инж. оборуд.

Формат 11

300.01.00.010

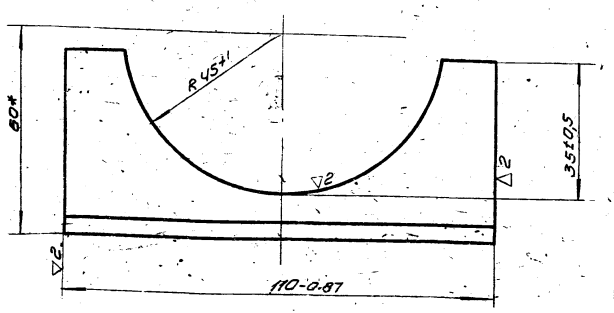

*Размер для справок.

Изм.	Лист	N докум.	Подп.	Дата
Разраб.		Пучкова		
Пров.		Кремнев		
Т. контр.				
Н. контр.		Кремнев		
Утв.		Шипков		

300.01.00.010

Уголок

Лит.	Масса	Масштаб
	0,3	1:1
Лист	Листов 1	

Уголок 50×50×4 ГОСТ 8509-72 / Ст3 ГОСТ 535-58

ЦНИИЭП инж. оборуд.

Формат 11

300.01.00.011

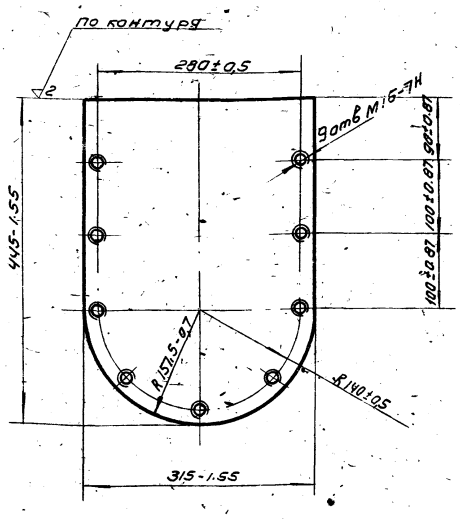

Изм.	Лист	N докум.	Подп.	Дата
Разраб.		Пучкова		
Пров.		Кремнев		
Т. контр.				
Н. контр.		Кремнев		
Утв.		Шипков		

300.01.00.011

Бобышка

Лит.	Масса	Масштаб
	8,1	1:5
Лист	Листов 1	

10 ГОСТ 5681-57 / Лист Ст3 ГОСТ 14637-69

ЦНИИЭП инж. оборуд.

13847-03 15 Формат 11

Типовой проект 902-2-249 Альбом IV

300.01.00.012

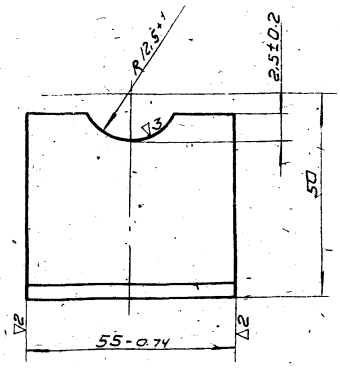

Изм.	Лист	N докум.	Подп.	Дата
Разраб.	Пучкова			
Пров.	Кремнев			
Т. контр.				
Н. контр.	Кремнев			
Утв.	Шипков			

300.01.00.012

Уголок

Лит.	Масса	Масштаб
	0.16	1:1

Лист | Листов 1

50×50×4 ГОСТ 8509-72
Уголок Ст3 ГОСТ 535-58

ЦНИИЭП инж. обор. КО

Инв. № подл. | Подп. и дата | Взам. инв. № | Инв. № дубл. | Подп. и дата

Формат А4

300.01.00.015

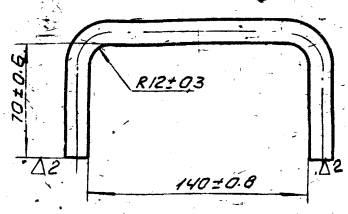

Развернутая длина детали 290 мм

Изм.	Лист	N докум.	Подп.	Дата
Разраб.	Елуферова			
Пров.	Кремнев			
Т. контр.				
Н. контр.	Кремнев			
Утв.	Шипков			

300.01.00.015

Скоба

Лит.	Масса	Масштаб
	0.24	1:2

Лист | Листов

Круг 12 ГОСТ 2590-71
Ст3 ГОСТ 535-58

ЦНИИЭП инж. обор. КО

Инв. № подл. | Подп. и дата | Взам. инв. № | Инв. № дубл. | Подп. и дата

300.01.00.016

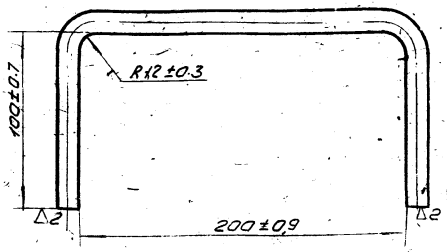

Развернутая длина детали 417 мм

Изм.	Лист	N докум.	Подп.	Дата
Разраб.	Елуферова			
Пров.	Кремнев			
Т. контр.				
Н. контр.	Кремнев			
Утв.	Шипков			

300.01.00.016

Скоба

Лит.	Масса	Масштаб
	0,35	1:2

Лист | Листов 1

Круг 12 ГОСТ 2590-71
Ст3 ГОСТ 535-58

ЦНИИЭП инж. обор. КО

Инв. № подл. | Подп. и дата | Взам. инв. № | Инв. № дубл. | Подп. и дата

Формат А1

300.01.00.017

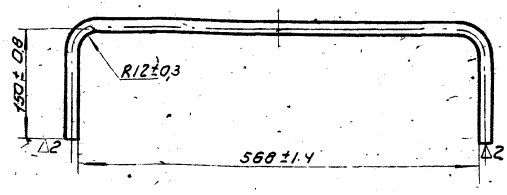

Развернутая длина детали 877 мм.

Изм.	Лист	N докум.	Подп.	Дата
Разраб.	Елуферова			
Пров.	Кремнев			
Т. контр.				
Н. контр.	Кремнев			
Утв.	Шипков			

300.01.00.017

Скоба

Лит.	Масса	Масштаб
	0.76	1:5

Лист | Листов 1

Круг 12 ГОСТ 2590-71
Ст3 ГОСТ 535-58

ЦНИИЭП инж. обор. КО

Инв. № подл. | Подп. и дата | Взам. инв. № | Инв. № дубл. | Подп. и дата

300.01.00.018

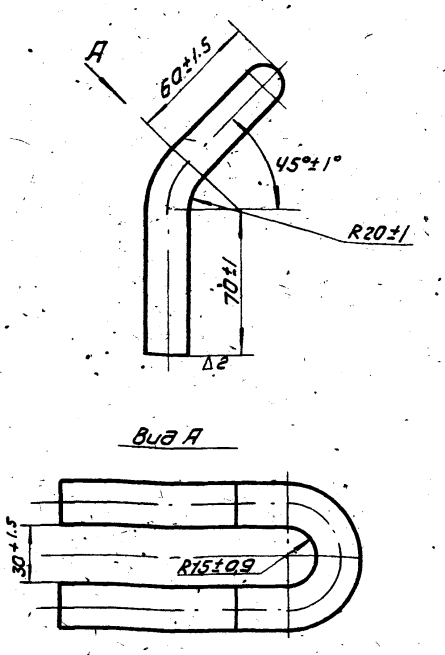

Развернутая длина детали 270мм

					300.01.00.018			
Изм.	Лист	N докум.	Подп.	Дата	Крюк	Лит	Масса	Масштаб
Разраб.	Елферова						0,67	1:2
Пров.	Кремнев					Лист	Листов 1	
Т.контр.					Круг 20 ГОСТ 2590-71 Ст3 ГОСТ 535-58	ЦНИИЭП инж. обор. КО		
Н.контр.	Кремнев							
Утв.	Шипков							

Инв.№ подл. | Подп. и дата | Взам. инв.№ | Инв.№ дубл. | Подп. и дата

формат 11

300.01.00.019

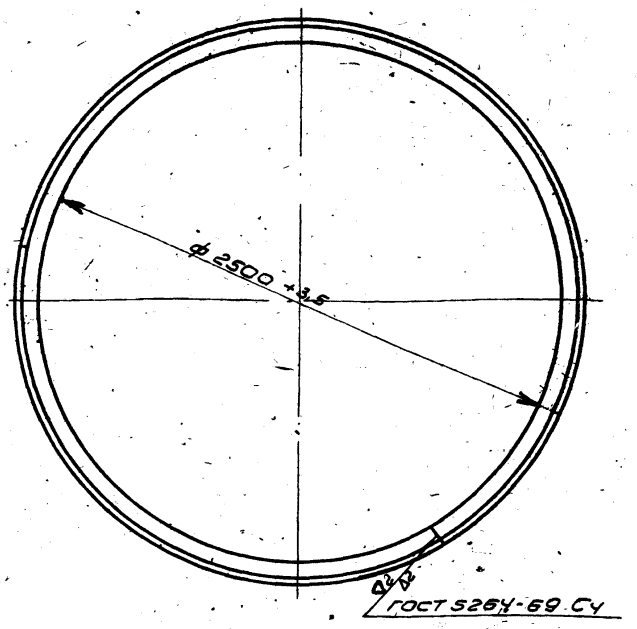

Развернутая длина детали 8308 мм

					300.01.00.019			
Изм.	Лист	N докум.	Подп.	Дата	Кольцо	Лит	Масса	Масштаб
Разраб.	Елферова						91.5	1:20
Пров.	Кремнев					Лист	Листов 1	
Т.контр.					Уголок 100×100×7 ГОСТ 8509-72 Ст3 ГОСТ 535-58	ЦНИИЭП инж. обор. КО		
Н.контр.	Кремнев							
Утв.	Шипков							

Инв.№ подл. | Подп. и дата | Взам. инв.№ | Инв.№ дубл. | Подп. и дата

формат 11

300.01.01.000

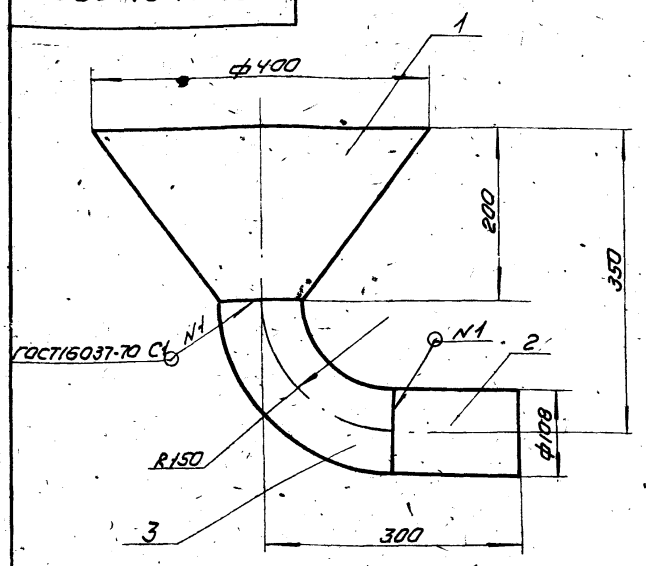

размеры для справок.

					300.01.01.000 СБ			
Изм.	Лист	N докум.	Подп.	Дата	Воронка Сборочный чертеж	Лит	Масса	Масштаб
Разраб.	Пучков						9	1:5
Пров.	Кремнев					Лист	Листов 1	
Т.контр.						ЦНИИЭП инж. обор. КО		
Н.контр.	Кремнев							
Утв.	Шипков							

Инв.№ подл. | Подп. и дата | Взам. инв.№ | Инв.№ дубл. | Подп. и дата

формат 11

Формат	Зона	Поз.	Обозначение	Наименование	Кол.	Примечание
				Документация		
11			300.01.01.000	Сборочный чертеж		
				Детали		
11		1	300.01.01.001	Воронка	1	
Б.Ч.		2	300.01.01.002	Труба		
				Труба 108×4 ГОСТ 8732-70 Д ГОСТ 8731-66		Рез 92
				L = 150 Вт	1	1,5кг
				Стандартные изделия		
		3		Крутоизогнутый отвод		
				Ду100 МСН 120-67/ММС	1	2,42кг

					300.01.01.000			
Изм.	Лист	N докум.	Подп.	Дата	Воронка	Лит	Лист	Листов 1
Разраб.	Елферова							
Пров.	Кремнев					ЦНИИЭП инж. обор. КО		
Н.контр.								
Утв.	Шипков							

Инв.№ подл. | Подп. и дата | Взам. инв.№ | Инв.№ дубл. | Подп. и дата

Типовой проект 902-2-248 Альбом IV

300.10.10.006

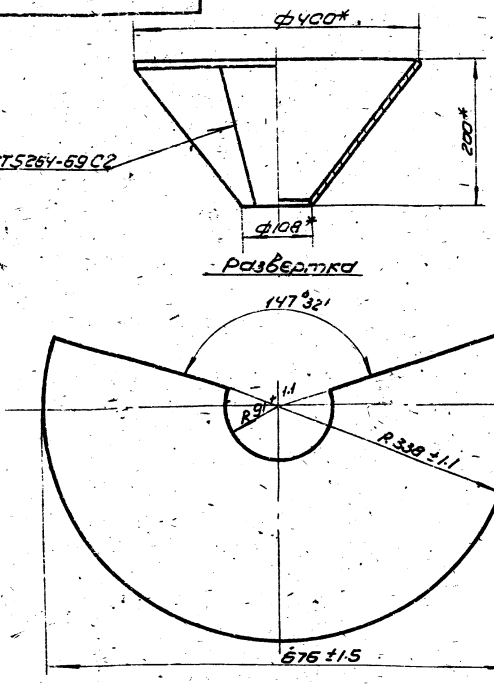

* размеры для справок

300.01.01.001

Изм.	Лист	N докум.	Подп.	Дата	
Разраб.		Пучкова			Воронка
Пров.		Кремнев			
Т. контр.					
Н. контр.		Кремнев			Лист. ГОСТ 5581-57 Ст3 ГОСТ 14637-69
Утв.		Шилков			

Лит.	Масса	Масштаб
	305	1:5
Лист	Листов 1	

ЦНИИЭП инж. обор. КО

Формат А1

Формат	Зона	Поз.	Обозначение	Наименование	Кол.	Примеч.
				Детали		
А1		1	300.01.02.001	труба	1	
А1		2	300.01.02.002	труба	4	
А1		3	300.01.02.003	труба	4	
А1		4	300.01.02.004	труба	4	
А1		5	300.01.02.005	труба	4	
А1		6	300.01.02.006	труба	1	
А1		7	300.01.02.007	труба	1	
А1		8	300.01.02.008	Заглушка	1	
А1		9	300.01.02.009	Заглушка	16	

300.01.02.000

Изм.	Лист	N докум.	Подп.	Дата	
Разраб.		Пучкова			Решетка
Пров.		Кремнев			
Н. контр.		Кремнев			
Утв.		Шилков			

Лит.	Лист	Листов
		1

ЦНИИЭП инж. обор. КО

Формат А1

300.01.02.000

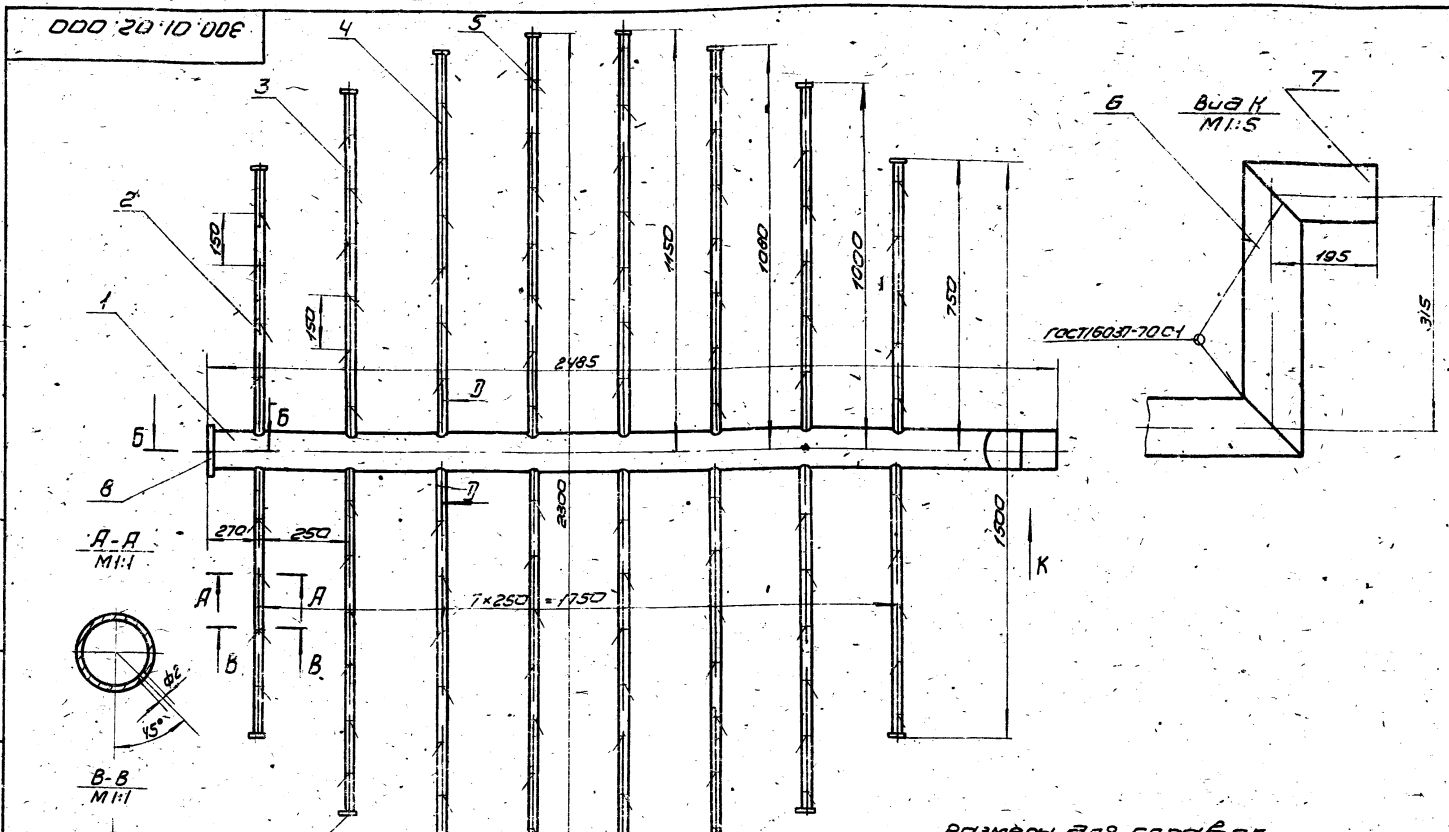

Размеры для справок.

300.01.02.000 СБ

Изм.	Лист	N докум.	Подп.	Дата	
Разраб.		Пучкова			Решетка
Пров.		Кремнев			Сборочный чертеж
Т. контр.					
Н. контр.		Кремнев			
Утв.		Шилков			

Лит.	Масса	Масштаб
	45,5	1:10
Лист	Листов 1	

ЦНИИЭП инж. обор. КО

300.01.02.001

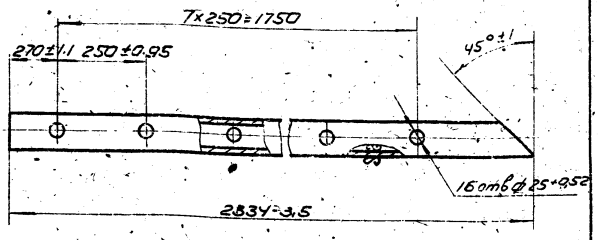

Изм.	Лист	N докум.	Подп.	Дата
Разраб.		Лучкова		
Пров.		Кремнев		
Т. контр.				
Н. контр.		Кремнев		
Утв.		Шилков		

300.01.02.001

Труба

Лит.	Масса	Масштаб
	19	1:10
Лист	Листов 1	

Труба 89×4 ГОСТ 8732-70 / Д ГОСТ 8731-66

ЦНИИЭП инж. оборудования КО

Инв. № подл. | Подп. и дата | Взам. инв. № | Инв. № дубл. | Подп. и дата

Формат А4

300.01.02.002

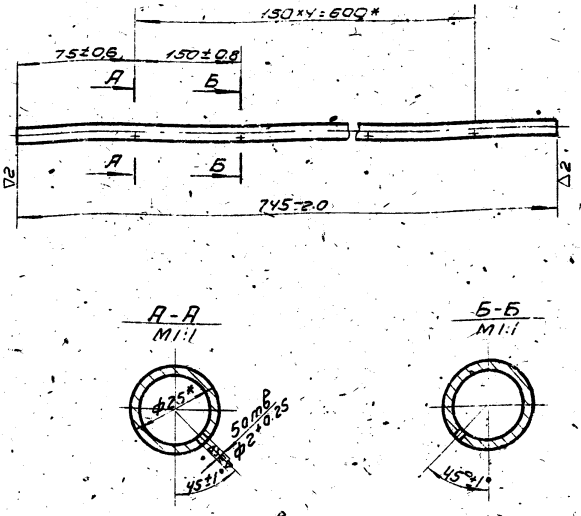

Изм.	Лист	N докум.	Подп.	Дата
Разраб.		Лучкова		
Пров.		Кремнев		
Т. контр.				
Н. контр.		Кремнев		
Утв.		Шилков		

300.01.02.002

Труба

Лит.	Масса	Масштаб
	0.95	1:5
Лист	Листов	

Труба 25×2,5 ГОСТ 8732-70 / Д ГОСТ 8731-66

ЦНИИЭП инж. оборудования КО

Инв. № подл. | Подп. и дата | Взам. инв. № | Инв. № дубл. | Подп. и дата

Формат А4

300.01.02.003

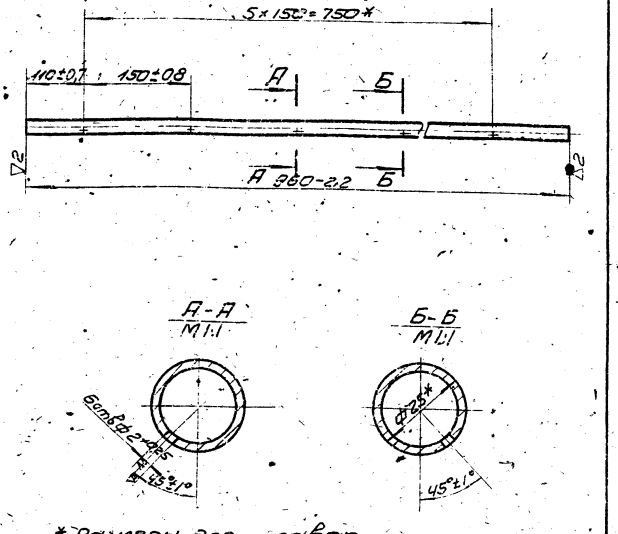

Изм.	Лист	N докум.	Подп.	Дата
Разраб.		Лучкова		
Пров.		Кремнев		
Т. контр.				
Н. контр.		Кремнев		
Утв.		Шилков		

300.01.02.003

Труба

Лит.	Масса	Масштаб
	1.24	1:5
Лист	Листов 1	

Труба 25×2,5 ГОСТ 8732-70 / Д ГОСТ 8731-66

ЦНИИЭП инж. оборудования КО

Инв. № подл. | Подп. и дата | Взам. инв. № | Инв. № дубл. | Подп. и дата

Формат А4

300.01.02.004

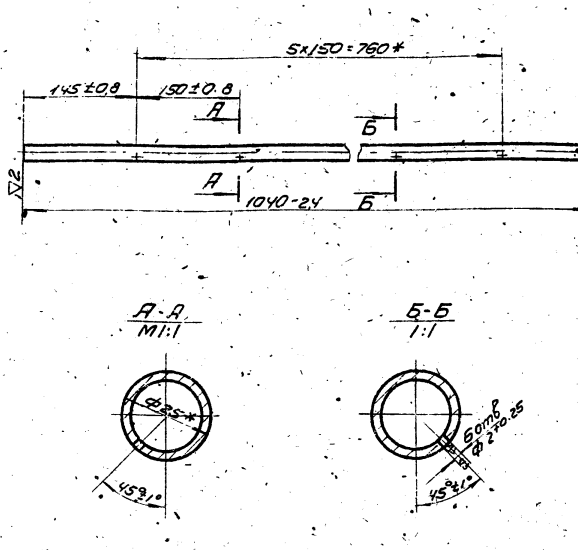

Изм.	Лист	N докум.	Подп.	Дата
Разраб.		Лучкова		
Пров.		Кремнев		
Т. контр.				
Н. контр.		Кремнев		
Утв.		Шилков		

300.01.02.004

Труба

Лит.	Масса	Масштаб
	1.42	1:5
Лист	Листов	

Труба 25×2,5 ГОСТ 8732-70 / Д ГОСТ 8731-66

ЦНИИЭП инж. оборудования КО

Инв. № подл. | Подп. и дата | Взам. инв. № | Инв. № дубл. | Подп. и дата

Формат А4

300.01.02.005

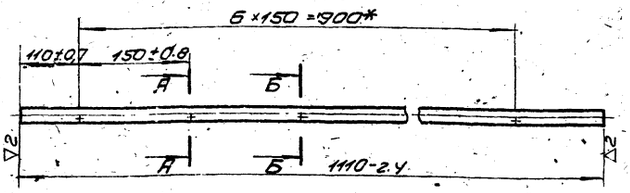

А-А
М1:1

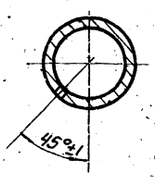

Б-Б
М1:1

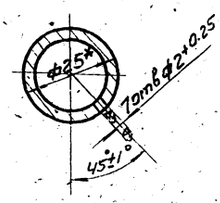

* Размеры для справок.

Изм.	Лист	N докум.	Подп.	Дата	300.01.02.005
Разраб.		Пучкова			Труба
Пров.		Кремнев			
Т.контр.					
Н.контр.		Кремнев			Труба 25×2.5 ГОСТ 8732-70
Утв.		Шилков			Д ГОСТ 8731-66

Лит.	Масса	Масштаб
	1.53	1:5
Лист	Листов 1	

ЦНИИЭП инж. обор КО

Формат А1

300.01.02.006

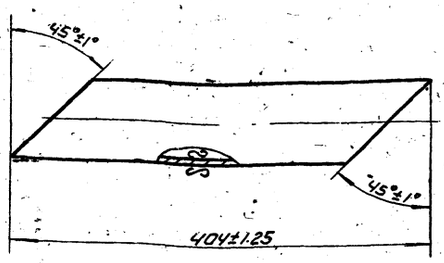

Изм.	Лист	N докум.	Подп.	Дата	300.01.02.006
Разраб.		Пучкова			Труба
Пров.		Кремнев			
Т.контр.					
Н.контр.		Кремнев			Труба 89×4 ГОСТ 8732-70
Утв.		Шилков			Д ГОСТ 8731-66

Лит.	Масса	Масштаб
	3.3	1:5
Лист	Листов 1	

ЦНИИЭП инж. обор КО

Формат А1

300.01.02.007

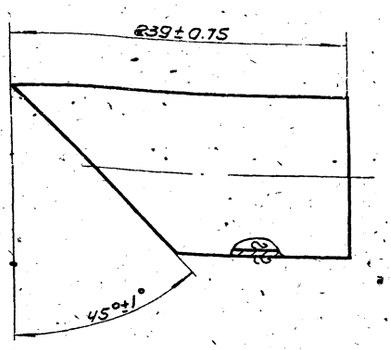

Изм.	Лист	N докум.	Подп.	Дата	300.01.02.007
Разраб.		Пучкова			Труба
Пров.		Кремнев			
Т.контр.					
Н.контр.		Кремнев			Труба 89×4 ГОСТ 8732-70
Утв.		Шилков			Д ГОСТ 8731-66

Лит.	Масса	Масштаб
	1.68	1:2
Лист	Листов 1	

ЦНИИЭП инж. обор КО

Формат А1

300.01.02.008

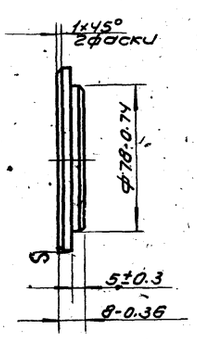

Изм.	Лист	N докум.	Подп.	Дата	300.01.02.008
Разраб.		Пучкова			Заглушка
Пров.		Кремнев			
Т.контр.					
Н.контр.		Кремнев			Круг 100 ГОСТ 2590-71
Утв.		Шилков			Ст3 ГОСТ 535-58

Лит.	Масса	Масштаб
	0.38	1:2
Лист	Листов 1	

ЦНИИЭП инж. обор КО

300.01.02.009

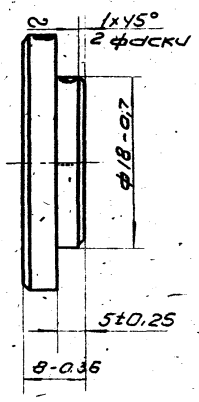

Изм	Лист	N докум.	Подп.	Дата	300.01.02.009			
Разраб.		Пучкова			Заглушка	Лит.	Масса	Масштаб
Пров.		Кремнев					0,035	2:1
Т. контр.						Лист	Листов 1	
Н. контр.		Кремнев			Круг 30 ГОСТ 2590-71 / Ст 3 ГОСТ 535-58	ЦНИИЭП инж. обор КО		
Утв.		Шипков						

Инв. N подл. | Подп. и дата | Взам. инв. N | Инв. N дубл. | Подп. и дата

Формат 11

Формат	Зона	Поз.	Обозначение	Наименование	Кол.	Примечание
				Документация		
11			300.01.03.000 СБ	Сборочный чертеж		
				Детали		
Б.Ч		1	300.01.03.001	Труба		
				Труба 108×4 ГОСТ 8732-70 / Д ГОСТ 8731-66		Рез 82
				L = 2045 см в	1	21.0 кг
				Стандартные изделия		
		2		Крутоизогнутый отвод		
				Ду 100 МСН 120-67/ммсс	1	2.42 кг
		3		Фланец 2.5-100		
				ГОСТ 1255-60	1	2.2 кг

Изм	Лист	N докум.	Подп.	Дата	300.01.03.000			
Разраб.		Елиферова			Трубопровод	Лит	Лист	Листов
Пров.		Кремнев					1	
Н. контр.						ЦНИИЭП инж. обор КО		
Утв.		Шипков						

Инв. N подл. | Подп. и дата | Взам. инв. N | Инв. N дубл. | Подп. и дата

Формат 11

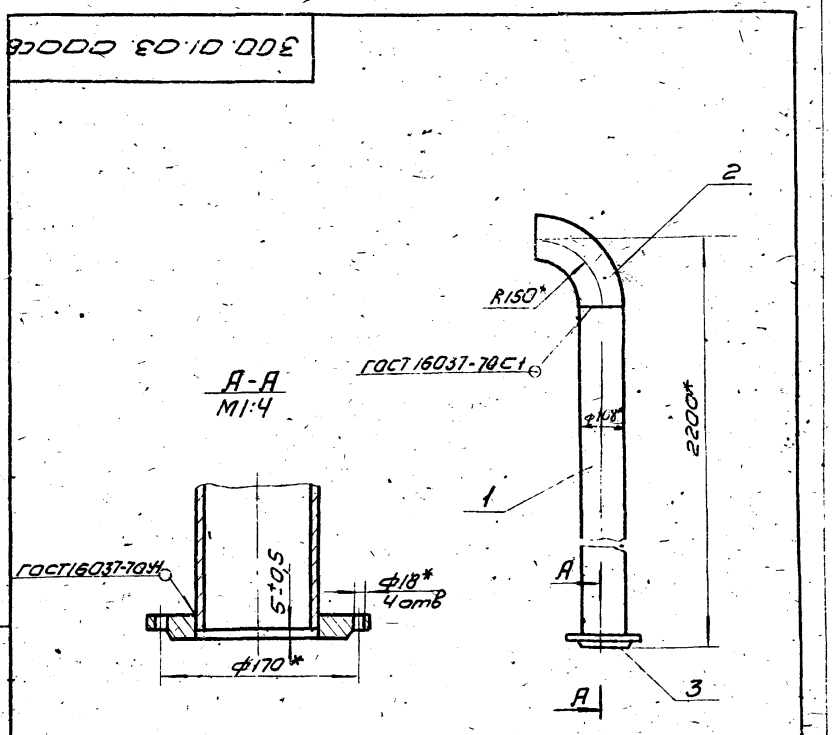

* Размеры для справок

Изм	Лист	N докум.	Подп.	Дата	300.01.03.000 СБ			
Разраб.		Романова			Трубопровод сборочный чертеж	Лит.	Масса	Масштаб
Пров.		Кремнев					25,62	1:10
Т. контр.						Лист	Листов 1	
Н. контр.		Кремнев				ЦНИИЭП инж. обор КО		
Утв.		Шипков						

Инв. N подл. | Подп. и дата | Взам. инв. N | Инв. N дубл. | Подп. и дата

Формат 11

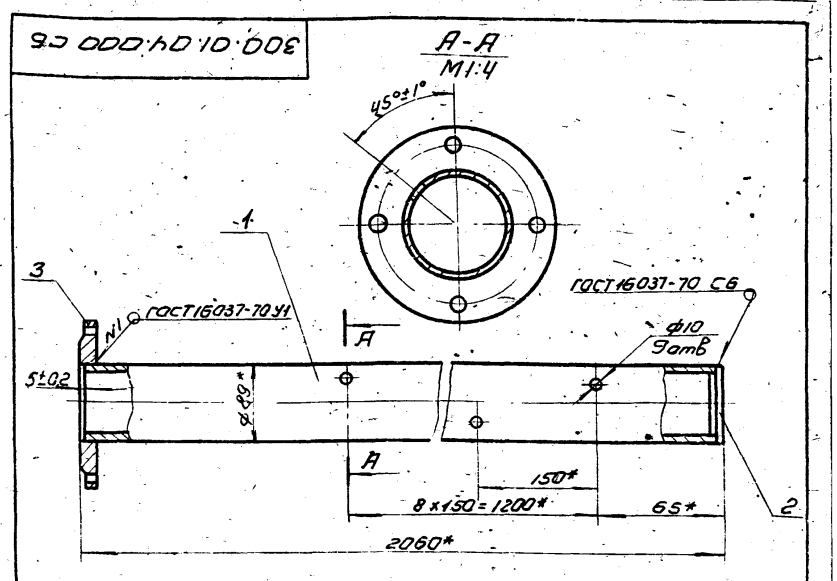

* Размеры для справок

Формат	Зона	Поз.	Обозначение	Наименование	Кол.	Примеч.
				Детали		
–		1	300.01.04.001	Труба	1	
12		2	300.01.04.002	Заглушка	1	
				Стандартные изделия		
		3		Фланец 2.5-80 ГОСТ 1255-67	1	1.95

Изм	Лист	N докум.	Подп.	Дата	300.01.04.000 СБ			
Разраб.		Пучкова			Труба сборочный чертеж	Лит	Масса	Масштаб
Пров.		Кремнев					19.3	1:5
Т. контр.						Лист	Листов 1	
Н. контр.		Кремнев				ЦНИИЭП инж. обор КО		
Утв.		Шипков						

Инв. N подл. | Подп. и дата | Взам. инв. N | Инв. N дубл. | Подп. и дата

Формат 11

300.01.04.001

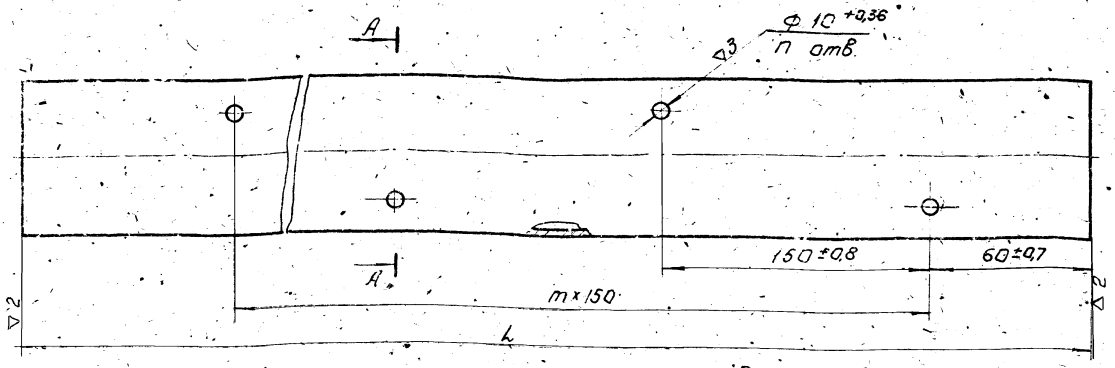

Размеры в мм.

Обозначение	L Номин	L Предотк	n	m	Масса кг
300.01.04.001	2052	-3,5	9	8	17
	2322	-3,5	13	12	19,5
-02	472	-3,5	15	14	20,6
-03	2532	-4	16	15	21,4
-04	2572	-4	17	16	21,6

* Размер для справок.

А-А

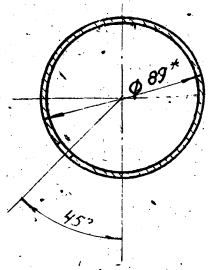

Изм	Лист	№ докум.	Подп.	Дата
Разраб.		Слиферова		
Пров.		Кремнев		
Т.контр.				
Н.контр.		Кремнев		
Утв.		Шипков		

300.01.04.001

Труба

Лит.	Масса	Масштаб
	см. табл.	–

Лист: Листов: 1

Труба 89×4 ГОСТ 8732-70 / Д ГОСТ 8731-66

ЦНИИЭП инж. обор. К.О.

Формат: 12

Типовой проект 902-2-249 Альбом IV

Инв. № подл. | Подп. и дата | Взам. инв. № | Инв. № дубл. | Подп. и дата

300.01.04.002

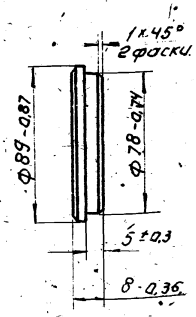

Изм	Лист	№ докум.	Подп.	Дата
Разраб.		Пучкова		
Пров.		Кремнев		
Т.контр.				
Н.контр.		Кремнев		
Утв.		Шипков		

300.01.04.002

Заглушка

Лит.	Масса	Масштаб
	0,34	1:2

Лист: Листов: 1

Ст. 3 ГОСТ 380-71

ЦНИИЭП инж. обор. К.О.

Формат: 11

300.01.05.000

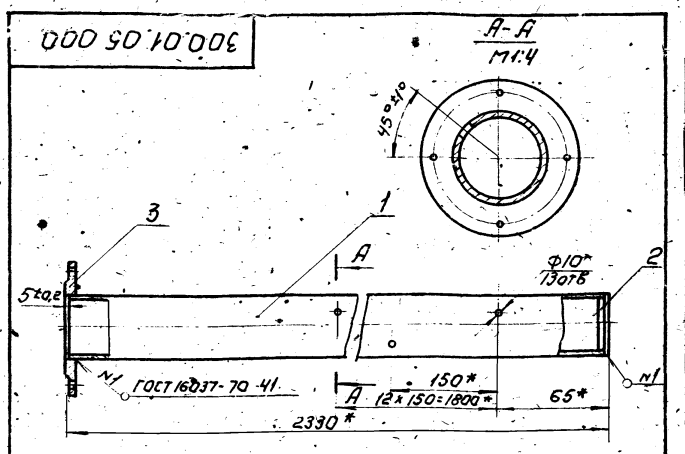

* Размеры для справок.

Формат	Зона	Поз.	Обозначение	Наименование	Кол.	Примеч.
				Детали		
–		1	300.01.04.001-01	Труба	1	
–		2	300.01.04.002	Заглушка	1	
				Стандартные изделия		
		3		Фланец 2,5-80 ГОСТ 12 5-67	1	1,95 кг

Изм	Лист	№ докум.	Подп.	Дата
Разраб.		Пучкова		
Пров.		Кремнев		
Т.контр.				
Н.контр.		Кремнев		
Утв.		Шипков		

300.01.05.000 СБ

Труба

Лит.	Масса	Масштаб
	21,8	1:5

Лист: Листов: 1

ЦНИИЭП инж. обор. К.О.

Формат: 11

3647-03 22

300.01.06.000 СБ

А - А
М1:4

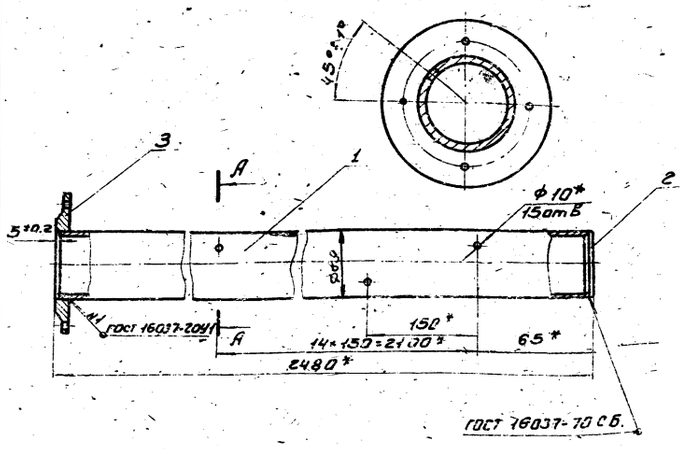

*Размеры для справок.

Формат	Зона	Поз.	Обозначение	Наименование	Кол.	Примеч.
				Детали		
—		1	300.01.04.001-02.	Труба	1	8.34
—		2	300.01.04.002.	Заглушка	1	
				Стандартные изделия		
		3		Фланец 25-80 ГОСТ 12555-67	1	1.95кг

300.01.06.000 СБ.

Изм.	Лист	№ докум.	Подпись	Дата
Разраб.		Пучкова		
Провер.		Кренев		
Т. контр.				
Н. контр.		Кренев		
Утв.		Шипков		

Труба

Литер	Масса	Масштаб
	23	1:5
Лист	Листов 1	

ЦНИИЭП инж. об. К.О.

Формат 11.

300.01.07.000 СБ

А - А
М1:4

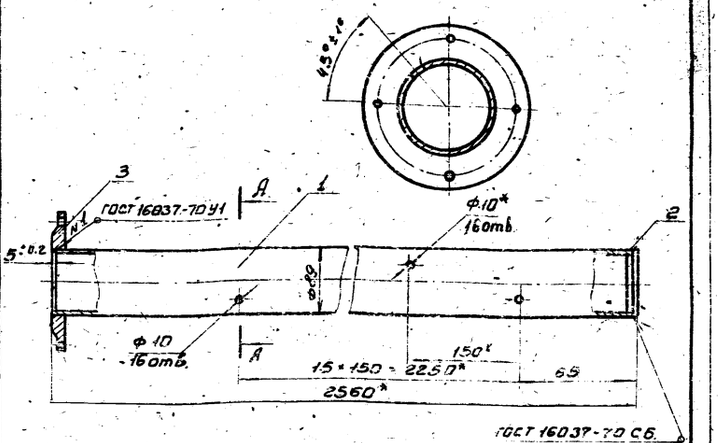

*Размеры для справок

Формат	Зона	Поз.	Обозначение	Наименование	Кол.	Примеч.
				Детали		
—		1	300.01.04.001-03	Труба	1	
—		2	300.01.04.002.	Заглушка	1	
				Стандартные изделия		
		3		Фланец 25-80 ГОСТ 12555-61	1	1.95кг

300.01.07.000 СБ.

Изм.	Лист	№ докум.	Подп.	Дата
Разраб.		Пучкова		
Провер.		Кренев		
Т. контр.				
Н. контр.		Кренев		
Утв.		Шипков		

Труба

Литера	Масса	Масштаб
	23.7	1:5
Лист	Листов 1	

ЦНИИЭП инж. об. К.О.

Формат 11

300.01.10.000 СБ

А - А
М1:4

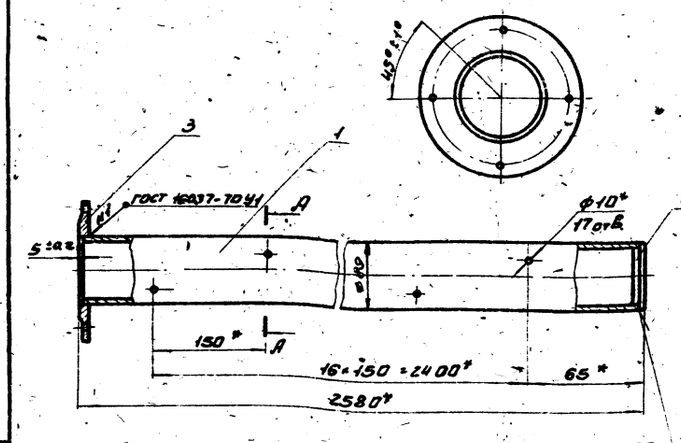

*Размеры для справок

Формат	Зона	Поз.	Обозначение	Наименование	Кол.	Примеч.
				Детали		
		1	300.01.04.001-04.	Труба	1	
		2	300.01.04.002	Заглушка	1	
				Стандартные изделия		
		3		Фланец 25-80 ГОСТ 12555-61	1	1.95кг

300.01.08.000 СБ.

Изм.	Лист	№ докум.	Подп.	Дата
Разраб.		Пучкова		
Провер.		Кренев		
Т. контр.				
Н. контр.		Кренев		
Утв.		Шипков		

Труба

Лит.	Масса	Масштаб
	23.9	1:5
Лист	Листов 1	

ЦНИИЭП инж. сбор. К.О.

Формат 11

Формат	Зона	Поз.	Обозначение	Наименование	Кол.	Примеч.
				Документация		
11			300.02.00.000.СБ.	Сборочный чертеж		
				Детали		
12		1	300.02.00.001.	Желоб	1	
11		2	300.02.00.002.	Фланец	1	
11		3	300.02.00.003.	Фланец	1	

300.02.00.000.

Изм.	Лист	№ докум.	Подп.	Дата
Разраб.		Пучкова		
Провер.		Кренев		
Н. контр.		Кренев		
Утв.		Шипков		

Желоб

Литера	Лист	Листов
		1

ЦНИИЭП инж. сбор. К.О.

Типовой проект
9.12.2-249 Альбом IV

300.02.00.000СБ

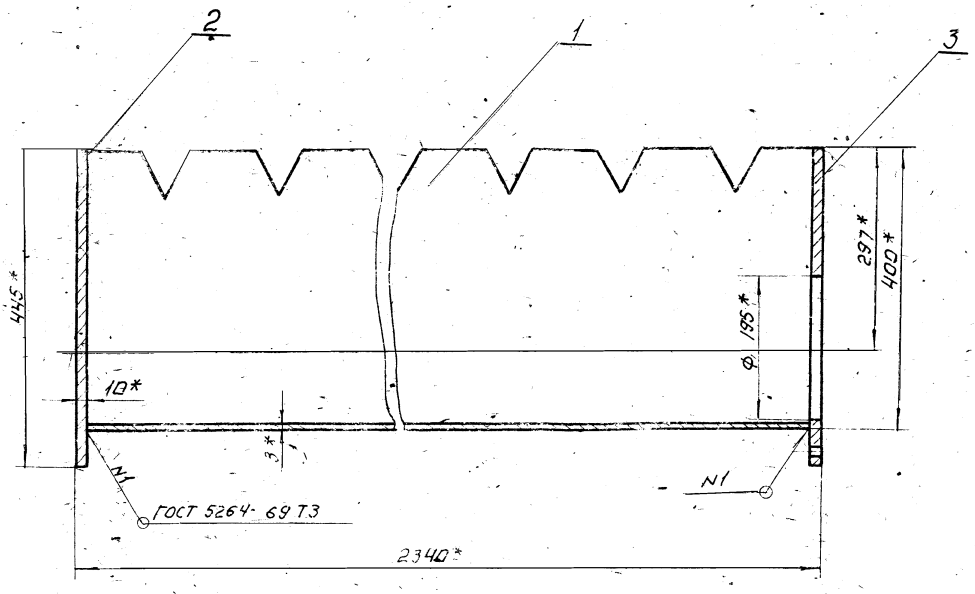

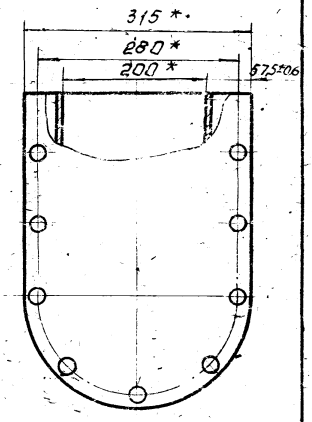

*Размеры для справок

				300.02.00.000.СБ			
Изм.	Лист	N докум.	Подп.	Дата	Желоб сборочный чертеж	Лит.	Масса	Масштаб
Разраб.		Пучкова					68,2	1:5
Пров.		Кретнев				Лист:	Листов: 1	
Т.контр.						ЦНИИЭП	инж. обор. К.О.	
Н.контр.		Кретнев						
Утв.		Шипков						

Формат 12

Инв.№ подл. | Подп. и дата | Взам. инв.№ | Инв.№ дубл. | Подп. и дата

300.00.02.001

▽2 (▽)

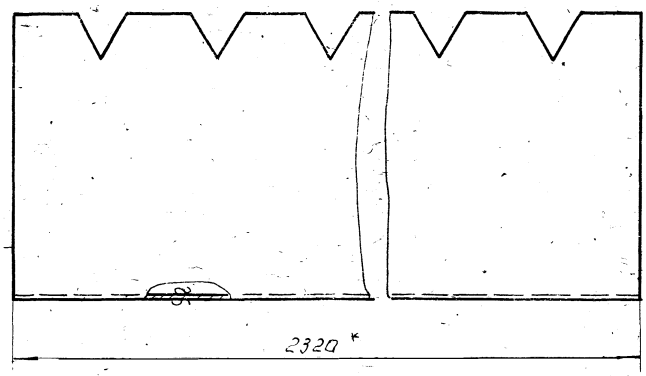

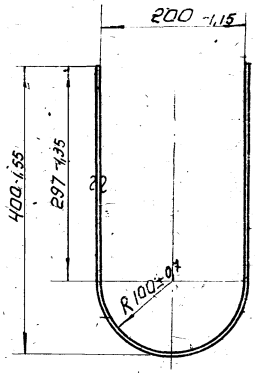

Развертка

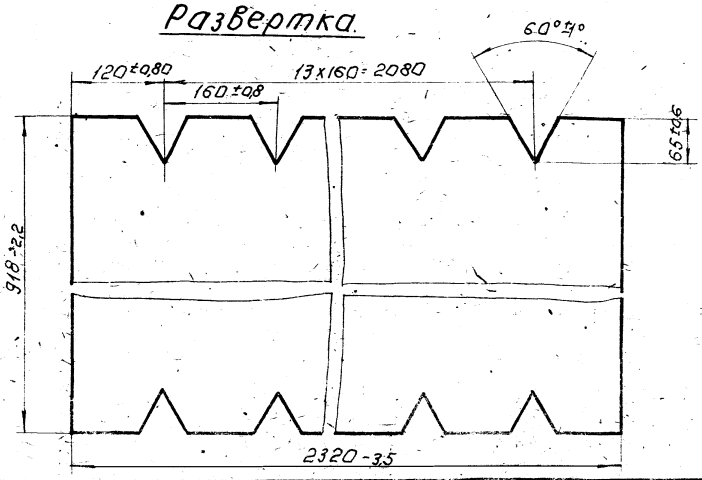

*Размер для справок

				300.02.00.001			
Изм.	Лист	N докум.	Подп.	Дата	Желоб	Лит.	Масса	Масштаб
Разраб.		Пучкова					49,2	1:5
Пров.		Кретнев				Лист:	Листов: 1	
Т.контр.						ЦНИИЭП	инж. обор. К.О.	
Н.контр.		Кретнев						
Утв.		Шипков						

Лист 3 ГОСТ 3680-57
Ст.3 ГОСТ 16523-70

Инв.№ подл. | Подп. и дата | Взам. инв.№ | Инв.№ дубл. | Подп. и дата

Формат А3

Типовой проект 902-2-249 Альбом IV

300.02.00.002

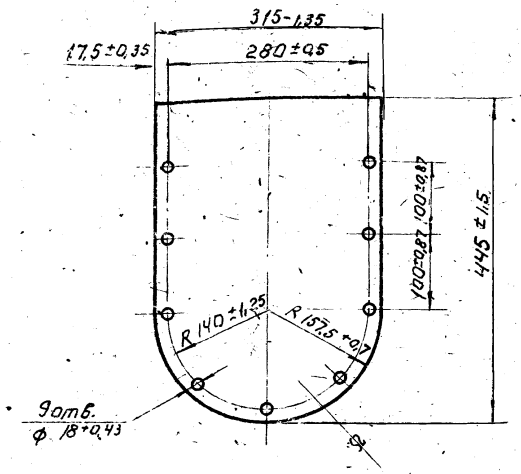

Изм.	Лист	N докум.	Подп.	Дата
Разраб.	Пучковец			
Пров.	Кремнев			
Т. контр.				
Н. контр.	Кремнев			
Утв.	Шилков			

300.02.00.002

Фланец

Лит.	Масса	Масштаб
	9,5	1:5
Лист	Листов 1	

Лист 10 ГОСТ 5681-57 Ст.3 ГОСТ 14637-69

ЦНИИЭП инж. обор. К.О.

Формат А1

300.02.00.003

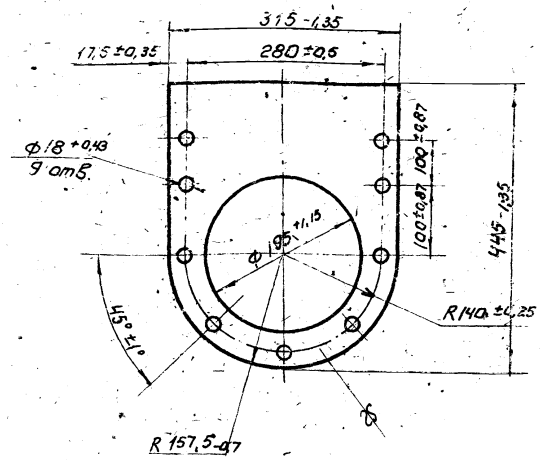

Изм.	Лист	N докум.	Подп.	Дата
Разраб.	Кремнев			
Пров.	Шилков			
Т. контр.				
Н. контр.				
Утв.	Шилков			

300.02.00.003

Фланец

Лит.	Масса	Масштаб
	5,8	1:5
Лист	Листов 1	

Лист 10 ГОСТ 5681-57 Ст.3 ГОСТ 14637-69

ЦНИИЭП инж. обор. К.О.

Формат А1

Формат	Зона	Поз.	Обозначение	Наименование	Кол.	Примеч.
				Документация		
А2			300.03.00.000.СБ.	Сборочный чертеж.		
Б.Ч.				Детали.		
Б.Ч.		1	300.03.02.001.	Швеллер.		
				Швеллер 8 ГОСТ 8240-72 Ст.3 ГОСТ 535-58		Рез ▽2
				L = 2100 В8	2	14,3 кг
Б.Ч.		2	300.03.00.002.	Швеллер.		
				Швеллер 8 ГОСТ 8240-72 Ст.3 ГОСТ 535-58		Рез ▽2
				L = 180 В8	2	1,3 кг.

300.03.00.000

Опора

Изм.	Лист	N докум.	Подп.	Дата
Разраб.	Кремнев			
Пров.	Шилков			
Н. контр.				
Утв.	Шилков			

Лит.	Лист.	Листов
		1

ЦНИИЭП инж. обор. К.О.

Формат	Зона	Поз.	Обозначение	Наименование	Кол.	Примеч.
				Документация		
А2			300.04.00.000.СБ.	Сборочный чертеж.		
				Сборочные единицы.		
А1		1	300.04.01.000.	Корпус.	1	
				Детали.		
А1		2	300.04.00.001.	Пробка.	2	
А1		3	300.04.00.002.	Шайба.	2	
А1		4	300.04.00.003.	Прокладка.	2	

300.04.00.000

Поплавок

Изм.	Лист	N докум.	Подп.	Дата
Разраб.	Романова			
Пров.	Кремнев			
Н. контр.	Кремнев			
Утв.	Шилков			

Лит.	Лист.	Листов
		1

ЦНИИЭП инж. обор. К.О.

Инв.№ подл. | Подп. и дата | Взам. инв.№ | Инв.№ дубл. | Подп. и дата

Типовой проект 902-2-249 Альбом IV

300.03.00.000 СБ

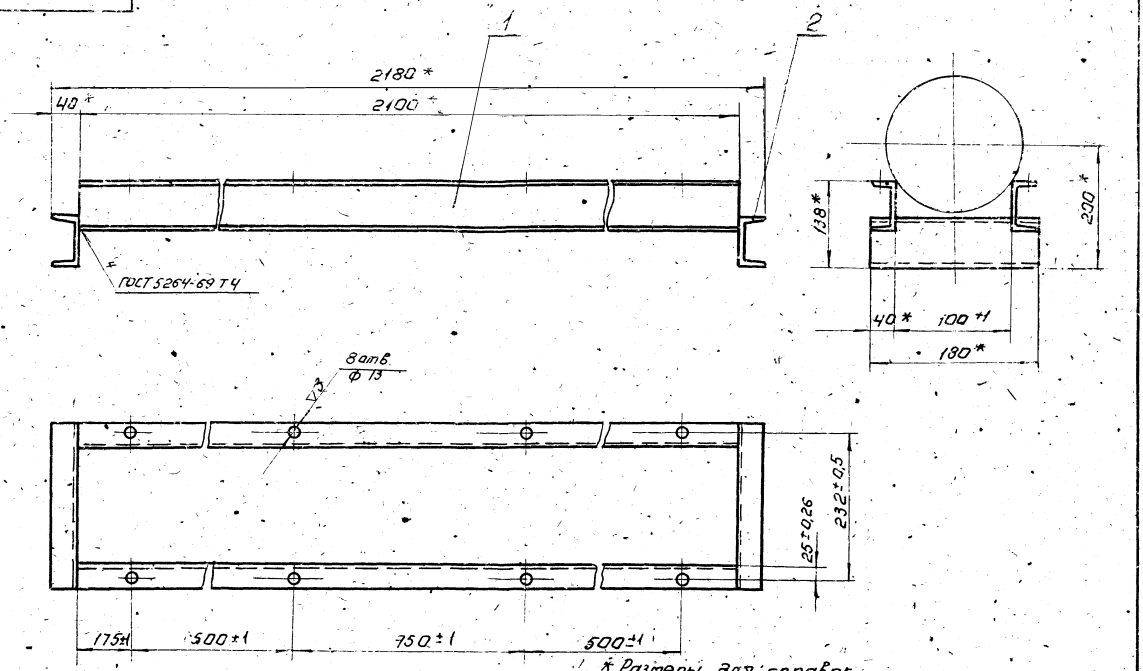

* Размеры для справок.

Изм.	Лист	N докум.	Подп.	Дата	300.03.00.000 СБ		
Разраб.		Кремнев			Опора. Сборочный чертеж	Литера	Масса 31,1	Масштаб 1:5
Пров.		Шипков				Лист	Листов 1
Т. контр.						ЦНИИЭП	инж. обор. К.О
Н. контр.							
Утв.		Шипков					

Ин.Б.№ подл. | Подп. и дата | Взам. инв.№ | Инв.№ дубл. | Подп. и дата

300.04.00.000 СБ

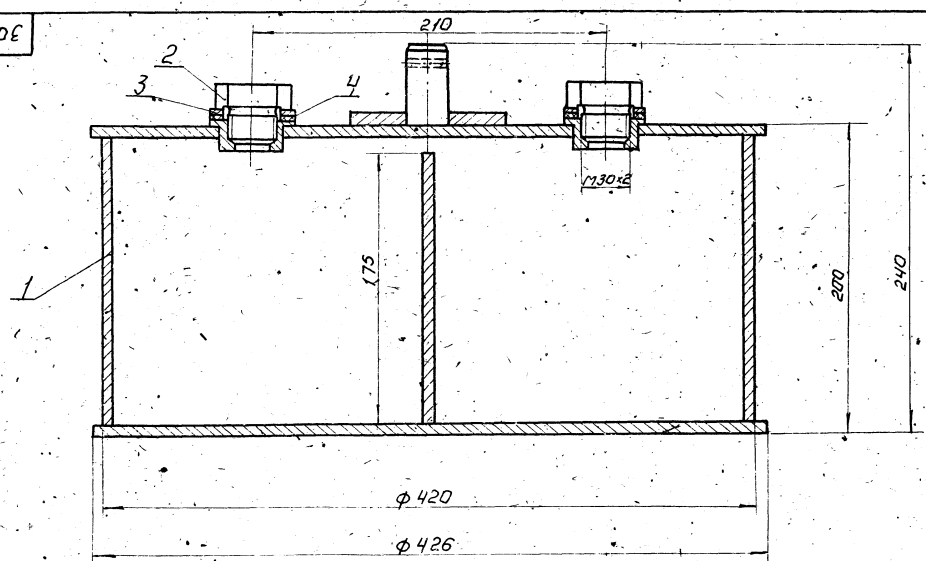

1. Размеры для справок.
2. Поплавок проверить на герметичность.

Изм.	Лист	N докум.	Подп.	Дата	300.04.00.000 СБ		
Разраб.		Романова			Поплавок. Сборочный чертеж.	Лит.	Масса 10,65	Масштаб 1:2
Пров.		Кремнев				Лист	Листов 1
Т. контр.						ЦНИИЭП	инж. обор. К.О
Н. контр.		Кремнев					
Утв.		Шипков					

Ин.Б.№ подл. | Подп. и дата | Взам. инв.№ | Инв.№ дубл. | Подп. и дата

902-2-249 Альбом IV

300.04.00.001

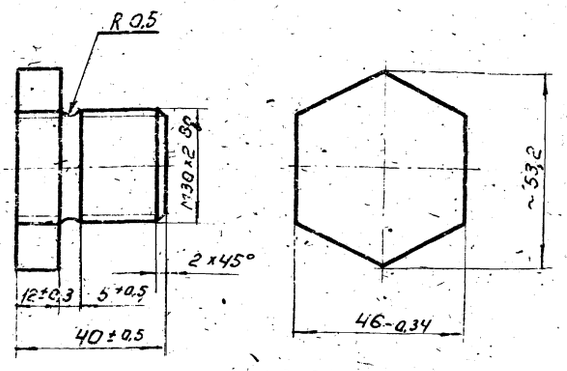

Изм.	Лист	N докум.	Подп.	Дата	300.04.00.001			
Разраб.		Романова			Пробка.	Лит.	Масса 0,3	Масштаб 1:1
Пров.		Кремнев				Лист:	Листов: 1	
Т. контр.								
Н. контр.		Кремнев			Ст. 3 ГОСТ 380-71	ЦНИИЭП	инж. обор. К.О.	
Утв.		Шипков						

Инв. № подл. | Подп. и дата | Взам. инв. № | Инв. № дубл. | Подп. и дата

300.04.00.002

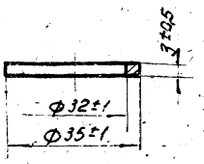

Изм.	Лист	N докум.	Подп.	Дата	300.04.00.002			
Разраб.		Романова			Шайба.	Лит.	Масса 0,02	Масштаб 1:1
Пров.		Кремнев				Лист:	Листов 1	
Т. контр.								
Н. контр.		Кремнев			Ст. 3 ГОСТ 380-71	ЦНИИЭП	инж. обор. К.О.	
Утв.		Шипков						

Инв. № подл. | Подп. и дата | Взам. инв. № | Инв. № дубл. | Подп. и дата

300.04.00.003

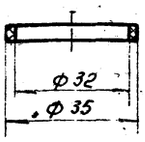

Изм.	Лист	N докум.	Подп.	Дата	300.04.00.003			
Разраб.		Романова			Прокладка.	Лит.	Масса 0,001	Масштаб 1:1
Пров.		Кремнев				Лист:	Листов: 1	
Т. контр.								
Н. контр.		Кремнев			Резина-пластина, 3 кщ. с ГОСТ 8338-65	ЦНИИЭП	инж. обор. К.О.	
Утв.		Шипков						

Инв. № подл. | Подп. и дата | Взам. инв. № | Инв. № дубл. | Подп. и дата

Формат	Зона	Поз.	Обозначение	Наименование	Кол.	Примеч.
				Документация		
11			300.04.01.000 СБ.	Сборочный чертеж		
				Детали		
11		1	300.04.01.001	Втулка	2	
11		2	300.04.01.002	Шток	1	
11		3	300.04.01.003	Пластина	1	
11		4	300.04.01.004	Крышка	1	
11		5	300.04.01.005	Кольцо	1	
11		6	300.04.01.006	Дно	1	
6,4		7	300.04.01.007	Ребро		
				Лист В2 ГОСТ 3680-57 / Ст. 3 ГОСТ 16523-70		Рез. ф3
				415×75В₂	1	1,14

Изм.	Лист	№ докум.	Подп.	Дата	300.04.01.000			
Разраб.		Романова			Корпус.	Лит.	Лист	Листов 1
Пров.		Кремнев				ЦНИИЭП	инж. обор. К.О.	
Н. контр.		Кремнев						
Утв.		Шипков						

Инв. № подл. | Подп. и дата | Взам. инв. № | Инв. № дубл. | Подп. и дата

13847-03

Типовой проект 902-2-249 Альбом IV

300.04.01.000СБ

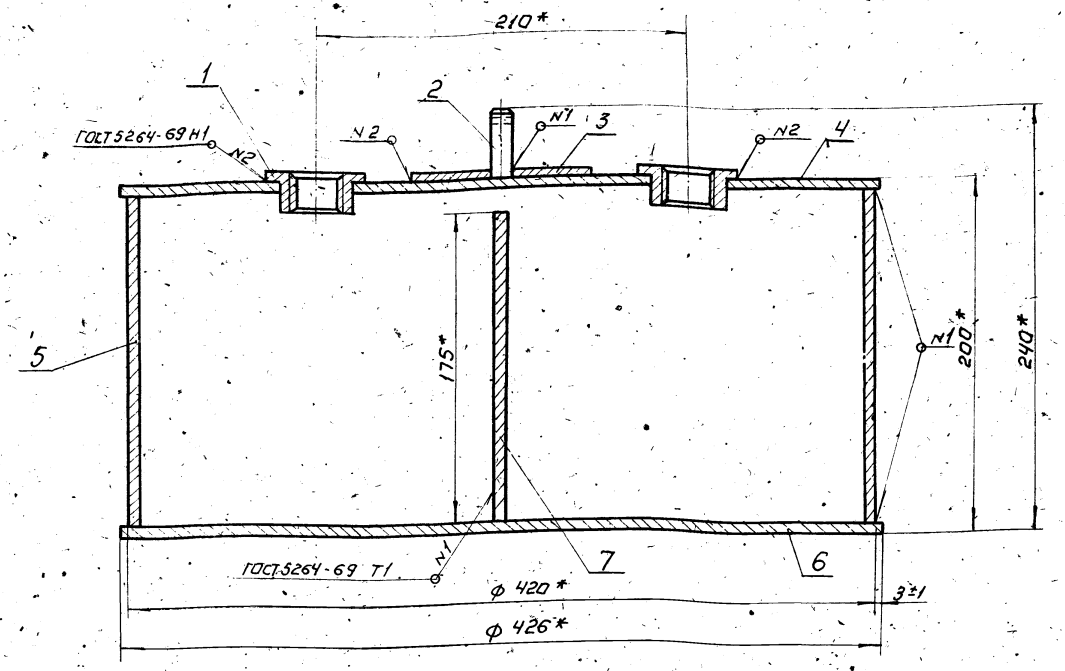

* Размеры для справок.

Изм.	Лист	№ докум.	Подп.	Дата
Разраб.		Романова		
Пров.		Кремнев		
Т.контр.				
Н.контр.		Кремнев		
Утв.		Шитков		

300.04.01.000 СБ

Корпус. Сборочный чертеж.

Лит.	Масса	Масштаб
	10	1:2
Лист:	Листов: 1	

ЦНИИЭП инж. обор. К.О

Формат: 12

Инв.№ подл. | Подп. и дата | Взам. инв.№ | Инв.№ дубл. | Подп. и дата

300.04.01.001

▽3

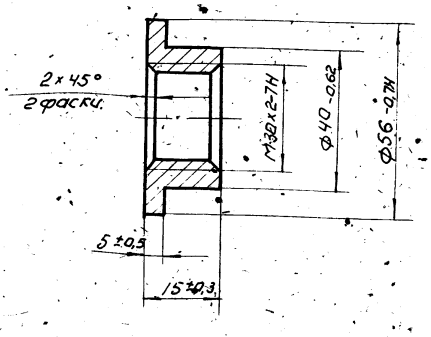

Изм.	Лист	№ докум.	Подп.	Дата
Разраб.		Романова		
Пров.		Кремнев		
Т.контр.				
Н.контр.		Кремнев		
Утв.		Шитков		

300.04.01.001

Втулка

Лит.	Масса	Масштаб
	0,1	1:1
Лист:	Листов: 1	

Ст.3 ГОСТ 380-71

ЦНИИЭП инж. обор. К.О

Формат: 11

Инв.№ подл. | Подп. и дата | Взам. инв.№ | Инв.№ дубл. | Подп. и дата

300.04.01.002

▽3

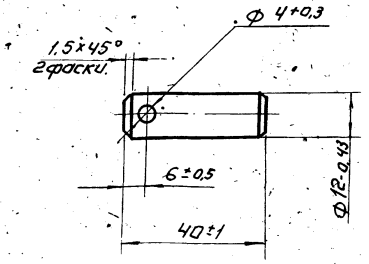

Изм.	Лист	№ докум.	Подп.	Дата
Разраб.		Романова		
Пров.		Кремнев		
Т.контр.				
Н.контр.		Кремнев		
Утв.		Шитков		

300.04.01.002

Шток

Лит.	Масса	Масштаб
	0,03	1:1
Лист:	Листов: 1	

Ст.3 ГОСТ 380-71

ЦНИИЭП инж. обор. К.О

13847-03 28

Формат: 11

300.04.01.003

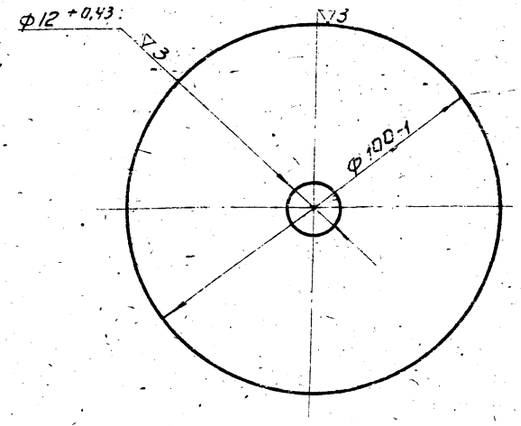

Изм.	Лист	N докум.	Подп.	Дата	
Разраб.		Романова			
Пров.		Кремнев			
Т.контр.					
Н.контр.		Кремнев			
Утв.		Шипков			

300.04.01.003.

Пластина.

Лит.	Масса	Масштаб
	0,12	1:1

Лист | Листов: 1

Лист В2 ГОСТ 3680-57
Ст.3 ГОСТ 16523-70

ЦНИИЭП инж. обор. К.О.

Формат А1

300.04.01.004

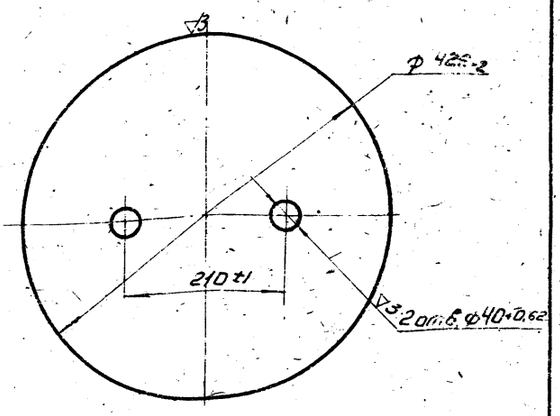

Изм.	Лист	N докум.	Подп.	Дата	
Разраб.		Романова			
Пров.		Кремнев			
Т.контр.					
Н.контр.		Кремнев			
Утв.		Шипков			

300.04.01.004

Крышка.

Лит.	Масса	Масштаб
	2,23	1:5

Лист | Листов: 1

Лист В2 ГОСТ 3680-57
Ст.3 ГОСТ 16523-70

ЦНИИЭП инж. обор. К.О.

Формат А1

300.04.01.005

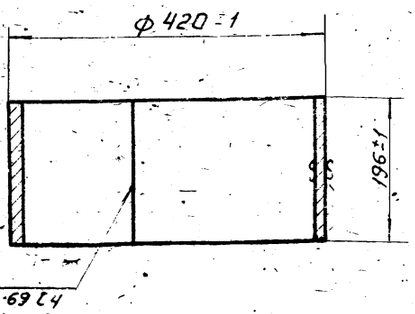

Длина развернутой детали - 1312 мм

Изм.	Лист	N докум.	Подп.	Дата	
Разраб.		Романова			
Пров.		Кремнев			
Т.контр.					
Н.контр.		Кремнев			
Утв.		Шипков			

300.04.01.005.

Кольцо.

Лит.	Масса	Масштаб
	4	1:5

Лист | Листов: 1

Лист В2 ГОСТ 3680-57
Ст.3 ГОСТ 16523-70

ЦНИИЭП инж. обор. К.О.

Формат А1

300.04.01.006

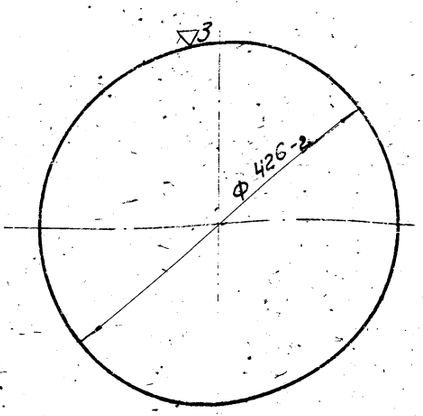

Изм.	Лист	N докум.	Подп.	Дата	
Разраб.		Романова			
Пров.		Кремнев			
Т.контр.					
Н.контр.		Кремнев			
Утв.		Шипков			

300.04.01.006.

Дно.

Лит.	Масса	Масштаб
	2,24	1:5

Лист | Листов: 1

Лист В2 ГОСТ 3680-57
Ст.3 ГОСТ 16523-70

ЦНИИЭП инж. обор. К.О.

Формат А1

Типовой проект 902-2-249 Альбом IV

300.05.00.000

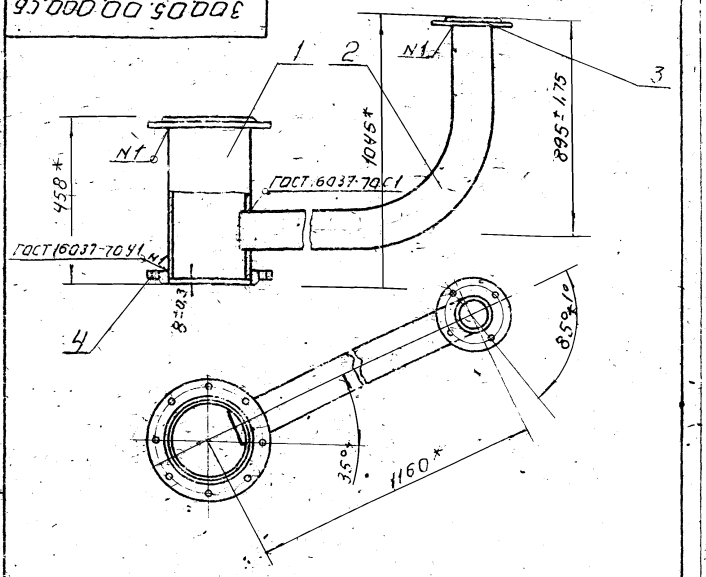

* Размеры для справок.

Изм.	Лист	№ докум.	Подп.	Дата
Разраб.		Пучкова		
Пров.		Кремнев		
Т. контр.				
Н. контр.		Кремнев		
Утв.		Шилков		

300.05.00.000. СБ

Патрубок
Сборочный чертеж

Лит.	Масса	Масштаб
	520	1:10
Лист	Листов 1	

ЦНИИЭП инж. обор. К.О

Формат А1

Поз.	Зона	Обозначение	Наименование	Кол.	Примеч.
			Документация		
11		300.05.00.000. СБ.	Сборочный чертеж		
			Детали		
11	1	300.05.00.001.	Труба	1	
11	2	300.05.00.002.	Труба	1	
			Стандартные изделия		
	3		Фланец 2,5-100 ГОСТ 1255-67	1	2,2 кг.
	4		Фланец 10-200 ГОСТ 1255-67	2	8,71 кг.

Изм.	Лист	№ докум.	Подп.	Дата
Разраб.		Емкерова		
Пров.		Кремнев		
Н. контр.		Кремнев		
Утв.		Шилков		

300.05.00.000

Патрубок

Лит.	Лист	Листов
		1

ЦНИИЭП инж. об. К.О

Инв. № подл. | Подп. и дата | Взам. инв. № | Инв. № дубл. | Подп. и дата

300.05.00.001

▽2 (▽)

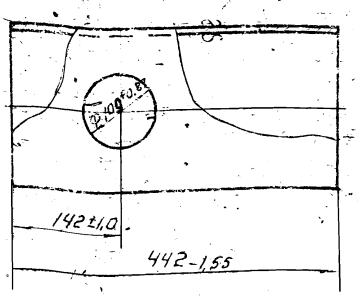

Изм.	Лист	№ докум.	Подп.	Дата
Разраб.		Пучкова		
Пров.		Кремнев		
Т. контр.				
Н. контр.		Кремнев		
Утв.		Шилков		

300.05.00.001

Труба

Лит.	Масса	Масштаб
	13,8	1:5
Лист:	Листов: 1	

Труба 219×6 ГОСТ 8732-70
Д ГОСТ 8731-66

ЦНИИЭП инж. обор. К.О

Формат А1

300.05.00.002

▽2 (▽)

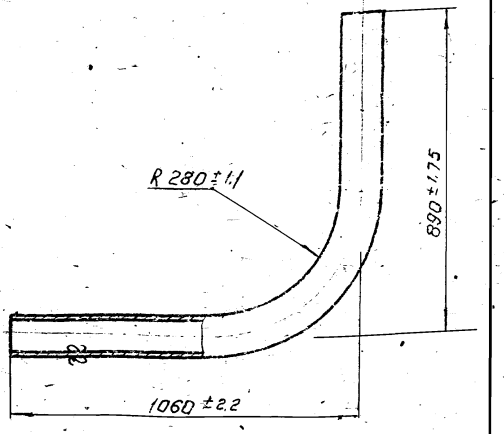

Длина развернутой детали L=1806 мм.

Изм.	Лист	№ докум.	Подп.	Дата
Разраб.		Пучкова		
Пров.		Кремнев		
Т. контр.				
Н. контр.		Кремнев		
Утв.		Шилков		

300.05.00.002

Труба

Лит.	Масса	Масштаб
	18,6	1:10
Лист:	Листов: 1	

Труба 108×4 ГОСТ 8732-70
Д ГОСТ 8731-66

ЦНИИЭП инж. обор. К.О

Инв. № подл. | Подп. и дата | Взам. инв. № | Инв. № дубл. | Подп. и дата

Формат А1

902-2-249 Альбом IV

Формат	Зона	Поз.	Обозначение	Наименование	Кол.	Примечание
				Документация		
12			300.06.00.000 СБ.	Сборочный чертеж.		
				Детали		
11		1	300.06.00.001.	Конус.	1	
11		2	300.06.00.002.	Труба.	1	
5.4		3	300.06.00.003.	Труба		
				Труба $\frac{89\times4\ ГОСТ\ 8732-70}{Д\ ГОСТ\ 8731-66}$		Рез. ▽2
				$L = 130B_8$	9	0,9 кг
5.4		4	300.06.00.004.	Труба.		
				Труба $\frac{108\times4\ ГОСТ\ 8732-70}{Д\ ГОСТ\ 8731-66}$		Рез. ▽2
				$L = 115B_8$	1	1,2 кг
				Стандартные изделия		
		5		Фланец 2,5-100 ГОСТ 1255-67	1	2,2 кг
		6		Фланец 10-150 ГОСТ 1255-61	1	6,12 кг
		7		Фланец 2,5-80 ГОСТ 1255-67	9	1,95 кг

Изм.	Лист	N докум.	Подп.	Дата	300.06.00.000			
Разраб.		Елиферова			Коллектор	Лит.	Лист	Листов: 1
Пров.		Кремнев				ЦНИИЭП	инж. обор. К.О.	
Н.контр.								
Утв.		Шипков						

Инв. N подл. | Подп. и дата | Взам. инв. N | Инв. N дубл. | Подп. и дата

300.06.00.001

Ф 108*

ГОСТ 5264-69 С2

60*

Ф 159*

Развертка

М1:4

140°24' ± 20'

R 203,8 ± 0,9

R 138,4 ± 0,4

53*

* Размеры для справок.

Изм.	Лист	N докум.	Подп.	Дата	300.06.00.001			
Разраб.		Пучкова			Конус	Лит.	Масса	Масшт.
Пров.		Кремнев					0,92	1:2
Т.контр.						Лист	Листов: 1	
Н.контр.		Кремнев			Лист 3 ГОСТ 3680-57 / Ст.3 ГОСТ 16523-70	ЦНИИЭП	инж. обор. К.О.	
Утв.		Шипков						

Формат 11

300.06.00.000 СБ

3

2425*

7

60* 100*

8×250 = 2000*

150*

250*

ГОСТ 16037-70 С1

ГОСТ 16037-70 У4

9N2

А

А

5 4 1 2 6

А-А

М1:5

180 ± 0,8

11N1

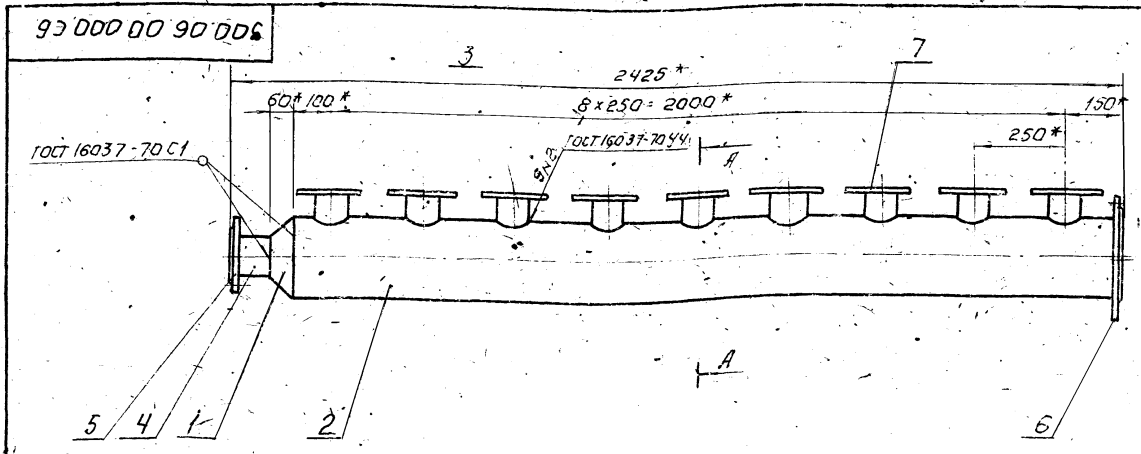

ГОСТ 16037-70 У1

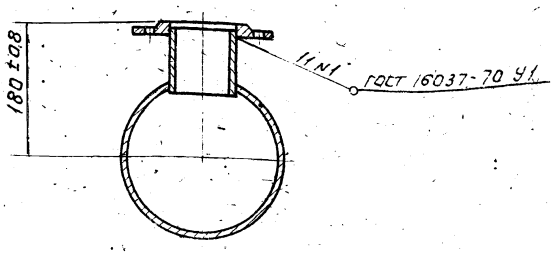

1. * Размеры для справок.
2. Фланцы поз. 7 приварить в одной плоскости, неплоскостность не более 0,5 мм.

Изм.	Лист	N докум.	Подп.	Дата	300.06.00.000 СБ.			
Разраб.		Кремнев			Коллектор. Сборочный чертеж.	Лит.	Масса	Масшт.
Пров.		Шипков					86	1:10
Т.контр.						Лист	Листов: 1	
Н.контр.						ЦНИИЭП	инж. обор. К.О.	
Утв.		Шипков						

13847-03 3

Формат 12

300.06.00.002

▽3 (▽)

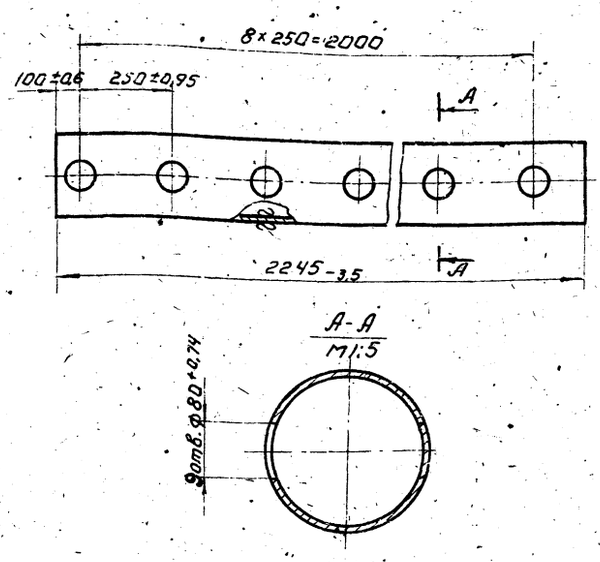

Изм.	Лист	N докум.	Подп.	Дата	300.06.00.002.		
Разраб.		Пучкова			Труба	Лит.	Масса 50,8	Масштаб 1:10
Пров.		Кремнев				Лист:	Листов: 1
Т. контр.							
Н. контр.		Кремнев			Труба 159×6 ГОСТ 8732-70 А ГОСТ 8731-66	ЦНИИЭП инж. обор. К.О	
Утв.		Шипков					

Формат: 11

300.07.00.000

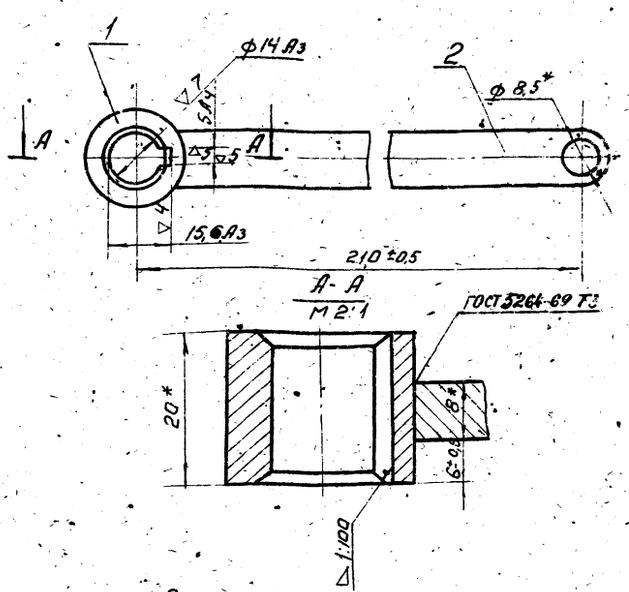

* Размеры для справок.

Формат	Зона	Поз.	Обозначение	Наименование	Кол.	Примеч.
				Детали.		
11		1	300.07.00.001.	Втулка.	1	
11		2	300.07.00.002.	Пластина.	1	

Изм.	Лист	N докум.	Подп.	Дата	300.07.00.000. СБ.		
Разраб.		Романова			Рычаг.	Лит.	Масса 0,24	Масштаб 1:1
Пров.		Кремнев				Лист:	Листов: 1
Т. контр.							
Н. контр.		Кремнев				ЦНИИЭП инж. обор. К.О.	
Утв.		Шипков					

Формат: 11

300.07.00.001

▽3

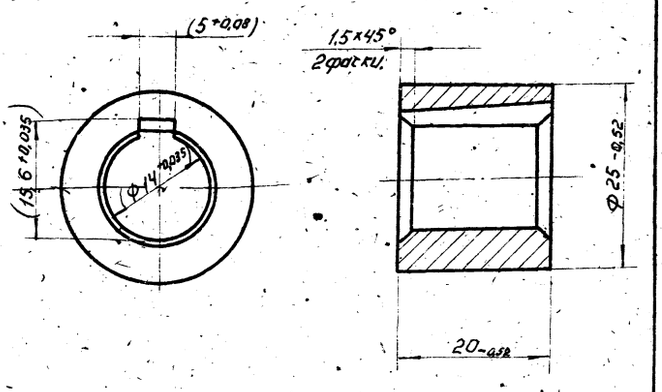

ф14 А3, шпоночный паз обработать в узле 300.07.00.000.

Изм.	Лист	N докум.	Подп.	Дата	300.07.00.001.		
Разраб.		Романова			Втулка.	Лит.	Масса 0,053	Масштаб 2:1
Пров.		Кремнев				Лист:	Листов: 1
Т. контр.							
Н. контр.		Кремнев			Ст.3 ГОСТ 380-71	ЦНИИЭП инж. обор. К.О.	
Утв.		Шипков					

Формат: 11

300.07.00.002

▽3 (▽)

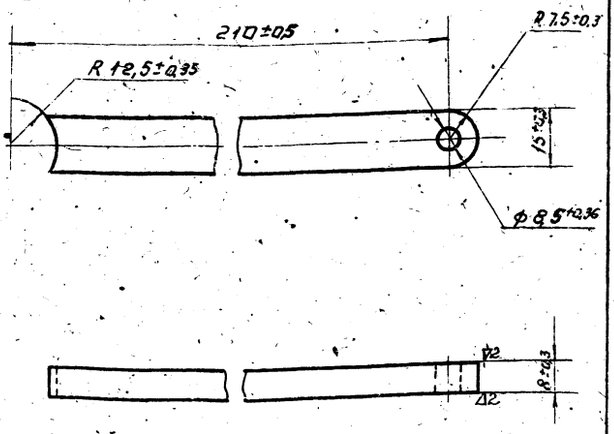

Изм.	Лист	N докум.	Подп.	Дата	300.07.00.002.		
Разраб.		Романова			Пластина.	Лит.	Масса 0,185	Масштаб
Пров.		Кремнев				Лист:	Листов:
Т. контр.							
Н. контр.		Кремнев			Ст.3 ГОСТ 380-71	ЦНИИЭП инж.	
Утв.		Шипков					

Формат: 4

Формат	Зона	Поз.	Обозначение	Наименование	Кол.	Примеч.
				Документация		
11			300.08.00.000 СБ	Сборочный чертеж		
				Детали		
БЧ		1	300.08.00.001	Труба		
				Труба 108х4 ГОСТ 8732-70 / Д ГОСТ 8731-66		рез ∇2
				L = 125 Вэ	1	1,3 кг
				Стандартные изделия		
		2		Фланец 10-100 ГОСТ 1255*-67	1	3,96 кг
		3		Фланец 2,5-100 ГОСТ 1255-67	1	2,14 кг

Изм.	Лист	N докум.	Подп.	Дата	300.08.00.000			
Разраб.		Романова			Патрубок	Лит.	Лист.	Листов 1
Пров.		Кремнев						
Н. контр.		Кремнев				ЦНИИЭП инж. обор. К.О.		
Утв.		Шипков						

Формат А1

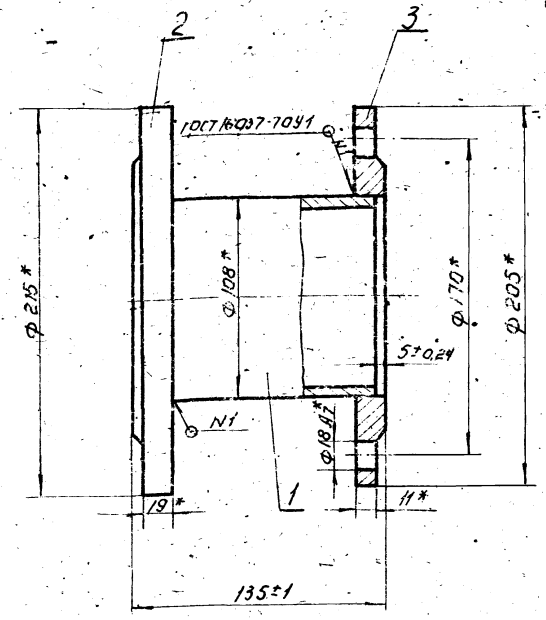

* Размеры для справок.

Изм.	Лист	N докум.	Подп.	Дата	300.08.00.000 СБ			
Разраб.		Романова			Патрубок. Сборочный чертеж	Лит.	Масса	Масштаб
Пров.		Кремнев					7,5	1:2
Т. контр.						Лист	Листов 1	
Н. контр.		Кремнев				ЦНИИЭП инж. обор. К.О.		
Утв.		Шипков						

Формат А1

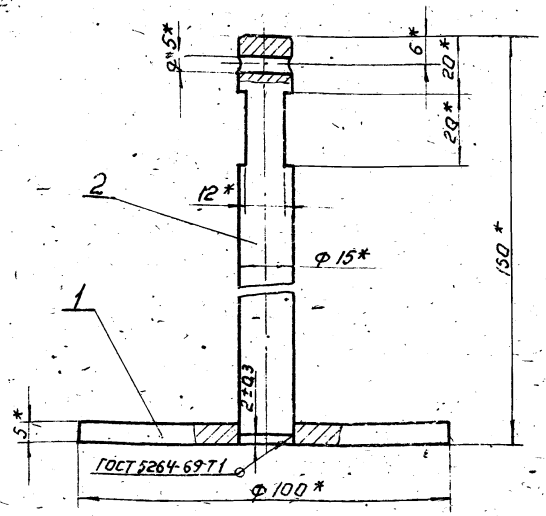

* Размеры для справок.

Формат	Зона	Поз.	Обозначение	Наименование	Кол.	Примеч.
				Детали		
11		1	300.09.00.001	Опора	1	
11		2	300.09.00.002	Стержень	1	

Изм.	Лист	N докум.	Подп.	Дата	300.09.00.000 СБ			
Разраб.		Кремнев			Подвеска	Лит.	Масса	Масштаб
Пров.		Шипков					0,52	1:1
Т. контр.						Лист	Листов 1	
Н. контр.						ЦНИИЭП инж. обор. К.О.		
Утв.		Шипков						

Формат А1

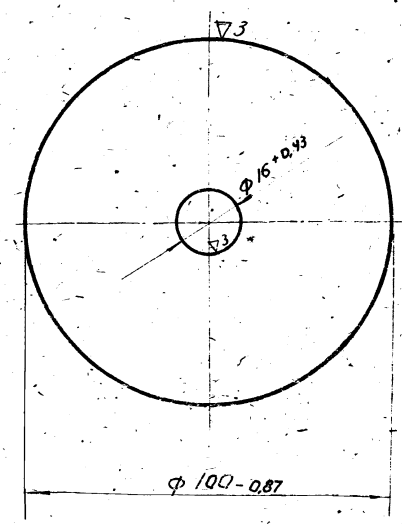

Изм.	Лист	N докум.	Подп.	Дата	300.09.00.001			
Разраб.		Романова			Опора	Лит.	Масса	Масштаб
Пров.		Кремнев					0,3	
Т. контр.						Лист	Листов 1	
Н. контр.		Кремнев			Лист	ЦНИИЭП		
Утв.		Шипков						

Инв. № подл. | Подп. и дата | Взам. инв. № | Инв. № дубл. | Подп. и дата

Копировал

Формат А1

Типовой проект 902-2-249 Альбом IV

300.09.00.002

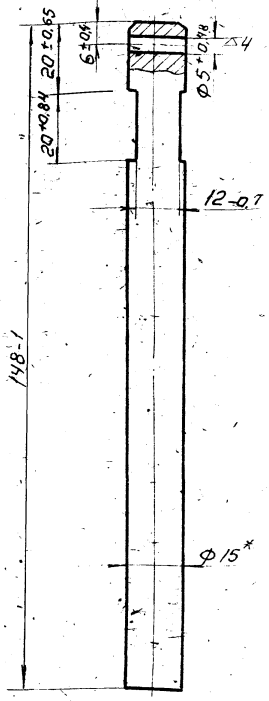

*Размер для справок.

Изм.	Лист	N докум.	Подп.	Дата
Разраб.		Романова		
Пров.		Кремнев		
Т. контр.				
Н. контр.		Кремнев		
Утв.		Шипков		

300.09.00.002

Стержень

Круг 15 ГОСТ 2590-71 / Ст. 3 ГОСТ 535-88

Лит.	Масса	Масштаб
	0,22	1:1
Лист	Листов 1	

ЦНИИЭП инж. обор. К.О

Формат 11

300.10.00.000СБ

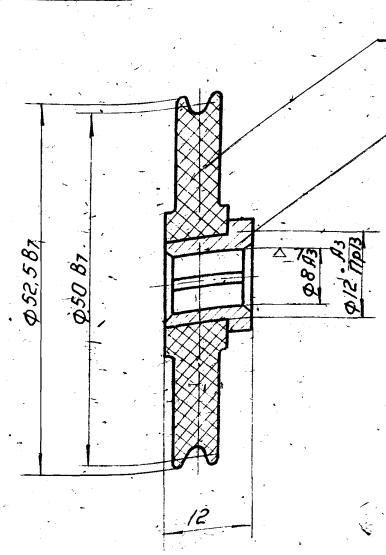

Размеры для справок.

Формат	Зона	Поз.	Обозначение	Наименование	Кол.	Примеч.
				Детали		
11		1	300.10.00.001	Ролик	1	
11		2	300.10.00.002	Втулка	1	

300.10.00.000СБ

Ролик в сборе

Лит.	Масса	Масштаб
	0,053	2:1
Лист	Листов 1	

ЦНИИЭП инж. обор. К.О

Формат 11

300.10.00.001

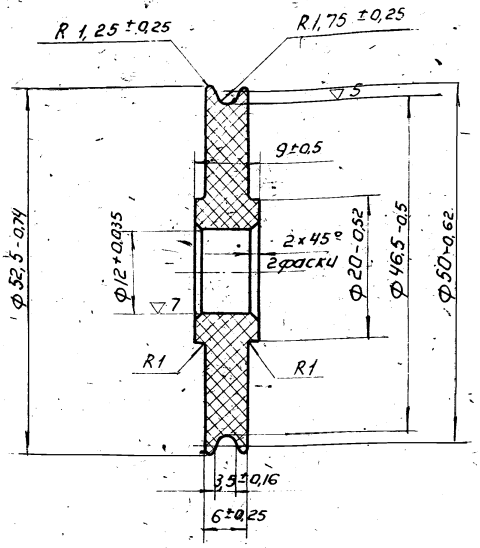

Изм.	Лист	N докум.	Подп.	Дата
Разраб.		Романова		
Пров.		Кремнев		
Т. контр.				
Н. контр.		Кремнев		
Утв.		Шипков		

300.10.00.001

Ролик

Текстолит ПТК ГОСТ 2910-67

Лит.	Масса	Масштаб
	0,045	2:1
Лист	Листов 1	

ЦНИИЭП инж. обор. К.О

Формат 11

300.10.00.002

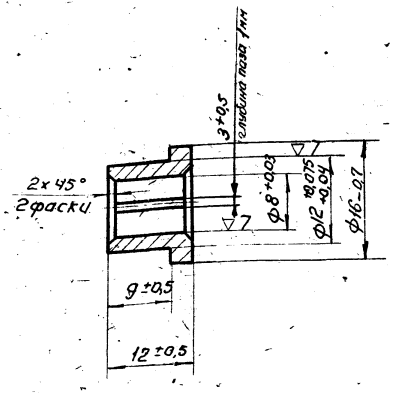

Изм.	Лист	N докум.	Подп.	Дата
Разраб.		Романова		
Пров.		Кремнев		
Т. контр.				
Н. контр.		Кремнев		
Утв.		Шипков		

300.10.00.002

Втулка

Бр. АЖ9-4Л ГОСТ 493-54

Лит.	Масса	Масштаб
	0,008	2:1
Лист	Листов 1	

ЦНИИЭП инж. обор. К.О

Формат 11

Альбом IV

Формат	Зона	Поз.	Обозначение	Наименование	Кол.	Примеч.
				Документация		
12			300.11.00.000.СБ	Сборочный чертеж		
				Детали		
11			300.11.00.001	Труба	1	
			300.11.00.002	Труба		
				Труба 108×4 ГОСТ 8732-70 / Д ГОСТ 8731-66		Рез ▽2
				L = 250 В8	1	2,6 кг
6.4		3	300.11.00.003	Труб		
				Труба 108×4 ГОСТ 8732-70 / Д ГОСТ 8731-66		Рез ▽2
				L = 227 В8	1	2,3 кг
6.4		4	300.11.00.004	Труба		
				Труба 219×6 ГОСТ 8732-70 / Д ГОСТ 8731-66		Рез ▽2
				L = 95 В8	1	2,9 кг

Изм.	Лист	N докум.	Подп.	Дата
Разраб.		Елиферова		
Пров.		Кремнев		
Н.контр.		Кремнев		
Утв.		Шипков		

300.11.00.000

Патрубок

Лит. | Лист 1 | Листов 2

ЦНИИЭП инж. обор. К.П.

Формат: 11

Формат	Зона	Поз.	Обозначение	Наименование	Кол.	Примеч.
				Стандартные изделия		
		5		Фланец 10-200		
				ГОСТ 1255-67	2	8,24 кг
		6		Фланец 10-100		
				ГОСТ 1255-67	1	4,01 кг
				Прочие изделия		
		8		Отвод крутоизогнутый		
				Ду100 МСН 120-67/ммсс	1	2,42 кг
		9		Отвод крутоизогнутый		
				Ду200 МСН 120-67/ммсс	1	17,24 кг

Инв. N подл. | Подп. и дата | Взам. инв. N | Инв. N дубл. | Подп. и дата

Изм.	Лист	N докум.	Подп.	Дата

300.11.00.000

Лист 2

Формат: 11

300.11.00.000 СБ

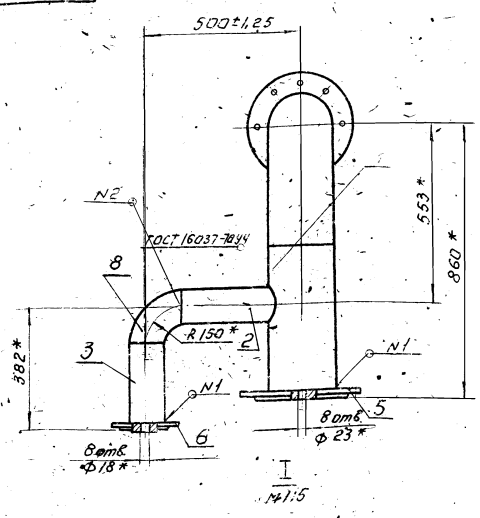

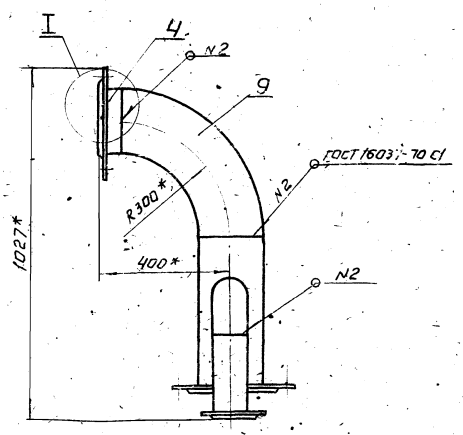

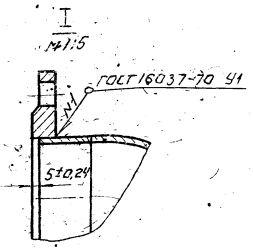

* Размеры для справок.

Изм.	Лист	N докум.	Подп.	Дата
Разраб.		Романова		
Пров.		Кремнев		
Т. контр.				
Н.контр.		Кремнев		
Утв.		Шипков		

300.11.00.000.СБ

Патрубок

Сборочный чертеж

Лит. | Масса 65' | Ми

Лист | Листов

ЦНИИЭП инж. об.

Фирма

Типовой проект 902-2-249 Альбом IV

300.11.00.001

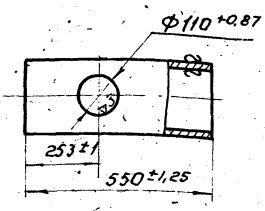

Изм.	Лист	N докум.	Подп.	Дата
Разраб.		Романова		
Пров.		Кремнев		
Т.контр.				
Н. контр.		Кремнев		
Утв.		Шипков		

300.11.00.001

Труба

Лит.	Масса	Масштаб
	17,0	1:10

Лист: Листов: 1

Труба 219×6 ГОСТ 8732-70 / Д ГОСТ 8731-66

ЦНИИЭП инж. обор. К.О

Формат: 11

Формат	Зона	Поз.	Обозначение	Наименование	Кол.	Примеч.
				Документация		
12			300.12.00.000 СБ	Сборочный чертеж		
				Детали		
6.4		1	300.12.00.001	Ограждение		
				Полоса 4×40 ГОСТ 103-57 / Ст.3 ГОСТ 535-58		Рез. ▽2
				L = 2055 В8	3	2,55 кг
6.4		2	300.12.00.002	Стойка		
				Полоса 4×40 ГОСТ 103-57 / Ст.3 ГОСТ 535-58		Рез. ▽2
				L = 1400 В8	3	1,75 кг
6.4		3	300.12.00.003	Стойка		
				Полоса 4×40 ГОСТ 103-57 / Ст.3 ГОСТ 535-58		Рез ▽2
				L = 700 В8	2	0,9 кг

300.12.00.000

Изм.	Лист	N докум.	Подп.	Дата
Разраб.		Елифёрова		
Пров.		Кремнев		
Н. контр.		Кремнев		
Утв.		Шипков		

Ограждение

Лит.	Лист.	Листов
		1

ЦНИИЭП инж. обор. К.О

Формат: 11

300.12.00.000 СБ

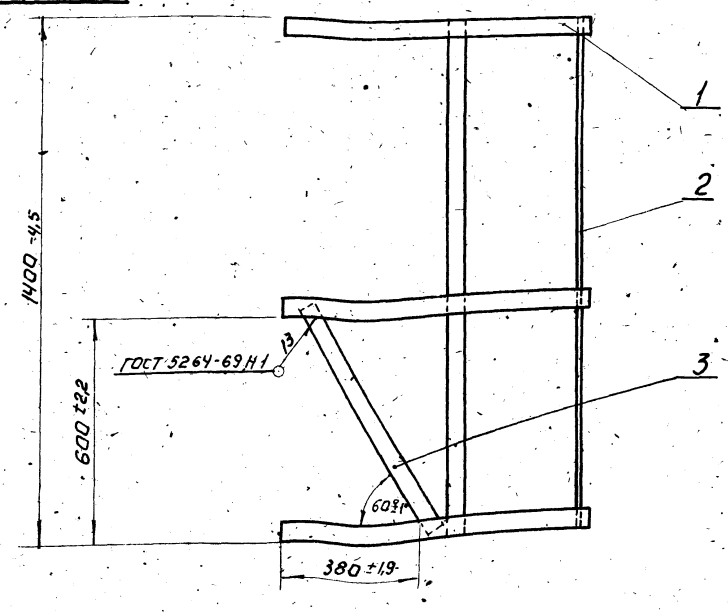

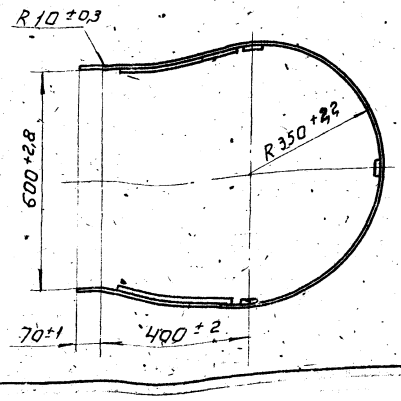

300.12.00.000 СБ

Изм.	Лист	№ докум.	Подп.	Дата
Разраб.		Елифёрова		
Пров.		Кремнев		
Т.контр.				
Н.контр.		Кремнев		
Утв.		Шипков		

Ограждение
Сборочный чертеж

Лит.	Масса	Масштаб
	15	1:10

Лист: Листов: 1

ЦНИИЭП инж. обор. К.О.

Типовой проект 902-2-249 Альбом IV

419.00.000 СБ

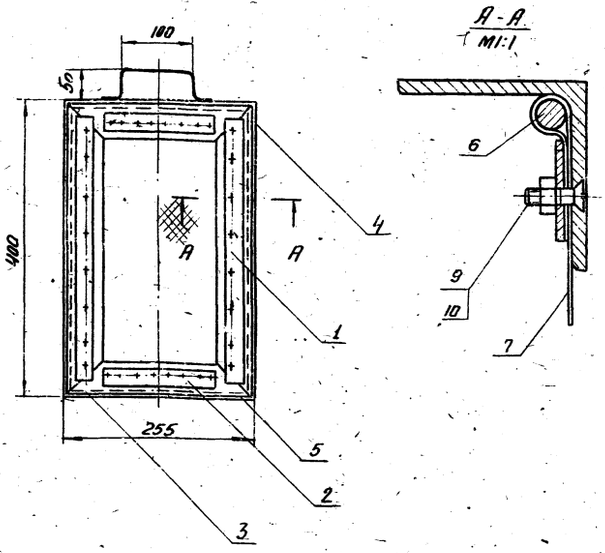

Размеры для справок.

Изм.	Лист	№ докум.	Подп.	Дата
Разраб.		Пучкова		
Пров.		Кремнев		
Т. контр.				
Н. контр.		Кремнев		
Утв.		Шитков		

419.00.000 СБ

Сетка съемная
Сборочный чертеж

Лит.	Масса	Масштаб
	4,21	1:5
Лист	Листов 1	

ЦНИИЭП инж. обор. К.О.

Формат: А1

419.00.001

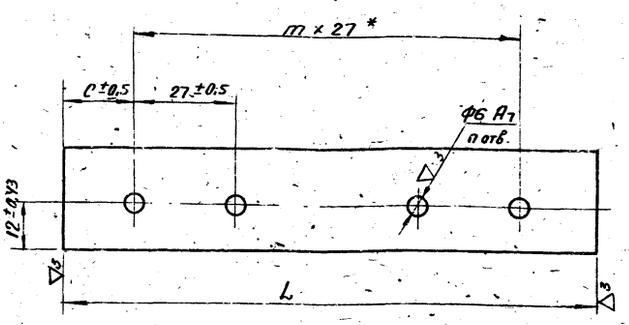

Обозначение	L Номин.	L Пред. отк.	m	n	c	Масса кг.
419.00.001-01	155	-1,0	5	6	10	0,085
419.00.001	360	-1,35	10	11	45	0,198

Размер для справок

Изм.	Лист	№ докум.	Подп.	Дата
Разраб.		Пучкова		
Пров.		Кремнев		
Т. контр.				
Н. контр.		Кремнев		
Утв.		Шитков		

419.00.001

Планка

Лента 2,5×28 ГОСТ 6009-74
Ст.2 ГОСТ 535-58

Лит.	Масса	Масштаб
	см. таб.	1:1
Лист	Листов	

ЦНИИЭП инж. обор. К.О.

Формат: А1

Формат	Зона	Поз.	Обозначение	Наименование	Кол.	Примечание
				Документация		
			419.00.000	Сборочный чертеж		
				Детали		
А1		1	419.00.001	Планка	2	
		2	419.00.001-01	Планка	2	
А1		3	419.00.002	Уголок	2	
		4	419.00.002-01	Уголок	2	
Б.Ч		5	419.00.003	Пруток L=235 -1,15	2	0,036 кг
				Проволока 5-45 ГОСТ 17305-71		
Б.Ч		6	419.00.004	Пруток L=375 -1,35	2	0,057 кг
				Проволока 5-45 ГОСТ 17305-71		
Б.Ч		7	419.00.005	Сетка 326×471	1	0,83 кг
				Сетка №3-12 ГОСТ 5336-67		
Б.Ч		8	419.00.006	Ручка L=200 -1,15	1	0,028 кг
				Проволока 3-45 ГОСТ 17305-71		
				Стандартные изделия		
		9		Винт 5×18.66.ГОСТ 10619-63	17	0,0019 кг
		10		Гайка М5.5.01 ГОСТ 5915-70	17	0,00124 кг

Изм.	Лист	№ докум.	Подп.	Дата
Разраб.		Пучкова		
Пров.		Кремнев		
Т. контр.				
Н. контр.		Кремнев		
Утв.		Шитков		

419.00.000

Сетка съемная

Лит.	Лист	Листов
	1	

ЦНИИЭП инж. обор. К.О.

Формат: А1

419.00.002

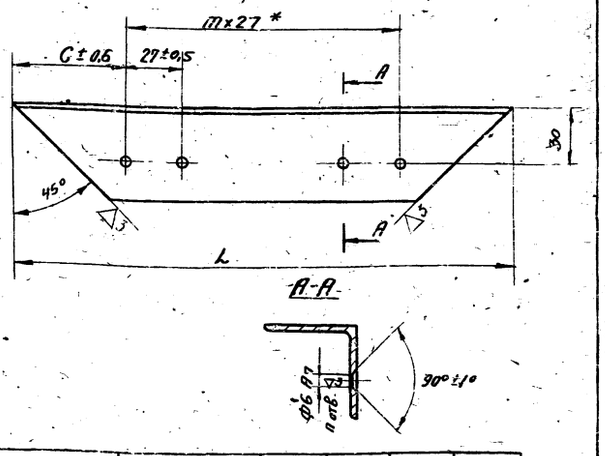

Обозначение	L Номин.	L Пред. отк.	m	n	C	Масса кг.
419.00.002	255	-1,15	5	6	60	0,48
419.00.002-01	400	-1,55	10	11	65	0,81

* Размер для справок

Изм.	Лист	№ докум.	Подп.	Дата
Разраб.		Пучкова		
Пров.		Кремнев		
Т. контр.				
Н. контр.		Кремнев		
Утв.		Шитков		

419.00.002

Уголок

Уг. рав. 50×50×3 ГОСТ 8509-72
Ст.3 ГОСТ 535-58

Лит.	Масса	Масштаб
	см. таб.	1:2
Лист	Листов	1

ЦНИИЭП инж. обор. К.О.

Формат: А1

gost-e-ecolog.ru