ТИПОВОЙ ПРОЕКТ

902-2-340

ОЧИСТНЫЕ СООРУЖЕНИЯ

ЗАМАЗУЧЕННЫХ ДОЖДЕВЫХ СТОЧНЫХ ВОД
ПРОИЗВОДИТЕЛЬНОСТЬЮ 20 л/сек
ДЛЯ УСТАНОВОК МАЗУТОСНАБЖЕНИЯ
КОТЕЛЬНЫХ

Альбом II

16736-02
ЦЕНА 5-42

gost.e-ecolog.ru

ЦЕНТРАЛЬНЫЙ ИНСТИТУТ ТИПОВОГО ПРОЕКТИРОВАНИЯ
ГОССТРОЯ СССР

Москва, А-445, Смольная ул., 22

Сдано в печать VII 196 2 г.

Заказ № 8378 Тираж 600 экз.

ТИПОВОЙ ПРОЕКТ

902-2-340

ОЧИСТНЫЕ СООРУЖЕНИЯ ЗАМАЗУЧЕННЫХ ДОЖДЕВЫХ СТОЧНЫХ ВОД ПРОИЗВОДИТЕЛЬНОСТЬЮ 20 л/сек ДЛЯ УСТАНОВОК МАЗУТОСНАБЖЕНИЯ КОТЕЛЬНЫХ

АЛЬБОМ II

АЛЬБОМ I	Части: технологическая, строительная, электротехническая, теплотехническая
АЛЬБОМ II	нестандартизированное оборудование
АЛЬБОМ III	заказные спецификации
АЛЬБОМ IV	сметы

Разработан
проектным институтом
Мосводоканалниипроект
Мосгорисполкома
Главный инженер института Д. Соколин
Главный инженер проекта Г. Рысева

Технический проект утвержден
Главпромстройпроект Госстроя СССР
Протокол № 15/315 от 10.08.79
Рабочие чертежи введены в действие с
Приказ № от

167-6-02.2

Обозначение	Наименование	№ страницы	Обозначение	Наименование	№ страницы
			14Х4.01.100 СБ	Стойка	20
	Содержание альбома	2,3	14Х4.01.110 СБ	Рама	21
			14Х4.01.200 СБ	Стойка	21
	Спецификации		14Х4.01.210 СБ	Рама	22
			14Х4.01.300 СБ	Колесо замерное	22
14Х4.00.000	Устройство скребковое для		14Х4.01.400 СБ	Барабан	23
	сбора мазута	4	14Х4.02.400 СБ	Рычаг	23
14Х4.01.000	Привод	4	14Х4.02.000 СБ	Скребок	23
14Х4.01.100	Стойка	5	14Х4.02.100 СБ	Щит	24
14Х4.01.110	Рама	5	14Х4.02.200 СБ	Ползун	24
14Х4.01.200	Стойка	5	14Х4.02.300 СБ	Ползун	24
14Х4.01.210	Стойка	5	14Х4.03.000 СБ	Блок поддерживающий	25
14Х4.01.300	Колесо замерное	6	14Х4.03.100 СБ	Кронштейн	25
14Х4.01.400	Барабан	6	14Х4.04.000 СБ	Блок отклоняющий	25
14Х4.02.000	Скребок	6	14Х4.04.100 СБ	Кронштейн	25
14Х4.02.100	Щит	6	14Х4.05.000 СБ	Блок боковой	26
14Х4.02.200	Ползун	7	14Х4.05.100 СБ	Кронштейн	26
14Х4.02.300	Ползун	7	14Х4.06.000 СБ	Талреп	26
14Х4.02.400	Рычаг	7	14Х4.06.100 СБ	Стяжка	26
14Х4.03.000	Блок поддерживающий	7	14Х4.00.100 СБ	Упор правый	27
14Х4.03.100	Кронштейн	8	14Х4.00.200 СБ	Упор левый	27
14Х4.04.000	Блок отклоняющий	8	14Х4.00.300 СБ	Струбцина	27
14Х4.04.100	Кронштейн	8	14Х4.00.001	Упор	27
14Х4.05.000	Блок боковой	8	14Х4.00.002	Кольцо	28
14Х4.05.100	Кронштейн	9	14Х.01.001	Вал	28
14Х4.06.000	Талреп	9	14Х4.01.002	Козырек	28
14Х4.06.100	Стяжка	9	14Х4.01.003	Полукольцо	28
14Х4.00.100	Упор правый	9	14Х4.01.101	Пружина	29
14Х4.00.200	Упор левый	10	14Х4.01.111	Уголок	29
14Х4.00.300	Струбцина	10	14Х4.02.202	Основание	29
14И9.00.000	Установка фильтров	10	14Х4.02.103	Уголок	29
14И9.01.000	Каркас	10	14Х4.01.114	Уголок	30
14И9.02.000	Каркас	11	14Х4.01.115	Косынка	30
14И9.03.000	Фильтр	11	14Х4.01.211	Скоба	30
14И9.03.100	Короб	11	14Х4.01.301	Лента мерная	30
14И9.03.200	Поддон	11	14Х4.01.302	Диск	31
14И9.03.210	Обрамление	12	14Х4.01.401	Диск	31
14И9.03.220	Рамка	12	14Х4.01.403	Поводок	31
14И9.03.300	Затвор	12	14Х4.02.001	Колесо храповое	31
14И9.03.400	Рамка	12	14Х4.02.002	Колесо храповое	32
14И9.03.410	Обрамление	13	14Х4.02.003	Пружина	32
14И9.03.420	Рамка	13	14Х4.02.101	Труба	32
14И9.03.500	Фиксатор	13	14Х4.02.102	Подвеска	32
13Н1.00.000	Регулятор уровня	13	14Х4.02.201	Ребро	33
13Н1.00.100	Цилиндр подвижной	14	14Х4.01.112	Уголок	33
13Н1.00.200	Патрубок в сборе	14	14Х4.06.001	Винт	33
13Н1.00.300	Колено	14	14Х4.06.102	Втулка	33
19Б500.000	Контейнер для осадка	15	14Х4.02.203	Ось	34
19Б5.00.100	Бункер	15	14Х4.02.205	Пластина	34
19Б5.00.200	Платформа	15	14Х4.02.401	Пластина	34
19Б5.00.210	Вилка	15	14Х4.02.402	Втулка	34
19Б5.00.300	Траверса	16	14Х4.02.403	Пластина	35
19Б5.00.400	Палец	16	14Х4.03.001	Ось	35
14Ж2.00.000	Лоток распределительный	16	14Х4.03.002	Держатель	35
14Ж2.00.100	Корпус	16	14Х4.03.101	Основание	35
			14Х4.03.003	Ролик	36
	Чертежи		14Х4.03.102	Стойка	36
			14Х4.04.101	Основание	36
14Х4.00.000 СБ	Устройство скребковое		14Х4.04.102	Стойка	37
	для сбора мазута	17,18	14Х4.04.103	Ограничитель	37
14Х4.01.000 СБ	Привод	19,20	14Х4.05.101	Стойка	37

Изм	Лист	№ докум.	Подпись	Дата
разраб.		Бодрикова		
пров.		Бычков		
руков.		Мясник		
Утв.		Лепсе		

902-2-340

Содержание альбома

Лит	Лист	Листов
	1	2

Мосгорисполком Мосводоканалниипроект г. Москва

16736-02 3

Обозначение	Наименование	№ страницы
14Х4.06.101	Патрубок	37
14Х4.00.101	Уголок	38
14Х4.00.102	Планка	38
14Х4.00.201	Уголок	38
14Х4.00.301	Планка верхняя	38
14И9.00.000СБ	Установка фильтров	39
14И9.01.000СБ	Каркас	40
14И9.02.000СБ	Каркас	41
14И9.03.000СБ	Фильтр	42
14И9.03.100СБ	Короб	43
14И9.03.200СБ	Поддон	44
14И9.03.210СБ	Обрамление	44
14И9.03.220СБ	Рамка	45
14И9.03.300СБ	Затвор	45
14И9.03.500СБ	Фиксатор	45
14И9.03.400СБ	Рамка	46
14И9.03.410СБ	Обрамление	46
14И9.03.420СБ	Рамка	47
14И9.00.001	Стяжка	47
14И9.01.002	Балка поперечная	47
14И9.01.001	Балка продольная	48
14И9.01.003	Связка	48
14И9.01.004	Стойка	48
14И9.01.005	Шпилька	49
14И9.02.002	Стойка	49
14И9.02.001	Балка поперечная	49
14И9.03.101	Ручка	50
14И9.03.102	Прокладка	50
14И9.03.107	Уголок	50
14И9.03.105	Уголок	50
14И9.03.108	Прокладка	51
14И9.03.109	Упор	51
14И9.03.112	Петля	51
14И9.03.114	Проушина	51
14И9.03.221	Ребро	52
14И9.03.304	Шпингалет	52
14И9.03.302	Ручка	52
14И9.03.411	Уголок	52
14И9.03.211	Уголок	53
14И9.03.415	Петля	53
14И9.03.417	Ручка	53
13Н1.00.302	Полусектор	53
14И9.03.501	Ручка	54
14И9.03.502	Хомутик	54
13Н1.00.000СБ	Регулятор уровня	54, 55
13Н1.00.100.СБ	Цилиндр подвижной	56
13Н1.00.200СБ	Патрубок в сборе	56
13Н1.00.300СБ	Колено	57
13Н1.00.001	Штанга	57
13Н1.00.002	Втулка	58
13Н1.00.003	Пластина верхняя	58
13Н1.00.004	Пластина нижняя	58
13Н1.00.005	Гайка	58
13Н1.00.006	Прокладка	59
13Н1.00.007	Крышка	59
13Н1.00.101	Плита	59
13Н1.00.102	Патрубок	59
13Н1.00.201	Фланец	60
13Н1.00.301	Пластина	60
1965.00.004	Заглушка	60
1965.00.101	Угольник	60
1965.00.000СБ	Контейнер для осадка	61
1965.00.100СБ	Бункер	62, 63
1965.00.200СБ	Платформа	63
1965.00.210СБ	Вилка	64
1965.00.300СБ	Трос в сб	64
1965.00.400СБ	Палец	65
1965.00.001	Каток	65
1965.00.002	Ось	65
1965.00.003	Ось	65
1965.00.106	Косынка	66
1965.00.108	Патрубок	66
1965.00.111	Обечайка	66
1965.00.112	Стяжка	66
1965.00.113	Вкладыш	67
1965.00.201	Балка	67
1965.00.105	Скоба	67
1965.00.211	Серьга	67
1965.00.301	Тяга	68
1965.00 302	Коромысло	68
1965.00.401	Палец	68
1965.00 402	Вставка	68
14Ж2.00.000СБ	Лоток распределительный	69
14Ж2.00.100СБ	Корпус	69
14Ж2.00.101	Труба	70
14Ж2.00.103	Патрубок	70
14Ж2.00.104	Патрубок	70

Формат	Зона	Поз.	Обозначение	Наименование	Кол	Примечание
				Документация		
22			14Х4.00.000 СБ	Сборочный чертеж		
				Сборочные единицы		
11		1	14Х4.01.000	Привод	1	
11		2	14Х4.02.000	Скребок	1	
11		3	14Х4.03.000	Блок поддерживающий	5	
11		4	14Х4.04.000	Блок отклоняющий	1	
11		5	14Х4.05.000	Блок боковой	2	
11		6	14Х4.06.000	Талреп	1	
11		7	14Х4.00.100	Упор правый	1	
11		8	14Х4.00.200	Упор левый	1	
11		9	14Х4.00.300	Струбцина	4	
				Детали		
11		12	14Х4.00.001	Упор	2	
11		13	14Х4.00.002	Кольцо	6	
64		14	14Х4.00.003	Опора		
				Уголок Б-50х50х5 ГОСТ 8509-72		
				Ст 3 ГОСТ 535-58		
				ℓ = 150 h 14	8	0,57 кг

14Х4.00.000

Изм	Лист	№ докум	Подп	Дата
Разраб		Глазунова		
Пров		Алексеева		
Гл. спец		Мясник		
Н. контр		Бычков		
Утв		Лепсе		

Устройство скребковое для сбора мазута

Лит	Лист	Листов
И	1	2

Мосгорисполком Мосводоканалниипроект г. Москва

Копировал: Ф

Формат 11

Типовой проект 902-2-340 Альбом II

Формат	Зона	Поз.	Обозначение	Наименование	Кол	Примечание
64		15	14Х4 00 004	Направляющая		
				Швеллер 12 ГОСТ 8240-72		
				Ст.3 ГОСТ 535-58		
				ℓ = 17300 ± 20.0	2	180 кг
				Стандартные изделия		
		18		Болт М10х40.56		
				ГОСТ 7798-70	8	
		19		Гайка М12.5		
				ГОСТ 5915-70	24	
		20		Шпилька М12х35.56		
				ГОСТ 22032-76	24	
		21		Шайба 12 02		
				ГОСТ 11371-68	24	
		22		Зажим 10 ГОСТ 13186-67	6	
		23		Канат 9,9-Г-I-Л-Н-160	42,6 м	
				ГОСТ 2688-69		
		24		Цепь СН 10х28	1,45 м	
				ГОСТ 2319-70		
		25		Круш 34 ГОСТ 2224-72	2	

Подпись и дата | Инв. № дубл. | Взам. инв. № | Подпись и дата | Инв. № подл.

14Х4.00.000

Изм	Лист	№ докум	Подп	Дата

Лист 2

Копировал: Ф

Формат 11

Формат	Зона	Поз.	Обозначение	Наименование	Кол	Примечание
				Документация		
*)			14Х4.01.000.СБ	Сборочный чертеж		*) 22;12
				Сборочные единицы		
11		1	14Х4.01.100	Стойка	1	
11		2	14Х4.01.200	Стойка	1	
11		3	14Х4.01.300	Колесо замерное	1	
11		4	14Х4.01.400	Барабан	1	
				Детали		
11		6	14Х4.01.001	Вал	1	
11		7	14Х4.01.002	Козырёк	1	
11		8	14Х4.01.003	Полукольцо	4	
				Стандартные изделия		
				Болты ГОСТ 7798-70		
		11		М8х22 5.6	8	
		12		М16х35 5.6	4	
		13		Винт М4х8 5,6		
				ГОСТ 1477-64	4	

14Х4.01.000

Изм	Лист	№ докум	Подп	Дата
Разраб		Соколова		
Пров		Фаевцев		
Гл. спец		Мясник		
Н. контр		Бычков		
Утв		Лепсе		

Привод

Лит.	Лист	Листов
И	1	2

Мосгорисполком Мосводоканалниипроект г. Москва

Формат 11

Типовой проект 902-2-340 Альбом II

Формат	Зона	Поз.	Обозначение	Наименование	Кол	Примечание
				Гайки ГОСТ 5915-70		
		14		М8 5	8	
		15		М16 5	4	
		16		Шайба 16.02		
				ГОСТ 10906-66	4	
		17		Лебедка ЛР-1.25		
				ГОСТ 7014-74	1	
		18		Корпус 16 ГОСТ 11521-65	4	
		19		Втулка 16 ГОСТ 11525-65	4	
		20		Маслёнка 1.2.46		
				ГОСТ 19853-74	4	

Подпись и дата | Инв. № дубл. | Взам. инв. | Подпись и дата | Инв. № подл.

14Х4.01.000

Изм	Лист	№ докум	Подп	Дата

Лист 2

Альбом II

Типовой проект 902-2-340

Форм	Зона	Поз	Обозначение	Наименование	Кол	Примечание
				Документация		
22			14Х4. 01. 100. СБ	Сборочный чертеж		
				Сборочные единицы		
11		1	14Х4. 01. 110	Рама	1	
				Детали		
11		3	14Х4. 01. 101	Пружина	2	
				Стандартные изделия		
		5		Заклепка 1.4х10-01 ГОСТ 10299-68	4	

Изм	Лист	№ докум	Подп.	Дата	14Х4. 01. 100			
Разраб		Соколова			Стойка	Лит.	Лист	Листов
Пров		Фаевцев				И		1
Гл. спец		Мясник				Мосгорисполком Мосводоканалниипроект г. Москва		
Н. контр		Бычков						
Утв		Лепсе						

Копировал: Ф. Формат 11

Альбом II

Типовой проект 902-2-340

Форм	Зона	Поз	Обозначение	Наименование	Кол	Примеч
				Документация		
12			14Х4 01. 110СБ	Сборочный чертеж		
				Детали		
11		1	14Х4. 01. 111	Уголок	1	
11		2	14Х4 01. 111-01	Уголок	1	
11		3	14Х4. 01. 112	Уголок	1	
11		4	14Х4. 01. 114	Уголок	1	
11		5	14Х4 01. 115	Косынка	2	

Изм	Лист	№ докум	Подп.	Дата	14Х4. 01. 110			
Разраб		Соколова			Рама	Лит.	Лист	Листов
Пров		Фаевцев				И		1
Гл. спец		Мясник				Мосгорисполком Мосводоканалниипроект г. Москва		
Н. контр		Бычков						
Утв		Лепсе						

Копировал: Ф. Формат 11

Альбом II

Типовой проект 902-2-340

Форм	Зона	Поз	Обозначение	Наименование	Кол	Примеч.
				Документация		
12			14Х4. 01. 200 СБ	Сборочный чертеж		
				Сборочные единицы		
11		1	14Х4. 01. 210	Рама	1	
				Детали		
11		3	14Х4. 01. 101	Пружина	2	
				Стандартные изделия		
		5		Заклепка 1,4х10-01 ГОСТ 10299-68	4	

Изм	Лист	№ докум	Подп	Дата	14Х4. 01. 200			
Разраб.		Соколова			Стойка	Лит	Лист	Листов
Пров		Фаевцев				И		1
Гл. спец		Мясник				Мосгорисполком Мосводоканалниипроект г. Москва		
Н. контр		Бычков						
Утв		Лепсе						

Альбом II

Типовой проект 902-2-340

Форм	Зона	Поз	Обозначение	Наименование	Кол	Примеч
				Документация		
12			14Х4. 01. 210 СБ	Сборочный чертеж		
				Детали		
11		1	14Х4. 01. 111	Уголок	1	
11		2	14Х4 01. 112	Уголок	1	
11		3	14Х4 01. 113	Уголок	1	
11		4	14Х4. 01. 114	Уголок	1	
11		5	14Х4. 01 115	Косынка	2	
11		6	14Х4. 01. 211	Скоба	1	

Изм	Лист	№ докум	Подп	Дата	14Х4. 01. 210			
Разраб		Соколова			Стойка	Лит	Лист	Листов
Пров		Фаевцев				И		1
Гл. спец		Мясник				Мосгорисполком Мосводоканалниипроект г. Москва		
Н. контр		Бычков						
Утв		Лепсе						

Копировал Ф. 16736-02 6

Альбом II
Типовой проект 902-2-340

Формат	Зона	Позиц.	Обозначение	Наименование	Кол.	Примечание
				Документация.		
12			14Х4.01.300 СБ	Сборочный чертеж		
				Детали.		
11	1		14Х4.01.301	Лента мерная	1	
11	2		14Х4.01.302	Диск	2	
54	3		14Х4.01.303	Ось спицы		
				Круг В3 ГОСТ 2590-71 Ст.3 ГОСТ 535-58		
				ℓ=70 h14	25	0,004кг
54	4		14Х4.01.304	Трубка спицы		
				Труба 6×1 ГОСТ 8734-75 В20 ГОСТ 8733-74		
				ℓ=60 h14	25	0,007кг

Изм.	Лист	№ докум.	Подпись	Дата
Разраб.		Соколова		
Пров.		Фревцев		
Гл. спец.		Мясник		
Н. контр.		Бычков		
Утв.		Лепсе		

14Х4.01.300
Колесо замерное
Лит. И | Лист | Листов 1
Мосгорисполком Мосводоканалниипроект г. Москва
Копировал:
Формат А1

Альбом II
Типовой проект 902-2-340

Формат	Зона	Позиц.	Обозначение	Наименование	Кол.	Примечание
				Документация.		
12			14Х4.01.400 СБ	Сборочный чертеж		
				Детали.		
11	1		14Х4.01.401	Диск	2	
54	2		14Х4.01.402	Обечайка		
				Труба 159×4,5 ГОСТ 8732-70 В20 ГОСТ 8731-74		
				ℓ=1000 h14	1	1,72кг
11	3		14Х4.01.403	Поводок	1	
11	4		14Х4.01.001	Вал	1	

Изм.	Лист	№ докум.	Подпись	Дата
Разраб.		Соколова		
Пров.		Фревцев		
Гл. спец.		Мясник		
Н. контр.		Бычков		
Утв.		Лепсе		

14Х4.01.400
Барабан
Лит. И | Лист | Листов 1
Мосгорисполком Мосводоканалниипроект г. Москва
Копировал:
Формат А1

Альбом II
Типовой проект 902-2-340

Формат	Зона	Позиц.	Обозначение	Наименование	Кол.	Примечание
				Документация.		
12			14Х4.02.000 СБ	Сборочный чертеж		
				Сборочные единицы.		
11	1		14Х4.02.100	Щит	1	
11	2		14Х4.02.200	Ползун	1	
11	3		14Х4.02.300	Ползун	1	
11	4		14Х4.02.400	Рычаг	2	
				Детали.		
11	5		14Х4.02.001	Колесо храповое	1	
11	6		14Х4.02.002	Колесо храповое	1	
11	7		14Х4.02.003	Пружина	2	
				Стандартные изделия.		
	8			Винт М6×20.56 ГОСТ 1477-75	4	
	9			Шплинт 4×40 ГОСТ 397-66	2	
	10			Штифт 8×70 ГОСТ 3129-70	2	

Изм.	Лист	№ докум.	Подпись	Дата
Разраб.		Фревцев		
Пров.		Бычков		
Гл. спец.		Мясник		
Н. контр.		Бычков		
Утв.		Лепсе		

14Х4.02.000 СБ
Скребок
Лит. И | Лист | Листов 1
Мосгорисполком Мосводоканалниипроект г. Москва
Формат А1

Альбом II
Типовой проект 902-2-340

Формат	Зона	Позиц.	Обозначение	Наименование	Кол.	Примечание
				Документация.		
12			14Х4.02.100 СБ	Сборочный чертеж		
				Детали.		
11	1		14Х4.02.101	Труба	1	
11	2		14Х4.02.102	Подвеска	12	
11	3		14Х4.02.103	Уголок	2	
11	4		14Х4.02.103-01	Уголок	2	
54	5		14Х4.02.105	Пластина		
				Лист 62.0 ГОСТ 19903-74 Ст.3 ГОСТ 16523-70		
				320 h14 × 277 0h14	1	13,92кг

Изм.	Лист	№ докум.	Подпись	Дата
Разраб.		Соколова		
Пров.		Фревцев		
Гл. спец.		Мясник		
Н. контр.		Бычков		
Утв.		Лепсе		

14Х4.02.100
Щит
Лит. И | Лист | Листов 1
Мосгорисполком Мосводоканалниипроект г. Москва

Альбом II

Типовой проект 902-2-340

Формат	Зона	Позиц.	Обозначение	Наименование	Кол.	Примечание
				Документация.		
11			14Х4.02.200СБ	Сборочный чертеж		
				Детали.		
11	1		14Х4.02.201	Ребро	1	
11	2		14Х4.02.202	Основание	1	
11	3		14Х4.02.203	Ось	1	
БЧ	4		14Х4.02.204	Пруток		
				Круг В6 ГОСТ 2590-71 / Ст.3 ГОСТ 535-58		
				ℓ=50 h14	1	0,04кг
11	5		14Х4.02.205	Пластина	1	

Инв.№ подл. | Подпись и дата | Взам. инв.№ | Инв.№ дубл. | Подпись и дата

Изм.	Лист	№ докум.	Подпись	Дата
Разраб.		Соколова		
Пров.		Фаевцев		
Гл.спец.		Мясник		
Н.контр.		Бычков		
Утв.		Лепсе		

14Х4.02.200

Ползун

Лит	Лист	Листов
И		1

Мосгорисполком Мосводоканалниипроект г.Москва

Копировал:

Формат А1

Альбом II

Типовой проект 902-2-340

Формат	Зона	Позиц.	Обозначение	Наименование	Кол.	Примечание
				Документация.		
12			14Х4.02.300СБ	Сборочный чертеж		
				Детали.		
11	1		14Х4.02.201	Ребро	1	
11	2		14Х4.02.202	Основание	1	
11	3		14Х4.02.203	Ось	1	
БЧ	4		14Х4.02.204	Пруток		
				Круг В6 ГОСТ 2590-71 / Ст.3 ГОСТ 535-58		
				ℓ=50 h14	1	0,011кг
11	5		14Х4.02.205	Пластина	1	

Инв.№ подл. | Подпись и дата | Взам. инв.№ | Инв.№ дубл. | Подпись и дата

Изм.	Лист	№ докум.	Подпись	Дата
Разраб.		Соколова		
Пров.		Фаевцев		
Гл.спец.		Мясник		
Н.контр.		Бычков		
Утв.		Лепсе		

14Х4 02 300

Ползун

Лит	Лист	Листов
И		1

Мосгорисполком Мосводоканалниипроект г.Москва

Копировал:

Формат А1

Альбом II

Типовой проект 902-2-340

Формат	Зона	Позиц.	Обозначение	Наименование	Кол.	Примечание
				Документация.		
12			14Х4.02.400СБ	Сборочный чертеж		
				Детали.		
11	1		14Х4.02.401	Пластина	1	
11	2		14Х4.02.402	Втулка	1	
11	3		14Х4.02.403	Пластина	1	
БЧ	4		14Х4.02.404	Пластина		
				Лист 5 ГОСТ 19903-74 / Ст.3 ГОСТ 14637-69		
				15 h14 × 30 h14	1	0,017кг
БЧ	5		14Х4.02.405	Пластина		
				Лист 5 ГОСТ 19903-74 / Ст.3 ГОСТ 14637-69		
				30 h14 × 90 h14	1	0,1кг

Инв.№ подл. | Подпись и дата | Взам. инв.№ | Инв.№ дубл. | Подпись и дата

Изм.	Лист	№ докум.	Подпись	Дата
Разраб.		Соколова		
Пров.		Фаевцев		
Гл.спец.		Мясник		
Н.контр.		Бычков		
Утв.		Лепсе		

14Х4.02.400

Рычаг

Лит	Лист	Листов
И		1

Мосгорисполком Мосводоканалниипроект г.Москва

Копировал:

Формат А1

Альбом II

Типовой проект 902-2-340

Формат	Зона	Позиц.	Обозначение	Наименование	Кол.	Примечание
				Документация.		
11			14Х4.03.000СБ	Сборочный чертеж		
				Сборочные единицы.		
11	1		14Х4.03.100	Кронштейн	1	
				Детали.		
11	2		14Х4.03.001	Ось	1	
11	3		14Х4.03.002	Держатель	2	
12	4		14Х4.03.003	Ролик	1	
				Стандартные изделия		
				Болты ГОСТ 7798-70		
		5		М10×20.56	4	
		6		М20×150.56	1	
		7		Гайка М20.5		
				ГОСТ 5915-70	1	
		8		Шайба М20.02		
				ГОСТ 11371-68	1	

Инв.№ подл. | Подпись и дата | Взам. инв.№ | Инв.№ дубл. | Подпись и дата

Изм.	Лист	№ докум.	Подпись	Дата
Разраб.		Мазуб		
Пров.		Бычков		
Гл.спец.		Мясник		
Н.контр.		Бычков		
Утв.		Лепсе		

14Х4. 03. 000

Блок поддерживающий

Лит	Лист	Листов
И		1

Мосгорисполком Мосводоканалниипроект г.Москва

Копировал:

Формат А1

Типовой проект 902-2-340 Альбом II

Формат	Зона	Позиц.	Обозначение	Наименование	Кол.	Примечание
				Документация.		
11			14Х4.03.100СБ	Сборочный чертеж		
				Детали.		
11	1		14Х4.03.101	Основание	1	
11	2		14Х4.03.102	Стойка	2	

Изм.	Лист	№ докум.	Подпись	Дата
Разраб.		Козуб		
Пров.		Бычков		
Гл. спец.		Мясник		
Н. контр.		Бычков		
Утв.		Лепсе		

14Х4.03.100

Кронштейн

Лит.	Лист	Листов
И		1

Мосгорисполком Мосводоканалниипроект г. Москва

Копировал:

Формат 11

Типовой проект 902-2-340 Альбом II

Формат	Зона	Позиц.	Обозначение	Наименование	Кол.	Примечание
				Документация.		
11			14Х4.04.000СБ	Сборочный чертеж		
				Сборочные единицы.		
11	1		14Х4.04.100	Кронштейн	1	
				Детали		
11	2		14Х4.03.001	Ось	1	
11	3		14Х4.03.002	Держатель	2	
12	4		14Х4.03.003	Ролик	1	
				Стандартные изделия		
				Болты ГОСТ 7798-70		
	5			М10×20.56	4	
	6			М20×150.56	1	
	7			Гайка М20.5		
				ГОСТ 5915-70	1	
	8			Шайба 20.02		
				ГОСТ 11371-68	1	

Инв. № подл. | Подпись и дата | Взам. инв. № | Инв. № дубл. | Подпись и дата

Изм.	Лист	№ докум.	Подпись	Дата
Разраб.		Козуб		
Пров.		Бычков		
Гл. спец.		Мясник		
Н. контр.		Бычков		
Утв.		Лепсе		

14Х4.04.000

Блок отклоняющий

Лит.	Лист	Листов
И		1

Мосгорисполком Мосводоканалниипроект г. Москва

Копировал:

Формат 11

Типовой проект 902-2-340 Альбом II

Формат	Зона	Позиц.	Обозначение	Наименование	Кол.	Примечание
				Документация		
11			14Х4.04.100СБ	Сборочный чертеж		
				Детали.		
11	1		14Х4.04.101	Основание	1	
11	2		14Х4.04.102	Стойка	2	
11	3		14Х4.04.103	Ограничитель	1	

Изм.	Лист	№ докум.	Подпись	Дата
Разраб.		Козуб		
Пров.		Бычков		
Гл. спец.		Мясник		
Н. контр.		Бычков		
Утв.		Лепсе		

14Х4.04.100

Кронштейн

Лит.	Лист	Листов
И		1

Мосгорисполком Мосводоканалниипроект г. Москва

Формат 11

Типовой проект 902-2-340 Альбом II

Формат	Зона	Позиц.	Обозначение	Наименование	Кол.	Примечание
				Документация.		
11			14Х4.05.000СБ	Сборочный чертеж		
				Сборочные единицы.		
11	1		14Х4.05.100	Кронштейн	1	
				Детали.		
11	2		14Х4.03.001	Ось	1	
11	3		14Х4.03.002	Держатель	2	
12	4		14Х4.03.003	Ролик	1	
				Стандартные изделия		
				Болты ГОСТ 7798-70		
	5			М10×20.56	4	
	6			М20×150.56	1	
	7			Гайка М20.5		
				ГОСТ 5915-70	1	
	8			Шайба М20.02		
				ГОСТ 11371-68	1	

Инв. № подл. | Подпись и дата | Взам. инв. № | Инв. № дубл. | Подпись и дата

Изм.	Лист	№ докум.	Подпись	Дата
Разраб.		Рябчикова		
Пров.		Бычков		
Гл. спец.		Мясник		
Н. контр.		Бычков		
Утв.		Лепсе		

14Х4.05.000

Блок боковой

Лит.	Лист	Листов
И		1

Мосгорисполком Мосводоканалниипроект г. Москва

Копировал:

Формат 11

Типовой проект 902-2-340 Альбом II

Формат	Зона	Позиц.	Обозначение	Наименование	Кол.	Примечание
				Документация		
11			1Х4.05.100СБ	Сборочный чертеж		
				Детали		
11		1	14Х4 04 101	Основание	1	
11		2	14Х4 05.101	Стойка	2	

Изм. Лист № докум. Подпись Дата
Разраб. Рябчикова
Пров. Бычков
Гл.спец. Мясник
Н.контр Бычков
Утв Лепсе

14Х4.05.100

Кронштейн

Лит | Лист | Листов
И | | 1

Мосгорисполком Мосводоканалниипроект г. Москва

Копировал

Формат 11

Типовой проект 902-2-340 Альбом II

Формат	Зона	Позиц.	Обозначение	Наименование	Кол.	Примечание
				Документация		
11			14Х4.06 000СБ	Сборочный чертеж		
				Сборочные единицы		
11		1	14Х4.06 100	Стяжка	1	
				Детали		
11		2	14Х4.06 001	Винт	1	
11		3	14Х4.06 001-01	Винт	1	
				Стандартные изделия		
				Гайки ГОСТ 5915-70		
		4		М16.05	1	
		5		М16 05 левая	1	

Изм. Лист № докум. Подпись Дата
Разраб. Рябчикова
Пров. Бычков
Гл.спец. Мясник
Н.контр Бычков
Утв. Лепсе

14Х4 06 000

Талреп

Лит | Лист | Листов
И | | 1

Мосгорисполком Мосводоканалниипроект г. Москва

Копировал

Формат 11

Типовой проект 902-2-340 Альбом II

Формат	Зона	Позиц.	Обозначение	Наименование	Кол.	Примечание
				Документация		
11			14Х4.06 100СБ	Сборочный чертеж		
				Детали		
11		1	14Х4 06 101	Патрубок	1	
11		2	14Х4 06 102	Втулка	1	
11		3	14Х4.06 102-01	Втулка	1	

Изм. Лист № докум. Подпись Дата
Разраб. Рябчикова
Пров. Бычков
Гл.спец. Мясник
Н.контр Бычков
Утв Лепсе

14Х4.06 100

Стяжка

Лит | Лист | Листов
И | | 1

Мосгорисполком Мосводоканалниипроект г. Москва

Копировал

Формат 11

Типовой проект 902-2-340 Альбом II

Формат	Зона	Позиц.	Обозначение	Наименование	Кол.	Примечание
				Документация		
11			14Х4.00 100СБ	Сборочный чертеж		
				Детали		
11		1	14Х4 00 101	Уголок	1	
11		2	14Х4.00.102	Планка	1	
64		3	14Х4 00 103	Лист		
				Лист 9 ГОСТ 19903-74 / Ст3 ГОСТ 14637-69		
				80 h 14 × 70 h 14	1	0.39кг

Изм. Лист № докум. Под. и дата
Разраб. Глазунова
Пров. Алексашева
Гл.спец. Мясник
Н.контр Бычков
Утв Лепсе

14Х4.00.100

Упор правый

Лит | Лист | Листов
И | | 1

Мосгорисполком Мосводоканалниипроект г. Москва

Копировал

1673Е-02 10 Формат 11

Альбом II

Типовой проект 902-2-340

Формат	Зона	Позиц.	Обозначение	Наименование	Кол.	Примечание
				Документация.		
11			14Х4.00.200 СБ	Сборочный чертеж		
				Детали.		
11	1		14Х4.00.102	Планка	1	
11	2		14Х4.00.201	Уголок	1	
Б4	3		14Х4.00.202	Лист		
				Лист 9 ГОСТ 19903-74 Ст.3 ГОСТ 14637-69		
				80h14×70h14	1	0,39кг

Инв.№ подл. | Подпись и дата | Взам.инв.№ | Инв.№ дубл. | Подпись и дата

Изм.	Лист	№ докум.	Подпись	Дата
Разраб.		Главчукова		
Пров.		Алексашева		
Гл.спец.		Мясник		
Н.контр.		Бычков		
Утв.		Лепсе		

14Х4.00.200

Упор левый

Лит.	Лист	Листов
И		1

Мосгорисполком Мосводоканалниипроект г. Москва

Копировал: Формат А1

Альбом II

Типовой проект 902-2-340

Формат	Зона	Позиц.	Обозначение	Наименование	Кол.	Примечание
				Документация.		
11			14Х4.00.300 СБ	Сборочный чертеж		
				Детали.		
11	1		14Х4.00.301	Планка верхняя	1	
Б4	2		14Х4.00.302	Планка нижняя		
				Лист 9 ГОСТ 19903-74 Ст.3 ГОСТ 14637-69		
				50h14×45h14	1	0,15кг
Б4	3		14Х4.00.303	Стойка		
				Лист 9 ГОСТ 19903-74 Ст.3 ГОСТ 14637-69		
				70h14×45h14	1	0,22кг

Инв.№ подл. | Подпись и дата | Взам.инв.№ | Инв.№ дубл. | Подпись и дата

Изм.	Лист	№ докум.	Подпись	Дата
Разраб.		Главчукова		
Пров.		Алексашева		
Гл.спец.		Мясник		
Н.контр.		Бычков		
Утв.		Лепсе		

14Х4.00.300

Струбцина

Лит.	Лист	Листов
И		1

Мосгорисполком Мосводоканалниипроект г. Москва

Копировал: Формат А1

Альбом II

Типовой проект 902-2-340

Формат	Зона	Позиц.	Обозначение	Наименование	Кол.	Примечание
				Документация.		
22			14И9.00.000 СБ	Сборочный чертеж		
				Сборочные единицы.		
11	1		14И9.01.000	Каркас	1	
11	2		14И9.02.000	Каркас	1	
11	3		14И9.03.000	Фильтр	18	
				Детали.		
11	5		14И9.00.001	Стяжка	72	
Б4	6		14И9.00.002	Упор		
				Квадрат В24 ГОСТ 2591-71 Ст.5 ГОСТ 535-58		
				ℓ=12h14	48	0,05кг
				Стандартные изделия.		
	7			Гайка М12.5 ГОСТ 5915-70	72	

Инв.№ подл. | Подпись и дата | Взам.инв.№ | Инв.№ дубл. | Подпись и дата

Изм.	Лист	№ докум.	Подпись	Дата
Разраб.		Главчукова		
Пров.		Алексашева		
Гл.спец.		Мясник		
Н.контр.		Бычков		
Утв.		Лепсе		

14И9.00.000

Установка фильтров

Лит.	Лист	Листов
И		1

Мосгорисполком Мосводоканалниипроект г. Москва

Формат А1

Альбом II

Типовой проект 902-2-340

Формат	Зона	Позиц.	Обозначение	Наименование	Кол.	Примечание
				Документация.		
22			14И9.01.000 СБ	Сборочный чертеж		
				Детали.		
12	1		14И9.01.001	Балка продольная	3	
11	2		14И9.01.002	Балка поперечная	2	
11	3		14И9.01.003	Связка	4	
11	4		14И9.01.004	Стойка	4	
11	5		14И9.01.005	Шпилька	34	
Б4	6		14И9.01.006	Плата	1	
				Лист 10 ГОСТ 19903-74 Ст.3 ГОСТ 14637-69		
				130h14×80h14	4	0,8кг

Инв.№ подл. | Подпись и дата | Взам.инв.№ | Инв.№ дубл. | Подпись и дата

Изм.	Лист	№ докум.	Подп.	Дата
Разраб.		Главчукова		
Пров.		Алексашева		
Гл.спец.		Мясник		
Н.контр.		Бычков		
Утв.		Лепсе		

14И9.01.000

Каркас

Лит.	Лист	Листов
И		1

Мосгорисполком Мосводоканалниипроект г. Москва

Копировал: 16736-02 11 Формат А1

Альбом II

Типовой проект 902-2-340

Форм.	Зона	Поз.	Обозначение	Наименование	Кол	Примечание
				Документация		
22			14И9 02. 000. СБ	Сборочный чертеж		
				Детали		
12		1	14И9. 01. 001	Балка продольная	5	
11		2	14И9. 01. 003	Связка	8	
11		3	14И9. 01. 004	Стойка	4	
11		4	14И9. 01. 005	Шпилька	62	
12		5	14И9. 02. 001	Балка поперечная	2	
11		6	14И9. 02. 002	Стойка	3	
4		7	14И9. 02. 003	Плата		
				Лист 10 ГОСТ 19903-74		
				Ст.3 ГОСТ 14637-69		
				130h 14x 80h14	7	0.8кг

Подп. и дата | Инв. № дуб. | Взам. инв. | Подп. и дата | Инв. № подл.

14И9. 02. 000

Изм	Лист	№ докум	Подп.	Дата
Разраб		Глазунова		
Пров		Алексашев		
Гл. спец		Мясник		
Н. контр		Бычков		
Утв		Лепсе		

Каркас

Лит	Лист	Листов
И		1

Мосгорисполком Мосводоканалниипроект г. Москва

Копировал: Ф

Формат 11

Альбом II

Типовой проект 902-2-340

Форм.	Зона	Поз.	Обозначение	Наименование	Кол	Примечание
				Документация		
22			14И9. 03. 000. СБ	Сборочный чертеж		
				Сборочные единицы		
11		1	14И9. 03. 100	Короб	1	
11		2	14И9. 03. 200	Поддон	1	
11		3	14И9. 03. 300	Затвор	8	
11		4	14И9. 03 400	Рамка	1	
11		5	14И9. 03. 500	Фиксатор	1	
				Материалы		
		7		Мешковина S=3мм		
				ГОСТ 8516-67	2	м²

Подп. и дата | Инв. № дуб. | Взам. инв. | Подп. и дата | Инв. № подл.

14И9.03.000

Изм	Лист	№ докум	Подп.	Дата
Разраб.		Глазунова		
Пров.		Алексашев		
Гл. спец		Мясник		
Н. контр		Бычков		
Утв		Лепсе		

Фильтр

Лит.	Лист	Листов
И		1

Мосгорисполком Мосводоканалниипроект г. Москва

Копировал: Ф

Формат 11

Альбом II

Типовой проект 902-2-340

Форм.	Зона	Поз.	Обозначение	Наименование	Кол	Примеч.
				Документация		
22			19И9. 03. 100. СБ	Сборочный чертеж		
				Детали		
11		1	14И9. 03. 101	Ручка	1	
11		2	14И9. 03. 102	Прокладка	2	
6.4		3	14И9. 03. 103	Лист		
				Лист 62.0 ГОСТ 19903-74		
				Ст.3 ГОСТ 16523-70		
				360h 14x 800h 14	2	4.5кг
11		4	14И9. 03 104	Уголок	2	
11		5	14И9. 03. 104-01	Уголок	2	
11		6	14И9. 03. 105	Уголок	2	
11		7	14И9. 03. 105-01	Уголок	2	
11		8	14И9. 03. 108	Прокладка	2	
11		9	14И9. 03. 109	Упор	1	
6.4		10	14И9. 03. 111	Лист		
				Лист 62.0 ГОСТ 19903-74		
				Ст.3 ГОСТ 16523-70		
				360h 14x 760h14	2	4.2кг
11		11	14И9. 03. 112	Петля	16	
6.4		12	14И9. 03. 113	Стойка		
				Уголок Б-50x50x5 ГОСТ 8509-72		
				Ст.3 ГОСТ 535-58		
				ℓ = 300h 14	4	1.1кг
11		13	14И9 03. 114	Проушина	1	

Подп. и дата | Инв. № дуб. | Взам. инв. | Подп. и дата | Инв. № подл.

14И9. 03 100

Изм	Лист	№ докум	Подп	Дата
Разраб		Глазунова		
Пров		Алексашева		
Гл. спец		Мясник		
Н. контр		Бычков		
Утв		Лепсе		

Короб

Лит.	Лист	Листов
И		1

Мосгорисполком Мосводоканалниипроект г. Москва

Копировал: Ф

Формат 11

Альбом II

Типовой проект 902-2-340

Форм.	Зона	Поз.	Обозначение	Наименование	Кол	Примечание
				Документация		
12			14И9. 03. 200 СБ	Сборочный чертеж		
				Сборочные единицы		
11		1	14И9. 03. 210	Обрамление	1	
11		2	14И9. 03. 220	Рамка	1	
				Детали		
6.4		3	14И9. 03. 201	Сетка		
				Сетка N 10-20		
				ГОСТ 3826-66		
				720±3 x 780±3	1	2.15кг
				Стандартные изделия		
		4		Заклепка 4x16		
				ГОСТ 10299-68	24	

Подп. и дата | Инв. № дуб. | Взам. инв. | Подп. и дата | Инв. № подл.

14И9. 03. 200

Изм	Лист	№ докум	Подп.	Дата
Разраб		Глазунова		
Пров		Алексашева		
Гл. спец		Мясник		
Н. контр		Бычков		
Утв		Лепсе		

Поддон

Лит.	Лист	Листов
И		1

Мосгорисполком Мосводоканалниипроект г. Москва

Копировал Ф

16736-02 12

Формат 11

Альбом II

Типовой проект 902-2-340

Формат	Зона	Поз.	Обозначение	Наименование	Кол.	Примеч.
				Документация		
12			14И9.03.210 СБ	Сборочный чертеж		
				Детали		
11		1	14И9.03.112-01	Петля	4	
11		2	14И9.03.211	Уголок	2	
Б.Ч.		3	14И9.03.212	Уголок		
				Уголок 32×32×4 ГОСТ 8509-72		
				Ст.3 ГОСТ 535-58		
				l = 737h14	2	1,4кг

Инв. № подл. | Подпись и дата | Взам. инв. № | Инв. № дубл. | Подпись и дата

Изм.	Лист	№ докум.	Подп.	Дата
Разраб.		Глазунова		
Пров.		Алексашева		
Гл. спец.		Мясник		
Н. контр.		Бычков		
Утв.		Лепсе		

14И9.03.210

Обрамление

Лит.	Лист	Листов
И		1

Мосгорисполком Мосводоканалниипроект г. Москва

копировал: [illegible] формат 11

Альбом II

Типовой проект 902-2-340

Формат	Зона	Поз.	Обозначение	Наименование	Кол.	Примеч.
				Документация		
12			14И9.03.220 СБ	Сборочный чертеж		
				Детали		
11		1	14И9.03.221	Ребро	4	
Б.Ч.		2	14И9.03.222	Полоса		
				Лист 4 ГОСТ 19903-74		
				Ст.3 ГОСТ 14637-69		
				24h14 x 721h14	2	0,52кг
Б.Ч.		3	14И9.03.223	Полоса		
				Лист 4 ГОСТ 19903-74		
				Ст.3 ГОСТ 14637-69		
				24h14 x 731h14	2	0,53кг

Инв. № подл. | Подпись и дата | Взам. инв. № | Инв. № дубл. | Подпись и дата

Изм.	Лист	№ докум.	Подп.	Дата
Разраб.		Глазунова		
Пров.		Алексашева		
Гл. спец.		Мясник		
Н. контр.		Бычков		
Утв.		Лепсе		

14И9.03.220

Рамка

Лит.	Лист	Листов
И		1

Мосгорисполком Мосводоканалниипроект г. Москва

копировал: [illegible] формат 11

Альбом II

Типовой проект 902-2-340

Формат	Зона	Поз.	Обозначение	Наименование	Кол.	Примеч.
				Документация		
11			14И9.03.300 СБ	Сборочный чертеж		
				Детали		
11		1	14И9.03.301	Шпингалет	1	
11		2	14И9.03.302	Ручка	1	

Инв. № подл. | Подпись и дата | Взам. инв. № | Инв. № дубл. | Подпись и дата

Изм.	Лист	№ докум.	Подп.	Дата
Разраб.		Глазунова		
Пров.		Алексашева		
Гл. спец.		Мясник		
Н. контр.		Бычков		
Утв.		Лепсе		

14И9.03.300

Затвор

Лит.	Лист	Листов
И		1

Мосгорисполком Мосводоканалниипроект г. Москва

копировал: [illegible]

Альбом II

Типовой проект 902-2-340

Формат	Зона	Поз.	Обозначение	Наименование	Кол.	Примеч.
				Документация		
12			14И9.03.400 СБ	Сборочный чертеж		
				Сборочные единицы		
11		1	14И9.03.410	Обрамление	1	
11		2	14И9.03.420	Рамка	1	
				Детали		
Б.Ч.		3	14И9.03.401	Сетка		
				Сетка N 10-2.0		
				ГОСТ 3826-66		
				761±3 x 801±3	1	2,5кг
				Стандартные изделия		
				Заклепка 4×16		
		4		ГОСТ 10299-68	26	

Инв. № подл. | Подпись и дата | Взам. инв. № | Инв. № дубл. | Подпись и дата

Изм.	Лист	№ докум.	Подп.	Дата
Разраб.		Глазунова		
Пров.		Алексашева		
Гл. спец.		Мясник		
Н. контр.		Бычков		
Утв.		Лепсе		

14И9.03.400

Рамка

Лит.	Лист	Листов
И		1

Мосгорисполком Мосводоканалниипроект г. Москва

копировал: [illegible] 16736-02 13

Типовой проект 902-2-340 Альбом II

Форм	Зона	Поз.	Обозначение	Наименование	Кол	Примеч.
				Документация		
12			14И9.03.410 СБ	Сборочный чертеж		
				Детали		
11		1	14И9.03.411	Уголок	2	
11		2	14И9.03.411-01	Уголок	2	
БЧ		3	14И9.03.412	Полоса		
				Полоса 6х25 ГОСТ 103-76 / Ст.3 ГОСТ 535-58		
				ℓ = 761 h14	2	0.89кг
БЧ		4	14И9.03.414	Полоса		
				Полоса 6х25 ГОСТ 103-76 / Ст.3 ГОСТ 535-58		
				ℓ = 747 h14	2	0.86кг
11		5	14И9.03.415	Петля	4	
БЧ		6	14И9.03.416	Упор		
				Полоса 10х20 ГОСТ 103-76 / Ст.3 ГОСТ 535-58		
				ℓ = 20 h14	4	0.03кг
11		7	14И9.03.417	Ручка	2	

Подп. и дата | Инв. № подл. | Взам. инв. № | Инв. № дуб. | Подп. и дата

Изм.	Лист	№ докум.	Подп.	Дата
Разраб.		Глазунова		
Пров.		Алексашева		
Гл. спец.		Мясник		
Н. контр.		Бычков		
Утв.		Лепсе		

14И9.03.410

Обрамление

Лит.	Лист	Листов
И		1

Мосгорисполком Мосводоканалниипроект г. Москва

Копировал: [illegible] формат 11

Типовой проект 902-2-340 Альбом II

Форм	Зона	Поз.	Обозначение	Наименование	Кол	Примеч.
				Документация		
12			14И9.03.420 СБ	Сборочный чертеж		
				Детали		
11		1	14И9.03.221-01	Ребро	4	
БЧ		2	14И9.03.422	Полоса		
				Полоса 4х20 ГОСТ 103-76 / Ст.3 ГОСТ 535-58		
				ℓ = 76 / h14	4	0.43кг

Подп. и дата | Инв. № подл. | Взам. инв. № | Инв. № дуб. | Подп. и дата

Изм.	Лист	№ докум.	Подп.	Дата
Разраб.		Глазунова		
Пров.		Алексашева		
Гл. спец.		Мясник		
Н. контр.		Бычков		
Утв.		Лепсе		

14И9.03.420

Рамка

Лит.	Лист	Листов
И		1

Мосгорисполком Мосводоканалниипроект г. Москва

Копировал: [illegible] формат 11

Типовой проект 902-2-340 Альбом II

Форм	Зона	Поз.	Обозначение	Наименование	Кол	Примеч.
				Документация		
11			14И9.03.500 СБ	Сборочный чертеж		
				Детали		
11		1	14И9.03.501	Ручка	1	
11		2	14И9.03.502	Хомутик	1	

Подп. и дата | Инв. № подл. | Взам. инв. № | Инв. № дуб. | Подп. и дата

Изм.	Лист	№ докум.	Подп.	Дата
Разраб.		Глазунова		
Пров.		Алексашева		
Гл. спец.		Мясник		
Н. контр.		Бычков		
Утв.		Лепсе		

14И9.03.500

Фиксатор

Лит.	Лист	Листов
И		1

Мосгорисполком Мосводоканалниипроект г. Москва

формат 11

Типовой проект 902-2-340 Альбом II

Форм.	Зона	Поз.	Обозначение	Наименование	Кол	Примеч.
				Документация		
*)			13Н1.00.000 СБ	Сборочный чертеж		*22; 12
				Сборочные единицы		
11		1	13Н1.00.100	Цилиндр подвижной	1	
11		2	13Н1.00.200	Патрубок в сборе	2	
11		3	13Н1.00.300	Колено	1	
				Детали		
12		5	13Н1.00.001	Штанга	1	
11		6	13Н1.00.002	Втулка	1	
11		7	13Н1.00.003	Пластина верхняя	1	
11		8	13Н1.00.004	Пластина нижняя	1	
11		9	13Н1.00.005	Гайка	1	
11		10	13Н1.00.006	Прокладка	2	
11		11	13Н1.00.007	Крышка	2	
				Стандартные изделия		
				Болты ГОСТ 7798-70		
		15		М10х45.56	16	

Подп. и дата | Инв. № подл. | Взам. инв. № | Инв. № дуб. | Подп. и дата

Изм.	Лист	№ докум.	Подп.	Дата
Разраб.		Глазунова		
Пров.		Алексашева		
Гл. спец.		Мясник		
Н. контр.		Бычков		
Утв.		Лепсе		

13Н1.00.000

Регулятор уровня

Лит.	Лист	Листов
И	1	2

Мосгорисполком Мосводоканалниипроект г. Москва

Формат	Зона	Поз.	Обозначение	Наименование	Кол	Примечание
		16		М12х55.56	2	
		17		М16х55 56	16	
				Гайки ГОСТ 5915-70		
		18		М10.5	20	
		19		М12.5	4	
		20		М16.5	16	
				Шайбы ГОСТ 6402-70		
		21		10 65Г	16	
		22		12 65Г	2	
		23		16 65Г	16	
		24		Шайба 12.02		
				ГОСТ 11371-68	1	
		25		Шпилька М10х30.56		
				ГОСТ 22032-78	2	
		26		Шпонка 6х6х28		
				ГОСТ 8789-68	1	
		27		Кольцо 190х200-65-2-2		
				ГОСТ 9833-73	2	
		28		Маховик 2-А-200х4		
				ГОСТ 5260-75	1	

Изм.	Лист	№ докум.	Подп.	Дата	13Н1. 00. 000	Лист 2

Копировал: Формат 11

Типовой проект 902-2-340 Альбом II

Формат	Зона	Поз.	Обозначение	Наименование	Кол.	Примечание
				Документация		
12			13Н1. 00. 100. СБ	Сборочный чертеж		
				Детали		
11		1	13Н1. 00. 101	Плита	1	
11		2	13Н1. 00. 102	Патрубок	2	
64		3	13Н1. 00. 103	Ребро		
				Лист 6 ГОСТ 19903-74		
				Ст. 3 ГОСТ 14637-69		
				163 h 14 х 25 h 14	2	0.18кг

Инв. № подл. | Подпись и дата | Взам. инв. № | Инв. № дубл. | Подпись и дата

Изм.	Лист	№ докум.	Подп.	Дата	13Н1. 00. 100.
Разраб.		Глазунова			Цилиндр подвижной
Пров.		Алексашева			Лит. И; Лист; Листов 1
Гл. спец.		Мягник			Мосгорисполком Мосводоканалниипроект г. Москва
Н. контр.		Бычков			
Утв.		Лепее			

Копировал: Формат 11

Формат	Зона	Поз.	Обозначение	Наименование	Кол	Примечание
				Документация		
12			13Н1. 00. 200. СБ	Сборочный чертеж		
				Детали		
12		1	13Н1. 00. 201	Фланец	1	
64		2	13Н1. 00. 202	Патрубок		
				Труба 219х9 ГОСТ 8732-78		
				Ст. 3 ГОСТ 8731-74		
				l = 225 h 14	1	10.46кг
				Стандартные изделия		
		3		Фланец 200-2.5		
				ГОСТ 12827-67	1	

Изм.	Лист	№ докум.	Подп.	Дата	13Н1. 00. 200
Разраб.		Глазунова			Патрубок в сборе
Пров.		Алексашева			Лит. И; Лист; Листов 1
Гл. спец.		Мягник			Мосгорисполком Мосводоканалниипроект г. Москва
Н. контр.		Бычков			
Утв.		Лепее			

Формат 11

Типовой проект 902-2-340 Альбом II

Формат	Зона	Поз.	Обозначение	Наименование	Кол	Примечание
				Документация		
12			13Н1. 00. 300. СБ	Сборочный чертеж		
				Детали		
11		1	13Н1. 00. 301	Пластина	1	
11		2	13Н1. 00. 302	Полусектор	2	
11		3	13Н1. 00 302-01	Полусектор	2	
64		4	13Н1. 00. 304	Труба		
				Труба 219х9 ГОСТ 8732-78		
				Ст. 3 ГОСТ 8731-74		
				l = 600 h 14	2	32кг
				Стандартные изделия		
		5		Отвод 90° 200х8		
				ГОСТ 17375-77	2	

Инв. № подл. | Подпись и дата | Взам. инв. № | Инв. № дубл. | Подпись и дата

Изм.	Лист	№ докум.	Подп.	Дата	13Н1. 00. 300
Разраб.		Глазунова			Колено
Пров.		Алексашева			Лит. И; Лист; Листов 1
Гл. спец.		Мягник			Мосгорисполком Мосводоканалниипроект г. Москва
Н. контр.		Бычков			
Утв.		Лепее			

Копировал: 16736-02 15 Формат 11

Формат	Зона	Поз.	Обозначение	Наименование	Кол	Примеч
				Документация		
22			1965.00.000 СБ	Сборочный чертеж		
				Сборочные единицы		
11		1	1965 00.100	Бункер	1	
11		2	1965.00.200	Платформа	1	
11		3	1965 00.300	Траверса	1	
11		4	1965.00.400	Палец	1	
				Детали		
11		5	1965.00.001	Каток	4	
11		6	1965.00.002	Ось	4	
11		7	1965.00.003	Ось	2	
11		8	1965.00.004	Заглушка	1	
				Стандартные изделия		
		10		Гайка М16.5		
				ГОСТ 5915-70	4	
				Шайбы ГОСТ 11371-68		
		11		Шайба 16.02	2	
				Шайба 27.02	2	
				Шплинт 5х32		
				ГОСТ 397-66	6	

Изм	Лист	№ докум.	Подп.	Дата
Разраб		Корнет		
Пров.		Попова		
Гл. спец		Мясник		
Н. контр		Бычков		
Утв		Лепсе		

1965.00.000

Контейнер для осадка

Лит	Лист	Листов
И		1

Мосгорисполком Мосводоканалниипроект г. Москва

Копировал: Формат 11

Формат	Зона	Поз.	Обозначение	Наименование	Кол	Примеч.
				Документация		
12			1965.00.200 СБ	Сборочный чертеж		
				Сборочные единицы		
11		1	1965.00.210	Вилка	4	
				Детали		
11		1	1965.00.201	Балка	2	
11		2	1965.00.201-01	Балка	2	

Изм	Лист	№ докум	Подп.	Дата
Разраб		Рябчиков		
Пров		Попова		
Гл спец		Мясник		
Н конт		Бычков		
Утв		Лепсе		

1965 00 200

Платформа

Лит	Лист	Листов
И		1

Мосгорисполком Мосводоканалниипроект г Москва

Формат 11

Альбом II

Типовой проект 902-2-340

Формат	Зона	Поз.	Обозначение	Наименование	Кол	Примеч
				Документация		
*)			1965 00.100 СБ	Сборочный чертеж		*) 22.12
				Детали		
11		1	1965.00.101	Угольник	3	
11		2	1965 00 101-01	Угольник	3	
Б4		3	1965.00.102	Стяжка ℓ=800 h 14		
				Уголь 6-36х36х4 ГОСТ 8509-72		
				Ст.3 ГОСТ 535-58	2	1.7кг
Б4		4	1965.00 104	Планка		
				Лист 4 ГОСТ 19903-74		
				Ст.3 ГОСТ 14637-69		
				50 h 14 х 580 h 14	1	0.9кг
11		5	1965.00.105	Скоба	2	
11		6	1965.00.106	Косынка	2	
Б4		7	1965.00 107	Стенка		
				Лист 4 ГОСТ 19903-71		
				Ст.3 ГОСТ 14637-69		
				590 h 14 х 590 h 14	2	1кг
11		8	1965.00.108	Патрубок	1	
Б4		9	1965.00.109	Платик 40 h 14 х 40 h 14		
				Лист 4 ГОСТ 19903-74		
				Ст.3 ГОСТ 14637-69	4	0.05кг
11		10	1965.00.111	Обечайка	1	
11		11	1965.00.112	Стяжка	3	
11		12	1965 00.113	Вкладыш	2	

Изм	Лист	N докум	Подп	Дата
Разраб		Корнет		
Пров		Попова		
Гл. спец		Мясник		
Н контр		Бычков		
Утв		Лепсе		

1965.00.100

Бункер

Лит	Лист	Листов
И		1

Мосгорисполком Мосводоканалниипроект г. Москва

Копировал: Формат 11

Альбом II

Типовой проект 902-2-340

Формат	Зона	Поз.	Обозначение	Наименование	Кол	Примеч.
				Документация		
12			1965.00.210 СБ	Сборочный чертеж		
				Детали		
11		1	1965 00 211	Серьга	2	
Б4		2	1965.00 212	Планка		
				Лист 6 ГОСТ 19903-74		
				Ст 3 ГОСТ 14637-69		
				90 h 14 х 90 h 14	1	0.5кг
Б4		3	1965.00.213	Упор		
				Лист 6 ГОСТ 19903-74		
				Ст.3 ГОСТ 14637-69		
				12 h 14 х 25 h 14	1	0.02кг

Изм	Лист	N докум	Подп.	Дата
Разраб.		Корнет		
Пров.		Попова		
Гл спец		Мясник		
Н контр		Бычков		
Утв		Лепсе		

1965.00.210

Вилка

Лит	Лист	Листов
И		1

Мосгорисполком Мосводоканалниипроект г Москва

Копировал:

Типовой проект 902-2-340 Альбом II

Формат	Зона	Поз.	Обозначение	Наименование	Кол.	Примеч.
				Документация		
12			1965.00.300СБ	Сборочный чертеж		
				Детали		
11		1	1965.00.301	Тяга	2	
11		2	1965.00.302	Коромысло	1	

Изм.	Лист	№ докум.	Подпись	Дата	1965.00.300
Разраб.		Рябчикова			Траверса
Пров.		Попова			
Гл. спец.		Мясник			
Н. контр.		Бычков			
Утв.		Лепсе			

Лит.	Лист	Листов
И		1

Мосгорисполком Мосводоканалниипроект г. Москва

Копировал: Волк Формат 11

Подпись и дата | Инв. № дубл. | Взам. инв. | Подпись и дата | Инв. № подл.

Формат	Зона	Поз.	Обозначение	Наименование	Кол.	Примеч.
				Документация		
11			1965.00.400СБ	Сборочный чертеж		
				Детали		
11		1	1965.00.401	Палец	1	
11		2	1965.00.402	Вставка	1	
				Стандартные изделия		
		3		Заклепка 6×34		
				ГОСТ 10300-68	1	

Изм.	Лист	№ докум.	Подпись	Дата	1965.00.400
Разраб.		Бодрикова			Палец
Пров.		Попова			
Гл. спец.		Мясник			
Н. контр.		Бычков			
Утв.		Лепсе			

Лит.	Лист	Листов
И		1

Мосгорисполком Мосводоканалниипроект г. Москва

Копировал: Волк Формат 11

Типовой проект 902-2-340 Альбом II

Формат	Зона	Поз.	Обозначение	Наименование	Кол.	Примеч.
				Документация		
12			14Ж2.00.000СБ	Сборочный чертеж		
				Сборочные единицы		
11		1	14Ж2.00.100	Корпус	1	
				Детали		
54		2	14Ж2.00.001	Уголок		
				Уголок Б-100×100×10 ГОСТ 8509-72		
				Ст3 ГОСТ 535-58		
				e=150 h14	2	0,5 кг
				Стандартные изделия		
		4		Болт М16×55.56		
				ГОСТ 7798-70	8	
		5		Гайка М16.5		
				ГОСТ 5915-70	8	
		6		Шайба 16.65Г		
				ГОСТ 6402-70	8	
		7		Прокладка А-200×25		
				ГОСТ 15180-70	1	
		8		Фланец 200-2,5		
				ГОСТ 12827-67	1	

Изм.	Лист	№ докум.	Подпись	Дата	14Ж2.00.000
Разраб.		Корнет			Лоток распределительный
Пров.		Попова			
Гл. спец.		Мясник			
Н. контр.		Бычков			
Утв.		Лепсе			

Лит.	Лист	Листов
И		1

Мосгорисполком Мосводоканалниипроект г. Москва

Подпись и дата | Инв. № дубл. | Взам. инв. | Подпись и дата | Инв. № подл.

Формат	Зона	Поз.	Обозначение	Наименование	Кол.	Примеч.
				Документация		
12			14Ж2.00.100СБ	Сборочный чертеж		
				Детали		
12		1	14Ж2.00.101	Труба	1	
54		2	14Ж2.00.102	Заглушка		
				Лист 5 ГОСТ 19903-74		
				Ст3 ГОСТ 14637-69		
				ф 205 h14	2	0,4 кг
11		3	14Ж2.00.103	Патрубок	1	
11		4	14Ж2.00.104	Патрубок	4	
				Стандартные изделия		
		5		Фланец 200-2,5		
				ГОСТ 12827-67	1	

Изм.	Лист	№ докум.	Подпись	Дата	14Ж2.00.100
Разраб.		Корнет			Корпус
Пров.		Попова			
Гл. спец.		Мясник			
Н. контр.		Бычков			
Утв.		Лепсе			

Лит.	Лист	Листов
И		1

Мосгорисполком Мосводоканалниипроект г. Москва

Копировал: Волк 16736-02 17 Формат 11

14Х4.00.000СБ

А-А

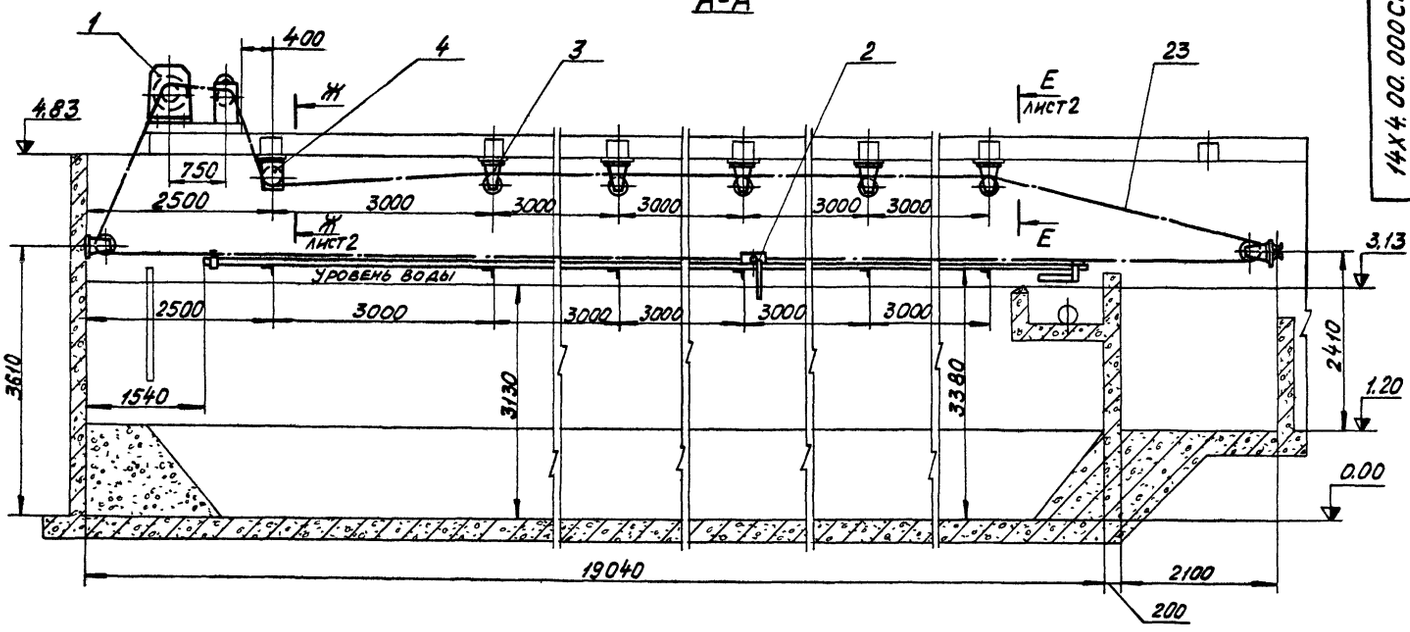

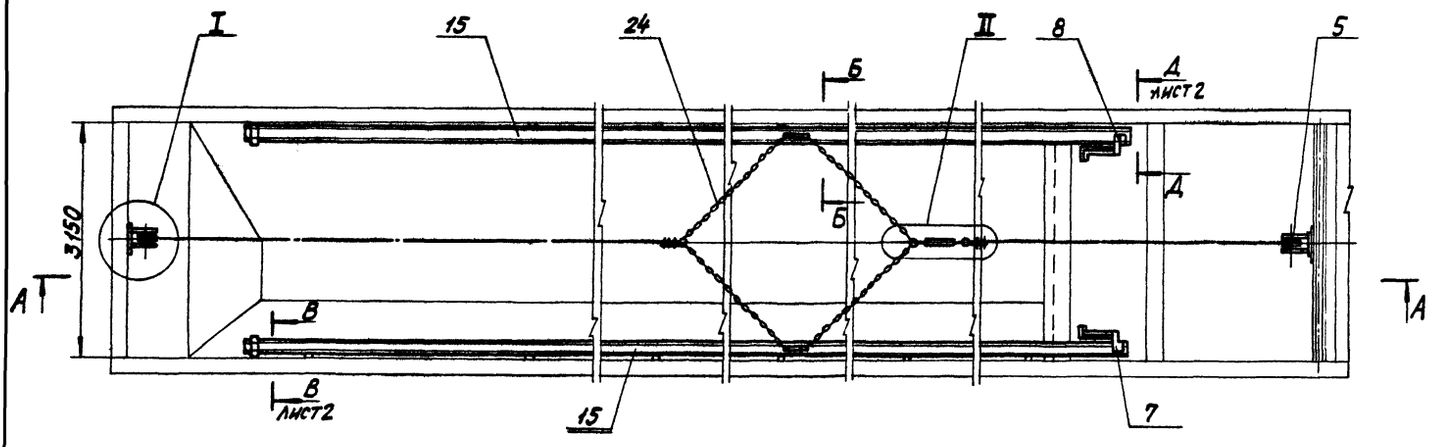

Б – Б повернуто
М1:2

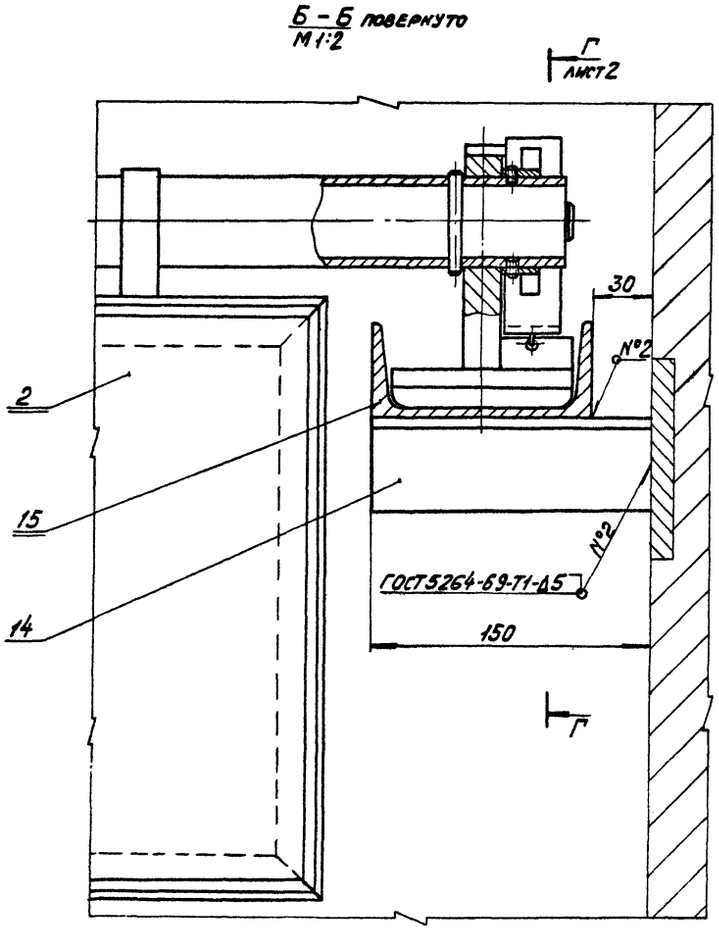

1. Размеры для справок.
2. Блоки тяговых канатов должны быть установлены строго в одной вертикальной плоскости. Изломы и искривления каната недопустимы.
3. Кронштейны блоков должны быть закреплены шпильками с гайками на закладных пластинках, предусмотренных в строительной конструкции. Сверление отверстий с нарезкой резьбы производить при монтаже.
4. После установки и выверки работы тягового устройства кронштейны блоков приварить к закладным деталям.
5. Середина барабана тяговой лебедки и указательного устройства должны быть установлены в одной вертикальной плоскости с блоками.
6. Барабан лебедки обвить тремя-четырьмя витками, а барабан указательного устройства-одним витком каната, см. черт. 14Х4.01.000СБ.
7. Сверление отверстий в швеллерах строительной части для крепления лебедки производить во время монтажа по отверстиям лебедки.
8. После монтажа лебедки барабан указательного устройства установить так, чтобы начальное положение скребка соответствовало показанию цифры „0".
9. Расстояние между каждым цифровым значением соответствует одному метру передвижения скребка.
10. Упоры поз. 6, 7, 12 устанавливаются по месту при монтаже и отладке всего устройства.
11. Поверхность направляющих поз. 15, по которой перемещаются ползуны скребка смазать консистентной смазкой УС-2 ГОСТ 1033-73.
12. Несопрягаемые поверхности узлов и деталей окрасить битумным лаком БТ-577 ГОСТ 5631-70.

				14Х4.00.000СБ			
Изм.	Лист	№ докум.	Подп.	Дата	Устройство скребковое для сбора мазута Сборочный чертеж	Лит.	Масса	Масштаб
Разраб.		Глазунова				И	728	1:25
Пров.		Алексашева				Лист 1	Листов 2	
Гл. спец.		Мясник				Мосгорисполком Мособлсельхозпроект г. Москва		
Н. контр.		Бычков						
Утв.		Лепсе						

Копировал:

14Х4.00.000 СБ

Альбом II

Типовой проект 902-2-340

Е-Е
М1:5

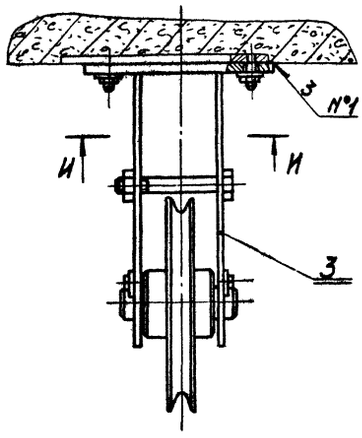

Ж-Ж
М1:5

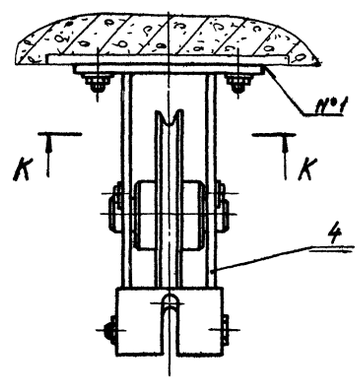

I
М1:5 повернуто

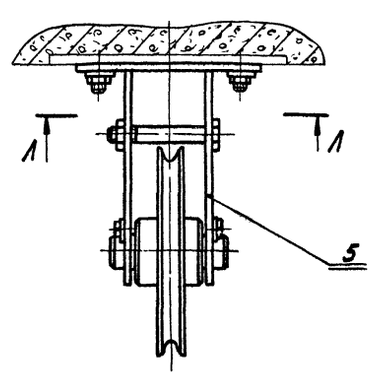

И-И
М1:5

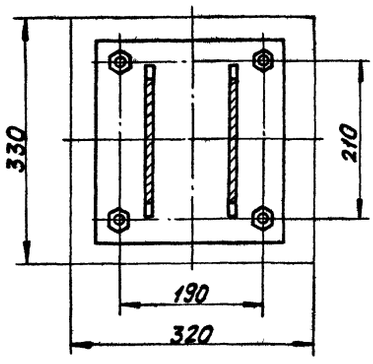

К-К
М1:5

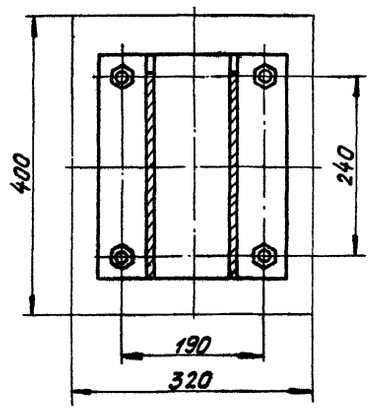

Л-Л
М1:5

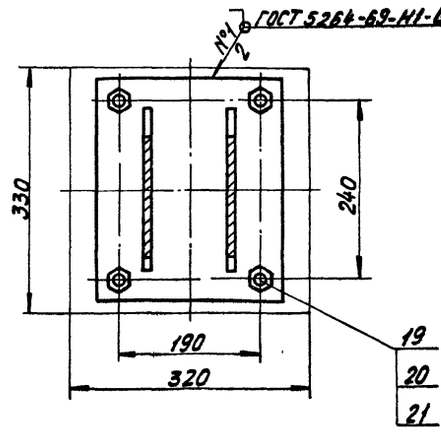

II
М1:2

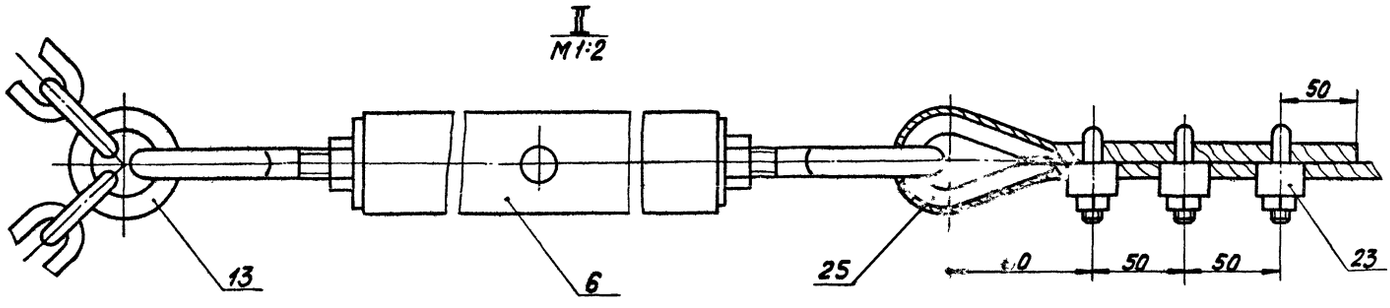

В-В повернуто лист1
М1:2

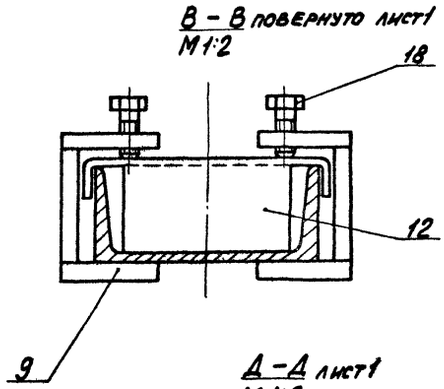

Г...Г лист1
М1:2

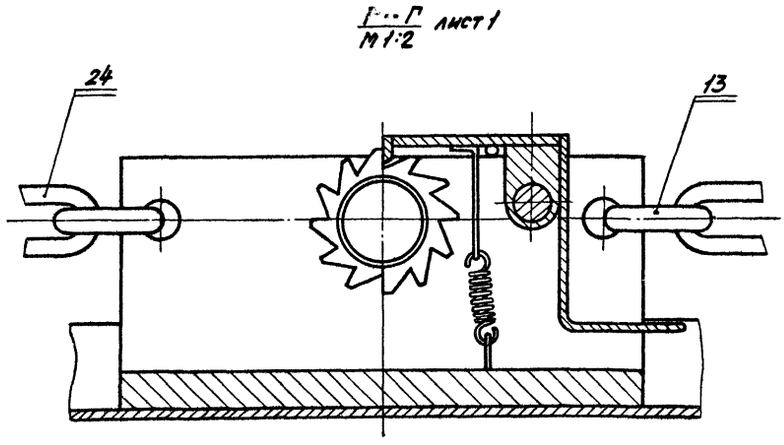

Д-Д лист1
М1:2

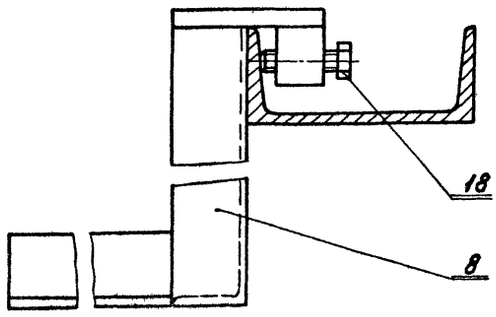

Изм.	Лист	№ докум.	Подп.	Дата	14Х4.00.000 СБ		
Разраб.		Глазунова			Устройство скребковое для сбора мазута. Сборочный чертеж	Лит.	Масса	Масштаб
Пров.		Алексеева				И	—	—
Гл.спец.		Мясник				Лист 2	Листов	
Н.контр.		Быков				Мосгорисполком Мосводоканалтрест г. Москва		
Утв.		Лепсе						

Копировал

16736-02 19 Формат А2

Инв. № подл. | Подпись и дата | Взам. инв. № | Инв. № дубл. | Подпись и дата

14Х4.01.000 СБ

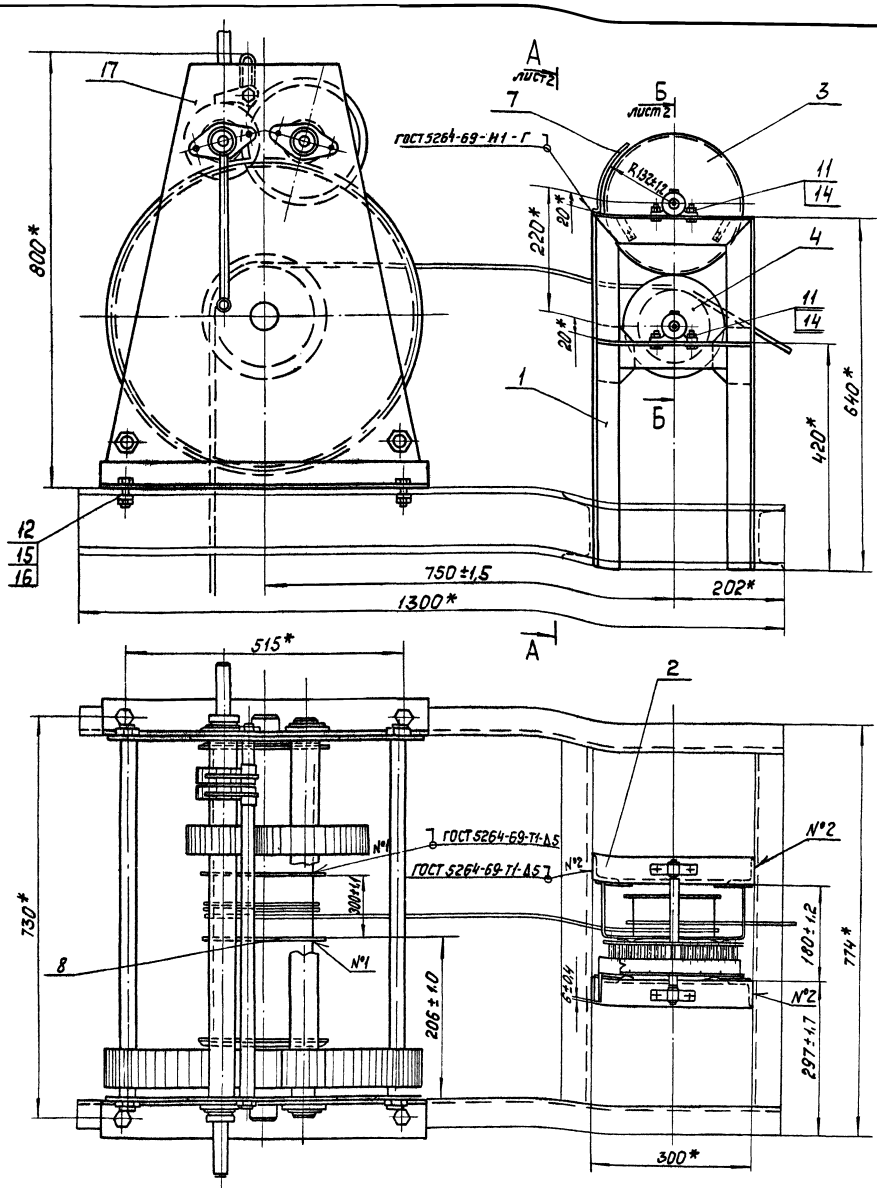

4. Тормозные пружины (черт. 14Х4.01.101) должны обеспечивать поворот замерного колеса (поз.3) на одно деление после каждого оборота барабана указательного устройства.

5. В трущиеся поверхности и маслёнки подшипников заложить универсальную средне-плавкую смазку УС-2 ГОСТ 1033-73.

1.* Размеры для справок.

2. Тяговая лебёдка с указательным устройством монтируется на швеллерах, предусмотренных строительной частью проекта.

3. Сверление отверстий в швеллерах для крепления лебедки должно быть произведено во время монтажа по отверстиям рамы лебедки.

				14Х4.01.000 СБ			
Изм.	Лист	№ докум.	Подпись	Дата	Привод Сборочный чертеж	Лит. И	Масса 185,0	Масштаб 1:5
Разраб.		Соколова				Лист 1	Листов 2
Пров.		Фаевцев					
Гл. спец.		Мясник				Мосгорисполком Мосводоканалпроект г. Москва	
Н. контр.		Бычков					
Утв.		Лепсе					

Копировал: 16736-02 20

14Х4.01.000СБ

А – А лист 1
М 1:5

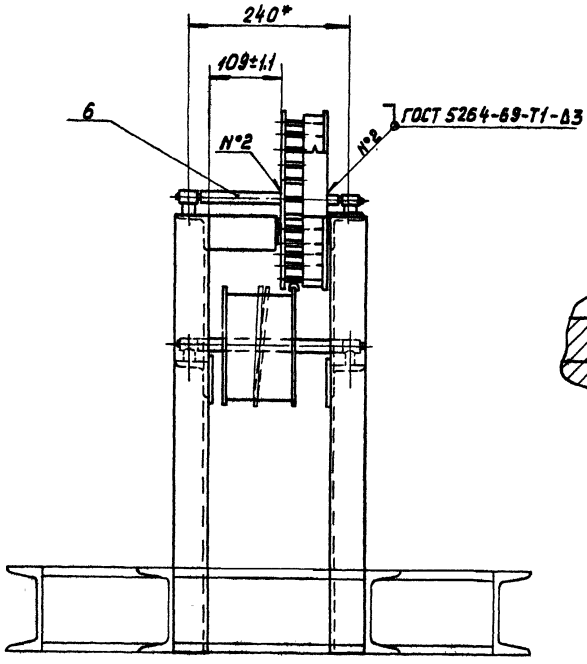

Б – Б лист 1
М 1:1

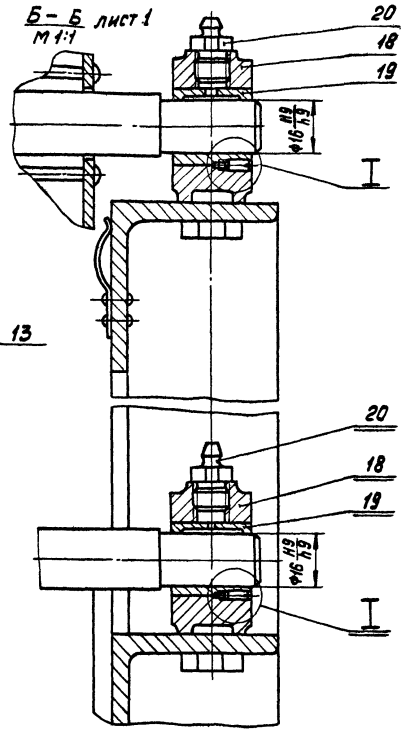

I
М 2:1

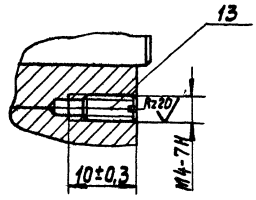

					14Х4.01.000СБ		
Изм.	Лист	№ докум.	Подпись	Дата	Привод	Лит.	Масса	Масштаб
Разраб.		Соколова				И	–	–
Пров.		Филевцев			Сборочный чертеж	Лист 2	Листов	
Гл.спец.		Мясник				Мосгорисполком		
Н.контр.		Быков				Мосводоканалниипроект г. Москва		
Утв.		Лепсе						

Копировал:

Формат 12

14Х4.01.100СБ

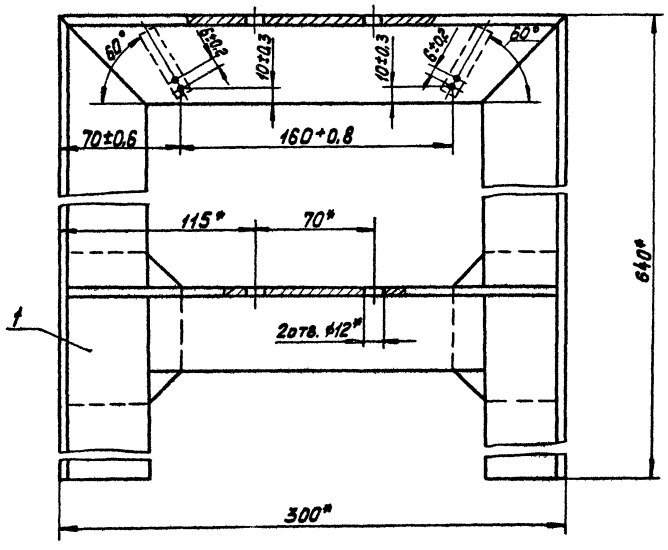

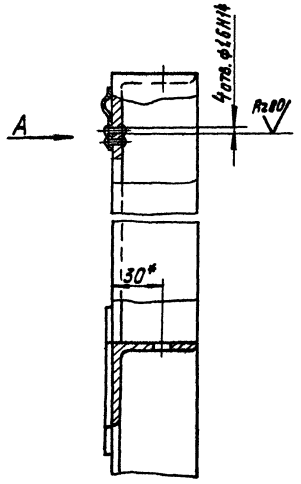

Вид А

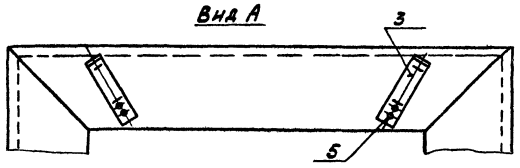

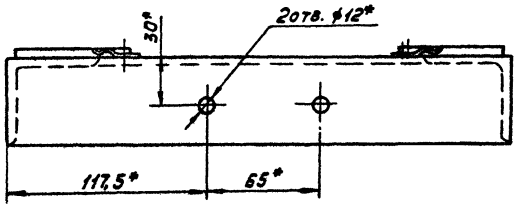

* Размеры для справок.

					14Х4.01.100СБ			
Изм.	Лист	№ докум.	Подпись	Дата	Стойка	Лит.	Масса	Масштаб
Разраб.		Бодрикова				И	7.	1:2
Пров.		Быков			Сборочный чертеж	Лист	Листов 1	
Гл.спец.		Мясник				Мосгорисполком		
Н.контр.		Быков				Мосводоканалниипроект г. Москва		
Утв.		Лепсе						

Копировал:

16736-02 21 Формат 12

14Х4.01.110 СБ

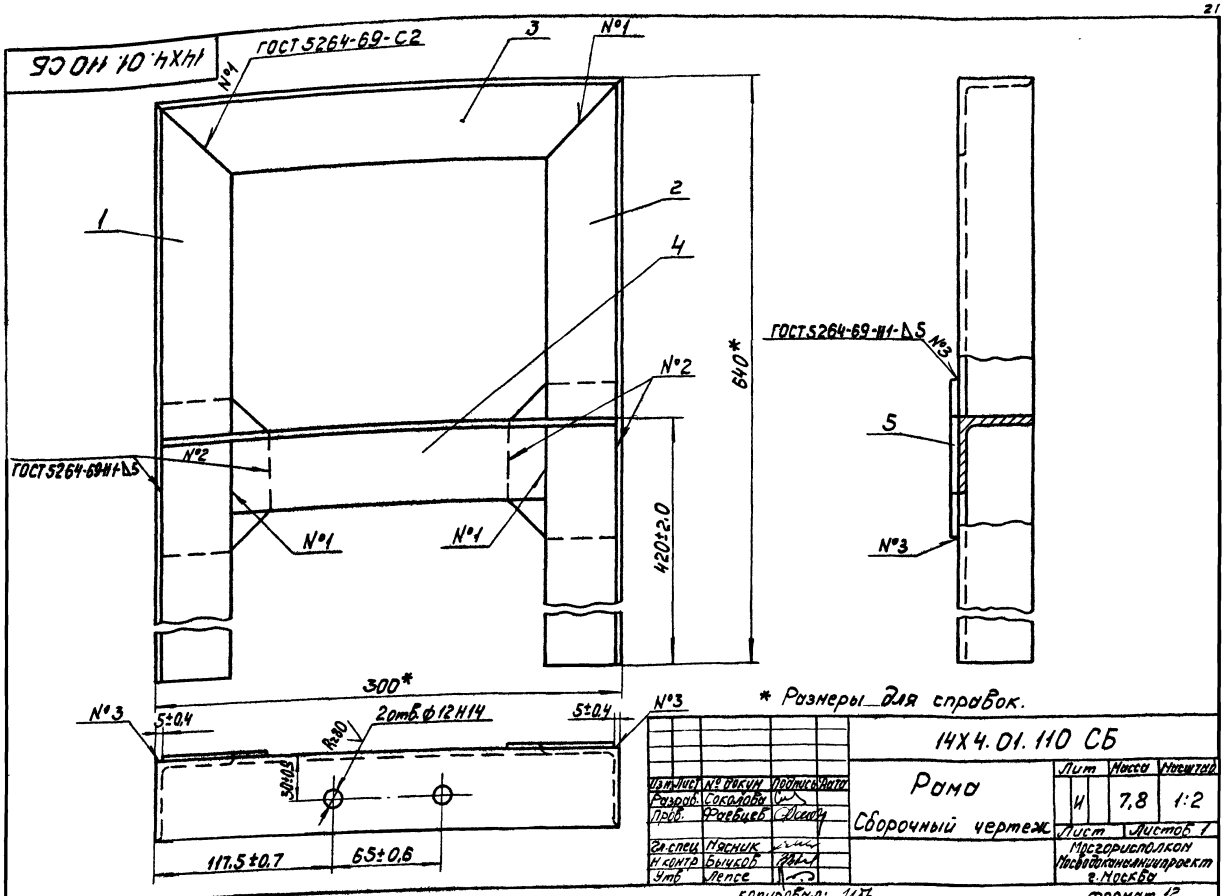

* Размеры для справок.

Изм	Лист	№ докум	Подпись	Дата	14Х4.01.110 СБ	Лит	Масса	Масштаб
Разраб.		Соколова			Рама	И	7,8	1:2
Пров.		Фаевцев			Сборочный чертеж	Лист	Листов 1	
Гл.спец		Мясник				Мосгорисполком Мосводоканалниипроект г.Москва		
Н.контр.		Бычков						
Утв.		Лепсе						

копировал: Ибр

формат 12

14Х4.01.200 СБ

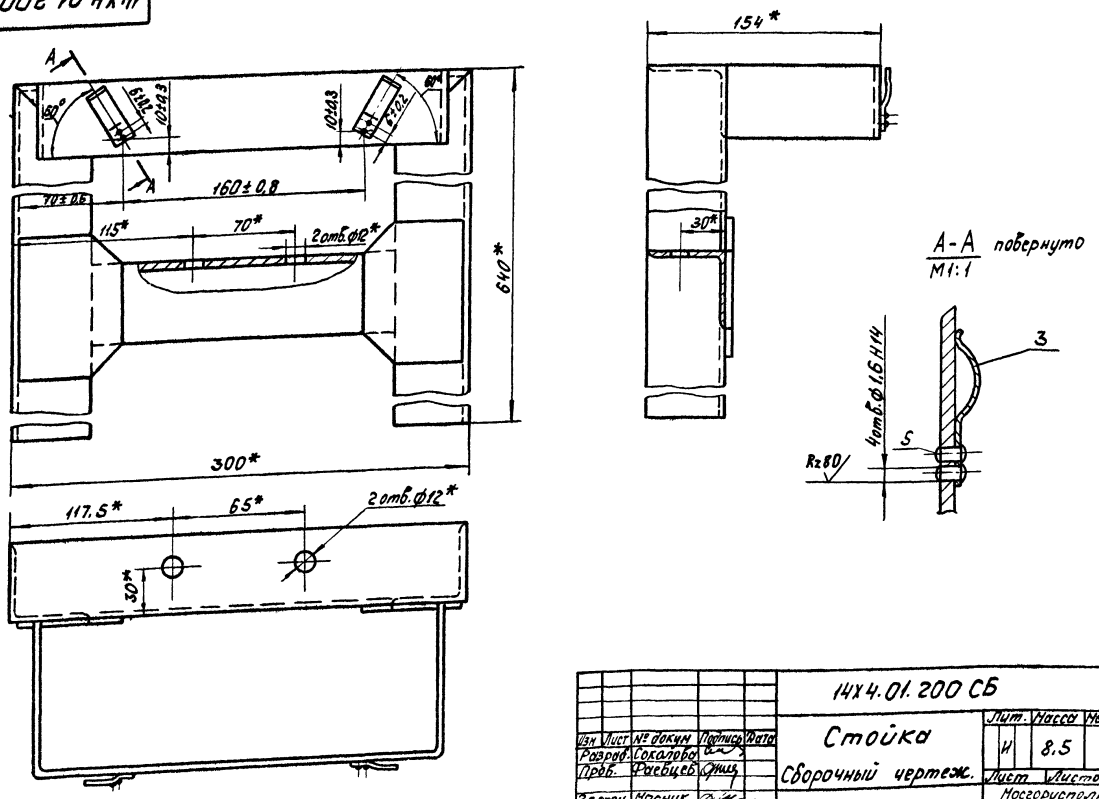

Изм	Лист	№ докум	Подпись	Дата	14Х4.01.200 СБ	Лит.	Масса	Масштаб
Разраб.		Соколова			Стойка	И	8,5	1:2
Пров.		Фаевцев			Сборочный чертеж.	Лист	Листов 1	
Гл.спец		Мясник				Мосгорисполком Мосводоканалниипроект г.Москва		
Н.контр.		Бычков						
Утв.		Лепсе						

копировал Ибр

16736-02 22

14Х4.01.210СБ

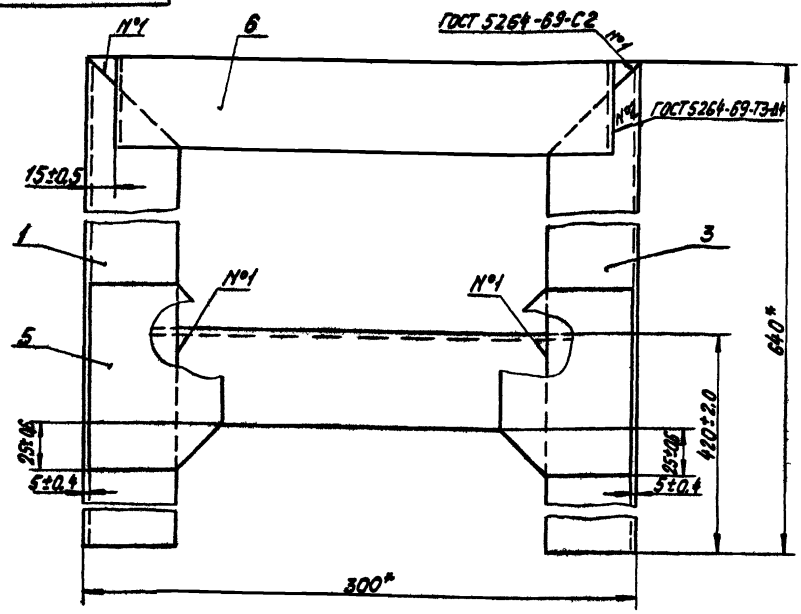

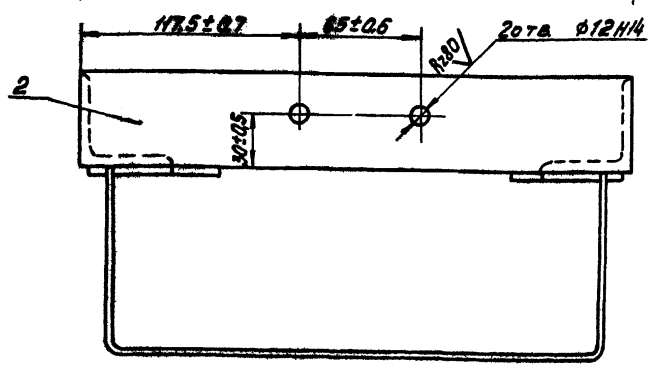

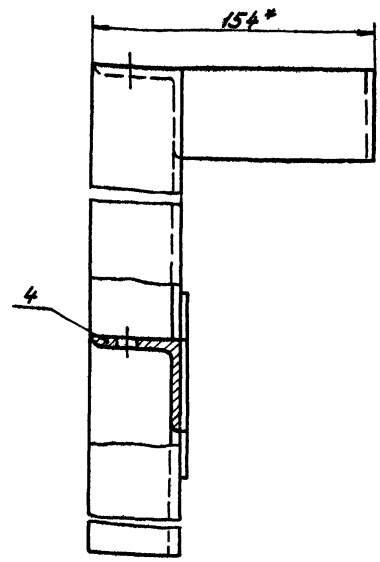

1.* Размеры для справок.

2. Сварку, кроме мест обозначенных особо, произвести по периметру прилегания деталей по ГОСТ 5264-69-Т1-Д1.

				14Х4.01.210СБ		
Изм.	Лист	№ докум.	Подп.	Дата		
Разраб.		Бодрикова			Рама Сборочный чертеж	Лит. / Масса / Масштаб: И / 8,5 / 1:2
Пров.		Бычков				Лист / Листов 1
Гл. спец.		Мясник				Мосгорисполком Мосводоканалниипроект г. Москва
Н. контр.		Бычков				
Утв.		Лепсе				

Копировал:

Формат 12

14Х4.01.300СБ

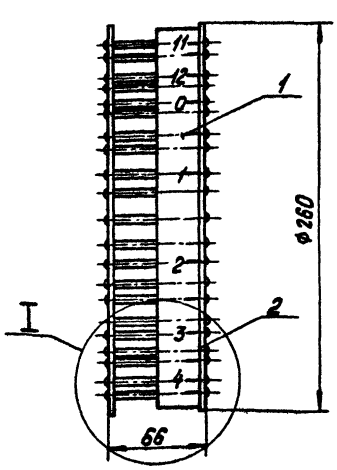

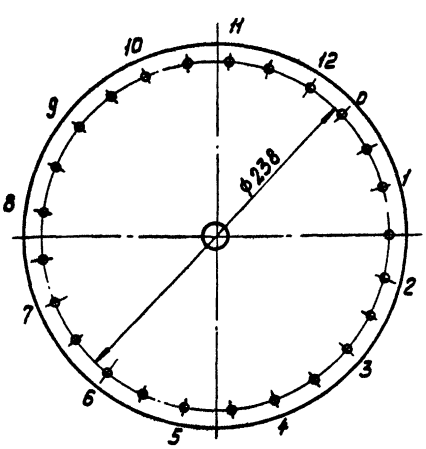

Развертка детали поз.1

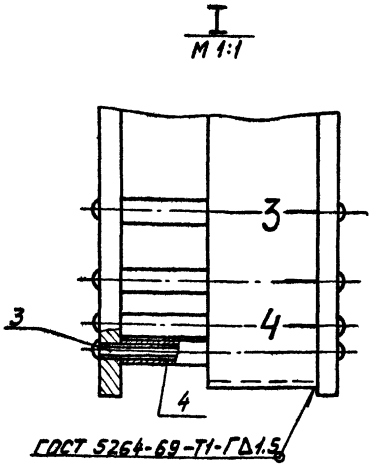

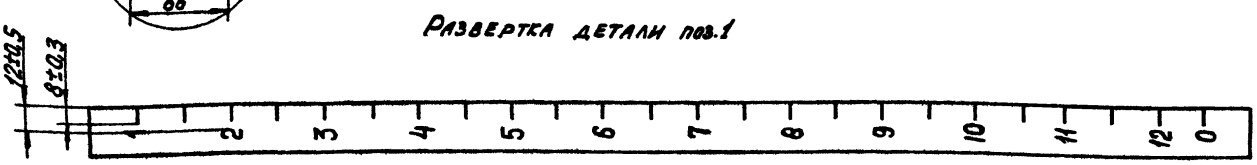

(поз. 1) окрасить эмалью МЛ-12-00 ГОСТ 9754-76 по грунту ГФ-020 ГОСТ 4056-63, после чего нанести цифровые значения шрифтом №14 ГОСТ 2304-68 эмалью МЛ-12-37 ГОСТ 9754-76

Риски и цифровые значения должны быть нанесены у спиц колеса как показано на чертеже.

4. Обработка поверхностей реза деталей Rz 80 ✓.

1. Размеры для справок.

2. В собранном виде диски колеса должны быть параллельны между собой.

3. После окончательной сборки колеса, мерную ленту

				14Х4.01.300СБ		
Изм.	Лист	№ докум.	Подп.	Дата		
Разраб.		Соколова			Колесо замерное Сборочный чертеж	Лит. / Масса / Масштаб: И / 3,2 / 1:2,5
Пров.		Фаевцев				Лист / Листов 1
Гл. спец.		Мясник				Мосгорисполком Мосводоканалниипроект г. Москва
Н. контр.		Бычков				
Утв.		Лепсе				

Копировал:

Типовой проект 902-2-340 Альбом II

14Х4.01.400СБ

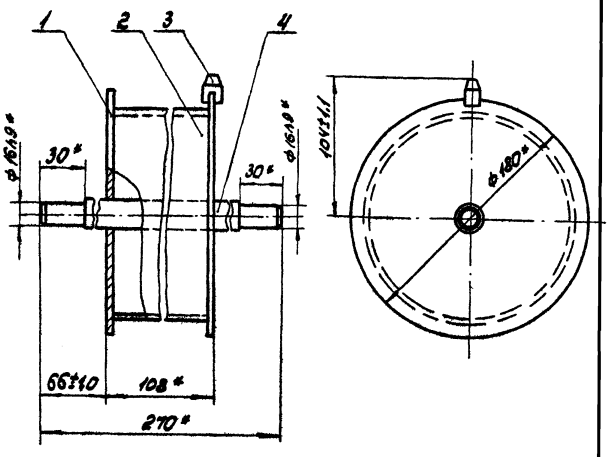

1.* Размеры для справок.
2. Сварку произвести по периметру прилегания деталей по ГОСТ 5264-69-Т1-Б3.
3. Обработка поверхностей реза деталей 6.4. Rz 160

Изм.	Лист	№ докум.	Подпись	Дата
Разраб.		Бедриков		
Пров.		Быков		
Гл. спец.		Мясник		
Н. контр.		Быков		
Утв.		Лепсе		

14Х4.01.400СБ

Барабан

Сборочный чертеж

Лит.	Масса	Масшт.
И	1.82	1:2,5
Лист	Листов: 1	

Мосгорисполком Мосводоканалпроект г. Москва

Копировал: [illegible] Формат А1

Типовой проект 902-2-340 Альбом II

14Х4.02.400СБ

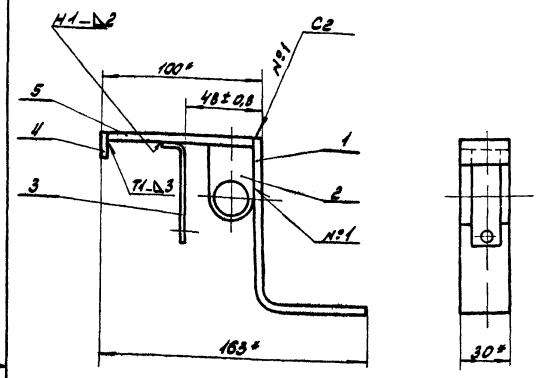

1.* Размеры для справок.
2. Сварные швы по ГОСТ 5264-69
3. Обработка поверхностей реза деталей 6.4. Rz 40

Изм.	Лист	№ докум.	Подпись	Дата
Разраб.		Соколов		
Пров.		Фаевцев		
Гл. спец.		Мясник		
Н. контр.		Быков		
Утв.		Лепсе		

14Х4.02.400СБ

Рычаг

Сборочный чертеж

Лит.	Масса	Масшт.
И	0,6	1:2
Лист	Листов: 1	

Мосгорисполком Мосводоканалпроект г. Москва

Копировал: [illegible] Формат А1

Типовой проект 902-2-340 Альбом II

14Х4.02.000СБ

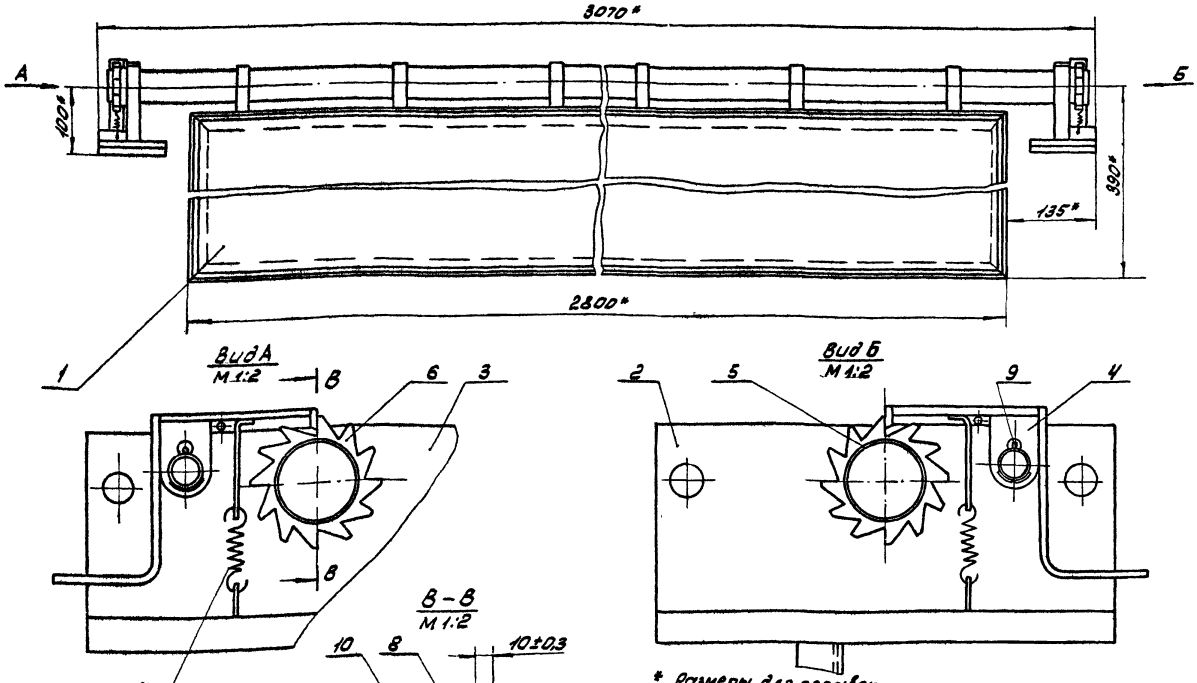

* Размеры для справок.

Изм.	Лист	№ докум.	Подпись	Дата
Разраб.		Бедриков		
Пров.		Мясник		
Гл. спец.		Мясник		
Н. контр.		Быков		
Утв.		Лепсе		

14Х4.02.000СБ

Скребок

Сборочный чертеж

Лит.	Масса	Масшт.
И	72,5	1:5
Лист	Листов: 1	

Мосгорисполком Мосводоканалпроект г. Москва

14Х4.02.100 СБ

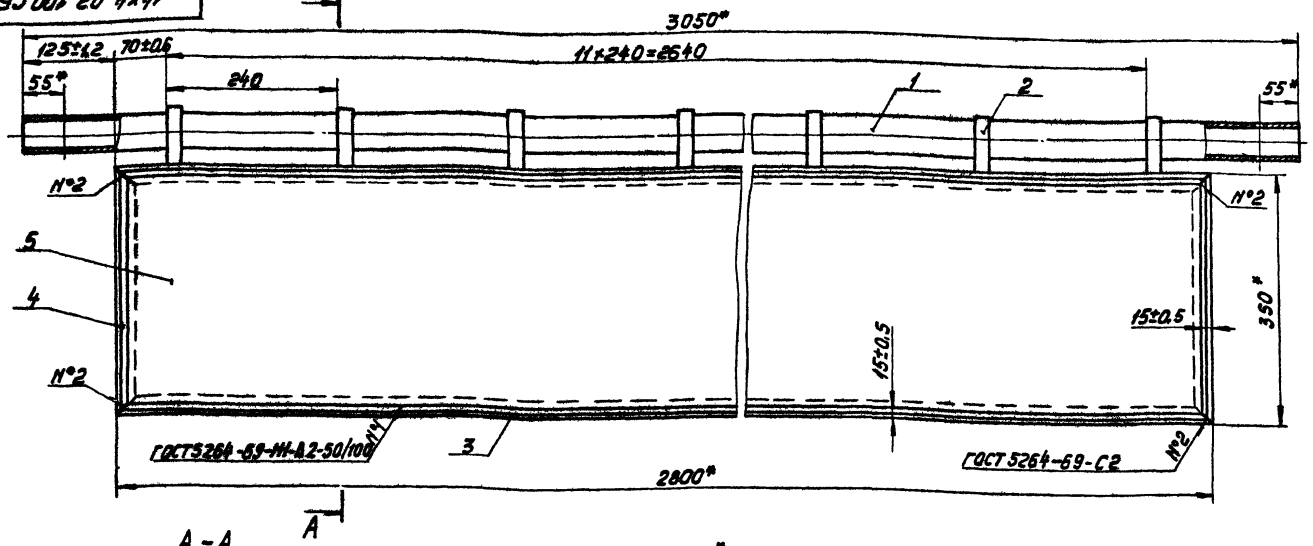

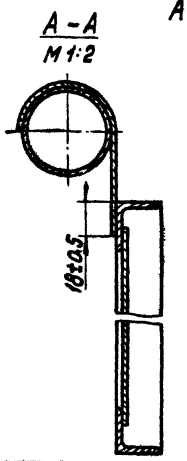

1.* Размеры для справок.
2. Предельные отклонения расстояния между любыми несмежными подвесками (поз. 2) ±1,5мм.
3. Сварку кроме мест обозначенных особо, произвести по периметру прилегания деталей по ГОСТ 5264-69-Н1-Δ3.
4. Обработка поверхностей реза деталей Б.Ч. Rz160

Изм.	Лист	№ докум.	Подпись	Дата	14Х4.02.100 СБ			
Разраб.		Соколова			Щит	Лит.	Масса	Масштаб
Пров.		Фаевцев			Сборочный чертеж	И	51,4	1:5
Гл.спец.		Мясник				Лист	Листов 1	
Н.контр.		Бычков				Мосгорисполком Мосводоканалниипроект г. Москва		
Утв.		Лепсе						

Копировал: Формат 12

14Х4.02.200 СБ

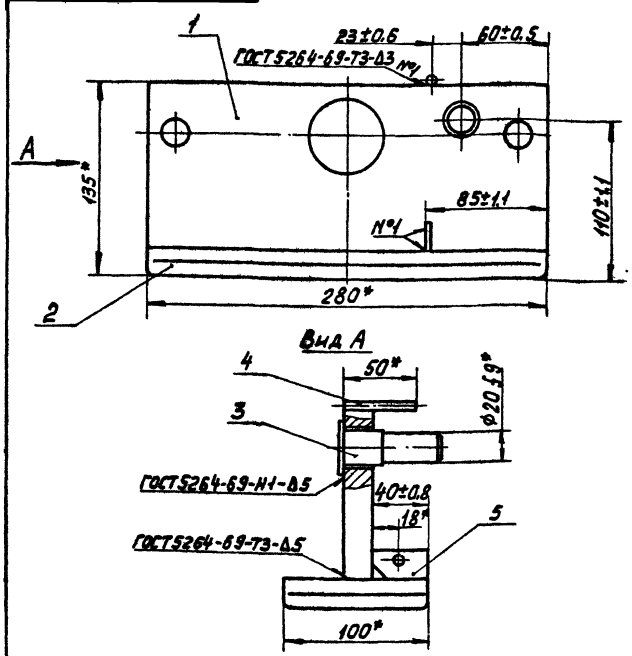

1.* Размеры для справок.
2. Обработка поверхностей реза деталей Б.Ч. Rz160

Изм.	Лист	№ докум.	Подпись	Дата	14Х4.02.200 СБ			
Разраб.		Глазунова			Ползун	Лит.	Масса	Масштаб
Пров.		Алексашева			Сборочный чертеж	И	9,3	1:2,5
Гл.спец.		Мясник				Лист	Листов 1	
Н.контр.		Бычков				Мосгорисполком Мосводоканалниипроект г. Москва		
Утв.		Лепсе						

Копировал: Формат 11

Типовой проект 902-2-340 Альбом II

Инв. № подл. | Подпись и дата | Взам. инв. № | Инв. № дубл. | Подпись и дата

14Х4.02.300 СБ

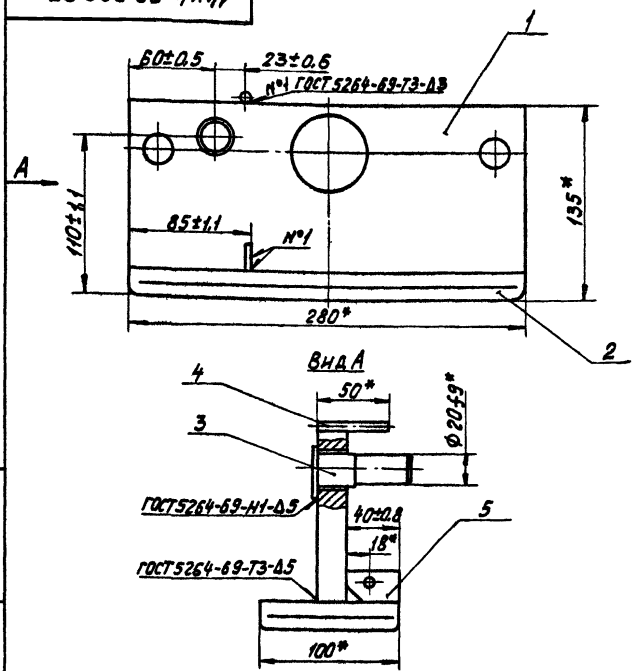

1.* Размеры для справок.
2. Обработка поверхностей реза деталей Б.Ч. Rz160

Изм.	Лист	№ докум.	Подпись	Дата	14Х4.02.300 СБ			
Разраб.		Глазунова			Ползун	Лит.	Масса	Масштаб
Пров.		Алексашева			Сборочный чертеж	И	9,3	1:2,5
Гл.спец.		Мясник				Лист	Листов 1	
Н.контр.		Бычков				Мосгорисполком Мосводоканалниипроект г. Москва		
Утв.		Лепсе						

14Х4.03.000СБ

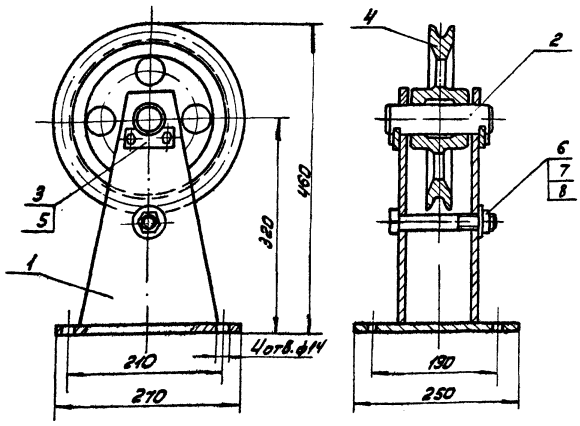

1. Размеры для справок.
2. Трущиеся поверхности смазать универсальной средне-плавкой смазкой УС-2 ГОСТ 1033-73.

Изм.	Лист	№ докум.	Подпись	Дата	14Х403.000СБ
Разраб.		Корнет			Блок поддерживающий
Пров.		Быков			Сборочный чертеж
Гл. спец.		Мясник			
Н. контр.		Быков			
Утв.		Лелсе			

Лит.	Масса	Масштаб
И	33,8	1:5
Лист	Листов 1	

Мосгорисполком Мособлканалинпроект г. Москва

Копировал: [illegible] Формат А1

Типовой проект 902-2-340. Альбом II

14Х4.03.100СБ

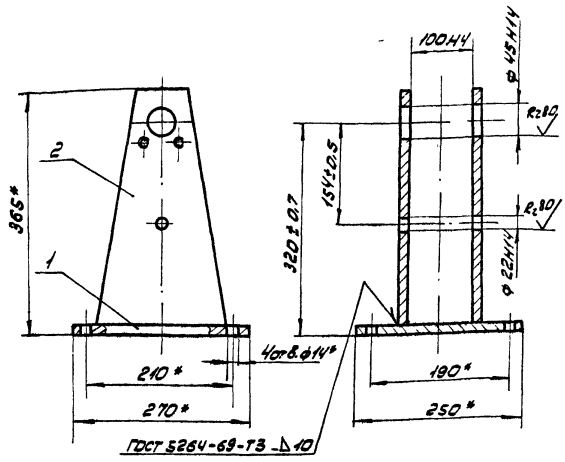

* Размеры для справок.

Изм.	Лист	№ докум.	Подпись	Дата	14Х4.03.100СБ
Разраб.		Корнет			Кронштейн
Пров.		Быков			Сборочный чертеж
Гл. спец.		Мясник			
Н. контр.		Быков			
Утв.		Лелсе			

Лит.	Масса	Масштаб
И	20,8	1:5
Лист	Листов 1	

Мосгорисполком Мособлканалинпроект г. Москва

Копировал: [illegible] Формат А1

14Х4.04.000СБ

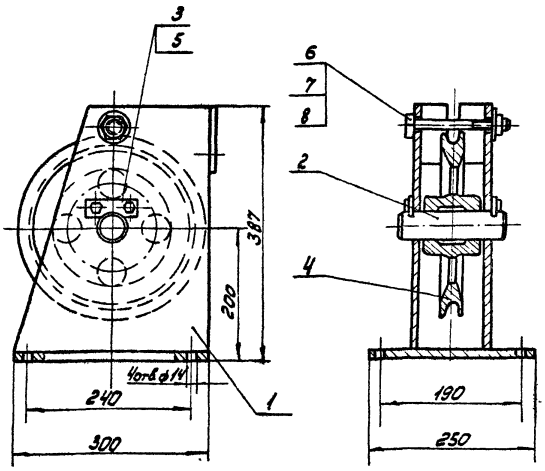

1. Размеры для справок.
2. Трущиеся поверхности смазать универсальной средне-плавкой смазкой УС-2 ГОСТ 1033-73.

Изм.	Лист	№ докум.	Подпись	Дата	14Х4.04.000СБ
Разраб.		Корнет			Блок отклоняющий
Пров.		Быков			Сборочный чертеж
Гл. спец.		Мясник			
Н. контр.		Быков			
Утв.		Лелсе			

Лит.	Масса	Масштаб
И	38,6	1:5
Лист	Листов 1	

Мосгорисполком Мособлканалинпроект г. Москва

Копировал: [illegible] Формат А1

Типовой проект 902-2-340 Альбом II

14Х4.04.100СБ

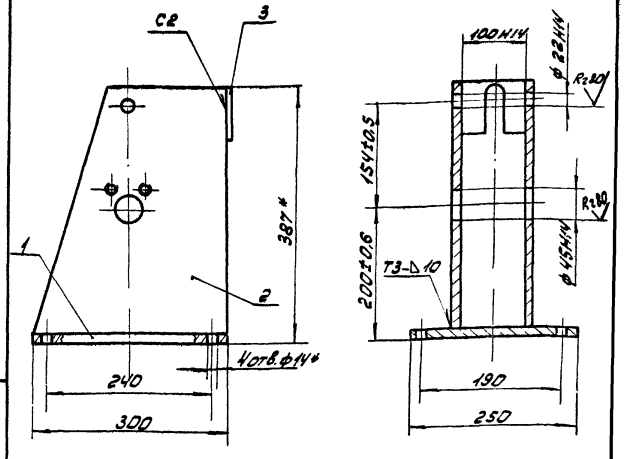

1 * Размеры для справок.
2. Сварные швы по ГОСТ 5264-69.

Изм.	Лист	№ докум.	Подпись	Дата	14Х4.04.100СБ
Разраб.		Корнет			Кронштейн
Пров.		Быков			Сборочный чертеж
Гл. спец.		Мясник			
Н. контр.		Быков			
Утв.		Лелсе			

Лит.	Масса	Масштаб
И	24	1:5
Лист	Листов 1	

Мосгорисполком Мособлканалинпроект г. Москва

Копировал: [illegible] Формат А1

Типовой проект 902-2-340 Альбом II

14Х4.05.000СБ

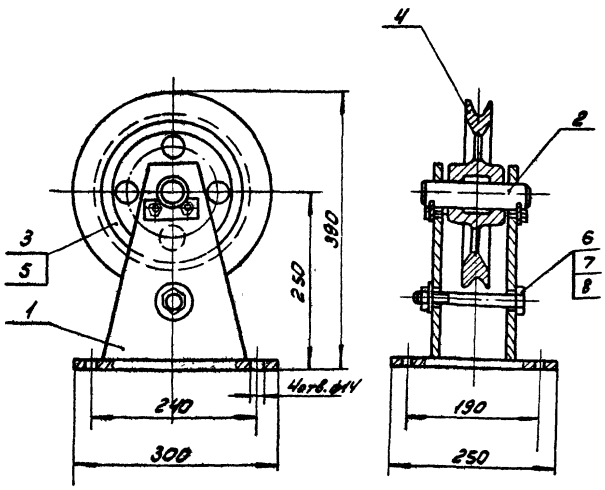

1. Размеры для справок.
2. Трущиеся поверхности смазать универсальной средне-плавкой смазкой УС-2 ГОСТ 1033-73.

Изм.	Лист	№ докум.	Подпись	Дата	14Х4.05.000СБ	Лит.	Масса	Масштаб
Разраб.		Корнет			Блок боковой	И	24,8	1:5
Провер.		Бычков			Сборочный чертеж	Лист	Листов: 1	
Гл. спец.		Мясник				Мосгорисполком Мосводоканалниипроект г. Москва		
Н. контр.		Бычков						
Утв.		Лепсе						

Копировал: ЗВЗ Формат 11

Типовой проект 902-2-340 Альбом II

14Х4.05.100СБ

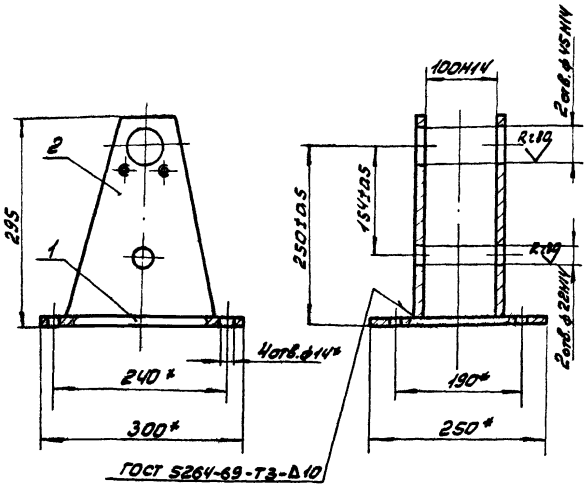

* Размеры для справок.

Изм.	Лист	№ докум.	Подпись	Дата	14Х4.05.100СБ	Лит.	Масса	Масшт.
Разраб.		Корнет			Кронштейн	И	12,8	1:5
Пров.		Мясник			Сборочный чертеж	Лист	Листов: 1	
Гл. спец.		Мясник				Мосгорисполком Мосводоканалниипроект г. Москва		
Н. контр.		Бычков						
Утв.		Лепсе						

Копировал: ЗВЗ Формат 11

Типовой проект 902-2-340 Альбом II

14Х4.06.000СБ

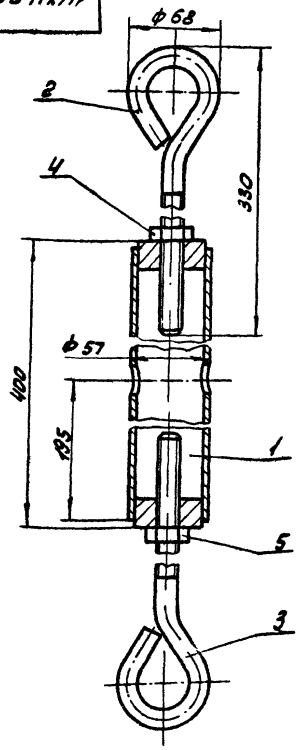

Размеры для справок

Изм.	Лист	№ докум.	Подпись	Дата	14Х4.06.000СБ	Лит.	Масса	Масштаб
Разраб.		Бутина			Талреп	И	3,9	1:2,5
Пров.		Бычков			Сборочный чертеж	Лист	Листов: 1	
Гл. спец.		Мясник				Мосгорисполком Мосводоканалниипроект г. Москва		
Н. контр.		Бычков						
Утв.		Лепсе						

Типовой проект 902-2-340 Альбом II

14Х4.06.100СБ

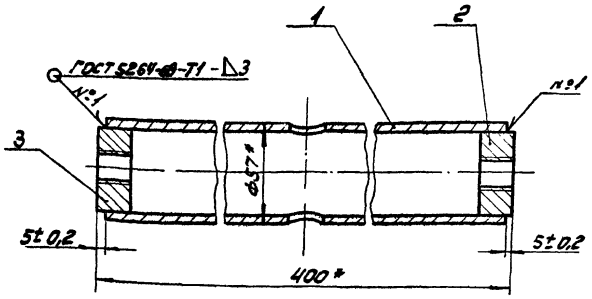

* Размеры для справок.

Изм.	Лист	№ докум.	Подпись	Дата	14Х4.06.100СБ	Лит.	Масса	Масшт.
Разраб.		Рябчиков			Стяжка	И	2,5	1:2
Пров.		Бычков			Сборочный чертеж	Лист	Листов: 1	
Гл. спец.		Мясник				Мосгорисполком Мосводоканалниипроект г. Москва		
Н. контр.		Бычков						
Утв.		Лепсе						

Копировал: ЗВЗ 16736-02 27 Формат 11

14Х4.00.100 СБ

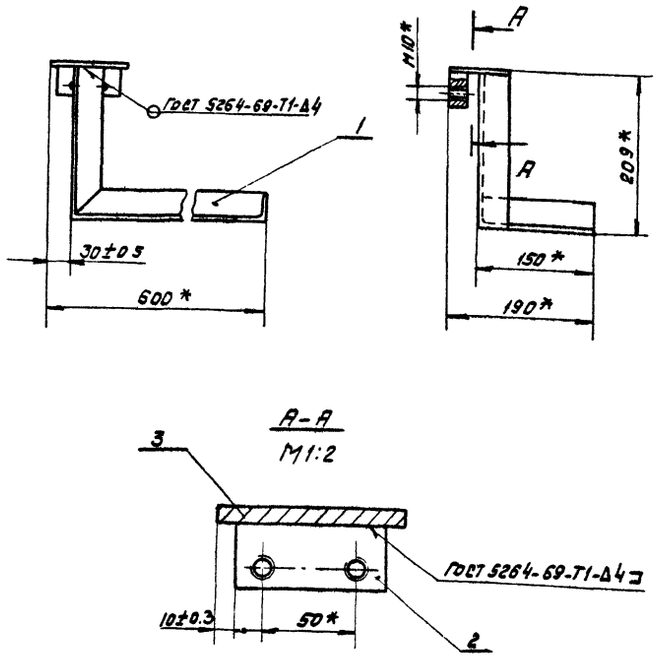

1. * Размеры для справок.
2. Обработка поверхностей реза деталей б.4. Rz 160

Изм	Лист	№ докум	Подпись	Дата
Разраб		Глазунова		
Пров.		Алексашева		
Гл. спец.		Мясник		
Н контр		Бычков		
Утв.		Лепсе		

14Х4.00.100 СБ

Упор правый
Сборочный чертеж

Лит.	Масса	Масштаб
И	3.09	1:5

Лист | Листов 1

Мосгорисполком Мосводоканалниипроект г. Москва

Копировал: Ф

Формат 11

Типовой проект 902-2-340 Альбом II

Инв. № подл. | Подпись и дата | Взам. инв. | Инв. № подл. | Подпись и дата

14Х4.00.200 СБ

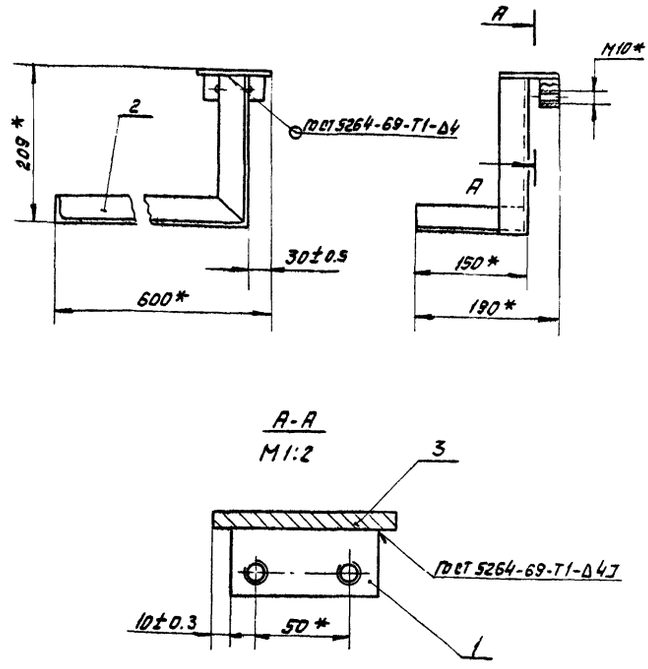

1. * Размеры для справок.
2. Обработка поверхностей реза деталей б.4 Rz 160

Изм	Лист	№ докум	Подп	Дата
Разраб.		Глазунова		
Пров.		Алексашева		
Гл. спец		Мясник		
Н. контр		Бычков		
Утв.		Лепсе		

14Х4.00.200 СБ

Упор левый
Сборочный чертеж

Лит.	Масса	Масштаб
И	3.09	1:5

Лист | Листов 1

Мосгорисполком Мосводоканалниипроект г. Москва

Копировал: Ф

Формат 11

14Х4.00.300 СБ

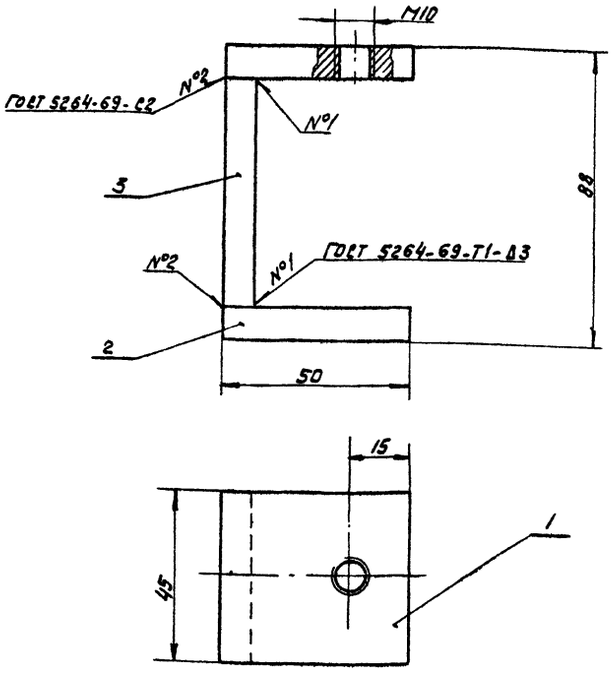

1. Размеры для справок.
2. Обработка поверхностей реза деталей б.4 Rz 160

Изм	Лист	№ докум	Подпись	Дата
Разраб.		Глазунова		
Пров.		Алексашева		
Гл. спец		Мясник		
Н контр		Бычков		
Утв		Лепсе		

14Х4.00.300 СБ

Струбцина
Сборочный чертеж

Лит	Масса	Масштаб
И	0.52	1:1

Лист | Листов 1

Мосгорисполком Мосводоканалниипроект г. Москва

Формат 11

Типовой проект 902-2-340 Альбом II

Инв. № подл. | Подпись и дата | Взам. инв. | Инв. № дубл. | Подпись и дата

14Х4.00.001

Rz 80 (√)

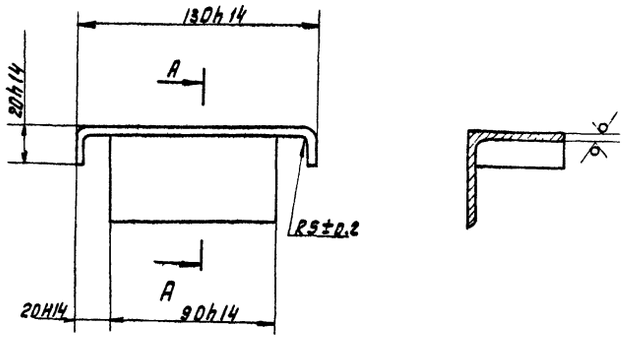

Изм	Лист	№ докум	Подпись	Дата
Разраб		Глазунова		
Пров.		Алексашева		
Гл. спец		Мясник		
Н контр		Бычков		
Утв		Лепсе		

14Х4.00.001

Упор

Лит.	Масса	Масштаб
И	0.52	1:2

Лист | Листов 1

Уголок Б-50х50х5 ГОСТ 8509-72 Ст.3 ГОСТ 535-58

Мосгорисполком Мосводоканалниипроект г. Москва

Копировал: Ф

16736-02 28

14Х4. 00. 002

Rz 80 (√)

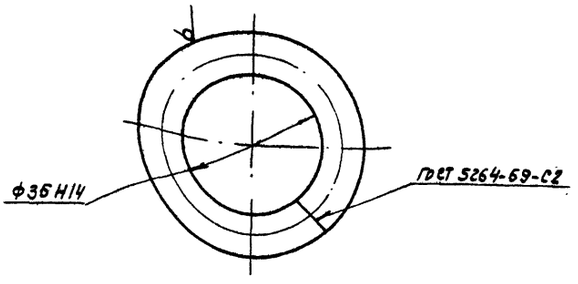

Изм.	Лист	№ докум.	Подпись	Дата
Разраб.		Глазунова		
Пров.		Алексашова		
Гл. спец.		Мягник		
Н. контр.		Бычков		
Утв.		Лепсе		

14Х4. 00. 002

Лит.	Масса	Масштаб
И	0.13	1:1

Кольцо

Круг В12 ГОСТ 2590-71 / Ст. 3 ГОСТ 535-58

Лист | Листов 1

Новгороисполком Мосводоканалниипроект г. Москва

Копировал:

Формат А1

14Х4. 01. 001

Rz 80 (√)

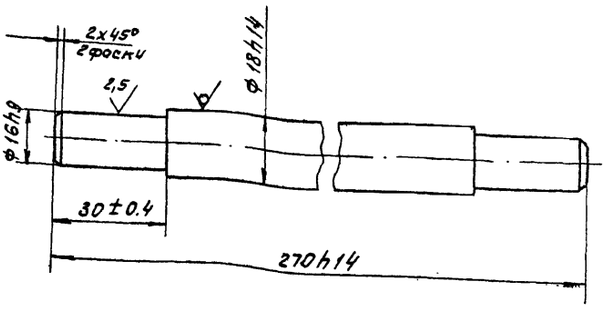

Типовой проект 902-2-340 Альбом II

Инв. № подл. | Подпись и дата | Взам. инв. № | Инв. № дубл. | Подпись и дата

Изм.	Лист	№ докум.	Подпись	Дата
Разраб.		Соколова		
Пров.		Фаевцев		
Гл. спец.		Мягник		
Н. контр.		Бычков		
Утв.		Лепсе		

14Х4. 01. 001

Лит.	Масса	Масштаб
И	0.51	1:1

Вал

Круг В18 ГОСТ 2590-71 / Ст. 3 ГОСТ 535-58

Лист | Листов 1

Новгороисполком Мосводоканалниипроект г. Москва

Копировал

Формат А1

14Х4. 01. 002

Rz 80 (√)

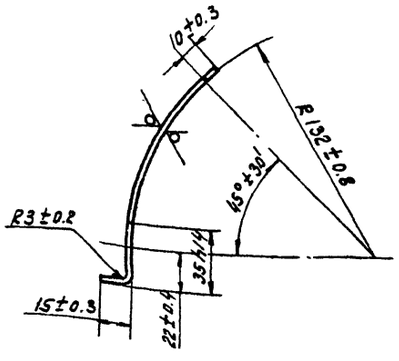

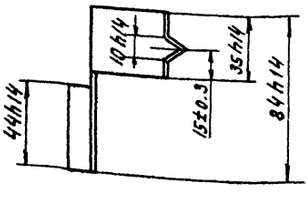

Изм.	Лист	№ докум.	Подпись	Дата
Разраб.		Соколова		
Пров.		Фаевцев		
Гл. спец.		Мягник		
Н. контр.		Бычков		
Утв.		Лепсе		

14Х4. 01. 002

Лит.	Масса	Масштаб
И	0.05	1:2

Козырек

Лист В1.5 ГОСТ 19903-74 / Ст. 3 ГОСТ 16523-70

Лист | Листов 1

Новгороисполком Мосводоканалниипроект г. Москва

Формат А1

14Х4. 01. 003

(√)

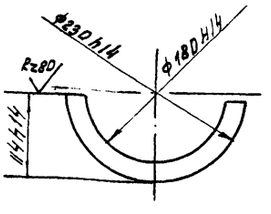

1. Полукольцо (2шт) применять совместно.
2. Размер ф 180 уточнить по диаметру барабана лебедки.

Изм.	Лист	№ докум.	Подпись	Дата
Разраб.		Соколова		
Пров.		Фаевцев		
Гл. спец.		Мягник		
Н. контр.		Бычков		
Утв.		Лепсе		

14Х4. 01. 003

Лит.	Масса	Масштаб
И	0.5	1:5

Полукольцо

Лист 4 ГОСТ 19903-74 / Ст. 3 ГОСТ 14637-69

Лист | Листов 1

Новгороисполком Мосводоканалниипроект г. Москва

14Х4.01.101

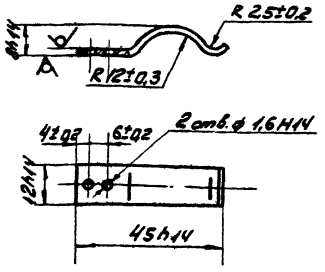

Изм	Лист	№ докум.	Подпись	Дата	14Х4.01.101		
Разраб.		Соколова			Пружина	Лит. И	Масса 0,004	Масшт. 1:1
Пров.		Фаевцев				Лист	Листов: 1
Гл. спец.		Мясник			Лента 1П-1,2×12 ГОСТ 21996-76	Мосгорисполком Мосводоканалниипроект г. Москва	
Н. контр.		Бычков					
Утв.		Лепсе					

Формат 11

Типовой проект 902-2-340 Альбом II

Инв. № подл. | Подпись и дата | Взам. инв. | Инв. № дубл. | Подпись и дата

14Х4.01.111

14Х4.01.111

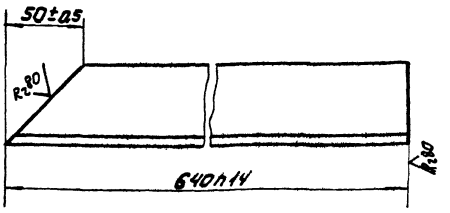

14Х4.01.111-01 - зеркальное отражение остальное - см. 14Х4.01.111

М1:5



Изм	Лист	№ докум.	Подпись	Дата	14Х4.01.111		
Разраб.		Соколова			Уголок	Лит. И	Масса 2,32	Масшт. 1:2
Пров.		Фаевцев				Лист	Листов: 1
Гл. спец.		Мясник			Уголок Б-50×50×5 ГОСТ 8509-72 / Ст3 ГОСТ 535-58	Мосгорисполком Мосводоканалниипроект г. Москва	
Н. контр.		Бычков					
Утв.		Лепсе					

Формат 11

14Х4.02.202

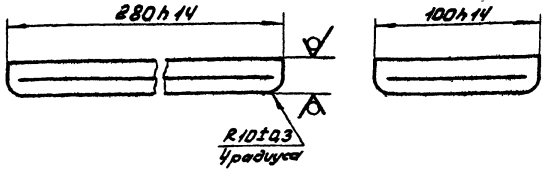

Изм	Лист	№ докум.	Подпись	Дата	14Х4.02.202		
Разраб.		Соколова			Основание	Лит. И	Масса 4,39	Масштаб 1:2
Пров.		Фаевцев				Лист	Листов: 1
Гл. спец.		Мясник			Лист 2,0 ГОСТ 19903-74 / Ст3 ГОСТ 14637-69	Мосгорисполком Мосводоканалниипроект г. Москва	
Н. контр.		Бычков					
Утв.		Лепсе					

Типовой проект 902-2-340 Альбом II

Инв. № подл. | Подпись и дата | Взам. инв. | Инв. № дубл. | Подпись и дата

14Х4.02.103

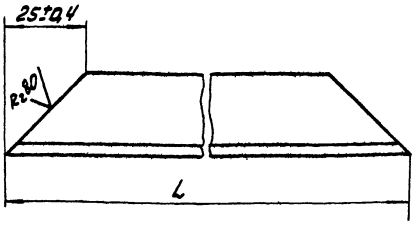

Обозначение	L, мм	Масса, кг
14Х4.02.103	2800h14	8,08
-01	350h14	0,39

Изм	Лист	№ докум.	Подпись	Дата	14Х4.02.103		
Разраб.		Соколова			Уголок	Лит. И	Масса см. табл.	Масшт. 1:1
Пров.		Фаевцев				Лист	Листов: 1
Гл. спец.		Мясник			Уголок Б-25×25×3 ГОСТ 8509-72 / Ст3 ГОСТ 535-58	Мосгорисполком Мосводоканалниипроект г. Москва	
Н. контр.		Бычков					
Утв.		Лепсе					

14Х4.01.114

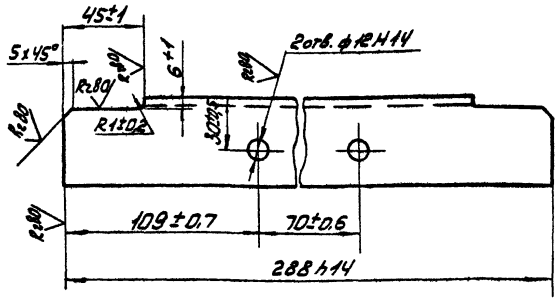

Изм.	Лист	№ докум.	Подпись	Дата	14Х4.01.114			
Разраб.		Соколова			Уголок	Лит.	Масса	Масштаб
Пров.		Фоевцев				И	1,08	1:2
Гл. спец.		Мясник				Лист	Листов 1	
Н. контр.		Быкова			Уголок Б-50х50х5 ГОСТ 8509-72 / Ст3 ГОСТ 535-58	Мосгорисполком Мособлоканалтехпроект г. Москва		
Утв.		Лепсе						

Копировал: Формат А4

14Х4.01.115

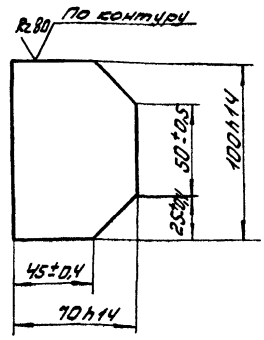

Изм.	Лист	№ докум.	Подпись	Дата	14Х4.01.115			
Разраб.		Соколова			Косынка	Лит.	Масса	Масштаб
Пров.		Фоевцев				И	0,25	1:2
Гл. спец.		Мясник				Лист	Листов 1	
Н. контр.		Быкова			Лист 5 ГОСТ 19903-74 / Ст3 ГОСТ 14637-69	Мосгорисполком Мособлканалтехпроект г. Москва		
Утв.		Лепсе						

Копировал: Формат А4

Типовой проект 902-2-340 Альбом II

Инв. № подл. | Подпись и дата | Взам. инв. № | Инв. № дубл. | Подпись и дата

14Х4.01.211

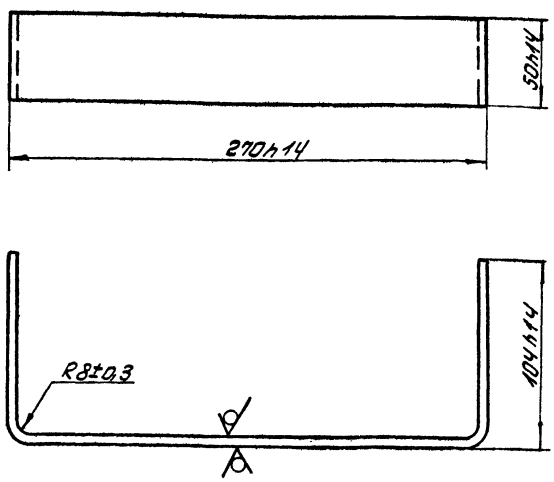

Изм.	Лист	№ докум.	Подпись	Дата	14Х4.01.211			
Разраб.		Соколова			Скоба	Лит.	Масса	Масштаб
Пров.		Фоевцев				И	0,7	1:2
Гл. спец.		Мясник				Лист	Листов 1	
Н. контр.		Быкова			Лист 40 ГОСТ 19903-74 / Ст3 ГОСТ 14637-69	Мосгорисполком Мособлканалтехпроект г. Москва		
Утв.		Лепсе						

Копировал: Формат А4

14Х4.01.301

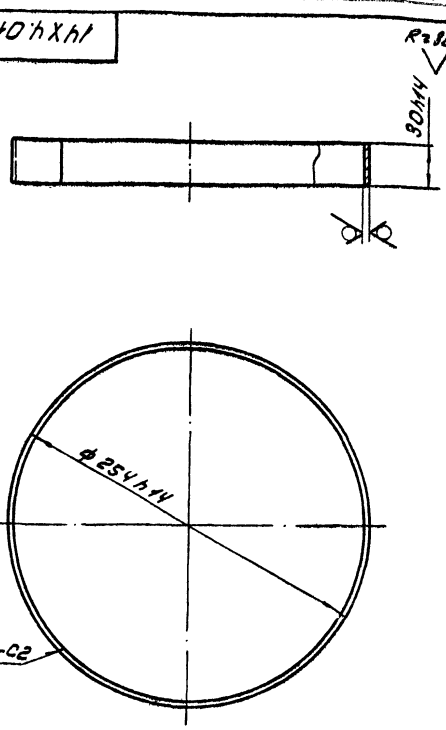

Изм.	Лист	№ докум.	Подпись	Дата	14Х4.01.301			
Разраб.		Соколова			Лента мерная	Лит.	Масса	Масштаб
Пров.		Фоевцев				И	0,28	1:2,5
Гл. спец.		Мясник				Лист	Листов 1	
Н. контр.		Быкова			Лист 5А.5 ГОСТ 19903-74 / Ст3 ГОСТ 16523-70	Мосгорисполком Мособлканалтехпроект г. Москва		
Утв.		Лепсе						

Копировал: Формат А4

14Х4.01.302

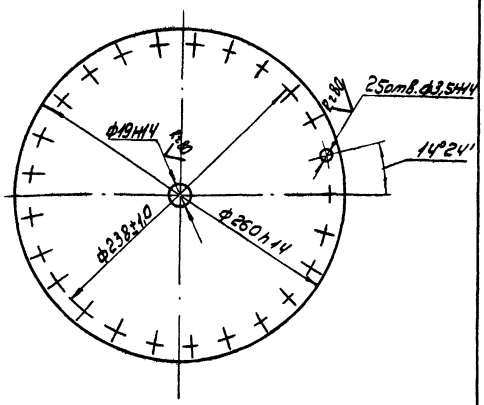

1. 25 отв. ф 3,5 сверлить совместно в двух деталях.
2. Предельные отклонения угловых размеров между осями двух любых отверстий ± 20'

Изм.	Лист	№ докум.	Подп.	Дата	14Х4.01.302			
Разраб.		Соколов			Диск	Лит.	Масса	Масштаб
Пров.		Фавбцев				И	1,24	1:25
Гл. спец.		Мясник				Лист	Листов 1	
Н. контр.		Быков			Лист 630 ГОСТ 19903-74 / Ст3 ГОСТ 16523-70	Мосгорисполком Мосводоканалниипроект г. Москва		
Утв.		Лепсе						

Формат А4

Типовой проект 902-2-340 Альбом II

Инв. № подл. | Подпись и дата | Взам. инв. № | Инв. № дубл. | Подпись и дата

14Х4.01.401

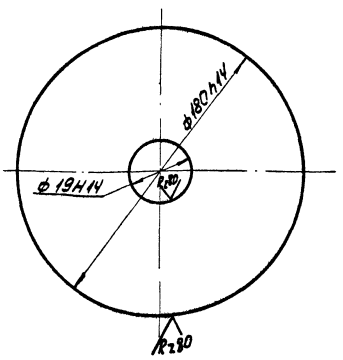

Изм.	Лист	№ докум.	Подп.	Дата	14Х4.01.401			
Разраб.		Соколов			Диск	Лит.	Масса	Масштаб
Пров.		Фавбцев				И	0,79	1:2
Гл. спец.		Мясник				Лист	Листов 1	
Н. контр.		Быков			Лист 40 ГОСТ 19903-74 / Ст3 ГОСТ 16523-70	Мосгорисполком Мосводоканалниипроект г. Москва		
Утв.		Лепсе						

Формат А4

14Х4.01.403

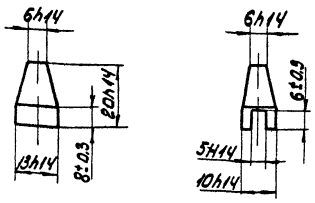

Изм.	Лист	№ докум.	Подпись	Дата	14Х4.01.403			
Разраб.		Соколов			Поводок	Лит.	Масса	Масштаб
Пров.		Фавбцев				И	0,014	1:1
Гл. спец.		Мясник				Лист	Листов 1	
Н. контр.		Быков			Ст3 ГОСТ 380-71	Мосгорисполком Мосводоканалниипроект г. Москва		
Утв.		Лепсе						

Формат А4

14Х4.02.001

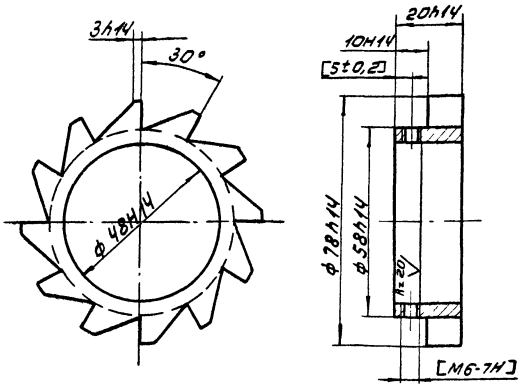

Обработку по размерам в квадратных скобках производить совместно с дет. 14Х3.02.101.

Изм.	Лист	№ докум.	Подпись	Дата	14Х4.02.001			
Разраб.		Фавбцев			Колесо храповое	Лит.	Масса	Масштаб
Пров.		Мясник				И	0,40	1:1
Гл. спец.		Мясник				Лист	Листов 1	
Н. контр.		Быков			Ст3 ГОСТ 380-71	Мосгорисполком Мосводоканалниипроект г. Москва		
Утв.		Лепсе						

Формат А4

14Х4.02.002

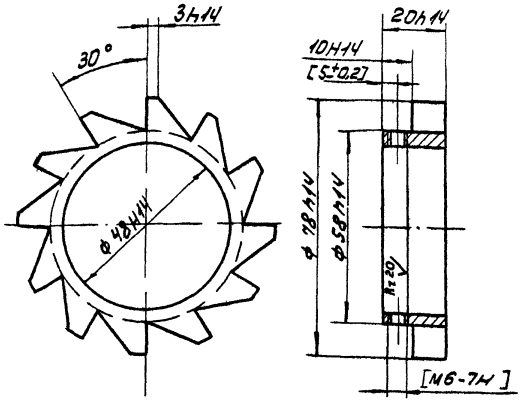

Обработку по размерам в квадратных скобках производить совместно с дет. 14Х3.02.101

Изм.	Лист	№ докум.	Подпись	Дата	14Х4.02.002	Лит.	Масса	Масштаб
Разраб.		Фаевцев			Колесо храповое	И	0.40	1:1
Пров.		Мясник				Лист	Листов: 1	
Гл. спец.		Мясник			Ст.3 ГОСТ 380-71	Мосгорисполком Мосводоканалниипроект г. Москва		
Н. контр.		Бычков						
Утв.		Лепсе						

Типовой проект 902-2-340 Альбом II

Инв. № подл. | Подпись и дата | Взам. инв. | Инв. № дубл. | Подпись и дата

14Х4.02.003

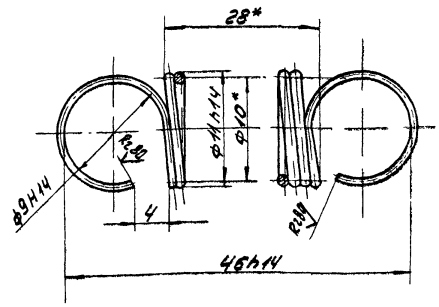

* Размеры для справок.
Число витков общее – 28
Длина развернутой пружины – 955 мм.

Изм.	Лист	№ докум.	Подпись	Дата	14Х4.02.003	Лит.	Масса	Масштаб
Разраб.		Фаевцев			Пружина	И	0,036	2:1
Пров.		Мясник				Лист	Листов: 1	
Гл. спец.		Мясник			Проволока II-1,0 ГОСТ 9389-75	Мосгорисполком Мосводоканалниипроект г. Москва		
Н. контр.		Бычков						
Утв.		Лепсе						

14Х4.02.101

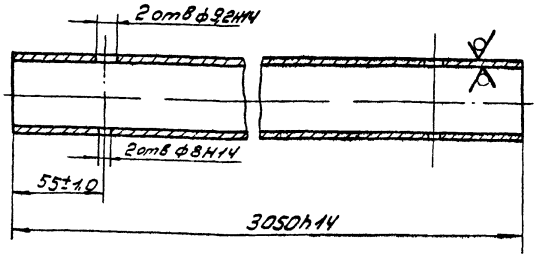

Изм.	Лист	№ докум.	Подпись	Дата	14Х4.02101	Лит.	Масса	Масштаб
Разраб.		Соколова			Труба	И	7,29	1:2
Пров.		Фаевцев				Лист	Листов: 1	
Гл. спец.		Мясник			Труба 40х3,5 ГОСТ 3262-75	Мосгорисполком Мосводоканалниипроект г. Москва		
Н. контр.		Бычков						
Утв.		Лепсе						

Типовой проект 902-2-340 Альбом II

Инв. № подл. | Подпись и дата | Взам. инв. | Инв. № дубл. | Подпись и дата

14Х4.02.102

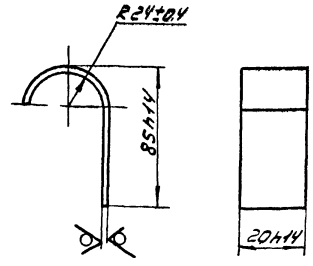

Изм.	Лист	№ докум.	Подпись	Дата	14Х4.02.102	Лит.	Масса	Масштаб
Разраб.		Соколова			Подвеска	И	1,93	1:1
Пров.		Фаевцев				Лист	Листов: 1	
Гл. спец.		Мясник			Лист Б3.0 ГОСТ 19903-74 Ст3 ГОСТ 16623-70	Мосгорисполком Мосводоканалниипроект г. Москва		
Н. контр.		Бычков						
Утв.		Лепсе						

14Х4.02.201

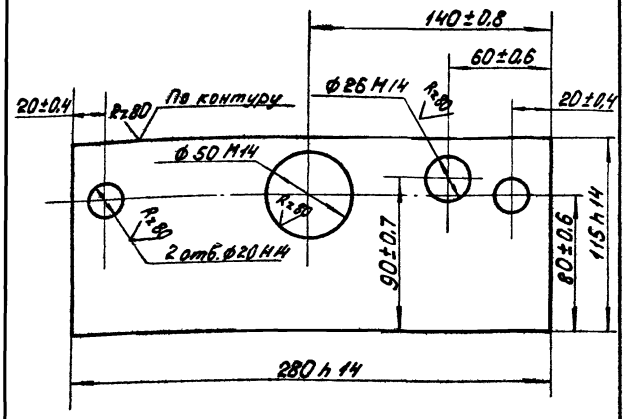

Изм.	Лист	№ докум.	Подп.	Дата
Разраб.		Соколова		
Пров.		Фаевцев		
Гл. спец.		Мясник		
Н. контр.		Бычков		
Утв.		Лепсе		

14Х4.02.201

Ребро

Лит.	Масса	Масштаб
Н	4,56	1:2

Лист | Листов: 1

Лист 20 ГОСТ 19903-74
Ст 3 ГОСТ 14637-69

Мосгорисполком
Мосводоканалниипроект
г. Москва

копировал: Ибр — формат 11

Типовой проект 902-2-340 Альбом II

Инв. № подл. | Подпись и дата | Взам. инв. № | Инв. № дубл. | Подп. и дата

14Х4.01.112

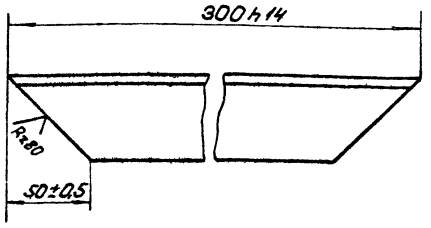

Изм.	Лист	№ докум.	Подпись	Дата
Разраб.		Соколова		
Пров.		Фаевцев		
Гл. спец.		Мясник		
Н. контр.		Бычков		
Утв.		Лепсе		

14Х4.01.112

Уголок

Лит.	Масса	Масштаб
Н	0,94	1:2

Лист | Листов: 1

Уголок Б-50×50×5 ГОСТ 8509-72
Ст. 3 ГОСТ 535-58

Мосгорисполком
Мосводоканалниипроект
г. Москва

копировал: Ибр — формат 11

14Х4.06.001

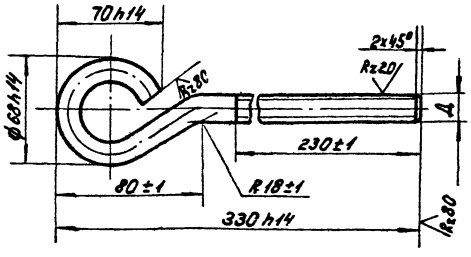

Обозначение	Д, мм	Масса, кг
14Х4.06.001	М16-8д	0,66
-01	М16-8д левая	0,66

Изм.	Лист	№ докум.	Подпись	Дата
Разраб.		Рябчикова		
Пров.		Бычков		
Гл. спец.		Мясник		
Н. контр.		Бычков		
Утв.		Лепсе		

14Х4.06.001

Винт

Лит.	Масса	Масштаб
Н	см. табл.	1:2

Лист | Листов 1

Круг В16 ГОСТ 2590-71
Ст. 3 ГОСТ 535-58

Мосгорисполком
Мосводоканалниипроект
г. Москва

Типовой проект 902-2-340 Альбом II

Инв. № подл. | Подпись и дата | Взам. инв. № | Инв. № дубл. | Подпись и дата

14Х4.06.102

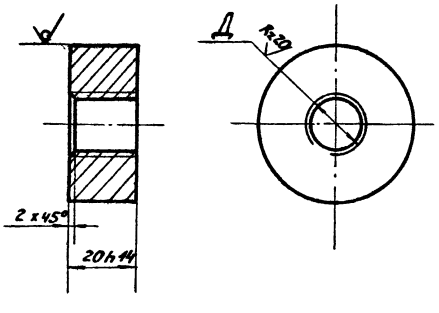

Обозначение	Д, мм	Масса, кг
14Х4.06.102	М16-8Н	0,25
-01	М16-8Н левая	0,25

Изм.	Лист	№ докум.	Подп.	Дата
Разраб.		Рябчикова		
Пров.		Бычков		
Гл. спец.		Мясник		
Н. контр.		Бычков		
Утв.		Лепсе		

14Х4.06.102

Втулка

Лит.	Масса	Масштаб
Н	см. табл.	1:1

Лист | Листов 1

Круг В48 ГОСТ 2590-71
Ст. 3 ГОСТ 535-58

Мосгорисполком
Мосводоканалниипроект
г. Москва

копировал: Ибр — 16736-02 34

Типовой проект 902-2-340 Альбом II

14Х4.02.203

Rz80 (V)

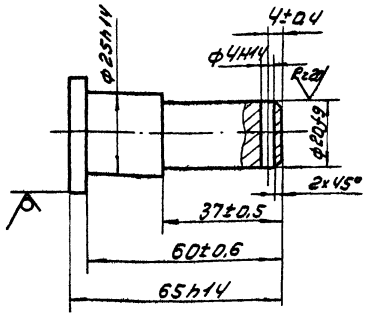

Изм.	Лист	№ докум.	Подпись	Дата
Разраб.		Соколова		
Пров.		Фаевцев		
Гл. спец.		Мясник		
Н. контр.		Быков		
Утв.		Лепсе		

14Х4.02.203

Ось

Лит.	Масса	Масштаб
И	0,22	1:1
Лист	Листов 1	

Круг В36 ГОСТ 2590-71
Ст3 ГОСТ 535-88

Мосгорисполком Мособлсельхозпроект г. Москва

14Х4.02.205

Rz80 (V)

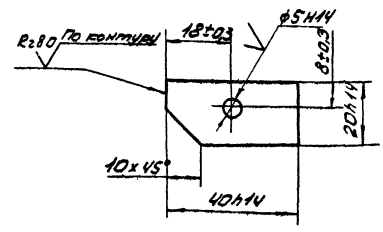

Изм.	Лист	№ докум.	Подпись	Дата
Разраб.		Соколова		
Пров.		Фаевцев		
Гл. спец.		Мясник		
Н. контр.		Быков		
Утв.		Лепсе		

14Х4.02.205

Пластина

Лит.	Масса	Масштаб
И	0,011	1:1
Лист	Листов 1	

Лист В2,0 ГОСТ 19903-74
Ст3 ГОСТ 16523-70

Мосгорисполком Мособлсельхозпроект г. Москва

Типовой проект 902-2-340 Альбом II

14Х4.02.401

Rz80 (V)

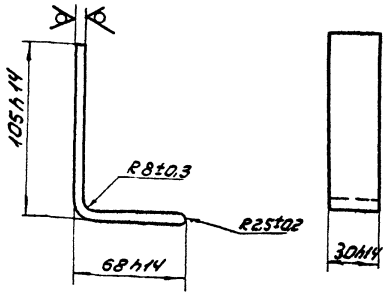

Изм.	Лист	№ докум.	Подпись	Дата
Разраб.		Соколова		
Пров.		Фаевцев		
Гл. спец.		Мясник		
Н. контр.		Быков		
Утв.		Лепсе		

14Х4.02.401

Пластина

Лит.	Масса	Масштаб
И	0,19	1:2
Лист	Листов 1	

Лист 5 ГОСТ 19903-74
Ст3 ГОСТ 14637-69

Мосгорисполком Мособлсельхозпроект г. Москва

14Х4.02.402

Rz80 (V)

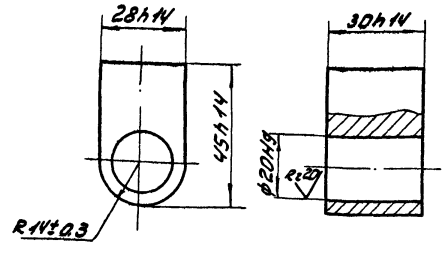

Изм.	Лист	№ докум.	Подпись	Дата
Разраб.		Соколова		
Пров.		Фаевцев		
Гл. спец.		Мясник		
Н. контр.		Быков		
Утв.		Лепсе		

14Х4.02.402

Втулка

Лит.	Масса	Масштаб
И	0,22	1:1
Лист	Листов 1	

Ст3 ГОСТ 380-71

Мосгорисполком Мособлсельхозпроект г. Москва

14Х4.02.403

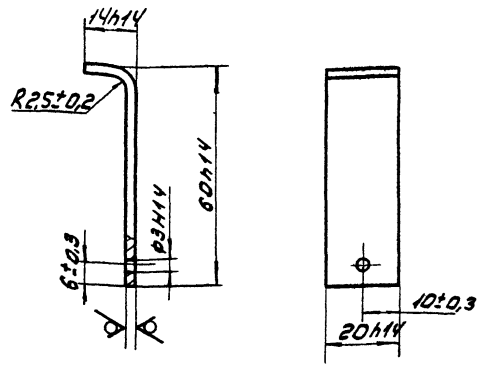

Изм.	Лист	№ докум.	Подпись	Дата	14Х4.02.403	
Разраб.	Соколов				Пластина	Лит. / Масса / Масштаб: И / 0,02 / 1:1
Пров.	Фавбиц					Лист / Листов 8:1
Гл.спец.	Мясник				Лист Б20 ГОСТ 19903-74 / Ст3 ГОСТ 16523-70	Мосгорисполком Мособлводоканалниипроект г. Москва
Н.контр.	Бычков					
Утв.	Лепсе					

Формат А1

14Х4.03.001

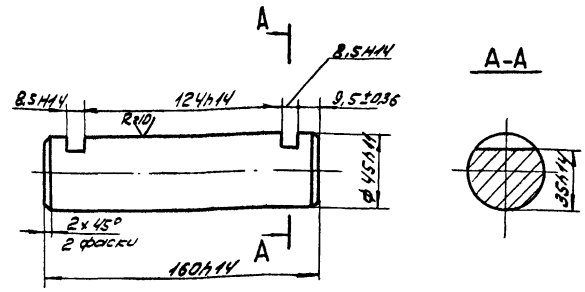

Изм.	Лист	№ докум.	Подпись	Дата	14Х4.03.001	
Разраб.	Бутина				Ось	Лит. / Масса / Масштаб: И / 2,2 / 1:2
Пров.	Бычков					Лист / Листов 1
Гл.спец.	Мясник				Ст.3 ГОСТ 380-71	Мосгорисполком Мособлводоканалниипроект г. Москва
Н.контр.	Бычков					
Утв.	Лепсе					

Формат А1

Типовой проект 902-2-340 Альбом II

Инв.№ подл. | Подпись и дата | Взам. инв.№ | Инв.№ дубл. | Подпись и дата

14Х4.03.002

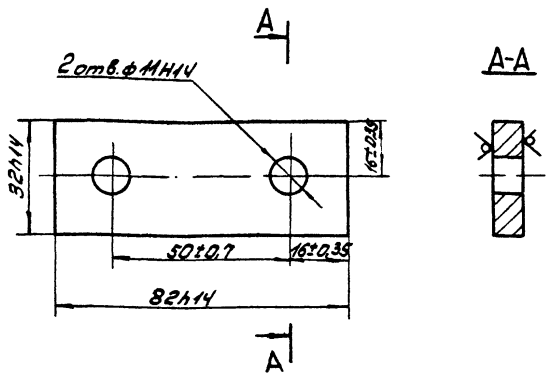

Изм.	Лист	№ докум.	Подпись	Дата	14Х4.03.002	
Разраб.	Бутина				Держатель	Лит. / Масса / Масштаб: И / 0,16 / 1:1
Пров.	Бычков					Лист / Листов 8:1
Гл.спец.	Мясник				Лист В ГОСТ 19903-74 / Ст3 ГОСТ 14637-69	Мосгорисполком Мособлводоканалниипроект г. Москва
Н.контр.	Бычков					
Утв.	Лепсе					

14Х4.03.101

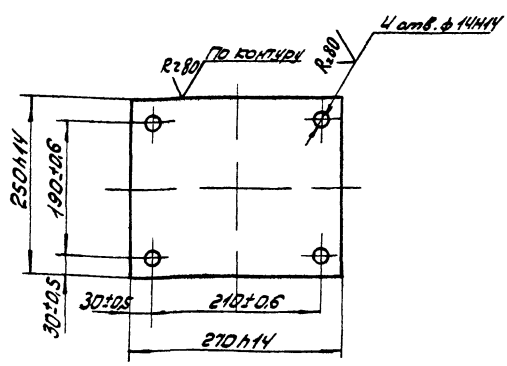

Изм.	Лист	№ докум.	Подпись	Дата	14Х4.03.101	
Разраб.	Кодуб				Основание	Лит. / Масса / Масштаб: И / 6,2 / 1:5
Пров.	Бычков					Лист / Листов 8:1
Гл.спец.	Мясник				Лист 12 ГОСТ 19903-74 / Ст3 ГОСТ 14637-69	Мосгорисполком Мособлводоканалниипроект г. Москва
Н.контр.	Бычков					
Утв.	Лепсе					

14Х4.03.003

Rz80 (√)

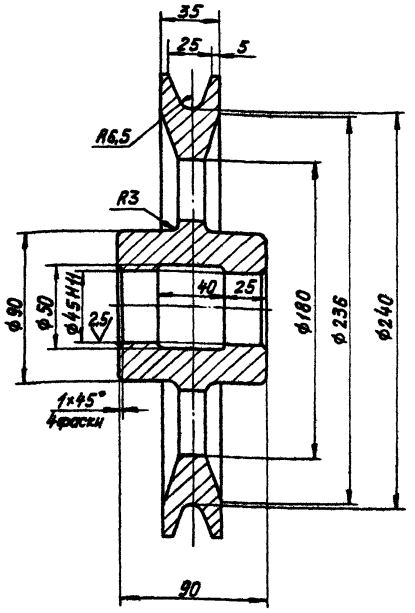

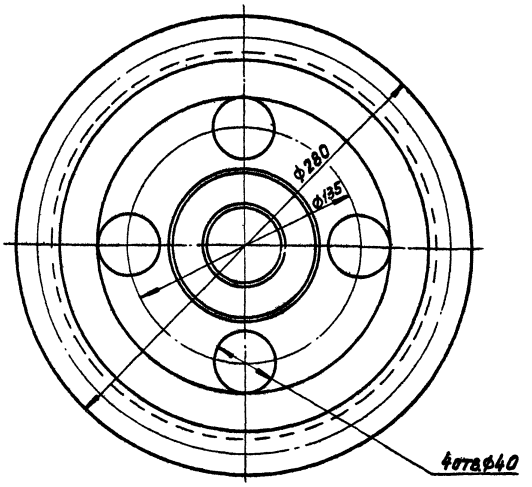

Неуказанные предельные отклонения размеров: охватывающих – H14, охватываемых – h14, прочих – $\pm \frac{IT15}{2}$.

				14Х4.03.003			
Изм.	Лист	№ докум.	Подпись	Дата			
Разраб.		Баранкова			Ролик	Лит.	Масса	Масштаб
Пров.		Бычков				И	40	1:2
						Лист	Листов 1
Гл. спец.		Мясник					
Н. контр.		Бычков			Чугун Сч18-36 ГОСТ 1412-70	Мосгорисполком Мосводоканалниипроект г. Москва	
Утв.		Лепсе					

Копировал:

Формат 12

14Х4.03.102

(√) А

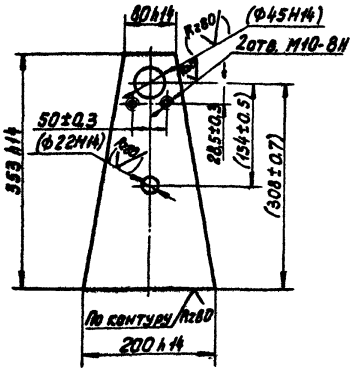

Размеры и шероховатости поверхностей в скобках – после сборки.

				14Х4.03.102			
Изм.	Лист	№ докум.	Подпись	Дата			
Разраб.		Козуб			Стойка	Лит.	Масса	Масштаб
Пров.		Бычков				И	3,2	1:5
						Лист	Листов 1
Гл. спец.		Маевнис					
Н. контр.		Бычков			Лист 12 ГОСТ 19903-74 Ст. 3 ГОСТ 14637-69	Мосгорисполком Мосводоканалниипроект г. Москва	
Утв.		Лепсе					

Типовой проект 902-2-340 Альбом II

Инв. № подл. | Подпись и дата | Взам. инв. № | Инв. № дубл. | Подпись и дата

14Х4.04.101

(√) А

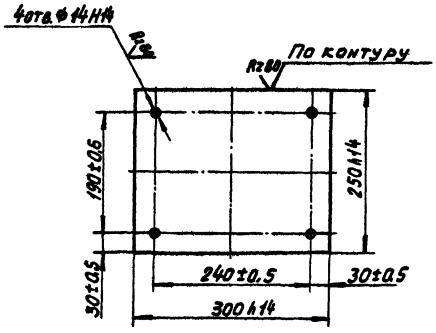

				14Х4.04.101			
Изм.	Лист	№ докум.	Подпись	Дата			
Разраб.		Рябчикова			Основание	Лит.	Масса	Масштаб
Пров.		Бычков				И	6,3	1:5
						Лист	Листов 1
Гл. спец.		Мясник					
Н. контр.		Бычков			Лист 12 ГОСТ 19903-74 Ст. 3 ГОСТ 14637-69	Мосгорисполком Мосводоканалниипроект г. Москва	
Утв.		Лепсе					

Копировал: 16736-02 37 Формат 11

14Х4.04.102

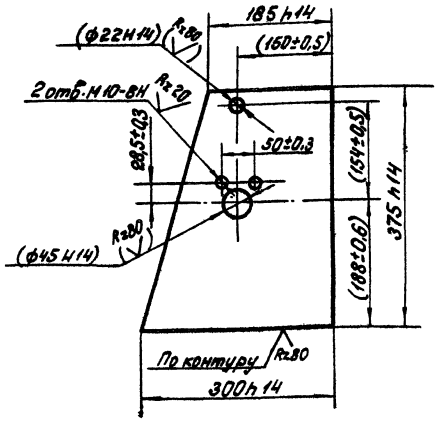

Размеры и шероховатости поверхностей в скобках после сборки.

Изм.	Лист	№ докум.	Подпись	Дата	14Х4.04.102	Литера	Масса	Масштаб
Разраб.		Козуб			Стойка	И	8,8	1:5
Пров.		Бычков				Лист	Листов: 1	
Гл.спец.		Мясник			Лист 12 ГОСТ 19903-74 / Ст.3 ГОСТ 14637-69	Мосгорисполком Мосводоканалпроект г. Москва		
Н.контр.		Бычков						
Утв.		Лепсе						

Копировал: Ибр Формат 11

Типовой проект 902-2-340 Альбом II

Инв. № подл. | Подпись и дата | Взам. инв. № | Инв. № дубл. | Подпись и дата

14Х4.04.103

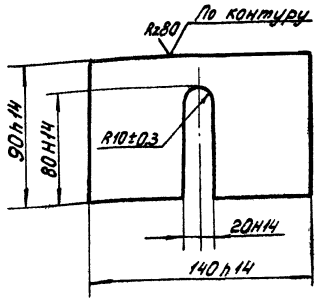

Изм.	Лист	№ докум.	Подпись	Дата	14Х4.04.103	Лит.	Масса	Масштаб
Разраб.		Козуб			Ограничитель	И	0,7	1:2
Пров.		Бычков				Лист	Листов: 1	
Гл.спец.		Мясник			Лист 8 ГОСТ 19903-74 / Ст.3 ГОСТ 14637-69	Мосгорисполком Мосводоканалпроект г. Москва		
Н.контр.		Бычков						
Утв.		Лепсе						

Копировал: Ибр Формат 11

14Х4.05.101

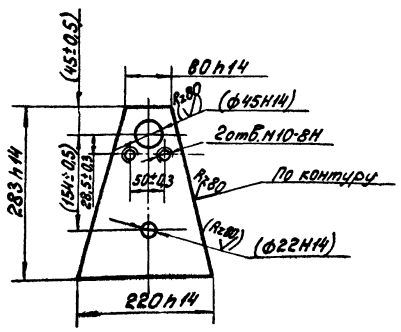

Размеры и шероховатость поверхностей в скобках - после сборки.

Изм.	Лист	№ докум.	Подпись	Дата	14Х4.05.101	Лит.	Масштаб	Масштаб
Разраб.		Рябчикова			Стойка	И	3,2	1:5
Пров.		Бычков				Лист	Листов: 1	
Гл.спец.		Мясник			Лист 12 ГОСТ 19903-74 / Ст 3 ГОСТ 14637-69	Мосгорисполком Мосводоканалпроект г. Москва		
Н.контр.		Бычков						
Утв.		Лепсе						

Формат 11

Типовой проект 902-2-340 Альбом II

Инв. № подл. | Подпись и дата | Взам. инв. № | Инв. № дубл. | Подпись и дата

14Х4.06.101

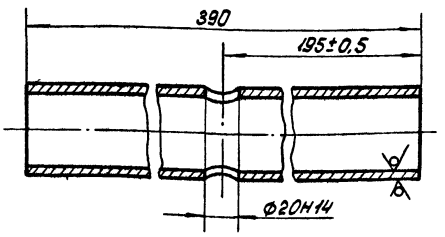

Изм.	Лист	№ докум.	Подпись	Дата	14Х4.06.101	Литера	Масса	Масштаб
Разраб.		Рябчикова			Патрубок	И	2,0	1:2
Пров.		Бычков				Лист	Листов: 1	
Гл.спец.		Мясник			Труба 57х4 ГОСТ 8732-78 / ВСТ.3 ГОСТ 8731-74	Мосгорисполком Мосводоканалпроект г. Москва		
Н.контр.		Бычков						
Утв.		Лепсе						

Копировал: Ибр 16736-02 38

14Х4. 00. 101

Rz 80

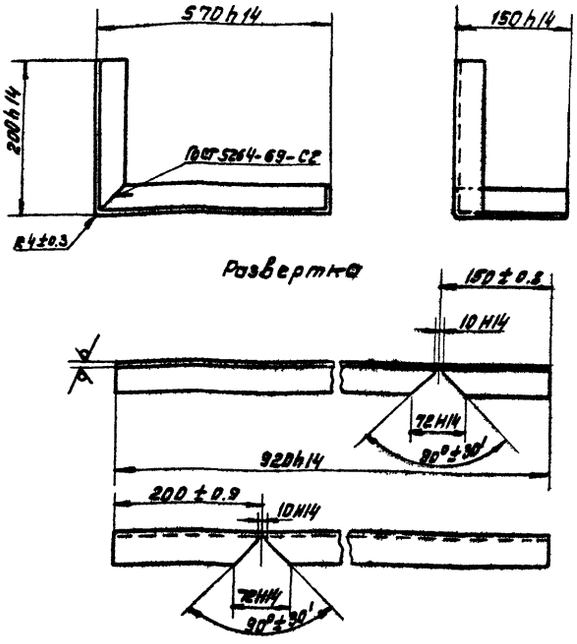

Изм.	Лист	№ докум.	Подпись	Дата	
Разраб.		Глазунова			
Пров.		Алексашева			
Гл. спец.		Мягник			
Н. контр.		Бычков			
Утв.		Лепсе			

14Х4. 00 101

Уголок

Лит.	Масса	Масштаб
И	2.8	1:5
Лист	Листов 1	

Б-40х40х4 ГОСТ 8509-72
Уголок Ст.3 ГОСТ 535-58

Мосгорисполком Мосводоканалниипроект г. Москва

Копировал: Формат А1

Типовой проект 902-2-340 Альбом II

Инв. № подл. | Подпись и дата | Взам. инв. № | Инв. № дубл. | Подпись и дата

14Х4. 00. 102

Rz 80

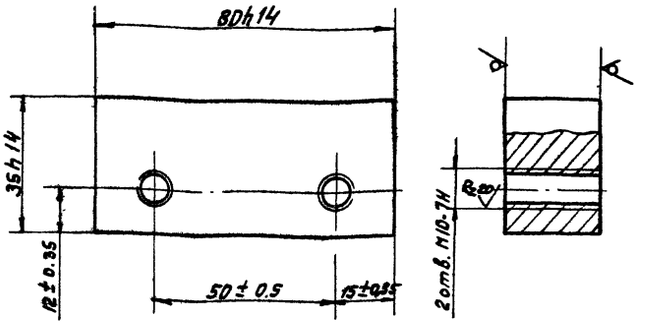

Изм.	Лист	№ докум.	Подпись	Дата	
Разраб		Глазунова			
Пров.		Алексашева			
Гл. спец.		Мягник			
Н. контр.		Бычков			
Утв		Лепсе			

14Х4. 00. 102

Планка

Лит.	Масса	Масштаб
И	0.5	1:1
Лист	Листов 1	

Лист 25 ГОСТ 19903-74
Ст.3 ГОСТ 14637-69

Мосгорисполком Мосводоканалниипроект г. Москва

Копировал. Формат А1

14Х4. 00. 201

Rz 80

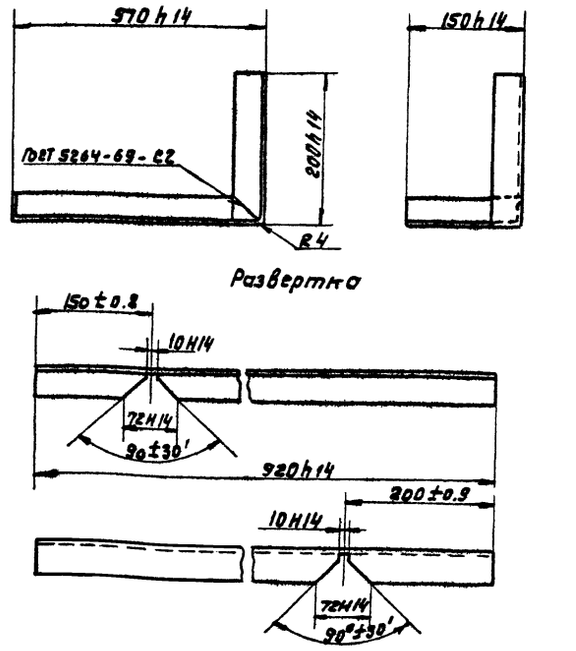

Изм.	Лист	№ докум.	Подп.	Дата	
Разраб		Глазунова			
Пров		Алексашева			
Гл. спец		Мягник			
Н контр		Бычков			
Утв.		Лепсе			

14Х4. 00. 201

Уголок

Лит.	Масса	Масштаб
И	2.2	1:5
Лист	Листов 1	

Уголок Б-40х40х4 ГОСТ 8509-72 / Ст.3 ГОСТ 535-58

Мосгорисполком Мосводоканалниипроект г. Москва

Формат А1

Типовой проект 902-2-340 Альбом II

Инв. № подл. | Подпись и дата | Взам. инв. № | Инв. № дубл. | Подпись и дата

14Х4. 00. 301

Rz 80

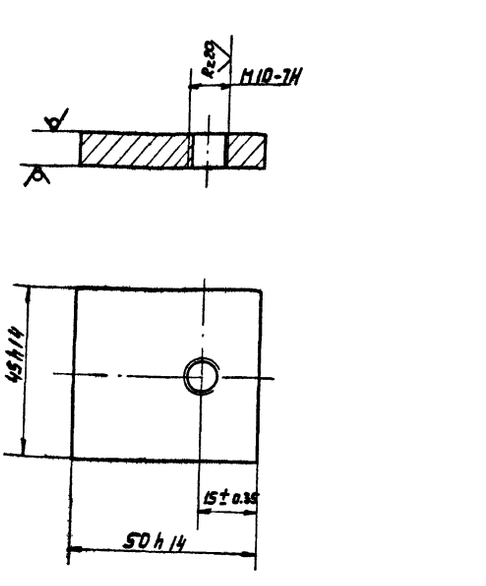

Изм.	Лист	№ докум.	Подпись	Дата	
Разраб		Глазунова			
Пров.		Алексашева			
Гл. спец		Мягник			
Н. контр		Бычков			
Утв		Лепсе			

14Х4. 00. 301

Планка Верхняя

Лит.	Масса	Масштаб
И	0.15	1:1
Лист	Листов 1	

Лист 9 ГОСТ 19903-74
Ст.3 ГОСТ 14637-69

Мосгорисполком Мосводоканалниипроект г. Москва

Копировал. Формат А1

14И9.00.000 СБ

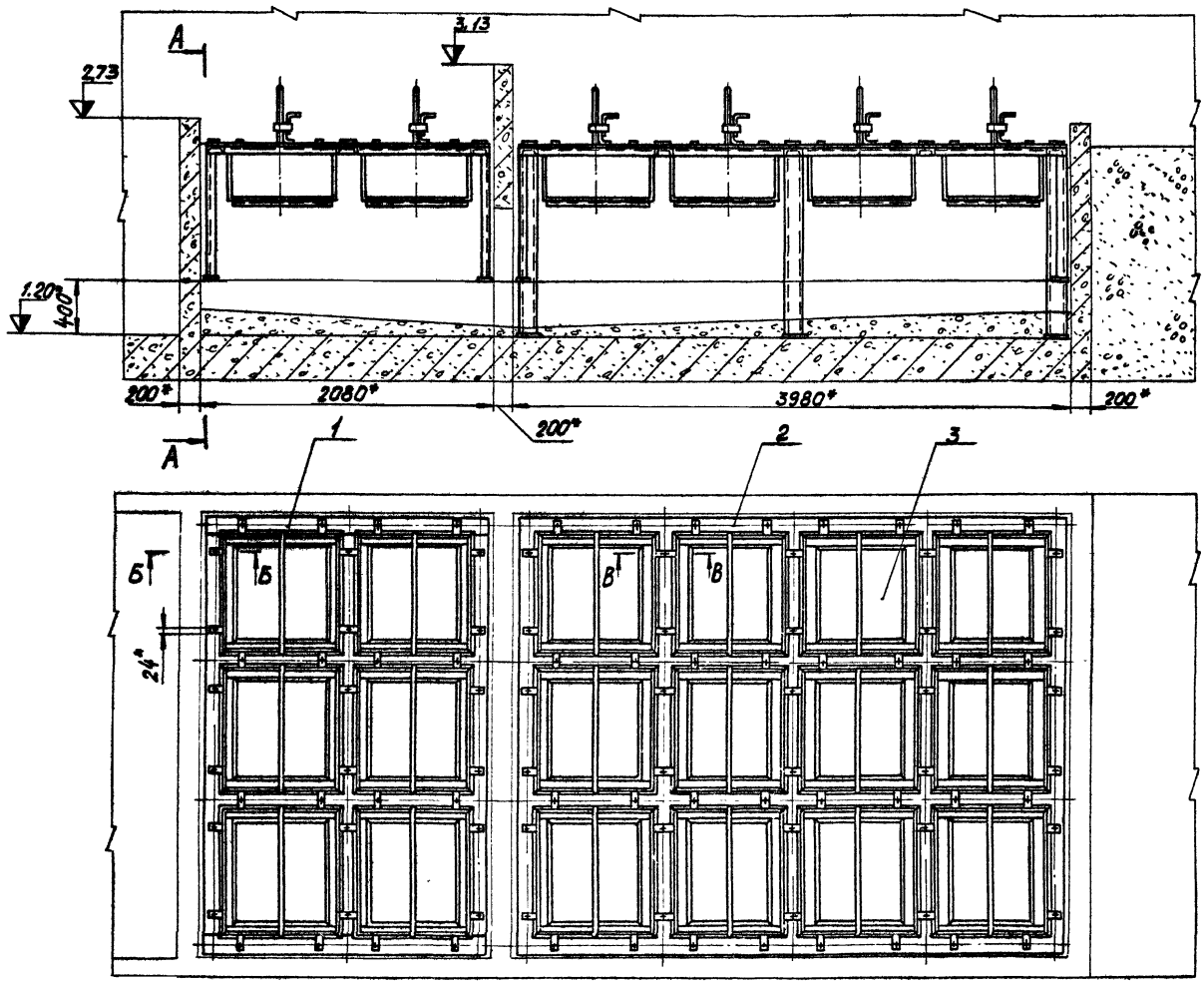

А-А

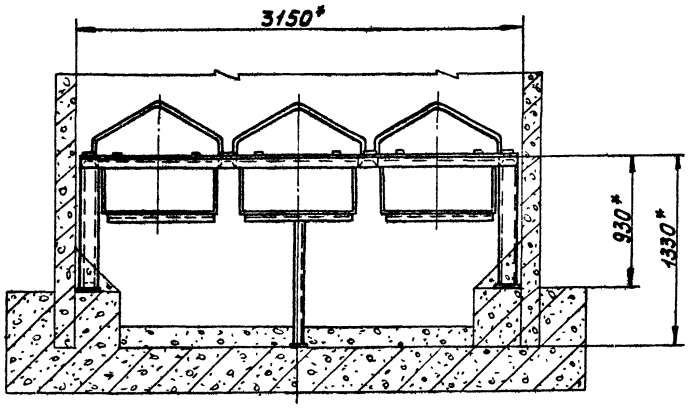

В-В
М1:2

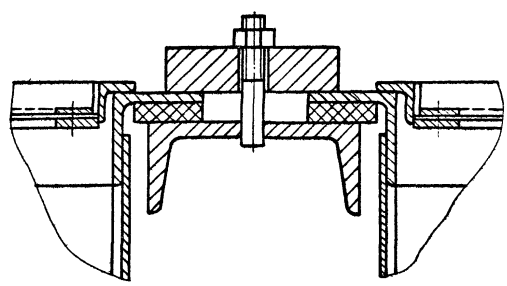

Б-Б
М1:2

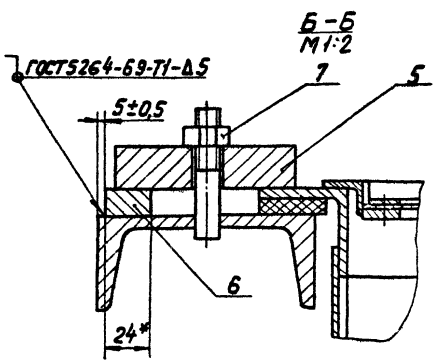

1.* Размеры для справок.
2. Перед монтажом узлы и дет. окрасить битумным лаком БТ-577 ГОСТ 5631-70.
3. Материал набивки фильтров - см. технологическую часть проекта.
4. Зазор между рамой и стенами забить штрабным бетоном марки 200.
5. Обработка поверхностей реза деталей Б.Ч. Rz160

				14И9.00.000 СБ			
Изм.	Лист	№ докум.	Подп.	Дата	Установка фильтров	Лит	Масса	Масштаб
Разраб.		Глазунова				И	2127,0	1:25
Пров.		Алексашев			Сборочный чертеж	Лист	Листов 1	
Гл. спец.		Мясник				Мосгорисполком Мосводоканалниипроект г. Москва		
Н. контр.		Бычков						
Утв.		Лепсе						

Копировал: 16Т36-02 40

Альбом II

Типовой проект 902-2-340

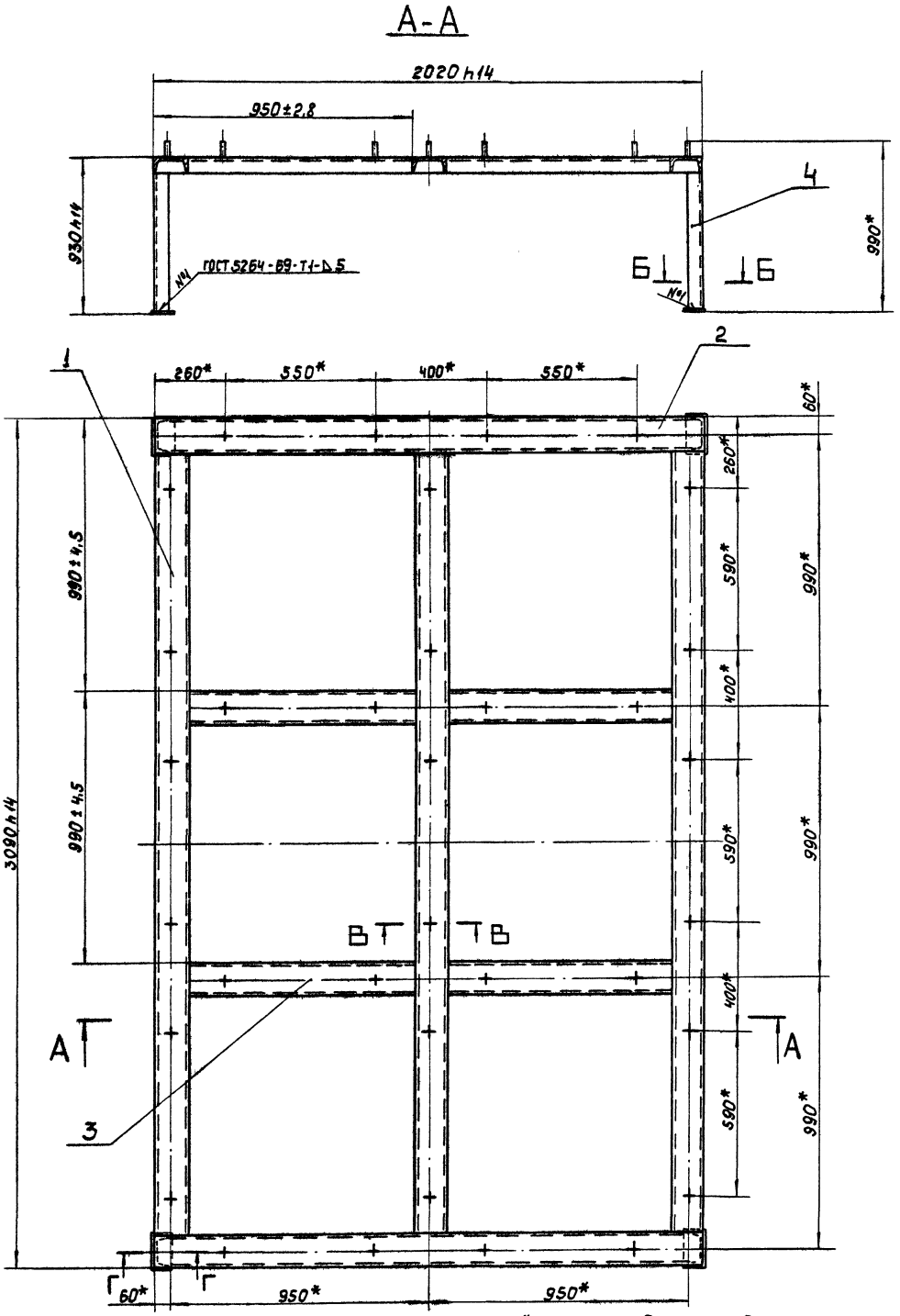

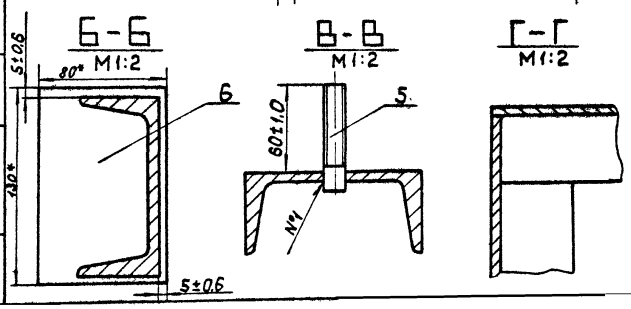

1.* Размеры для справок.
2. Сварку, кроме мест обозначенных особо, произвести по периметру прилегания деталей по ГОСТ 5264-69-С5.

Изм	Лист	№ докумен	Подпись	Дата	14И9.01.000.СБ		
Разраб		Глазунова			Каркас	Лит. И	Масса 208,6	Масштаб 1:10
Пров		Алексашева			Сборочный чертеж.	Лист	Листов 1
Гл спец		Мясник				Мосгорисполком Мосводоканалниипроект г. Москва	
Н контр		Быков					
Утв		Лепсе					

Типовой проект 902-2-340 Альбом II

Инв. № подл. | Подпись и дата | Взам. инв. № | Инв. № дубл. | Подпись и дата

16736-02 41

14И9.02.000.СБ

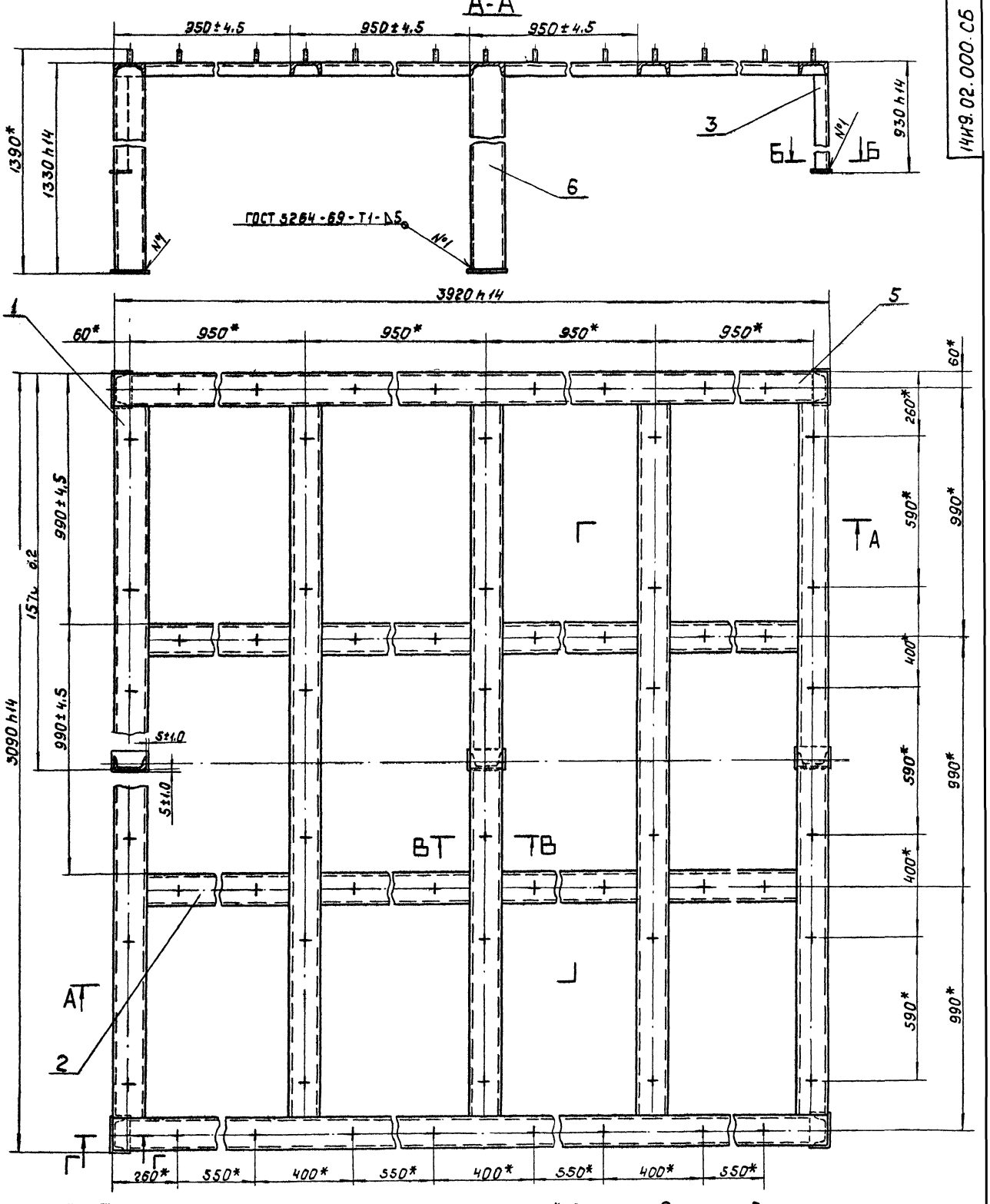

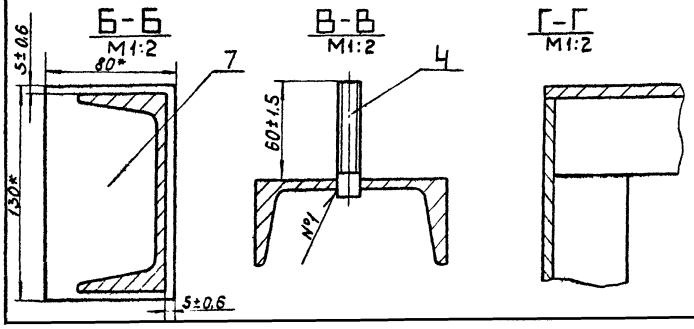

1.* Размеры для справок.

2 Сварку, кроме мест обозначенных особо, произвести по периметру прилегания деталей по ГОСТ 5264-69-С5.

Изм	Лист	№ докумен	Подпись	Дата	14И9.02.000..СБ		
Разраб		Глазунова			Каркас	Лит. И	Масса 386,3	Масштаб 1:10
Пров		Алексашев			Сборочный чертеж	Лист	Листов 1
Гл спец		Пясник				Мосгорисполком Мосводоканалниипроект г Москва	
Н контр		Бычков					
Утв		Лепсе					

14И9.03.000.СБ

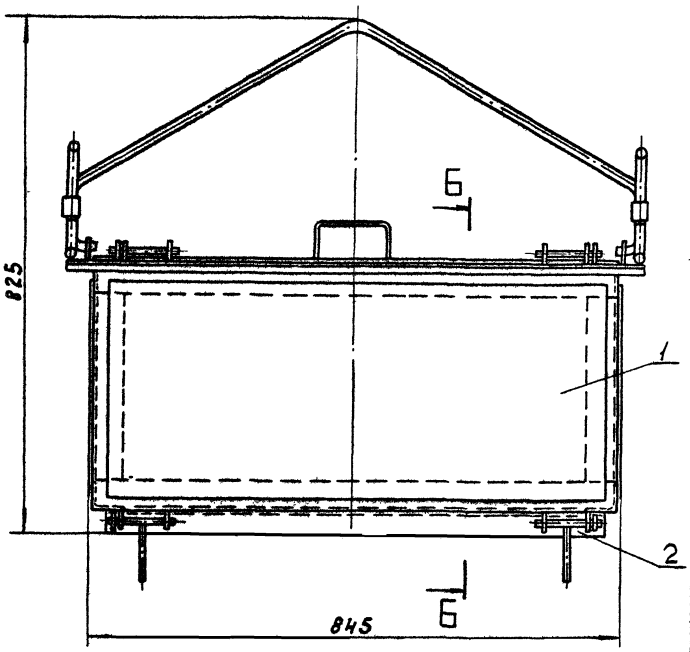

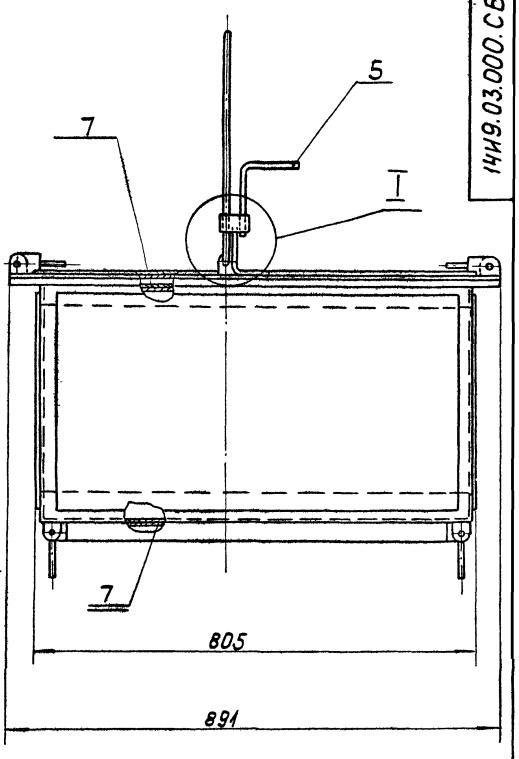

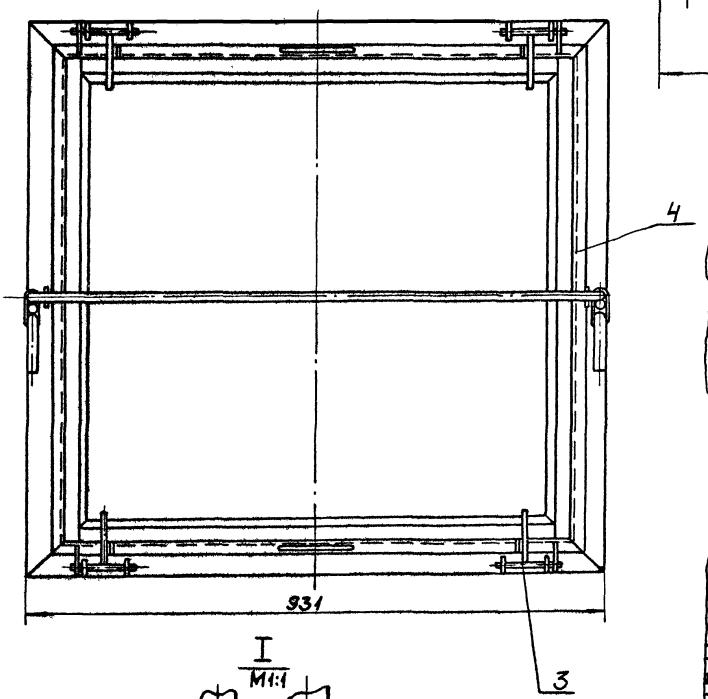

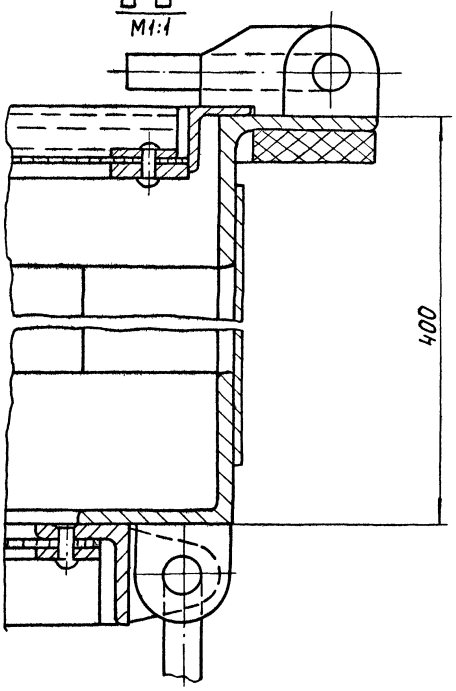

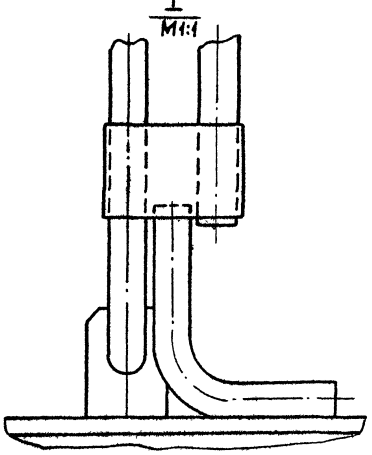

1. Размеры для справок.
2. Мешковину поз. 7 проложить по сеткам при набивке фильтра.

					14И9.03.000 СБ			
Изм.	Лист	№ докум.	Подпись	Дата	Фильтр Сборочный чертеж	Лит	Масса	Масштаб
Разраб.		Глазунова				И	84,5	1:5
Пров.		Алексашева				Лист	Листов 1	
Гл. спец.		Мясник				Мосгорисполком Мосводоканалниипроект г. Москва		
Н. контр.		Быков						
Утв.		Лепсе						

Типовой проект 902-2-340 Альбом II

Инв. № подл. | Подпись и дата | Взам. инв. № | Инв. № дубл. | Подпись и дата

копировал

16736-02 43

1419.03.100 СБ

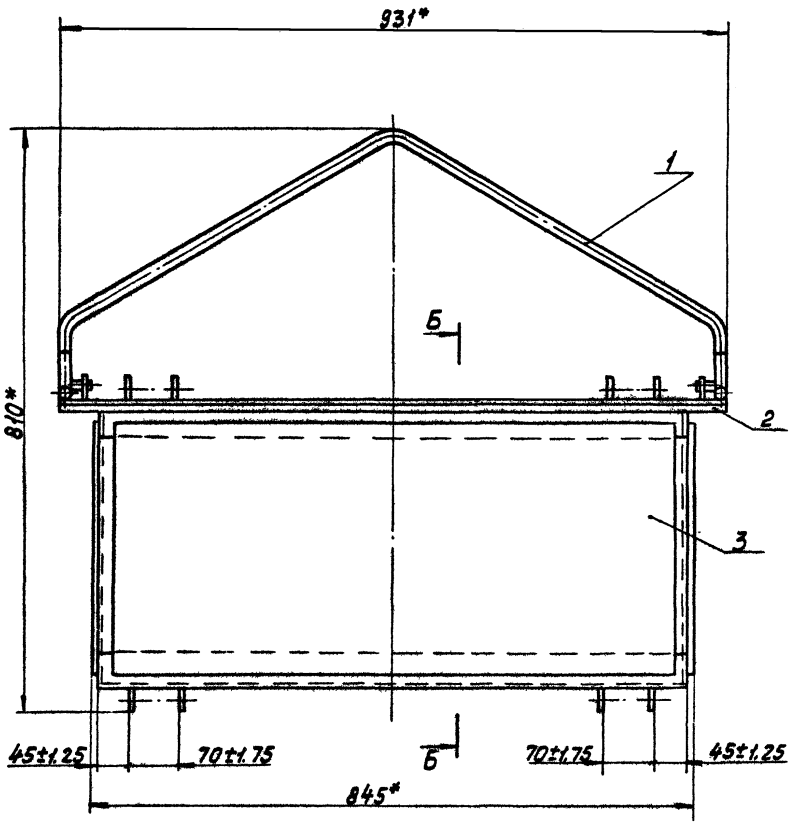

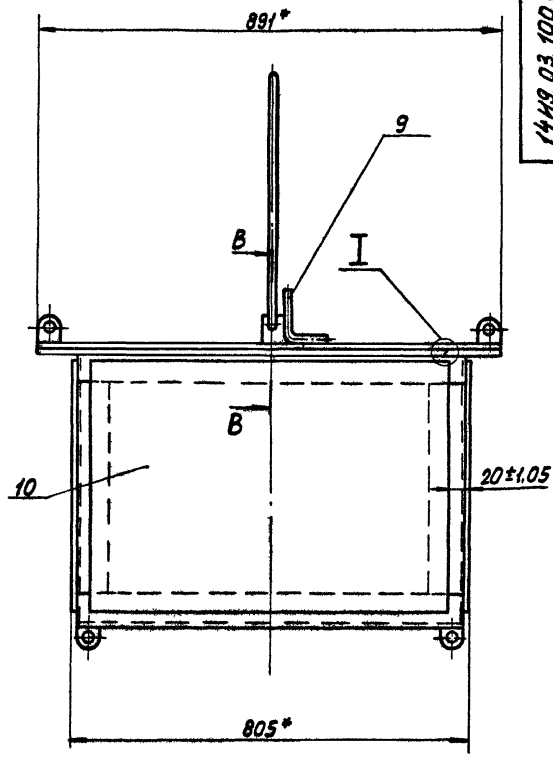

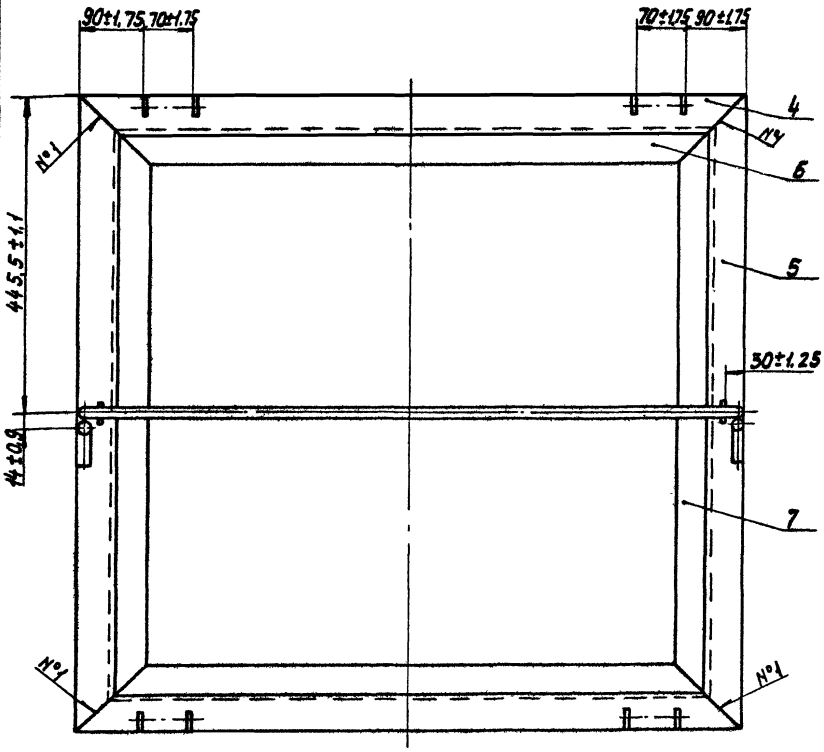

Б – Б
М 1:1

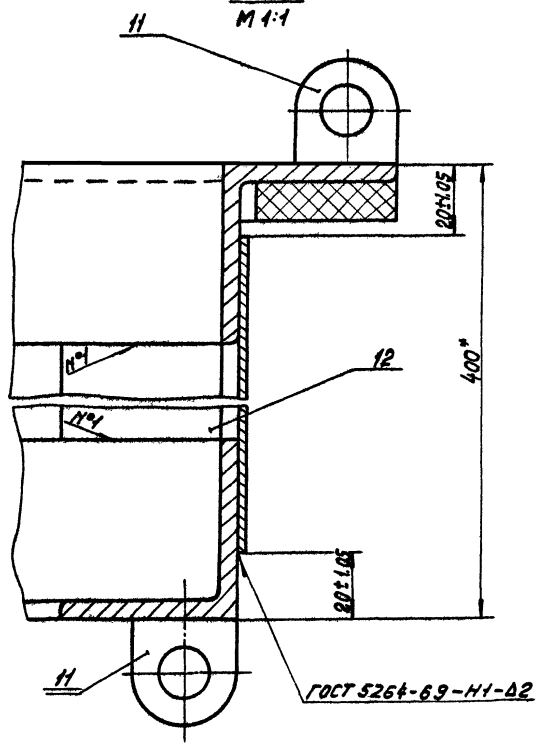

В – В
М 1:1

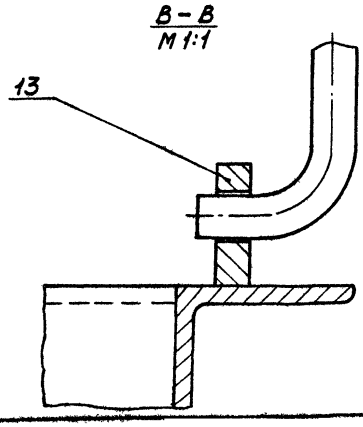

I
М 1:1

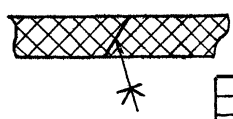

1. * Размеры для справок.
2. Сварку, кроме мест обозначенных особо, произвести по периметру прилегания деталей по ГОСТ 5264-69-Т3-Д3.
3. Дет. поз. 2 и 8 склеить клеем Н88 ТУ 381.051.061-76.
4. Обработка поверхностей реза деталей Б.ч. Rz 80 V.

Изм.	Лист	№ докум.	Подп.	Дата
Разраб.		Глазунова		
Пров.		Алексашева		
Гл. спец.		Мясник		
Н. контр.		Бычков		
Утв.		Лепсе		

1419.03.100 СБ

Короб

Сборочный чертеж

Лит.	Масса	Масштаб
И	52,3	1:5

Лист | Листов 1

Мосгорисполком Мосво. ск. нач. мастерских г. Москва

Типовой проект 902-2-340 Альбом II

Инв. № подл. | Подпись и дата | Взам. инв. № | Инв. № дубл. | Подпись и дата

14И9.03.200СБ

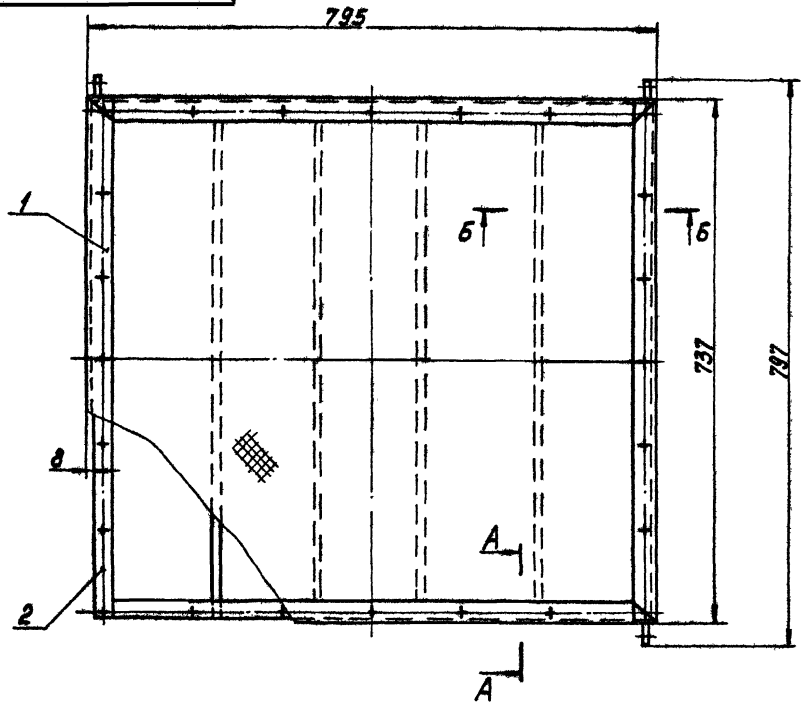

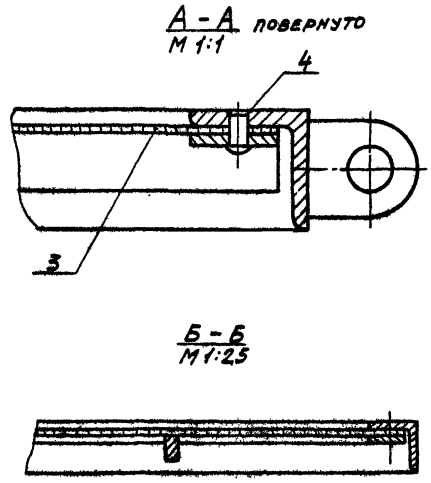

Размеры для справок.

					14И9.03.200СБ			
Изм.	Лист	№ докум.	Подп.	Дата	Поддон Сборочный чертеж	Лит.	Масса	Масштаб
Разраб.		Бодрикова				И	14.0	1:5
Пров.		Бычков				Лист	Листов 1	
Гл. спец.		Мясник				Мосгорисполком Мосводоканалниипроект г. Москва		
Н. контр.		Бычков						
Утв.		Лепсе						

Копировал: Формат 12

14И9.03.210СБ

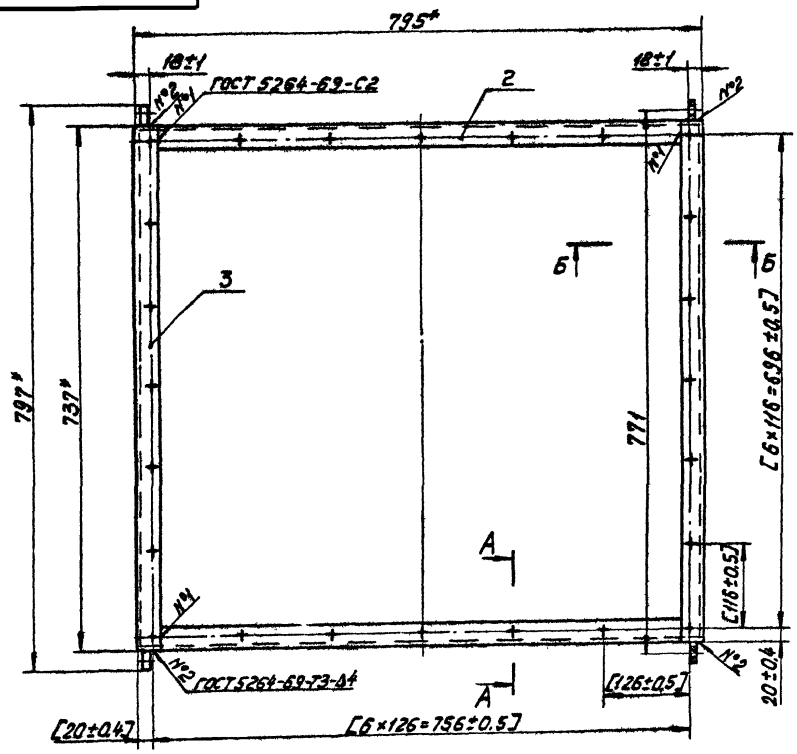

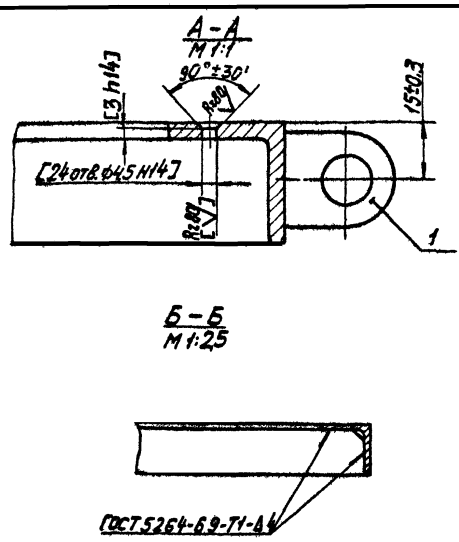

1.* Размеры для справок.

2. Обработку по размерам в квадратных скобках производить совместно с узлом 14И9.03.220СБ.

3. Обработка поверхностей реза деталей Б.4.

					14И9.03.210СБ			
Изм.	Лист	№ докум.	Подп.	Дата	Обрамление Сборочный чертеж	Лит.	Масса	Масштаб
Разраб.		Бодрикова				И	6.0	1:5
Пров.		Бычков				Лист	Листов 1	
Гл. спец.		Мясник				Мосгорисполком Мосводоканалниипроект г. Москва		
Н. контр.		Бычков						
Утв.		Лепсе						

Копировал: 16736-02 45 Формат 12

14И9.03.220.СБ

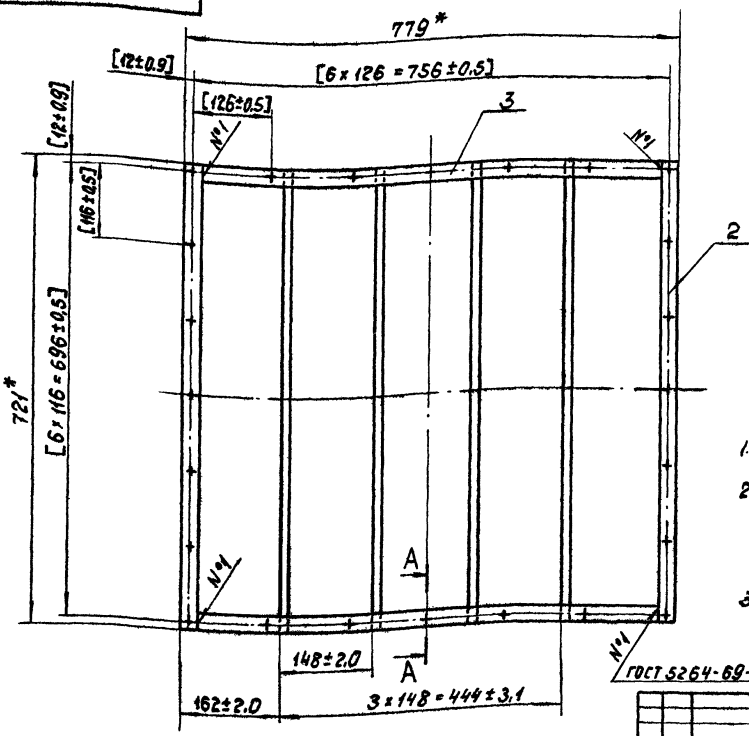

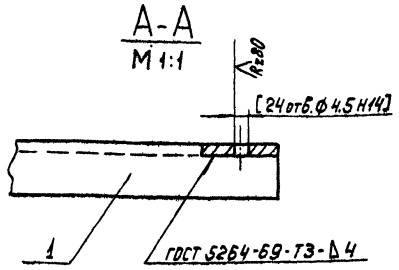

1.* Размеры для справок.
2. Обработку по размерам в квадратных скобках производить совместно с узлом 14И9.03.210.СБ.
3. Обработка поверхностей реза деталей Б.Ч. R=160 ▽.

Изм.	Лист	№ докумен.	Подпись	Дата	14И9. 03. 220. СБ	Лит.	Масса	Масштаб
Разраб.		Глазунова			Рамка	И	5,66	1:5
Пров.		Алексашева			Сборочный чертеж	Лист	Листов 1	
Гл.спец.		Мясник				Мосгорисполком Мосводоканалниипроект 2 Москва		
Н.контр.		Бычков						
Утв.		Лепсе						

копировал: ИБР

формат 12

14И9.03.300.СБ

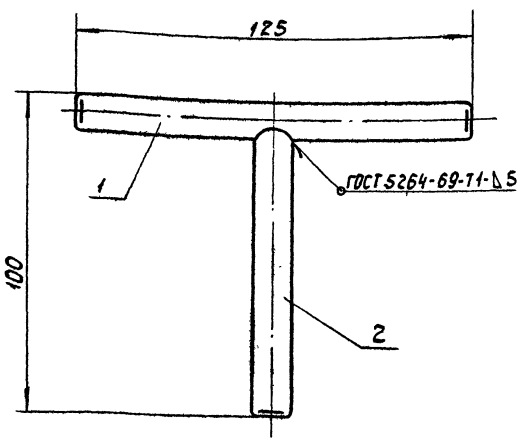

Размеры для справок.

Изм.	Лист	№ докумен.	Подпись	Дата	14И9. 03. 300. СБ	Лит.	Масса	Масштаб
Разраб.		Глазунова			Затвор	И	0,18	1:1
Пров.		Алексашева			Сборочный чертеж.	Лист	Листов 1	
Гл.спец.		Мясник				Мосгорисполком Мосводоканалниипроект 2 Москва		
Н.контр.		Бычков						
Утв.		Лепсе						

Формат 11

Типовой проект 902-2-340 Альбом II

Инв. № подл.	Подпись и дата	Взам. инв. №	Инв. № дубл.	Подпись и дата

14И9.03.500.СБ

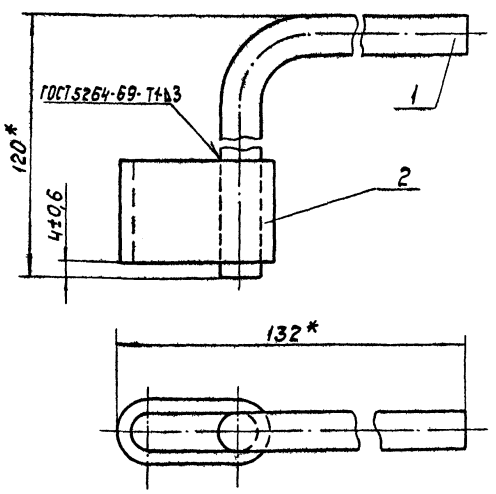

* Размеры для справок.

Изм.	Лист	№ докумен.	Подпись	Дата	14И9. 03. 500. СБ	Лит.	Масса	Масштаб
Разраб.		Глазунова			Фиксатор	И	0,28	1:1
Пров.		Алексашева			Сборочный чертеж.	Лист	Листов 1	
Гл.спец.		Мясник				Мосгорисполком Мосводоканалниипроект 2 Москва		
Н.контр.		Бычков						
Утв.		Лепсе						

копировал: ИБР

16736-02 46

14И9.03.400СБ

Типовой проект 902-2-340 Альбом II

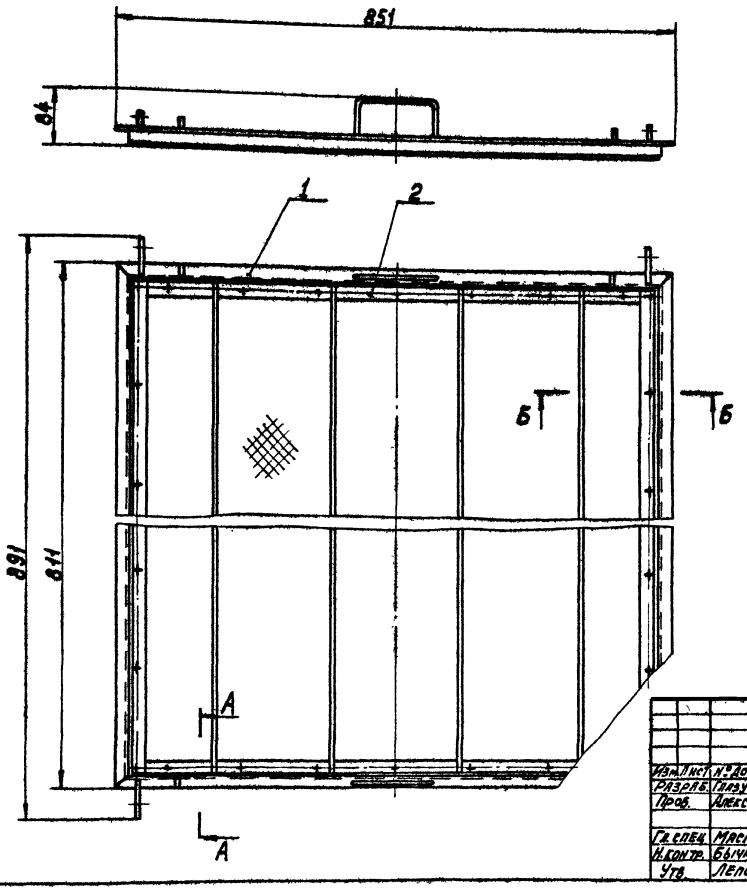

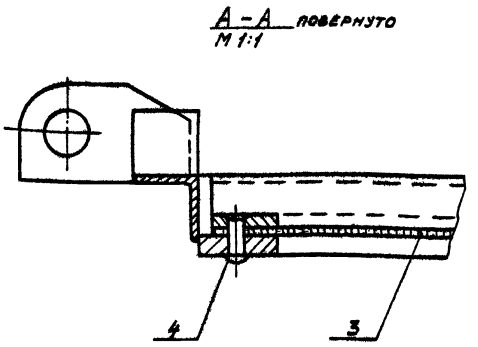

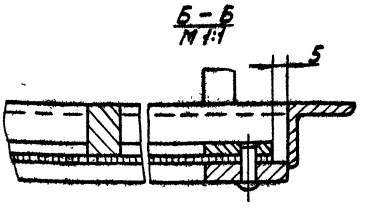

Размеры для справок

				14И9.03.400 СБ				
Изм.	Лист	№ докум.	Подп.	Дата	Рамка	Лит.	Масса	Масштаб
Разраб.		Глазунова				Н	16,2	1:5
Пров.		Алексашева			Сборочный чертеж	Лист	Листов 1	
Гл. спец.		Масник				Мосгорисполком		
Н. контр.		Бычков				Мосводоканалниипроект		
Утв.		Лепсе				г. Москва		

Копировал: Формат 12

14И9.03.410СБ

Типовой проект 902-2-340 Альбом II

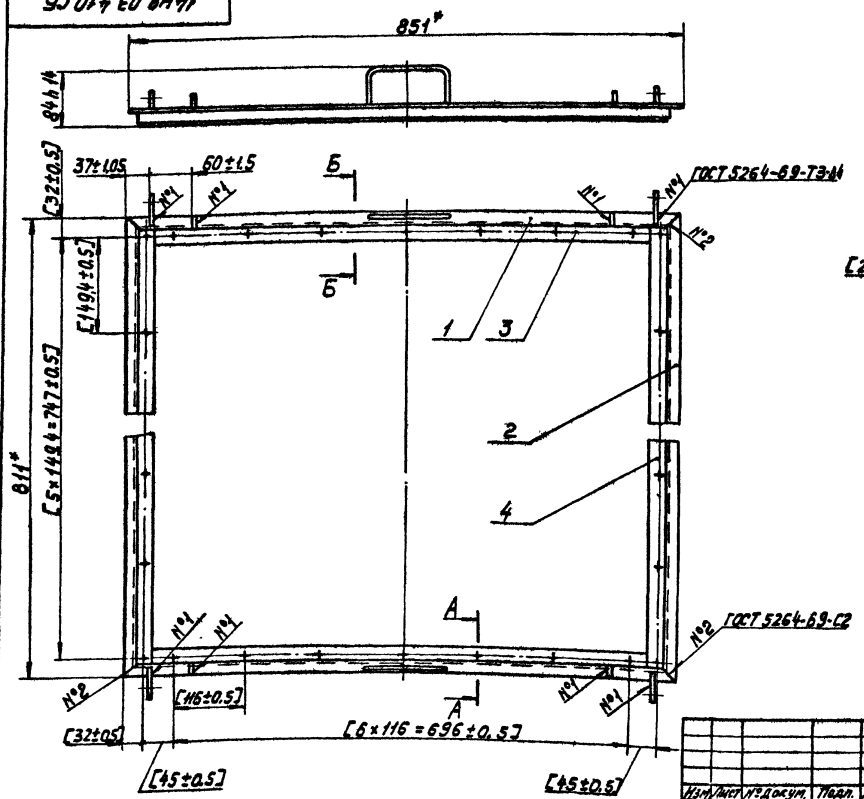

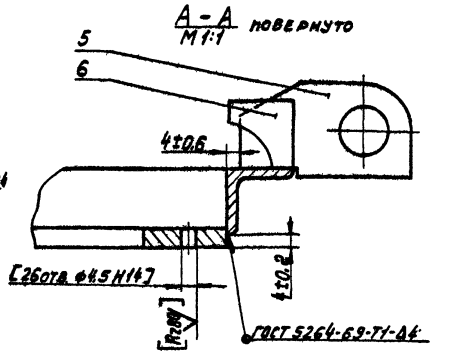

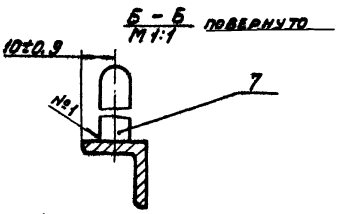

1.* Размеры для справок.
2. Обработку по размерам в квадратных скобках производить совместно с узлом 14И9.03.420 СБ.
3. Обработка поверхностей реза деталей Б.Ч.V.

				14И9.03.410 СБ				
Изм.	Лист	№ докум.	Подп.	Дата	Обрамление	Лит.	Масса	Масштаб
Разраб.		Глазунова				Н	8,2	1:5
Пров.		Алексашева			Сборочный чертеж	Лист	Листов 1	
Гл. спец.		Масник				Мосгорисполком		
Н. контр.		Бычков				Мосводоканалниипроект		
Утв.		Лепсе				г. Москва		

Копировал: 16736-02 47 Формат 12

14И9.03.420СБ

Типовой проект 902-2-340 Альбом I

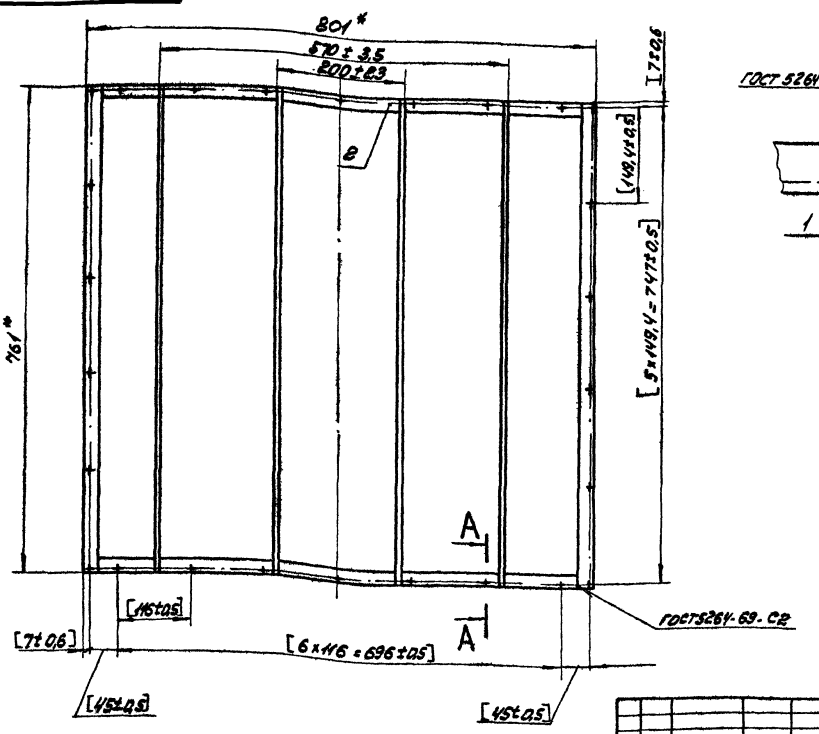

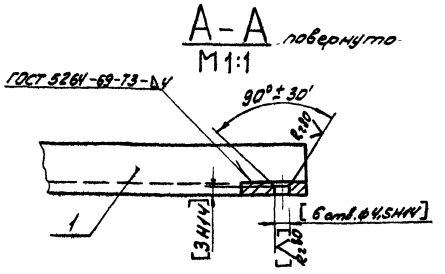

1* Размеры для справок.
2. Обработку по размерам в квадратных скобках производить совместно с узлом 14И9.03.410.СБ
3. Обработка поверхностей реза деталей Б.4. Rz160

					14И9.03.420СБ			
Изм.	Лист	№ докум.	Подпись	Дата	Рамка	Лит.	Масса	Масштаб
Разраб.		Глазунова				И	5,48	1:5
Пров.		Алексашева			Сборочный чертеж	Лист	Листов: 1	
Гл. спец.		Мясник				Мосгорисполком Мосводоканалниипроект г. Москва		
Н. контр.		Бычков						
Утв.		Лепсе						

Копировал: Вел- Формат 12

14И9.00.001

Типовой проект 902-2-340 Альбом II

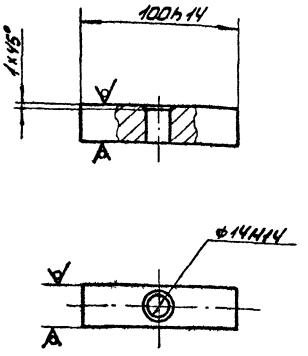

					14И9.00.001			
Изм.	Лист	№ докум.	Подпись	Дата	Стяжка	Лит.	Масса	Масштаб
Разраб.		Глазунова				И	0,1	1:2
Пров.		Алексашева				Лист	Листов: 1	
Гл. спец.		Мясник			Квадрат В24 ГОСТ 2581-71 / Ст3 ГОСТ 535-58	Мосгорисполком Мосводоканалниипроект г. Москва		
Н. контр.		Бычков						
Утв.		Лепсе						

Формат 11

14И9.01.002

Типовой проект 902-2-340 Альбом II

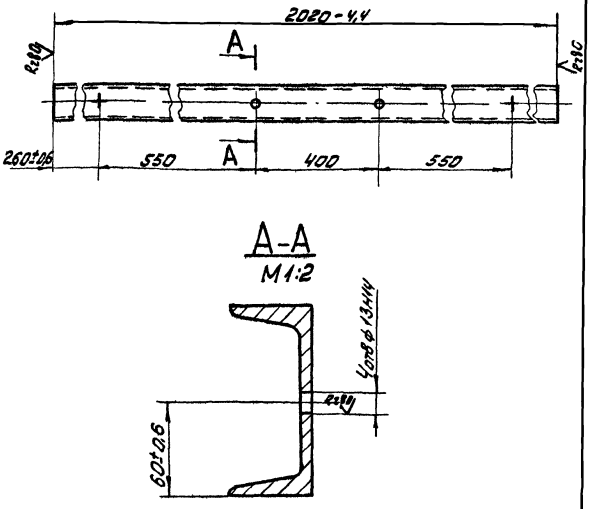

Предельные отклонения между осями двух любых отверстий ±0,5 мм.

					14И9.01.002			
Изм.	Лист	№ докум.	Подпись	Дата	Балка поперечная	Лит.	Масса	Масштаб
Разраб.		Глазунова				И	21,0	1:10
Пров.		Алексашева				Лист	Листов: 1	
Гл. спец.		Мясник			Швеллер 12 ГОСТ 8240-72 / Ст3 ГОСТ 535-58	Мосгорисполком Мосводоканалниипроект г. Москва		
Н. контр.		Бычков						
Утв.		Лепсе						

Копировал: Вел- Формат 11

14И9.01.001

Типовой проект 902-2-340 Альбом II

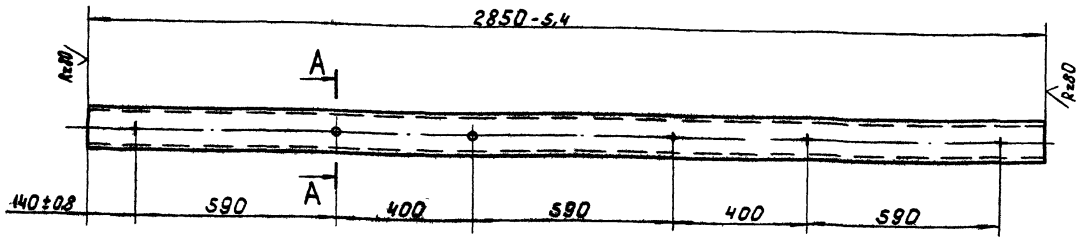

A-A
M1:2

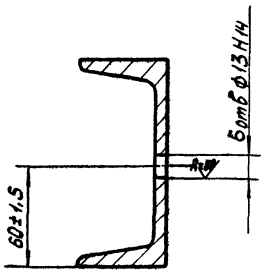

Предельные отклонения между осями двух любых отверстий ±0,5мм.

					14И9.01.001			
Изм	Лист	№ докум	Подпись	Дата	Балка продольная	Лит	Масса	Масштаб
Разраб		Глазунова				И	29,6	1:10
Пров		Алексашева				Лист	Листов 1	
Гл.спец.		Мясник			Швеллер 12 ГОСТ 8240-72 / Ст.3 ГОСТ 535-58	Мосгорисполком Мосводоканалниипроект 2.Москва		
Н.контр.		Бычков						
Утв		Лепсе						

Копировал: Ибр

формат 12

14И9.01.003

Типовой проект 902-2-340 Альбом II

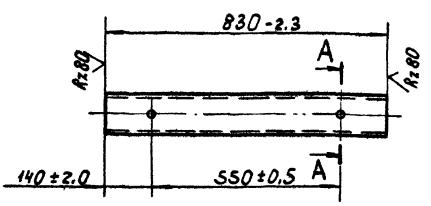

A-A
M1:2

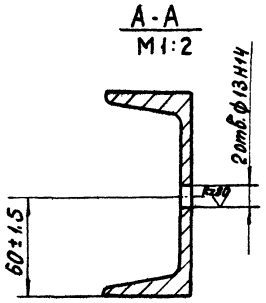

					14И9.01.003			
Изм	Лист	№ докум	Подпись	Дата	Связка	Лит	Масса	Масштаб
Разраб		Глазунова				И	8,6	1:10
Пров.		Алексашева				Лист	Листов 1	
Гл.спец		Мясник			Швеллер 12 ГОСТ 8240-72 / Ст 3 ГОСТ 535-58	Мосгорисполком Мосводоканалниипроект 2.Москва		
Н.контр.		Бычков						
Утв.		Лепсе						

формат 11

14И9.01.004

Типовой проект 902-2-340 Альбом II

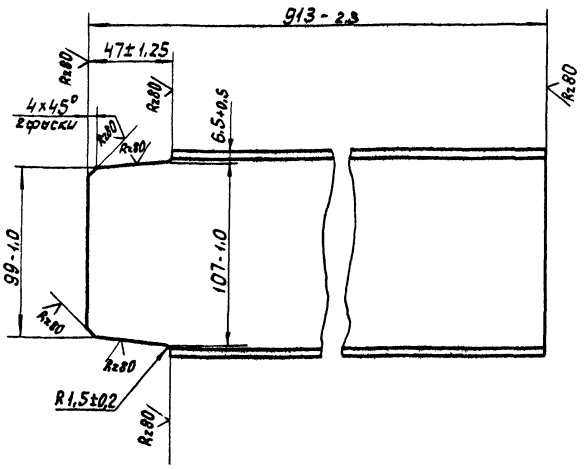

					14И9.01.004			
Изм	Лист	№ докум	Подпись	Дата	Стойка	Лит	Масса	Масштаб
Разраб		Глазунова				И	9,5	1:2
Пров.		Алексашева				Лист	Листов 1	
Гл.спец		Мясник			Швеллер 12 ГОСТ 8240-72 / Ст 3 ГОСТ 535-58	Мосгорисполком Мосводоканалниипроект 2.Москва		
Н.контр		Бычков						
Утв.		Лепсе						

Копировал: Ибр

1ИИ9.01.005

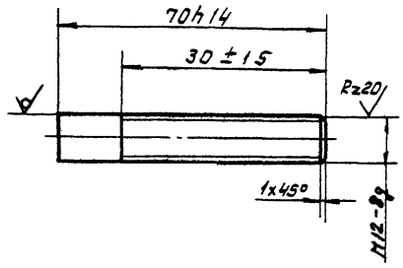

Изм.	Лист	№ докум.	Подпись	Дата
Разраб.		Глазунова		
Пров.		Алексашева		
Гл. спец.		Мягник		
Н. контр.		Бычков		
Утв.		Лепсе		

1ИИ9.01.005

Шпилька

Лит.	Масса	Масштаб
И	0.06	1:1
Лист	Листов 1	

Круг B12 ГОСТ 2590-71 / Ст.3 ГОСТ 535-58

Мосгорисполком Мосводоканалниипроект г. Москва

Копировал: Формат А1

1ИИ9.02.002

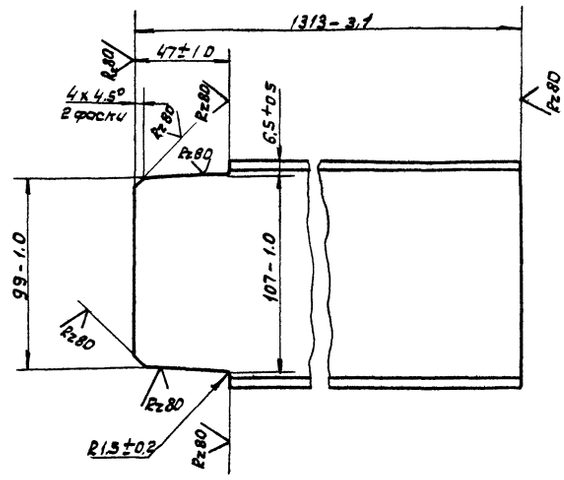

Изм.	Лист	№ докум.	Подпись	Дата
Разраб.		Глазунова		
Пров.		Алексашева		
Гл. спец.		Мягник		
Н. контр.		Бычков		
Утв.		Лепсе		

1ИИ9.02.002

Стойка

Лит.	Масса	Масштаб
И	13.6	1:2
Лист	Листов 1	

Швеллер 12 ГОСТ 8240-72 / Ст.3 ГОСТ 535-58

Мосгорисполком Мосводоканалниипроект г. Москва

Копировал: Формат А1

Типовой проект 902-2-340 Альбом II

Инв.№ подл. | Подпись и дата | Взам. инв.№ | Инв.№ дубл. | Подпись и дата

1ИИ9.02.001

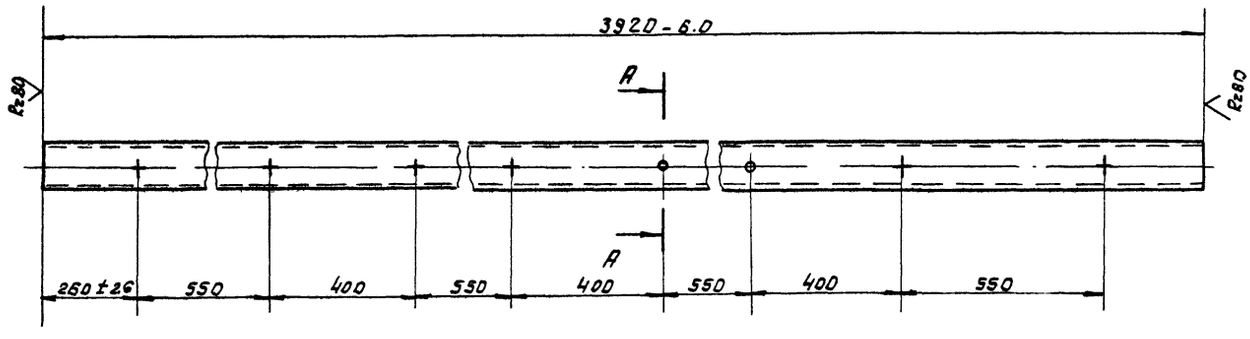

A-A
M 1:2

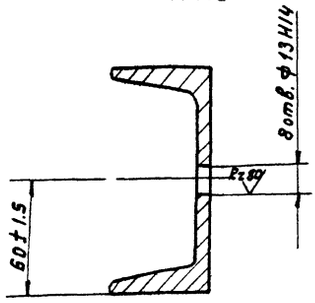

Предельные отклонения между осями двух любых отверстий ±0.5 мм.

Изм.	Лист	№ докум.	Подпись	Дата
Разраб.		Глазунова		
Пров.		Алексашева		
Гл. спец.		Мягник		
Н. контр.		Бычков		
Утв.		Лепсе		

1ИИ9.02.001

Балка поперечная

Лит.	Масса	Масштаб
И	40.7	1:10
Лист	Листов 1	

Швеллер 12 ГОСТ 8240-72 / Ст 3 ГОСТ 535-58

Мосгорисполком Мосводоканалниипроект г. Москва

Копировал: 16736-02 50

14И9.03.101

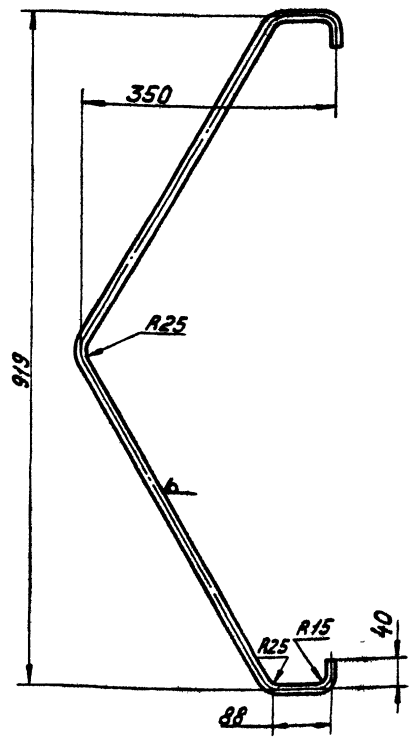

Предельные отклонения размеров $\pm\frac{\pi 14}{2}$.

Изм.	Лист	№ докум.	Подп.	Дата	14И9.03.101	Лит.	Масса	Масштаб
Разраб.		Глазунова			Ручка	И	1,1	1:5
Пров.		Алексашева				Лист	Листов 1	
Гл. спец.		Мясник			Круг 8 12 ГОСТ 2590-71 / Ст. 3 ГОСТ 535-58	Мосгорисполком Мосводоканалниипроект г. Москва		
Н. контр.		Бычков						
Утв.		Лепсе						

Копировал: Формат 11

Типовой проект 902-2-340 Альбом II

Инв. № подл. | Подпись и дата | Взам. инв. № | Инв. № дубл. | Подпись и дата

14И9.03.102

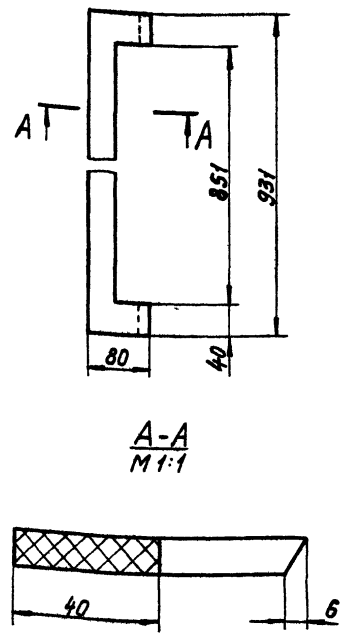

Изм.	Лист	№ докум.	Подп.	Дата	14И9.03.102	Лит.	Масса	Масштаб
Разраб.		Глазунова			Прокладка	И	0,6	1:5
Пров.		Алексашева				Лист	Листов 1	
Гл. спец.		Мясник			Пластина I лист ТМ КЩ-М-10-1,3 ГОСТ 7338-77	Мосгорисполком Мосводоканалниипроект г. Москва		
Н. контр.		Бычков						
Утв.		Лепсе						

Копировал: Формат 11

14И9.03.104

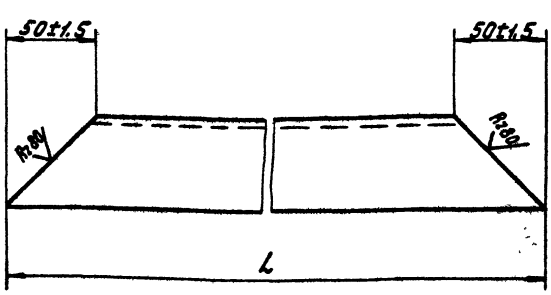

Обозначение	L, мм	Масса, кг
14И9.03.104	931 - 2,2	3,5
-01	891 - 2,2	3,4

Изм.	Лист	№ докум.	Подп.	Дата	14И9.03.104	Лит.	Масса	Масштаб
Разраб.		Глазунова			Уголок	И	см. табл.	1:2
Пров.		Алексашева				Лист	Листов 1	
Гл. спец.		Мясник			Уголок Б-50×50×5 ГОСТ 8509-72 / Ст. 3 ГОСТ 535-58	Мосгорисполком Мосводоканалниипроект г. Москва		
Н. контр.		Бычков						
Утв.		Лепсе						

Копировал: Формат 11

Типовой проект 902-2-340 Альбом II

Инв. № подл. | Подпись и дата | Взам. инв. № | Инв. № дубл. | Подпись и дата

14И9.03.105

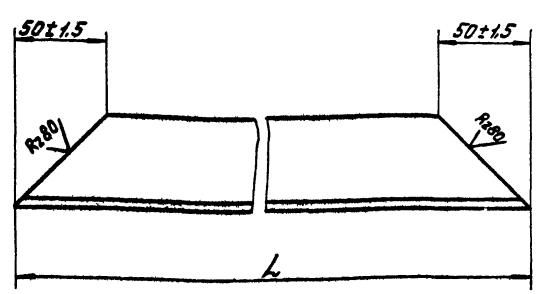

Обозначение	L, мм	Масса, кг
14И9.03.105	841 - 2,2	3,1
-01	801 - 2,2	3,0

Изм.	Лист	№ докум.	Подп.	Дата	14И9.03.105	Лит.	Масса	Масштаб
Разраб.		Глазунова			Уголок	И	см. табл.	1:2
Пров.		Алексашева				Лист	Листов 1	
Гл. спец.		Мясник			Уголок Б-50×50×5 ГОСТ 8509-72 / Ст. 3 ГОСТ 535-58	Мосгорисполком Мосводоканалниипроект г. Москва		
Н. контр.		Бычков						
Утв.		Лепсе						

Копировал: 16736-02 51 Формат 11

14И9.03.108

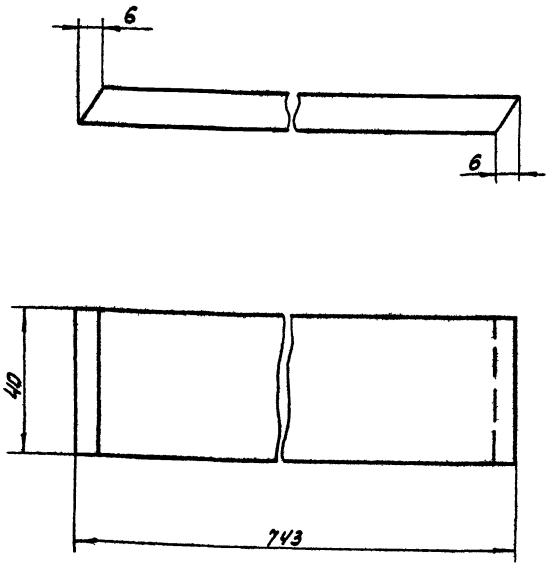

Изм.	Лист	№ докум.	Подпись	Дата
Разраб.		Глазунова		
Пров.		Алексашева		
Гл. спец.		Мясник		
Н. контр.		Бычков		
Утв.		Лепсе		

14И9.03.108

Прокладка

Лит.	Масса	Масшт.
И	0,46	1:1

Лист | Листов: 1

Пластина I лист ТМКЩ-М-10-1,3 ГОСТ 7338-77

Мосгорисполком Мосводоканалниипроект г. Москва

Копировал: [illegible] Формат № 11

Типовой проект 902-2-340 Альбом II

Подпись и дата | Инв. № подл. | Взам. инв. № | Инв. № дубл. | Подпись и дата

14И9.03.109

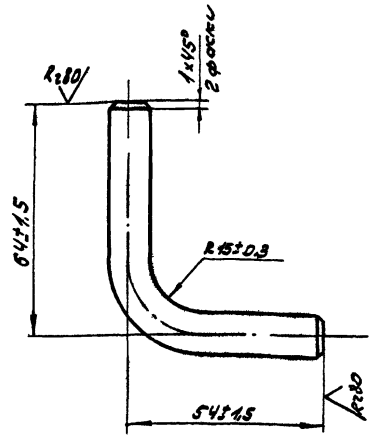

Изм.	Лист	№ докум.	Подп.	Дата
Разраб.		Глазунова		
Пров.		Алексашева		
Гл. спец.		Мясник		
Н. контр.		Бычков		
Утв.		Лепсе		

14И9.03.109

Упор

Лит.	Масса	Масшт.
И	0,13	1:1

Лист | Листов: 1

Круг 8 12 ГОСТ 2590-71 / Ст3 ГОСТ 535-58

Мосгорисполком Мосводоканалниипроект г. Москва

Копировал: [illegible] Формат 11

14И9.03.112

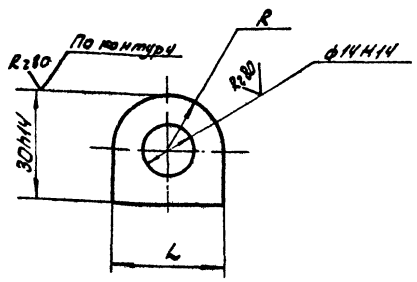

Обозначение	L, мм	R, мм	Масса, кг
14И9.03.112	30h14	15±0,3	0,08
—01	26h14	13±0,3	0,05

Изм.	Лист	№ докум.	Подпись	Дата
Разраб.		Глазунова		
Пров.		Алексашева		
Гл. спец.		Мясник		
Н. контр.		Бычков		
Утв.		Лепсе		

14И9.03.112

Петля

Лит.	Масса	Масшт.
И	см. табл.	1:1

Лист | Листов: 1

Лист 10 ГОСТ 19903-74 / Ст3 ГОСТ 14637-69

Мосгорисполком Мосводоканалниипроект г. Москва

Формат 11

Типовой проект 902-2-340 Альбом II

Подпись и дата | Инв. № подл. | Взам. инв. № | Инв. № дубл. | Подпись и дата

14И9.03.114

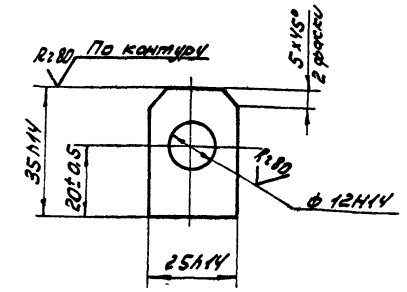

Изм.	Лист	№ докум.	Подпись	Дата
Разраб.		Глазунова		
Пров.		Алексашева		
Гл. спец.		Мясник		
Н. контр.		Бычков		
Утв.		Лепсе		

14И9.03.114

Проушина

Лит.	Масса	Масшт.
И	0,06	1:1

Лист | Листов: 1

Лист 10 ГОСТ 19903-74 / Ст3 ГОСТ 14637-69

Мосгорисполком Мосводоканалниипроект г. Москва

Копировал: [illegible] 16736-02 52

Типовой проект 902-2-340 Альбом II

14И9.03.221

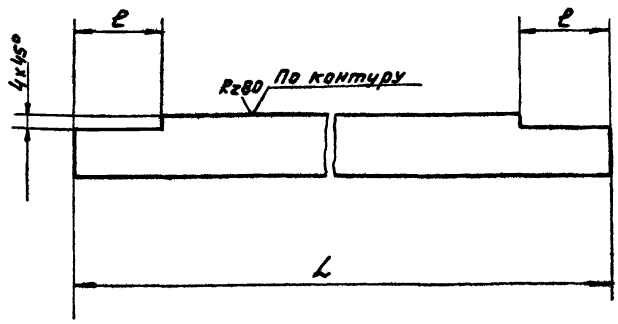

Обозначение	L, мм,	ℓ, мм	Масса, кг
14И9.03.221	721-2.0	24±0.5	0.89
-01	761-2.0	20±0.5	0.94

Изм.	Лист	№ докум.	Подп.	Дата	14И9.03.221
Разраб.		Глазунова			Ребро
Пров.		Алексашева			
Гл. спец.		Мясник			
Н. контр.		Быков			
Утв.		Лепеев			

Лит. И | Масса см. табл | Масшт 1:1
Лист | Листов 1
10 ГОСТ 19903-74 / Лист Ст.3 ГОСТ 14637-69
Мосгорисполком Мосводоканалниипроект г. Москва
Копировал: Формат А1

14И9.03.301

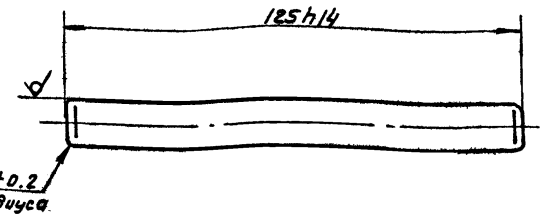

Изм.	Лист	№ докум.	Подп.	Дата	14И9.03.301
Разраб.		Глазунова			Шпинглет
Пров.		Алексашева			
Гл. спец.		Мясник			
Н. контр.		Быков			
Утв.		Лепеев			

Лит. Н | Масса 0.1 | Масшт 1:1
Лист | Листов 1
В12 ГОСТ 2590-71 / Круг Ст.3 ГОСТ 535-58
Мосгорисполком Мосводоканалниипроект г. Москва
Копировал: Формат А1

Типовой проект 902-2-340 Альбом II

14И9.03.302

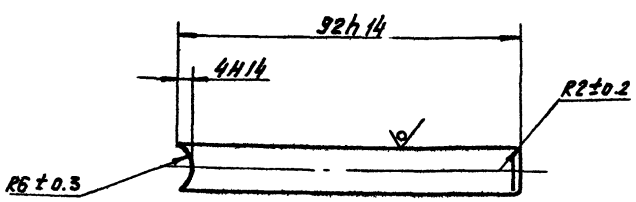

Изм.	Лист	№ докум.	Подп.	Дата	14И9.03.302
Разраб.		Глазунова			Ручка
Пров.		Алексашева			
Гл. спец.		Мясник			
Н. контр.		Быков			
Утв.		Лепеев			

Лит. И | Масса 0.08 | Масшт 1:1
Лист | Листов 1
Круг В12 ГОСТ 2590-71 / Ст.3 ГОСТ 535-58
Мосгорисполком Мосводоканалниипроект г. Москва
Формат А1

14И9.03.411

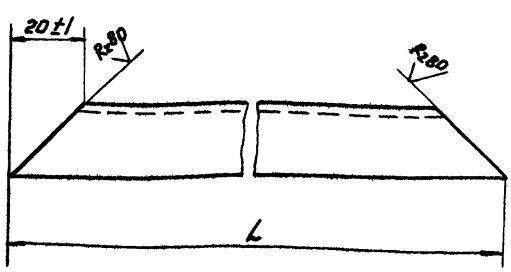

Обозначение	L, мм	Масса, кг
14И9.03.411	851-2,2	0.97
-01	811-2.2	0.9

Изм.	Лист	№ докум.	Подп.	Дата	14И9.03.411
Разраб.		Глазунова			Уголок
Пров.		Алексашева			
Гл. спец.		Мясник			
Н. контр.		Быков			
Утв.		Лепеев			

Лит. И | Масса см. табл | Масшт 1:1
Лист | Листов 1
Уголок 6-20х20к4 ГОСТ 8509-72 / Ст.3 ГОСТ 535-58
Мосгорисполком Мосводоканалниипроект г. Москва
Копировал: Формат А1

Типовой проект 902-2-340 Альбом II

14И9.03.211

Rz80 (V)

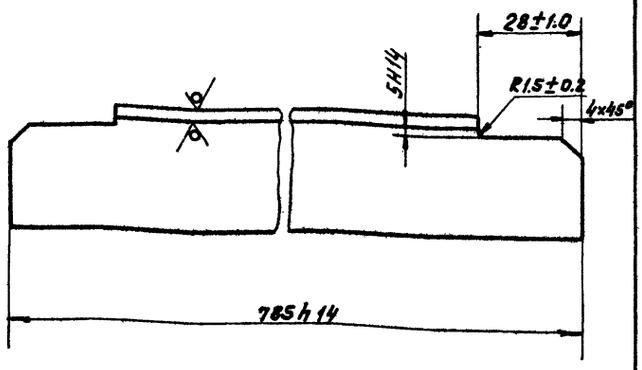

Изм.	Лист	№ докум.	Подп.	Дата
Разраб.		Глазунова		
Пров.		Алексашев		
Гл. спец.		Мясник		
Н. контр.		Бычков		
Утв.		Лепее		

14И9.03.211

Уголок

Лит.	Масса	Масштаб
И	1.5	1:1
Лист	Листов 1	

6-32х32х4 ГОСТ 8509-72
Уголок Ст.3 ГОСТ 535-58

Мосгорисполком Мосводоканалниипроект г. Москва

Копировал:

Формат А1

14И9.03.415

(V)

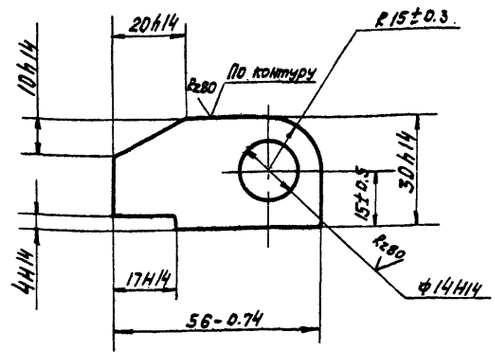

Изм.	Лист	№ докум.	Подп.	Дата
Разраб.		Глазунова		
Пров.		Алексашев		
Гл. спец.		Мясник		
Н. контр.		Бычков		
Утв.		Лепее		

14И9.03.415

Петля

Лит.	Масса	Масштаб
И	0.13	1:1
Лист	Листов 1	

Лист 10 ГОСТ 19903-74
Ст.3 ГОСТ 14637-69

Мосгорисполком Мосводоканалниипроект г. Москва

Копировал:

Формат А1

Инв. № подл. | Подпись и дата | Взам. инв. № | Инв. № дубл. | Подпись и дата

14И9.03.417

(V)

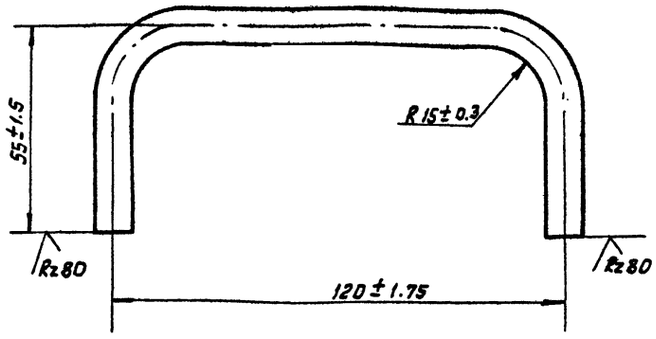

Изм.	Лист	№ докум.	Подп.	Дата
Разраб.		Глазунова		
Пров.		Алексашев		
Гл. спец.		Мясник		
Н. контр.		Бычков		
Утв.		Лепее		

14И9.03.417

Ручка

Лит.	Масса	Масштаб
И	0.13	1:1
Лист	Листов 1	

Круг В10 ГОСТ 2590-71
Ст.3 ГОСТ 535-58

Мосгорисполком Мосводоканалниипроект г. Москва

Копировал:

Формат А1

Типовой проект 902-2-340 Альбом II

13Н1.00.302

Rz80 (V)

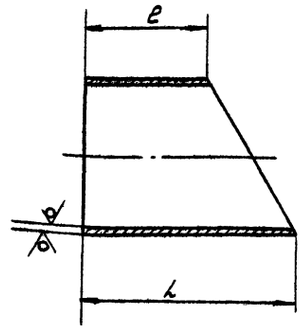

Обозначение	L, мм	e, мм	Масса, кг
13Н1.00.302	288-1,35	168-1,0	7.82
-01	155-1,0	29-0.5	4.3

Инв. № подл. | Подпись и дата | Взам. инв. № | Инв. № дубл. | Подпись и дата

13Н1.00.302

Изм.	Лист	№ докум.	Подп.	Дата
Разраб.		Глазунова		
Пров.		Мясник		
Гл. спец.		Мясник		
Н. контр.		Бычков		
Утв.		Лепее		

13Н1.00.302

Полусектор

Лит.	Масса	Масштаб
И	см. табл	1:5
Лист	Листов 1	

Труба 219х9 ГОСТ 8732-72
А Ст.3 ГОСТ 8731-74

Мосгорисполком Мосводоканалниипроект г. Москва

14И9.03.501

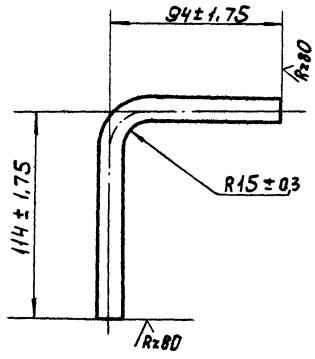

Типовой проект 902-2-340 Альбом II

14И9.03.502

Rz80

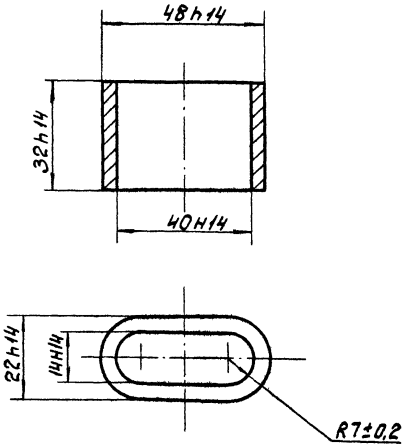

Инв.№ подл. | Подпись и дата | Взам.инв.№ | Инв.№ дубл. | Подпись и дата

Изм.	Лист	№ докум.	Подпись	Дата
Разраб.		Глазунова		
Пров.		Алексашева		
Т.спец.		Мясник		
Н.контр.		Бычков		
Утв.		Лепсе		

14И9.03.501 — Ручка

Лит	Масса	Масштаб
	0,18	1:2

Лист | Листов 1

Круг В12 ГОСТ 2590-71 / Ст.3 ГОСТ 535-58

Мосгорисполком Мособлсельхозпроект г. Москва

Копировал | Формат А1

Изм.	Лист	№ докум.	Подпись	Дата
Разраб.		Глазунова		
Пров.		Алексашева		
Гл.спец.		Мясник		
Н.контр.		Бычков		
Утв.		Лепсе		

14И9.03.502 — Хомутик

Лит	Масса	Масштаб
И	0,1	1:1

Лист | Листов 1

Ст.3 ГОСТ 380-71

Мосгорисполком Мособлсельхозпроект г. Москва

Копировал | Формат А1

13Н1.00.000 СБ

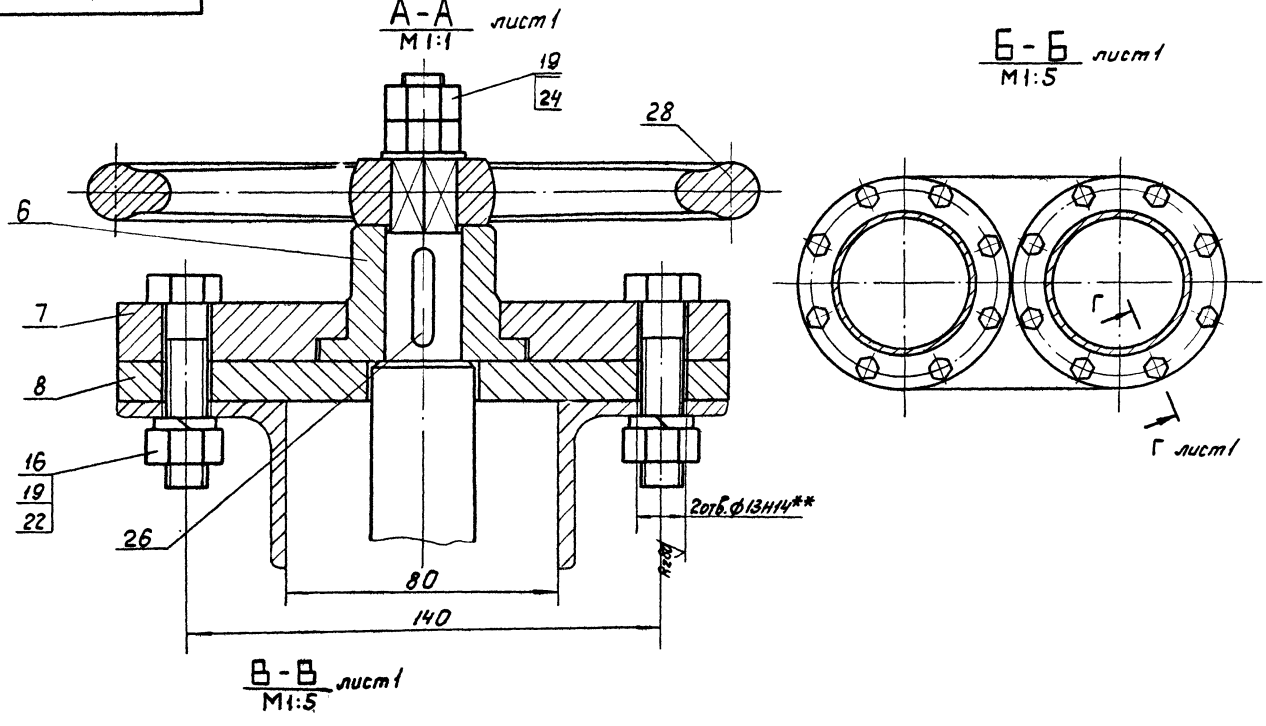

Изм.	Лист	№ докум.	Подпись	Дата
Разраб.		Глазунова		
Пров.		Алексашева		
Гл.спец.		Мясник		
Н.контр.		Бычков		
Утв.		Лепсе		

13Н1.00.000 СБ — Регулятор уровня. Сборочный чертеж.

Лит	Масса	Масштаб
И	—	—

Лист 2 | Листов

Мосгорисполком Мособлсельхозпроект г. Москва

13Н1.00.000.СБ

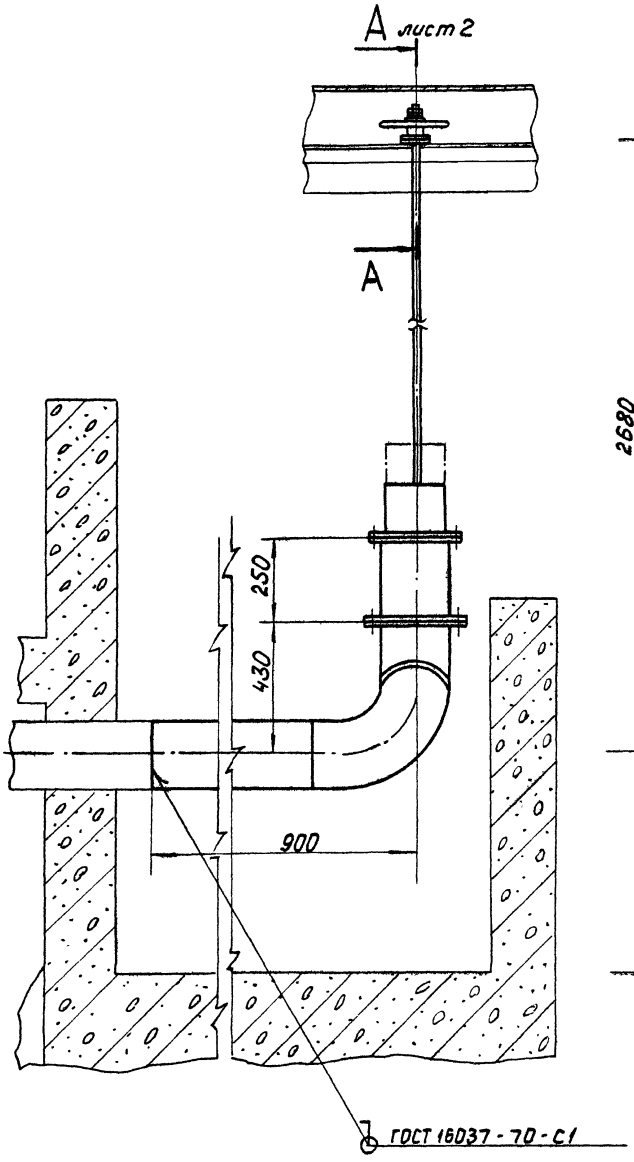

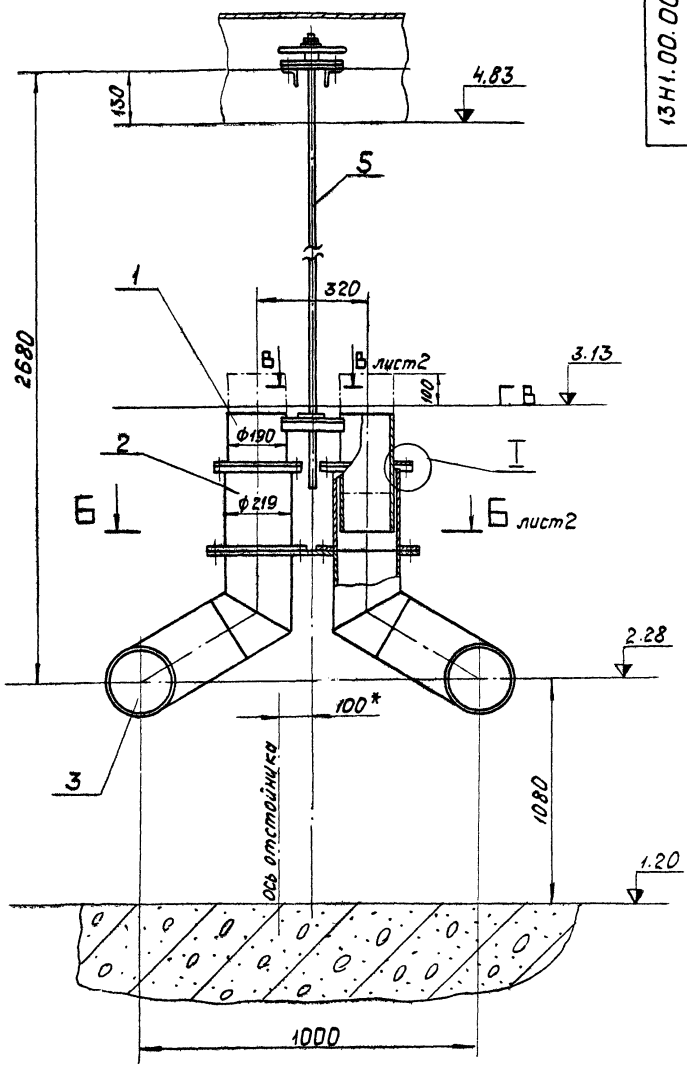

Д–Д
М1:1 лист 2

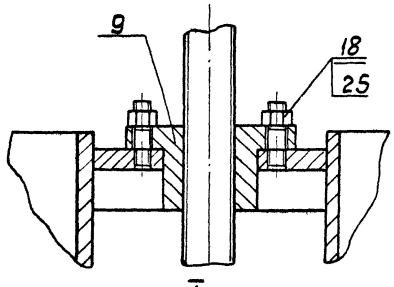

I
М1:1

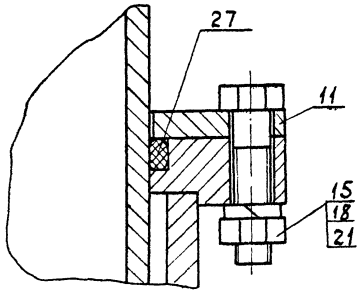

Г–Г повернуто лист 2
М1:1

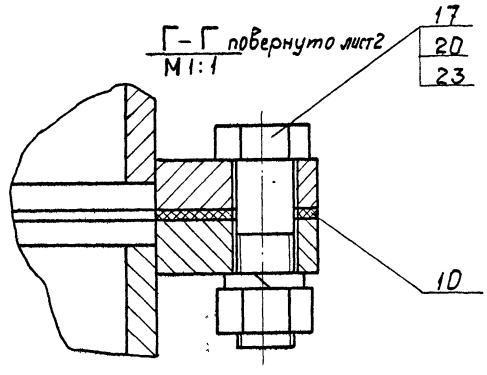

1. Размеры для справок.
2. Перед монтажом узлы и детали окрасить битумным лаком БТ-577 ГОСТ 5631-70.
3. Трущиеся поверхности смазать универсальной средне-плавкой смазкой УС2 ГОСТ 1033-73.
4** 2 отв. ф13Н14 сверлить по месту при монтаже.

Изм.	Лист	№ докумен.	Подпись	Дата	13Н1.00.000 СБ		
Разраб.		Глазунова			Регулятор уровня сборочный чертеж.	Лит.	Масса	Масштаб
Пров.		Алекташева				И	298,0	1:10
Гл. спец.		Масник				Лист 1	Листов 2	
Н. контр.		Бычков				Мосгорисполком Мособлкоммунпроект г. Москва		
Утв.		Лепсе						

Копировал

16736-02 56

13Н1.00.100 СБ

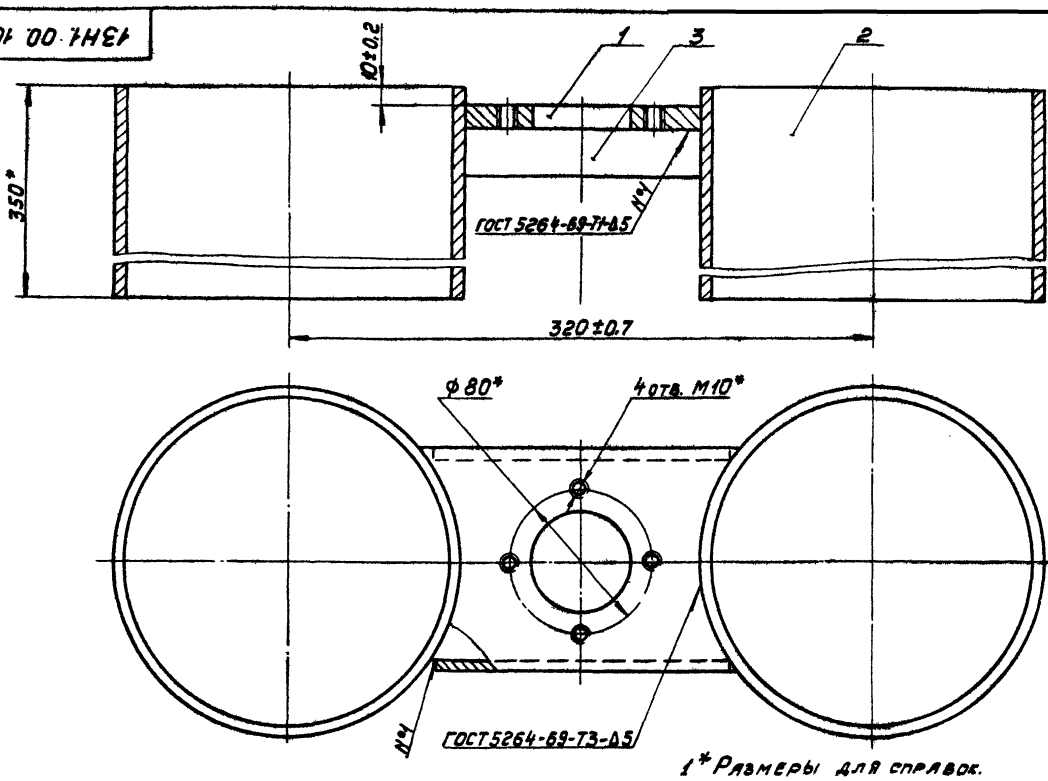

1* Размеры для справок.

2. Обработка поверхностей реза деталей Б.Ч. Rz160

					13Н1.00.100 СБ			
Изм.	Лист	№ докум.	Подпись	Дата	Цилиндр подвижной	Лит.	Масса	Масштаб
Разраб.		Глазунова				И	24.15	1:2
Пров.		Алексашева			Сборочный чертеж	Лист	Листов 1	
Гл.спец.		Мясник				Мосгорисполком Мосводоканалниипроект г. Москва		
Н.контр.		Бычков						
Утв.		Лепсе						

Копировал: Формат 12

13Н1.00.200 СБ

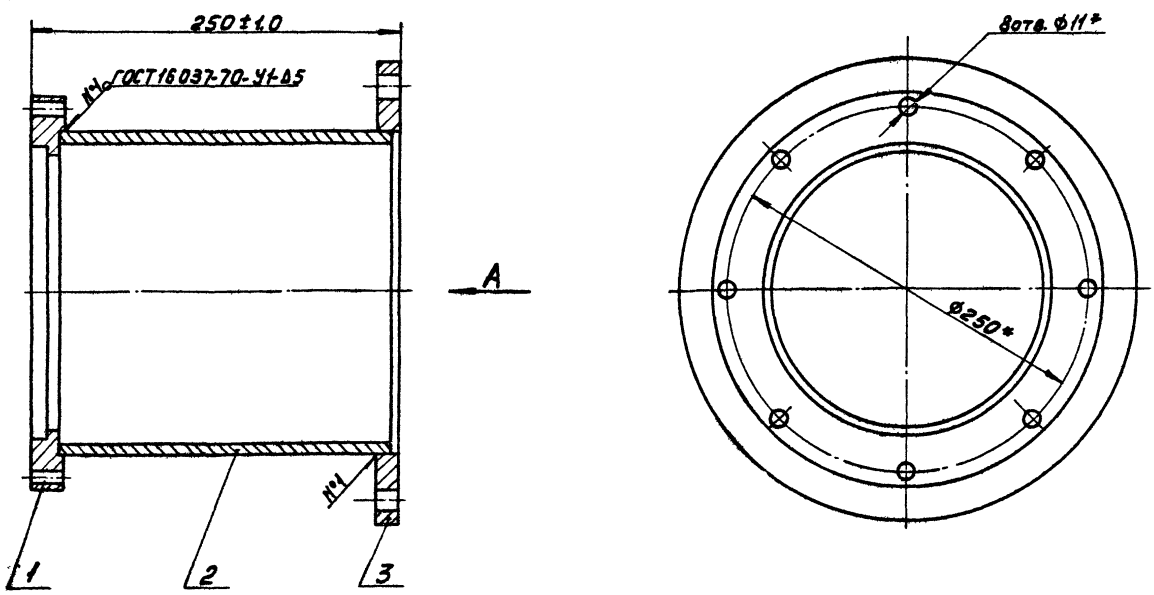

1.* Размеры для справок.

2. Обработка поверхностей реза деталей Б.Ч. Rz160

Вид А
М 1:5

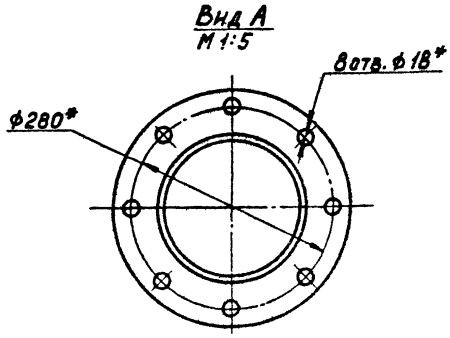

					13Н1.00.200 СБ			
Изм.	Лист	№ докум.	Подпись	Дата	Патрубок в сборе	Лит.	Масса	Масштаб
Разраб.		Глазунова				И	18,63	1:2,5
Пров.		Алексашева			Сборочный чертеж	Лист	Листов 1	
Гл.спец.		Мясник				Мосгорисполком Мосводоканалниипроект г. Москва		
Н.контр.		Бычков						
Утв.		Лепсе						

Копировал 16736-02 57

Типовой проект 902-2-340 Альбом II

Инв. № подл. | Подпись и дата | Взам. инв. № | Инв. № дубл. | Подпись и дата

Типовой проект 902-2-340 Альбом II

Инв. № подл. | Подпись и дата | Взам. инв. № | Инв. № дубл. | Подпись и дата

13Н1.00.300СБ

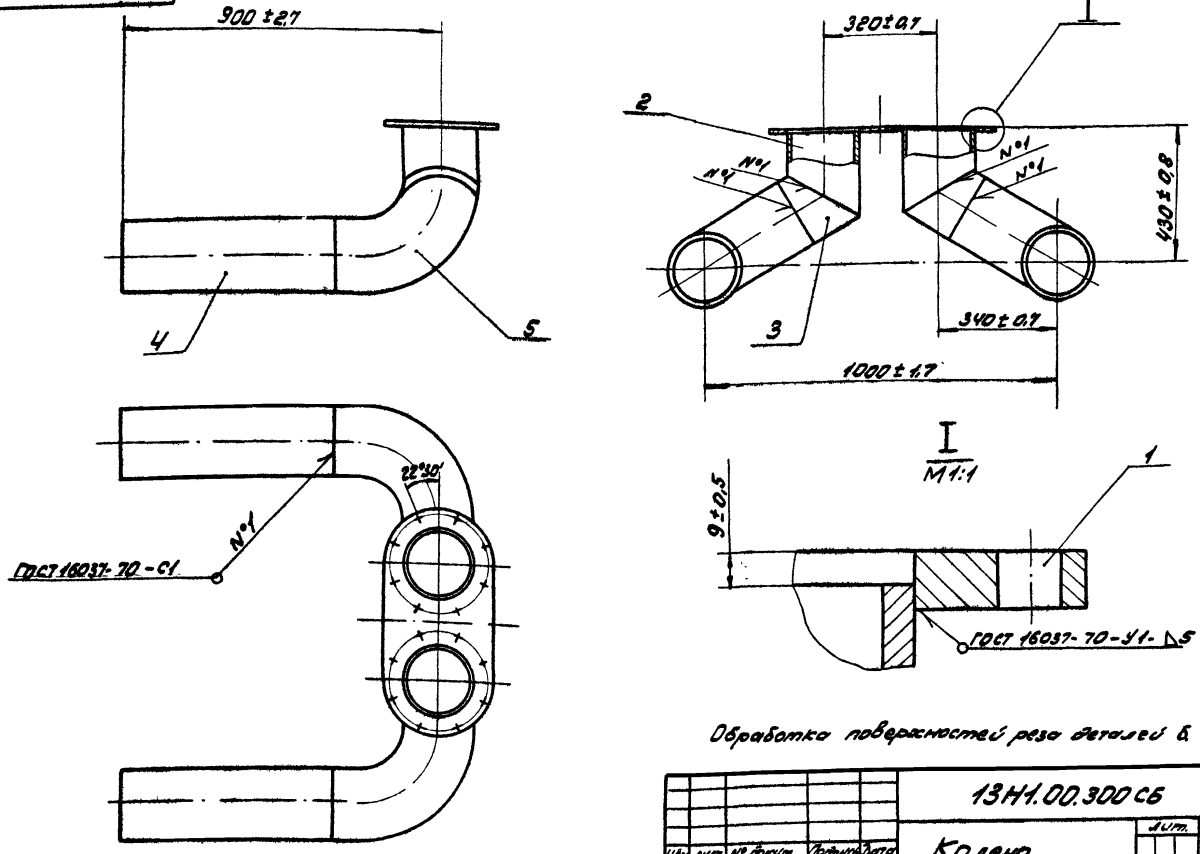

Обработка поверхностей реза деталей б. ч. $R_z 160$

				13Н1.00.300СБ			
Изм.	Лист	№ докум.	Подпись	Дата	Колено	Лит.	Масса	Масштаб
Разраб.		Глазунова			Сборочный чертеж	И	212,0	1:10
Пров.		Алексашева				Лист	Листов: 1
Гл. спец.		Мясник				Мосгорисполком Мосводоканалниипроект г. Москва	
Н. контр.		Бычков					
Утв.		Лепсе					

Копировал: Формат 12

13Н1.00.001

$R_z 80$ (√)

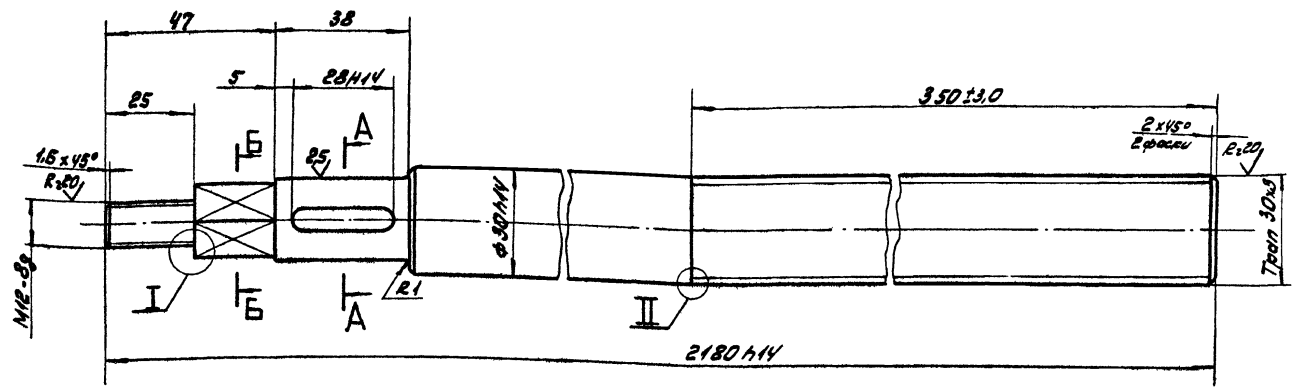

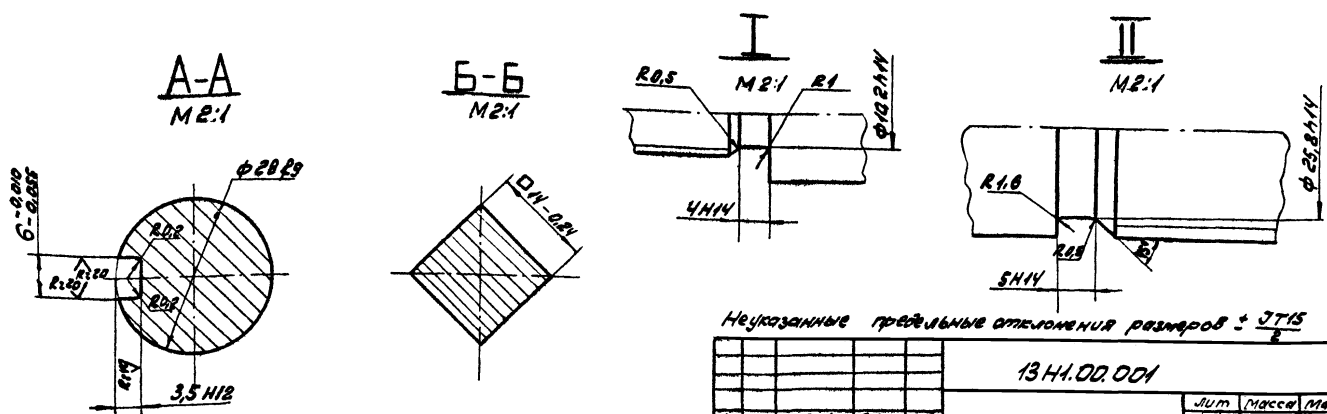

Неуказанные предельные отклонения размеров ± JT15/2

				13Н1.00.001			
Изм.	Лист	№ докум.	Подпись	Дата	Штанга	Лит.	Масса	Масшт.
Разраб.		Глазунова				И	10,15	1:1
Пров.		Алексашева				Лист	Листов: 1
Гл. спец.		Мясник			Ст.3 ГОСТ 380-71	Мосгорисполком Мосводоканалниипроект	
Н. контр.		Бычков					
Утв.		Лепсе					

13Н1.00.002

Rz80 (√)

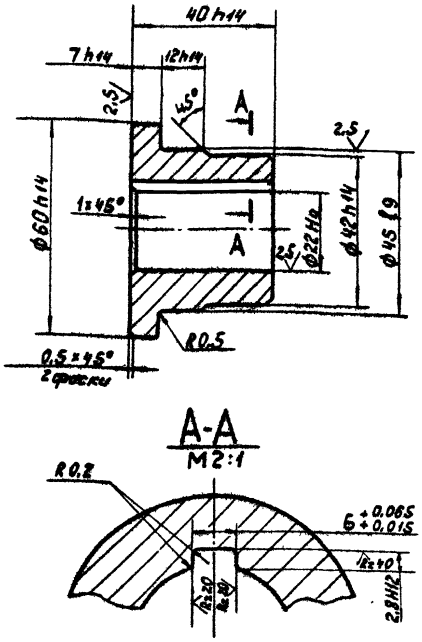

Изм.	Лист	№ докумен.	Подпись	Дата	13Н1.00.002.		
Разраб.		Глазунова			Втулка	Лит. И	Масса 0.39 / Масштаб 1:1
Пров.		Алексашева				Лист	Листов 1
Гл.спец.		Мясник			Бр ОЦС 4-4-17 ГОСТ 613-65	Мосгорисполком Мосводоканалниипроект г. Москва	
Н.контр.		Бычков					
Утв.		Лепсе					

Копировал: Ибр — формат 11

Типовой проект 902-2-340 Альбом II

Инв.№ подл. | Подпись и дата | Взам.инв.№ | Инв.№ дубл. | Подпись и дата

13Н1.00.003

Rz80 (√)

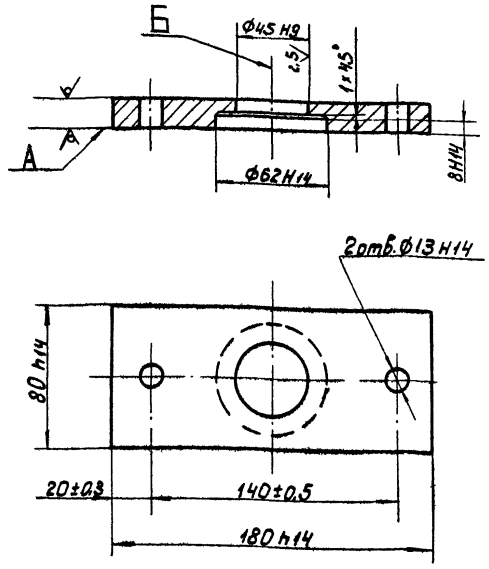

Неперпендикулярность оси отв. Б относительно поверхности А не более 0,1 мм.

Изм.	Лист	№ докумен.	Подпись	Дата	13Н1.00.003		
Разраб.		Глазунова			Пластина верхняя	Лит. И	Масса 1,7 / Масштаб 1:2
Пров.		Алексашева				Лист	Листов 1
Гл.спец.		Мясник			Лист 18 ГОСТ 19903-74 Ст 3 ГОСТ 14637-69	Мосгорисполком Мосводоканалниипроект г. Москва	
Н.контр.		Бычков					
Утв.		Лепсе					

Копировал: Ибр — формат 11

13Н1.00.004

Rz80 (√)

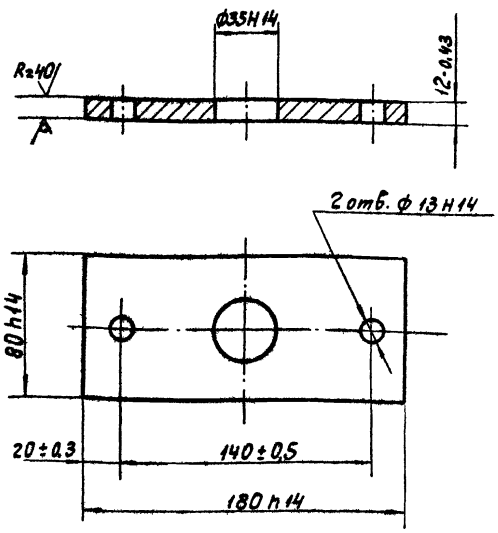

Изм.	Лист	№ докумен.	Подпись	Дата	13Н1.00.004		
Разраб.		Глазунова			Пластина нижняя	Лит. И	Масса 1,45 / Масштаб 1:2
Пров.		Алексашева				Лист	Листов 1
Гл.спец.		Мясник			Лист 14 ГОСТ 19903-74 Ст 3 ГОСТ 14637-69	Мосгорисполком Мосводоканалниипроект г. Москва	
Н.контр.		Бычков					
Утв.		Лепсе					

Копировал: Ибр — формат 11

Типовой проект 902-2-340 Альбом II

Инв.№ подл. | Подпись и дата | Взам.инв.№ | Инв.№ дубл. | Подпись и дата

13Н1.00.005

Rz80 (√)

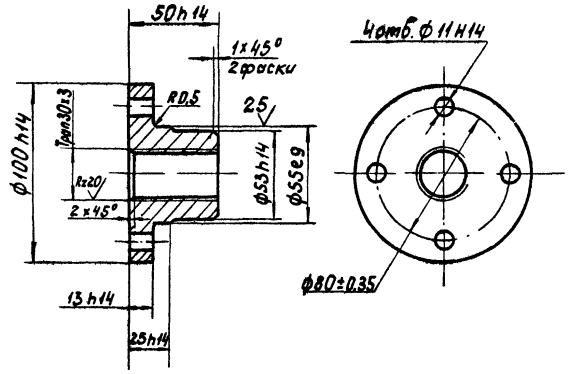

Отклонение от центрального угла между осями двух любых отверстий ± 30'.

Изм.	Лист	№ докум.	Подпись	Дата	13Н1.00.005		
Разраб.		Глазунова			Гайка	Лит. И	Масса 1,18 / Масштаб 1:2
Пров.		Алексашева				Лист	Листов 1
Гл.спец.		Мясник			Бр ОЦС 4-4-17 ГОСТ 613-65	Мосгорисполком Мосводоканалниипроект г. Москва	
Н.контр.		Бычков					
Утв.		Лепсе					

Копировал: Ибр — 16739-02 59

13Н1.00.006

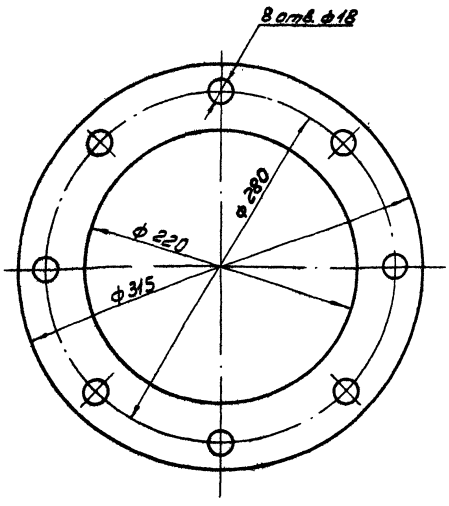

13Н1.00.007

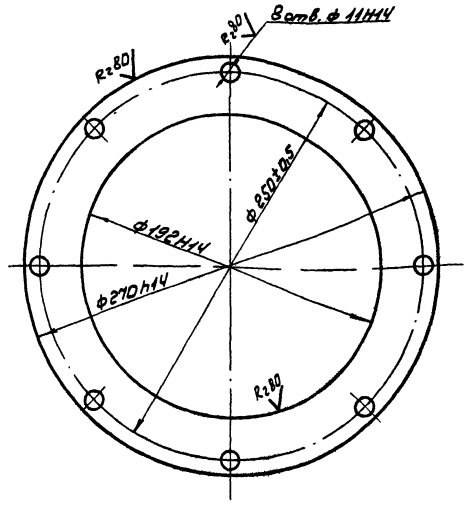

Отклонение центрального угла между осями двух любых отверстий ± 30'.

Типовой проект 902-2-340 Альбом II

Изм.	Лист	№ докум.	Подпись	Дата	13Н1.00.006	Лит.	Масса	Масштаб
Разраб.		Глазунова			Прокладка	И	0,18	1:2,5
Пров.		Алексашева				Лист	Листов: 1	
Гл. спец.		Мясник			Пластина I лист ТМК щ-с-3-1,3 ГОСТ 7338-77	Мосгорисполком Мосводоканалнийпроект г. Москва		
Н. контр.		Бычков						
Утв.		Лепсе						

Копировал: Ивн. формат 11

Изм.	Лист	№ докум.	Подпись	Дата	13Н1.00.007	Лит.	Масса	Масштаб
Разраб.		Глазунова			Крышка	И	1,74	1:2
Пров.		Алексашева				Лист	Листов: 1	
Гл. спец.		Мясник			Лист 8 ГОСТ 19903-74 Ст3 ГОСТ 14637-69	Мосгорисполком Мосводоканалнийпроект г. Москва		
Н. контр.		Бычков						
Утв.		Лепсе						

Копировал: Ивн. формат 11

13Н1.00.101

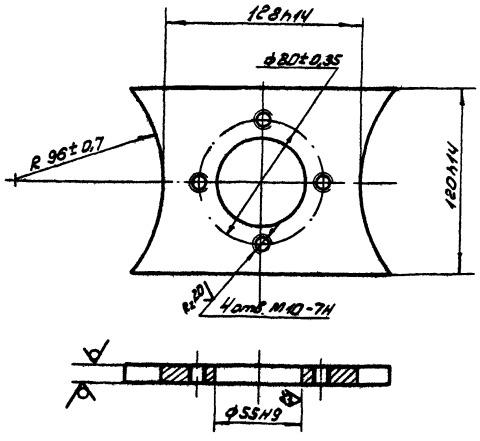

Отклонение центрального угла между осями двух любых отверстий ± 30'

13Н1.00.102

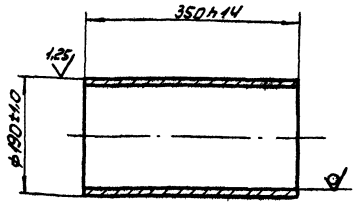

Типовой проект 902-2-340 Альбом II

Изм.	Лист	№ докум.	Подпись	Дата	13Н1.00.101	Лит.	Масса	Масштаб
Разраб.		Глазунова			Плита	И	1,19	1:2
Пров.		Алексашева				Лист	Листов: 1	
Гл. спец.		Мясник			Лист 12 ГОСТ 19903-74 Ст3 ГОСТ 14637-69	Мосгорисполком Мосводоканалнийпроект г. Москва		
Н. контр.		Бычков						
Утв.		Лепсе						

формат 11

Изм.	Лист	№ докум.	Подпись	Дата	13Н1.00.102	Лит.	Масса	Масштаб
Разраб.		Глазунова			Патрубок	И	11,3	1:5
Пров.		Алексашева				Лист	Листов: 1	
Гл. спец.		Мясник			Труба 194х7 ГОСТ 8732-78 А ст3 ГОСТ 8731-74	Мосгорисполком Мосводоканалнийпроект г. Москва		
Н. контр.		Бычков						
Утв.		Лепсе						

Копировал: Ивн. формат 11

13Н1.00.201

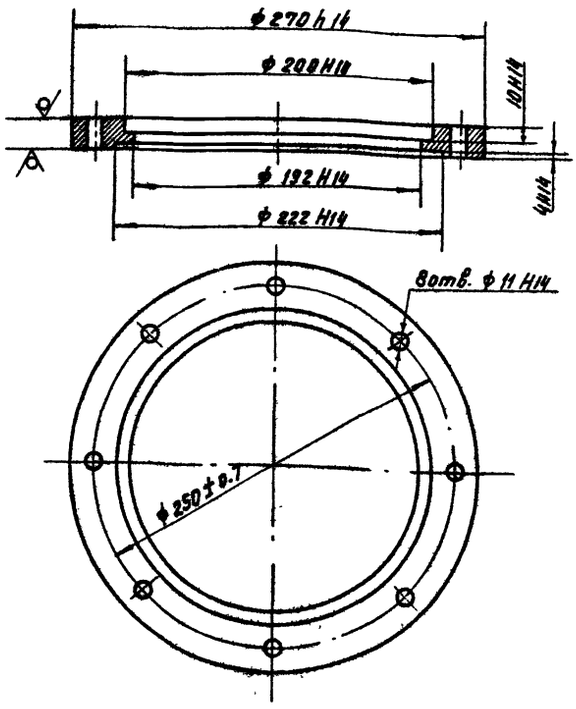

Отклонение от центрального угла между осями двух любых отверстий ± 30'

Изм.	Лист	№ докум.	Подп.	Дата	13Н1.00.201	Лит.	Масса	Масшт.
Разраб.		Глазунова			Фланец	И	3.79	1:2.5
Пров.		Алексашева				Лист	Листов 1	
Гл. спец.		Мясник			Лист 20 ГОСТ 19903-74 / Ст.3 ГОСТ 14637-69	Мосгорисполком Мосводоканалниипроект г. Москва		
Н. контр.		Бычков						
Утв.		Лепсе						

Копировал: Формат 11

Типовой проект 902-2-340 Альбом II

Инв. № подл. | Подпись и дата | Взам. инв. № | Инв. № дуб. | Подпись и дата

13Н1.00.301

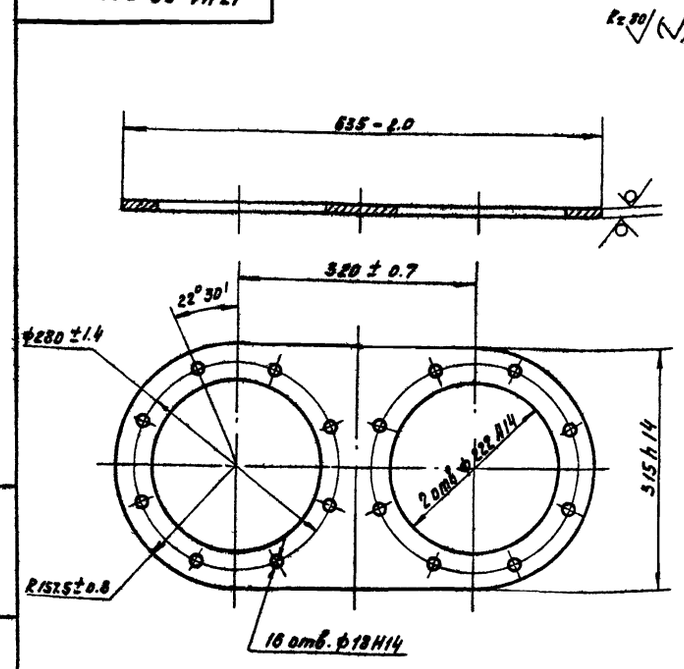

Отклонение центрального угла между осями двух любых отверстий ± 30'

Изм.	Лист	№ докум.	Подп.	Дата	13Н1.00.301	Лит.	Масса	Масшт.
Разраб.		Глазунова			Пластина	И	14.8	1:5
Пров.		Алексашева				Лист	Листов 1	
Гл. спец.		Мясник			Лист 16 ГОСТ 19903-74 / Ст.3 ГОСТ 14637-69	Мосгорисполком Мосводоканалниипроект г. Москва		
Н. контр.		Бычков						
Утв.		Лепсе						

Копировал: Формат 11

1965.00.004

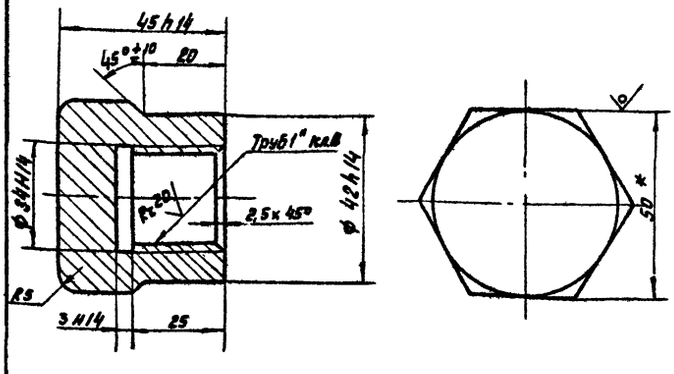

* Размер для справок.

Неуказанные предельные отклонения размеров $\pm \frac{\text{Л}14}{2}$

Изм.	Лист	№ докум.	Подп.	Дата	1965.00.004	Лит.	Масса	Масшт.
Разраб.		Рябчикова			Заглушка	И	0.5	1:1
Пров.		Попова				Лист	Листов 1	
Гл. спец.		Мясник			Шестигранник 50-5 ГОСТ 8560-67 / 208 ГОСТ 1051-73	Мосгорисполком Мосводоканалниипроект г. Москва		
Н. контр.		Бычков						
Утв.		Лепсе						

Формат 11

Типовой проект 902-2-340 Альбом II

Инв. № подл. | Подпись и дата | Взам. инв. № | Инв. № дуб. | Подпись и дата

1965.00.101

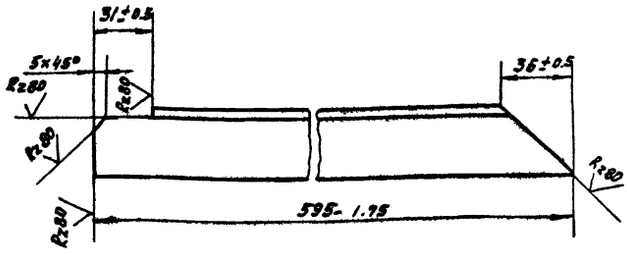

1965.00.101-01- Зеркальное отражение
Остальное- см. 1965.00.101.

М 1:4



Изм.	Лист	№ докум.	Подп.	Дата	1965.00.101	Лит.	Масса	Масшт.
Разраб.		Рябчикова			Угольник	И	1.22	1:2
Пров.		Попова				Лист	Листов 1	
Гл. спец.		Мясник			Уголок 6-36x36x4 ГОСТ 8509-72 / Ст 3 ГОСТ 535-58	Мосгорисполком Мосводоканалниипроект г. Москва		
Н. контр.		Бычков						
Утв.		Лепсе						

19Б5.00.000СБ

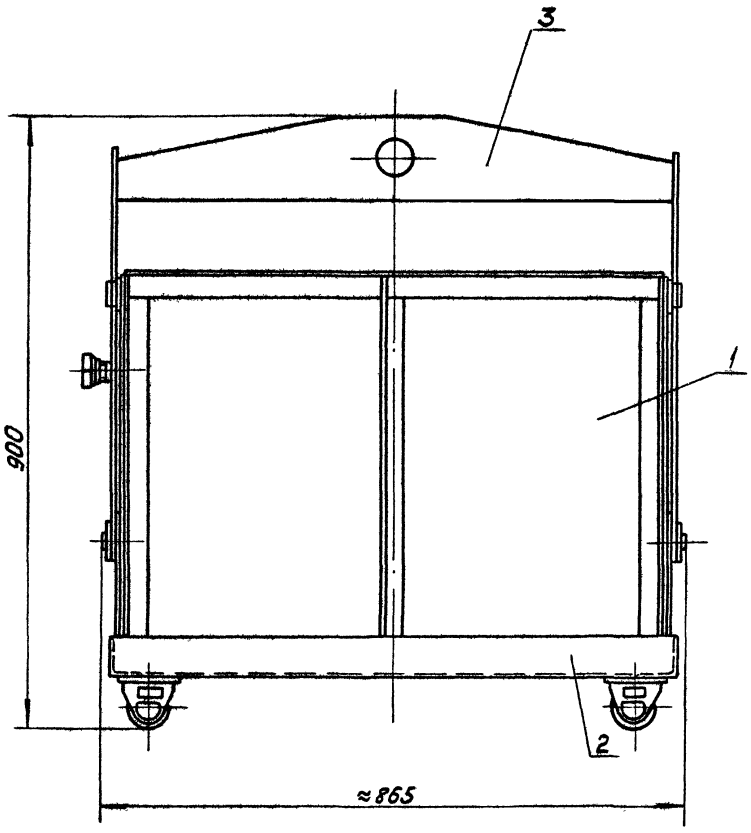

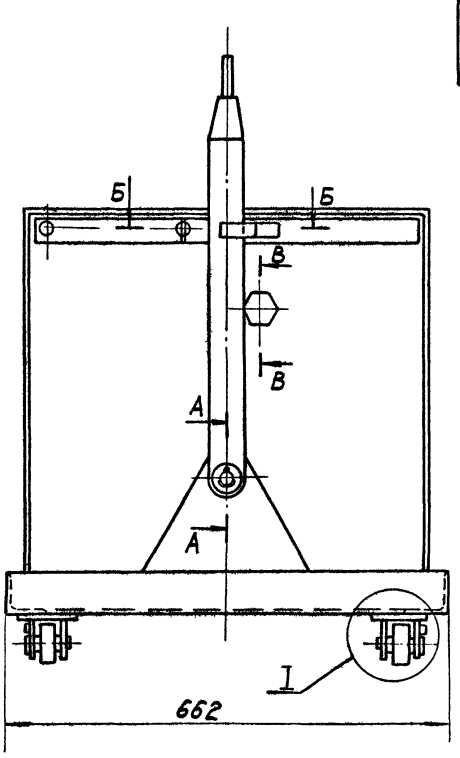

I
М1:1

А-А
М1:1

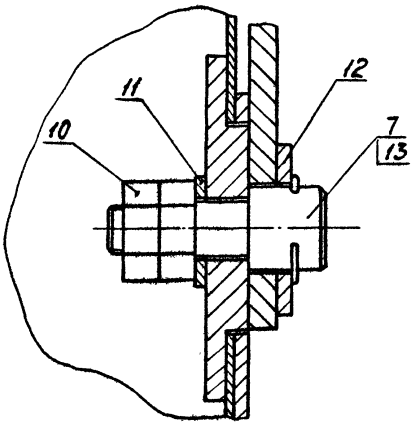

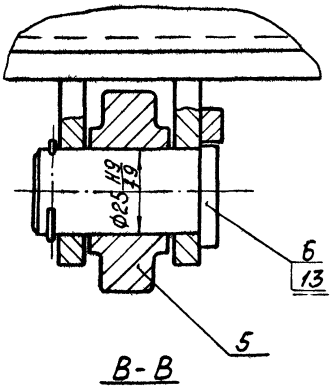

В-В
М1:2

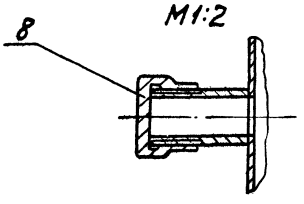

Б-Б
М1:1

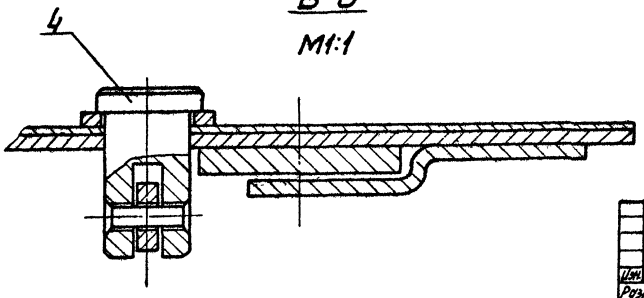

Размеры для справок.

				19Б5.00.000 СБ			
Изм.	Лист	№ докумен		Контейнер для осадка Сборочный чертеж	Лит.	Масса	Масштаб
Разраб		Корнет			И	70	1:5
Пров		Попова			Лист	Листов 1	
Гл спец		Мясник			Мосгорисполком Мосводоканалниипроект г Москва		
Н.контр		Бычков					
Утв		Лепсе					

16736-02 62

1965.00.100СБ

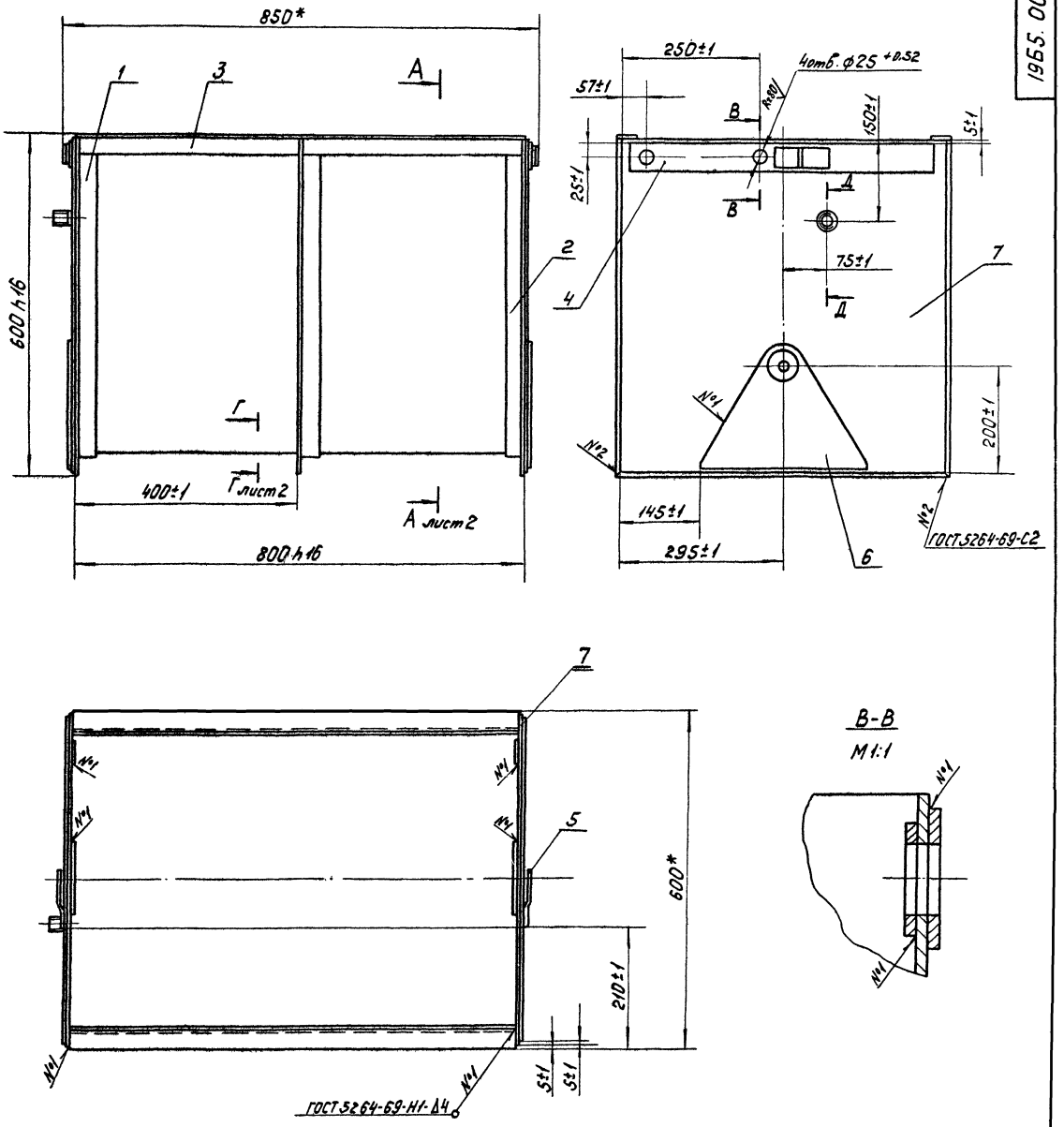

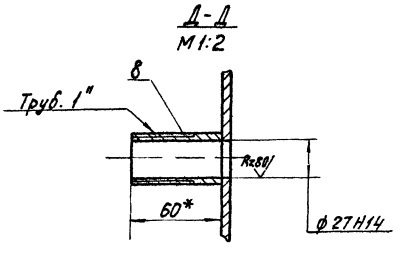

1* Размеры для справок.

2. Сварку, кроме мест обозначенных особо, производить по периметру прилегания деталей по ГОСТ 5264-69-У2-Δ2.

3. Покрытие: Грунт ГФ-020 ГОСТ 4056-63
Эмаль МЛ-12-73 (серая) ГОСТ 9754-76

4. Обработка поверхностей реза деталей Б.Ч. Rz160

					1965.00.100 СБ			
Изм	Лист	№ докум	Подпись	Дата	Бункер Сборочный чертеж	Лит	Масса	Масштаб
Разраб.		Корнет				И	37-	1:5
Пров		Попова				Лист 1	Листов 2	
Гл спец		Мясник				Мосгорисполком Мосводоканалниипроект		
Н.контр		Бычков						
Утв		Лепсе						

1965.00.100 СБ

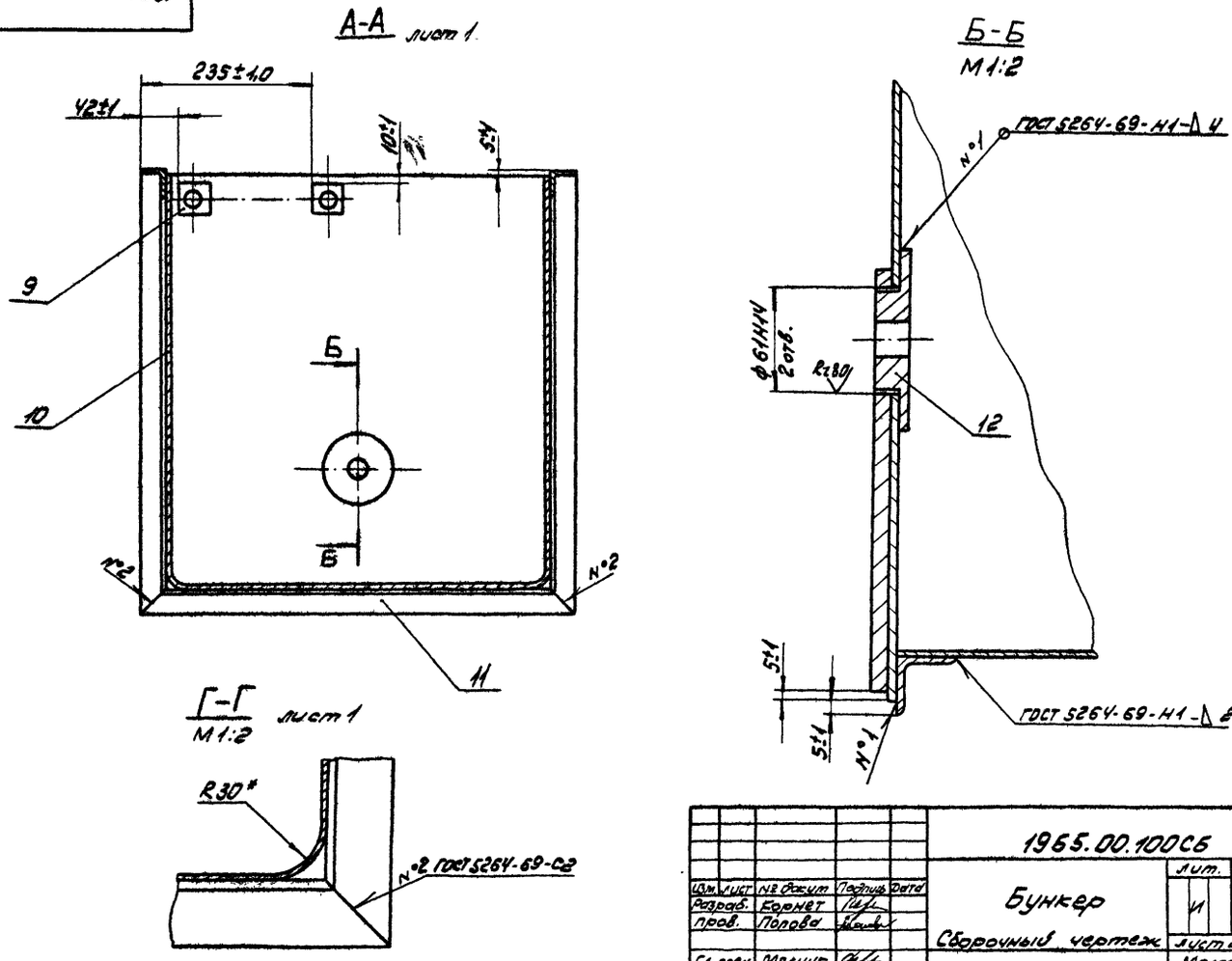

					1965.00.100СБ			
Изм.	Лист	№ докум.	Подпись	Дата	Бункер	Лит.	Масса	Масштаб
Разраб.		Корнет				И	—	1:5
Пров.		Попова			Сборочный чертеж	Лист 2	Листов	
Гл. спец.		Мясник				Мосгорисполком Мосводоканалниипроект г. Москва		
Н. контр.		Бычков						
Утв.		Лепсе						

Копировал: Вой. Формат 12

1965.00.200 СБ

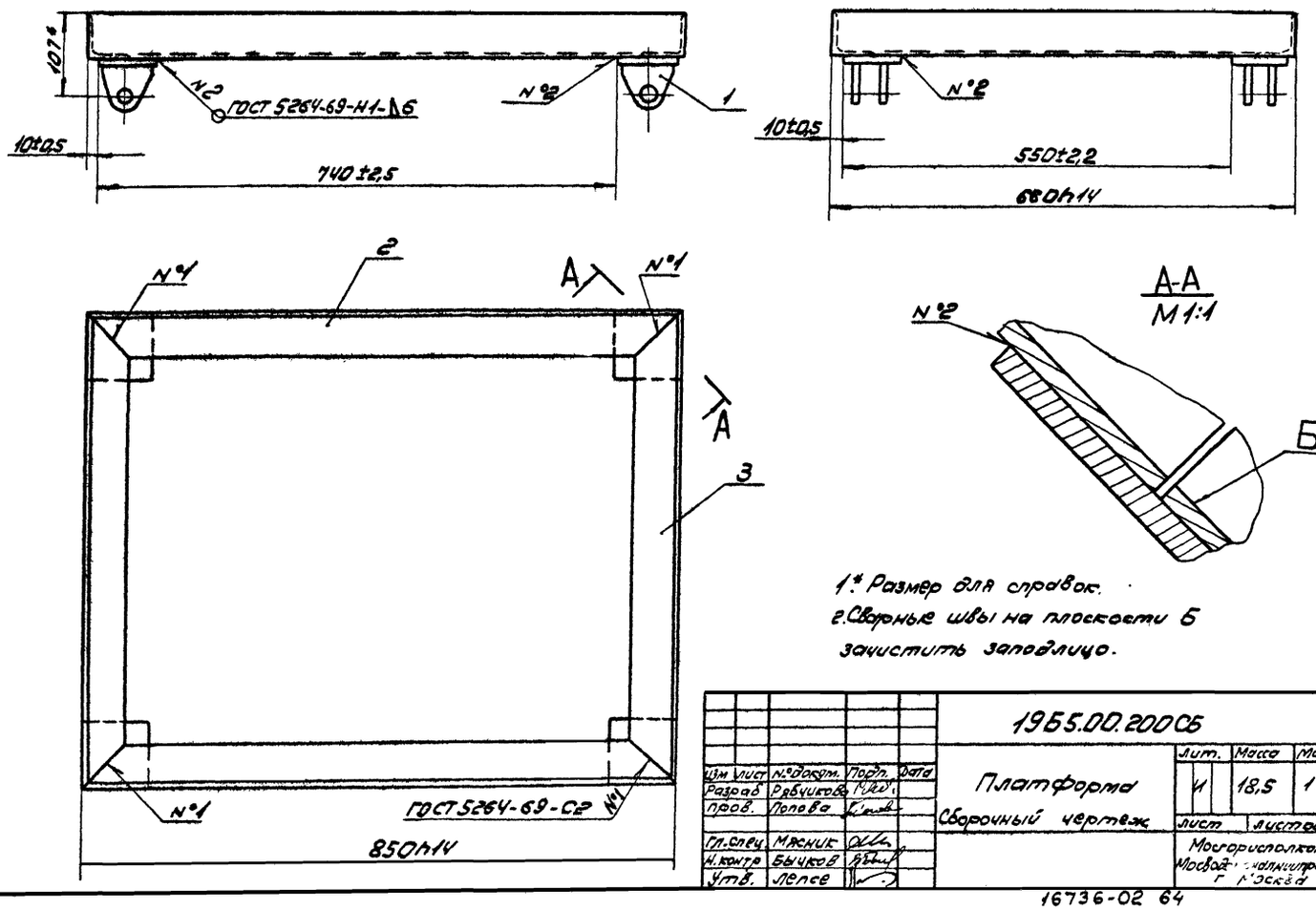

1.* Размер для справок.
2. Сварные швы на плоскости Б зачистить заподлицо.

					1965.00.200СБ			
Изм.	Лист	№ докум.	Подп.	Дата	Платформа	Лит.	Масса	Масштаб
Разраб.		Рябчикова				И	18,5	1:5
Пров.		Попова			Сборочный чертеж	Лист	Листов: 1	
Гл. спец.		Мясник				Мосгорисполком Мосводоканалниипроект г. Москва		
Н. контр.		Бычков						
Утв.		Лепсе						

1965.00.210 СБ

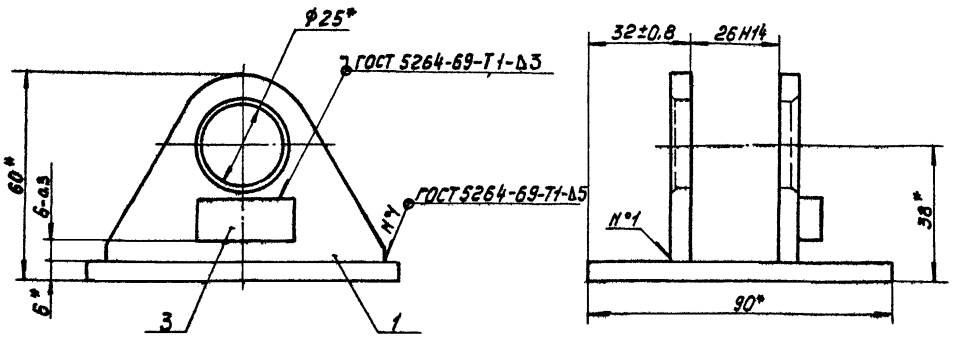

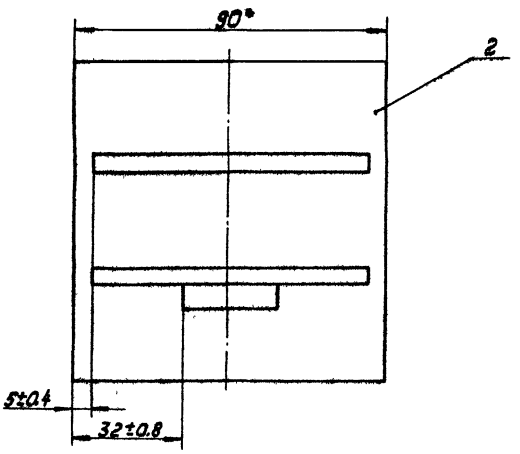

1.* Размеры для справок.

2. Деталь поз.3 приварить при установке осн.

3. Обработка поверхностей реза деталей Б.Ч. $R_z 160$.

Изм.	Лист	№ док.	Подпись	Дата
Разраб.		Рябчикова		
Пров.		Попова		
Гл. спец.		Мясник		
Н. контр.		Быков		
Утв.		Лесс		

1965.00.210 СБ

Вилка

Сборочный чертеж

Лит.	Масса	Масштаб
И	0,67	1:1
Лист	Листов 1	

Мосгорисполком Мосводоканалниипроект г. Москва

Копировал:

Формат А2

1965.00.300 СБ

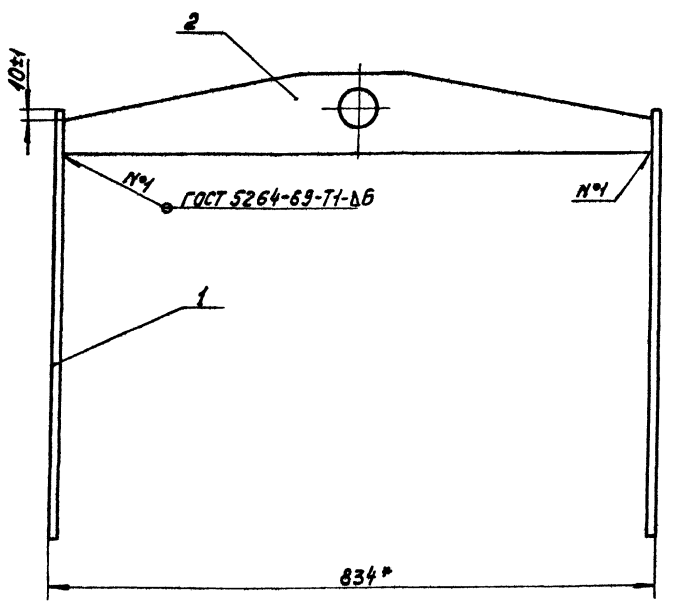

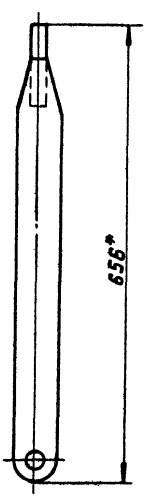

* Размеры для справок.

Изм.	Лист	№ док.	Подпись	Дата
Разраб.		Рябчикова		
Пров.		Попова		
Гл. спец.		Мясник		
Н. контр.		Быков		
Утв.		Лесс		

1965.00.300 СБ

Траверса

Сборочный чертеж

Лит.	Масса	Масштаб
И	9,3	1:5
Лист	Листов 1	

Мосгорисполком Мосводоканалниипроект г. Москва

Копировал:

16736-02 65

Типовой проект 902-2-340 Альбом II

1965.00.400 СБ

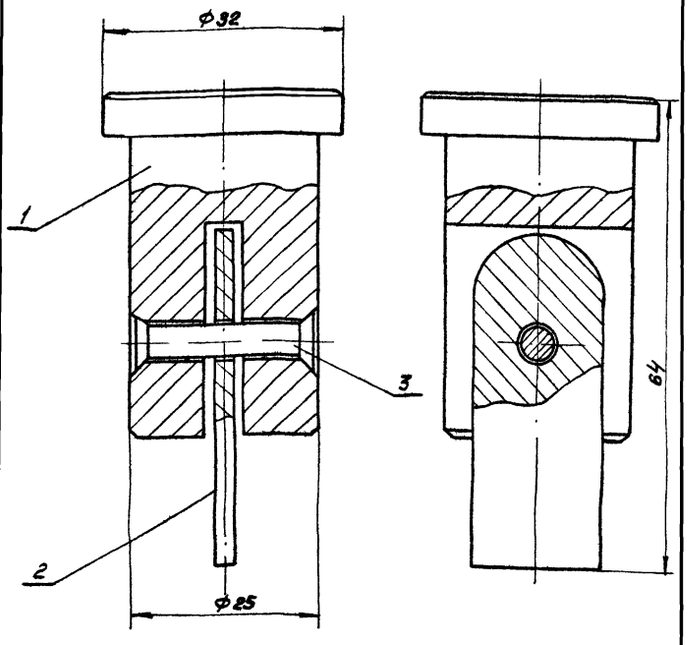

Размеры для справок

Изм.	Лист	№ докум.	Подпись	Дата
Разраб.		Бодрикова		
Пров.		Попова		
Гл. инж.		Мягенин		
Н. контр.		Бычков		
Утв.		Лепсе		

Полец
Сборочный чертеж

Лит.	Масса	Масштаб
И	0.21	2:1
Лист	Листов 1	

Мосгорисполком Мосводоканалниипроект г. Москва

Копировал:

Формат А1

Типовой проект 902-2-340 Альбом I

1965.00.001

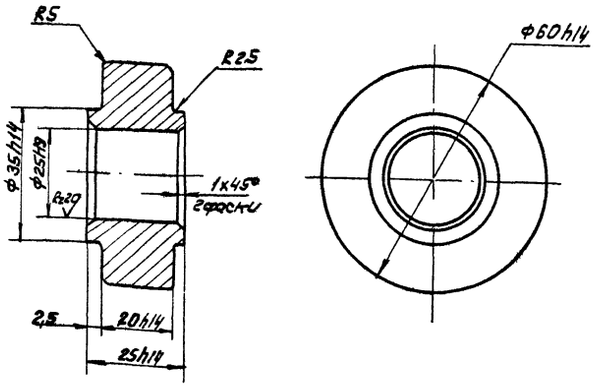

Неуказанные предельные отклонения размеров $\pm \frac{JT14}{2}$

Изм.	Лист	№ докум.	Подпись	Дата
Разраб.		Рабчикова		
Пров.		Попова		
Гл. спец.		Мягенин		
Н. контр.		Бычков		
Утв.		Лепсе		

Каток

Ст. 3 ГОСТ 380-71

Лит.	Масса	Масштаб
И	0.37	1:1
Лист	Листов 1	

Мосгорисполком Мосводоканалниипроект г. Москва

Копировал:

Формат А1

Типовой проект 902-2-340 Альбом II

1965.00.002

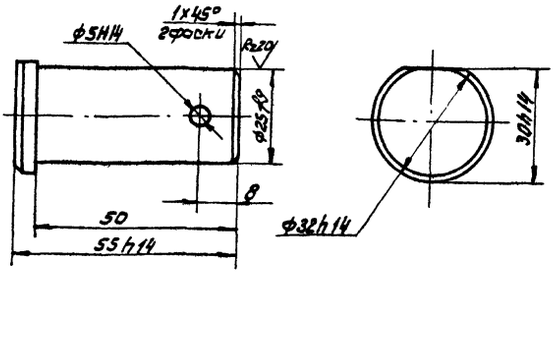

Неуказанные предельные отклонения размеров $\pm \frac{JT14}{2}$

Изм.	Лист	№ докум.	Подпись	Дата
Разраб.		Рабчикова		
Пров.		Попова		
Гл. спец.		Мягенин		
Н. контр.		Бычков		
Утв.		Лепсе		

Ось

Ст 3 ГОСТ 380-71

Лит.	Масса	Масштаб
И	0.23	1:1
Лист	Листов 1	

Мосгорисполком Мосводоканалниипроект г. Москва

Копировал:

Формат А1

Типовой проект 902-2-340 Альбом II

1965.00.003

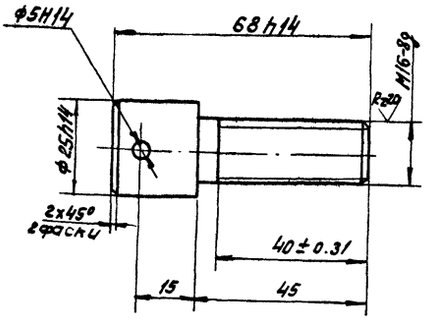

Неуказанные предельные отклонения размеров - $\frac{JT14}{2}$

Изм.	Лист	№ докум.	Подпись	Дата
Разраб.		Рабчикова		
Пров.		Попова		
Гл. спец.		Мягенин		
Н. контр.		Бычков		
Утв.		Лепсе		

Ось

Ст. 3 ГОСТ 380-71

Лит.	Масса	Масштаб
И	0.16	1:1
Лист	Листов	

Мосгорисполком Мосводоканалниипроект г. Москва

Формат А1

1965.00.106

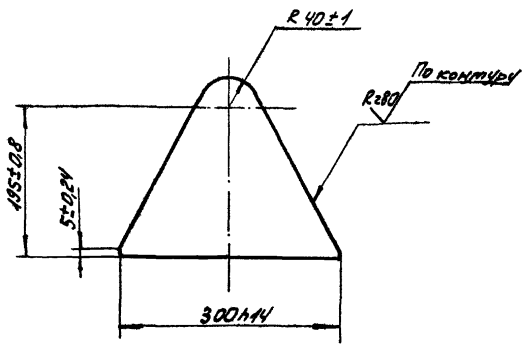

Изм.	Лист	№ докум.	Подпись	Дата
Разраб.		Бодрикова		
Пров.		Попова		
Гл. спец.		Мясник		
Н. контр.		Бычков		
Утв.		Лепсе		

1965.00.106

Косынка

Лит.	Масса	Масштаб
И	1,07	1:5

Лист | Листов: 1

Лист 4 ГОСТ 19903-74 / Ст 3 ГОСТ 14637-69

Мосгорисполком Мосводоканал НИИпроект г. Москва

Копировал: [illegible]

Формат 11

Типовой проект 902-2-340 Альбом II

Инв. № подл. | Подпись и дата | Взам. инв. | Инв. № дубл. | Подпись и дата

1965.00.108

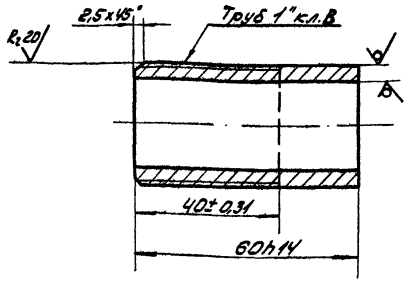

Изм.	Лист	№ докум.	Подпись	Дата
Разраб.		Рябчикова		
Пров.		Попова		
Гл. спец.		Мясник		
Н. контр.		Бычков		
Утв.		Лепсе		

1965.00.108

Патрубок

Лит.	Масса	Масштаб
И	0,14	1:1

Лист | Листов: 1

Труба 25x4 ГОСТ 3262-75

Мосгорисполком Мосводоканал НИИпроект г. Москва

Копировал: [illegible]

Формат 11

1965.00.111

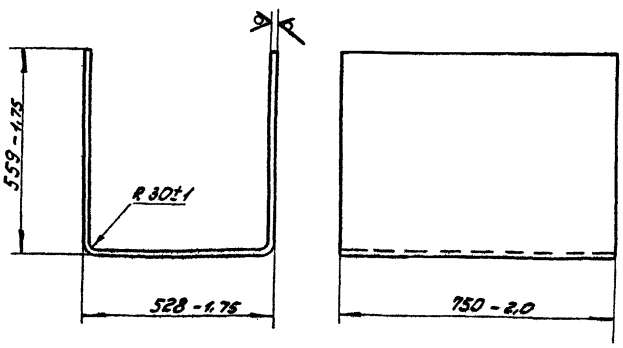

Изм.	Лист	№ докум.	Подпись	Дата
Разраб.		Глазунова		
Пров.		Алексашева		
Гл. спец.		Мясник		
Н. контр.		Бычков		
Утв.		Лепсе		

1965.00.111

Обечайка

Лит.	Масса	Масштаб
И	16,2	1:10

Лист | Листов: 1

Лист Б2,0 ГОСТ 19903-74 / Ст 3 ГОСТ 16523-70

Мосгорисполком Мосводоканал НИИпроект г. Москва

Формат 11

Типовой проект 902-2-340 Альбом II

Инв. № подл. | Подпись и дата | Взам. инв. | Инв. № дубл. | Подпись и дата

1965.00.112

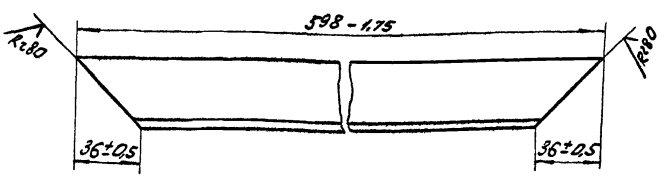

Изм.	Лист	№ докум.	Подпись	Дата
Разраб.		Рябчикова		
Пров.		Попова		
Гл. спец.		Мясник		
Н. контр.		Бычков		
Утв.		Лепсе		

1965.00.112

Стяжка

Лит.	Масса	Масштаб
И	1,22	1:2

Лист | Листов: 1

Уголок Б-36x36x4 ГОСТ 8509-72 / Ст 3 ГОСТ 535-58

Мосгорисполком Мосводоканал НИИпроект г. Москва

1965.00.113

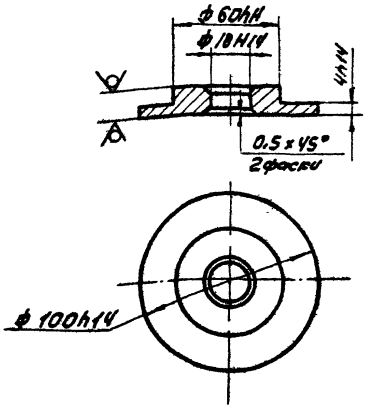

Изм.	Лист	№ докум.	Подпись	Дата	1965.00.113
Разраб.		Рябчикова			Вкладыш
Пров.		Попова			
Гл. спец.		Мясник			Лист 12 ГОСТ 19903-74 / Ст 3 ГОСТ 16523-70
Н. контр.		Бычков			
Утв.		Лепсе			

Лит.	Масса	Масшт.
И	0,4	1:2
Лист	Листов: 1	

Мосгорисполком Мосводоканалниипроект г. Москва

Копировал: [illegible]

Формат 11

Типовой проект 902-2-340 Альбом II

Инв. № подл. | Подпись и дата | Взам. инв. | Инв. № дубл. | Подпись и дата

1965.00.201

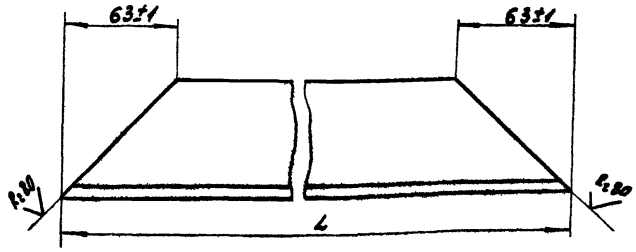

Обозначение	L, мм	Масса, кг
1965.00.201	850-2,3	4,5
-01	660-2,0	3,4

Изм.	Лист	№ докум.	Подп.	Дата	1965.00.201
Разраб.		Рябчикова			Балка
Пров.		Попова			
Гл. спец.		Мясник			Уголок 5-63×63×6 ГОСТ 8509-72 / Ст 3 ГОСТ 535-58
Н. контр.		Бычков			
Утв.		Лепсе			

Лит.	Масса	Масшт.
И	См. табл.	1:2
Лист 1	Листов: 1	

Мосгорисполком Мосводоканалниипроект г. Москва

Копировал: [illegible]

Формат 11

1965.00.105

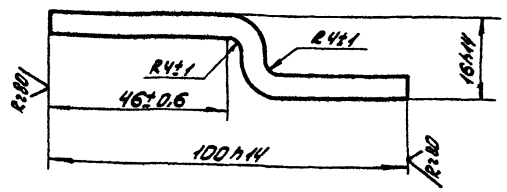

Изм.	Лист	№ докум.	Подпись	Дата	1965.00.105
Разраб.		Бодрикова			Скоба
Пров.		Попова			
Гл. инж.		Мясник			Полоса 5-6×30 ГОСТ 103-76 / Ст. 3 ГОСТ 535-58
Н. контр.		Бычков			
Утв.		Лепсе			

Лит.	Масса	Масшт.
И	0,17	1:1
Лист	Листов: 1	

Мосгорисполком Мосводоканалниипроект г. Москва

Формат 11

Типовой проект 902-2-340 Альбом

Инв. № подл. | Подпись и дата | Взам. инв. | Инв. № дубл. | Подпись и дата

1965.00.211

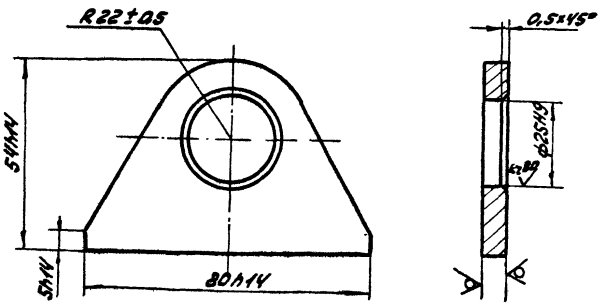

Изм.	Лист	№ докум.	Подпись	Дата	1965.00.211
Разраб.		Рябчикова			Серьга
Пров.		Попова			
Гл. спец.		Мясник			Лист 6 ГОСТ 19903-74 / Ст 3 ГОСТ 14637-69
Н. контр.		Бычков			
Утв.		Лепсе			

Лит.	Масса	Масшт.
И	0,12	1:1
Лист	Листов: 1	

Мосгорисполком Мосводоканалниипроект г. Москва

Копировал: [illegible]

1965.00.301

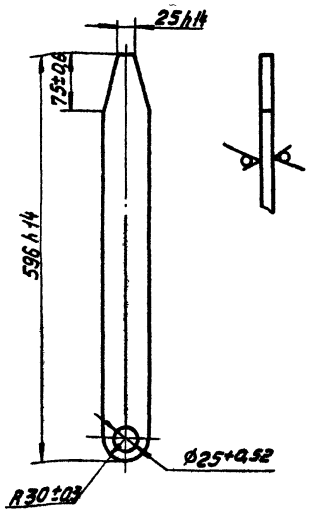

				1965.00.301			
Изм.	Лист	№ докум.	Подп.	Дата	Тяга	Лит.	Масса	Масштаб
Разраб.		Рябчикова				И	2,4	1:5
Пров.		Попова				Лист	Листов 1
Гл. спец.		Мясник			Лист 8 ГОСТ 19903-74 Ст. 3 ГОСТ 14637-69	Мосгорисполком Мосводоканалниипроект г. Москва	
Н. контр.		Бычков					
Утв.		Лепсе					

Копировал: Формат 11

Типовой проект 902-2-340 Альбом II

Инв. № подл. | Подпись и дата | Взам. инв. № | Инв. № дубл. | Подпись и дата

1965.00.302

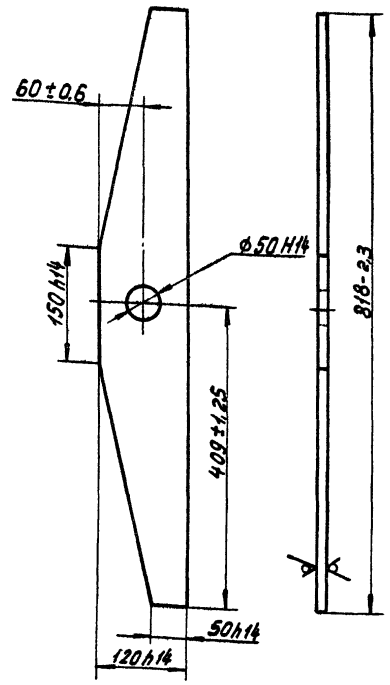

				1965.00.302			
Изм.	Лист	№ докум.	Подп.	Дата	Коромысло	Лит.	Масса	Масштаб
Разраб.		Рябчикова				И	4,6	1:5
Пров.		Попова				Лист	Листов 1
Гл. спец.		Мясник			Лист 8 ГОСТ 19903-74 Ст 3 ГОСТ 14637-69	Мосгорисполком Мосводоканалниипроект г. Москва	
Н. контр.		Бычков					
Утв.		Лепсе					

Копировал: Формат 11

1965.00.401

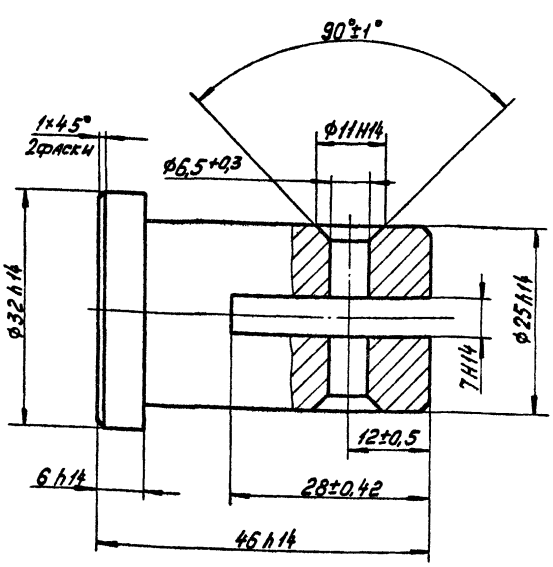

				1965.00.401			
Изм.	Лист	№ докум.	Подп.	Дата	Палец	Лит.	Масса	Масштаб
Разраб.		Бодрикова				И	0,18	2:1
Пров.		Попова				Лист	Листов 1
Гл. спец.		Мясник			Ст. 3 ГОСТ 380-71	Мосгорисполком Мосводоканалниипроект г. Москва	
Н. контр.		Бычков					
Утв.		Лепсе					

Формат 11

Типовой проект 902-2-340 Альбом II

Инв. № подл. | Подпись и дата | Взам. инв. № | Инв. № дубл. | Подпись и дата

1965.00.402

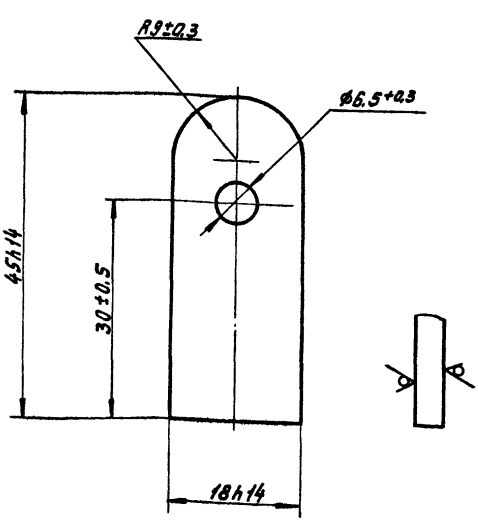

				1965.00.402			
Изм.	Лист	№ докум.	Подп.	Дата	Вставка	Лит.	Масса	Масштаб
Разраб.		Бодрикова				И	0,02	2:1
Пров.		Попова				Лист	Листов 1
Гл. спец.		Мясник			Лист 6 ГОСТ 19903-74 Ст 3 ГОСТ 14637-69	Мосгорисполком Мосводоканалниипроект г. Москва	
Н. контр.		Бычков					
Утв.		Лепсе					

14Ж2.00.000СБ

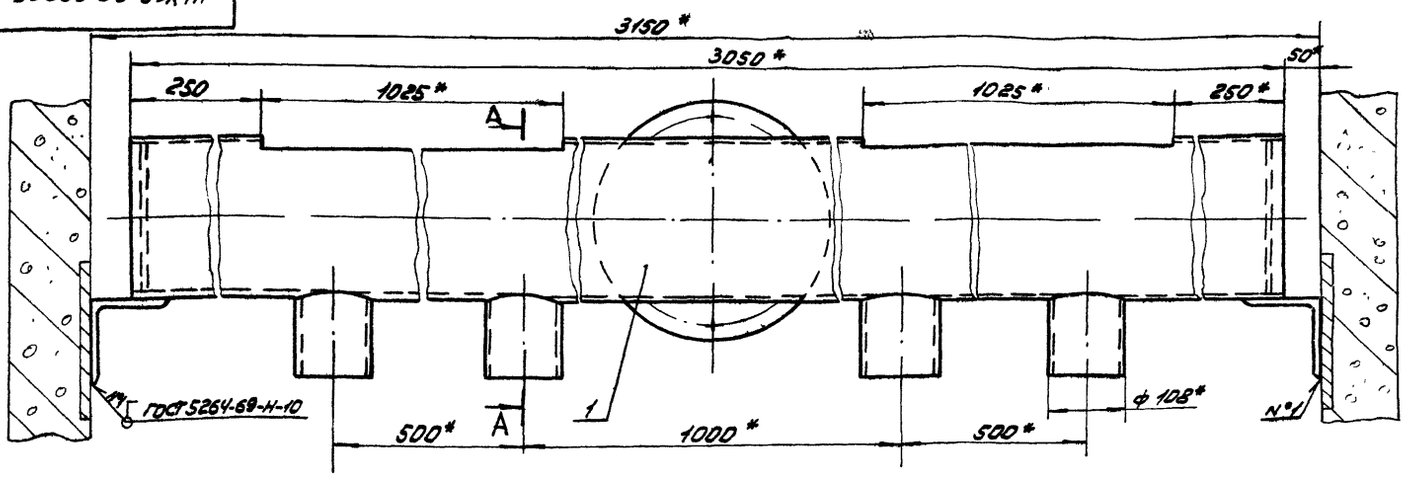

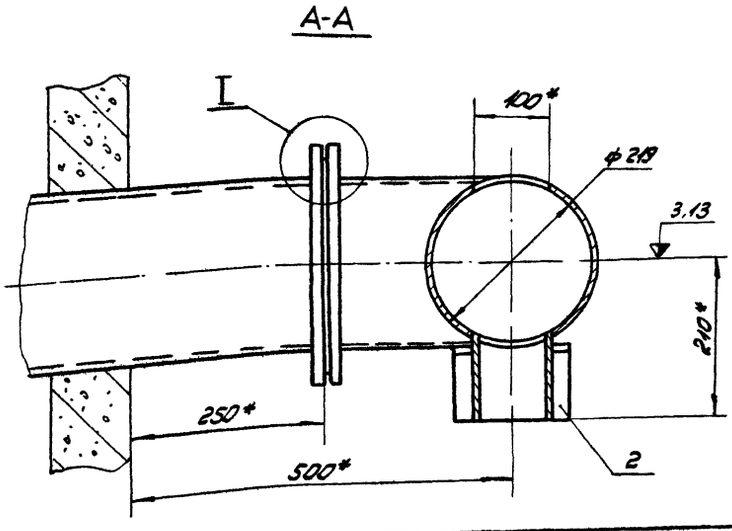

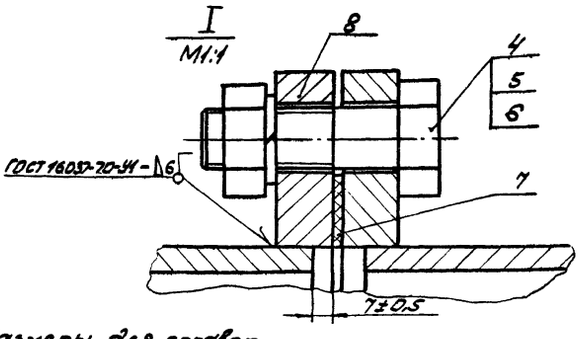

* Размеры для справок.

					14Ж2.00.000СБ			
Изм.	Лист	№ докум.	Подпись	Дата	Лоток распределительный Сборочный чертеж	Лит.	Масса	Масштаб
Разраб.		Корнет				И	120	1:5
Пров.		Попова				Лист	Листов: 1	
Гл. спец.		Мясник				Мосгорисполком Мосводоканалниипроект г. Москва		
Н. контр.		Бычков						
Утв.		Лепсе						

Копировал: Ивод

Формат 12

14Ж2.00.100СБ

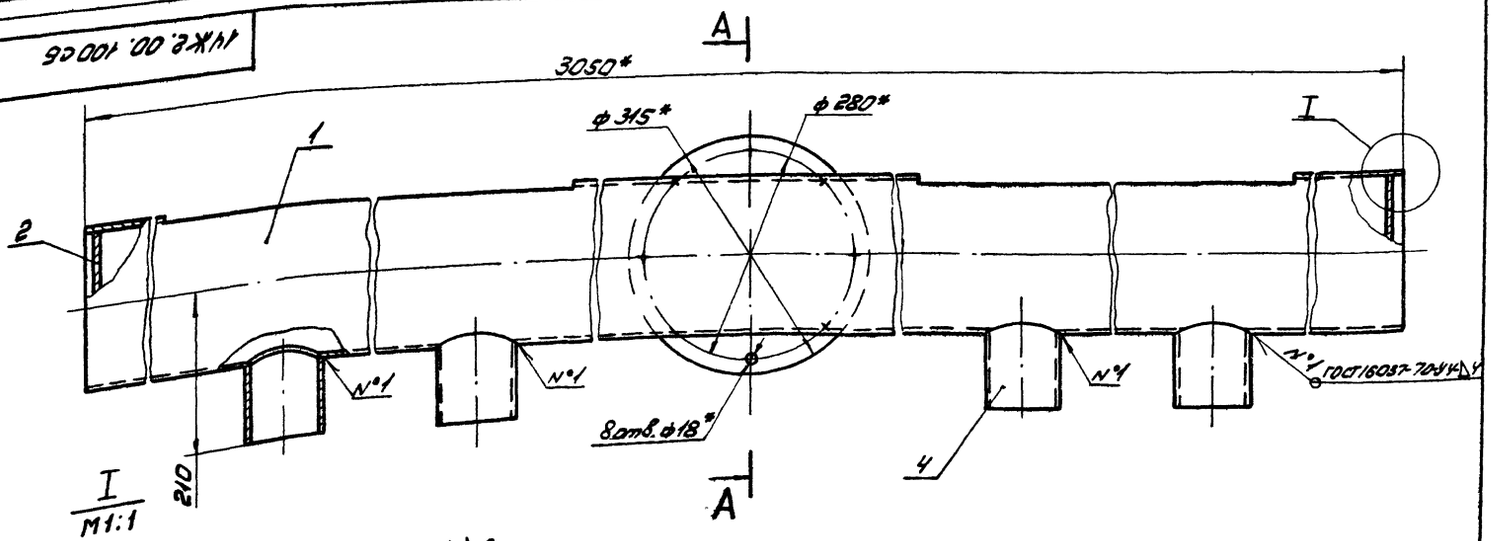

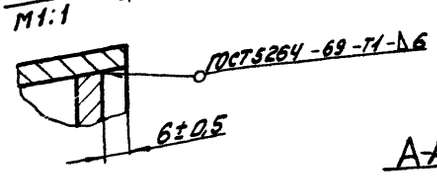

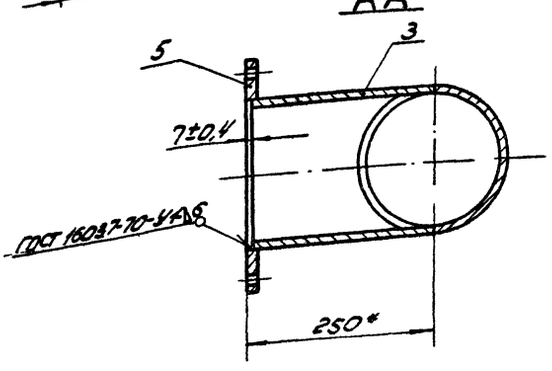

1. * Размеры для справок.
2. Обработка поверхностей реза деталей б.ч. Rz160

					14Ж2.00.100СБ			
Изм.	Лист	№ докум.	Подпись	Дата	Корпус Сборочный чертеж	Лит.	Масса	Масштаб
Разраб.		Корнет				И	113	1:5
Пров.		Попова				Лист	Листов: 1	
Гл. спец.		Мясник				Мосгорисполком Мосводоканалниипроект г. Москва		
Н. контр.		Бычков						
Утв.		Лепсе						

16736-02 70

14Ж2.00.101

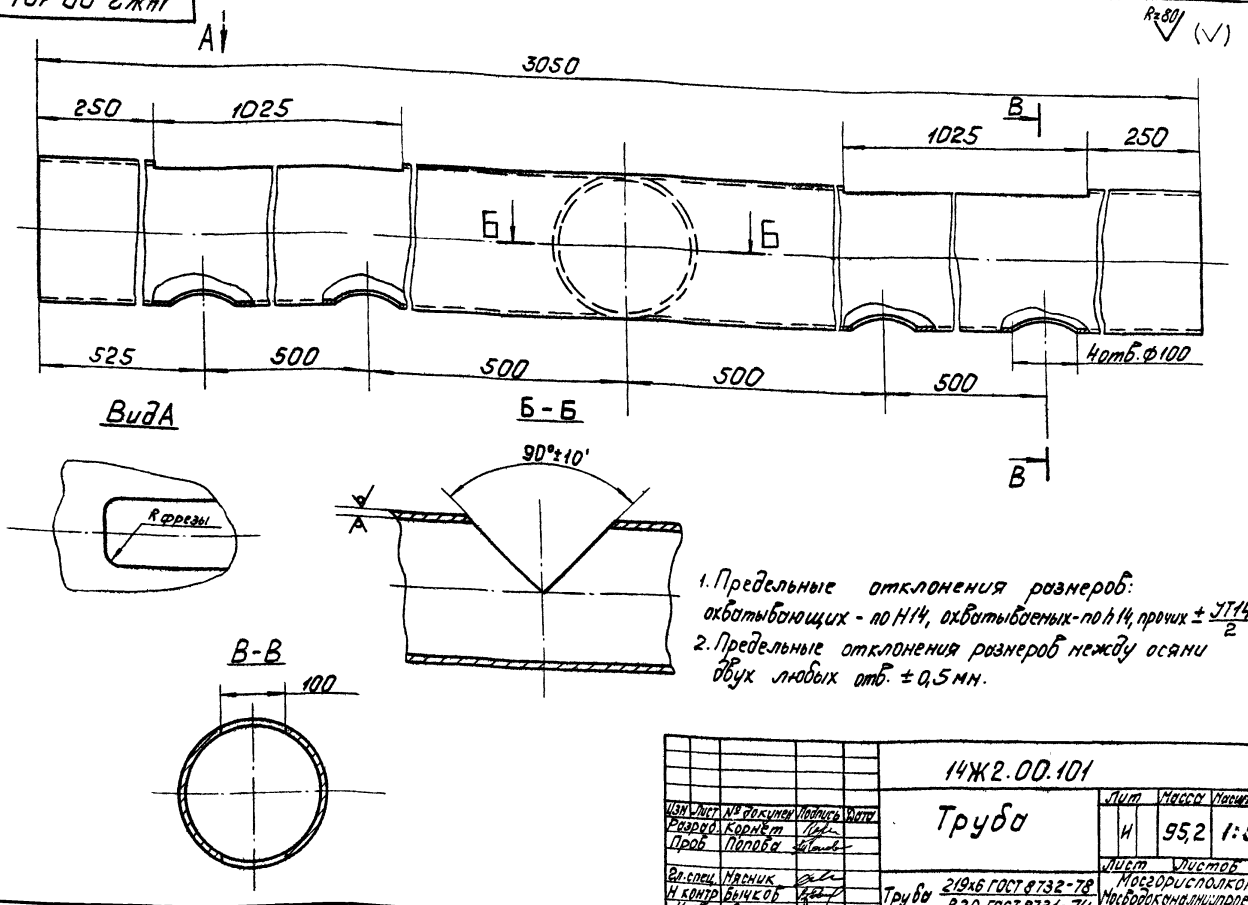

1. Предельные отклонения размеров: охватывающих - по H14, охватываемых - по h14, прочих $\pm \frac{JT14}{2}$.
2. Предельные отклонения размеров между осями двух любых отв. ±0,5 мм.

					14Ж2.00.101			
Изм	Лист	№ докумен	Подпись	Дата	Труба	Лит	Масса	Масштаб
Разраб.		Корнет				И	95,2	1:5
Пров		Попова				Лист	Листов 1	
Гл.спец.		Мясник			Труба 219х6 ГОСТ 8732-78 / В20 ГОСТ 8731-74	Мосгорисполком Мосводоканалниипроект г. Москва		
Н.контр		Бычков						
Утв		Лепсе						

копировал: [illegible]

формат 12

14Ж2.00.103

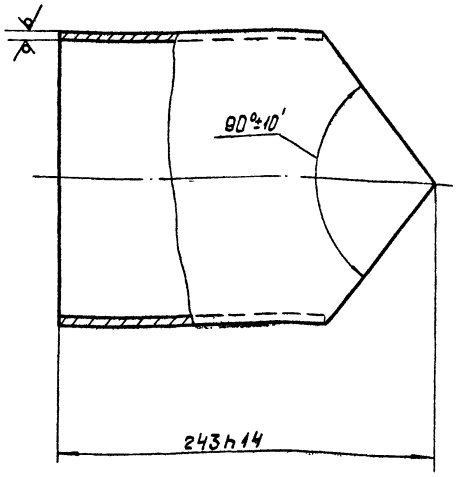

					14Ж2.00.103			
Разраб		Корнет		Дата	Патрубок	Лит	Масса	Масштаб
Пров		Попова				И	6,3	1:2,5
Гл.спец.		Мясник				Лист	Листов 1	
Н.контр		Бычков			Труба 219х6 ГОСТ 8732-78 / В20 ГОСТ 8731-74	Мосгорисполком Мосводоканалниипроект г. Москва		
Утв		Лепсе						

формат 11

Типовой проект 902-2-340 Альбом II

Инв. № подл.	Подпись и дата	Взам. инв. №	Инв. № дубл.	Подпись и дата

14Ж2.00.104

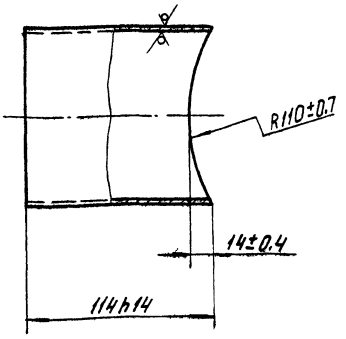

					14Ж2.00.104			
Изм	Лист	№ докумен	Подпись	Дата	Патрубок	Лит	Масса	Масштаб
Разраб		Корнет				И	1,2	1:2
Пров		Попова				Лист	Листов 1	
Гл.спец		Мясник			Труба 108х4 ГОСТ 8732-78 / В20 ГОСТ 8731-74	Мосгорисполком Мосводоканалниипроект г. Москва		
Н.контр		Бычков						
Утв		Лепсе						

gost.e-ecolog.ru