ТИПОВОЙ ПРОЕКТ

902 - 5 - 39.87

РЕЗЕРВУАР МЕТАНТЕНКОВ ОБЪЕМОМ 1600 КУБ.М

АЛЬБОМ II

Строительные изделия

22250 - 02

gost.e-ecolog.ru

Привязан:

ТИПОВОЙ ПРОЕКТ
902 - 5 - 39.87

РЕЗЕРВУАР МЕТАНТЕНКОВ ОБЪЕМОМ 1600 куб.м

СОСТАВ ПРОЕКТА :

Альбом I Пояснительная записка, технологические решения, конструкции железобетонные, конструкций металлические теплотехнические и электротехнические решения, технологический контроль
Альбом II Строительные изделия
Альбом III Тепловая изоляция, проект производства работ
Альбом IV Спецификации оборудования
Альбом V Ведомости потребности в материалах
Альбом VI Сметы

АЛЬБОМ II

Разработан проектным институтом
„ГИПРОКОММУНВОДОКАНАЛ

главный инженер института Хазиков Н.Г.
главный инженер проекта Приступа А.Я.

Утвержден и введен в действие
МЖКХ РСФСР
приказ №5-ТД от 13 мая 1987г.

привязан

Содержание альбома

Обозначение	Наименование	Стр.
ТП 902-5-39.87 КЖИ.000	Содержание альбома	2,3
ТП 902-5-39.87 КЖИ.000.ТО	Техническое описание	3
ТП 902-5-39.87 КЖИ.0100	Каркас пространственный КП1	4
ТП 902-5-39.87 КЖИ.0200	Каркас пространственный КП2	5
ТП 902-5-39.87 КЖИ.0300	Каркас пространственный КП3	6
ТП 902-5-39.87 КЖИ.0400	Каркас пространственный КП4	7
ТП 902-5-39.87 КЖИ.0500	Каркас пространственный КП5	8
ТП 902-5-39.87 КЖИ.0600	Каркас плоский КР1	22
ТП 902-5-39.87 КЖИ.0700	Каркас плоский КР2	9
ТП 902-5-39.87 КЖИ.0800	Каркас плоский КР3	9
ТП 902-5-39.87 КЖИ.090	Каркас плоский КР4	10
ТП 902-5-39.87 КЖИ.1000	Каркас плоский КР5	10
ТП 902-5-39.87 КЖИ.1100	Каркас плоский КР6	11
ТП 902-5-39.87 КЖИ.1200	Каркас плоский КР7	11

Содержание альбома

Обозначение	Наименование	Стр.
ТП902-5-39.87 КЖИ.1300	Сетка С1	12
ТП902-5-39.87 КЖИ.1400	Сетка С2	12
ТП902-5-39.87 КЖИ.1500	Сетка С3	13
ТП902-5-39.87 КЖИ.1600	Сетка С4	13
ТП902-5-39.87 КЖИ.1700	Сетка С5	14
ТП902-5-39.87 КЖИ.1800	Сетка С6	14
ТП902-5-39.87 КЖИ.1900	Сетка С7	15
ТП902-5-39.87 КЖИ.2000	Сетка С8	15
ТП902-5-39.87 КЖИ.2100	Сетка С9	16
ТП902-5-39.87 КЖИ.2200	Сетка С10	16

Инв. № подл. | Подпись и дата | Взам. инв. №

Содержание альбома

Обозначение	Наименование		Стр.
ТП 902-5-39.87 КЖИ 2300	Изделие закладное	МН 1	17
ТП 902-5-39.87 КЖИ 2400	Изделие закладное	МН 2	17
ТП 902-5-39.87 КЖИ 2500	Изделие закладное	МН 6	18
ТП 902-5-39.87 КЖИ 2600	Изделие закладное	МН 7	19
ТП 902-5-39.87 КЖИ 2700	Изделие закладное	МН 8	19
ТП 902-5-39.87 КЖИ 2800	Изделие закладное	МН 9	20
ТП 902-5-39.87 КЖИ 2900	Патрубок	ПР1	20
ТП 902-5-39.87 КЖИ 3000	Изделие накладное	НД1	21
ТП 902-5-39.87 КЖИ 3100	Патрубок	ПР2	21

Инв. № подл. | Подпись и дата | Взам. инв. №

Техническое описание.

1. Плоские арматурные изделия следует изготовлять при помощи контактной точечной сварки. Сварку каркасов производить во всех точках пересечения стержней.
2. Размеры каркасов даны по осям и торцам стержней.
3. Сварку производить в соответствии с ГОСТ 14098-85 „Соединения сварных элементов закладных деталей сборных железобетонных конструкций" и СН 393-78.
4. Сварку тавровых соединений круглых стержней выполнять под слоем флюса.
5. Материал прокатной стали закладных изделий принять марки Вст 3 кп 2 для сварных конструкций по ГОСТ 380-71.*
6. Сетки и каркасы после изготовления гнуть методом вальцевания. На место строительства доставляются в специальных шаблонах для сохранения заданной формы.

Инв. № подл. | Подпись и дата | Взам. инв. №

Инжен.	Куксов		
Гип конс.	Обух		
Н. контр.	Рейзман		
Нач. отд.	Сорокин		

ТП 902-5-39.87 КЖИ 0000.ТО

Техническое описание

Стадия	Лист	Листов
Р		1

Гипрокоммунводоканал г. Москва

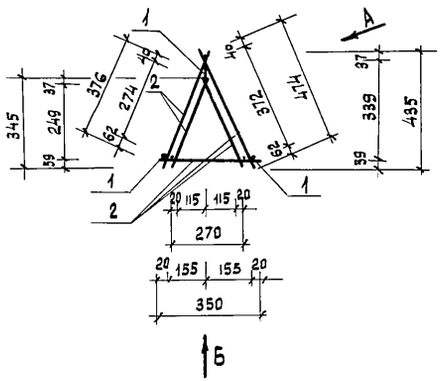

ВИД А

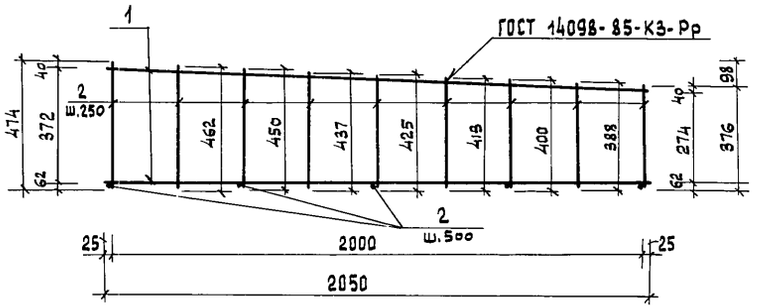

ВИД Б

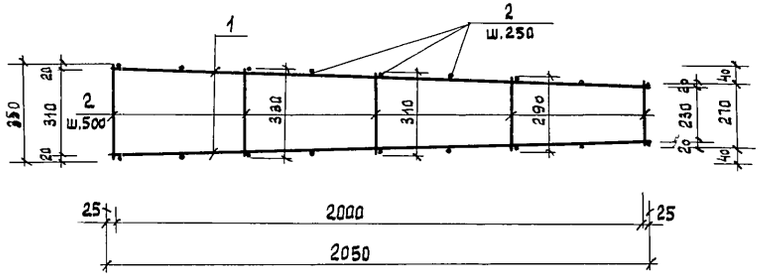

Формат	Зона	Поз	Обозначение	Наименование	Кол.	Примечание
				Документация		
А4			ТП 902-5-39.87 КЖ.И.-00.ТО	техническое описание		
				Детали		
Б4		1	-01	А III-10 ГОСТ 5781-82* ℓ=2052	3	1,3 кг
				Материалы		
		2		А III-10 ГОСТ 5781-82*	11,02	пм 6,8 кг

Инженер	Карпова		
ГИП	Обух		
Н.контр	Райзман		
Нач.отд	Сорокин		

ТП 902-5-39.87 КЖ.И. 0.100

КАРКАС ПРОСТРАНСТВЕННЫЙ КП 1

Стадия	Масса	Масштаб
Р	10,7кг	1:50
Лист	Листов 1	

Гипрокоммунводоканал г. Москва

Инв.№ подл. | Подпись и дата | Взам.инв.№

Типовой проект 902-5-39.87 Альбом III

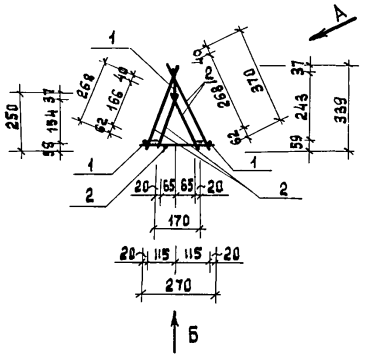

Вид А

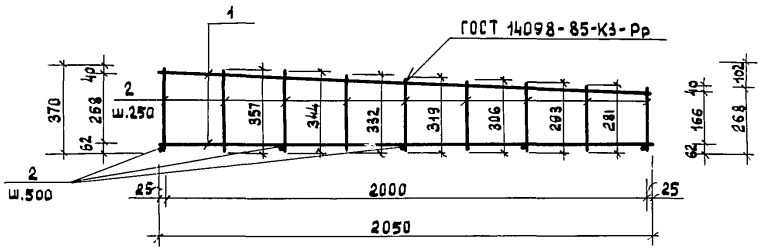

Вид Б

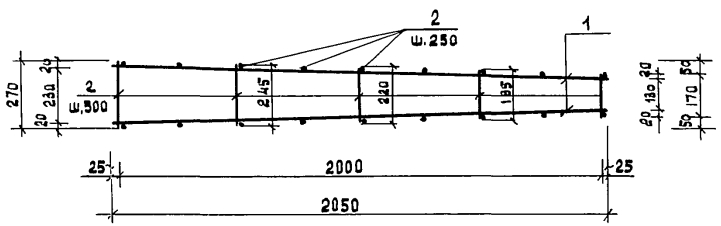

Формат	Зона	Поз.	Обозначение	Наименование	Кол.	Примечание
				Документация		
А4			ТП902-5-39.87 КЖ.И.-00.ТО	техническое описание		
				Детали		
Б4		1	-01	A III-10 ГОСТ 5781-82* ℓ=2052	3	1.3 кг
				Материалы		
		2		A III-10 ГОСТ 5781-82*	9.2	пи 5.68 кг

Инженер	Карпова		
ГИП	Обух		
Н.контр.	Ройзман		
Нач.отд.	Сорокин		

ТП 902-5-39-87 КЖ.И. 0200

Каркас пространственный КП 2

Стадия	Масса	Масштаб
Р	9.58 кг	1:50
Лист	Листов 1	

Гипрокоммунводоканал г. Москва

Инв.№подл. | Подпись и дата | Взам.инв.№

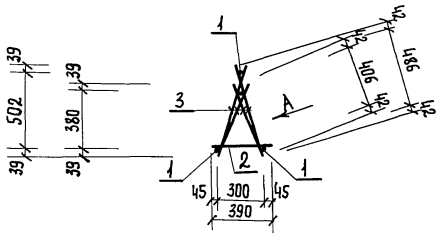

Вид А

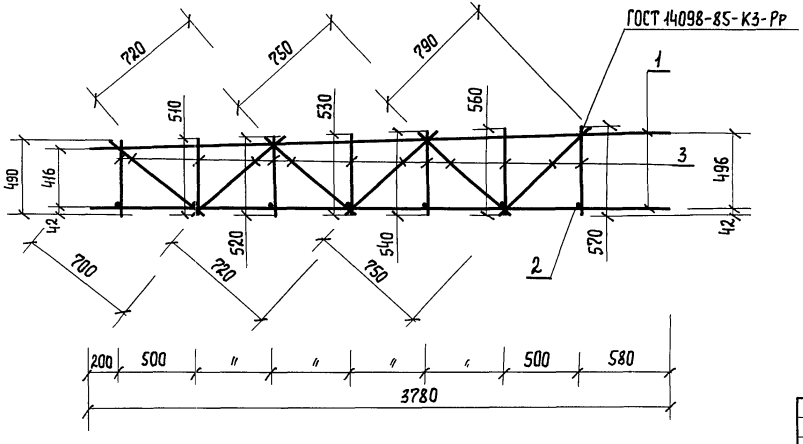

Формат	Зона	Поз.	Обозначение	Наименование	Кол.	Примечание
				Документация		
А4			ТП 902-5-39.87 КЖИ-00.ТО	Техническое описание		
				Детали		
Б.Ч		1	-01	AIII-20 ГОСТ 5781-82* ℓ=3780	3	9.35
Б.Ч		2	-02	AIII-10 ГОСТ 5781-82* ℓ=390	?	0.24
				Материалы		
		3		AIII-10 ГОСТ 5781-82*	19.3	пм 11.87

Рук. гр.	Булатова	
Инженер	Карпова	
ГИП конс.	Обух	
Н. контр.	Ройзман	
Нач. АСО	Сорокин	

ТП 902-5-39.87 КЖИ.0300

Каркас пространственный КП3

Стадия	Масса	Масштаб
Р	41.6 кг	1:25
Лист	Листов 1	

Гипрокоммунводоканал г. Москва

Инв. № подл. | Подпись и дата | Взам. инв. №

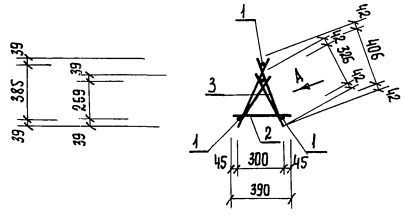

Вид А

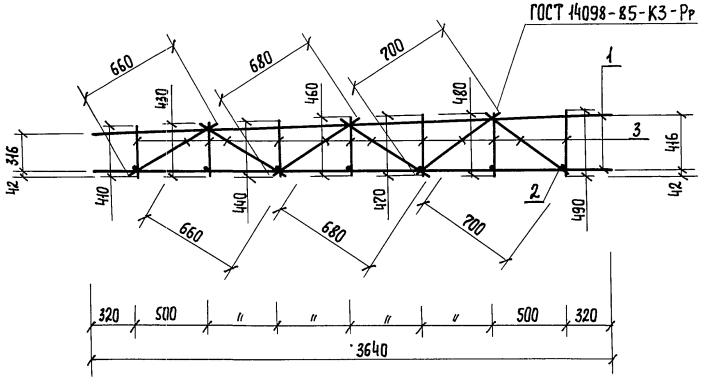

Формат	Зона	Поз.	Обозначение	Наименование	Кол.	Примечание
				Документация		
А4			ТП 902-5-39.87 КЖИ.-00.ТО	Техническое описание		
				Детали		
Б.Ч		1	-01	AIII-20 ГОСТ 5781-82* ℓ=3640	3	9.0
Б.Ч		2	-02	AIII-10 ГОСТ 5781-82* ℓ=390	7	0.24
				Материалы		
		3		AIII-10 ГОСТ 5781-82*	13.8	пм 8.52

Инженер	Карпова		ТП 902-5-39.87 КЖИ.0400
ГИП конс.	Обух		Каркас пространственный КП4
Н. конст	Ройзман		Стадия: Р; Масса: 37,2 кг; Масштаб: 1:25
Нач. отд	Сорокин		Лист; Листов 1
			Гипрокоммунводоканал г. Москва

Инв. № подл. | Подпись и дата | Взам. инв. №

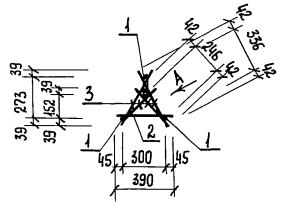

Вид А

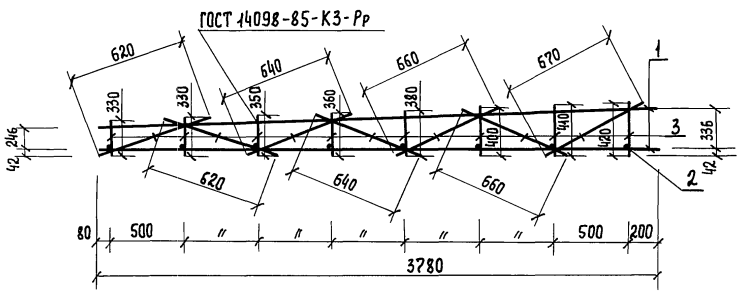

Формат	Зона	Поз.	Обозначение	Наименование	Кол.	Примечание
				Документация		
А4			ТП 902-5-39.87 КЖИ.-00.ТО	Техническое описание		
				Детали		
Б.ч		1	-01	AIII-20 ГОСТ 5781-82* ℓ=3780	3	9.35
Б.ч		2	-02	AIII-10 ГОСТ 5781-82 ℓ=390	8	0.24
				Материалы		
		3		AIII-10 ГОСТ 5781-82*	13.7	пм 8.43

Инж.	Карпова	
ГИП конс.	Обух	
Н. конт.	Ройзман	
Нач. отд.	Сорокин	

ТП 902-5-39.87 КЖИ.0500

Каркас пространственный КПS

Стадия	Масса	Масштаб
Р	38.4кг	1:25
Лист	Листов 1	

Гипрокоммунводоканал г. Москва

Инв. № подл. | Подпись и дата | Взам. инв. №

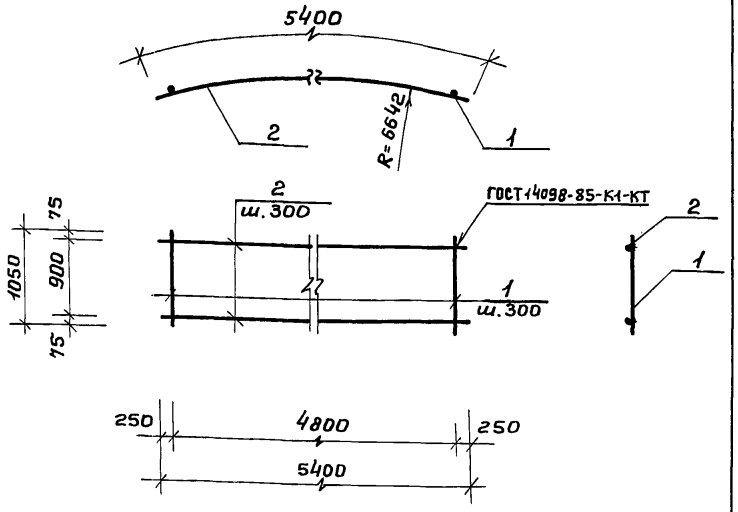

Формат	Зона	Поз	Обозначение	Наименование	Кол.	Примечан
				Документация		
А4			Т.П.902-5-39.87 КЖИ-00.ТО	Техническое описание		
				Детали		
Б.4		1	-01	AIII-10 ГОСТ 5781-82* ℓ=1050	17	0.7 кг
Б.4		2	-02	AIII-16 ГОСТ 5781-82* ℓ=5400	4	8.53 кг

Инв.№подл.	Подпись и дата	Взам.инв.№

Инжен.	Олейникова	
Ст.инж.	Дунаевецкая	
Гип конт.	Обух	
Н.контр.	Ройзман	
Нач.АСО	Сорокин	

ТП 902-5-39.87 КЖИ.0700

Каркас плоский КР 2.

Стадия	Масса	Масштаб
Р	46.0кг	1:50
Лист	Листов 1	

Гипрокоммунводоканал г. Москва

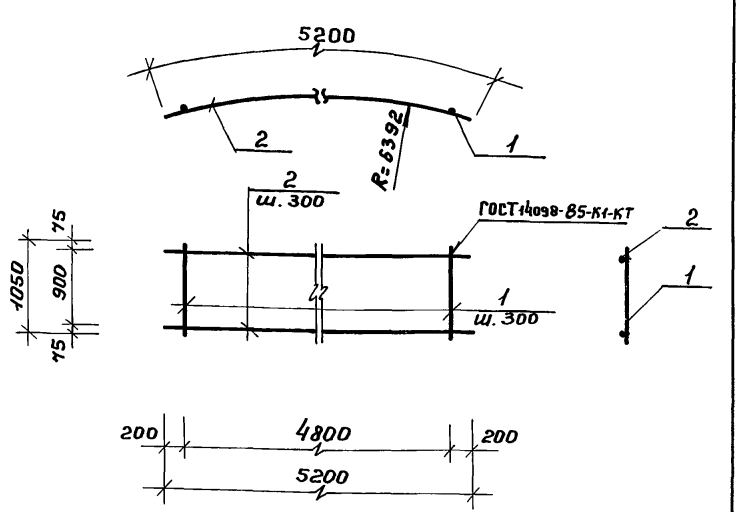

Формат	Зона	Поз.	Обозначение	Наименование	Кол.	Примеч.
				Документация		
А4			ТП902-5-39.87 КЖИ-00.ТО	Техническое описание		
				Детали		
Б.4		1	-01	AIII-10 ГОСТ 5781-82* ℓ=1050	17	0.7 кг
Б.4		2	-02	AIII-16 ГОСТ 5781-82* ℓ=5200	4	8.2 кг

Инв.№подл.	Подпись и дата	Взам.инв.№

Инжен.	Олейникова	
Ст.инж.	Дунаевецкая	
Гип конс.	Обух	
Н.контр.	Ройзман	
Нач.АСО	Сорокин	

ТП 902-5-39.87 КЖИ.0800

Каркас плоский КР 3

Стадия	Масса	Масштаб
Р	44.1кг	1:50
Лист	Листов 1	

Гипрокоммунводоканал г. Москва

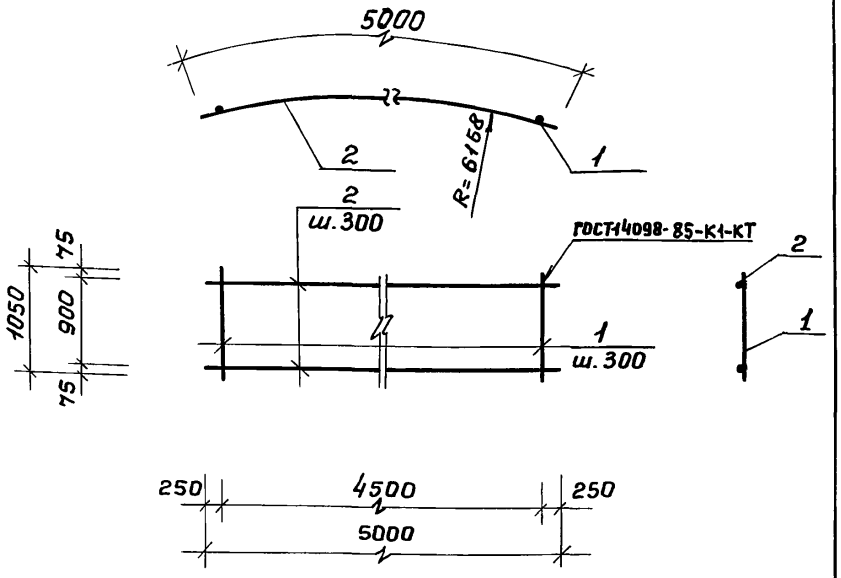

Формат	Зона	Поз.	Обозначение	Наименование	Кол.	Примеч.
				Документация		
А4			Т.П.902-5-39.87 КЖИ.-00.ТО	техническое описание		
				Детали		
Б.4		1	-01	AIII-10 ГОСТ5781-82 *ℓ=1050	16	0.7 кг
Б.4		2	-02	AIII-16 ГОСТ5781-82 *ℓ=5000	4	7.9 кг

Взам. инв. № | Подпись и дата | Инв. № подл.

Инжен.	Олейникова	
Ст. инж.	Дунаевецкая	
Гип конс.	Обух	
Н. контр.	Ройзман	
Нач. АСО	Сорокин	

ТП 902-5-39.87 КЖИ. 0900

Каркас плоский КР 4.

Стадия	Масса	Масштаб
Р	42.8кг	1:50
Лист	Листов 1	

Гипрокоммунводоканал г. Москва

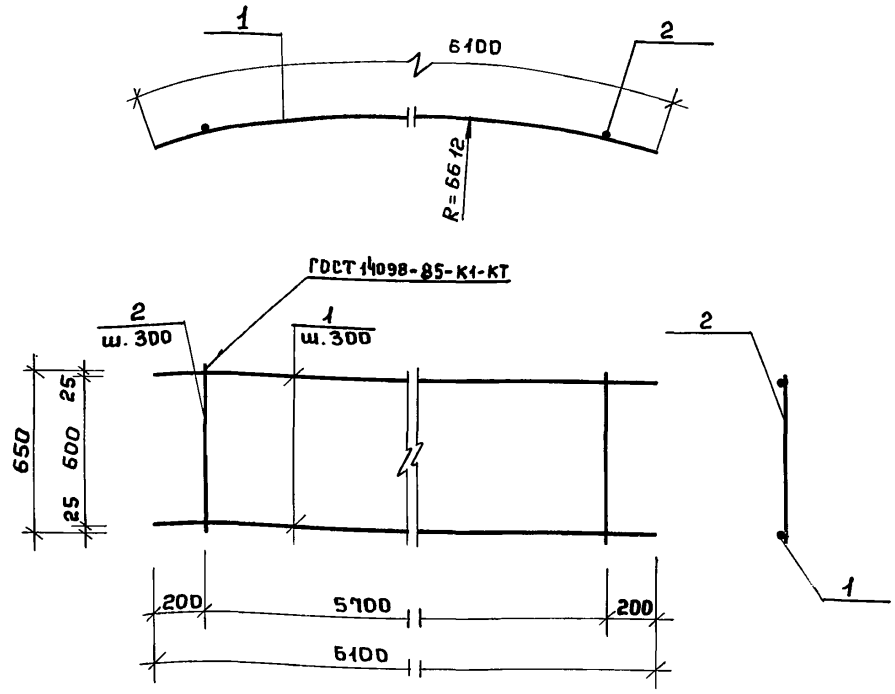

Формат	Зона	Поз.	Обозначение	Наименование	Кол.	Примеч.
				Документация		
А4			Т.П.902-5-39.87 КЖИ.-00.ТО	техническое описание		
				Детали		
Б.4		1	-01	AIII-16 ГОСТ5781-82 *ℓ=6100	3	9.64
Б.4		2	-02	AIII-10 ГОСТ5781-82 *ℓ=650	20	0.40

Взам. инв. № | Подпись и дата | Инв. № подл.

Инжен.	Козьмина	
Ст. инж.	Дунаевецкая	
Гип конс.	Обух	
Н. контр.	Ройзман	
Нач. АСО	Сорокин	

ТП 902-5-39.87 КЖ.И. 1000

Каркас плоский КР 5

Стадия	Масса	Масштаб
Р	36.9кг	1:50
Лист	Листов 1	

Гипрокоммунводоканал г. Москва

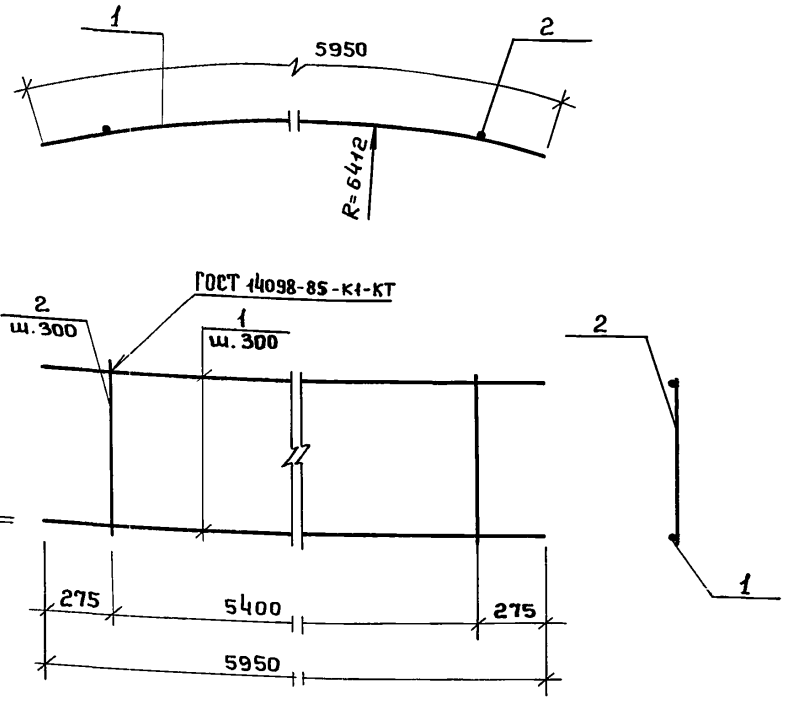

Формат	Зона	Поз.	Обозначение	Наименование	Кол.	Примеч.
				Документация		
А4			Т.П.902-5-39.87 КЖИ-00.ТО	техническое описание		
				Детали		
Б.4		1	-01	AIII-16 ГОСТ 5781-82*ℓ=5950	3	9.40
Б.4		2	-02	AIII-10 ГОСТ 5781-82*ℓ=650	19	0.40

Инв.№подл.	Подпись и дата	Взам.инв.№

Инжен.	Козьмина	
Ст.инж.	Дунаевецкая	
Гип конс	Обух	
Н.Конт.	Ройзман	
Нач.отд	Сорокин	

ТП 902-5-39.87 КЖИ.1100

Каркас плоский КР6

Стадия	Масса	Масштаб
Р	35.8кг	1:50
Лист	Листов 1	

Гипрокоммунводоканал г. Москва

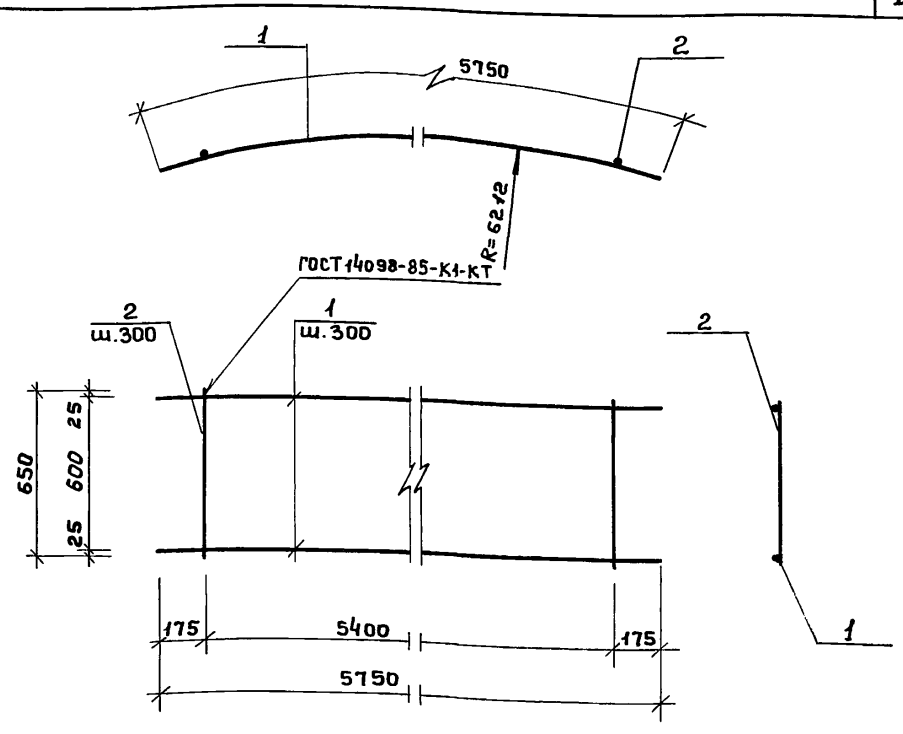

Формат	Зона	Поз.	Обозначение	Наименование	Кол.	Примеч.
				Документация		
А4			Т.П.902-5-39.87 КЖИ-00.ТО	техническое описание		
				Детали		
Б.4		1	-01	AIII-16 ГОСТ 5781-82*ℓ=5750	3	9.09
Б.4		2	-02	AIII-10 ГОСТ 5781-82*ℓ=650	19	0.40

Инв.№подл.	Подпись и дата	Взам.инв.№

Инжен.	Козьмина	
Ст.инж.	Дунаевецкая	
ГИП конс	Обух	
Н.контр.	Ройзман	
Нач.АСО	Сорокин	

ТП 902-5-39.87 КЖИ.1200

Каркас плоский КР7

Стадия	Масса	Масштаб
Р	34.9кг	1:50
Лист	Листов 1	

Гипрокоммунводоканал г. Москва

Типовой проект 902-5-39.87 Альбом II

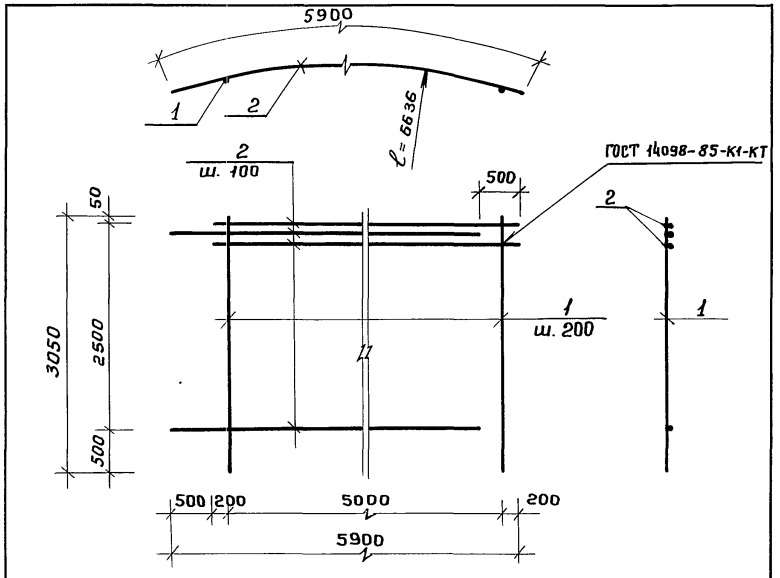

Формат	Зона	Поз.	Обозначение	Наименование	Кол.	Примеч.
				Документация		
А4			Т.П.902-5-39.87 КЖИ-00.ТО	Техническое описание		
				Детали		
Б4		1	-01	AIII-16 ГОСТ5781-82* ℓ=3050	26	4.8 кг
Б4		2	-02	AIII-14 ГОСТ5781-82* ℓ=5400	26	6.5 кг

Взам. инв. № | Подпись и дата | Инв. № подл.

Инжен.	Олейникова		
Гип конс.	Обух		
Н. контр.	Ройзман		
Нач. ЛСО	Сорокин		

ТП 902-5-39.87 КЖИ.1300

Сетка С1.

Стадия	Масса	Масштаб
Р	293.8кг	1:50
Лист	Листов 1	

Гипрокоммунводоканал г. Москва

Типовой проект 902-5-39.87 Альбом II

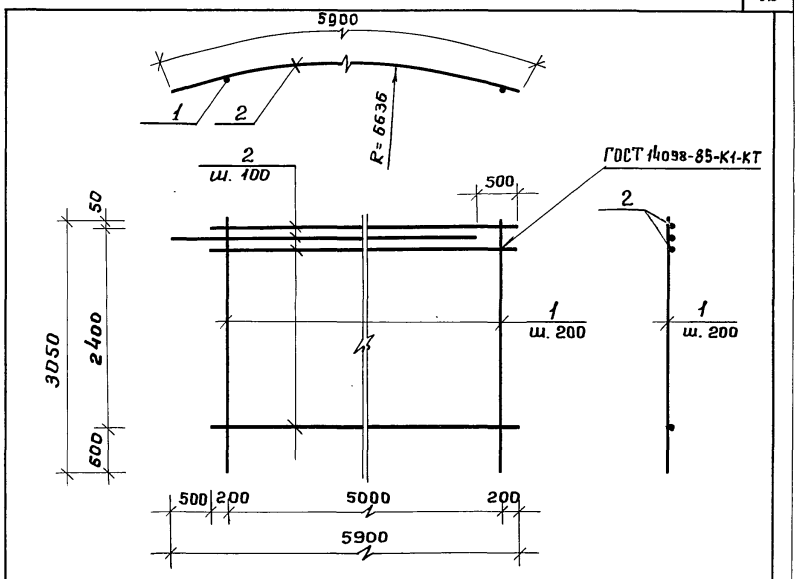

Формат	Зона	Поз.	Обозначение	Наименование	Кол.	Примеч.
				Документация		
А4			Т.П.902-5-39.87 КЖИ-00.ТО	Техническое описание		
				Детали		
Б.4		1	-01	AIII-14 ГОСТ5781-82* ℓ=3050	25	3.7 кг
Б.4		2	-02	AIII-14 ГОСТ5781-82* ℓ=5400	25	5.5 кг

Взам. инв. № | Подпись и дата | Инв. № подл.

Инжен.	Олейникова		
ГИП конс.	Обух		
Н. контр.	Ройзман		
Нач. ЛСО	Сорокин		

ТП 902-5-39.87 КЖИ.1400

Сетка С2

Стадия	Масса	Масштаб
Р	258.7кг	1:50
Лист	Листов 1	

Гипрокоммунводоканал г. Москва

ТИПОВОЙ ПРОЕКТ 902-5-39.87 АЛЬБОМ II

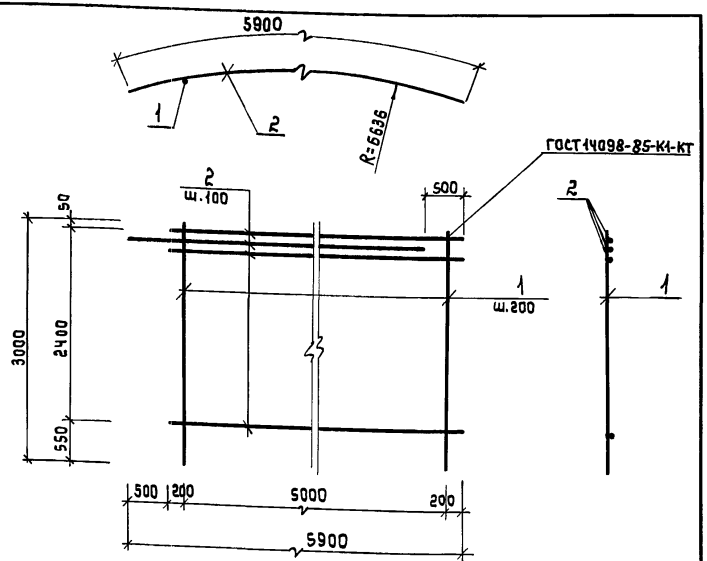

Формат	Зона	Поз.	Обозначение	Наименование	Кол.	Примечание
				Документация		
А4			ТП 902-5-39.87 КЖИ-00.ТО	Техническое описание		
				Детали		
Б.Ч		1	-01	AIII-14-ГОСТ 5781-82* ℓ=3000	26	3.6 кг
Б.Ч		2	-02	AIII-12-ГОСТ 5781-82* ℓ=5400	25	4.8 кг

Вед. инж.	Ткачук		
Инж.	Олейникова		
ГИП конс	Обух		
Н. контр.	Райзман		
Нач. АСО	Сорокин		

ТП 902-5-39.87 КЖИ 1500

Сетка С3

Стадия	Масса	Масштаб
Р	213.6кг	1:50
Лист	Листов 1	

Гипрокоммунводоканал г. Москва

Взам. инв. № | Подпись и дата | Инв. № подл.

ТИПОВОЙ ПРОЕКТ 902-5-39.87 АЛЬБОМ II

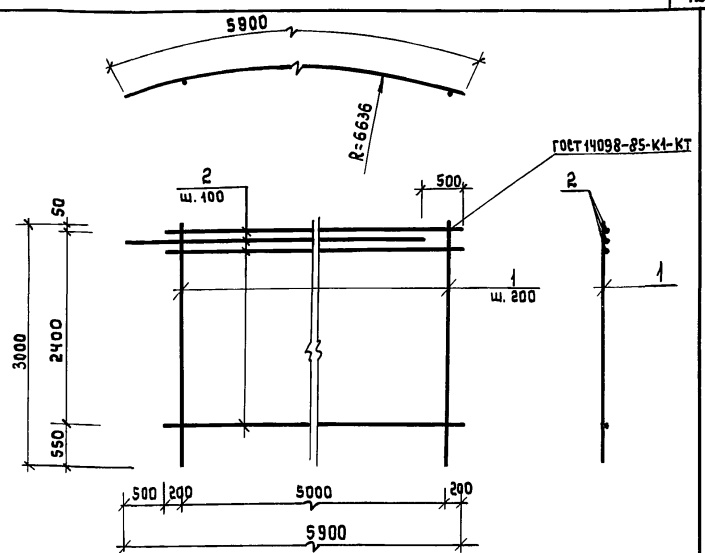

Формат	Зона	Поз.	Обозначение	Наименование	Кол.	Примечание
				Документация		
А4			ТП902-5-39.87 КЖИ-00.ТО	Техническое описание		
				Детали		
Б.Ч		1	-01	AIII-12 ГОСТ 5781-82* ℓ=3000	25	2.7 кг
Б.Ч		2	-02	AIII-10 ГОСТ 5781-82* ℓ=5400	25	3.3 кг

Вед. инж	Ткачук		
Инж.	Олейникова		
ГИП конс	Обух		
Н. контр.	Райзман		
Нач. отд.	Сорокин		

ТП 902-5-39.87 КЖИ 1600

Сетка С4

Стадия	Масса	Масштаб
Р	152.7кг	1:50
Лист	Листов 1	

Гипрокоммунводоканал г. Москва

Взам. инв. № | Подпись и дата | Инв. № подл.

Типовой проект 902-5-39.87 Альбом III

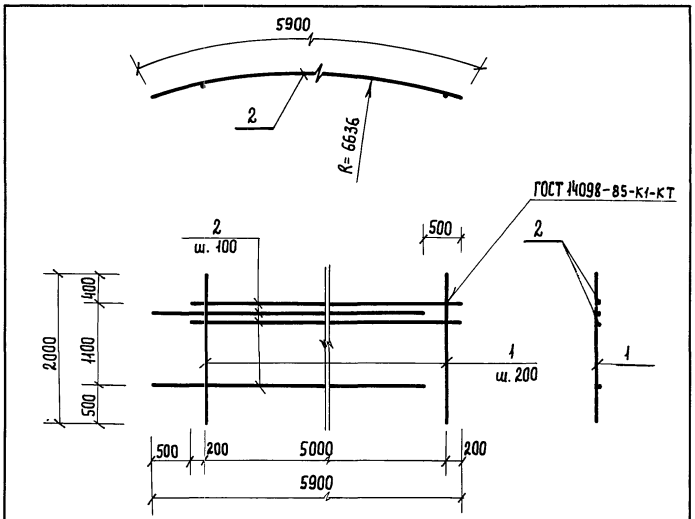

Формат	Зона	Поз.	Обозначение	Наименование	Кол.	Примеч.
				Документация		
А4			ТП902-5-39.87 КЖИ.-00.ТО	Техническое описание		
				Детали		
Б.ч		1	-01	AIII-10 ГОСТ 5781-82* ℓ=2000	26	1,2 кг
Б.ч		2	-02	AIII-10 ГОСТ 5781-82* ℓ=5400	12	3,3 кг

Взам. инв. № | Подпись и дата | Инв. № подл.

Вед. инж.	Ткачук	
Инженер	Олейникова	
ГИП конс.	Обух	
Н. контр.	Ройзман	
Нач. АСО	Сорокин	

ТП 902-5-39.87 КЖИ.1700

Сетка С5

Стадия	Масса	Масштаб
Р	70,8 кг	1:50
Лист	Листов 1	

Гипрокоммунводоканал г. Москва

Типовой проект 902-5-39.87 Альбом III

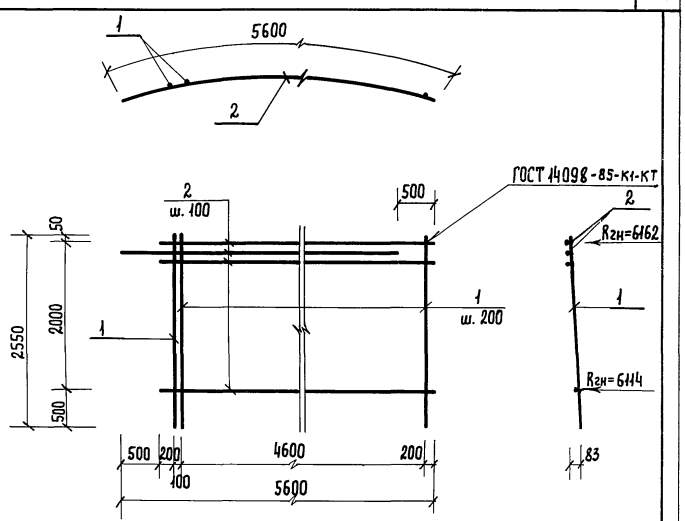

Формат	Зона	Поз.	Обозначение	Наименование	Кол.	Примеч.
				Документация		
А4			ТП902-5-39.87 КЖИ.-00, ТО	Техническое описание		
				Детали		
Б.ч		1	-01	AIII-16 ГОСТ 5781-82* ℓ=2550	25	4,0 кг
Б.ч		2	-02	AIII-14 ГОСТ 5781-82* ℓ=5100	21	6,2 кг

Взам. инв. № | Подпись и дата | Инв. № подл.

Инженер	Олейникова	
Вед. инж.	Ткачук	
ГИП конс.	Обух	
Н. контр.	Ройзман	
Нач. АСО	Сорокин	

ТП 902-5-39.87 КЖИ.1800

Сетка С6

Стадия	Масса	Масштаб
Р	230,2 кг	1:50
Лист	Листов 1	

Гипрокоммунводоканал г. Москва

Типовой проект 902-5-39.87 Альбом II

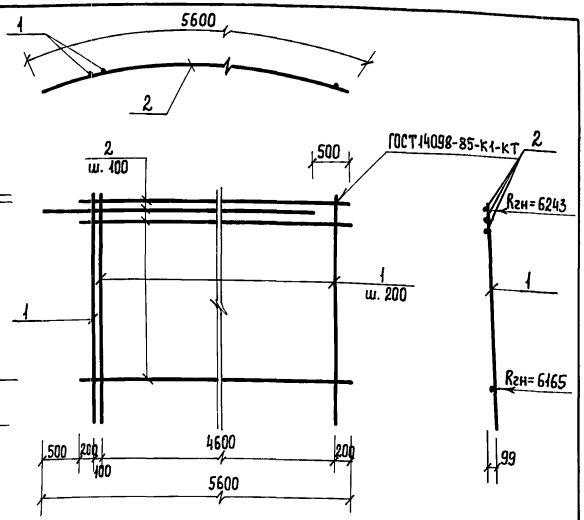

Формат	Зона	Поз.	Обозначение	Наименование	Кол.	Примеч.
				Документация		
А4			ТП 902-5-39.87 КЖИ.-00.ТО	Техническое описание		
				Детали		
Б.Ч.		1	-01	АIII-14 ГОСТ 5781-82* ℓ=3050	25	3,7 кг
Б.Ч		2	-02	АIII-14 ГОСТ 5781-82* ℓ=5100	25	6,2 кг

Взам. инв. № | Подпись и дата | Инв. № подл.

ТП 902-5-39.87 КЖИ. 1900

Сетка С7

Стадия	Масса	Масштаб
Р	247,5кг	1:50
Лист	Листов 1	

Инженер	Олейникова	
Вед. инж.	Ткачук	
ГИП конс.	Обух	
Н. констр.	Ройзман	
Нач. АСО	Сорокин	

Гипрокоммунводоканал г. Москва

Типовой проект 902-5-39.87 Альбом II

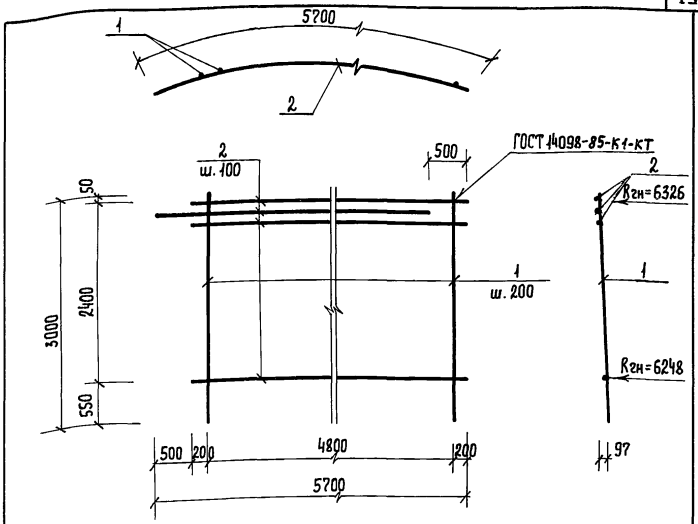

Формат	Зона	Поз.	Обозначение	Наименование	Кол.	Примеч.
				Документация		
А4			ТП 902-5-39.87 КЖИ.-00.ТО	Техническое описание		
				Детали		
Б.Ч		1	-01	АIII-14 ГОСТ 5781-82* ℓ=3000	25	3,6 кг
Б.Ч		2	-02	АIII-12 ГОСТ 5781-82* ℓ=5200	25	4,6 кг

Взам. инв. № | Подпись и дата | Инв. № подл.

ТП 902-5-39.87 КЖИ. 2000

Сетка С8

Стадия	Масса	Масштаб
Р	205,0кг	1:50
Лист	Листов 1	

Инженер	Олейникова	
Вед. инж.	Ткачук	
ГИП конс.	Обух	
Н. контр.	Ройзман	
Нач. АСО	Сорокин	

Гипрокоммунводоканал г. Москва

Типовой проект 902-5-39.87 Альбом II

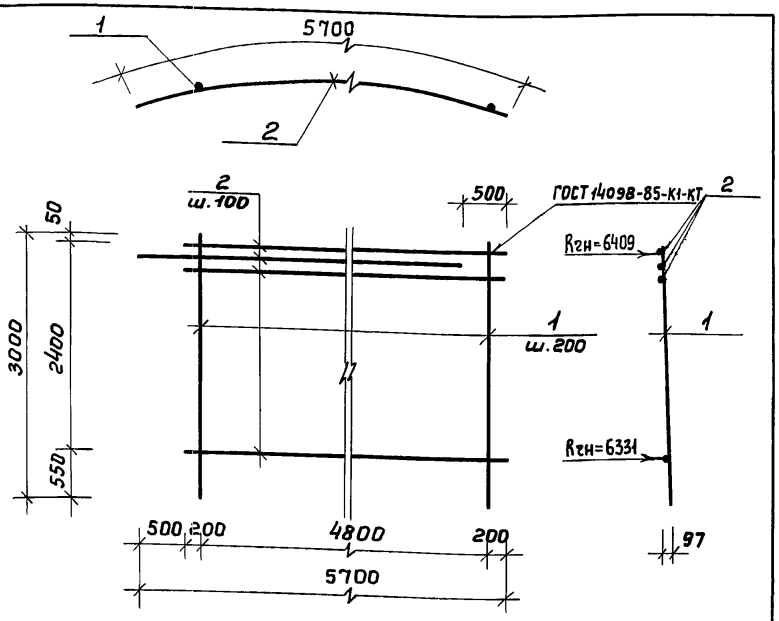

Формат	Зона	Поз.	Обозначение	Наименование	Кол.	Примеч.
				Документация		
А4			Т.П.902-5-39.87 КЖИ.-00.ТО	Техническое описание		
				Детали		
Б.4		1	-01	AIII-12 ГОСТ 5781-82 *ℓ=3000	25	2.7 кг
Б.4		2	-02	AIII-12 ГОСТ 5781-82 *ℓ=5200	25	3.2 кг

Инв.№подл. | Подпись и дата | Взам.инв.№

Инжен.	Олейникова	
Вед.ин.	Ткачук	
Гип конс.	Обух	
Н.контр.	Ройзман	
Нач. АСО	Сорокин	

ТП 902-5-39.87 КЖИ.2100

Сетка С9.

Стадия	Масса	Масштаб
Р	147.5кг	1:50
Лист	Листов 1	

Гипрокоммунводоканал г. Москва

Типовой проект 902-5-39.87 Альбом II

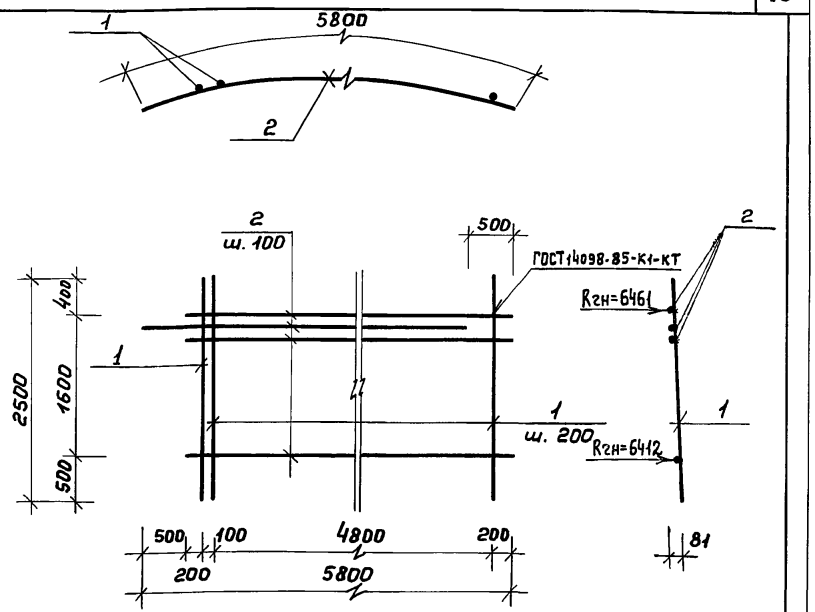

Формат	Зона	Поз.	Обозначение	Наименование	Кол.	Примеч.
				Документация		
А4			ТП 902-5-39.87 КЖИ.-00.ТО	Техническое описание		
				Детали		
Б.4		1	-01	AIII-10 ГОСТ 5781-82 *ℓ=2500	26	1.5 кг
Б.4		2	-02	AIII-10 ГОСТ 5781-82 *ℓ=5300	17	3.3 кг

Инв.№подл. | Подпись и дата | Взам.инв.№

Инженер	Олейникова	
Вед.инж	Ткачук	
Гип конс.	Обух	
Н.контр.	Ройзман	
Нач. АСО	Сорокин	

ТП 902-5-39.87 КЖИ.2200

Сетка С10.

Стадия	Масса	Масштаб
Р	95.1кг	1:50
Лист	Листов 1	

Гипрокоммунводоканал г. Москва

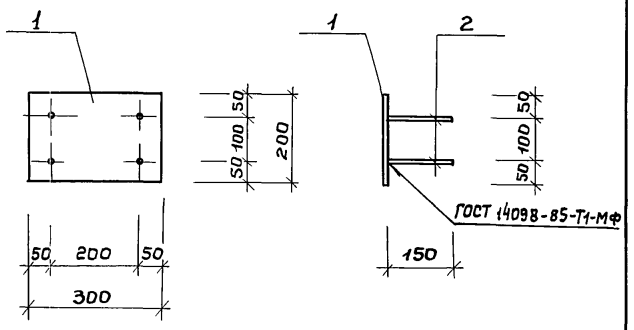

Формат	Зона	Поз.	Обозначение	Наименование	Кол.	Примеч.
				Документация		
А4			ТП902-5-39.87 КЖИ-00.ТО	техническое описание		
				Детали		
Б.4		1	-01	Лист 200×8 ГОСТ 19903-74* / Вст3кп2 ГОСТ 14637-79	1	3.75 кг
Б.4		2	-02	АIII-8 ГОСТ 5781-82*ℓ=150	4	0.06 кг

Взам. инв.№ | Подпись и дата | Инв.№ подл.

Инжен.	Козьмина	Козьм
Гип кон.	Обух	Обух
Н.контр.	Ройзман	Ройзм
Нач.АСО	Сорокин	

ТП 902-5-39.87 КЖИ. 2300

Изделие закладное МН 1

Стадия	Масса	Масштаб
Р	3.9кг	1:10
Лист	Листов 1	

Гипрокоммунводоканал г. Москва

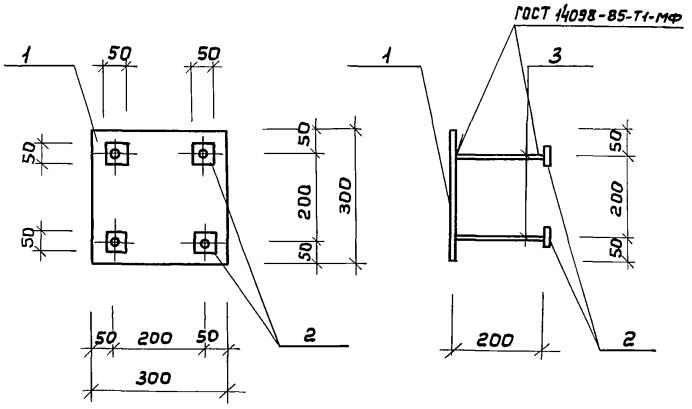

Формат	Зона	Поз.	Обозначение	Наименование	Кол.	Примеч.
				Документация		
А4			ТП902-5-39.87 КЖИ-00.ТО	техническое описание		
				Детали		
Б.4		1	-01	Лист 300×14 ГОСТ 19903-74* / Вст3кп2 ГОСТ 14637-79	1	10.08 кг
Б.4		2	-02	лист 50×10 ГОСТ 19903-74* / Вст3кп2 ГОСТ 14637-79	4	0.20 кг
Б.4		3	-03	АIII-10 ГОСТ 5781-82*ℓ=200	4	0.12 кг

Взам. инв.№ | Подпись и дата | Инв.№ подл.

Инжен.	Козьмина	Козьм
Гип кон.	Обух	Обух
Н.контр.	Ройзман	Ройзм
Нач.АСО	Сорокин	

ТП 902-5-39.87 КЖИ. 2400

Изделие закладное МН 2

Стадия	Масса	Масштаб
Р	11.4кг	1:10
Лист	Листов 1	

Гипрокоммунводоканал г. Москва

2-2

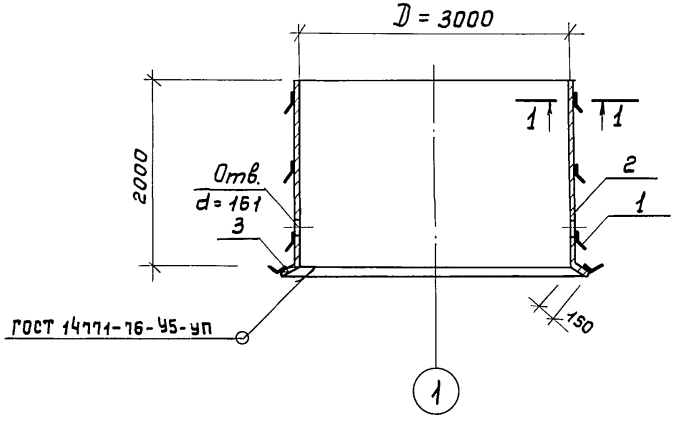

1-1

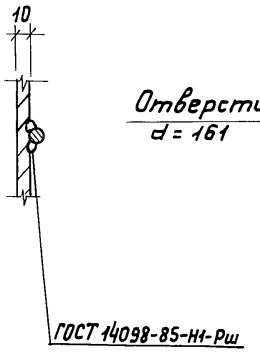

Позиция 2.

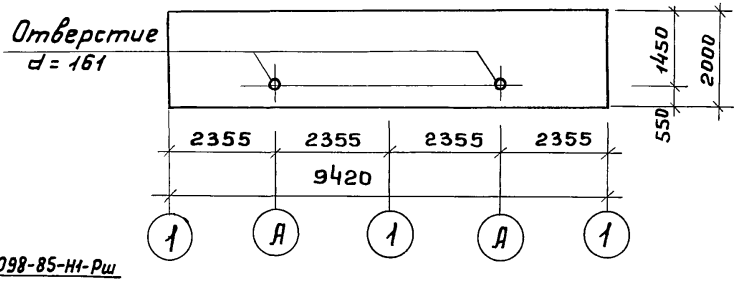

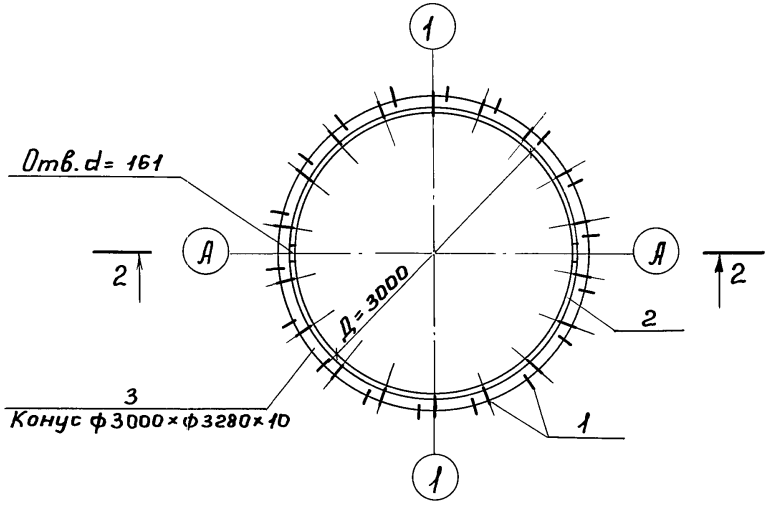

Формат	Зона	Поз.	Обозначение	Наименование	Кол.	Примечан.
				Документация.		
			ТП 902-5-39.87 КЖИ-00.ТО	Техническое описание		
				Детали		
		1	-01	АIII-8 ГОСТ 5781-82* ℓ=220	72	0.1 кг
		2	-02	Лист 2000×10 ГОСТ 19903-74* / Вст3сп2 ГОСТ 14637-79	1	1478.9 кг
		3	-03	Лист 150×10 ГОСТ 19903-74* / Вст3сп2 ГОСТ 14637-79	1	122.1 кг

Инженер	Олейникова	
ГИП конс.	Обух	
Н. контр.	Райзман	
Нач. АСО	Сорокин	

ТП 902-5-39.87 КЖИ.2500

Изделие закладное МН 6.

Стадия	Масса	Масштаб
Р	1608.2	1:50 / 1:100
Лист	Листов 1	

Гипрокоммунводоканал г. Москва

Инв.№ подл. | Подпись и дата | Взам. инв.№

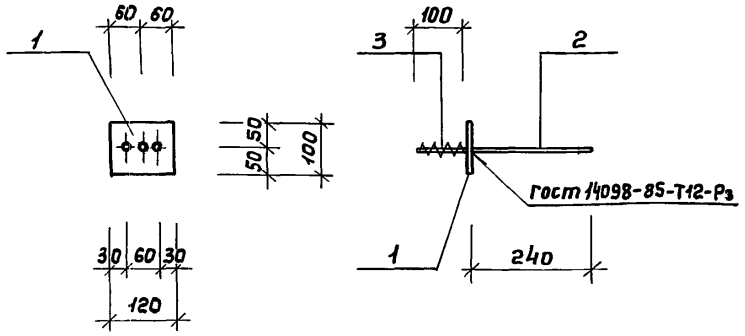

Формат	Зона	Поз.	Обозначение	Наименование	Кол.	Прим.
				Документация		
А4			ТП 902-5-39.87 КЖИ-00.ТО	техническое описание		
				Детали		
Б.4		1	-01	лист 100×10 ГОСТ 19903-74* / Вст3кп2 ГОСТ 14637-79	1	0.94 кг
Б.4		2	-02	AIII-8 ГОСТ 5781-82* ℓ=240	1	0.09 кг
Б.4		3	-03	AI-8 с нор.м8 ℓ=100	2	0.04 кг

ТП 902-5-39.87 КЖИ. 2600

Изделие закладное МН7

Стадия	Масса	Масштаб
Р	1.1кг	1:10
Лист	Листов 1	

Гипрокоммунводоканал г. Москва

Инжен.	Козьмина	
Ст.инж.	Дунаевецкая	
Гип к.	Обух	
Н.контр.	Ройзман	
Нач. АСО	Сорокин	

Инв.№ подл. | Подпись и дата | Взам. инв.№

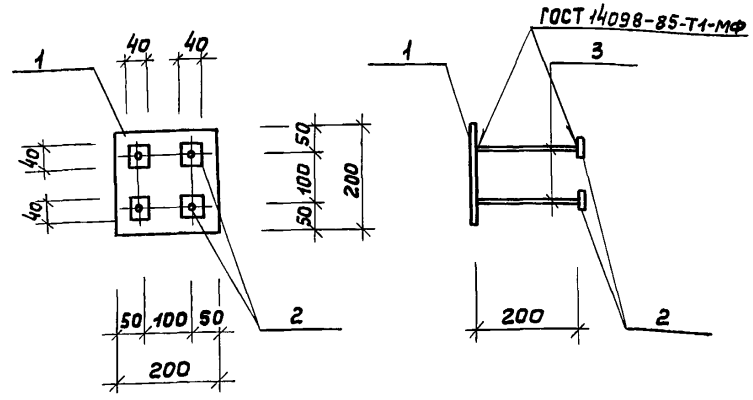

Формат	Зона	Поз.	Обозначение	Наименование	Кол.	Прим.
				Документация		
А4			ТП 902-5-39.87 КЖИ-00.ТО	техническое описание		
				Детали		
Б.4		1	-01	лист 200×8 ГОСТ 19903-74* / Вст3кп2 ГОСТ 14637-79	1	2.51 кг
Б.4		2	-02	лист 40×10 ГОСТ 19903-74* / Вст3кп2 ГОСТ 14637-79	4	0.13 кг
Б.4		3	-03	AIII-12 ГОСТ 5781-82* ℓ=200	4	0.12 кг

ТП 902-5-39.87 КЖИ. 2700

Изделие закладное МН8

Стадия	Масса	Масштаб
Р	3.5кг	1:10
Лист	Листов 1	

Гипрокоммунводоканал г. Москва

Инжен.	Козьмина	
Ст.инж.	Дунаевецкая	
Гип к.	Обух	
Н.конт.	Ройзман	
Нач. АСО	Сорокин	

Инв.№ подл. | Подпись и дата | Взам. инв.№

ТИПОВОЙ ПРОЕКТ 902-5-39.87 АЛЬБОМ II

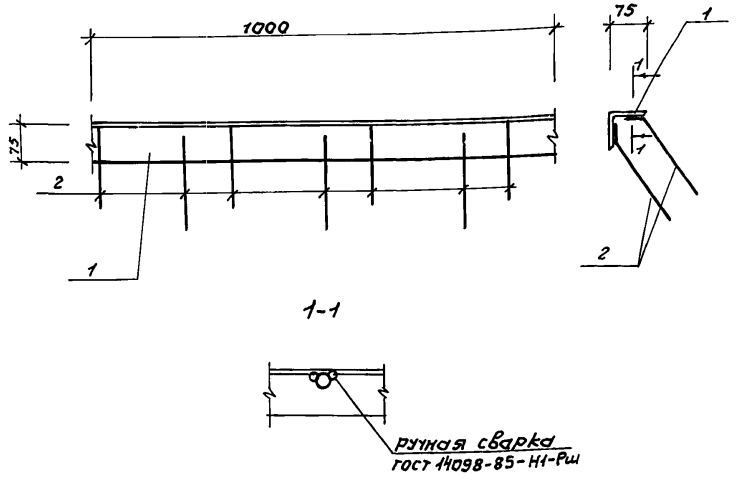

Формат	Зона	Поз.	Обозначение	Наименование	Кол.	Прим.
				Документация		
А4			ТП 902-5-39.87 КЖИ-00.70	Техническое описание		
				Детали		
Б.ч		1	-01	Уголок 75×75×5 ГОСТ 8509-72* / Уголок В Ст3 кп2 ГОСТ 535-79	1	5,8 кг
Б.ч		2	-02	А III-8 ГОСТ 5781-82* Е=240	7	0,09 кг

Взам. инв.№ | Подпись и дата | Инв.№ подл.

Инж.	Козьмина	
Ст. инж.	Лунаевецкая	
Гип конс.	Обух	
Н. контр.	Ройзман	
Нач. отд.	Сорокин	

ТП 902-5-39.87 КЖИ.2800

Изделие закладное МН9

Стадия	Масса	Масштаб
Р	6,4кг	1:10
Лист	Листов 1	

Гипрокоммунводоканал г. Москва

ТИПОВОЙ ПРОЕКТ 902-5-39.87 АЛЬБОМ II

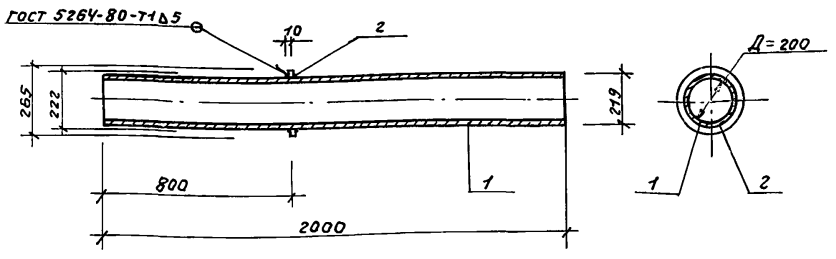

Формат	Зона	Поз.	Обозначение	Наименование	Кол.	Прим.
				Документация		
А4			ТП-902-5-39.87 КЖИ-00.70	Техническое описание		
				Детали		
Б.ч		1	-01	труба 219×7×2000 II ГОСТ 10704-76 / Вст3пс6 ГОСТ 10705-80*	1	76 кг
Б.ч		2	-02	ребро Ф265Ф222×10 ГОСТ 19903-74* / Вст3кп2 ГОСТ 14637-79	1	1 кг

Взам. инв.№ | Подпись и дата | Инв.№ подл.

Инж.	Козьмина	
Ст. инж.	Лунаевецкая	
Гип конс.	Обух	
Н. конт.	Ройзман	
Нач. АСО	Сорокин	

ТП 902-5-39.87 КЖИ.2900

Патрубок ПР1

Стадия	Масса	Масштаб
Р	77кг	1:20
Лист	Листов 1	

Гипрокоммунводоканал г. Москва

ТИПОВОЙ ПРОЕКТ 902-5-39.87 АЛЬБОМ II

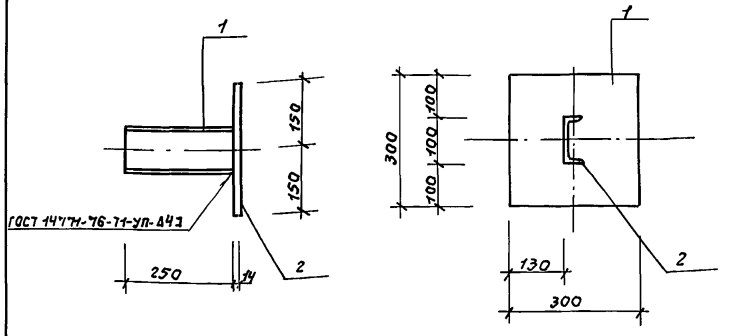

Формат	Зона	Поз.	Обозначение	Наименование	Кол.	Прим.
				Документация		
А4			ТП-902-5-39.87 КЖИ.-00.ТО	Техническое описание		
				Детали		
Б.ч		1	-01	швеллер 10 ГОСТ 8240-72* Ст3кп2 ГОСТ 535-79 ℓ=250	1	2.15 кг
Б.ч		2	-02	лист 300×14 ГОСТ 19903-74* Ст3кп2 ГОСТ 14637-79	1	10.08 кг

Взам. инв. № | Подпись и дата | Инв. № подл.

ТП 902-5-39.87 КЖИ. 3000

Изделие накладное НД1

Стадия	Масса	Масштаб
Р	12,2кг	1:10
Лист	Листов 1	

Инж.	Козьмина	
Ст. инж.	Лунаевецкая	
ГИП кан.	Обух	
Н. контр.	Райзман	
Нач. АСО	Сорокин	

Гипрокоммунводоканал г. Москва

ТИПОВОЙ ПРОЕКТ 902-5-39.87 АЛЬБОМ II

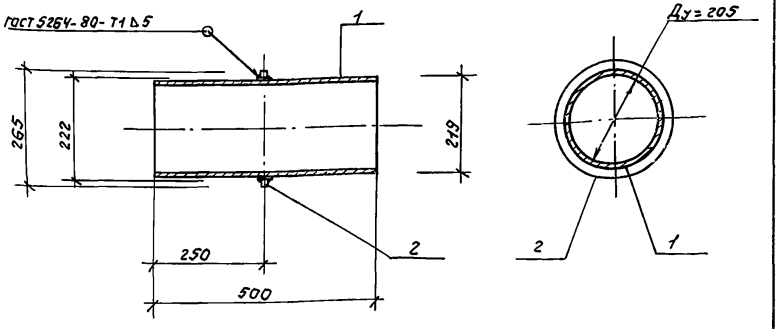

Формат	Зона	Поз.	Обозначение	Наименование	Кол.	Прим.
				Документация		
А4			ТП-902-5-39.87 КЖИ.-00.ТО	Техническое описание		
				Детали		
Б.ч		1	-01	труба 219×7×500 ГОСТ 10704-76 Вст3пс6 ГОСТ 10705-80*	1	19
Б.ч		2	-02	ребро ф265 ф220×10 ГОСТ 19903-74* Вст3кп2 ГОСТ 14637-79	1	1

Взам. инв. № | Подпись и дата | Инв. № подл.

ТП 902-5-39.87 КЖИ. 3100

Патрубок ПР2

Стадия	Масса	Масштаб
Р	20	1:10
Лист	Листов 1	

Инж.	Козьмина	
ГИП кан.	Обух	
Н. контр.	Райзман	
Нач. АСО	Сорокин	

Гипрокоммунводоканал г. Москва

Альбом II

Типовой проект 902-5-39.87

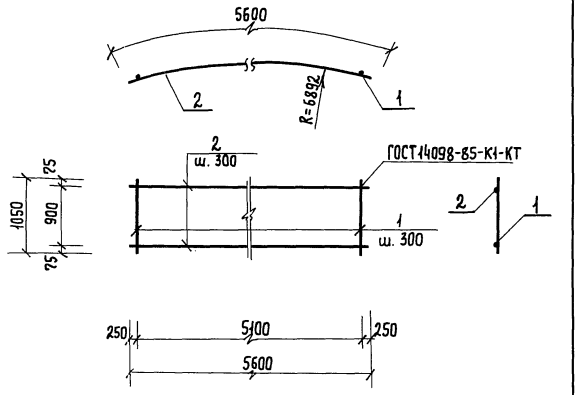

Формат	Зона	Поз.	Обозначение	Наименование	Кол.	Примеч.
				Документация		
А4			ТП902-5-39.87 КЖИ.-00.ТО	Техническое описание		
				Детали		
Б.4		1	-01	АIII-10 ГОСТ 5781-82* ℓ=1050	18	0.7кг
Б.4		2	-02	АIII-16 ГОСТ 5781-82* ℓ=5600	4	8.85 кг

Взам. инв. №

Подпись и дата

Инв. № подл.

Инженер	Олейникова	
Ст. инж.	Дунаевецкая	
ГИП конс.	Обух	
Н. контр.	Ройзман	
Нач. АСО	Сорокин	

ТП 902-5-39.87 КЖИ.0600

Каркас плоский КР1

Стадия	Масса	Масштаб
Р	48.0кг	1:50
Лист	Листов 1	

Гипрокоммунводоканал г. Москва

gost.e-ecolog.ru

Осип 14.08.87