ТИПОВОЙ ПРОЕКТ
902-5-38.87
РЕЗЕРВУАР МЕТАНТЕНКОВ ОБЪЕМОМ 1000 КУБ.М

АЛЬБОМ II

Строительные изделия

22249 - 02

Отпускная цена на момент реализации указана в счет-накладной

				ПРИВЯЗАН:

gost.e-ecolog.ru

ТИПОВОЙ ПРОЕКТ
902 - 5 - 38.87

РЕЗЕРВУАР МЕТАНТЕНКОВ ОБЪЕМОМ 1000 КУБ.М

СОСТАВ ПРОЕКТА :

Альбом I Пояснительная записка, технологические решения, конструкции железобетонные, конструкции металлические теплотехнические и электротехнические решения, технологический контроль
Альбом II Строительные изделия
Альбом III Тепловая изоляция, проект производства работ
Альбом IV Спецификации оборудования
Альбом V Ведомости потребности в материалах
Альбом VI Сметы

АЛЬБОМ II

Разработан проектным институтом
"ГИПРОКОММУНВОДОКАНАЛ"

Главный инженер института Хазиков Н.Г.
Главный инженер проекта Приступа А.Я.

Утвержден и введен в действие
МЖКХ РСФСР
Приказ №5-ТД от 13 мая 1987г.

Привязан

Содержание альбома

Обозначение	Наименование	Стр.
ТП 902-5-38.87 КЖИ. 0000	Содержание альбома	2,3
ТП 902-5-38.87 КЖИ. 0000.ТО	Техническое описание	3
ТП 902-5-38.87 КЖИ. 0100	Каркас пространственный КП1	4
ТП 902-5-38.87 КЖИ. 0200	Каркас пространственный КП2	5
ТП 902-5-38.87 КЖИ. 0300	Каркас пространственный КП3	6
ТП 902-5-38.87 КЖИ. 0400	Каркас плоский КР1	19
ТП 902-5-38.87 КЖИ. 0500	Каркас плоский КР2	7
ТП 902-5-38.87 КЖИ. 0600	Каркас плоский КР3	7
ТП 902-5-38.87 КЖИ. 0700	Каркас плоский КР4	8
ТП 902-5-38.87 КЖИ. 0800	Каркас плоский КР5	8
ТП 902-5-38.87 КЖИ. 0900	Каркас плоский КР6	9
ТП 902-5-38.87 КЖИ. 1000	Каркас плоский КР7	9

Содержание альбома

Обозначение	Наименование	Стр.
ТП 902-5-38.87 КЖИ. 1100	Сетка С1	10
ТП 902-5-38.87 КЖИ. 1200	Сетка С2	10
ТП 902-5-38.87 КЖИ. 1300	Сетка С3	11
ТП 902-5-38.87 КЖИ. 1400	Сетка С4	11
ТП 902-5-38.87 КЖИ. 1500	Сетка С5	12
ТП 902-5-38.87 КЖИ. 1600	Сетка С6	12
ТП 902-5-38.87 КЖИ. 1700	Сетка С7	13
ТП 902-5-38.87 КЖИ. 1800	Сетка С8	13

Инв. № подл. | Подпись и дата | Взам. инв. №

Содержание альбома

Обозначение	Наименование		Стр.
ТП 902-5-38.87 КЖИ 1900	Изделие закладное	МН 1	14
ТП 902-5-38.87 КЖИ 2000	Изделие закладное	МН 2	14
ТП 902-5-38.87 КЖИ 2100	Изделие закладное	МН 6	15
ТП 902-5-38.87 КЖИ 2200	Изделие закладное	МН 7	16
ТП 902-5-38.87 КЖИ 2300	Изделие закладное	МН 8	16
ТП 902-5-38.87 КЖИ 2400	Изделие закладное	МН 9	17
ТП 902-5-38.87 КЖИ 2500	Патрубок	ПР 1	17
ТП 902-5-38.87 КЖИ 2600	Изделие накладное	НД 1	18
ТП 902-5-38.87 КЖИ 2700	Патрубок	ПР 2	18

Инв.№ подл. | Подпись и дата | Взам. инв.№

Альбом III
Типовой проект 902-5-38.87

Техническое описание.

1. Плоские арматурные изделия следует изготовлять при помощи контактной точечной сварки. Сварку каркасов производить во всех точках пересечения стержней.
2. Размеры каркасов даны по осям и торцам стержней.
3. Сварку производить в соответствии с ГОСТ 14098-85 „Соединения сварных элементов закладных деталей сборных железобетонных конструкций" и СН 393-78.
4. Сварку тавровых соединений круглых стержней выполнять под слоем флюса.
5. Материал прокатной стали закладных изделий принять марки Вст3кп2 для сварных конструкций по ГОСТ 380-71*.
6. Сетки и каркасы после изготовления гнуть методом вальцевания. На место строительства доставляются в специальных шаблонах для сохранения заданной формы.

Инв.№ подл. | Подпись и дата | Взам. инв.№

Инжен.	Куксов		ТП 902-5-38.87 КЖИ 0000. ТО
Гип конс.	Обух		Техническое описание
Н. контр.	Ройзман		Стадия: Р; Лист: ; Листов: 1
Нач. отд.	Сорокин		Гипрокоммунводоканал г. Москва

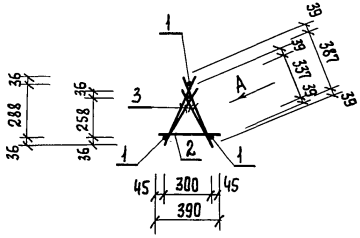

Вид А

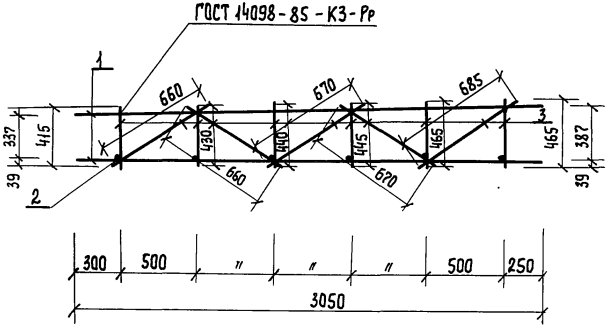

Формат	Зона	Поз.	Обозначение	Наименование	Кол.	Примечание
				Документация		
А4			ТП 902-5-38.87 КЖИ.-00.ТО	Техническое описание		
				Детали		
Б.4		1	-01	AIII-18 ГОСТ 5781-82* ℓ=2900	3	5.8
Б.4		2	-02	AIII-10 ГОСТ 5781-82* ℓ=390	6	0.24
				Материалы		
		3		AIII-10 ГОСТ 5781-82*	13.1	п.м 8.06

Инженер.	Карпова		
ГИП конс.	Обух		
Н. контр.	Ройзман		
Нач. АСО	Сорокин		

ТП 902-5-38.87 КЖИ. 0100

Каркас пространственный КП1

Стадия	Масса	Масшт.
Р	26,9кг	1:25
Лист	Листов 1	

Гипрокоммунводоканал г. Москва

Инв.№ подл. | Подпись и дата | Взам. инв.№

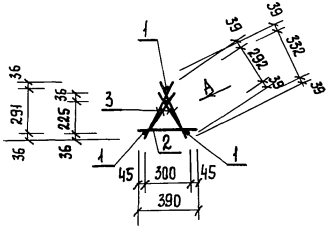

Вид А

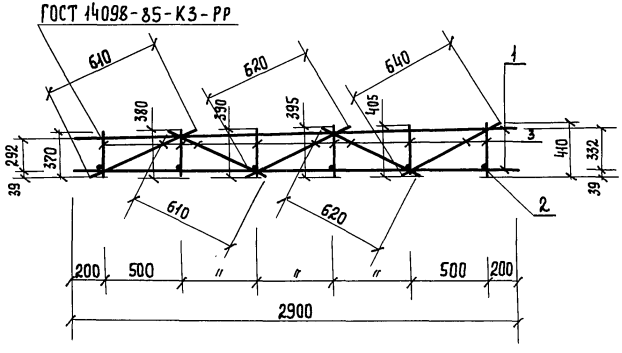

Формат	Зона	Поз.	Обозначение	Наименование	Кол.	Примечание
				Документация		
А4			ТП 902-5-38.87 КЖИ.-00.ТО	Техническое описание		
				Детали		
Б.Ч		1	-01	AIII-18 ГОСТ 5781-82* ℓ=2900	3	5.8
Б.Ч		2	-02	AIII-10 ГОСТ 5781-82* ℓ=390	6	0.24
				Материалы		
		3		AIII-10 ГОСТ 5781-82*	10,5	пм 6,46

Инженер.	Карпова		
ГИП конс.	Обух		
Н. контр.	Ройзман		
Нач. АСО	Сорокин		

ТП 902-5-38.87 КЖИ. 0200

Каркас пространственный КП 2

Стадия	Масса	Масштаб
Р	25,3кг	1:25
Лист	Листов 1	

Гипрокоммунводоканал г. Москва

Инв.№ подл. | Подпись и дата | Взам. инв.№

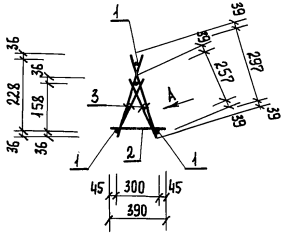

Вид-А

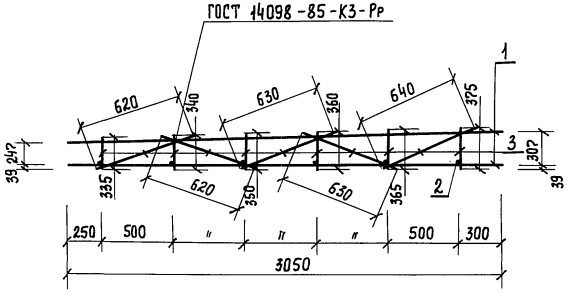

Формат	Зона	Поз.	Обозначение	Наименование	Кол.	Примеч.
				Документация		
А4			ТП 902-5-38.87 КЖИ.-00.ТО	Техническое описание		
				Детали		
Б.Ч		1	-01	AIII-18 ГОСТ 5781-82* ℓ=3050	3	6.1
Б.Ч		2	-02	AIII-10 ГОСТ 5781-82* ℓ=390	6	0.24
				Материалы		
		3		AIII-10 ГОСТ 5781-82*	9.6	пм 5.9

Инжен.	Карпова		ТП 902-5-38.87 КЖИ. 0300
ГИП конс	Обух		Каркас пространственный КП3
Н. контр.	Ройзман		Стадия: Р; Масса: 25,64кг; Масштаб: 1:25
Нач. отд.	Сарокин		Лист; Листов 1
			Гипрокоммунводоканал г. Москва

Инв. № подл. | Подпись и дата | Взам. инв. №

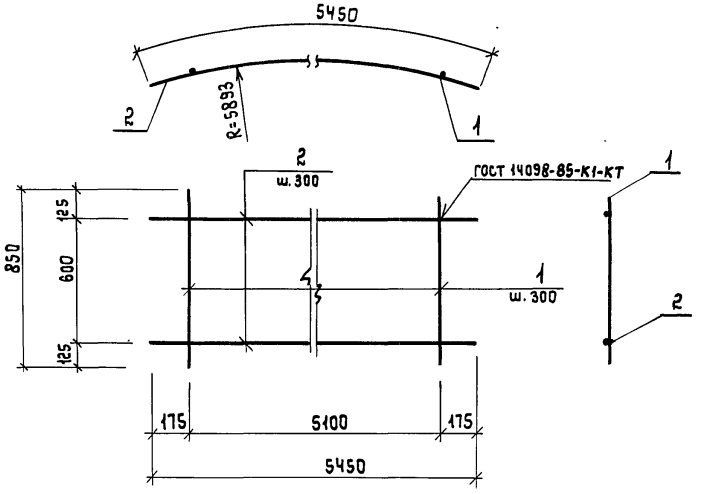

Формат	Зона	Поз.	Обозначение	Наименование	Кол.	Примечание
				Документация		
А4			ТП902-5-38.87 КЖИ-00.ТО	Техническое описание		
				Детали		
Б.Ч		1	– 01	AIII-10 ГОСТ 5781-82* ℓ=850	18	0.5 кг
Б.Ч		2	– 02	AIII-14 ГОСТ 5781-82* ℓ=5450	3	6.6 кг

Взам. инв. №
Подпись и дата
Инв. № подл.

Инженер.	Куксов		
ГИП конс.	Обух		
Н. контр.	Райзман		
Нач. отд.	Сарокин		

ТП 902-5-38.87 КЖ.И.0500

КАРКАС ПЛОСКИЙ КР2

Стадия	Масса	Масштаб
Р	28.8 кг	1:20
Лист	Листов 1	

Гипрокоммунводоканал г. Москва

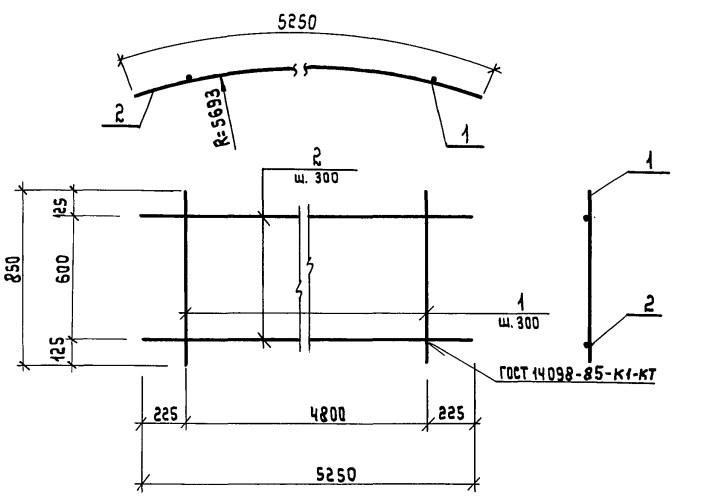

Формат	Зона	Поз.	Обозначение	Наименование	Кол.	Примечание
				Документация		
А4			ТП902-5-38.87 КЖИ-00.ТО	Техническое описание		
				Детали		
Б.Ч		1	– 01	AIII-10 ГОСТ 5781-82* ℓ=850	17	0.5 кг
Б.Ч		2	– 02	AIII-14 ГОСТ 5781-82* ℓ=5250	3	6.3 кг

Взам. инв. №
Подпись и дата
Инв. № подл.

Инженер.	Куксов		
ГИП конс.	Обух		
Н. контр.	Райзман		
Нач. отд.	Сарокин		

ТП 902-5-38.87 КЖ.И.0600

КАРКАС ПЛОСКИЙ КР3

Стадия	Масса	Масштаб
Р	27.4 кг	1:20
Лист	Листов 1	

Гипрокоммунводоканал г. Москва

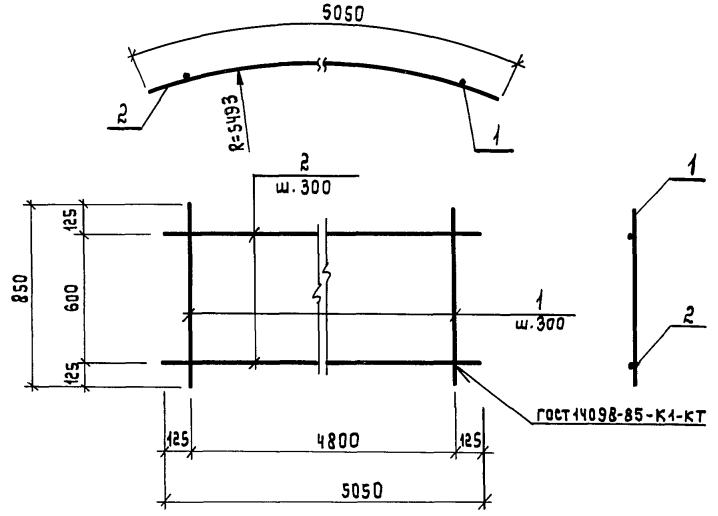

Формат	Зона	Поз.	Обозначение	Наименование	Кол.	Примечание
				Документация		
А4			ТП 902-5-38.87 КЖИ-00.ТО	Техническое описание		
				Детали		
Б.Ч			-01	AIII-10 ГОСТ 5781-82* ℓ=850	17	0,5кг
Б.Ч			-02	AIII-14 ГОСТ 5781-82* ℓ=5050	3	6.1кг

Взам.инв.№ | Подпись и дата | Инв.№ подл.

Инжен.	Кукеов	
ГИП конс.	Обух	
Н. контр	Райзман	
НАЧ. отд	Сорокин	

ТП 902-5-38.87 КЖИ.0700

Каркас плоский Кр4

Стадия	Масса	Масштаб
Р	26.8кг	1:20
Лист	Листов 1	

Гипрокоммунводоканал г. Москва

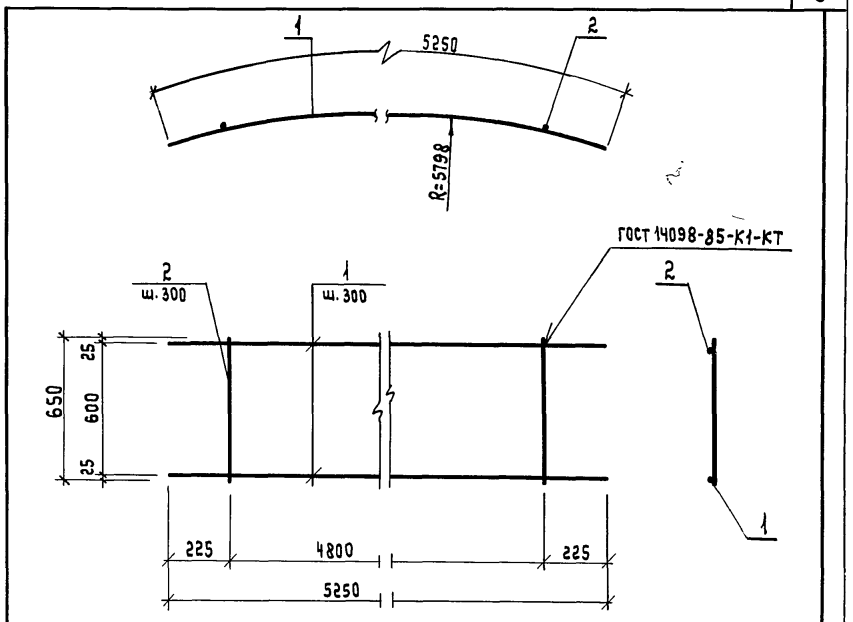

Формат	Зона	Поз.	Обозначение	Наименование	Кол.	Примечание
				Документация		
А4			ТП 902-5-38.87 КЖИ-00.ТО	Техническое описание		
				Детали		
Б.Ч		1	-01	AIII-14 ГОСТ 5781-82* ℓ=5250	3	6.4
Б.Ч		2	-02	AIII-10 ГОСТ 5781-82* ℓ=650	17	0.40

Взам.инв.№ | Подпись и дата | Инв.№ подл.

Инжен.	Козьмина	
Ст. инж	Дунаевецкая	
ГИП к.	Обух	
Н. контр.	Райзман	
НАЧ. АСО	Сорокин	

ТП 902-5-38.87 КЖИ.0800

Каркас плоский Кр 5

Стадия	Масса	Масштаб
Р	26.0	1:20
Лист	Листов 1	

Гипрокоммунводоканал г. Москва

Типовой проект 902-5-38.87 Альбом II

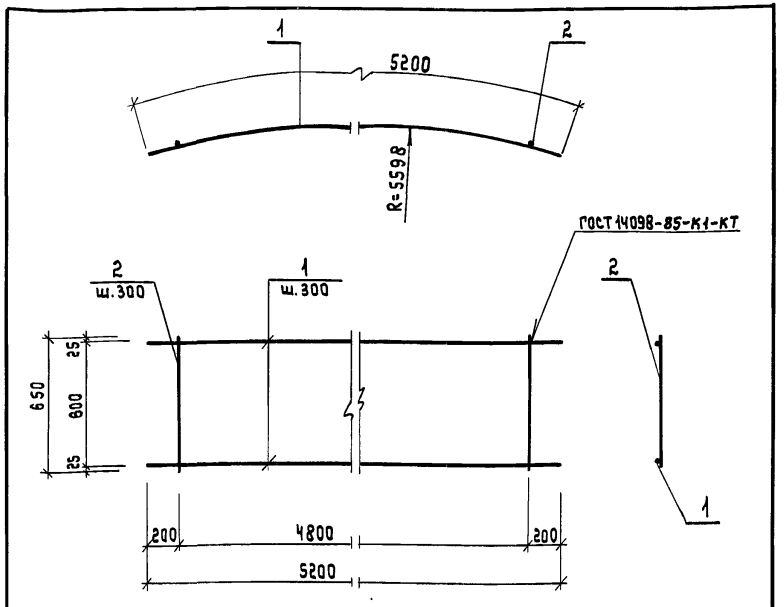

Формат	Зона	Поз.	Обозначение	Наименование	Кол.	Примечание
				Документация		
А4			ТП 902-5-38.87 КЖИ-00.ТО	Техническое описание		
				Детали		
Б.Ч		1	-01	AIII-14 ГОСТ 5781-82* ℓ=5200	3	6.3
Б.Ч		2	-02	AIII-10 ГОСТ 5781-82* ℓ=650	17	0.40

Взам. инв.№ | Подпись и дата | Инв.№ подл.

Инжен.	Козьмина	
Ст. инж.	Дунаевецкая	
ГИП к.	Обух	
Н. конт.	Райзман	
Нач. АСО	Соркин	

ТП 902-5-38.87 КЖИ.0900

КАРКАС ПЛОСКИЙ Кр 6.

Стадия	Масса	Масштаб
Р	25.7кг	1:20
Лист	Листов 1	

Гипрокоммунводоканал г. Москва

Типовой проект 902-5-38.87 Альбом II

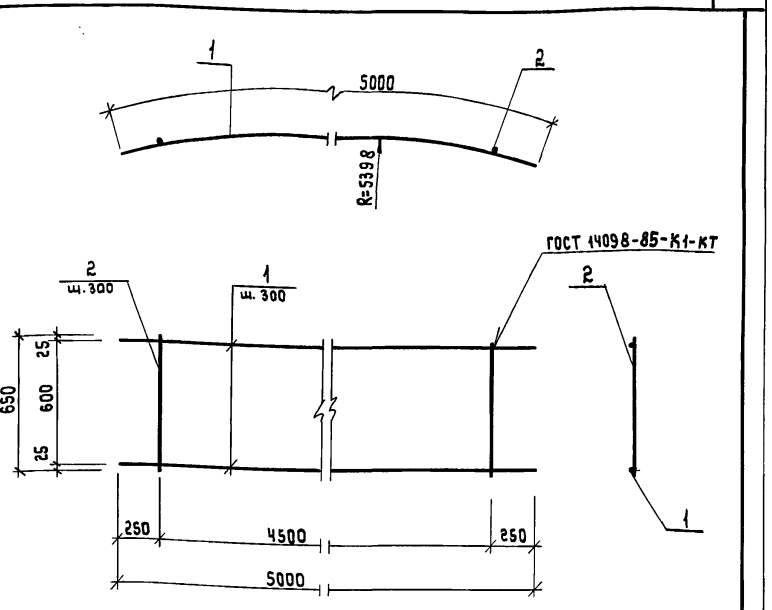

Формат	Зона	Поз.	Обозначение	Наименование	Кол.	Примечание
				Документация		
А4			ТП 902-5-38.87 КЖИ-00.ТО	Техническое описание		
				Детали		
Б.Ч		1	-01	AIII-14 ГОСТ 5781-82* ℓ=5000	3	6.1
Б.Ч		2	-02	AIII-10 ГОСТ 5781-82* ℓ=650	16	0.40

Взам. инв.№ | Подпись и дата | Инв.№ подл.

Инжен.	Козьмина	
Ст. инж.	Дунаевецкая	
ГИП к.	Обух	
Н. конт.	Райзман	
Нач. АСО	Соркин	

ТП 902-5-38.87 КЖИ.1000

КАРКАС ПЛОСКИЙ КР7.

Стадия	Масса	Масштаб
Р	24.7кг	1:20
Лист	Листов 1	

Гипрокоммунводоканал г. Москва

Альбом II

Типовой проект 902-5-38.87

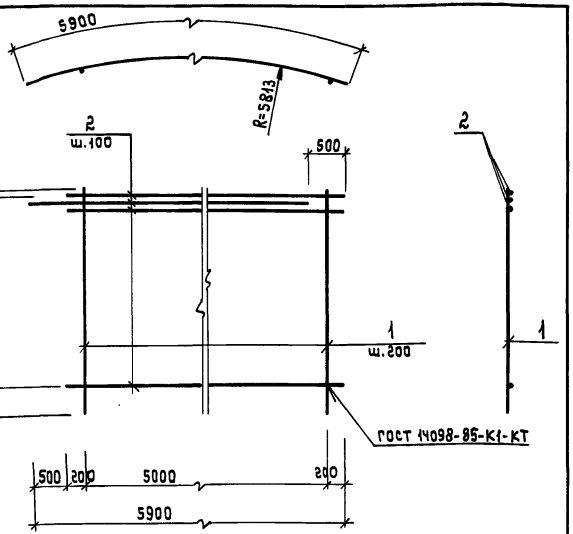

Формат	Зона	Поз.	Обозначение	Наименование	Кол.	Примечание
				Документация		
А4			ТП902-5-38.87 КЖИ-00.ТО	Техническое описание		
				Детали		
Б.Ч		1	-01	АIII-14 ГОСТ 5781-82* ℓ=3050	26	3.69
Б.Ч		2	-02	АIII-12 ГОСТ 5781-82* ℓ=5400	27	4.80

Взам. инв.№ | Подпись и дата | Инв.№ подл.

Инженер.	Козьмина	
Ст. инж.	Дунаевецкая	
ГИП к.	Обух	
Н. контр.	Ройзман	
Нач. АСО	Сорокин	

ТП 902-5-38.87 КЖИ. 1100

Сетка С1

Стадия	Масса	Масштаб
Р	225.5кг	1:50
Лист	Листов 1	

Гипрокоммунводоканал г. Москва

Альбом II

Типовой проект 902-5-38.87

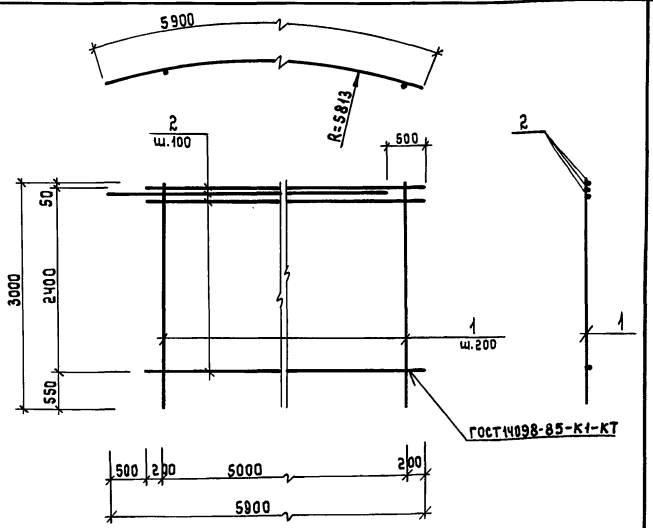

Формат	Зона	Поз.	Обозначение	Наименование	Кол.	Примечание
				Документация		
А4			ТП902-5-38.87 КЖИ-00.ТО	Техническое описание		
				Детали		
Б.Ч		1	-01	АIII-12 ГОСТ 5781-82* ℓ=3000	26	2.66
Б.Ч		2	-02	АIII-12 ГОСТ 5781-82* ℓ=5400	25	4.80

Взам. инв.№ | Подпись и дата | Инв.№ подл.

Инженер.	Козьмина	
Ст. инж.	Дунаевецкая	
ГИП к.	Обух	
Н. контр.	Ройзман	
Нач. АСО	Сорокин	

ТП 902-5-38.87 КЖИ. 1200

Сетка С2

Стадия	Масса	Масштаб
Р	189.2кг	1:50
Лист	Листов 1	

Гипрокоммунводоканал г. Москва

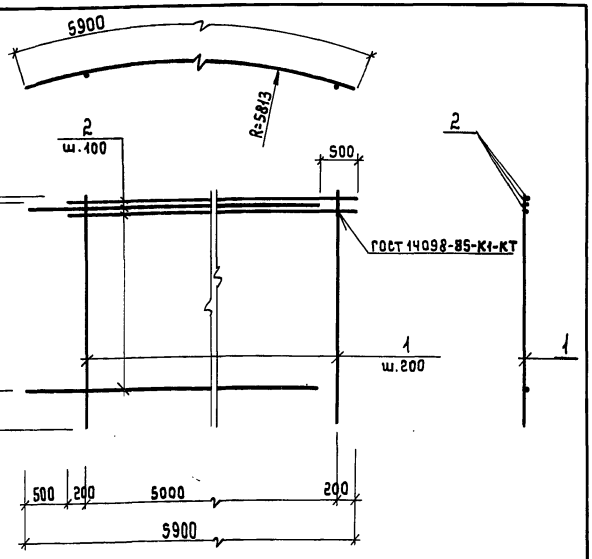

Формат	Зона	Поз.	Обозначение	Наименование	Кол.	Примечание
				Документация		
А4			ТП 902-5-38.87 КЖИ-00.ТО	Техническое описание		
				Детали		
Б.Ч		1	-01	AIII-12 ГОСТ 5781-82* l=3050	26	2.71
Б.Ч		2	-02	AIII-10 ГОСТ 5781-82* l=5400	26	3.33

Взам.инв.№ | Подпись и дата | Инв.№ подл.

ТП 902-5-38.87 КЖИ. 1300

Сетка С3

Стадия	Масса	Масштаб
Р	157.0кг	1:50
Лист	Листов 1	

Инжен.	Козьмина	
Ст. инж.	Дунаевецкая	
ГИП к.	Обух	
Н. контр.	Райзман	
НАЧ. АСО	Сорокин	

Гипрокоммунводоканал г. Москва

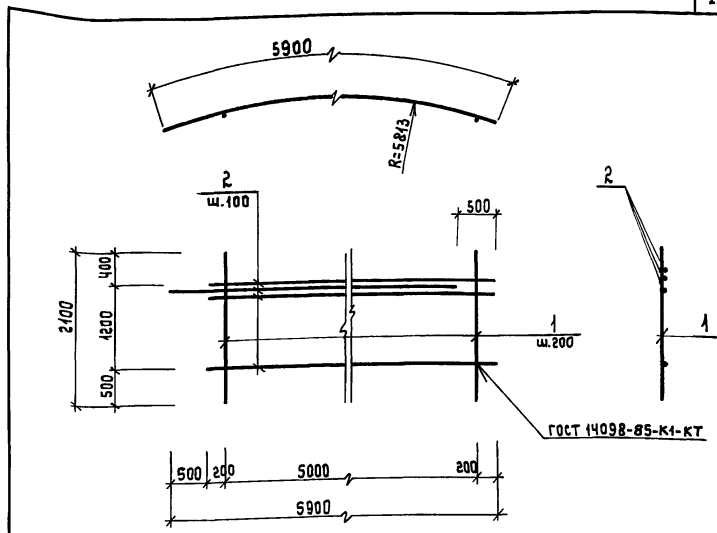

Формат	Зона	Поз.	Обозначение	Наименование	Кол.	Примечание
				Документация		
А4			ТП 902-5-38.87 КЖИ-00.ТО	Техническое описание		
				Детали		
Б.Ч		1	-01	AIII-10 ГОСТ 5781-82* l=2100	26	1.30
Б.Ч		2	-02	AIII-10 ГОСТ 5781-82* l=5400	13	3.33

Взам.инв.№ | Подпись и дата | Инв.№ подл.

ТП 902-5-38.87 КЖИ. 1400

Сетка С4

Стадия	Масса	Масштаб
Р	77.1кг	1:50
Лист	Листов 1	

Инжен.	Козьмина	
Ст. инж.	Дунаевецкая	
ГИП кон.	Обух	
Н. контр.	Райзман	
НАЧ. АСО	Сорокин	

Гипрокоммунводоканал г. Москва

Альбом III

Типовой проект 902-5-38.87

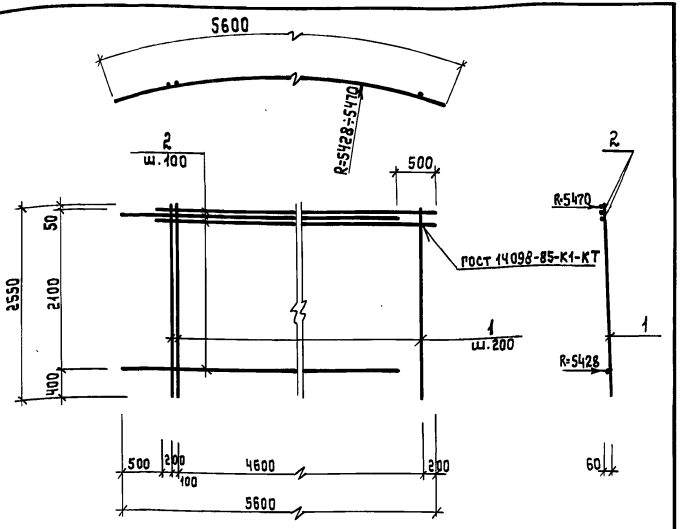

Формат	Зона	Поз.	Обозначение	Наименование	Кол.	Примечание
				Документация		
А4			ТП 902-5-38.87 КЖИ-00.ТО	Пояснительная записка		
				Детали		
Б.Ч		1	-01	АIII-14 ГОСТ 5781-82* l=2550	25	3.09
Б.Ч		2	-02	АIII-12 ГОСТ 5781-82* l=5100	22	4.53

Инженер	Козьмина	
Ст.инж.	Дунаевецкая	
ГИП к.	Обух	
Н.кон.	Ройзман	
Нач.АСО	Сорокин	

ТП 902-5-38.87 КЖИ. 1500

Сетка С5

Стадия	Масса	Масштаб
Р	176.9кг	1:50
Лист	Листов 1	

Гипрокоммунводоканал г. Москва

Альбом III

Типовой проект 902-5-38.87

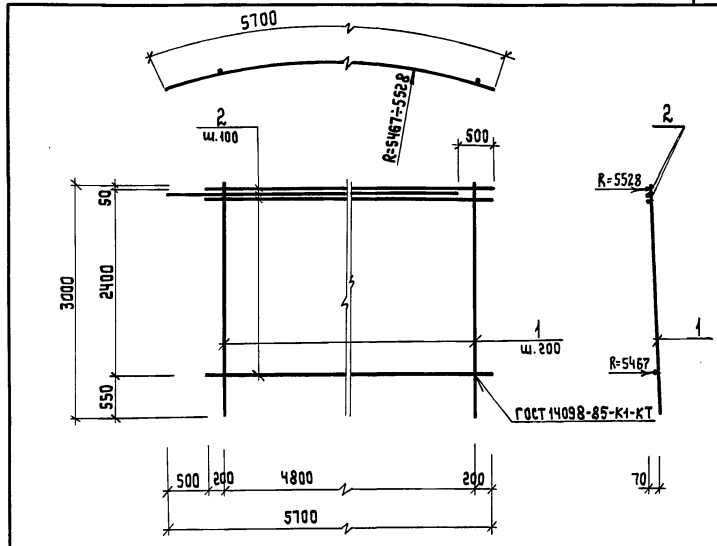

Формат	Зона	Поз.	Обозначение	Наименование	Кол.	Примечание
				Документация		
А4			ТП 902-5-38.87 КЖИ-00.ТО	Пояснительная записка		
				Детали		
Б.Ч		1	-01	АIII-12 ГОСТ 5781-82* l=3000	25	2.66
Б.Ч		2	-02	АIII-12 ГОСТ 5781-82* l=5200	25	4.62

Инженер	Козьмина	
Ст.инж.	Дунаевецкая	
ГИП к.	Обух	
Н.контр	Ройзман	
Нач.АСО	Сорокин	

ТП 902-5-38.87 КЖИ. 1600

Сетка С6

Стадия	Масса	Масштаб
Р	182.0кг	1:50
Лист	Листов 1	

Гипрокоммунводоканал г. Москва

Взам. инв. № | Подпись и дата | Инв. № подл.

Альбом II

Типовой проект 902-5-38.87

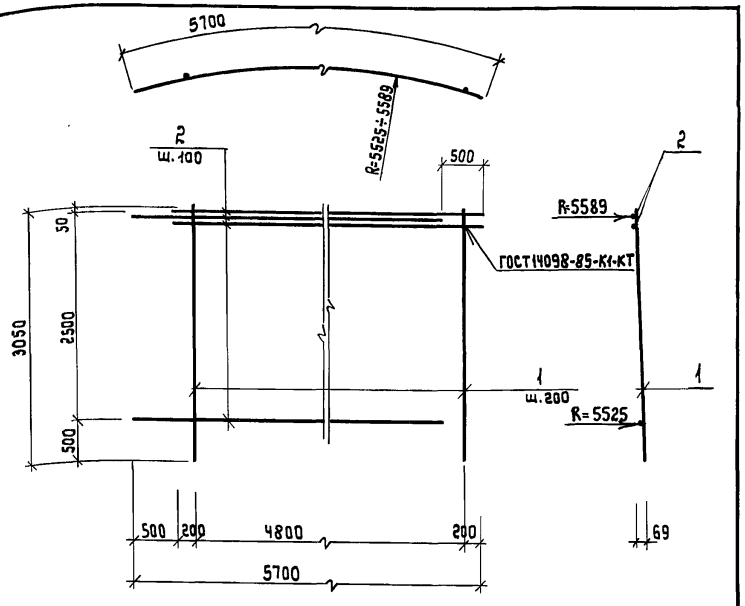

Формат	Зона	Поз.	Обозначение	Наименование	Кол.	Примечание
				Документация		
А4			ТП902-5-38.87 КЖИ-00.ТО	Техническое описание		
				Детали		
Б.Ч		1	-01	AIII-12 ГОСТ 5781-82* ℓ=3050	25	2.71
Б.Ч		2	-02	AIII-10 ГОСТ 5781-82* ℓ=5200	26	3.21

Взам. инв. №

Подпись и дата

Инв. № подл.

ТП 902-5-38.87 КЖИ. 1700

Сетка С7

Стадия	Масса	Масштаб
Р	151.2кг	1:50
Лист	Листов 1	

Гипрокоммунводоканал г. Москва

Инженер.	Козьмина	
Ст. инж.	Дунаевецкая	
ГИП К.	Обух	
Н. конт.	Ройзман	
Нач. АСО	Сорокин	

Альбом II

Типовой проект 902-5-38.87

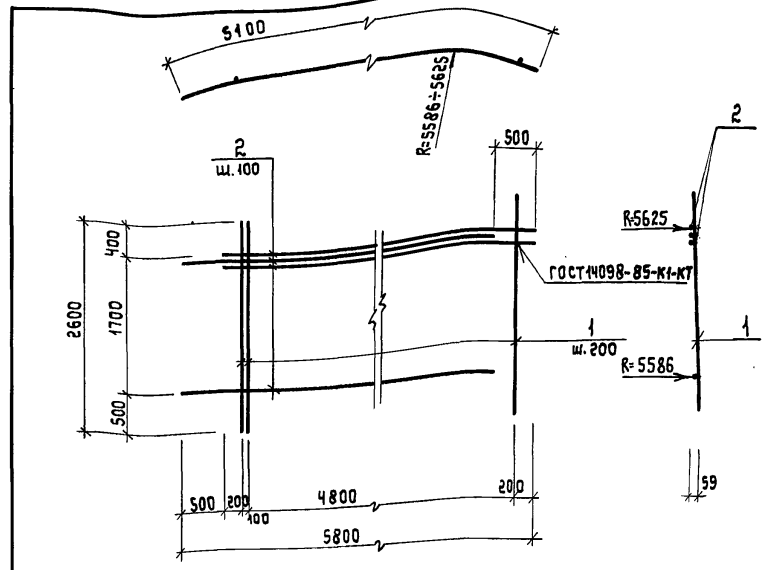

Формат	Зона	Поз.	Обозначение	Наименование	Кол.	Примечание
				Документация		
А4			ТП902-5-38.87 КЖИ-00.ТО	Техническое описание		
				Детали		
Б.Ч		1	-01	AIII-10 ГОСТ 5781-82* ℓ=2600	26	1.60
Б.Ч		2	-02	AIII-10 ГОСТ 5781-82* ℓ=5300	18	3.27

Взам. инв. №

Подпись и дата

Инв. № подл.

ТП 902-5-38.87 КЖИ. 1800

Сетка С8

Стадия	Масса	Масштаб
Р	100.5кг	1:50
Лист	Листов 1	

Гипрокоммунводоканал г. Москва

Инженер.	Козьмина	
Ст. инж.	Дунаевецкая	
ГИП К.	Обух	
Н. конт.	Ройзман	
Нач. АСО	Сорокин	

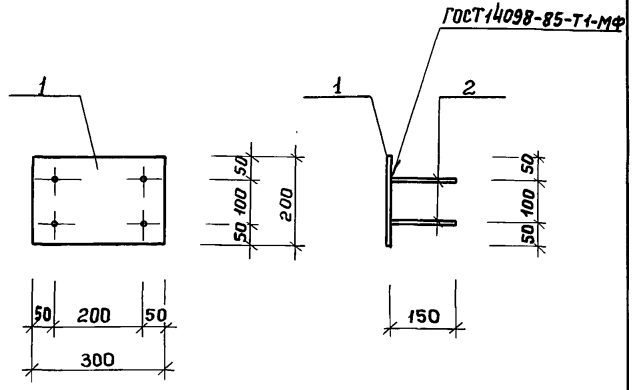

Формат	Зона	Поз.	Обозначение	Наименование	Кол.	Примеч.
				Документация		
А4			ТП 902-5-38.87 КЖИ-00.ТО	Техническое описание		
				Детали		
Б.4		1	-01	200×8 ГОСТ 19903-74* / Вст3кп2 ГОСТ 14637-79	1	3.75
Б.4		2	-02	А III-8 ГОСТ 5781-82* ℓ=150	4	0.06

Взам. инв.№ | Подпись и дата | Инв.№ подл.

Инжен.	Козьмина		
Гип конс	Обух		
Н.контр.	Ройзман		
Нач. АСО	Сорокин		

ТП 902-5-38.87 КЖИ. 1900

Изделие закладное МН1

Стадия	Масса	Масштаб
Р	4.0	1:10
Лист	Листов 1	

Гипрокоммунводоканал г. Москва

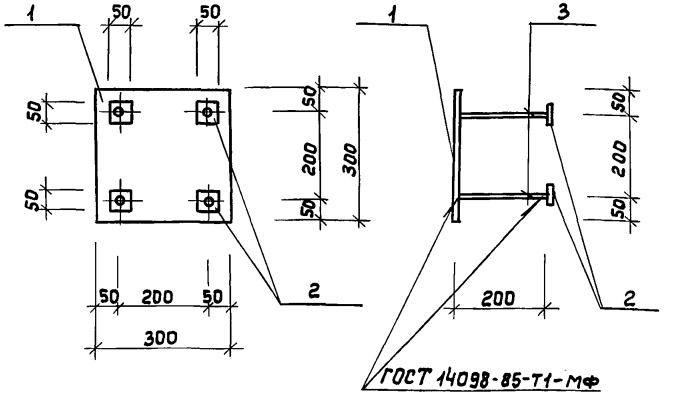

Формат	Зона	Поз.	Обозначение	Наименование	Кол.	Примеч.
				Документация		
А4			ТП 902-5-38.87 КЖИ-00.ТО	Техническое описание		
				Детали		
Б.4		1	-01	300×14 ГОСТ 19903-74* / Вст3кп2 ГОСТ 14637-79	1	10.08
Б.4		2	-02	50×10 ГОСТ 19903-74* / Вст3кп2 ГОСТ 14637-79	4	0.20
Б.4		3	-03	А III-10 ГОСТ 5781-82* ℓ=200	4	0.12

Взам. инв.№ | Подпись и дата | Инв.№ подл.

Инжен.	Козьмина		
Гип конс	Обух		
Н.контр.	Ройзман		
Нач. АСО	Сорокин		

ТП 902-5-38.87 КЖИ. 2000

Изделие закладное МН2

Стадия	Масса	Масштаб
Р	11.4	1:10
Лист	Листов 1	

Гипрокоммунводоканал г. Москва

2-2

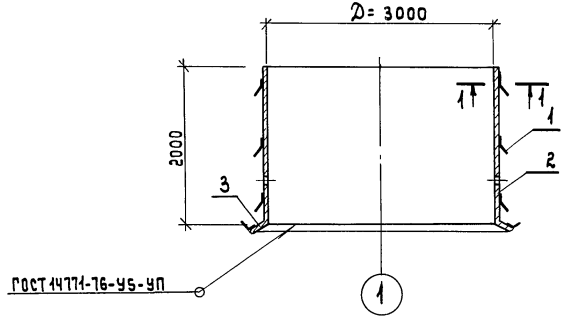

1-1

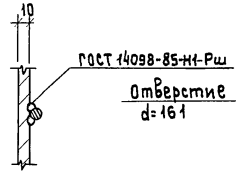

Позиция 2

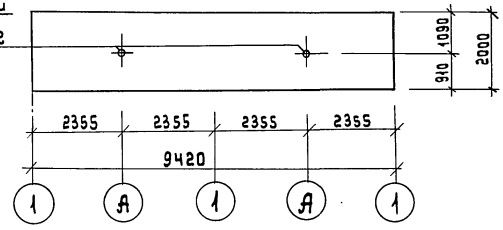

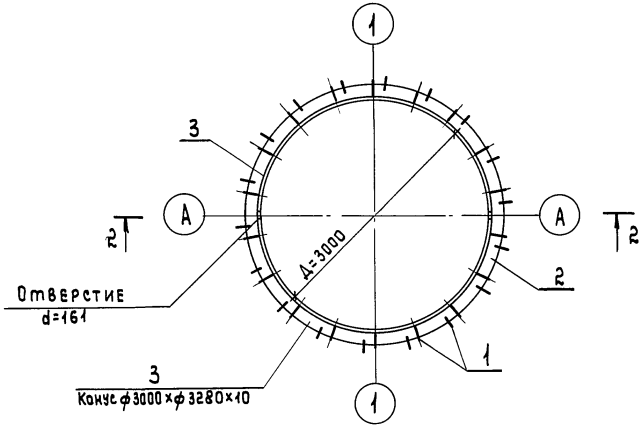

Формат	Зона	Поз.	Обозначение	Наименование	Кол.	Примечание
				Документация		
			ТП902-5-38.87 КЖИ-00.ТО	Техническое описание		
				Детали		
		1	-01	А III-8 ГОСТ 5781-82* ℓ=220	72	0.1 кг
		2	-02	Лист 2000×10 ГОСТ 19903-74* / Ст3кп2 ГОСТ 14637-79	1	1478.9 кг
		3	-03	Лист 150×10 ГОСТ 19903-74* / Ст3кп2 ГОСТ 14637-79	1	122.1 кг

Инжен.	Олейникова	
ГИП конс	Обух	
Н.контр.	Райзман	
НАЧ.АСО	Сорокин	

ТП 902-5-38.87 КЖИ.2100

Изделие закладное МН6.

Стадия	Масса	Масштаб
Р	1608.2	1:50 1:100
Лист	Листов 1	

Гипрокоммунводоканал г.Москва

Взам. инв.№ | Подпись и дата | Инв.№ подл.

ТИПОВОЙ ПРОЕКТ 902-5-38.87 АЛЬБОМ II

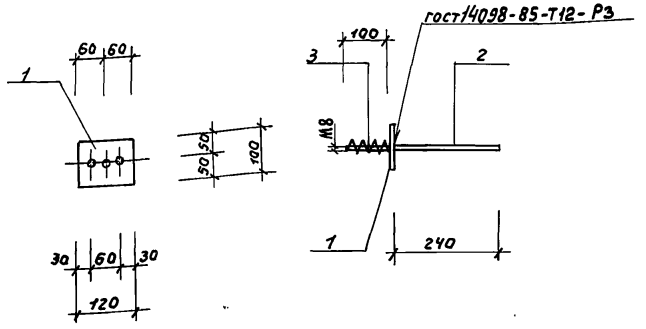

формат	зона	поз.	Обозначение	Наименование	кол	Прим.
				Документация		
А4			ТП 902-5-38.87 КЖИ-00.ТО	Техническое описание		
				Детали		
Б.ч		1	-01	лист 100×10 гост 19903-74* / Вст3кп2 гост 14637-79	1	0,94
Б.ч		2	-02	АIII-8 гост 5781-82* ℓ=240	1	0,09
Б.ч		3	-03	АI-8 ℓ=100	2	0,04

Взам. инв. № | Подпись и дата | Инв. № подл.

Инж.	Козьмина	Козьмина
Ст. инж.	Дунаевецкая	Дунаевецкая
Гип. кан.	Обух	Обух
Н. контр.	Райзман	Райзман
Нач. АСО	Сорокин	Сорокин

ТП 902-5-38.87 КЖИ. 2200

Изделие закладное МН7.

Стадия	Масса	Масштаб
Р	1,1	1:10
Лист	Листов 1	

Гипрокоммунводоканал г. Москва

ТИПОВОЙ ПРОЕКТ 902-5-38.87 АЛЬБОМ II

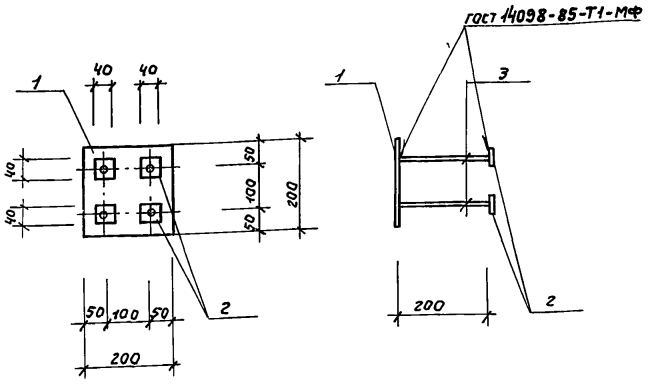

формат	зона	поз.	Обозначение	Наименование	кол.	Прим.
				Документация		
А4			ТП 902-5-38.87 КЖИ-00.ТО	Техническое описание		
				Детали		
Б.ч		1	-01	лист 200×8 гост 19903-74* / Вст3кп2 гост 14637-79	1	2,51
Б.ч		2	-02	40×10 гост 19903-74* / Вст3кп2 гост 14637-79	4	0,13
Б.ч		3	-03	АIII-12 гост 5781-82* ℓ=200	4	0,12

Взам. инв. № | Подпись и дата | Инв. № подл.

Инж.	Козьмина	Козьмина
Ст. инж.	Дунаевецкая	Дунаевецкая
Гип. кан.	Обух	Обух
Н. контр.	Райзман	Райзман
Нач. АСО	Сорокин	Сорокин

ТП 902-5-38.87 КЖИ. 2300

Изделие закладное МН8

Стадия	Масса	Масштаб
Р	3,5	1:10
Лист	Листов 1	

Гипрокоммунводоканал г. Москва

ТИПОВОЙ ПРОЕКТ 902-5-38.87 АЛЬБОМ II

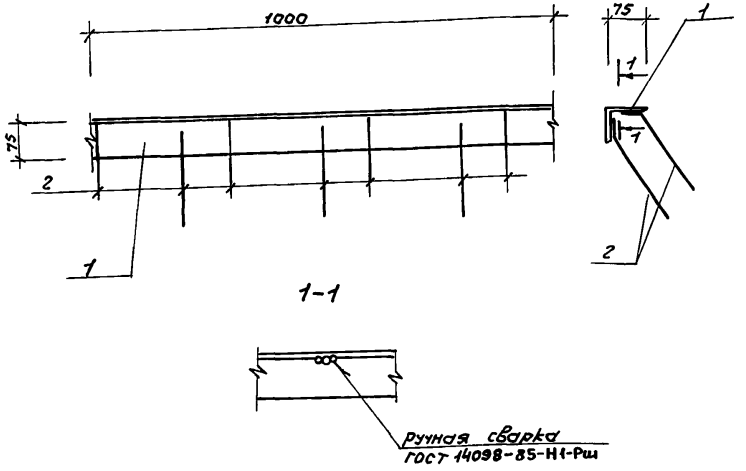

Формат	Зона	Поз.	Обозначение	Наименование	Кол.	Прим.
				Документация		
А4			ТП 902-5-38.87 КЖИ.-00.ТО	Техническое описание		
				Детали		
Б.Ч		1	-01	Уголок 75×75×5 ГОСТ 8509-72* / Ст3кп2 ГОСТ 535-79	1	пм 5.8
Б.Ч		2	-02	Ат-III-8 ГОСТ 5781-82* ℓ=240	7	0.09

Инв.№ подл. | Подпись и дата | Взам. инв.№

Инж.	Козьмина	Козьмина
Ст. инж.	Лунаевецкая	Лунаевецкая
ГИП конс.	Обух	Обух
Н. контр.	Райзман	Райзман
Нач. отд.	Сорокин	Сорокин

ТП 902-5-38.87 КЖИ. 2400

Изделие закладное МН 9.

Стадия	Масса	Масштаб
Р	6,5	1:10
Лист	Листов 1	

Гипрокоммунводоканал г. Москва

ТИПОВОЙ ПРОЕКТ 902-5-38.87 АЛЬБОМ II

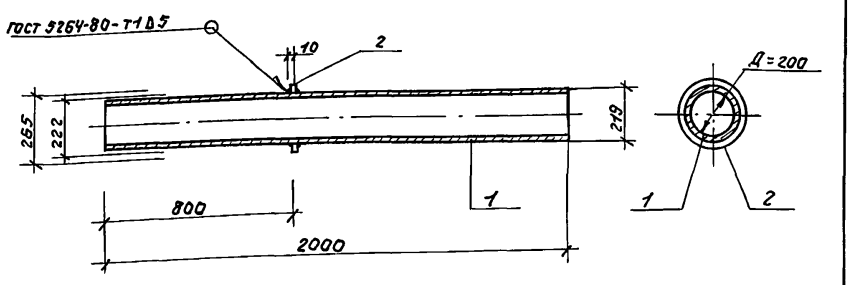

Формат	Зона	Поз.	Обозначение	Наименование	Кол.	Прим.
				Документация		
А4			ТП 902-5-38.87 КЖИ.-00.ТО	Техническое описание		
				Детали		
Б.Ч		1	-01	Труба 219×7×2000 ГОСТ 10704-76 / Вст3пс6 ГОСТ 10705-80*	1	76,0
Б.Ч		2	-02	Ребро ф265 ф222×10 ГОСТ 19903-74* / Вст3кп2 ГОСТ 14637-79	1	1.0

Инв.№ подл. | Подпись и дата | Взам. инв.№

Инж.	Козьмина	Козьмина
Ст. инж.	Лунаевецкая	Лунаевецкая
ГИП кон.	Обух	Обух
Н. конс.	Райзман	Райзман
Нач. АСО	Сорокин	Сорокин

ТП 902-5-38.87 КЖИ. 2500

Патрубок ПР1

Стадия	Масса	Масштаб
Р	77	1:20
Лист	Листов 1	

Гипрокоммунводоканал г. Москва

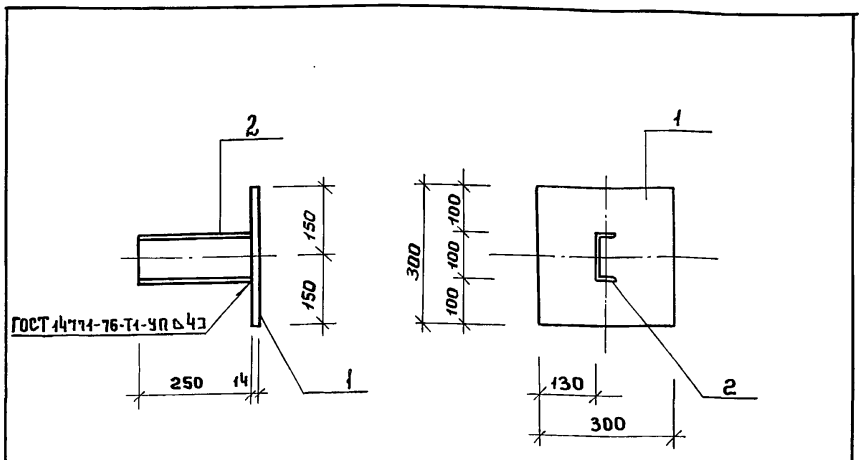

Формат	Зона	Поз.	Обозначение	Наименование	Кол.	Прим.
				Документация		
А4			КЖИ.-00.ТО	техническое описание		
				Детали		
Б.4		1	-01	Швеллер 10 ГОСТ 8240-72* / Вст.3кп2 ГОСТ 535-79 ℓ=250	1	2.15
Б.4		2	-02	Лист 300×14 ГОСТ 19903-74* / Вст3кп2 ГОСТ 14637-79	1	10.0

Взам.инв.№ | Подпись и дата | Инв.№ подл.

ТП 902-5-38.87 КЖИ. 2600

Изделие накладное НД. 1

Стадия	Масса	Масштаб
Р	12.2	1:10
Лист	Листов 1	

Инжен.	Козьмина	
Ст. инж.	Дунаевецкая	
Гип конс	Обух	
Н.конт.	Ройзман	
Нач.АСО	Сорокин	

Гипрокоммунводоканал г. Москва

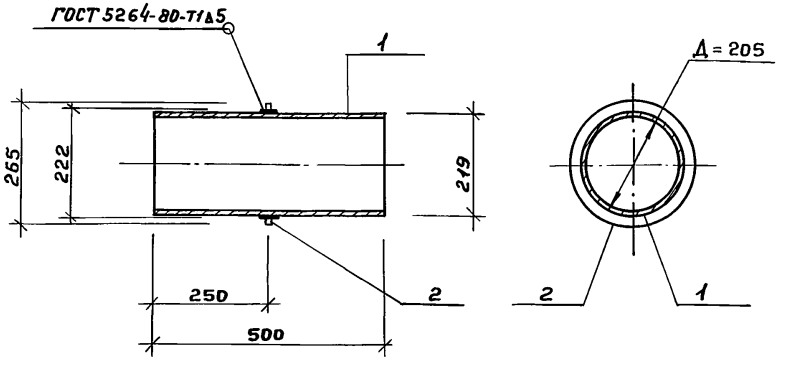

Формат	Зона	Поз.	Обозначение	Наименование	Кол.	Прим.
				Документация		
А4			КЖИ.-00.ТО	техническое описание		
				Детали		
Б.4		1	-01	Труба 219×7×500 ГОСТ 10704-76 / Вст3пс6 ГОСТ 10705-80* ℓ=500	1	19
Б.4		2	-02	Ребро ф265 ф222×10 ГОСТ 19903-74* / Вст3кп2 ГОСТ 14637-79	1	1

Взам.инв.№ | Подпись и дата | Инв.№ подл.

ТП 902-5-38.87 КЖИ. 2700

Патрубок ПР2

Стадия	Масса	Масштаб
Р	20	1:10
Лист	Листов 1	

Инжен.	Козьмина	
Гип конс	Обух	
Н.контр	Ройзман	
Нач. АСО	Сорокин	

Гипрокоммунводоканал г. Москва

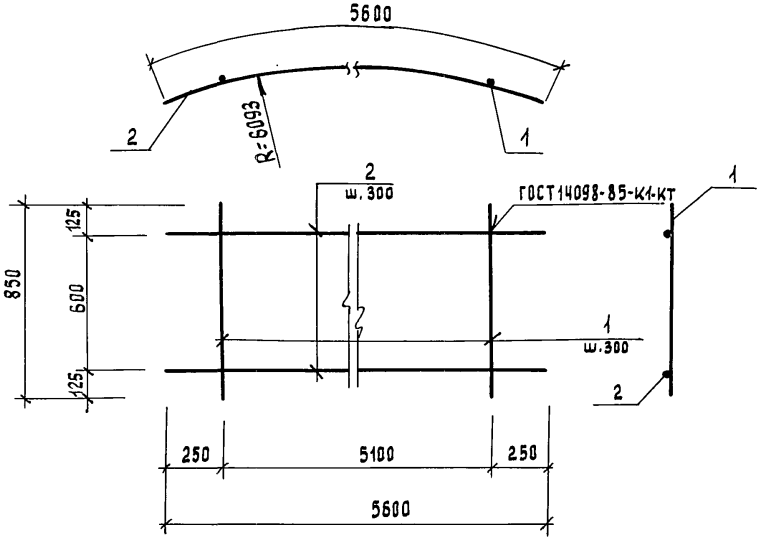

Формат	Зона	Поз	Обозначение	Наименование	Кол.	Примечание
				Документация		
А4			ТП 902-5-38.87 КЖ.И.00.ТО	Техническое описание		
				Детали		
Б.Ч		1	-01	AIII-10 ГОСТ 5781-82* ℓ=850	18	0.5 кг
Б.Ч		2	-02	AIII-14 ГОСТ 5781-82* ℓ=5600	3	6.8 кг

Взам. инв. № | Подпись и дата | Инв. № подл.

ТП 902-5-38.87 КЖ.И. 0400

КАРКАС ПЛОСКИЙ КР1

Стадия	Масса	Масштаб
Р	29,4кг	1:20
Лист	Листов 1	

Инжен	Киксов		Гипрокоммунводоканал г. Москва
Н. контр	Райзман		
Нач. отд	Сорокин		

gost.e-ecolog.ru