Типовой проект

807-10-68.84

Ветеринарная лаборатория для птицефабрик

(полносборное здание)

Альбом II

Изделия
индустриального
изготовления

19578-02

Цена 4-94

Отпускная цена
на момент реализации
указана
в счет-накладной

gost.e-ecolog.ru

Типовой проект

807-10-68.84

Ветеринарная лаборатория для птицефабрик

(полносборное здание)

Состав проекта:

Альбом I – Пояснительная записка. Технология производства. Архитектурные решения. Конструкции железобетонные. Отопление и вентиляция. Внутренние водопровод и канализация. Электротехническая часть. Автоматизация отопления и вентиляции. Связь и сигнализация.

Альбом II – Изделия индустриального изготовления

Альбом III – Спецификации оборудования

Альбом IV – Сметы

Альбом V – Ведомости потребности в материалах

Альбом II

Разработан проектным институтом „ЦИТЭПсельхоз"

Утвержден Главсельстройпроектом МСХ СССР сводным заключением № 103 от 1.12.83г.
Введен в действие ЦИТЭПсельхозом приказом № 28 от 6.02.84г.

Главный инженер института (Болонкин)

Главный инженер проекта (Борисов)

© ЦИТП Госстроя СССР, 1988

19578-02 2

Альбом II

Типовой проект

Содержание альбома

Обозначение	Наименование	Страница
КЖИ	Содержание альбома	2-5
КЖИ-ТУ	Технические условия	6
КЖИ-ВД	Ведомость ссылочных документов	7
КЖИ-01.00	Колонна К1	8
КЖИ-01.00		9
КЖИ-02.00	Балка БС1	10
КЖИ-02.00		11
КЖИ-03.00	Балка БС2	12
КЖИ-03.00		13
КЖИ-04.00	Панель ПС1	14
КЖИ-04.00		15
КЖИ-05.00	Панель ПС2	16
КЖИ-05.00		17
КЖИ-06.00	Панель ПС4	18
КЖИ-06.00		19
КЖИ-07.00	Панель ПС6	20
КЖИ-07.00		21
КЖИ-08.00	Панель ПС8	22
КЖИ-08.00		23
КЖИ-09.00	Панель ПС9	24
КЖИ-09.00		25
КЖИ-10.00	Панель ПС10	26
КЖИ-10.00		27
КЖИ-11.00	Панель ПС11	28
КЖИ-11.00		29
КЖИ-12.00	Панель ПС12	30
КЖИ-12.00		31
КЖИ-12.01	Каркас пространственный КП1	32
КЖИ-13.00	Панель ПС13	33
КЖИ-13.00		34
КЖИ-14.00	Панель ПС14	35

Инв. № подл. | Подпись и дата | Взам. инв. №

Альбом II

Типовой проект

Обозначение	Наименование	Страница
КЖИ-14.00		36
КЖИ-14.01	Каркас пространственный КП1	37
КЖИ-15.00	Панель ПС16	38
КЖИ-15.00		39
КЖИ-15.01	Каркас пространственный КП1	40
КЖИ-16.00	Панель ПС17	41
КЖИ-16.00		42
КЖИ-17.00	Панель ПС19	43
КЖИ-17.00		44
КЖИ-18.00	Панель ПС20	45
КЖИ-18.00		46
КЖИ-19.00	Панель ПС21	47
КЖИ-19.00		48
КЖИ-20.00	Панель ПС1	49
КЖИ-20.00		50
КЖИ-21.00	Панель ПС2	51
КЖИ-21.00		52
КЖИ-22.00	Панель ПС4	53
КЖИ-22.00		54
КЖИ-23.00	Панель ПС6	55
КЖИ-23.00		56
КЖИ-24.00	Панель ПС8	57
КЖИ-24.00		58
КЖИ-25.00	Панель ПС9	59
КЖИ-25.00		60
КЖИ-26.00	Панель ПС10	61
КЖИ-26.00		62
КЖИ-27.00	Панель ПС11	63
КЖИ-27.00		64
КЖИ-28.00	Панель ПС12	65
КЖИ-28.00		66

Инв. № подл. | Подпись и дата | Взам. инв. №

Обозначение	Наименование	Страница
КЖИ-29.00	Панель ПС13	67
КЖИ-29.00		68
КЖИ-30.00	Панель ПС14	69
КЖИ-30.00		70
КЖИ-31.00	Панель ПС16	71
КЖИ-31.00		72
КЖИ-32.00	Панель ПС17	73
КЖИ-32.00		74
КЖИ-33.00	Панель ПС19	75
КЖИ-33.00		76
КЖИ-34.00	Панель ПС20	77
КЖИ-34.00		78
КЖИ-35.00	Панель ПС21	79
КЖИ-35.00		80
КЖИ-36.00	Панель перегородки ПГ1	81
КЖИ-36.00		82
КЖИ-36.01	Сетка арматурная С1	83
КЖИ-37.00	Панель перегородки ПГ2	84
КЖИ-37.00		85
КЖИ-37.01	Сетка арматурная С1	86
КЖИ-38.00	Панель перегородки ПГ3	87
КЖИ-38.00		88
КЖИ-38.01	Сетка арматурная С1	89
КЖИ-39.00	Панель перегородка ПГ4	90
КЖИ-39.00		91
КЖИ-39.01	Сетка арматурная С1	92
КЖИ-40.00	Панель перегородки ПГ5	93
КЖИ-40.00		94
КЖИ-40.01	Сетка арматурная С1	95
КЖИ-41.00	Панель перегородки ПГ6	96

Инв. № подл. | Подпись и дата | Взам. инв. №

Обозначение	Наименование	Страница
КЖИ-41.00		97
КЖИ-41.01	Сетка арматурная С1	98
КЖИ-42.00	Панель перегородки ПГ7	99
КЖИ-42.00		100
КЖИ-42.01	Сетка арматурная С1	101
КЖИ-43.00	Панель перегородки ПГ8	102
КЖИ-43.00		103
КЖИ-43.01	Сетка арматурная С1	104
КЖИ-44.00	Плита П1	105
КЖИ-44.00		106
КЖИ-45.00	Плита П2	107
КЖИ-45.00		108
КЖИ-46.00	Плита П3	109
КЖИ-46.00		110
КЖИ-47.00	Плита П1	111
КЖИ-47.00		112
КЖИ-48.00	Плита П2	113
КЖИ-48.00		114
КЖИ-49.00	Плита П3	115
КЖИ-49.00		116
КЖИ-50.00	Изделие закладное МН2	117
КЖИ-51.00	Плита П4	118
КЖИ-51.00		119
КЖИ-51.00		120
КЖИ-51.01	Каркас пространственный КП1	121
КЖИ-51.02	Каркас плоский КР1	122
КЖИ-51.03	Сетка арматурная С1	123
КЖИ-52.00	Плита П5	124
КЖИ-52.00		125
КЖИ-52.00		126
КЖИ-53.00	Панель ПС23	127
КЖИ-53.00		128

Инв. № подл. | Подпись и дата | Взам. инв. №

Настоящий альбом разработан к тип. пр. Ветлаборатория для птицефабрик (полносборное здание из конструкций высокой заводской готовности).

В номенклатуру включены рабочие чертежи стеновых двухслойных панелей для сельскохозяйственных зданий при $t_н$=-20°С,-30°С.

Стеновые панели запроектированы по аналогии со стеновыми панелями серии 1.832.1-9 „Стеновые двухслойные панели из легких бетонов для сельскохозяйственных зданий". Указание по изготовлению, правила приемки, транспортировке, хранению и заводскому испытанию см. серию 1.832.1-9.

Конструкция панелей двухслойная и состоит из:
- конструкционно-теплоизолирующего слоя легкого бетона;
- конструкционно-изолирующего слоя из тяжелого бетона толщ. 50мм, обращенного внутрь помещения;
- фактурного слоя толщ. 20мм из цементно-песчаного раствора.

Для конструкционно-теплоизолирующего слоя предусмотрено применение керамзитобетона с объемной массой в высушенном состоянии γ_o=900 кг/м^3, М50 по прочности.

Материал внутреннего изолирующего слоя-тяжелый бетон γ_o=2400кг/м^3, М 200 по прочности, повышенной плотности (п).

Материал фактурного слоя-цементно-песчаный раствор γ_o=1800кг/м^3, М 100 по прочности.

Марки материалов по морозостойкости-не менее Мр.з 50.

Показатели плотности бетона должны соответствовать требованиям, установленным главой СНиП II-28-73*.

Открытые поверхности закладных деталей должны быть защищены соответствующими антикоррозионными покрытиями согласно требованиями СНиП III-28-73*.

Толщина защитного слоя бетона для рабочей арматуры должна быть со стороны помещения не менее 30 мм.

ГИП	Борисов		9.12.83	Т. п. 807-10-68.84	КЖИ-ТУ.	
Н.контр.	Козлов		1.12.83		Стадия: Р	Лист: 1	Листов:
Нач.отд.	Яновская		1.12.83	Технические условия	ЦИТЭПсельхоз Владимир	
Гл.спец.	Фролова		30.11.83			
Рук.гр.	Феськова		1.12.83			
Инж.	Фомин		30.11.83			

Инв.№подл. | Подпись и дата | Взам.инв.№

Копировал Ящук Формат А4 19578-02 7

Альбом II

Типовой проект

	Обозначение	Наименование	Примечание
1	ГОСТ 10922-75	Арматурные изделия и закладные детали сварные для железобетонных конструкций. Термические требования и меры испытаний.	
2	ГОСТ 19292-73	Соединения сварные элементов закладных деталей сборных железобетонных конструкций	
3	СНиП III-4-80	Техника безопасности в строительстве	
4	СНиП II-21-75	Бетонные и железобетонные конструкции. Нормы проектирования	
5	СНиП II-28-73*	Защита строительных конструкций от коррозии Нормы проектирования	
6	СН 393-78	Указания по сварке соединений арматуры и закладных деталей железобетонных конструкций.	

Инв. № подл. | Подпись и дата | Взам. инв. №

ГИП	Борисов		9.12.83
Н. контр.	Козлов		1.12.83
Нач. отд.	Яновская		1.12.83
Гл. спец.	Фролова		30.11.83
Рук. гр.	Феськова		1.12.83
Инж.	Фомин		30.11.83

Т. п. 807-10-68.84 КЖИ-ВД

Ведомость ссылочных документов

Стадия	Лист	Листов
Р		1

ЦИТЭП сельхоз Владимир

Альбом II

Типовой проект

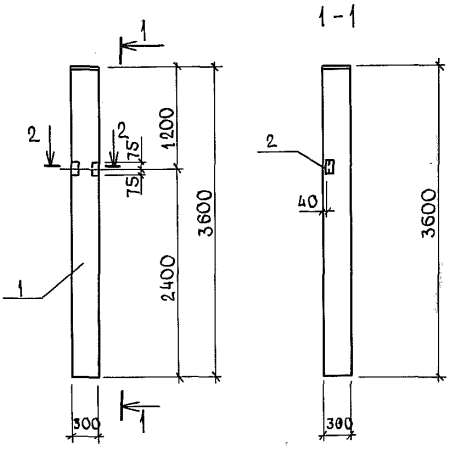

2 - 2
М 1:20

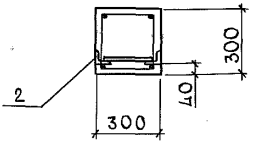

Инв.№подл. | Подпись и дата | Взам.инв.№

ГИП	Борисов		9.12.83
Н.контр.	Козлов		30.11.83
Нач.отд.	Яновская		30.11.83
Гл.спец.	Фролова		30.11.83
Рук.гр.	Феськова		30.11.83
Инж.	Фомин		30.11.83

Т. п. 807-10-68.84 КЖИ-01.00

Колонна К1

Стадия	Масса	Масштаб
Р	810	1:50

Лист 1 Листов 2

ЦИТЭП сельхоз Владимир

19578-02 9

Копировал Завьялова Формат А4

Альбом II

Формат	Зона	Поз.	Обозначение	Наименование	Кол.	Примечание
				Сборочные единицы		
А3		1	1.823, вып. 1	Колонна СК3-36-1	1	
А4		2	1.400-6/76, вып. 1	Изделие закладное М1-13	1	

Типовой проект

Ведомость расхода стали на дополнительные закладные изделия, кг

Марка элемента	Изделия закладные									Общий расход
	Арматура класса A III ГОСТ 5781-82				Прокат марки ВСт3кп2 ГОСТ 8509-72*					
	ф12			Итого	L63×5				Итого	
К1	0,2			0,2	1,5				1,5	1,7

Инв.№подл. | Подпись и дата | Взам.инв.№

Копировал Завьялова Формат А4

19578-02 10

Альбом II

Типовой проект

1-1

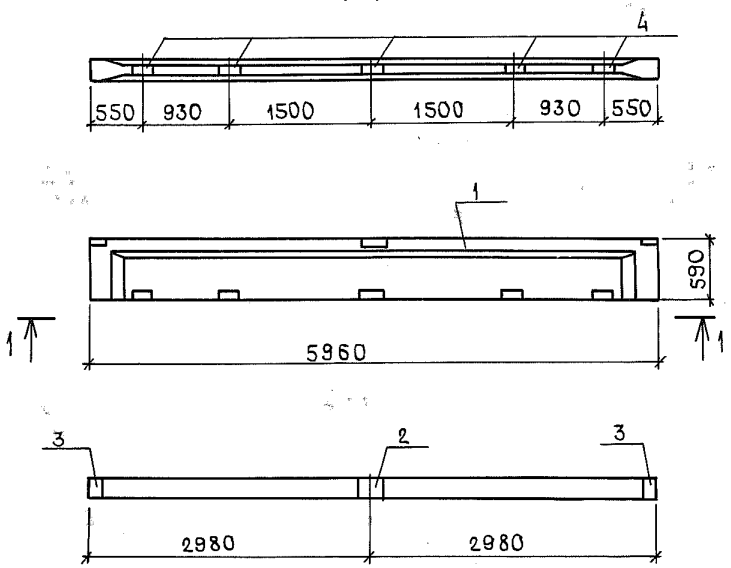

Закладные детали поз. 2,3
выполнить с покрытием мет. Ц150

ГИП	Борисов		9.12.83
Н.контр.	Козлов		30.11.83
Нач.отд.	Яновская		30.11.83
Гл.спец.	Фролова		30.11.83
Рук.гр.	Феськова		30.11.83
Инженер	Фомин		30.11.83

Т. п. 807-10-68.84 КЖИ-02.00

Балка БС1

Стадия	Масса	Масштаб
Р	1150	1:50
Лист 1	Листов 2	

ЦИТЭП сельхоз
Владимир

Инв. № подл. | Подпись и дата | Взам. инв. №

Альбом III

Типовой проект

Формат	Зона	Поз.	Обозначение	Наименование	Кол.	Примечание
				Сборочные единицы		
А3		1	1.462.1-10/80, вып. 1,2	Балка 15СТ6-3АIVт	1	
				Изделия закладные		
А3		2	1.462.1-10/80, вып. 2	М6	1	
А3		3	1.462.1-10/80, вып. 2	М5	2	
А3		4	1.400-15.81 560	МН561	5	

Ведомость расхода стали на дополнительные закладные изделия, кг

Марка элемента	Изделия закладные									Общий расход
	Арматура класса AIII ГОСТ 5781-82				Прокат марки ВСт3кп2 ГОСТ 8240-72		ГОСТ 103-76			
	ф8			Итого	С10		δ=6		Итого	
БС1	1,4			1,4	8,6		4,5		13,1	14,5

Инв. № подл. | Подпись и дата | Взам. инв. №

1-1

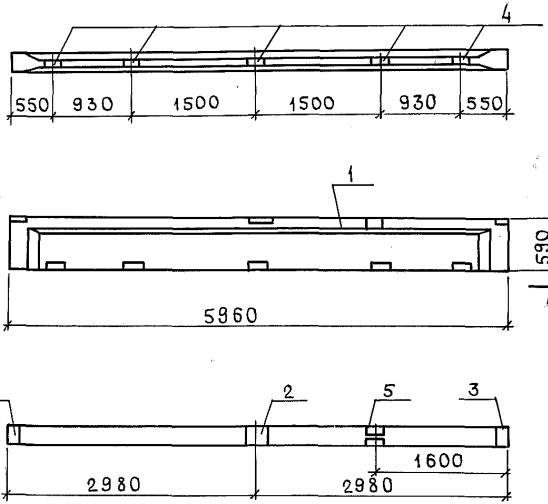

Закладные детали поз. 2,3
выполнить с покрытием Мет. Ц 150.

ГИП	Борисов		9.12.83
Н. контр.	Козлов		30.11.83
Нач. отд.	Яновская		30.11.83
Гл. спец.	Фролова		30.11.83
Рук. гр.	Феськова		30.11.83
Инженер	Фомин		30.11.83

Т. п. 807-10-68.84 КЖИ-03.00

Балка БС2

Стадия	Масса	Масштаб
Р	1150	1:50
Лист 1	Листов 2	

ЦИТЭПсельхоз
Владимир

Инв. № подл. | Подпись и дата | Взам. инв. №

19578-02 13

Альбом III

Типовой проект

Формат	Зона	Поз.	Обозначение	Наименование	Кол.	Примечание
				Сборочные единицы		
А3		1	1.462.1-10/80, вып. 1,2	Балка 1БСТ6-3АIIIт	1	
				Изделия закладные		
А3		2	1.462.1-10/80, вып. 2	М6	1	
А3		3	1.462.1-10/80, вып. 2	М5	2	
А3		4	1.400-15.81.560	МН561	5	
А3		5	1.462.1-10/80, вып. 2	М7	1	

Ведомость расхода стали на дополнительные закладные изделия, кг

Марка элемента	Изделия закладные									Общий расход
	Арматура класса AIII ГОСТ 5781-82				Прокат марки ВСт3кп2					
					ГОСТ 103-76	ГОСТ 8240-72		ГОСТ 8509-72*		
	ф8	ф10		итого	δ=6	[10		L80×7	итого	
БС2	1,4	0,9		2,3	4,5	8,6		3,3	16,4	18,7

Инв. № подл. | Подпись и дата | Взам. инв. №

Альбом III

Типовой проект

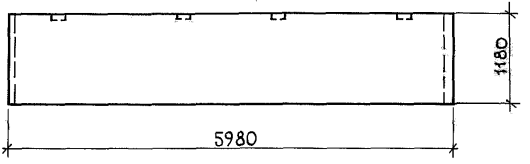

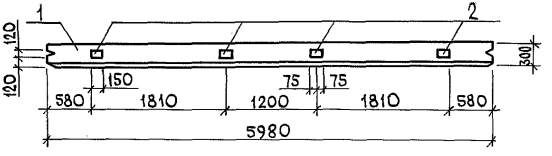

Инв. № подл. | Подпись и дата | Взам. инв. №

ГИП	Борисов		10.2.84
Н. контр.	Козлов		10.2.84
Нач. отд.	Яновская		10.2.84
Гл. спец.	Фролова		10.2.84
Рук. гр.	Феськова		10.2.84
Инженер	Фомин		10.2.84

Т. п. 807-10-68.84 КЖИ-04.00

Панель ПС1

Стадия	Масса	Масштаб
Р	3000	1:50
Лист 1	Листов 2	

ЦИТЭПсельхоз Владимир

Копировал ИИ

Альбом III

Типовой проект

Формат	Зона	Поз.	Обозначение	Наименование	Кол.	Примечание
				Сборочные единицы		
А3		1	1.832.1-9.1.0010000-10	Панель ПСД 60.12.30-П	1	
А3		2	1.832.1-9.2.0012000	Изделие закладное М1	4	

Ведомость расхода стали на дополнительные закладные изделия, кг

Марка элемента	Изделия закладные									Общий расход
	Арматура класса AIII ГОСТ 5781-82				Прокат марки Вст3кп2 ГОСТ 103-76					
	Ф10			итого	-8=8				итого	
ПС1	1,6			1,6	5,2				5,2	6,8

Инв. № подл. | Подпись и дата | Взам. инв. №

Альбом II

Типовой проект

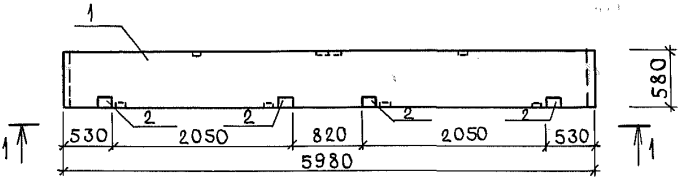

1 - 1

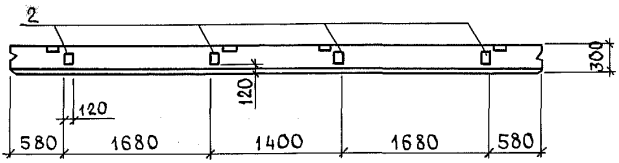

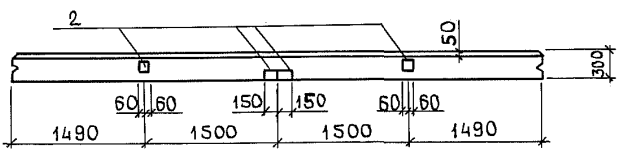

Взам. инв. № | Подпись и дата | Инв. № подл.

ГИП	Борисов		9.12.83
Н.контр.	Козлов		1.12.83
Нач.отд.	Яновская		1.12.83
Гл.спец.	Фролова		30.11.83
Рук.гр.	Фескова		1.12.83
Инж.енер	Фомин		1.12.83

Т. п. 807-10-68.84 КЖИ-05.00

Панель ПС2

Стадия	Масса	Масштаб
Р	1500	1:50
Лист 1	Листов 2	

ЦИТЭП сельхоз Владимир

19578-02 17

Альбом III

Типовой проект

Формат	Зона	Поз.	Обозначение	Наименование	Кол.	Примечание
				Сборочные единицы		
А3		1	1.832.1-9.1.0010000-08	Панель ПСД 60.6.30-П	1	
А3		2	1.832.1-9.2.0012000	Изделие закладное М1	12	

Ведомость расхода стали на дополнительные закладные изделия, кг

Марка элемента	Изделия закладные										Общий расход
	Арматура класса AIII ГОСТ 5781-82					Прокат марки ВСт3кп2 ГОСТ 103-76					
	ф10				итого	-δ=8				итого	
ПС2	4,8				4,8	15,6				15,6	20,4

Инв. № подл. | Подпись и дата | Взам. инв. №

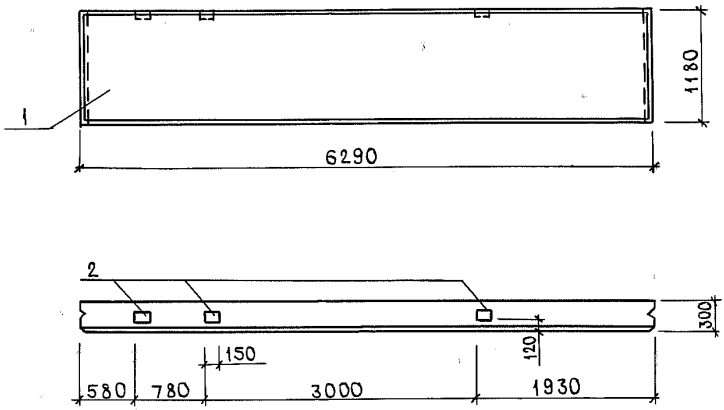

ГИП	Борисов		9.12.83
Н.контр.	Козлов		30.11.83
Нач.ОТД	Яновская		30.11.83
Гл.спец.	Фролова		30.11.83
Рук.гр.	Феськова		30.11.83
Инженер	Фомин		30.11.83

Т.п. 807-10.68.84 КЖИ-06.00

Панель ПС4

Стадия	Масса	Масштаб
Р	3000	1:50
Лист 1	Листов 2	

ЦИТЭП сельхоз
Владимир

Инв.№подл. | Подпись и дата | Взам.инв.№

Альбом III

Формат	Зона	Поз.	Обозначение	Наименование	Кол.	Примечание
				Сборочные единицы		
А3		1	1.832.1-9.1.0010000-10	Панель ПСД 60.12.30-П	1	
А3		2	1.832.1-9.2.0012000	Изделие закладное М1	3	

Типовой проект

Ведомость расхода стали на дополнительные закладные изделия, кг

Марка элемента	Изделия закладные									Общий расход
	Арматура класса AIII ГОСТ 5781-82				Прокат марки ВСт3кп2 ГОСТ 103-76					
	ф10			Итого	-δ=8				Итого	
ПС4	1,2			1,2	3,9				3,9	5,1

Инв.№ подл. | Подпись и дата | Взам.инв.№

Альбом III

Типовой проект

1-1

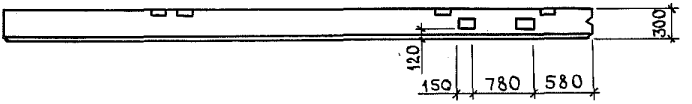

2-2

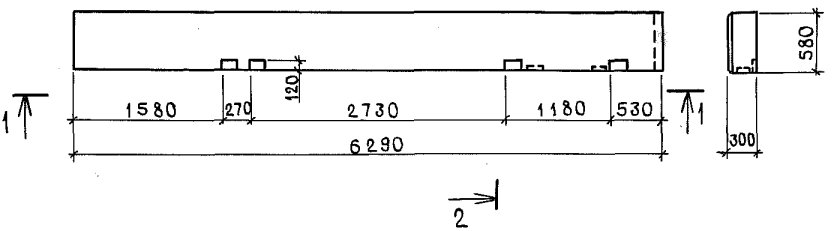

Инв. № подл. | Подпись и дата | Взам. инв. №

ГИП	Борисов		9.12.83
Н. контр.	Козлов		30.11.83
Нач. отд.	Яновская		30.11.83
Гл. спец.	Фролова		30.11.83
Рук. гр.	Фескова		30.11.83
Инженер	Фомин		30.11.83

Т.п. 807-10-68.84 КЖИ-07.00

Панель ПС6

Стадия	Масса	Масштаб
Р	150.0	1:50
Лист 1	Листов 2	

ЦИТЭП сельхоз
Владимир

19578-02 21

Альбом II

Типовой проект

Формат	Зона	Поз.	Обозначение	Наименование	Кол.	Примечание
				Сборочные единицы		
А3		1	1.832.1-9.1.0020000-17	Панель ПСД 60.6.30-УП	1	
А3		2	1.832.1-92.0012000	Изделие закладное М1	6	

Ведомость расхода стали на дополнительные закладные изделия, кг

Марка элемента	Изделия закладные										Общий расход
	Арматура класса AIII ГОСТ 5781-82					Прокат марки ВСт 3 кп 2 ГОСТ 103-76					
	ф10			Итого		δ=8				Итого	
ПС6	2,4			2,4		7,8				7,8	10,2

Инв. № подл. | Подпись и дата | Взам. инв. №

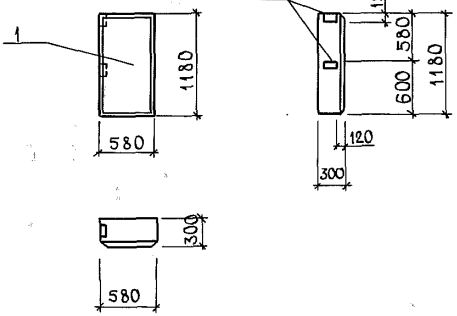

Т. п. 807-10-68.84 КНИ-08.00

Панель ПС8

Стадия	Масса	Масштаб
Р	230	1:50

Лист 1 Листов 2

ЦИТЭПсельхоз Владимир

ГИП	Борисов		9.12.83
Н.контр.	Козлов		30.11.83
Нач.отд.	Яновская		30.11.83
Гл.спец.	Фролова		30.11.83
Рук. гр.	Феськова		30.11.83
Инженер	Фомин		30.11.83

Инв.№ подл. | Подпись и дата | Взам.инв.№

Копировал Зарьянова Формат А1

Альбом III

Типовой проект

Формат	Зона	Поз.	Обозначение	Наименование	Кол.	Примечание
				Сборочные единицы		
А3		1	1.832.1-9.10140000-04	Панель ПСД 6.12.30-П	1	
А3		2	1.832.1-9.2.0012000	Изделие закладное М1	2	

Ведомость расхода стали на дополнительные закладные изделия, кг

Марка элемента	Изделия закладные									Общий расход
	Арматура класса AIII ГОСТ 5781-82				Прокат марки Вст 3кп 2 ГОСТ 103-76					
	ф10			Итого	δ=8				Итого	
ПС8	0,8			0,8	2,6				2,6	3,4

Инв. № подл. | Подпись и дата | Взам. инв. №

Альбом II

Типовой проект

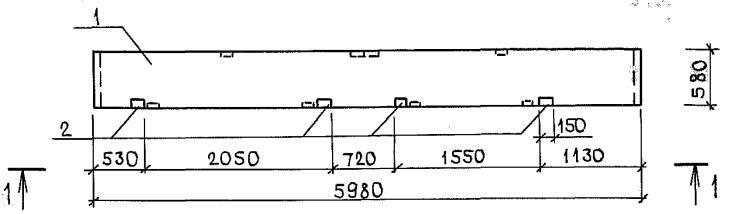

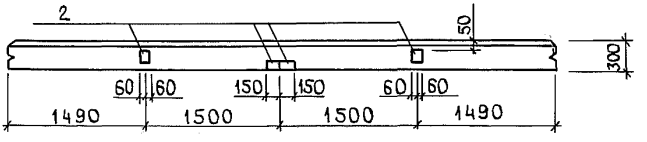

1-1

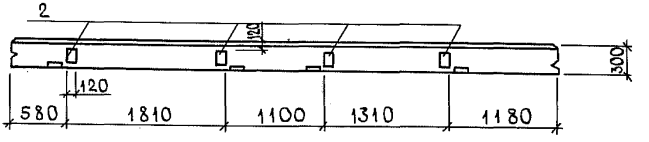

ГИП	Борисов		9.12.83
Н.контр.	Козлов		1.12.83
Нач.отд.	Яновская		1.12.83
Гл.спец.	Фролова		30.11.83
Рук.гр.	Феськова		1.12.83
Инженер	Фомин		1.12.83

Т.п. 807-10-68.84 КЖИ-09.00

Панель ПС9

Стадия	Масса	Масштаб
Р	1500	1:50

Лист 1 Листов 2

ЦИТЭП сельхоз Владимир

Инв.№ подл. | Подпись и дата | Взам.инв.№

19578-02 25

Копировал Формат А4

Альбом III

Типовой проект

Формат	Зона	Поз.	Обозначение	Наименование	Кол.	Примечание
				Сборочные единицы		
А3		1	1.832.1-9.1.0010000-08	Панель ПСД60.6.30-П	1	
А3		2	1.832.1-9.2.0012000	Изделие закладное М1	12	

Ведомость расхода стали на дополнительные закладные изделия, кг

Марка элемента	Изделия закладные									Общий расход
	Арматура класса AIII ГОСТ 5781-82				Прокат марки ВСт3кп2 ГОСТ 103-76					
	ф10			Итого	δ=8				Итого	
ПС9	4,8			4,8	15,6				15,6	20,4

Инв.№ подл. | Подпись и дата | Взам.инв.№

Альбом II

Типовой проект

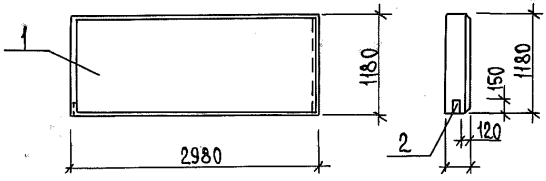

		Т. п. 807-10-68.84	КЖИ-10.00
		Панель ПС 10	Стадия: Р; Масса: 1500; Масштаб: 1:50
			Лист 1; Листов 2
			ЦИТЭП сельхоз Владимир

ГИП	Борисов		9.12.83
Н.контр.	Козлов		30.11.83
Нач.отд.	Яновская		30.11.83
Гл.спец.	Фролова		30.11.83
Рук.гр.	Феськова		30.11.83
Инженер	Фомин		9.12.83

Инв.№ подл. | Подпись и дата | Взам.инв.№

19578-02 27

Альбом III

Формат	Зона	Поз.	Обозначение	Наименование	Кол.	Примечание
				Сборочные единицы		
А3		1	1.832.1-9.100 40000-04	Панель ПСД 3012.30-П	1	
А3		2	1.832.1-9.2.0012000	Изделие закладное М1	1	

Типовой проект

Ведомость расхода стали на дополнительные закладные изделия, кг

Марка элемента	Изделия закладные									Общий расход
	Арматура класса AIII				Прокат марки Вст 3 кп 2					
	ГОСТ 5781-82				ГОСТ 103-76					
	ф10			Итого	-δ=8				Итого	
ПС 10	0,4			0,4	1,3				1,3	1,7

Инв. № подл. | Подпись и дата | Взам. инв. №

Копировал Ребрам Формат А4 19578-02 28

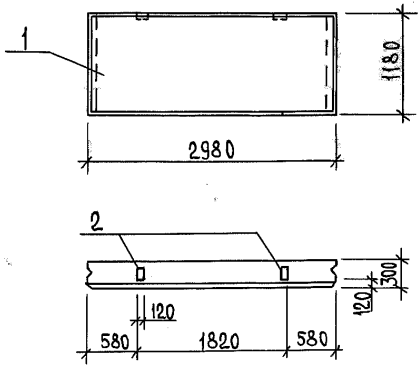

ГИП	Борисов		9.12.87
Н.контр.	Козлов		30.11.87
Нач.отд.	Яновская		30.11.87
Гл.спец.	Фролова		30.11.87
Рук.гр.	Феськова		30.11.87
Инженер	Фомин		30.11.87

Т. п. 807-10-68.84 КЖИ-11.00

Панель ПС11

Стадия	Масса	Масштаб
Р	1500	1:50
Лист 1	Листов 2	

ЦИТЭП сельхоз Владимир

Копировал Реброва Формат А4

Инв.№ подл. | Подпись и дата | Взам.инв.№

Альбом III

Формат	Зона	Поз.	Обозначение	Наименование	Кол.	Примечание
				Сборочные единицы		
А3		1	1.832.1-9.1004000-04	Панель ПСД 30.12.30-П	1	
А3		2	1.832.1-9.200 12000	Изделие закладное М1	2	

Типовой проект

Ведомость расхода стали на дополнительные закладные изделия, кг

Марка элемента	Изделия закладные									Общий расход
	Арматура класса AIII ГОСТ 5781-82				Прокат марки Вст 3 кп 2 ГОСТ 103-76					
	ф10			Итого	-δ-8				Итого	
ПС 11	0,8			0,8	2,6				2,6	3,4

Инв. № подл. | Подпись и дата | Взам. инв. №

Альбом II

Типовой проект

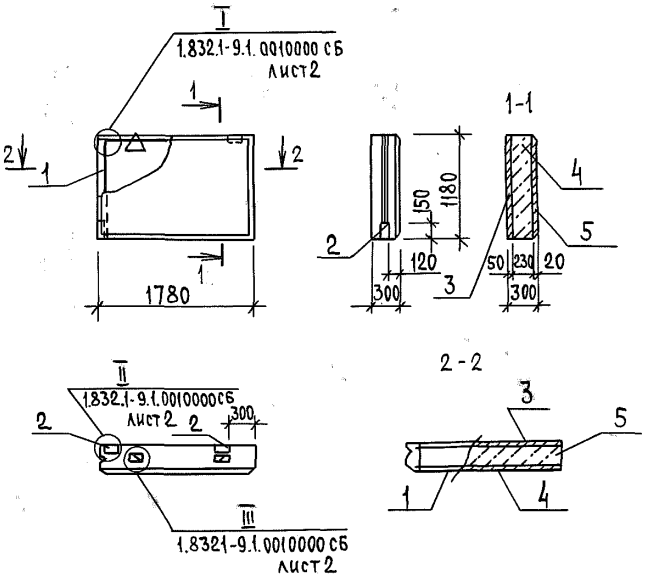

ГИП	Борисов		9.12.83
Н.контр.	Козлов		12.83
Нач.отд.	Яновская		12.83
Гл.спец.	Фролова		30.11.83
Рук.гр.	Феськова		12.83
Инж.	Фомин		1.1284

Т.п. 807-10-68.84 КЖИ-12.00

Панель ПС 12

Стадия	Масса	Масштаб
Р	890	1:50
Лист 1	Листов 2	

ЦИТЭП сельхоз Владимир

Инв.№ подл. | Подпись и дата | Взам.инв.№

Копировал Реброва Формат А4

19578-02 31

Альбом II

Типовой проект

Формат	Зона	Поз.	Обозначение	Наименование	Кол.	Примечание
				Сборочные единицы		
А4		1	КЖИ-12.01	Каркас пространственный КП1	1	
А3		2	1.832.1-9.2.001200	Изделие закладное М1	3	
				Материалы		
А4		3	КЖИ-ТУ	Изолирующий слой	0,1	м³
А4		4	КЖИ-ТУ	Теплоизоляционный слой	0,51	
А4		5	КЖИ-ТУ	Цементно-песчаный		
				раствор марки 100	0,04	

Выборка стали на один элемент, кг

Марка элемента	Арматурные изделия						Закладные изделия						Всего
	Арматурная сталь ГОСТ 5781-82 ТУ14-4-659-75						Профильная сталь ГОСТ 103-76			Арматурная сталь ГОСТ 5781-82			
	Класс AIII			Класс BpI						Класс AI	Класс AIII		
	ф мм		Итого	ф мм		Итого	-δ=8		Итого	ф мм		Итого	
	6			4						14	10		
ПС12	3,1		3,1	1,9		1,9	3,9		3,9	3,2	1,2	4,4	13,5

Инв.№ подл. | Подпись и дата | Взам.инв.№

Альбом II

Типовой проект

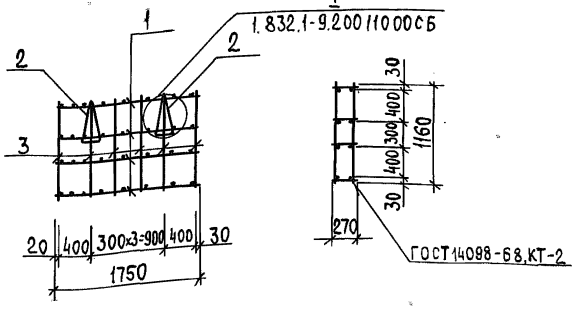

Формат	Зона	Поз.	Обозначение	Наименование	Кол.	Примечание
				Сборочные единицы		
А3		1	1.832.1-9.20011100-32	Каркас плоский КР33	4	
				Детали		
А3		2	1.832.1-9.2.0011001-06	Петля для подъема ПМ14-2	2	
А3		3	1.832.1-9.20000001-07	Стержень арматурный	12	

Т.п. 807-10-68.84 КЖИ-12.01

Каркас пространственный КП1

Стадия	Масса	Масштаб
Р	8,4	1:50

Лист | Листов 1

ЦИТЭП сельхоз Владимир

ГИП	Борисов		9.12.83
Н.контр.	Козлов		1.12.83
Нач.отд.	Яновская		1.12.83
Гл.спец.	Фролова		30.11.83
Рук.гр.	Феськова		1.12.83
Инженер	Фомин		1.12.83

Инв.№ подл. | Подпись и дата | Взам.инв.№

Копировал Реброва Формат А4

19578-02 33

Альбом II

Типовой проект

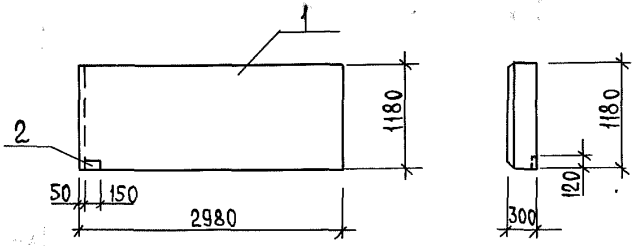

Т.п. 807-10-68.84		КЖИ-13.00	
Панель ПС13		Стадия: Р	Масса: 1500	Масштаб: 1:50
		Лист 1	Листов 2
		ЦИТЭП сельхоз Владимир	

ГИП	Борисов		9.11.83
Н.контр.	Козлов		30.11.83
Нач.отд.	Яновская		30.11.83
Гл.спец.	Фролова		30.11.83
Рук.гр.	Феськова		30.11.83
Инженер	Фомин		30.11.83

Инв.№ подл. | Подпись и дата | Взам.инв.№

19578-02 34

Альбом III

Формат	Зона	Поз.	Обозначение	Наименование	Кол.	Примечание
				Сборочные единицы		
А3		1	1.832.1-9.10040000-04	Панель ПСД 3012.30-П	1	
А3		2	1.832.1-9.20012000	Изделие закладное м1	2	

Типовой проект

Ведомость расхода стали на дополнительные закладные изделия, кг

Марка элемента	Изделия закладные									Общий расход
	Арматура класса AIII ГОСТ 5781-82					Прокат марки Вст3кп2 ГОСТ 103-76				
	ф10			Итого		δ=8			Итого	
ПС13	0,4			0,4		1,3			1,3	1,7

Инв. № подл. | Подпись и дата | Взам. инв. №

Копировал Реброва Формат А4 19578-02 35

Альбом II

Типовой проект

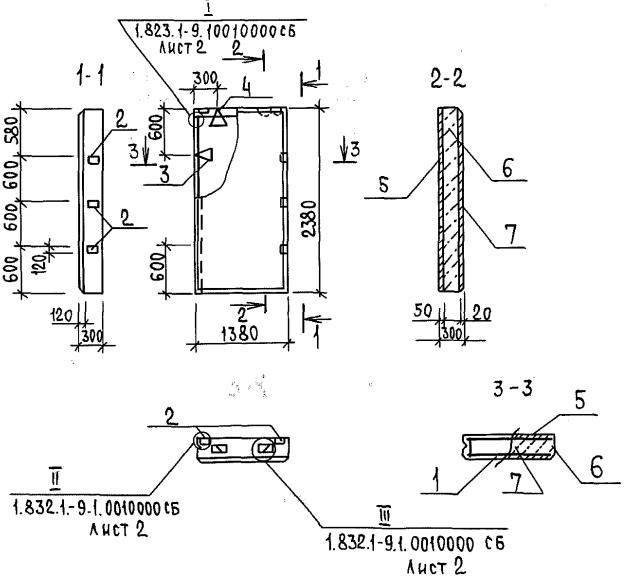

Инв.№ подл. | Подпись и дата | Взам. инв.№

ГИП	Борисов		9.12.83
Н.контр.	Козлов		30.11.83
Нач.отд.	Яновская		30.11.83
Гл.спец.	Фролова		30.11.83
Рук.гр.	Феськова		30.11.83
Инж.	Фомин		30.11.83

Т.п. 807-10-68.84 КЖИ-14.00

Панель ПС 14

Стадия	Масса	Масштаб
Р	1500	1:50
Лист 1	Листов 2	

ЦИТЭП сельхоз Владимир

19578-02 36

Копировал Формат А4

Альбом III

Типовой проект

Формат	Зона	Поз.	Обозначение	Наименование	Кол.	Примечание
				Сборочные единицы		
А4		1	КЖИ - 14.01	Каркас пространственный КП	1	
А3		2	1.832.1-9.2.00 12 000	Изделие закладное М1	5	
				Детали		
				Петли для подъема		
А3		3	1.832.1-9.2.00 11 001	ПМ 14-2	2	
А3		4	1.832.1-9.2.00 11 001	ПМ 14-1	2	
				Материалы		
А4		5	КЖИ-ТУ	Изолирующий слой	0,17	м³
А4		6	КЖИ-ТУ	Теплоизоляционный слой	0,77	
А4		7	КЖИ-ТУ	Цементно-песчаный раствор М100	0,07	

Выборка стали на один элемент, кг

Марка элемента	Арматурные изделия						Закладные изделия						Всего
	Арматурная сталь ГОСТ 5781-82						Профильная сталь ГОСТ 103-76			Арматурная сталь ГОСТ 5781-82			
	A III									Класс AI	Класс AIII		
	Ф									Ф мм			
	6		Итого				-δ=8		Итого	14	10	Итого	
ПС 14	12,4		12,4				6,5		6,5	6,4	2,0	8,4	27,3

Инв.№ подл. | Подпись и дата | Взам. инв.№

Копировал Реброва Формат А4

Альбом III

Типовой проект

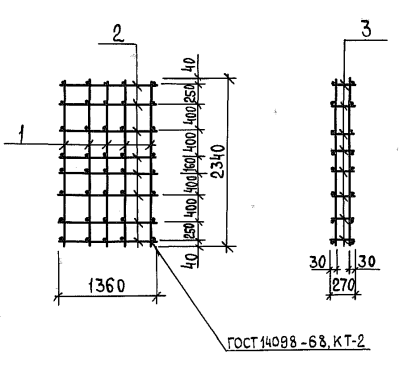

Формат	Зона	Поз.	Обозначение	Наименование	Кол.	Примечание
				Детали		
				Ф 6 А III ГОСТ 5781-82		
Б4		1	КЖИ-14.01	L=2340	10	
Б4		2	КЖИ-14.01	L=1360	16	
Б4		3	КЖИ-14.01	L=270	40	

ГИП	Борисов		9.12.87
Н.контр.	Козлов		30.11.87
Нач.отд.	Яновская		30.11.87
Гл.спец.	Фролова		30.11.87
Рук.гр.	Фескова		30.11.87
Инж.	Фомин		30.11.87

Т.п. 807-10-68.84 КЖИ-14.01

Каркас пространственный КП 1

Стадия	Масса	Масштаб
Р	12,4	1:50
Лист	Листов 1	

ЦИТЭП сельхоз Владимир

Инв.№ подл. | Подпись и дата | Взам. инв.№

Альбом II

Типовой проект

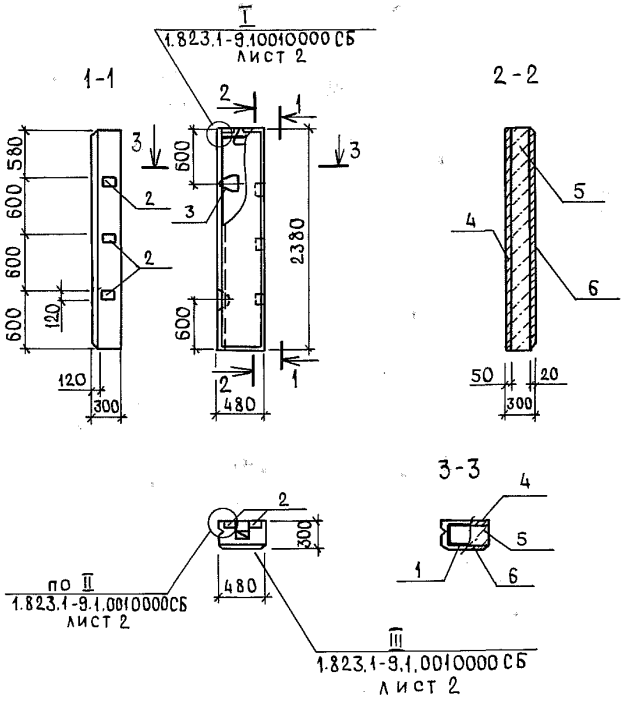

ГИП	Борисов		9.12.83
Н.контр.	Козлов		30.11.83
Нач.отд.	Яновская		30.11.83
Гл.спец.	Фролова		30.11.83
Рук.гр.	Феськова		30.11.83
Инженер	Фомин		30.11.83

Т.п. 807-10-68.84 КЖИ-15.00

Панель ПС16

Стадия	Масса	Масштаб
Р	620	1:50
Лист 1	Листов 2	

ЦИТЭПсельхоз
В Л А Д И М И Р

Инв.№ подл. | Подпись и дата | Взам.инв.№

Альбом II

Типовой проект

Формат	Зона	Поз.	Обозначение	Наименование	Кол.	Примечание
				Сборочные единицы		
А4		1	КЖИ-15.01	Каркас пространственный КП1	1	
А3		2	1.832.1-9.2.0012000	Изделие закладное М1	5	
				Детали		
А3		3	1.832.1-9.2.0011001	Петля для подъема ПМ12-1	3	
				Материалы		
А4		4	КЖИ-ТУ	Изолирующий слой	0,06	$м^3$
А4		5	КЖИ-ТУ	Теплоизоляционный слой	0,28	
А4		6	КЖИ-ТУ	Цементно-песчаный		
				раствор М100	0,03	

Выборка стали на один элемент, кг

Марка элемента	Арматурные изделия						Закладные изделия						Всего
	Арматурная сталь ГОСТ 5781-82						Профильная сталь ГОСТ 103-76			Арматурная сталь ГОСТ 5781-82			
	А I			А III						Класс А I	Класс А III		
	Ф мм		Итого	Ф мм		Итого	$\delta=8$		Итого	Ф мм		Итого	
				6						12	10		
ПС15				6,2		6,2	6,5		6,5	2,7	2,0	4,7	17,4

Инв. № подл. | Подпись и дата | Взам. инв. №

Т.п. 807-10-68.84 КЖИ-15.00

Лист 2

19578-02 40

Альбом III

Типовой проект

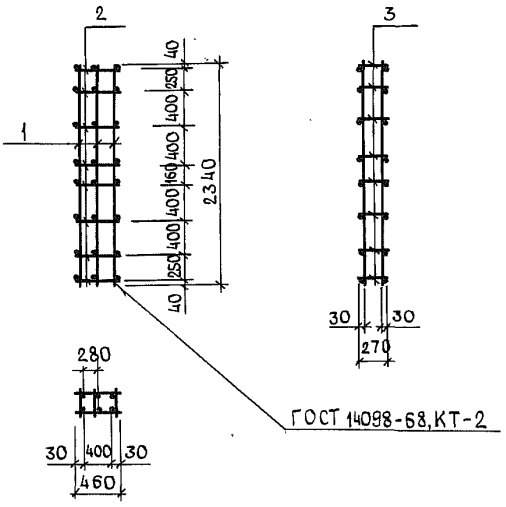

Формат	Зона	Поз.	Обозначение	Наименование	Кол.	Примечание
				Детали		
				Ø6AIII ГОСТ 5781-82		
Б4		1	КЖИ-15.01	L=2340	6	
Б4		2	КЖИ-15.01	L=460	16	
Б4		3	КЖИ-15.01	L=270	24	

Инв.№ подл. | Подпись и дата | Взам.инв.№

Т.п. 807-10-68.84		КЖИ-15.01	
Каркас пространственный КП1		Стадия: Р	Масса: 6,2	Масштаб: 1:50
		Лист	Листов 1
		ЦИТЭП сельхоз Владимир	
Гип	Борисов		9.12.83
Н.контр.	Козлов		30.11.83
Нач.отд.	Яновская		30.11.83
Гл.спец.	Фролова		30.11.83
Рук.гр.	Феськова		30.11.83
Инженер	Фомин		30.11.83

Альбом II

Типовой проект

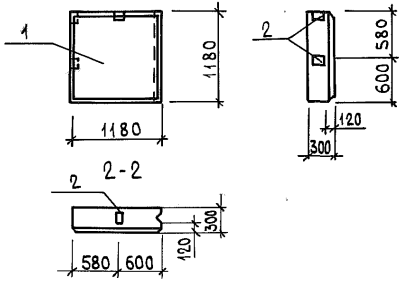

ГИП	Борисов		20.12.84
Н. контр.	Козлов		20.12.84
Нач. отд.	Яновская		20.12.84
Гл. спец.	Фролова		20.12.84
Рук. гр.	Феськова		20.12.84
Инженер	Фомин		20.12.84

Т. п. 807-10-68.84 КЖИ-16.00

Панель ПС17

Стадия	Масса	Масштаб
Р	580	1:50
Лист 1	Листов 2	

ЦИТЭП сельхоз Владимир

Инв. № подл. | Подпись и дата | Взам. инв. №

19578-02 42

Альбом III

Формат	Зона	Поз.	Обозначение	Наименование	Кол.	Примечание
				Сборочные единицы		
А3		1	1.832.1-9.1.0140000-05	Панель ПСД 12.12.30-П	1	
А3		2	1.832.1-9.20012000	Изделие закладное М1	3	

Типовой проект

Ведомость расхода стали на дополнительные закладные изделия, кг

Марка элемента	Изделия закладные									Общий расход
	Арматура класса А III ГОСТ 5781-82				Прокат марки ВСТ3кп2 ГОСТ 103-76					
	ф10			итого	δ=8				итого	
ПС17	1,2				3,9				3,9	5,1

Инв. № подл. | Подпись и дата | Взам. инв. №

1-1

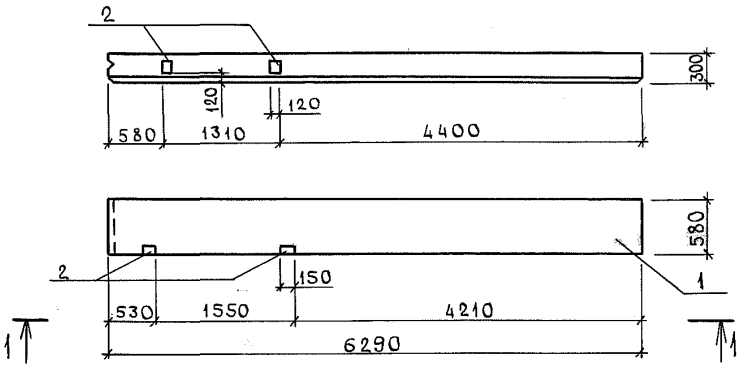

ГИП	Борисов		9.12.83
Н.контр.	Козлов		30.11.83
Нач.отд.	Яновская		30.11.83
Гл.спец.	Фролова		30.11.83
Рук.гр.	Феськова		30.11.83
Инженер	Фомин		30.11.83

Т.п. 807-10-68.84 КЖИ-17.00

Панель ПС19

Стадия	Масса	Масштаб
Р	1500	1:50
Лист 1	Листов 2	

ЦИТЭП сельхоз Владимир

19578-02 44

Инв.№подл. | Подпись и дата | Взам.инв.№

Альбом III

Типовой проект

Формат	Зона	Поз.	Обозначение	Наименование	Кол.	Примечание
				Сборочные единицы		
А3		1	1.832.1-9.1001000-08	Панель ПСД 60.6.30-П	1	
А3		2	1.832.1-9.20012000	Изделие закладное М1	4	

Ведомость расхода стали на дополнительные закладные изделия, кг

Марка элемента	Изделия закладные									Общий расход
	Арматура класса AIII ГОСТ 5781-82				Прокат марки ВСт3кп2 ГОСТ 103-76					
	Ф10			итого	-δ=8				итого	
ПС19	1,6			1,6	5,2				5,2	6,8

Инв. № подл. | Подпись и дата | Взам. инв. №

19578-02, 45

Альбом III

Типовой проект

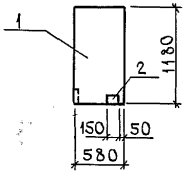

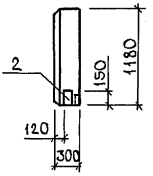

Инв. № подл. | Подпись и дата | Взам. инв. №

				Т.п. 807-10-68.84	КЖИ-18.00	
				Панель ПС 20	Стадия: Р	Масса: 230
					Масштаб: 1:50	
					Лист 1	Листов 2
ГИП	Борисов		9.12.83		ЦИТЭПсельхоз Владимир	
Н.контр.	Козлов		30.11.83			
Нач.отд.	Яновская		30.11.83			
Гл.спец.	Фролова		30.11.83			
Рук.гр.	Феськова		30.11.83			
Инженер	Фомин		30.11.83			

Альбом III

Формат	Зона	Поз.	Обозначение	Наименование	Кол.	Примечание
				Сборочные единицы		
А3		1	1.832.1-9.1.0140000-04	Панель ПСД6.12.30	1	
А3		2	1.832.1-9.2.0012000	Изделие закладное М1	2	

Типовой проект

Ведомость расхода стали на дополнительные закладные изделия, кг

Марка элемента	Изделия закладные: Арматура класса A III ГОСТ 5781-82 ф10			итого	Прокат марки ВСТ3 кп 2 ГОСТ 103-76 -δ=8				итого	Общий расход
ПС20	0,8			0,8	2,6				2,6	3,4

Инв.№ подл. | Подпись и дата | Взам. инв.№

19578-02 47

Альбом III

Типовой проект

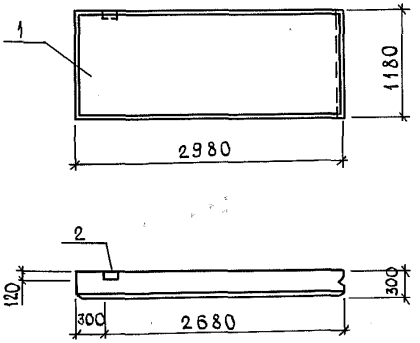

Инв.№ подл. | Подпись и дата | Взам.инв.№

ГИП	Борисов		9.12.83
Н.контр.	Козлов		30.11.83
Нач.ОТА	Яновская		30.11.83
Гл.спец.	Фролова		30.11.83
Рук.гр.	Феськова		30.11.83
Инженер	Фомин		30.11.83

Т.П. 807-10-68.84 КЖИ-19.00

Панель ПС21

Стадия	Масса	Масштаб
Р	1500	1:50
Лист 1	Листов 2	

ЦИТЭП сельхоз
Владимир

Альбом II

Типовой проект

Формат	Зона	Поз.	Обозначение	Наименование	Кол.	Примечание
				Сборочные единицы		
А3		1	1.832.1-9.1.0040000-04	Панель ПСД30.12.30-П	1	
А3		2	1.832.1-9.2.0012000	Изделие закладное М1	1	

Ведомость расхода стали на дополнительные закладные изделия, кг

Марка элемента	Изделия закладные									Общий расход
	Арматура класса А III ГОСТ 5781-82				Прокат марки ВСт3кп2 ГОСТ 103-76					
	ф10			итого	δ=8				итого	
ПС21	0,4				1,3				1,3	1,7

Инв.№ подл. | Подпись и дата | Взам. инв.№

Типовой проект Альбом II

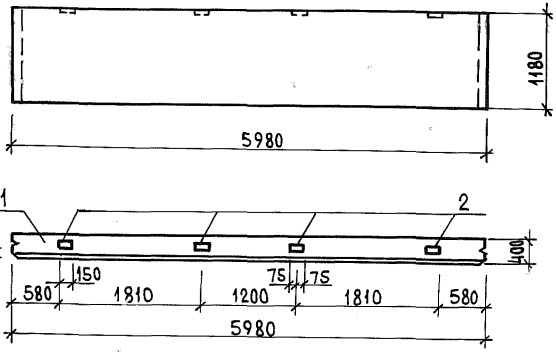

Инв.№ подл. | Подпись и дата | Взам. инв.№

				Т.П. 807-10-68.84	КЖИ-20.00	
					Стадия	Масса	Масштаб
ГИП	Борисов		9.11.83	Панель ПС1	Р	3800	1:50
Н.контр	Козлов		30.11.83		Лист 1	Листов 2	
Нач.отд.	Яновская		30.11.83				
Гл.спец.	Фролова		30.11.83		ЦИТП Сельхоз Владимир		
Рук.гр.	Феськова		30.11.83				
Инженер	Фомин		30.11.83				

Копировал | Формат А4

19578-02 50

Альбом III

Формат	Зона	Поз.	Обозначение	Наименование	Кол.	Примечание
				Сборочные единицы		
А3		1	1.832.1-9.10010000-14	Панель ПСД 60.12.40-П	1	
А3		2	1.832.1-9.20012.000	Изделие закладное М1	4	

Типовой проект

Ведомость расхода стали на дополнительные закладные изделия, кг

Марка элемента	Изделия закладные: Арматура класса AIII, ГОСТ 5781-82				Изделия закладные: Прокат марки Вст 3 кп 2, ГОСТ 103-76					Общий расход
	ф10			Итого	-δ=8				Итого	
ПС1	1,6			1,6	5,2				5,2	6,8

Инв.№ подл. | Подпись и дата | Взам. инв.№

Альбом II

Типовой проект

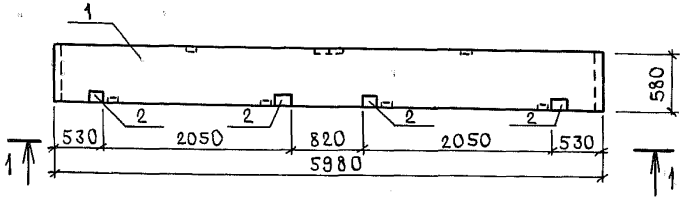

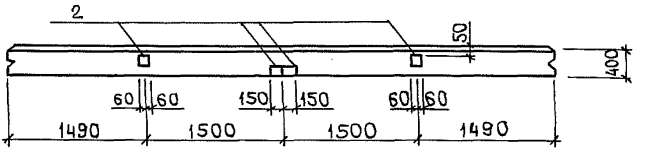

1-1

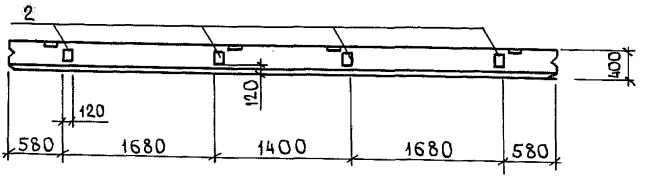

ГИП	Борисов		9.12.83
Н.контр.	Козлов		1.12.83
Нач.отд.	Яновская		1.12.83
Гл.спец.	Фролова		30.11.83
Рук.гр.	Феськова		1.12.83
Инженер	Домин		1.12.83

Т.п. 807-10-68.84 КЖИ-21.00

Панель ПС2

Стадия	Масса	Масштаб
Р	1800	1:50
Лист 1	Листов 2	

ЦИТЭПсельхоз
Владимир

Инв.№подл. | Подпись и дата | Взам.инв.№

Альбом III

Формат	Зона	Поз.	Обозначение	Наименование	Кол.	Примечание
				Сборочные единицы		
А3		1	1.832.1-9.1.0010000-12	Панель ПСА 60.6.40-П	1	
А3		2	1.832.1-9.20012.000	Изделие закладное М1	12	

Типовой проект

Ведомость расхода стали на дополнительные закладные изделия, кг

Марка элемента	Изделия закладные									Общий расход
	Арматура класса AIII ГОСТ 5781-82				Прокат марки ВСт3кп2 ГОСТ 103-76					
	Ф10			итого	-8=8				итого	
ПС2	4,8			4,8	15,6				15,6	20,4

Инв.№ подл. | Подпись и дата | Взам.инв.№

Альбом III

Типовой проект

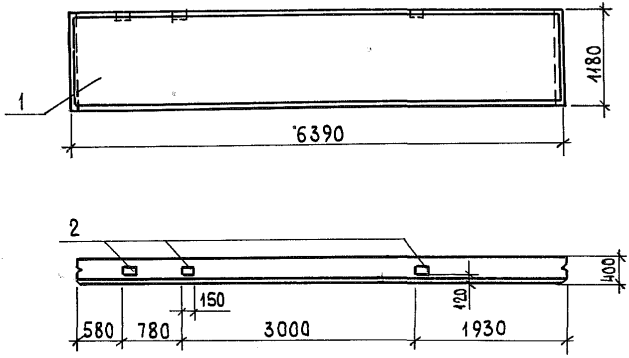

Т.п. 807-10-68.84		КЖИ-22.00	
		Стадия	Масса	Масштаб
Панель ПС4		Р	4000	1:50
		Лист 1	Листов 2
		ЦИТЭПсельхоз Владимир	

ГИП	Борисов		10.84
Н.контр.	Козлов		10.84
Нач.отд.	Яновская		10.84
Гл.спец.	Фролова		10.84
Рук.гр.	Феськова		10.84
Инженер	Фомин		10.84

Инв.№ подл. | Подпись и дата | Взам.инв.№

Альбом III

Типовой проект

Формат	Зона	Поз.	Обозначение	Наименование	Кол	Примечание
				Сборочные единицы		
А3		1	1.832.1-9.1.0020000-29	Панель ПСД60.12.40-П-УП	1	
А3		1	1.832.1-9.2.0012000	Изделие закладное М1	3	

Ведомость расхода стали на дополнительные закладные изделия, кг

Марка элемента	Изделия закладные									Общий расход
	Арматура класса A III ГОСТ 5781-82				Прокат марки ВСт3кп2 ГОСТ 103-76					
	ф10			итого	δ=8				итого	
ПС4	1,2			1,2	3,9				3,9	5,1

Инв. № подл. | Подпись и дата | Взам. инв. №

Альбом II

Типовой проект

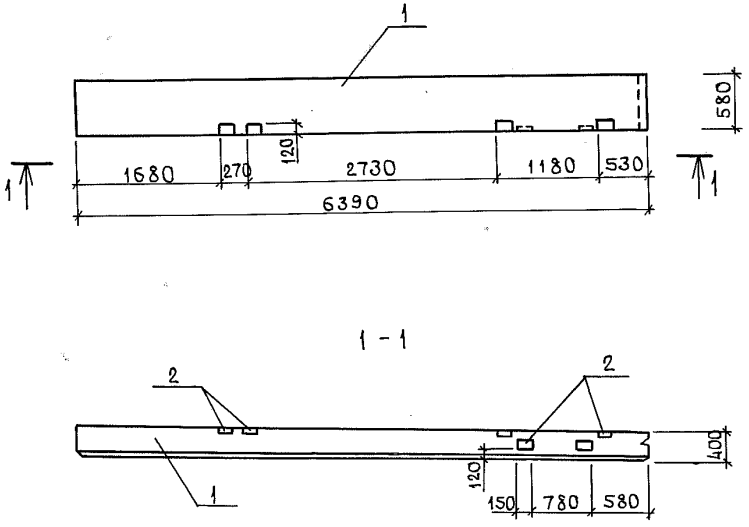

Инв.№подл. | Подпись и дата | Взам.инв.№

ГИП	Борисов		9.12.83
Н.контр.	Козлов		1.12.83
Нач.отд.	Яновская		1.12.83
Гл.спец.	Фролова		30.11.83
Рук.гр.	Феськова		1.12.83
Инженер	Фомин		1.12.83

Т.П. 807-10-68.84 КЖИ-23.00

Панель ПС6

Стадия	Масса	Масштаб
Р	2000	1:50
Лист	Листов	

ЦИТЭПсельхоз
Владимир

19578-02 56

Альбом III

Типовой проект

Формат	Зона	Поз.	Обозначение	Наименование	Кол.	Примечание
				Сборочные единицы		
А3		1	1.832.1-9.1.0020000-25	Панель ПСД 60.6.40-П-УП	1	
А3		2	1.832.1-9.200012000	Изделие закладное М1	6	

Ведомость расхода стали на дополнительные закладные изделия, кг

Марка элемента	Изделия закладные									Общий расход
	Арматура класса AIII ГОСТ 5781-82				Прокат марки ВСт3кп2 ГОСТ 103-76					
	Ф10			итого	δ=8				итого	
ПС6	2,4			2,4	7,8				7,8	10,2

Инв. № подл. | Подпись и дата | Взам. инв. №

Альбом II

Типовой проект

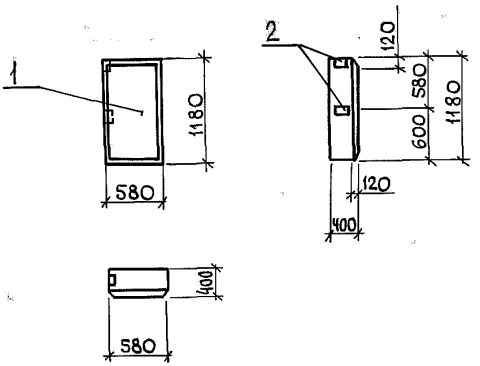

ГИП	Борисов		20.2.84
Н.контр.	Козлов		20.2.84
Нач.отд.	Яновская		20.2.84
Гл.спец.	Фролова		20.2.84
Рук.гр.	Феськова		20.2.84
Инженер	Фомин		20.2.84

Т.П. 807-10-68.84 КЖИ-24.00

Панель ПС8

Стадия	Масса	Масштаб
Р	370	1:50
Лист 1	Листов 2	

ЦИТЭПсельхоз Владимир

Инв. № подл. | Подпись и дата | Взам. инв. №

19578-02 58

Альбом III

Формат	Зона	Поз.	Обозначение	Наименование	Кол.	Примечание
				Сборочные единицы		
А3		1	1.832.1-9.1.01S0000	Панель ПСД6.12.40-П	1	
А3		2	1.832.1-9.200.12000	Изделие закладное М1	2	

Типовой проект

Ведомость расхода стали на дополнительные закладные изделия, кг

Марка элемента	Изделия закладные									Общий расход
	Арматура класса AIII				Прокат марки ВСт3кп2					
	ГОСТ 5781-82				ГОСТ 103-76					
	ф10			итого	δ=8				итого	
ПС8	0,8			0,8	2,6				2,6	3,4

Инв. № подл. | Подпись и дата | Взам. инв. №

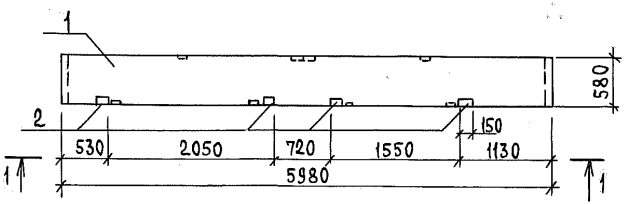

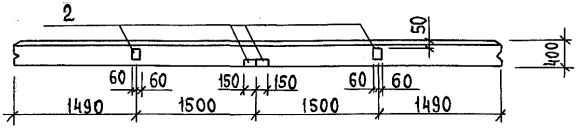

1-1

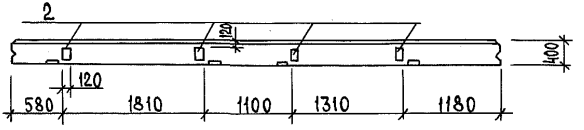

				Т.П. 807-10-68.84	КЖИ -25.00	
				Панель ПС9	Стадия: Р	Масса: 1800
					Масштаб: 1:50	
					Лист 1	Листов 2
ГИП	Борисов		9.12.83		ЦИТЭП сельхоз Владимир	
Н.контр.	Козлов		1.12.83			
Нач.отд.	Яновская		1.12.83			
Гл.спец.	Фролова		30.11.83			
Рук.гр.	Феськова		1.12.83			
Инженер	Фомин		1.12.83			

Подпись и дата | Взам. инв.№ | Инв.№ подл.

Копировал Рябова Формат А4

Альбом II

Типовой проект

Формат	Зона	Поз.	Обозначение	Наименование	Кол.	Примечание
				Сборочные единицы		
А3		1	1.832.1-9 1.0010000-12	Панель ПСД60.6.40-П	1	
А3		2	1.832.1-9 20012000	Изделие закладное М1	12	

Ведомость расхода стали на дополнительные закладные изделия, кг

Марка элемента	Изделия закладные									Общий расход
	Арматура класса				Прокат марки					
	АIII				Вст 3 кп 2					
	ГОСТ 5781-82				ГОСТ 103-76					
	ф10			Итого	-δ=8				Итого	
ПС 9	4,8			4,8	15,6				15,6	20,4

Инв. № подл. | Подпись и дата | Взам. инв. №

Т.п. 807-10-68.84 КЖИ - 25.00

Лист 2

19578-02 61

Копировал Реброва Формат А4

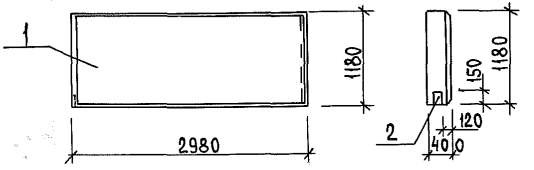

ГИП	Борисов		9.12.83
Н.контр.	Козлов		9.12.83
Нач.отд.	Яновская		30.11.83
Гл.спец.	Фролова		30.11.83
Рук.гр.	Феськова		30.11.83
Инженер	Фомин		30.11.83

Т.П. 807-10-68.84 КЖИ-26.00

Панель ПС10

Стадия	Масса	Масштаб
Р	1900	1:50

Лист 1 Листов 2

ЦИТЭП сельхоз Владимир

Инв.№ подл. | Подпись и дата | Взам.инв.№

Альбом III

Формат	Зона	Поз.	Обозначение	Наименование	Кол.	Примечание
				Сборочные единицы		
А3		1	1.832.1-9.1.005 0000-02	Панель ПСД 30.12.40-П	1	
А3		2	1.832.1-9 20012 000	Изделие закладное М1	1	

Типовой проект

Ведомость расхода стали на дополнительные закладные изделия, кг

Марка элемента	Изделия закладные										Общий расход
	Арматура класса AIII ГОСТ 5781-82					Прокат марки Вст3кп2 ГОСТ 103-76					
	ф10				Итого	-δ=8				Итого	
ПС10	0,4				0,4	1,3				1,3	1,7

Инв.№ подл. | Подпись и дата | Взам.инв.№

Альбом II

Типовой проект

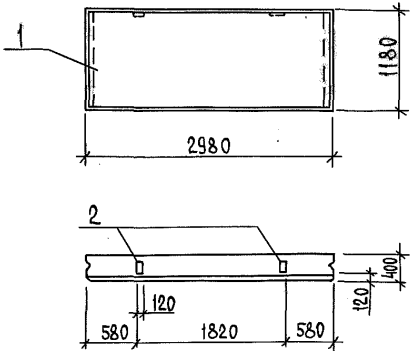

Инв.№ подл. | Подпись и дата | Взам.инв.№

ГИП	Борисов		9.12.83
Н.контр.	Козлов		30.11.83
Нач.отд.	Яновская		30.11.83
Гл.спец.	Фролова		30.11.83
Рук.гр.	Феськова		30.11.83
Инженер	Фомин		30.11.83

Т. п. 806-10-68.84 КЖИ-27.00

Панель ПС 11

Стадия	Масса	Масштаб
Р	1900	1:50
Лист 1	Листов 2	

ЦИТЭП сельхоз Владимир

Копировал Федорова Формат А4

Альбом III

Типовой проект

Формат	Зона	Поз.	Обозначение	Наименование	Кол.	Примечание
				Сборочные единицы		
А3		1	1.832.1-9.10050000-02	Панель ПСД 30.12.40-П	1	
А3		2	1.832.1-9.2.0012000	Изделие закладное М1	2	

Ведомость расхода стали на дополнительные закладные изделия, кг

Марка элемента	Изделия закладные: Арматура класса AIII ГОСТ 5781-82 ф10			Итого	Прокат марки Вст3кп2 ГОСТ 103-76 δ=8				Итого	Общий расход
ПС11	0,8			0,8	2,6				2,6	3,4

Инв.№ подл. | Подпись и дата | Взам.инв.№

Альбом II

Типовой проект

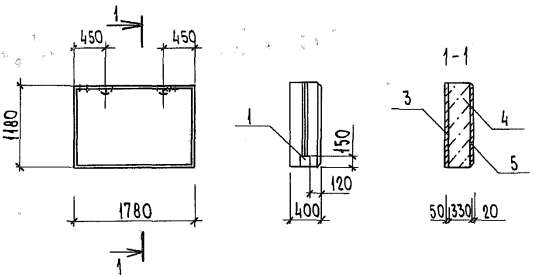

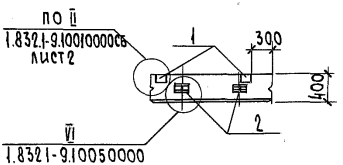

Инв.№подл. | Подпись и дата | Взам.инв.№

ГИП	Борисов		9.12.83
Н.контр.	Козлов		30.11.83
Нач.отд.	Яновская		30.11.83
Гл.спец.	Фролова		30.11.83
Рук.гр.	Феськова		30.11.83
Инженер	Фомин		30.11.83

Т.п. 806-10-68.84 КЖИ-28.00

Панель ПС12

Стадия	Масса	Масштаб
Р	1010	1:50
Лист 1	Листов 2	

ЦИТЭПсельхоз Владимир

Корнилова Балакирева Формат А4

Альбом III

Типовой проект

Формат	Зона	Поз.	Обозначение	Наименование	Кол.	Примечание
				Сборочные единицы		
А3		1	1.832.1-9.2001.2000	Изделие закладное М1	3	
				Детали		
А3		2	1.832.1-9.2.001.1001	Петля для подъема ПМ14-2	2	
				Материалы		
А4		3	КЖИ-ТУ	Изолирующий слой	0,1	м³
А4		4	КЖИ-ТУ	Теплоизоляционный слой	0,71	
А4		5	КЖИ-ТУ	Цементно-песчаный раствор М100	0,04	

Ведомость расхода стали на дополнительные закладные изделия, кг

Марка элемента	Изделия закладные									Общий расход
	Арматура класса				Прокат марки					
	AI		AIII		Вст3кп2					
	ГОСТ 5781-82				ГОСТ 103-76					
	Ø14	Итого	Ø10	Итого	-6÷8				Итого	
ПС12	3,2	3,2	1,2	1,2	3,9				3,9	8,3

Инв. № подл. | Подпись и дата | Взам. инв. №

Альбом II

Типовой проект

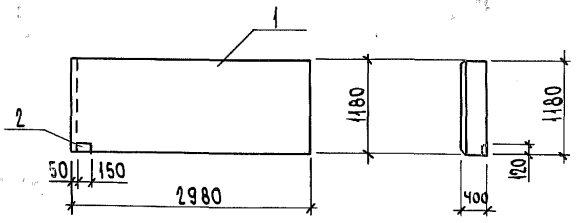

ГИП	БОРИСОВ		9.12.83
Н.КОНТР.	КОЗЛОВ		2.12.83
НАЧ.ОТД.	ЯНОВСКАЯ		2.12.83
ГЛ.СПЕЦ.	ФРОЛОВА		2.12.83
РУК.ГР.	ФЕСЬКОВА		2.12.83
ИНЖЕНЕР	ФОМИН		1.12.83

Т.П. 807-10-68.84 КЖИ-29.00

ПАНЕЛЬ ПС13

СТАДИЯ	МАССА	МАСШТАБ
Р	1900	1:50

ЛИСТ 1 ЛИСТОВ 2

ЦИТЭП СЕЛЬХОЗ ВЛАДИМИР

ВЗАМ.ИНВ.№ | ПОДПИСЬ И ДАТА | ИНВ.№ ПОДЛ.

Копировал Елдакиреса Формат А4

19578-02 68

Альбом II

Формат	Зона	Поз.	Обозначение	Наименование	Кол.	Примечание
				Сборочные единицы		
А3		1	1.832.1-9.1.0050000-02	Панель ПСД 30.12.40-п	1	
А3		2	1.832.1-9.200.12000	Изделие закладное М1	1	

Типовой проект

Ведомость расхода стали на дополнительные закладные изделия, кг

Марка элемента	Изделия закладные									Общий расход
	Арматура класса				Прокат марки					
	А III				Вст3 кп2					
	ГОСТ 5781-82				ГОСТ 103-76					
	ф10			Итого	-δ=8				Итого	
ПС13	0,4			0,4	1,3					1.7

Т.п. 807-10-68.84 КЖИ-29.00

Лист 2

Взам. инв. №

Подпись и дата

Инв. № подл.

Альбом II

Типовой проект

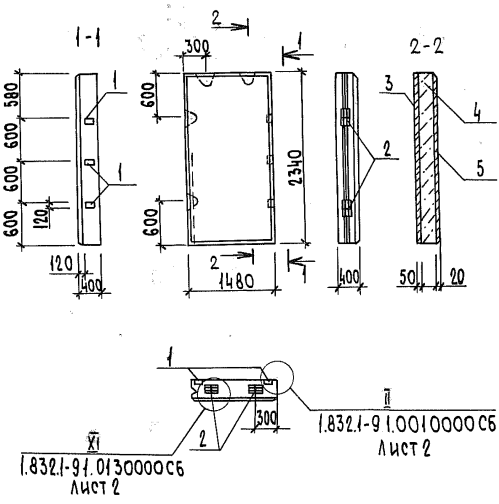

				Т.П. 807-10-68.84	КЖИ-30.00	
				Панель ПС14	Стадия: Р	Масса: 1900
						Масштаб: 1:50
					Лист	Листов 2
ГИП	Борисов		9.12.83		ЦИТЭП сельхоз Владимир	
Н.контр.	Козлов		30.11.83			
Нач.отд.	Яновская		30.11.83			
Гл.спец.	Фролова		30.11.83			
Рук.гр.	Феськова		30.11.83			
Инж.	Фомин		30.11.83			

Инв.№ подл. | Подпись и дата | Взам.инв.№

Копировал Бадакирева Формат А4

Альбом III

Типовой проект

Формат	Зона	Поз.	Обозначение	Наименование	Кол.	Примечание
				Сборочные единицы		
А3		1	1.832.1-9.20012000	Изделие закладное М1	5	
				Детали		
А3		2	1.832.1-9.20011001-08	Петля для подъема ПМ16-2	4	
				Материалы		
А4		3	КЖИ-ТУ	Изолирующий слой	0,17	м³
А4		4	КЖИ-ТУ	Теплоизоляционный слой	1,19	
А4		5	КЖИ-ТУ	Цементно-песчаный раствор М100	0,07	

Ведомость расхода стали на дополнительные закладные изделия, кг

Марка элемента	Изделия закладные									Общий расход
	Арматура класса				Прокат марки					
	A I		A III		Вст3кп2					
	ГОСТ 5781-82				ГОСТ 103-76					
	ф16	Итого	ф10	Итого	-6÷8				Итого	
ПС14	8,4	8,4	2,0	2,0	6,5				6,5	16,9

Инв. № подл. | Подпись и дата | Взам. инв. №

Альбом II

Типовой проект

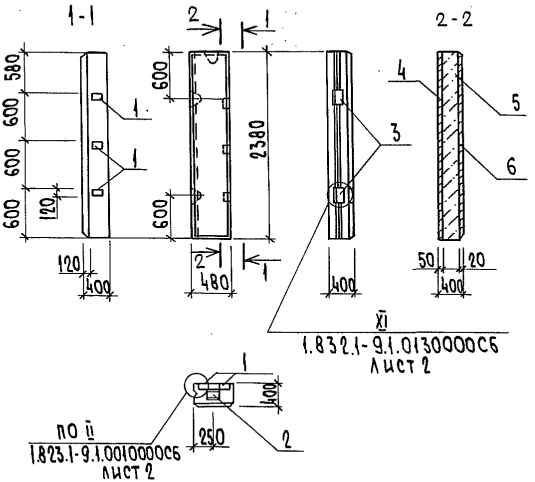

ГИП	Борисов		9.12.83
Н.контр.	Козлов		1.12.83
Нач.отд.	Яновская		1.12.83
Гл.спец.	Фролова		30.11.83
Рук.гр.	Феськова		1.12.83
Инженер	Фомин		5.01.84

Т.п. 807-10-68.84 КЖИ-31.00

Панель ПС16

Стадия	Масса	Масштаб
Р	370	1:50
Лист 1	Листов 2	

ЦИТЭПсельхоз Владимир

Инв.№ подл. | Подпись и дата | Взам.инв.№

Копировал Балакирева Формат А1

19578-02 72

Альбом III

Типовой проект

Формат	Зона	Поз.	Обозначение	Наименование	Кол.	Примечание
				Сборочные единицы		
А3		1	1.832.1-9.20012000	Изделие закладное М1	5	
				Детали		
				Петли для подъема		
А3		2	1.832.1-9.2.0011001-01	ПМ10-2	1	
А3		3	1.832.1-9.20011001	ПМ10-1	2	
				Материалы		
А4		4	КЖИ-ТУ	Изолирующий слой	0,06	$м^3$
А4		5	КЖИ-ТУ	Теплоизоляционный слой	0,4	
А4		6	КЖИ-ТУ	Цементно-песчаный раствор М100	0,03	

Ведомость расхода стали на дополнительные закладные изделия, кг

Марка элемента	Изделия закладные									Общий расход
	Арматура класса				Прокат марки					
	AI		AIII		Вст3кп2					
	ГОСТ 5781-82				ГОСТ 103-76					
	ф10	Итого	ф10	Итого	δ=8				Итого	
ПС16	2.0	2.0	2.0	2.0	6,5				6.5	10,5

Инв. № подл. | Подпись и дата | Взам. инв. №

Копировал Балакирева Формат А4 19578-02 73

Альбом II

Типовой проект

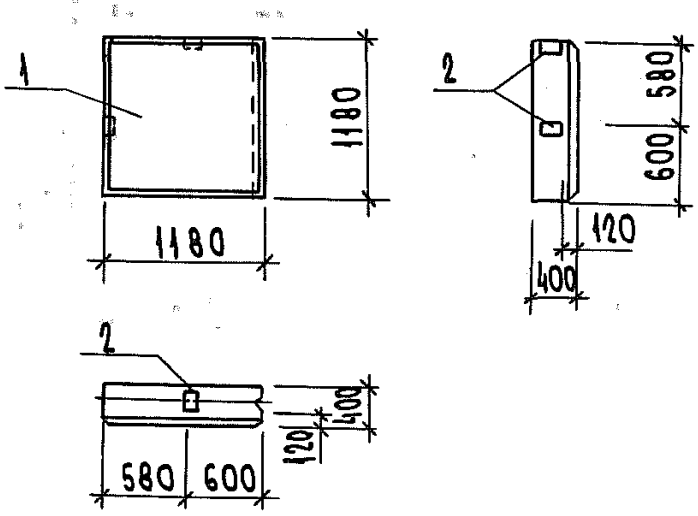

ГИП	Борисов		9.12.83
Н.контр.	Козлов		1.12.83
Нач.отд.	Яновская		1.12.83
Гл.спец.	Фролова		30.11.83
Рук.гр.	Феськова		1.12.83
Инженер	Фомин		30.11.83

Т.п. 807-10-68.84 КЖИ-32.00

Панель ПС17

Стадия	Масса	Масштаб
Р	740	1:50
Лист 1	Листов 2	

ЦИТЭПсельхоз Владимир

Инв.№ подл. | Подпись и дата | Взам. инв.№

Копировал Балакирева Формат А4

Альбом III

Типовой проект

Формат	Зона	Поз.	Обозначение	Наименование	Кол.	Примечание
				Сборочные единицы		
А3		1	1.832.1-9.1.0150000-01	Панель ПСД 12.12.40-П	1	
А3		2	1.832.1-9.10012000	Изделие закладное М1	3	

Ведомость расхода стали на дополнительные закладные изделия, кг

Марка элемента	Изделия закладные									Общий расход
	Арматура класса AIII ГОСТ 5781-82					Прокат марки Вст3кп2 ГОСТ 103-76				
	Ф10			итого		δ=8			итого	
ПС17	1.2			1.2		3.9			3.9	5.1

Инв. № подл. | Подпись и дата | Взам. инв. №

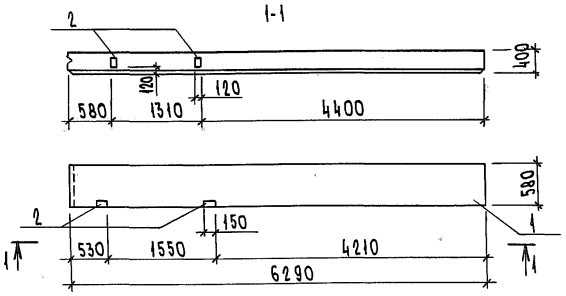

ГИП	Борисов		9.12.87
Н.контр	Козлов		1.12.87
Нач.отд	Яновская		1.12.87
Гл.спец	Фролова		30.11.87
Рук.гр.	Феськова		1.12.87
Инженер	Фомин		30.11.87

Т.п. 807-10-68.84 КЖИ-33.00

Панель ПС19

Стадия	Масса	Масштаб
Р	2000	1:50
Лист 1	Листов 2	

ЦИТЭП сельхоз Владимир

Инв.№ подл. | Подпись и дата | Взам.инв.№

Альбом III

Формат	Зона	Поз.	Обозначение	Наименование	Кол.	Примечание
				Сборочные единицы		
А3		1	1.832.1-9.1.0020000-24	Панель ПСД 60.6.40-П-У	1	
А3		2	1.832.1-9.2.0012000	Изделие закладное М1	4	

Типовой проект

Ведомость расхода стали на дополнительные закладные изделия, кг

Марка элемента	Изделия закладные									Общий расход
	Арматура класса А III ГОСТ 5781-82				Прокат марки Вст3кп2 ГОСТ 103-76					
	ф10			Итого	-6-8				Итого	
ПС19	1,6			1,6	5,2				5,2	6,8

Инв.№ подл. | Подпись и дата | Взам. инв.№

Альбом II

Типовой проект

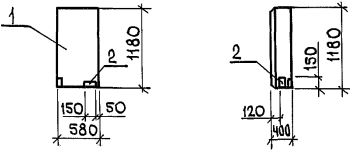

				Т. п. 807-10-68.84		КЖИ-34.00	
				Панель ПС20	Стадия	Масса	Масштаб
ГИП	Борисов		20.2.84		Р	370	1:50
Н. контр.	Козлов		20.2.84		Лист 1	Листов 2	
Нач. отд.	Яновская		20.2.84				
Гл. спец.	Фролова		20.2.84		ЦИТЭПсельхоз Владимир		
Рук. гр.	Феськова		20.2.84				
Инженер	Фомин		20.2.84				

Инв. № подл. | Подпись и дата | Взам. инв. №

Копировал ИКоП Формат А4 19578-02 78

Альбом III

Формат	Зона	Поз.	Обозначение	Наименование	Кол.	Примечание
				Сборочные единицы		
А3		1	1.832.1-9.1.0150000	Панель ПСД 6.12.40-П	1	
А3		2	1.832.1-9.2.0012000	Изделие закладное М1	2	

Типовой проект

Ведомость расхода стали на дополнительные закладные изделия, кг

Марка элемента	Изделия закладные									Общий расход
	Арматура класса				Прокат марки					
	AIII				Вст3кп2					
	ГОСТ 5781-82				ГОСТ 103-76					
	ф10			итого	δ=8				итого	
ПС20	0,8			0,8	2,6				2,6	3,4

Инв.№ подл. | Подпись и дата | Взам. инв.№

Альбом II

Типовой проект

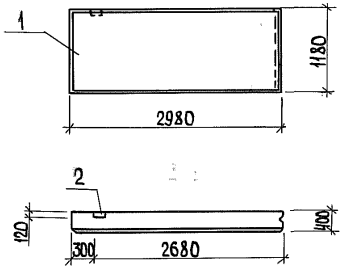

Т.п. 807-10-68.84		КЖИ-35.00	
Панель ПС21	Стадия	Масса	Масштаб
	Р	1900	1:50
	Лист 1	Листов 2	
	ЦИТЭПсельхоз Владимир		

ГИП	Борисов		30.11.85
Н.контр.	Козлов		30.11.85
Нач.отд.	Яновская		30.11.85
Гл.спец.	Фролова		30.11.85
Рук.гр.	Феськова		30.11.85
Инженер	Фомин		30.11.85

Инв.№ подл. | Подпись и дата | Взам.инв.№

Копировал Ящук Формат А4 19578-02 80

Альбом III

Формат	Зона	Поз.	Обозначение	Наименование	Кол.	Примечание
				Сборочные единицы		
А3		1	1.832.1-9.1.0050000-02	Панель ПСД 30.12.40-П	1	
А3		2	1.832.1-9.2.0012000	Изделие закладное М1	1	

Типовой проект

Ведомость расхода стали на дополнительные закладные изделия, кг

Марка элемента	Изделия закладные									Общий расход
	Арматура класса AIII ГОСТ 5781-82				Прокат марки Вст3кп2 ГОСТ 103-76					
	ф10			Итого	-δ=8				Итого	
ПС21	0,4			0,4	1,3				1,3	1,7

Взам. инв. № | Подпись и дата | Инв. № подл.

Т.п. 807-10-68.84 КЖИ-35.00

Лист 2

Копировал Ящук Формат А4 19578-02 81

Альбом III

Типовой проект

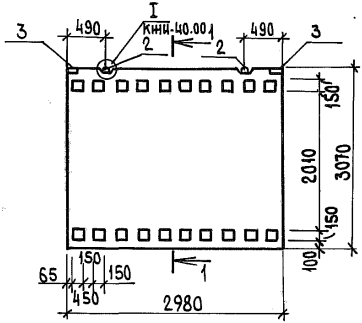

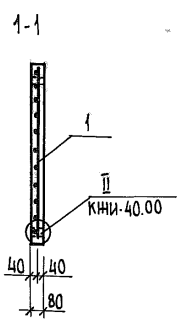

Инв.№ подл. | Подпись и дата | Взам.инв.№

		Т. п. 807-10-68.84	КЖИ-36.00
		Панель перегородки ПГ1	Стадия: Р; Масса: 1880кг; Масштаб: 1:50
			Лист 1 Листов 2
			ЦИТЭПсельхоз Владимир

ГИП	Борисов		19.12.83
Н.контр.	Козлов		30.11.83
Нач.отд.	Яновская		30.11.83
Гл.спец.	Фролова		30.11.83
Рук.гр.	Феськова		30.11.83
Инж.	Фомин		30.11.83

Копировал | Формат А4 | 19578-02 82

Альбом II

Типовой проект

Формат	Зона	Поз.	Обозначение	Наименование	Кол.	Примечание
				Сборочные единицы		
А4		1	КЖИ-36.01	Сетка арматурная С1	1	
				Изделия закладные		
А4		2	1.400-9, вып. 1	УП1-7	2	
А3		3	1.400-15. 81.560	МН558	2	
				Материалы		
				Бетон М150	0,75	м³

Выборка стали на один элемент, кг

Марка элемента	Арматурные изделия						Закладные изделия						Общий расход
	Арм. сталь ТУ14-1-659-75						Арматура класса			Прокат марки			
	класс ВрI						AI		AIII	Вст3кп2			
	ф						ГОСТ 5781-82			ГОСТ 103-76			
	5						ф12		ф8	С8			
ПГ1	12,5						1,39		0,4	1,4			15,69

Инв.№ подл. | Подпись и дата | Взам.инв.№

Т.п. 807-10-68.84 КЖИ-36.00

Лист 2

Копировал Ящук Формат А4 19578-02 83

Альбом III

Типовой проект

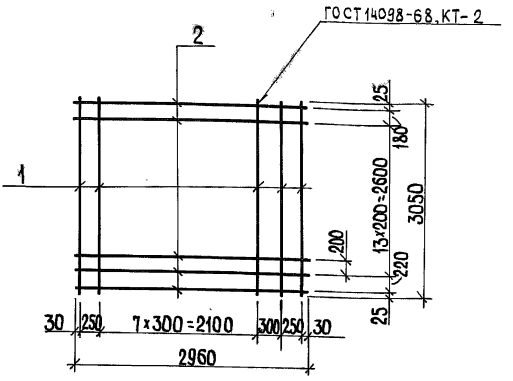

Формат	Зона	Поз.	Обозначение	Наименование	Кол.	Примечание
				Детали		
				ф5 Вр I ТУ 14-4-659-75		
Б4		1	КЖИ-36.01	L=3050	16	
Б4		2	КЖИ-36.01	L=2960	11	

Инв. № подл. | Подпись и дата | Взам. инв. №

ГИП	Борисов		7.12.83
Н. контр.	Козлов		30.11.83
Нач. отд.	Яновская		30.11.83
Гл. спец.	Фролова		30.11.83
Рук. гр.	Феськова		30.11.83
Инж.	Фомин		30.11.83

Т. п. 807-10-68.84 КЖИ-36.01

Сетка арматурная С1

Стадия	Масса	Масштаб
Р	12,5	1:50

Лист Листов 1

ЦИТЭПсельхоз Владимир

Копировал Ящук Формат А4 19578-02 84

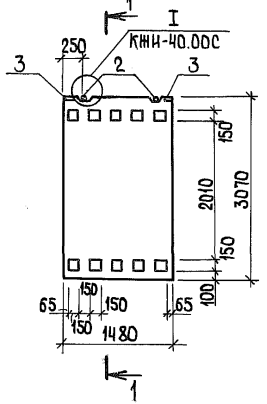

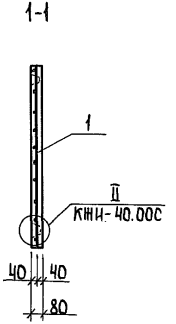

ГИП	Борисова		9.12.83
Н.контр.	Козлов		2.12.83
Нач.отд.	Яновская		2.12.83
Гл.спец.	Фролова		2.12.83
Рук.гр.	Феськова		2.12.83
Инж.	Фомин		1.12.83

Т.п. 807-10-68.84 КЖИ-37.00

Панель перегородки ПГ2

Стадия	Масса	Масштаб
Р	940	1:50
Лист 1	Листов 2	

ЦИТЭП сельхоз Владимир

Копировал Ящук Формат А4 19578-02 85

Альбом III

Формат	Зона	Поз.	Обозначение	Наименование	Кол.	Примечание
				Сборочные единицы		
А4		1	КЖИ-37.00	Сетка арматурная С1	1	
				Изделия закладные		
А4		2	1.400-9, вып.1	УП1-7	2	
А3		3	1.400-15.81.560	МН558	2	
				Материалы		
				Бетон М 150	0,37	м³

Типовой проект

Выборка стали на один элемент, кг

Марка элемента	Арматурные изделия						Закладные изделия						Общий расход
	Арм.сталь ТУ14-4-659-75						Арматура класса			Прокат марки			
	класс ВРI						AI		AIII	Вст3 кп2			
	ф						ГОСТ 5781-82			ГОСТ 103-76			
	5						Ф12		Ф8	С8			
ПГ2	8,9						1,39		0,4	1,4			12,9

Инв.№ подл. | Подпись и дата | Взам.инв.№

Альбом III

Типовой проект

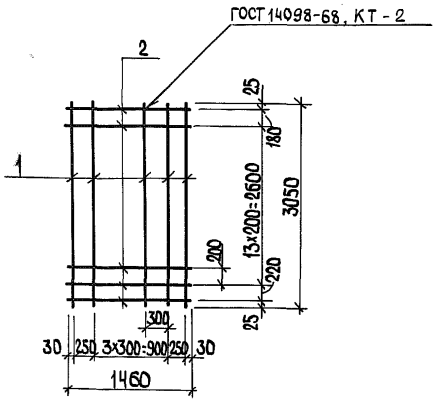

Формат	Зона	Поз.	Обозначение	Наименование	Кол.	Примечание
				Детали		
				ФБврIIТУ-14-4-659-75		
Б4		1	КЖИ-37.01	L=3050	16	
Б4		2	КЖИ-37.01	L=1460	6	

Взам. инв. № | Подпись и дата | Инв. № подл.

ГИП	Борисов		8.11.85
Н.контр.	Козлов		30.11.83
Нач.отд.	Яновская		30.11.83
Гл.спец.	Фролова		30.11.83
Рук.гр.	Феськова		30.11.83
Инж.	Фомин		30.11.83

Т.п. 807-10-68.84 КЖИ-37.01

Сетка арматурная С1

Стадия	Масса	Масштаб
Р	8,9	1:50
Лист	Листов 1	

ЦИТЭПсельхоз Владимир

Копировал Ящук Формат А4 19578-02 87

Альбом II

Типовой проект

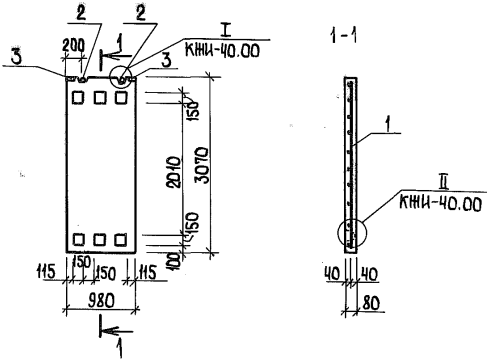

				Т.П. 807-10-68.84	КЖИ-38.00	
				Панель перегородки ПГ3	Стадия: Р; Масса: 627кг; Масштаб: 1:50	
ГИП	Борисов		9.12.83		Лист 1; Листов 2	
Н.контр.	Козлов		30.11.83		ЦИТЭПсельхоз Владимир	
Нач.отд.	Яновская		30.11.83			
Гл.спец.	Фролова		30.11.83			
Рук.гр.	Фескова		30.11.83			
Инж.	Фомин		30.11.83			

Инв.№ подл. | Подпись и дата | Взам.инв.№

Копировал Ящук Формат А4 19578-02 88

Альбом III

Типовой проект

Формат	Зона	Поз.	Обозначение	Наименование	Кол.	Примечание
				Сборочные единицы		
А4		1	КЖИ-38.00	Сетка арматурная С1	1	
				Изделия закладные		
А4		2	1.400-9, вып.1	УП1-7	2	
А3		3	1.400-15.81.560	МН558	2	
				Материалы		
				Бетон М150	0,25	м³

Выборка стали на один элемент, кг

Марка элемента	Арматурные изделия						Закладные изделия						Общий расход
	Арм. сталь ТУ14-4-659-75						Арматура класса			Прокат марки			
	Класс Вр I						AI		AIII	Вст3кп2			
	ф						ГОСТ 5781-82			ГОСТ 103-76			
	5						ф12		ф8	С8			
ПГ3	4,2						1,39		0,4	1,4			7,39

Инв.№ подл. | Подпись и дата | Взам.инв.№

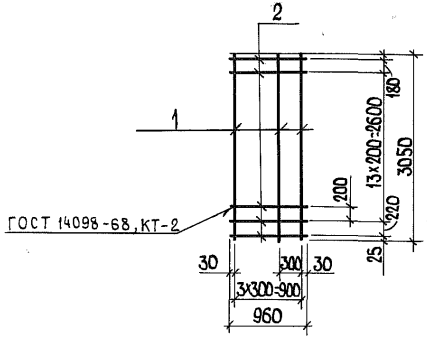

Формат	Зона	Поз.	Обозначение	Наименование	Кол.	Примечание
				Детали		
				ф5 Вр I ТУ-14-4-659-75		
Б4		1	КЖИ-38.01	L= 3050	4	
Б4		2	КЖИ-38.01	L= 960	16	

Инв.№ подл. | Подпись и дата | Взам. инв.№

Т. п. 807-10-68.84 КЖИ-38.01

Сетка арматурная С1

Стадия	Масса	Масштаб
Р	4,2	1:50

Лист | Листов 1

ЦИТЭПсельхоз Владимир

ГИП	Борисов		9.12.89
Н.контр.	Козлов		9.12.89
Нач.отд.	Яновская		9.12.89
Гл.спец.	Фролова		9.12.89
Рук.гр.	Феськова		9.12.89
Инж.	Фомин		9.12.89

Копировал Ящук Формат А4

Альбом III

Типовой проект

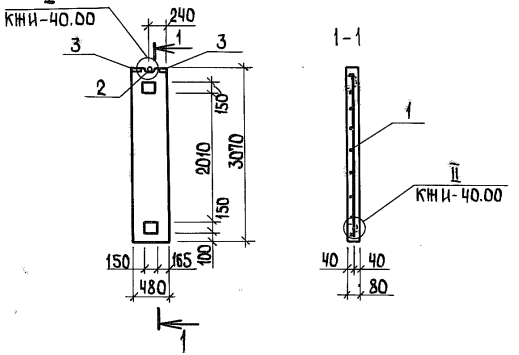

Инв.№ подл. | Подпись и дата | Взам.инв.№

				Т.п. 807-10-68.84	КЖИ-39.00	
				Панель перегородки ПГ4	Стадия: Р	Масса: 315кг; Масштаб: 1:50
ГИП	Борисов		9.12.83		Лист 1	Листов 2
Н.контр.	Козлов		30.11.83		ЦИТЭПсельхоз Владимир	
Нач.отд.	Яновская		30.11.83			
Гл.спец.	Фролова		30.11.83			
Рук.гр.	Феськова		30.11.83			
Инж.	Фомин		30.11.83			

Копировал Ящук Формат А4

Альбом II

Типовой проект

Формат	Зона	Поз.	Обозначение	Наименование	Кол.	Примечание
				Сборочные единицы		
А4		1	КЖИ-39.00	Сетка арматурная С1		
				Изделия закладные		
А4		2	1.400-9, вып. 1	УП1-7	2	
А3		3	1.400-15. 81.560	МН558	2	
				Материалы		
				Бетон М150	0,13	м³

Выборка стали на один элемент, кг

Марка элемента	Арматурные изделия						Закладные изделия						Общий расход
	Арм. сталь ТУ14-4-659-75						Арматура класса			Прокат марки			
	класс Вр I						AI		AIII	Вст3кп2			
	ф						ГОСТ 5781-82			ГОСТ 103-76			
	5						ф12		ф8	С8			
ПГ4	2,4						1,39		0,4	1,4			5,59

Инв. № подл. | Подпись и дата | Взам. инв. №

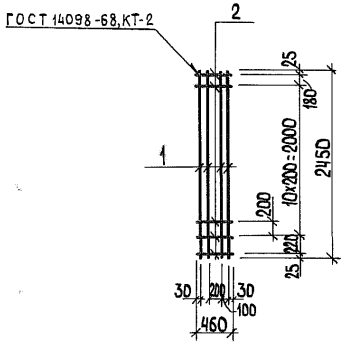

Формат	Зона	Поз.	Обозначение	Наименование	Кол.	Примечание
				Детали		
				ФЗВрI ТУ-14-4-659-75		
Б4		1	КЖИ-39.01	L=2450	4	
Б4		2	КЖИ-39.01	L=460	13	

Инв.№подл. | Подпись и дата | Взам.инв.№

Т.п. 807-10-68.84 КЖИ-39.01

ГИП	Борисов		9.11.83
Н.контр.	Козлов		30.11.83
Нач.отд.	Яновская		30.11.83
Гл.спец.	Фролова		30.11.83
Рук.гр.	Феськова		30.11.83
Инж.	Фомин		30.11.83

Сетка арматурная С1

Стадия	Масса	Масштаб
Р	2,4	1:50
Лист	Листов 1	

ЦИТЭПсельхоз Владимир

Альбом III

Типовой проект

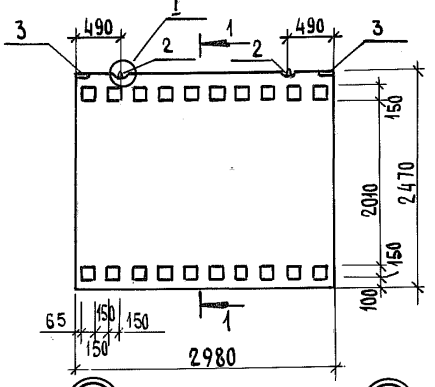

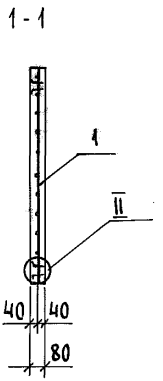

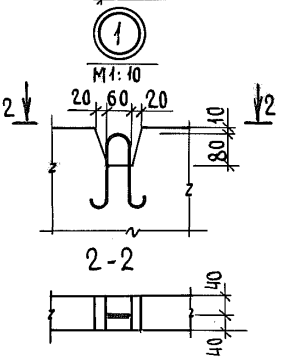

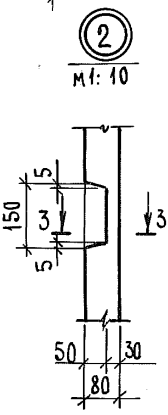

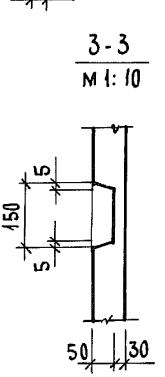

Инв.N подл. | Подпись и дата | Взам. инв.№

ГИП	Борисов		9.12.83
Н.контр.	Козлов		1.12.83
Нач. отд	Яновская		1.12.83
Гл. спец.	Фролова		30.11.83
Рук. гр.	Феськова		1.12.83
Инж.	Фомин		30.11.83

Т. п. 807-10-68.84 КЖИ-40,00

Панель перегородки ПГ5

Стадия	Масса	Масштаб
Р	1482 кг	1:50
Лист 1	Листов 2	

ЦИТЭПсельхоз Владимир

Копировал Формат А4

19578-02 94

Альбом II

Типовой проект

Формат	Зона	Поз.	Обозначение	Наименование	Кол.	Примечание
				Сборочные единицы		
А4		1	КЖИ-40.00	Сетка арматурная С1	1	
				Изделия закладные		
А4		2	1.400-9, вып.1	УП1-7	2	
А3		3	1.400-15, 81.560	МН558	2	
				Материалы		
				Бетон марки 150	0,6	м³

Выборка стали на один элемент, кг

Марка элемента	Арматурные изделия						Закладные изделия						Общий расход
	Арм.сталь ТУ14-4-659-75						Арматура класса			Прокат марки			
	Класс Вр I						AI		AIII	ВСт3кп2			
	⌀						ГОСТ 5781-82			ГОСТ 103-76			
	5						⌀12		⌀8	С8			
ПГ5	10,1						1,39		0,4	1,4			13,29

Инв.№ подл. | Подпись и дата | Взам. инв.№

Альбом III

Типовой проект

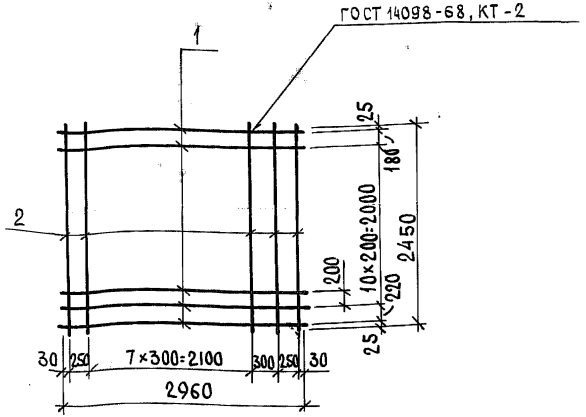

Формат	Зона	Поз.	Обозначение	Наименование	Кол.	Примечание
				Детали		
				Ø5 Вр I ТУ14-4-659-75		
Б4		1	КЖИ-40.01	L=2960	13	
Б4		2	КЖИ-40.01	L=2450	11	

Инв. № подл. | Подпись и дата | Взам. инв. №

ГИП	Борисов		9.12.83
Н. контр.	Козлов		1.12.83
Нач. отд.	Яновская		1.12.83
Гл. спец.	Фролова		30.11.83
Рук. гр.	Феськова		1.12.83
Инж.	Фомин		30.11.83

Т. п. 807-10-68.84 КЖИ-40.01

Сетка арматурная С1

Стадия	Масса	Масштаб
Р	10,1	1:50
Лист	Листов 1	

ЦИТЭПсельхоз Владимир

Копировал

Формат А4

19578-02 96

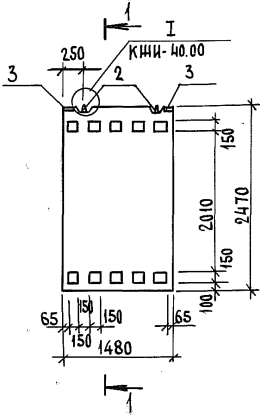

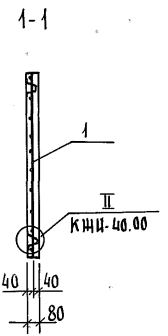

Инв.№подл. | Подпись и дата | Взам.инв.№

ГИП	Борисов		9.12.83
Н.контр.	Козлов		1.12.83
Нач.отд.	Яновская		1.12.83
Гл.спец.	Фролова		30.11.83
Рук.гр.	Феськова		1.12.83
Инж.	Фомин		30.11.83

Т.п. 807-10-68.84 КЖИ-41.00

Панель перегородки ПГ6

Стадия	Масса	Масштаб
Р	741кг	1:50
Лист	Листов 2	

ЦИТЭП сельхоз Владимир

Альбом III

Типовой проект

Формат	Зона	Поз.	Обозначение	Наименование	Кол.	Примечание
				Сборочные единицы		
А4		1	КЖИ-41.00	Сетка арматурная С1	1	
				Изделия закладные		
А4		2	1.400-9, вып.1	УП1-7	2	
А3		3	1.400-15. В1. 560	NH558	2	
				Материалы		
				Бетон М150	0,3	м³

Выборка стали на один элемент, кг

Марка элемента	Арматурные изделия						Закладные изделия						Общий расход
	Арм. сталь ТУ14-4-659-75						Арматура класса			Прокат марки			
	класс Вр I						AI		A III	Вст3кп2			
	∅						ГОСТ 5781-82			ГОСТ 103-76			
	5						∅12		∅8	С8			
ПГ6	5,3						1.39		0,4	1.4			8,49

Инв. № подл. | Подпись и дата | Взам. инв. №

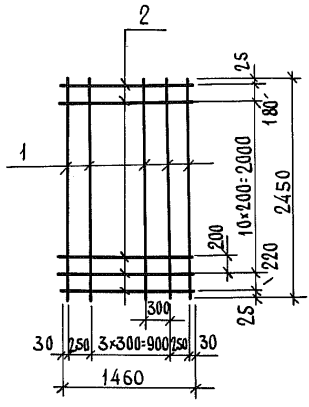

Формат	Зона	Поз.	Обозначение	Наименование	Кол.	Примечание
				Детали		
				Ø5 BpI 74-14-4-659-75		
		1		L = 2450	6	
		2		L = 1460	13	

Инв. № подл. | Подпись и дата | Взам. инв. №

ГИП	Борисов		9.12.83
Н. контр.	Козлов		1.12.83
Нач. отд.	Яновская		1.12.83
Гл. спец.	Фролова		30.11.83
Рук. гр.	Феськова		1.12.83
Инж.	Фомин		30.11.83

Т. п. 807-10-68.84 КЖИ-41.01

Сетка арматурная С1

Стадия	Масса	Масштаб
Р	5,3	1:50
Лист	Листов 1	

ЦИТЭПсельхоз Владимир

Копировал Формат А4

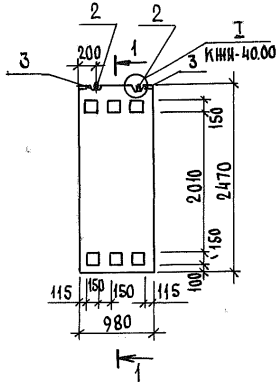

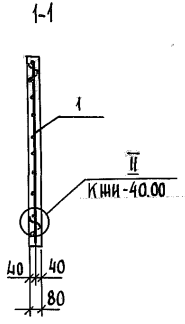

ГИП	Борисов		9.12.87
Н.контр.	Козлов		1.12.87
Нач.отд.	Яновская		1.12.87
Гл.спец.	Фролова		30.11.87
Рук.гр.	Феськова		1.12.87
Инж.	Фомин		30.11.87

Т.п. 807-10-68.84 КЖИ-42,00

Панель перегородки ПГ7

Стадия	Масса	Масштаб
Р	494 кг	1:50

Лист | Листов 2

ЦИТЭПсельхоз Владимир

Копировал Формат А4

Альбом III

Типовой проект

Формат	Зона	Поз.	Обозначение	Наименование	Кол.	Примечание
				Сборочные единицы		
А4		1	КЖИ-42.00	Сетка арматурная С1	1	
				Изделия закладные		
А4		2	1.400-9, вып.1	УП1-7	2	
А3		3	1.400-15. В1.560	МК558	2	
				Материалы		
				Бетон М150	0,2	м³

Выборка стали на один элемент, кг

Марка элемента	Арматурные изделия						Закладные изделия						Общий расход
	Арм. сталь Ту 14-4-659-75						Арматура класса			Прокат марки			
	класс Вр I						AI		A III	Вст3кп2			
	∅						ГОСТ 5781-82			ГОСТ 103-76			
	5						∅12		∅8	С8			
ПГ7	4,4						1,39		0,4	1,4			7.59

Инв. № подл. | Подпись и дата | Взам. инв. №

Т.п. 807-10-68.84 КЖИ-42.00

Лист 2

Копировал

Формат А4

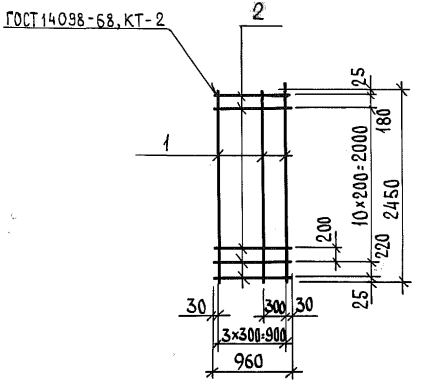

Формат	Зона	Поз.	Обозначение	Наименование	Кол.	Примечание
				Детали		
				Ø5 Вр I ТУ 14-4-659-75		
Б4		1	КЖИ-42.01	L= 2450	4	
Б4		2	КЖИ-42.01	L= 960	13	

Инв. № подл. | Подпись и дата | Взам. инв. №

Т.п. 807-10-68.84 КЖИ-42.01

ГИП	Борисов		9.12.83
Н. контр.	Козлов		1.12.83
Нач. отд.	Яновская		1.12.83
Гл. спец.	Фролова		30.11.83
Рук. гр.	Феськова		1.12.83
Инж.	Фомин		30.11.83

Сетка арматурная С1

Стадия	Масса	Масштаб
Р	4.4	1:50
Лист	Листов 1	

ЦИТЭПсельхоз Владимир

Копировал Мк Формат А4

Альбом II

Типовой проект

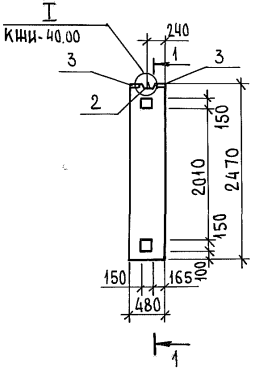

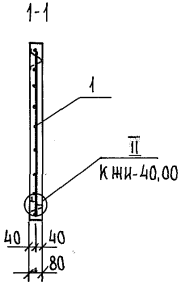

Инв. № подл. | Подпись и дата | Взам. инв. №

ГИП	Борисов		9.12.87
Н. контр.	Крылов		9.12.87
Нач. отд.	Яновская		9.12.87
Гл. спец.	Фролова		30.11.87
Рук. гр.	Феськова		1.12.87
Инж.	Фомин		30.11.87

Т. п. 807-10-68.84 КЖИ-43.00

Панель перегородки ПГ8

Стадия	Масса	Масштаб
Р	247кг	1:50
Лист 1	Листов 2	

ЦИТЭПсельхоз Владимир

Копировал

Формат А4

19578-02 103

Альбом III

Типовой проект

Формат	Зона	Поз.	Обозначение	Наименование	Кол.	Примечание
				Сборочные единицы		
А4		1	КЖИ-43.00	Сетка арматурная С1	1	
				Изделия закладные		
				УП1-7	1	
А4		2	1.400-9, вып.1	МН558	2	
А3		3	1.400-1, в1.560			
				Материалы		
				Бетон М150	0,1	м³

Выборка стали на один элемент, кг

Марка элемента	Арматурные изделия						Закладные изделия								Общий расход
	Арм. сталь ТУ14-4-659-75						Арматура класса				Прокат марки				
	класс Вр I						AI		A III		ВСт3 кп2				
	∅						ГОСТ 5781-82				ГОСТ 103-76				
	5						∅12		∅8		С8				
ПГ8	2,4						0,7		0,4		1,4				4,9

Инв. № подл. | Подпись и дата | Взам. инв. №

Альбом II

Типовой проект

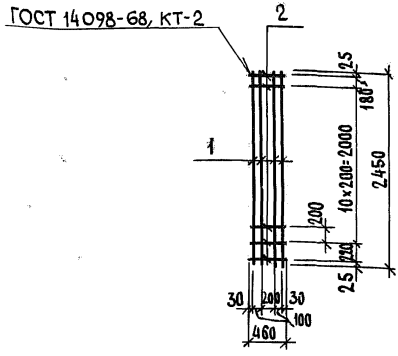

Формат	Зона	Поз.	Обозначение	Наименование	Кол.	Примечание
				Детали		
				Ф5 Вр I ТУ14-4-659-75		
БЧ		1	КЖИ-43.01	L= 2450	4	
БЧ		2	КЖИ-43.01	L= 460	13	

Инв. № подл. | Подпись и дата | Взам. инв. №

ГИП	Борисова		12.83
Н. контр.	Козлова		12.83
Нач. отд.	Яновская		12.83
Гл. спец.	Фролова		12.83
Рук. гр.	Феськова		12.83
Инж.	Фомин		12.83

Т.П. 807-10-68.84 КЖИ-43.01

Сетка арматурная С1

Стадия	Масса	Масштаб
Р	2,4	1:50
Лист	Листов 1	

ЦИТЭПсельхоз Владимир

Копировал Формат А4

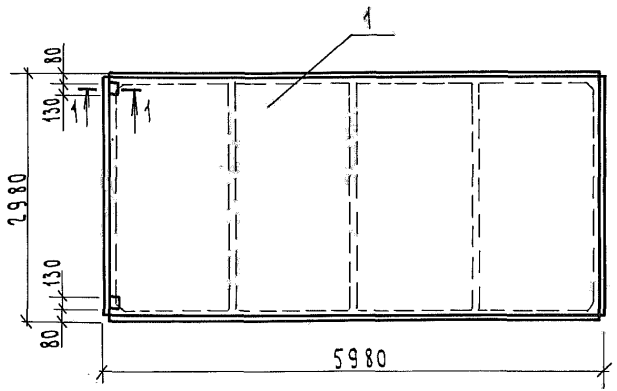

1—1
М1:10

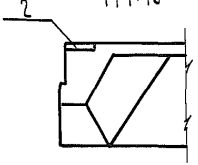

ГИП	Борисов		9.11.83
Н.контр.	Козлов		1.12.83
Нач. отд.	Яновская		1.12.83
Гл. спец.	Фролова		30.11.83
Рук. гр.	Феськова		1.12.83
Инж.	Фомин		1.12.83

Т. п. 804-10-68.84 КЖИ-44.00

Плита П1

Стадия	Масса	Масштаб
Р	3280	1:50
Лист 1	Листов 2	

ЦИТЭПсельхоз Владимир

Инв. № подл. | Подпись и дата | Взам. инв. №

Копировал Семахина Формат А4

Альбом III

Формат	Зона	Поз.	Обозначение	Наименование	Кол.	Примечание
				Сборочные единицы		
А3		1	1.865.1-4/80.01-10000, 1.865.1-11.1-3	Плита 1ПГ-3АIVт-80лв-5-400п	1	
А3		2	1.865.1-4/80.02-00120	Изделие закладное М6	2	

Типовой проект

Ведомость расхода стали на дополнительные закладные изделия, кг

Марка элемента	Изделия закладные									Общий расход
	Арматура класса				Прокат марки					
	A III				Вст3 кп2					
	ГОСТ 5781-82				ГОСТ 103-76					
	Ф10			Итого	-8=8				Итого	
П1	0,8			0,8	1,8				1,8	2,6

Инв. № подл. | Подпись и дата | Взам. инв. №

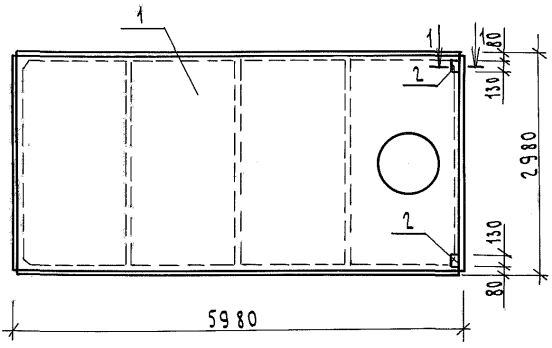

1—1
М 1:10

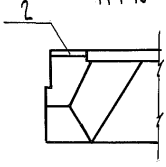

Инв. № подл. | Подпись и дата | Взам. инв. №

ГИП	Борисов		9.12.83
Н. контр.	Козлов		1.12.83
Нач. ОТА	Яновская		1.12.83
Гл. спец.	Фролова		30.11.83
Рук. гр.	Фескова		1.12.83
Инж.	Фомин		30.11.83

Т. п. 807-10-68.84 КЖИ-45.00

Плита П2

Стадия	Масса	Масштаб
Р	3820	1:50
Лист 1	Листов 2	

ЦИТЭП сельхоз Владимир

Альбом III

Формат	Зона	Поз.	Обозначение	Наименование	Кол.	Примечание
				Сборочные единицы		
А3		1	1.865.1-4/80.01-20000, 1.865-11.1	Плита 1ПВ7-4АIVт-80лв.5-400п	1	
А3		2	1.865.1-4/80.02-00120	Закладное изделие М6	2	

Типовой проект

Ведомость расхода стали на дополнительные закладные изделия, кг

Марка элемента	Изделия закладные									Общий расход
	Арматура класса AIII ГОСТ 5781-82				Прокат марки Вст3кп2 ГОСТ 103-76					
	Ф10			Итого	-δ=8				Итого	
П2	0,8			0,8	1,8				1,8	2,6

Инв. № подл. | Подпись и дата | Взам. инв. №

Альбом III

Типовой проект

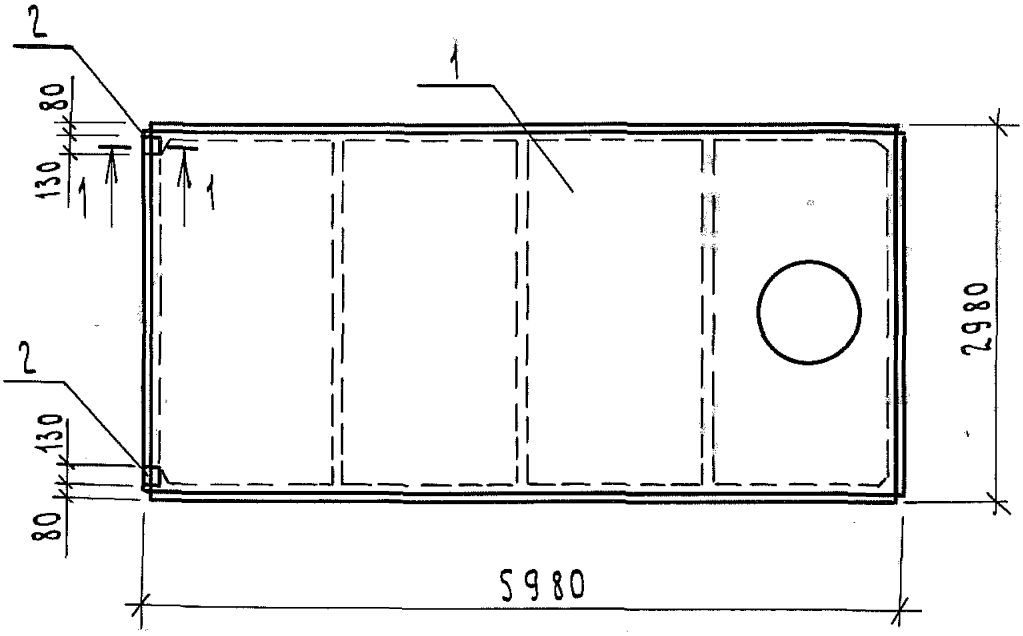

1–1
М 1:10

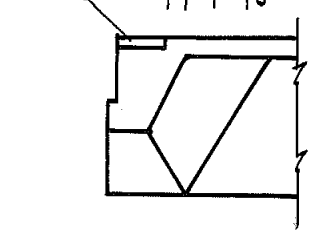

Инв. № подл. | Подпись и дата | Взам. инв. №

ГИП	Борисов		9.12.83
Н. контр.	Козлов		1.12.83
Нач. отд.	Яновская		1.12.83
Гл. спец.	Фролова		30.11.83
Рук. гр.	Феськова		1.12.83
Н. нж.	Фомин		30.11.83

Т. п. 807-10-68.84 КЖИ-46.00

Плита П3

Стадия	Масса	Масштаб
Р	3820	1:50
Лист 1	Листов 2	

ЦИТЭП сельхоз Владимир

Копировал Семахина Формат А4

Альбом III

Типовой проект

Формат	Зона	Поз.	Обозначение	Наименование	Кол.	Примечание
				Сборочные единицы		
А3		1	1.865.1-4/80.01-20000,1.865.1-11.1	Плита 1ПВ7-4АIVт-80лв-S-400п	1	
А3		2	1.865.1-4/80.02-00120	Изделие закладное М6	2	

Ведомость расхода стали на дополнительные закладные изделия, кг

Марка элемента	Изделия закладные									Общий расход
	Арматура класса AIII ГОСТ 5781-82				Прокат марки Вст3кп2 ГОСТ 103-76					
	ф10			Итого	δ=8				Итого	
П3	0,8			0,8	1,8				1,8	2,6

Инв. № подл. | Подпись и дата | Взам. инв. №

Альбом II

Типовой проект

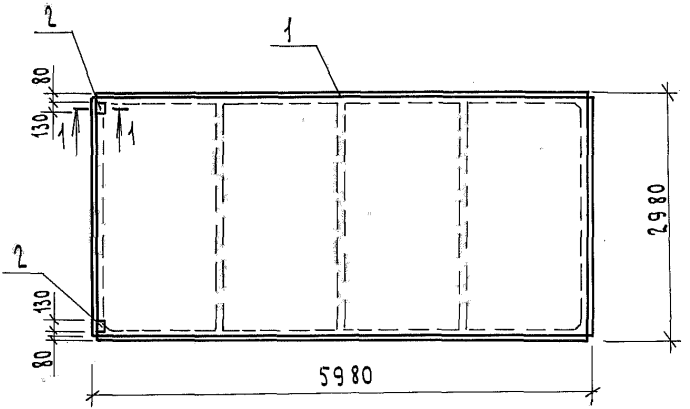

1 – 1
М 1:10

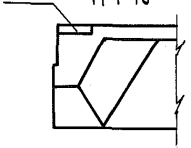

Инв. № подл. | Подпись и дата | Взам. инв. №

ГИП	Борисов		9.12.87
Н.контр.	Козлов		1.12.87
Нач. отд.	Яновская		1.12.86
Гл. спец.	Фролова		30.11.87
Рук. гр.	Феськова		1.12.87
Инж.	Фомин		30.11.87

Т. п. 807-10-68.84 КЖИ-47.00

Плита П1

Стадия	Масса	Масштаб
Р	3790	1:50
Лист 1	Листов 2	

ЦИТЭПсельхоз Владимир

Копировал Семахина Формат А4

Альбом III

Типовой проект

Формат	Зона	Поз.	Обозначение	Наименование	Кол.	Примечание
				Сборочные единицы		
А3		1	1.865.1-4/80.01-10000, 1.865.1-11.1-3	Плита 1ПГ-3АIVт-160лв-400п	1	
А3		2	1.865-1-4/80.02-00120	Изделие закладное М6	2	

Ведомость расхода стали на дополнительные закладные изделия, кг

Марка элемента	Изделия закладные									Общий расход
	Арматура класса AIII ГОСТ 5781-82				Прокат марки Вст3кп2 ГОСТ 103-76					
	Ф10			Итого	-8=8				Итого	
П1	0,8			0,8	1,8				1,8	2,6

Инв. № подл. | Подпись и дата | Взам. инв. №

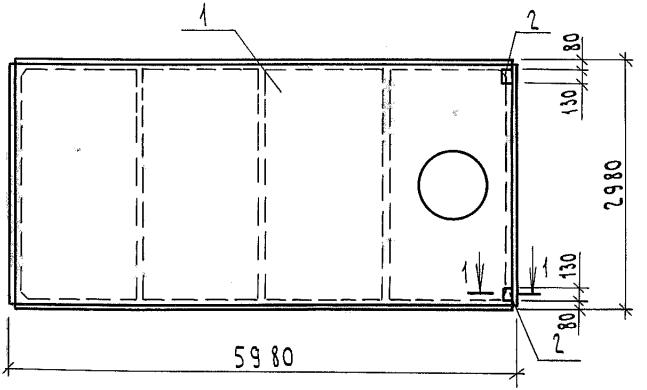

1—1
М 1:10

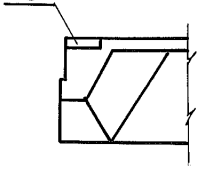

Т. п. 807-10-68.84 КЖИ-48.00

Плита П2

Стадия	Масса	Масштаб
Р	4310	1:50

Лист 1 Листов 2

ЦИТЭП сельхоз Владимир

ГИП	Борисов		9.12.83
Н. контр	Козлов		1.12.83
Нач. отд	Яновская		1.12.83
Гл. спец.	Фролова		30.11.83
Рук. гр.	Фескова		1.12.83
Инж.	Фомин		30.11.83

Инв. № подл. | Подпись и дата | Взам. инв. №

Корректор Семахина Формат А4 19578-02 114

Альбом II

Типовой проект

Формат	Зона	Поз.	Обозначение	Наименование	Кол.	Примечание
				Сборочные единицы		
А3		1	1.865.1-4/80.01-2000.1865.1-11.1	Плита 1П87-4АIVт-160лв - 400п	1	
А3		2	1.865.1-4/80.02-00120	Изделие закладное М6	2	

Ведомость расхода стали на дополнительные закладные изделия, кг

Марка элемента	Изделия закладные									Общий расход
	Арматура класса				Прокат марки					
	А III				В ст 3 кп 2					
	ГОСТ 5781-82				ГОСТ 103-76					
	Ф10			Итого	-δ=8				Итого	
П2	0,8			0,8	1,8				1,8	2,6

Взам. инв. №

Подпись и дата

Инв. № подл.

Т.п.807-10-68.84 КЖИ-48.00

Лист 2

Копировал Семахина Формат А4

19578-02 115

Альбом II

Типовой проект

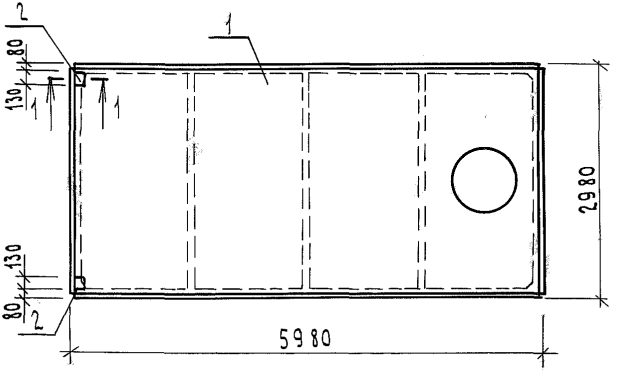

1—1
М1:10

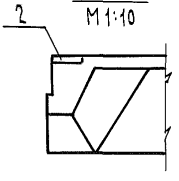

Инв.№ подл. | Подпись и дата | Взам. инв.№

ГИП	Борисов		9.12.83
Н. контр.	Козлов		1.12.83
Нач. отд.	Яновская		1.12.83
Гл. спец.	Фролова		30.11.83
Рук. гр.	Феськова		1.12.83
Инж.	Фомин		9.11.83

Т. п. 807-10-68.84

Плита П3

КЖИ-49.00

Стадия	Масса	Масштаб
Р	4310	1:50

Лист 1 | Листов 2

ЦИТЭПсельхоз
Владимир

Альбом III

Типовой проект

Формат	Зона	Поз.	Обозначение	Наименование	Кол.	Примечание
				Сборочные единицы		
А3		1	1.865.1-4/80.01-2000,1.865.1-11.1	Плита 1ПВ7-4АIVт-160кв-400п	1	
А3		2	1.865-1-4/80.02-00120	Изделие закладное М6	2	

Ведомость расхода стали на дополнительные закладные изделия, кг

Марка элемента	Изделия закладные									Общий расход
	Арматура класса AIII ГОСТ 5781-82				Прокат марки Вст3кп2 ГОСТ 103-76					
	ф10			Итого	-8=8				Итого	
П3	0,8			0,8	1,8				1,8	2,6

Инв. № подл. | Подпись и дата | Взам. инв. №

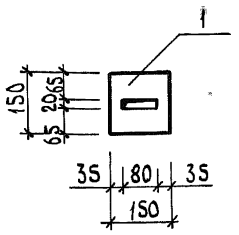

Формат	Зона	Поз.	Обозначение	Наименование	Кол	Примечание
				Детали		
А4		1	КЖИ-50.00	Полоса $\frac{Б\ 20\times150\ ГОСТ\ 103-76}{Вст3кп2\ ГОСТ\ 380-71}$ $\alpha=150$	1	

ГИП	Борисов		9.12.83
Н.контр.	Козлов		1.12.83
Нач.ота.	Яновская		1.12.83
Гл.спец.	Фролова		30.11.83
Рук.гр.	Феськова		1.12.83
Инж.	Фомин		1.12.83

Т.П. 807-10-68.84 КЖИ-50.00

Изделие закладное МН2

Стадия	Масса	Масштаб
Р	3,5	1:10
Лист	Листов 1	

ЦИТЭП сельхоз Владимир

Инв.№ подл. | Подпись и дата | Взам.инв.№

Альбом II

Типовой проект

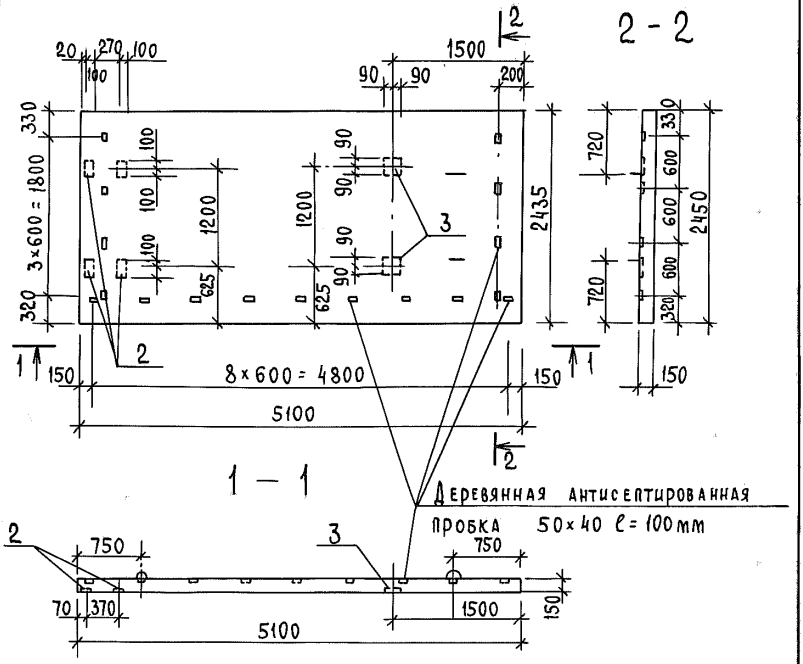

				Т. п. 807-10-68.84	КЖИ-51.00	
				Плита П4	Стадия: Р	Масса: 4900
					Масштаб: 1:50	
					Лист 1	Листов 3
ГИП	Борисов		9.12.83	ЦИТЭП сельхоз Владимир		
Н. контр.	Козлов		30.11.83			
Нач. отд.	Яновская		30.11.83			
Гл. спец.	Фролова		30.11.83			
Рук. гр.	Феськова		30.11.83			
Инженер	Фомин		29.11.83			

Инв. № подл. | Подпись и дата | Взам. инв. №

Копировал Реброва Формат А4

Альбом II

Типовой проект

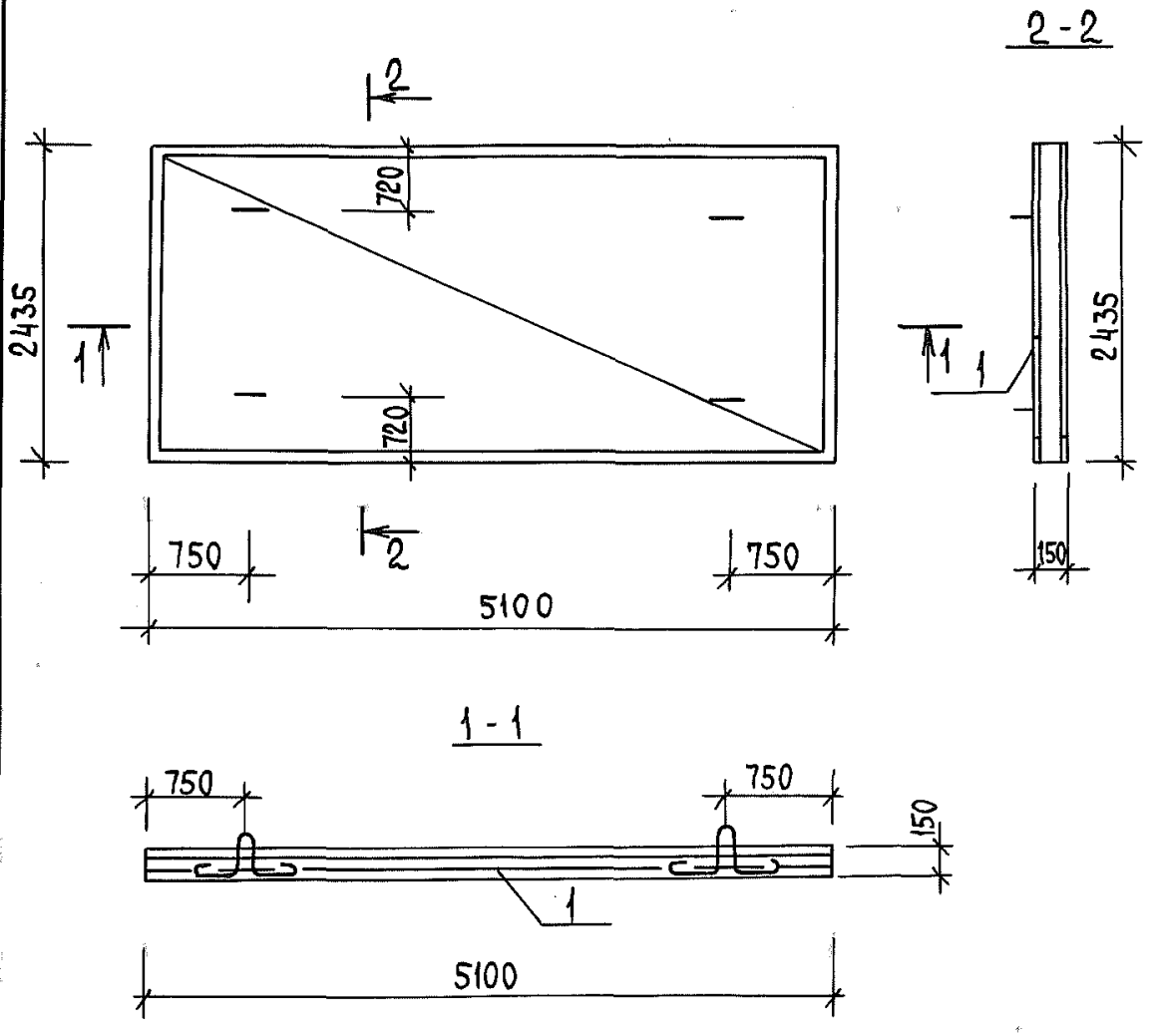

Инв. № подл.	Подпись и дата	Взам. инв. №

Т.п. 807-10-68.84 КЖИ - 51.00

Лист 2

Копировал Реброва Формат А4

19578-02 120

Альбом III

Типовой проект

Формат	Зона	Поз.	Обозначение	Наименование	Кол.	Примечание
				Сборочные единицы		
А4		1	КЖИ-51.01	Каркас пространственный КП-1	1	
				Изделия закладные		
А4		2	1.400-6/76, вып.1	М8-2	4	
А4		3	1.400-6/76, вып.1	М4-28	2	
				Материалы		
				Бетон марки 200		1,86 м³

Выборка стали на один элемент, кг

Марка элемента	Арматурные изделия						Закладные изделия						Общий расход
	Арматурная сталь класса						Арматура класса					Прокат марки	
	Вр I			А III			А I		А III			Вст3кп2	
	ТУ-14-4-659-75			ГОСТ 5781-82			ГОСТ 5781-82					ГОСТ 103-76	
	ф5			ф10			ф12		ф10	ф12	δ-8		
П4	20,3			202,5			0,98		1,2	1,0	9,2		235,2

Инв.№ подл. | Подпись и дата | Взам. инв.№

Альбом III

Типовой проект

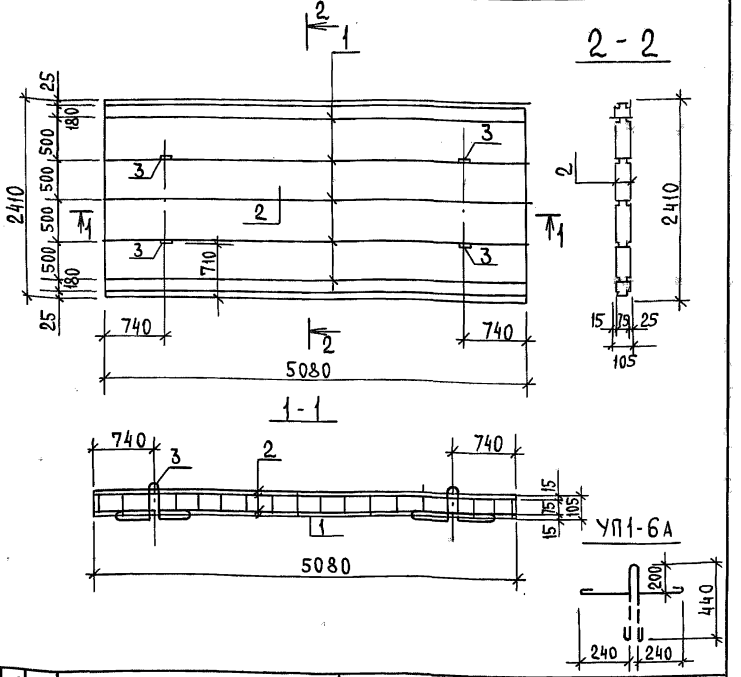

Формат	Зона	Поз.	Обозначение	Наименование	Кол.	Примечание
				Сборочные единицы		
А4		1	КЖИ-51.02	Каркас плоский КР1	7	
А4		2	КЖИ-51.03	Сетка арматурная С1	2	
А4		3	1.400-9, вып. 1	Петля УП1-6	4	

Инв.№ подл. | Подпись и дата | Взам.инв.№

ГИП	Борисов		9.12.83
Н.контр.	Козлов		30.11.83
Нач.отд.	Яновская		30.11.83
Гл.спец.	Фролова		30.11.83
Рук.гр.	Феськова		30.11.83
Инженер	Фомин		30.11.83

Т.п. 807-10-68.84 КЖИ-51.01

Каркас пространственный КП1

Стадия	Масса	Масштаб
Р	214	1:50
Лист	Листов 1	

ЦИТЭП сельхоз Владимир

Копировал Реброва Формат А4

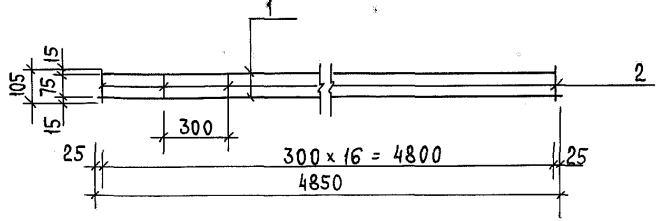

Формат	Зона	Поз.	Обозначение	Наименование	Кол.	Примечание
				Детали		
БЧ		1	КЖИ-51.02	Ф10 А III ГОСТ 5781-82 L=4850	2	
БЧ		2	КЖИ-51.02	Ф5 Вр I ТУ 14-4-659-75 L=105	18	

ГИП	Борисов		9.11.83
Н.контр.	Козлов		9.11.83
Нач.отд.	Яновская		30.11.83
Гл.спец.	Фролова		30.11.83
Рук.гр.	Феськова		30.11.83
Инженер	Фомин		30.11.83

Т. п. 807-10-68.84 КЖИ-51.02

Каркас плоский КР1

Стадия	Масса	Масштаб
Р	6,28	1:50
Лист	Листов 1	

ЦИТЭП сельхоз Владимир

Инв. № подл. | Подпись и дата | Взам. инв. №

Копировал Реброва Формат А4

19578-02 123

Альбом III

Типовой проект

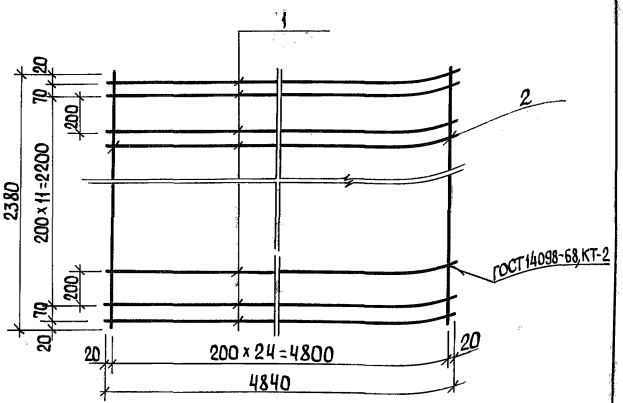

Формат	Зона	Поз.	Обозначение	Наименование	Кол.	Примечание
				Детали		
				Ф10 А-III ГОСТ 5781-82	14	
БЧ		1	КНИ-51.03	L=4840	26	
БЧ		2	КНИ-51.03	L=2380		

ГИП	Борисов		9.12.83
Н.контр.	Козлов		1.12.83
Нач.отд.	Яновская		1.12.83
Гл.спец.	Фролова		30.11.83
Рук.гр.	Феськова		1.12.83
Инж.	Фомин		8.11.83

Т. п. 807-10-68.84 КНИ-51.03

Сетка арматурная С1

Стадия	Масса	Масштаб
Р	80,3	1:50
Лист	Листов 1	

ЦИТЭПсельхоз Владимир

Инв. № подл. | Подпись и дата | Взам. инв. №

Копировал Ящук Формат А4 19578-02 124

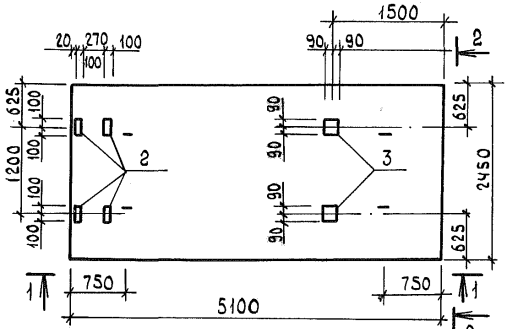

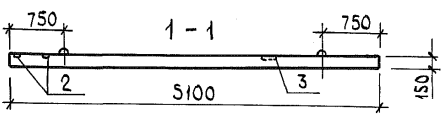

				Т. п. 807-10-68.84	КЖИ-52.00	
				Плита П5	Стадия: Р	Масса: 4900
					Масштаб: 1:50	
					Лист 1	Листов 3
ГИП	Борисов		9.12.83		ЦИТЭП сельхоз Владимир	
Н.контр.	Козлов		1.12.83			
Нач. отд.	Яновская		1.12.83			
Гл. спец.	Фролова		30.11.83			
Рук. гр.	Феськова		1.12.83			
Инж.	Фомин		30.11.83			

Инв. № подл. | Подпись и дата | Взам. инв. №

Альбом II

Типовой проект

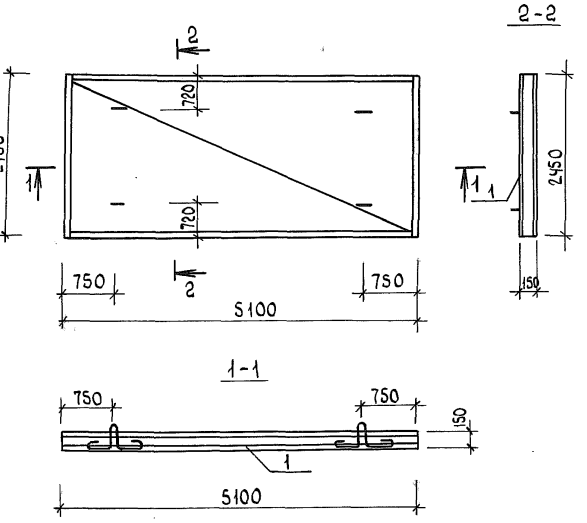

Т.п. 807-10-68.84 КЖИ-52.00

Лист 2

Инв. № подл. | Подпись и дата | Взам. инв. №

Альбом II

Типовой проект

Формат	Зона	Поз.	Обозначение	Наименование	Кол.	Примечание
				Сборочные единицы		
А4		1	КЖИ-51.01	Каркас пространственный КП1	1	
				Изделия закладные		
А4		2	1.400-6/76, вып.1	М8-2	4	1,60
А4		3	1.400-6/76, вып.1	МЧ-28	2	2,50
				Материалы		
				Бетон марки 200		1,86 м³

Выборка стали на один элемент, кг

Марка элемента	Арматурные изделия						Закладные изделия						Общий расход
	Арматура класса						Арматура класса			Прокат марки			
	Вр I			А III			А I	А III		Вст3кп2			
	ТУ-14-4-659-75			ГОСТ 5781-82			ГОСТ 5781-82			ГОСТ 103-76			
	ф5			ф10			ф12	ф10	ф12	-5-в			
П5	20,3			202,5			0,98	1,2	1,0	9,2			235,2

Инв. № подл. | Подпись и дата | Взам. инв. №

Альбом VI

Типовой проект

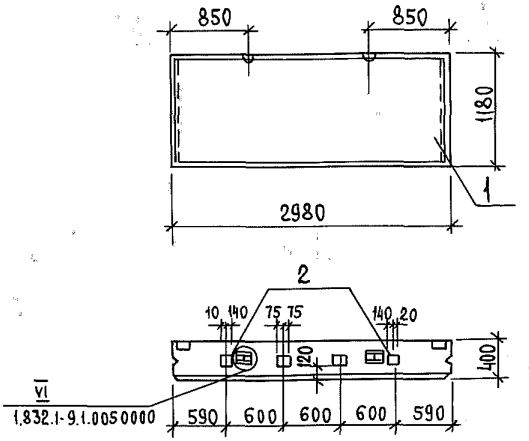

Взам. инв. №

Подпись и дата

Инв. № подл.

ГИП	Борисов		9.12.83
Н. контр.	Козлов		30.11.83
Нач. отд.	Яновская		30.11.83
Гл. спец.	Фролова		30.11.83
Рук. гр.	Феськова		30.11.83
Инженер	Фомин		30.11.83

Т. п. 804-10-68.84 КЖИ-53.00

Панель ПС 23

Стадия	Масса	Масштаб
Р	1800	1:50
Лист 1	Листов 2	

ЦИТЭП сельхоз Владимир

Копировал Реброва Формат А4

19578-02 128

Альбом III

Формат	Зона	Поз.	Обозначение	Наименование	Кол.	Примечание
				Сборочные единицы		
А3		1	1.832.1-9.1.0050000-02	Панель ПСД 30.12.40	1	
А3		2	1.832.1-9.2.0012.000	Изделие закладное М1	4	

Типовой проект

Ведомость расхода стали на дополнительные закладные изделия, кг

Марка элемента	Изделия закладные									Общий расход
	Арматура класса AIII ГОСТ 5781-82				Прокат марки Вст3кп2 ГОСТ 103-76					
	ф10			Итого	-δ=8				Итого	
ПС23	1,6			1,6	5,2				5,2	6,8

Инв.№ подл. | Подпись и дата | Взам. инв.№

gost.e-ecolog.ru