ТИПОВОЙ ПРОЕКТ
902-5-41.87
РЕЗЕРВУАР МЕТАНТЕНКОВ ОБЪЕМОМ 4000 КУБ.М.

АЛЬБОМ II

Строительные изделия

gost.e-ecolog.ru

ПРИВЯЗАН:

ТИПОВОЙ ПРОЕКТ
902 - 5 - 41.87

РЕЗЕРВУАР МЕТАНТЕНКОВ ОБЪЕМОМ 4000 КУБ.М

СОСТАВ ПРОЕКТА :

Альбом I Пояснительная записка, технологические решения, конструкции железобетонные, конструкции металлические, теплотехнические и электротехнические решения, технологический контроль.
Альбом II Строительные изделия.
Альбом III Тепловая изоляция, проект производства работ.
Альбом IV Спецификации оборудования.
Альбом V Ведомости потребности в материалах.
Альбом VI Сметы.

АЛЬБОМ II

Разработан проектным институтом
„ГИПРОКОММУНВОДОКАНАЛ"

Главный инженер института Хазиков Н.Г.
Главный инженер проекта Приступа А.Я.

Утвержден и введен в действие
МЖКХ РСФСР
приказ №5-т.д. от 13 мая 1987г.

Привязан:

Содержание альбома

Обозначение	Наименование		Стр.
ТП902-5-41.87 КЖИ 0000	Содержание альбома		2,3
ТП 902-5-41.87 КЖИ 0000.ТО	Техническое описание		3
ТП 902-5-41.87 КЖИ 0100	Каркас пространственный	КП1	4
ТП 902-5-41.87 КЖИ 0200	Каркас пространственный	КП2	5
ТП 902-5-41.87 КЖИ 0300	Каркас пространственный	КП3	6
ТП 902-5-41.87 КЖИ 0400	Каркас пространственный	КП4	7
ТП 902-5-41.87 КЖИ 0500	Каркас пространственный	КП5	8
ТП 902-5-41.87 КЖИ 0600	Каркас плоский	КР1	23
ТП 902-5-41.87 КЖИ 0700	Каркас плоский	КР2	9
ТП 902-5-41.87 КЖИ 0800	Каркас плоский	КР3	9
ТП 902-5-41.87 КЖИ 0900	Каркас плоский	КР4	10
ТП 902-5-41.87 КЖИ 1000	Каркас плоский	КР5	10
ТП 902-5-41.87 КЖИ 1100	Каркас плоский	КР6	11
ТП 902-5-41.87 КЖИ 1200	Каркас плоский	КР7	11

Содержание альбома

Обозначение	Наименование		Стр.
ТП 902-5-41.87 КЖИ 1300	Сетка	С1	12
ТП 902-5-41.87 КЖИ 1400	Сетка	С2	12
ТП 902-5-41.87 КЖИ 1500	Сетка	С3	13
ТП 902-5-41.87 КЖИ 1600	Сетка	С4	13
ТП 902-5-41.87 КЖИ 1700	Сетка	С5	14
ТП 902-5-41.87 КЖИ 1800	Сетка	С6	14
ТП 902-5-41.87 КЖИ 1900	Сетка	С7	15
ТП 902-5-41.87 КЖИ 2000	Сетка	С8	15
ТП 902-5-41.87 КЖИ 2100	Сетка	С9	16
ТП 902-5-41.87 КЖИ 2200	Сетка	С10	16
ТП 902-5-41.87 КЖИ 2300	Сетка	С11	17
ТП 902-5-41.87 КЖИ 2400	Сетка	С12	17

Инв. № подл. | Подпись и дата | Взам. инв. №

Альбом III

Типовой проект 902-5-41.87

Содержание альбома

Обозначение	Наименование		Стр.
ТП 902-5-41.87 КЖИ 2500	Изделие закладное	Мн 1	18
ТП 902-5-41.87 КЖИ 2600	Изделие закладное	Мн 2	18
ТП 902-5-41.87 КЖИ 2700	Изделие закладное	Мн 6	19
ТП 902-5-41.87 КЖИ 2800	Изделие закладное	Мн 7	20
ТП 902-5-41.87 КЖИ 2900	Изделие закладное	Мн 8	20
ТП 902-5-41.87 КЖИ 3000	Изделие закладное	Мн 9	21
ТП 902-5-41.87 КЖИ 3100	Патрубок	ПР 1	21
ТП 902-5-41.87 КЖИ 3200	Изделие накладное	НД 1	22
ТП 902-5-41.87 КЖИ 3300	Патрубок	ПР 2	22

Инв. № подл. | Подпись и дата | Взам. инв. №

Альбом III

Типовой проект 902-5-41.87

Техническое описание.

1. Плоские арматурные изделия следует изготовлять при помощи контактной точечной сварки. Сварку каркасов производить во всех точках. пересечения стержней.
2. Размеры каркасов даны по осям и торцам стержней.
3. Сварку производить в соответствии с ГОСТ 14098-85 „Соединения сварных элементов закладных деталей сборных железобетонных конструкций" и СН 393-78.
4. Сварку тавровых соединений круглых стержней с листовым прокатом закладных изделий выполнять под слоем флюса.
5. Материал прокатной стали закладных изделий принять марки Вст 3 кп 2 для сварных конструкций по ГОСТ 380-71*
6. Сетки и каркасы после изготовления гнуть методом вальцевания. На место строительства доставляются в специальных шаблонах для сохранения заданной формы.

Инв. № подл. | Подпись и дата | Взам. инв. №

Инженер	Олейникова		
Инженер	Куксов		
ГИП конс.	Обух		
Н. контр.	Райзман		
Нач. отд.	Сорокин		

ТП 902-5-41.87 КЖИ 0000.ТО

Техническое описание

Стадия	Лист	Листов
Р		1

Гипрокоммунводоканал г. Москва

Альбом II

Типовой проект 902-5-41.87

Формат	Зона	Поз	Обозначение	Наименование	Кол.	Примечание
				Документация		
А4			ТП 902-5-41.87 КЖИ.-ОО.ТО	Техническое описание		
				Детали		
Б4		1	-01	А III-14 ГОСТ 5781-82* ℓ=3052	3	3.7 кг.
				Материалы		
		2		А III-10 ГОСТ 5781-82*	26.9	пм 16.6 кг

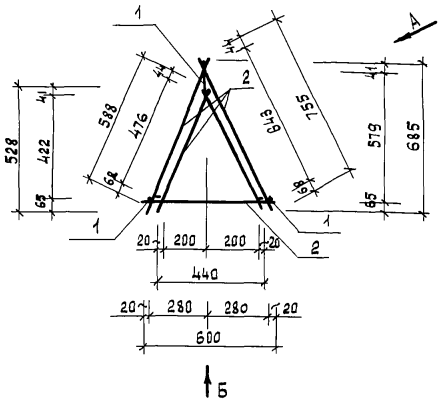

Вид А

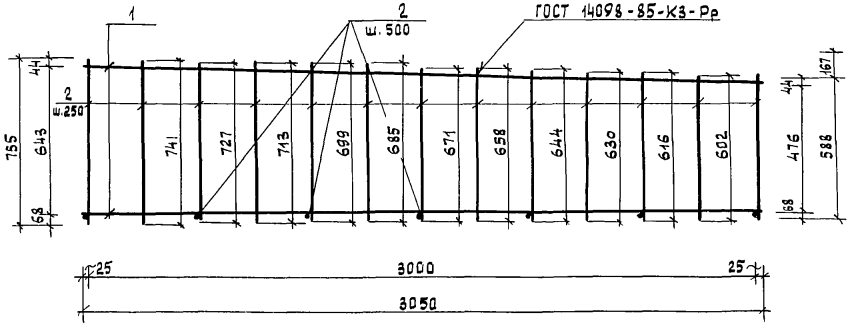

Вид Б

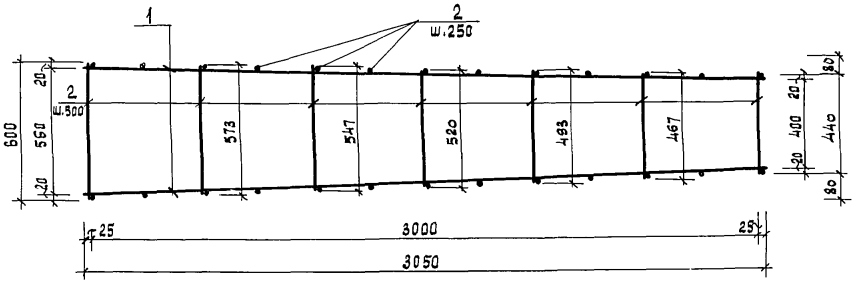

Инженер	Карпова		
ГИП	Обух		
Н.Контр.	Ройзман		
Нач.отд	Сорокин		

ТП 902-5-41.87 КЖИ. 0100

Каркас пространственный КП 1

Стадия	Масса	Масштаб
Р	27.7 кг	1:50
Лист	Листов 1	

Гипрокоммунводоканал г. Москва

22252-02 5

Инв. № подл. | Подпись и дата | Взам. инв. №

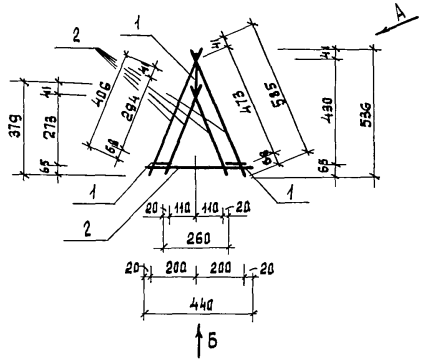

ВИД А

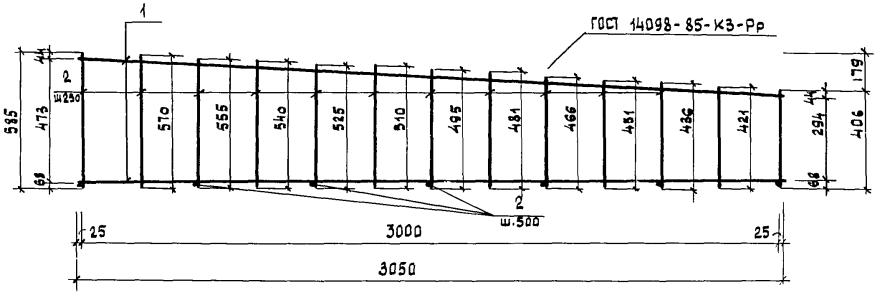

ВИД Б

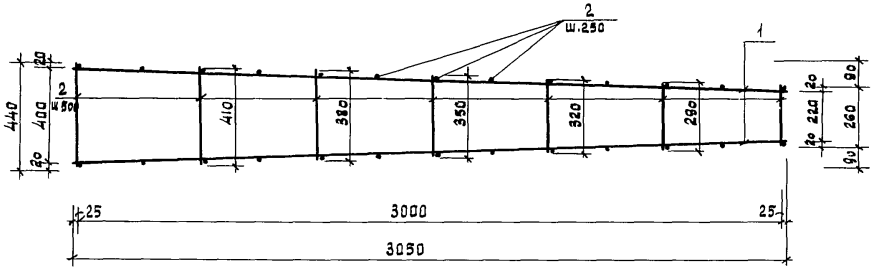

Формат	Зона	Поз.	Обозначение	Наименование	Кол.	Примечание
				Документация		
А4			ТП 902-5-41.87 КЖ.И.-00.ТО	Техническое описание		
				Детали		
Б4		1	-01	А III-14 ГОСТ 5781-82* ℓ=3052	3	9,7 кг.
				Материалы		
		2		А III-10 ГОСТ 5781-82*	21,5	пм 13,26 кг

Инженер	Карпова	
ГИП	Обух	
Н.контр.	Ройзман	
Нач.отд	Сорокин	

ТП 902-5-41.87 КЖ.И. 0200

Каркас пространственный КП 2

Стадия	Масса	Масштаб
Р	24,36кг	1:50
Лист	Листов 1	

Гипрокоммунводоканал г. Москва

Инв. № подл. | Подпись и дата | Взам. инв. №

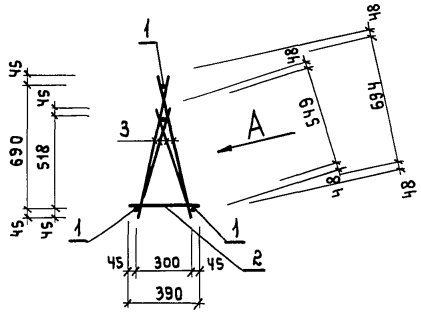

Вид А

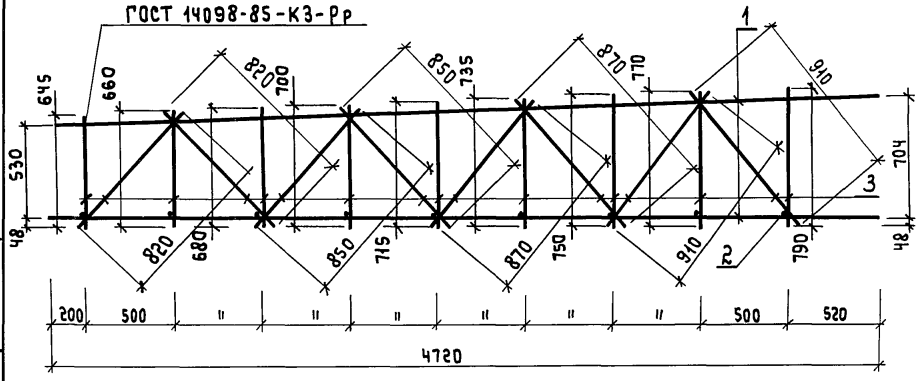

Формат	Зона	Поз.	Обозначение	Наименование	Кол.	Примечание
				Документация		
А4			ТП 902-5-41.87 КЖИ-00.ТО	Техническое описание		
				Детали		
Б.Ч		1	-01	А III-25 ГОСТ 5781-82* ℓ=4720	3	18.17кг
Б.Ч		2	-02	А III-12 ГОСТ 5781-82* ℓ=390	9	0.35 кг
				Материалы		
		3		А III-12 ГОСТ 5781-82*	27.6	пм 24.5

Инж.	Карпова		
Вед.инж	Ткачук		
ГИП коне	Обух		
Н.контр.	Ройзман		
Нач. АСО	Сорокин		

ТП 902-5-41.87 КЖИ0300

КАРКАС ПРОСТРАНСТВЕННЫЙ КПЗ.

Стадия	Масса	Масштаб
Р	82.2кг	1:25
Лист	Листов 1	

ГИПРОКОММУНВОДОКАНАЛ г. Москва

Инв.№подл. | Подпись и дата | Взам.инв.№

Типовой проект 902-5-41.87 Альбом III

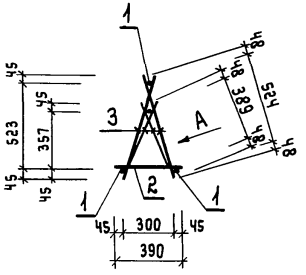

Формат	Зона	поз.	Обозначение	Наименование	Кол.	Примечание
				Документация		
А4			ТП 902-5-41.87 КЖИ.-00.ТО	Техническое описание		
				Детали		
Б.ч		1	-01	AIII-25 ГОСТ 5781-82* ℓ=4660	3	18.1 кг
Б.ч		2	-02	AIII-12 ГОСТ 5781-82* ℓ=390	9	0.34 кг
				Материалы		
		3		AIII-12 ГОСТ 5781-82*	26,27	п.м. 23.38

Вид А

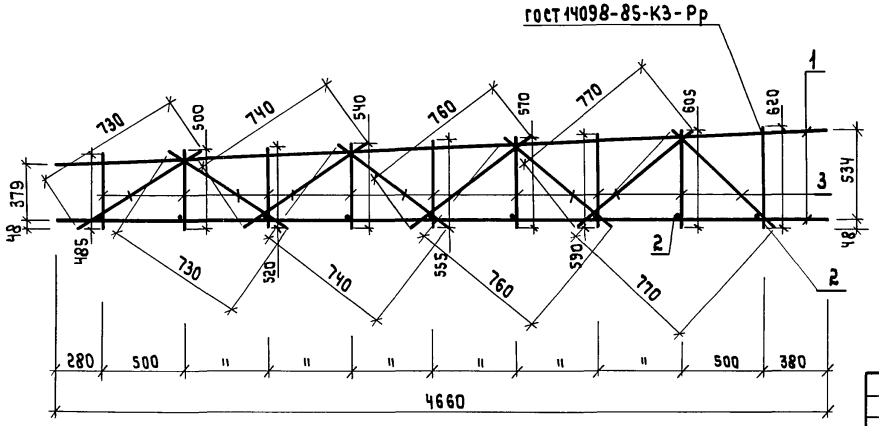

Инж.	Карпова		
Вед. инж	Ткачук		
ГИП конс	Обух		
Н. контр	Райзман		
Нач. АСО	Сорокин		

ТП 902-5-41.87 КЖИ0400

Каркас пространственный КПЧ

Стадия	Масса	Масштаб
Р	78.7кг	1:25
Лист	Листов 1	

Гипрокоммунводоканал г. Москва

Инв. № подл. | Подпись и дата | Взам. инв. №

Формат	Зона	Поз.	Обозначение	Наименование	Кол.	Примечание
				Документация		
А4			ТП 902-5-41.87 КЖИ-00.ТО	Техническое описание		
				Детали		
Б.Ч		1		А III-25 ГОСТ 5781-82* ℓ=4720	3	18.16 кг
Б.Ч		2		А III-12 ГОСТ 5781-82* ℓ=390	10	0.35 кг
				Материалы		
		3		А III-12 ГОСТ 5781-82*	21.6	п.м. 19.22

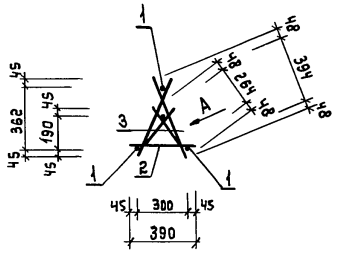

Вид А

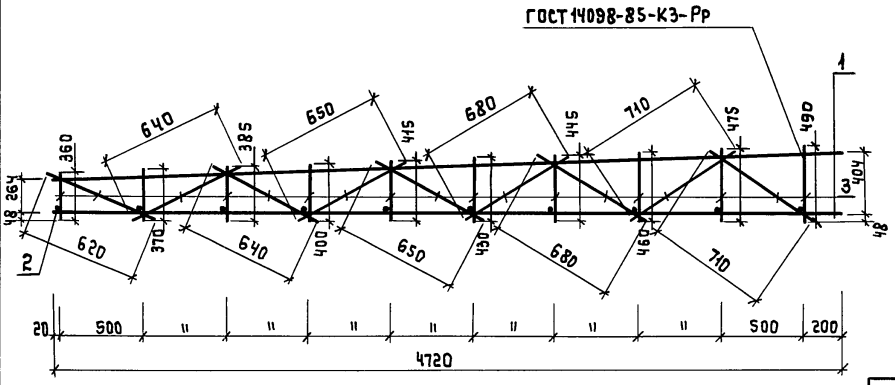

Инж.	Карпова		
Вед.инж.	Ткачук		
ГИП конст	Обух		
Н. контр.	Райзман		
Нач. АСО	Сорокин		

ТП 902-5-41.87 КЖИ0500

Каркас пространственный КП5.

Стадия	Масса	Масштаб
Р	77.2 кг	1:25
Лист	Листов 1	

Гипрокоммунводоканал г. Москва

Инв.№подл. | Подпись и дата | Взам.инв.№

Альбом II

Типовой проект 902-5-41.87

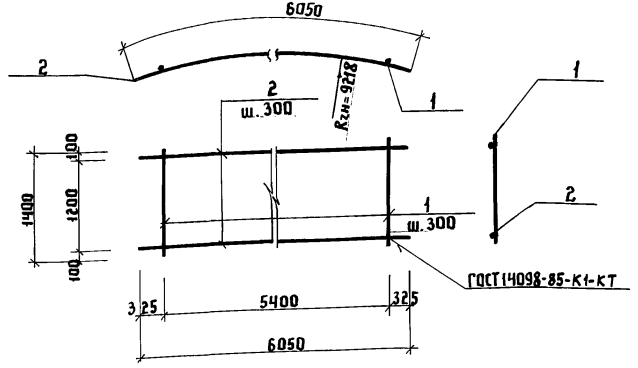

Формат	Зона	Поз.	Обозначение	Наименование	Кол.	Прим.
				Документация		
А4			т.пр.902-5-41.87 КЖИ.-00.ТО	Техническое описание		
				Детали		
Б4		1	-01	АIII-10 ГОСТ 5781-82* ℓ=1400	19	0.9 кг
Б4		2	-02	АIII-25 ГОСТ 5781-82* ℓ=6050	5	23.3 кг

Инв.№ подл. | Подпись и дата | Взам.инв.№

Инжен.	Куксов	
Вед.инж.	Ткачук	
ГИП конс.	Обух	
Н.контр.	Ройзман	
Нач.отд.	Сорокин	

ТП 902-5-41.87 КЖИ.0700

Каркас плоский КР-2

Стадия	Масса	Масштаб
Р	133.6кг	1:50
Лист	Листов 1	

Гипрокоммунводоканал г. Москва

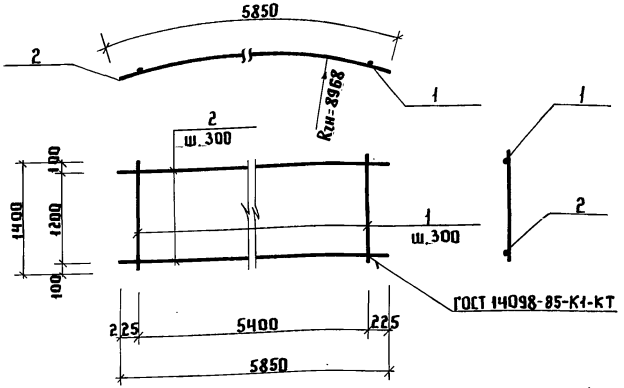

Формат	Зона	Поз.	Обозначение	Наименование	Кол.	Прим.
				Документация		
А4			т.пр.902-5-41.87 КЖИ.-00.ТО	Техническое описание		
				Детали		
Б4		1	-01	АIII-10 ГОСТ 5781-82* ℓ=1400	19	0.9 кг
Б4		2	-02	АIII-25 ГОСТ 5781-82* ℓ=5850	5	22.5 кг

Инв.№ подл. | Подпись и дата | Взам.инв.№

Инжен.	Куксов	
ГИП конс.	Обух	
Н.контр.	Ройзман	
Нач.АСО	Сорокин	

ТП 902-5-41.87 КЖИ.0800

Каркас плоский КР-3

Стадия	Масса	Масштаб
Р	129.6кг	1:50
Лист	Листов 1	

Гипрокоммунводоканал г. Москва

Альбом II

Типовой проект 902-5-41.87

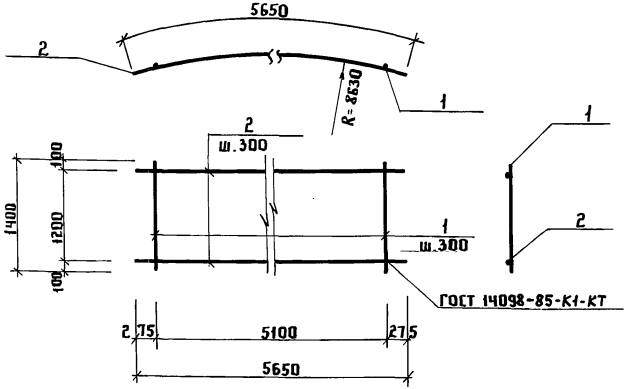

Формат	Зона	Поз.	Обозначение	Наименование	Кол.	Прим.
				Документация		
А4			т.пр.902-5-41.87 КЖИ-00.ТО	Техническое описание		
				Детали		
Б.Ч		1	-01	AIII-10 ГОСТ 5781-82* ℓ=1400	18	0.9 кг
Б.Ч		2	-02	AIII-25 ГОСТ 5781-82* ℓ=5650	5	21.8 кг

Взам.инв.№ | Подпись и дата | Инв.№ подл.

Инженер.	Куксов	
ГИП конс	Обух	
Н.контр.	Ройзман	
Нач.отд.	Сорокин	

ТП 902-5-41.87 КЖИ. 0900

Каркас плоский КР-4

Стадия	Масса	Масштаб
Р	125.2кг	1:50
Лист	Листов 1	

Типпрокоммунводоканал г. Москва

Альбом II

Типовой проект 902-5-41.87

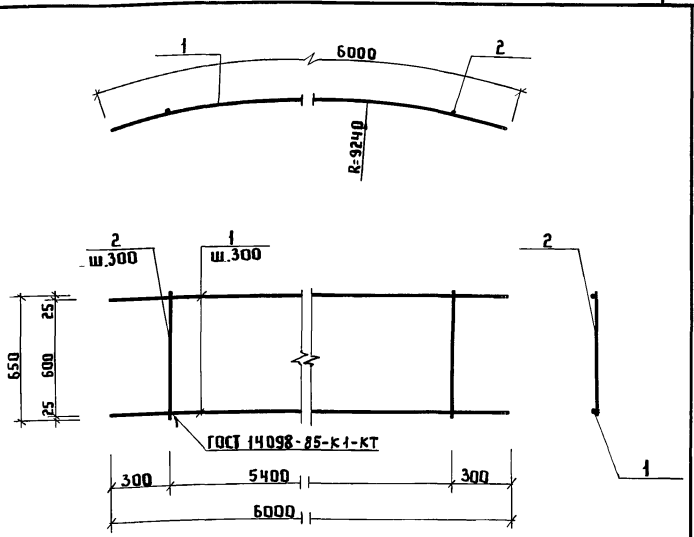

Формат	Зона	Поз.	Обозначение	Наименование	Кол.	Примеч.
				Документация		
А4			т.пр.902-5-41.87 КЖИ-00.ТО	Техническое описание		
				Детали		
Б.Ч		1	-01	AIII-20 ГОСТ 5781-82* ℓ=6000	3	14.80
Б.Ч		2	-02	AIII-10 ГОСТ 5781-82* ℓ=650	19	0.40

Взам.инв.№ | Подпись и дата | Инв.№ подл.

Инженер.	Козьмина	
Ст. инж.	Дунаевецкая	
ГИП кон.	Обух	
Н.контр.	Ройзман	
Н. АСО	Сорокин	

ТП 902-5-41.87 КЖИ. 1000

Каркас плоский КР5

Стадия	Масса	Масштаб
Р	52.0кг	1:20
Лист	Листов 1	

Типпрокоммунводоканал г. Москва

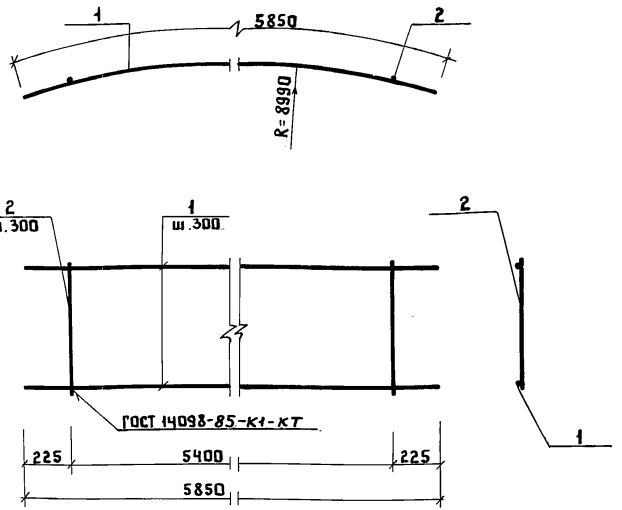

Формат	Зона	Поз.	Обозначение	Наименование	Кол.	Примеч.
				Документация		
А4			т.пр. 902-5-41.87 КЖИ-00.ТО	Техническое описание		
				Детали		
Б.Ч		1	-01	AIII-20 ГОСТ 5781-82* ℓ=5850	3	14.43
Б.Ч		2	-02	AIII-10 ГОСТ 5781-82* ℓ=650	19	0.40

Взам. инв.№ | Подпись и дата | Инв.№ подл.

Инженер	Козьмина	
Ст. инж.	Дунаевецкая	
ГИП кон.	Обух	
Н. конт	Ройзман	
Нач. АСО	Сорокин	

ТП 902-5-41.87 КЖИ.1100

Каркас плоский КР6

Стадия	Масса	Масштаб
Р	49.7кг	1:20
Лист 1	Листов 1	

Гипрокоммунводоканал г. Москва

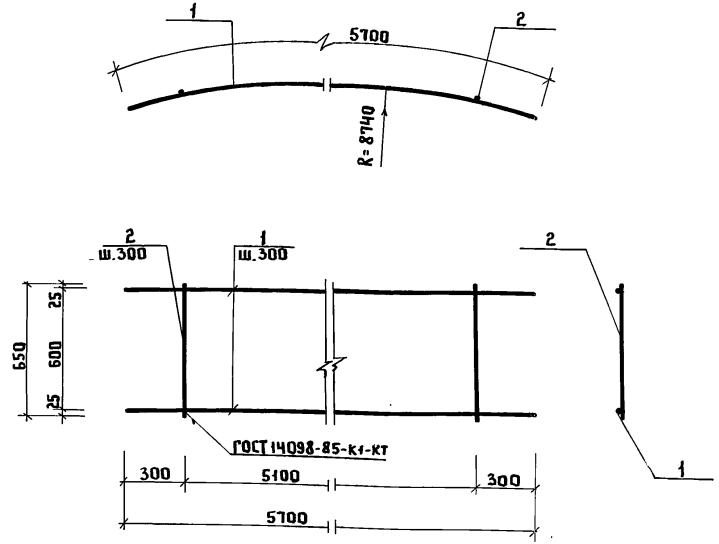

Формат	Зона	Поз.	Обозначение	Наименование	Кол.	Примеч.
			т.пр. 902-5-41.87 КЖИ-00.ТО	Документация		
А4				Техническое описание		
				Детали		
Б.Ч		1	-01	AIII-20 ГОСТ 5781-82* ℓ=5700	3	14.06
Б.Ч		2	-02	AIII-10 ГОСТ 5781-82* ℓ=650	19	0.40

Взам. инв.№ | Подпись и дата | Инв.№ подл.

Инженер	Козьмина	
Ст. инж.	Дунаевецкая	
ГИП к	Обух	
Н. контр	Ройзман	
Нач. АСО	Сорокин	

ТП 902-5-41.87 КЖИ.1200

Каркас плоский КР7

Стадия	Масса	Масштаб
Р	48.6кг	1:20
Лист	Листов 1	

Гипрокоммунводоканал г. Москва

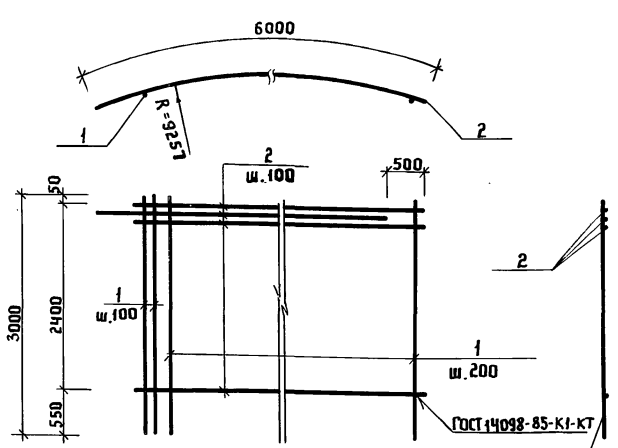

Формат	Зона	Поз.	Обозначение	Наименование	Кол.	Прим.
				Документация		
А4			т.пр. 902-5-41.87 КЖИ.ОО.ТО	Техническое описание		
				Детали		
Б.Ч		1	-01	AIII-18 ГОСТ 5781-82* ℓ=3000	27	6.0 кг
Б.Ч		2	-02	AIII-18 ГОСТ 5781-82* ℓ=5500	25	12.0 кг

Инв.№ подл. | Подпись и дата | Взам.инв.№

Инжен.	Олейникова	
Инжен.	Куксов	
Вед.инж.	Ткачук	
ГИП конс.	Обух	
Н.контр.	Ройзман	
Нач.отд.	Сорокин	

ТП 902-5-41.87 КЖИ.1300

Сетка С1

Стадия	Масса	Масштаб
Р	462.0кг	1:50
Лист	Листов 1	

Гипрокоммунводоканал г. Москва

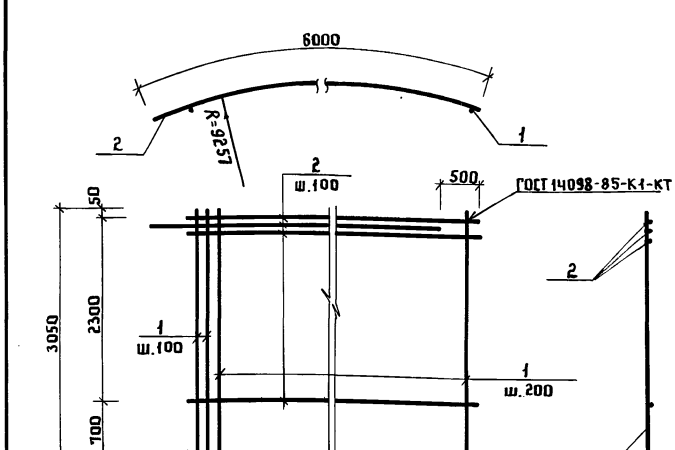

Формат	Зона	Поз.	Обозначение	Наименование	Кол.	Прим.
				Документация		
А4			т.пр. 902-5-41.87 КЖИ.ОО.ТО	Техническое описание		
				Детали		
Б.Ч		1	-01	AIII-18 ГОСТ 5781-82* ℓ=3050	27	6.1 кг
Б.Ч		2	-02	AIII-18 ГОСТ 5781-82* ℓ=5500	24	12.0 кг

Инв.№ подл. | Подпись и дата | Взам.инв.№

Инжен.	Олейникова	
Инжен.	Куксов	
Вед.инж.	Ткачук	
ГИП конс.	Обух	
Н.контр.	Ройзман	
Нач.отд.	Сорокин	

ТП 902-5-41.87 КЖИ.1400

Сетка С2

Стадия	Масса	Масштаб
Р	452.1кг	1:50
Лист	Листов 1	

Гипрокоммунводоканал г. Москва

Типовой проект 902-5-41.87 Альбом II

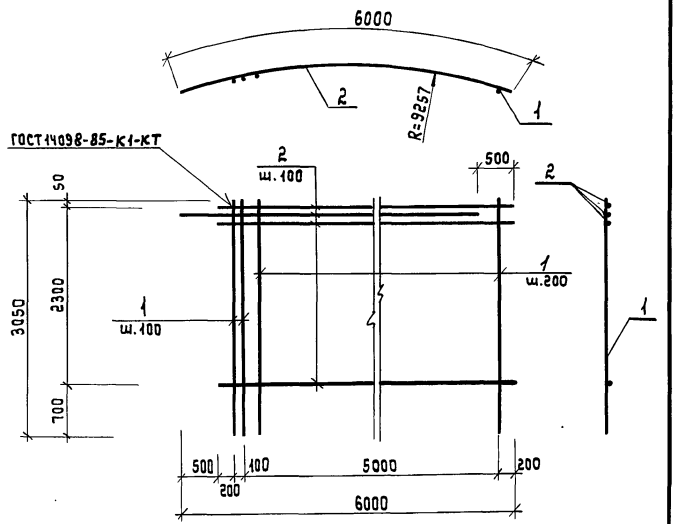

Формат	Зона	Поз.	Обозначение	Наименование	Кол.	Примечание
				Документация		
А4			Т.пр. 902-5-41.87 КЖИ-00.ТО	Техническое описание		
				Детали		
Б.Ч		1	-01	АIII-16 ГОСТ 5781-82* Р=3050	27	4.8 кг
Б.Ч		2	-02	АIII-16 ГОСТ 5781-82* Р=5500	24	8.5 кг

Взам. инв. № | Подпись и дата | Инв. № подл.

Инженер	Олейникова	
Вед. инж	Ткачук	
ГИП конст	Обух	
Н. контр.	Райзман	
НАЧ. АСО	Сорокин	

ТП 902-5-41.87 КЖИ.1500

Сетка С3

Стадия	Масса	Масштаб
Р	333.6кг	1:50
Лист	Листов 1	

Гипрокоммунводоканал г. Москва

Типовой проект 902-5-41.87 Альбом II

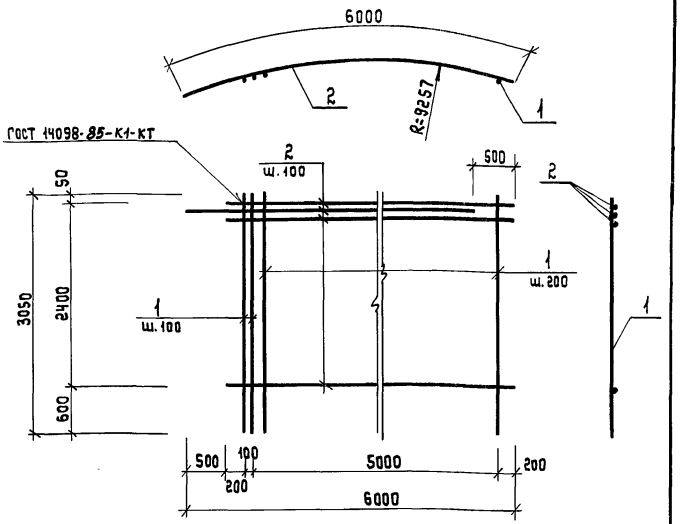

Формат	Зона	Поз.	Обозначение	Наименование	Кол.	Примечание
				Документация		
А4			Т.пр. 902-5-41.87 КЖИ-00.ТО	Техническое описание		
				Детали		
Б.Ч		1	-01	АIII-16 ГОСТ 5781-82* Р=3050	27	4.8 кг
Б.Ч		2	-02	АIII-14 ГОСТ 5781-82* Р=5500	25	6.5 кг

Взам. инв. № | Подпись и дата | Инв. № подл.

Инженер	Олейникова	
Вед. инж	Ткачук	
ГИП конс	Обух	
Н. контр	Райзман	
НАЧ. АСО	Сорокин	

ТП 902-5-41.87 КЖИ.1600

Сетка С4

Стадия	Масса	Масштаб
Р	292.1кг	1:50
Лист	Листов 1	

Гипрокоммунводоканал г. Москва

Типовой проект 902-5-41.87 Альбом II

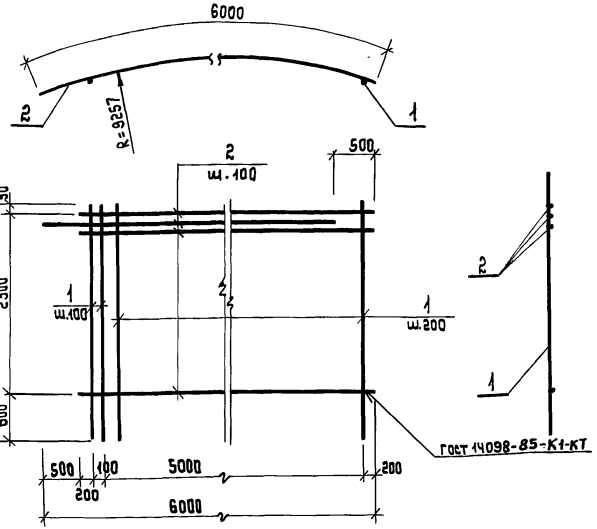

Формат	Зона	Поз.	Обозначение	Наименование	Кол.	Примечание
				Документация		
А4			т.пр. 902-5-41.87 КЖИ-00.ТО	Техническое описание		
				Детали		
Б.Ч		1	-01	AIII-14 ГОСТ 5781-82* ℓ=2950	27	3.6 кг
Б.Ч		2	-02	AIII-14 ГОСТ 5781-82* ℓ=5500	24	6.5 кг

ТП 902-5-41.87 КЖИ.1700

Сетка С5

Стадия	Масса	Масштаб
Р	953.2кг	1:50
Лист	Листов 1	

Гипрокоммунводоканал г. Москва

Инженер	Олейникова	
Инжен.	Кукеов	
Вед.инж.	Ткачук	
ГИП коне	Обух	
Н. контр.	Райзман	
Нач.отд.	Сорокин	

Инв.№ подл. | Подпись и дата | Взам.инв.№

Типовой проект 902-5-41.87 Альбом II

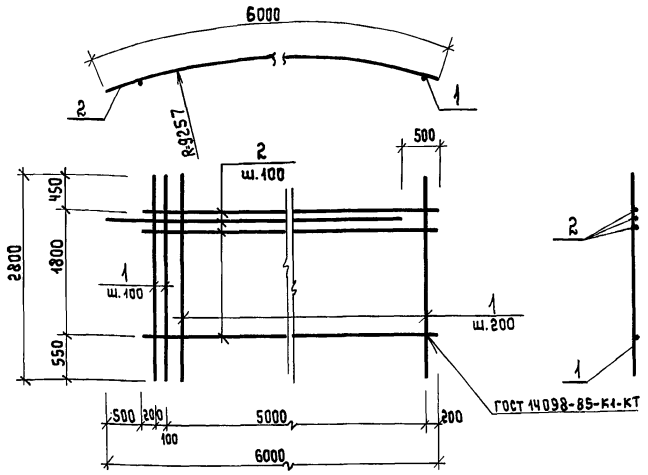

Формат	Зона	Поз.	Обозначение	Наименование	Кол.	Примечание
				Документация		
А4			т.пр. 902-5-41.87 КЖИ-00.ТО	Техническое описание		
				Детали		
Б.Ч		1	-01	AIII-12 ГОСТ 5781-82* ℓ=2800	27	2.5кг
Б.Ч		2	-02	AIII-12 ГОСТ 5781-82* ℓ=5500	19	4.8 кг

ТП 902-5-41.87 КЖ.И.1800

Сетка С6

Стадия	Масса	Масштаб
Р	158.7кг	1:50
Лист	Листов 1	

Гипрокоммунводоканал г. Москва

Инженер	Олейникова	
Инженер	Кукеов	
Вед.инж.	Ткачук	
Гип коне.	Обух	
Н. контр.	Райзман	
Нач.отд	Сорокин	

Инв.№ подл. | Подпись и дата | Взам.инв.№

Типовой проект 902-5-41.87 Альбом II

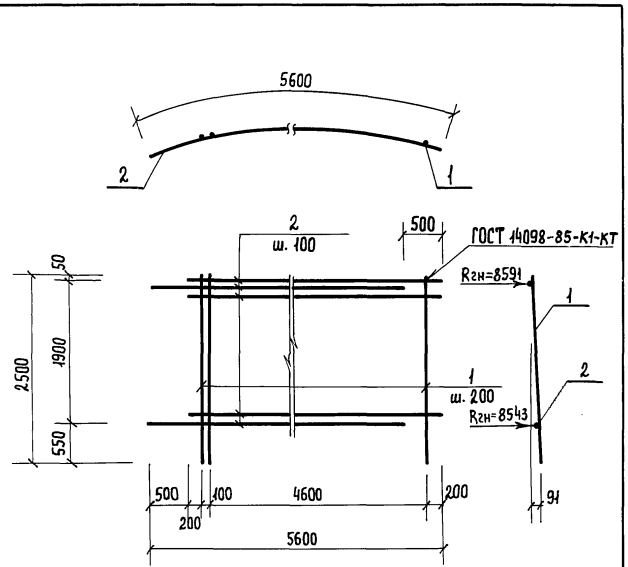

Формат	Зона	Поз.	Обозначение	Наименование	Кол.	Примеч.
				Документация		
А4			т.пр. 902-5-41.87 КЖИ.-00.ТО	Техническое описание		
				Детали		
Б.Ч.		1	-01	AIII-18 ГОСТ 5781-82* ℓ=2500	25	5,0 кг
Б.Ч.		2	-02	AIII-18 ГОСТ 5781-82* ℓ=5100	20	10,2 кг.

Взам. инв. № | Подпись и дата | Инв. № подл.

Инженер	Куксов	
Вед. инж.	Ткачук	
ГИП конс.	Обух	
Н. контр.	Ройзман	
Нач. отд.	Сорокин	

ТП 902-5-41.87 КЖИ. 1900

Сетка С7

Стадия	Масса	Масштаб
Р	329,0кг	1:50
Лист	Листов 1	

Гипрокоммунводоканал г. Москва

Типовой проект 902-5-41.87 Альбом II

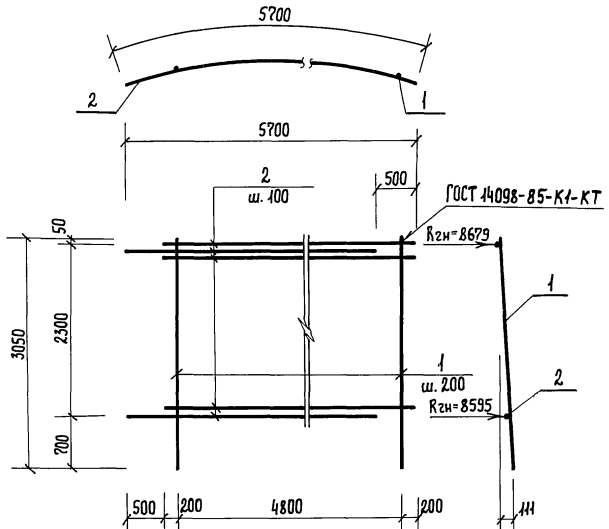

Формат	Зона	Поз.	Обозначение	Наименование	Кол.	Примеч.
				Документация.		
А4			т.пр. 902-5-41.87КЖИ.-00.ТО	Техническое описание		
				Детали.		
Б.Ч		1	-01	AIII-18 ГОСТ 5781-82* ℓ=3050	25	6,1 кг
Б.Ч		2	-02	AIII-18 ГОСТ 5781-82* ℓ=5200	24	10,4 кг.

Взам. инв. № | Подпись и дата | Инв. № подл.

Инженер	Куксов	
Вед. инж.	Ткачук	
ГИП конс.	Обух	
Н. контр.	Ройзман	
Нач. отд.	Сорокин	

ТП 902-5-41.87 КЖИ. 2000

Сетка С8

Стадия	Масса	Масштаб
Р	402,1кг	1:50
Лист	Листов 1	

Гипрокоммунводоканал г. Москва

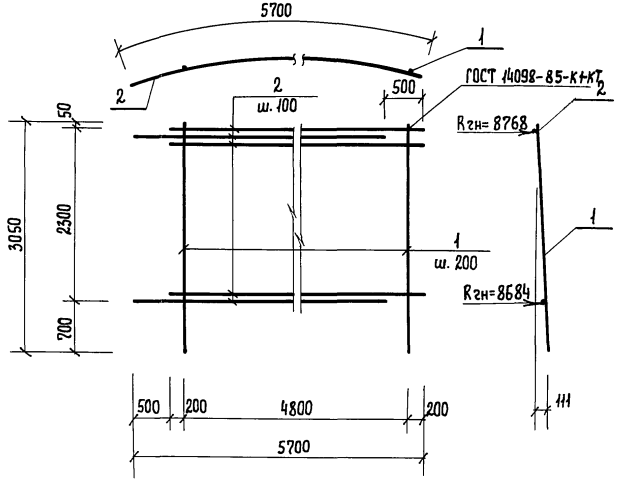

Формат	Зона	Поз.	Обозначение	Наименование	Кол.	Примечан.
				Документация		
А4			т.пр. 902-5-41.87 КЖИ.-00.ТО	Техническое описание		
				Детали		
Б.ч		1	-01	АIII-16 ГОСТ 5781-82* ℓ=3050	25	4,8 кг
Б.ч		2	-02	АIII-16 ГОСТ 5781-82* ℓ=5200	24	8,2 кг

Взам. инв. № | Подпись и дата | Инв. № подл.

Инж.	Куксов		ТП 902-5-41.87 КЖИ.2100
Вед. инж.	Ткачук		Сетка С9
ГИП конс.	Обух		Стадия: Р; Масса: 316,8кг; Масштаб: 1:50
Н. контр.	Ройзман		Лист; Листов 1
Нач. отд.	Сорокин		Гипрокоммунводоканал г. Москва

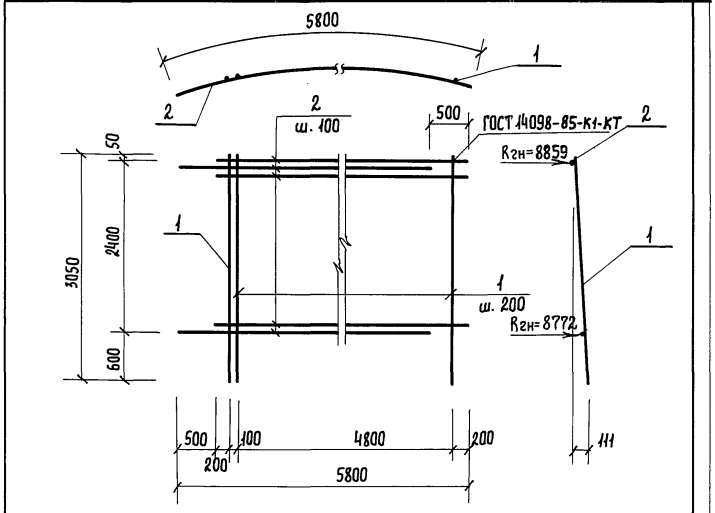

Формат	Зона	Поз.	Обозначение	Наименование	Кол.	Примеч.
				Документация		
А4			т.пр. 902-5-41.87 КЖИ.-00.ТО	Техническое описание		
				Детали		
Б.ч			-01	АIII-16 ГОСТ 5781-82* ℓ=3050	26	4,8 кг
Б.ч			-02	АIII-14 ГОСТ 5781-82* ℓ=5300	25	6,4 кг

Взам. инв. № | Подпись и дата | Инв. № подл.

Инж.	Куксов		ТП 902-5-41.87 КЖИ.2200
Вед. инж.	Ткачук		Сетка С10
ГИП конс.	Обух		Стадия: Р; Масса: 284,8кг; Масштаб: 1:50
Н. контр.	Ройзман		Лист; Листов 1
Нач. отд.	Сорокин		Гипрокоммунводоканал г. Москва

Типовой проект 902-5-41.87 Альбом III

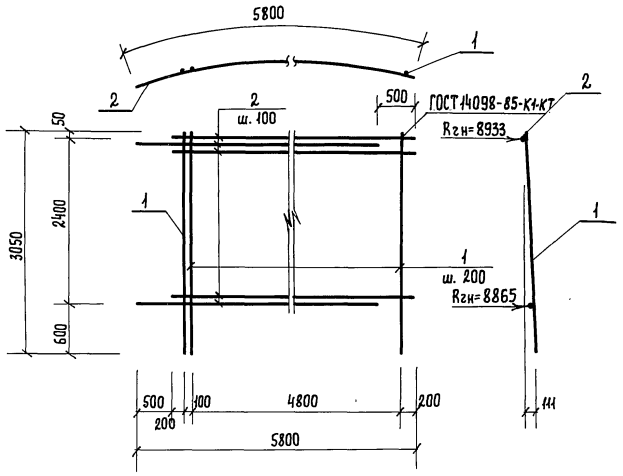

Формат	Зона	Поз	Обозначение	Наименование	Кол.	Примечан.
				Документация		
А4			т.пр. 902-5-41.87 КЖИ.-00.ТО	Техническое описание		
				Детали		
Б.ч	1		-01	АIII-14 ГОСТ 5781-82* ℓ=3050	26	3,7 кг
Б.ч	2		-02	АIII-14 ГОСТ 5781-82* ℓ=5300	25	6,4 кг

Взам. инв. № | Подпись и дата | Инв. № подл.

Инж.	Куксов		
Вед. инж.	Ткачук		
ГИП конс.	Обух		
Н. контр.	Ройзман		
Нач. отд.	Сорокин		

ТП 902-5-41.87 КЖИ. 2300

Сетка С11

Стадия	Масса	Масштаб
Р	256,2кг	1:50
Лист	Листов 1	

Гипрокоммунводоканал г. Москва

Типовой проект 902-5-41.87 Альбом III

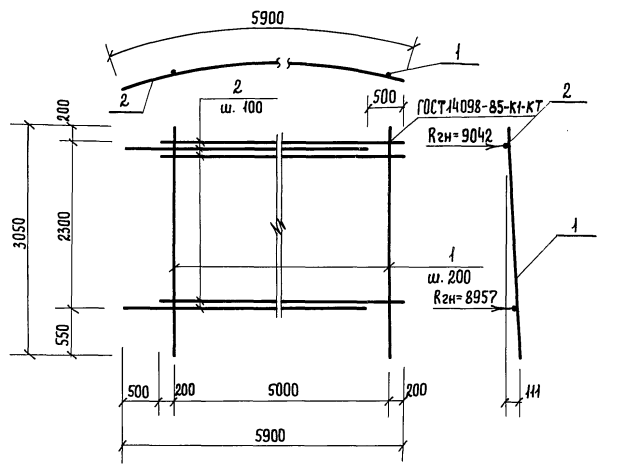

Формат	Зона	Поз	Обозначение	Наименование	Кол.	Примеч.
				Документация		
А4			т.пр. 902-5-41.87 КЖИ.-00.ТО	Техническое описание		
				Детали		
Б.ч.	1		-01	АIII-12 ГОСТ 5781-82* ℓ=3050	26	2,7 кг
Б.ч.	2		-02	АIII-12 ГОСТ 5781-82* ℓ=5400	24	4,8 кг.

Взам. инв. № | Подпись и дата | Инв. № подл.

Инж.	Куксов		
Вед. инж.	Ткачук		
ГИП конс.	Обух		
Н. контр.	Ройзман		
Нач. отд.	Сорокин		

ТП 902-5-41.87 КЖИ. 2400

Сетка С12

Стадия	Масса	Масштаб
Р	185,4кг	1:50
Лист	Листов 1	

Гипрокоммунводоканал г. Москва

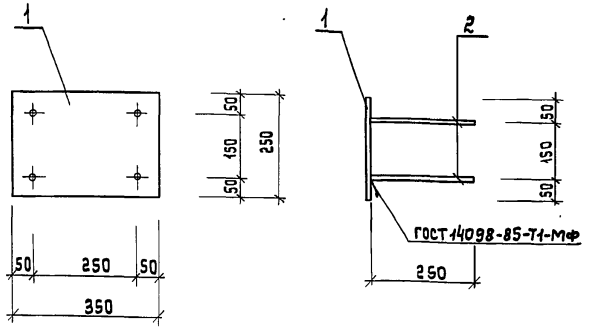

Формат	Зона	Поз.	Обозначение	Наименование	Кол.	Примечание
				Документация		
А4			т.пр. 902-5-41.87 КЖИ-00.ТО	Техническое описание		
				Детали		
Б.Ч		1	-01	Лист 250×8 ГОСТ 19903-74* / Вст3кп2 ГОСТ 14637-79	1	5.50
Б.Ч		2	-02	AIII-8 ГОСТ 5781-82* ℓ=250	4	0.10

Взам. инв. № | Подпись и дата | Инв. № подл.

Инжен.	Козьмина	
ГИП к.	Обух	
Н. контр.	Ройзман	
Нач. АСО	Сорокин	

ТП 902-5-41.87 КЖИ 2500

Изделие закладное МН1

Стадия	Масса	Масштаб
Р	5.9кг	1:10
Лист	Листов 1	

Гипрокоммунводоканал г. Москва

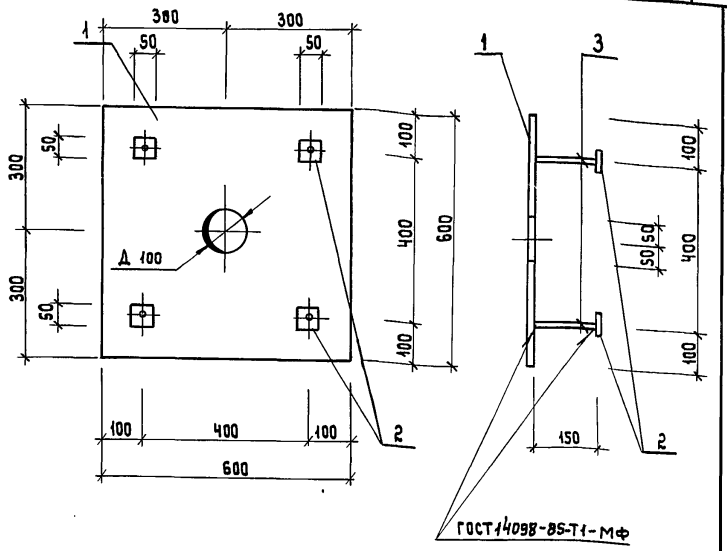

Формат	Зона	Поз.	Обозначение	Наименование	Кол.	Примечание
				Документация		
А4			т.пр. 902-5-41.87 КЖИ-00.ТО	Техническое описание		
				Детали		
Б.Ч		1	-01	Лист 600×20 ГОСТ 19903-74* / Вст3кп2 ГОСТ 14637-79	1	56.52
Б.Ч		2	-02	Лист 50×20 ГОСТ 19903-74* / Вст3кп2 ГОСТ 14637-79	4	0.39
Б.Ч		3	-03	AIII-12 ГОСТ 5781-82* ℓ=150	4	0.13

Взам. инв. № | Подпись и дата | Инв. № подл.

Инжен.	Козьмина	
ГИП к.	Обух	
Н. конт.	Ройзман	
Нач. АСО	Сорокин	

ТП 902-5-41.87 КЖИ 2600

Изделие закладное МН2.

Стадия	Масса	Масштаб
Р	58.6кг	1:10
Лист	Листов 1	

Гипрокоммунводоканал г. Москва

1-1

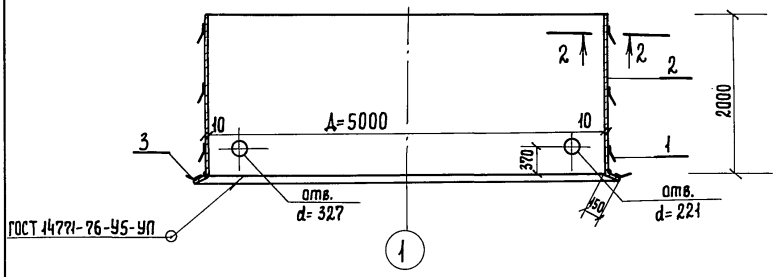

Развертка поз. 2

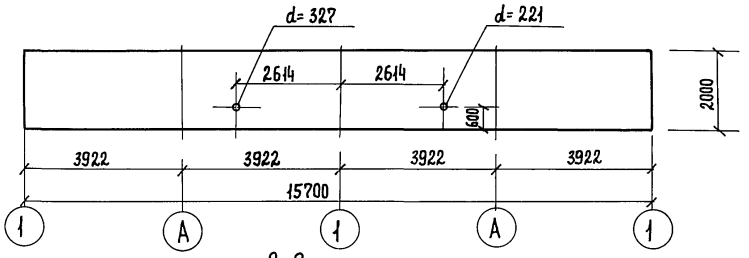

2-2

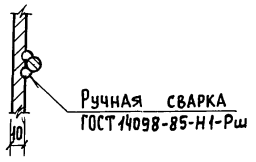

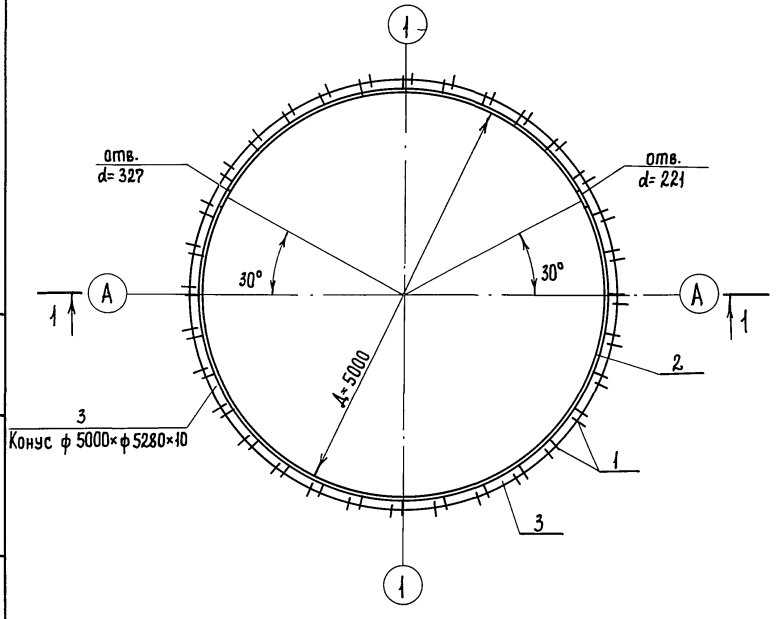

Формат	Зона	Поз.	Обозначение	Наименование	Кол.	Примеч.
				Документация.		
А4			т. пр. 902-5-41.87 КЖИ-00.ТО	Техническое описание		
				Детали		
Б.ч		1	-01	А III-8 ГОСТ 5781-82* ℓ=220	128	0,1 кг
Б.ч		2	-02	Лист 2000×10 ГОСТ 19903-74* / Вст3кп2 ГОСТ 14637-79	1	246,9 кг
Б.ч		3	-03	Лист 150×10 ГОСТ 19903-74* / Вст3кп2 ГОСТ 14637-79	1	196,0 кг

Инженер	Козьмина	
ГИП к	Обух	
Н конт	Ройзман	
Нач. АСО	Сорокин	

ТП 902-5-41.87 КЖИ.2700

Изделие закладное МН6

Стадия	Масса	Масштаб
Р	267,4кг	1:50 / 1:100
Лист	Листов 1	

Гипрокоммунводоканал г. Москва

Инв. № подл. | Подпись и дата | Взам. инв. №

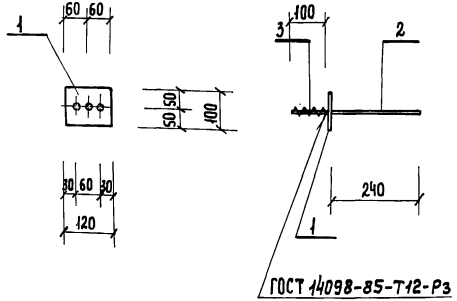

ГОСТ 14098-85-Т12-Р3

Формат	Зона	Поз.	Обозначение	Наименование	Кол.	Прим.
				Документация		
А4			т.пр. 902-5-41.87 КЖИ.-00.ТО	Техническое описание		
				Детали		
Б.ч		1	-01	Лист $\frac{100\times10\ ГОСТ\ 19903-74^*}{Вст3кп2\ ГОСТ\ 14637-79}$	1	0,94
Б.ч		2	-02	А III-В ГОСТ 5781-82* ℓ=240	1	0,09
Б.ч		3	-03	А I-8 ℓ=100	2	0,04

Взам. инв. № | Подпись и дата | Инв. № подл.

Инжен.	Козьмина		ТП 902-5-41.87 КЖИ.2800
Ст. инж.	Дунаевецкая		Изделие закладное МН7
ГИП к.	Обух		Стадия: Р; Масса: 1,1 кг; Масштаб: 1:10; Лист; Листов 1
Н. конт.	Ройзман		Гипрокоммунводоканал г. Москва
Нач. АСО	Сорокин		

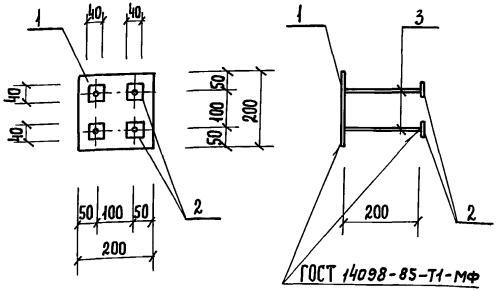

ГОСТ 14098-85-Т1-МФ

Формат	Зона	Поз.	Обозначение	Наименование	Кол.	Прим.
				Документация		
А4			т.пр. 902-5-41.87 КЖИ.-00.ТО	Техническое описание		
				Детали		
Б.ч		1	-01	Лист $\frac{200\times8\ ГОСТ\ 19903-74^*}{Вст3кп2\ ГОСТ\ 14637-79}$	1	2,51
Б.ч		2	-02	Лист $\frac{40\times10\ ГОСТ\ 19903-74^*}{Вст3кп2\ ГОСТ\ 14637-79}$	4	0,13
Б.ч		3	-03	А III-12 ГОСТ 5781-82* ℓ=200	4	0,12

Взам. инв. № | Подпись и дата | Инв. № подл.

Инжен.	Козьмина		ТП 902-5-41.87 КЖИ.2900
Ст. инж.	Дунаевецкая		Изделие закладное МН8
ГИП к.	Обух		Стадия: Р; Масса: 3,5 кг; Масштаб: 1:10; Лист; Листов 1
Н. конт.	Ройзман		Гипрокоммунводоканал г. Москва
Нач. АСО	Сорокин		

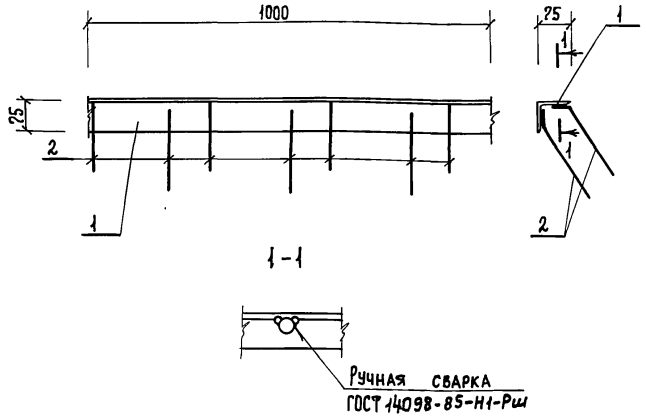

Формат	Зона	Поз.	Обозначение	Наименование	Кол.	Прим.
				Документация		
А4			т.пр. 902-5-41.87 КЖИ-00.ТО	Техническое описание		
				Детали		
Б.ч		1	-01	Уголок 75×75×5 ГОСТ 8509-72* / Вст3кп2 ГОСТ 535-79	1	5,8 кг
Б.ч		2	-02	А III-8 ГОСТ 5781-82* ℓ=240	7	0,09 кг

Взам. инв. № | Подпись и дата | Инв. № подл.

Инж.	Козьмина	
Ст. инж.	Дунаевецкая	
ГИП конс.	Обух	
Н. контр.	Ройзман	
Нач. отд.	Сорокин	

ТП 902-5-41.87 КЖИ.3000

Изделие закладное МН9

Стадия	Масса	Масштаб
Р	6,4кг	1:10
Лист	Листов 1	

Гипрокоммунводоканал г. Москва

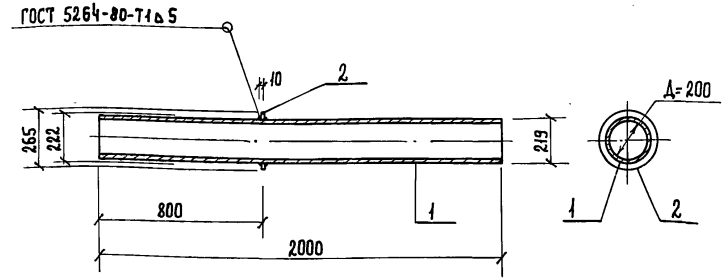

Формат	Зона	Поз.	Обозначение	Наименование	Кол.	Прим.
				Документация		
А4			т.пр. 902-5-41.87 КЖИ.-00.ТО	Техническое описание		
				Детали		
Б.ч		1	-01	Труба 219×7×2000 II ГОСТ 10704-76 / Вст.3пс6 ГОСТ 10705-80*	1	76кг
Б.ч		2	-02	Ребро Ф265Ф222×10 ГОСТ 19903-74* / Вст 3кп2 ГОСТ 14637-79	1	1 кг

Взам. инв. № | Подпись и дата | Инв. № подл.

Инжен.	Козьмина	
Ст. инж.	Дунаевецкая	
ГИП к.	Обух	
Н. кон.	Ройзман	
Нач. АСО	Сорокин	

ТП 902-5-41.87 КЖИ.3100

Патрубок ПР1

Стадия	Масса	Масштаб
Р	77кг	1:20
Лист	Листов 1	

Гипрокоммунводоканал г. Москва

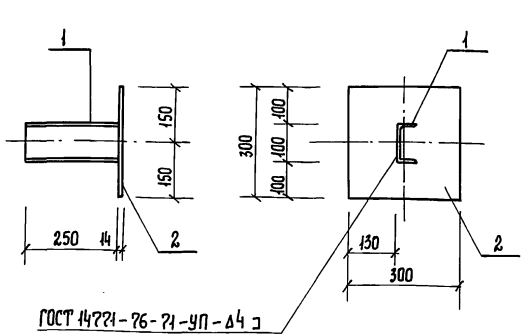

Формат	Зона	Поз.	Обозначение	Наименование	Кол.	Примеч.
				Документация		
А4			т.пр.902-5-41.87 КЖИ.-ОО.ТО	Техническое описание		
				Детали		
Б.ч.	1		-01	Швеллер 10 ГОСТ 8240-72* / Вст3кп2 ГОСТ 535-79	1	2,15 кг
Б.ч.	2		-02	Лист 300×14 ГОСТ 19903-74* / Вст.3кп2 ГОСТ 14637-79	1	10,0 кг

Взам. инв. № | Подпись и дата | Инв. № подл.

Инжен.	Козьмина	
Ст. инж.	Дунаевецкая	
ГИП к.	Обух	
Н. конт.	Ройзман	
Нач. АСО	Сорокин	

ТП 902-5-41.87 КЖИ. 3200

Изделие накладное НД1

Стадия	Масса	Масштаб
Р	12,2кг	1:10
Лист	Листов 1	

Гипрокоммунводоканал г. Москва

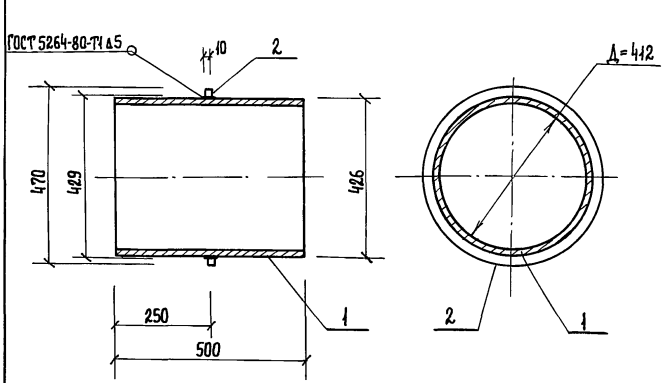

Формат	Зона	Поз.	Обозначение	Наименование	Кол.	Примеч.
				Документация.		
А4			т.пр. 902-5-41.87 КЖИ-00,ТО	Техническое описание		
				Детали.		
Б.ч.			-01	Труба 426х7х500 ГОСТ 10704-76 / Вст3пс6 ГОСТ 10705-80*	1	36 кг
Б.ч.			-02	Ребро Ф470 Ф426х10 ГОСТ 19903-74* / Вст3кп2 ГОСТ 14637-79	1	2.4 кг

Взам. инв. № | Подпись и дата | Инв. № подл.

Инжен.	Козьмина	
ГИП К.	Обух	
Н. кон.	Ройзман	
Нач. АСО	Сорокин	

ТП 902-5-41.87 КЖИ. 3300

Патрубок ПР2

Стадия	Масса	Масштаб
Р	38,4кг	1:10
Лист	Листов	

Гипрокоммунводоканал г. Москва

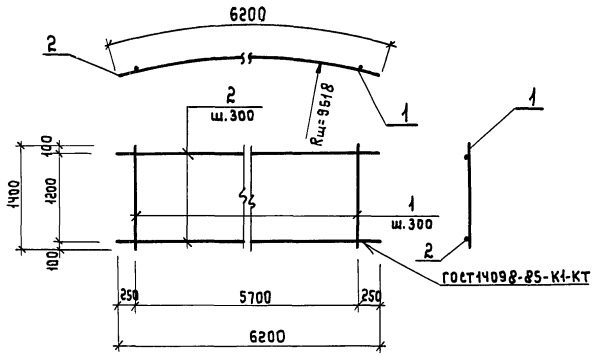

Формат	Зона	Поз.	Обозначение	Наименование	Кол.	Примечание
				Документация		
А4			ТП 902-5-41.87 КЖИ-00.ТО	Техническое описание		
				Детали		
Б.Ч		1	-01	АIII-10 ГОСТ 5781-82* ℓ=1400	20	0.9 кг
Б.Ч		2	-02	АIII-25 ГОСТ 5781-82* ℓ=6200	5	23.9 кг

Взам. инв. №

Подпись и дата

Инв. № подл.

gost.e-ecolog.ru

ТП 902-5-41.87 КЖИ0600

КАРКАС ПЛОСКИЙ КР-1

Стадия	Масса	Масштаб
Р	137.5кг	1:50
Лист	Листов 1	

Гипрокоммунводоканал г. Москва.

Инж.	Кукеов	
ГИП конс	Обух	
Н. контр.	Ройзман	
Нач. отд.	Сорокин	

13.8.87