ТИПОВОЙ ПРОЕКТ

902 - 5 - 40.87

РЕЗЕРВУАР МЕТАНТЕНКОВ ОБЪЕМОМ 2500 КУБ.М.

АЛЬБОМ II

Строительные изделия

22251-02

gost.e-ecolog.ru

ПРИВЯЗАН:

ТИПОВОЙ ПРОЕКТ
902 - 5 - 40.87

РЕЗЕРВУАР МЕТАНТЕНКОВ ОБЪЕМОМ 2500 куб.м

СОСТАВ ПРОЕКТА :

Альбом I Пояснительная записка, технологические решения, конструкции железобетонные, конструкции металлические теплотехнические и электротехнические решения, технологический контроль
Альбом II Строительные изделия
Альбом III Тепловая изоляция, проект производства работ
Альбом IV Спецификации оборудования
Альбом V Ведомости потребности в материалах
Альбом VI Сметы

АЛЬБОМ II

Разработан проектным институтом
„ГИПРОКОММУНВОДОКАНАЛ"

Главный инженер института Хазиков Н.Г.
Главный инженер проекта Приступа А.Я.

Утвержден и введен в действие
МЖКХ РСФСР
приказ №5-ТД от 13 мая 1987г.

привязан

Содержание альбома

Обозначение	Наименование		Стр.
ТП 902-5-40.87 КЖИ 0000	Содержание Альбома		2,3
ТП 902-5-40.87 КЖИ 0000.ТО	Техническое описание		3
ТП 902-5-40.87 КЖИ 0100	Каркас пространственный	КП1	4
ТП 902-5-40.87 КЖИ 0200	Каркас пространственный	КП2	5
ТП 902-5-40.87 КЖИ 0300	Каркас пространственный	КП3	6
ТП 902-5-40.87 КЖИ 0400	Каркас пространственный	КП4	7
ТП 902-5-40.87 КЖИ 0500	Каркас пространственный	КП5	8
ТП 902-5-40.87 КЖИ 0600	Каркас плоский	КР1	22
ТП 902-5-40.87 КЖИ 0700	Каркас плоский	КР2	9
ТП 902-5-40.87 КЖИ 0800	Каркас плоский	КР3	9
ТП 902-5-40.87 КЖИ 0900	Каркас плоский	КР4	10
ТП 902-5-40.87 КЖИ 1000	Каркас плоский	КР5	10
ТП 902-5-40.87 КЖИ 1100	Каркас плоский	КР6	11
ТП 902-5-40.87 КЖИ 1200	Каркас плоский	КР7	11

Содержание альбома

Обозначение	Наименование		Стр.
ТП 902-5-40.87 КЖИ 1300	Сетка	С1	12
ТП 902-5-40.87 КЖИ 1400	Сетка	С2	12
ТП 902-5-40.87 КЖИ 1500	Сетка	С3	13
ТП 902-5-40.87 КЖИ 1600	Сетка	С4	13
ТП 902-5-40.87 КЖИ 1700	Сетка	С5	14
ТП 902-5-40.87 КЖИ 1800	Сетка	С6	14
ТП 902-5-40.87 КЖИ 1900	Сетка	С7	15
ТП 902-5-40.87 КЖИ 2000	Сетка	С8	15
ТП 902-5-40.87 КЖИ 2100	Сетка	С9	16
ТП 902-5-40.87 КЖИ 2200	Сетка	С10	16

Инв.№ подл. | Подпись и дата | Взам. инв.№

Типовой проект 902-5-40.87 Альбом II

Содержание альбома

Обозначение	Наименование		Стр.
ТП 902-5-40.87 КЖИ 2300	Изделие закладное	Мн 1	17
ТП 902-5-40.87 КЖИ 2400	Изделие закладное	Мн 2	17
ТП 902-5-40.87 КЖИ 2500	Изделие закладное	Мн 6	18
ТП 902-5-40.87 КЖИ 2600	Изделие закладное	Мн 7	19
ТП 902-5-40.87 КЖИ 2700	Изделие закладное	Мн 8	19
ТП 902-5-40.87 КЖИ 2800	Изделие закладное	Мн 9	20
ТП 902-5-40.87 КЖИ 2900	Патрубок	ПР 1	20
ТП 902-5-40.87 КЖИ 3000	Изделие накладное	НД 1	21
ТП 902-5-40.87 КЖИ 3100	Патрубок	ПР 2	(21)

Инв. № подл. | Подпись и дата | Взам. инв. №

Типовой проект 902-5-40.87 Альбом II

Техническое описание.

1. Плоские арматурные изделия следует изготовлять при помощи контактной точечной сварки. Сварку каркасов производить во всех точках пересечения стержней.
2. Размеры каркасов даны по осям и торцам стержней.
3. Сварку производить в соответствии с ГОСТ 14098-85 „Соединения сварных элементов закладных деталей сборных железобетонных конструкций" и СН 393-78.
4. Сварку тавровых соединений круглых стержней с листовым прокатом закладных изделий выполнить под слоем флюса.
5. Материал прокатной стали закладных изделий принять марки Вст 3 кп 2 для сварных конструкций по ГОСТ 380-71*
6. Сетки и каркасы после изготовления гнуть методом вальцевания. На место строительства доставляются в специальных шаблонах для сохранения заданной формы.

Инв. № подл. | Подпись и дата | Взам. инв. №

			ТП 902-5-40.87	КЖИ 0000.ТО	
Инженер	Куксов		Техническое описание.	Стадия: Р	Лист: —	Листов: 1
ГИП конс.	Обух			Гипрокоммунводоканал г. Москва	
Н. контр.	Райзман				
Нач. отд.	Сорокин				

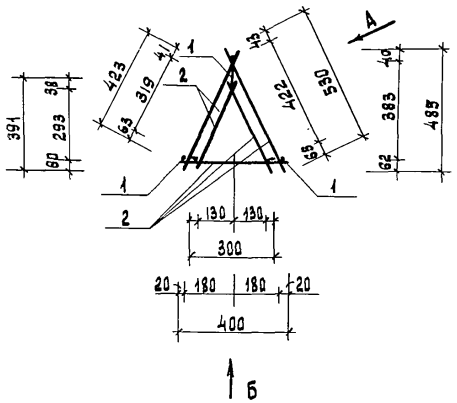

Формат	Зона	Поз.	Обозначение	Наименование	Кол.	Примечание
				Документация		
А4			ТП 902-5-40.87 КЖ.И.-ОО.ТО	техническое описание		
				Детали		
Б4		1	-01	А III-12 ГОСТ 5781-82* ℓ=2552	3	2,3 кг
				Материалы		
		2		А III-10 ГОСТ 5781-82*	16,01	пм 9,88кг

Вид А

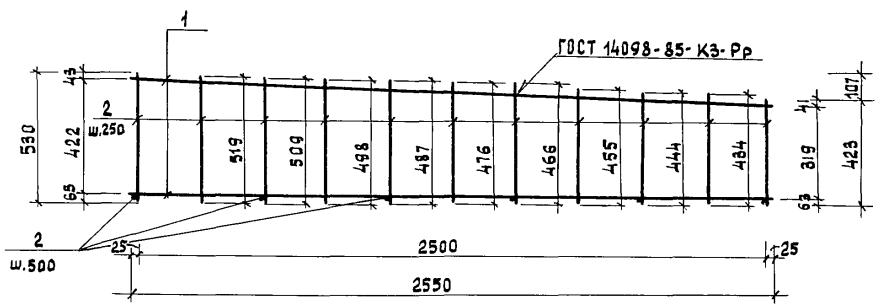

Вид Б

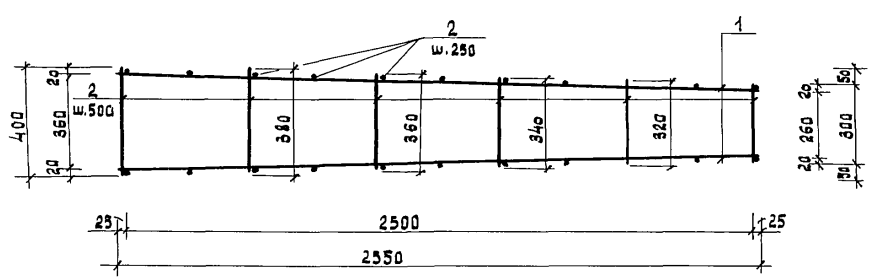

Инженер	Карпова	
ГИП	Обух	
Н. контр	Ройзман	
Нач. отд	Сорокин	

ТП 902-5-40.87 КЖ.И. 0100

КАРКАС ПРОСТРАНСТВЕННЫЙ КП 1

Стадия	Масса	Масштаб
Р	16,78кг	1:50
Лист	Листов 1	

Гипрокоммунводоканал г. Москва

Инв. № подл. | Подпись и дата | Взам. инв. №

Типовой проект 902-5-40.87 Альбом III

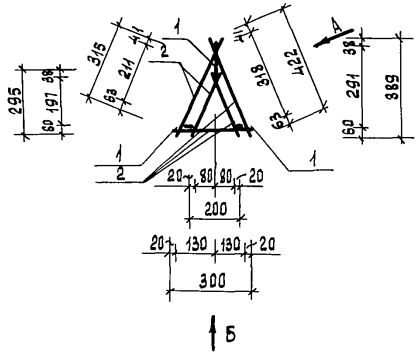

Вид А

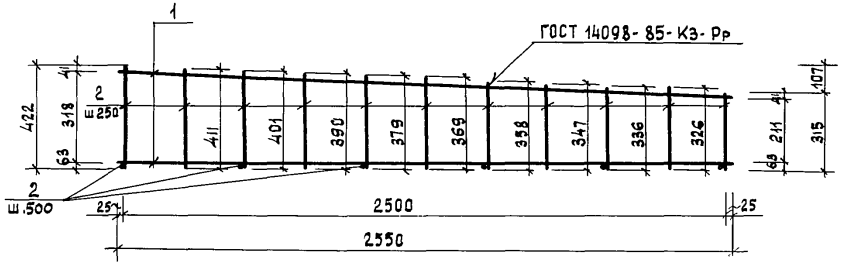

Вид Б

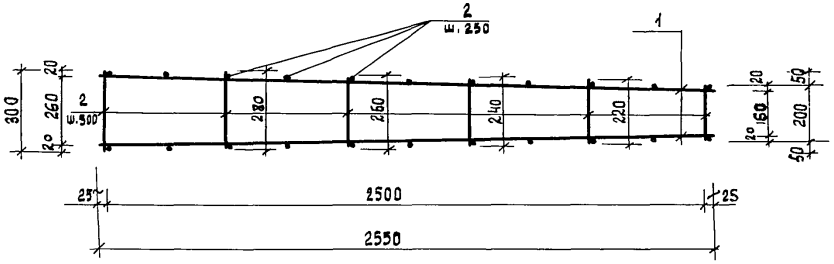

Формат	Зона	Поз.	Обозначение	Наименование	Кол.	Примечание
				Документация		
А4			ТП 902-5-40.87 КЖИ.-ОД.ТО	Техническое описание		
				Детали		
Б4		1	-01	А III-12 ГОСТ 5781-82* L=2552	3	2,3 кг
				Материалы		
		2		А III-10 ГОСТ 5781-82*	13,2	пм 8,14 кг

Инженер	Карпова	
ГИП	Овук	
Н. контр.	Ройзман	
Нач. отд	Сорокин	

ТП 902-5-40.87 КЖИ. 0.200

КАРКАС ПРОСТРАНСТВЕННЫЙ КП 2

Стадия	Масса	Масштаб
Р	15,04кг	1:50
Лист	Листов 1	

Гипрокоммунводоканал г. Москва

Инв. № подл. | Подпись и дата | Взам. инв. №

Типовой проект 902-5-40.87 Альбом III

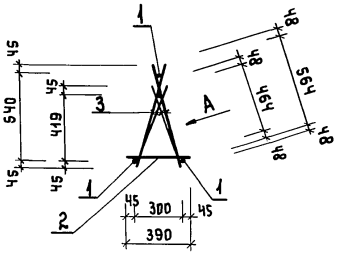

Вид А

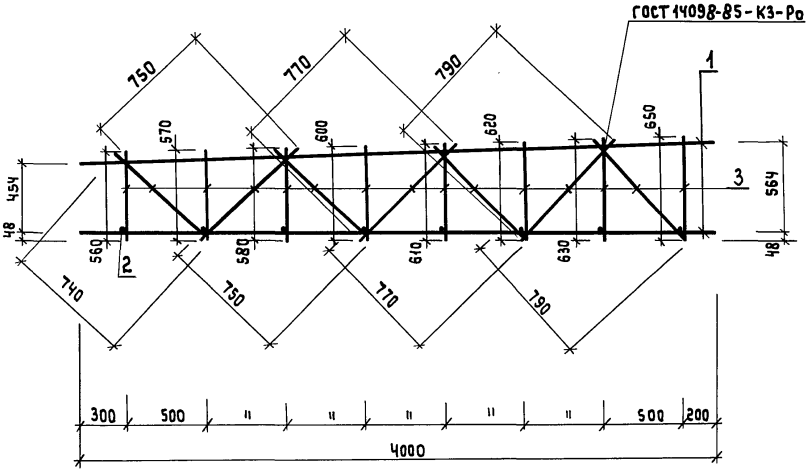

Формат	Зона	Поз.	Обозначение	Наименование	Кол.	Примечание
				Документация		
А4			ТП 902-5-40.87 КЖИ-00.ТО	Техническое описание		
				Детали		
Б.Ч		1	-01	А III-22 ГОСТ 5781-82* ℓ=4000	3	11.9
Б.Ч		2	02	А III-12 ГОСТ 5781-82* ℓ=390	8	0.34
				Материалы		
		3		А III-12 ГОСТ 5781-82	20.9	п.м. 18.6

Инж.	Карпова	
Вед. инж	Ткачук	
ГИП конст	Обух	
Н. контр.	Ройзман	
Нач. отд.	Сорокин	

ТП 902-5-40.87 КЖИ 0300

Каркас пространственный КП3

Стадия	Масса	Масштаб
Р	57.0	1:25
Лист	Листов 1	

Гипрокоммунводоканал г. Москва

Инв. № подл. | Подпись и дата | Взам. инв. №

Типовой проект 902-5-40.87 Альбом II

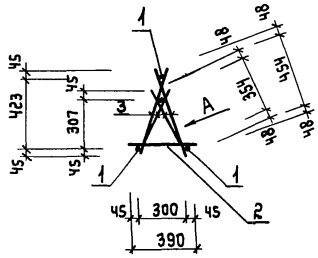

Вид А

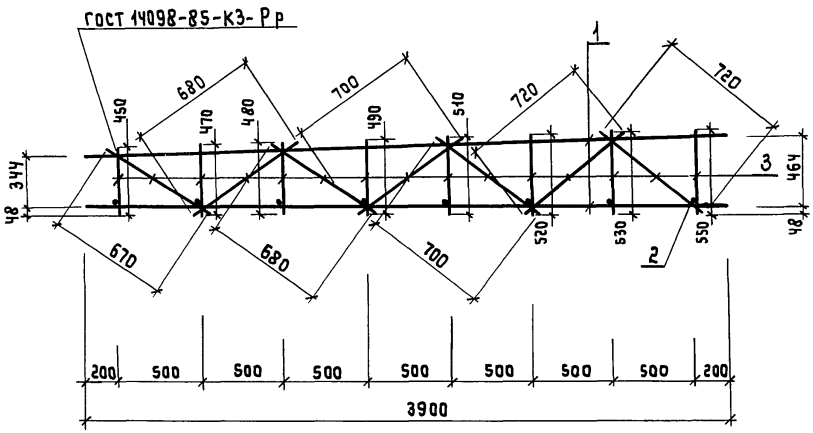

Формат	Зона	Поз.	Обозначение	Наименование	Кол.	Примечание
				Документация		
А4			ТП902-5-40.87 КЖИ-00.ТО	Техническое описание		
				Детали		
Б.Ч		1	-01	AIII-22 ГОСТ 5781-82* ℓ=3900	3	11.9
Б.Ч		2	-02	AIII-12 ГОСТ 5781-82* ℓ=390	8	0.35
				Материалы		
		3		AIII-12 ГОСТ 5781-82*	17.6 п.м	15.8

Инж.	Карпова		
Вед.инж	Ткачук		
ГИП кон	Обух		
Н.контр	Райзман		
Нач.АСО	Сорокин		

ТП 902-5-40.87 КЖИ 0400

Каркас пространственный КПЧ

Стадия	Масса	Масштаб
Р	54.3 кг	1:25
Лист	Листов 1	

Гипрокоммунводоканал г. Москва

Инв.№ подл. | Подпись и дата | Взам. инв.№

Типовой проект 902-5-40.87 Альбом III

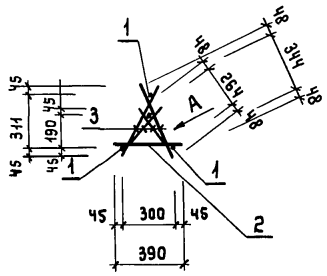

Вид А

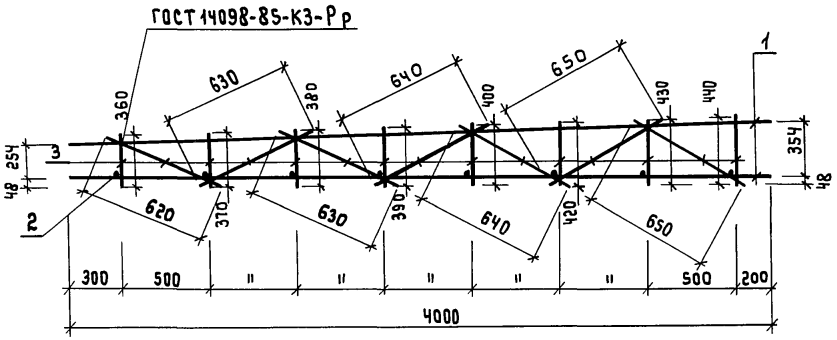

Формат	Зона	Поз.	Обозначение	Наименование	Кол.	Приме-чание
				Документация		
А4			ТП 902-5-40.87 КЖИ-00.ТО	Техническое описание		
				Детали		
Б.Ч		1	-01	А III-22 ГОСТ 5781-82* ℓ=4000	3	11.9
Б.Ч		2	-02	А III-12 ГОСТ 5781-82* ℓ=390	8	0.35
				Материалы		
		3		А III-12 ГОСТ 5781-82*	16.2	п.м. 14.4

Инж.	Карпова	
Вед.инж	Ткачук	
ГИП канс	Обух	
Н.контр	Ройзман	
Нач.АСО	Сорокин	

ТП 902-5-40.87 КЖИ 0500

КАРКАС ПРОСТРАНСТВЕННЫЙ КП5.

Стадия	Масса	Масштаб
Р	52.9 кг	1:25
Лист	Листов 1	

Гипрокоммунводоканал г. Москва

Инв.№ подл. | Подпись и дата | Взам.инв.№

ТИПОВОЙ ПРОЕКТ 902-5-40.87 АЛЬБОМ II

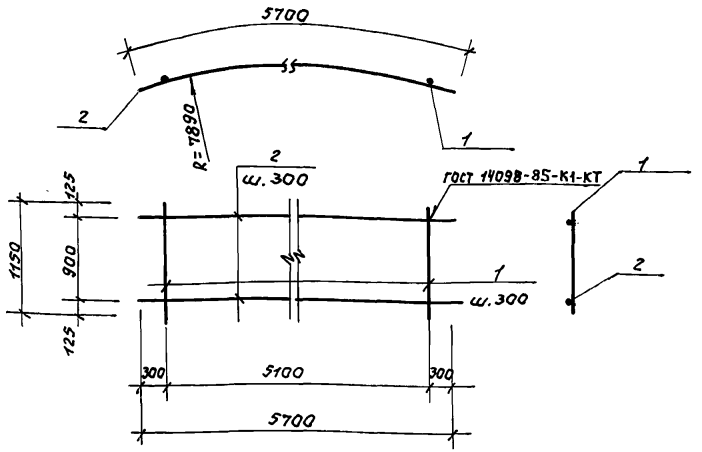

Формат	Зона	Поз.	Обозначение	Наименование	Кол.	Прим.
				Документация		
А4			ТП 902-5-40.87 КЖИ.-00.ТО	Техническое описание		
				Детали		
Б.Ч		1	-01	AIII-10 Гост 5781-82* ℓ=1150	18	0,7 кг
Б.Ч		2	-02	AIII-20 Гост 5781-82* ℓ=5700	4	14,1 кг

Инв.№подл. | Подпись и дата | Взам.инв.№

Инж.	Куксов		ТП 902-5-40.87 КЖИ.0700
ГИП конс.	Обух		Каркас плоский КР2
Н.контр.	Ройзман		Стадия: Р; Масса: 69кг; Масштаб: 1:50
Нач.отд.	Сорокин		Лист; Листов 1
			Гипрокоммунводоканал г. Москва

ТИПОВОЙ ПРОЕКТ 902-5-40.87 АЛЬБОМ II

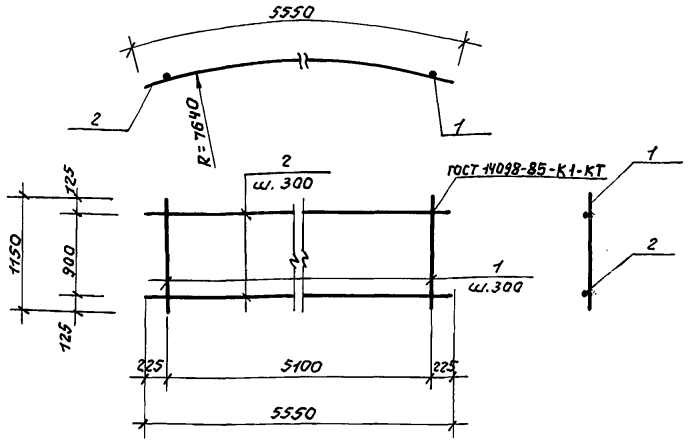

Формат	Зона	Поз.	Обозначение	Наименование	Кол	Прим.
				Документация		
А4			ТП 902-5-40.87 КЖИ.-00.ТО	Техническое описание		
				Детали		
Б.Ч		1	-01	AIII-10 гост 5781-82* ℓ=1150	18	0,7 кг
Б.Ч		2	-02	AIII-20 гост 5781-82* ℓ=5550	4	13,7 кг.

Инв.№подл. | Подпись и дата | Взам.инв.№

Инж.	Куксов		ТП 902-5-40.87 КЖИ.0800
ГИП конс.	Обух		Каркас плоский КР3
Н.контр.	Ройзман		Стадия: Р; Масса: 67,4кг.; Масштаб: 1:50
Нач.отд.	Сорокин		Лист; Листов 1
			Гипрокоммунводоканал г. Москва

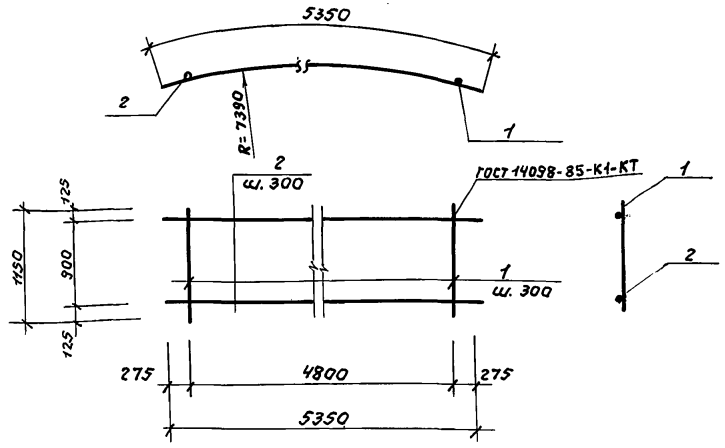

Формат	Зона	Поз.	Обозначение	Наименование	Кол.	Прим.
				Документация		
А4			ТП 902-5-40.87 КЖИ.-ОО.ТО	Техническое описание		
				Детали		
Б.ч		1	-01	AIII-10 ГОСТ 5781-82* l=1150	17	0,7кг
Б.ч		2	-02	AIII-20 ГОСТ 5781-82* l=5350	4	13,2кг.

Взам.инв.№ | Подпись и дата | Инв.№ подл.

Инж.	Куксов		
ГИП конс	Обух		
Н.контр.	Роизман		
Нач.отд.	Сорокин		

ТП 902-5-40.87 КЖИ. 0900

Каркас плоский кр 4

Стадия	Масса	Масштаб
Р	64,7кг	1:50
Лист	Листов 1	

Гипрокоммунводоканал г. Москва

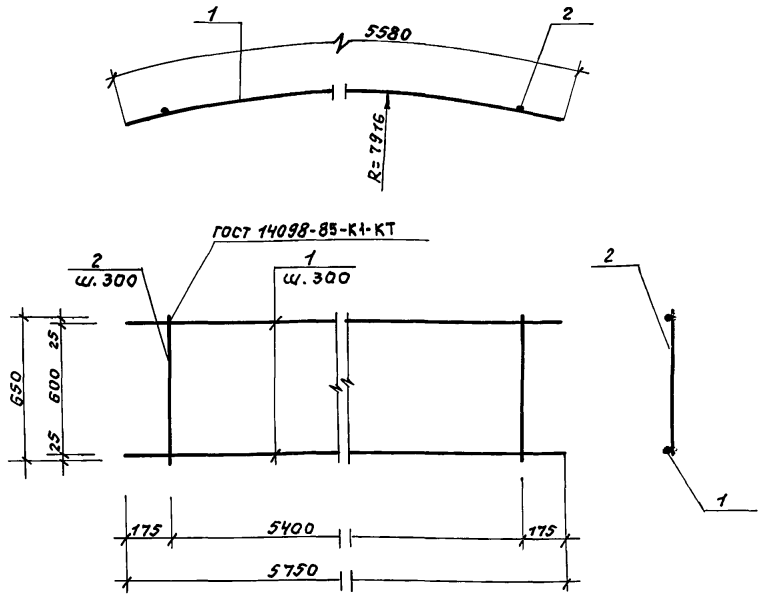

Формат	Зона	Поз.	Обозначение	Наименование	Кол.	Примеч.
				Документация		
А4			ТП 902-5-40.87 КЖИ.-ОО.ТО	Техническое описание		
				Детали		
Б.ч		1	-01	AIII-18 ГОСТ 5781-82* l=5750	3	11,5
Б.ч		2	-02	AIII-10 ГОСТ 5781-82* l=650	19	0.40

Взам.инв.№ | Подпись и дата | Инв.№ подл.

Инж.	Козьмина		
Ст. инж.	Лунаевецкая		
ГИП кон	Обух		
Н.контр.	Роизман		
Нач. АСО	Сорокин		

ТП 902-5-40.87 КЖИ. 1000

Каркас плоский кр 5

Стадия	Масса	Масштаб
Р	42,1кг	1:20
Лист	Листов 1	

Гипрокоммунводоканал г. Москва

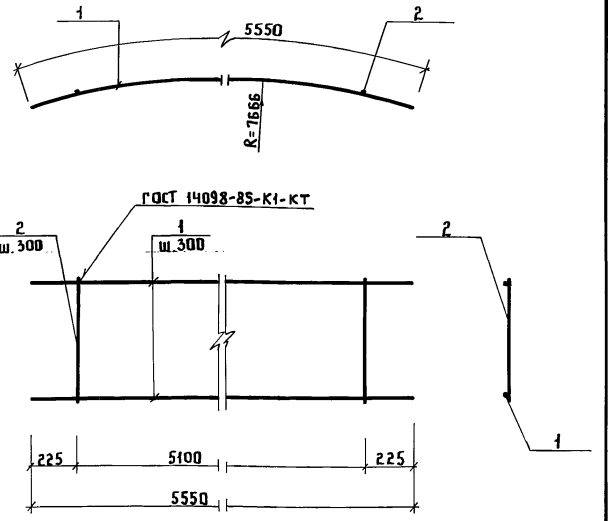

Формат	Зона	Поз.	Обозначение	Наименование	Кол.	Примеч.
				Документация		
А4			т.пр. 902-5-40.87 КЖИ-00.ТО	Техническое описание		
				Детали		
Б.Ч		1	-01	AIII-18 ГОСТ 5781-82* ℓ=5550	3	11.10
Б.Ч		2	-02	AIII-10 ГОСТ 5781-82* ℓ=650	18	0.40

ТП 902-5-40.87 КЖИ.1100

Каркас плоский КР6

Стадия	Масса	Масштаб
Р	40,5кг	1:20
Лист	Листов 1	

Инжен.	Козьмина	
Ст.инж.	Дунаевецкая	
ГИП к.	Обух	
Н.контр	Ройзман	
Нач. АСО	Сорокин	

Гипрокоммунводоканал г. Москва

Инв.№ подл. | Подпись и дата | Взам.инв.№

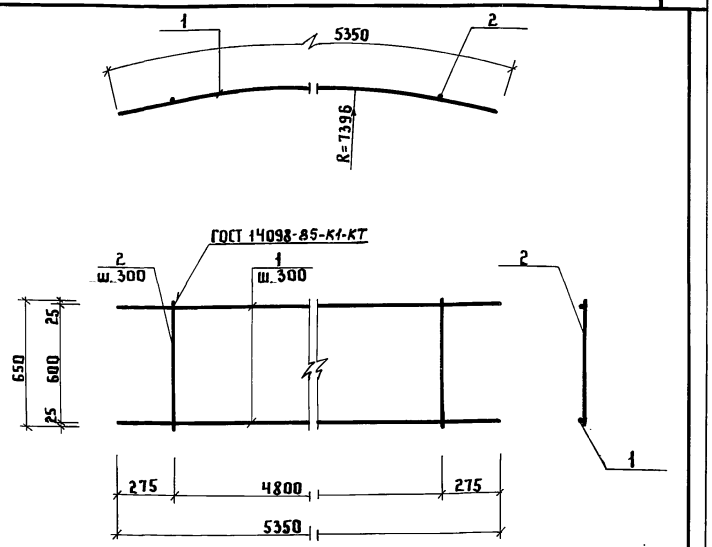

Формат	Зона	Поз.	Обозначение	Наименование	Кол.	Примеч.
				Документация		
А4			т.пр. 902-5-40.87 КЖИ-00.ТО	Техническое описание		
				Детали		
Б.Ч		1	-01	AIII-18 ГОСТ 5781-82* ℓ=5350	3	10.7
Б.Ч		2	-02	AIII-10 ГОСТ 5781-82* ℓ=650	17	0.40

ТП 902-5-40.87 КЖИ.1200

Каркас плоский КР7

Стадия	Масса	Масштаб
Р	38.9кг	1:20
Лист	Листов 1	

Инжен.	Козьмина	
Ст.инж.	Дунаевецкая	
ГИП к.	Обух	
Н.конт.	Ройзман	
Н. АСО	Сорокин	

Гипрокоммунводоканал г. Москва

Инв.№ подл. | Подпись и дата | Взам.инв.№

Альбом III

Типовой проект 902-5-40.87

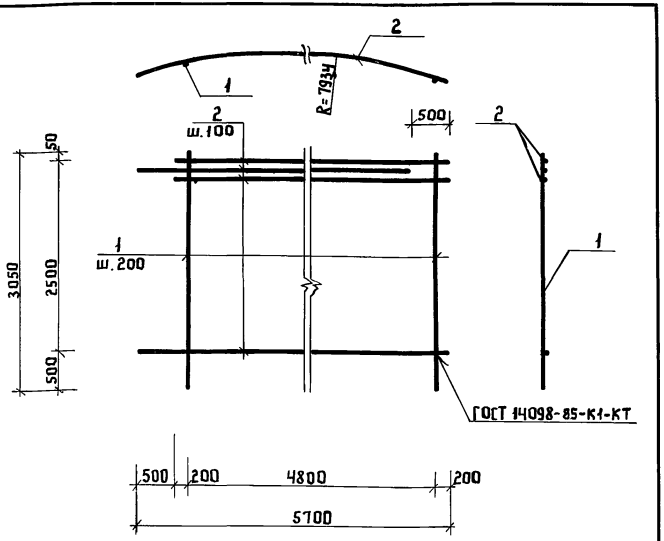

Формат	Зона	Поз.	Обозначение	Наименование	Кол.	Примеч.
				Документация		
А4			т.пр. 902-5-40.87 КЖИ.-ОО.ТО	Техническое описание		
				Детали		
Б.Ч		1	-01	AIII-16 ГОСТ 5781-82* ℓ=3050	25	4.8 кг
Б.Ч		2	-02	AIII-16 ГОСТ 5781-82* ℓ=5200	26	8.2 кг

Взам. инв.№ | Подпись и дата | Инв.№ подл.

Инжен.	Олейникова	
Ст. инж.	Дунаевецкая	
ГИП конс	Обух	
Н. контр.	Ройзман	
Нач. АСО	Сорокин	

ТП 902-5-40.87 КЖИ.1300

Сетка С1.

Стадия	Масса	Масштаб
Р	333.2кг	1:50
Лист	Листов 1	

Гипрокоммунводоканал г. Москва

Альбом III

Типовой проект 902-5-40.87

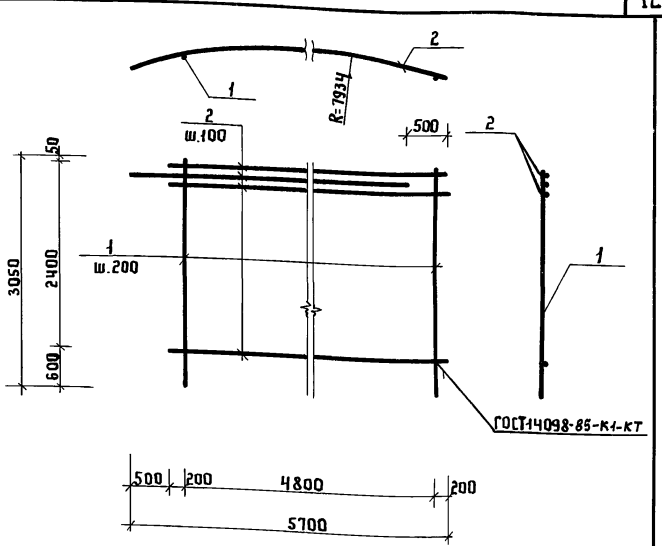

Формат	Зона	Поз.	Обозначение	Наименование	Кол.	Примеч.
				Документация		
А4			т.пр. 902-5-40.87 КЖИ.-ОО.ТО	Техническое описание		
				Детали		
Б.Ч		1	-01	AIII-16 ГОСТ 5781-82* ℓ=3050	25	4.8 кг
Б.Ч		2	-02	AIII-14 ГОСТ 5781-82* ℓ=5200	25	6.3 кг

Взам. инв.№ | Подпись и дата | Инв.№ подл.

Инжен.	Олейникова	
Ст. инж.	Дунаевецкая	
ГИП кон.	Обух	
Н. контр.	Ройзман	
Нач. АСО	Сорокин	

ТП 902-5-40.87 КЖИ.1400

Сетка С2.

Стадия	Масса	Масштаб
Р	277.5кг	1:50
Лист	Листов 1	

Гипрокоммунводоканал г. Москва

Альбом III

Типовой проект 902-5-40.87

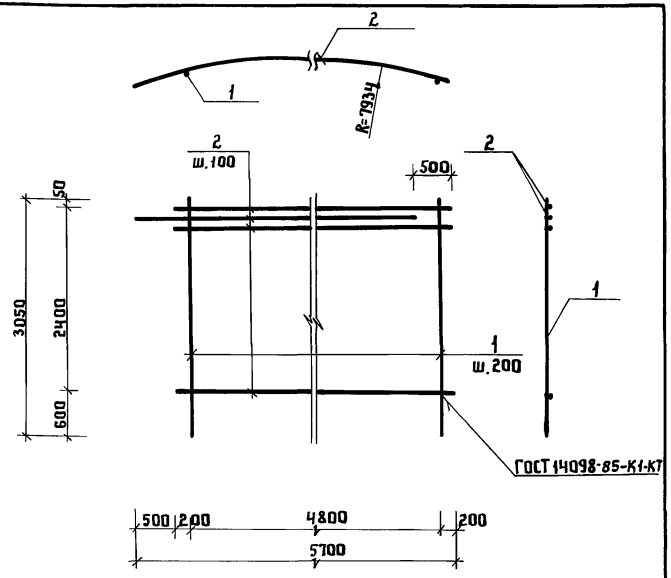

Формат	Зона	Поз.	Обозначение	Наименование	Кол.	Примечан.
				Документация		
А4			т.пр. 902-5-40.87 КЖИ-ОО.ТО	Техническое описание		
				Детали		
Б4		1	-01	AIII-14 ГОСТ 5781-82* ℓ=3050	25	3.7 кг
Б4		2	-02	AIII-12 ГОСТ 5781-82* ℓ=5200	25	4.6 кг

Взам. инв.№ | Подпись и дата | Инв.№ подл.

ТП 902-5-40.87 КЖИ.1500

Сетка С3.

Стадия	Масса	Масштаб
Р	207.5кг	1:50
Лист	Листов 1	

Инж.	Олейникова	
Ст. инж.	Дунаевецкая	
ГИП конс.	Обух	
Н. контр.	Ройзман	
Нач. АСО	Сорокин	

Гипрокоммунводоканал г. Москва

Альбом III

Типовой проект 902-5-40.87

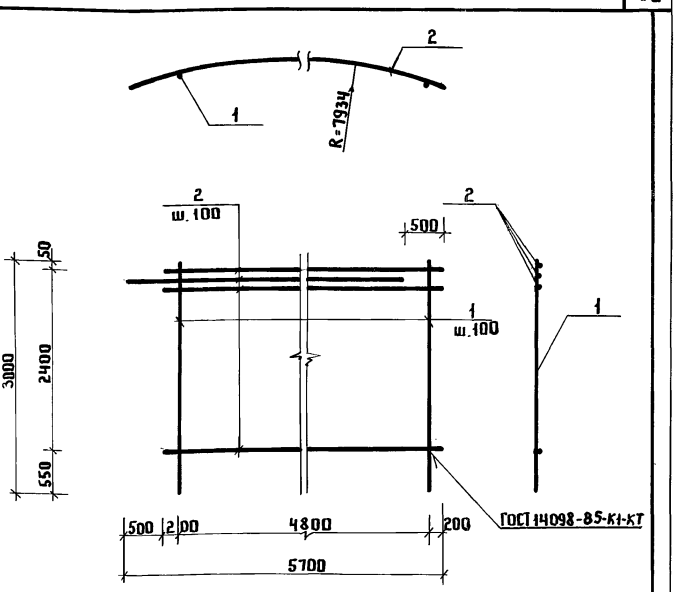

Формат	Зона	Поз.	Обозначение	Наименование	Кол.	Примечан.
				Документация		
А4			т.пр. 902-5-40.87 КЖИ-ОО.ТО	Техническое описание		
				Детали		
Б4		1	-01	AIII-12 ГОСТ 5781-82* ℓ=3000	25	2.7 кг
Б4		2	-02	AIII-12 ГОСТ 5781-82* ℓ=5200	25	4.6 кг

Взам. инв.№ | Подпись и дата | Инв.№ подл.

ТП 902-5-40.87 КЖИ.1600

Сетка С4.

Стадия	Масса	Масштаб
Р	182.5кг	1:50
Лист	Листов 1	

Инж.	Олейникова	
Ст. инж.	Дунаевецкая	
ГИП конс.	Обух	
Н. контр.	Ройзман	
Нач. АСО	Сорокин	

Гипрокоммунводоканал г. Москва

ТИПОВОЙ ПРОЕКТ 902-5-40.87 АЛЬБОМ II

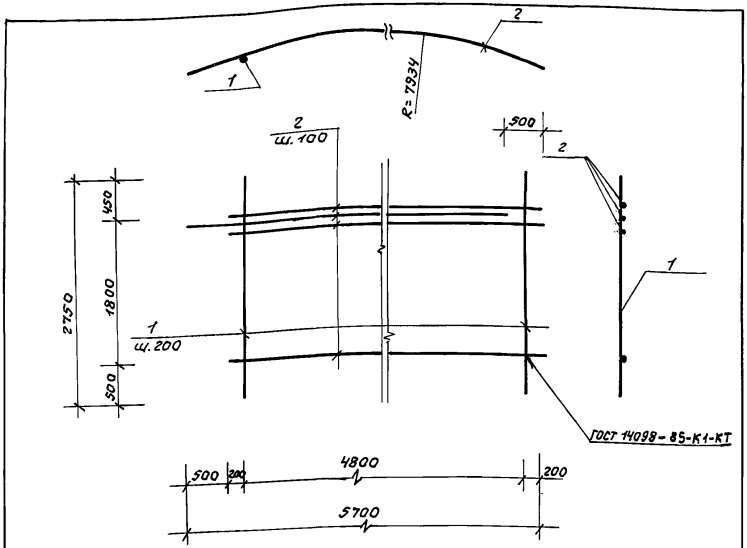

Формат	Зона	Поз.	Обозначение	Наименование	Кол.	Примеч.
				Документация		
А4			7.пр. 902-5-40.87 КЖИ.-ОО.ТО	Техническое описание		
				Детали		
Б.4		1	-01	AIII-12 ГОСТ 5781-82* ℓ=2750	25	2,5 кг
Б.4		2	-02	AIII-12 ГОСТ 5781-82* ℓ=5200	19	4,6 кг.

Взам. инв. № | Подпись и дата | Инв. № подл.

Инже.	Алейникова	
Ст. инж.	Лукашевецкая	
ГИП кан.	Обух	
Н. контр.	Райзман	
Нач. АСО	Сорокин	

ТП 902-5-40.87 КЖИ.1700

Сетка с5.

Стадия	Масса	Масштаб
Р	149,9кг	1:50
Лист	Листов 1	

Гипрокоммунводоканал г. Москва

ТИПОВОЙ ПРОЕКТ 902-5-40.87 АЛЬБОМ II

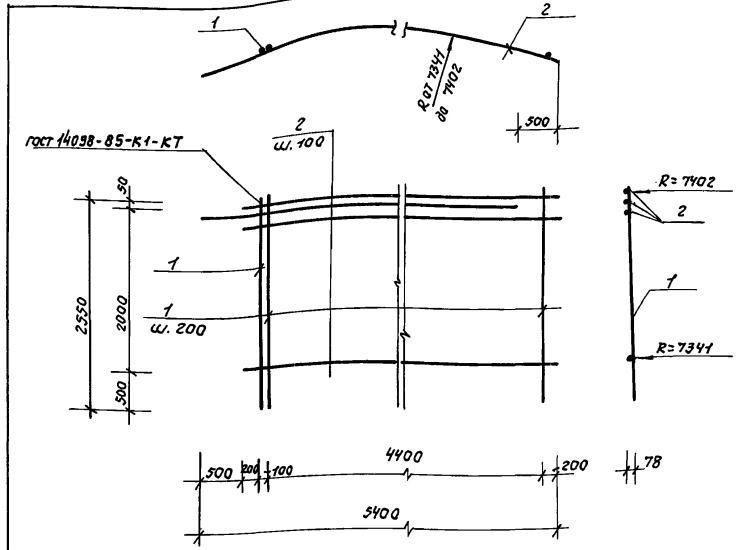

Формат	Зона	Поз.	Обозначение	Наименование	Кол.	Примеч.
				Документация		
А4			7.пр. 902-5-40.87 КЖИ.-ОО.ТО	Техническое описание		
				Детали		
Б.4		1	-01	AIII-16 ГОСТ 5781-82* ℓ=2550	24	4,0 кг
Б.4		2	-02	AIII-16 ГОСТ 5781-82* ℓ=4900	21	7,7 кг

Взам. инв. № | Подпись и дата | Инв. № подл.

Инже.	Алейникова	
Ст. инж.	Лукашевецкая	
ГИП кан.	Обух	
Н. конт.	Райзман	
Нач. отд.	Сорокин	

ТП 902-5-40.87 КЖИ.1800

Сетка с6.

Стадия	Масса	Масштаб
Р	257,1кг	1:50
Лист	Листов 1	

Гипрокоммунводоканал г. Москва

ТИПОВОЙ ПРОЕКТ 902-5-40.87 АЛЬБОМ II

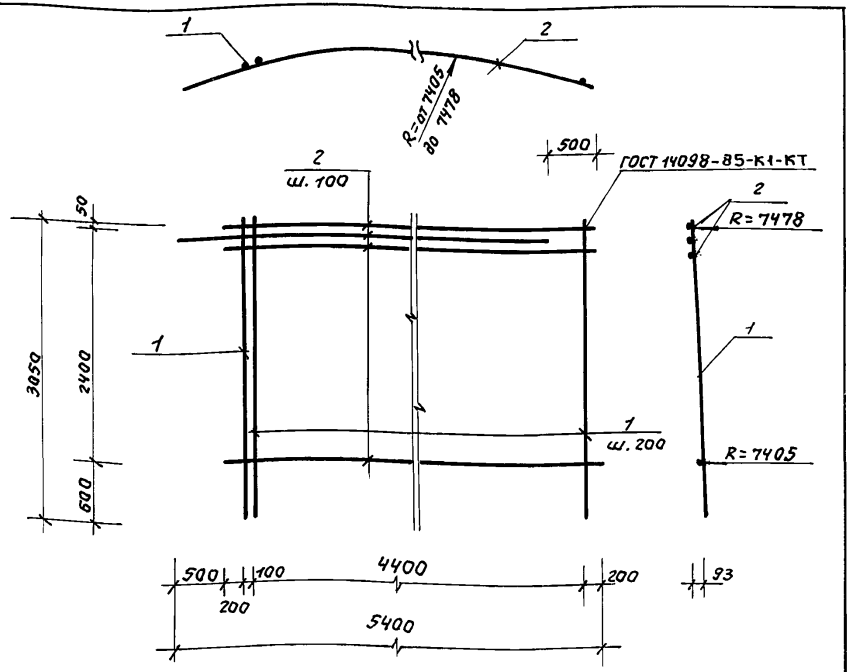

формат	зона	поз.	Обозначение	Наименование	Кол.	Примечан.
				Документация		
А4			Т.пр.902-5-40.87КЖИ.-00.ТО	Техническое описание		
				Детали		
Б.ч		1	-01	AIII-16 ГОСТ 5781-82* ℓ=3050	24	4,8 кг.
Б.ч		2	-02	AIII-14 ГОСТ 5781-82* ℓ=4900	25	5,9 кг.

Взам. инв.№ | Подпись и дата | Инв.№подл.

Инж.	Алейникова	
Ст. инж.	Лунаевецкая	
Гип канс.	Обух	
Н. контр.	Ройзман	
Нач. АСО	Сорокин	

ТП 902-5-40.87 КЖИ. 1900

Сетка С7

Стадия	Масса	Масштаб
Р	262,7кг	1:50
Лист	Листов 1	

Гипрокоммунводоканал г. Москва

ТИПОВОЙ ПРОЕКТ 902-5-40.87 АЛЬБОМ II

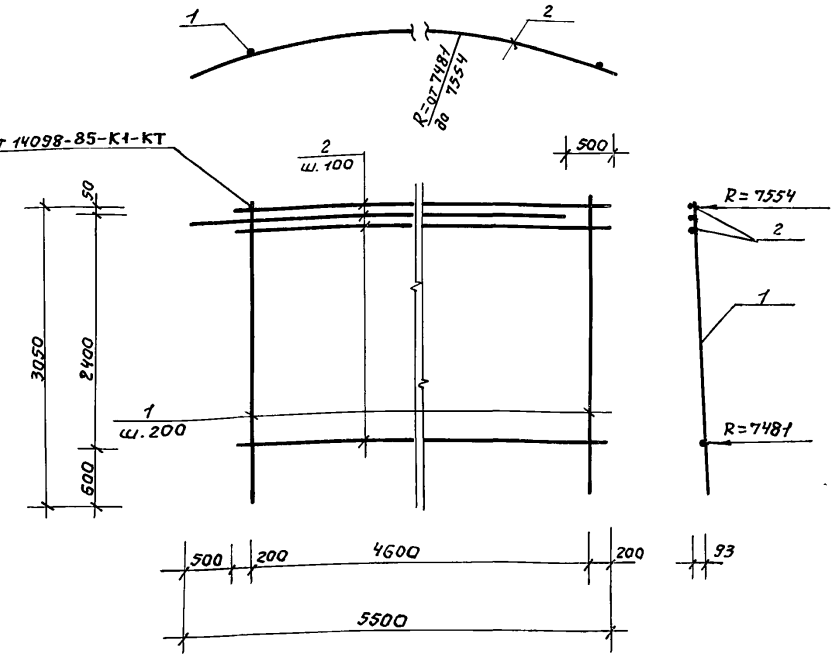

формат	зона	поз.	Обозначение	Наименование	Кол.	Примеч.
				Документация		
А4			Т.пр.902-5-40.87КЖИ.-00.ТО	Техническое описание		
				Детали		
Б.ч		1	-01	AIII-14 ГОСТ 5781-82* ℓ=3050	25	3,7 кг
Б.ч		2	-02	AIII-12 ГОСТ 5781-82* ℓ=5000	24	4,5 кг.

Взам. инв.№ | Подпись и дата | Инв.№подл.

Инж.	Алейникова	
Ст. инж.	Лунаевецкая	
Гип канс.	Обух	
Н. контр.	Ройзман	
Нач. АСО	Сорокин	

ТП 902-5-40.87 КЖИ. 2000

Сетка С8

Стадия	Масса	Масштаб
Р	200,5кг	1:50
Лист	Листов 1	

Гипрокоммунводоканал г. Москва

ТИПОВОЙ ПРОЕКТ 902-5-40.87 АЛЬБОМ II

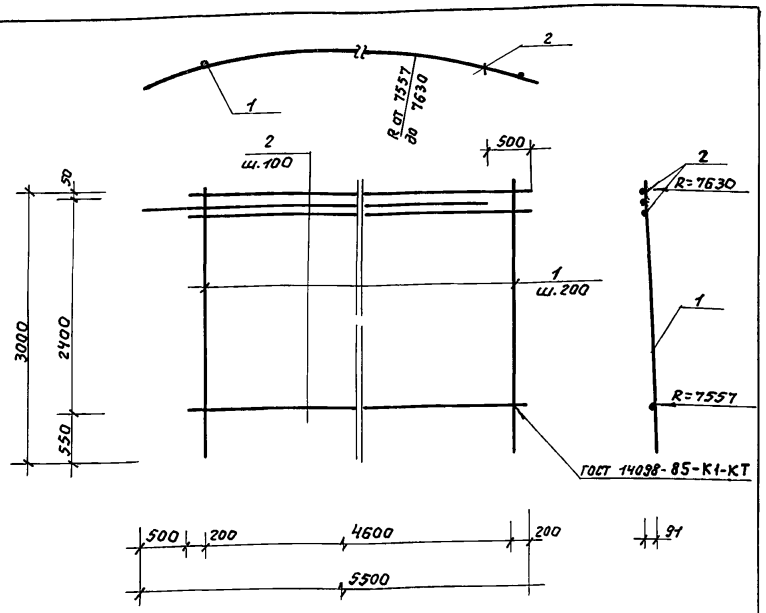

Формат	Зона	Поз.	Обозначение	Наименование	Кол.	Примеч.
				Документация		
А4			т.пр.902-5-40.87 КЖИ.-00. ТО	Техническое описание		
				Детали		
Б.ч		1	-01	AIII-12 ГОСТ 5781-82* ℓ=3000	24	2,7кг.
Б.ч		2	-02	AIII-12 ГОСТ 5781-82* ℓ=5000	23	4,5 кг.

Взам.инв.№ | Подпись и дата | Инв.№ подл.

Инж.	Алейникова	
Ст.инж.	Дунаевецкая	
Гип конс.	Обух	
Н.контр.	Райзман	
Нач. АСО	Сорокин	

ТП 902-5-40.87 КЖИ. 2100

Сетка С9

Стадия	Масса	Масштаб
	177,3кг	1:50
Лист	Листов 1	

Гипрокоммунводоканал г. Москва

ТИПОВОЙ ПРОЕКТ 902-5-40.87 АЛЬБОМ II

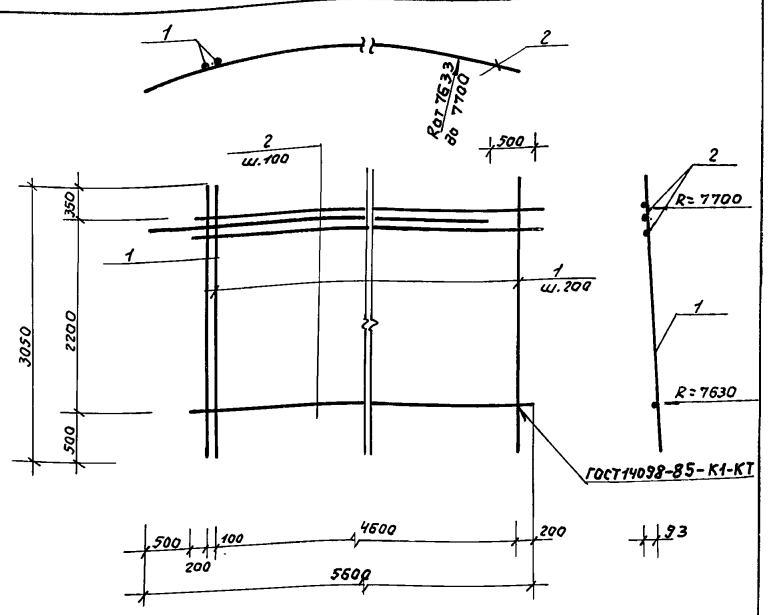

Формат	Зона	Поз.	Обозначение	Наименование	Кол.	Примеч.
				Документация		
А4			т.пр.902-5-40.87 КЖИ.-00. ТО	Техническое описание		
				Детали		
Б.ч		1	-01	AIII-12 ГОСТ 5781-82* ℓ=3050	25	2,7кг
Б.ч		2	-02	AIII-12 ГОСТ 5781-82* ℓ=5100	23	4,5 кг.

Взам.инв.№ | Подпись и дата | Инв.№ подл.

Инж.	Алейникова	
Ст. инж.	Дунаевецкая	
Гип кон.	Обух	
Н.конст.	Райзман	
Нач. АСО	Сорокин	

ТП 902-5-40.87 КЖИ. 2200

Сетка С10

Стадия	Масса	Масштаб
Р	171,0кг	1:50
Лист	Листов 1	

Гипрокоммунводоканал г. Москва

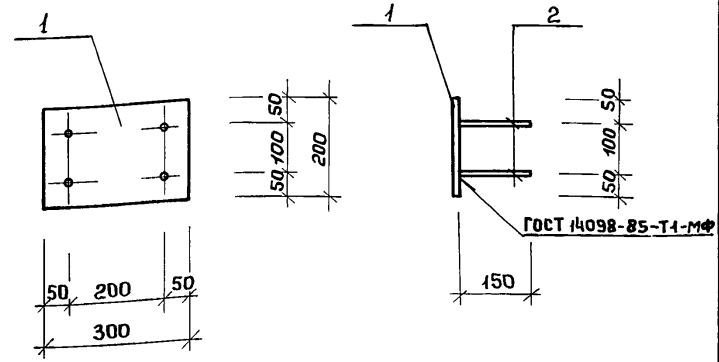

Формат	Зона	Поз.	Обозначение	Наименование	Кол.	Примеч.
				Документация		
А4			Т.пр. 902-5-40.87 КЖИ-00.ТО	техническое описание		
				Детали		
Б.4		1	-01	Лист 200×8 ГОСТ 19903-74* / Вст3 кп2 ГОСТ 14637-79	1	3.75 кг
Б.4		2	-02	AIII-8 ГОСТ 5781-82* ℓ=150	4	0.06 кг

ТП 902-5-40.87 КЖИ. 2300

Изделие закладное МН1

Стадия	Масса	Масштаб
Р	3.99кг	1:10
Лист	Листов 1	

Гипрокоммунводоканал г. Москва

Инжен.	Козьмина	
ГИП конс.	Обух	
Н.контр.	Ройзман	
Нач. АСО	Сорокин	

Инв.№ подл. | Подпись и дата | Взам. инв.№

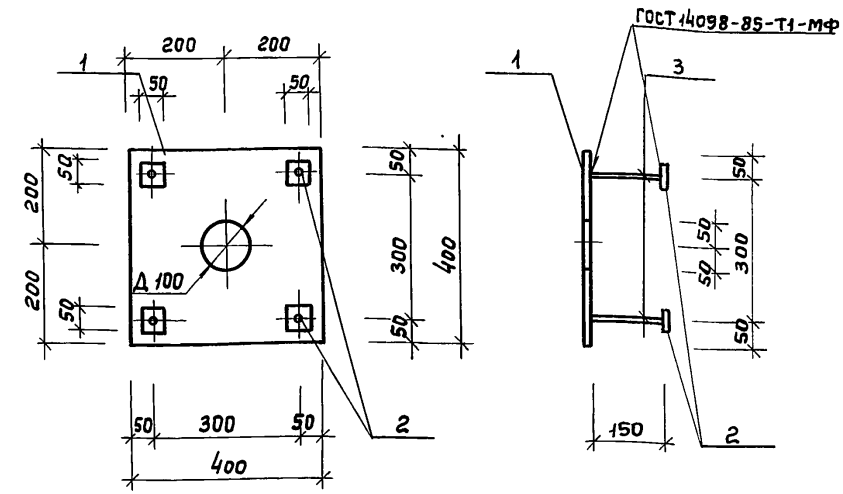

Формат	Зона	Поз.	Обозначение	Наименование	Кол.	Примеч.
				Документация		
А4			Т.пр. 902-5-40.87 КЖИ-00.ТО	техническое описание		
				Детали		
Б.4		1	-01	Лист 400×16 ГОСТ 19903-74* / Вст3 кп2 ГОСТ 14637-79	1	20.08 кг
Б.4		2	-02	Лист 50×16 ГОСТ 19903-74* / Вст3 кп2 ГОСТ 14637-79	4	0.31 кг
Б.4		3	-03	AIII-12 ГОСТ 5781-82* ℓ=150	4	0.13 кг

ТП 902-5-40.87 КЖИ. 2400

Изделие закладное МН2

Стадия	Масса	Масштаб
Р	21.84кг	1:10
Лист	Листов 1	

Гипрокоммунводоканал г. Москва

Инжен.	Козьмина	
ГИП конс.	Обух	
Н.контр.	Ройзман	
Нач. АСО	Сорокин	

Инв.№ подл. | Подпись и дата | Взам. инв.№

ТИПОВОЙ ПРОЕКТ 902-5-40.87 АЛЬБОМ III

1-1

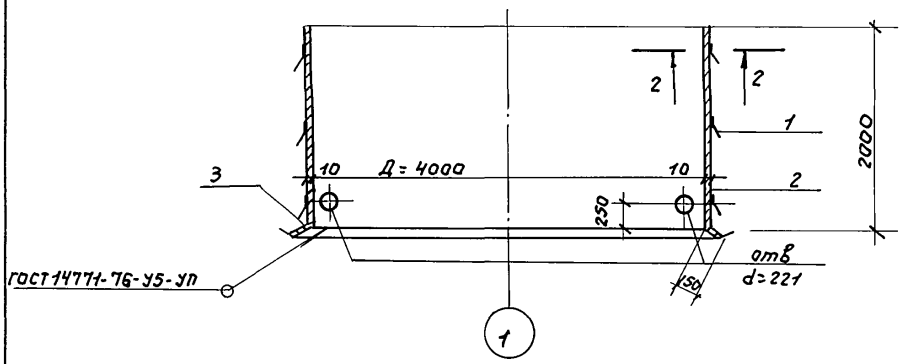

поз. 2

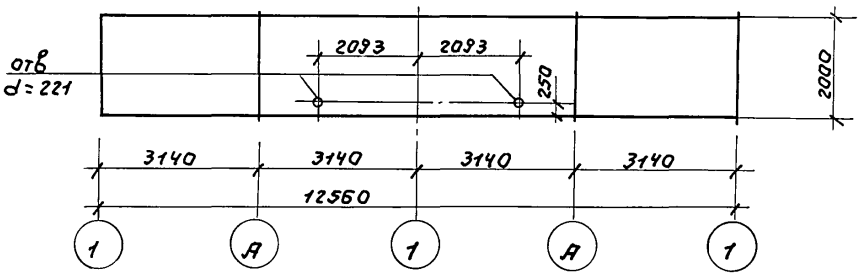

2-2

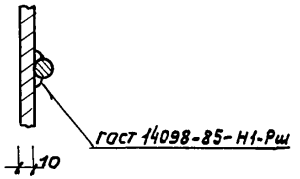

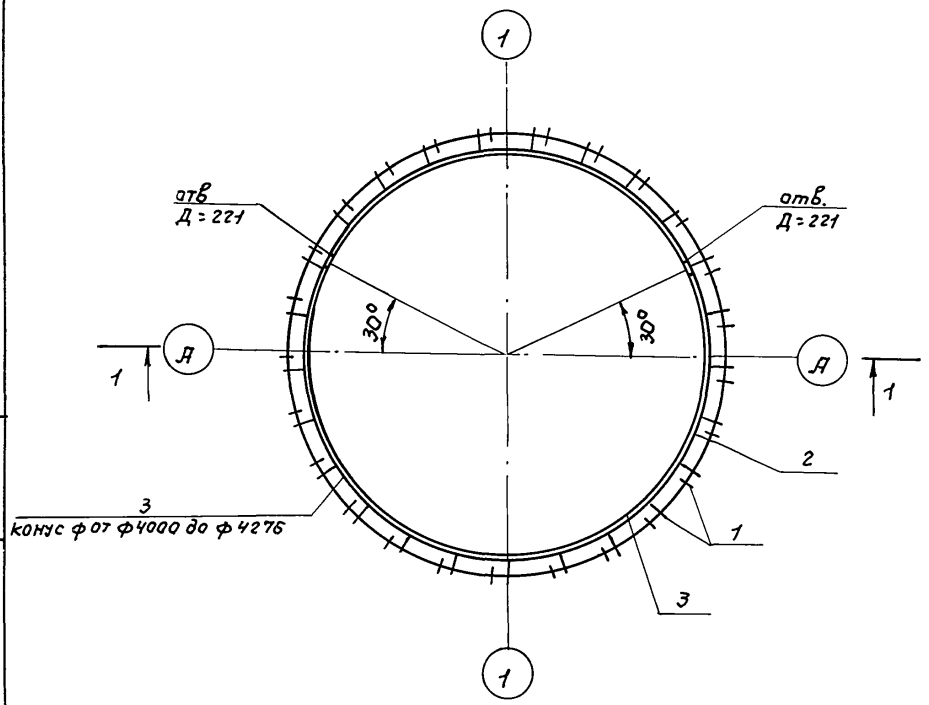

формат	зона	поз	Обозначение	Наименование	кол	примеч.
				Документация		
ДЧ			т.пр. 902-5-40.87 КЖИ-00.ТО	техническое описание		
				Детали		
Б.у		1	-01	А III-8 гост 5781-82* l=220	100	0,1 кг
Б.у		2	-02	лист 2000×10 гост 19903-74* / Вст3 кп2 гост 14637-79	1	1971,9 кг
Б.у		3	-03	лист 150×10 гост 19903-74* / Вст3 кп2 гост 14637-79	1	159,0 кг.

Инв.№подл.	Подпись и дата	Взам.инв.№

Инжен.	Козьмина	
ГИП конс.	Обух	
Н.контр.	Райзман	
Нач. АСО	Сорокин	

ТП 902-5-40.87 КЖИ 2500

Изделие закладное МН 6.

Стадия	Масса	Масштаб
Р	2140,9кг	1:50
Лист	Листов 1	

Гипрокоммунводоканал г. Москва

ТИПОВОЙ ПРОЕКТ 902-5-40.87 АЛЬБОМ II

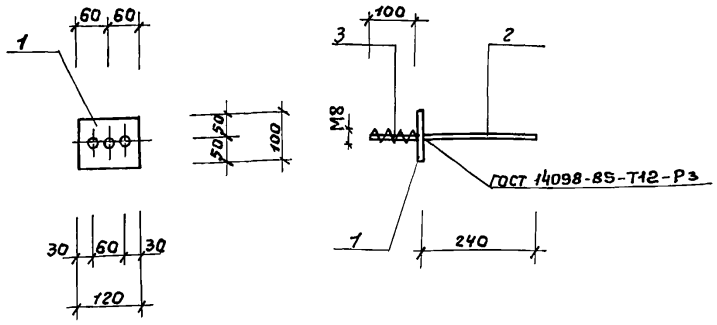

Формат	Зона	Поз.	Обозначение	Наименование	Кол.	Прим.
				Документация		
А4			Т.пр. 902-5-40.87 КЖИ.00.ТО	Техническое описание		
				Детали		
Б.Ч		1	-01	Лист 100×10 ГОСТ 19903-74* / 8 Ст.3кп2 ГОСТ 14637-79	1	0.94 кг
Б.Ч		2	-02	AIII-8 ГОСТ 5781-82*	е=240	1	0.09 кг
Б.Ч		3	-03	AI-8	е=100	2	0.04 кг

ТП 902-5-40.87 КЖИ. 2600

Изделие закладное МН 7.

Стадия	Масса	Масштаб
Р	1,1 кг	1:10
Лист	Листов 1	

Инж.	Козьмина	
Ст. инж.	Дунаевецкая	
ГИП кон.	Обух	
Н. контр.	Ройзман	
Нач. АСО	Сорокин	

Гипрокоммунводоканал г. Москва

Инв. № подл. | Подпись и дата | Взам. инв. №

ТИПОВОЙ ПРОЕКТ 902-5-40.87 АЛЬБОМ II

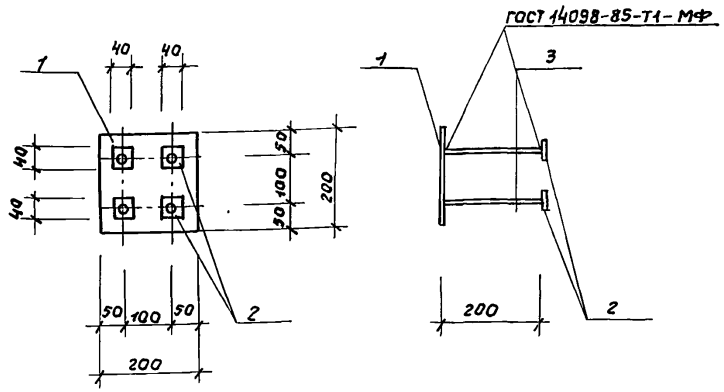

Формат	Зона	Поз.	Обозначение	Наименование	Кол.	Прим.
				Документация		
А4			Т.пр. 902-5-40.87 КЖИ.-00.ТО	Техническое описание		
				Детали		
Б.Ч		1	-01	Лист 200×8 ГОСТ 19903-74* / 8 Ст. 3кп2 ГОСТ 14637-79	1	2.51 кг
Б.Ч		2	-02	Лист 40×10 ГОСТ 19903-74* / 8Ст. 3кп2 ГОСТ 14637-79	4	0.13 кг
Б.Ч		3	-03	AIII-12 ГОСТ 5781-82*	е=200	4	0.12 кг

ТП 902-5-40.87 КЖИ. 2700

Изделие закладное МН8

Стадия	Масса	Масштаб
Р	3,5 кг	1:10
Лист	Листов 1	

Инж.	Козьмина	
Ст. инж.	Дунаевецкая	
ГИП кон.	Обух	
Н. конт.	Ройзман	
Нач. АСО	Сорокин	

Гипрокоммунводоканал г. Москва

Инв. № подл. | Подпись и дата | Взам. инв. №

ТИПОВОЙ ПРОЕКТ 902-5-40.87 АЛЬБОМ II

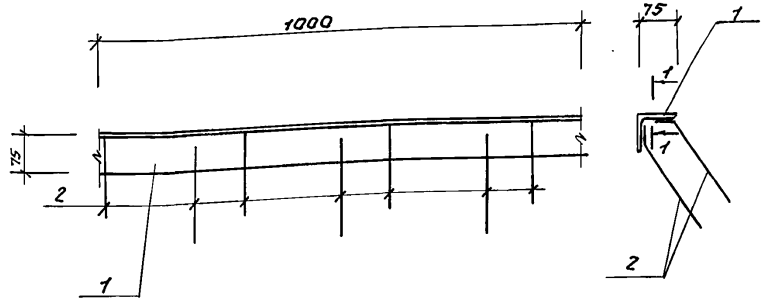

1-1

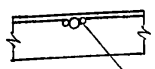

Ручная сварка
ГОСТ 14098-85-Н1-Рш

Формат	Зона	Поз.	Обозначение	Наименование	Кол.	Прим.
				Документация		
А4			Т.пр.902-5-40.87 КЖИ.-00.ТО	Техническое описание		
				Детали		
Б.Ч		1	-01	Уголок 75×75×5 ГОСТ 8509-72* / Ст3кп2 ГОСТ 535-79	1	5.8 кг
Б.Ч		2	-02	АIII-8 ГОСТ 5781-82* Р=240	7	0.09 кг

Взам. инв.№ | Подпись и дата | Инв.№ подл.

Инж.	Козьмина	
Ст. инж.	Лунгевецкая	
ГИП канс	Обух	
Н.контр.	Райзман	
Нач.отд.	Сорокин	

ТП 902-5-40.87 КЖИ. 2800

Изделие закладное МН 9.

Стадия	Масса	Масштаб
Р	6,5 кг	1:10
Лист	Листов 1	

Гипрокоммунводоканал г. Москва

ТИПОВОЙ ПРОЕКТ 902-5-40.87 АЛЬБОМ II

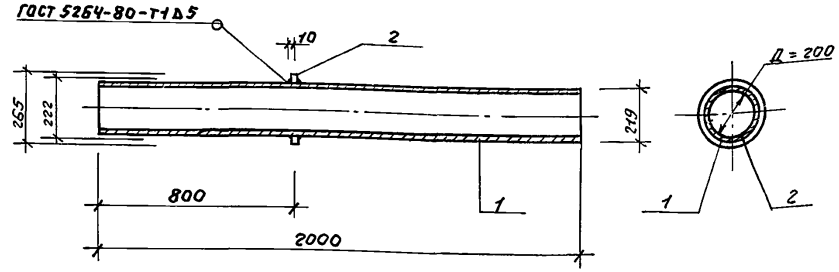

Формат	Зона	Поз.	Обозначение	Наименование	Кол	Прим.
				Документация		
А4			Т.пр.902-5-40.87 КЖИ.-00.ТО	Техническое описание		
				Детали		
Б.Ч		1	-01	труба 219×7×2000 II ГОСТ 10704-76 / Ст3пс6 ГОСТ 10705-80	1	76 кг
Б.Ч		2	-02	ребро Ф265Ф222×10 ГОСТ 19903-74* / Ст3кп2 ГОСТ 14637-79	1	1 кг

Взам. инв.№ | Подпись и дата | Инв.№ подл.

Инж.	Козьмина	
Ст. инж.	Лунгевецкая	
ГИП кан.	Обух	
Н. конт.	Райзман	
Нач. АСО	Сорокин	

ТП 902-5-40.87 КЖИ. 2900

Патрубок ПР1

Стадия	Масса	Масштаб
Р	77 кг	1:20
Лист	Листов 1	

Гипрокоммунводоканал г. Москва

ТИПОВОЙ ПРОЕКТ 902-5-40.87 АЛЬБОМ II

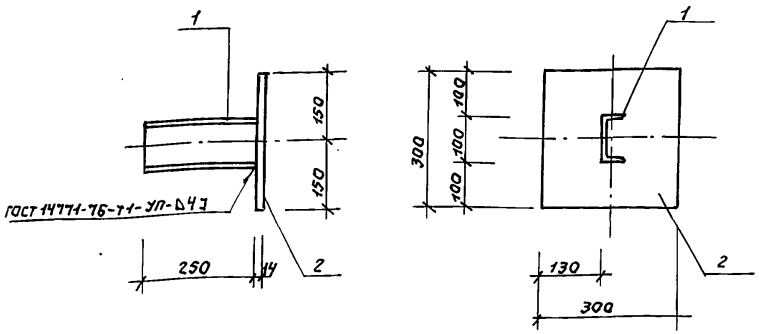

Формат	Зона	Поз.	Обозначение	Наименование	Кол.	Прим.
				Документация		
А4			Т.пр.902-5-40.87 КЖИ.-00.ТО	Техническое описание		
				Детали		
Б.Ч		1	-01	Швеллер 10 ГОСТ 8240-72* Вст3кп2 ГОСТ 535-79	1	2,15 кг
Б.Ч		2	-02	Лист 300×14 ГОСТ 19903-74* Вст3 ГОСТ 14637-79	1	10,08 кг

Взам.инв.№ | Подпись и дата | Инв.№ подл.

Инж.	Козьмина	Козьмина
Ст.инж.	Дунаевецкая	Дунаевецкая
ГИП конс.	Обух	Обух
Н.контр.	Райзман	Райзман
Нач.АСО	Сорокин	Сорокин

ТП 902-5-40.87 КЖИ. 3000

Изделие накладное НД1

Стадия	Масса	Масштаб
Р	12,2кг	1:10
Лист	Листов 1	

Гипрокоммунводоканал г. Москва

ТИПОВОЙ ПРОЕКТ 902-5-40.87 АЛЬБОМ II

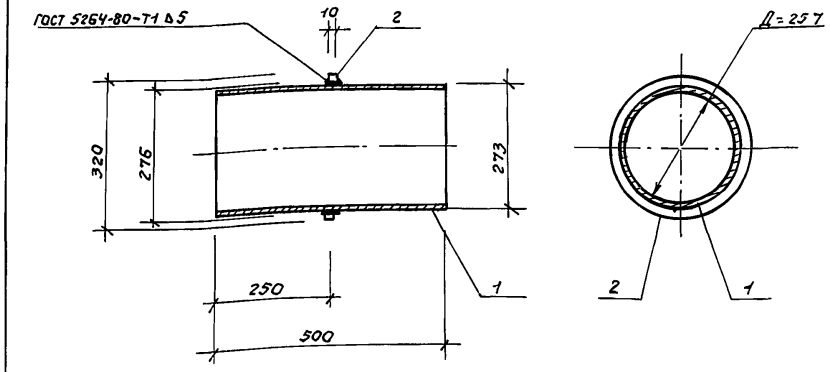

Формат	Зона	Поз.	Обозначение	Наименование	Кол.	Прим.
				Документация		
А4			Т.пр.902-5-40.87 КЖИ.-00.ТО	Техническое описание		
				Детали		
Б.Ч		1	-01	Труба 273×8×500 ГОСТ 10704-76 Вст3пс6 ГОСТ 10705-80*	1	28 кг
Б.Ч		2	-02	Ребро Ф320Ф276×10 ГОСТ 19903-74* Вст3кп2 ГОСТ 14637-79	1	2 кг

Взам.инв.№ | Подпись и дата | Инв.№ подл.

Инж.	Козьмина	Козьмина
ГИП конс.	Обух	Обух
Н. конт.	Райзман	Райзман
Нач.АСО	Сорокин	Сорокин

ТП 902-5-40.87 КЖИ. 3100

Патрубок ПР2

Стадия	Масса	Масштаб
Р	30кг	1:10
Лист	Листов 1	

Гипрокоммунводоканал г. Москва

Типовой проект 902-5-40.87 Альбом III

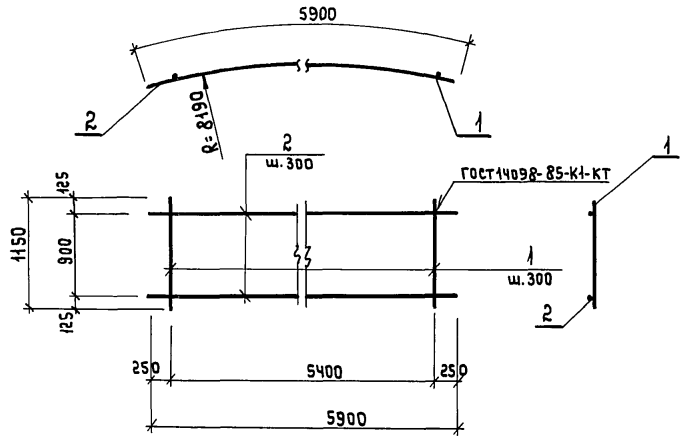

Формат	Зона	Поз.	Обозначение	Наименование	Кол.	Примечание
				Документация		
А4			ТП902-5-40.87 КЖИ-00.ТО	Техническое описание		
				Детали		
Б.Ч		1	-01	AIII-10 ГОСТ 5781-82* ℓ=1150	19	0.7кг
Б.Ч		2	-02	AIII-20 ГОСТ 5781-82* ℓ=5900	4	14.5кг

Взам. инв.№ | Подпись и дата | Инв.№ подл.

ТП 902-5-40.87 КЖИ 0600

ГИП конс	Обух		
Н. контр.	Ройзман		
Нач. отд.	Сорокин		

КАРКАС ПЛОСКИЙ КР1

Стадия	Масса	Масштаб
Р	71.3кг	1:50
Лист	Листов 1	

Гипрокоммунводоканал г. Москва

gost.e-ecolog.ru