ГОСУДАРСТВЕННЫЙ КОМИТЕТ ПО ГРАЖДАНСКОМУ СТРОИТЕЛЬСТВУ И АРХИТЕКТУРЕ ПРИ ГОССТРОЕ СССР

ТИПОВЫЕ КОНСТРУКЦИИ И ДЕТАЛИ ЗДАНИЙ И СООРУЖЕНИЙ

СЕРИЯ 1.269-2

СТАКАНЫ И ПОДСТАКАННИКИ ЖЕЛЕЗОБЕТОННЫЕ СТУПЕНИ ЖЕЛЕЗОБЕТОННЫЕ

СТАКАНЫ И ПОДСТАКАННИКИ ЖЕЛЕЗОБЕТОННЫЕ ДЛЯ УСТАНОВКИ КРЫШНЫХ ВЕНТИЛЯТОРОВ СТУПЕНИ ЖЕЛЕЗОБЕТОННЫЕ, НАРУЖНЫХ КРЫЛЕЦ ПЛОСКИЕ ДЛИНОЙ 150 И 210 СМ

РАБОЧИЕ ЧЕРТЕЖИ

13809
ЦЕНА 0-39

gost.e-ecolog.ru

ГОСУДАРСТВЕННЫЙ КОМИТЕТ ПО ГРАЖДАНСКОМУ СТРОИТЕЛЬСТВУ И АРХИТЕКТУРЕ ПРИ ГОССТРОЕ СССР

ТИПОВЫЕ КОНСТРУКЦИИ И ДЕТАЛИ ЗДАНИЙ И СООРУЖЕНИЙ

СЕРИЯ 1.269-2

СТАКАНЫ И ПОДСТАКАННИКИ ЖЕЛЕЗОБЕТОННЫЕ СТУПЕНИ ЖЕЛЕЗОБЕТОННЫЕ

СТАКАНЫ И ПОДСТАКАННИКИ ЖЕЛЕЗОБЕТОННЫЕ ДЛЯ УСТАНОВКИ КРЫШНЫХ ВЕНТИЛЯТОРОВ
СТУПЕНИ ЖЕЛЕЗОБЕТОННЫЕ НАРУЖНЫХ КРЫЛЕЦ ПЛОСКИЕ ДЛИНОЙ 150 И 210 СМ

РАБОЧИЕ ЧЕРТЕЖИ

РАЗРАБОТАНЫ ЦНИИЭП УЧЕБНЫХ ЗДАНИЙ

УТВЕРЖДЕН ГОСГРАЖДАНСТРОЕМ И ВВЕДЕНЫ В ДЕЙСТВИЕ С 1 марта 1976
ПРИКАЗ № 40 ОТ 2.02.76

УЧЕБНЫХ ЗДАНИЙ г. МОСКВА

ПРОВЕРИЛ С. АНОФРИЕВА

13809 2

	лист	стр.
Содержание выпуска. Пояснительная записка.		1; 2.
Номенклатура стаканов и подстаканников.	1	3
Номенклатура ступеней наружных крылец.	2	4
Стакан СШ-7-7. Опалубочный чертеж. Армирование	3	5
Подстаканник ПС-12-12. Опалубочный чертеж. Армирование.	4	6
Стакан СШ-7-7 и подстаканник ПС-12-12. Арматурные сетки С-1 и С-2. Закладная деталь М-1.	5	7
Ступень наружных крылец. СНК6-15-3.5 Опалубочный чертеж. Армирование	6	8
Ступень наружных крылец. СНК6-21-3.5. Опалубочный чертеж. Армирование.	7	9
Ступени наружных крылец СНК6-15-3.5 и СНК6-21-3.5. Сетки С-3, С-4; Закладная деталь М-2, Петля П-1.	8	10

Настоящий альбом рабочих чертежей разработан на основании технических решений, одобренных письмом Госгражданстроя №4 1715 от 7 октября 1974 года.

Индустриальные изделия данной серии предназначены для применения при проектировании и строительстве общественных и административно-бытовых зданий.

В состав альбома вошли сборные железобетонные плоские плиты-ступени наружных крылец, ребристые плиты-подстаканники и цилиндрической формы стаканы для крепления вентиляторов на кровле зданий. Изделия расчитаны и спроектированы в соответствии со СНиП II-В. 1-62.*

Нагрузки и пролеты, принятые при расчете плит-ступеней, приведены в таблицах 1, 2.

Таблица 1

Вид нагрузки кг/м²	Тип плиты — ступени	
	СНК6-15-3,5	СНК6-21-3,5
Унифицированная нагрузка без учета собственного веса /СН 382-67/		
Расчетная	600	
Нормативная	500	
В том числе нормативная длительно действующая	350	
Нагрузка от собственного веса		
Расчетная	385	
Нормативная	350	

Т.К	Стаканы и подстаканники железобетонные. Ступени железобетонные.	Серия 1.269-2
1975	Содержание выпуска. Пояснительная записка.	Выпуск / Лист

Ст. инженер / Проверил / Копировал / В. Кузнецова / г. Москва

Таблица 2.

Марка ступени	Расчетный пролет мм.
СНК6–15–3,5	1500
СНК6–21–3,5	2100

Для армирования изделий арматурные стали применять с учетом требований СН-390-69.

Плоские плиты–ступени армируются сварными сетками из стальной низкоуглеродистой холоднотянутой проволоки класса В-I. /ГОСТ 6727-53*/ в соответствии с требованиями ГОСТ 10922-64.

Для подъемных петель предусматривается горячекатанная сталь класса А I /ГОСТ 5781-61 и ГОСТ 380-71/марки Вст3 сп 2. Допускается применение для монтажных петель стали марки В.Ст3 пс 2 только при условии, что монтаж будет вестись при температуре воздуха выше –40°С.

В соответствии со СНиП II-28-73 для сборных железобетонных стаканов и плоских плит–ступеней принята марка бетона по водонепроницаемости В-6 с водоцементным отношением /в/ц/ не более 0,55.

Лицевая поверхность плит–ступеней должна быть заглублена на глубину не менее 5 мм. либо офактурена морозостойкой керамической плиткой с шероховатой поверхностью. Выбор фактурной плитки должен производиться с учетом ее способности к сопротивлению на истирание.

Прочность бетона к моменту отпуска изделий с завода-изготовителя должна быть следующей: в зимнее время–100%; в остальных случаях–не менее 70% проектной при условии, что завод–изготовитель гарантирует достижение 100% проектной прочности бетона в двадцативосьмидневном возрасте.

Марки изделий состоят из буквенных и цифровых обозначений, имеющих следующие значения:

буквенные: СШ – индекс стаканов
ПС – индекс подстаканников
СНК – индекс плоских плит-ступеней.

цифровые: для стаканов – „7" – диаметр изделия в дм.
„7" – высота изделия в дм.
для подстаканников – „12–12" – габариты изделия в плане в дм.
для ступеней – „6" – величина унифицированной расчетной нагрузки в сотнях кг/м²
„15; 21" – длина в дм.
„3, 5" – ширина в дм.

Марки изделий проставляются в спецификациях, в заказах заводам-изготовителям и несмываемой краской на торцах готовых изделий. Внесение изменений в обозначение марок не допускается.

Подъем изделий должен осуществляться с помощью траверс, обеспечивающих вертикальность строп „паучков" с углом наклона строп к горизонту не менее 60°.

Монтаж изделий производить в соответствии со СНиП III-В.3-62* Изготовление, приемку, паспортизацию, хранение и транспортировку изделий производить в соответствии с требованиями ГОСТ 13015-67, ГОСТ 12767-67, СНиП I-В. 5-62; СНиП I-В. 51-62

Схема опирания ступеней.

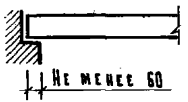

ГИП	А. Дяковин		
Гл. инж.	В. Марчулец		
Гл. инж. пр-та	В. Акофиев		
Проверил	С. Акофиева		
Конструкция			
Нач.			
			В. Кузнецова

ЦНИИЭП учебных зданий г. Москва

Т.К.	Стаканы и подстаканники железобетонные. Ступени железобетонные.		Серия 1.269–2
1975	Пояснительная записка.		Выпуск — Лист —

N N п/п	Марка изделия	Эскиз	Размеры мм: Дв / Дн	Размеры мм: в	Размеры мм: h	Масса изделия т	Марка бетона	Расход материалов: Бетон $м^3$	Стали кг: Всего	Стали кг: на 1 $м^3$ бетона	Стали кг: на 1 $м^2$ изделия	Лист
1.	СШ-7-7	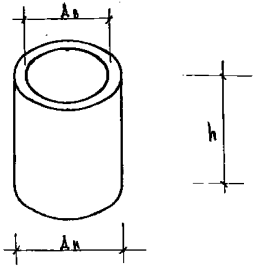	700 820	-	700	0,252	200	0,101	8,30	82,2	-	3;5
2.	ПС-12-12	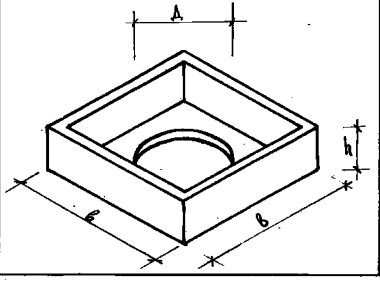	700	1240	350	0,485	200	0,194	8,26	42,6	-	4;5

Ст. инженер | Разработал | Б. Рубинов | В. Залыбина

г. Москва

Т.К.	Стаканы и подстаканники железобетонные. Ступени железобетонные.	Серия 1.269-2	
1975	Номенклатура стаканов и подстаканников.	Выпуск	Лист 1

N N п.п.	Марка изделия	Эскиз	Размеры мм			Масса изделия т	Марка бетона	Расход материалов				Лист
			l	b	h			Бетон $м^3$	Стали кг			
									всего	на 1 $м^3$ бетона	на 1 $м^2$ ступени	
1.	СНК6-15-3,5	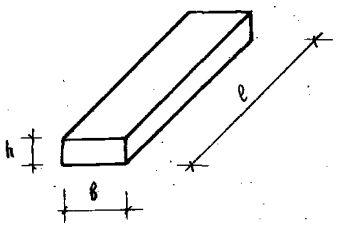	1500	350	140	0,181	200	0,0725	4,788	66,0	9,10	6,8
2.	СНК6-21-3,5		2100	350	140	0,254	200	0,102	5,268	52,0	7,17	7,8

Т.К.	Стаканы и подстаканники железобетонные. Ступени железобетонные.	Серия 1.269-2	
1975	Номенклатура ступеней наружных крылец.	Выпуск	Лист 2

ЦНИИЭП учебных зданий г. Москва

Гл. инж. ин-та — А. Ляхович
Гл. инж. маст. — В. Мартулец
Гл. инж. пр-та — В. Анофриев
Ст. инженер — В. Уваров
Разработал — В. Залыбина
Проверил — Копировал
С. Анофриева — Л. Волохова

СШ-7-7

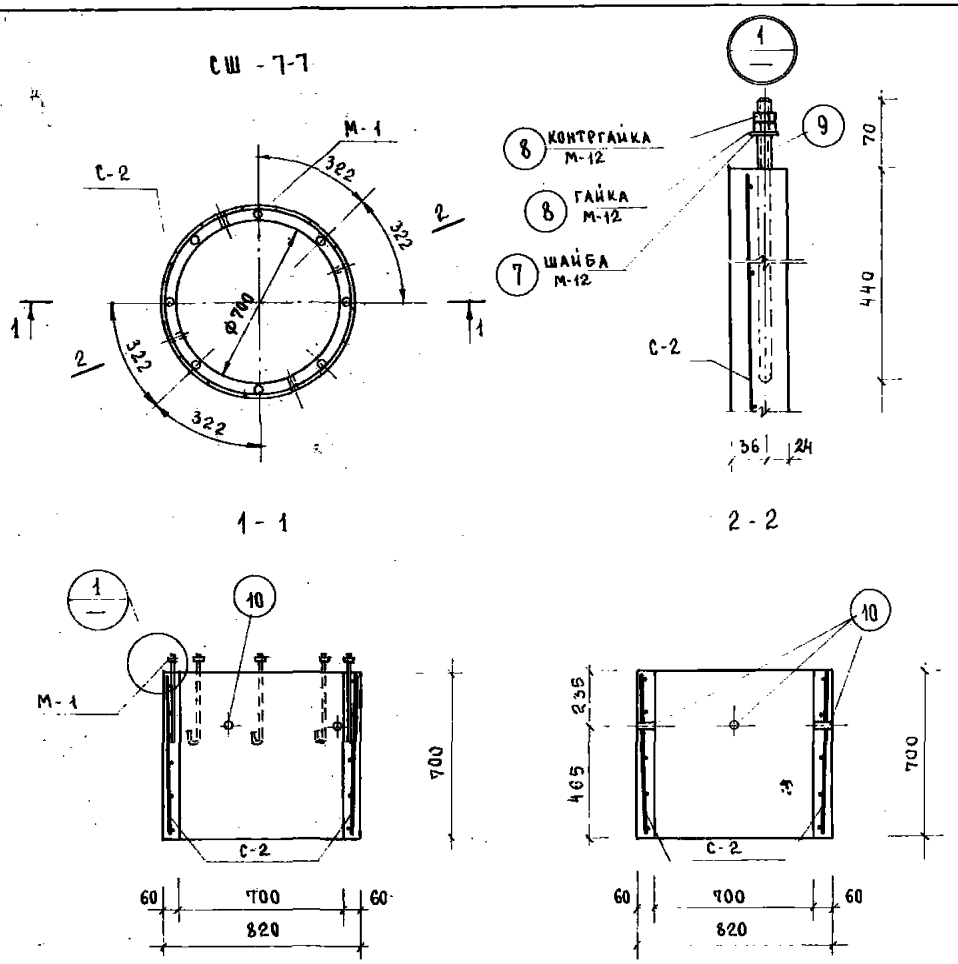

ХАРАКТЕРИСТИКА ИЗДЕЛИЯ				
МАРКА ИЗДЕЛИЯ				СШ-7-7
МАССА ИЗДЕЛИЯ			кг	252
ОБЪЕМ ИЗДЕЛИЯ			$м^3$	0,101
РАСХОД МАТЕРИАЛОВ	БЕТОНА		$м^3$	0,101
	СТАЛИ	ВСЕГО	кг	8,30
		НА 1$м^3$ БЕТОНА		82,20
ПРОЕКТНАЯ МАРКА БЕТОНА				200
КУБИКОВАЯ ПРОЧНОСТЬ БЕТОНА К МОМЕНТУ ОТПУСКА ИЗДЕЛИЯ С ЗАВОДА НЕ МЕНЕЕ			$кг/см^2$	140

СПЕЦИФИКАЦИЯ АРМАТУРНЫХ ИЗДЕЛИЙ НА СТАКАН

МАРКА	НАИМЕН. ИЗДЕЛИЙ	МАРКА ИЗДЕЛИЯ	КОЛ-ВО	МАССА кг
СШ-7-7	СЕТКА	С-2	1	3,80
	ЗАКЛАДН. ДЕТАЛЬ	М-1	8	3,92
	ТРУБА ГАЗОВАЯ	$Д_н$=33,5	4	0,58
	ИТОГО. 8,30			

ВЫБОРКА СТАЛИ НА СТАКАН

МАРКА	СЕЧЕНИЕ мм	ДЛИНА м	МАССА кг	ГОСТ	$R_н$ $кг/см^2$
СШ-7-7	Ф12АI	4,08	3,6	5781-61*	2100
	Ф5ВI	24,70	3,8	6727-53*	3400
	$Д_н$=33,5	0,24	0,58	3262-62	—
	ГАЙКА М12	—	0,24	5915-70	—
	ШАЙБА М12	—	0,08	18123-72	—

РАЗРАБОТАЛ В. ЗАЛЫБИНА

Т.К.	СТАКАНЫ И ПОДСТАКАННИКИ ЖЕЛЕЗОБЕТОННЫЕ. СТУПЕНИ ЖЕЛЕЗОБЕТОННЫЕ.	СЕРИЯ 1.269-2	
1975	СТАКАН СШ-7-7 ОПАЛУБОЧНЫЙ ЧЕРТЕЖ. АРМИРОВАНИЕ.	ВЫПУСК	Лист 3

ПС-12-12

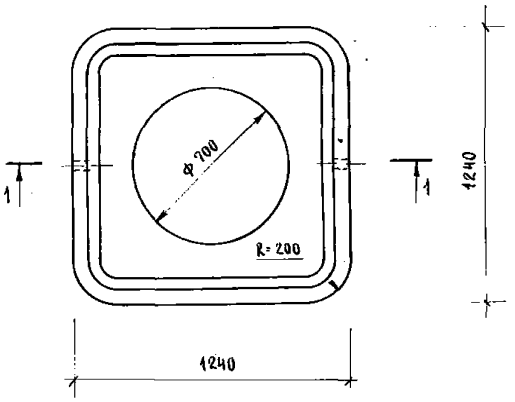

1-1

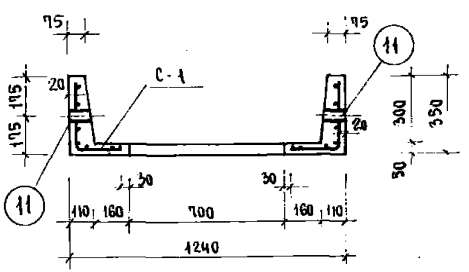

ХАРАКТЕРИСТИКА ИЗДЕЛИЯ				
МАРКА ИЗДЕЛИЯ				ПС-12-12
МАССА ИЗДЕЛИЯ			кг	485
ОБЪЕМ ИЗДЕЛИЯ			$м^3$	0,194
РАСХОД МАТЕРИАЛОВ	БЕТОНА		$м^3$	0,194
	СТАЛИ	ВСЕГО	кг	8,26
		НА $1 м^3$ БЕТОНА		42,60
ПРОЕКТНАЯ МАРКА БЕТОНА				200
КУБИКОВАЯ ПРОЧНОСТЬ БЕТОНА К МОМЕНТУ ОТПУСКА ИЗДЕЛИЯ С ЗАВОДА НЕ МЕНЕЕ			$кг/см^2$	140

СПЕЦИФИКАЦИЯ АРМАТУРНЫХ ИЗДЕЛИЙ НА ПОДСТАКАННИК

МАРКА	НАИМЕН. ИЗДЕЛИЙ	МАРКА ИЗДЕЛИЯ	КОЛ-ВО	МАССА кг
ПС-12-12	Сетки	С-1	1	7,78
	Газовая труба	—	2	0,48
	Итого:			8,26

ВЫБОРКА СТАЛИ НА ПОДСТАКАННИК

МАРКА	СЕЧЕНИЕ мм	ДЛИНА м	МАССА кг	ГОСТ	R_u $кг/см^2$
ПС-12-12	Ф 5 В I	50,46	7,78	6727-53	3150
	$Д_н$=33,5	0,2	0,48	3262-62	—

Примечание:

Размеры защитных слоев даны до края рабочей арматуры.

ГА. ИНЖ. МАСТ.	В. МАРГУЛЕЦ	КОПИРОВАЛ	А. ВОЛОХОВА
ГА. ИНЖ. ПР-ТА	В. АНФРИЕВ		
СТ. ИНЖЕНЕР	В. УВАРОВ		
РАЗРАБОТАЛ	В. ЗАЛЫБИНА		

ЦНИИЭП учебных зданий г. Москва

Т.К.	Стаканы и подстаканники железобетонные. Ступень железобетонные.	Серия 1.269-2	
1975	Подстаканник ПС-12-120 палубочный чертеж. Армирование.	Выпуск	Лист 4

С-1

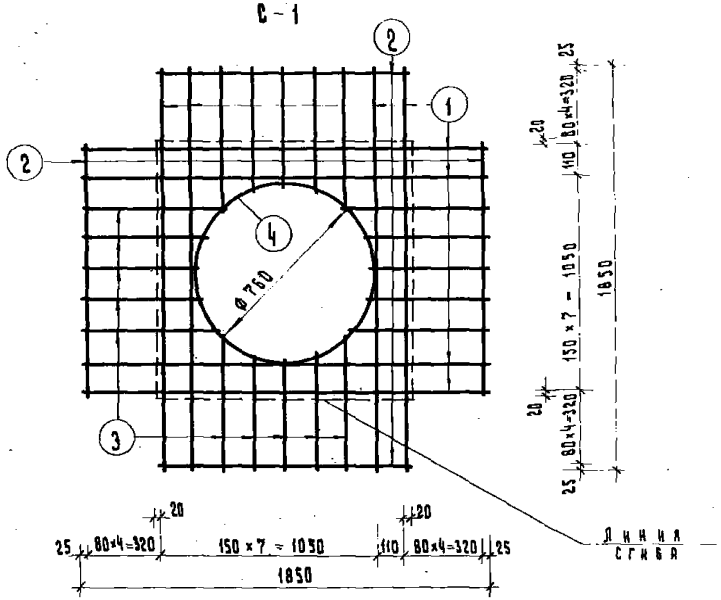

М-1

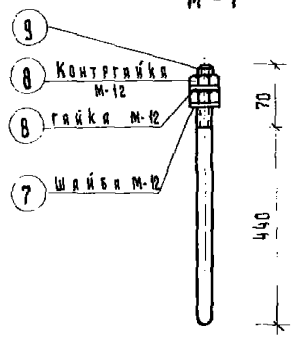

Спецификация металла на изделие							
Марка изделия	№ поз.	Сечение мм.	Длина мм.	Кол. шт.	Масса кг. позиции	Масса кг. всех	Масса кг. изделия
С-1	1	ф5 BI	1900	8	0,29	2,34	7,78
	2	ф5 BI	1200	16	0,18	2,96	
	3	ф5 BI	680	20	0,10	2,09	
	4	ф5 BI	2460	1	0,39	0,39	
С-2	5	ф5 BI	2600	5	0,40	2,00	3,80
	6	ф5 BI	650	18	0,10	1,80	
М-1	7	шайба М-12	—	1	0,01	0,01	0,49
	8	гайка М-12	—	2	0,015	0,03	
	9	ф12 AI	510	1	0,45	0,45	
Труба газовая	10	$Д_н$=33,5	60	1	0,143	0,143	0,143
	11	$Д_н$=33,5	100	1	0,239	0,239	0,239

С-2

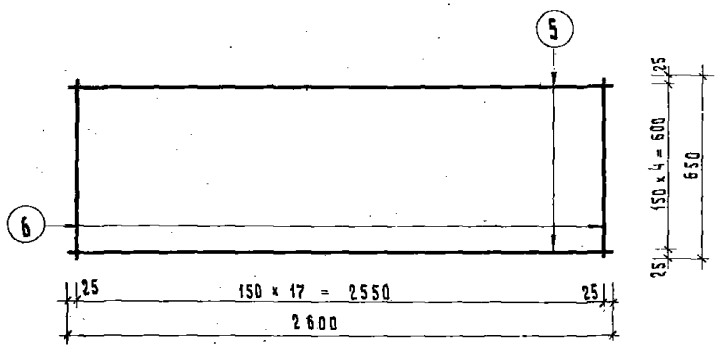

Разработано Кузнецовой, Зильбиной, Калиновой
г. Москва

Т.К.	Стаканы и подстаканники железобетонные. Ступени железобетонные.	Серия 1.269-2	
1975	Стакан СШ-7-7. и подстаканник ПС-12-12. Арматурные сетки С-1 и С-2. Закладная деталь М-1.	Выпуск	Лист 5

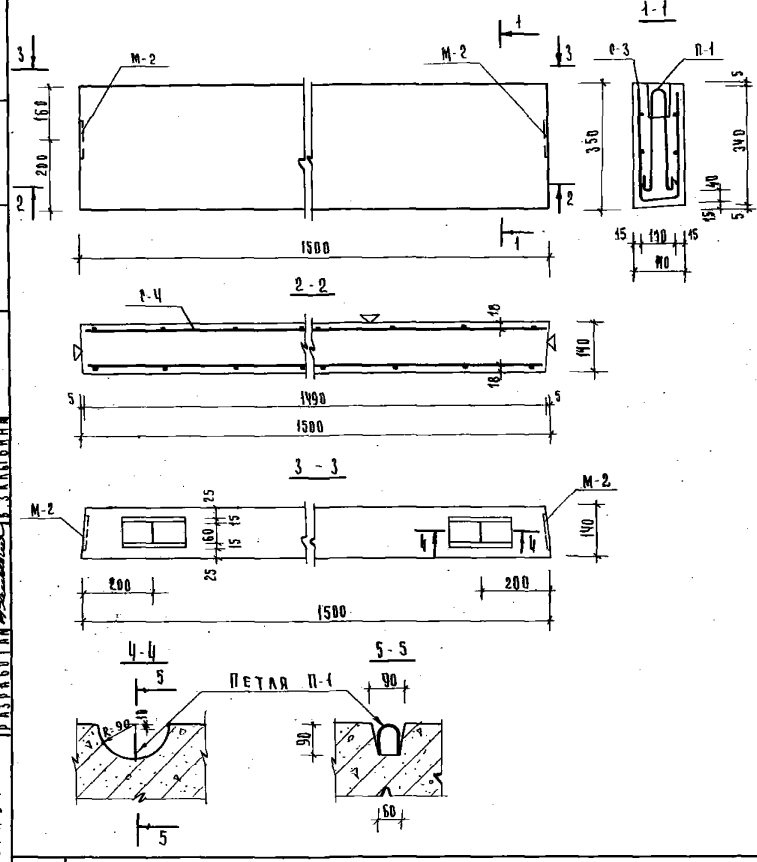

Характеристика изделия			
Марка изделия			СНКБ-15-3.5
Масса изделия		кг	181
Объем изделия		м³	0.0725
Расход материалов	Бетона	м³	0.0725
	Стали всего	кг	4.788
	Стали на 1м³ бетона	кг	66.0
Проектная марка бетона			200
Кубиковая прочность бетона к моменту отпуска изделия с завода не менее		кг/см²	140
Нагрузки приложен. к изделию	Расчетная	кг/м²	600
	Нормативная	кг/м²	500
	Норм. длит. действующая	кг/м²	350

Спецификация арматурных изделий на ступень

Марка ступени	Наимен. изделий	Марка изделия	Кол. во	Масса кг.
СНКБ-15-3.5	Сетка	С-3	1	1.20
	Петля	П-1	2	0.68
	Закладн. детали	М-2	2	2.908
	Итого:			4.788

Выборка стали на ступень

Марка ступени	Сечение мм.	Длина м	Масса кг	ГОСТ	Rа кг/см²
СНКБ-15-3.5	ф10АⅡ	2.68	1.65	5781-61	3400
	ф8АI	1.72	0.68		2100
	ф14ВI	8.76	0.87	6727-53	3150
	ф38I	6.08	0.33		
	-100х6	9.20	1.256	103-57*	2100

Примечания:
1. Плоскость, отмеченная ▽ должна быть гладкой.
2. Петлю П-1 привязать к продольной арматуре сетки С-3.
3. Размеры защитных слоев даны до края арматуры.

ЦНИИЭП учебных зданий г. Москва

ГА. ИНЖ. ИЗ-ТЕЛ А.Ахлюстин
ГА. ИНЖ. МАСТ. В.Маргулец
ГА. ИНЖ. ПР-ТЕЛ А.Анофриев
СТ. ИНЖЕНЕР Р.Усанова
РАЗРАБОТАЛ Э.Альвина

ТК	Стаканы и подстаканники железобетонные. Ступени железобетонные.	Серия 1.269-2	
1975	Ступень наружных крылец СНКБ-15-3,5. Опалубочный чертеж. Армирование.	Выпуск	Лист 6

13809-10

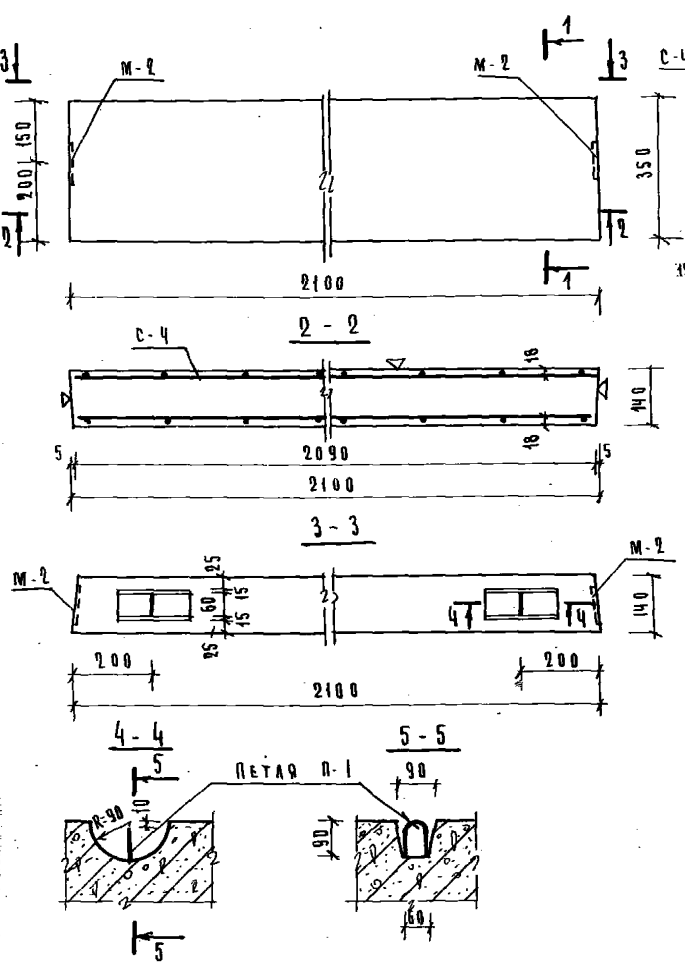

Характеристика изделия

Марка изделия			СНКб-21-3,5
Масса изделия		кг	254
Объем изделия		м³	0,102
Расход материалов	Бетона	м³	0,102
	Стали — всего	кг	5,268
	Стали — на 1 м³ бетона	кг	52,0
Проектная марка бетона			200
Кубиковая прочность бетона к моменту отпуска изделия с завода не менее		кг/см²	140
Нагрузки приложен. к изделию	Расчетная	кг/м²	600
	Нормативная	кг/м²	500
	Норм. длит. действующая	кг/м²	350

Спецификация арматурных изделий на ступень

Марка ступени	Наимен. изделия	Марка изделия	Кол.	Масса кг
СНКб-21-3,5	Сетка	С-4	1	1,68
	Петля	П-1	2	0,68
	Закладная деталь	М-2	2	2,908
	Итого			5,268

Выборка стали на ступень

Марка ступени	Сечение мм	Длина м.	Масса кг	ГОСТ	Rа кг/см²
СНКб-21-3,5	Ф10 AIII	2,68	1,65	5781-61	3400
	Ф8 AI	1,92	0,68		2100
	Ф4 BI	12,36	1,22	6727-53	3150
	Ф3 BI	8,36	0,46		
	-100×6	0,20	1,256	103-57*	2400

Примечания:

1. Плоскость, отмеченная ▽ должна быть гладкой
2. Петлю П-1 привязать к продольной арматуре сетки С-4
3. Размеры защитных слоев даны до края арматуры.

Т.К.	Стаканы и подстаканники железобетонные. Ступени железобетонные.	Серия 1.269-2	
1975	Ступень наружных крылец СНКб-21-3,5 Плоскостной чертеж. Армирование.	Выпуск	Лист 7

С-3; С-4

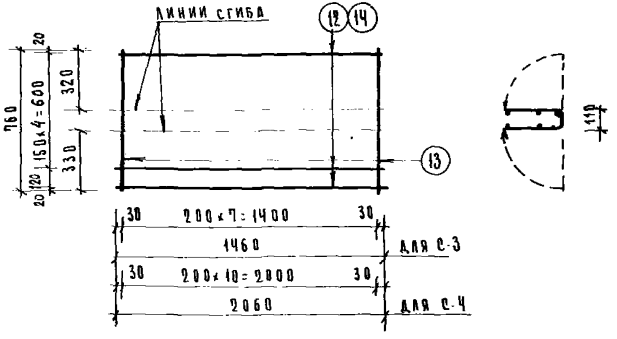

Спецификация стали на изделие							
Марка изделия	NN поз	Сечение мм.	Длина мм.	Кол. шт	Масса кг. Позиции	Всех	Изделия
С-3	12	Ф4 ВI	1460	6	0.14	0,87	1.20
	13	Ф3 ВI	760	8	0.042	0.33	
С-4	13	Ф3 ВI	760	11	0.042	0.46	1.68
	14	Ф4 ВI	2060	6	0.200	1.22	
М-2	15	-100×8	100	1	0.628	0.628	1.454
	16	Ф10 АIII	300	4	0.185	0.740	
	17	Ф10 АIII	70	2	0.043	0.086	
П-1	18	Ф8 АI	860	1	0,34	0.34	0,34

М-2

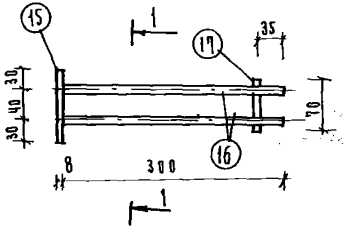

1-1

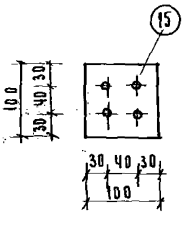

П-1

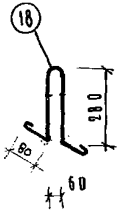

Гл. инж. инта		А. Пяхович	
Гл. инж. маст.		В. Маргулец	
Гл. инж. пр-та		В. Анофриев	
Ст. инженер		В. Уваров	
Ст. инженер		С. Анофриева	
Разработал			
Проверил			
			С. Анофриева

ЦНИИЭП учебных зданий г. М. ЦВА

Т.К.	Стаканы и подстаканники железобетонные. Ступени железобетонные	Серия 1.269-2	
1975	Ступени наружных крылец СНК6-15-3,5 и СНК6-21-3,5. Сетки С-3; С-4; Закладная деталь М-2; петля П-1.	Выпуск	Лист 8

gost.e-ecolog.ru

13809 (12)