ТИПОВОЙ ПРОЕКТ
902-2-435.87

ОЧИСТНЫЕ СООРУЖЕНИЯ ДЛЯ СТОЧНЫХ ВОД ОТ МОЙКИ АВТОМОБИЛЕЙ С БЕЗНАПОРНЫМИ ГИДРОЦИКЛОНАМИ ПРОИЗВОДИТЕЛЬНОСТЬЮ 10 л/с /С НЕСУЩИМИ КИРПИЧНЫМИ СТЕНАМИ /

АЛЬБОМ V

СТРОИТЕЛЬНЫЕ ИЗДЕЛИЯ

22530-02

gost.e-ecolog.ru

ЦЕНТРАЛЬНЫЙ ИНСТИТУТ ТИПОВОГО ПРОЕКТИРОВАНИЯ
ГОССТРОЯ СССР

Москва, А-445, Смольная ул., 22

Сдано в печать X 1988 года

Заказ № 11679 Тираж 1700 экз

ТИПОВОЙ ПРОЕКТ
902-2-435.87

ОЧИСТНЫЕ СООРУЖЕНИЯ ДЛЯ СТОЧНЫХ ВОД ОТ МОЙКИ АВТОМОБИЛЕЙ С БЕЗНАПОРНЫМИ ГИДРОЦИКЛОНАМИ ПРОИЗВОДИТЕЛЬНОСТЬЮ 10 л/с (с несущими кирпичными стенами)

СОСТАВ ПРОЕКТА:

АЛЬБОМ	I	ОБЩАЯ ПОЯСНИТЕЛЬНАЯ ЗАПИСКА (из ТП 902-2-434.87)
АЛЬБОМ	II	ТЕХНОЛОГИЯ ПРОИЗВОДСТВА. ВНУТРЕННИЕ ВОДОПРОВОД И КАНАЛИЗАЦИЯ. ОТОПЛЕНИЕ И ВЕНТИЛЯЦИЯ (из ТП 902-2-434.87)
АЛЬБОМ	III	АРХИТЕКТУРНЫЕ РЕШЕНИЯ. КОНСТРУКЦИИ ЖЕЛЕЗОБЕТОННЫЕ. КОНСТРУКЦИИ МЕТАЛЛИЧЕСКИЕ
АЛЬБОМ	IV	СИЛОВОЕ ЭЛЕКТРООБОРУДОВАНИЕ. ЭЛЕКТРИЧЕСКОЕ ОСВЕЩЕНИЕ. АВТОМАТИЗАЦИЯ. СВЯЗЬ И СИГНАЛИЗАЦИЯ (из ТП 902-2-434.87)
АЛЬБОМ	V	СТРОИТЕЛЬНЫЕ ИЗДЕЛИЯ
АЛЬБОМ	VI	ЗАДАНИЕ ЗАВОДУ ИЗГОТОВИТЕЛЮ (из ТП 902-2-434.87)
АЛЬБОМ	VII	СПЕЦИФИКАЦИИ ОБОРУДОВАНИЯ (из ТП 902-2-434.87)
АЛЬБОМ	VIII	ВЕДОМОСТИ ПОТРЕБНОСТИ В МАТЕРИАЛАХ
АЛЬБОМ	IX	СМЕТЫ

АЛЬБОМ V

УТВЕРЖДЕН
МИНАВТОТРАНСОМ РСФСР
ПРОТОКОЛ ОТ 1.10.87 N 11

РАЗРАБОТАН
ПРОЕКТНЫМ ИНСТИТУТОМ "ГИПРОАВТОТРАНС"
ГЛАВНЫЙ ИНЖЕНЕР ИНСТИТУТА В.Н. КРЮКОВ
ГЛАВНЫЙ ИНЖЕНЕР ПРОЕКТА А.А. БЕЛОУС

© ЦИТП Госстроя СССР 1988

Обозначение	Наименование	стр.
	Титульный лист	1
	Содержание альбома	2
ТП902-2-435.87КЖИ.ООО.ТУ	Технические условия.	2
. 010	Балка Б1, Б2	3
. 020	Панель Пс3, Пс5.	4
. 030	Панель Пс4.	5
. 040	Каркас Кр1... Кр6	6
. 050	Сетка С1... С5	7
. 060	Сетка С6... С8	8
. 070	Изделие закладное Мн1	9
. 080	Изделие закладное Мн2	9
. 090	Изделие закладное Мн3	10
. 100	Изделие закладное Мн4	10
. 110	Изделие закладное Мн5	11
. 120	Изделие закладное Мн6	11
. 130	Изделие закладное Мн7	12
. 140	Изделие закладное Мн8.	12
. 150	Щит Щ1	13
. 160	Ограждение Ог1	14
. 170	Рама Рм1	14
. 180	Рамка Рм2, Рм3	15
. 190	Опорная подушка Оп1	16

Альбом

1. Изделия закладные.

1.1. Для анкеров из горячекатаных стержней периодического профиля класса А-III применяется сталь марки 35ГС по ГОСТ 5632-72.

1.2. Сварку производить электродами типа Э42 по ГОСТ 9467-75.

2. Изделия арматурные.

2.1. Для стержней периодического профиля класса А-II применять сталь марки 35ГС по ГОСТ 5632-72, для гладкой арматуры класса А-I применять сталь марки Вст3кп2 по ГОСТ 380-71.*

2.2 Арматурные сетки изготавливать с применением контактной точечной сварки. Сварке подлежат все места пересечения стержней.

3. Щиты металлические, и изделия закладные покрыть грунтом ГФ-0119 за 2 раза по ТУБ-10-1399-73.

4. Рабочие узлы установки закладных изделий выполнять.
в балках по серии 1.462.1-3/80, Вып. 1,2;
в панелях по серии 3.900-3, Вып. 1/82.

Инв. № подл. | Подпись и дата | Взам. инв. №

Нач. АСО	Винклер	ТП 902-2-435.87	КЖИ.ООО ТУ
Н. контр.	Хрулева	Технические условия	Стадия: Р; Лист: ; Листов: 1
Гл. констр.	Хрулева		ГИПРОАВТОТРАНС г. Москва
Гл. спец.	Лисичкин		
Рук. гр.	Алехова		
Инжен	Гомозова		

Копировал Коннова 22530-02 3 формат А4

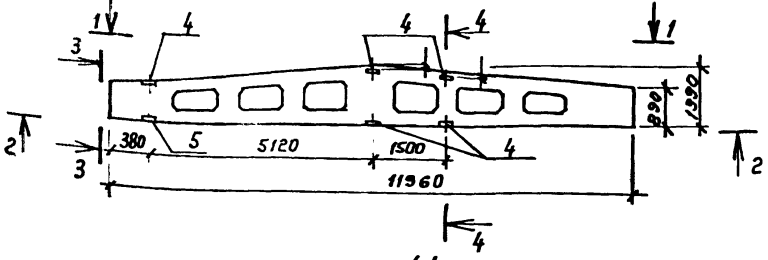

1-1

Разбивка закладных изделий для плит покрытия

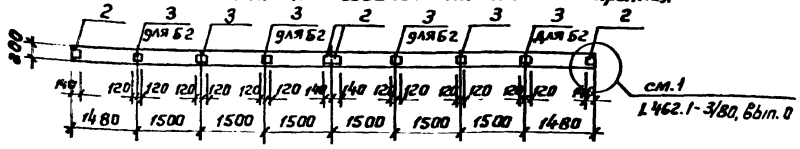

1-1

Разбивка закладных изделий для подвесного транспорта

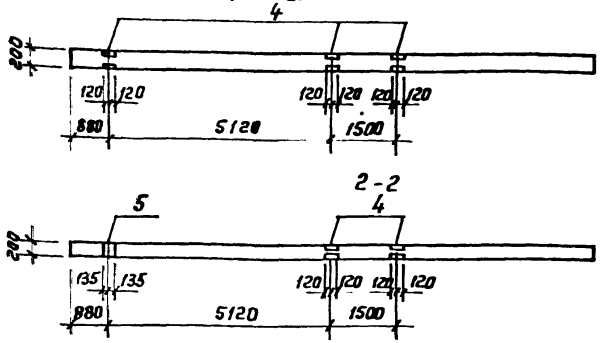

3-3



4-4

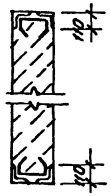

Обозначение	Марка
ТП902-2-435.87 КЖИ.010	Б1
-01	Б2

Формат	Зона	Поз	Обозначение	Наименование	Кол. на исп. —	Кол. на исп. 01	Примечание
				Документация			
А4			ТП902-2-435.87ЖИ ООО ТУ	Технические условия	X	X	
				Сборочные единицы			
А3		1	1.462 1-3/80 Вып.1	1БДР12 - 6АIVт	1	1	
				Изделия закладные			
А4		2	1.400-6/76 Вып.1	М4-1-2	4	4	
А4		3	1.400-6/76 Вып.1	М4-3-3	2	6	
А4		4	1.400-6/76 Вып.1	М4-22	5	5	
А4		5	1.400-6/76 Вып.1	М4-38	1	1	

Ведомость расхода стали на дополнительные закладные изделия, кг

Марка элемента	Изделия закладные								Общий расход
	Арматура класса AIII			Прокат марки Вст3кп2				Всего	
	ГОСТ 5781-82*			ГОСТ 8510-86		ГОСТ 19903-74*			
	ф8	ф10	Итого	L 110×70×8	Итого	-8=6	итого		
Б1	3,2	1.0	4.2	26.0	26.0	12.1	12.1	42.3	42,3
Б2	4.2	1.0	5,2	26.0	26.0	36.5	36.5	67.5	67.5

Нач. АСО	Винклер	
Н. контр.	Хрупало	
Гл. констр.	Хрупало	
Гл. спец.	Лисичкин	
Рук. гр.	Алехова	
Инженер.	Иванов	

ТП902-2-435.87 КЖИ.010

Балка Б1; Б2

Стадия	Масса	Масштаб
Р	см. табл.	1:100
Лист	Листов 1	

ГИПРОАВТОТРАНС г. Москва

Копировал Коннова 22530-02 4

Альбом V

Рис.1

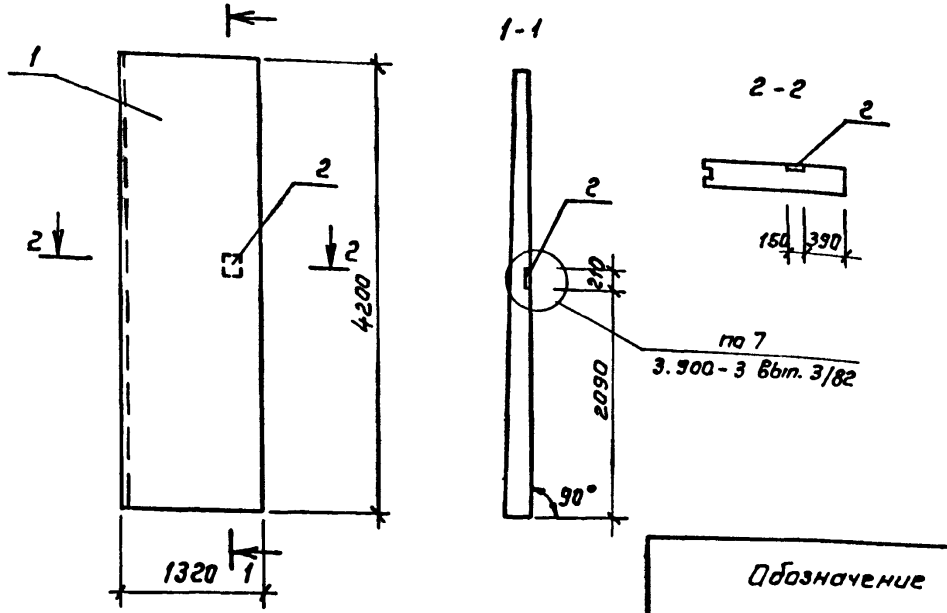

Формат	Зона	Позиц.	Обозначение	Наименование	Колич на исполн —	Колич на исполн 01	Примечание
				Документация			
А4			ТП902-2-435 87 - КЖИ.000ТУ	Технические условия			
				Сборочные единицы			
А4		1	3.900-3 вып 1/82	Панель ПС2А^{б}-42-К2	1	1	
А4		2	1.400-6/76 вып 1	Изделие закладное М4-36	1	4	

Ведомость расхода стали на дополнительные закладные изделия, кг

Марка элемента	Изделия закладные							Общий расход
	Арматура класса А III			Прокат марки В ст 3 кп 2			Всего	
	ГОСТ 5781-82*			ГОСТ 19903-74*				
	ф12		Итого	-δ=8		Итого		
Пс 3	0,5		0,5	2 0		2 0	2,5	2,5
Пс 5	2.0		2.0	8 0		8.0	10.0	10.0

Обозначение	Марка	Рис
ТП902-2-435.87-КЖИ. 020	Пс 3	1
-01	Пс 5	2

Рис 2

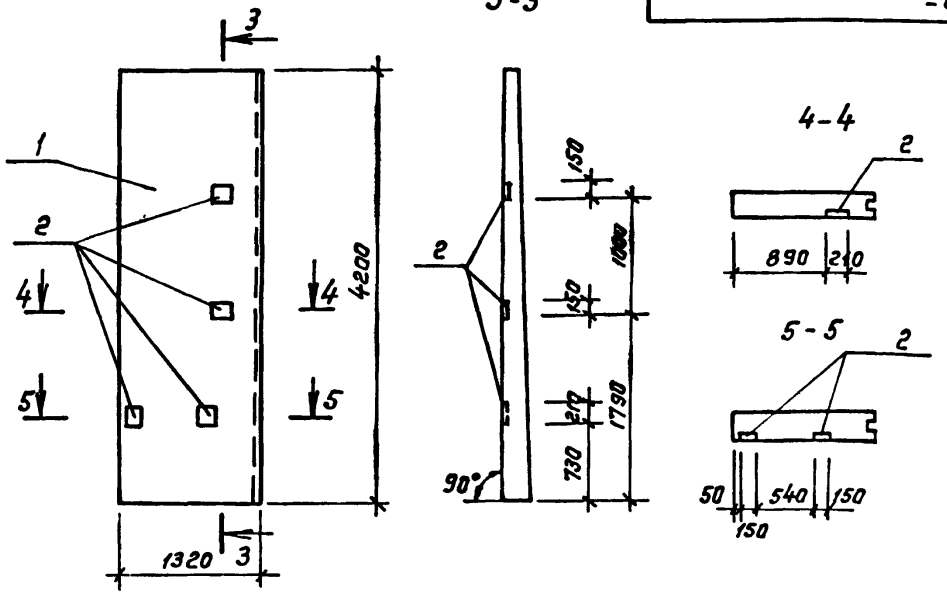

Нач отд	Винклер		
Н.контр	Хрупало		
Гл.констр.	Хрупало		
Гл спец	Лисичкин		
Рук. гр.	Алехова		
Инжен.	Крынкина		

ТП902-2-435 87 - КЖИ 020

Панель Пс 3, Пс 5

Стадия	Масса	Масштаб
Р	см табл.	1.50
Лист	Листов 1	

Гипроавтотранс, Москва

Инв.№ подл. | Подпись и дата | Взам.инв.№

Копирова... чова 22530-02 ... т А.3

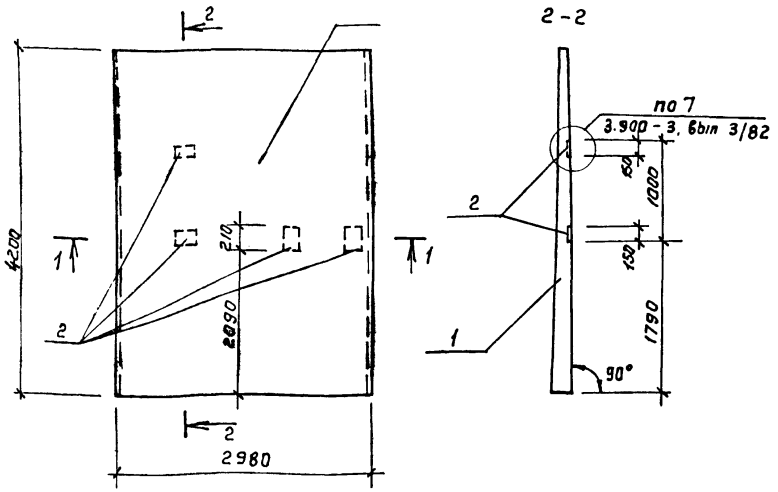

1-1

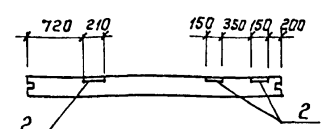

Формат	Зона	Поз.	Обозначение	Наименование	Кол	Примечание
				Документация		
А4			ТП902-2-435.87 КЖИ ОООТУ	Технические условия	X	
				Сборочные единицы		
А4		1	3.700-3 Вып 3/82	Панель Пс-42-к2	1	
А4		2	1.400-6/76, Вып. 1	Изделие закладное М4-36	4	

Ведомость расхода стали на дополнительные закладные изделия

Марка элемента	Изделия закладные						Всего	Общий расход
	Арматура класса			Прокат марки				
	AIII			Вст3 Кп2				
	ГОСТ 5781-82*			ГОСТ 19903-74*				
	ф12		Итого	-δ8		итого		
Пс4	2.0		2.0	8.0		8.0	10.0	10.0

Нач. отд.	Винклер		
Н. контр.	Хрупало		
Гл. констр.	Хрупало		
Гл. спец.	Лисичкин		
Рук гр.	Алехова		
Ст. инж.	Левицкий		

ТП902-2-435.87 КЖИ.030

Панель Пс4

Стадия	Масса	Масштаб
Р	5810	1:50
Лист	Листов 1	

ГИПРОАВТОТРАНС г. Москва

Альбом V

Рис. 1

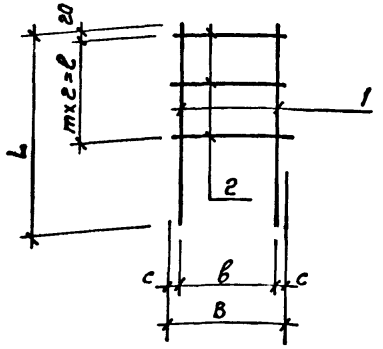

Рис. 2

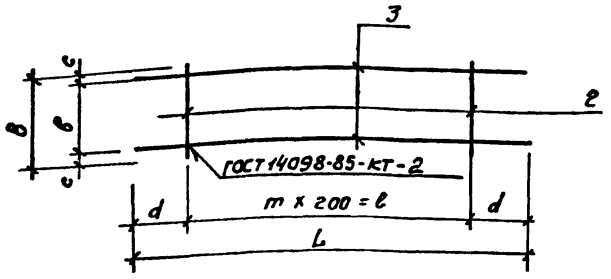

Формат	Зона	Позиц.	Обозначение	Наименование	Количество на исполнен. —	01	02	03	04	05	Примечание
				Документация							
А4			ТП 902-2-435.87 - КЖИ.000ТУ	Технические условия							
				Детали							
				А-Ⅲ-16 ГОСТ 5781-82*							
Б.Ч		1	.041	ℓ=700	2	2					1.1кг
Б.Ч		1	.042	ℓ=550					2	2	0.87кг
				А-I-6 ГОСТ 5781-82*							
Б.Ч		2	.043	ℓ=250	3				3		0.06кг
Б.Ч		2	.044	ℓ=140		3				3	0.03кг
Б.Ч		2	.045	ℓ=150			18	8			0.04кг
				А-Ⅲ-10 ГОСТ 5781-82*							
Б.Ч		3	.046	ℓ=3800			2				2.4кг
Б.Ч		3	.047	ℓ=1800				2			1.12кг

Обозначение	Марка	Рис	L	B	ℓ	b	c	m	d	Масса
ТП 902-2-435.87 -КЖИ.040	Кр1	1	700	250	200	210	20	100		2.4
-01	Кр2	1	700	140	200	110	15	100		2.68
-02	Кр3	2	3800	150	3400	130	10	17	200	5.56
-03	Кр4	2	1800	150	1400	130	10	7	200	2.56
-04	Кр5	1	550	250	150	210	20	75		1.93
-05	Кр6	1	550	140	150	110	15	75		1.8

Инв.№ подл. | Подпись и дата | Взам. инв.№

Нач.ЛСО	Винклер	
Н. контр.	Круглов	
Гл. конст.	Круглов	
Гл. спец.	Лисичкин	
Рук. гр.	Алехова	
Инженер.	Гомозова	

ТП 902-2-435.87 - КЖИ.040

Каркас Кр1... Кр6

Стадия	Масса	Масштаб
Р	см. табл.	—
Лист	Листов 1	

ГИПРОАВТОТРАНС г. Москва

Копировал Коннова

Формат А4

Альбом V

Рис. 1

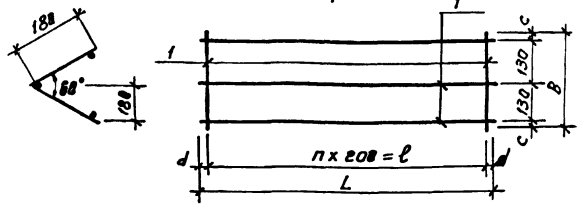

Рис. 2

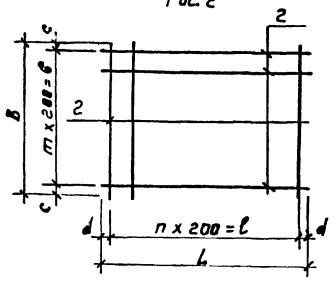

Рис. 3

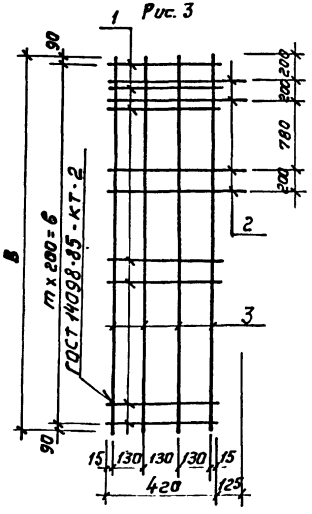

Формат	Зона	Позиц.	Обозначение	Наименование	Количество на испол. –	01	02	03	04	Примечание
				Документация						
А4			ТП 902-2-435.87 -КЖИ.000ТУ	Технические условия						
				Детали						
				А-I-6 ГОСТ 5781-82*						
Б.Ч		1	051	ℓ = 360		10		13		0.08 кг
Б.Ч		1	052	ℓ = 1900		3				1.26 кг
Б.Ч		1	053	ℓ = 2500				3		0.56 кг
Б.Ч		1	054	ℓ = 420					12	0.1 кг
				А-III-12 ГОСТ 5781-82*						
Б.Ч		2	055	ℓ = 3960	20					3.52 кг
Б.Ч		2	056	ℓ = 2560			22			2.3 кг
Б.Ч		2	057	ℓ = 3920	20					3.5 кг
Б.Ч		2	058	ℓ = 4550			13			4.04 кг
Б.Ч		2	059	ℓ = 445					4	0.4 кг
				А-III-20 ГОСТ 5781-82*						
Б.Ч		3	059-1	ℓ = 2380					4	5.95 кг

Обозначение	Марка	Рис	B мм	L мм	в мм	ℓ мм	m мм	n мм	c мм	d мм	Масса кг
ТП 902-2-435.87-КЖИ 050	С1	2	3860	3920	3800	3800	19	19	30	60	140,0
-01	С2	1	360	1900		1800		9	20		2,06
-02	С3	2	2560	4550	2400	4400	12	22	80	75	103,0
-03	С4	1	360	2500		2400		12	20		2,84
-04	С5	3	2380		2200		11				19,95

Нач. АСО	Винклер	
Н. контр.	Хрупало	
Гл. конст	Хрупало	
Гл. спец.	Лисичкин	
Рук. гр.	Алехова	
Инжен	Гамазова	

ТП 902-2-435.87 – КЖИ.050

Сетка С1... С5

Стадия	Масса	Масштаб
Р	см. табл.	–
Лист	Листов 1	

Гипроавтотранс г. Москва

Рис. 1

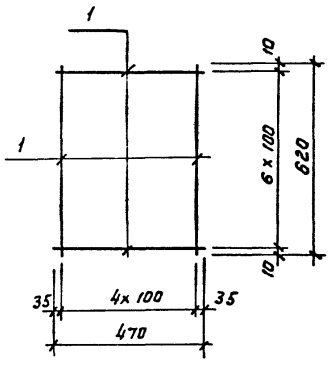

Рис. 2

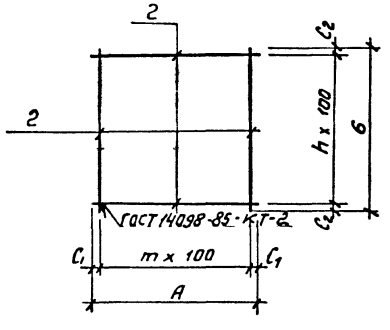

Формат	Зона	Позиц.	Обозначение	Наименование	Колич на исполнение —	01	02	Примечание
				Документация				
А4			ТП 902-2-435 87 - КЖИ.000 ТУ	Технические условия	X	X	X	
				Детали				
				А-III-8 ГОСТ 5781-82*				
Б.ч		1		ℓ= 470	7			0,19 кг
Б.ч.		1		ℓ= 620	5			0,25 кг
				Вр 1-4 ГОСТ 6727-80*				
Б.ч		2		ℓ= 470		8		0,04 кг
Б.ч.		2		ℓ= 740		5		0,07 кг
Б.ч		2		ℓ= 350			8	0,03 кг

Обозначение		Марка	Рис	m	n	C_1	C_2	А	Б	Масса кг
ТП 902-2-435.87	КЖИ.ОБО	С 6	1	4	6	35	10	470	620	2.58
	- 01	С 7	2	4	7	35	20	470	740	0.67
	- 02	С 8	2	3	3	25	25	350	350	0,24

Нач АСО	Винклер	
Н. контр	Хрупало	
Гл. констр	Хрупало	
Гл. спец	Лисичкин	
Рук гр	Алехова	
Инж.	Крынкина	

ТП 902-2-435.87 - КЖИ-ОБО

Сетка С6. С8

Стадия	Масса	Масштаб
Р	см. табл.	—
Лист	Листов 1	

ГИПРОАВТОТРАНС г. Москва

Инв. № подл. | Подпись и дата | Взам. инв. №

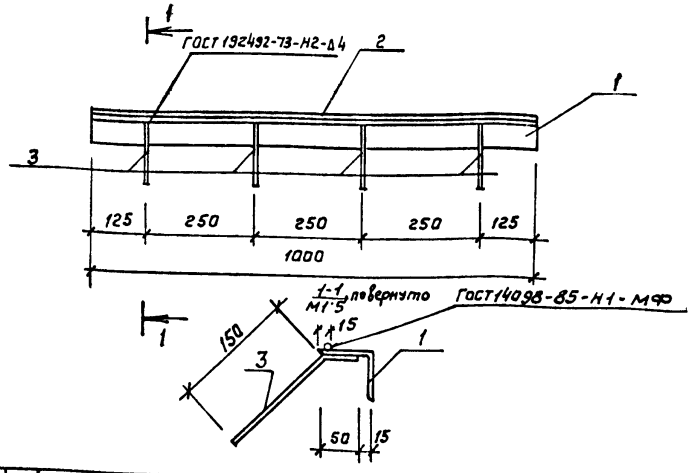

Формат	Зона	Поз.	Обозначение	Наименование	Кол.	Примечание
				Документация		
А4			ТП 902-2-435.87 КЖИ 000ТУ	Технические условия	X	
				Детали		
Б.Ч		1	.071	Уголок 63х63х5 ГОСТ 8509-86 / Ст3 кп2 ГОСТ 535-79*		
				ℓ= 1000	1	4.8 кг
Б.Ч		2	.072	А I-8 ГОСТ 5781-82 ℓ= 1000	1	0.4 кг
Б.Ч		3	.073	А-III-8 ГОСТ 5781-82 ℓ= 200	4	0.1 кг

Нач. отд	Винклер		
Н. контр	Хрупало		
Гл. констр	Хрупало		
Гл. спец.	Лисичкин		
Рук. гр.	Алехова		
Ст. инж.	Левицкий		

ТП 902-2-435.87 КЖИ.070

Изделие закладное МН1

Стадия	Масса	Масштаб
Р	5.6	1:10
Лист	Листов 1	

ГИПРОАВТОТРАНС г. Москва

Формат А4

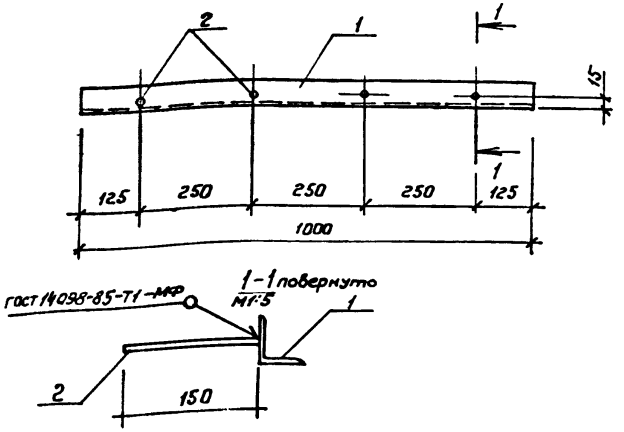

Формат	Зона	Поз.	Обозначение	Наименование	Кол.	Примечание
				Документация		
А4			ТП 902-2-435.87 КЖИ.000ТУ	Технические условия	X	
				Детали		
Б.Ч		1	.081	Уголок 50х50х5 ГОСТ 8509-86 / Ст3 кп2 ГОСТ 535-79*		
				ℓ= 1000	1	3.77 кг
Б.Ч		2	.082	А-III-8 ГОСТ 5781-82*		
				ℓ= 150	4	0.06 кг

Нач отд	Винклер		
Н. контр	Хрупало		
Гл. констр	Хрупало		
Гл. спец	Лисичкин		
Рук. гр	Алехова		
Ст. инж.	Левицкий		

ТП 902-2-435.87 КЖИ.080

Изделие закладное МН2

Стадия	Масса	Масштаб
Р	4.01	1:10
Лист	Листов 1	

ГИПРОАВТОТРАНС г. Москва

Взам. инв. N | Подпись и дата | Инв. № подл.

Копировал Коннова

Альбом V

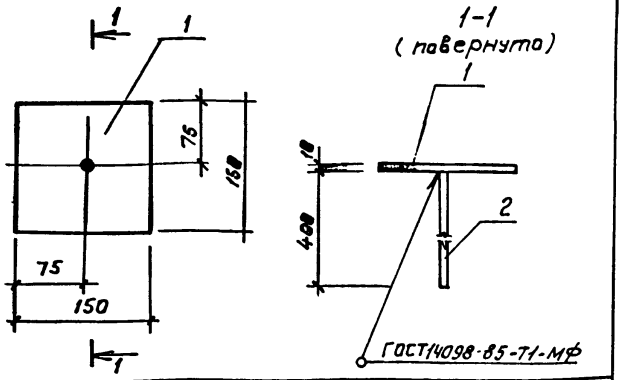

Формат	Зона	Поз.	Обозначение	Наименование	Кол.	Примечание
				Документация		
А4			ТП 902-2-435.87 КЖИ.000ТУ	Технические условия		
				Детали		
Б.Ч.		1	.091	Лист 10 ГОСТ 19903-74* / Вст3 пс6-1 ТУ 14-1-3023-80		
				150х150	1	1.62 кг
Б.Ч.		2	.092	А-III-10 ГОСТ 5781-82*		
				ℓ=400	1	0.3 кг

Нач. отд.	Винклер		
Н. контр.	Хрупало		
Гл. констр.	Хрупало		
Гл. спец.	Лисичкин		
Рук. гр.	Алехова		
Ст. инж.	Левицкий		

ТП 902-2-435.87 КЖИ 090

Изделие закладное МН3

Стадия	Масса	Масштаб
Р	1,92	1:50
Лист	Листов 1	

ГИПРОАВТОТРАНС г. Москва

Инв.№ подл. | Подпись и дата | Взам. инв.№

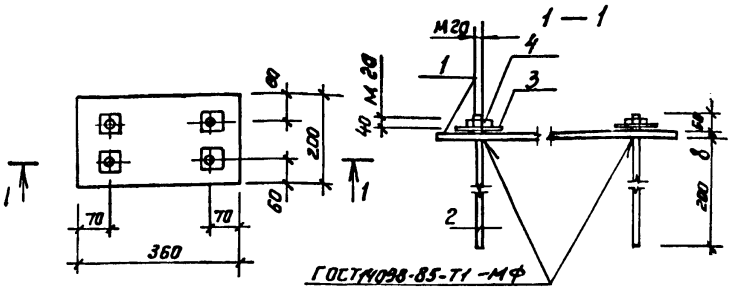

Формат	Зона	Поз.	Обозначение	Наименование	Кол.	Примечание
				Документация		
А4			ТП 902-2-435.87 КЖИ.000ТУ	Технические условия		
				Детали		
Б.Ч.		1	.101	Лист 8 ГОСТ 19903-74* / Вст3кп2 ГОСТ 14637-79		
				200х360	1	4.5 кг
Б.Ч.		2	.102	Круг 20 ГОСТ 2590-71* / Вст3кп2 ГОСТ 535-79*		
				ℓ=260	4	0.65 кг
				Стандартные изделия		
Б.Ч.		3		Шайба М20 ГОСТ 11371-78	4	0.03 кг
Б.Ч.		4		Гайка М20 ГОСТ 5915-70*	4	0,07 кг

Нач. отд.	Винклер		
Н. контр.	Хрупало		
Гл. констр.	Хрупало		
Гл. спец.	Лисичкин		
Рук. гр.	Алехова		
Ст. инж.	Левицкий		

ТП 902-2-435.87 КЖИ.100

Изделие закладное МН4

Стадия	Масса	Масштаб
Р	7,5	1:50
Лист	Листов 1	

ГИПРОАВТОТРАНС г. Москва

Инв.№ подл. | Подпись и дата | Взам. инв.№

Альбом

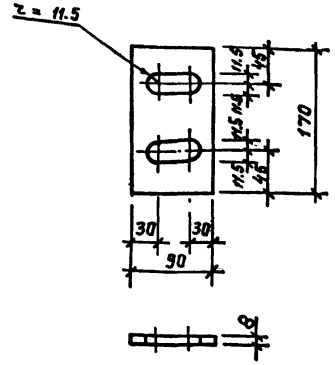

			ТП 902-2-435.87 КЖИ.110		
Нач. отд	Винклер		Изделие закладное МН5	Стадия: Р	Масса: 1.0	Масштаб: 1:5
Н. контр.	Хрупало			Лист	Листов
Гл. конст.	Хрупало		Лист 8 ГОСТ 19903-74* / 8 ст 3 кп 2 ГОСТ 14637-79 / 90 х 70	ГИПРОАВТОТРАНС г. Москва	
Гл. спец.	Лисичкин				
Рук. гр.	Алехова				
Ст. инж.	Левицкий				

Копировал

11

Альбом

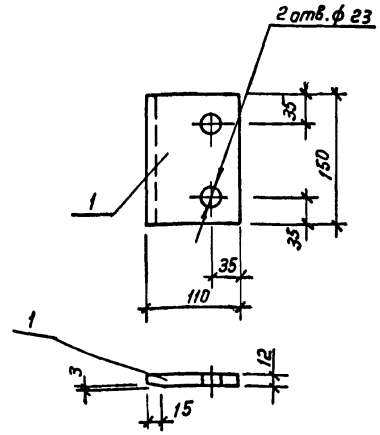

			ТП 902-2-435.87 КЖИ.120		
Нач. отд	Винклер		Изделие закладное МН6	Стадия: Р	Масса: 1.5	Масшт.: 1:5
Н. контр.	Хрупало			Лист	Листов
Гл. конст.	Хрупало		Лист 12 ГОСТ 19904-74* / 8 ст 3 пс 6-1 ту 14-1-3023-80 / 110 х 150	ГИПРОАВТОТРАНС г. Москва	
Гл. спец.	Лисичкин				
Рук. гр.	Алехова				
Ст. инж.	Левицкий				

Инв. № подл. | Подпись и дата | Взам. инв. №

Копировал Коннова

Альбом V

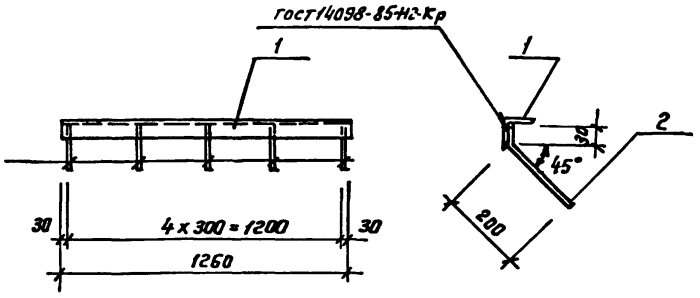

Формат	Зона	Поз.	Обозначение	Наименование	Кол	Примечание
				Документация		
А4			ТП 902-2-435.87 КЖИ.000ТУ	Технические условия	X	
				Детали		
Б.ч		1	.131	Уголок 100х100х7 ГОСТ 8509-86 / Вст3пс6-1 ТУ14-1-3023-80		
				ℓ = 1260	1	13.7 кг
Б.ч		2	.132	А-III-8 ГОСТ 5781-82*		
				ℓ = 250	5	0.1 кг

		ТП 902-2-435.87	КЖИ.130
Нач. отд	Винклер	Изделие закладное МН7	Стадия: Р; Масса: 14.2; Масштаб: 1:20
Н. контр	Хрупало		Лист; Листов 1
Гл. конс	Хрупало		ГИПРОАВТОТРАНС г. Москва
Гл. спец	Лисичкин		
Рук. гр.	Алехова		
ст. инж	Левицкий		

Инв. № подл. | Подпись и дата | Взам. инв. №

1-1, повернуто

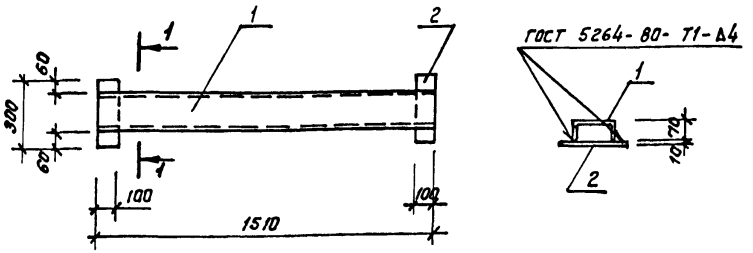

Формат	Зона	Поз.	Обозначение	Наименование	Кол	Примечание
				Документация		
А4			ТП 902-2-435.87 КЖИ.000ТУ	Технические условия	X	
				Детали		
Б.ч.		1	.141	Швеллер С 18 ГОСТ 8240-72* / Вст3пс6-1 ТУ14-1-3023-80		
				ℓ = 1510	1	26.3 кг
Б.ч		2	.142	Лист 10 ГОСТ 19903-74* / Вст3пс6-1 ТУ14-1-3023-80		
				100 х 300	2	2.4 кг

		ТП 902-2-435.87	КЖИ.140
Нач. отд	Винклер	Изделие закладное МН8	Стадия: Р; Масса: 31; Масштаб: 1:20
Н. контр	Хрупало		Лист; Листов 1
Гл. констр	Хрупало		ГИПРОАВТОТРАНС г. Москва
Гл. спец	Лисичкин		
Рук. гр.	Алехова		
ст. инж	Левицкий		

Инв. № подл. | Подпись и дата | Взам. инв. №

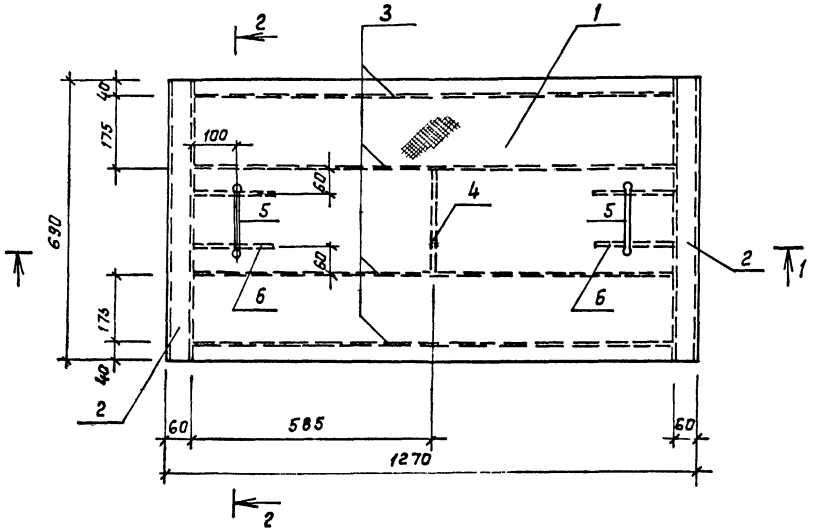

Формат	Зона	Поз.	Обозначение	Наименование	Кол.	Примечание
				Документация		
А4			ТП 902-2-435.87 КЖИ.000У	Технические условия	X	
				Детали		
Б.Ч		1	. 151	лист стальной с ромбическим рифлением 4 ГОСТ 8568-77* / Ст 3 кп 2 ГОСТ 535-79*		
				1290 х 690	1	28.8 кг
Б.Ч		2	. 152	уголок 50 х 50 х 5 ГОСТ 8509-86 / Ст 3 кп 2 ГОСТ 535-79*		
				ℓ = 690	2	2.6 кг
				Лист 4 ГОСТ 19903-74* / Ст 3 кп 2 ГОСТ 14637-79		
Б.Ч		3	. 153	80 х 1770	4	3.0 кг
Б.Ч		4	. 154	80 х 255	1	0.5 кг
				А-I-22 ГОСТ 5781-82*		
Б.Ч		5	. 155	ℓ = 1100	2	3.3 кг
Б.Ч		6	. 156	ℓ = 200	4	0.6 кг

Нач. отд.	Винклер		
Н. контр.	Хрупало		
Гл. констр.	Хрупало		
Гл. спец.	Лисичкин		
Рук. гр.	Алехава		
Ст. инж.	Левицкий		

ТП 902-2-435.87 КЖИ. 150

Щит Щс 1

Стадия	Масса	Масштаб
Р	55.6	1:10
Лист	Листов 1	

ГИПРОАВТОТРАНС г. Москва

Копировал Коннова 22530-02 14 Формат А3

Альбом V

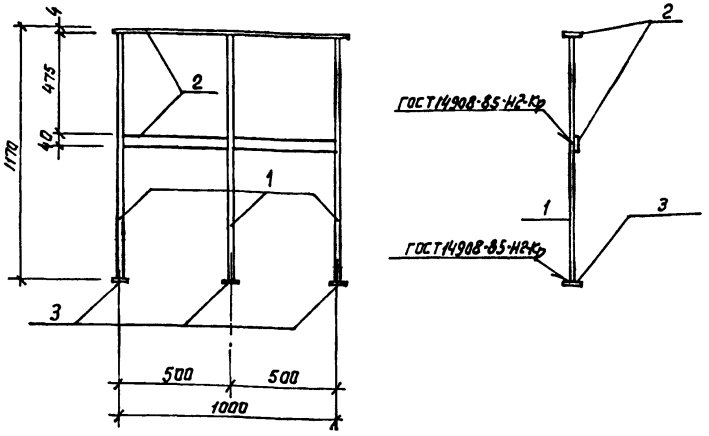

Формат	Зона	Поз	Обозначение	Наименование	Кол.	Примечание
				Документация		
А4			ТП 902-2-435.87 КЖИ 000 ТУ	Технические условия	X	
				Детали		
Б.Ч		1	· 161	А-I-22 ГОСТ 5781-82*		
				ℓ = 1170	3	3,51 кг
				Лист 4 ГОСТ 19903-74* Вст3 кп 2 ГОСТ 14637-79		
Б.Ч		2	· 162	40 × 1000	2	1.3 кг
Б.Ч		3	· 163	40 × 40	3	0.05 кг

Нач. отд.	Винклер		
Н. контр.	Хрупало		
Гл. констр.	Хрупало		
Гл. спец.	Лисичкин		
Рук. гр.	Алехова		
Ст. инж.	Левицкий		

ТП 902-2-435.87 КЖИ. 160

ограждение ОГ1

Стадия	Масса	Масштаб
Р	19,28	1:20
Лист	Листов 1	

ГИПРОАВТОТРАНС г. Москва

Копировал

Формат А4

Инв. № подл. | Подпись и дата | Взам. инв. №

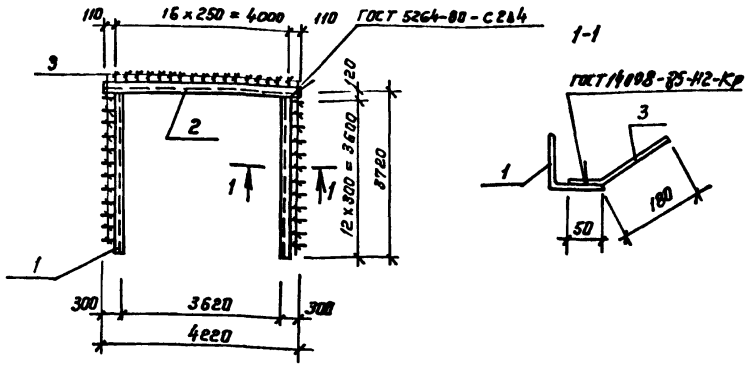

Формат	Зона	Поз	Обозначение	Наименование	Кол.	Примечание
				Документация		
А4			ТП 902-2-435.87 - КЖИ. 000 ТУ	Технические условия		
				Детали		
				Уголок 125×125×8 ГОСТ 8509-86 Вст3пс6-1 ГОСТ 14-1-3023-80		
Б.Ч		1	· 171	ℓ = 3710	2	57.51
Б.Ч		2	· 172	ℓ = 4220	1	65.41
Б.Ч		3	· 173	А-III-В-ГОСТ 5781-82* ℓ=230	42	0.09

Нач. отд.	Винклер		
Н. контр.	Хрупало		
Гл. констр.	Хрупало		
Гл. спец.	Лисичкин		
Рук. гр.	Алехова		
Инжен.	Крыжкина		

ТП 902-2-435.87 КЖИ. 170

Рама Рм 1

Стадия	Масса	Масштаб
Р	184.21	1:100 1:10
Лист	Листов	

ГИПРОАВТОТРАНС г. Москва

Копировал Коннова

Инв. № подл. | Подпись и дата | Взам. инв. №

Рис.1

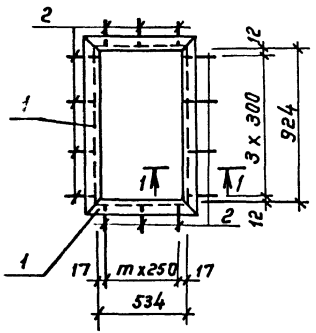

Рис.2

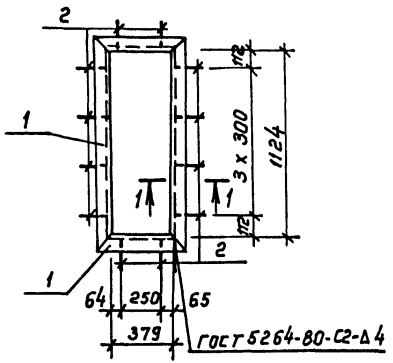

1-1
М 1:5

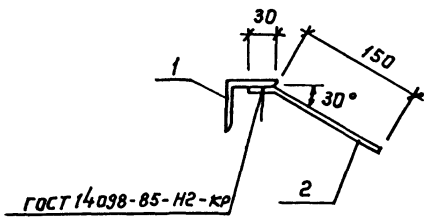

Формат	Зона	Позиц.	Обозначение	Наименование	Количество: —	Количество: 01	Примечание
				Документация			
А4			ТП 902-2-435.87 - КЖИ.000ТУ	Технические условия	X	X	
				Детали			
				Уголок 63 х 63 х 5 ГОСТ 8509-86 / Ст3кп2 ГОСТ 535-79*			
Б.Ч.		1	· 181	ℓ = 1050	2		5.05 кг
Б.Ч.		1	· 182	ℓ = 660	2		3.17 кг
Б.Ч.		1	· 183	ℓ = 1250		2	6.01 кг
Б.Ч.		1	· 184	ℓ = 505		2	2.43 кг
Б.Ч.		2	· 185	А-III-8 ГОСТ 5781-82			
				ℓ = 180	14	12	0.07 кг

Обозначение	Марка	Рис	m	Масса кг
ТП 902-2-435.87- КЖИ.180	Рм2	1	2	17.42
-01	Рм3	2	1	17.72

Нач.АСО	Винклер	
Н.контр.	Хрупало	
Гл.констр.	Хрупало	
Гл.спец.	Лисичкин	
Рук.гр.	Алехова	
Инж.	Крынкина	

ТП 902-2-435.87 КЖИ.180

Рамка Рм2, Рм3.

Стадия	Масса	Масштаб
Р	см. табл.	1:25
Лист	Листов 1	

ГИПРОАВТОТРАНС г. Москва

Копировал Коннова 22530-02 16 формат А3

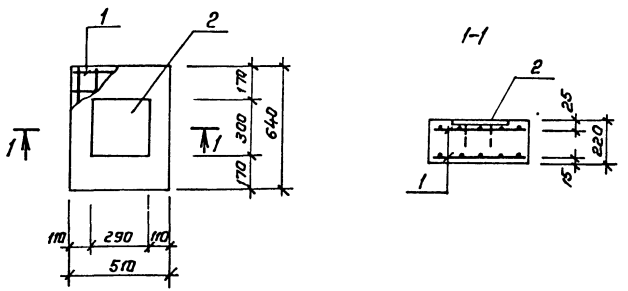

Формат	Зона	Позиц.	Обозначение	Наименование	Кол.	Примечание
А4			ТП 902-2-435.87 -КЖИ.000ТУ	Технические условия		
				Сборочные единицы		
А3		1	ТП 902-2-435.87 -КЖИ.060	Сетка арматурная С6	2	
А4		2	1.400 - 6 /76	Изделие закладное М1-8-5	1	
				Материалы		
		3		Бетон Класса В 12.5	0.07	м³

Взам. инв. № | Подпись и дата | Инв. № подл.

ТП 902-2-435.87 -КЖИ.190

Опорная подушка ОП1

Стадия	Масса	Масштаб
Р	188.4	1:20
Лист	Листов 1	

Н. контр.	Хрупало	
Гл. констр.	Хрупало	
Гл. спец.	Лисичкин	
Рук. гр.	Алехава	
Инж.	Крынкина	

Гипроавтотранс г. Москва

gost.e-ecolog.ru