ТИПОВОЙ ПРОЕКТ

902-2-435.87

ОЧИСТНЫЕ СООРУЖЕНИЯ

ДЛЯ СТОЧНЫХ ВОД ОТ МОЙКИ АВТОМОБИЛЕЙ С БЕЗНАПОРНЫМИ ГИДРОЦИКЛОНАМИ ПРОИЗВОДИТЕЛЬНОСТЬЮ 10 л/с (С НЕСУЩИМИ КИРПИЧНЫМИ СТЕНАМИ)

Альбом III

22530-01
цена 4-86

gost.e-ecolog.ru

ТИПОВОЙ ПРОЕКТ
902-2-435.87

ОЧИСТНЫЕ СООРУЖЕНИЯ ДЛЯ СТОЧНЫХ ВОД ОТ МОЙКИ АВТОМОБИЛЕЙ С БЕЗНАПОРНЫМИ ГИДРОЦИКЛОНАМИ ПРОИЗВОДИТЕЛЬНОСТЬЮ 10 л/с /С НЕСУЩИМИ КИРПИЧНЫМИ СТЕНАМИ/

СОСТАВ ПРОЕКТА:

АЛЬБОМ	I	ОБЩАЯ ПОЯСНИТЕЛЬНАЯ ЗАПИСКА (ИЗ ТП 902-2-434.87)
АЛЬБОМ	II	ТЕХНОЛОГИЯ ПРОИЗВОДСТВА. ВНУТРЕННИЕ ВОДОПРОВОД И КАНАЛИЗАЦИЯ. ОТОПЛЕНИЕ И ВЕНТИЛЯЦИЯ (ИЗ ТП 902-2-434.87)
АЛЬБОМ	III	АРХИТЕКТУРНЫЕ РЕШЕНИЯ. КОНСТРУКЦИИ ЖЕЛЕЗОБЕТОННЫЕ. КОНСТРУКЦИИ МЕТАЛЛИЧЕСКИЕ.
АЛЬБОМ	IV	СИЛОВОЕ ЭЛЕКТРООБОРУДОВАНИЕ. ЭЛЕКТРИЧЕСКОЕ ОСВЕЩЕНИЕ. АВТОМАТИЗАЦИЯ. СВЯЗЬ И СИГНАЛИЗАЦИЯ (ИЗ ТП 902-2-434.87)
АЛЬБОМ	V	СТРОИТЕЛЬНЫЕ ИЗДЕЛИЯ.
АЛЬБОМ	VI	ЗАДАНИЕ ЗАВОДУ ИЗГОТОВИТЕЛЮ (ИЗ ТП 902-2-434.87)
АЛЬБОМ	VII	СПЕЦИФИКАЦИИ ОБОРУДОВАНИЯ (ИЗ ТП 902-2-434.87)
АЛЬБОМ	VIII	ВЕДОМОСТИ ПОТРЕБНОСТИ В МАТЕРИАЛАХ.
АЛЬБОМ	IX	СМЕТЫ.

АЛЬБОМ III

УТВЕРЖДЕН
МИНАВТОТРАНСОМ РСФСР
ПРОТОКОЛ ОТ 1.10.87 №11

РАЗРАБОТАН
ПРОЕКТНЫМ ИНСТИТУТОМ "ГИПРОАВТОТРАНС"
ГЛАВНЫЙ ИНЖЕНЕР ИНСТИТУТА В.Н. КРЮКОВ
ГЛАВНЫЙ ИНЖЕНЕР ПРОЕКТА А.А. БЕЛОУС

© ЦИТП Госстроя СССР, 1988

Содержание альбома

Лист	Наименование	Стр.	Примеч
	Архитектурные решения		
1	Общие данные	3	
2	План на отм. 0.000. фрагмент 1. Планы полов на отм. 0.000; 3.600. План кровли	4	
3	План на отм 3.600 фрагмент 2. Узлы 1...5	5	
4	Спецификации закладных изделий, заполнения проемов, перемычек. Экспликации полов помещений. Ведомость перемычек	6	
5	Фасады. Разрез 1-1. Схемы элементов заполнения оконных проемов	7	
	Конструкции железобетонные		
6	Общие данные	8	
7	Схема расположения фундаментов. Сечения 1-1...5-5	9	
8	Фундаменты Фм1, Фм2	10	
9	Схемы расположения балок покрытия, плит перекрытия на отм. 3.600, плит покрытия	11	
10	Спецификация к схемам расположения балок покрытия, плит перекрытия на отм. 3.600, плит покрытия.	12	
11	Участки монолитные Ум1... Ум3	13	
12	Спецификация участков монолитных Ум1... Ум3	14	
13	Участок монолитный Ум4	15	
14	Схема расположения фундаментов под оборудование Приямок Пр1.	16	
15	Фундамент под оборудование ФОм1. План. Разрезы. Лестница Л1	17	
16	Фундамент под оборудование ФОм1. Схема расположения панелей стен и плит перекрытия	18	
17	Фундамент под оборудование ФОм1. Днище монолитное Дм1	19	
18	Фундамент под оборудование ФОм2. План, схема расположения элементов стен	20	
19	Фундамент под оборудование ФОм2. Днище монолитное Дм1	21	
20	Фундамент под оборудование ФОм2. Участки монолитные Ум1, Ум1н. Пояс монолитный Пм1. Узлы 1...3	22	
21	Фундаменты под оборудование ФОм3 ... ФОм7.	23	

Лист	Наименование	Стр.	Примеч
	Конструкции металлические		
22	Общие данные (начало)	24	
23	Общие данные (продолжение)	25	
24	Общие данные (окончание)	26	
25	Схема расположения стоек, балок, ограждений лестниц на отм. 4.500		
	Схема расположения подвесных путей	27	
26	Схемы расположения стоек, балок, ограждений лестниц на отм. 1.200; 3.300; 3.600, -2.000. Схемы расположения перекрытий на отм. 3.300; 1.200; -2.000	28	
27	Узлы 1...12	29	
28	Узлы 13...19	30	

Инв.№ подл. | Подпись и дата | Взам.инв.№

Ведомость рабочих чертежей основного комплекта

Лист	Наименование	Примечание
1	Общие данные	
2	План на отм 0.000. фрагмент 1 Планы полов	
	на отм. 0.000, 3.600. План кровли	
3	План на отм 3.600 Фрагмент 2 Узлы 1..5	
4	Спецификации закладных изделий, заполнения проемов,	
	перемычек. Экспликации полов, помещений ведомость пере-	
	мычек	
5.	Фасады. Разрез 1-1. Схемы элементов заполнения	
	оконных проемов.	

Ведомость ссылочных и прилагаемых документов /начало/

Обозначение	Наименование	Примечание
	Ссылочные документы	
ГОСТ 14624-84	Двери деревянные для зданий	
	промышленных предприятий	
ГОСТ 12506-81	Окна деревянные для производст-	
	венных зданий	
серия 1.038.1-1	Перемычки железобетонные для	
вып. 1,3	зданий с кирпичными стенами	
серия 1 435 9-17 вып 0,1	Ворота распашные	
серия 2.244-1, вып 4	Детали полов общественных зданий	
серия 1.431-6	Кирпичные перегородки для одно-	
	этажных и многоэтажных произ-	
	водственных зданий	
серия 1 494-27, вып.7	Воздухоприемные устройства с	
	подвесными утепленными клапанами	
серия 5.904-12, вып 1-3	Приточные вентиляционные камеры	
	производительностью от 3,5 до	
	125 тыс. м³/ч.	
серия 2.430-20 вып.2	Узлы стен одноэтажных зданий	
	промышленных предприятий	

Типовой проект разработан в соответствии с действующими нормами и правилами и предусматривает мероприятия, обеспечивающие взрывную, взрыво-пожарную и пожарную безопасность при эксплуатации сооружения.

Главный инженер проекта /А.А. Белоус/

Ведомость ссылочных и прилагаемых документов /окончание/

Обозначение	Наименование	Примечание
	Прилагаемые документы	
ТП902-2-435.87 АР СО	Спецификация оборудования	
ТП902-2-435.87 АР ВМ	Ведомость потребности в материалах	

Ведомость спецификаций

Лист	Наименование	Примечание
4	Спецификация закладных изделий	
4	Спецификация элементов заполнения проемов	
4	Спецификация перемычек	

Ведомость отделки помещений площадь м²

Наименование или номер помещения	Потолок		Стены или перегородки		Низ стен или перегородок /панель/			Примечание
	Площадь	Вид отделки	Площадь	Вид отделки	Площадь	Вид отделки	Высота мм	
1; 4; 6	174.0	Затирка окраска водоэмульсионной краской	479.0	Окраска водоэмульсионной краской	—			отделка на всю высоту
2; 3; 7; 9	58.0	Затирка окраска силикатной краской	275.0	Окраска силикатной краской	—	—	—	то же
8; тамбур; коридор в осях А-Б	42.0	то же	119.0	штукатурка окраска силикатной краской	55.0	штукатурка окраска водоэмульсионной краской	1500	
5	1.8	Затирка окраска масляно-алкидной краской	15.4	штукатурка окраска масляно-алкидной краской	9,2	глазурованная керамическая плитка	1800	швы между плитками 2мм

Таблица толщин ограждающих конструкций в мм

Расчетная зимняя температура t°c	Кирпичных стен c'	Плитного утеплителя в покрытии при γ = 500кг/м³
-20	380	130
-30	510	180
-40	510	230

Строительные показатели

1	Площадь застройки	245.0м²
2	Общая площадь	309,0м²
3	Строительный объем	2104,5м³

Общие указания

1. Степень огнестойкости здания - II
2. За условную отметку 0.000, что соответствует абсолютной отметке [ ] по топографической съемке, принят уровень чистого пола 1го этажа сооружения
3. Кладку многорядной системы наружных и внутренних стен и перегородок выполнять из обыкновенного глиняного кирпича пластического прессования марки 75 на растворе марки 50
4. Горизонтальную гидроизоляцию стен выполнять из цементно-песчаного раствора состава 1:2 толщиной 30 мм
5. По периметру здания выполнить асфальтовую отмостку толщиной 40 мм и шириной 1000 мм по щебеночному основанию толщиной 100 мм.
6. Кладку в зимнее время вести на растворе не ниже марки 50 с противоморозными добавками, не вызывающими коррозии материалов кладки /поташ, нитрит натрия/, твердеющими на морозе без обогрева /См п.10/
7. При кладке кирпичных стен и перегородок заложить следующие элементы:
   а/ антисептированные деревянные пробки в дверных и оконных проемах через каждые 10 рядов кладки по высоте, но не менее двух с каждой стороны проема;
   б/ анкера для крепления каркаса теплоизоляции.
8. Деревянные элементы, соприкасающиеся с кирпичной кладкой, железобетоном, антисептировать и отделить от них рубероидом.
9. Кирпичные перегородки толщиной 120 мм армировать на всю длину 2ф6АI через 750 мм кладки по высоте/для перегородок высотой более 3 м/.
10. При температуре наружного воздуха ниже -15°С кладку вести из кирпича марки 100, на растворе марки 75. и армировать углы стен и простенки с пилястрами сетками из ф4 ВрI с ячейкой 50х50 через 5 рядов кладки по высоте.

Привязан

Инв. №

Гл. арх ин	Овнесян	
ГИП	Белоус	
Нач. АСО	Винклер	
Н контр	Растунова	
Гл. арх	Прошлякав	
Гл. констр	Хрупало	
Гл. спец	Лисичкин	
Рук гр.	Тузанов	
Вед Арх.	Язычьян	
Арх.	Федулина	

ТП 902-2-435.87 АР

Очистные сооружения для сточных вод от мойки автомобилей с безнапорными гидроциклонами Ф=10л/с

стадия	Лист	Листов
Р	1	5

Общие данные

ГИПРОАВТОТРАНС г. Москва

Копировал

22530-01 4 формат А2

Альбом III

План на отм. 0.000

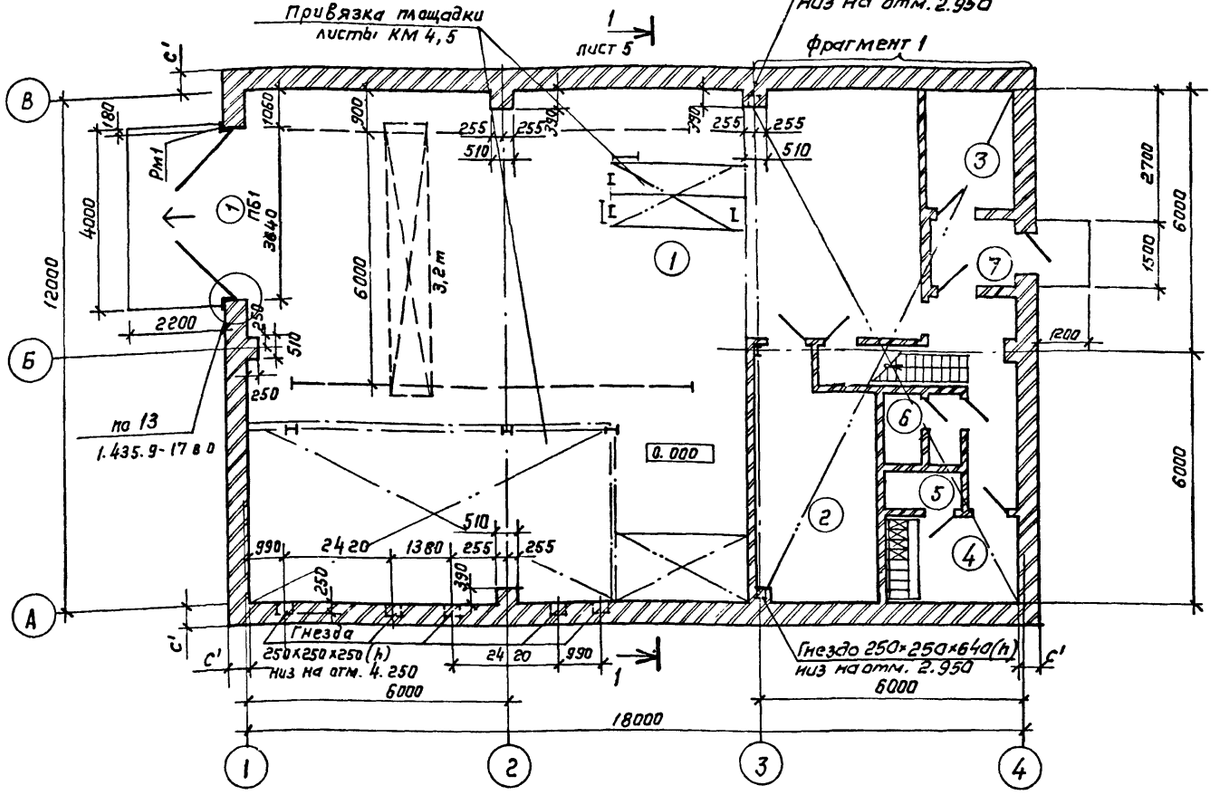

Фрагмент 1

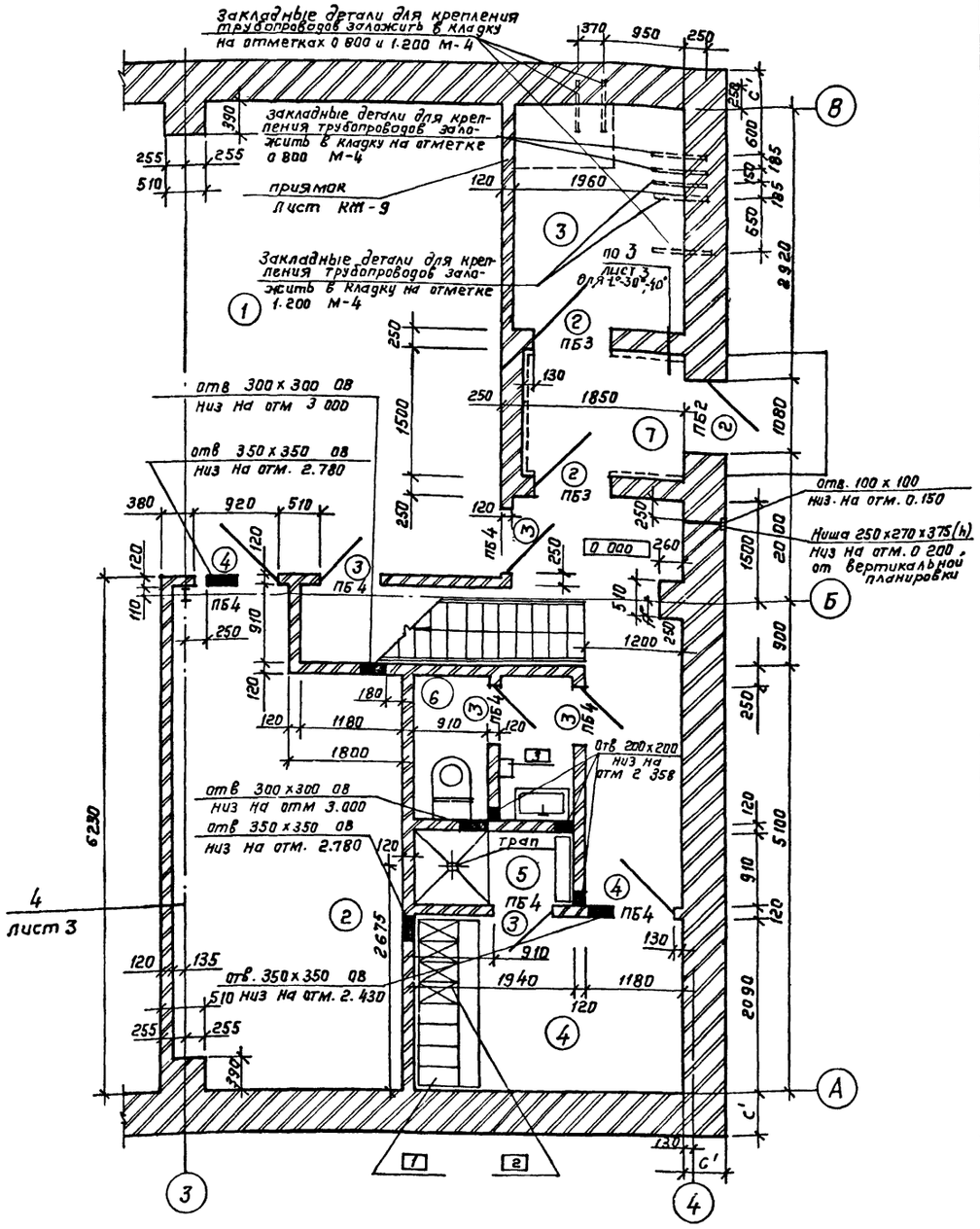

План полов на отм. 0.000.

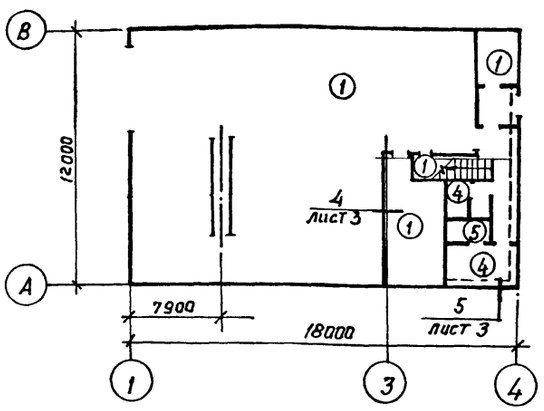

План полов на отм. 3.600

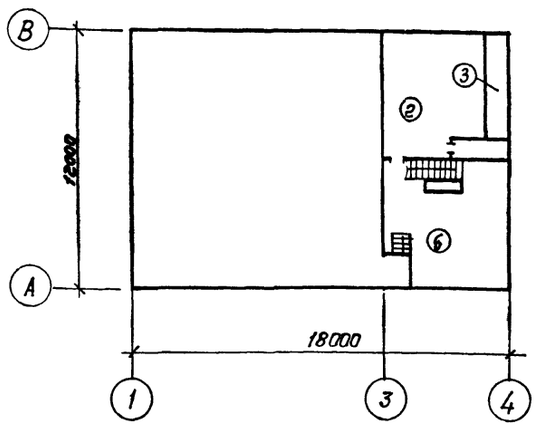

План кровли

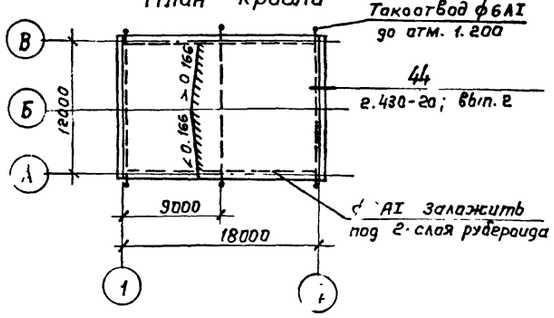

Ведомость проемов ворот и дверей

Марка поз.	Размер проема мм
1	3640 × 3600
2	1080 × 2100
3	920 × 1860
4	920 × 1860

Условные обозначения

1 – маркировка гардеробного оборудования

Гл. арх. мн.	Ованесян	
ГИП	Белоус	
Нач. АСО	Винклер	
контр.	Прошляков	
Гл. арх	Прошляков	
Гл констр	Хрупала	
Гл спец	Лисичкин	
Рук гр Арх	Тузанов	
Вед арх	Язычьян	
Инженер	Гомозова	

ТП902-2-435.87 АР

Очистные сооружения для сточных вод от мойки автомобилей с безнапорными гидроциклонами Q = 10 л/с

Стадия	Лист	Листов
Р	2	

План на отм. 0.000 Фрагмент 1
Планы полов на отм. 0.000, 3.600
План кровли.

ГИПРОАВТОТРАНС г. Москва

Привязан

Инв. №

Согласовано
Нач отд ВК Мартынов
Нач. отд. ОВ Лошакова
Нач. отд. ЭО Шунский

Взам. инв. N
Подпись и дата
Инв. № подл

Копировал Коннова 22530-01 5 формат А2

План на отм. 3.600

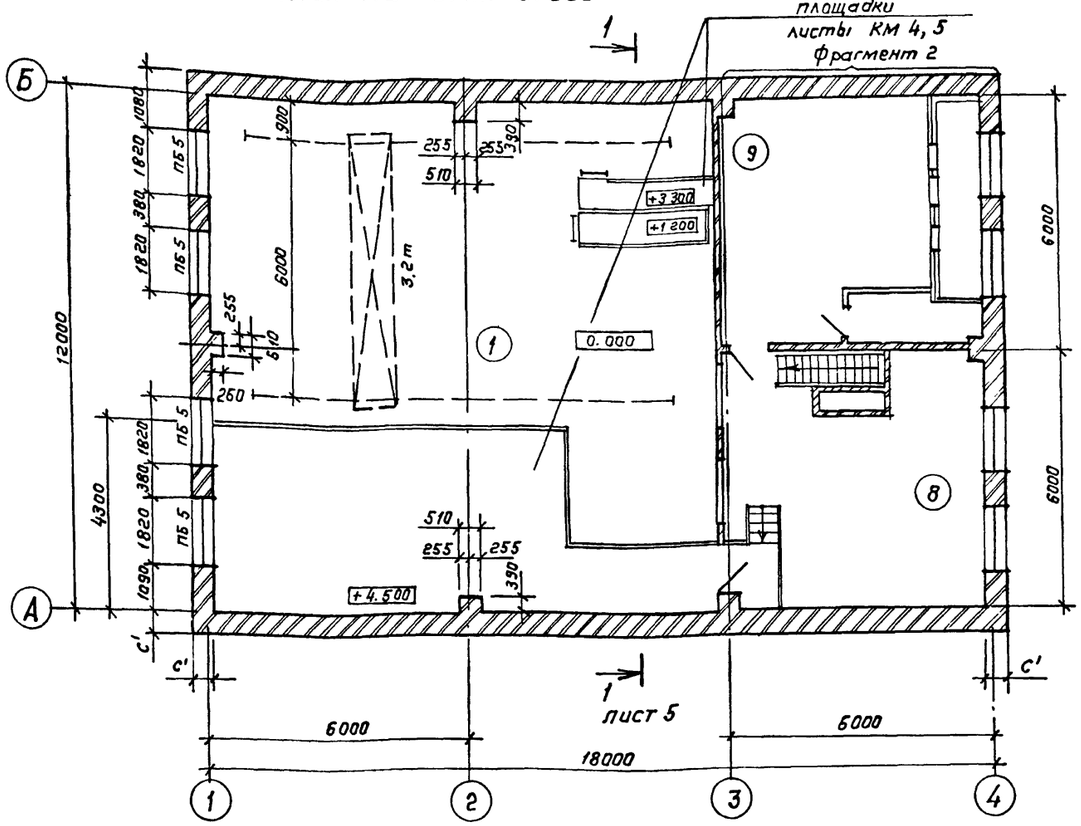

2-2

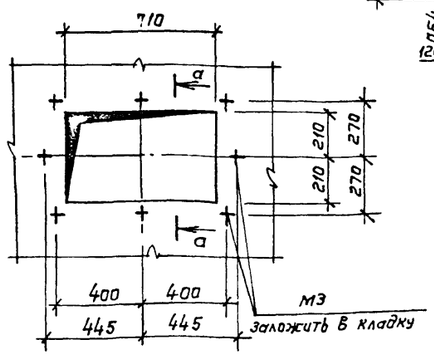

а - а

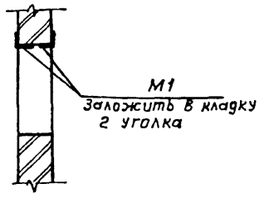

Фрагмент 2

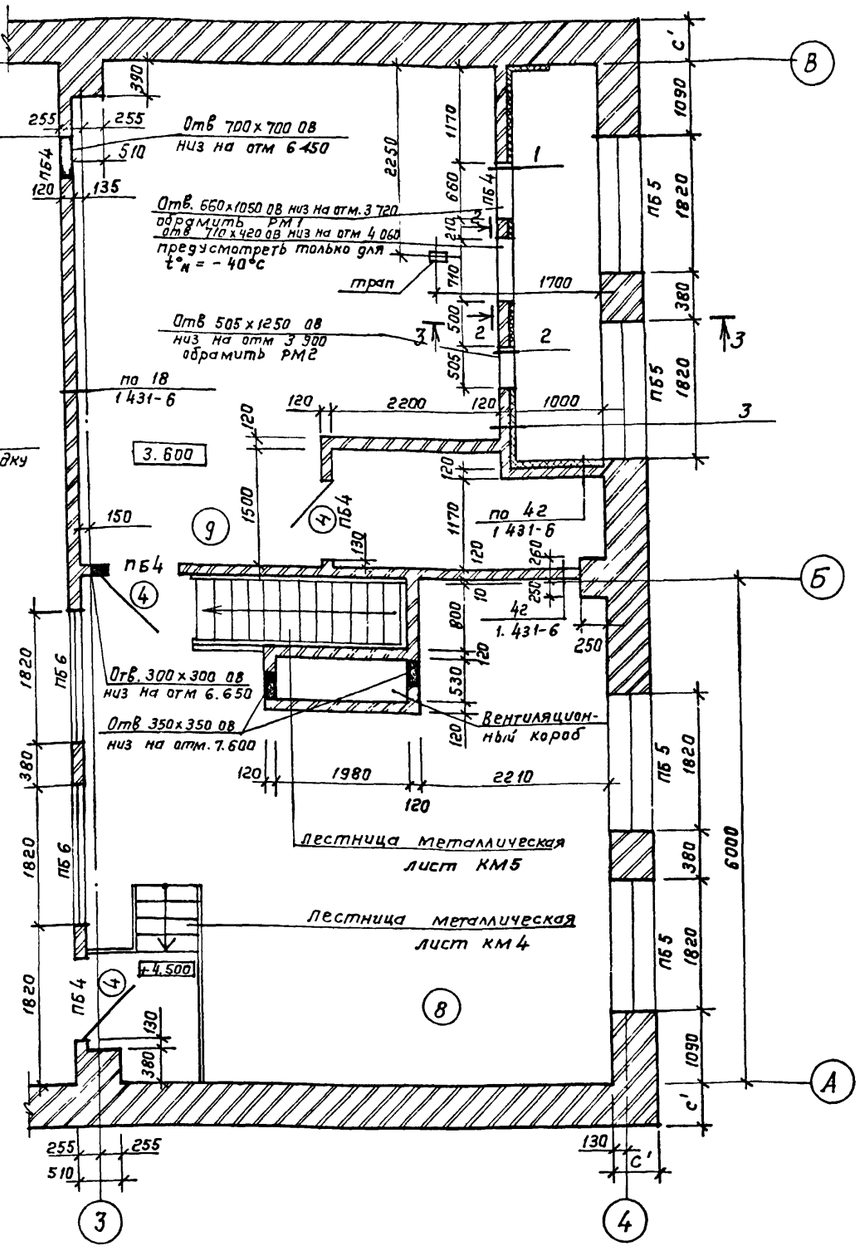

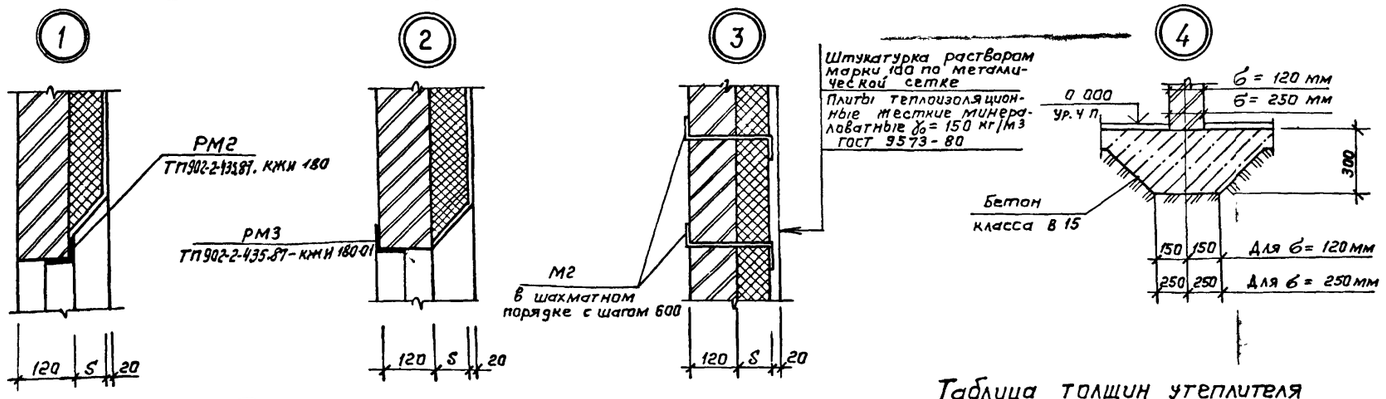

Таблица толщин утеплителя в венткамере в мм

Расчетная зимняя температура t°с	Плиты минераловатные жесткие ГОСТ 9573-80 γ_0=150 кг/м³
-20°	40
-30°	60
-40°	80

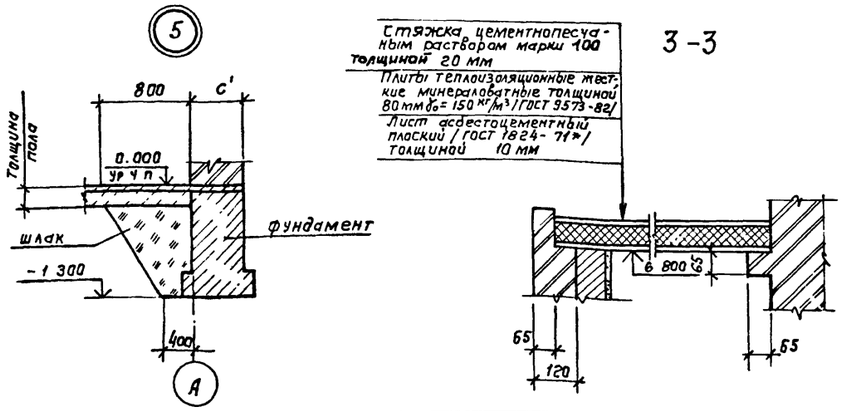

3-3

Стяжка цементнопесчаным раствором марки 100 толщиной 20 мм

Плиты теплоизоляционные жесткие минераловатные толщиной 80 мм γ_0 = 150 кг/м³ /ГОСТ 9573-82/

Лист асбестоцементный плоский /ГОСТ 1824-71*/ толщиной 10 мм

Гл арх нн	Ованесян	
ГИП	Белоус	
Нач отд	Винклер	
Н контр	Прошляков	
Гл арх	Прошляков	
Гл констр.	Хрупало	
Гл спец	Лисичкин	
Рук гр.	Гузанов	
Вед арх	Язычьян	
Арх	Федулина	

Привязан

Инв №

ТП 902-2-435.87 АР

Очистные сооружения для сточных вод от мойки автомобилей с безнапорными гидроциклонами Q = 10л/с

стадия	Лист	Листов
Р	3	

План на отм. 3 600. Фрагмент 2. Узлы 1...5

ГИПРОАВТОТРАНС г. Москва

Копировал Каннова 22530-01 6 Формат А2

Нач. отд 30 Шунский

Альбом III

Спецификация закладных изделий

Марка, поз.	Обозначение	Наименование	Количество на этаж 1	2	Всего	Масса ед., кг	Примечание
РМ-1	ТП902-2-435.87 КЖИ170	Рама металлическая	1	—	1	—	
РМ-2	ТП902-2-435.87 КЖИ180	Рамка металлическая	—	1	1	—	
РМ-3	-01	Рамка металлическая	—	1	1	—	
М-1	Гост 8509-86	Уголок L 50×5, ℓ=900мм	—	2	2	3,39	
М-2	Гост 5781-82	Арматура AIф6, ℓ=300мм	—	85	85	0.06	
М-3	5 904-12, вып 1-35	Болт анкерный А3Д 121,036	—	8	8	0,15	
М-4	Гост 8509-86	Уголок L 50×5, ℓ=600мм	10	—	10	2 26	

Спецификация заполнения проемов

Марка, поз.	Обозначение	Наименование	Количество на этаж 1	2	Всего	Масса ед., кг	Примечание
1	1.435 9-17, вып 0.1	Ворота ВР 3.6×3.6т	1	—	1	635.0	
2	Гост 14624-84	Дверь ДНГ 24-10	3	—	3	—	
3	Гост 14624-84	Дверь ДВГ 19-9	5	—	5	—	
4	Гост 14624-84	Дверь ДВГ 19-9л	2	3	5	—	
ОК1	Гост 12506-81	Окно ПНД 12 18.1	—	9	9	—	
ОК2	Гост 12506-81 1494-27. Вып.7	Окно ПНД 12-18.1 Заполнение 5С1Н 000 000	—	1	1	—	

Экспликация полов

Наименование или номер помещения по проекту	Тип пола по проекту	Схема пола или номер узла по серии	Элементы пола и их толщина мм	Площадь пола м²
1; 2; 3.7	1	245 2 244-1 Вып 4	Покрытие - бетон класса В15 - 20мм	187,0
9	2	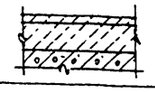	Покрытие - бетон класса В15 - 20мм Подстилающий слой - бетон класса В15-60мм Основание - сборные ж.б. плиты -20мм	29,8
Воздухозаборная камера	3	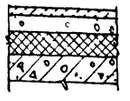	Покрытие - бетон класса В15 - 20 мм стяжка - цементно-песчаный раствор марки 100 - 40 мм Теплоизоляция - плиты теплоизоляционные жесткие минераловатные γ = 250кг/м³ (ГОСТ-10140-80) - 80 мм основание - сборные ж.б. плиты	60
4; 6	4	240 2.244-1 · Вып 4	Покрытие плитка керамическая по ГОСТ 6787-80* - 13 мм	8,6
5	5	250 2.244-1, Вып.4	Покрытие плитка керамическая по ГОСТ 6787-80* - 13 мм	1,8
8	6	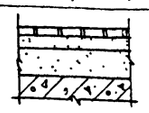	Покрытие - плитка керамическая по ГОСТ 6787-80* -13мм Прослойка и заполнение швов цементно-песчаный раствор марки 150 - 17мм Подстилающий слой - бетон класса В15 -60мм Основание - сборные ж.б. плиты	31,8

Спецификация перемычек

Марка поз	Обозначение	Наименование	Количество на этаж 1	2	Всего	Масса ед. кг	Примечание
Для $t^{\circ}_{н}$ = - 20°с, -30°с ; - 40°с							
1	1 038,1-1 , Вып 1	1ПР1- 12.12.14	11	5	16	50	
2	1. 038 1-1 , Вып.1	1ПР3 - 22.12.14	—	2	2	75	
Для $t_{н}$ = -30°с; - 40°с							
1	1 038.1-1 , Вып 1	1ПР1 - 12 12 14	1	1	2	50	
2	1.038.1-1 , Вып.1	1ПР3 - 22 12.14	—	16	16	75	
3	1 038.1-1 , Вып. 3	3ПР3 2 - 41 25 44	2	—	2	845	
5	1 038.1-1 , Вып.1	1ПР 28 - 18 25 22У	1	—	1	250	
6	1. 0381-1, Вып.1	1ПР 28 - 24 25 22У	—	8	8	325	
Для $t^{\circ}_{н}$ = - 20°с							
1	1 038 1-1 , Вып 1	1ПР1- 12 12 14	1	1	2	50	
2	1 038 1-1 , Вып 1	1ПР3 - 22 12 14	—	8	8	75	
4	1 038 1-1 , Вып 3	3ПР 41 - 44 38 44	1	—	1	1530	
5	1 0381-1, Вып 1	1ПР28 - 18.25.22У	1	—	1	250	
6	1 038 1-1 , Вып 1	1ПР28 - 24.25.22У	—	8	8	325	

Экспликация помещений

Номер по плану	Наименование	Площадь м²	Категория производства по взрывной взрыва-пожарной и пожарной опасности
1	Фильтровальная	165.0	
2	Щитовая	15.4	
3	Тепловой узел	5,1	
4	Гардеробная	6,8	
5	Душевая	1.8	
6	Санузел	1.8	
7	Тамбур	1.5	
8	Аппаратная и реагентная	31,8	
9	Венткамера	35,8	
10	Металлические площадки	44,08	

Ведомость перемычек

/начало/ /продолжение/ /окончание/

Марка поз	Схема сечения	Марка поз	Схема сечения	Марка поз	Схема сечения
	$t^{\circ}_{н}$ - 20°с; -30°с; - 40°с		$t^{\circ}_{н}$ - 30°с; - 40°с		$t^{\circ}_{н}$ - 20 °с
ПБ 3	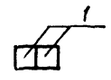	ПБ1	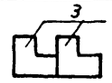	ПБ1	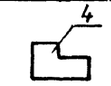
ПБ 4	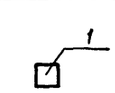	ПБ2	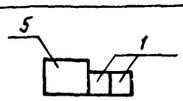	ПБ2	
ПБ 6	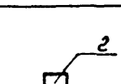	ПБ5		ПБ5	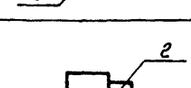

Привязан

Инв. №

Взам инв.№ | Подпись и дата | Инв.№ подл.

Гл.арх ин.	Ованесян	
ГИП	Белоус	
Нач АСО	Винклер	
Н контр	Прошляков	
Гл арх	Прошляков	
Гл констр	Хрупало	
Гл спец	Лисичкин	
Рук гр	Тузанов	
Вед арх	Язычьян	
Арх.	Федулина	

ТП 902-2-435.87 АР

Очистные сооружения для сточных вод от мойки автомобилей с безнапорными гидроциклонами Q = 10л/с

Стадия	Лист	Листов
Р	4	

Спецификация закладных изделий, заполнения проемов, перемычек, экспликации полов помещений. Ведомость перемычек.

ГИПРОАВТОТРАНС г. Москва

Копировал

22530-01 7 Формат А2

Фасад А-Б

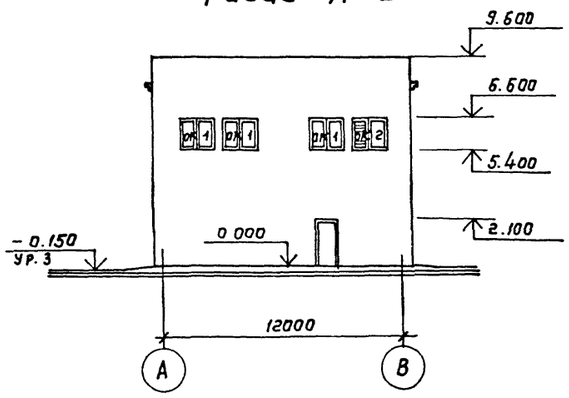

Фасад Б-А

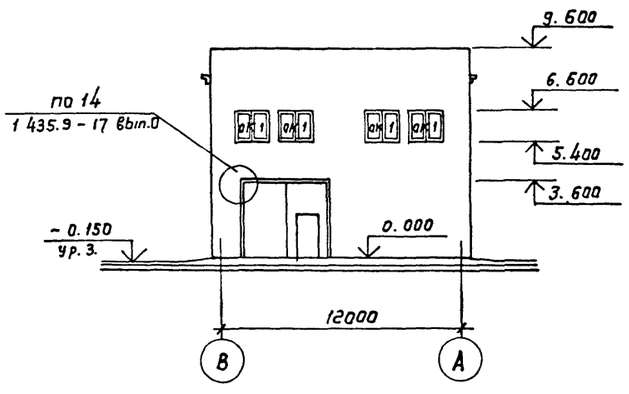

Фасады 1-4; 4-1

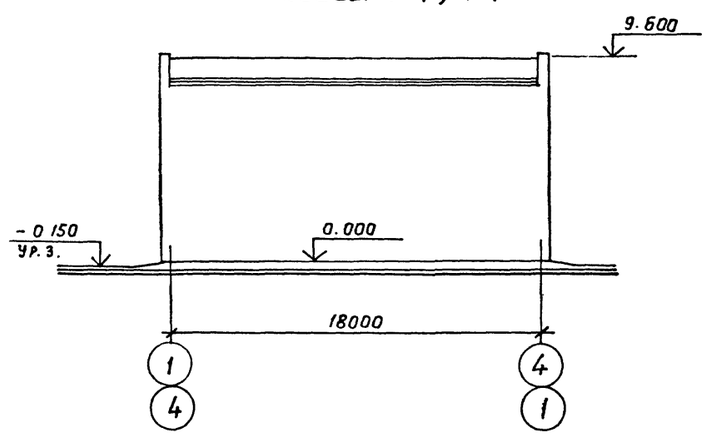

Разрез 1-1

1 слой кровельного рубероида с крупнозернистой посыпкой ГОСТ 10923-82 на антисептированной горячей битумной мастике ГОСТ 2889-80

1 слой кровельного рубероида с мелкозернистой посыпкой ГОСТ 10923-82 на антисептированной горячей битумной мастике ГОСТ 2889-80

Железобетонная комплексная плита с утеплителем из керамзитобетона γ_0 = 500 кг/м³ толщиной 130-230 мм

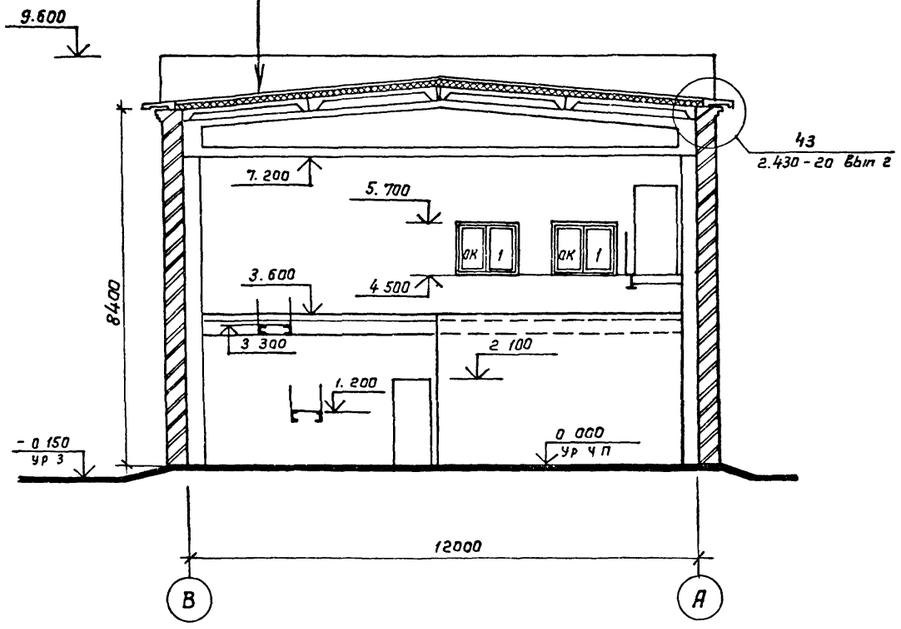

Схемы элементов заполнения оконных проемов

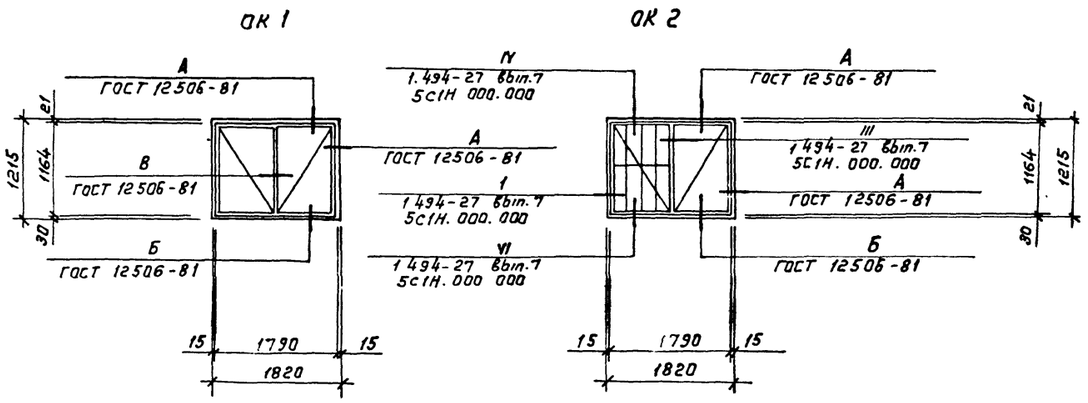

				ТП 902-2-435.87	АР
Гл. арх ин	Ованесян				
ГИП	Белоус				
Нач АСО	Винклер				
Н контр	Прошляков				
Привязан	Гл. арх.	Прошляков		Очистные сооружения для сточных вод от мойки автомобилей с безнапорными гидроциклонами Q = 10 л/с	стадия: Р; Лист: 5; Листов:
	Гл. констр	Хрупало			
	Гл. спец	Лисичкин			
	Рук гр	Тузанов		Фасады. Разрез 1-1. Схемы элементов заполнения оконных проемов.	ГИПРОАВТОТРАНС г. Москва
	Вед арх	Язычьян			
Инв №	Арх	Федулина			

Копировал Коннова

22530-01 8

формат А2

Альбом III

Ведомость рабочих чертежей основного комплекта

Лист	Наименование	Примечание
1	Общие данные	
2	Схема расположения фундаментов. Сечения 1-1...5-5	
3.	Фундаменты фм1, фм2	
4	Схемы расположения балок покрытия, плит перекрытия на отм. 3.600, плит покрытия.	
5.	Спецификация к схемам расположения балок покрытия, плит перекрытия на отм. 3.600, плит покрытия.	
6	Участки монолитные ум1...ум3.	
7	Спецификация участков монолитных ум1...ум3.	
8	Участок монолитный ум4.	
9	Схема расположения фундаментов под оборудование. Приямок Пр.1	
10	Фундамент под оборудование фом1. План. Разрезы. Лестница Л1	
11	Фундамент под оборудование фом1. Схема расположения панелей стен и плит перекрытия.	
12	Фундамент под оборудование фом1. Днище монолитное Дм1	
13	Фундамент под оборудование фом2. план, схема расположения элементов стен.	
14	Фундамент под оборудование фом2. Днище монолитное Дм1.	
15	Фундамент под оборудование фом2. Участки монолитные ум1; ум1н. Пояс монолитный пм1; узлы 1...3	
16	Фундаменты под оборудование фом3...фом7	

Ведомость ссылочных и прилагаемых документов

Начало

Обозначение	Наименование	Примечание
	Ссылочные документы	
Серия 1.412-1/77 вып.3	Монолитные железобетонные фундаменты под типовые колонны прямоугольного сечения одноэтажных промышленных зданий	
Серия 1.410-3 вып.1	Унифицированные арматурные изделия для монолитных железобетонных конструкций	
Серия 1.462.1-3/80 вып. 0,1,2	Железобетонные стропильные решетчатые балки для покрытий одноэтажных зданий	
серия 2.460-14 вып. 0,1	Типовые узлы покрытий промышленных зданий в местах пропуска вентиляционных шахт	
Серия 1.465.1-10/82 вып. 0,1	Комплексные железобетонные плиты покрытий одноэтажных промышленных зданий	
Серия 1.465.1-7/84 вып. 0; 1; 2	Плиты покрытий железобетонные предварительно-напряженные ребристые размером 1.5×6м для одноэтажных зданий.	
гост 22701.0-77*...гост 22701.5-77*	Плиты железобетонные ребристые предварительно напряженные размерами 6×3м для покрытий производственных зданий.	
Серия 1.400-6/76 вып. 1	Унифицированные закладные детали сборных железобетонных конструкций зданий промышленных предприятий.	
ГОСТ 24379.1-80	Болты фундаментные Общие технические условия. Конструкция и размеры.	
Серия 2.460-2 вып. 2	Монтажные детали сборных железобетонных конструкций покрытий одноэтажных промышленных зданий.	
Серия 3.900-3 вып. 1/82 вып. 2/82; 3/82 части 1,2	Сборные железобетонные конструкции емкостных сооружений для водоснабжения и канализации	
Серия 3.006.1-2/82 вып. 0; 1-2; 1-4	Сборные железобетонные каналы и тоннели из лотковых элементов.	
Серия 1.494-24 вып. 1	Стаканы для крепления крышных вентиляторов, дефлекторов и зонтов.	
Серия 5.900-2	Сальники набивные. Ду 50...1400 мм. для пропуска труб через стены.	
Серия 1.141-1; вып. 64	Панели перекрытий железобетонные многопустотные.	
	Прилагаемые документы	
ТП 902-2-435.87 КЖ	Чертежи строительных изделий.	
ТП 902-2-435.87 КЖ ВМ	Ведомость потребности в материалах.	

Ведомость спецификаций

Начало

Лист	Наименование	Примечание
2	Спецификация к схеме расположения фундаментов	
2	Спецификация фундамента ФЛ м1	
4	Спецификация фундаментов фм1, фм2	
6	Спецификация к схемам расположения балок покрытия, плит перекрытия на отм. 3.600; плит покрытия	
8	Спецификация участков монолитных ум1...ум3.	
9	Спецификация участка монолитного ум4	
10	Спецификация к схеме расположения фундаментов под оборудование	
10	Спецификация приямка Пр.1	

окончание

Обозначение	Наименование	Примечание

Окончание

Лист	Наименование	Примечание
11	Спецификация фундамента под оборудование фом1	
11	Спецификация лестницы Л1	
12.	Спецификация к схеме расположения панелей стен и плит перекрытия.	
13	Спецификация днища монолитного Дм1	
14	Спецификация фундамента под оборудование фом2	
14	Спецификация к схеме расположения элементов стен	
15	Спецификация днища монолитного Дм1	
16	Спецификация участков монолитных ум1, ум1н и пояса монолитного пм1	
17	Спецификация фундаментов под оборудование фом3...фом7	

Ведомость объемов сборных бетонных и железобетонных конструкций по рабочим чертежам основного комплекта марки КЖ

№ строки	Наименование группы элементов конструкций	Код	Кол. м³	Примечание
1	Балки покрытия	5822.00 0000	3,72	
2	Плиты покрытия	5841 00 0000	19,22	
3	Плиты перекрытия	5842.00 0000	2,36	
4	Панели стеновые наружные для подземных сооружений.	5858 00 0000	8,08	
5	Детали лифтовых и вентил. шахт	5859 00 0000	0,72	
	Всего бетона и железобетона	5899 99 0099	39,10	

Материалы на изготовление сборных бетонных и железобетонных конструкций учтены в ведомости потребности в материалах и отдельно не учитываются

Общие указания

1. Проект разработан для применения в районах с расчетной зимней температурой наружного воздуха минус 20°С; минус 30°С, - основной вариант; минус 40°С
2. Скоростной напор ветра 0,23 кПа (23 кгс/м²) - основной вариант; 0,30 кПа (30 кгс/м²); 0,38 кПа (38 кгс/м²)
3. Вес снегового покрова 0,7 кПа (70 кгс/м²); 1 кПа (100 кгс/м²) - основной вариант; 1,5 кПа (150 кгс/м²)
4. Сейсмичность не выше 6 баллов.
5. Данные о грунтах приведены на листе 2
6. Мероприятия по антикоррозийной защите конструкций приведены на листах проекта.

Типовой проект разработан в соответствии с действующими нормами и правилами и предусматривает мероприятия, обеспечивающие взрывную, взрывопожарную и пожарную безопасность при эксплуатации сооружения

Главный инженер проекта /Г.А.Белоус/

Привязан

Инв.№

ТП 902-2-435.87 КЖ

ГИП	Белоус	
Н.контр	Ростунова	
Нач АСО	Винклер	
Гл.конс	Хрупало	
Гл.спец.	Лисичкин	
Рук.гр.	Алехова	
Инжен.	Гомозова	

Очистные сооружения для сточных вод от мойки автомобилей с безнапорными гидроциклонами Q = 10 л/с

Стадия	Лист	Листов
Р	1	16

Общие данные

ГИПРОАВТОТРАНС г. Москва

Альбом III

Схема расположения фундаментов

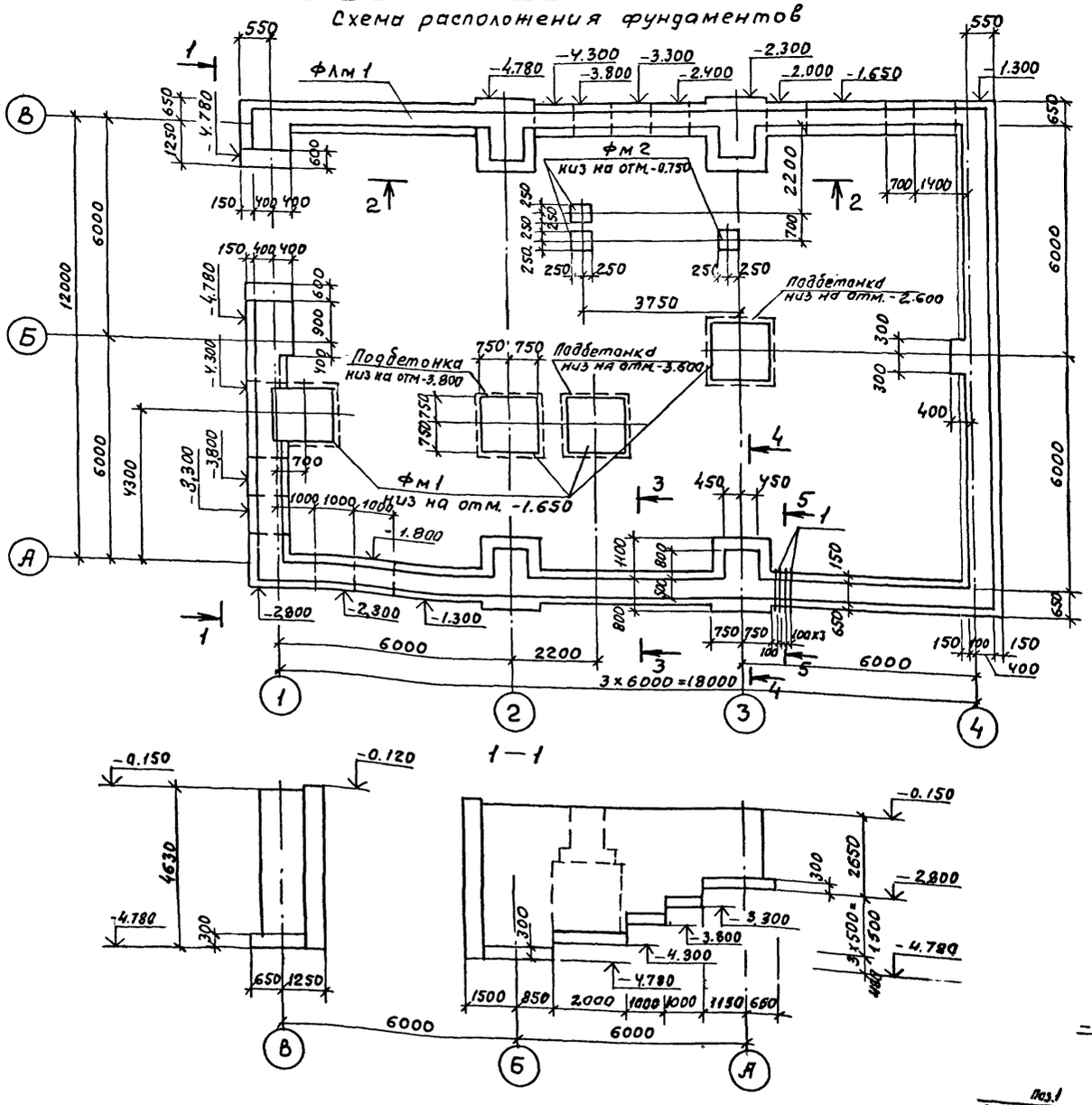

1 — 1

2 — 2

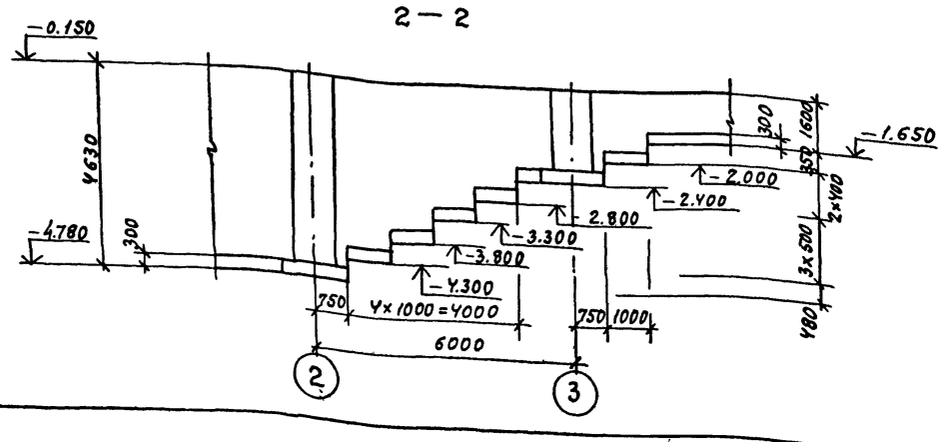

3 — 3

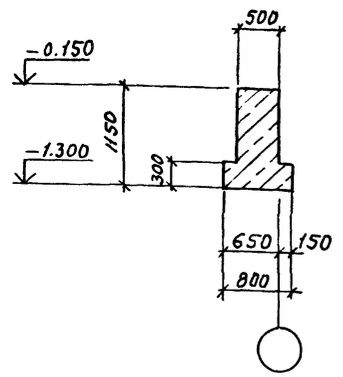

4 — 4

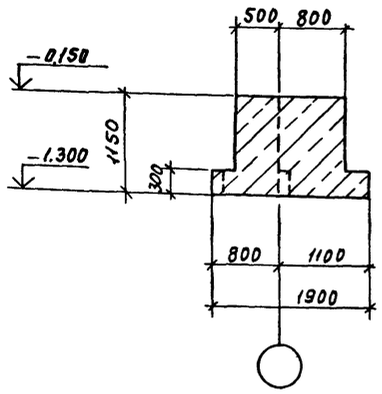

5 — 5

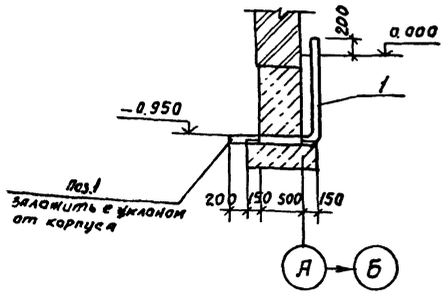

Спецификация к схеме расположения фундаментов

Марка поз.	Обозначение	Наименование	Кол.	Масса ед.кг	Примечание
		Фундаменты			
Флм 1	ТП902-2-435.87 лист 2	Флм 1	—	—	60.0 п.м
Фм 1	лист 3	Фм 1	4		
Фм 2	лист 3	Фм 2	3		
поз.1		Труба 89×4 ГОСТ 8732-78* L=2150	4		18.0 кг

Спецификация фундамента Флм 1

Формат	Зона	Поз.	Обозначение	Наименование	Кол.	Примечание
				Материалы		
				Бетон класса В12.5		63.0 м³

1. Основанием фундаментов служат грунты непучинистые, непросадочные со следующими характеристиками: $\varphi^н = 28°$, $C^н = 2$ кПа (0.02 кгс/см²) $E = 14.7$ МПа (150 кг/см²); $\gamma = 1.8$ т/м³ Грунтовые воды отсутствуют.
2. Основание под фундаменты Флм1, Фм2 утрамбовать щебнем Под монолитные фундаменты Фм1 предусмотреть устройство подготовки из бетона класса В12.5.
3. Обратную засыпку пазух фундаментов производить грунтом без включения строительного мусора и растительного грунта с послойным трамбованием до получения γ скелета грунта ≥ 1.6 т/м³
4. При устройстве фундаментов в зимний период для предотвращения возможности морозного пучения грунтов под подошвой фундаментов основание следует защищать от увлажнения поверхностными водами, своевременно производить засыпку грунтом пазух котлованов, утеплять фундаменты теплоизоляционными материалами, вводить в грунт основания специальные добавки, понижающие температуру замерзания грунта
5. Нагрузка на фундамент Флм1 - 33 кн/м
6. Отверстия для пропуска труб ВК выполнять при привязке проекта.

Согласовано

Нач. отд.	Мутников	
Нач. отд. ВК	Кушакова	
Нач. отд. ЭО	Шумский	

Инв. № подл. | Подпись и дата | Взам. инв. №

Привязан

Инв. №

ГИП	Белоус	
Нач. АСО	Винклер	
Н. контр.	Хрупало	
Гл. конст.	Хрупало	
Гл. спец.	Лисичкин	
Рук. гр.	Алехова	
Инжен.	Иванов	

ТП 902-2-435.87 КЖ

Очистные сооружения для сточных вод от мойки автомобилей с безнапорными гидроциклонами $q = 10$ л/с.

Стадия	Лист	Листов
Р	2	

Схема расположения фундаментов сечения 1-1 ... 5-5

ГИПРОАВТОТРАНС г. Москва

22530-01 10 Копировал Максимова Формат А2

Альбом III

Фм1

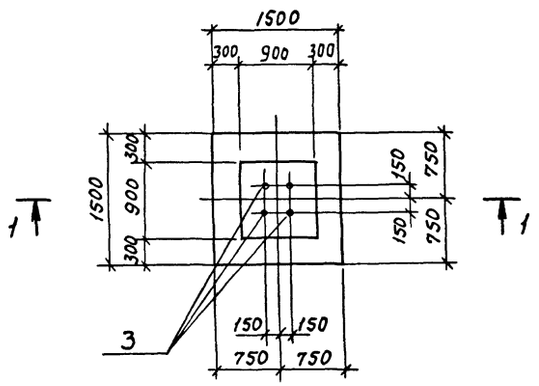

1—1

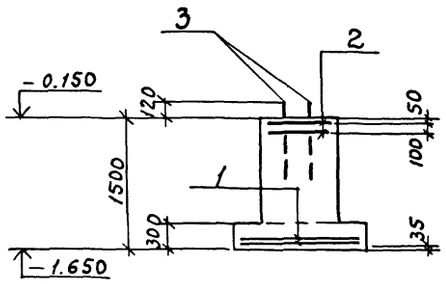

Фм2

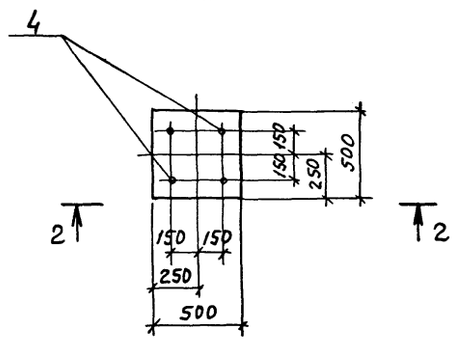

2—2

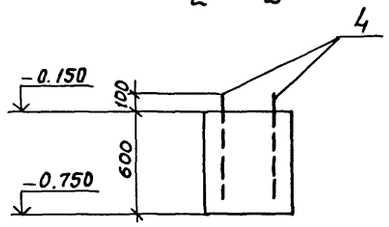

Схема раскладки сеток подошвы

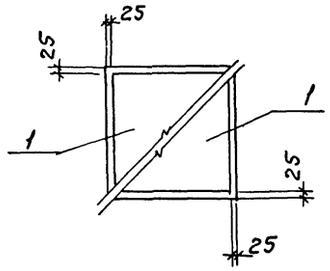

Спецификация фундаментов Фм1, Фм2

Формат	Зона	Поз.	Обозначение	Наименование	Кол.	Примечание
				Фм1		
				Сборочные единицы		
				Сетки арматурные		
А4		1	1.410-3 Вып.1	1с $\frac{10AIII}{6AIII}$ - 145×145	2	
А4		2	1.412-1/77 Вып.3	СА1-6АI	2	
				Изделие закладное		
А4		3	ГОСТ 24379.1-80	Болт 1.1 М24×800 В ст.3 пс2	4	
				Материалы		
				Бетон класса В12.5		1.7 м³
				Фм2		
				Сборочные единицы		
				Изделие закладное		
А4		4	ГОСТ 24379.1-80	Болт 1.1 М24×600 В ст.3 пс2	4	
				Материалы		
				Бетон класса В12.5		0.15 м³

Ведомость расхода стали на элемент, кг

Марка элемента	Изделия арматурные							Изделия закладные				Общий расход
	Арматура класса							Анкерная арматура				
	AI			AIII			Всего	В ст. 3 пс2			Всего	
	ГОСТ 5781-82*			ГОСТ 5781-82*				ГОСТ 24379-1-80				
	ф6		Итого	ф6	ф10	Итого		Болт 1.1 М24×800	Болт 1.1 М24×600	Итого		
Фм1	6.8		6.8	2.0	14.4	16.4	23.2	14.0	—	14.0	14.0	37.2
Фм2	—		—	—		—	—	—	10.8	10.8	10.8	10.8

Нагрузки на фундаменты на отм. – 0.150

Марка	Расчетная схема	Нагрузки									
		Нормативные					Расчетные				
		N кН	Mx кНм	My кНм	Qx кН	Qy кН	N кН	Mx кНм	My кНм	Qx кН	Qy кН
Фм1	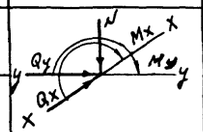	220	—	—	—	—	250	—	—	—	—
Фм2		20	—	—	—	—	25	—	—	—	—

				ТП 902-2-435.87	КЖ
ГИП	Белоус				
Нач. АСО	Винклер				
Н контр	Хрупало				
Гл. конс	Хрупало				
Гл спец.	Лисичкин				
Рук гр.	Алехова				
Инжен.	Сапрошина				
Привязан				Очистные сооружения для сточных вод от мойки автомобилей с безнапорными гидроциклонами Q = 10 л/с.	Стадия: Р; Лист: 3; Листов:
Инв. №				Фундаменты Фм1, Фм2.	ГИПРОАВТОТРАНС г. Москва

Альбом III

Схема расположения балок покрытия

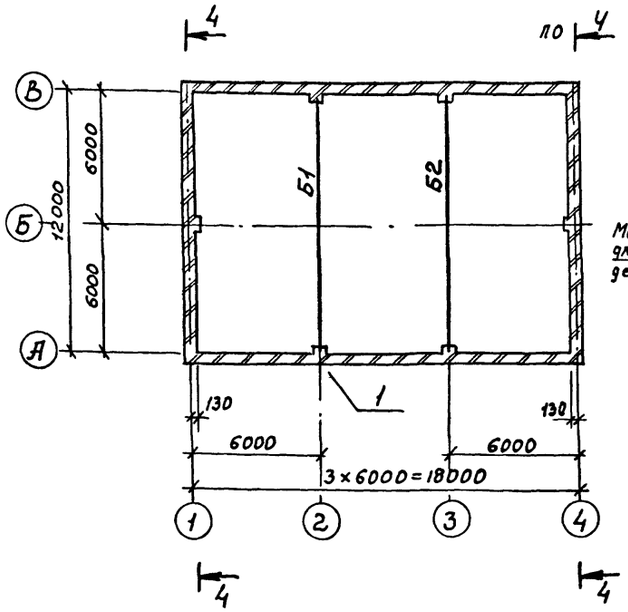

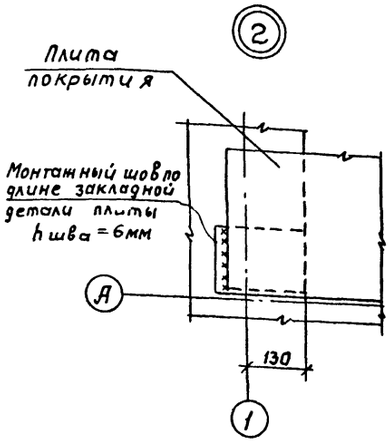

Схема расположения плит покрытия

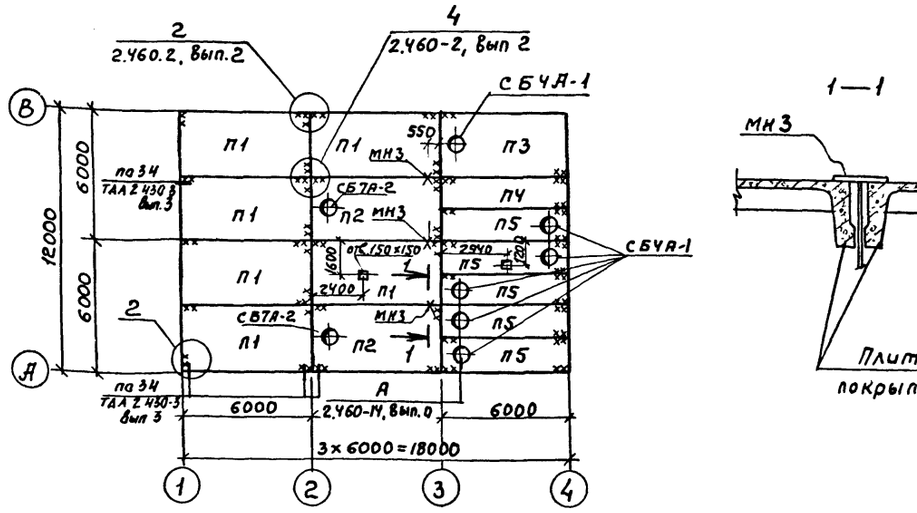

1—1

2—2

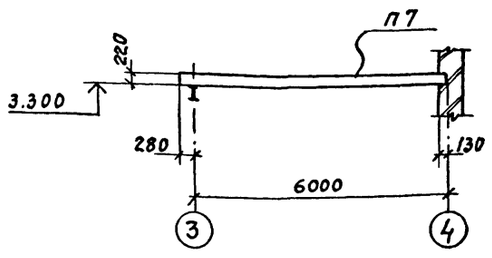

4—4

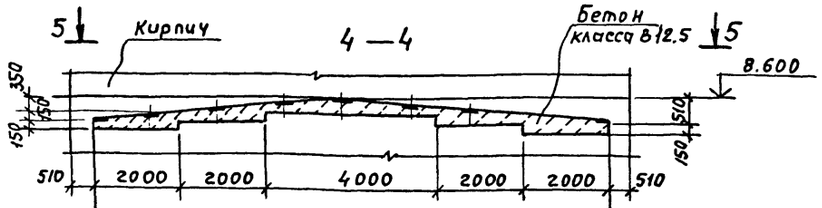

5-5

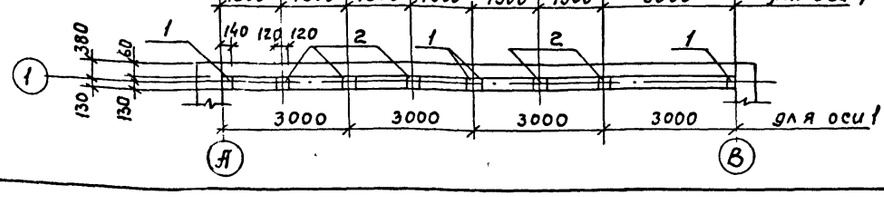

Схема расположения плит перекрытия на отм. 3.600

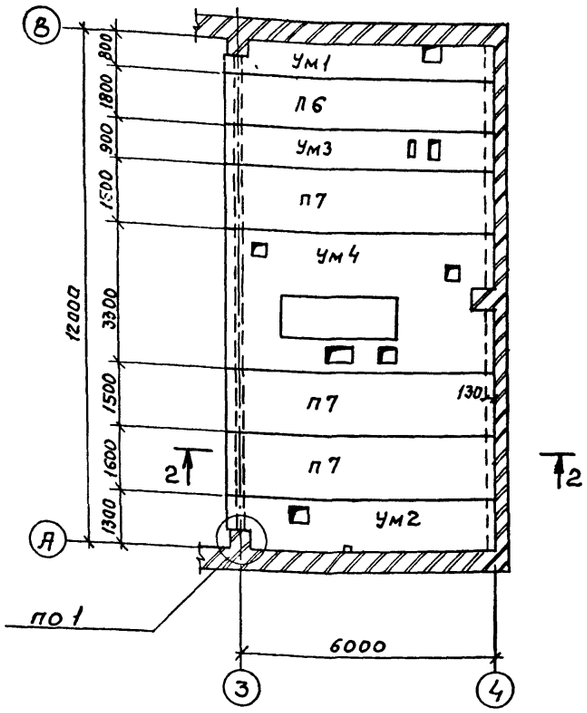

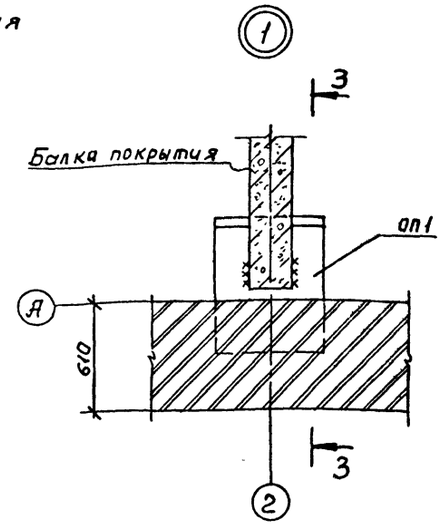

3—3

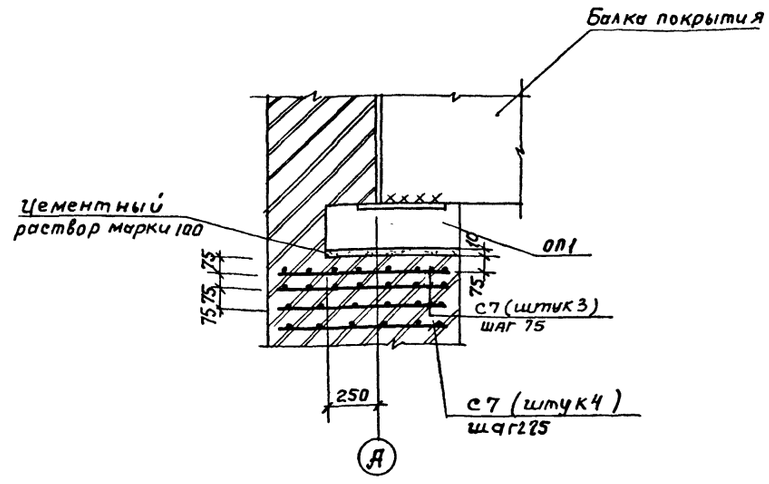

Для плит покрытия утеплитель принят из керамзитобетона, пароизоляция - прокладочная из рубероида

ГИП	Белоус		
Нач. АСО	Винклер		
Н. контр.	Хрупало		
Гл. конст	Хрупало		
Гл. спец.	Лисичкин		
Рук. гр.	Алехова		
Ст. инж.	Черкасова		

Привязан

Инв. №

ТП 902-2-435.87 КЖ

Очистные сооружения для сточных вод от мойки автомобилей с безнапорными гидроциклонами Q = 10 л/с

Стадия	Лист	Листов
Р	4	

Схемы расположения балок покрытия, плит перекрытия на отм. 3.600, плит покрытия

ГИПРОАВТОТРАНС г. Москва

22530-01 12

Копировал Максимова Формат А2

Инв. № подл. | Подпись и дата | Взам. инв. № | Нач. отд. ВК Мартынов | Нач. отд. ОВ Шашкова

Начало

Марка поз.	Обозначение	Наименование	Кол.	Масса ед.кг	Примечание
		Схема расположения			
		балок покрытия			
		Балки покрытия			
		$P_0 = 0.7 \cdot 10^3$ Па ($t = -20°$)			
Б1	ТП902-2-435.87 КЖИ.010	1БДР12-5АIVТ-1	1	4742.3	
Б2	-01	1БДР12-5АIVТ-2	1	4767.5	
		$t = -30°; -40°$			
		$P_0 = 10^3$ Па; $1.5 \cdot 10^3$ Па			
Б1	.010	1БДР12-6АIVТ-1	1	4742.3	
Б2	-01	1БДР12-6АIVТ-2	1	4767.5	
ОП1	.190	Опорная подушка ОП1	4		
С7	.060-01	Сетка арматурная С7	28		
		Схемы расположения			
		плит перекрытия			
		на отм. 3.600			
		Плиты			
П6	1.141-1, Вып. 64	ПК63·12-8АIVТа	1	2200	
П7	1.141-1, Вып. 64	ПК63·15-8АIVТа	3	2950	
ОП1	ТП902-2-435.87 КЖИ. 190	Опорная подушка ОП1	2		
		Участки монолитные			
УМ1	листы 6.7	УМ1	1		
УМ2	листы 6.7	УМ2	1		
УМ3	листы 6.7	УМ3	1		
УМ4	лист 8	УМ4	1		
С7	ТП902-2-435.87 КЖИ.060-01	Сетка арматурная С7	14		

Продолжение

Марка поз.	Обозначение	Наименование	Кол.	Масса ед, кг.	Примечание
		Схема расположения			
		плит покрытия			
		Плиты			
		$P_0 = 0.7\ 10^3$ Па ($t = -20°$)			
П1	1.465.1-10/82, Вып. 0; 1;	1ПГ-2АIVТ-130ДН-500м	6	4130	
	22701.1-77*				
П2	1.465.1-10/82, Вып. 0; 1;	1ПВ7-3АIVТ-130ДН-500м	2	4330	
	22701.2-77*				
П3	1.465.1-10/82. Вып 0; 1;	1ПВ4-3АIVТ-130ДН-500м	1	4430	
	22701.2-77*				
П4	1.465.1-10/82, Вып 0; 1;	2ПГ6-2АIVТ-130ДН-500м	1	2120	
	1.465.1-7/84, Вып.1				
П5	1.465.1-10/82, Вып 0; 1;	2ПВ6-2АIVТ-4-130ДН-500м	5	2420	
	1.465.1-7/84; Вып. 1				
		$P_0 = 10^3$ Па ($t = -30°$)			
П1	1.465.1-10/82, Вып. 0; 1;	1ПГ-3АIVТ-180ДН-500м	6	4450	
	22701.1-77*				
П2	1.465.1-10/82, Вып. 0; 1;	1ПВ7-3АIVТ-180ДН-500м	2	4580	
	22701.2-77*				
П3	1.465.1-10/82, Вып 0; 1;	1ПВ4-3АIVТ-180ДН-500м	1	4680	
	22701.2-77*				
П4	1.465.1-10/82; Вып. 0, 1;	2ПГ6-3АIVТ-180ДН-500м	1	2230	
	1.465.1-7/84; Вып. 1				
П5	1.465.1-10/82, Вып 0; 1;	2ПВ6-3АIVТ-4-180ДН-500м	5	2530	
	1.465.1-7/84, Вып. 1				
		$P_0 = 1.5 \cdot 10^3$ Па ($t = -40°$)			
П1	1.465.1-10/82; Вып. 0; 1	1ПГ-4АIVТ-230ДН-500м	6	4760	
	22701.1-77*				
П2	1.465.1-10/82; Вып. 0; 1	1ПВ7-4АIVТ-230ДН-500м	2	4810	
	22701.2-77*				
П3	1.465.1-10/82; Вып. 0; 1;	1ПВ4-4АIVТ-230ДН-500м	1	4910	
	22701.2-77*				

Окончание

Марка поз.	Обозначение	Наименование	Кол.	Масса ед.кг.	Примечание
П4	1.465.1-10/82, Вып. 0; 1;	2ПГ6-3АIVТ-230ДН-500м	1	2340	
	1.465.1-7/84. Вып. 1				
П5	1.465.1-10/82, Вып. 0; 1,	2ПВ6-3АIVТ-4-230ДН-500м	5	2640	
	1.465 1-7/84, Вып. 1				
		Стаканы			
СБ4А-1	1.494-24, Вып. 1	СБ4А-1	6	150.0	
СБ7А-1	1.494-24, Вып. 1	СБ7А-2	2	300.0	
МС1	2.460-14, Вып. 0	Изделие соединительное МС1	32	0.40	
МК22	ТДА 2.430-3 Вып. 3	МК-22	22	105	
МН3	ТП902-2-435.87 КЖИ.090	Изделие закладное МН3	3	2.24	
Поз.1	1.400-6/76, Вып. 1	МЧ-1-2	8	1.4	
Поз.2	1.400-6/76, Вып. 1	МЧ-3-3	7	2.4	

Привязан

Инв. №

ГИП	Белоус	
Нач АСО	Винклер	
Н. контр.	Хрупало	
Гл конст.	Хрупало	
Гл спец	Лисичкин	
Рук гр	Алехова	
Инженер	Гомозова	

ТП902-2-435.87 КЖ

Очистные сооружения для сточных вод от мойки автомобилей с безнапорными гидроциклонами Q=10 л/с.

Стадия	Лист	Листов
Р	5	

Спецификация к схемам расположения балок покрытия, плит перекрытия на отм. 3.600, плит покрытия

ГИПРОАВТОТРАНС г. МОСКВА

Копировал Максимова Формат А2

Альбом III

Участок монолитный УМ1

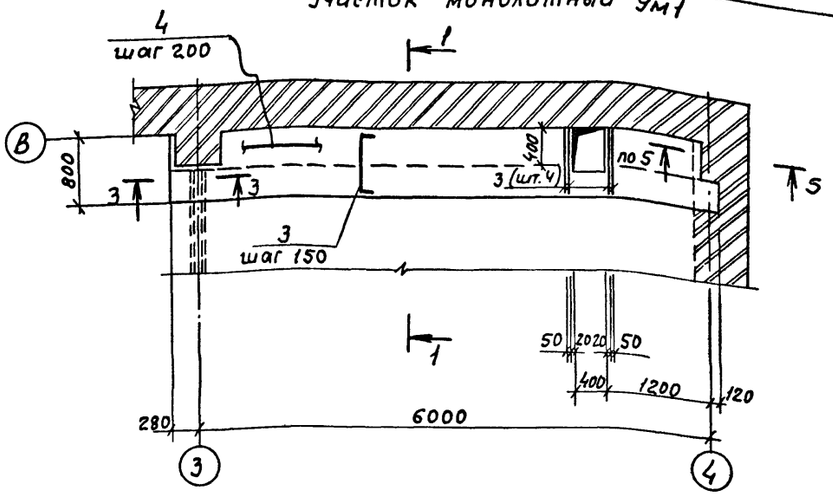

1 — 1

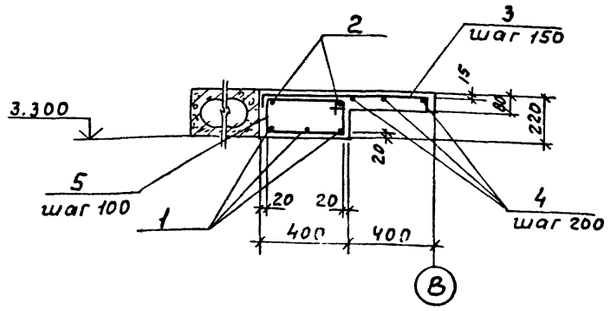

4 — 4

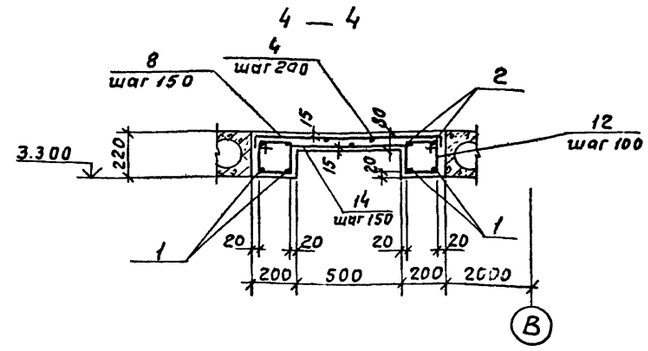

Участок монолитный УМ2

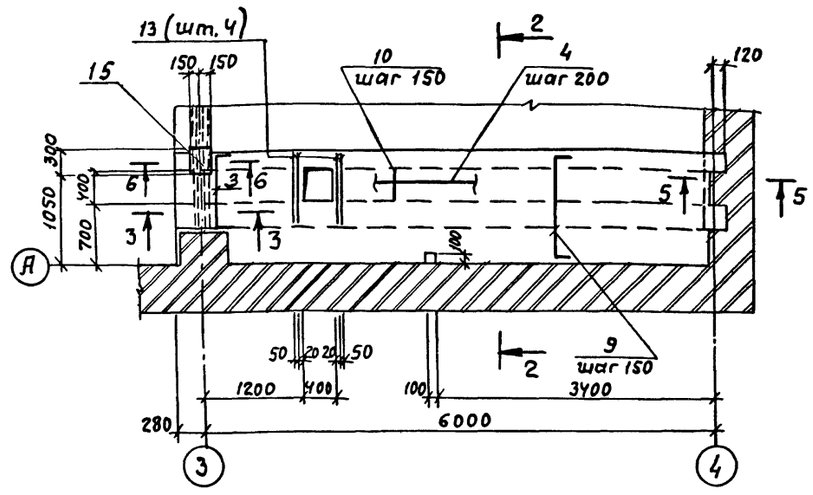

2 — 2

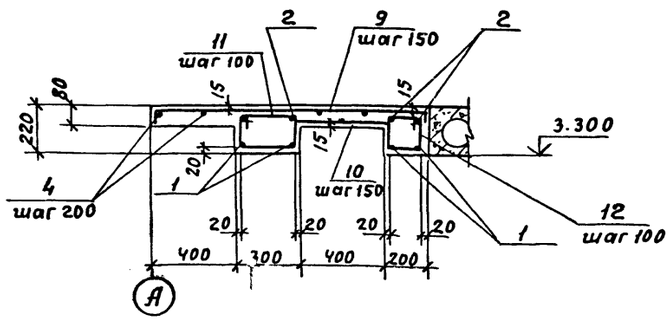

5 — 5

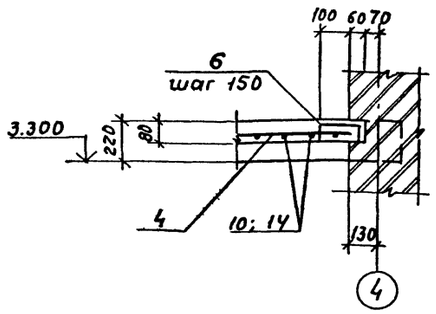

6 — 6

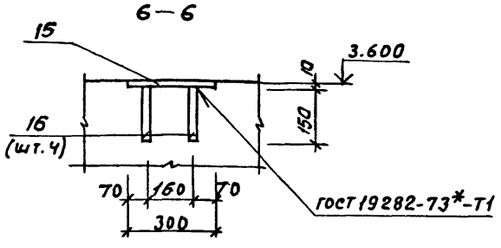

Участок монолитный УМ3

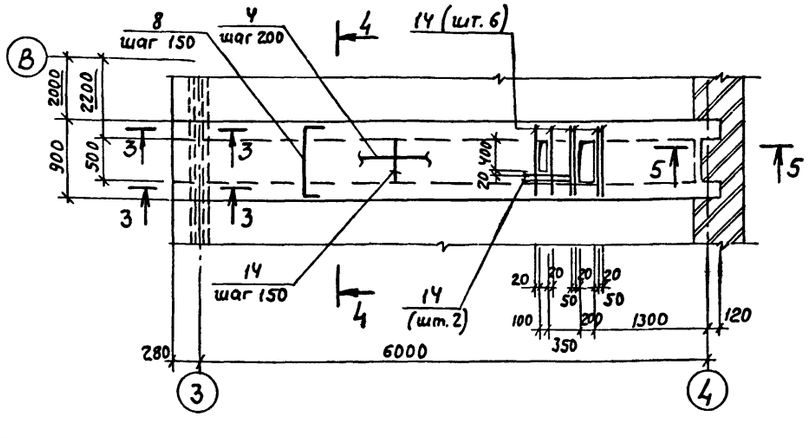

3 — 3

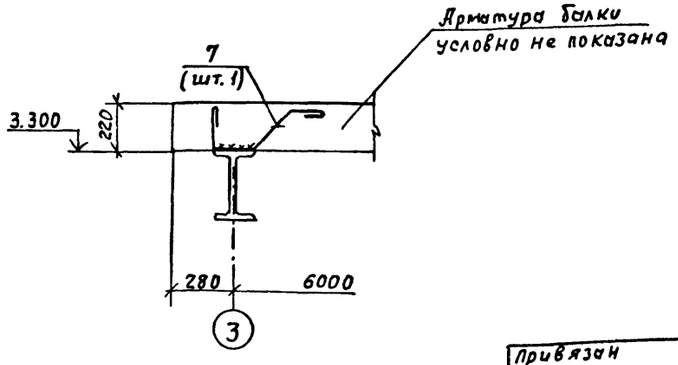

Данный лист смотреть совместно с листом 7

				ТП902-2-435.87		КЖ	
		ГИП	Белоус				
Привязан		Нач. АСО	Винклер		Очистные сооружения для сточных вод от мойки автомобилей с безнапорными гидроциклонами Q=10 л/с	Стадия	Лист	Листов
		Н. конт.	Хрупало			Р	6	
		Гл. конс.	Хрупало					
		Гл. спец.	Лисичкин		Участки монолитные УМ1... УМ3	ГИПРОАВТОТРАНС г. Москва		
		Рук. гр.	Алехова					
Инв. №		Ст. инж.	Черкасова					

22530-01 14 Копировал Максимова Формат А2

Инв. № подл. | Подпись и дата | Взам. инв. № | Нач. отд. ВК Мартынов | Нач. отд. ОВ Лашакова

Спецификация участков монолитных ум1...ум3

/ начало /

Формат	Зона	Поз.	Обозначение	Наименование	Кол.	Примечание
				Ум1		
				Детали		
				А-III-16 ГОСТ 5781-82*		
Б.Ч		1		ℓ=6360	3	10.0 кг
				А-I-8 ГОСТ 5781-82*		
А2		3*		ℓ=910	47	0.36 кг
Б.Ч		2		ℓ=6360	2	2.5 кг
				А-I-6 ГОСТ 5781-82*		
Б.Ч		4		ℓ=18.8 п.м.		4.18 кг
А2		5*		ℓ=1220	64	0.27 кг
А2		6*		ℓ=280	3	0.06 кг
А2		7*		ℓ=810	1	0.18 кг
				Материалы		
				Бетон класса В15		0.75 м³
				Ум2		
				Детали		
Б.Ч		1		А-III-16 ГОСТ 5781-82*		
				ℓ=6360	4	10.0 кг
				А-I-8 ГОСТ 5781-82*		
А2		3*		ℓ=910	4	0.36 кг
А2		9*		ℓ=1410	40	0.56 кг
Б.Ч		10		ℓ=580	40	0.23 кг
Б.Ч		13		ℓ=700	4	0.28 кг
Б.Ч		2		ℓ=6360	4	2.5 кг
				А-I-6 ГОСТ 5781-82*		
Б.Ч		4		ℓ=50.0 п.м.		11.1 кг
А2		7*		ℓ=810	2	0.18 кг
А2		6*		ℓ=280	3	0.06 кг
А2		11*		ℓ=1020	64	0.23 кг
А2		12*		ℓ=820	64	0.18 кг
Б.Ч		15		-100×300 ГОСТ 19903-74*		
				ℓ=900	1	7.1 кг
Б.Ч		16		А-III-10 ГОСТ 5781-82*		
				ℓ=150	4	0.09 кг
				Материалы		
				Бетон класса В15		1.10 м³

(окончание)

Формат	Зона	Поз.	Обозначение	Наименование	Кол.	Примечание
				Ум3		
				Детали		
Б.Ч		1		А-III-16 ГОСТ 5781-82*		
				ℓ=6360	4	10.0 кг
				А-I-8 ГОСТ 5781-82*		
А2		8*		ℓ=1010	42	0.4 кг
Б.Ч		14		ℓ=680	51	0.27 кг
Б.Ч		2		ℓ=6360	4	2.5 кг
				А-I-6 ГОСТ 5781-82*		
Б.Ч		4		ℓ=31.0 п.м.		6.9 кг
А2		7*		ℓ=810	2	0.18 кг
А2		8*		ℓ=1010	3	0.06 кг
Б.Ч		12*		ℓ=820	128	0.18 кг
				Материалы		
				Бетон класса В15		0.8 м³

*) позиции 3; 5÷9; 11; 12 - см. Ведомость деталей

Ведомость деталей

Поз.	Эскиз
3	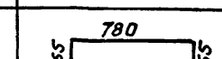
5	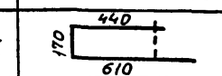
6	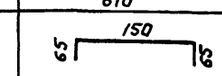
7	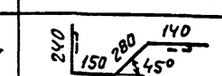
8	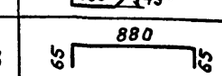
9	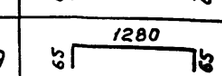
11	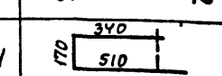
12	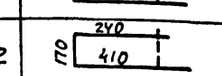

Ведомость расхода стали на элемент, кг

Марка элемента	Изделия арматурные									Изделия закладные							Общий расход
	Арматура класса								Всего	Арматура класса			Прокат марки			Всего	
	AIII ГОСТ 5781-82*				AI ГОСТ 5781-82*					AIII ГОСТ 5781-82			Вст3пс6-1 ГОСТ 19903-74*				
	ф16			Итого	ф8	ф6		Итого		ф10		Итого	-δ=10		Итого		
Ум1	30.0			30.0	22.0	21.9		43.8	73.9								73.9
Ум2	40.0			40.0	60.6	37.8		98.4	138.4	0.36		0.36	7.1		7.1	7.46	145.86
Ум3	40.0			40.0	40.6	30.5		71.1	111.1								111.1

				ТП 902-2-435.87	КЖ
ГИП	Белоус				
Нач. АСО	Винклер				
Н. контр	Хрупало				
Гл. конст	Хрупало				
Гл. спец	Лисичкин				
Рук. гр	Алехова				
Инжен.	Иванов				
Инжен	Гомозова				

Привязан

Инв. №

Очистные сооружения для сточных вод от мойки автомобилей с безнапорными гидроциклонами Q=10 л/с

Стадия	Лист	Листов
Р	7	

Спецификация участков монолитных Ум1... Ум3

ГИПРОАВТОТРАНС г. Москва

?2530-01 15

Копировал Максимова

Формат А2

Альбом III

Участок монолитный УмЧ

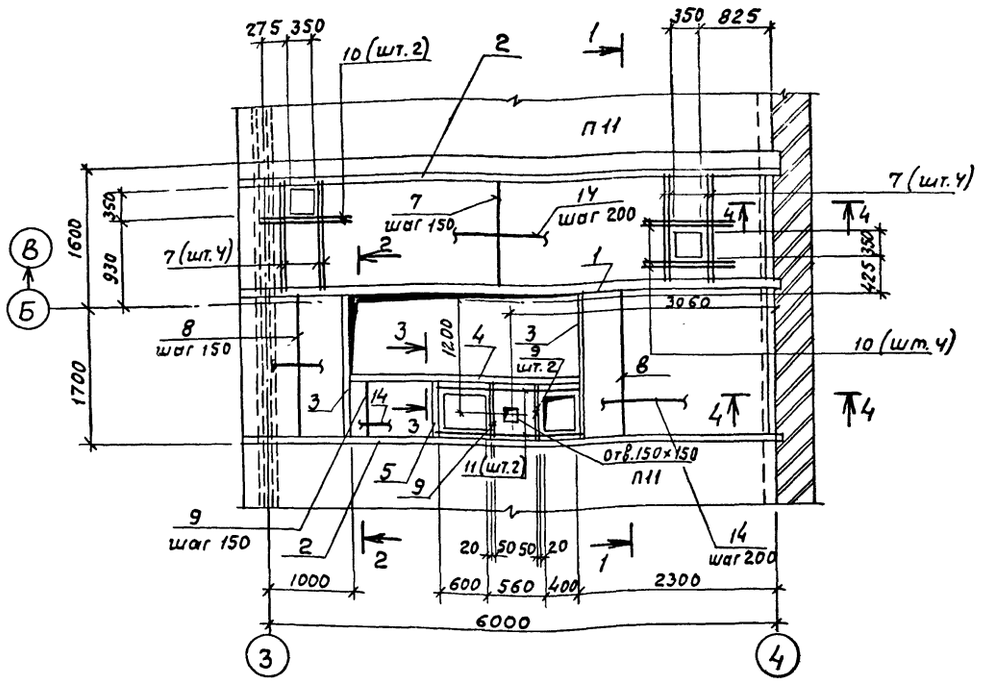

3 — 3

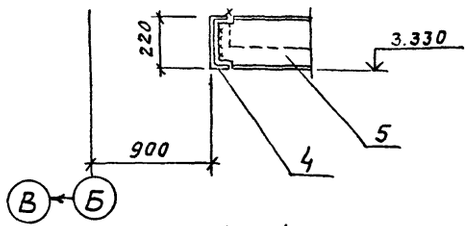

4 — 4

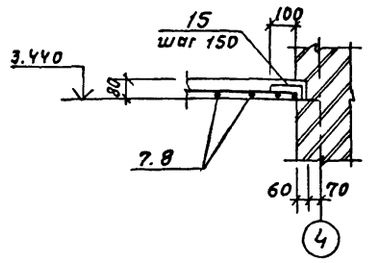

1 — 1

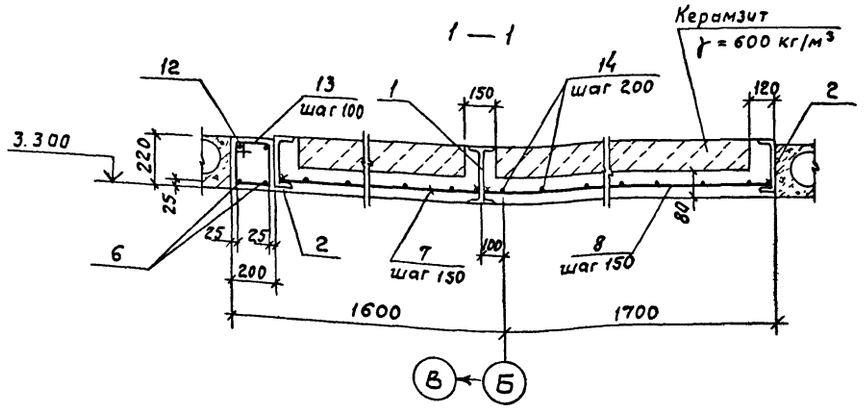

2 — 2

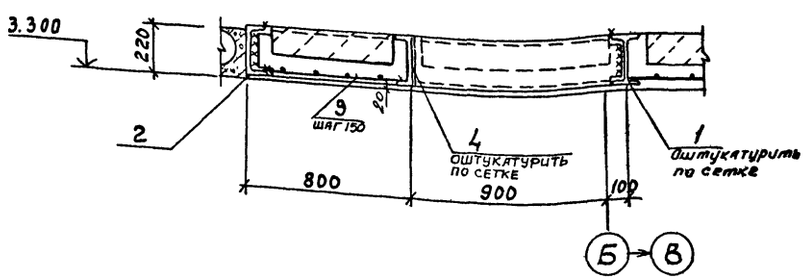

Ведомость деталей

Поз.	Эскиз
13	230, 170, 400
15	150, 65, 65

Спецификация участка монолитного УмЧ

Формат	Зона	Поз.	Обозначение	Наименование	Кол.	Примечание
				Детали		
Б.Ч		1		Двутавр 23Б1 ГОСТ 26020-83		
				ℓ = 6280	1	150.7 кг
				Швеллер 22 ГОСТ 8240-72*		
Б.Ч		2		ℓ = 6280	2	131.9 кг
Б.Ч		3		ℓ = 1800	2	37.8 кг
Б.Ч		4		ℓ = 2870	1	60.3 кг
Б.Ч		5		ℓ = 790	1	16,6 кг
Б.Ч		6		А-III-20 ГОСТ 5781-82*		
				ℓ = 6250	1	15.5 кг
				А-III-8 ГОСТ 5781-82*		
Б.Ч		7		ℓ = 1280	43	0.50 кг
Б.Ч		8		ℓ = 1780	25	0.7 кг
Б.Ч		9		ℓ = 780	14	0,31 кг
Б.Ч		10		ℓ = 850	6	0.34 кг
Б.Ч		11		ℓ = 1720	2	0.68 кг
Б.Ч		12		А-I-10 ГОСТ 5781-82*		
				ℓ = 6260	1	3.86 кг
				А-I-6 ГОСТ 5781-82*		
А2		13*		ℓ = 800	63	0.18 кг
Б.Ч		14		ℓ = 91.0 п.м.	—	20.2 кг
А2		15*		ℓ = 280	23	0.06 кг
				Материалы		
				Бетон класса В15		1.85 м³
				Керамзит γ = 600 кг/м³		0.84 м³

* Поз. 13, 15 - см. ведомость деталей

Ведомость расхода стали на элемент, кг

Марка элемента	Изделия арматурные											Общий расход
	Арматура класса						Прокат марки				Всего	
	А III			А I			Вст.3 пс6-1		Вст.3 пс 6			
	ГОСТ 5781-82*			ГОСТ 5781-82*			ГОСТ 26020-83		ГОСТ 8240-72*			
	ф20	ф8	Итого	ф10	ф6	Итого	I 23Б1	Итого	С 22	Итого		
УмЧ	31.0	49.4	80.4	3.9	33.0	36.9	150.7	150.7	426.4	426.4	694.1	694.1

1. Сварку производить электродами типа Э42 по ГОСТ 9467-75, $h_{шва}$ - 6 мм.
2. Полезная нормативная нагрузка на монолитные участки 4 КПа
3. В сечениях 2-2; 3-3 арматура условно не показана

Согласовано				ТП902-2-435.87			КЖ
Нач отд ОВ	Лошалова						
Нач. отд. ВК	Мартынов						
Взам. инв. №							
Подпись и дата							
Инв. № подл.							

Привязан	ГИП	Белоус		Очистные сооружения для сточных вод от мойки автомобилей с безнапорными гидроциклонами Q = 10 л/с.	Стадия	Лист	Листов
	Нач АСО	Винклер			Р	8	
	Н контр.	Хрупало					
	Гл конс.	Хрупало					
	Гл. спец.	Лисичкин		Участок монолитный УмЧ	ГИПРОАВТОТРАНС г. МОСКВА		
	Рук гр	Алехова					
Инв. №	Инжен.	Иванов					

22530-01 16 Копировал Максимова Формат А2

Альбом III

Схема расположения фундаментов под оборудование

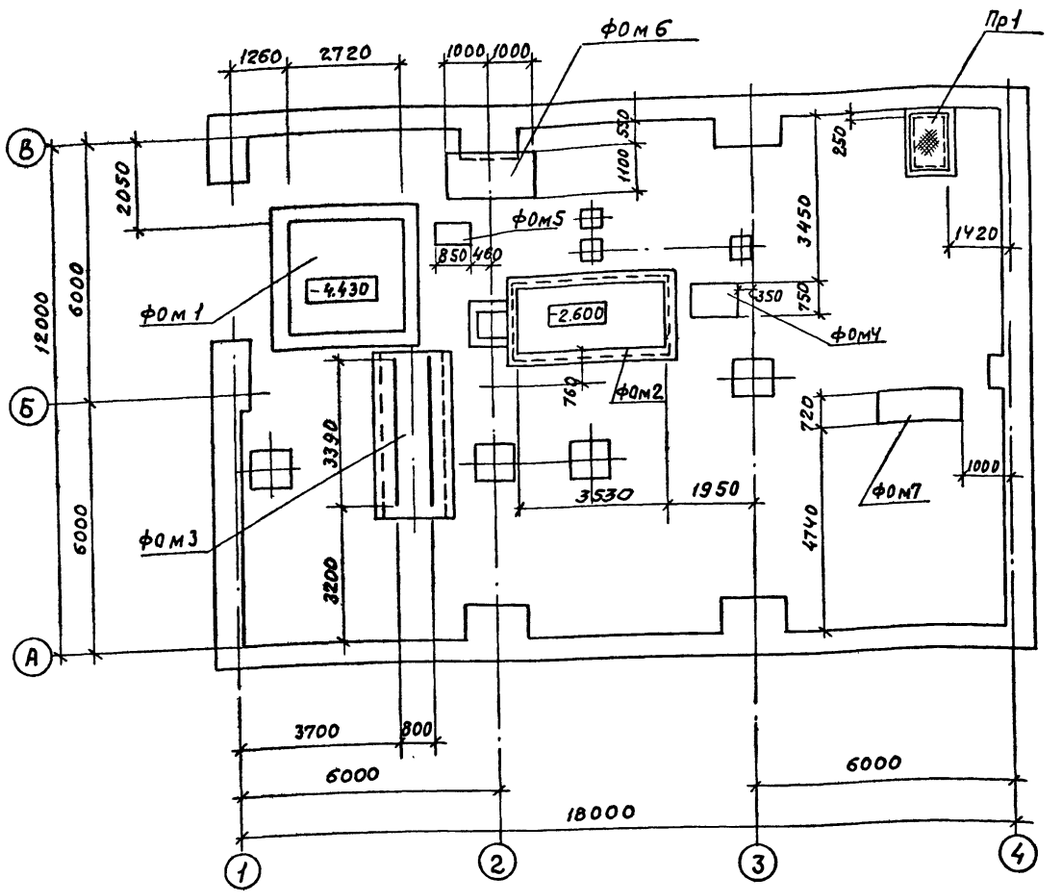

Приямок ПР1

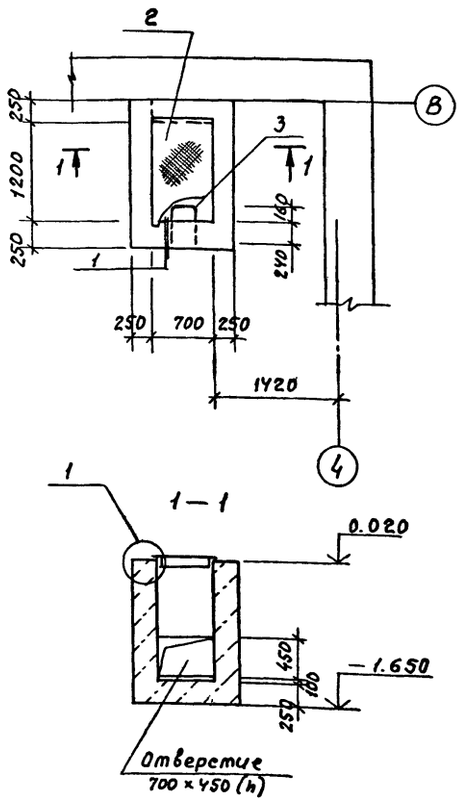

Спецификация к схеме расположения фундаментов под оборудование

Марка поз.	Обозначение	Наименование	Кол.	Масса ед. кг	Примечание
		Фундаменты под			
		оборудование			
ФОМ1	листы 10...12	Приемный резервуар	1		
ФОМ2	листы 13...15	Отстойник для осадка	1		
ФОМ3	лист 16	Фундамент под рельсы	1		
ФОМ4	лист 16	Фундамент под			
		насос	1		
ФОМ5	лист 16	Фундамент под			
		насос	1		
ФОМ6	лист 16	Промежуточная			
		емкость	1		
ФОМ7	лист 16	Фундамент под			
		насос	1		
Пр1	лист 9	Приямков ПР1	1		

Спецификация приямка ПР1

Формат	Зона	Поз.	Обозначение	Наименование	Кол.	Примечание
				Пр1		
				Сборочные единицы		
А4		1	ТП902-2-435.87 КЖИ 070	Изделие закладное МН1		1 Ут.м.
А4		2	.150	Щит ЩС1	1	
				Детали		
Б4		3		А-III-20 ГОСТ 5781-82*		
				ℓ = 1100	3	2.75 кг
				Материалы		
				Бетон класса В 12.5		2.2 м³

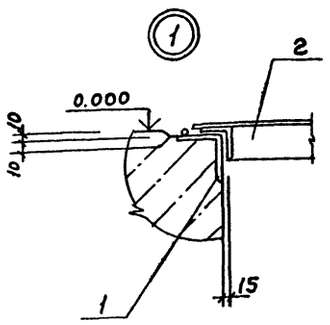

Ведомость расхода стали на элемент, кг

Марка элемента	Изделия закладные															Всего	Общий расход
	Арматура класса						Прокат марки										
	AIII			AI			Ст.3 кп2										
	ГОСТ 5781-82*			ГОСТ 5781-82*			ГОСТ 8509-86			ГОСТ 19903-74*			ГОСТ 8568-77*				
	ф8	ф20	Итого	ф8	ф22	Итого	L50×5	L63×5	Итого	δ=4		Итого	Сталь рифл. δ=4		Итого		
Пр.1	1.0	8.3	9.3	0.6	9.0	9.6	5.2	6.8	12.0	12.6		12.6	28.8		28.8	72.3	72.3

1. Обратную засыпку пазух фундаментов под оборудование производить грунтом без включения строительного мусора и растительного грунта с послойным трамбованием до получения γ скелета грунта ≥1.6 т/м³.
2. После монтажа стальные конструкции и открытые поверхности закладных деталей покрыть грунтом ГФ-0119 за два раза по ТУБ-10-1399-73 и окрасить эмалью ПФ133 за два раза по ГОСТ 926-82

Привязан

Инв. №

ГИП	Белоус	
Нач.АСО	Винклер	
Н.конт.	Хрупало	
Гл.конс.	Хрупало	
Гл.спец.	Лисичкин	
Рук.гр	Алехова	
Ст.инж.	Левицкий	

ТП902-2-435.87 КЖ

Очистные сооружения для сточных вод от мойки автомобилей с безнапорными гидроциклонами Q = 10 л/с

Стадия	Лист	Листов
Р	9	

Схема расположения фундаментов под оборудование Приямок Пр1

ГИПРОАВТОТРАНС г. Москва

Альбом III

Фундамент под оборудование ФОм1

План

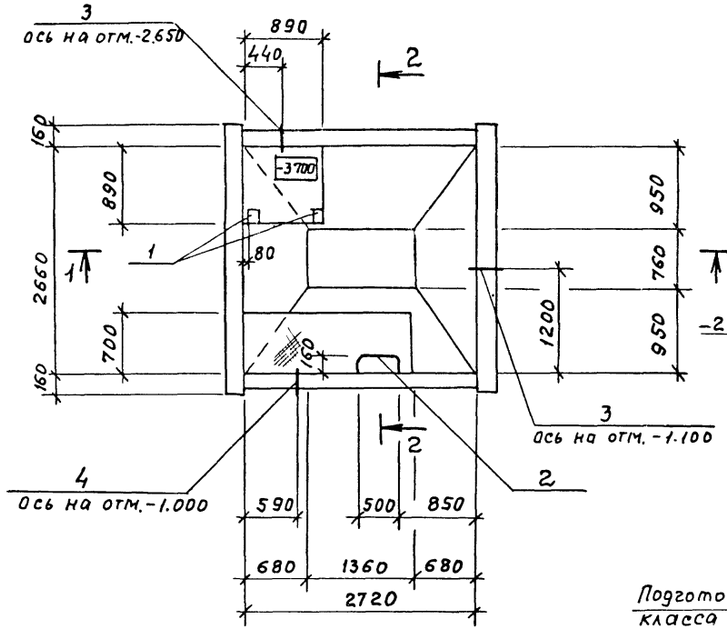

1 — 1

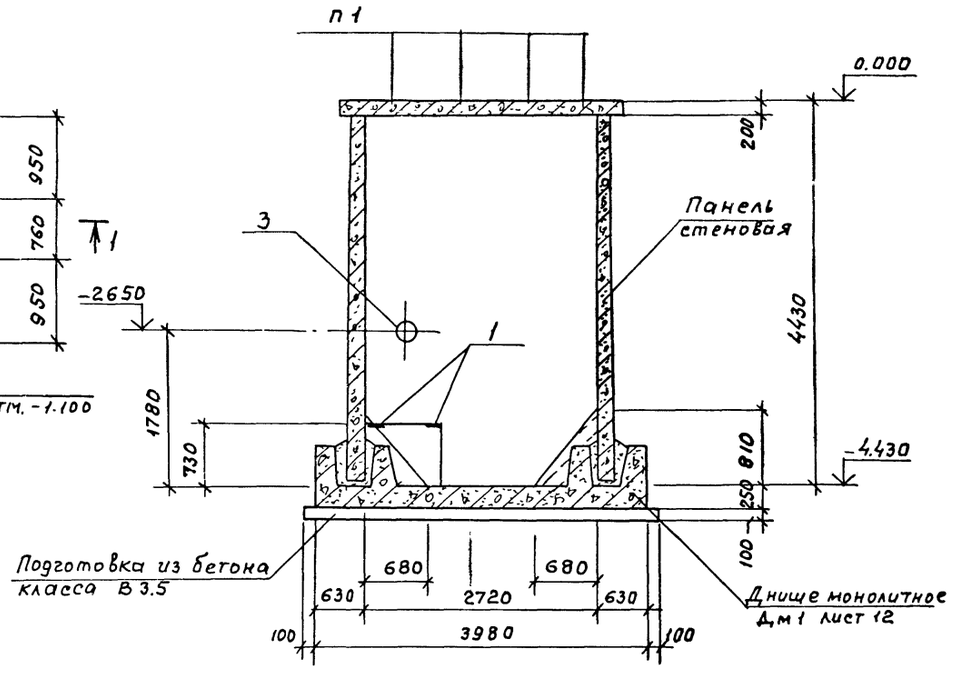

2 — 2

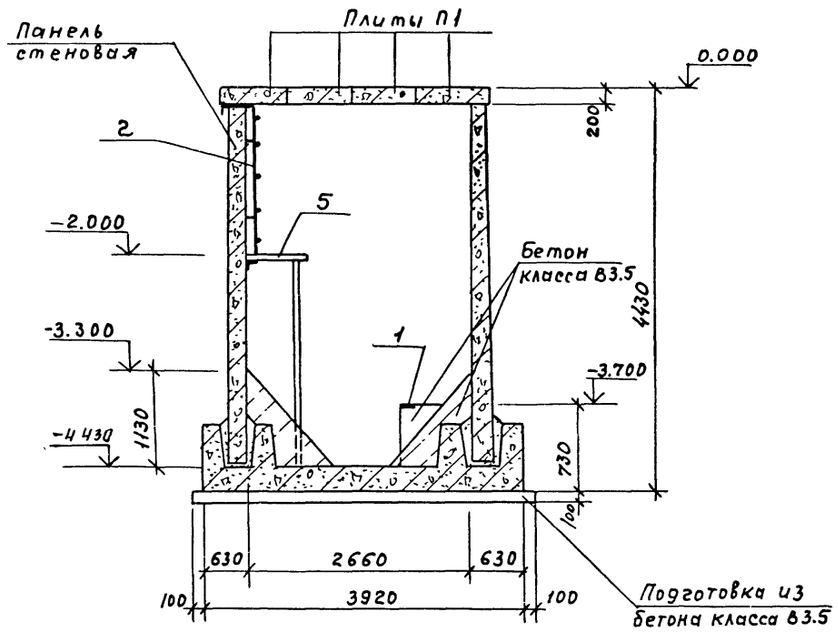

Лестница Л1

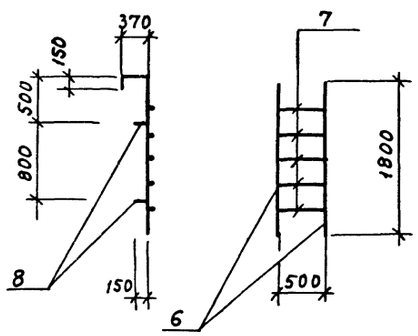

Спецификация фундамента под оборудование ФОм1

Формат	Зона	Поз.	Обозначение	Наименование	Кол.	Примечание
				Сборочные единицы		
				Изделие закладное		
А4		1	1.400-6/76 вып. 1	М6-1	2	2.1кг
				Сальники		
А3		3	5.900-2	Ду 200; А200	2	
А3		4	5.900-2	Ду 100; А 200	1	
А2		5	ТП902-2-435.87 лист КМ5	Площадка металлическая	1	
А2		2	лист 10	Лестница Л1	1	
				Материалы		
				Бетон класса В3.5		1.2м³

Спецификация лестницы Л1

Формат	Зона	Поз.	Обозначение	Наименование	Кол.	Примечание
				Детали		
				А-III-20 ГОСТ 5781-82*		
Б.4		6		ℓ = 2320	2	5.95кг
Б.4		7		ℓ = 500	5	1.24кг
Б.4		8		ℓ = 150	4	0.37кг

Ведомость расхода стали на элемент, кг

Марка элемента	Изделия закладные								Общий расход
	Арматура класса			Прокат марки				Всего	
	А III			В ст. 3 кп2					
	ГОСТ 5781-82*			ГОСТ 19903-74*					
	ф10	ф20	Итого	-δ=6	-δ=8		Итого		
ФОм1	0.8	19.6	20.4	0.6	2.8		3.4	23,8	23,8

				ТП 902-2-435.87				КЖ
		ГИП	Белоус					
Привязан		Нач.отд.	Винклер	Очистные сооружения для сточных вод от мойки автомобилей с безнапорными гидроциклонами Q=10 л/с	Стадия	Лист	Листов	
		Н.контр	Хрупало		Р	10		
		Гл.конст.	Хрупало					
		Гл.спец.	Лисичкин	Фундамент под оборудование ФОм1.	ГИПРОАВТОТРАНС г.Москва			
		Рук.гр	Алехова					
Инв №		ст.инж.	Левицкий	План, разрезы. Лестница Л1				

22530-01 18 Копировал Максимова Формат А2

Нач.отд. ВК Мартынов

Взам.инв.№ Подпись и дата Инв.№ подл.

Схема расположения панелей стен

Схема 1

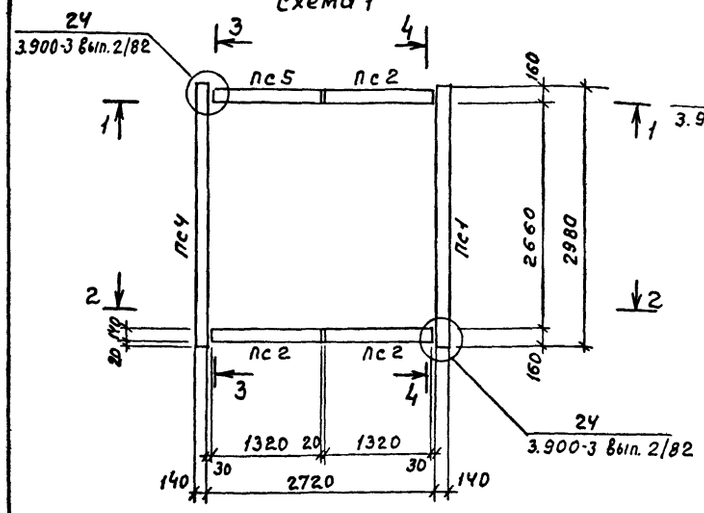

Схема расположения плит перекрытия

Схема 2

5 — 5

Фундамент под оборудование ФОМ1

1 — 1

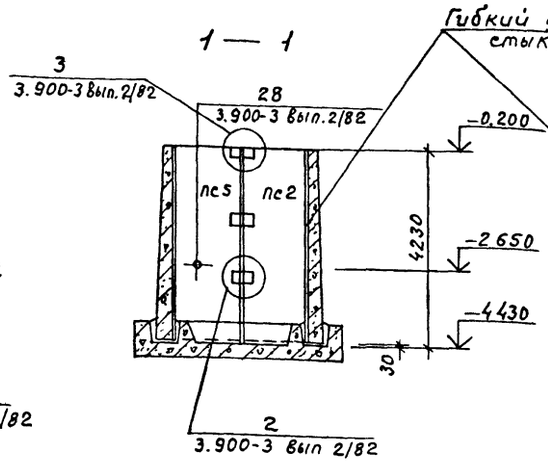

2 — 2

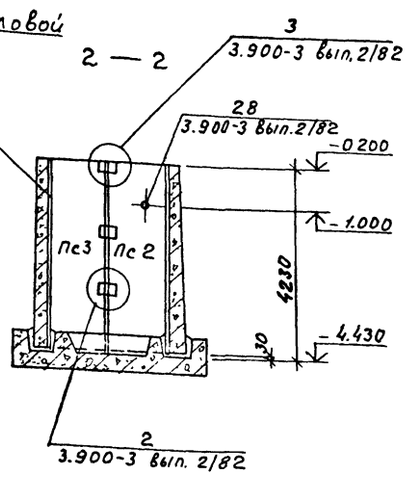

3 — 3

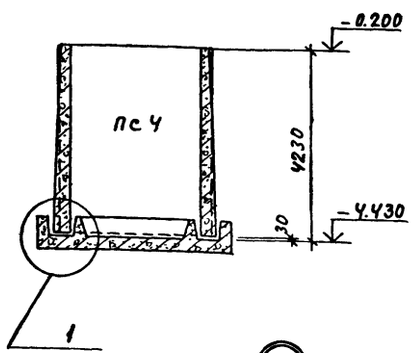

4 — 4

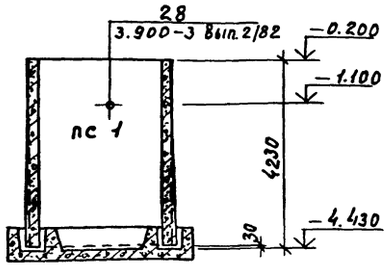

1

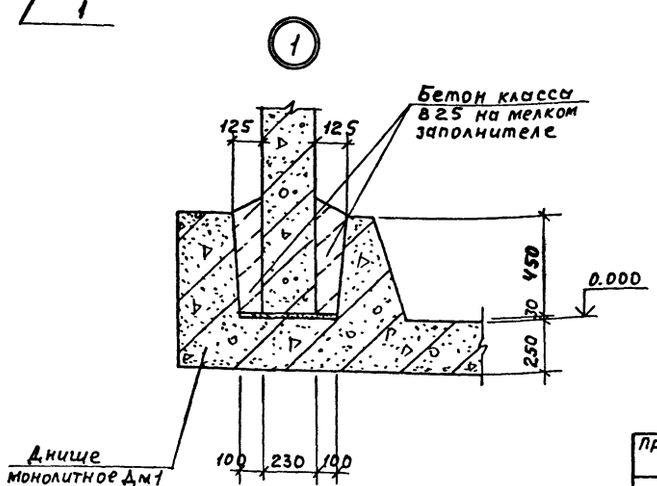

Спецификация к схеме расположения панелей стен и плит перекрытия

Марка поз.	Обозначение	Наименование	Кол.	Масса ед. кг.	Примечание
		Схема 1			
		Панели			
Пс1	3.900-3 Вып 3/82	Пс 2-Ч2-К2	1	5800	
Пс2	3.900-3 Вып 1/82	Пс $2А^{а}$-Ч2-К2	2	2900	
Пс3	ТП902-2-435.87 КЖИ. 020	Пс $2А^{б}$-Ч2-К2-1	1	2900	
Пс4	. 030	Пс 2-Ч2-К2-1	1	5800	
Пс5	.020-01	Пс $2А^{б}$-Ч2-К2-2	1	2900	
		Изделия соединительные			
	3.900-3 Вып.2/82 Узел 2	А-III-12 ГОСТ5781-82*			
		ℓ=250	8	0.23	
	3 900-3 Вып. 2/82 Узел 3	ℓ=250	8	0.23	
		Схема 2			
П1	3.006 1-2/82 в.1-2	Плита П26-5а	4	1250	

Ведомость расхода стали на элемент, кг

Марка элемента	Изделия соединительные: Арматура класса AIII ГОСТ 5781-82* ф12			Итого	Всего	Общий расход
Схема 1	3.7			3.7	3.7	3.7

				ТП902-2-435.87		КЖ	
ГИП	Белоус						
Нач.отд.	Винклер			Очистные сооружения для сточных вод от мойки автомобилей с безнапорными гидроциклонами Q=10 л/с.	стадия	лист	листов
Н.контр	Хрупало				Р	11	
Гл.конс.	Хрупало			Фундамент под оборудование ФОМ1 Схемы расположения панелей стен и плит перекрытия	ГИПРОАВТОТРАНС г.МОСКВА		
Гл.спец.	Лисичкин						
Рук.гр	Алехова						
Ст.инж.	Левицкий						

Привязан

Инв №

22530-01 13 Копировал Макеимова Формат А2

Фундамент под оборудование ФОм1

Днище монолитное Дм1

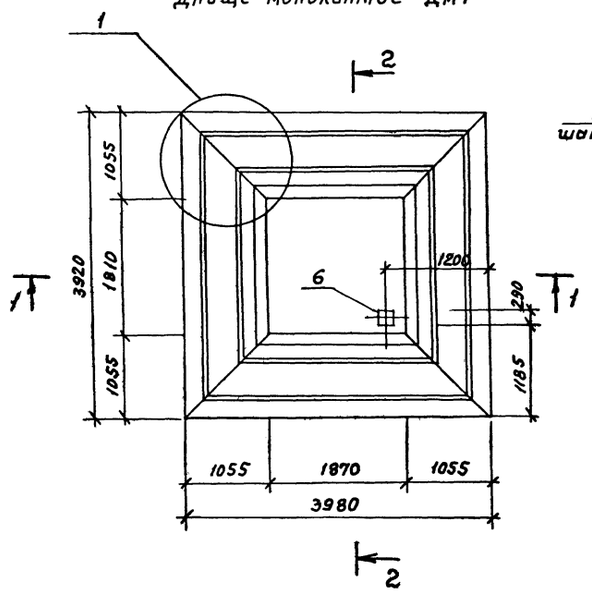

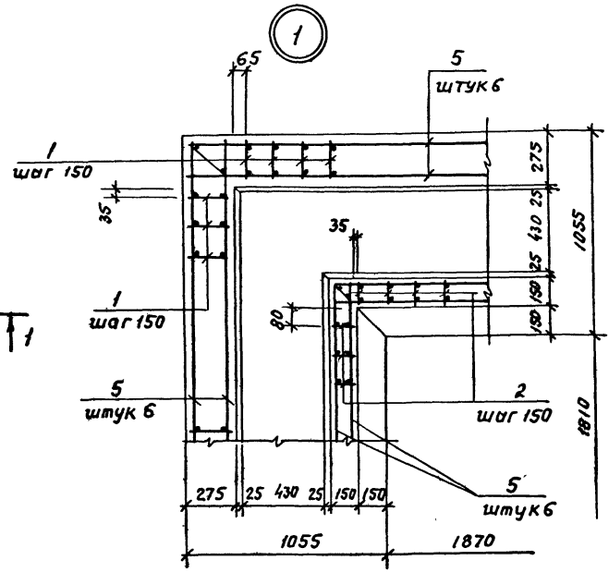

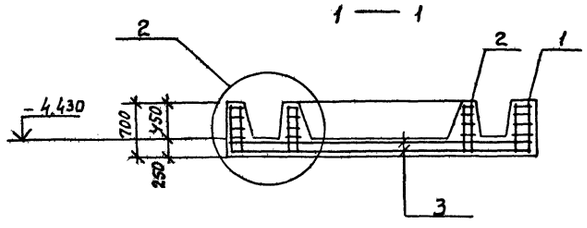

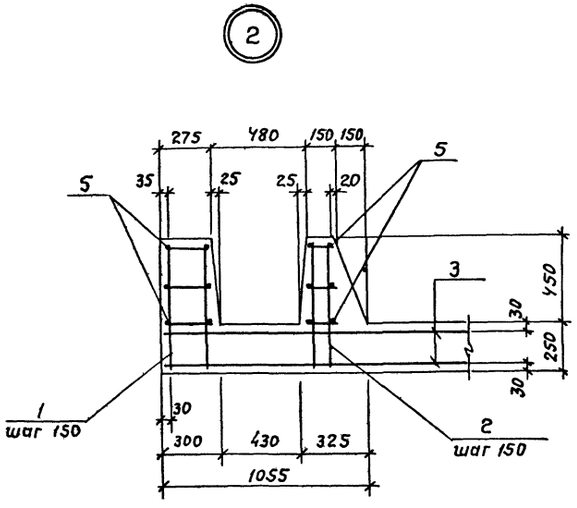

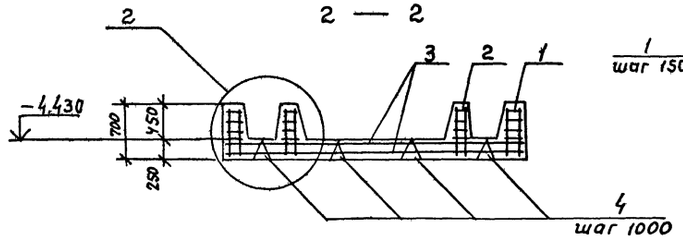

Спецификация днища монолитного Дм1

Формат	Зона	Поз.	Обозначение	Наименование	Кол.	Примечание
				Сборочные единицы		
				Каркасы плоские		
А3		1	ТП902-2-435.87 КЖИ.ОУО	Кр1	96	
А3		2	-01	Кр2	70	
				Сетки арматурные		
А3		3	.050	С1	2	
А3		4	-01	С2	8	
А4		6	1.400-6/76 Вып.1	Изделие закладное МН-19	1	
				Детали		
БУ		5		ф6АI ГОСТ 5781-82*		
				ℓ=155 мм.		34.5 кг
				Материалы		
				Бетон класса В12,5		72 м³

Ведомость расхода стали на элемент, кг

Марка элемента	Изделия арматурные						Изделия закладные						Общий расход
	Арматура класса					Всего	Арматура класса	Прокат марки				Всего	
	AIII			AI			AIII	Вст3кп2					
	ГОСТ 5781-82*			ГОСТ 5781-82*			ГОСТ 5781-82*	ГОСТ 19903-74*					
	ф16	ф12	Итого	ф6	Итого		ф8	Итого	-δ=6		Итого		
Дм1	372	277	649	26.5	26.5	675.5	0.2	0.2	4.0		4.0	4.2	679.2

ГИП	Белоус		ТП902-2-435.87 КЖ
Нач. отд	Винклер		
Н. конт.	Хрупало		
Гл. конст	Хрупало		
Гл. спец.	Лисичкий		Очистные сооружения для сточных вод от мойки автомобилей с безнапорными гидроциклонами Q = 10 л/с.
Рук. гр.	Алехова		Фундамент под оборудование ФОм1. Днище монолитное Дм1
Ст. инж.	Левицкий		

Привязан

Инв. №

Стадия: Р | Лист: 12 | Листов:

ГИПРОАВТОТРАНС г. Москва

Альбом III

Инв. № подл. | Подпись и дата | Взам. инв. №

Фундамент под оборудование ФОм2

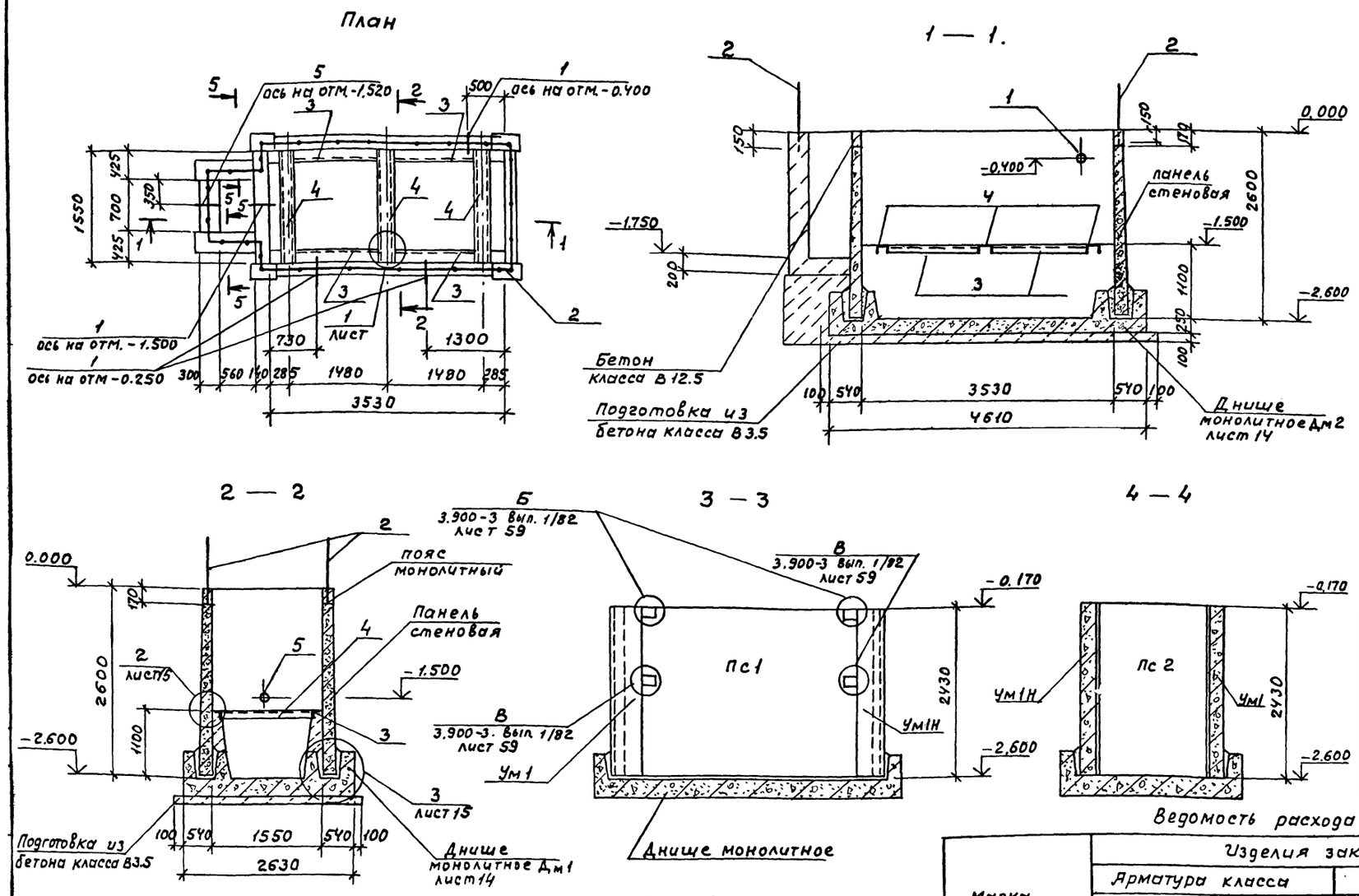

Спецификация фундамента под оборудование ФОм2

Формат	Зона	Поз.	Обозначение	Наименование	Кол.	Примечание
				Сборочные единицы		
				Изделия закладные		
А4		3	ТП902-2-435.87 КЖ И.130	Мн7	4	
А4		4	.140	Мн8	3	
А4		2	.160	Ограждение ОГ1		10.6 п/м
				Стандартные изделия		
				Сальники		
Б.4		1	5.900-2	Ду100 А200	4	
Б.4		5	5.900-2	Ду100 А300	1	
				Блоки стен подвала		
		6	ГОСТ 13579-78	ФБс 9.4.6-Т	2	390 кг
				Материалы		
				Бетон класса В12.5		1.7 м³
				Бетон класса В3.5		1.8 м³

Спецификация к схеме расположения элементов стен

Марка поз.	Обозначение	Наименование	Кол.	Масса ед. кг	Примечание
		Панели			
Пс1	3.900-3, вып. 3/82	Пс2-24-К1	2	2500	
Пс2	3.900-3; вып 1/82; 3/82; лист 13	Пс26-24-К1	2	1900	
		Участки монолитные			
Ум1	лист 15	Ум1	2		
Ум1Н	лист 15	Ум1Н	2		
Пм1	лист 15	Пояс монолитный Пм1	1		

Ведомость расхода стали на элемент, кг

Марка элемента	Изделия закладные																		Общий расход
	Арматура класса						Прокат марки												
	АIII			АI			Вст.3 пс 6-1						Вст.3 кп2		Вст.3 пс 6-1			Всего	
	ГОСТ 5781-82*			ГОСТ 5781-82*			ГОСТ 8509-86			ГОСТ 8240-72*			ГОСТ 19903-74*						
	Ф8		Итого	Ф22		Итого	L100×7		Итого	С18		Итого	δ=4		δ=10		Итого		
ФОм2	2.0		2.0	112.0		112.0	54.8		54.8	78.9		78.9	29.15		14.4		43.5	291,2	291.2

Схема расположения элементов стен

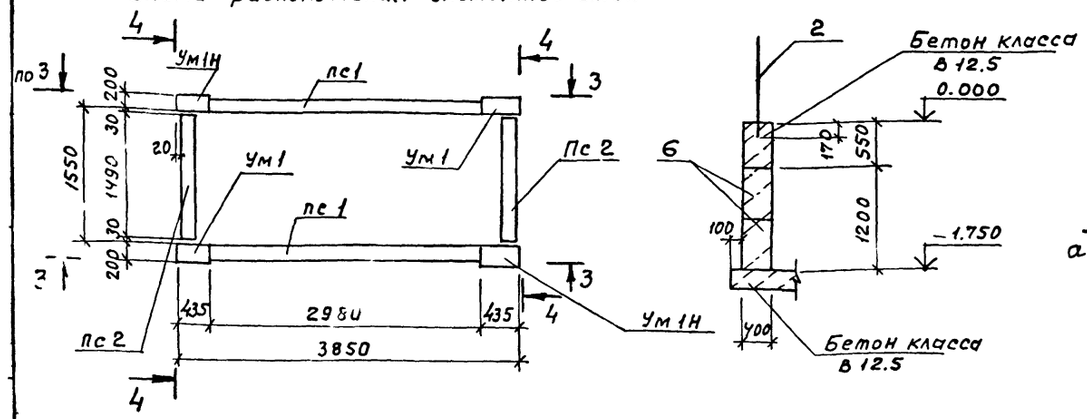

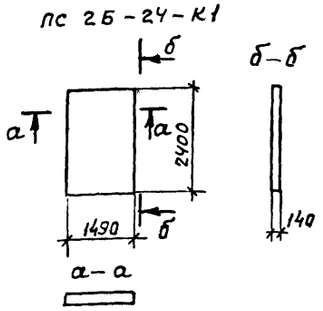

ГИП	Белоус		
Нач. отд	Винклер		
Н контр	Хрупало		
Гл конст.	Хрупало		
Гл. спец.	Лисичкин		
Рук. гр	Алехова		
Ст. инж.	Левицкий		

Привязан

Инв №

ТП 902-2-435.87 КЖ

Очистные сооружения для сточных вод от мойки автомобилей с безнапорными гидроциклонами Q=10 л/с.

Фундамент под оборудование ФОм2. План. Схема расположения элементов стен

Стадия	Лист	Листов
Р	13	

ГИПРОАВТОТРАНС г. Москва

22530-01 21 Копировал Максимова Формат А2

Альбом III

Днище монолитное Дм1

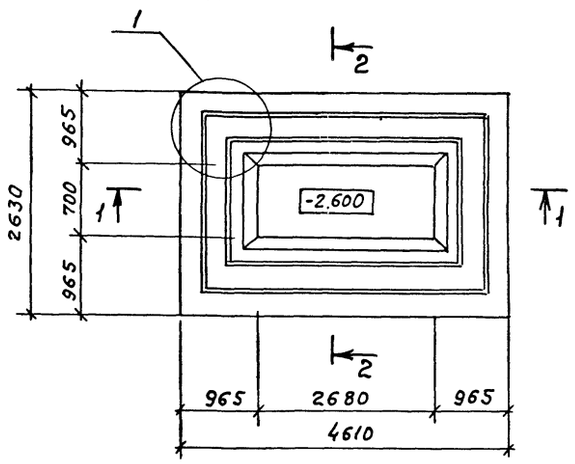

Фундамент под оборудование Фом2

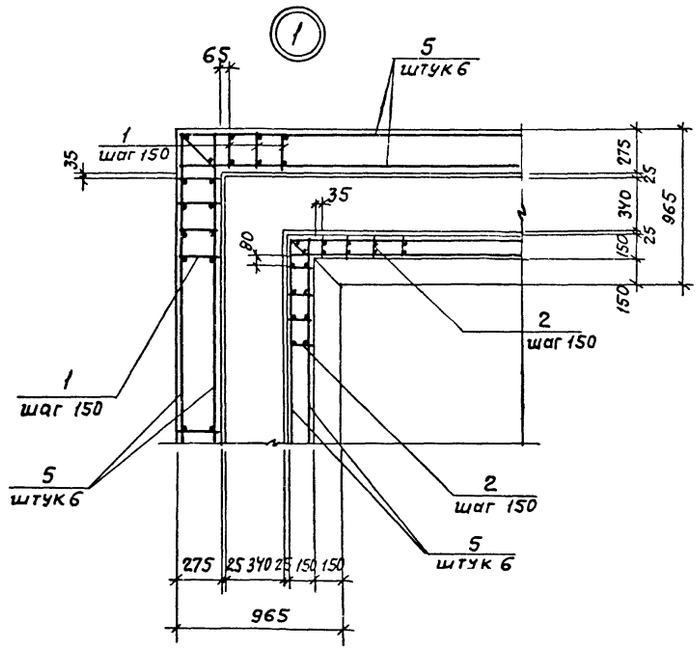

Спецификация днища монолитного Дм1

Формат	Зона	Поз	Обозначение	Наименование	Кол.	Примечание
				сборочные единицы		
				Каркасы плоские		
А3		1	ТП902-2-435.87 КЖИ.040-04	Кр5	88	
А3		2	-05	Кр6	11	
				Сетки арматурные		
А3		3	.050-02	С3	2	
А3		4	-03	С4	6	
				Детали		
Б4		5		А-I-6 ГОСТ 5781-82*		
				ℓ=148 п.м.		34.1 кг
				Материалы		
				Бетон класса В 12.5		5.47 м^3

1 — 1

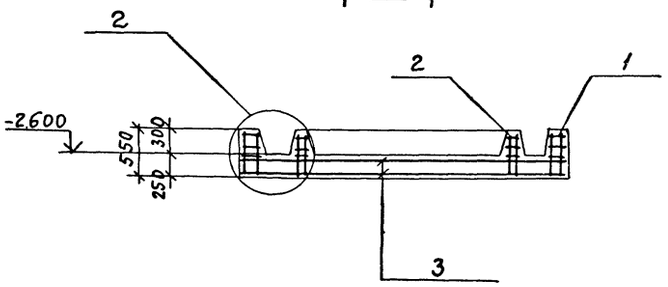

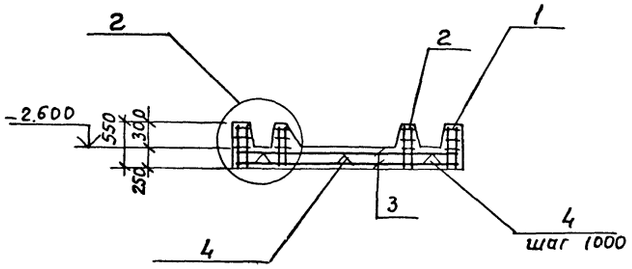

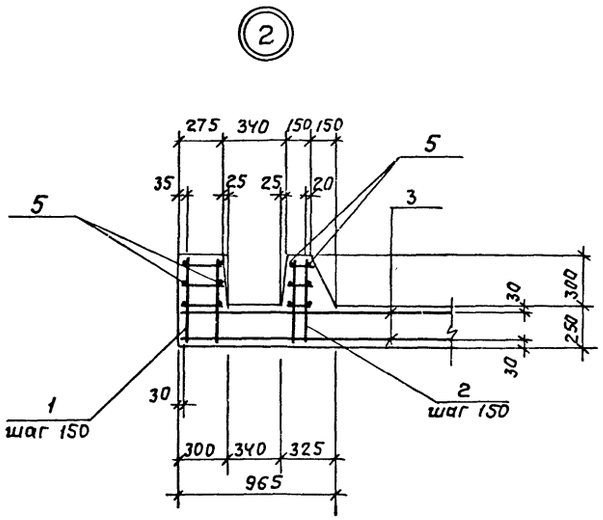

Ведомость расхода стали на элемент, кг

Марка элемента	Изделия арматурные								Общий расход
	Арматура класса							Всего	
	AIII ГОСТ 5781-82*				A-I ГОСТ 5781-82*				
	ф16	ф12		Итого	ф6		Итого		
Дм1	279.7	209.1		488.8	50.5		50.5	539.3	539.3

Инв.№ подл. | Подпись и дата | Взам. инв.№

				ТП902-2-435.87	КЖ
ГИП	Белоус				
Нач. отд.	Винклер			Очистные сооружения для сточных вод от мойки автомобилей с безнапорными гидроциклонами Q=10 л/с.	Стадия: Р; Лист: 14; Листов:
Н. контр.	Хрупало				
Гл. конс	Хрупало				
Гл. спец.	Лисичкин			Фундамент под оборудование Фом2 Днище монолитное Дм1	ГИПРОАВТОТРАНС г. Москва
Рук. гр.	Алехова				
Ст. инж.	Левицкий				
Привязан					
Инв.№					

22530-01 22 Копировал Максимова Формат А2

Участок монолитный Ум1, Ум1Н

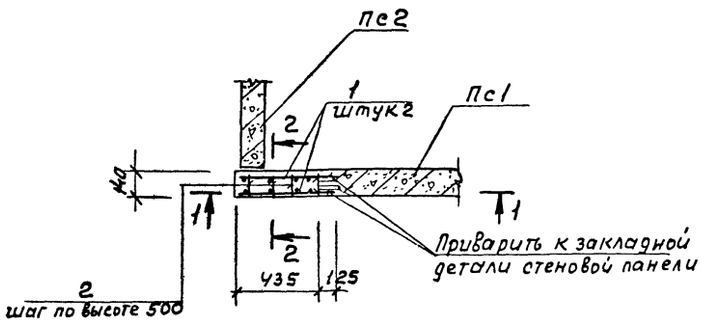

Фундамент под оборудование ФОм2

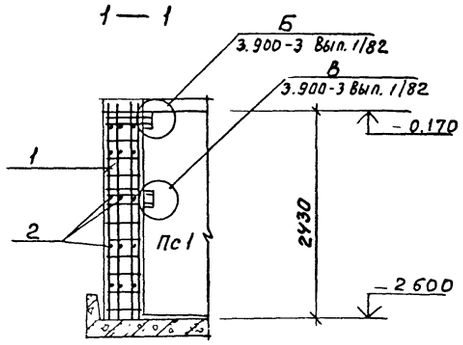

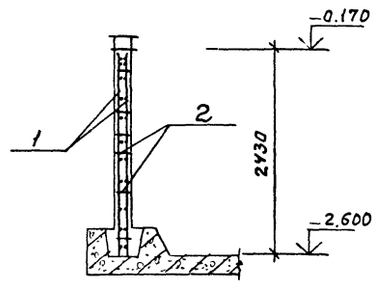

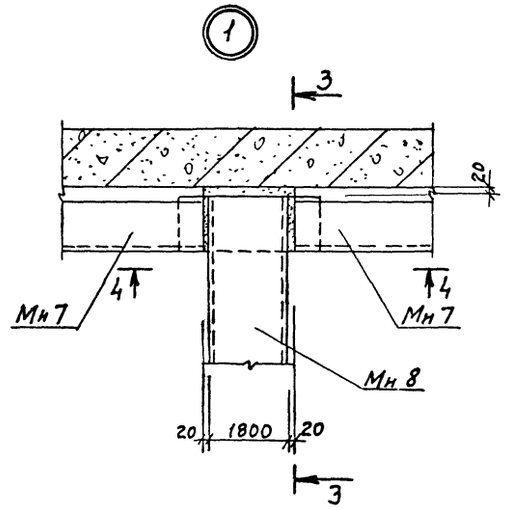

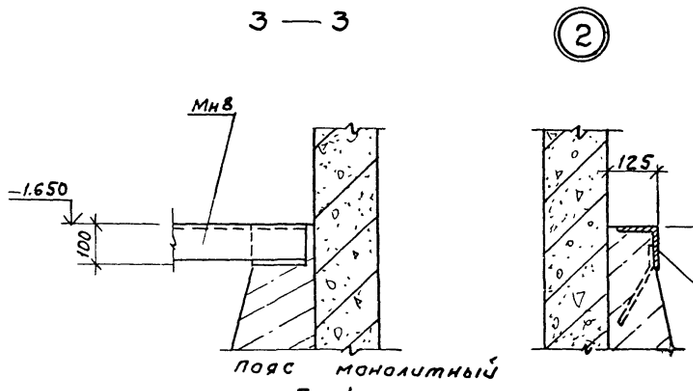

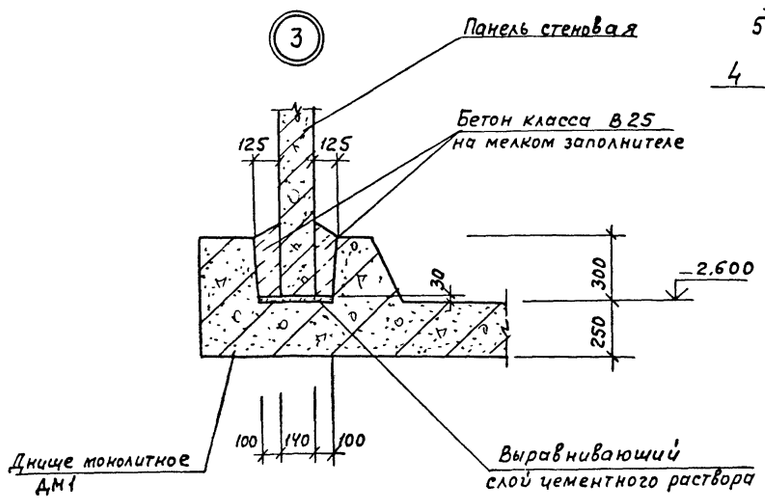

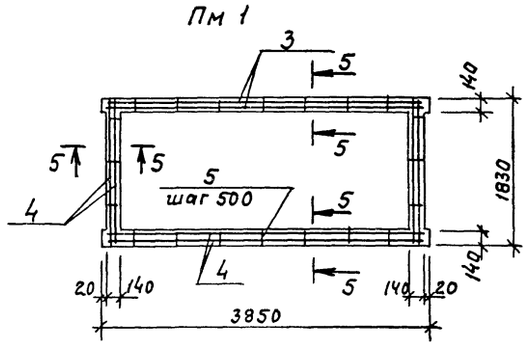

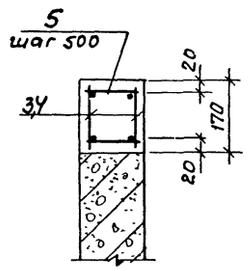

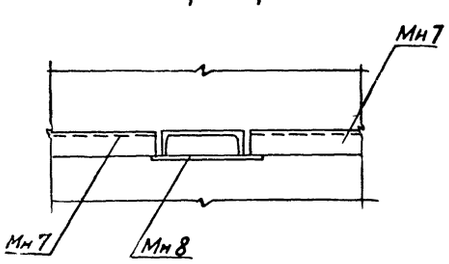

Спецификация участков монолитных Ум1, Ум1Н и пояса монолитного Пм1

Формат	Зона	Поз.	Обозначение	Наименование	Кол.	Примечание
				Ум1, Ум1Н		
				Сборочные единицы		
				Сетка арматурная		
А3		1	ТП902-2-435.87 КЖИ 050-01	С5	2	
				Детали		
Б.Ч		2		А-I-6 ГОСТ 5781-82*		
				l = 110	18	0.03
				Материалы		
				Бетон класса В15		0.18 м³
				Пм1		
				Сборочные единицы		
				Каркас плоский		
АУ		3	ТП902-2-435 87 КЖИ 040-02	Кр3	4	
ДУ		4	-03	Кр4	4	
				Детали		
Б.Ч		5		А-I-6 ГОСТ 5781-82*		
				l = 100	22	0.03 кг
				Материалы		
				Бетон класса В15		0.3 м³

Ведомость расхода стали на элемент, кг

Марка элемента	Изделия арматурные							Всего	Общий расход
	Арматура класса								
	AIII				AI				
	ГОСТ 5781-82*				ГОСТ 5781-82*				
	ф20	ф12	ф10	Итого	ф6		Итого		
Ум1, Ум1Н	47.6	3.2		50.8	3.5		3.5	54.3	54.3
Пм1			28.2	28.2	2.9		2.9	31.1	31.1

Поверхность Ум1, Ум1Н, торкретировать в два слоя с внутренней стороны общей толщиной 25 мм.

				ТП902-2-435.87	КЖ
ГИП	Белоус				
Нач о-д	Винклер				
Н контр	Хрупало				
Гл конст.	Хрупало				
Гл спец.	Лисичкин				
Рук. гр.	Алехова				
Ст. инж.	Левицкий				

Привязан

Инв N

Очистные сооружения для сточных вод от мойки автомобилей с безнапорными гидроциклонами Q = 10 л/с.

Стадия	Лист	Листов
Р	15	

Фундамент под оборудование ФОм2. Участки монолитные Ум1, Ум1Н, Пояс монолитный. Узлы 1 3

ГИПРОАВТОТРАНС г. Москва

22530-01 23 Копировал Максимова Формат А2

Альбом III

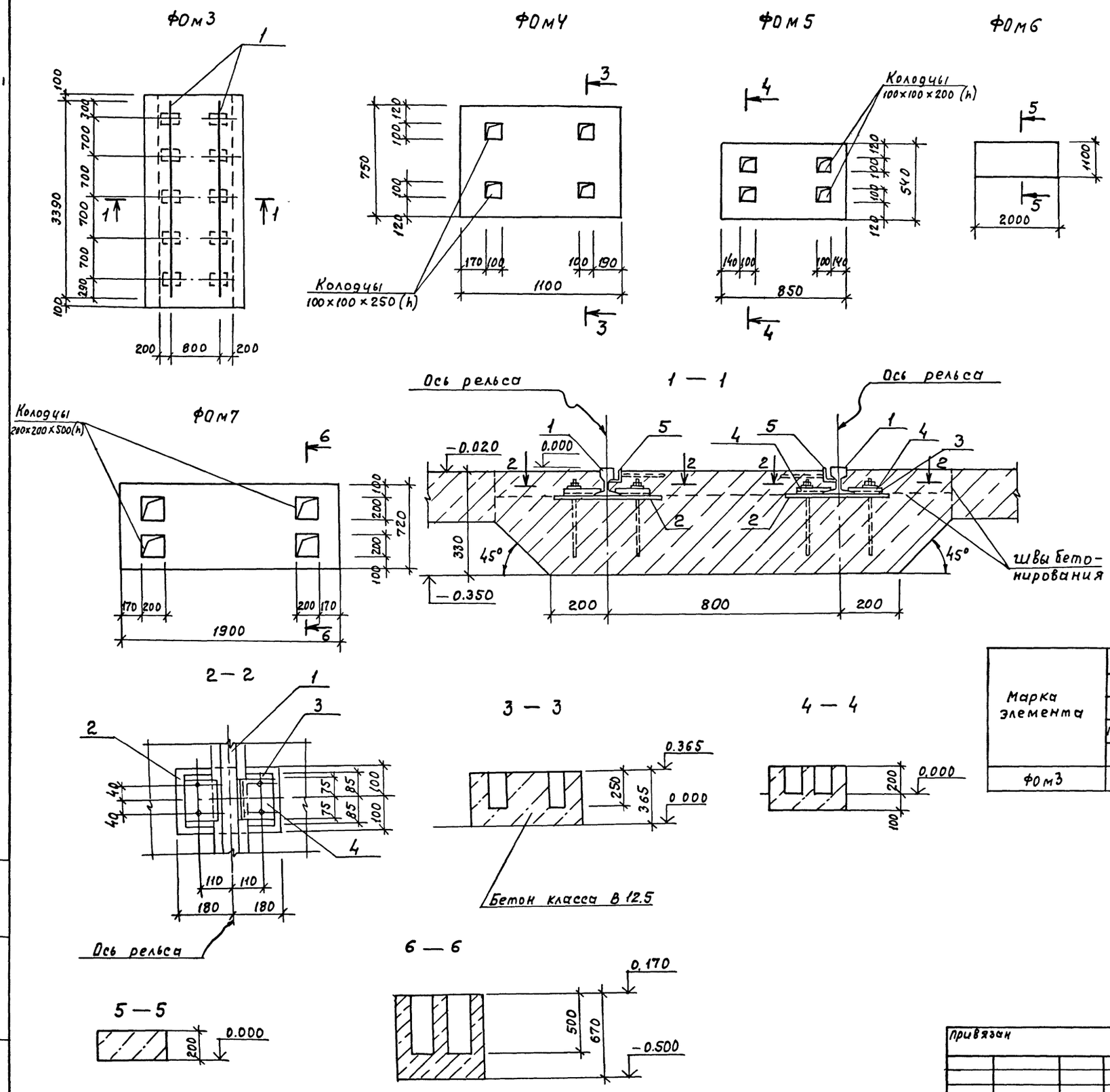

Спецификация фундаментов под оборудование ФОм3...ФОм7

Формат	Зона	Поз.	Обозначение	Наименование	Кол.	Примечание
				ФОм3		
				Сборочные единицы		
				Изделия закладные		
А4		2	ТП902-2-435.87 КЖИ.100	МН4	10	
А4		3	.110	МН5	20	
А4		4	.120	МН6	20	
А4		5	.080	МН2	–	6.8 п.м
				Детали		
Б.4		1		Рельс Р8 ГОСТ6368-82		
				ℓ=3390	2	57.0 кг
				Материалы		
				Бетон класса В 12.5		1.7 м³
				ФОм4		
				Материалы		
				Бетон класса В12.5		0.33 м³
				ФОм5		
				Бетон класса В12.5		0.14 м³
				ФОм6		
				Бетон класса В 12.5		0.44 м³
				ФОм7		
				Материалы		
				Бетон класса В12.5		0.6 м³

Ведомость расхода стали на элемент, кг

Марка элемента	Изделия закладные														Общий расход
	Арматура класса				Прокат марки									Всего	
	А III				В ст.3 кп 2			В ст3 пс 6-1							
	ГОСТ5781-82*		ГОСТ2590-71*		ГОСТ 8509-86			ГОСТ 19903-74*			ГОСТ6368-82				
	Ф8	Итого	Ф20	Итого	L50×5		Итого	δ=8	δ=12	Итого	Р8		Итого		
ФОм3	22	2.2	26.0	26.0	25.7		25.7	65.0	30.0	95	57		57	205.9	205.9

ГИП	Белоус		ТП902-2-435.87 КЖ		
Нач.отд.	Винклер		Очистные сооружения для сточных вод от мойки автомобилей с с безнапорными гидроциклонами Q = 10 л/с.	Стадия	Лист	Листов
Н.контр.	Хрупало			Р	16	
Гл.конст.	Хрупало					
Гл.спец.	Лисичкин		Фундаменты под оборудование ФОм3..ФОм7	ГИПРОАВТОТРАНС г.МОСКВА		
Рук.гр	Алехова					
Ст.инж.	Левицкий					

Привязан

Инв. №

Инв. № подл. | Подпись и дата | Взам. инв. №

22530-01 24 Копировал Максимова Формат А2

Альбом III

Ведомость рабочих чертежей основного комплекта

Лист	Наименование	Примечание
1	Общие данные /начало/	
2	Общие данные /продолжение/	
3	Общие данные /окончание/	
4	Схема расположения стоек, балок, ограждений лестниц на отм. 4.500.	
	Схема расположения подвесных путей	
5	Схемы расположения стоек, балок, ограждений лестниц на отм: 1.200, 3.300, 3.600, -2.000. Схемы	
	расположения перекрытий на отм. 3.300, 1.200, -2.000	
6	Узлы 1...12	
7	Узлы 13...19	

Ведомость ссылочных и прилагаемых документов

Обозначение	Наименование	Примечание
	Ссылочные документы	
1.450.3-3, вып. 0; 1 ч 1	Стальные лестницы, площадки,	
	стремянки и ограждения	
1.426.2-3, вып. 2	Стальные подкрановые балки	

Общие указания

1. Все монтажные соединения производить на монтажных болтах и сварке
2. Сварку производить электродом типа Э42, $h_{шва}$=5мм, кроме оговоренных
3. Все металлоконструкции огрунтовать 2 слоями ГФ-0119 и окрасить эмалью ПФ 133 за 2 раза. После монтажно-сварочных работ окраску восстановить
4. Балки Б1, Б2, „а"; стойку СК1 огрунтовать ФЛ-03К и окрасить огнезащитным составом ВПМ-2 толщиной в сыром состоянии 5мм.
5. Монтаж конструкций вести на болтах нормальной точности d=12, кроме оговоренных

Техническая спецификация металла.

/начало/

Вид профиля и ГОСТ, ТУ	Марка металла и ГОСТ	Обозначение и размер профиля, мм	N п.п.	Код: Марка металла	Код: Вид профиля	Код: Размер профиля	Количество, шт	Длина, мм	Масса металла по элементам конструкций, кг: Стойки	Балки перекрытия	Настил перекрытия	Лестницы и ограждения	Подвесной транспорт	Общая масса, т	Масса потребности в металле по кварталам /заполняется изготовителем/, т: I	II	III	IV	Заполняется ЦМ
1	2	3	4	5	6	7	8	9	10	11	12	13	14	15	16	17	18	19	20
Двутавры стальные горячекатаные параллельными гранями полок ТУ 14-2-24-72	Вст3пс6-1 ГОСТ 380-71*	I 20К2	1						1.21					1.21					
	Итого				51903				1.21					1.21					
	Вст.3 пс 6-1 ТУ 14-1-3023-80	I 35 ш1	2							1.53				1.53					
		I 23 ш1	3							1.4				1.4					
	Итого				51903					2.93				2.93					
Всего профиля					51903				1.21	2.93				4.14					
Балки двутавровые для монорельсов по ТУ 14-2-427-80	Вст.3 Гпс 5 ГОСТ 380-71*	I 36М	4										1.52	1.52					
	Итого				51870								1.52	1.52					
Всего профиля					51870								1.52	1.52					
Швеллеры ГОСТ 8240-72*	Вст3 пс6-1 ТУ 14-1-3023-80	С16	5							0.42				0.42					
	Итого				51885					0.42				0.42					
Всего профиля					51885					0.42				0.42					

Типовой проект разработан в соответствии с действующими нормами и правилами и предусматривает мероприятия, обеспечивающие взрывную, взрывопожарную и пожарную безопасность при эксплуатации сооружения

Главный инженер проекта /А.А. Белоус/

Привязан

Инв. N

ТП902-2-435.87 КМ

ГИП	Белоус	
Н.контр	Ростунова	
Нач. АСО	Винклер	
Гл. констр	Хрупало	
Гл. спец.	Лисичкин	
Рук. гр.	Алехова	
Инж.	Григорьева	
Инж.	Томозова	

Очистные сооружения для сточных вод от мойки автомобилей с безнапорными гидроциклонами Q=10 л/с.

Стадия	Лист	Листов
Р	1	7

Общие данные /начало/

ГИПРОАВТОТРАНС г. Москва

Альбом III

Техническая спецификация металла /продолжение/

Вид профиля и ГОСТ, ТУ	Марка металла и ГОСТ	Обозначение и марка профиля, мм.	№ п.п.	Код: Марка металла	Код: Вид профиля	Код: Размер профиля	Количество, шт	Длина, мм	Масса металла по элементам конструкций, т: Стойки	Балки перекрытия	Настил перекрытия	Лестницы и ограждения	Подвесной транспорт	Общая масса, т.	Масса потребности в металле по кварталам /заполняется изготовителем/, т: I	II	III	IV	Заполняется ВЦ
1	2	3	4	5	6	7	8	9	10	11	12	13	14	15	16	17	18	19	20
Швеллеры стальные гнутые равнополочные по ГОСТ 8278-83	Вст3Гпс5 ГОСТ 380-71*	[60×50×3	6										0.04	0.04					
	Итого				51902								0.04	0.04					
Всего профиля					51902								0.04	0.04					
Сталь прокатная угловая равнополочная ГОСТ 8509-86	Вст3кп2 ГОСТ 380-71*	L 50×50×5	7									0.011		0.011					
		L 63×63×5	8									0.023	0.02	0.043					
	Итого				51635							0.034	0.02	0.054					
	Вст3пс6-1 ТУ14-1-3023-80	L 100×100×8	9							0.01			0.01	0.02					
	Итого				51635					0.01			0.01	0.02					
Всего профиля					51635					0.01		0.034	0.03	0.074					
Сталь листовая горячекатаная ГОСТ 19903-74*	Вст3пс6-1 ТУ14-1-3023-80	δ=10	10						0.08	0.11	0.36			0.55					
		δ=20	11						0.20					0.20					
	Итого				51815				0.28	0.11	0.36			0.75					
	Вст3сп5-1 ТУ14-1-3023-80	δ=6	12							0.10			0.02	0.12					
		δ=8	13										0.08	0.08					
		δ=12	14										0.12	0.12					
		δ=14	15										0.22	0.22					
		δ=16	16										0.25	0.25					
	Итого				51815					0.10			0.69	0.79					
Всего профиля					51815				0.28	0.21	0.36		0.69	1.54					
Сталь рифленая ГОСТ 19903-74*	Вст3кп2 ГОСТ 380-71*	δ=5	17								1.80			1.80					
	Итого										1.80			1.80					
Всего профиля											1.80			1.80					
Стальные лестницы, площадки, стремянки и ограждения по серии 1.450.3-3 вып.1, часть 1.	Вст.3 кп2 ГОСТ 380-71*	МЛХШ 45-36.8	18				1					0.152		0.152					
		МЛХШ 45-6.8	19				1					0.037		0.037					
		СХ 46	20				1					0.075		0.075					
		СХ 22	21				1					0.038		0.038					
		ОГлМЛХ 45-10.36	22				1					0.024		0.024					
		ОГпМЛХ 45-10.36	23				1					0.024		0.024					
		ОГС 24.4	24				2					0.048		0.048					
		ОГПМХэб 10.60	25				1					0.089		0.089					
		ОГПМХэб 10.42	26				1					0.042		0.042					
		ОГПМХэб 10.30	27				3					0.087		0.087					

Взам.инв.№ | Подпись и дата | Инв.№ подл.

ГИП	Белоус		ТП902-2-435.87 КМ
Нач.АСО	Винклер		
Н.контр.	Хрупало		Очистные сооружения для сточных вод от мойки автомобилей с безнапорными гидроциклонами Q=10л/с.
Гл.конст.	Хрупало		Стадия: Р; Лист: 2; Листов:
Гл.спец.	Лисичкин		Общие данные /продолжение/
Рук.гр	Алехова		ГИПРОАВТОТРАНС г.Москва
Ст.инж.	Пронина		
Инж.	Гомозова		

Привязан

Инв.№

22530-01 26 Копировал Максимова Формат А2

Альбом III

Техническая спецификация металла /окончание/

Вид профиля и ГОСТ, ТУ	Марка металла и ГОСТ	Обозначение и марка профиля, мм	№ п.п.	Код: Марка металла	Код: Вид профиля	Код: Размер профиля	Количество, шт	Длина, мм.	Масса металла по элементам конструкций, т: Стойки	Балки перекрытия	Настил перекрытия	Лестницы и ограждения	Подвесной транспорт	Общая масса, т	Масса потребности в металле по кварталам /заполняется изготовителем/, т: I	II	III	IV	Заполняется ВЦ.
1	2	3	4	5	6	7	8	9	10	11	12	13	14	15	16	17	18	19	20
Стальные лестницы, площадки, стремянки и ограждения по серии 1.450 3-3 вып 1, часть 1	Вст3 кп 2	огпмхэб 10.22	28				1					0.021		0.021					
		огпмхэб 10.14	29				1					0.013		0.013					
		огпмх эб 10.9	30				4					0.042		0.042					
	Итого											0.692		0.692					
Всего профиля												0.692		0.692					
Болты с шестигранной головкой ГОСТ 7798-70*	Вст3 сп 5-1 ГОСТ 380-71*	М12×75.5.8	31										0.05	0.05					
		М16×80.5.8	32										0.02	0.02					
	Итого				16408								0.07	0.07					
	Вст3 кп 2 ГОСТ 380-71*	М12×50.5.8	38							0.02				0.02					
		М12×80.5.8	31							0.01				0.01					
	Итого				16408					0.03				0.03					
Всего профиля					16408					0.03			0.07	0.10					
Гайки ГОСТ 5915-70*	Вст3 кп 2 ГОСТ 380-71*	М12	35							0.02			0.05	0.07					
		М16	36										0.01	0.01					
	Итого				16408					0.02			0.06	0.08					
Всего профиля					16408					0.02			0.06	0.08					
Шайбы ГОСТ 11371-78*	Вст3 кп 2 ГОСТ 380-71*	12	37							0.01			0.01	0.02					
		16	38										0.01	0.01					
	Итого				16408					0.01			0.02	0.03					
Всего профиля					16408					0.01			0.02	0.03					
Всего масса металла									1.49	3.63	2.16	0.73	2.43	10.44					
В том числе по маркам		Вст3 пс 6-1							1.49	3.47	0.36		0.01	5.33					
		Вст3 сп 5-1								0.10			0.76	0.86					
		Вст3 Гпс 5											1.56	1.56					
		Вст3 кп 2								0.06	1.80	0.73	0.10	2.69					
Масса поставки элементов по кварталам, т /заполняется заказчиком/	I																		
	II																		
	III																		
	IV																		

Привязан

Инв. №

ГИП	Белоус		ТП 902-2-435.87 КМ
Нач. АСО	Винклер		
Н. контр.	Хрупало		Очистные сооружения для сточных вод от мойки автомобилей с безнапорными гидроциклонами q=10 л/с.
Гл. конс.	Хрупало		Стадия: Р; Лист: 3; Листов:
Гл. спец.	Лисичкин		Общие данные /окончание/
Рук. гр.	Алехова		ГИПРОАВТОТРАНС г. Москва
Ст. инж.	Пронина		
Инж.	Гомозова		

22530-01 27 Копировал Максимова Формат А2

Альбом III

Схема расположения стоек, балок, ограждений, лестниц на отм. Ч.500

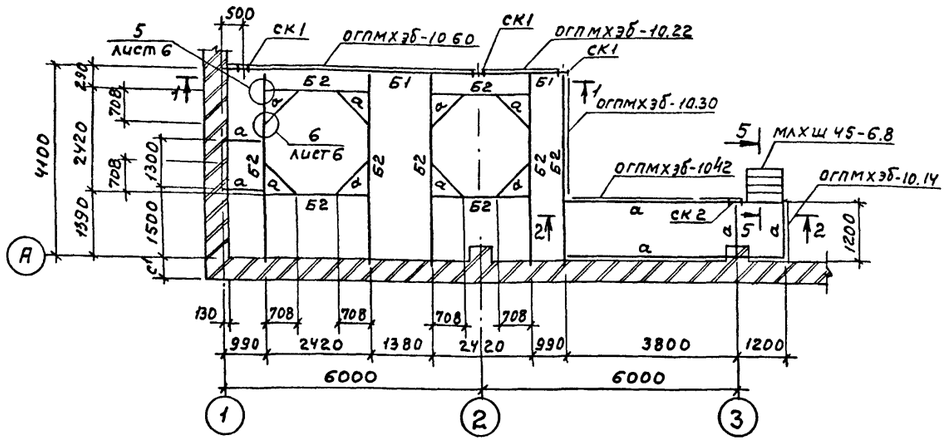

Схема расположения перекрытия на отм. Ч.500

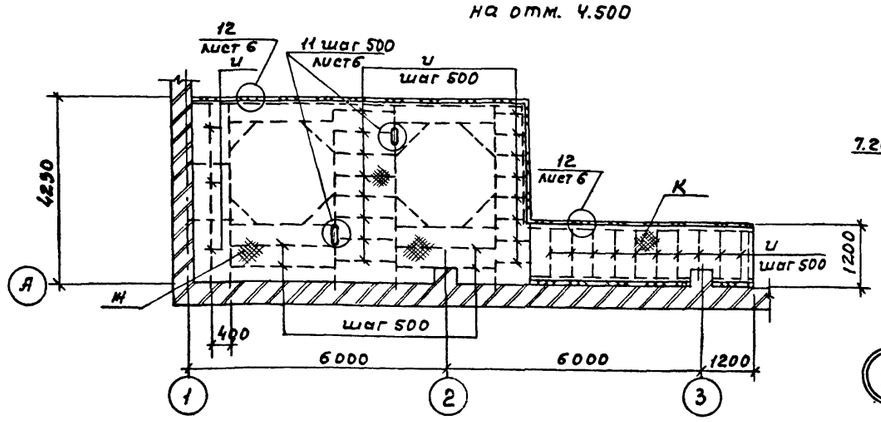

1—1

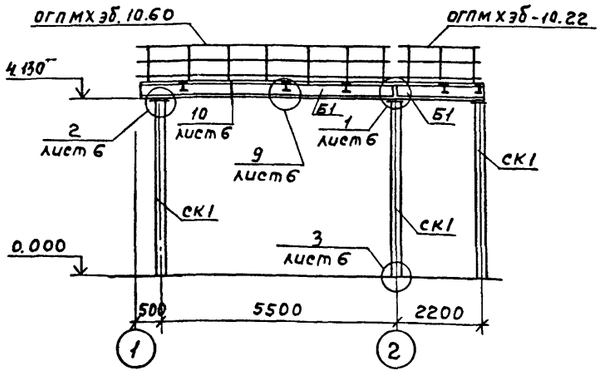

2—2

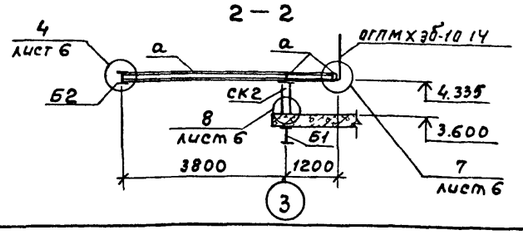

Схема расположения подвесных путей

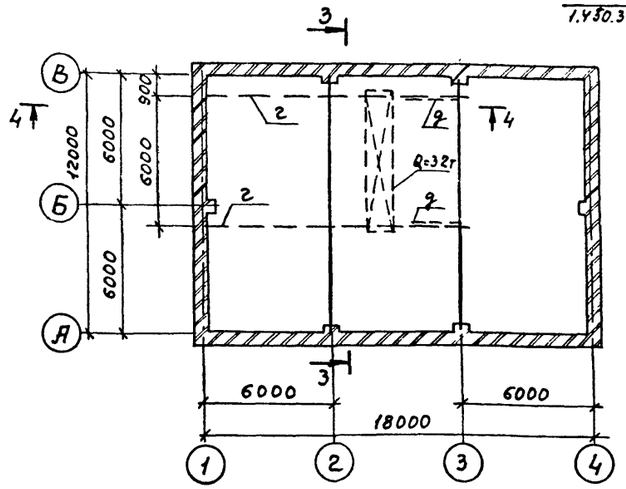

3—3

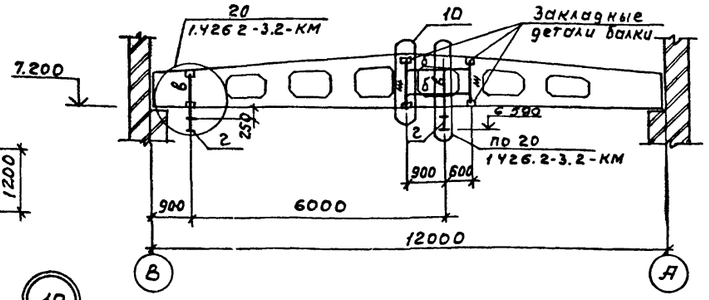

4—4

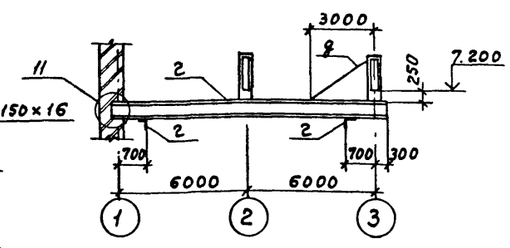

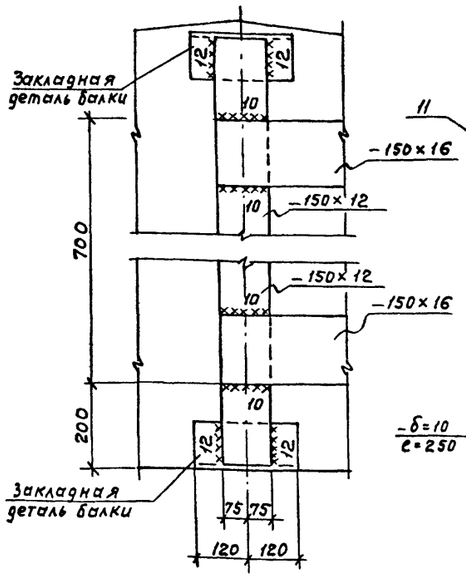

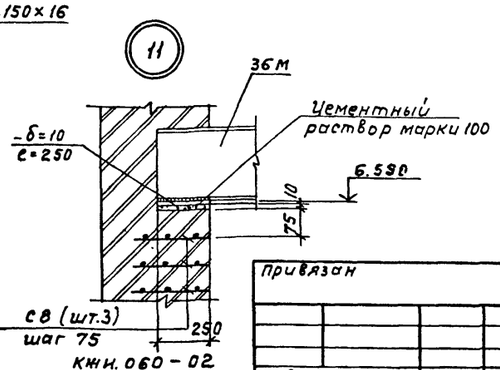

5—5

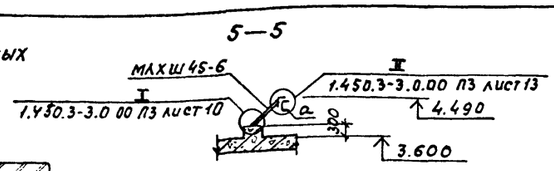

6—6

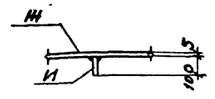

Ведомость элементов

Марка	Сечение Эскиз	Поз.	Состав	Опорные усилия M кНм	N кН	Q кН	Группа конструк	Марка металла	Примечание
СК1	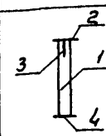	1	I 20К2	—	33	—	2	Вст3пс6-1	
		2	– 300×20					Вст3пс6-1	
		3	– 350×10					Вст3пс6-1	
		4	– 400×20					Вст3пс6-1	
СК2	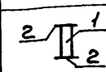	1	I 20К2	конструктивно			2	Вст3пс6-1	
		2	– 250×10					Вст3пс6-1	
Б1	I		I 35 Ш1	165.8	—	6.4	2	Вст3сп5-1	
Б2	I		I 23 Ш1	68	—	2.7	2	Вст3сп5-1	
а	[		[16	конструктивно			2	Вст3пс6-1	
б			– 150×16				1	09Г2С-6	
в			Гн профиль L 60×50×3				1	Вст3Гпс5	
г	I		I 36 М	—	—	550	1	Вст3Гпс5	
д	L		L 63×63×5				4	Вст3кп2	
е	L		L 100×100×8				4	Вст3пс6-1	
Ж			– 150×12				1	09Г2С-6	
И			– б=10	конструктивно			4	Вст3пс6-1	
К			сталь рифл. б=5	конструктивно			4	Вст3кп2	
МЛХШ 45-6.8							4		1.450.3-3 Вып. 1.4.1
ОГПМХЭБ 10.60							4		1.450.3-3 Вып. 1.4.1
ОГПМХЭБ 10.30							4		1.450.3-3 Вып. 1.4.1
ОГПМХЭБ 10.42							4		1.450.3-3 Вып. 1.4.1
ОГПМХЭБ 10.14							4		1.450.3-3 Вып. 1.4.1
ОГПМХЭБ 10.22							4		1.450.3-3 Вып. 1.4.1

Нач. отд ВК Мартынов

Инв. № подл. | Подпись и дата | Взам. инв. №

ГИП	Белоус	
Нач. отд	Винклер	
Н. контр	Хрупало	
Гл. конст	Хрупало	
Гл. спец.	Лисичкин	
Рук. гр.	Алехова	
Ст. инж.	Пронина	

Привязан

Инв. №

ТП 902-2-435.87 КМ

Очистные сооружения для сточных вод от мойки автомобилей с безнапорными гидроциклонами Q = 10 л/с.

стадия	лист	листов
Р	4	

Схема расположения стоек, балок, ограждений, лестниц на отм. Ч.500. Схема расположения подвесных путей

ГИПРОАВТОТРАНС г. Москва

ТП кжи. 060-02

22530-01 28 Копировал Максимова Формат А2

Альбом III

Схемы расположения стоек, балок, ограждений, лестниц

на отм. 1.200, 3.300, 3.600

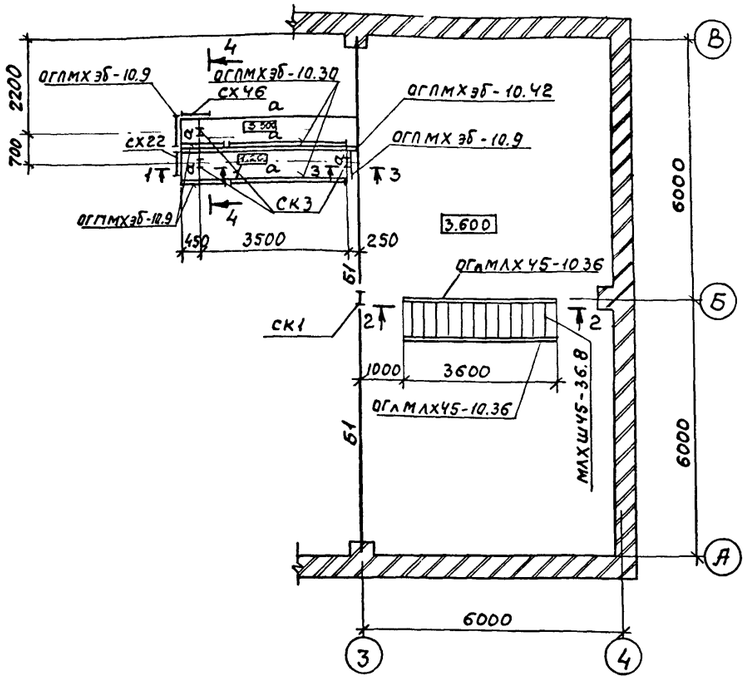

на отм. – 2.000

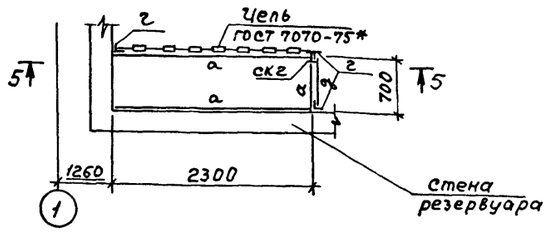

Схема расположения перекрытия
на отм. – 2.000

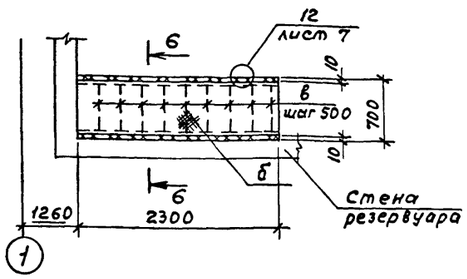

6 – 6

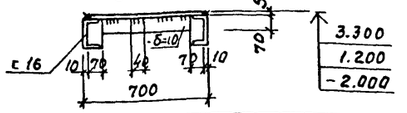

Ведомость элементов

Марка	Сечение: Эскиз	Поз.	Состав	Опорные усилия: M кНм	N кН	Q кН	Группа качества	Марка металла	Примечание
СК3	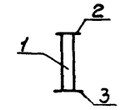	1	2 ∠ К2	—	0.08	—	2	Вст3пс6-1	
		2	–300×10					Вст3пс6-1	
		3	–400×20					Вст3пс6-1	
Б1	I		I 35 Ш1	165.8	—	6.4	2	Вст3пс5-1	
а	⊏		⊏ 16	конструктивно			2	Вст3пс6-1	
б			сталь рифл. δ=5	конструктивно			4	Вст3кп2	
в			–100×10	конструктивно			4	Вст3пс6-1	
г	L		L 63×63×5	конструктивно			4	Вст3кп2	
д	L		L 50×50×5	конструктивно			4	Вст3кп2	
е			–140×6	конструктивно			4	Вст3кп2	
МЛХШ 45-36.8							4		1.450.3-3 Вып. 1.4.1
СХ22							4		1.450.3-3 Вып. 1.4.1
СХ46							4		1.450.3-3 Вып. 1.4.1
ОГлМЛХ 45-10.36							4		1.450.3-3 Вып. 1.4.1
ОГлМЛХ 45-10.36							4		1.450.3-3 Вып. 1.4.1
ОГПМХЭБ 10.30							4		1.450.3-3 Вып. 1.4.1
ОГПМХЭБ 10.9							4		1.450.3-3 Вып. 1.4.1
ОГС24.4							4		1.450.3-3 Вып. 1.4.1

Схемы расположения перекрытий

на отм. 3.300

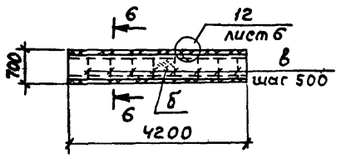

на отм. 1.200

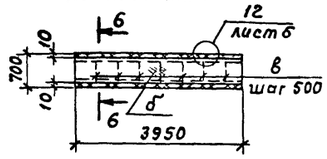

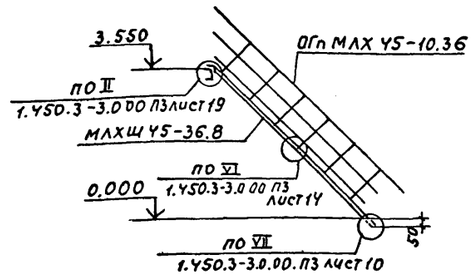

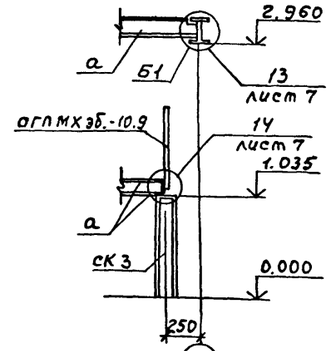

1 – 1

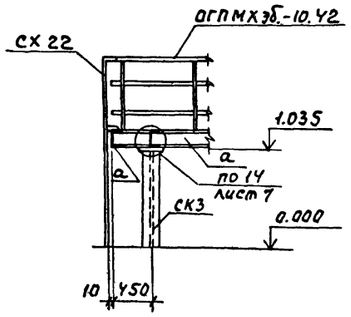

4 – 4

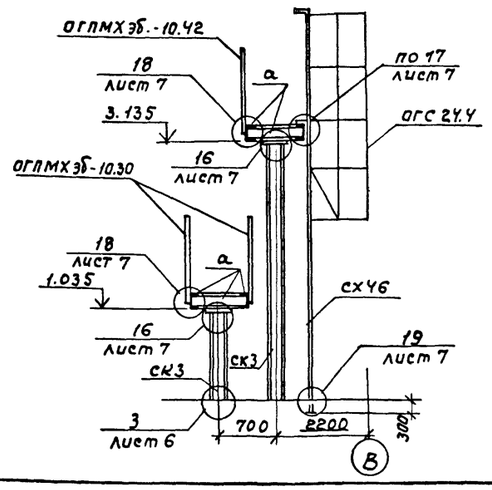

5 – 5

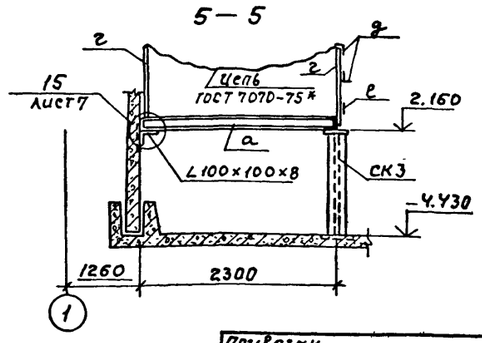

ГИП	Белоус		
Нач. отд	Винклер		
Н. контр	Хрупало		
Гл. конст	Хрупало		
Гл. спец.	Лисичкин		
Рук. гр.	Алехова		
Ст. инж.	Пронина		

Привязан

Инв. N

ТП 902-2-435.87 КМ

Очистные сооружения для сточных вод от мойки автомобилей с безнапорными гидроциклонами Q = 10 л/с.

Стадия	Лист	Листов
Р	5	

Схемы расположения стоек балок ограждений лестниц на отм. 1.200; 3.300, 3.600, – 2.000 схемы расположения перекрытий на отм. 3.300, 1.200 – 2.000

ГИПРОАВТОТРАНС г. Москва

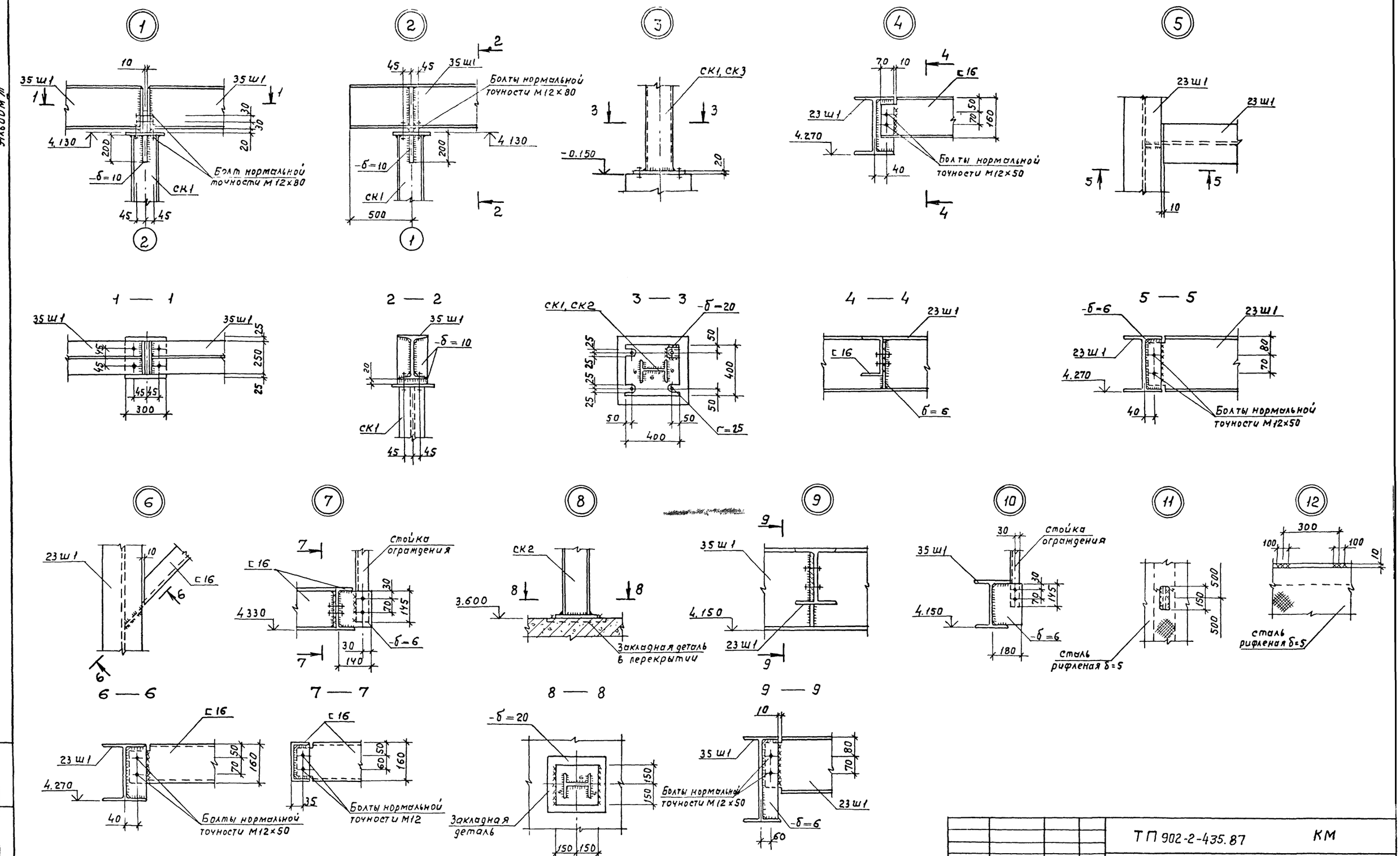

				ТП 902-2-435.87		КМ	
	ГИП	Белоус					
Привязан	Нач АСО	Винклер		Очистные сооружения для сточных вод от мойки автомобилей с безнапорными гидроциклонами Q=10 л/с	Стадия	Лист	Листов
	Н контр	Хрупало			Р	6	
	Гл констр	Хрупало					
	Гл спец.	Лисичкин		Узлы 1 ... 12	ГИПРОАВТОТРАНС г. Москва		
	Рук. гр	Алехова					
Инв. N	Инж.	Григорьева					

Инв. N подл. | Подпись и дата | Взам. инв. N

22530-01 30 Копировал Максимова Формат А2

13

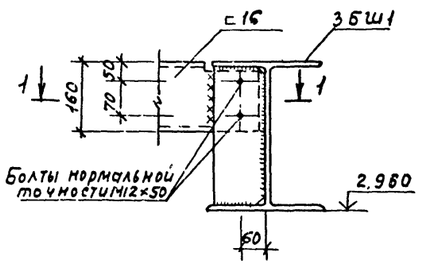

14

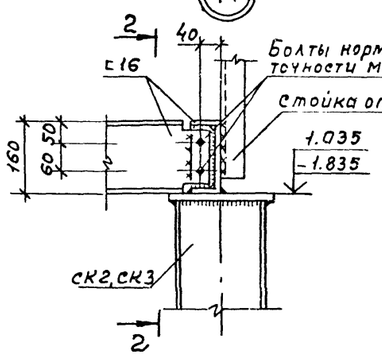

15

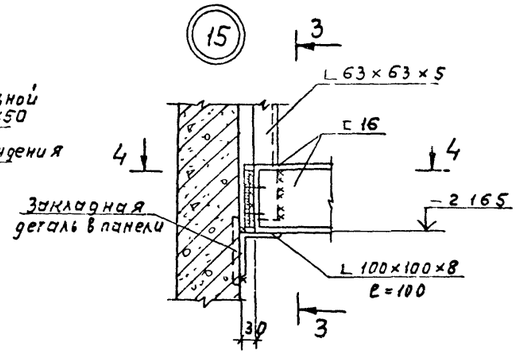

3 — 3

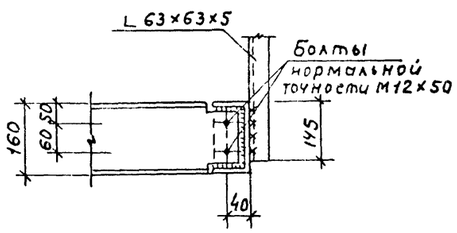

16

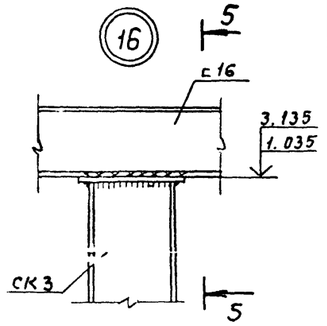

1 — 1

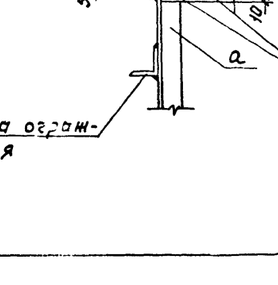

2 — 2

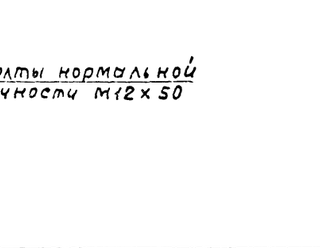

4 — 4

17

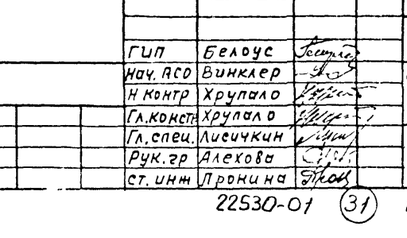

5 — 5

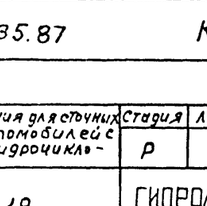

18

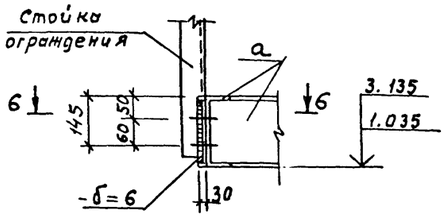

6 — 6

19

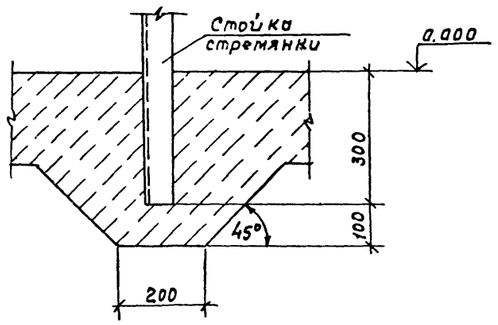

				ТП 902-2-435.87	КМ
	ГИП	Белоус			
Привязан	Нач. ПСО	Винклер		Очистные сооружения для сточных вод от мойки автомобилей с безнапорными гидроцикло-нами $q = 10$ л/с.	Стадия: Р; Лист: 7; Листов:
	Н. контр.	Хрупало			
	Гл. констр.	Хрупало			
	Гл. спец.	Лисичкин			
	Рук. гр.	Алекова		Узлы 13 ... 19	ГИПРОАВТОТРАНС г. МОСКВА
Инв. №	Ст. инж.	Пронина			

gost.e-ecolog.ru