ТИПОВОЙ ПРОЕКТ

902-2-384.85

ФЛОТАТОР

ЗАВОДСКОГО ИЗГОТОВЛЕНИЯ

ПРОИЗВОДИТЕЛЬНОСТЬЮ 5 КУБ.М В ЧАС

Альбом VIII

gost.e-ecolog.ru

Типовой проект

902-2-384.85

Флотатор заводского изготовления производительностью 5 куб. м в час

Альбом VIII

Состав проекта:

Альбом I Пояснительная записка. Ведомость объемов строительных и монтажных работ. Показатели результатов применения научно-технических достижений в строительных решениях.

Альбом II Технологическая и электротехническая части. Отопление и вентиляция

Альбом III Архитектурно-строительные решения. Конструкции железобетонные и металлические. Внутренние водопровод и канализация.

Альбом IV Строительные изделия.

Альбом V Задание заводу изготовителю на электротехнические щиты

Альбом VI Ведомости потребности в материалах

Альбом VII Спецификации оборудования.

Альбом VIII Конструкторская документация.

Альбом IX Сметы.

Разработан
проектным институтом
Союзводоканалпроект
Гл. инженер института Михайлов Д.Н
Гл. инженер проекта Гит Ф.М

Утвержден Госстроем СССР
протокола от 26.XII.84г. N 40
и введен в действие
в/о „Союзводоканалниипроект"
с 1 июня 1985 г
приказ от 22.05 1985г. №134

СОДЕРЖАНИЕ АЛЬБОМА

Наименование	Обозначение чертежа	№ № стр
Содержание альбома		2,3
Флотатор заводского изготовления производительностью 5 м³/ч	ТМ 80.00.00.00	4,6
Корпус	ТМ 80.01.00.00	6
Кронштейн	ТМ 80.01.01.00	7
Рама	ТМ 80.02.00.00	7
Смеситель	ТМ 80.03.00.00	7
Змеевик	ТМ 80.04.00.00	8
Механизм сгребания пены	ТМ 80.05.00.00	8
Звездочка Z=32 t=19.05	ТМ 80.05.01.00	9
Звездочка Z=32 t=19.05	ТМ 80.05.02.00	9
Звездочка Z=13 t=19.05	ТМ 80.05.03.00	9
Скребок	ТМ 80.05.04.00	9
Кронштейн	ТМ 80.05.05.00	10
Кронштейн	ТМ 80.05.06.00	10
Кронштейн	ТМ 80.05.07.00	10
Кронштейн	ТМ 80.05.08.00	11
Муфта	ТМ 80.05.09.00	11
Муфта	ТМ 80.05.10.00	11
Бак для коагулянта	ТМ 80.06.00.00	11,12
Бак напорный емк. 0,1 м³	ТМ 80.07.00.00	12
Цилиндр	ТМ 80.07.01.00	13
Вставка	ТМ 80.07.02.00	13
Бак для флокулянта	ТМ 80.08.00.00	13,14
Сетка	ТМ 80.08.01.00	14
Эжектор	ТМ 80.09.00.00	14
Коллектор	ТМ 80.10.00.00	14
Щит	ТМ 80 11.00.00	15
Щит	ТМ 80.12.00.00	15
Щит	ТМ 80.13.00.00	15
Щит	ТМ 80.14.00.00	15
Щит	ТМ 80.15.00.00	16
Щит	ТМ 80.16.00.00	16
Боковина	ТМ 80.17 00 00	16
Перекрытие	ТМ 80.18.00.00	16
Труба	ТМ 80.19.00.00	17
Патрубок	ТМ 80.20.00.00	17
Труба. Сборочный чертеж	ТМ 80.19 00.00 СБ	17
Змеевик. Сборочный чертеж	ТМ 80.04.00 00 СБ	17
Флотатор заводского изготовления производительностью 5м³/ч. Сборочный чертеж	ТМ 80.00.00.00 СБ	18-24
Гайка нажимная	ТМ 80.00.00.01	25
Диафрагма	ТМ 80.00.00.02	25
Кронштейн	ТМ 80.00.00.03	25
Кронштейн	ТМ 80.00.00.04	25
Штуцер	ТМ 80.00.00.05	26
Переход	ТМ 80.00.00.06	26
Фланец	ТМ 80.00.00.07	26
Диафрагма	ТМ 80.00.00.08	26
Сгон	ТМ 80.00.00.11	27
Уплотнение	ТМ 80.00.00.12	27
Линейка	ТМ 80.00.00.13	27
Щиток	ТМ 80.00.00.14	27
Направляющая	ТМ 80.00 00 15	28
Перемычка	ТМ 80.00 00.19	28
Стойка	ТМ 80.00.00.21	28
Стойка	ТМ 80.00.00.22	28
Стойка	ТМ 80.00.00.23	29
Прокладка	ТМ 80.00.00 25	29
Планка	ТМ 80.00.00.26	29
Стойка	ТМ 80.05.04.02	29
Корпус. Сборочный чертеж	ТМ 80.01.00.00 СБ	30,31
Стенка	ТМ 80.01.00.01	32
Стенка	ТМ 80.01.00.02	32
Стенка	ТМ 80.01.00 03	33
Перегородка	ТМ 80.01.00.05	33
Кронштейн	ТМ 80.01.01.00	33
Ребро	ТМ 80.01.01.01	33
Дно	ТМ 80.01.00.04	34
Стенка	ТМ 80.01.00.06	34
Дно	ТМ 80.01.00.07	34
Стенка	ТМ 80.01.00.09	34
Шпилька	ТМ 80.01.00.11	35
Ушка	ТМ 80.01.00.12	35
Планка	ТМ 80.01.00.13	35
Бабышка	ТМ 80.01.00.14	35
Дно	ТМ 80.01.00.08	36
Бабышка	ТМ 80.01.00.15	36
Сгон	ТМ 80.01.00.16	36
Хомут	ТМ 80.01.00.17	36
Патрубок	ТМ 80.01.00.18	37
Косынка	ТМ 80.01.00.19	37
Бабышка	ТМ 80.01.00.21	37
Перегородка	ТМ 80.01.00.22	37
Рама. Сборочный чертеж	ТМ 80.02.00.00 СБ	38-39
Прокладина	ТМ 80.02.00.01	40
Петля	ТМ 80.02.00.02	40
Петля	ТМ 80.02.00.03	40
Косынка	ТМ 80.02.00.06	40
Смеситель. Сборочный чертеж	ТМ 80.03.00.00 СБ	41
Патрубок	ТМ 80.03.00.01	42
Конус	ТМ 80.03.00.02	42
Цилиндр	ТМ 80.03.00.03	42
Косынка	ТМ 80.03.00.04	43
Лапа	ТМ 80.03.00.05	43
Дно	ТМ 80.03.00.06	43
Патрубок	ТМ 80.03.00.07	43
Механизм сгребания пены. Сборочный чертеж	ТМ 80.05.00.00 СБ	44,45
Вал	ТМ 80.05.00.01	46
Вал	ТМ 80.05.00.02	46
Пластик	ТМ 80.05.00.03	47
Валик	ТМ 80.05.00.04	47
Упор	ТМ 80.05.00.05	47
Щека	ТМ 80.05.04.01	47
Лист	ТМ 80.05.00.07	48
Пластина	ТМ 80.05.00.08	48
Скребок. Сборочный чертеж	ТМ 80.05.04.00 СБ	48
Звездочка Z=32; t=19.05		
Сборочный чертеж	ТМ 80.05.01.00 СБ	49
Звездочка Z=13; t=19.05		
Сборочный чертеж	ТМ 80.05.03.00 СБ	49
Звездочка Z=32; t=19.05		
Сборочный чертеж	ТМ 80.05.02.00 СБ	50
Кронштейн. Сборочный чертеж	ТМ 80.05.07.00 СБ	50
Ступица	ТМ 80.05.01.01	51
Диск	ТМ 80.05.01.02	51
Основание	ТМ 80.05.06.06	51
Ребро	ТМ 80.05.08.04	51
Платик	ТМ 80.05.08.11	52
Ступица	ТМ 80.05.02.01	52
Втулка	ТМ 80.05.02.02	52
Втулка	ТМ 80.05.03.01	53
Кронштейн. Сборочный чертеж.	ТМ 80.05.05.00 СБ	53
Лист	ТМ 80 05.05.01	54
Уголок	ТМ 80.05.05.02	54
Уголок	ТМ 80.05.05.03	54
Уголок	ТМ 80.05.03.04	54
Кронштейн. Сборочный чертеж	ТМ 80.05.06.00 СБ	55
Кронштейн. Сборочный чертеж	ТМ 80.05.08.00 СБ	55
Втулка	ТМ 80.05.05.02	56
Втулка	ТМ 80.05.06.03	56
Ребро	ТМ 80.05.06.04	56
Ребро	ТМ 80.05.06.05	56
Втулка	ТМ 80.05.07.01	57
Ребро	ТМ 80.05.07.02	57
Ребро	ТМ 80.05.07.03	57
Основание	ТМ 80.05.07.04	57
Бабышка	ТМ 80.05.05.01	58
Втулка	ТМ 80.05.08.01	58

Втулка	ТМ 80.05.08.02	58
Ребро	ТМ 80.05.08.03	58
Муфта. Сборочный чертеж	ТМ 80.05.09.00 СБ	59
Муфта. Сборочный чертеж	ТМ80.05.10.00 СБ	59
Полумуфта	ТМ 80.05.10.01	59
Крестовина	ТМ 80.05.10.02	59
Полумуфта	ТМ80.05.09.01	60
Крестовина	ТМ 80.05.09.02	60
Полумуфта	ТМ 80.05.09.03	60
Полумуфта	ТМ 80.05.10.03	60
Бак для коагулянта		
Сборочный чертеж	ТМ 80.06.00.00 СБ	61
Дно	ТМ 80.06.00.01	62
Платик	ТМ80.06.00.02	62
Фланец	ТМ 80.06.00.03	62
Фланец	ТМ 80.06.00.04	62
Бак напорный емк. 0,1 м³		
Сборочный чертеж	ТМ 80.07.00.00 СБ	63
Днище	ТМ 80.07.00.01	64
Днище	ТМ 80.07.00.03	64
Цилиндр. Сборочный чертеж	ТМ 80.07.01.00 СБ	65
Цилиндр	ТМ 80.07.01.01	65
Цилиндр	ТМ 80.07.00.02	65
Сопло	ТМ 80.07.00.04	65
Пятка	ТМ 80.07.00.05	66
Патрубок	ТМ 80.07.00.06	66
Патрубок	ТМ 80.07.00.07	66
Штуцер	ТМ 80.07.00.08	66
Вставка. Сборочный чертеж	ТМ 80.07.02.00 СБ	67
Труба	ТМ80.07.02.01	67
Фланец	ТМ 80.07.02.02	67
Сетка. Сборочный чертеж	ТМ 80.08.01.00 СБ	67
Патрубок. Сборочный чертеж	ТМ80.20.00.00 СБ	68
Труба	ТМ80.20.00.01	68
Патрубок	ТМ80.20.00.02	68
Штуцер	ТМ80.20.00.03	68
Бак для флокулянта.		
Сборочный чертеж	ТМ 80.08.00.00 СБ	69
Дно	ТМ80.08.00.01	70
Колено	ТМ 80.08.00.02	70
Патрубок	ТМ 80.08.00.03	70
Платик	ТМ 80.08.00.04	70

Болт	ТМ 80.05.00.09	71
Ось	ТМ 80.05.00.06	71
Эжектор. Сборочный чертеж	ТМ80.09.00.00. СБ	71
Конус входной	ТМ80.09.00.01	72
Корпус	ТМ80.09.00.02	72
Конус входной	ТМ 80.09.00.03	72
Сопло	ТМ 80.09.00.04	72
Коллектор. Сборочный чертеж	ТМ80.10.00.00 СБ	73
Патрубок	ТМ 80.10.00.05	73
Патрубок	ТМ 80.10.00.06	73
Труба	ТМ80.10.00.01	74
Труба	ТМ 80.10.00.02	74
Труба	ТМ 80.10.00.03	74
Труба	ТМ 80.10.00.04	74
Щит. Сборочный чертеж	ТМ 80.11.00.00. СБ	75
Щит. Сборочный чертеж	ТМ80.12.00.00 СБ	75
Щит. Сборочный чертеж	ТМ80.13.00.00 СБ	76
Щит. Сборочный чертеж	ТМ80.14.00.00 СБ	76
Щит. Сборочный чертеж	ТМ 80.15.00.00 СБ	76
Перекрытие. Сборочный чертеж	ТМ 80.18.00.00. СБ	76
Ручка	ТМ 80.11.00.01	77
Накладка	ТМ 80.15.00.02	77
Щит. Сборочный чертеж	ТМ 80.16.00.00 СБ	77
Боковина. Сборочный чертеж	ТМ 80.17.00.00 СБ	77
Технические условия	ТМ80.00.00.00ТУ	78,79
Ведомость покупных изделий	ТМ80 00.00.00ВП	80,81, 82

Формат	Зона	Поз	Обозначение	Наименование	Кол	Примечание
				Документация		
22			ТМ 80.00.00.00 СБ	Сборочный чертеж		1 листов
				Сборочные единицы		
11		1	ТМ 80.01.00.00	Корпус	1	
11		2	ТМ 80.02.00.00	Рама	1	
11		3	ТМ 80.03.00.00	Смеситель	1	
11		4	ТМ 80.04.00.00	Змеевик	1	
11		5	ТМ 80.05.00.00	Механизм сгребания пены	1	
11		6	ТМ 80.06.00.00	Бак для коагулянта	1	
11		7	ТМ 80.07.00.00	Напорный бак	1	
11		8	ТМ 80.08.00.00	Бак для флокулянта	1	
11		9	ТМ 80.09.00.00	Эжектор	1	
11		10	ТМ 80.10.00.00	Коллектор	1	
11		11	ТМ 80.11.00.00	Щит	1	
		12	-01	Щит	1	
11		13	ТМ 80.12.00.00	Щит	2	
		14	-01	Щит	2	
11		15	ТМ 80.13.00.00	Щит	1	
11		16	ТМ 80.14.00.00	Щит	1	

Инв.№ подл. | Подпись и дата | Взам. инв.№ | Инв.№ дубл. | Подпись и дата

ТМ 80.00.00.00

Изм.	Лист	№ докум.	Подпись	Дата
Разраб.		Еремина		
Провер.		Церковникова		
Т.контр.		Газушевская		
Н.контр.		Семенова		
Утв.		Ябдеев		

Флотатор заводского изготовления производительностью 5 м³/ч

Лит	Лист	Листов
И	1	8

Госстрой СССР СОЮЗВОДОКАНАЛПРОЕКТ г. Москва

Формат А1

Формат	Зона	Поз	Обозначение	Наименование	Кол	Примечание
11		17	ТМ 80.15.00.00	Щит	1	
11		18	ТМ 80.16.00.00	Щит	1	
11		19	ТМ 80.17.00.00	Боковина	2	
11		20	ТМ 80.18.0.0.00	Перекрытие	2	
		21	-01	Перекрытие	2	
		22	-02	Перекрытие	2	
11		23	ТМ 80.19.00.00	Труба	8	
11		24	ТМ 80.20.00.00	Патрубок	1	
				Детали		
11		29	ТМ 80.00.00.01	Гайка	1	
11		30	ТМ 80.00.00.02	Диафрагма	1	
11		31	ТМ 80.00.00.03	Кронштейн	1	
11		32	ТМ 80.00.00.04	Кронштейн	1	
11		33	ТМ 80.00.00.05	Штуцер	8	
11		34	ТМ 80.00.00.06	Переход	2	
11		35	ТМ 80.00.00.07	Фланец	12	
11		36	ТМ 80.00.00.08	Диафрагма	2	
11		38	ТМ 80.00.00.11	Сгон	7	
11		39	ТМ 80.00.00.12	Уплотнение	4	
11		40	ТМ 80.00.00.13	Линейка	1	
11		41	ТМ 80.00.00.14	Щиток	1	
11		42	ТМ 80.00.00.15	Направляющая	2	
БЧ		43	ТМ 80.00.00.16	Направляющая		

Инв.№ подл. | Подпись и дата | Взам. инв.№ | Инв.№ дубл. | Подпись и дата

ТМ 80.00.00.00

Изм. | Лист | № докум. | Подпись | Дата

Лист 2

Формат А1

Формат	Зона	Поз	Обозначение	Наименование	Кол	Примечание
БЧ		63	ТМ 80.00.00.35	Д нар = 70; Д вн = 40	1	0,01 кг
БЧ		64	ТМ 80.00.00.36	Шайба		
				Лист $\frac{\text{Б-3,0 ГОСТ 19903-74}}{\text{Ст.3 ГОСТ 16523-70}}$		
				Д нар = 45; Д вн = 35	1	0,01 кг
				Стандартные изделия		
				Болты ГОСТ 7798-70		
		68		М 8×20.58.01 15	7	
		69		М 10×25.58.01 15	8	
		70		М 12×25.58.01 15	16	
		71		М 12×50.58.01 15	36	
		72		М 16×60.58.01 15	48	
		73		М 16×65.58.01 15	4	
		74		Винт В1М6-8g×858.0115 ГОСТ 17473-80	100	
		75		Винт ВМ5-8g×658.0115 ГОСТ 1491-80	2	
				Гайки ГОСТ 5915-70		
		78		М 8.5.0115	7	
		79		М 10.5.0115	8	
		80		М 12.5.0115	44	
		81		М 16.5.0115	48	

Инв.№ подл. | Подпись и дата | Взам. инв.№ | Инв.№ дубл. | Подпись и дата

ТМ 80.00.00.00

Изм. | Лист | № докум. | Подпись | Дата

Лист 4

Формат А1

Формат	Зона	Поз.	Обозначение	Наименование	Кол	Примечание
				Уголок $\frac{\text{Б40×40×4 ГОСТ 8509-72}}{\text{Ст.3 ГОСТ 535-79}}$ L = 3350	2	8,1 кг
БЧ		45	ТМ 80.00.00.18	Кронштейн		
				Уголок $\frac{\text{Б-20×32×4 ГОСТ 8510-72}}{\text{Ст.3 ГОСТ 535-79}}$		
				L = 100	1	0,16 кг
11		46	ТМ 80.00.00.19	Перемычка	8	
11		47	ТМ 80.00.00.21	Стойка	2	
		48	-01	Стойка	2	
11		49	ТМ 80.00.00.22	Стойка	2	
		50	-01	Стойка	2	
11		51	ТМ 80.00.00.23	Стойка	2	
		52	-01	Стойка	2	
БЧ		53	ТМ 80.00.00.24	Связь		
				Уголок $\frac{\text{Б-20×32×4 ГОСТ 8510-72}}{\text{Ст.3 ГОСТ 535-79}}$		
				L = 2576	4	3,95 кг
11		54	ТМ 80.00.00.25	Прокладка	1	
11		55	ТМ 80.00.00.26	Планка	1	
БЧ		56	ТМ 80.00.00.27	Кольцо		
				Лист $\frac{\text{Б-3,0 ГОСТ 19903-74}}{\text{Ст.3 ГОСТ 16523-70}}$ Д нар = 30 Д вн = 26	1	0,02 кг
				Прокладка		
				Резина пластина1		
				Лист МБС-М-3		
				ГОСТ 7338-77		
БЧ		57	ТМ 80.00.00.28	Д нар. = 58; Д вн = 20	4	0,01 кг
БЧ		58	ТМ 80.00.00.29	Д нар. = 58; Д вн = 30	2	0,01 кг
БЧ		59	ТМ 80.00.00.31	Д нар. = 45; Д вн = 34	2	0,01 кг
БЧ		60	ТМ 80.00.00.32	Д нар. = 138; Д вн = 91	10	0,02 кг
БЧ		61	ТМ 80.00.00.33	Д нар. = 158; Д вн = 110	2	0,02 кг
БЧ		62	ТМ 80.00.00.34	Д нар. = 47; Д вн = 22	1	0,01 кг

Инв.№ подл. | Подпись и дата | Взам. инв.№ | Инв.№ дубл. | Подпись и дата

ТМ 80.00.00.00

Изм. | Лист | № докум. | Подпись | Дата

Лист 3

Формат А1

Формат	Зона	Поз.	Обозначение	Наименование	Кол.	Примеч.
		85		Шайба 10.65Г.0115		
				ГОСТ 6402-70	8	
		86		Шайба 16.65Г.0115		
				ГОСТ 6402-70	4	
		88		Шайба 12.02.0115		
				ГОСТ 10906-78	2	
		90		Шайба 10.02.0115		
				ГОСТ 11371-78	12	
		91		Шайба 12.02.0115 ГОСТ 11371-78	24	
		93		Втулка ПВД 25С		
				ОСТ-6-05-367-74	6	
				Фланцы ГОСТ 12820-80		
		95		1-15-10	1	
		96		1-80-10	5	
		97		1-100-10	1	
		98		Отвод 90°45х2.5		
				ГОСТ-17375-77	1	
		99		Отвод 90°57х3.0		
				ГОСТ 17375-77	3	
		100		Отвод 90°76х3.5		
				ГОСТ 17375-77	2	
		101		Отвод 90°89х3.5		
				ГОСТ 17375-77	2	
		102		Отвод 90°108х4		
				ГОСТ 17375-77	1	
		103		Переход К 57х4.0-		
				-45х2.5 ГОСТ 17378-77	1	

Инв.№ подл. | Подпись и дата | Взам. инв.№ | Инв.№ дубл. | Подпись и дата

Изм. Лист № докум. Подпись Дата

ТМ80.00.00.00

Лист 5

Формат А1

Формат	Зона	Поз.	Обозначение	Наименование	Кол.	Примеч.
		104		Переход К57х4-38х2 ГОСТ 17378-77	1	
				Муфты короткие		
				ГОСТ 8954-75		
		105		Муфта Ц-15	12	
		106		Муфта Ц-25	1	
		107		Муфта Ц-32	3	
		108		Муфта Ц-50	2	
				Контргайки ГОСТ 8961-75		
		110		Контргайка Ц-15	12	
		111		Контргайка Ц-25	1	
		112		Контргайка Ц-32	3	
		113		Контргайка Ц-50	2	
		115		Колпак Ц-15 ГОСТ 8952-75	1	
		117		Сгон 15-Ц ГОСТ 8969-75	12	
		118		Сгон 32-Ц ГОСТ 8969-75	2	
		119		Сгон 50-Ц ГОСТ 8969-75	2	
		120		Сгон 25-Ц ГОСТ 8969-75	1	
		121		Ротаметр местный		
				Типа РМ-IV ГОСТ 13045-81	1	
		122		Насос-дозатор		
				НД 2.5 40/25 К-14 А	1	
				ОСТ 26-06-2003-77	1	
		123		Насос-дозатор		
				НД 2.5 16/63-14 А		
				ОСТ 26-06-2003-77	1	

Инв.№ подл. | Подпись и дата | Взам. инв.№ | Инв.№ дубл. | Подпись и дата

Изм. Лист № докум. Подпись Дата

ТМ80.00.00.00

Лист 6

Формат А1

Формат	Зона	Поз.	Обозначение	Наименование	Кол.	Примеч.
				Материалы		
		140		Труба 15х2.5		
				ГОСТ 3262-75	15м	
		141		Труба 25х2.8		
				ГОСТ 3262-75	3м	
		142		Труба 32х2.8		
				ГОСТ 3262-75	3.5м	
		143		Труба 50х3.0		
				ГОСТ 3262-75	2м	
		144		Труба 65х3.2		
				ГОСТ 3262-75	1м	
		145		Труба 80х3.5		
				ГОСТ 3262-75	1.5	
		146		Труба ПВД 25С		
				ГОСТ 18599-83	4м	
		148		Полоса Б-2-4х32 ГОСТ 103-76		
				Ст3 ГОСТ 535-79	30м	
		149		Трубка 20-3.0		
				ГОСТ 8446-74	0.34м	
		150		Набивка сальниковая		
				крученая марки АПВ		
				ГОСТ 5152-77		

Инв.№ подл. | Подпись и дата | Взам. инв.№ | Инв.№ дубл. | Подпись и дата

Изм. Лист № докум. Подпись Дата

ТМ80.00.00.00

Лист 8

Формат А1

Формат	Зона	Поз.	Обозначение	Наименование	Кол.	Примеч.
				Прочие изделия		
		125		Насос х8/60-2-А-СД-У2		
				ТУ 26-06-1089-77	1	
		126		Вентиль ду 15		
				Ру16 15ч 8р2	12	
		127		Вентиль ду 25		
				Ру16 15ч 8р2	1	
		128		Вентиль ду 32		
				Ру16 15ч 8р2	1	
		129		Вентиль ду 50		
				Ру16 15ч 8р2	3	
		130		Вентиль ду 20		
				Ру16 15ч 93эм	1	
		132		Задвижка ду 80		
				Ру10 30ч 6бк II	5	
		133		Задвижка ду 100		
				Ру10 30ч 6бк	1	
		135		Клапан обратный		
				ду 15 Ру16 16кч11р	1	
		136		Клапан обратный		
				ду 32 Ру16 16кч11р	1	
		137		Запорное устройство		
				указателя уровня		
				ду 20 Ру16 12Б1бк.	1	

Инв.№ подл. | Подпись и дата | Взам. инв.№ | Инв.№ дубл. | Подпись и дата

Изм. Лист № докум. Подпись Дата

ТМ80.00.00.00

Лист 7

Копировал Доценко А-/20396-08 6 Формат А1

Типовой проект 902-284.85

Форм.	Зона	Поз.	Обозначение	Наименование	Кол.	Прим.
				Документация		
22			ТМ 80.01.00.00 СБ	Сборочный чертеж		
				Сборочные единицы		
11		1	ТМ 80.01.01.00	Кронштейн	2	
				Детали		
12		3	ТМ 80.01.00.01	Стенка	1	
12		4	ТМ 80.01.00.02	Стенка	1	
11		5	ТМ 80.01.00.03	Стенка	1	
11		6	ТМ 80.01.00.04	Дно	1	
11		7	ТМ 80.01.00.05	Перегородка	2	
11		8	ТМ 80.01.00.06	Стенка	1	
11		9	ТМ 80.01.00.07	Дно	1	
11		10	ТМ 80.01.00.08	Дно	1	
11		11	ТМ 80.01.00.09	Стенка	1	
11		12	ТМ 80.01.00.11	Шпилька	8	
		13	-01	Шпилька	4	
11		14	ТМ 80.01.00.12	Ушко	4	
11		15	ТМ 80.01.00.13	Планка	4	
11		16	ТМ 80.01.00.14	Бобышка	2	

Инв.№ подл. | Подп. и дата | Взам. инв.№ | Инв.№ дубл. | Подп. и дата

Изм.	Лист	№ докум.	Подп.	Дата
Разраб.	Дубинская			
Пров.	Целковикова			
Т. Контр.	Гадзиевская			
Н. Контр	Семенова			
Утв.	Авдеев			

ТМ 80.01.00.00

Корпус

Лит.	Лист	Листов
И	1	4

Госстрой СССР
Союзводоканалпроект
г. Москва

Формат А1

Форм.	Зона	Поз.	Обозначение	Наименование	Кол.	Прим.
11		17	ТМ 80.01.00.15	Бобышка	8	
11		18	ТМ 80.01.00.16	Сгон	1	
11		19	ТМ 80.01.00.17	Хомут	1	
11		20	ТМ 80.01.00.18	Патрубок	1	
11		21	ТМ 80.01.00.19	Косынка	1	
11		22	ТМ 80.01.00.21	Бобышка	1	
11		23	ТМ 80.01.00.22	Перегородка	3	
БЧ		24	ТМ 80.01.00.23	Отвод Труба 32×2,8 ГОСТ 3262-75. L=465	1	1,35кг
БЧ		25	ТМ 80.01.00.24	Перегородка Лист Б-2,0 ГОСТ 19903-74 Ст.3 ГОСТ 16523-70 942×1300	1	19,2кг
БЧ		26	ТМ 80.01.00.25	Перемычка Уголок Б-28×28×3 ГОСТ 8509-72 Ст.3 ГОСТ 535-79 L=942	5	1,2кг
БЧ		27	ТМ 80.01.00.26	Дно Лист Б-3,0 ГОСТ 19903-74 Ст.3 ГОСТ 16523-70 955×4103	1	92,2кг
БЧ		28	ТМ 80.01.00.27	Стенка Лист Б-3,0 ГОСТ 19903-74 Ст.3 ГОСТ 16523-70 952×400	1	8,9кг

Инв.№ подл. | Подп. и дата | Взам. инв.№ | Инв.№ дубл. | Подп. и дата

Изм.	Лист	№ докум.	Подп.	Дата

ТМ 80.01.00.00

Лист 2

Формат А1

Форм.	Зона	Поз.	Обозначение	Наименование	Кол.	Прим.
БЧ		37	ТМ 80.01.00.37	Угольник Уголок Б-63×63-4 ГОСТ 8509-72 Ст.3 ГОСТ 535-79 L=5000	2	19,5кг
БЧ		38	ТМ 80.01.00.38	Патрубок Труба 108×3 ГОСТ 10704-76 Д ГОСТ 10705-80 L=60	1	0,47кг
				Стандартные изделия		
		42		Гайка М5.5.0115 ГОСТ 5915-70	2	
				Фланцы ГОСТ 12820-80		
		43		1-32-2,5	1	0,79кг
		44		1-80-10	1	1,84кг
		45		1-100-10	1	2,14кг

Инв.№ подл. | Подп. и дата | Взам. инв.№ | Инв.№ дубл. | Подп. и дата

Изм.	Лист	№ Докум.	Подп.	Дата

ТМ 80.01.00.00

Лист 4

Формат А1

Форм.	Зона	Поз.	Обозначение	Наименование	Кол.	Прим.
БЧ		29	ТМ 80.01.00.28	Патрубок Труба 15×2,5 ГОСТ 3262-75, L=75	1	0,08кг
БЧ		30	ТМ 80.01.00.29	Труба Труба 65×3,2 ГОСТ 3262-75 L=1005	1	5,45кг
БЧ		31	ТМ 80.01.00.31	Стенка Лист Б-2,0 ГОСТ 19903-74 Ст.3 ГОСТ 16523-70 285×846	1	3,8кг
БЧ		32	ТМ 80.01.00.32	Патрубок Труба 50×3,0 ГОСТ 3262-75 L=65	2	0,27кг
БЧ		33	ТМ 80.01.00.33	Патрубок Труба 25×2,8 ГОСТ 3262-75 L=30	8	0,06кг
БЧ		34	ТМ 80.01.00.34	Патрубок Труба 80×3,5 ГОСТ 3262-75 L=70	1	0,5кг
БЧ		35	ТМ 80.01.00.35	Патрубок Труба 80×3,5 ГОСТ 3262-75 L=65	4	0,48кг
БЧ		36	ТМ 80.01.00.36	Поперечина Уголок Б-63×63-4 ГОСТ 8509-72 Ст.3 ГОСТ 535-79 L=1076	2	4,2кг

Инв.№ подл. | Подп. и дата | Взам. инв.№ | Инв.№ дубл. | Подп. и дата

Изм.	Лист	№ докум.	Подп.	Дата

ТМ 80.01.00.00

Лист 3

		Обозначение	Наименование	Кол	Примеч
			Документация		
		ТМ 80 01.01.00 СБ	Сборочный чертеж		
			Детали		
11	1	ТМ 80. 01. 01. 01	Ребро		
БЧ	2	ТМ 80. 01. 01. 02	Платик		
			Полоса Б2·4×80 ГОСТ 103-76 Ст. 3 ГОСТ 535-79		
			L = 310	1	0,8 кг
БЧ	3	ТМ 80. 01. 01. 03	Накладка		
			Полоса Б·2·4×80 ГОСТ 103-76 Ст. 3 ГОСТ 535-79		
			L = 200	1	0,5 кг

Изм	Лист	N докум.	Подп	Дата
Разраб		Марченко		
Пров		Дубинская		
Гл инж пр		Бодзилевская		
Н контр		Челковикова		
Утв		Авдеев В.		

ТМ 80. 01. 01. 00

Кронштейн

Лит	Лист	Листов
И		1

Госстрой СССР
СОЮЗВОДОКАНАЛПРОЕКТ
г. Москва

Формат А1

Форм	Зона	Поз	Обозначение	Наименование	Кол	Прим
				Документация		
22			ТМ 80 02 00 00 СБ	Сборочный чертеж		
				Детали		
11		1	ТМ 80 02 00.01	Прокладина	6	
11		2	ТМ 80 02 00.02	Петля	2	
11		3	ТМ 80. 02 00 03	Петля	2	
БЧ		4	ТМ 80. 02 00.04	Балка		
				Швеллер 10 ГОСТ 8240-72 Ст. 3 ГОСТ 535-79		
				L = 4008	3	34.43 кг
БЧ		5	ТМ 80. 02. 00 05	Балка		
				Швеллер 10 ГОСТ 8240-72 Ст 3 ГОСТ 535-79		
				L = 1650	2	14.2 кг
11		6	ТМ 80.02.00 06	Ребро	8	
БЧ		7	ТМ 80.02 00. 07	Балка		
				Уголок 50×50×5 ГОСТ 8509-72 Ст 3 535-79		
				L = 4100	1	12,5 кг
БЧ		8	ТМ 80 02. 00. 08	Опора		
				Уголок 63×63×4 ГОСТ 8509-72 Ст 3 ГОСТ 535-79		
				L = 654	9	2,6 кг

Инв. № подл. | Подпись, дата | Взам. инв. № | Инв. № дубл. | Подпись, дата

Изм	Лист	N докум	Подп	Дата
Разраб		Дубинская		
Пров		Челковикова		
Гл инж пр		Бодзилевская		
Н контр		Семенова		
Утв		Авдеев		

ТМ 80. 02. 00. 00

Рама

Лит	Лист	Листов
И	1	2

Госстрой СССР
СОЮЗВОДОКАНАЛПРОЕКТ
г. Москва

Формат А1

Форм	Зона	Поз	Обозначение	Наименование	Кол	Примеч
				Документация		
22			ТМ 80 03 00.00 СБ	Сборочный чертеж		
				Детали		
11		1	ТМ 80. 03. 00 01	Патрубок	1	
12		2	ТМ 80 03 00 02	Конус	1	
11		3	ТМ 80 03 00 03	Цилиндр	1	
11		4	ТМ 80 03 00 04	Косынка	2	
11		5	ТМ 80 03 00 05	Лапа	2	
11		6	ТМ 80. 03 00.06	Дно	1	
11		7	ТМ 80. 03 00.07	Патрубок	1	
				Стандартные изделия		
		8		Фланец 1-32-6 ГОСТ 12820-80	1	

Изм	Лист	N докум	Подп	Дата
Разраб		Марченко		
Пров		Семенова		
Гл инж пр		Бодзилевская		
Н контр		Блохов		
Утв		Авдеев		

ТМ 80. 03. 00 00

Смеситель

Лит	Лист	Листов
И		1

Госстрой СССР
СОЮЗВОДОКАНАЛПРОЕКТ
г. Москва

Формат А1

Форм	Зона	Поз	Обозначение	Наименование	Кол	Примеч
БЧ		9	ТМ 80 02 00 09	Опора		
				Уголок 63×63×4 ГОСТ 8509-72 Ст 3 ГОСТ 535-79		
				L = 450	2	1,76 кг
БЧ		10	ТМ 80 02 00.10	Планка		
				Полоса Б-4×60 ГОСТ 103-76 Ст 3 ГОСТ 535-79		
				L = 700	8	1,3 кг

Инв. № подл. | Подпись и дата | Инв. № дубл. | Взам. инв. № | Подпись и дата

Изм	Лист	N докум	Подпись	Дата

ТМ 80 02. 00. 00

Лист 2

Формат А4

Альбом VIII

Типовой проект 902-2-384 85

Форм.	Зона	Поз.	Обозначение	Наименование	Кол.	Прим.
				Документация		
11			ТМ80.04.00.00 СБ	Сборочный чертеж		
				Детали		
Б4		1	ТМ80.04.00.01	Труба		
				Труба 25×2,8		
				ГОСТ 3262-75		
				Lр = 1890	1	3.8 кг
Б4		2	ТМ80.04.00.02	Шайба		
				Лист Б-4.0 ГОСТ 19903-74		
				Ст.3 ГОСТ 14637-79		
				Dнар.=45; Dвн=35	1	0.02 кг

Изм	Лист	N докум	Подп.	Дата
Разраб	Марченко			
Провер	Дубинская			
Т.Контр	Годзишевская			
Н.Контр.	Цековикова			
Утв.	Авдеев			

ТМ 80.04.00.00

Змеевик

Лит	Лист	Листов
И		1

Госстрой СССР
СОЮЗВОДОКАНАЛПРОЕКТ
г. Москва

Формат 11

Форм.	Зона	Поз.	Обозначение	Наименование	Кол.	Прим.
				Документация		
22			ТМ80.05.00.00 СБ	Сборочный чертеж		2 листа
				Сборочные единицы		
11		1	ТМ80.05.01.00	Звездочка Z=32; t=19.05	2	
11		2	ТМ80.05.02.00	Звездочка Z=32, t=19.05	2	
11		3	ТМ80.05.03.00	Звездочка Z=13; t=19.05	2	
11		4	ТМ80.05.04.00	Скребок	4	
11		5	ТМ80.05.05.00	Кронштейн	1	
11		6	ТМ80.05.06.00	Кронштейн	2	
11		7	ТМ80.05.07.00	Кронштейн	2	
11		8	ТМ80.05.08.00	Кронштейн	2	
11		9	ТМ80.05.09.00	Муфта	1	
11		10	ТМ80.05.10.00	Муфта	1	
				Детали		
12		13	ТМ80.05.00.01	Вал	1	
12		14	ТМ80.05.00.02	Вал	4	
11		15	ТМ80.05.00.03	Платик	2	
11		16	ТМ80.05.00.04	Валик	2	
11		17	ТМ80.05.00.05	Упор	16	
11		18	ТМ80.05.00.06	Ось	4	
11		19	ТМ80.05.00.07	Лист	4	
11		20	ТМ80.05.00.08	Пластина	2	
11		21	ТМ80.05.00.09	Болт	2	

Изм	Лист	N докум	Подп.	Дата
Разраб.	Дубинская			
Пров.	Решетникова			
Гл.инж.пр	Целковикова			
Н. Контр.	Годзишевская			
Утв.	Авдеев			

ТМ80.05.00.00

Механизм сгребания пены

Лит	Лист	Листов
И	1	3

Госстрой СССР
СОЮЗВОДОКАНАЛПРОЕКТ
г. Москва

Формат 11

Форм.	Зона	Поз.	Обозначение	Наименование	Кол.	Прим.
		47		Масленка 1.6 ГОСТ 20905-75	6	
		48		Муфта упругая		
				Втулочно-пальцевая		
				16-11-1.2-16-11.2-		
				-У3 ГОСТ 21424-75	1	
				Прочие изделия		
		49		Редуктор		
				24-40-20-52-2-2	1	
		50		Редуктор		
				24-63-50-51-1-2	1	
		51		Электродвигатель		
				4АА Е56 А4У		
				0.06 кВт 1500 об/мин.		
				220В	1	
		52		Цепь ПРЛ-19.05-2950		
				ГОСТ 13568-75	9м	

Изм	Лист	N докум	Подп.	Дата

ТМ80.05.00.00

Лист 3

Формат 11

Форм.	Зона	Поз.	Обозначение	Наименование	Кол.	Прим.
11		22	ТМ80.05.00.11	Платик	2	
Б4		23	ТМ80.05.00.12	Пробка ф4 и 8×5		
				Ст.3 ГОСТ 380-71	4	
				Стандартные изделия		
				Болты ГОСТ 7798-70		
		26		М10×30.58.0115	12	
		27		М10×25.58.0115	6	
		28		М10×16.58.0115	32	
				Шпильки ГОСТ 22032-76		
		29		М12-6д×25.58	8	
		30		М5-6д×16.58	4	
				Гайки ГОСТ 5915-70		
		31		М16.5.0115	2	
		32		М12.5.0115	8	
		33		М10.5.0115	18	
		34		М6.5.0115	32	
		35		М5.5.0115	4	
				Гайки ГОСТ 11871-80		
		36		ВМ20×2.7Н.05.05	2	
		37		ВМ20×2.7Н.05.05	2	
				Шайбы ГОСТ 6402-70		
		38		20.65Г	2	
		39		18.65Г	2	
		40		12.65Г	8	
		41		10.65Г	18	
		42		6.65Г	32	
		43		5.65Г	4	
		44		Шплинт 1.6×10 ГОСТ 379-79	16	
				Шпонки ГОСТ 23360-78		
		45		8×7×32	2	
		46		8×7×28	1	

Изм.	Лист	N докум.	Подп.	Дата

ТМ80.05.00.00

Лист 2

Формат 11

		Обозначение	Наименование		Примечание
			Документация		
12		ТМ 80.05.01 00СБ	Сборочный чертеж		
			Детали		
11	1	ТМ 80. 05 01.01	Ступица	1	
11	2	ТМ 80. 05.01.02	Диск	1	

Изм.	Лист	№ докум.	Подпись	Дата
Разраб		Марченко		
Провер.		Дубинская		
Т. контр.		Радышевская		
Н. контр.		Щелкобикова		
Утв.		Авдеев		

ТМ 80.05.01.00

Звездочка
Z=32 t=1905

Лит.	Лист	Листов
И	-	1

Госстрой СССР
Союзводоканалпроект
г. Москва

Формат 11

		Обозначение	Наименование		Примечание
			Документация		
12		ТМ 80 .05.02.00СБ	Сборочный чертеж		
			Детали		
11	1	ТМ80. 05.02.01	Ступица	1	
11	2	ТМ80.05.02.02	Втулка	1	
11	3	ТМ80 .05.01.02	Диск	1	

Инв. № подл. | Подпись и дата | Взам. инв. № | Инв. № дубл. | Подпись и дата

Изм.	Лист	№ докум.	Подпись	Дата
Разраб		Марченко		
Пров		Решетникова		
Т. контр.		Радышевская		
Н. контр.		Дубинская		
Утв.		Авдеев		

ТМ 80.05.02.00

Звездочка
Z=32 t=19.05

Лит	Лист	Листов
И	—	1

Госстрой СССР
Союзводоканалпроект
г. Москва

Формат 11

		Обозначение	Наименование	кол.	Примечание
			Документация		
12		ТМ 80.05.04.00 СБ	Сборочный чертеж		
			Детали		
11	11	ТМ 80.05.04.01	Щека	2	
11	11	ТМ 80.05.04.02	Стойка	1	

Изм.	Лист	№ докум.	Подпись	Дата
Разраб		Марченко		
Пров.		Дубинская		
Т. контр		Радышевская		
Н. контр		Щелкобикова		
Утв		Авдеев		

ТМ 80.05.04.00

Скребок

Лит	Лист	Листов
И		1

Госстрой СССР
СОЮЗВОДОКАНАЛПРОЕКТ
г. Москва

Формат 11

		Обозначение	Наименование		Примечание
			Документация		
12		ТМ 80. 05. 03 00 СБ	Сборочный чертеж		
			Детали		
11	1	ТМ 80 05 03.01	Втулка	1	
64	2	ТМ 80 05.03 02	Звездочка		
			Сталь 45 ГОСТ 1050-74	1	0,67 кг

Инв. № подл. | Подпись и дата | Взам. инв. № | Инв. № дубл. | Подпись и дата

Изм.	Лист	№ докум.	Подпись	Дата
Разраб		Марченко		
Пров		Дубинская		
Т. контр		Радышевская		
Н. контр.		Щелкобикова		
Утв.		Авдеев		

ТМ 80. 05.03.00

Звездочка
Z=13 t=19.05

Лит	Лист	Листов
И		1

Госстрой СССР
СОЮЗВОДОКАНАЛПРОЕКТ
г. Москва

Формат 11

Формат	Зона	Поз.	Обозначение	Наименование	Кол.	Прим.
				Документация		
22			ТМ80.05.05.00 СБ	Сборочный чертеж		
				Детали		
11		1	ТМ80.05.05.01	Лист	1	
11		2	ТМ80.05.05.02	Уголок	1	
11		3	-01	Уголок	1	
11		4	ТМ80.05.05.03	Уголок	1	
11		5	-01	Уголок	1	
11		6	ТМ80.05.05.04	Уголок	1	
БЧ		7	ТМ80.05.05.05	Уголок Уголок $\frac{Б\text{-}40\times40\times5\ ГОСТ\ 8509\text{-}72}{Ст.3\ ГОСТ\ 535\text{-}79}$ $L = 450$	2	1.3
БЧ		8	ТМ80.05.05.06	Уголок Уголок $\frac{Б\text{-}40\times40\times5\ ГОСТ\ 8509\text{-}72}{Ст.3\ ГОСТ\ 535\text{-}79}$ $L = 340$	1	1.0

Изм.	Лист	№ докум.	Подпись	Дата	ТМ80.05.05.00			
Разраб.		Марченко			Кронштейн	Лит	Лист	Листов
Провер.		Дубинская				И	—	2
Т.контр.		Подзишевская				Госстрой СССР СОЮЗВОДОКАНАЛПРОЕКТ г. Москва		
Н.контр.		Целковикова						
Утв.		Авдеев						

Инв.№ подл. | Подпись и дата | Взам. инв.№ | Инв.№ дубл. | Подпись и дата

Формат 11

Формат	Зона	Поз.	Обозначение	Наименование	Кол.	Прим.
БЧ		9	ТМ80.05.05.07	Планка Б-218×40 ГОСТ 103-76 Полоса Ст.3 ГОСТ 535-79 $L = 230$	2	1.3
БЧ		10	ТМ80.05.05.08	Планка Полоса Б-218×40 ГОСТ 103-76 Ст.3 ГОСТ 535-79 $L = 110$	2	0.62
БЧ		11	ТМ80.05.05.09	Планка Б-32.0 ГОСТ 19903-74 Лист Ст.3 ГОСТ 14637-79 40×190	2	1.9
БЧ		12	ТМ80.05.05.10	Швеллер Швеллер 6.5 ГОСТ 8240-72 Ст.3 ГОСТ 535-29 $L = 110$	2	0.65кг

Инв.№ подл. | Подпись и дата | Взам. инв.№ | Инв.№ дубл. | Подпись и дата

Изм. | Лист | № докум. | Подпись | Дата — ТМ80.05.05.00 — Лист 2

Формат 11

Формат	Зона	Поз.	Обозначение	Наименование	Кол.	Прим.
				Документация		
12			ТМ80.05.07.00 СБ	Сборочный чертеж		
				Детали		
11		1	ТМ80.05.07.01	Втулка	1	
11		2	ТМ80.05.07.02	Ребро	1	
11		3	ТМ80.05.07.03	Ребро	1	
11		4	ТМ80.05.07.04	Основание	1	
11		5	ТМ80.05.06.01	Бобышка	1	

Изм.	Лист	№ докум.	Подпись	Дата	ТМ80.05.07.00			
Разраб.		Марченко			Кронштейн	Лит	Лист	Листов
Пров.		Дубинская				И		1
Т.контр.		Подзишевская				Госстрой СССР СОЮЗВОДОКАНАЛПРОЕКТ г. Москва		
Н.контр.		Целковикова						
Утв.		Авдеев						

Инв.№ подл. | Подпись и дата | Взам. инв.№ | Инв.№ дубл. | Подпись и дата

Формат 11

Формат	Зона	Поз.	Обозначение	Наименование	Кол.	Прим.
				Документация		
12			ТМ80.05.06.00	Сборочный чертеж		
				Детали		
11		1	ТМ80.05.06.01	Бобышка	1	
11		2	ТМ80.05.06.02	Втулка	1	
11		3	ТМ80.05.06.03	Втулка	1	
11		4	ТМ80.05.06.04	Ребро	1	
11		5	ТМ80.05.06.05	Ребро	1	
11		6	ТМ80.05.06.06	Основание	1	

Изм.	Лист	№ докум.	Подпись	Дата	ТМ80.05.06.00			
Разраб.		Марченко			Кронштейн	Лит	Лист	Листов
Пров.		Дубинская				И		1
Т.контр.		Подзишевская				Госстрой СССР СОЮЗВОДОКАНАЛПРОЕКТ г. Москва		
Н.контр.		Целковикова						
Утв.		Авдеев						

Инв.№ подл. | Подпись и дата | Взам. инв.№ | Инв.№ дубл. | Подпись и дата

Формат	Зона	Поз.	Обозначение	Наименование	Кол	Примечание
				Документация		
12			ТМ80. 05.08.00 СБ	Сборочный чертеж		
				Детали		
11		1	ТМ80. 05.08.01	Втулка	1	
11		2	ТМ80. 05.08.02	Втулка	1	
11		3	ТМ80. 05.08.03	Ребро	1	
11		4	ТМ80. 05.08.04	Ребро	1	
11		5	ТМ80. 05.06.01	Бобышка	1	
11		6	ТМ80. 05.06.06	Основание	1	

Изм.	Лист	№ докум.	Подпись	Дата
Разраб.		Марченко		
Провер.		Дубинская		
Т. контр		Годзишевская		
Н. контр		Щелкобикова		
Утв.		Абдеев		

ТМ80. 05.08 00

Кронштейн

Лит	Лист	Листов
И		1

Госстрой СССР СОЮЗВОДОКАНАЛПРОЕКТ г. Москва

Формат А1

Формат	Зона	Поз.	Обозначение	Наименование	Кол.	Примечания
				Документация		
11			ТМ80. 05.09.00 СБ	Сборочный чертеж		
				Детали		
11		1	ТМ80. 05.09.01	Полумуфта	1	
11		2	ТМ80 05.09.02	Крестовина	1	
11		3	ТМ80 05.09.03	Полумуфта	1	

Инв. № подл. | Подпись и дата | Взам. инв. № | Инв. № дубл. | Подпись и дата

Изм.	Лист	№ докум	Подпись	Дата
Разраб		Марченко		
Провер.		Дубинская		
Т контр		Годзишевская		
Н контр		Щелкобикова		
Утв		Абдеев		

ТМ80. 05.09 00

Муфта

Лит	Лист	Листов
И		1

Госстрой СССР СОЮЗВОДОКАНАЛПРОЕКТ г. Москва

Формат А1

Формат	Зона	Поз.	Обозначение	Наименование		Примечание
				Документация		
22			ТМ80.06.00.00 СБ	Сборочный чертеж		
				Детали		
11		1	ТМ 80.06.00.01	Дно	1	
11		2	ТМ 80.06.00.02	Платик	4	
11		3	ТМ80. 06.00.03	Фланец	1	
11		4	ТМ80.06.00.04	Фланец	1	
БЧ		5	ТМ80.06.00.05	Стенка		
				Лист Б-3.0 ГОСТ 19903-74 / Ст3 ГОСТ 16523-70		
				394 х 743	2	6.9
БЧ		6	ТМ80.06.00.06	Стенка		
				Лист Б-3.0 ГОСТ 19903-74 / Ст3 ГОСТ 16523-70		
				494 х 743	2	8.6
БЧ		7	ТМ80.06.00.07	Поперечина		
				Уголок Б-40х40х4 ГОСТ 8509-72 / Ст3 ГОСТ 535-79		
				L = 480	4	1.16
БЧ		8	ТМ80.06.00.08	Связь		
				Уголок Б-40х40х4 ГОСТ 8509-72 / Ст. 3 ГОСТ 535-79		
				L = 500	4	1.21

Инв. № подл. | Подпись и дата | Взам. инв. № | Инв. № дубл. | Подпись и дата

Изм.	Лист	№ докум	Подпись	Дата
Разраб.		Марченко		
Пров.		Щелкобикова		
Т. контр		Годзишевская		
Н. контр		Семенова		
Утв.		Абдеев		

ТМ 80.06.00.00

Бак для коагулянта

Лит	Лист	Листов
И	1	3

Госстрои СССР СОЮЗВОДОКАНАЛПРОЕКТ г. Москва

Формат А1

Формат	Зона	Поз.	Обозначение	Наименование	Кол	Примечание
				Документация		
11			ТМ 80. 05 10.00 СБ	Сборочный чертеж		
				Детали		
11		1	ТМ80. 05.10.01	Полумуфта	1	
11		2	ТМ80 05.10.02	Крестовина	1	
11		3	ТМ80. 05.10.03	Полумуфта	1	

Инв. № подл. | Подпись и дата | Взам. инв. № | Инв. № дубл. | Подпись и дата

Изм.	Лист	№ докум.	Подпись	Дата
Разраб		Марченко		
Пробер		Дубинская		
Т контр		Годзишевская		
Н контр		Щелкобикова		
Утв		Абдеев		

ТМ80. 05.10.00

Муфта

Лит	Лист	Листов
И	—	1

Госстрой СССР СОЮЗВОДОКАНАЛПРОЕКТ г. Москва

Формат А1

Альбом VIII

Типовой проект 902-2-384.85

Формат	Зона	Поз.	Обозначение	Наименование	Кол.	Примеч.
Б4		9	ТМ 80.06.00.09	Прокладка		
				Резина, пластина, 1		
				лист ТМКЩ-М-3		
				ГОСТ 7338-77		
				Днар = 58, Двн = 20	1	0.01 кг.
Б4		10	ТМ 80.06.00.11	Прокладка		
				Резина, пластина. 1		
				лист, ТМКЩ-М-3		
				ГОСТ 7338-77		
				Днар.=102, Двн=50	1	0.02 кг.
Б4		11	ТМ 80.06.00.12	Лапа		
				Уголок Б-40×40×4 ГОСТ 8509-72		
				Ст 3 ГОСТ 535-79		
				L = 755	4	1.8 кг.
				Стандартные изделия		
		12		Шпилька М12-6g×50.58.0115		
				ГОСТ 22034-76	4	
		13		Шпилька М16-6g×50.58.0115		
				ГОСТ 22034-76	4	
		14		Гайка М12.5.0115		
				ГОСТ 5915-70	4	
		15		Гайка М16.5.0115		
				ГОСТ 5915-70	4	
				Прочие изделия		
		16		Вентиль диафрагмовый эмалированный		
				Фланцевый		

Подпись и дата | Инв. № дубл. | Взам. инв. № | Подпись и дата | Инв. № подл.

Изм. | Лист | № докум. | Подпись | Дата

ТМ 80.06.00.00

Лист 2

Формат 11

Формат	Зона	Поз.	Обозначение	Наименование	Кол.	Примеч.
				15Ч 93 эм, Ду 20		
				Ру 1.6 МПа (16 кгс/см²)	1	
		17		Вентиль диафрагмовый эмалированный		
				Фланцевый		
				15Ч 94 эм, Ду 50		
				Ру 1 МПа (10 кгс/см²)	1	
				Материалы		
		18		Резина 1976		Гумирование для агрессивной среды сернокислого алюминия

Подпись и дата | Инв. № дубл. | Взам. инв. № | Подпись и дата | Инв. № подл.

Изм. | Лист | № докум. | Подпись | Дата

ТМ 80.06.00.00

Лист 3

Формат 11

Формат	Зона	Поз.	Обозначение	Наименование.	Кол.	Примечание.
				Стандартные изделия		
		13		Болт М16×60 58.0115		
				ГОСТ 7798-70	8	
		14		Гайка М16 5.01.15		
				ГОСТ 5915-70	8	
				Покупные изделия		
		15		Манометр показывающий общего назначения шкала 0-16 кгс/см²		
				ОБМ1-100		
				Томский манометровый завод	1	

Подпись и дата | Инв. № дубл. | Взам. инв. № | Подпись и дата | Инв. № подл.

Изм. | Лист | № докум | Подпись | Дата

ТМ 80.07.00.00

Лист 2

Формат 11

Формат	Зона	Поз.	Обозначение	Наименование	Кол.	Примечание.
				Документация		
22			ТМ 80.07.00.00СБ	Сборочный чертеж.		
				Сборочные единицы		
11		1	ТМ 80.07.01.00	Цилиндр	1	
11		2	ТМ 80.07.02.00	Вставка	1	
				Детали		
12		3	ТМ 80.07.00.01	Днище	1	
11		4	ТМ 80.07.00.02	Цилиндр	1	
12		5	ТМ 80.07.00.03	Днище	1	
11		6	ТМ 80.07.00.04	Сопло	1	
11		7	ТМ 80.07.00.05	Пятка	4	
11		8	ТМ 80.07.00.06	Патрубок	1	
11		9	ТМ 80.07.00.07	Патрубок	1	
11		10	ТМ 80.07.00.08	Штуцер	1	
Б4		11	ТМ 80.07.00.09	Лапа		
				Уголок Б-40×40×5 ГОСТ 8509-72		
				Ст. 3 ГОСТ 535-79		
				L = 414	4	1.22 кг
Б4		12	ТМ 80.07.00.10	Прокладка		
				Пластина I, лист		
				МБС-М-3 ГОСТ 7338-77		
				Днар.=202; Двн.=61	1	0,02 кг

Подпись и дата | Инв. № дубл. | Взам. инв. № | Подпись и дата | Инв. № подл.

Изм.	Лист	№ докум.	Подпись	Дата
Разраб.		Марченко		
Пров.		Дубинская		
Т. контр.		Годзишевская		
Н. контр.		Целковикова		
Утв.		Авдеев		

ТМ 80.07.00.00

Бак напорный емк. 0.1 м³ V=0,1 м³; Ру=0,6 МПа (6 кгс/см²)

Лит.	Лист.	Листов
И	1	2

Госстрой СССР СОЮЗВОДОКАНАЛПРОЕКТ г. Москва

20396-08 13 Формат 11

Формат	Зона	Поз.	Обозначение	Наименование	Кол.	Прим.
				Документация		
11			ТМ 80. 07. 01. 00 СБ	Сборочный чертеж		
				Детали		
11		1	ТМ 80. 07. 01. 01	Цилиндр	1	
				Стандартные изделия		
		2		Фланец 1-150-6 ГОСТ 12820-80	1	

Изм	Лист	N докум	Подп.	Дата
Разраб.		Марченко		
Провер.		Дубинская		
Гл. инж. пр.		Годзишевская		
Н. Контр.		Целковикова		
Утв		Авдеев		

ТМ 80.07.01.00

Цилиндр

Лит	Лист	Листов
И		1

Госстрой СССР
СОЮЗВОДОКАНАЛПРОЕКТ
г. Москва

Формат 11

Формат	Зона	Поз.	Обозначение	Наименование	Кол.	Прим.
				Документация		
11			ТМ 80. 07. 02. 00 СБ	Сборочный чертеж		
				Детали		
11		1	ТМ 80. 07. 02. 01	Труба	1	
11		2	ТМ 80. 07. 02. 02	Фланец	1	

Изм	Лист	N докум.	Подп.	Дата
Разраб.		Марченко		
Пров.		Дубинская		
Гл. инж. пр.		Годзишевская		
Н. Контр.		Целковикова		
Утв.		Авдеев		

ТМ 80. 07. 02. 00

Вставка

Лит	Лист	Листов
И		1

Госстрой СССР
СОЮЗВОДОКАНАЛПРОЕКТ
г. Москва

Формат 11

Формат	Зона	Поз.	Обозначение	Наименование	Кол.	Прим.
54		11	ТМ 80.08.00.08	Стойка		
				Уголок 40×40×4 ГОСТ 8509-72 Ст.3 ГОСТ 535-79		
				L=814	4	2,0кг
54		12	ТМ 80. 08. 00. 09	Связка		
				Уголок Б-40×40×4 ГОСТ 8509-72 Ст.3 ГОСТ 535-79		
				L=806	4	2,0кг
54		13	ТМ 80. 08. 00. 10	Связка		
				Уголок Б-40×40×4 ГОСТ 8509-72 Ст.3 ГОСТ 535-79		
				L=486	4	1,0кг
54		14	ТМ 80. 08. 00. 11	Угольник		
				Уголок 40×40×4 ГОСТ 8509-72 Ст 3 ГОСТ 535-79		
				L=100	1	0,24кг
54		15	ТМ 80.08. 00.12	Подкладка		
				Резина - пластина I, Лист, ТМКЩ-М-5		
				ГОСТ 7338-77, 100×100мм	1	0.07кг
54		16	ТМ80.08.00.13	Патрубок		
				Труба 50×3 ГОСТ 3262-75		
				L=60	2	0,3кг
54		17	ТМ 80. 08. 00. 14	Угольник		
				Уголок 20×20×3 ГОСТ 8509-72 Ст.3 ГОСТ 535-79		
				L=400	2	0,4кг
54		18	ТМ80.08.00.15	Прокладка		
				Резина - пластина I, Лист, ТМКЩ-М3		
				ГОСТ 7338-77		
				Dнар.=100 Dвн=55	2	0.04кг

Изм	Лист	N докум.	Подп.	Дата

ТМ 80.08.00 00

Лист 2

Формат 11

Формат	Зона	Поз.	Обозначение	Наименование	Кол.	Примеч.
				Документация		
22			ТМ 80.08.00.00 СБ	Сборочный чертеж		
				Сборочные единицы		
11		1	ТМ80. 08. 01. 00	Сетка	1	
				Детали		
11		3	ТМ80. 08. 00. 01	Дно	1	
11		4	ТМ 80. 08 00. 02	Колено	1	
		5	-01	Колено	1	
11		6	ТМ80. 08. 00. 03	Патрубок	1	
11		7	ТМ 80. 08. 00. 04	Платик	4	
54		8	ТМ 80. 08. 00.05	Стенка		
				Лист Б-3,0 ГОСТ 19903-74 Ст. 3 ГОСТ 16523-70 625×400	2	6,0кг
54		9	ТМ 80. 08. 00. 06	Стенка		
				Лист Б-3,0 ГОСТ 19903-74 Ст. 3 ГОСТ 16523-70 802×625	2	12,0кг
54		10	ТМ 80. 08. 00. 07	Перемычка		
				Лист Б-3,0 ГОСТ 19903-74 Ст. 3 ГОСТ 16523-70 630×400	1	6,0кг

Изм	Лист	N докум.	Подп	Дата
Разраб.		Марченко		
Пров		Дубинская		
Гл. инж. пр.		Благоё		
Н. Контр.		Целковикова		
Утв		Авдеев		

ТМ 80. 08. 00. 00

Бак для флокулянта

Лит.	Лист	Листов
И	1	3

Госстрой СССР
СОЮЗВОДОКАНАЛПРОЕКТ
г. Москва

Формат 11

20396-08 14

Альбом VIII

Типовой проект 902-2-304.85

Формат	Зона	Поз.	Обозначение	Наименование	Кол.	Прим.
				Уголь ник		
				Уголок 20х20х3 ГОСТ 8509-72		
				L=360 Ст 3 ГОСТ 535-79	2	0,3 кг
				Стандартные изделия		
		22		Болт М12х50.58.0115		
				ГОСТ 7798-70	8	
		23		Гайка М12.5.0115		
				ГОСТ 5915-70	8	
		24		Фланец 1-50-2,5		
				ГОСТ 12820-80	2	
		25		Ниппель 32		
				ГОСТ 8958-75	1	
		26		Муфта длинная 32		
				ГОСТ 8955-75	1	
		27		Контргайка 32		
				ГОСТ 8961-75	1	
				Прочие изделия		
		30		Вентиль муфтовый		
				15Ч8р Ду 32	1	
		31		Вентиль фланцевый		
				15Ч9р2 Ду 50	2	
		32		Переносная мешалка 2-0.4-0.4		
				n=300 об/мин с электродвигателем		
				ВАО072-4 (или 86384)	1	

Инв. N подл. | Подп. и дата | Взам. инв. N | Инв. N дубл. | Подп. и дата

Изм	Лист	N докум	Подп	Дата

ТМ 80.08. 00.00

Лист 3

Формат 11

Формат	Зона	Поз.	Обозначение	Наименование	Кол.	Прим.
				Документация		
11			ТМ 80. 08 01 00 СБ	Сборочный чертеж		
				Детали		
БЧ	1		ТМ 80. 08 01 01	Лист		
				Лист Б-3,0 ГОСТ 19903-74 / Ст 3 ГОСТ 16523-70	1	3,4
БЧ	2		ТМ 80. 08. 01 02	Скоба		
				Круг В5 ГОСТ 2590-71 / Ст 3 ГОСТ 535-79		
				L=510	2	0,08

Инв. N подл. | Подп. и дата | Взам. инв. N | Инв. N дубл. | Подп. и дата

Изм	Лист	N докум	Подп	Дата
Разраб.		Марченко		
Пров		Дубинская		
Гл. инж. пр		Радзишевская		
Н. Контр		Целковикова		
Утв		Авдеев		

ТМ80. 08. 01. 00

Сетка

Лит.	Лист	Листов
И		1

Госстрой СССР
СОЮЗВОДОКАНАЛПРОЕКТ
г. Москва

Формат 11

Формат	Зона	Поз.	Обозначение	Наименование	Кол.	Прим.
				Документация		
12			ТМ 80.10. 00. 00 СБ	Сборочный чертеж		
				Детали		
11	1		ТМ 80. 10. 00.01	Труба	1	
11	2		ТМ 80 10. 00 02	Труба	1	
11	3		ТМ 80. 10. 00. 03	Труба	1	
11	4		ТМ 80. 10. 00. 04	Труба	1	
11	5		ТМ 80. 10. 00 05	Патрубок	5	
11	6		ТМ 80. 10. 00. 06	Патрубок	1	
БЧ	7		ТМ 80. 10 00 07	Заглушка		
				Лист Б-3,0 ГОСТ 19903-71 / Ст 3 ГОСТ 16523-70		
				ф 102	1	0,03
				Стандартные изделия		
		9		Фланец 1-80-6		
				ГОСТ 12820-80	4	
		10		Отвод 90° 89х3,5		
				ГОСТ 17375-77	4	

Инв. N подл. | Подп. и дата | Взам. инв. N | Инв. N дубл. | Подп. и дата

Изм	Лист	N докум	Подп	Дата
Разраб.		Марченко		
Пров.		Дубинская		
Гл. инж. пр		Радзишевская		
Н. Контр		Целковикова		
Утв.		Авдеев		

ТМ 80. 10. 00. 00

Коллектор

Лит	Лист	Листов
И		1

Госстрой СССР
СОЮЗВОДОКАНАЛПРОЕКТ
г Москва

Формат 11

Формат	Зона	Поз.	Обозначение	Наименование	Кол.	Прим.
	1			Документация		
12			ТМ80 09.00.00 СБ	Сборочный чертеж		
				Детали		
11	1		ТМ80 09 00 01	Конус входной	1	
11	2		ТМ 80.09.00.02	Корпус	1	
11	3		ТМ 80.09.00.03	Конус выходной	1	
11	4		ТМ 80.01 00 04	Сопло	1	
				Стандартные изделия		
		5		Кран пробно-спускной сальниковый с прямым спуском и ниппелем 10Б19Бк ГОСТ 22595-77	1	

Инв. N подл. | Подп. и дата | Взам. инв. N | Инв. N дубл. | Подп. и дата

Изм	Лист	N докум	Подп	Дата
Разраб		Марченко		
Пров		Дубинская		
Гл. инж. пр		Радзишевская		
Н. Контр		Целковикова		
Утв		Авдеев		

ТМ80. 09. 00. 00

Эжектор

Лит	Лист	Листов
И		1

Госстрой СССР
СОЮЗВОДОКАНАЛПРОЕКТ
г Москва

Формат 11

Форм.	Зона	Поз.	Обозначение	Наименование	кол.	Примеч
				Документация		
12			ТМ 80.11.00.00 СБ	Сборочный чертеж		
				Детали		
11		1	ТМ 80.11.00.01	Ручка	2	
БЧ		2	ТМ 80.11.00.02	Лист		
				Лист Б-08 ГОСТ 19903-74 Ст.3 ГОСТ 16523-70	1	2,9кг
				Стандартные изделия		
		3		Заклепка 4х12 ГОСТ 10299-80	4	

Изм.	Лист	№ докум.	Подп.	Дата
Разраб.		Марченко		
Пров.		Семенова		
Т.контр.		Годзишевская		
Н.контр.		Целковикова		
Утв.		Авдеев		

ТМ 80.11.00.00

Щит

Лит	Лист	Листов
И		1

Госстрой СССР
СОЮЗВОДОКАНАЛПРОЕКТ
г. Москва

Формат А1

Форм.	Зона	Поз.	Обозначение	Наименование	кол.	Примеч
				Документация		
12			ТМ80 12.00 00 СБ	Сборочный чертеж		
				Детали		
11		1	ТМ80 11. 00 01	Ручка	2	
БЧ		2	ТМ80 12 00.01	Лист		
				Лист Б-08 ГОСТ 19903-74 Ст 3 ГОСТ 16523-70	1	2,7кг
БЧ		3	ТМ80 12. 00. 02	Стекло		
				Стекло ТОСМ5 бесцветное		
				прозрачное ГОСТ 17622-72		
				290 × 590	1	0.4кг
				Стандартные изделия		
		4		Заклепка 4×12 ГОСТ 10299-80	4	
				Прочие изделия		
		5		Резина ТУ38-5-204-65, Пр-2	1	Москабс. з-д Каучук
		6		Резина ТУ38-5-204-69, Пр-13 L = 1800	1	Москабс з-д Каучук

Подпись, дата | Инв. № подл. | Взам. инв. № | Инв. № дубл. | Подпись, дата

Изм.	Лист	№ докум.	Подп.	Дата
Разраб.		Марченко		
Пров.		Семенова		
Т. конт.		Годзишевская		
Н. конт.		Целковикова		
Утв.		Авдеев		

ТМ 80. 12.00.00

Щит.

Лит	Лист	Листов
И		1

Госстрой СССР
СОЮЗВОДОКАНАЛПРОЕКТ
г. Москва

Формат А1

Форм.	Зона	Поз.	Обозначение	Наименование	кол.	Прим.
				Документация		
11			ТМ 80.14.00.00 СБ	Сборочный чертеж		
				Детали		
11		1	ТМ80. 11.00.01	Ручка	2	
БЧ		2	ТМ 80. 14. 00.01	Лист		
				Лист Б-08 ГОСТ 19903-74 Ст.3 ГОСТ 16523-70	1	3,7кг
				Стандартные изделия		
		3		Заклепка 4х12 ГОСТ 10299-80	4	

Изм.	Лист	№ докум.	Подп.	Дата
Разраб.		Марченко		
Пров.		Семенова		
Т.контр.		Годзишевская		
Н.контр.		Целковикова		
Утв.		Авдеев		

ТМ 80. 14. 00.00

Щит.

Лит	Лист	Листов
И		1

Госстрой СССР
СОЮЗВОДОКАНАЛПРОЕКТ
г. Москва

Формат А1

Форм.	Зона	Поз.	Обозначение	Наименование	кол.	Примеч
				Документация		
11			ТМ 80. 13.00 00 СБ	Сборочный чертеж		
				Детали		
11		1	ТМ. 80 11. 00 01	Ручка	2	
БЧ		2	ТМ 80 13 00.01	Лист		
				Лист Б-0.8 ГОСТ 19903-79 Ст 3 ГОСТ 16523-70	1	3.7кг
БЧ		3	ТМ 80 13 00 02	Фланец		
				Лист Б-2.0 ГОСТ 19903-79 Ст 3 ГОСТ 16523-70	1	0.6
				Стандартные изделия		
		4		Заклепка 4х12 ГОСТ 10299-80	4	

Подп. и дата | Инв. № дубл. | Взам. инв. № | Подпись, дата | Инв. № подл.

Изм.	Лист	№ докум.	Подп.	Дата
Разраб.		Марченко		
Провер.		Семенова		
Т. конт.		Годзишевская		
Н. конт.		Целковикова		
Утв.		Авдеев		

ТМ 80. 13. 00.00

Щит

Лит	Лист	Листов
И		1

Госстрой СССР
СОЮЗВОДОКАНАЛПРОЕКТ
г. Москва

Формат А1

Альбом VIII

Типовой проект 902-2-384.85

Форм.	Зона	Поз.	Обозначение	Наименование	Кол	Прим
				Документация		
11			ТМ 80.15.00.00 СБ	Сборочный чертеж		
				Детали		
11		1	ТМ 80.11.00.01	Ручка	2	
11		2	ТМ 80.15.00.01	Накладка	1	
Б4		3	ТМ 80.15.00.02	Лист		
				Лист Б-0.8 ГОСТ 19903-74 / Ст.3 ГОСТ 16523-70	1	3.04кг
Б4		4	ТМ 80.15.00.03	Планка		
				Лист Б-2.0 ГОСТ 19903-74 / Ст.3 ГОСТ 16523-70		
				20×440	2	0.14кг
Б4		5	ТМ 80.15.00.04	Планка		
				Лист Б-2.0 ГОСТ 19903-74 / Ст.3 ГОСТ 16523-70		
				20×200	2	0.07кг
				Стандартные изделия		
		6		Винт В1 М6-8д×8.0115		
				ГОСТ 17473-80	3	
		7		Заклепка 4×12		
				ГОСТ 10299-80	4	

Подпись и дата | Инв. N дубл. | Взам. инв. N | Подпись и дата | Инв. N подл.

Изм	Лист	N докум	Подп	Дата
Разраб.		Марченко		
Пров.		Семенова		
Т. Контр.		Годзишевская		
Н. Контр.		Целковикова		
Утв.		Авдеев		

ТМ 80.15.00.00

Щит

Лит	Лист	Листов
И		1

Госстрой СССР
СОЮЗВОДОКАНАЛПРОЕКТ
г. Москва

Формат 11

Форм	Зона	Поз	Обозначение	Наименование	Кол.	Прим.
				Документация		
11			ТМ 80.16.00.00 СБ	Сборочный чертеж		
				Детали		
11		1	ТМ 80.11.00.01	Ручка	2	
Б4		2	ТМ 80.16.00.01	Лист		
				Лист Б-0.8 ГОСТ 19903-74 / Ст.3 ГОСТ 16523-70	1	2,4кг
				Стандартные изделия		
		3		Заклепка 4×12		
				ГОСТ 10299-80	4	

Подпись и дата | Инв. N дубл. | Взам. инв. N | Подпись и дата | Инв. N подл.

Изм	Лист	N докум	Подп	Дата
Разраб.		Марченко		
Пров.		Семенова		
Гл. инж. пр.		Годзишевская		
Н. Контр.		Целковикова		
Утв.		Авдеев		

ТМ 80.16.00.00

Щит

Лит	Лист	Листов
И		1

Госстрой СССР
СОЮЗВОДОКАНАЛПРОЕКТ
г. Москва

Формат 11

Формат	Зона	Поз	Обозначение	Наименование	Кол.	Прим.
				Документация		
11			ТМ 80.18.00.00 СБ	Сборочный чертеж		
				Детали		
11		1	ТМ 80.11.00.01	Ручка	2	
			Переменные данные для исполнений			
				ТМ 80.18.00.00		
Б4		2	ТМ 80.18.00.01	Лист		
				Лист Б-0.8 ГОСТ 19903-74 / Ст.3 ГОСТ 16523-70	1	3.2кг
				ТМ 80.18.00.00-01		
Б4		2	ТМ 80.18.00.01-01	Лист		
				Лист Б-0.8 ГОСТ 19903-74 / Ст.3 ГОСТ 16523-70	1	5.8кг
				ТМ 80.18.00.00-02		
Б4		2	ТМ 80.18.00.01-02	Лист		
				Лист Б-0.8 ГОСТ 19903-74 / Ст.3 ГОСТ 16523-70	1	7.5кг

Подпись и дата | Инв. N дубл. | Взам. инв. N | Подпись и дата | Инв. N подл.

Изм	Лист	N докум.	Подп.	Дата
Разраб.		Марченко		
Пров.		Семенова		
Т. Контр.		Годзишевская		
Н. Контр.		Целковикова		
Утв.		Авдеев		

ТМ 80.18.00.00

Перекрытие

Лит.	Лист	Листов
И		1

Госстрой СССР
СОЮЗВОДОКАНАЛПРОЕКТ
г. Москва

Формат 11

Формат	Зона	Поз.	Обозначение	Наименование	Кол.	Прим.
				Документация		
11			ТМ 80.17.00.00 СБ	Сборочный чертеж		
				Детали		
11		1	ТМ 80.11.00.01	Ручка	2	
Б4		2	ТМ 80.17.00.01	Лист		
				Лист Б-0.8 ГОСТ 19903-74 / Ст.3 ГОСТ 16523-70	1	2,4кг
Б4		3	ТМ 80.17.00.02	Стекло		
				Стекло ТОСН5 бесцветное		
				Прозрачное ГОСТ 17622-72		
				250×590	1	0,4кг
				Стандарные изделия		
		4		Заклепка 4×12 ГОСТ 10299-80	4	
				Прочие изделия		
		5		Резина ТУ38-5-204-65, Пр-2	1	Московский з-д „Каучук"
		6		Резина ТУ38-5-204-65 Пр-13		
				L=1800	1	Московский з-д „Каучук"

Подпись и дата | Инв. N дубл. | Взам. инв. N | Подпись и дата | Инв. N подл.

Изм	Лист	N докум	Подп	Дата
Разраб.		Марченко		
Пров.		Семенова		
Т. Контр.		Годзишевская		
Н. Контр.		Целковикова		
Утв.		Авдеев		

ТМ 80.17.00.00

Боковина

Лит	Лист	Листов
И		1

Госстрой СССР
СОЮЗВОДОКАНАЛПРОЕКТ
г. Москва

Копир. Лаврухина 20396-08 17 Формат 11

Формат	Зона	Поз	Обозначение	Наименование	Кол.	Примечание
				Документация		
11			ТМ 80.19.00.00 СБ	Сборочный чертеж		
				Детали		
Б4		1	ТМ 80.19.00.01	Труба		
				Труба 15×2,5		
				ГОСТ 3262-75; L=902	1	1,04кг
Б4		2	ТМ 80.19.00.02	Заглушка		
				Лист Б-3,0 ГОСТ 19903-74		
				Ст3 ГОСТ 16523-70		
				ф 16	1	0,005кг

Изм	Лист	№ докум.	Подпись	Дата
Разраб.		Марченко		
Пров		Семенова		
Т. контр.		Годзишевская		
Н контр.		Целковикова		
Утв		Авдеев		

ТМ 80.19.00.00

Труба

Лит.	Лист	Листов
И		1

Госстрой СССР
СОЮЗВОДОКАНАЛПРОЕКТ
г. Москва

Формат А1

Формат	Зона	Поз.	Обозначение	Наименование	Кол	Примечание
				Документация		
11			ТМ 80.20 00.00.СБ	Сборочный чертеж		
				Детали		
11		1	ТМ 80.20. 00.01	Труба	1	
11		2	ТМ 80. 20. 00.02	Патрубок	2	
11		3	ТМ 80 20 00.03	Штуцер	1	

Изм	Лист	Подпись	Подпись	Дата
Разраб		Марченко		
Пров		Семенова		
Т.контр		Годзишевская		
Н контр		Целковикова		
Утв.		Авдеев		

ТМ.80.20.00.00

Патрубок

Лит	Лист	Листов
И		1

Госстрой СССР
СОЮЗВОДОКАНАЛПРОЕКТ
г. Москва

Формат А1

Инв. № подл. | Подпись и дата | Взам. инв. № | Инв. № дубл. | Подпись и дата

ТМ80.19.00.00СБ

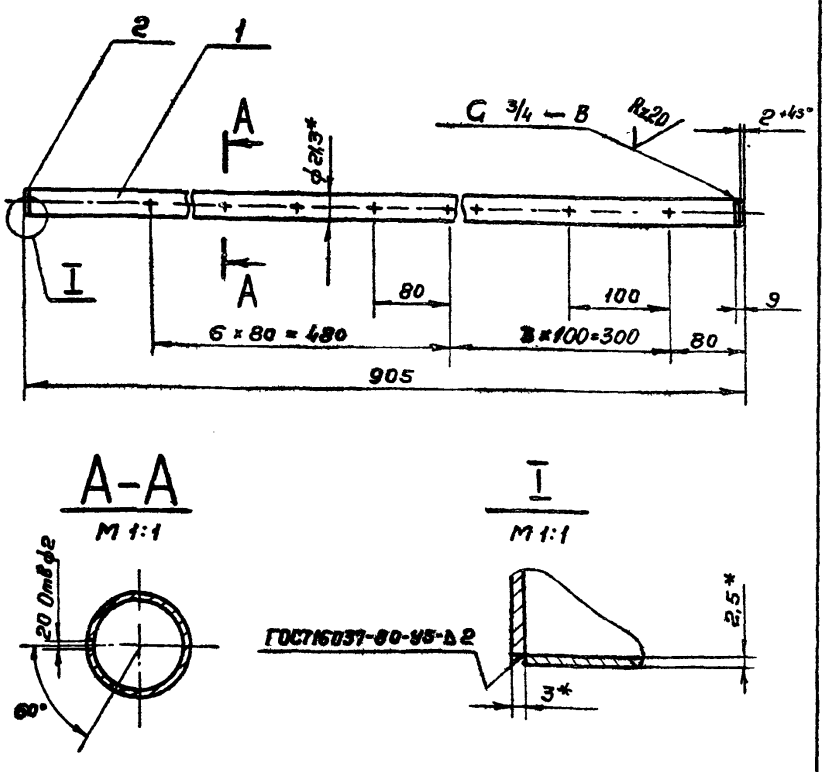

1. Предельные отклонения размеров : $\pm \frac{JT14}{2}$
2. Шероховатость обрабатываемых поверхностей деталей без чертежа Rz80
3. * Размеры для справок.

Изм	Лист	№ докум.	Подпись	Дата
Разраб.		Марченко		
Пров.		Целковикова		
Т. контр.		Годзишевская		
Гл. инж. пр.		Блоков		
Н контр.		Семенова		
Утв.		Авдеев		

ТМ 80.19.00.00 СБ

Труба
Сборочный чертеж

Лит	Масса	Масштаб
И	1,0	1:5
Лист	Листов 1	

Госстрой СССР
СОЮЗВОДОКАНАЛПРОЕКТ
г Москва

Формат А1

Инв. № подл. | Подпись и дата | Взам. инв. № | Инв. № дубл. | Подпись и дата

ТМ 80.04.00.00 СБ

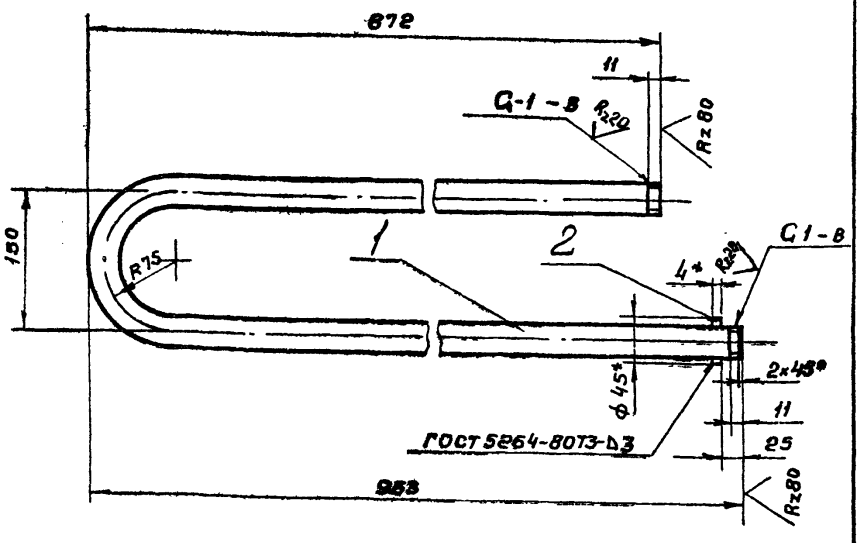

1 Неуказанные предельные отклонения размеров $\pm \frac{JT14}{2}$
2* Размеры для справок

Изм	Лист	№ докум.	Подпись	Дата
Разраб.		Марченко		
Пров		Целковикова		
Т. контр		Годзишевская		
Гл инж пр		Блоков		
Н контр		Семенова		
Утв		Авдеев		

ТМ 80.04.00.00 СБ

Змеевик
Сборочный чертеж

Лит.	Масса	Масштаб
И	3,9	1:5
Лист	Листов 1	

Госстрои СССР
СОЮЗВОДОКАНАЛПРОЕКТ
г Москва

Формат А1

ТМ 80.00.00.00.СБ

Согласовано: Руководитель лаборатории ВНИИ ЭСТ Резник Н.Ф. Типовой проект 902-2-33485 Альбом VIII

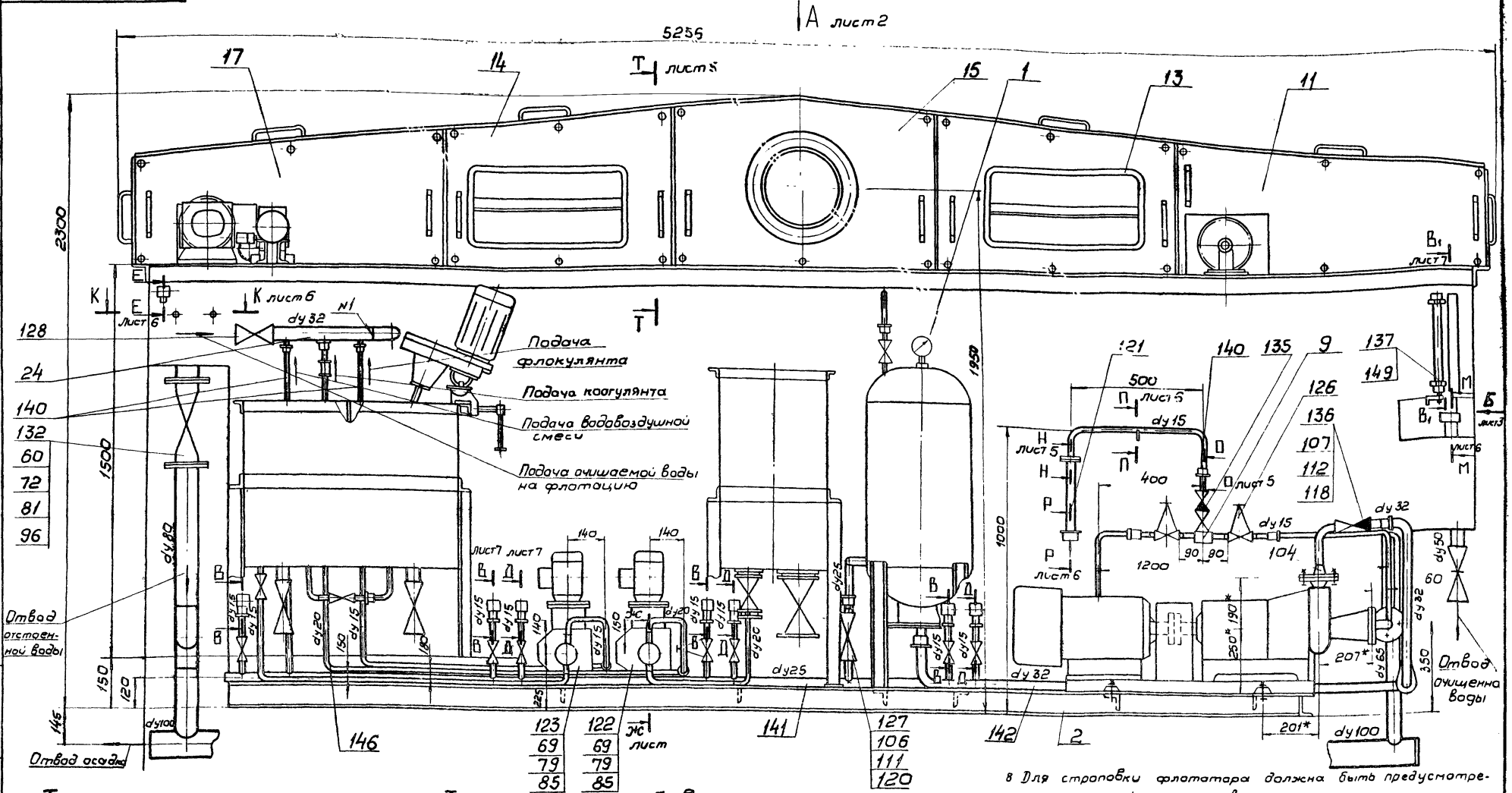

Техническая характеристика

1. Производительность — 5 м³/ч
2. Установленная мощность электродвигателей — 15,96 кВт
3. Габарит поставки:
   - длина — 5256 мм
   - ширина — 1740 мм
   - высота — 2360 мм
4. Масса — 2465 кг.

Технические требования

1. Предельные отклонения размеров $\pm\frac{2T14}{2}$
2. Шероховатость обрабатываемых поверхностей деталей без чертежа $R_z 80$
3. Сварка по ГОСТ 5264-80, кроме мест, указанных особо.
4. Отверстия М6-6Н сверлить при сборке по соответствующим щитам (поз 11-18) боковинам (поз. 19) перекрытиям (поз. 20-22)
5. Резьбовые соединения трубопроводов и арматуры собрать на подмотке с суриком ГОСТ 8135-74, разведенном на олифе ГОСТ 9731-79, взятой в количестве 30% от веса сурика.
6. Проверить плотность соединений змеевика (поз.4) с подводящими трубами давлением воды 5 кг/см². Течь не допускается.
7. Линейку (поз 4а) градуировать и тарировать по расходу воды при установке флотатора.
8. Для строповки флотатора должна быть предусмотрена специальная траверса
9. Покрытие неокрашенных наружных поверхностей - масляная краска, серая, ГОСТ 8292-75, два слоя.
10. Коллектор (поз 10) задвижки (поз 133, 134) отводы (поз 100, 101 102) фланцы (поз. 96, 97, 98) собрать на месте при монтаже
11* Размеры для справок.

Изм.	Лист	№ докум.	Подп.	Дата
Разраб.		Еремина		
Провер.		Целковникова		
Т. контр.		Подшивеевская		
Гл. инж.		Блаков		
Н. контр.		Семенова		
Утв.		Авдеев		

ТМ 80.00.00.00.СБ

Флотатор заводского изготовления производительностью 5 м³/ч. Сборочный чертеж

Лит.	Масса	Масштаб
И	2465	1:10

Лист 1 Листов 7

Госстрой СССР
СОЮЗВОДОКАНАЛПРОЕКТ
г. Москва

Формат А2

Инв. № подл. | Подп. и дата | Взам. инв. № | Инв. № дубл. | Подп. и дата

ТМ80.00.00.00 СБ

Вид А лист 1

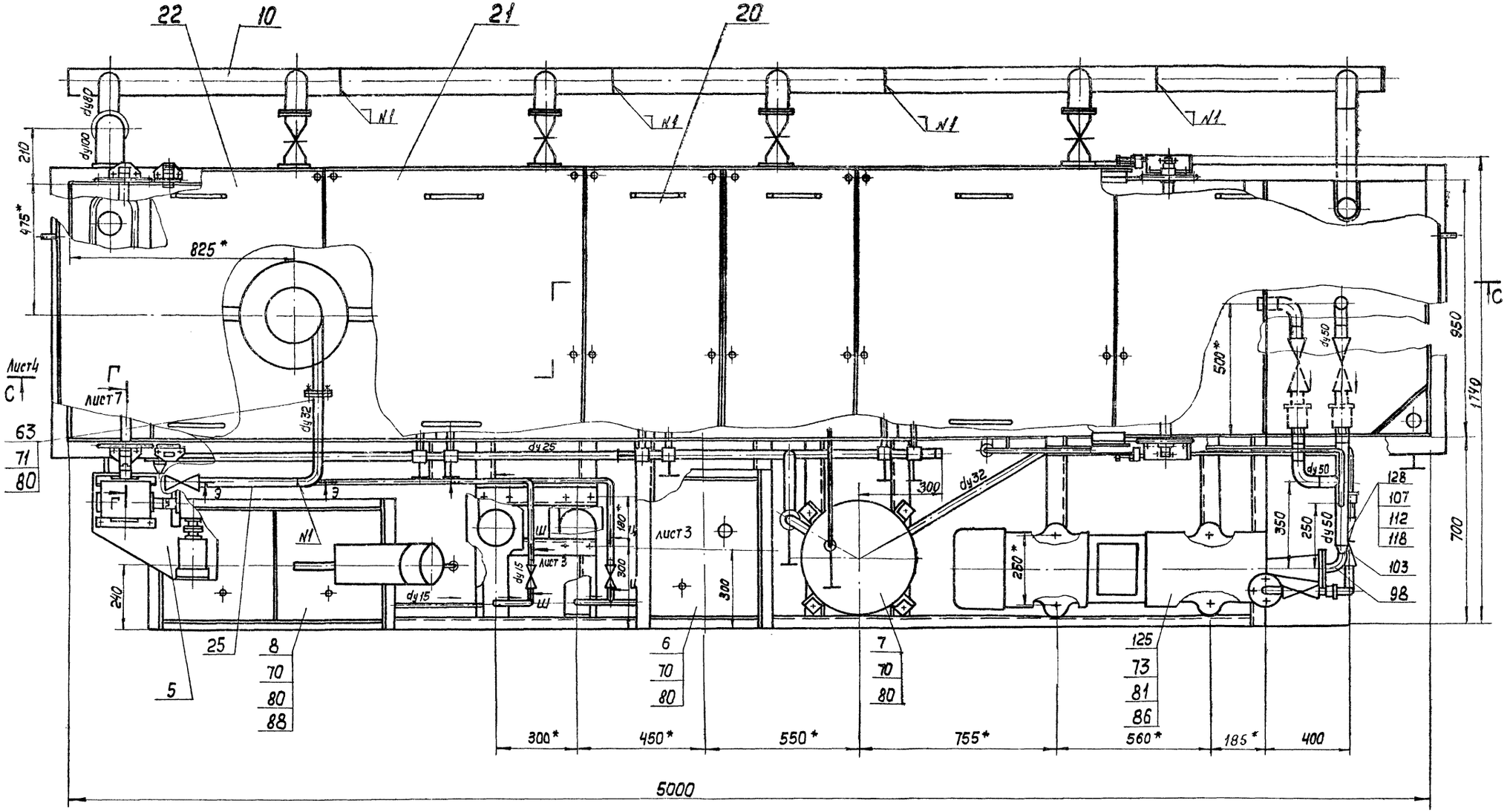

Изм	Лист	N докум.	Подп.	Дата
Разраб.		Еремина		
Пров		Целковикова		
Т. Контр.		Подзишевская		
Гл. инж пр		Блаков		
Н Контр		Семенова		
Утв.		Авдеев		

ТМ80.00.00.00 СБ

Флотатор заводского изготовления производительностью 5 м³/час

Сборочный чертеж

Лит	Масса	Масшт.
И	—	1:10

Лист 2 | Листов

Госстрой СССР

СОЮЗВОДОКАНАЛПРОЕКТ г. Москва

Формат 22

Инв. N подл. | Подп. и дата | Взам. инв. N | Инв. N дубл. | Подп. и дата

Типовой проект 902-2-38485 Альбом VIII

20396-08

20

19

ТМ 80.00.00.00СБ

Типовой проект 902-2-384-85 Альбом VIII

Вид Б
М 1:10 лист 1

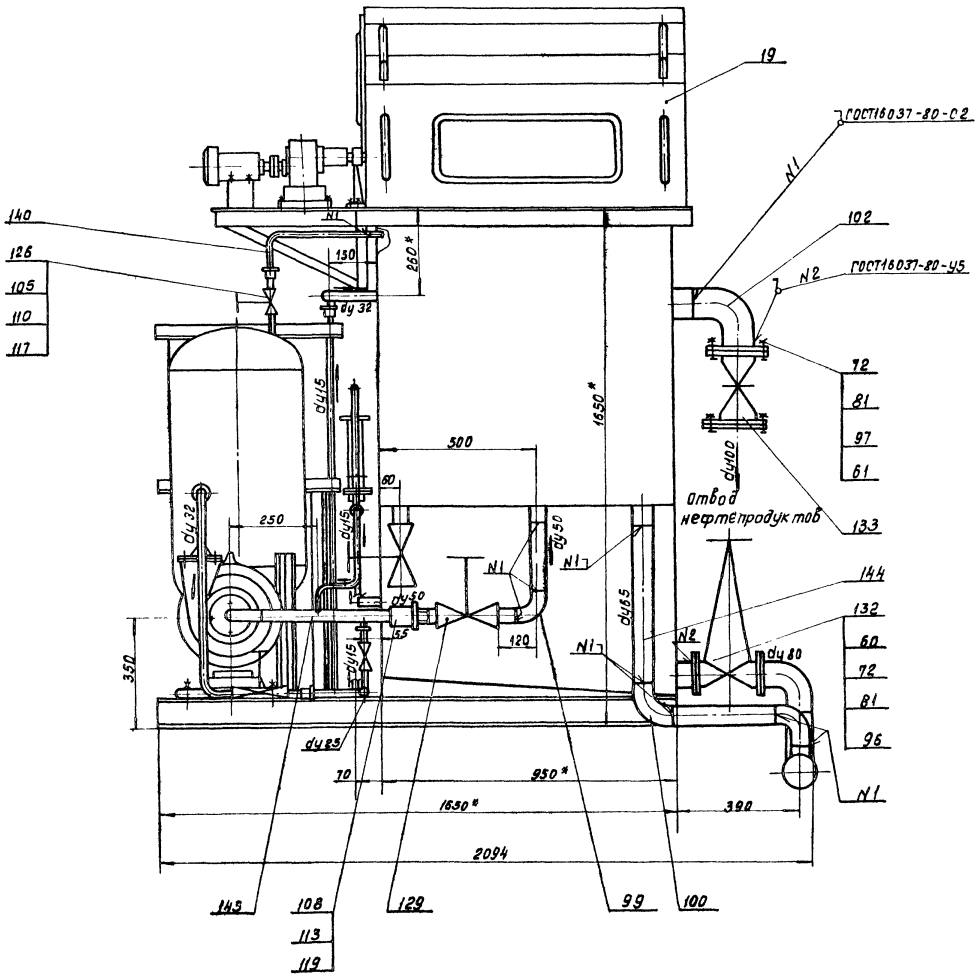

Ц-Ц
М 1:2 повернуто лист 2

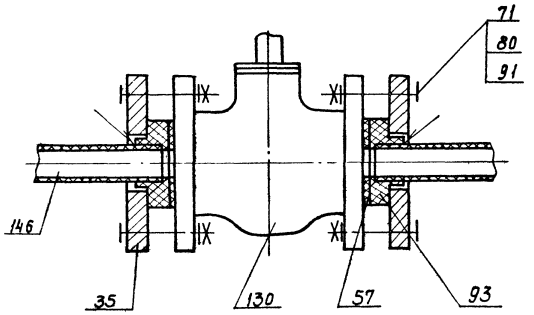

Ш-Ш
М 1:2 повернуто лист 2

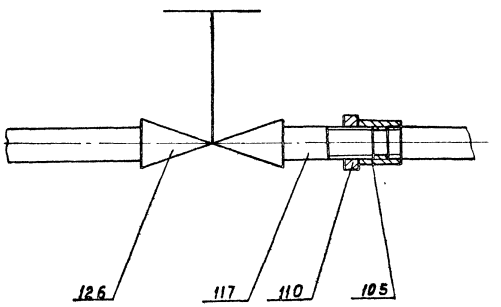

				ТМ80.00.00.00СБ			
Изм.	Лист	№ докум.	Подп.	Дата	Флотатор заводского изготовления производительностью 5 м³/ч Сборочный чертеж.	Лит	Масса	Масштаб
Разраб.		Еремина					—	—
Пров.		Цепковикова				Лист 3	Листов	
Т.контр.		Годзишевская				Госстрой СССР СОЮЗВОДОКАНАЛПРОЕКТ г. Москва		
Гл.инж.пр.		Блоков						
Н.контр.		Семенова						
Утв.		Авдеев						

Копировал: Доценко. Формат 22

Инв. № подл. | Подп. и дата | Взам. инв. № | Инв. № дубл. | Подп. и дата

20396-01 21

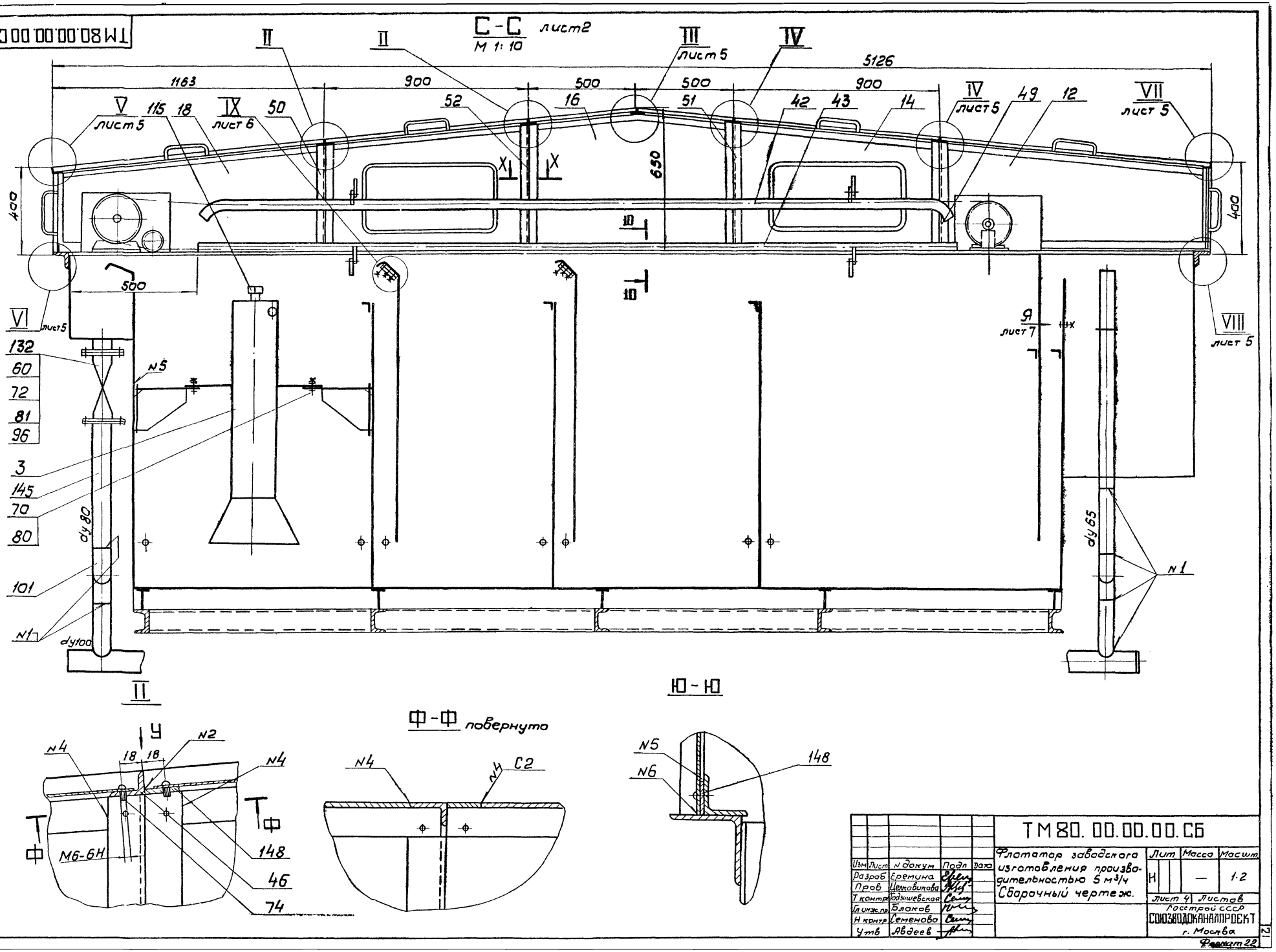

Изм	Лист	N докум	Подп	Дата
Разраб		Еремина		
Пров		Целковикова		
Т контр		Годзишевская		
Гл инж.пр		Блаков		
Н контр		Семенова		
Утв		Авдеев		

ТМ80.00.00.00.СБ

Флотатор заводского изготовления производительностью 5 м³/ч
Сборочный чертеж.

Лит	Масса	Масшт
Н	—	1:2

Лист 4 Листов

Госстрой СССР
СОЮЗВОДОКАНАЛПРОЕКТ
г. Москва

Формат 22

Типовой проект 902-2-384.85 Альбом VIII

Инв.N подл | Подп. и дата | Взам.инв.N | Инв.N дубл | Подп. и дата

20396-08 22

ТМ 80.00.00.00 СБ

Альбом VIII

Типовой проект 902-2-384.85

Инв. № подл. | Подп. и дата | Взам. инв. № | Инв. № дубл. | Подп. и дата

20396-08 2.3

Т–Т Лист 1

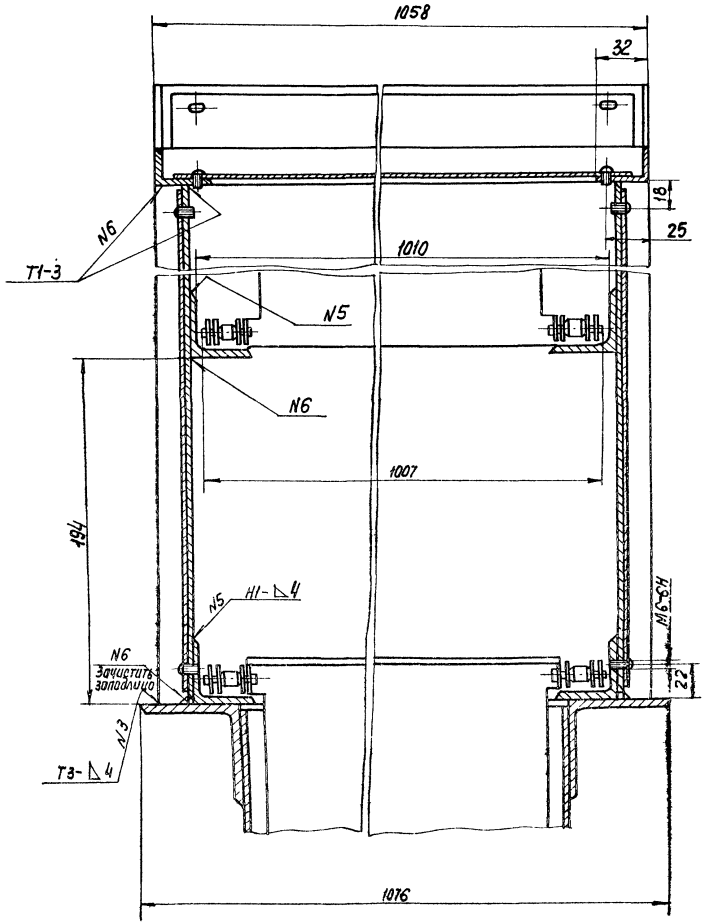

V Лист 4

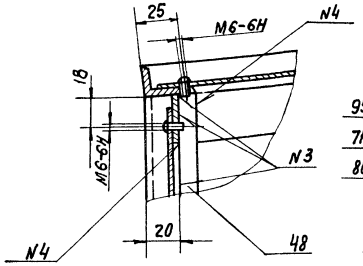

Н–Н Лист 1

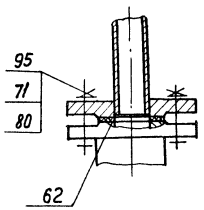

VII Лист 4

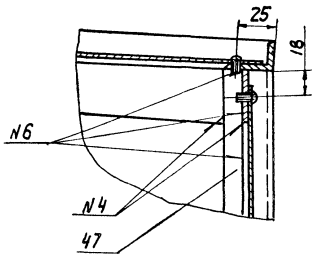

П–П Лист 1

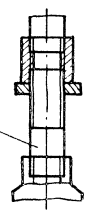

VI Лист 4

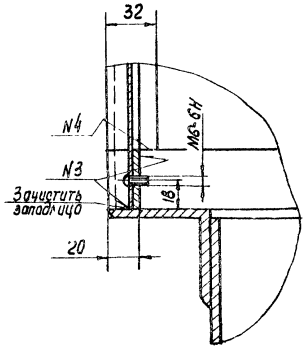

Х–Х Лист 4

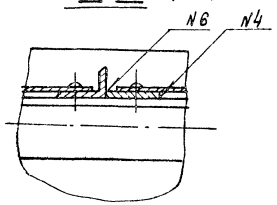

VIII Лист 4

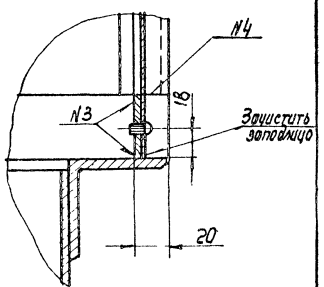

III Лист 4

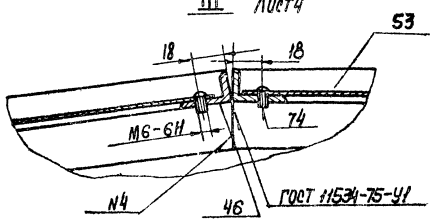

IV Лист 4

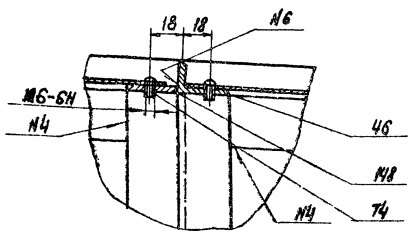

Вид У повернуто

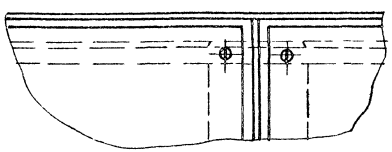

Изм.	Лист	№ докум.	Подп.	Дата
Разраб.		Еремина		
Пров.		Цыкановская		
Т. контр.		Вазищенкова		
Гл. инж. пр.		Блохов		
Н. контр.		Семенова		
Утв.		Авдеев		

ТМ 80.00.00.00 СБ

Флотатор заводского изготовления производительностью 5 м³/ч
Сборочный чертеж

Лит.	Масса	Масштаб
И	—	1:2

Лист 5 | Листов

Госстрой СССР
Союзводоканалпроект
г. Москва

Формат А2

ТМ 80.00.00.00 СБ

Альбом VIII

Типовой проект 902-2-384.85

Инв.№ подл. | Подп. и дата | Взам.инв.№ | Инв.№ дубл. | Подп. и дата

20396-08 24

Е-Е лист 1

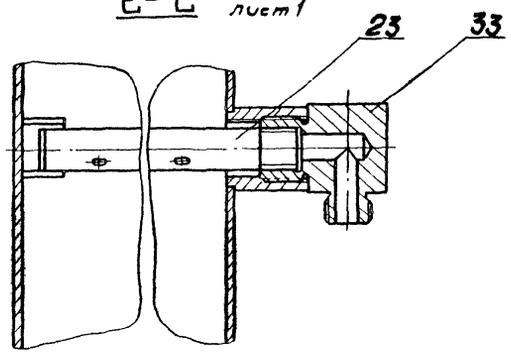

Ж-Ж лист 1

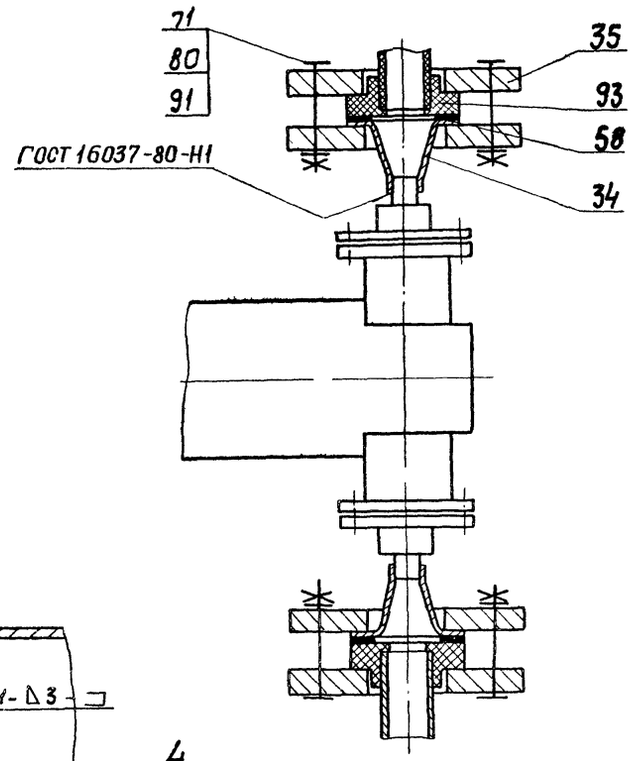

IX лист

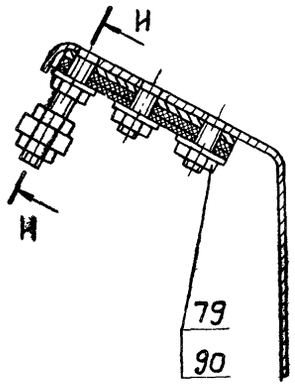

И-И

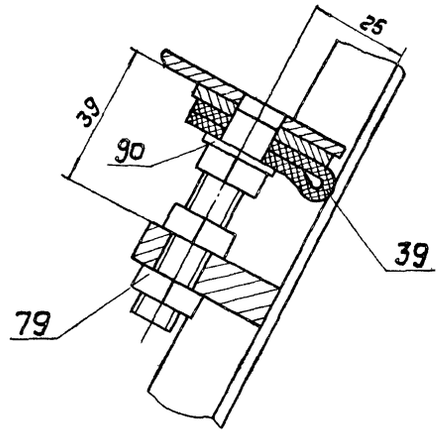

К-К лист 1

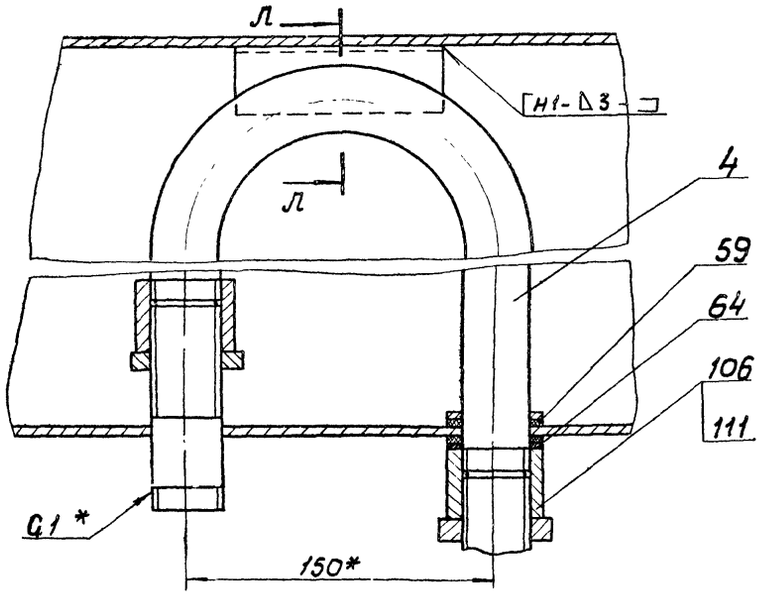

М-М лист 1

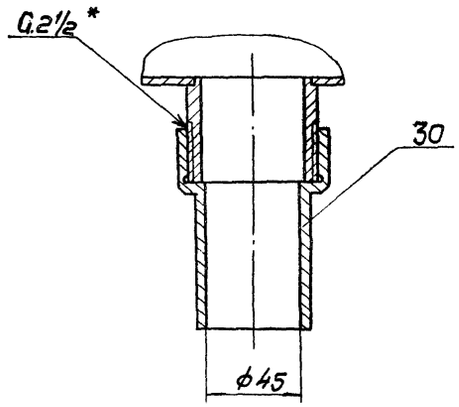

З-З лист 2

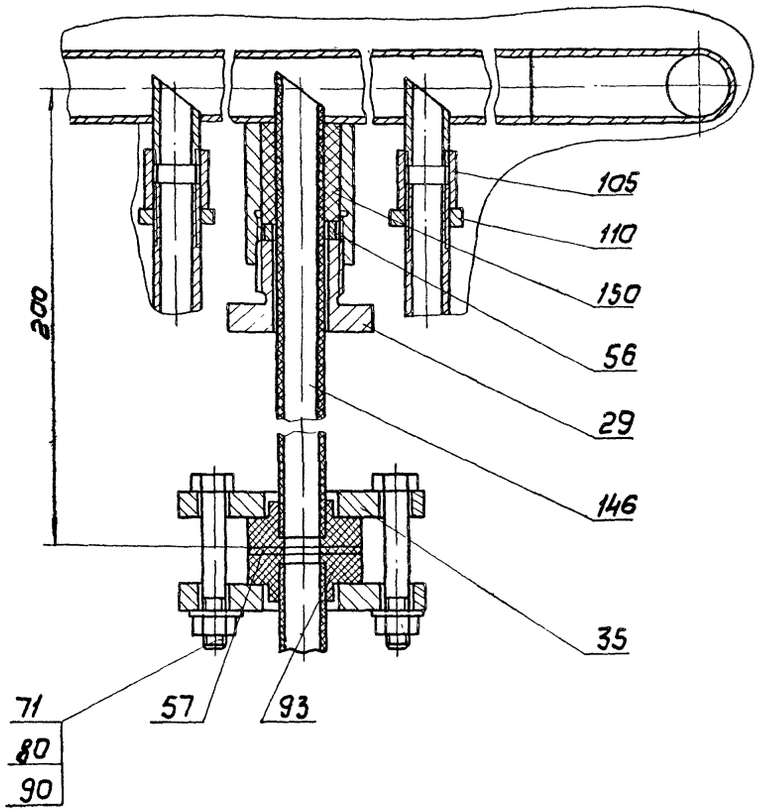

П-П лист 1

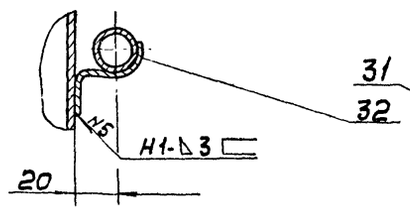

Р-Р лист 1

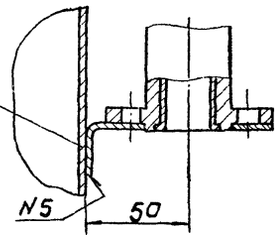

Л-Л повернуто

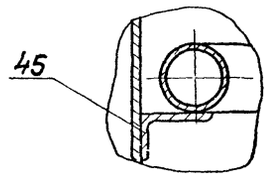

Изм.	Лист	N докум.	Подп.	Дата
Разраб.		Еремина		
Пров.		Целковникова		
Т. контр.		Бодзишевская		
Гл. инж. пр.		Блоков		
Н. контр.		Семенова		
Утв.		Авдеев		

ТМ 80.00.00.00 СБ

Флотатор заводского изготовления производительностью 5м³/ч

Сборочный чертеж

Лит.	Масса	Масшт.
Н	—	1:2
Лист 6	Листов	

Госстрой СССР
СОЮЗВОДОКАНАЛПРОЕКТ
г. Москва

Формат А2

ТМ 80.00.00.00 СБ

Альбом VIII

Типовой проект 902-2-384.85

В-В лист 1
М 1:2

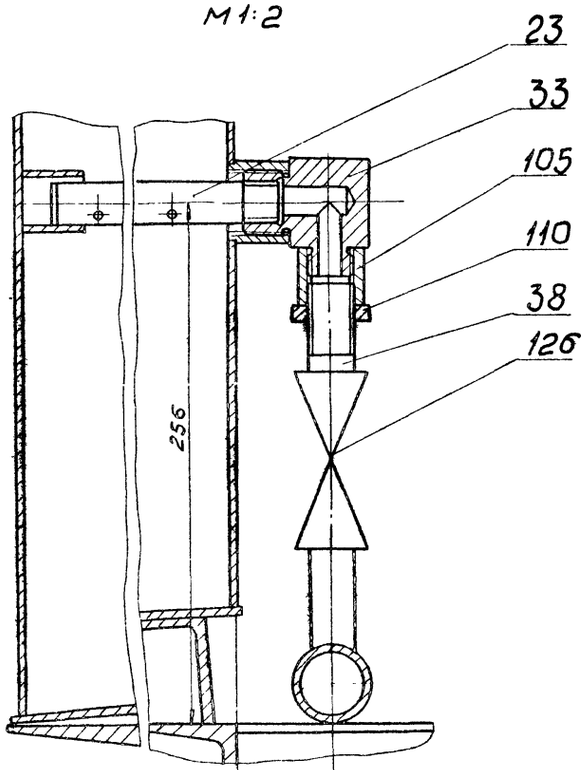

Д-Д лист 1
М 1:2

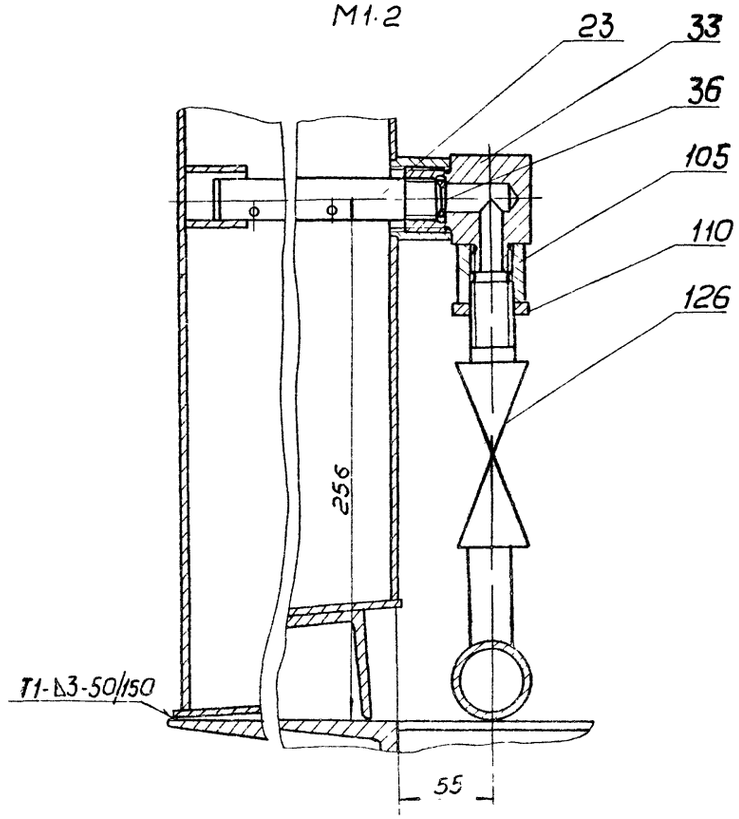

Г-Г лист 2
М 1:2

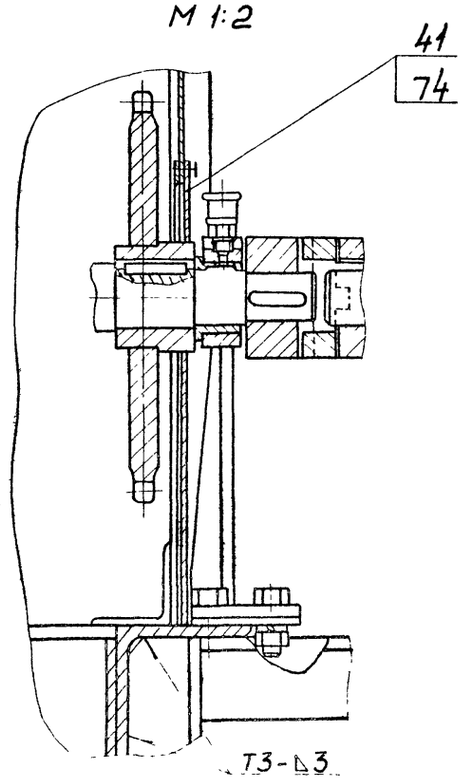

Вид Я лист 4
М 1:10

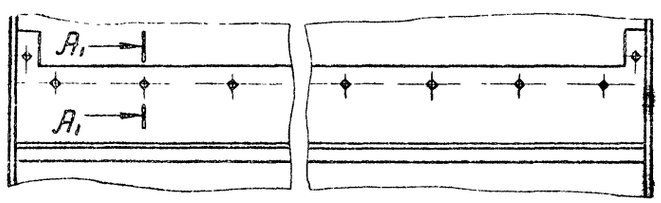

А1-А1
М 1:2

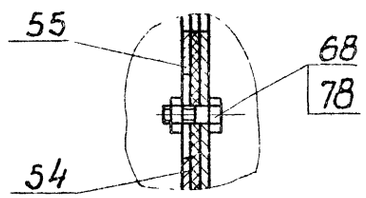

В1-В1 лист 1
М 1:1

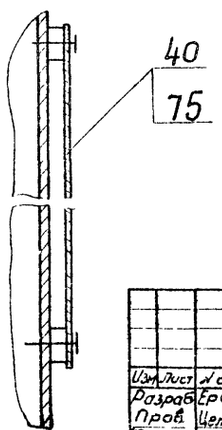

Б1-Б1 лист 3
М 1:1

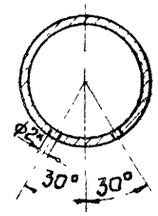

Изм.	Лист	№ докум.	Подп.	Дата	ТМ 80.00.00.00 СБ
Разраб.		Еремина			Флотатор заводского изготовления производительностью 5 м³/ч. Сборочный чертеж
Пров.		Целковикова			Лит: И; Масса: —; Масштаб: —
Т.контр.		Годзишевская			Лист 1; Листов
Гл.инж.пр.		Блоков			Госстрой СССР СОЮЗВОДОКАНАЛПРОЕКТ г. Москва
Н.контр.		Семенова			
Утв.		Авдеев			

Инв.№ подл. | Подп. и дата | Взам.инв.№ | Инв.№ дубл. | Подп. и дата

20396-08 25

Формат А2Г

ТМ 80.00.00.03

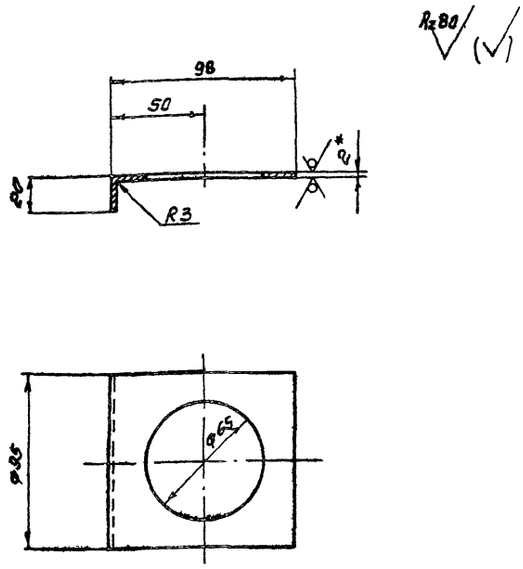

1. Предельные отклонения размеров: отверстий Н14, остальных ± $\frac{JT14}{2}$
2. Длина развернутая ~117мм
3.* Размер для справок

Изм.	Лист	N: докум.	Подпись	Дата	ТМ 80.00.00.03		
Разраб.		Марченко			Кронштейн	Лит. И	Масса 0.12	Масштаб 1:2
Пров.		Семенова				Лист	Листов 1
Т. контр.		Годзишевская					
Гл. инж. пр.		Блоков			Лист Б-2.0 ГОСТ 19903-74 / Ст.3 ГОСТ 16523-70	Госстрой СССР Союзводоканалпроект г. Москва	
Н. контр.		Целковикова					
Утв.		Авдеев					

Формат 11

ТМ 80.00.00.04

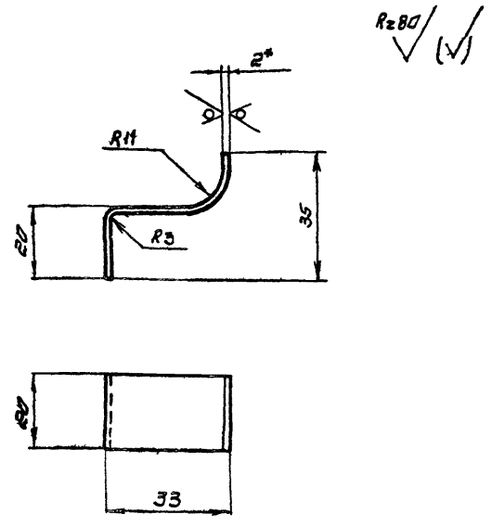

1. Предельные отклонения размеров: $\frac{JT14}{2}$
2. Длина развернутая ~70мм
3* Размер для справок

Изм.	Лист	N: Докум.	Подпись	Дата	ТМ 80.00.00.04		
Разраб.		Марченко			Кронштейн	Лит. И	Масса 0.02	Масштаб 1:1
Пров.		Семенова				Лист	Листов 1
Т. контр.		Годзишевская					
Гл. инж. пр.		Блоков			Лист Б-2.0 ГОСТ 19903-74 / Ст3 ГОСТ 16523-70	Госстрой СССР Союзводоканалпроект г. Москва	
Н. контр.		Целковикова					
Утв.		Авдеев					

Инв. N: подл. | Подпись и дата | Взам. инв. N: | Инв. N: дубл. | Подпись и дата

Формат 11

ТМ 80.00.00.02

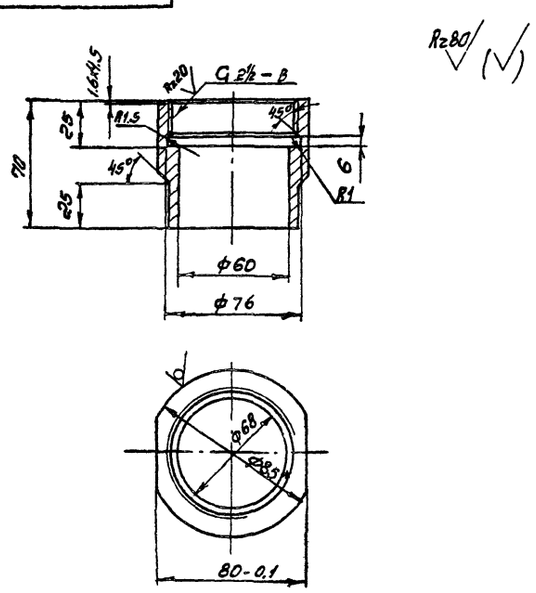

1. Неуказанные предельные отклонения размеров: отверстий Н14, остальных ± $\frac{JT14}{2}$
2.* Размер для справок

Изм.	Лист	N: Докум.	Подпись	Дата	ТМ 80.00.00.02		
Разраб.		Марченко			Диафрагма	Лит. И	Масса 2,5	Масштаб 1:2
Пров.		Семенова				Лист	Листов 1
Т. контр.		Годзишевская					
Гл. инж. пр.		Блоков			Круг В85 ГОСТ 2590-71 / Ст.3 ГОСТ 535-79	Госстрой СССР Союзводоканалпроект г. Москва	
Н. контр.		Целковикова					
Утв.		Авдеев					

Формат 11

ТМ 80.00.00.01

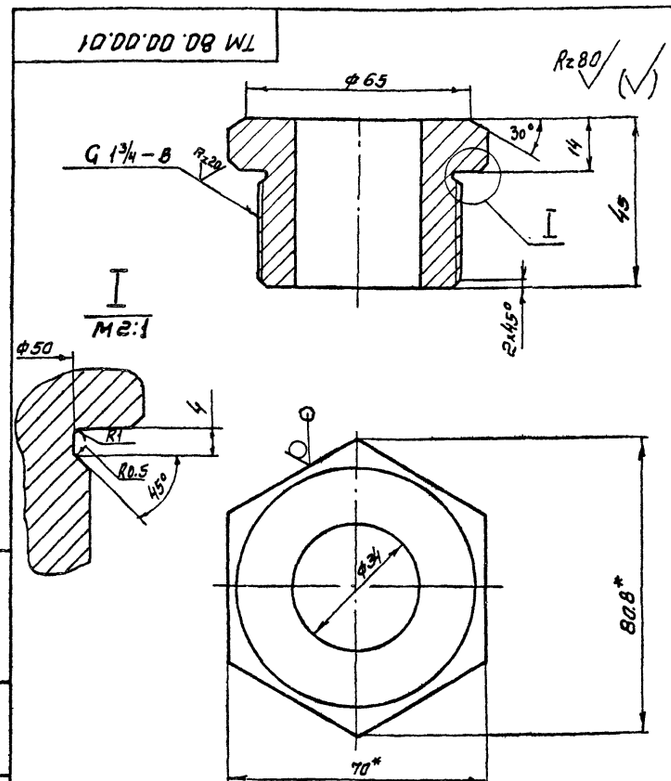

1. Неуказанные предельные отклонения размеров: отверстий Н14, остальных ± $\frac{JT14}{2}$
2* Размеры для справок

Изм.	Лист	N: Докум.	Подпись	Дата	ТМ 80.00.00.01		
Разраб.		Марченко			Гайка нажимная	Лит. И	Масса 0.8	Масштаб 1:1
Пров.		Семенова				Лист	Листов 1
Т. контр.		Годзишевская					
Гл. инж. пр.		Блоков			Шестигранник 70 ГОСТ 2879-69 / 20 ГОСТ 1050-74	Госстрой СССР Союзводоканалпроект г. Москва	
Н. контр.		Целковикова					
Утв.		Авдеев					

Инв. N: подл. | Подпись и дата | Взам. инв. N: | Инв. N: дубл. | Подпись и дата

Копировал Синицына 20396-08 26 Формат 11

Типовой проект 902-2-384.85 Альбом VIII

ТМ 80.00.00.08

$R_z 80$ (√)

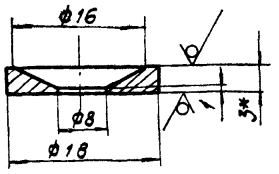

1. Предельные отклонения размеров: отверстий H14, остальных ± JT14/2.
2.* Размер для справок.

Изм. Лист	N докум.	Подпись	Дата	ТМ 80.00.00.08			
Разраб.	Марченко			Диафрагма	Лит	Масса	Масштаб
Пров.	Семенова				И	0,01	2:1
Т. контр.	Годзишевская				Лист	Листов 1	
Гл. инж. пр.	Блохов			Б-30 ГОСТ 19903-74 / Лист Ст 3 ГОСТ 16523-70	Госстрой СССР СОЮЗВОДОКАНАЛПРОЕКТ г. Москва		
Н. контр.	Целковникова						
Утв.	Авдеев						

Инв. N подл. | Подпись и дата | Взам. инв. N | Инв. N дубл. | Подпись и дата

Формат 11

ТМ 80.00.00.07

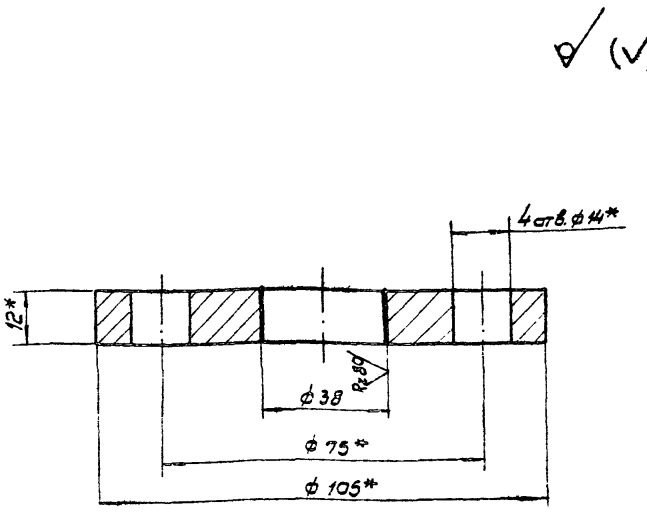

1. Предельные отклонения размеров: JT14/2
2.* Размеры для справок.

Изм. Лист	N докум.	Подпись	Дата	ТМ 80.00.00.07			
Разраб.	Марченко			Фланец	Лит	Масса	Масштаб
Пров.	Семенова				И	0,6	1:1
Т. контр.	Годзишевская				Лист	Листов 1	
Гл. инж. пр.	Блохов			Заготовка 20-16-В Ст. 3 сп ГОСТ 12822-80	Госстрой СССР СОЮЗВОДОКАНАЛПРОЕКТ		
Н. контр.	Целковникова						
Утв.	Авдеев						

Инв. N подл. | Подпись и дата | Взам. инв. N | Инв. N дубл. | Подпись и дата

Формат 11

ТМ80.00.00.06

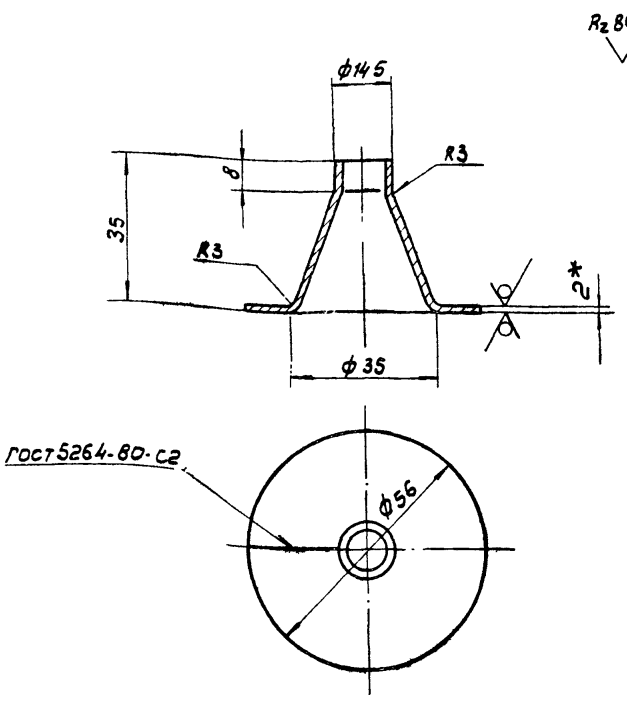

1. Предельные отклонения размеров: ± JT14/2
2* Размер для справок

Изм. Лист	N докум.	Подпись	Дата	ТМ 80.00.00.06			
Разраб.	Марченко			Переход	Лит	Масса	Масшт.
Пров.	Семенова				И	0,01	1:1
Т. контр.	Годзишевская				Лист	Листов 1	
Гл. инж. пр.	Блохов			Б-20 ГОСТ 19903-74 / Лист Ст. 12х18Н10Т ГОСТ 16523-70	Госстрой СССР СОЮЗВОДОКАНАЛПРОЕКТ г. Москва		
Н. контр.	Целковникова						
Утв.	Авдеев						

Инв. N подл. | Подпись и дата | Взам. инв. N | Инв. N дубл. | Подпись и дата

Формат 11

ТМ80.00.00.05

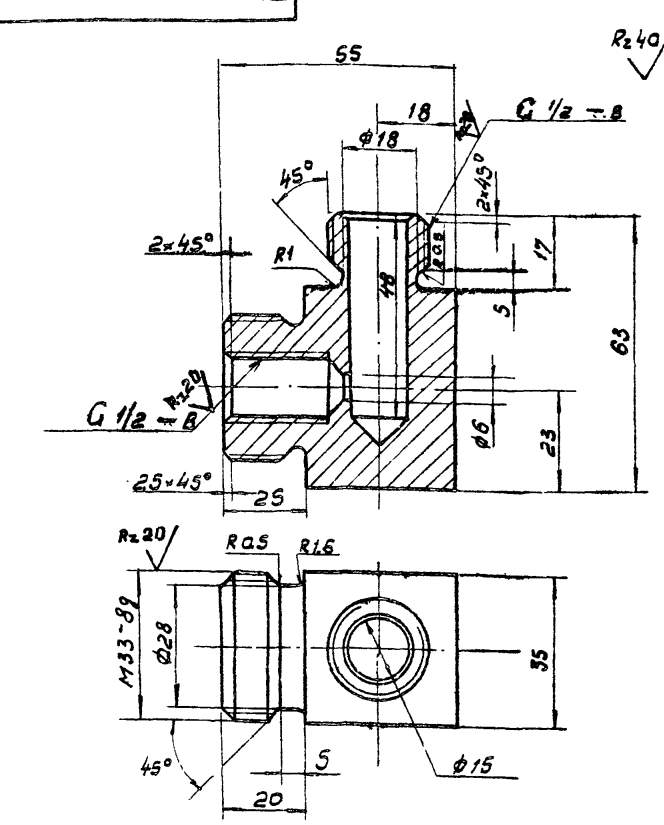

1. Неуказанные предельные отклонения размеров: отверстий H14, валов h14, остальных ± JT14/2.
2.* Размеры для справок.

Изм. Лист	N докум.	Подпись	Дата	ТМ 80.00.00.05			
Разраб.	Марченко			Штуцер.	Лит	Масса	Масшт.
Пров.	Целковникова				И	0,5	1:1
Т. контр.	Годзишевская				Лист	Листов 1	
Гл. инж. пр.	Блохов			Ст. 3 ГОСТ 380-71	Госстрой СССР СОЮЗВОДОКАНАЛПРОЕКТ г. Москва		
Н. контр.	Семенова						
Утв.	Авдеев						

Инв. N подл. | Подпись и дата | Взам. инв. N | Инв. N дубл. | Подпись и дата

ТМ 80.00.00.13

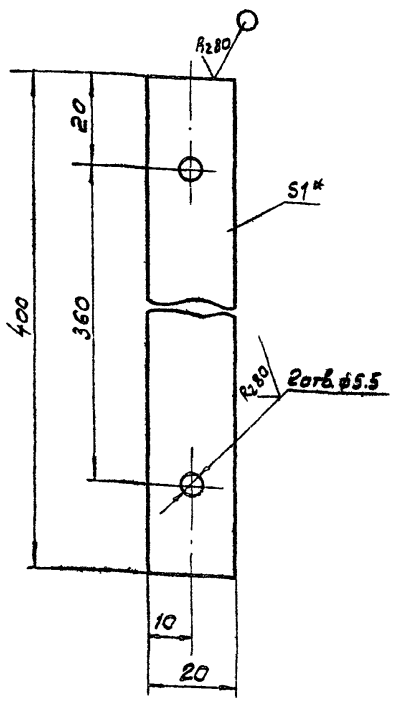

1. Предельные отклонения размеров: отверстий H14, остальных $\pm \frac{IT14}{2}$
2.* Размер для справок

					ТМ80.00.00.13		
Изм.	Лист	N докум.	Подп.	Дата			
Разраб.		Марченко			Линейка	Лит. И	Масса 0,06
Пров.		Семенова				Масштаб 1:1	
Т. контр.		Годзишевская				Лист	Листов 1
Гл. инж. пр.		Блоков			Лист Б-1,0 ГОСТ 19903-74 Сталь 35 ГОСТ 1643-70	Госстрой СССР СОЮЗВОДОКАНАЛПРОЕКТ г. Москва	
Н. контр.		Целковикова					
Утв.		Авдеев					

Формат А1

ТМ 80.00.00.14

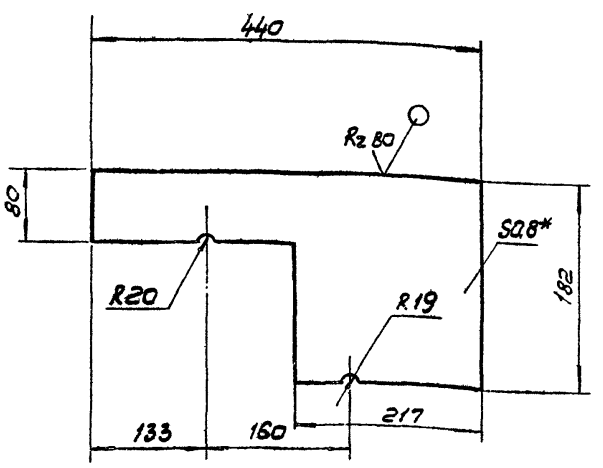

1. Предельные отклонения размеров: отверстий H14, остальных $\pm \frac{IT14}{2}$
2.* Размер для справок

					ТМ80.00.00.14		
Изм.	Лист	N докум.	Подп.	Дата			
Разраб.		Марченко			Щиток	Лит. И	Масса 0,4
Пров.		Семенова				Масштаб 1:5	
Т. контр.		Годзишевская				Лист	Листов 1
Гл. инж. пр.		Блоков			Лист А01-1 ГОСТ 21631-76	Госстрой СССР СОЮЗВОДОКАНАЛПРОЕКТ г. Москва	
Н. контр.		Целковикова					
Утв.		Авдеев					

Формат А1

ТМ 80.00.00.12

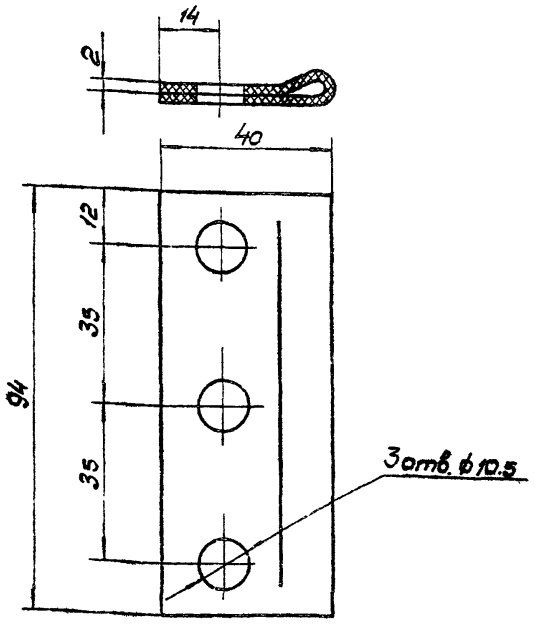

Длина развернутая ~ 82мм

					ТМ80.00.00.12		
Изм.	Лист	N докум.	Подп.	Дата			
Разраб.		Марченко			Уплотнение	Лит. И	Масса 0,02
Пров.		Семенова				Масштаб 1:1	
Т. контр.		Годзишевская				Лист	Листов 1
Гл. инж. пр.		Блоков			Пластина I, лист МБС-М-3 ГОСТ 7338-77	Госстрой СССР СОЮЗВОДОКАНАЛПРОЕКТ г. Москва	
Н. контр.		Семенова					
Утв.		Авдеев					

Формат А1

ТМ 80.00.00.11

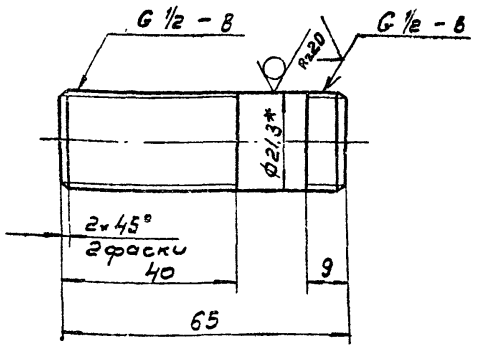

1. Неуказанные предельные отклонения размеров $\frac{IT14}{2}$
2.* Размер для справок.

					ТМ80.00.00.11		
Изм.	Лист	N докум.	Подп.	Дата			
Разраб.		Марченко			Сгон	Лит. И	Масса 0,08
Пров.		Семенова				Масштаб 1:1	
Т. контр.		Годзишевская				Лист	Листов 1
Гл. инж. пр.		Блоков			Труба 25×2,5 ГОСТ 3262-75	Госстрой СССР СОЮЗВОДОКАНАЛПРОЕКТ г. Москва	
Н. контр.		Целковикова					
Утв.		Авдеев					

Формат А1

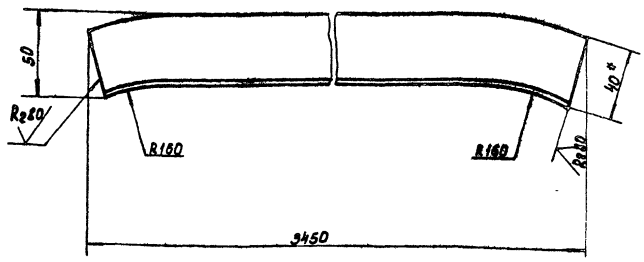

1. Предельные отклонения размеров: $\pm \frac{IT14}{2}$
2. * Размер для справок.

Изм.	Лист	№ докум.	Подпись	Дата	ТМ 80.00.00.15	
Разраб		Марченко			Направляющая	Лит: И; Масса: 8.3; Масштаб: 1:2
Пров		Семенова				Лист; Листов 1
Т. контр		Годзишевская			Уголок Б-40×40×4 ГОСТ 8509-72 / Ст.3 ГОСТ 535-79	Госстрой СССР СОЮЗВОДОКАНАЛПРОЕКТ г. Москва
Гл. инж. пр		Блоков				
Н. Контр.		Целковицкая				
Утв.		Абдеев				

Формат А1

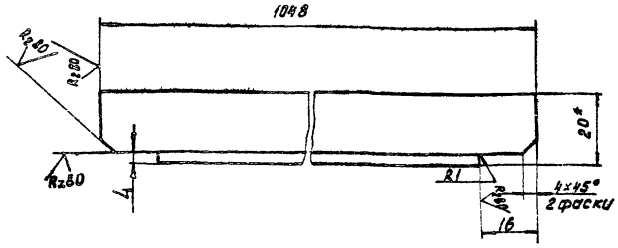

1. Предельные отклонения размеров: $\pm \frac{IT14}{2}$
2. * Размер для справок

Изм.	Лист	№ докум.	Подпись	Дата	ТМ 80.00.00.19	
Разраб		Марченко			Перемычка	Лит: И; Масса: 3.6; Масштаб: 1:2
Пров.		Семенова				Лист; Листов 1
Т. Контр.		Годзишевская			Уголок Б-32×20×4 ГОСТ 8510-72 / Ст 3 ГОСТ 535-79	Госстрой СССР СОЮЗВОДОКАНАЛПРОЕКТ г. Москва
Гл. инж. пр.		Блоков				
Н. Контр.		Целковицкая				
Утв.		Абдеев				

Формат А1

Инв. № подл. | Подпись и дата | Взам. инв. № | Инв. № дубл. | Подпись и дата

ТМ 80.00.00.22

ТМ80.00.00.22-01
зеркальное отражение
Остальное см. ТМ80.00.00.22

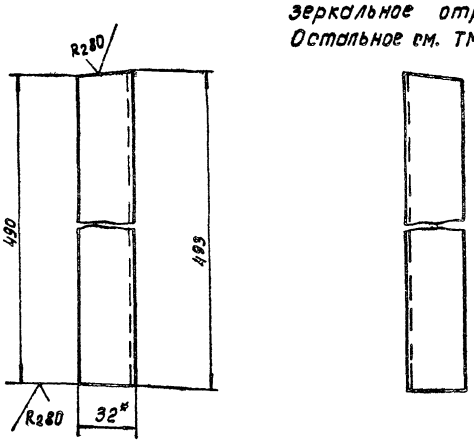

1. Предельные отклонения размеров: $\pm \frac{IT14}{2}$
2. * Размер для справок

Изм.	Лист	№ докум.	Подпись	Дата	ТМ 80.0000.22	
Разраб.		Марченко			Стойка	Лит: И; Масса: 0.7; Масштаб: 1:2
Пров.		Семенова				Лист; Листов 1
Т. контр.		Годзишевская			Уголок Б-32×20×4 ГОСТ 8510-72 / Ст.3 ГОСТ 535-79	Госстрой СССР СОЮЗВОДОКАНАЛПРОЕКТ г. Москва
Гл.инж.пр		Блоков				
Н.Контр		Целковицкая				
Утв.		Абдеев				

Формат А1

ТМ 80.00.00.21

ТМ80.00.0021 -01-
зеркальное отражение
Остальное см. ТМ80.00.00.21

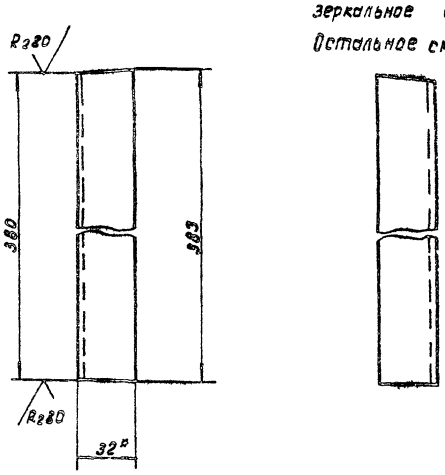

1. Предельные отклонения размеров: $\pm \frac{IT14}{2}$
2. * Размер для справок

Изм.	Лист	№ докум.	Подпись	Дата	ТМ 80.00.00.21	
Разраб		Марченко			Стойка	Лит: И; Масса: 0.57; Масштаб: 1:2
Пров.		Семенова				Лист; Листов 1
Т. Контр.		Годзишевская			Уголок Б-32×20×4 ГОСТ 8510-72 / Ст 3 ГОСТ 535-79	Госстрой СССР СОЮЗВОДОКАНАЛПРОЕКТ г. Москва
Гл. инж. пр		Блоков				
Н. Контр.		Целковицкая				
Утв.		Абдеев				

Формат А1

Инв. № подл. | Подпись и дата | Взам. инв. № | Инв. № дубл. | Подпись и дата

ТМ 80.00.00.23

ТМ 80.00.00.23

ТМ 80.00.00.23-01
Зеркальное отражение
Остальное см. ТМ80.00.00.23

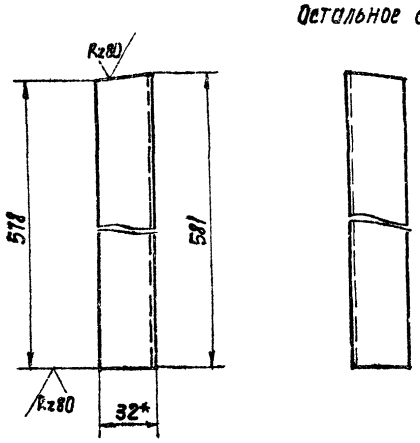

1. Предельные отклонения размеров: $\pm\frac{JT14}{2}$
2.* Размер для справок.

Изм.	Лист	N докум.	Подпись	Дата
Разраб.		Марченко		
Пров.		Семенова		
Т. Контр.		Годзишевская		
Гл. инж. пр.		Блоков		
Н. Контр.		Целковикова		
Утв.		Авдеев		

ТМ80.00.00.23

Стойка

Лит.	Масса	Масштаб
И	0,88	1:2

Лист | Листов 1

Уголок Б-32×20×4 ГОСТ 8510-72
Ст. 3 ГОСТ 535-79

Госстрой СССР
СОЮЗВОДОКАНАЛПРОЕКТ
г. Москва

Формат 11

ТМ 80.05.04.02

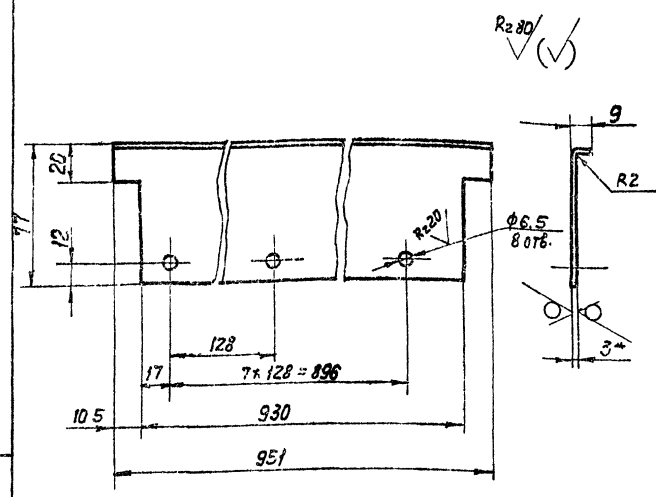

1. Предельные отклонения размеров: отверстий H14, h14, остальных $\pm\frac{JT14}{2}$
2*. Размер для справок.

Изм.	Лист	N докум.	Подпись	Дата
Разраб.		Марченко		
Пров.		Решетникова		
Т. Контр.		Годзишевская		
Гл. инж. пр.		Блоков		
Н. Контр.		Дубинская		
Утв.		Авдеев		

ТМ 80.05.04.02

Стойка

Лит.	Масса	Масштаб
И	19	1:2

Лист | Листов 1

Лист Б-3.0 ГОСТ 19903-74
Ст. 3 ГОСТ 16523-70

Госстрой СССР
СОЮЗВОДОКАНАЛПРОЕКТ
г. Москва

Формат 11

ТМ 80.00.00.25

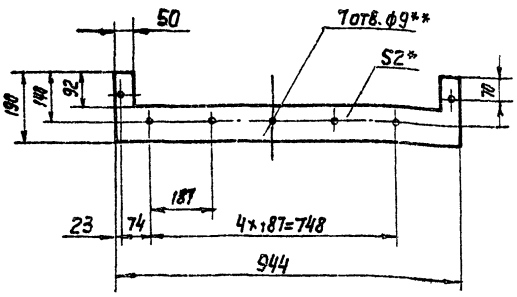

1.* Размер для справок.
2.** Согласовать с деталью ТМ80.01.00.06

Изм.	Лист	N докум.	Подпись	Дата
Разраб.		Марченко		
Пров.		Семенова		
Т. Контр.		Годзишевская		
Гл. инж. пр.		Блоков		
Н. Контр.		Целковикова		
Утв.		Авдеев		

ТМ 80.00.00.25

Прокладка

Лит.	Масса	Масштаб
И	0.3	1:10

Лист | Листов 1

Пластина I, лист МБС-М-3
ГОСТ 7338-77

Госстрой СССР
СОЮЗВОДОКАНАЛПРОЕКТ
г. Москва

Формат 11

ТМ 80.00.00.26

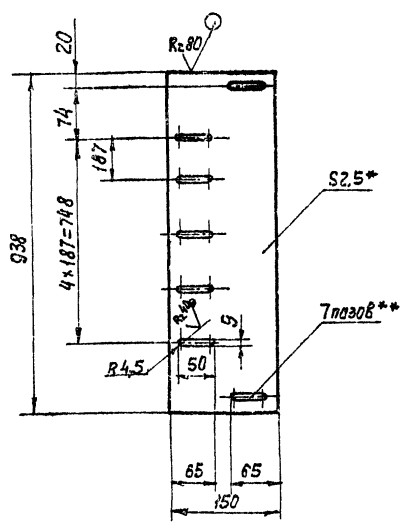

1. Предельные отклонения размеров: $\pm\frac{JT14}{2}$
2.* Размер для справок.
3.** Согласовать с деталью ТМ 80.01.00.06

Изм.	Лист	N докум.	Подпись	Дата
Разраб.		Марченко		
Пров.		Семенова		
Т. Контр.		Годзишевская		
Гл. инж. пр.		Блоков		
Н. Контр.		Целковикова		
Утв.		Авдеев		

ТМ80.00.00.26

Планка

Лит.	Масса	Масшт.
И	2,8	1:5

Лист | Листов 1

Лист Б-2,5 ГОСТ 19903-74
Ст. 3 ГОСТ 16523-70

Госстрой СССР
СОЮЗВОДОКАНАЛПРОЕКТ
г. Москва

Копир Ловрухина

20396-08 30

Формат 11

Инв. N подл. | Подпись и дата | Взам. инв. N | Инв. N дубл. | Подпись и дата

ТМ80.01.00.00СБ

Альбом VIII

Типовой проект 902-2-384.85

Инв.№подл. | Подп. и дата | Взам.инв.№ | Инв.№дубл. | Подп. и дата

А – А

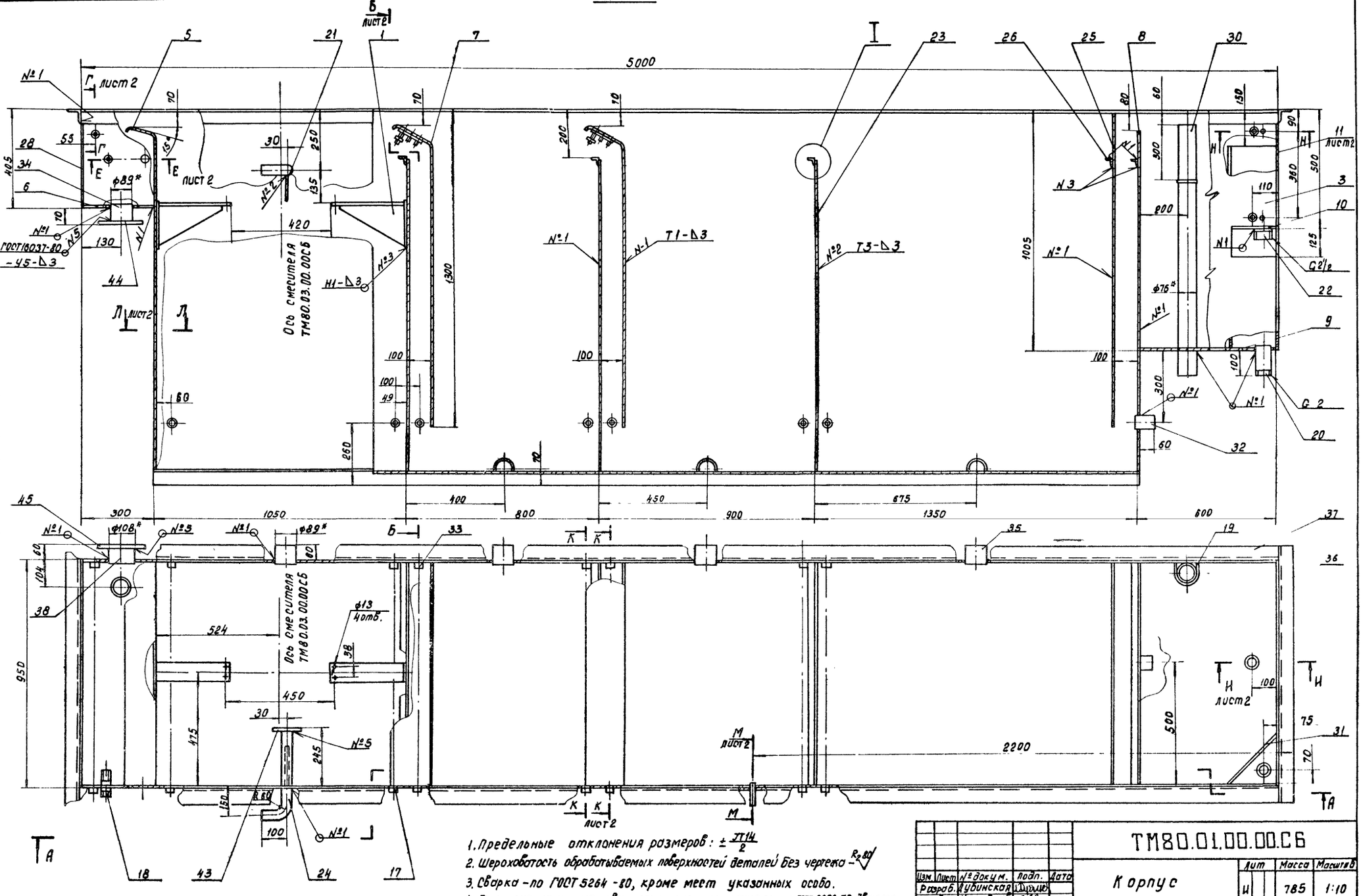

1. Предельные отклонения размеров: $\pm \frac{IT14}{2}$
2. Шероховатость обрабатываемых поверхностей деталей без чертежа – $R_z 80$
3. Сварка – по ГОСТ 5264 -80, кроме мест указанных особо.
4. Покрытие: наружные поверхности – краска масляная, серая ГОСТ 8292-75, два слоя; внутренние поверхности – три слоя эмали ХС-710 и три слоя лака ХС-76 по двум слоям грунта ХС-010, ГОСТ 9355-81.

Изм.	Лист	№ докум.	Подп.	Дата
Разраб.		Дубинская		
Пров.		Целковикова		
Т. контр.		Годзишевская		
Гл. инж. пр.		Блохов		
Н. контр.		Семенова		
Утв.		Лавдей		

ТМ80.01.00.00СБ

Корпус
Сборочный чертеж.

Лит	Масса	Масштаб
И	785	1:10

Лист | Листов 2

Госстрой СССР
СОЮЗВОДОКАНАЛПРОЕКТ
г. Москва.

Формат А2

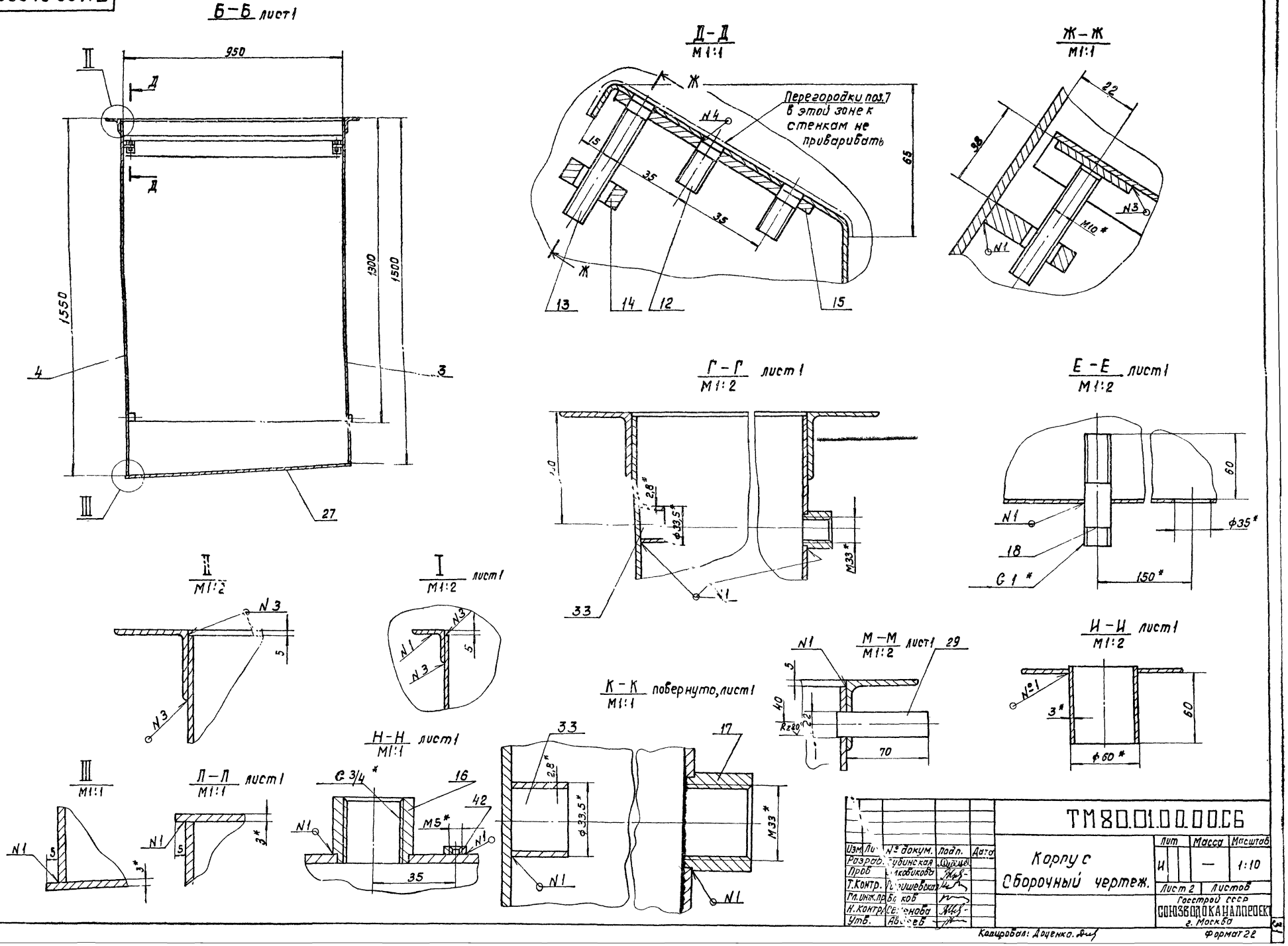

ТМ80.01.00.00СБ
Б-Б лист1
950
1550
1300
1500
4
3
27
Д-Д
М1:1
Перегородки поз.7 в этой зоне к стенкам не приваривать
65
35
15
13
14
12
Ж-Ж
М1:1
22
38
М10*
Г-Г лист1
М1:2
2,8*
ф33,5*
М33*
33
Е-Е лист1
М1:2
60
ф35*
18
150*
С1*
II
М1:2
I лист1
М1:2
М-М лист1
М1:2
29
70
40
К-К повернуто, лист1
М1:1
17
Н-Н лист1
М1:1
С3/4*
16
42
М5*
35
Л-Л лист1
М1:1
3*
III
М1:1
Н-Н лист1
М1:1
ТМ80.01.00.00СБ
Корпус
Сборочный чертеж.
Лит
Масса
Масштаб
И
1:10
Лист 2
Листов
Госстрой СССР
СОЮЗВОДОКАНАЛПРОЕКТ
г. Москва
Изм. Лист № докум. Подп. Дата
Разраб. Рубинская
Пров. Лукьянова
Т.Контр. Гришевская
Гл.инж.пр. Бабков
Н.контр. Семенова
Утв. Авдеев
Копировал: Доценко
Формат 22
Альбом VIII
Типовой проект 902-2-384 25
20396-08
32

ТМ80.01.00.02

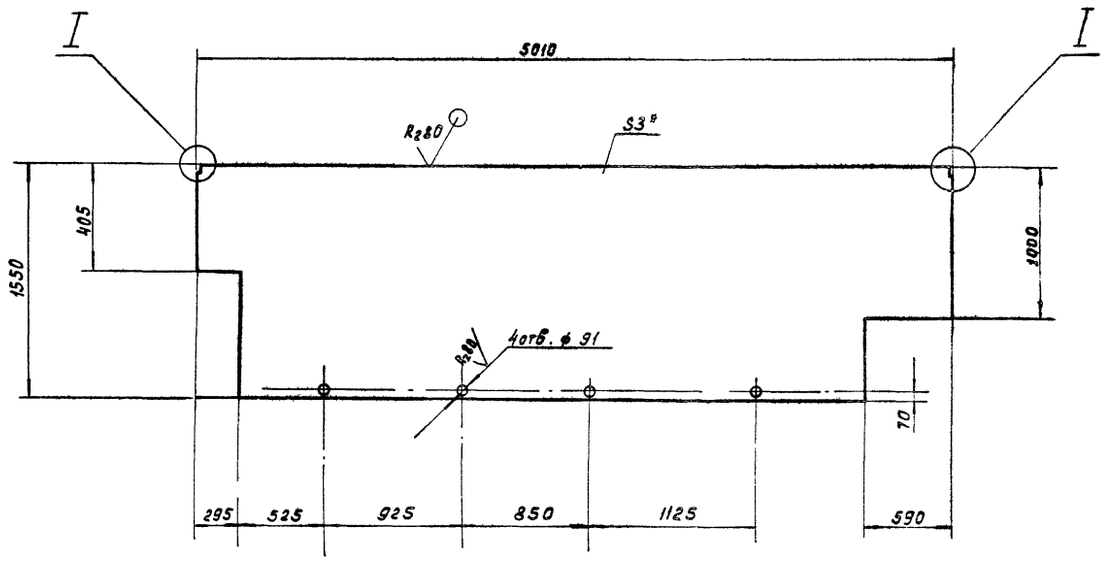

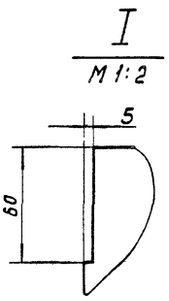

1. Предельные отклонения размеров: отверстий Н14, остальных $\pm \frac{JT14}{2}$
2.* Размер для справок

					ТМ80.01.00.02			
Изм	Лист	№ докум	Подп.	Дата	Стенка	Лит	Масса	Масштаб
Разраб.		Марченко				И	167	1:25
Пров.		Семенова				Лист	Листов 1	
Т. контр.		Годзишевская			Лист Б-3.0 ГОСТ 19903-74 Ст. 3 ГОСТ 16523-70	Госстрой СССР СОЮЗВОДОКАНАЛПРОЕКТ г. Москва		
Гл. инж. пр.		Блоков						
Н. контр.		Целковикова						
Утв.		Авдеев.						

Формат 12

ТМ80.01.00.01

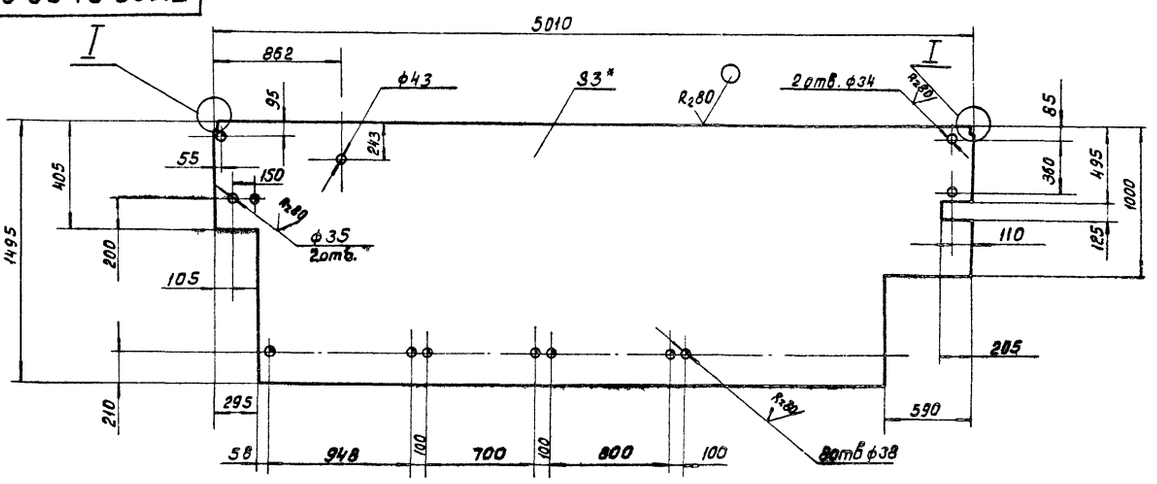

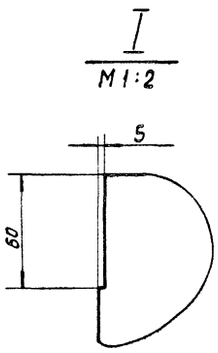

1. Предельные отклонения размеров: отверстий Н14, остальных $\pm \frac{JT14}{2}$
2* Размер для справок.

					ТМ80.01.00.01			
Изм	Лист	№ докум.	Подпись	Дата	Стенка	Лит	Масса	Масштаб
Разраб.		Марченко				И	157.4	1:25
Пров.		Семенова				Лист	Листов 1	
Т. контр.		Годзишевская			Лист Б-3.0 ГОСТ 19903-74 Ст ГОСТ 16 523-70	Госстрой СССР СОЮЗВОДОКАНАЛПРОЕКТ г. Москва		
Гл. инж. пр.		Блоков						
Н. контр.		Целковикова						
Утв.		Авдеев						

ТМ 80.01.00.03

R_z80 (√)

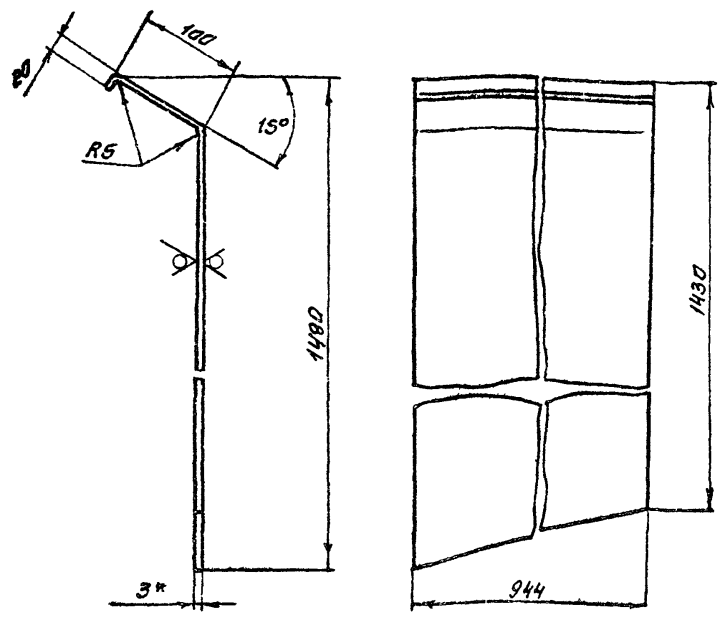

1 Предельные отклонения размеров: $\pm \frac{JT14}{2}$
2. Длина развернутая – 1550 мм
3.* Размер для справок

Изм.	Лист	№ докум.	Подпись	Дата
Разраб.	Марченко			
Пров.	Семенова			
Т. контр.	Годзишевская			
Гл. инж. пр.	Блоков			
Н. контр.	Целковикова			
Утв.	Авдеев			

ТМ 80.01.00.03

Стенка	Лит.	Масса	Масштаб
	И	34.4	1:5
	Лист	Листов 1	

Лист 5-3.0 ГОСТ 19903-74
Ст 3 ГОСТ 16523-70

Госстрой СССР
СОЮЗВОДОКАНАЛПРОЕКТ
г. Москва

Формат II

ТМ 80.01.00.05

R_z80 (√)

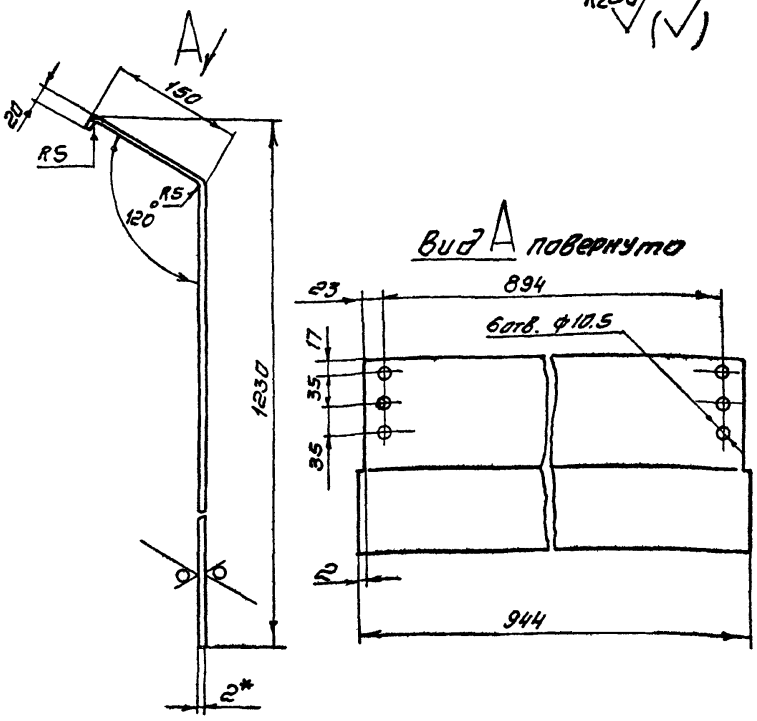

1 Предельные отклонения размеров: отверстий H14, остальных $\pm \frac{JT14}{2}$
2 Длина развернутая – 1302 мм
3.* Размер для справок

Изм.	Лист	№ докум.	Подпись	Дата
Разраб.	Марченко			
Пров.	Семенова			
Т. контр.	Годзишевская			
Гл. инж. пр.	Блоков			
Н. контр.	Целковикова			
Утв.	Авдеев			

ТМ 80.01.00.05

Перегородка	Лит.	Масса	Масштаб
	И	19.4	1:5
	Лист	Листов 1	

Лист 5-2.0 ГОСТ 19903-74
Ст. 3 ГОСТ 16523-70

Госстрой СССР
СОЮЗВОДОКАНАЛПРОЕКТ
г. Москва

Формат II

Инв. № подл. | Подпись и дата | Взам. инв. № | Инв. № дубл. | Подпись и дата

ТМ 80.01.01.01

(√)

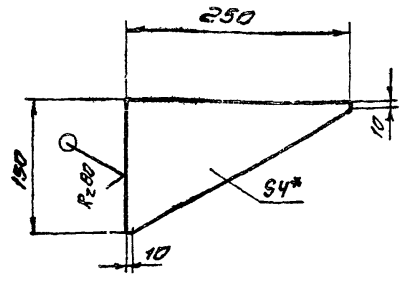

1 Предельные отклонения размеров: $\pm \frac{JT14}{2}$
2* Размер для справок

Изм.	Лист	№ докум.	Подпись	Дата
Разраб.	Марченко			
Пров.	Семенова			
Т. контр.	Годзишевская			
Гл. инж. пр.	Блоков			
Н. контр.	Целковикова			
Утв.	Авдеев			

ТМ 80.01.01.01

Ребро	Лит.	Масса	Масштаб
	И	0.6	1:5
	Лист	Листов 1	

Лист 5-4.0 ГОСТ 19903-74
Ст 3 ГОСТ 14637-79

Госстрой СССР
СОЮЗВОДОКАНАЛПРОЕКТ
г. Москва

Формат II

ТМ 80.01.01.00 СБ

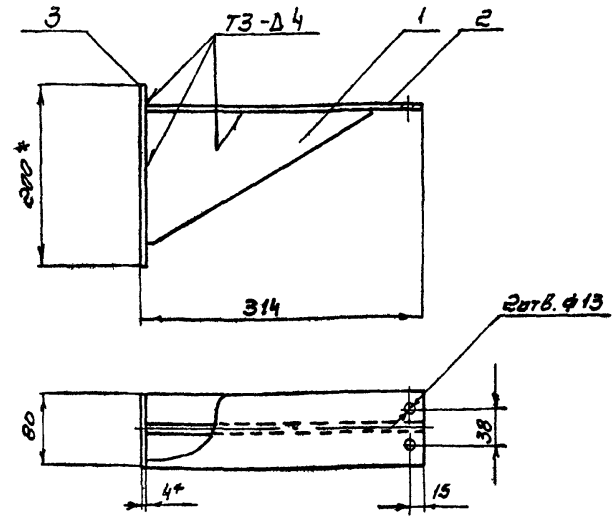

1 Предельные отклонения размеров: отверстий H14, остальных $\pm \frac{JT14}{2}$
2. Шероховатость обрабатываемых поверхностей деталей без чертежа – R_z80
3. Сварные швы по ГОСТ 5264-80
4.* Размеры для справок

Изм.	Лист	№ докум.	Подпись	Дата
Разраб.	Марченко			
Пров.	Семенова			
Т. контр.	Годзишевская			
Гл. инж. пр.	Блоков			
Н. контр.	Целковикова			
Утв.	Авдеев			

ТМ 80.01.01.00 СБ

Кронштейн сборочный чертеж	Лит.	Масса	Масштаб
	И	1.9	1:5
	Лист	Листов 1	

Госстрой СССР
СОЮЗВОДОКАНАЛПРОЕКТ
г. Москва

Копировал Синицына

ТМ80.01.00.07

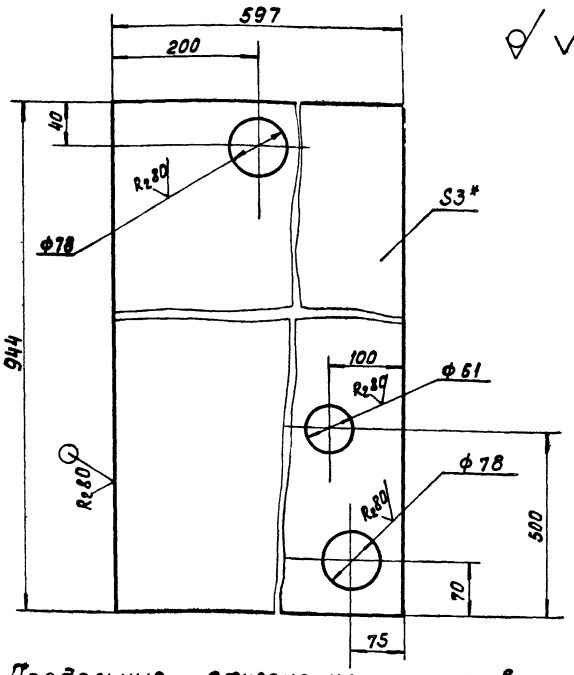

1. Предельные отклонения размеров, отверстий H14 остальных ± JT14/2
2.* Размер для справок

Изм	Лист	№ докум.	Подпись	Дата	ТМ80.01.00.07			
Разраб		Марченко			Дно	Лит	Масса	Масштаб
Пров		Семенова				И	13	1:5
Т. контр.		Годзишевская				Лист	Листов 1	
Гл инж пр		Блоков						
Н контр		Целковикова			Лист Б-3.0 ГОСТ 19903-74 Ст.3 ГОСТ 16523-70	Госстрой СССР СОЮЗВОДОКАНАЛПРОЕКТ г. Москва		
Утв.		Абдеев						

Формат 11

ТМ80.01.00.06

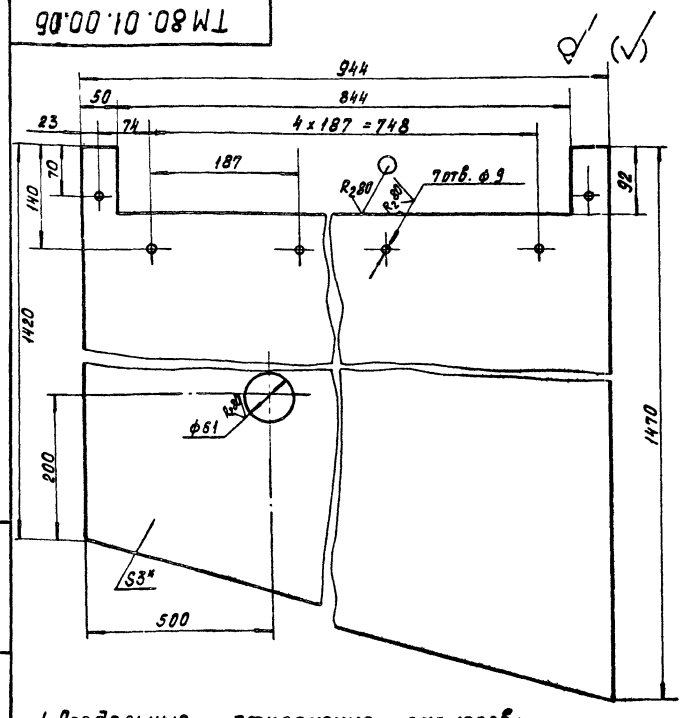

1. Предельные отклонения размеров: отверстий H14, остальных ± JT14/2
2.* Размер для справок

Изм.	Лист	№ докум.	Подпись	Дата	ТМ80.01.00.06			
Разра.		Марченко			Стенка	Лит	Масса	Масштаб
Пров		Семенова				И	30	1:5
Т. контр.		Годзишевская				Лист	Листов 1	
Гл инж пр.		Блоков						
Н контр.		Целковикова			Лист Б-3.0 ГОСТ 19903-74 Ст.3 ГОСТ 16523-70	Госстрой СССР СОЮЗВОДОКАНАЛПРОЕКТ г. Москва.		
Утв.		Абдеев						

Формат 11

ТМ80.01.00.04

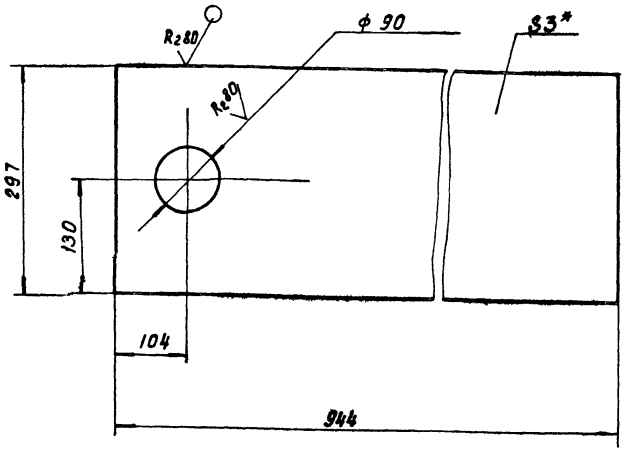

1. Предельные отклонения размеров: отверстий H14, остальных ± JT14/2
2.* Размер для справок.

Изм.	Лист	№ докум.	Подпись	Дата	ТМ80.01.00.04			
Разраб		Марченко			Дно	Лит	Масса	Масштаб
Пров.		Семенова				И	65	1:5
Т. контр.		Годзишевская				Лист	Листов 1	
Гл инж пр.		Блоков						
Н контр		Целковикова			Лист Б-3.0 ГОСТ 19903-74 Ст.3 ГОСТ 16523-70	Госстрой СССР СОЮЗВОДОКАНАЛПРОЕКТ г. Москва.		
Утв.		Абдеев						

Формат 11

ТМ80.01.00.09

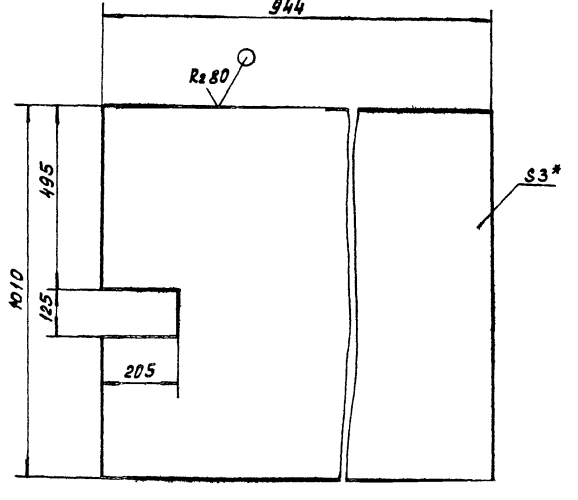

1. Предельные отклонения размеров: ± JT14/2
2.* Размер для справок.

Изм	Лист	№ докум.	Подпись	Дата	ТМ80.01.00.09			
Разраб		Марченко			Стенка	Лит	Масса	Масштаб
Провер.		Семенова				И	22	1:10
Т контр		Годзишевская				Лист	Листов 1	
Гл инж пр		Блоков						
Н контр		Целковикова			Лист Б-3.0 ГОСТ 19903-74 Ст.3 ГОСТ 16523-70	Госстрой СССР СОЮЗВОДОКАНАЛПРОЕКТ г. Москва		
Утв		Абдеев						

Инв. № подл. | Подпись и дата | Взам. инв. № | Инв. № дубл. | Подпись и дата

ТМ 80.01.00.12

$R_z 80$ (√)

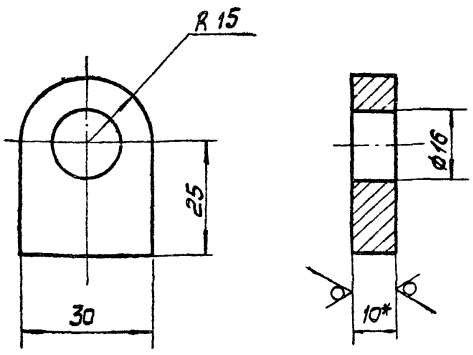

1. Предельные отклонения размеров: отверстий H 14, остальных $\pm \frac{IT14}{2}$
2* Размер для справок

Изм	Лист	N докум	Подпись	Дата
Разраб		Марченко		
Пров		Семенова		
Т. контр		Годзишевская		
Гл ин пр		Блоков		
Н контр		Целковикова		
Утв		Авдеев		

ТМ 80.01.00 12

Ушко

Лит	Масса	Масштаб
Н	0,07	1:1

Лист | Листов 1

Лист Б-10 а ГОСТ 19903-74 / Ст 3 ГОСТ 14637-79

Госстрой СССР СОЮЗВОДОКАНАЛПРОЕКТ г Москва

Формат 11

ТМ 80 01 00 13

(√)

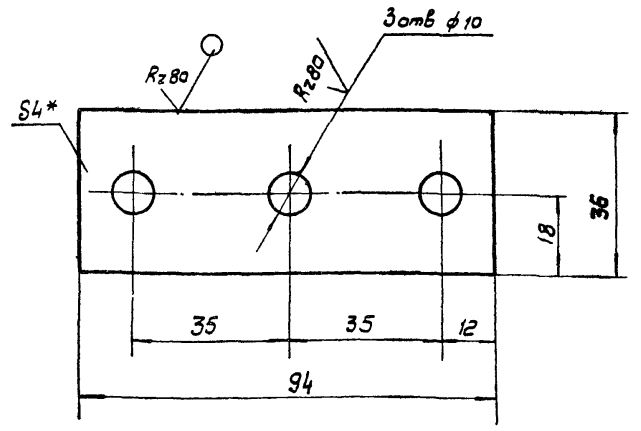

1. Предельные отклонения размеров: отверстий H 14, остальных $\pm \frac{IT14}{2}$
2* Размер для справок

Инв. N подл. | Подпись и дата | Взам. инв. N | Инв. N дубл. | Подпись и дата

Изм	Лист	N докум	Подпись	Дата
Разраб		Марченко		
Пров		Семенова		
Т. контр		Годзишевская		
Гл ин пр		Блоков		
Н контр		Целковикова		
Утв		Авдеев		

ТМ 80. 01. 00 13

Планка

Лит	Масса	Масштаб
И	0,1	1:1

Лист | Листов 1

Лист Б-40 ГОСТ 19903-74 / Ст 3 ГОСТ 14637-79

Госстрой СССР СОЮЗВОДОКАНАЛПРОЕКТ г Москва

Формат 11

ТМ 80.01.00.11

$R_z 80$ (√)

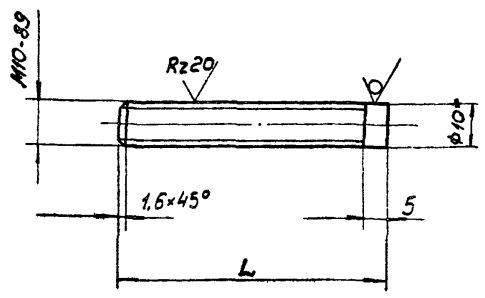

Обозначение	L	Масса кг
ТМ80.01 00 11	23	0,01
-01	60	0,03

1. Неуказанные предельные отклонения размеров $\pm \frac{IT14}{2}$.
2* Размер для справок.

Изм	Лист	N докум	Подпись	Дата
Разраб		Марченко		
Провер		Семенова		
Т контр		Годзишевская		
Гл ин пр		Блоков		
Н контр		Целковикова		
Утв		Авдеев		

ТМ 80.01.00.11

Шпилька

Лит	Масса	Масштаб
И	См табл	1:1

Лист | Листов 1

Круг 10-В-ГОСТ 2590-71 / Ст 3 ГОСТ 535-79

Госстрой СССР СОЮЗВОДОКАНАЛПРОЕКТ г Москва

Формат 11

ТМ 80.01.00.14

$R_z 80$ (√)

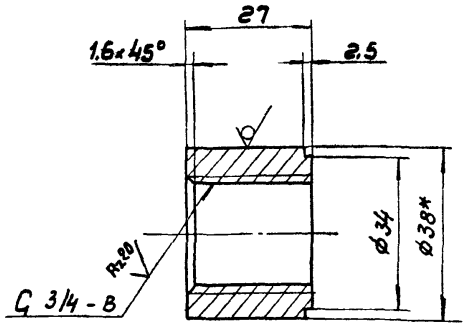

1. Неуказанные предельные отклонения размеров: валов h 14, остальных $\pm \frac{IT14}{2}$.
2* Размер для справок

Инв. N подл. | Подпись и дата | Взам. инв. N | Инв. N дубл. | Подпись и дата

Изм	Лист	N докум	Подпись	Дата
Разраб		Марченко		
Пров		Семенова		
Т контр		Годзишевская		
Гл ин пр		Блоков		
Н контр		Целковикова		
Утв		Авдеев		

ТМ 80. 01. 00 14

Бобышка

Лит.	Масса	Масштаб
И	0,13	1:1

Лист | Листов 1

Круг 38-В-ГОСТ 2590-71 / Ст 3 ГОСТ 535-79

Госстрой СССР СОЮЗВОДОКАНАЛПРОЕКТ г Москва

Формат 11

ТМ80.01.00.08

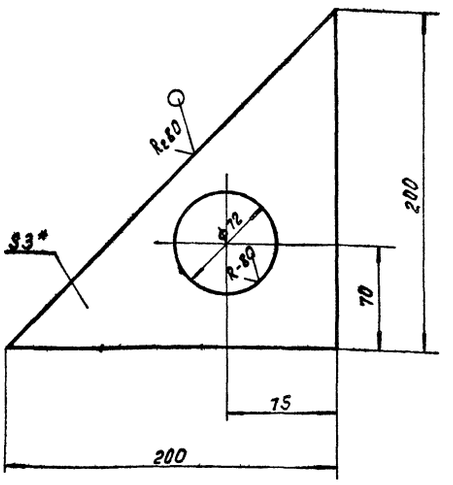

1. Предельные отклонения размеров: отверстий H14. остальных ± IT14/2
2.* Размер для справок.

Изм.	Лист	№ докум.	Подпись	Дата
Разраб.		Марченко		
Пров.		Семенова		
Т. контр.		Годзишевская		
Гл. инж.		Блоков		
Н. контр.		Целковикова		
Утв.		Авдеев		

ТМ 80.01.00.08

Дно

Лит	Масса	Масштаб
И	0.4	1:2.5

Лист | Листов 1

Лист Б-3.0 ГОСТ 19903-74 / Ст.3 ГОСТ 16523-70

Госстрой СССР СОЮЗВОДОКАНАЛПРОЕКТ г. Москва

Формат А1

ТМ80.01.00.15

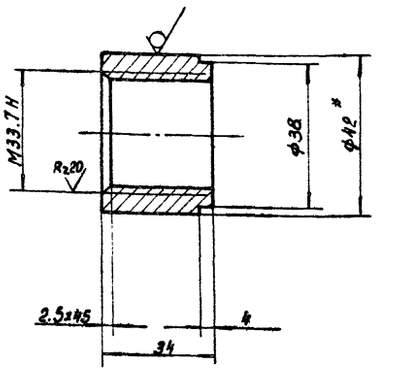

1. Неуказанные предельные отклонения размеров: валов h14. остальных ± IT14/2
2.* Размер для справок.

Изм.	Лист	№ докум.	Подпись	Дата
Разраб.		Марченко		
Провер.		Семенова		
Т. контр.		Годзишевская		
Гл. инж.		Блоков		
Н. контр.		Целковикова		
Утв.		Авдеев		

ТМ 80.01.00.15

Бобышка

Лит	Масса	Масштаб
И	0.2	1:1

Лист | Листов 1

Круг Ø42 ГОСТ 2590-71 / Ст.3 ГОСТ 535-79

Госстрой СССР СОЮЗВОДОКАНАЛПРОЕКТ г. Москва

Формат А1

ТМ80.01.00.17

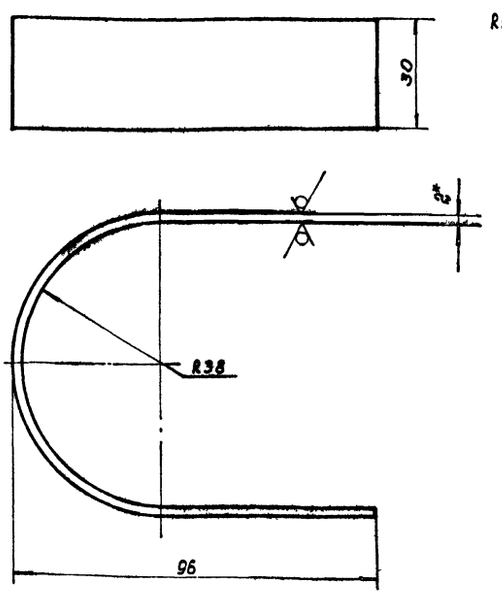

1. Предельные отклонения размеров: ± IT14/2
2. Длина развернутая – 235 мм.
3.* Размер для справок.

Изм.	Лист	№ докум.	Подпись	Дата
Разраб.		Марченко		
Провер.		Семенова		
Т. контр.		Годзишевская		
Гл. инж.		Блоков		
Н. контр.		Целковикова		
Утв.		Авдеев		

ТМ 80.01.00.17

Хомут

Лит	Масса	Масштаб
И	0.2	1:1

Лист | Листов 1

Лист Б-2.0 ГОСТ 19903-74 / Ст3 ГОСТ 16523-70

Госстрой СССР СОЮЗВОДОКАНАЛПРОЕКТ г. Москва

Формат А1

ТМ80.01.00.16

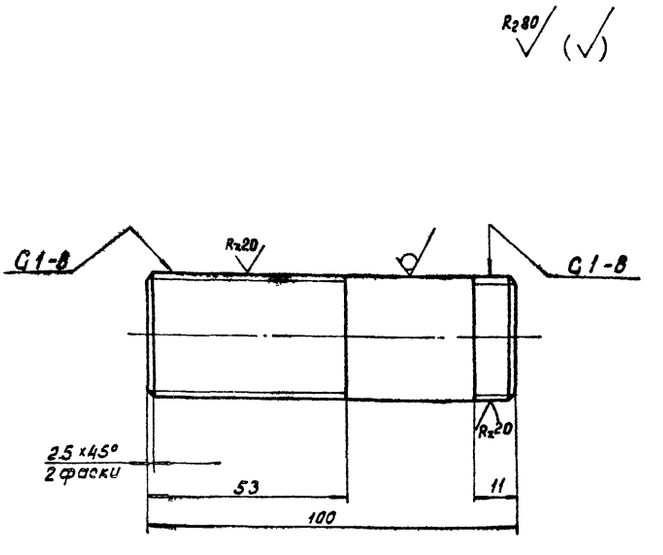

1. Неуказанные предельные отклонения размеров: валов h14, остальных ± IT14/2

Изм.	Лист	№ докум.	Подпись	Дата
Разраб.		Марченко		
Провер.		Семенова		
Т. контр.		Годзишевская		
Гл. инж.		Блоков		
Н. контр.		Целковикова		
Утв.		Авдеев		

ТМ 80.01.00.16

С20Н

Лит	Масса	Масштаб
И	0.12	1:1

Лист | Листов 1

Труба 25x3.2 ГОСТ 3262-75

Госстрой СССР СОЮЗВОДОКАНАЛПРОЕКТ г. Москва

Формат А1

ТМ 80.01.00 22

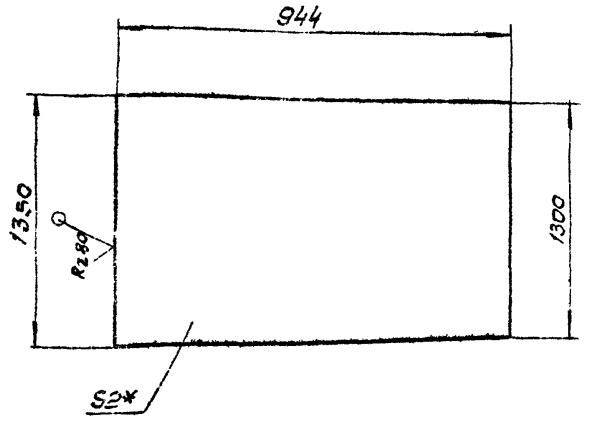

1. Предельные отклонения размеров ± $\frac{JT14}{2}$

2* Размер для справок

Изм	Лист	N докум	Подпись	Дата
Разраб		Марченко		
Пров		Семенова		
Т контр		Годзишевская		
Гл инж пр		Блоков		
Н контр		Целковикова		
Утв		Авдеев		

ТМ 80.01.00 22

Перегородка

Лит	Масса	Листов
И	20,6	1:25

Лист | Листов 1

Лист Б-20 ГОСТ 19903-74 / Ст 3 ГОСТ 16523-70

Госстрой СССР СОЮЗВОДОКАНАЛПРОЕКТ г. Москва

Формат 11

ТМ 80.01.00 21

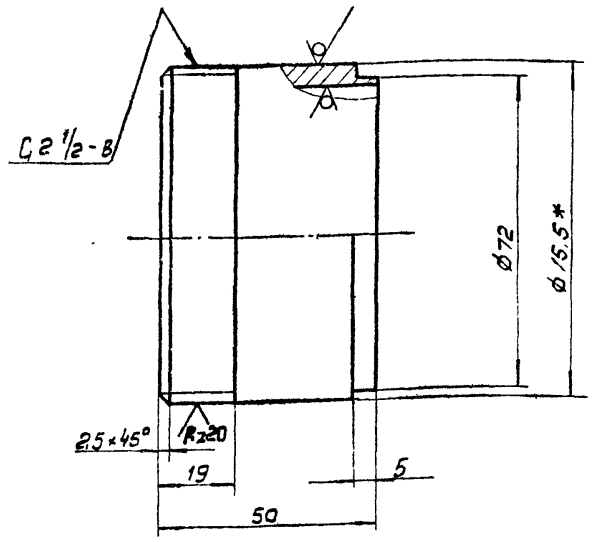

1. Неуказанные предельные отклонения размеров. валов h14, остальных ± $\frac{JT14}{2}$

2* Размер для справок,

Изм	Лист	N докум	Подпись	Дата
Разраб		Марченко		
Пров		Семенова		
Т контр		Годзишевская		
Гл ин пр		Блоков		
Н контр		Целковикова		
Утв		Авдеев		

ТМ 80.01.00 21

Бобышка

Лит	Масса	Масштаб
И	0,2	1:1

Лист | Листов 1

Труба 65×3,2 ГОСТ 3262-75

Госстрой СССР СОЮЗВОДОКАНАЛПРОЕКТ г. Москва

Формат 11

Подпись и дата | Инв N дубл | Взам инв N | Подпись и дата | Инв N подл

ТМ 80.01.00 18

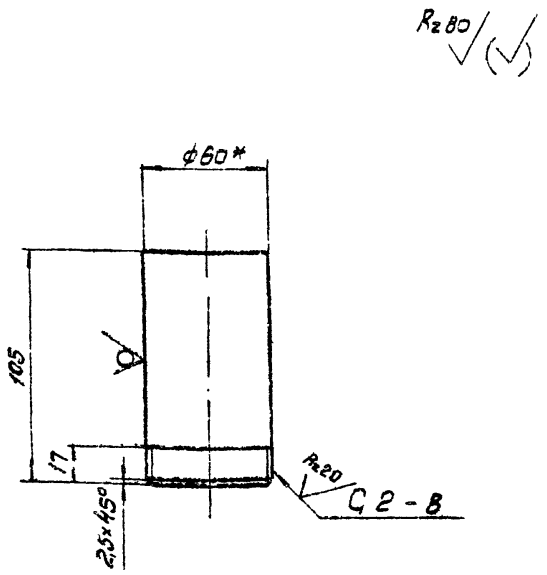

1. Неуказанные предельные отклонения размеров: ± $\frac{JT14}{2}$

2* Размер для справок.

Изм	Лист	N докум	Подп	Дата
Разраб		Марченко		
Пров		Семенова		
Т конт		Годзишевская		
Гл ин пр		Блоков		
Н контр		Целковикова		
Утв		Авдеев		

ТМ 80.01.00 18

Патрубок

Лит	Масса	Масштаб
И	0,43	1:2

Лист | Листов 1

Труба 50×3 ГОСТ 3262-75

Госстрой СССР СОЮЗВОДОКАНАЛПРОЕКТ г. Москва

Формат 11

ТМ 80.01.00 19

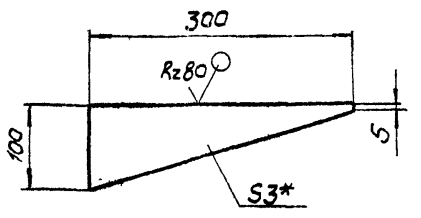

1. Предельные отклонения размеров: $\frac{JT14}{2}$

2* Размер для справок

Изм	Лист	N докум	Подп	Дата
Разраб		Марченко		
Пров		Семенова		
Т контр		Годзишевская		
Гл инж пр		Блоков		
Н. контр		Целковикова		
Утв		Авдеев		

ТМ 80.01.00.19

Косынка

Лит	Масса	Масштаб
И	0,35	1:5

Лист | Листов 1

Лист Б-3,0 ГОСТ 19903-74 / Ст 3 ГОСТ 16523-70

Госстрой СССР СОЮЗВОДОКАНАЛПРОЕКТ г. Москва

Формат 11

ТМ 80.02.00.00 СБ

Альбом VIII

Типовой проект 902-2-384.85

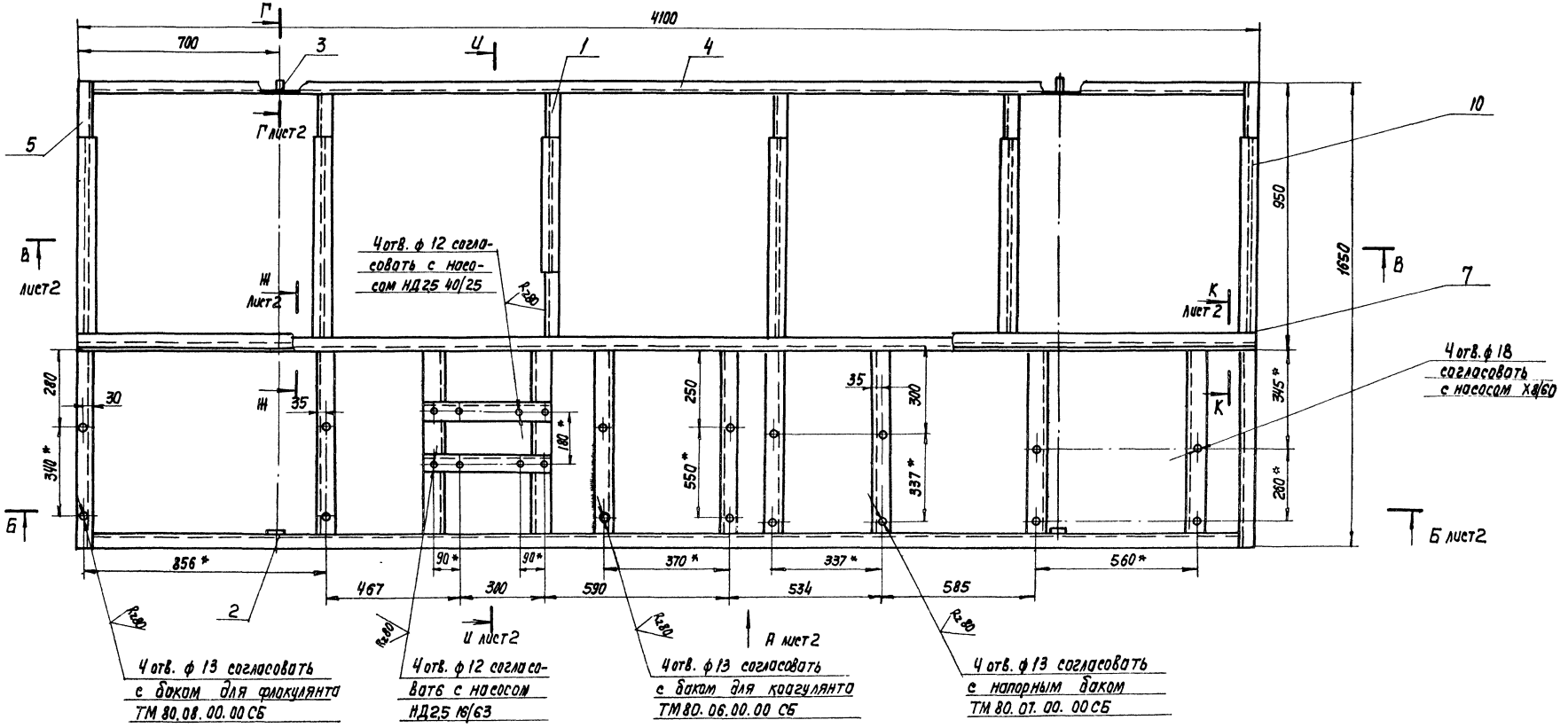

1. Предельные отклонения размеров: отв. Н14, остальных $\pm\frac{JT14}{2}$.
2. Сварные швы - по ГОСТ 5264-80.
3. * Размеры для справок.

Изм	Лист	N докум.	Подп.	Дата
Разраб		Дудинская		
Пров.		Целковникова		
Т. Контр.		Лазишевская		
Гл. инж. пр.		Блохов		
Н. Контр.		Семенова		
Утв.		Авдеев		

ТМ80 02.00.00 СБ

Рама

Сборочный чертеж.

Лит.	Масса	Масштаб
И	235	1:10

Лист 1 Листов 2

Госстрой СССР

СОЮЗВОДОКАНАЛПРОЕКТ г. Москва

Формат 22

Инв. N подл. | Подп. и дата | Взам. инв. N | Инв. N дубл. | Подп. и дата

20396-08

39

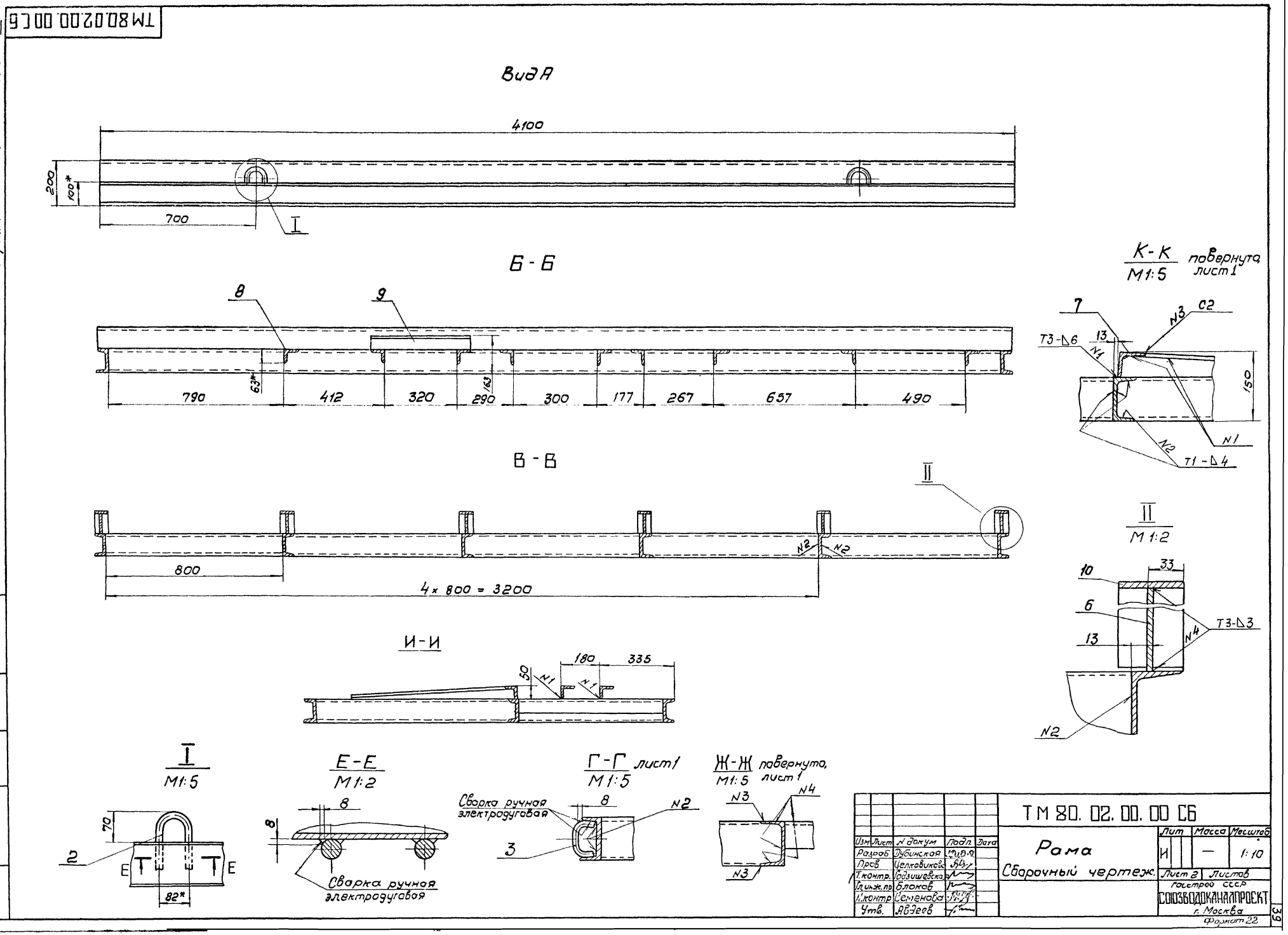

ТМ 80.02.00.00 С6
Вид А
4100
200
100*
700
I
Б-Б
8
9
63*
163
790
412
320
290
300
177
267
657
490
В-В
II
N2
N2
800
4 × 800 = 3200
И-И
180
335
50
N1
N1
К-К
М1:5
повернута
лист 1
7
C2
N3
T3-Δ6
13
N1
150
N1
N2
T1-Δ4
II
М1:2
10
33
6
T3-Δ3
N4
13
N2
I
М1:5
70
2
E
E
82*
Е-Е
М1:2
8
8
Сварка ручная
электродуговая
Г-Г
лист 1
М1:5
Сварка ручная
электродуговая
8
N2
3
Ж-Ж
повернуто,
лист 1
М1:5
N3
N4
N3
Типовой проект 902-2-384.85
Альбом VIII
Инв. N подл.
Подп. и дата
Взам. инв. N
Инв. N дубл.
Подп. и дата
40
20396-08
Изм. Лист N докум. Подп. Дата
Разраб. Дубинская
Пров. Целковиков
Т. контр. Годзишевская
Гл. инж. пр. Блоков
Н. контр. Семенова
Утв. Авдеев
ТМ 80.02.00.00 С6
Рама
Сборочный чертеж.
Лит. Масса Масштаб
И — 1:10
Лист 2 Листов
Гастрой СССР
СОЮЗВОДОКАНАЛПРОЕКТ
г. Москва
Формат 22
39

ТМ80.02.00.03

Rz80 (√)

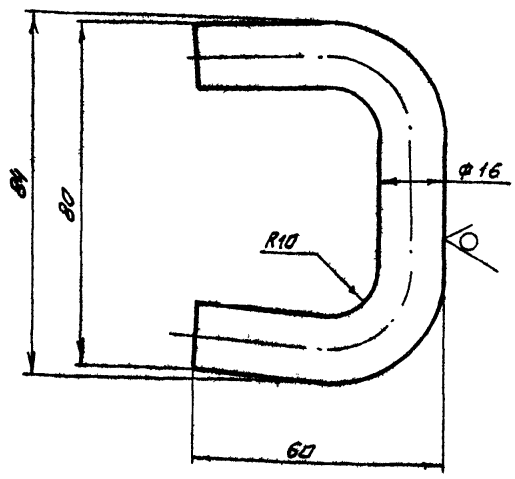

1. Предельные отклонения размеров: ± JT14/2
2. Длина развернутая ~ 154мм
3* Размер для справок

Изм.	Лист	№ докум.	Подп.	Дата
Разраб.		Марченко		
Пров.		Семенова		
Т. контр.		Годзишевская		
Гл. инжен.		Блоков		
Н. контр.		Блоков		
Утв.		Авдеев		

ТМ80.02.00.03

Петля

Лит.	Масса	Масштаб
И	0,2	1:1

Лист | Листов

Круг 16-В-ГОСТ 2590-71 / Ст.3 ГОСТ 535-79

Госстрой СССР СОЮЗВОДОКАНАЛПРОЕКТ г. Москва

Формат А1

Типовой проект 902-2-308.85 Альбом VIII

Инв. № подл. | Подп. и дата | Взам. инв. № | Инв. № дубл. | Подп. и дата

ТМ80.02.00.02

Rz80 (√)

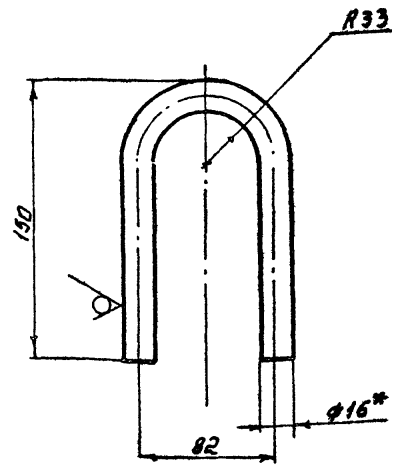

1. Предельные отклонения размеров: ± JT14/2
2. Длина развернутая ~ 320мм.
3* Размер для справок

Изм.	Лист	№ докум.	Подп.	Дата
разраб.		Марченко		
Пров.		Семенов		
Т. контр.		Годзишевская		
Гл. инжен.		Блоков		
Н. контр.		Блоков		
Утв.		Авдеев		

ТМ80.02.00.02

Петля

Лит.	Масса	Масштаб
И	0,4	1:2

Лист | Листов 1

Круг 16-В-ГОСТ 2590-71 / Ст.3 ГОСТ 535-79

Госстрой СССР СОЮЗВОДОКАНАЛПРОЕКТ г. Москва

Формат А1

Инв. № подл. | Подп. и дата | Взам. инв. № | Инв. № дубл. | Подп. и дата

ТМ80.02.00.06

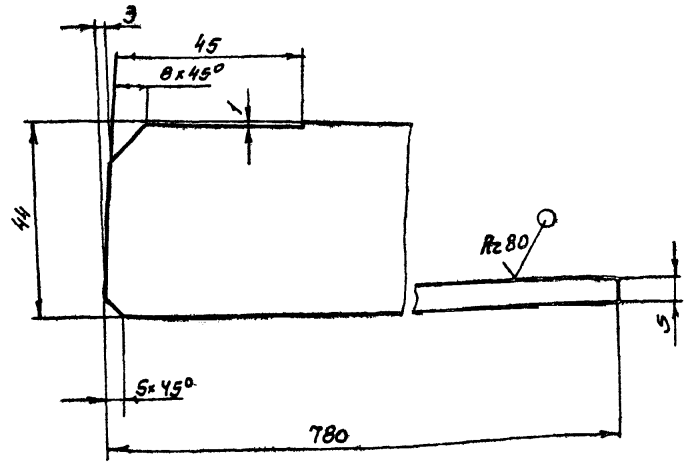

1. Предельные отклонения размеров: ± JT14/2
2* Размер для справок

Изм.	Лист	№ докум.	Подп.	Дата
разр		Марченко		
Пров		Семенова		
Т контр		Годзишевская		
Гл. инжен.		Блоков		
Н. контр.		Блоков		
Утв		Авдеев		

ТМ80.02.00.06

Косынка

Лит	Масса	Масштаб
И	0,6	1:2

Лист | Листов 1

Лист Б-4,0 ГОСТ 19903-74 / Ст3 ГОСТ 14637-79

Госстрой СССР СОЮЗВОДОКАНАЛПРОЕКТ г. Москва

Формат А1

Инв. № подл. | Подп. и дата | Взам. инв. № | Инв. № дубл. | Подп. и дата

ТМ80.02.00.01

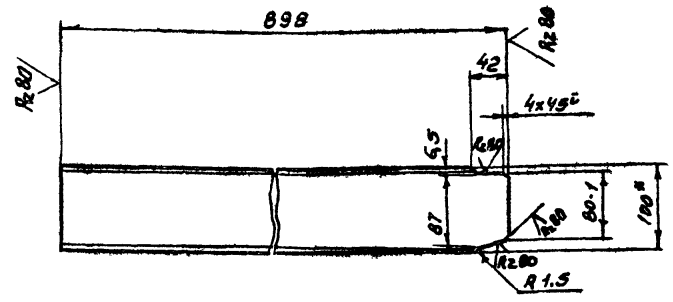

1. Предельные отклонения размеров: ± JT14/2
2* Размер для справок

Изм.	Лист	№ докум.	Подп.	Дата
разраб		Марченко		
Провер		Семенова		
Т контр		Годзишевская		
Сл. инжт.		Блоков		
Н контр		Блоков		
Утв		Авдеев		

ТМ80.02.00.01

Перекладина

Лит	Масса	Масштаб
И	7,7	1:5

Лист | Листов 1

Швеллер 10 ГОСТ 8240-72 / Ст.3 ГОСТ 535-79

Госстрой СССР СОЮЗВОДОКАНАЛПРОЕКТ г. Москва

Формат А1

Копировал Симчукина

Типовой проект 902-2-384 85 Альбом VIII

Инв.№ подл. | Подп. и дата | Взам. инв.№ | Инв.№ дубл. | Подп. и дата

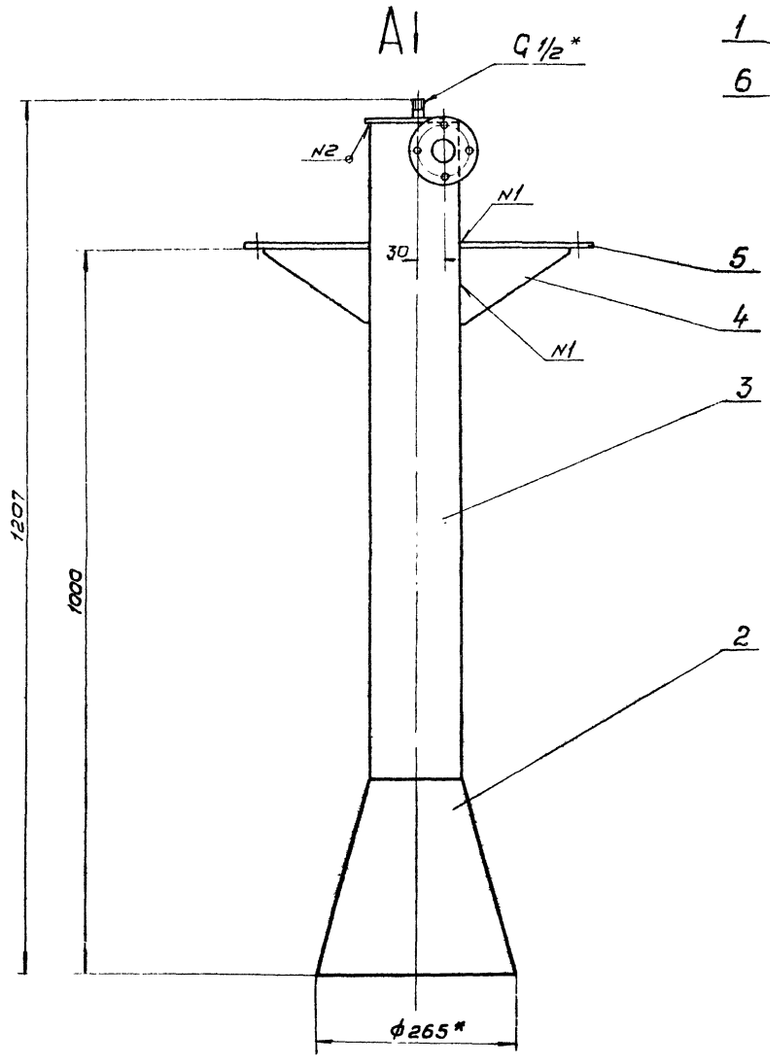

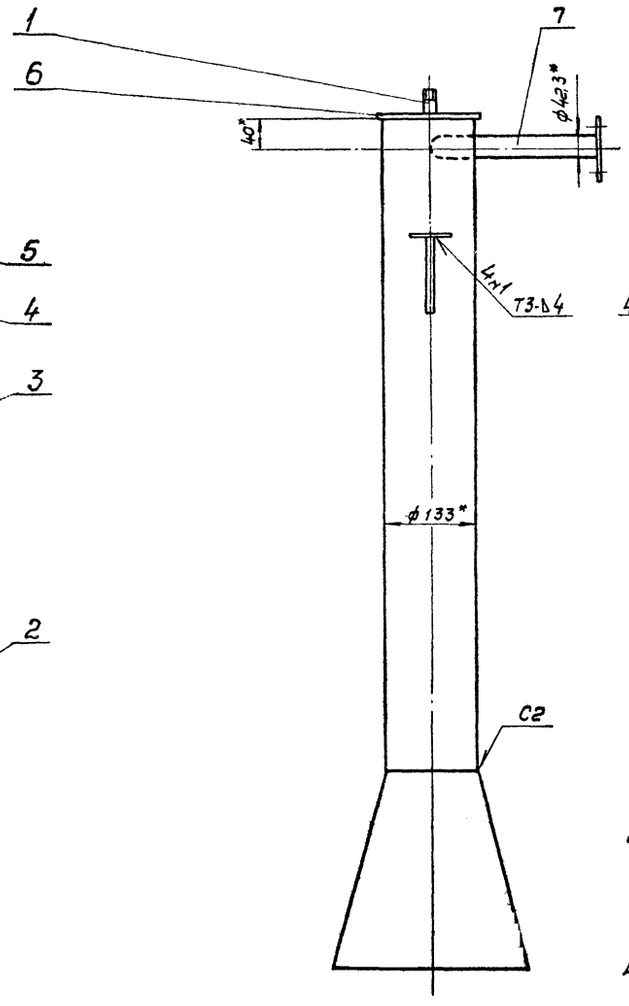

Вид А

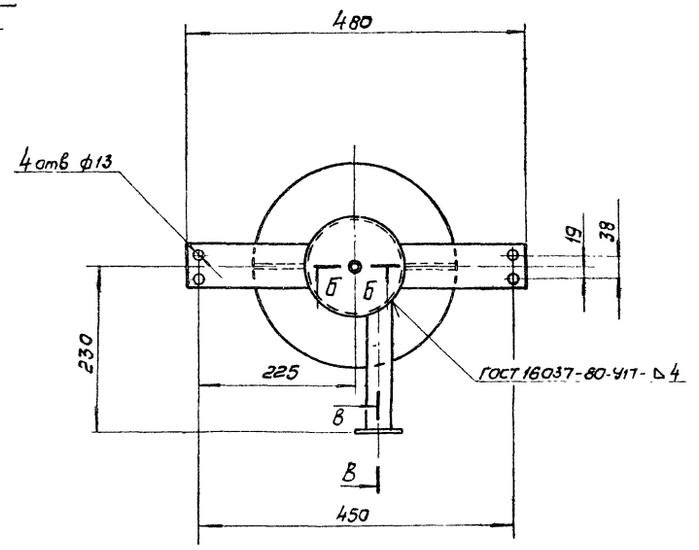

В-В
М1:1

Б-Б
М1:1

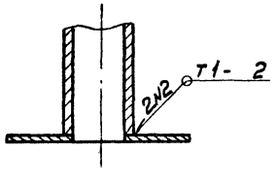

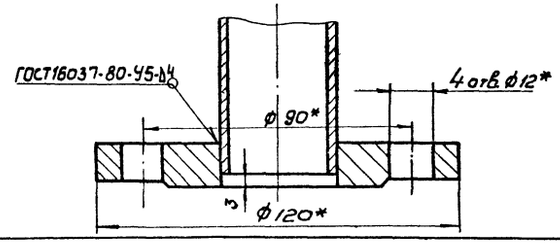

1. Предельные отклонения размеров: отверстий - H14, остальных $\pm \frac{IT14}{2}$
2. Сварные швы по ГОСТ 5264-80.
3. Покрытие: три слоя эмали ХС-710 и три слоя лака ХС-76 по двум слоям грунта ХС-010, ГОСТ 9355-81.
4* Размеры для справок.

Изм.	Лист	№ докум.	Подп.	Дата	ТМ80.03.00.00 СБ		
Разраб.		Марченко			Смеситель Сборочный чертеж.	Лит	Масса	Масшт
Пров.		Семенова				И	97	1:5
Т.контр.		Радищевский				Лист	Листов 1	
Гл.инж.пр.		Блакав				Госстрой СССР СОЮЗВОДОКАНАЛПРОЕКТ г. Москва		
Н.контр.		Блакав						
Утв.		Авдеев						

Формат 22Г

ТМ 80.03.00.02

Альбом VIII

Типовой проект 902-2-384.85

Подпись. дата | Инв. № дубл. | Взам. инв. № | Подпись. дата | Инв. № подл.

Развертка

М 1:5

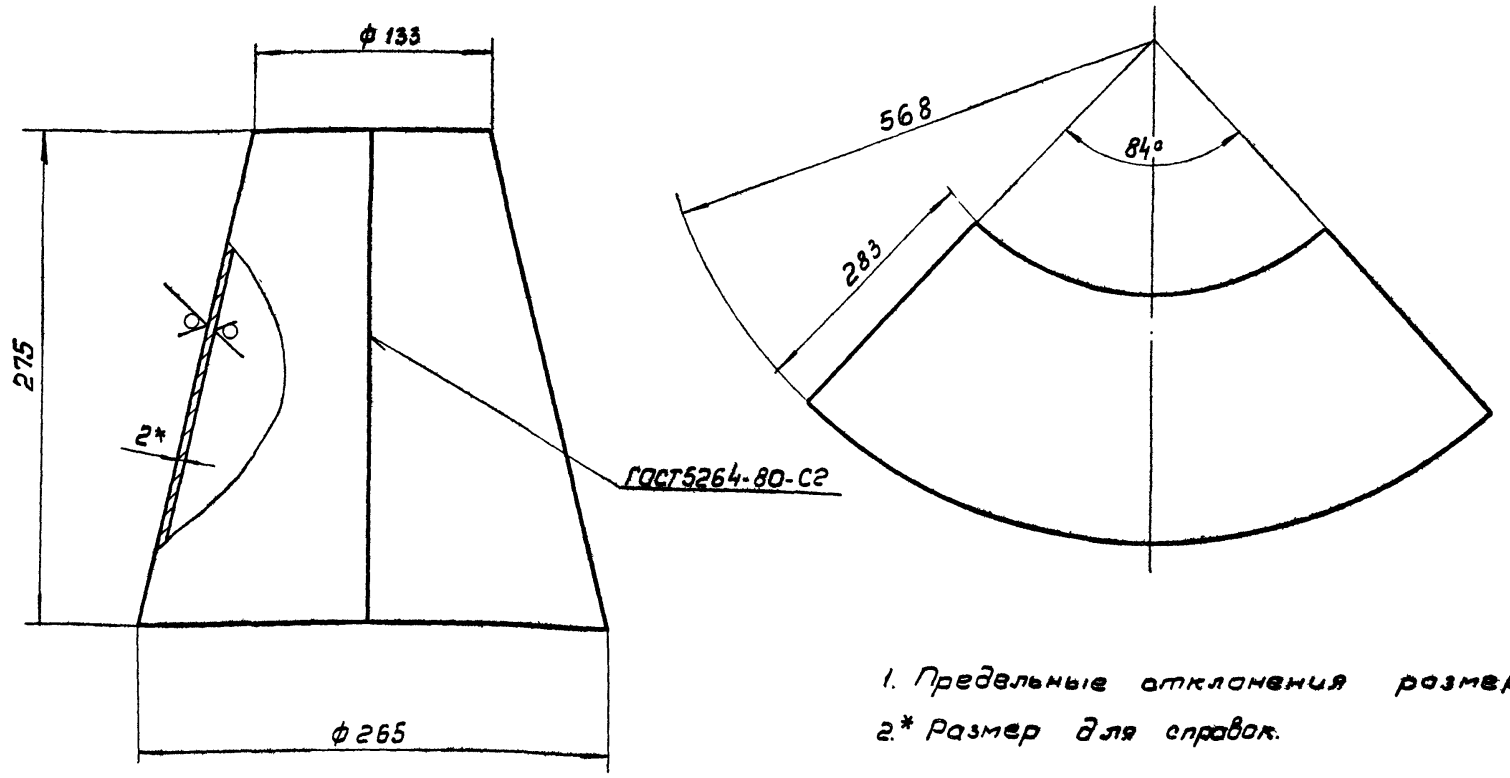

Rz 80 ✓ (✓)

1. Предельные отклонения размеров: $\pm \frac{JT14}{2}$
2.* Размер для справок.

					ТМ 80.03.00.02
Изм.	Лист	№ докумен.	Подпись	Дата	
Разраб.		Марченко			Конус
Пров.		Семенова			
Т. контр.		Годзишевский			
Гл. инж. пр.		Блоков			
Н. контр.		Блоков			
Утв.		Авдеев			

Лит	Масса	Масшт.
И	2.5	1:2.5
Лист	Листов 1	

Труба 6-2.0 ГОСТ 19903-74 / Лист Ст.3 ГОСТ 16523-70

Госстрой СССР СОЮЗВОДОКАНАЛПРОЕКТ г. Москва

Формат 12

ТМ 80.03.00.03

Rz 80 ✓ (✓)

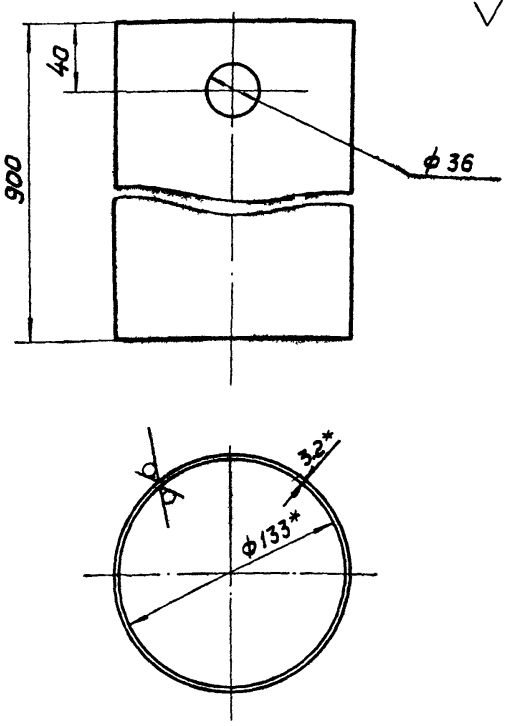

1. Предельные отклонения размеров отверстий H14, остальных $\pm \frac{JT14}{2}$
2* Размеры для справок.

					ТМ 80.03.00.03
Изм.	Лист	N докум.	Подпись	Дата	
Разраб.		Марченко			Цилиндр
Пров.		Семенова			
Т. контр.		Годзишевская			
Гл. ин. пр.		Блоков			
Н. конт.		Блоков			
Утв.		Авдеев			

Лит	Масса	Масшт.
И	2.0	1:2.5
Лист	Листов 1	

Труба 133×3.2 ГОСТ 10704-76 / Ст.3 ГОСТ 10705-80

Госстрой СССР СОЮЗВОДОКАНАЛПРОЕКТ г. Москва

Формат 4

ТМ 80.03.00.01

Rz 80 ✓ (✓)

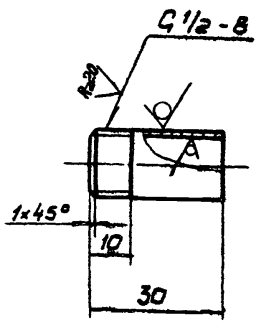

Предельные отклонения размеров: $\pm \frac{JT14}{2}$

					ТМ 80.03.00.01
Изм.	Лист	N докум.	Подпись	Дата	
Разраб.		Марченко			Патрубок
Провер.		Семенова			
Т. контр.		Годзишевская			
Гл. инж. пр.		Блоков			
Н. контр.		Блоков			
Утв.		Авдеев			

Лит	Масса	Масшт.
И	0,04	1:1
Лист	Листов 1	

Труба 15×2,5 ГОСТ 3262-75

Госстрой СССР СОЮЗВОДОКАНАЛПРОЕКТ г. Москва

Формат 4

Инв. № подл. | Подпись. дата | Взам. инв. № | Инв. № дубл. | Подпись. дата

ТМ 80.03.00.06

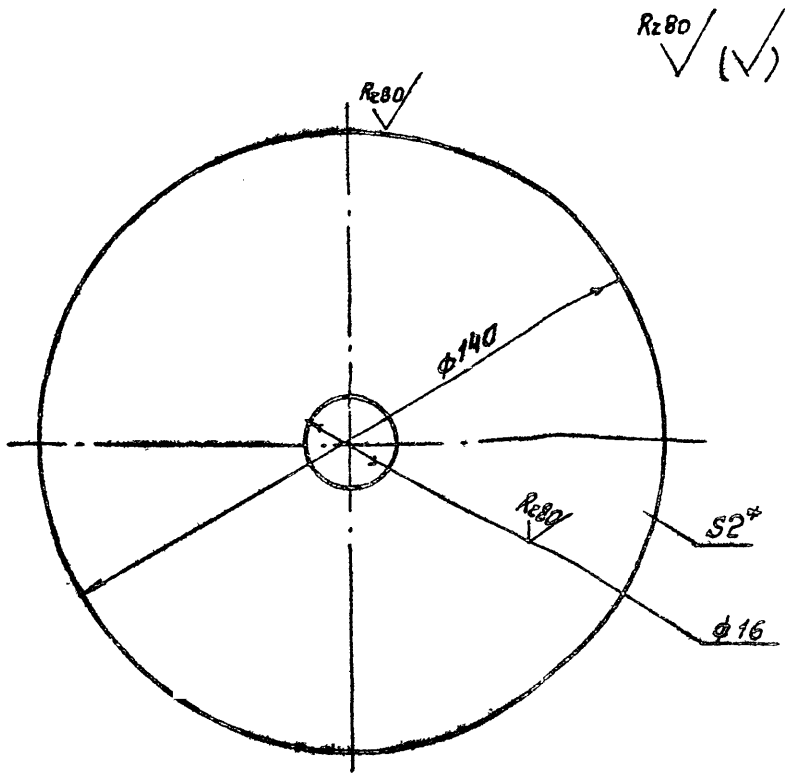

1. Предельные отклонения размеров: $\pm \frac{JT14}{2}$

2* Размер для справок

					ТМ 80.03.00.06	
Изм.	Лист	N докум.	Подп.	Дата		
Разраб.		Марченко			Дно	Лит / Масса 0.2 / Масштаб 1:2
Пров.		Семенова				Лист / Листов
Т. контр.		Годзишевская			Лист Б-2.0 ГОСТ 19903-74 / Ст3 ГОСТ 16523-70	Госстрой СССР СОЮЗВОДОКАНАЛПРОЕКТ г. Москва
Гл. инж. пр.		Блоков				
Н. контр.		Блоков				
Утв.		Авдеев				

Формат А1

ТМ 80.03.00.07

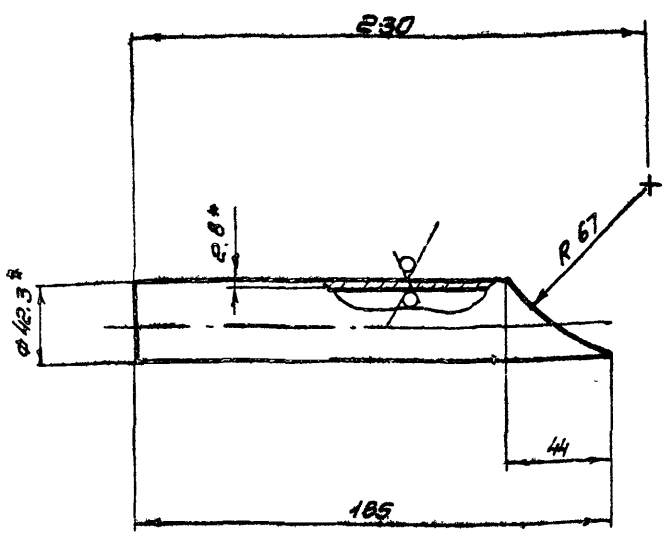

1. Предельные отклонения размеров: $\pm \frac{JT14}{2}$

2* Размеры для справок

					ТМ 80.03.00 07	
Изм.	Лист	N докум.	Подп.	Дата		
Разраб.		Марченко			Патрубок	Лит / Масса 0,5 / Масштаб 1:2
Пров.		Семенова				Лист / Листов 1
Т. контр.		Годзишевская			Труба 32×2,8 ГОСТ 3269-75	Госстрой СССР СОЮЗВОДОКАНАЛПРОЕКТ г. Москва
Гл. инж. пр.		Блоков				
Н. контр.		Блоков				
Утв.		Авдеев				

Формат А1

Инв. № подл. | Подп. и дата | Взам. инв. № | Инв. № дубл. | Подп. и дата

ТМ 80.03.00.05

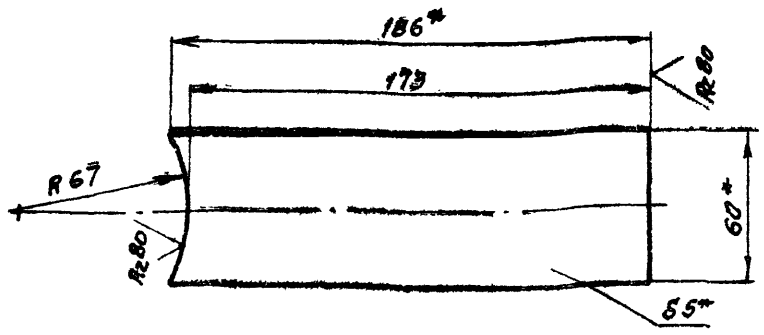

1 Предельные отклонения размеров: $\pm \frac{JT14}{2}$

2* Размеры для справок

					ТМ80.03.00.05	
Изм.	Лист	№ докум.	Подп.	Дата		
Разраб.		Марченко			Лапа	Лит / Масса 0.4 / Масштаб 1:2
Пров.		Семенова				Лист / Листов 1
Т. контр.		Годзишевская			Полоса Б-2-5×60 ГОСТ 103-76 / Ст3 ГОСТ 535-79	Госстрой СОЮЗВОДОКАНАЛПРОЕКТ г. Москва
Гл. инж. пр.		Блоков				
Н. контр.		Блоков				
Утв.		Авдеев				

Формат А1

ТМ 80.03.00.04

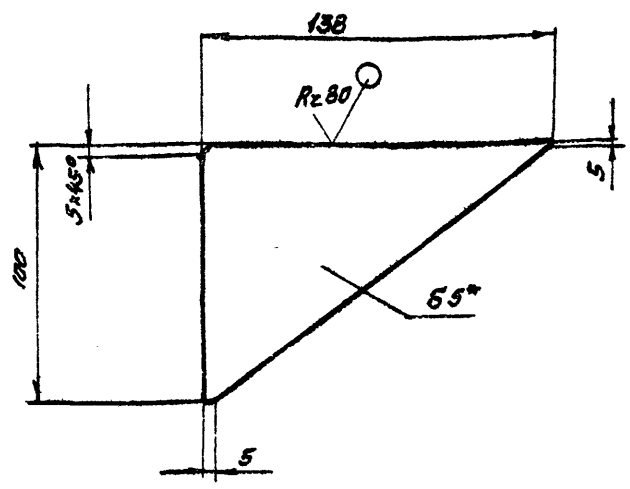

1. Предельные отклонения размеров: $\pm \frac{JT14}{2}$

2* Размер для справок

					ТМ 80.03.00.04	
Изм.	Лист	N докум.	Подп.	Дата		
Разраб.		Марченко			Косынка	Лит / Масса 0.2 / Масштаб 1:2
Пров.		Семенова				Лист / Листов 1
Т. контр.		Годзишевская			6-5.0 ГОСТ 19903-74 / Лист Ст 3 ГОСТ 14637-79	Госстрой СССР СОЮЗВОДОКАНАЛПРОЕКТ г. Москва
Гл. инж. пр.		Блоков				
Н. контр.		Блоков				
Утв.		Авдеев				

Инв. № подл. | Подп. и дата | Взам. инв. № | Инв. № дубл. | Подп. и дата

Копировал Синицына

ТМ80.05.00.00 СБ

Альбом VIII

Типовой проект 902-2-384.85

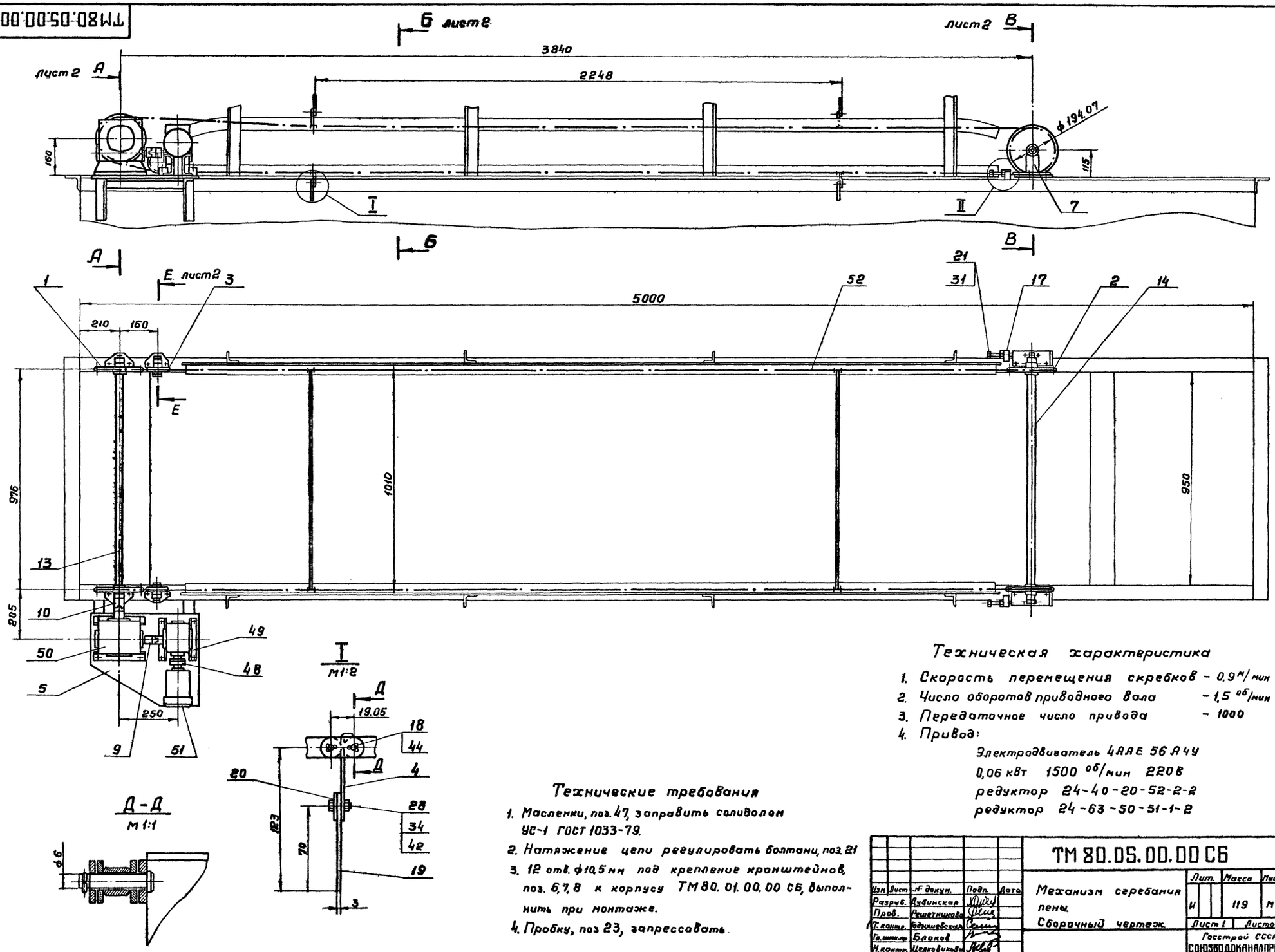

Техническая характеристика

1. Скорость перемещения скребков – 0,9 м/мин
2. Число оборотов приводного вала – 1,5 об/мин
3. Передаточное число привода – 1000
4. Привод:

Электродвигатель 4АА Е 56 А 4У
0,06 кВт 1500 об/мин 220 В
редуктор 24-40-20-52-2-2
редуктор 24-63-50-51-1-2

Технические требования

1. Масленки, поз. 47, заправить солидолом УС-1 ГОСТ 1033-79.
2. Натяжение цепи регулировать болтами, поз. 21
3. 12 отв. ф10,5 мм под крепление кронштейнов, поз. 6, 7, 8 к корпусу ТМ80.01.00.00 СБ, выполнить при монтаже.
4. Пробку, поз 23, запрессовать.

Изм	Лист	№ докум.	Подп.	Дата
Разраб.		Дубинская		
Пров.		Решетникова		
Т. контр.		Годзикиевская		
Гл. инж. пр.		Блоков		
Н. контр.		Целковикова		
Утв.		Авдеев		

ТМ 80.05.00.00 СБ

Механизм сгребания пены. Сборочный чертеж.

Лит.	Масса	Масштаб
И	119	М 1:10

Лист 1 Листов 2

Госстрой СССР
СОЮЗВОДОКАНАЛПРОЕКТ
г. Москва

Формат 22

Инв. № подл. | Подп. и дата | Взам. инв. № | Инв. № дубл. | Подп. и дата

20396-08 45

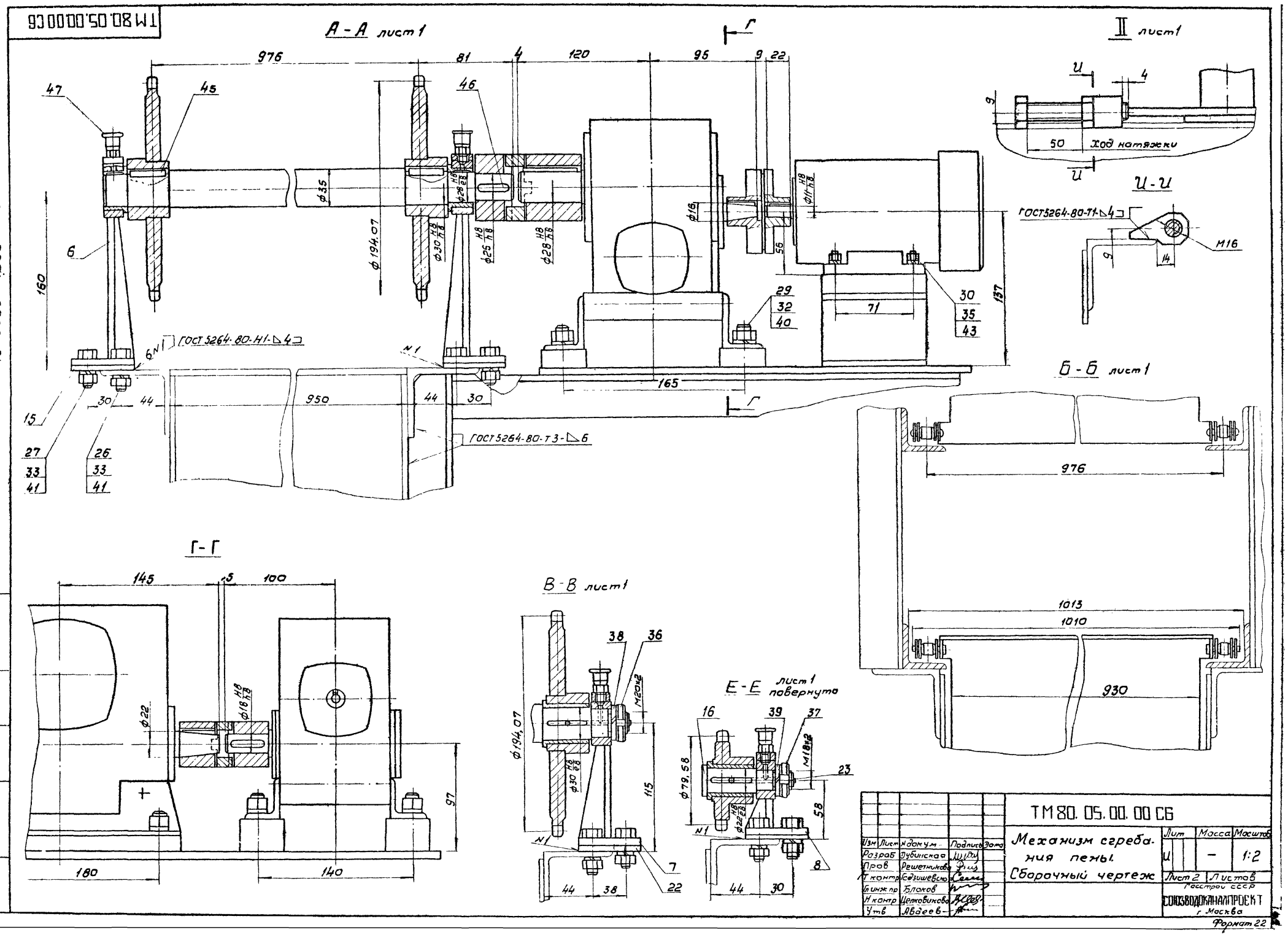

ТМ 80.05.00.00 СБ
А-А лист 1
II лист 1
И-И
Б-Б лист 1
Г-Г
В-В лист 1
Е-Е лист 1 повернуто
Ход натяжки
ГОСТ 5264-80-Т1-⊿4
ГОСТ 5264-80-Н1-⊿4
ГОСТ 5264-80-Т3-⊿6
ТМ 80.05.00.00 СБ
Механизм сгребания пены. Сборочный чертеж
Лит
Масса
Масштаб
1:2
Лист 2
Листов
Разраб
Пров
Т контр
Гл инж пр
Н контр
Утв
Дубинская
Решетникова
Гедзишевская
Блоков
Цепковикова
Авдеев
Госстрой СССР
СОЮЗВОДОКАНАЛПРОЕКТ
г. Москва
Формат 22
Типовой проект 902-2-584.85
Альбом VIII

ТМ80.05.00.02

Типовой проект 902-2-384.85 альбом VIII

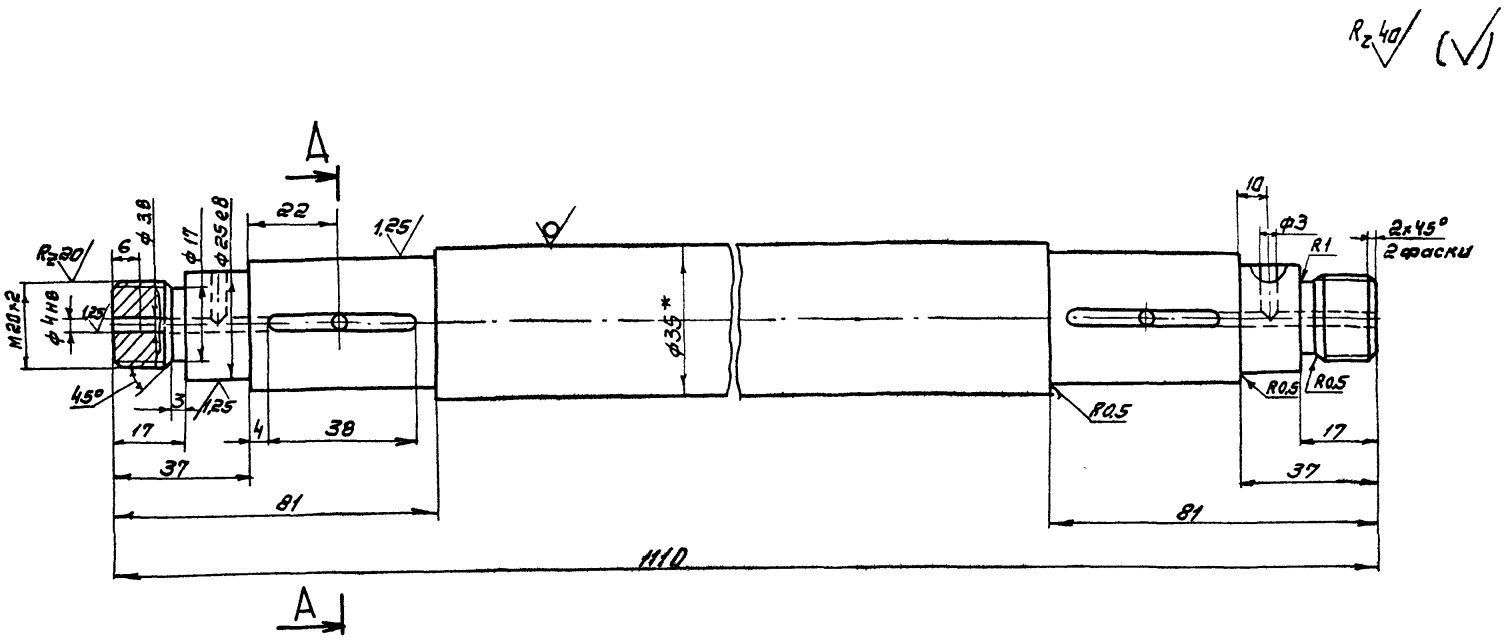

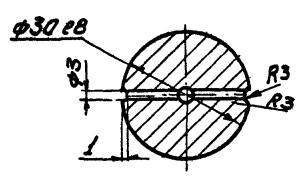

1. Неуказанные предельные отклонения размеров: отверстий H14, валов h14, остальных ± JT14/2.
2. Термообработка: улучшение НВ = 194÷222.
3. * Размер для справок.

					ТМ 80.05.00 02		
Изм.	Лист	№ докум.	Подпись	Дата			
Разраб.		Марченко			Вал	Лит.	Масса	Масштаб
Пров.		Решетникова				И	7.87	1:1
Т. контр.		Гедзишевская				Лист	Листов 1
Гл. инж. пр.		Блоков				Госстрой СССР
Н. контр.		Дубинская			Круг 835 ГОСТ 2590-71 / 45-Б-4 ГОСТ 1050-74	СОЮЗВОДОКАНАЛПРОЕКТ г. Москва	
Утв.		Авдеев					

Инв. № подл. | Подпись и дата | Взам. инв. № | Инв. № дубл. | Подп. и дата

ТМ80.05.00.01

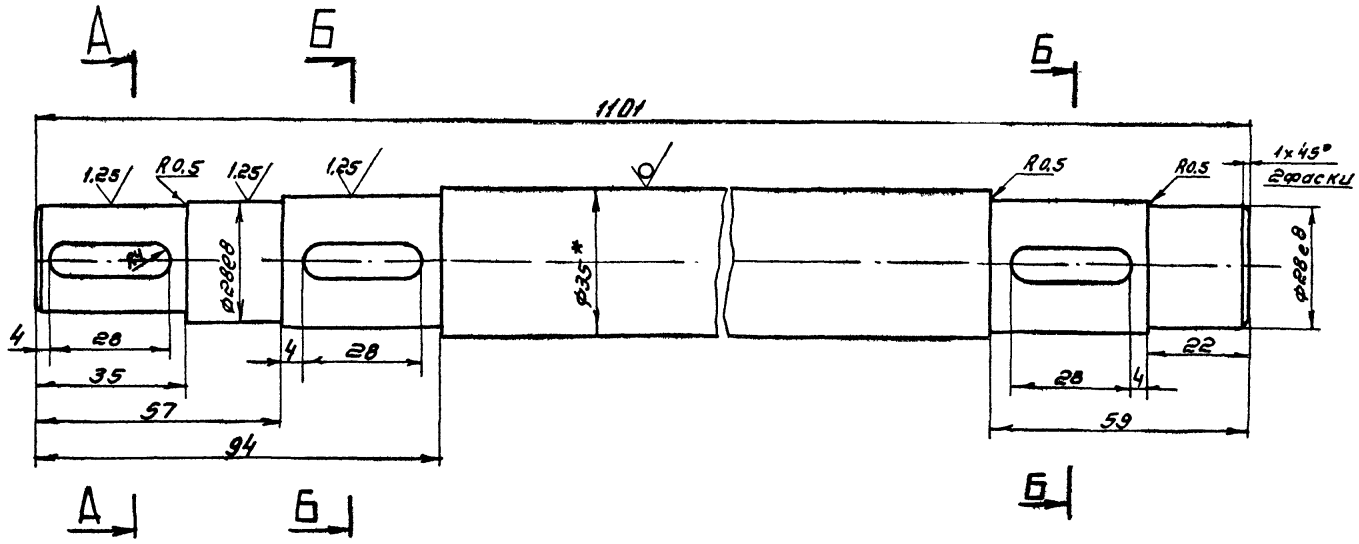

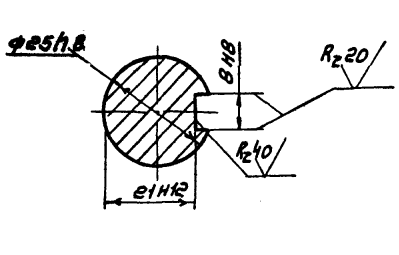

1. Неуказанные предельные отклонения размеров: отверстий H14, валов h14, остальных ± JT14/2
2. Термообработка: улучшение НВ = 194÷222
3. * Размер для справок.

					ТМ 80.05.00 01		
Изм.	Лист	№ докум.	Подпись	Дата			
Разраб.		Марченко			Вал	Лит.	Масса	Масштаб
Пров.		Решетникова				И	7.8	1:1
Т. контр.		Гедзишевская				Лист	Листов 1
Гл. инж. пр.		Блоков				Госстрой СССР
Н. контр.		Дубинская			Круг 835 ГОСТ 2590-71 / 45-Б-4 ГОСТ 1050-74	СОЮЗВОДОКАНАЛПРОЕКТ г. Москва	
Утв.		Авдеев					

ТМ80.05.00.05

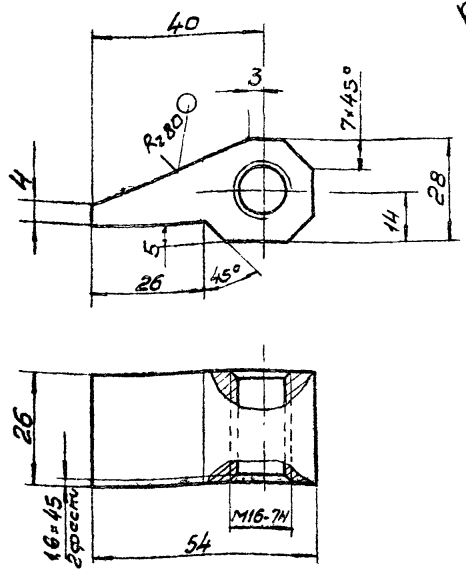

Неукозанные предельные отклонения размеров: $\pm \frac{JT14}{2}$

				ТМ80.05.00.05		
Изм.	Лист	N докум.	Подпись	Дата		
Разраб.		Марченко			Упор	Лит. / Масса: 0.15 / Масштаб: 1:1
Пров.		Решетникова				Лист / Листов 1
Т контр.		Бадушевская			Ст.3 ГОСТ 380-71	Госстрой СССР СОЮЗВОДОКАНАЛПРОЕКТ г. Москва
Гл. инж. пр.		Блохов				
Н. контр.		Дубинская				
Утв.		Авдеев				

Формат 11

ТМ80.05.00.03

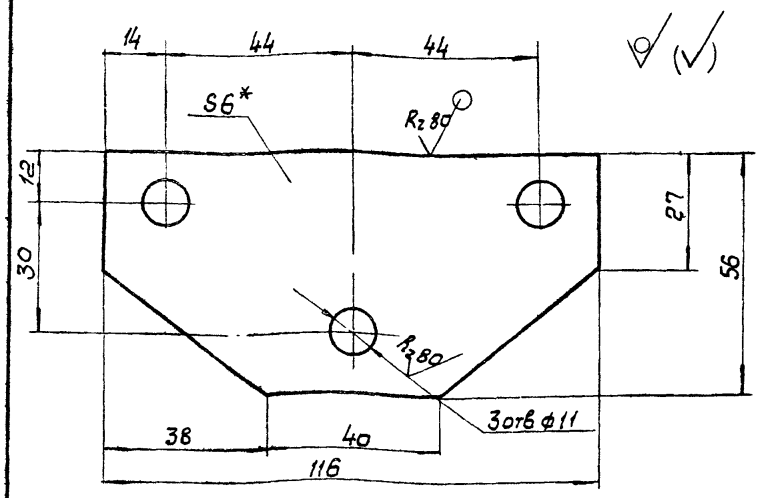

1. Предельные отклонения размеров: отверстий H14, валов h 14, остальных $\pm \frac{JT14}{2}$
2* Размер для справок

				ТМ80.05.00.03		
Изм.	Лист	N докум.	Подпись	Дата		
Разраб.		Марченко			Платик	Лит. / Масса: 0.13 / Масштаб: 1:1
Пров.		Решетникова				Лист / Листов 1
Т контр.		Бадушевская			Б-6.0 ГОСТ 19903-74 / Ст.3 ГОСТ 14637-79	Госстрой СССР СОЮЗВОДОКАНАЛПРОЕКТ г. Москва
Гл. инж. пр.		Блохов				
Н. контр.		Дубинская				
Утв.		Авдеев				

Формат 11

Подпись и дата | Взам. инв. № | Инв. № дубл. | Подпись и дата | Инв. № подл.

ТМ80.05.04.01

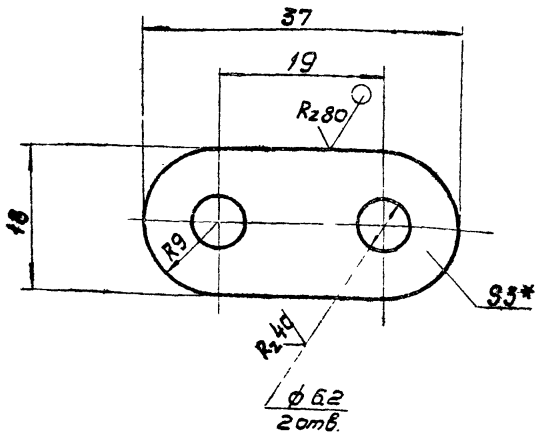

1. Предельные отклонения размеров. $\pm \frac{JT14}{2}$
2* Размер для справок

				ТМ80.05.04.01		
Изм.	Лист	N докум.	Подпись	Дата		
Разраб.		Марченко			Щека	Лит. / Масса: 0,014 / Масштаб: 2:1
Пров.		Решетникова				Лист / Листов 1
Т контр.		Бадушевская			Лист Б-30 ГОСТ 19903-74 / Ст 3 ГОСТ 16523-70	Госстрой СССР СОЮЗВОДОКАНАЛПРОЕКТ г. Москва
Гл. инж. пр.		Блохов				
Н. контр.		Дубинская				
Утв.		Авдеев				

ТМ80.05.00.04

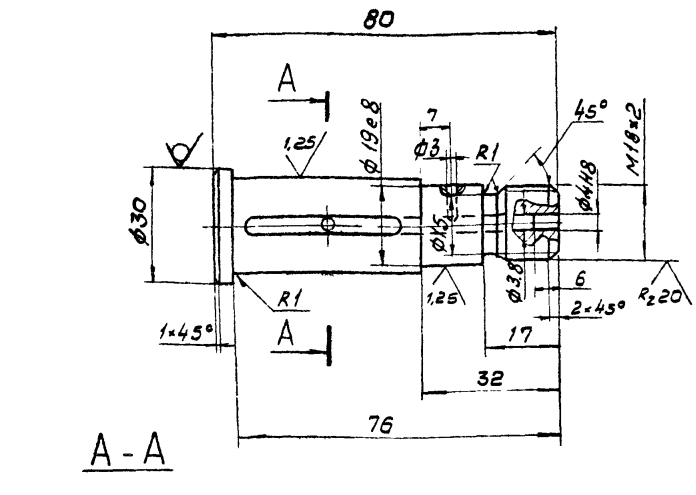

A-A

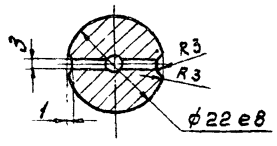

1. Неукозонные предельные отклонения размеров отверстий H14, валов h14, остальных: $\pm \frac{JT14}{2}$

				ТМ80.05.00.04		
Изм.	Лист	N докум.	Подпись	Дата		
Разраб.		Марченко			Валик	Лит. / Масса: 0,2 / Масштаб: 1:1
Пров.		Решетникова				Лист / Листов 1
Т контр.		Бадушевская			Круг В 30 ГОСТ 2590-71 / 45-8-4 ГОСТ 1050-74	Госстрой СССР СОЮЗВОДОКАНАЛПРОЕКТ г. Москва
Гл. инж. пр.		Блохов				
Н. контр.		Дубинская				
Нач. отд.		Авдеев				

-90396-08

Дект 902-2-384.85 Альбом VIII

ТМ 80.05.00.08

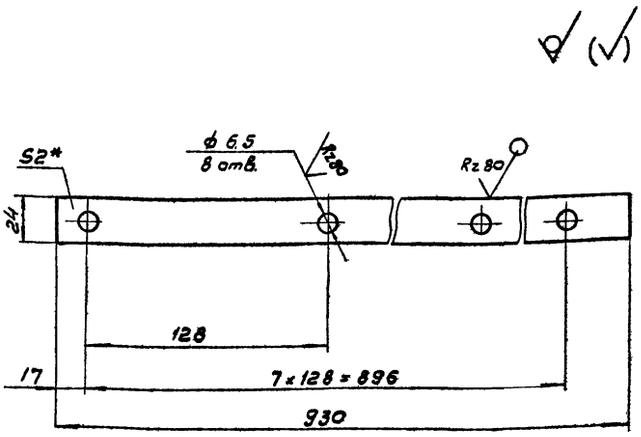

1. Предельные отклонения размеров: отверстий H14, валов h 14, остальных ± $\frac{JT14}{2}$
2* Размер для справок.

Изм	Лист	N докум.	Подпись	Дата
Разраб		Марченко		
Провер		Решетников		
Т. контр		Годзишевская		
Гл. инж. пр		Блаков		
Н. контр		Дубинская		
Утв.		Авдеев		

ТМ 80.05.00.08

Пластина

Лит	Масса	Масшт.
И	0.34	1:2

Лист | Листов 1

Лист Б-20 ГОСТ 19903-74 Ст. 3 ГОСТ 16523-70

Госстрой СССР СОЮЗВОДОКАНАЛПРОЕКТ г. Москва

Формат 11

ТМ 80.05.00.07

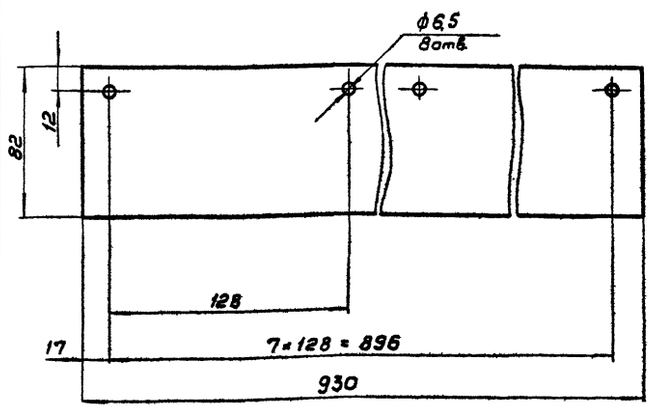

Предельные отклонения размеров: отверстий H14 валов h 14 остальных ± $\frac{JT14}{2}$

Изм	Лист	N докум	Подпись	Дата
Разраб		Марченко		
Провер		Решетникова		
Т. конт.		Годзишевская		
Гл. инж. пр		Блаков		
Н. контр		Дубинская		
Утв.		Авдеев		

ТМ 80.05.00.07

Лист

Лит	Масса	Масшт.
И	0.2	1:2

Лист | Листов 1

Полипропилен лист 4 ТУ 38-102-88-75

Госстрой СССР СОЮЗВОДОКАНАЛПРОЕКТ г. Москва

Формат 11

Инв. N подл. | Подпись и дата | Взам. инв. N | Инв. N дубл. | Подпись и дата

ТМ 80.05.04.00 С6

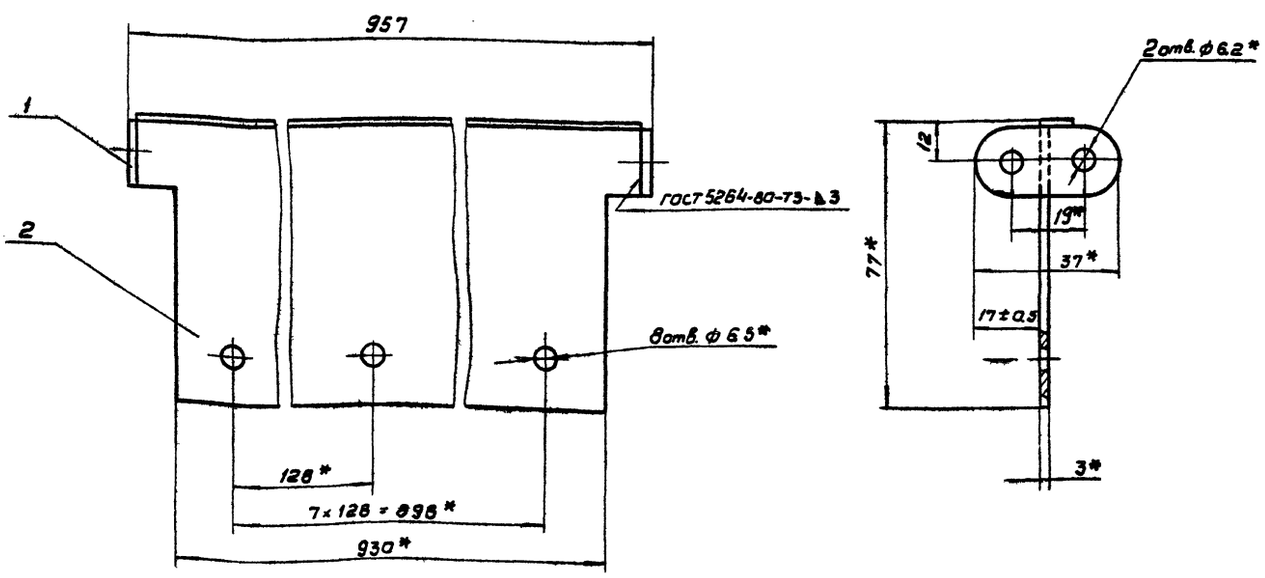

1. Предельные отклонения размеров: ± $\frac{JT14}{2}$
2* Размеры для справок

Изм	Лист	N докум	Подпись	Дата
Разраб		Марченко		
Пров		Решетников		
Т. контр.		Годзишевская		
Гл. инж. пр		Блаков		
Н. конт.		Дубинская		
Утв.		Авдеев		

ТМ 80.05.04.00 С6

Скребок. Сборочный чертеж

Лит	Масса	Масшт.
	1,9	1:1

Лист | Листов 1

Госстрой СССР СОЮЗВОДОКАНАЛПРОЕКТ г. Москва

Формат 12

ТМ 80.05.03.00 СБ

Rz80 (√)

Цепь ПРЛ-19,05-2950 ГОСТ 13568-75		
Число зубьев		13
Профиль зуба	Стандарт	ГОСТ 591-69
	Смещение	0.57
Класс точности		—
Радиус впадины		3,045
Радиус сопряжения		7,813
Радиус головки зуба		4,04
Половина угла впадины		50°23'
Угол сопряжения		13°23'

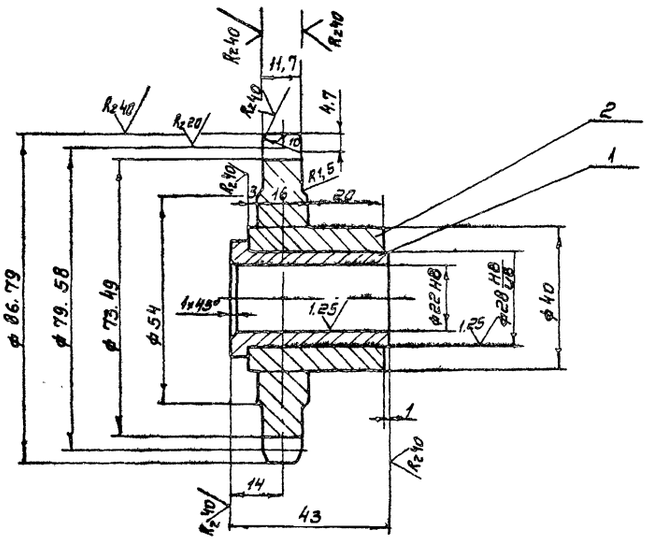

Неуказанные предельные отклонения размеров. валов h14. остальных $\pm \frac{JT14}{2}$

Изм	Лист	№ докум	Подп	Дата	ТМ 80.05.03.00 СБ	Лит	Масса	Масштаб
Разраб		Марченко			Звездочка Z=13 t=19,05 Сборочный чертеж	И	0,77	1:1
Пров		Решетников				Лист	Листов 1	
Т. контр		Годзишевская				Госстрой СССР		
Гл. инж. пр		Блоков				Союзводоканалпроект г. Москва		
Н. контр		Дубинская						
Утв		Авдеев						

Формат 12

ТМ 80.05.01.00 СБ

Цепь ПРЛ-19,05-2950 ГОСТ 13568-75		
Число зубьев		32
Профиль зуба	Стандарт	ГОСТ 591-69
	Смещение	0,57
Класс точности		—
Радиус впадины		3,045
Радиус сопряжения		7,813
Радиус головки зуба		3,95
Половина угла впадины		53°8'
Угол сопряжения		16°8'

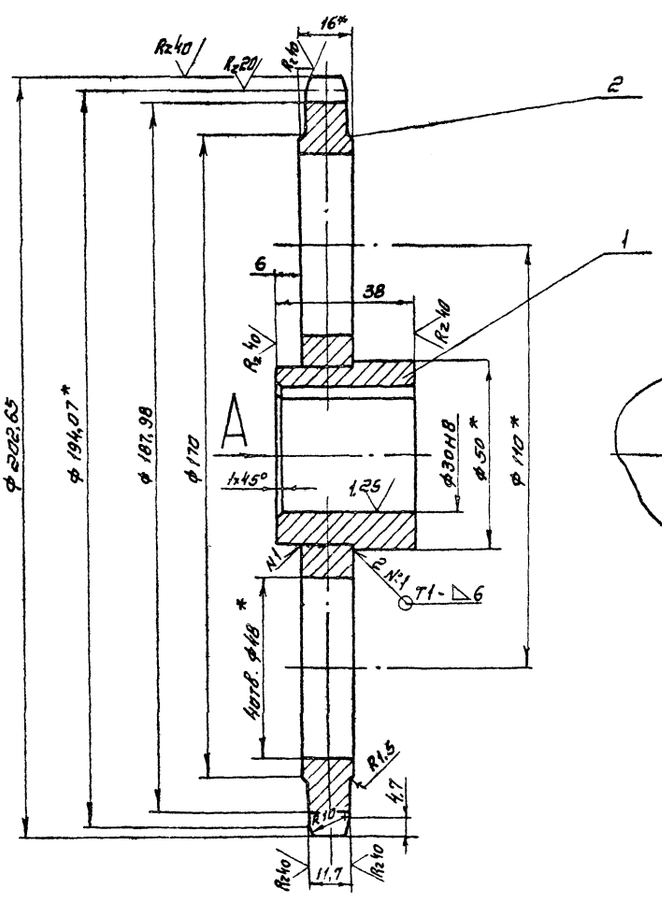

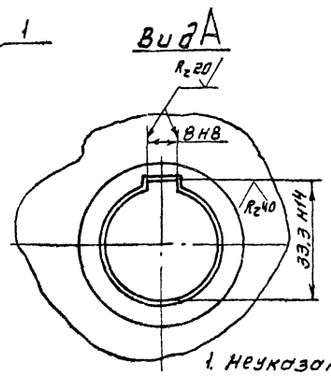

1. Неуказанные предельные отклонения размеров: валов h14, остальных $\pm \frac{JT14}{2}$
2. Сварные швы по ГОСТ 5264-80
3.* Размеры для справок

Изм	Лист	№ докум	Подп	Дата	ТМ 80.05.01.00 СБ	Лит	Масса	Масштаб
Разраб		Марченко			Звездочка Z=32 t=19,05 Сборочный чертеж	И	2,98	1:1
Пров		Решетников				Лист	Листов 1	
Т контр		Годзишевская				Госстрой СССР		
Гл инж пр		Блоков				СОЮЗВОДОКАНАЛПРОЕКТ г. Москва		
Н контр		Дубинская						
Утв		Авдеев						

Копировал. Синицына 20396-08 50 Формат 12

Типовой проект. 902-2-384.85 Альбом VIII

ТМ 80.05.07.00 СБ

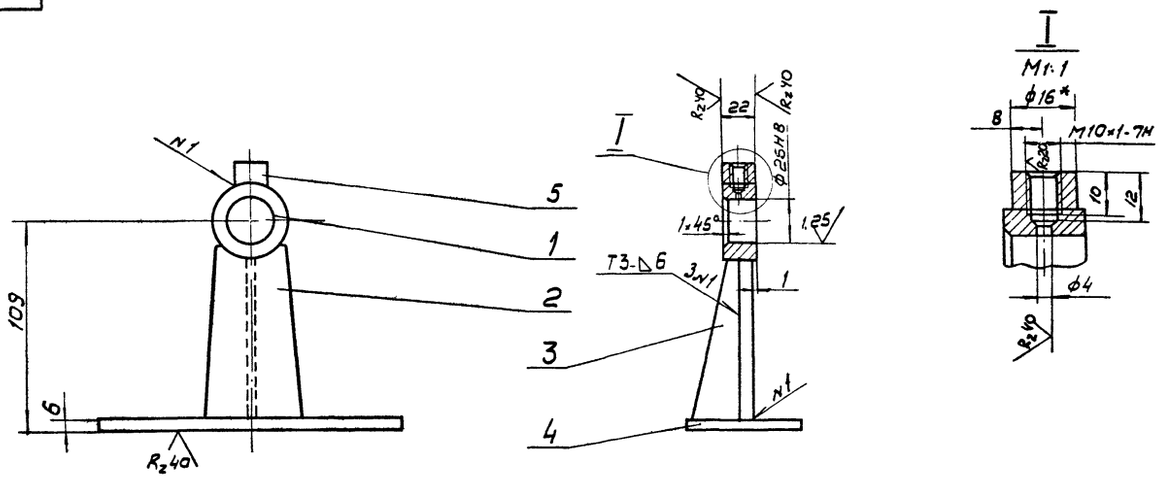

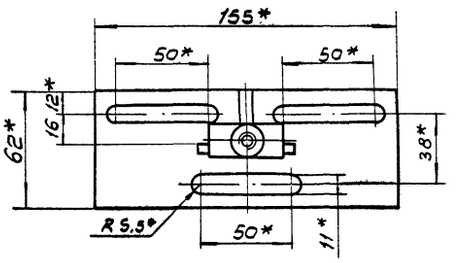

1. Неуказанные предельные отклонения размеров: отверстий Н14, валов h 14, остальных $\pm \frac{JT14}{2}$
2. Сварные швы по ГОСТ 5264-80.
3*. Размеры для справок.

					ТМ 80. 05. 07. 00 СБ			
Изм	Лист	N докум.	Подп.	Дата	Кронштейн Сборочный чертеж.	Лит	Масса	Масшт.
Разраб.		Марченко				И	0,8	1:2
Пров.		Решетникова				Лист	Листов 1	
Т.контр.		Годзишевская				Госстрой СССР СОЮЗВОДОКАНАЛПРОЕКТ г. Москва		
Гл.инж.пр.		Блоков						
Н.контр.		Дубинская						
Утв.		Авдеев						

Формат 12

ТМ 80.05.02.00 СБ

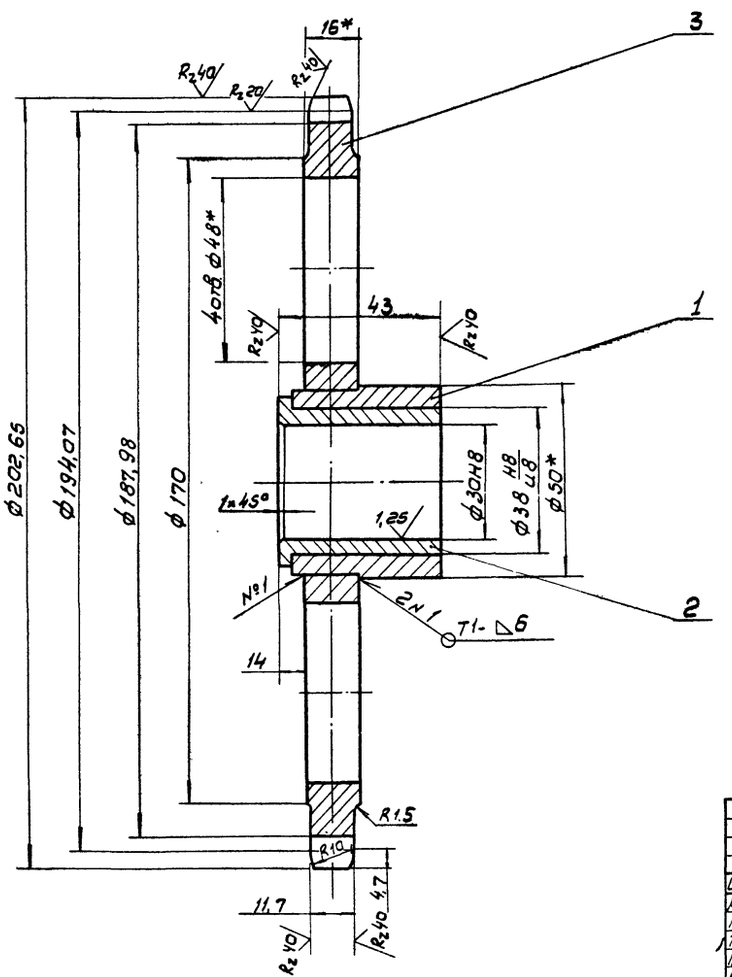

Цепь ПРЛ-19,05-2590 ГОСТ 13568-75		
Число зубьев		32
Профиль зуба	Стандарт	ГОСТ 591-69
	Смещение	0,57
Класс точности		—
Радиус впадины		3,045
Радиус сопряжения		7,813
Радиус головки зуба		3,95
Половина угла впадины		53° 8′
Угол сопряжения		16° 8′

1 Неуказанные предельные отклонения размеров: валов h 14, остальных $\pm \frac{JT14}{2}$
2. Сварные швы по ГОСТ 5264-80.
3* Размеры для справок

					ТМ 80. 05.02. 00 СБ			
Изм	Лист	N докум	Подп.	Дата	Звездочка Z = 32 t = 19,05 Сборочный чертеж.	Лит	Масса	Масшт
Разраб		Марченко				И	3,0	1:1
Пров		Решетникова				Лист	Листов 1	
Т.контр		Годзишевская				Госстрой СССР СОЮЗВОДОКАНАЛПРОЕКТ г. Москва		
Гл.инж.пр		Блоков						
Н.контр		Дубинская						
Утв		Авдеев						

Копир В Филиппова 20396-08 51 Формат 12

ТМ80.05.01.01

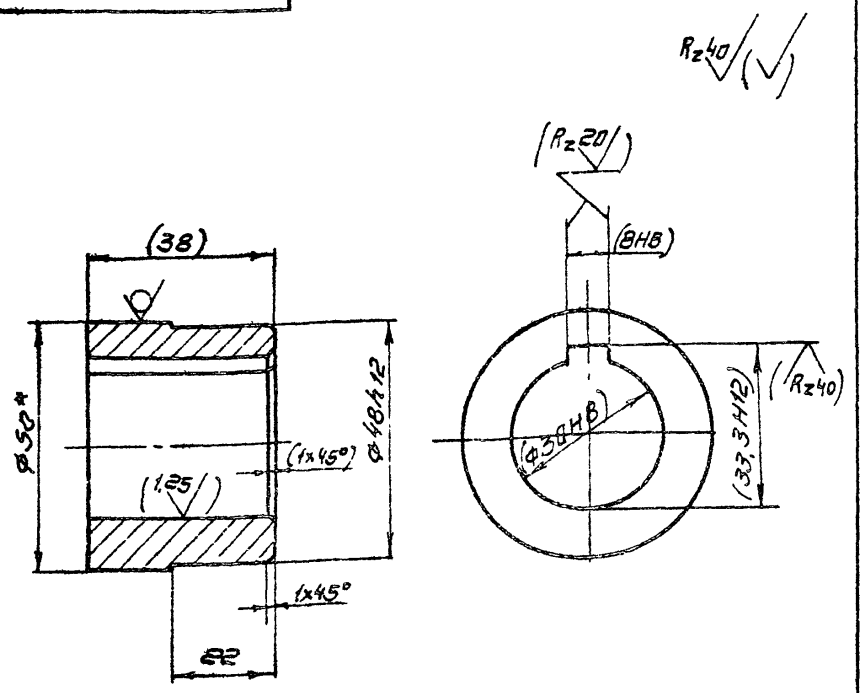

1. Размеры и обработка в скобках - после сварки
2. Неуказанные предельные отклонения размеров: $\pm \frac{JT14}{2}$
3. * Размер для справок

Изм.	Лист	N: докум.	Подпись	Дата
Разраб.		Марченко		
Пров.		Решетникова		
Т. контр.		Годзишевская		
Гл. инж. пр.		Блоков		
Н. контр.		Дубинская		
Утв.		Авдеев		

ТМ80.05.01.01

Стадия	Масса	Масштаб
И	0,35	1:1
Лист	Листов 1	

Ступица

Круг 50-В ГОСТ 2590-71 / 45-б-ГОСТ 1050-74

Госстрой СССР СОЮЗВОДОКАНАЛПРОЕКТ г. Москва

Формат А1

ТМ80.05.01.02

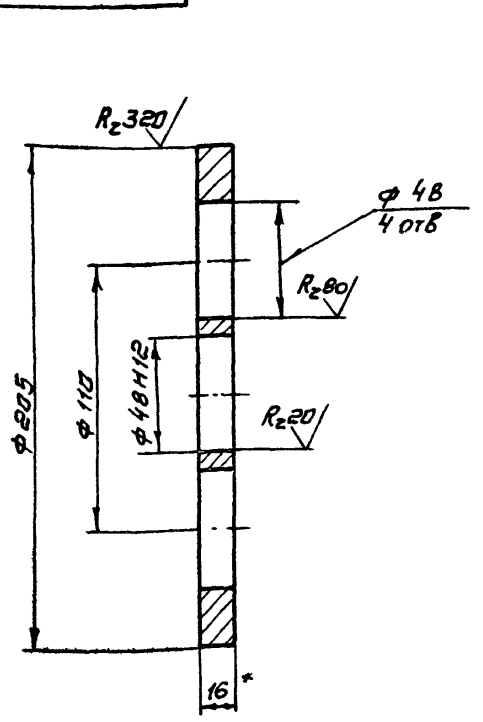

1. Неуказанные предельные отклонения размеров: $\pm \frac{JT14}{2}$
2. Размер для справок

Изм.	Лист	N: докум.	Подпись	Дата
Разраб.		Марченко		
Пров.		Дубинская		
Т. контр.		Годзишевская		
Гл. инж. пр.		Блоков		
Н. контр.		Целковинов		
Утв.		Авдеев		

ТМ80.05.01.02

Стадия	Масса	Масштаб
И	2.63	1:2
Лист	Листов 1	

Диск

Лист Б-16 ГОСТ 19903-74 / Сталь 45 ГОСТ 1050-74

Госстрой СССР СОЮЗВОДОКАНАЛПРОЕКТ г. Москва

Формат А1

Подпись и дата | Инв. № дубл. | Взам. инв. № | Подпись и дата | Инв. № подл.

ТМ80.05.06.06

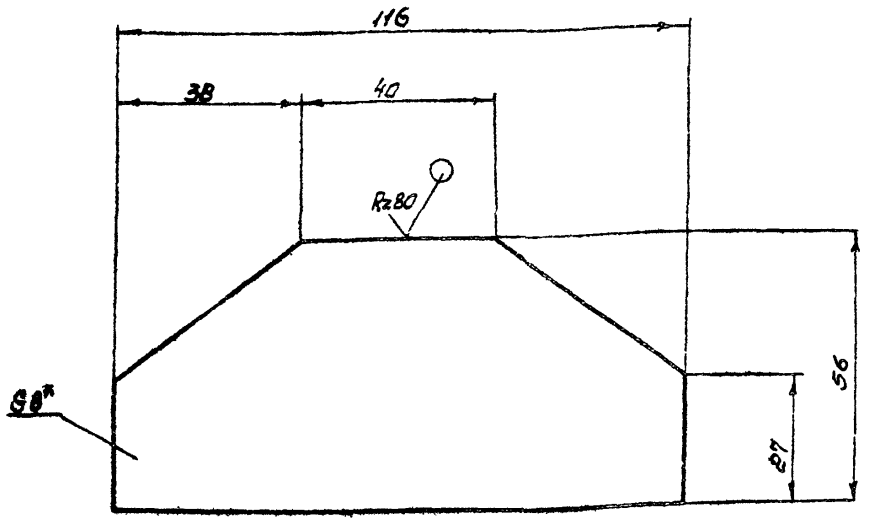

1. Предельные отклонения размеров: $\pm \frac{JT14}{2}$
2. * Размер для справок

Изм.	Лист	N: докум.	Подпись	Дата
Разраб.		Марченко		
Пров.		Решетникова		
Т. контр.		Годзишевская		
Гл. инж. пр.		Блоков		
Н. контр.		Дубинская		
Утв.		Авдеев		

ТМ80.05.06.06

Стадия	Масса	Масштаб
И	0.33	1:1
Лист	Листов 1	

Основание

Лист Б-80 ГОСТ 19903-74 / Ст.3 ГОСТ 14637-79

Госстрой СССР СОЮЗВОДОКАНАЛПРОЕКТ г. Москва

ТМ80.05.08.04

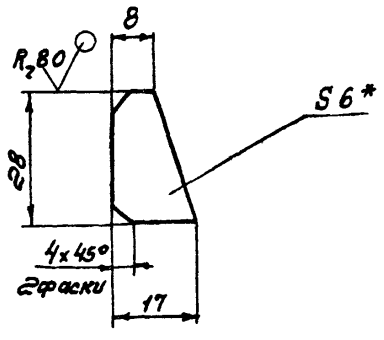

1. Предельные отклонения размеров: $\pm \frac{JT14}{2}$
2. * Размер для справок

Изм.	Лист	N: докум.	Подпись	Дата
Разраб.		Марченко		
Пров.		Решетникова		
Т. контр.		Годзишевская		
Гл. инж. пр.		Блоков		
Н. контр.		Дубинская		
Утв.		Авдеев		

ТМ80.05.08.04

Стадия	Масса	Масштаб
И	0.02	1:1
Лист	Листов 1	

Ребро

Лист Б-60 ГОСТ 19903-74 / Ст.3 ГОСТ 14637-79

Госстрой СССР СОЮЗВОДОКАНАЛПРОЕКТ г. Москва

Типовой проект 902-2-384.85 Альбом VIII

ТМ80.05.02.01

Rz 40 (√)

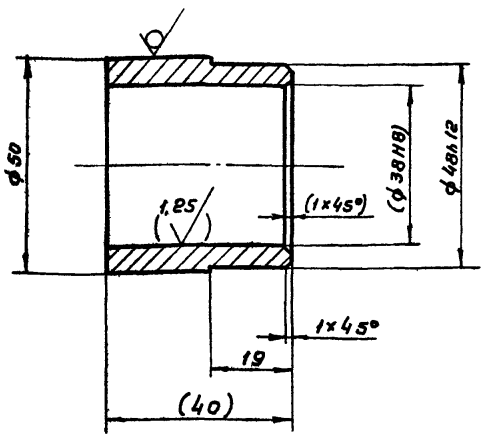

1. Размеры и обработка в скобках – после сварки.
2. Предельные отклонения размеров: валов h 14, остальных ± JT14/2

Изм.	Лист	№ докум.	Подп.	Дата	ТМ80.05.02.01	
Разраб.		Марченко			Ступица	Лит. И; Масса 0,2; Масшт. 1:1
Пров.		Решетникова				Лист; Листов 1
Т. контр.		Годзишевская			Круг 50-В-ГОСТ 2590-71 / 45-В-ГОСТ 1050-74	Госстрой СССР СОЮЗВОДОКАНАЛПРОЕКТ г. Москва
Гл. инж. пр.		Блоков				
Н. контр.		Дубинская				
Утв.		Авдеев				

Инв. № подл. | Подп. и дата | Взам. инв. № | Инв. № дубл. | Подп. и дата

Формат А1

ТМ80.05.02.02

Rz 40 (√)

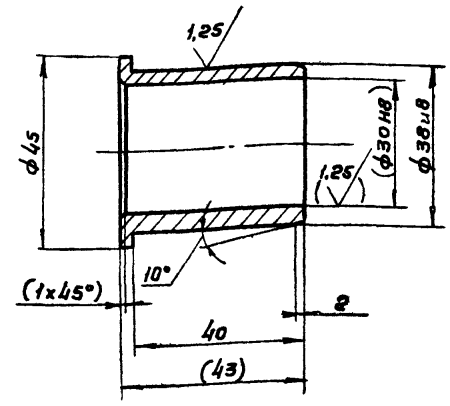

1. Неуказанные предельные отклонения: ± JT14/2
2. Размеры и обработка в скобках – после сварки.

Изм.	Лист	№ докум.	Подп.	Дата	ТМ80.05.02.02	
Разраб.		Марченко			Втулка	Лит. И; Масса 0,1; Масшт. 1:1
Пров.		Решетникова				Лист; Листов 1
Т. контр.		Годзишевская			Бр. АЖ-9-4 ГОСТ 18175-78	Госстрой СССР СОЮЗВОДОКАНАЛПРОЕКТ г. Москва
Гл. инж. пр.		Блоков				
Н. контр.		Дубинская				
Утв.		Авдеев				

Инв. № подл. | Подп. и дата | Взам. инв. № | Инв. № дубл. | Подп. и дата

Формат А1

ТМ80.05.00.11

√

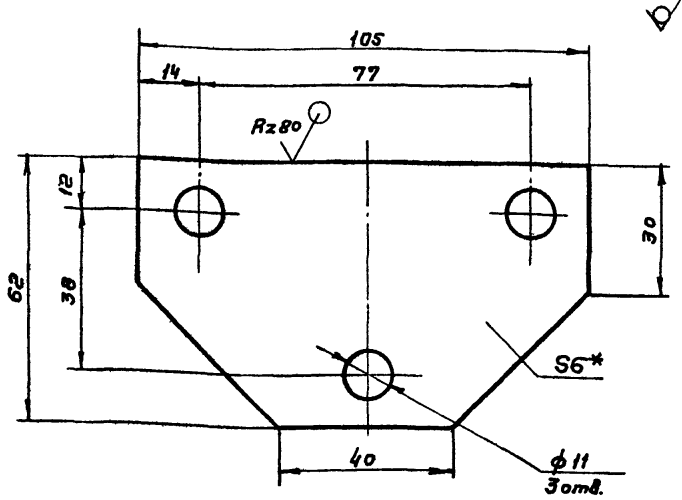

1. Предельные отклонения размеров: отверстий Н14, остальных ± JT14/2
2.* Размер для справок.

Изм.	Лист	№ докум.	Подп.	Дата	ТМ80.05.00.11	
Разраб.		Марченко			Платик	Лит. И; Масса 0,14; Масшт. 1:1
Пров.		Решетникова				Лист; Листов 1
Т. контр.		Годзишевская			Лист Б-6,0 ГОСТ 19903-74 / Ст.3. ГОСТ 14637-79	Госстрой СССР СОЮЗВОДОКАНАЛПРОЕКТ г. Москва
Гл. инж. пр.		Блоков				
Н. контр.		Дубинская				
Утв.		Авдеев				

Инв. № подл. | Подп. и дата | Взам. инв. № | Инв. № дубл. | Подп. и дата

Формат А1

ТМ80.05.03.01

Rz 40 (√)

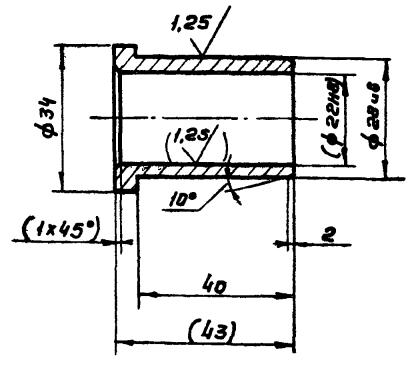

1. Неуказанные предельные отклонения: ± JT14/2
2. Размеры и обработка в скобках – после сварки

Изм.	Лист	№ докум.	Подп.	Дата	ТМ80.05.03.01	
Разраб.		Марченко			Втулка	Лит. И; Масса 0,1; Масшт. 1:1
Пров.		Решетникова				Лист; Листов 1
Т. контр.		Годзишевская			Бр. АЖ-9-4 ГОСТ 18175-78	Госстрой СССР СОЮЗВОДОКАНАЛПРОЕКТ г. Москва
Гл. инж. пр.		Блоков				
Н. контр.		Дубинская				
Утв.		Авдеев				

Инв. № подл. | Подп. и дата | Взам. инв. № | Инв. № дубл. | Подп. и дата

Формат А1

ТМ 80.05.05.00 СБ

Альбом VIII

Типовой проект 902-2-384 85

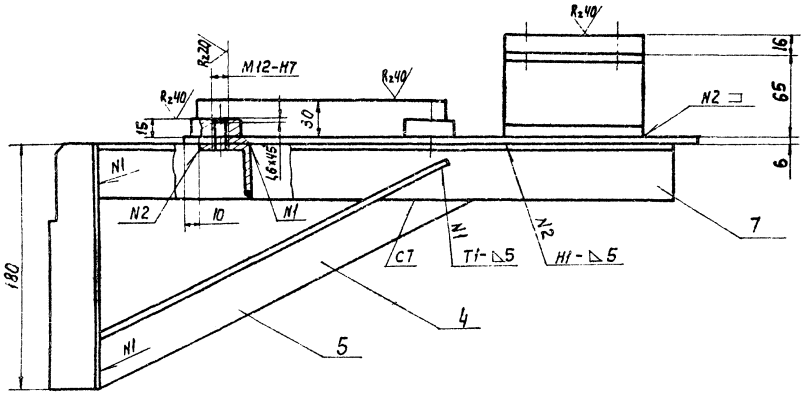

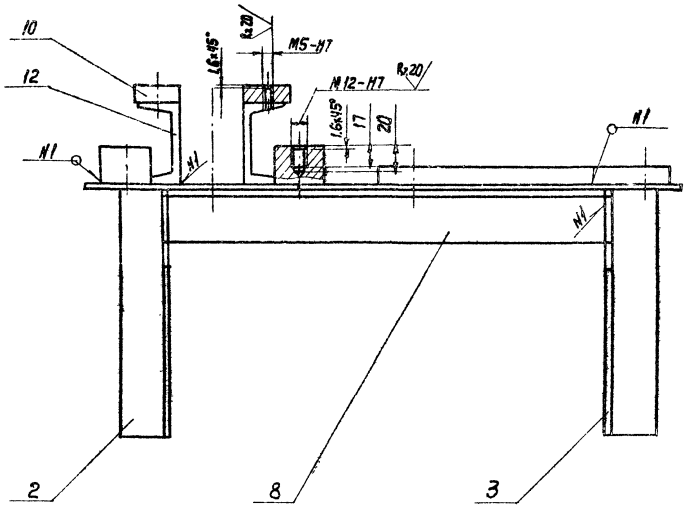

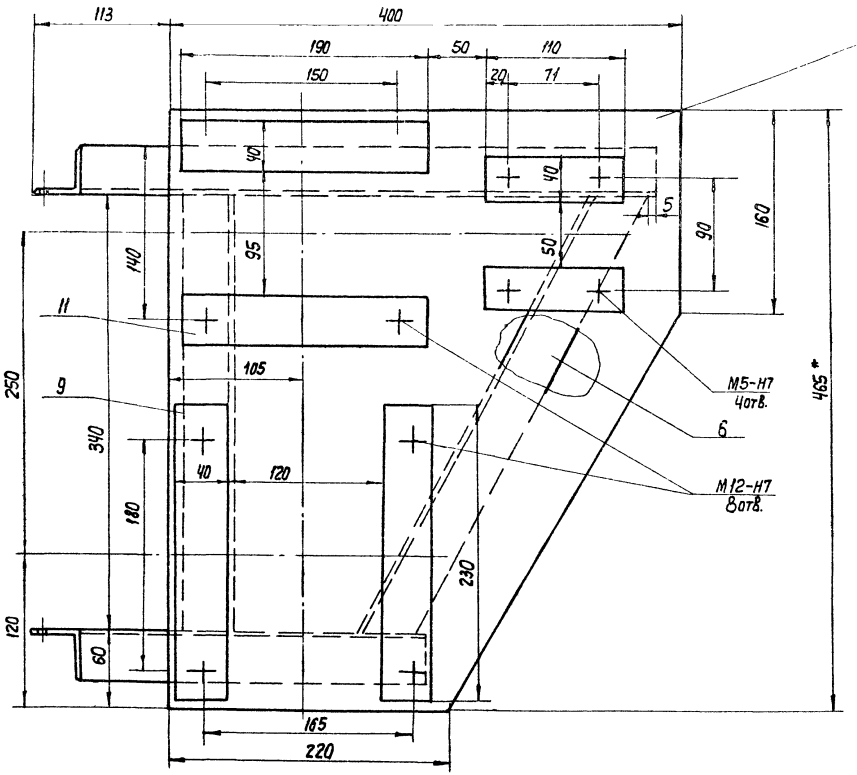

1. Предельные отклонения размеров: валов h14, остальных $\pm\frac{JT14}{2}$
2. Сварные швы - по ГОСТ5264-80.
3.* Размеры для справок.

Изм.	Лист	N докум	Подпись	Дата
Разраб.		Марченко		
Провер.		Решетникова		
Т. контр.		Годзишевская		
Гл. инж. пр.		Блоков		
Н. контр.		Дубинская		
Утв.		Авдеев		

ТМ 80.05.05.00.СБ

Кронштейн
Сборочный чертеж

Лит.	Масса	Масшт.
И	22,3	1:2,5

Лист | Листов 1

Госстрой СССР
СОЮЗСЕЛЬСТРОЙ ПРОЕКТ
г. Москва

Формат 22

Инв. N подл. | Подп. и дата | Взам. инв. N 20396-08 | Инв. N дубл. | Подп. и дата

54

53

ТМ 80.05.05.03

ТМ 80.05.05.05

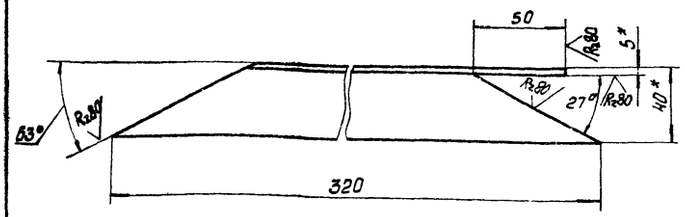

ТМ 80.05.05.05-01 зеркальное отражение
Остальное см. ТМ80.05.05.05.

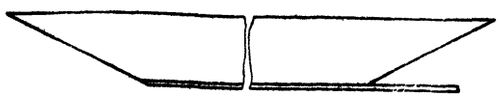

1. Предельные отклонения размеров: $\pm \frac{IT14}{2}$
2. * Размеры для справок

Изм	Лист	№ докум.	Подпись	Дата
Разраб.		Марченко		
Провер.		Решетникова		
Т. контр		Годзишевская		
Гл. инж. пр		Блоков		
Н. контр		Дубинская		
Утв		Авдеев		

ТМ 80.05.05.03

Уголок

Лит	Масса	Масштаб
И	0,4	1:2
Лист	Листов 1	

Уголок Б-40×40×5 ГОСТ 8509-72 / Ст 3 ГОСТ 535-79

Госстрой СССР СОЮЗВОДОКАНАЛПРОЕКТ г. Москва

Формат А1

ТМ 80.05.05.04

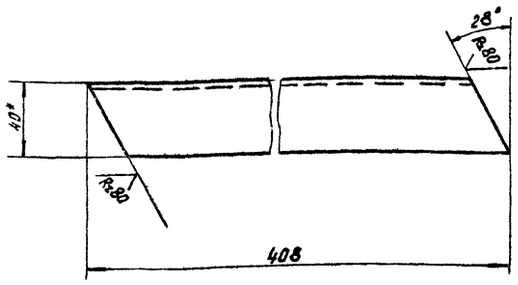

1. Предельные отклонения размеров: $\pm \frac{IT14}{2}$
2. * Размер для справок

Изм	Лист	№ докум	Подпись	Дата
Разраб		Марченко		
Пров.		Решетникова		
Т. контр		Годзишевская		
Гл инж пр		Блоков		
Н. контр.		Дубинская		
Утв		Авдеев		

ТМ 80.05.05.04

Уголок

Лит	Масса	Масштаб
И	1,1	1:2
Лист	Листов 1	

Уголок Б-40×40×5 ГОСТ 8509-72 / Ст.3 ГОСТ 535-79

Госстрой СССР СОЮЗВОДОКАНАЛПРОЕКТ г. Москва

Формат А1

Инв. № подл. | Подпись и дата | Взам. инв. № | Инв. № дубл. | Подпись и дата

ТМ 80.05.05.02

ТМ 80.05.05.02

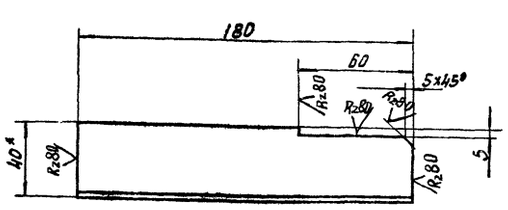

ТМ 80.05.05.02-01 –
– зеркальное отражение
Остальное см. ТМ80.05.05.02

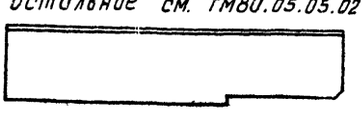

1. Предельные отклонения размеров: $\pm \frac{IT14}{2}$
2. * Размер для справок

Изм	Лист	№ докум	Подпись	Дата
Разраб		Марченко		
Пров		Решетникова		
Т. контр.		Годзишевская		
Гл инж пр		Блоков		
Н. контр.		Дубинская		
Утв.		Авдеев		

ТМ 80.05.0502

Уголок

Лит	Масса	Масштаб
И	0,8	1:2
Лист	Листов 1	

Уголок Б-40×40×5 ГОСТ 8509-72 / Ст.3 ГОСТ 535-79

Госстрой СССР СОЮЗВОДОКАНАЛПРОЕКТ г. Москва

Формат А1

ТМ 80.05.05.01

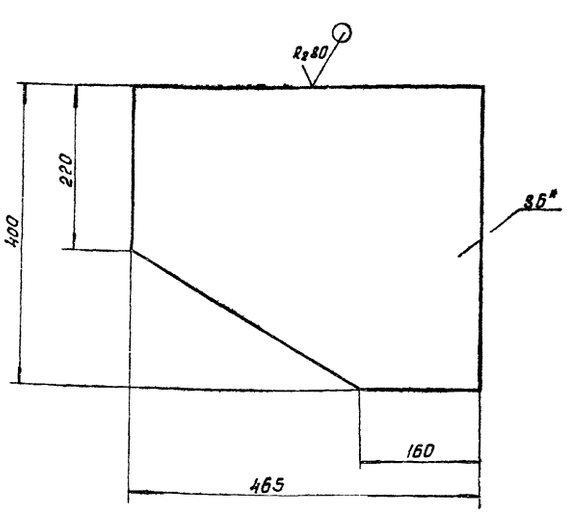

1. Предельные отклонения размеров: $\pm \frac{IT14}{2}$
2. * Размер для справок

Изм	Лист	№ докум	Подпись	Дата
Разраб		Марченко		
Пров.		Решетникова		
Т. контр		Годзишевская		
Гл инж пр		Блоков		
Н. контр.		Дубинская		
Утв.		Авдеев		

ТМ 80.05.05.01

Лист

Лит	Масса	Масштаб
И	6,2	1:5
Лист	Листов 1	

Лист Б-6.0 ГОСТ 19903-74 / Ст.3 ГОСТ 14637-79

Госстрой СССР СОЮЗВОДОКАНАЛПРОЕКТ г. Москва

Инв. № подл. | Подпись и дата | Взам. инв. № | Инв. № дубл. | Подпись и дата

ТМ80.05.08.00СБ

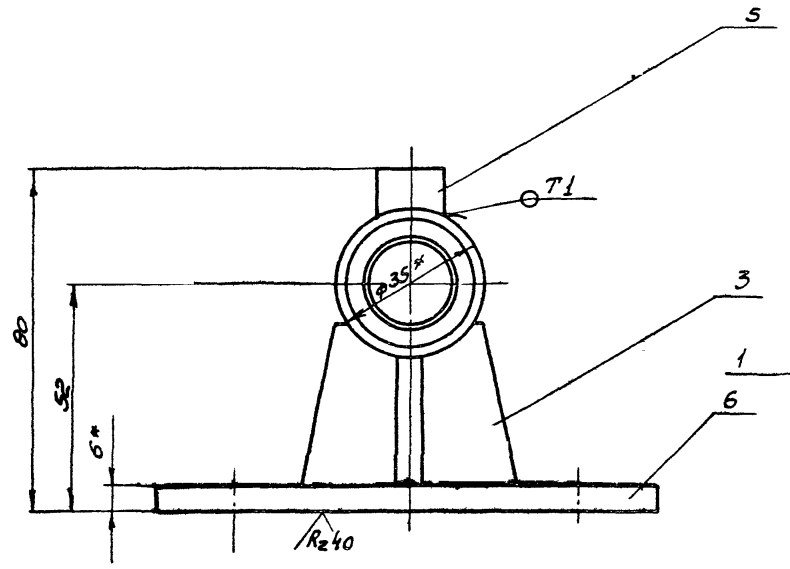

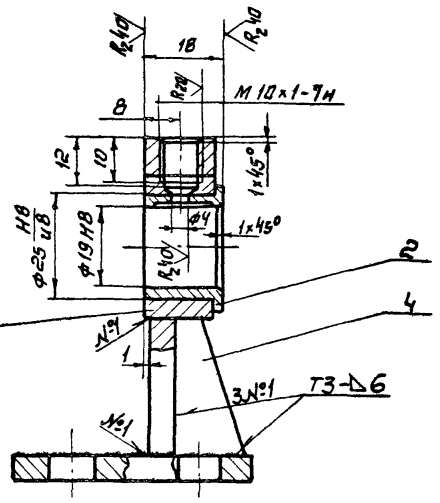

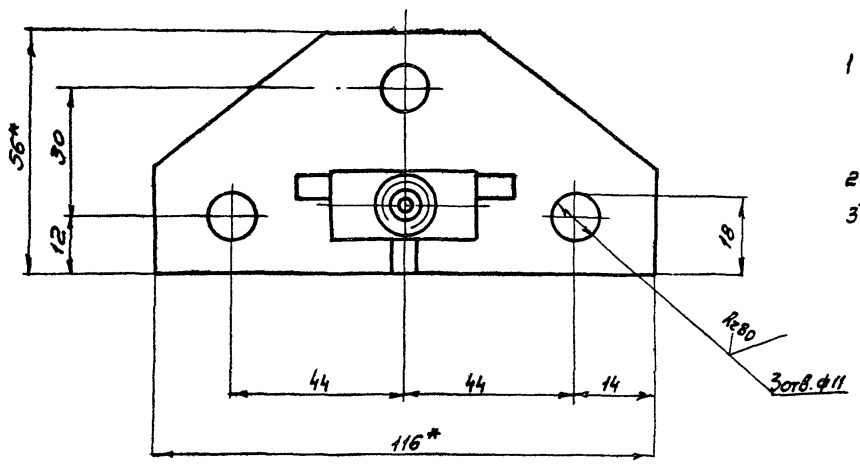

1 Неуказанные предельные отклонения размеров: отверстий H14, валов h14, остальных $\pm \frac{JT14}{2}$

2 Сварные швы по ГОСТ 5264-80

3* Размеры для справок

					ТМ80.05.08.00СБ		
Изм.	Лист	№ докум.	Подп.	Дата			
Разраб.		Марченко			Кронштейн Сборочный чертеж	Лит	Масса 0,49 / Масштаб 1:1
Пров.		Решетникова				И	
Т.контр.		Годзишевская				Лист	Листов 1
Гл.инж.пр.		Блоков				Госстрой СССР СОЮЗВОДОКАНАЛПРОЕКТ г. Москва	
Н.контр.		Дубинская					
Утв.		Авдеев					

Формат 12

ТМ80.05.06.00СБ

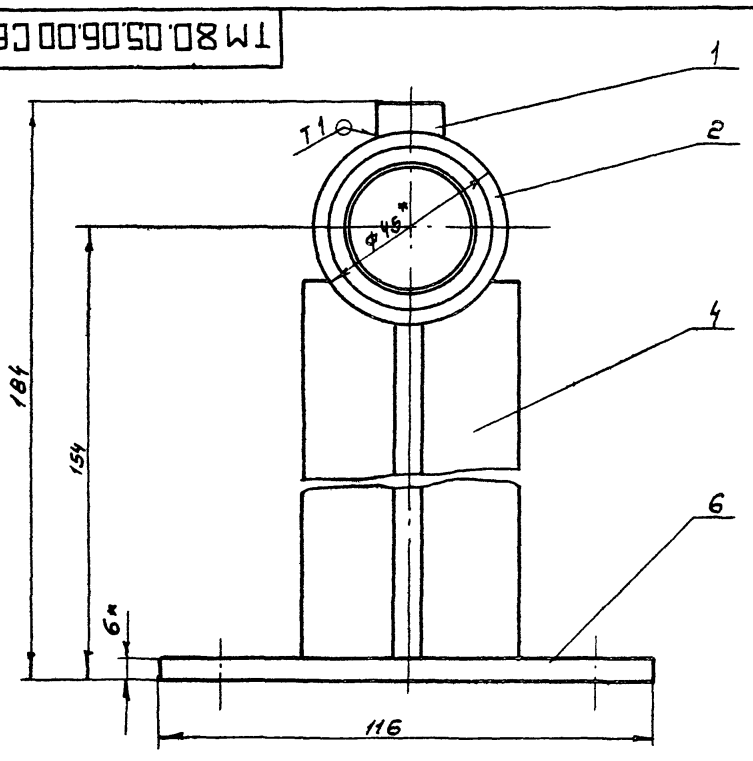

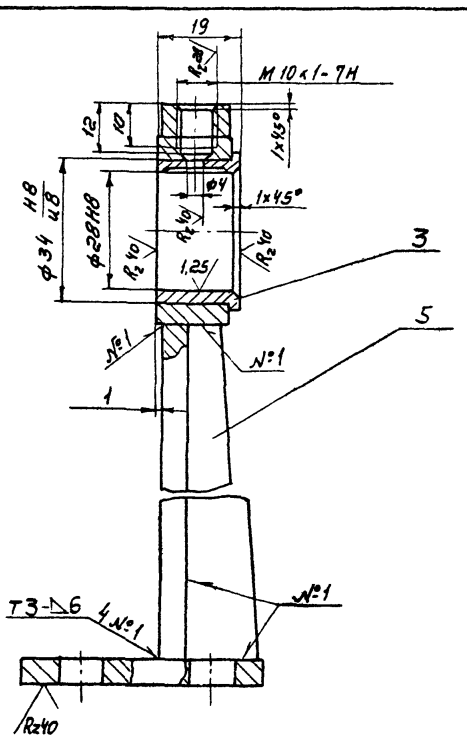

1 Неуказанные предельные отклонения размеров: отверстий H14, валов h14, остальных $\pm \frac{JT14}{2}$

2. Сварные швы - по ГОСТ 5264-80

3.*Размеры для справок

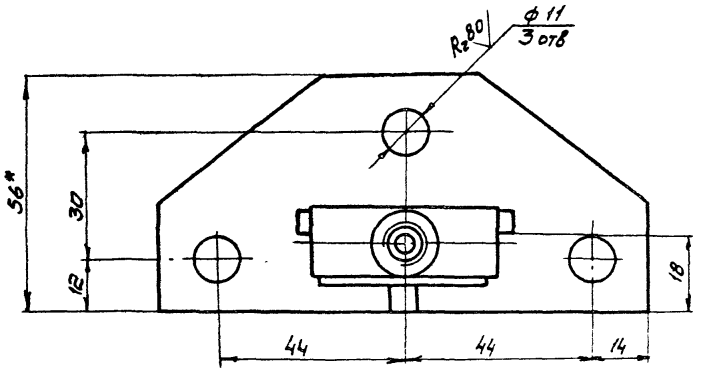

					ТМ80.05.06.00СБ		
Изм.	Лист	№ докум.	Подпись	Дата			
Разраб.		Марченко			Кронштейн Сборочный чертеж	Лит	Масса 0,76 / Масштаб 1:1
Пров.		Решетникова				И	
Т.контр.		Годзишевская				Лист	Листов 1
Гл.инж.пр.		Блоков				Госстрой СССР СОЮЗВОДОКАНАЛПРОЕКТ г. Москва	
Н.контр.		Дубинская					
Утв.		Авдеев					

Формат 12

Альбом VIII. Типовой проект 902-2-38486

ТМ80. 05.06. 05

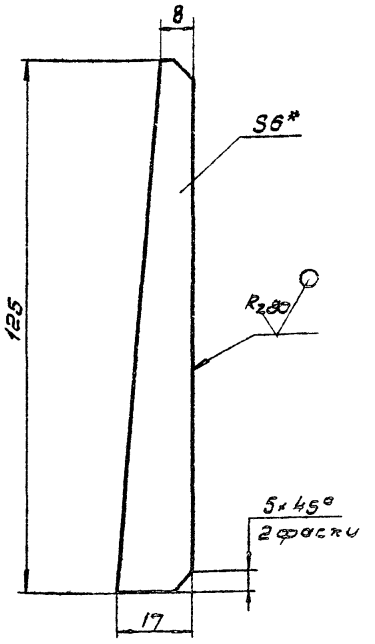

1. Предельные отклонения размеров: $\pm \frac{JT14}{2}$
2* Размер для справок

					ТМ 80 05.06.05	
Изм	Лист	N докум	Подпись	Дата		
Разраб		Марченко			Ребро	Лит: и; Масса: 0,08; Масшт: 1:1
Пров		Решетникова				Лист; Листов 1
Т контр		Базишевская			Б-60 ГОСТ 19903-74 / Лист Ст3 ГОСТ 14637-79	Госстрой СССР СОЮЗВОДОКАНАЛПРОЕКТ г. Москва
Гл инж пр		Блаков				
Н контр		Дубинская				
Утв		Авдеев				

Формат 11

ТМ80. 05.06. 03

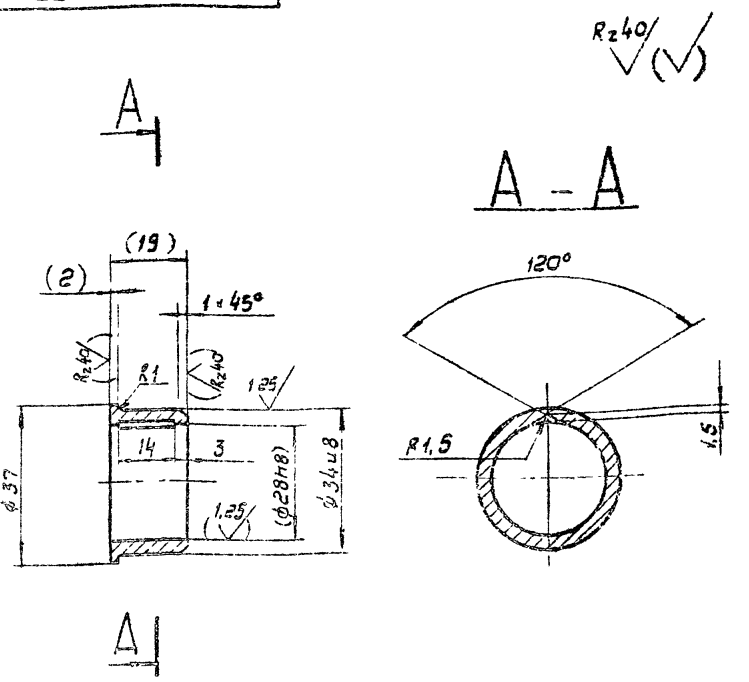

1 Неуказанные предельные отклонения размеров: валов h 14 остальных $\pm \frac{JT14}{2}$
2 Размеры и обработка в скобках - после сварки.

					ТМ 80. 05. 06.03	
Изм	Лист	N докум	Подпись	Дата		
Разраб		Марченко			Втулка	Лит: и; Масса: 0,05; Масшт: 1:1
Пров		Решетникова				Лист; Листов 1
Т контр		Базишевская			Бр АЖ 9-4 ГОСТ 18175-78	Госстрой СССР СОЮЗВОДОКАНАЛПРОЕКТ г. Москва
Гл инженер		Блаков				
Н контр		Дубинская				
Утв		Авдеев				

Формат 11

Инв. N подл. | Подпись и дата | Взам. инв. N | Инв. N дубл. | Подпись и дата

ТМ80. 05. 06. 04

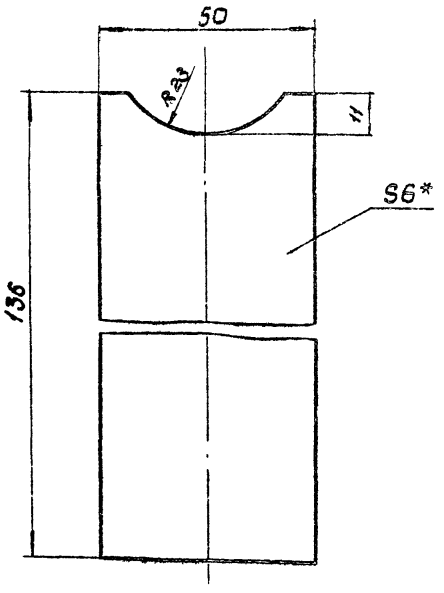

1. Предельные отклонения размеров: $\pm \frac{JT14}{2}$
2. Размер для справок.

					ТМ 80. 05. 06. 04	
Изм	Лист	N докум	Подп	Дата		
Разраб.		Марченко			Ребро	Лит: и; Масса: 0,3; Масшт: 1:1
Пров		Решетникова				Лист; Листов 1
Т контр		Базишевская			Б-60 ГОСТ 19903-74 / Лист Ст 3 ГОСТ 14637-79	Госстрой СССР СОЮЗВОДОКАНАЛПРОЕКТ г. Москва
Гл инжпр		Блаков				
Н контр		Дубинская				
Утв		Авдеев				

Формат 11

ТМ80 05. 06. 02

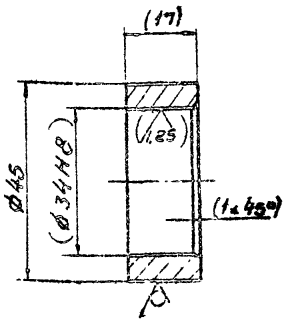

1. Предельные отклонения размеров валов h14, остальных $\pm \frac{JT14}{2}$
2. Размеры в скобках - после сборки
3* Размер для справок.

					ТМ 80. 05. 06. 02	
Изм	Лист	N докум	Подпись	Дата		
Разраб		Марченко			Втулка	Лит: и; Масса: 0,09; Масшт: 1:1
Пров		Решетникова				Лист; Листов 1
Т контр		Базишевская			Круг В45 ГОСТ 2590-71 / Ст 3 ГОСТ 535-79	Госстрой СССР СОЮЗВОДОКАНАЛПРОЕКТ г. Москва
Гл инжпр		Блаков				
Н контр		Дубинская				
Утв		Авдеев				

Инв. N подл. | Подп. и дата | Взам. инв. N | Инв. N дубл. | Подп. и дата

ТМ80.05.07.02

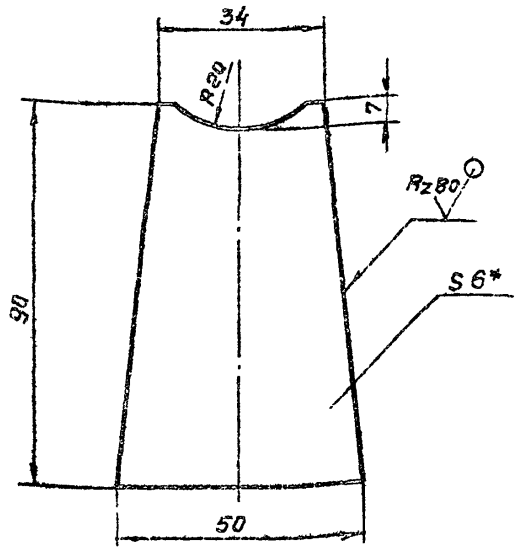

1. Предельные отклонения размеров: $\pm \frac{JT14}{2}$
2. Размер для справок

Изм	Лист	№ докум	Подп.	Дата
Разраб		Марченко		
Пров		Решетникова		
Т контр.		Годзишевская		
Гл инж.пр		Блоков		
Н контр		Дубинская		
Утв.		Авдеев		

ТМ 80.05.07.02

Ребро

Лит	Масса	Масшт
Н	0,16	1:1

Лист | Листов 1

Лист Б-6,0 ГОСТ 19903-74 / Ст 3 ГОСТ 14637-79

Госстрой СССР СОЮЗВОДОКАНАЛПРОЕКТ г. Москва

Формат 11

ТМ80.05.07.01

Rz40

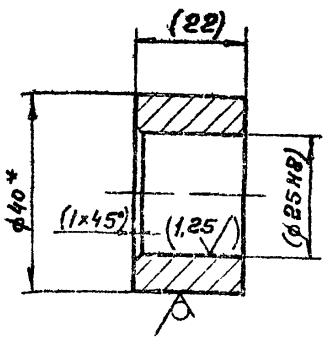

1. Неуказанные предельные отклонения размеров: $\pm \frac{JT14}{2}$
2. Размеры и обработка в скобках — после сварки.
3* Размер для справок.

Изм	Лист	№ докум	Подп.	Дата
Разраб		Марченко		
Пров		Решетникова		
Т контр.		Годзишевская		
Гл инж.пр		Блоков		
Н контр		Дубинская		
Утв		Авдеев		

ТМ80.05.07.01

Втулка

Лит.	Масса	Масшт.
Н	0,11	1:1

Лист | Листов 1

Круг Б40 ГОСТ 2590-71 / Ст 3 ГОСТ 535-79

Госстрой СССР СОЮЗВОДОКАНАЛПРОЕКТ г. Москва

Формат 11

ТМ80.05.07.03

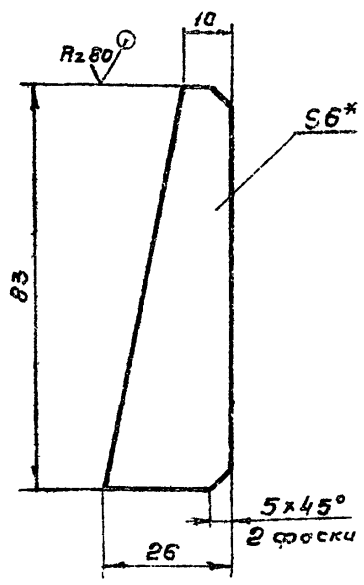

1. Предельные отклонения размеров $\pm \frac{JT14}{2}$
2. Размер для справок

Изм	Лист	№ докум	Подп	Дата
Разраб		Марченко		
Пров		Решетникова		
Т контр		Годзишевская		
Гл инж.пр		Блоков		
Н контр.		Дубинская		
Утв		Авдеев		

ТМ 80.05.07.03

Ребро

Лит	Масса	Масшт
Н	0,07	1:1

Лист | Листов 1

Лист Б-6,0 ГОСТ 19903-74 / Ст 3 ГОСТ 14637-79

Госстрой СССР СОЮЗВОДОКАНАЛПРОЕКТ г. Москва

Формат 11

ТМ80.05.07.04

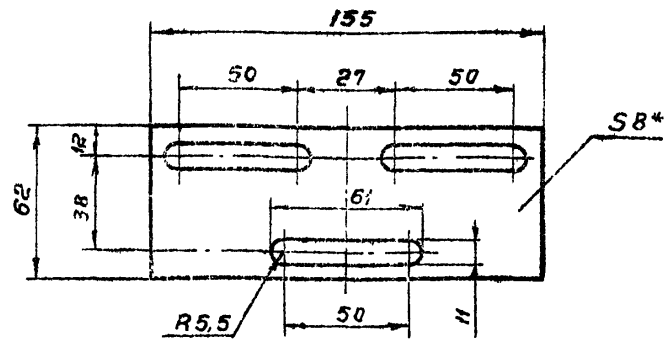

1. Предельные отклонения размеров валов h14, остальных $\pm \frac{JT14}{2}$
2.* Размер для справок

Изм	Лист	№ докум	Подп	Дата
Разраб		Марченко		
Пров		Решетникова		
Т контр		Годзишевская		
Гл инж.пр		Блоков		
Н. контр		Дубинская		
Утв		Авдеев		

ТМ80.05.07.04

Основание

Лит	Масса	Масшт.
Н	0,37	1:2

Лист | Листов 1

Лист Б-8,0 ГОСТ 19903-74 / Ст 3 ГОСТ 14637-79

Госстрой СССР СОЮЗВОДОКАНАЛПРОЕКТ г. Москва

Формат 11

Инв. № подл. | Подп. и дата | Взам. инв. № | Инв. № дубл. | Подп. и дата

Типовой проект 902-2-384.85 Альбом VIII

ТМ80.05.08.01

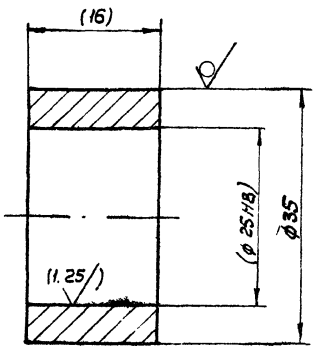

1. Предельные отклонения размеров: валов h14
2. Размеры и обработка в скобках – после сварки

Изм.	Лист	N докум.	Подп.	Дата	ТМ80.05.08.01			
Разраб.		Марченко			Втулка	Лит.	Масса	Масшт.
Пров.		Решетникова				И	0.07	2:1
Т. Контр.		Подшивеская				Лист	Листов 1	
Гл. инж. пр.		Блаков			Круг В 35 ГОСТ 2590-71 / Ст.3 ГОСТ 535-79	Госстрой СССР Союзводоканалпроект г. Москва		
Н. Контр.		Дубинская						
Утв.		Авдеев						

Формат А4

ТМ80.05.08.03

1. Предельные отклонения размеров: $\pm \frac{JT14}{2}$
2. * Размер для справок

Изм.	Лист	N докум.	Подп.	Дата	ТМ80.05.08.03			
Разраб.		Марченко			Ребро	Лит.	Масса	Масшт.
Пров.		Решетникова				И	0.1	1:1
Т. Контр.		Подшивеская				Лист	Листов 1	
Гл. инж. пр.		Блаков			Лист 5-6.0 ГОСТ 19903-74 / Ст.3 ГОСТ 14637-79	Госстрой СССР Союзводоканалпроект г. Москва		
Н. Контр.		Дубинская						
Утв.		Авдеев						

Формат А4

ТМ80.05.08.02

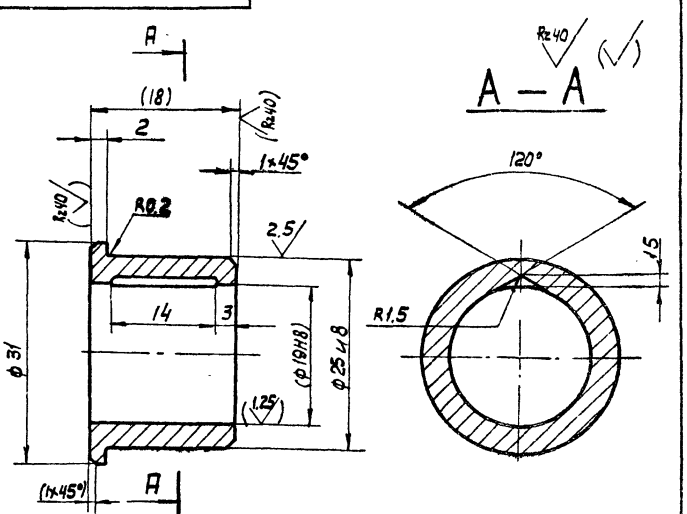

1. Неуказанные предельные отклонения размеров: валов h14, остальных $\pm \frac{JT14}{2}$
2. Размеры и обработка в скобках – после сварки

Изм.	Лист	N докум.	Подп.	Дата	ТМ80.05.08.02			
Разраб.		Марченко			Втулка	Лит.	Масса	Масшт.
Провер.		Решетникова				И	0.04	2:1
Т. Контр.		Подшивеская				Лист	Листов 1	
Гл. инж. пр.		Блаков			Бр. АЖ9-4 ГОСТ 18175-78	Госстрой СССР Союзводоканалпроект г. Москва		
Н. Контр.		Дубинская						
Утв.		Авдеев						

Формат А4

ТМ80.05.06.01

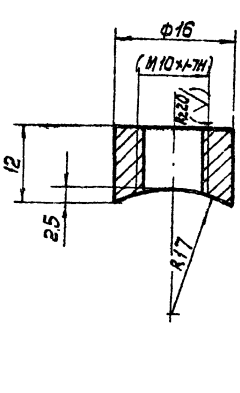

1. Предельные отклонения размеров: $\frac{JT14}{2}$
2. Размеры и обработка в скобках – после сварки

Изм.	Лист	N докум.	Подп.	Дата	ТМ80.05.06.01			
Разраб.		Марченко			Бобышка	Лит.	Масса	Масшт.
Пров.		Решетникова				И	0.01	2:1
Т. Контр.		Подшивеская				Лист	Листов 1	
Гл. инж. пр.		Блаков			Ст. 3 ГОСТ 380-71	Госстрой СССР Союзводоканалпроект г. Москва		
Н. Контр.		Дубинская						
Утв.		Авдеев						

Формат А4

ТМ 80.05.10.01

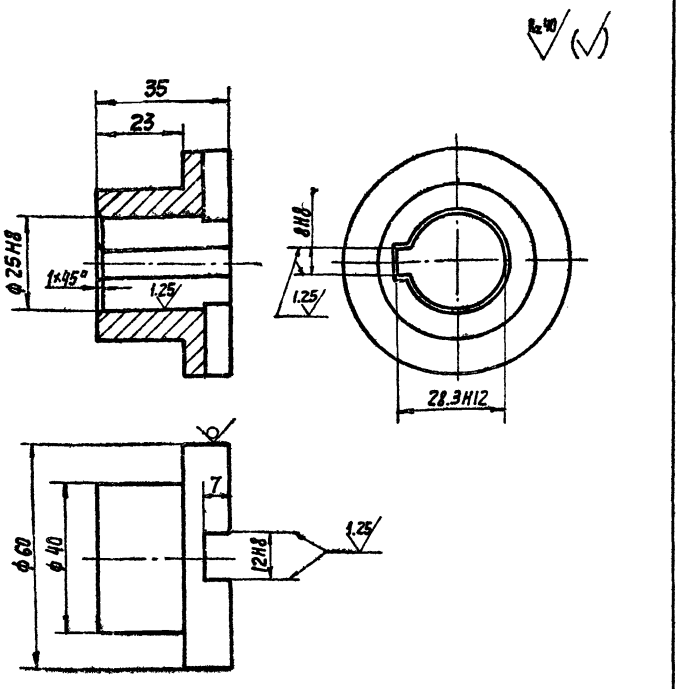

1. Неукаэанные предельные отклонения размеров: валов h14, остальных ± IT14/2
2. * Размер для справок

Изм.	Лист	N докум.	Подпись	Дата
Разраб.		Марченко		
Пров.		Решетникова		
Т. Контр.		Гавзиевская		
Гл. инж. пр.		Блоков		
Н. Контр.		Дубинская		
Утв.		Авдеев		

ТМ 80.05.10.01 — Полумуфта

Лит.	Масса	Масштаб
И	0.35	1:1
Лист	Листов 1	

Круг 60-В-ГОСТ 2590-71 / 45-Б-ГОСТ 1050-71

Госстрой СССР, Союзводоканалпроект, г. Москва

Формат А1

ТМ 80.05.10.02

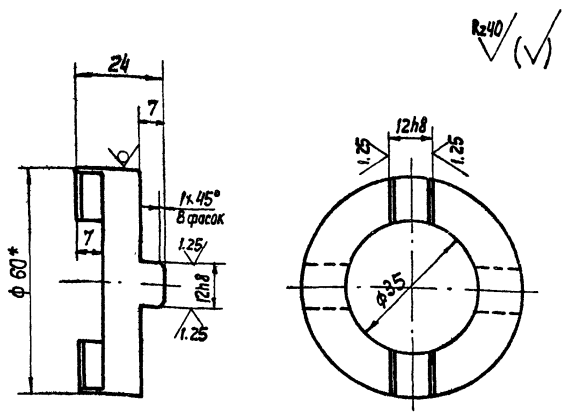

1. Неукаэанные предельные отклонения размеров: H14, валов h14, остальных ± IT14/2
2. * Размер для справок.

Изм.	Лист	N докум.	Подпись	Дата
Разраб.		Марченко		
Пров.		Решетникова		
Т. Контр.		Гавзиевская		
Гл. инж. пр		Блоков		
Н. Контр.		Дубинская		
Утв		Авдеев		

ТМ 80.05.10.02 — Крестовина

Лит.	Масса	Масштаб
И	0.18	1:1
Лист	Листов 1	

Круг 60-В ГОСТ 2590-71 / 45-Б ГОСТ 1050-71

Госстрой СССР, Союзводоканалпроект, г. Москва

Формат А1

Инв. № подл. | Подпись и дата | Взам. инв. № | Инв. № дубл. | Подпись и дата

ТМ 80.05.09.00 СБ

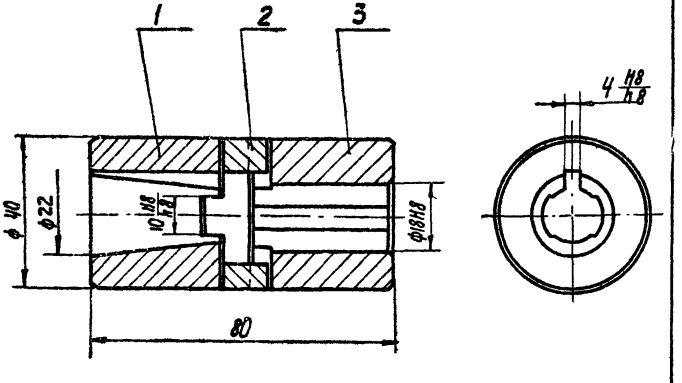

Размеры для справок

Изм.	Лист	N докум.	Подпись	Дата
Разраб.		Марченко		
Пров.		Решетникова		
Т. Контр.		Гавзиевская		
Гл. инж. пр.		Блоков		
Н. Контр.		Дубинская		
Утв.		Авдеев		

ТМ 80.05.09.00 СБ — Муфта. Сборочный чертеж

Лит.	Масса	Масштаб
И	0.6	1:1
Лист	Листов 1	

Госстрой СССР, Союзводоканалпроект, г. Москва

ТМ 80.05.10.00 СБ

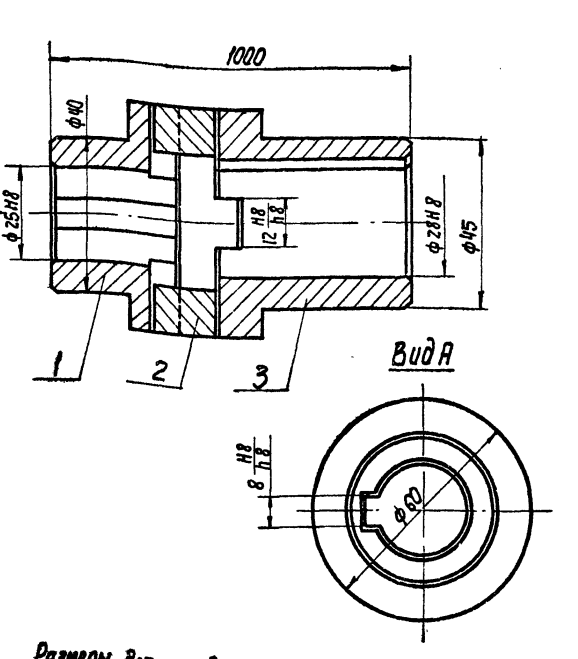

Размеры для справок.

Изм.	Лист	N докум.	Подпись	Дата
Разраб.		Марченко		
Пров.		Решетникова		
Т. Контр.		Гавзиевская		
Гл. инж. пр.		Блоков		
Н. Контр.		Дубинская		
Утв.		Авдеев		

ТМ80.05.10.00 СБ — Муфта. Сборочный чертеж

Лит.	Масса	Масштаб
И	1.2	1:1
Лист	Листов 1	

Госстрой СССР, Союзводоканалпроект, г. Москва

Копир. Лаврищева

Типовой проект 902-2-384.85 Альбом VIII

ТМ80. 05.09.02

$R_z 40$ (√)

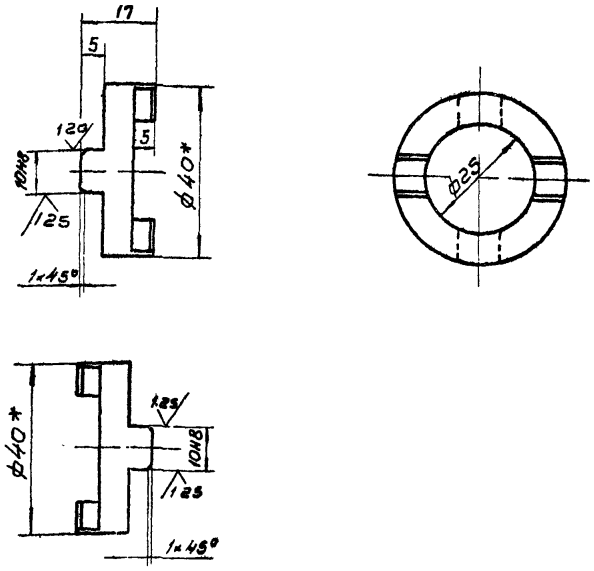

1. Неуказанные предельные отклонения размеров: отверстий H14, валов h14, остальных ± JT14/2
2.* Размер для справок

Изм	Лист	N докум	Подп	Дата
Разраб		Марченко		
Провер		Решетникова		
Т. контр		Годзишевская		
Гл. инж. пр		Блохов		
Н. контр		Дубинская		
Утв		Авдеев		

ТМ80.05.09.02

Крестовина

Лит	Масса	Масшт.
И	0,07	1:1
Лист	Листов 1	

Круг 40-В-ГОСТ 2590-71 / 45-Б-ГОСТ 1050-74

Госстрой СССР СОЮЗВОДОКАНАЛПРОЕКТ г. Москва

Формат А1

Инв. № подл. | Подпись и дата | Взам. инв. № | Инв. № дубл. | Подпись и дата

ТМ80. 05.09.03

$R_z 40$ (√)

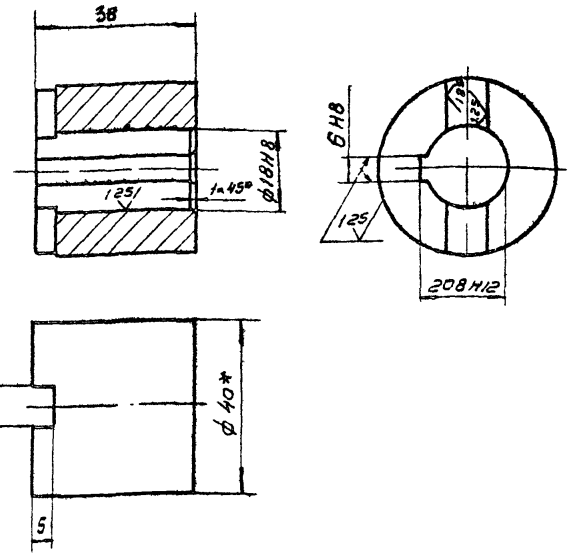

1. Неуказанные предельные отклонения размеров: валов h14, остальных ± JT14/2
2.* Размер для справок.

Изм	Лист	N докум	Подп	Дата
Разраб		Марченко		
Провер		Решетникова		
Т. контр		Годзишевская		
Гл. инж. пр		Блохов		
Н. контр		Дубинская		
Утв		Авдеев		

ТМ80. 05. 09. 03

Полумуфта

Лит	Масса	Масшт
И	0,28	1:1
Лист	Листов 1	

Круг 40-В-ГОСТ 2590-71 / 45-Б-ГОСТ 1050-74

Госстрой СССР СОЮЗВОДОКАНАЛПРОЕКТ г. Москва

Формат А1

Инв. № подл. | Подпись и дата | Взам. инв. № | Инв. № дубл. | Подпись. дата

ТМ80. 05.09.01

$R_z 40$ (√)

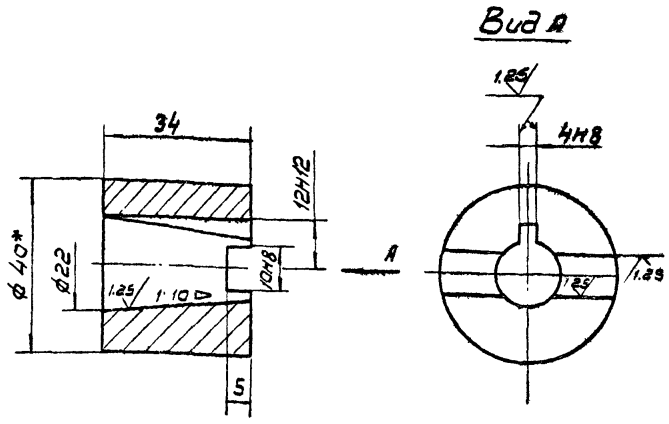

1. Неуказанные предельные отклонения размеров: валов h14, остальных ± JT14/2
2.* Размер для справок.

Изм	Лист	N докум	Подп	Дата
Разраб		Марченко		
Провер		Решетникова		
Т. контр		Годзишевская		
Гл. инж. пр		Блохов		
Н. контр		Дубинская		
Утв		Авдеев		

ТМ80 05. 09. 01

Полумуфта

Лит	Масса	Масшт.
И	0,25	1:1
Лист	Листов 1	

Круг 40-В ГОСТ 2590-71 / 45-Б ГОСТ 1050-74

Госстрой СССР СОЮЗВОДОКАНАЛПРОЕКТ г. Москва

Формат А1

Инв. № подл. | Подпись. дата | Взам. инв. № | Инв. № дубл. | Подпись. дата

ТМ80. 05. 10. 03

$R_z 40$ (√)

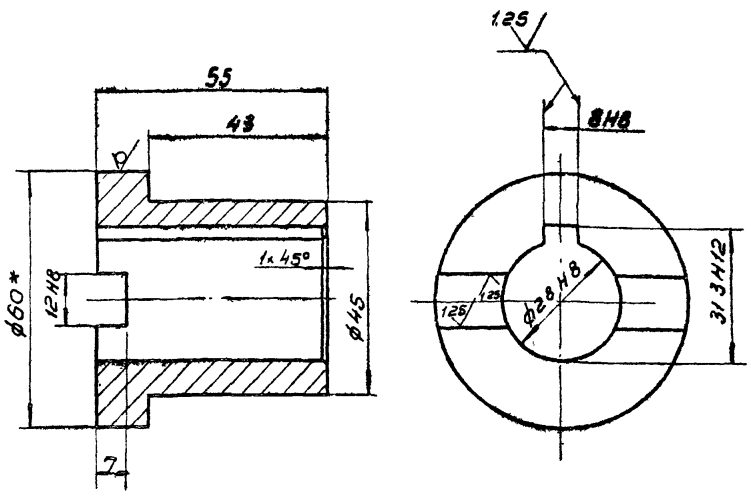

1 Неуказанные предельные отклонения размеров: валов h14, остальных ± JT14/2
2* Размер для справок.

Изм	Лист	N докум	Подпись	Дата
Разраб		Марченко		
Пров		Решетникова		
Т. контр		Годзишевская		
Гл. инж. пр		Блохов		
Н. контр		Дубинская		
Утв		Авдеев		

ТМ80. 05.10. 03

Полумуфта

Лит	Масса	Масшт.
И	0,52	1:1
Лист	Листов 1	

Круг 60-В ГОСТ 2590-71 / 45-Б ГОСТ 1050-74

Госстрой СССР СОЮЗВОДОКАНАЛПРОЕКТ г. Москва

20396-08 61

Формат А1

Инв. № подл. | Подпись и дата | Взам. инв. № | Инв. № дубл. | Подпись. дата

Альбом VIII

Типовой проект 902-2-384.85

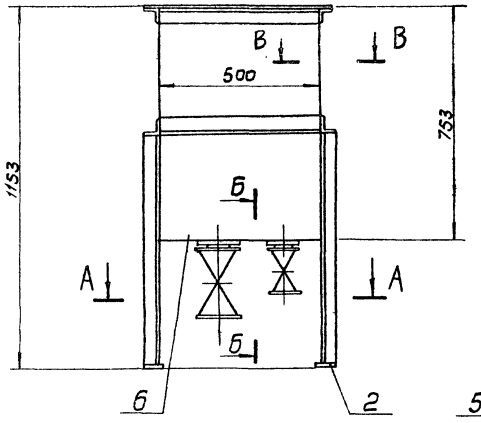

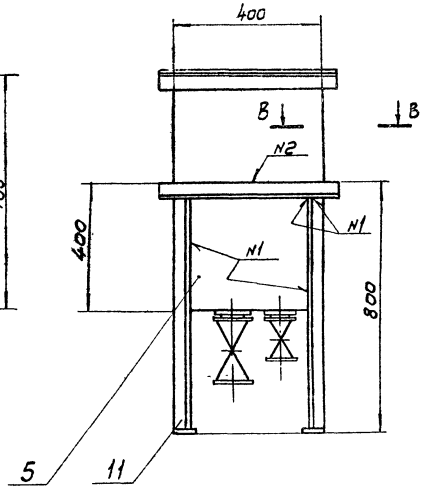

Г-Г
М 1:2

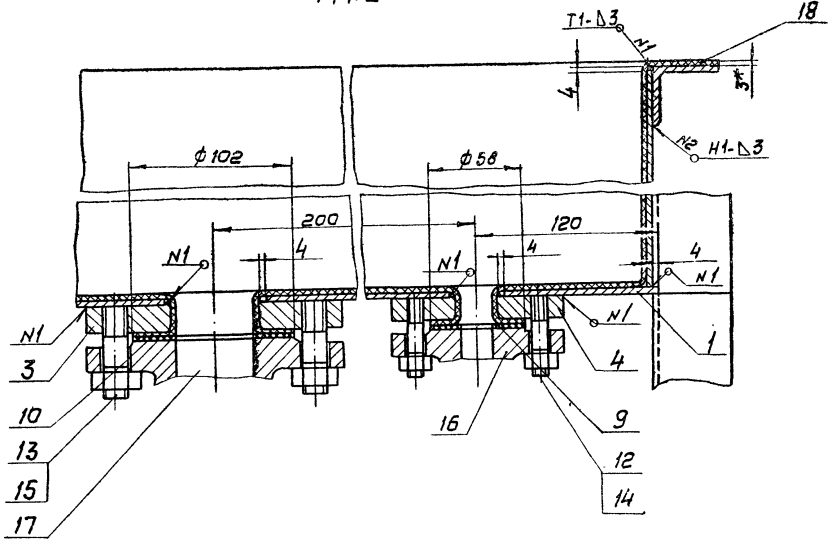

А-А

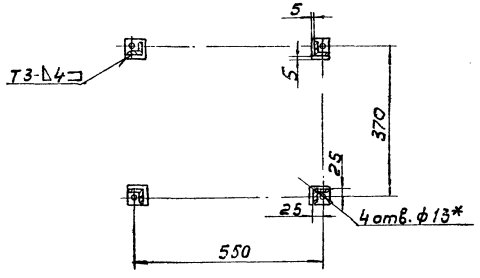

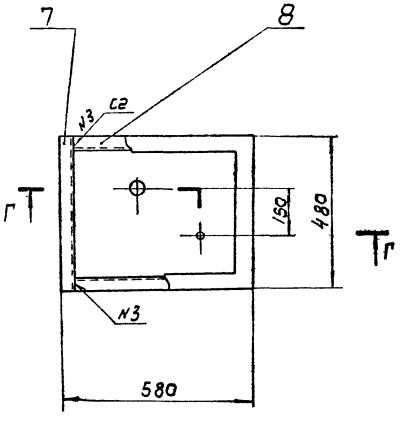

Б-Б
М 1:1

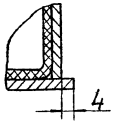

В-В
М 1:1

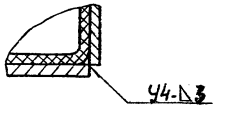

1. Предельные отклонения размеров: $\pm \frac{JT14}{2}$
2. Шероховатость обрабатываемых деталей без чертежа – $R_z 80$
3. Сварка – по ГОСТ 5264-80.
4. Проверить на герметичность наливом воды.
5. Внутреннюю поверхность бака и отверстия гуммировать. Допускаются другие виды покрытия, стойкие к коррозионной среде.
6. Покрытие: наружные поверхности – краска масляная, серая, ГОСТ 8292-75, два слоя.

7* Размеры для справок.

Изм	Лист	N докум	Подп	Дата	ТМ 80. 06. 00. 00 СБ			
Разраб.		Марченко			Бак для коагулянта. Сборочный чертеж.	Лит	Масса	Масшт
Пров		Семенова				Н	105	1:10
Т контр		Годзишевская				Лист	Листов 1	
Гл. инж. пр.		Блоков				Госстрой СССР СОЮЗВОДОКАНАЛПРОЕКТ г. Москва		
Н контр		Цепковикова						
Утв		Авдеев						

Формат 22

Инв. N подл. | Подп. и дата | Взам. инв. N | Инв. N дубл. | Подп. и дата

20396-08

62

79

Типовой проект 902-2-984.85 Альбом VIII

ТМ 80.06.00.03

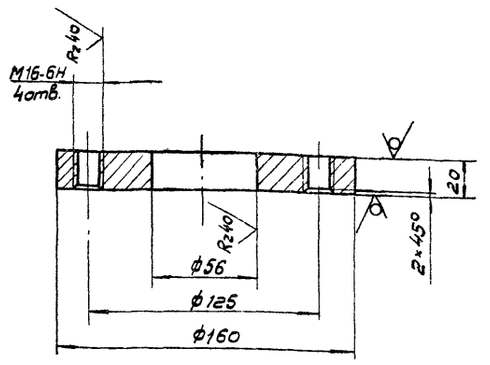

1. Предельные отклонения размеров: отверстий H14, остальных ± JT14/2
2.* Размер для справок.

Изм.	Лист	N докум.	Подп.	Дата
Разраб.		Марченко		
Провер.		Целковикова		
Т.контр.		Гадзшевская		
Гл.инж.пр.		Блохов		
Н.контр.		Семенова		
Утв.		Авдеев		

ТМ80.06.00.03

Фланец

Лит	Масса	Масшт.
И	7.7	1:2

Лист | Листов 1

Лист Б-20.0 ГОСТ 19903-74 / Ст.3 ГОСТ 14637-79

Госстрой СССР СОЮЗВОДОКАНАЛПРОЕКТ г. Москва

Формат А1

ТМ 80 06 00.04

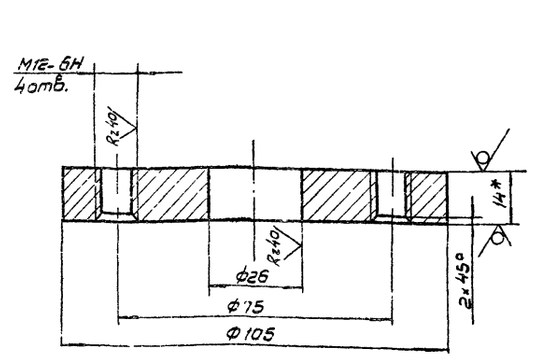

1. Предельные отклонения размеров: отверстий H14, остальных ± JT14/2
2.* Размер для справок

Изм.	Лист	N докум.	Подп.	Дата
Разраб.		Марченко		
Пров.		Целковикова		
Т.конт.		Гадзшевская		
Гл.инж.пр.		Блохов		
Н.контр.		Семенова		
Утв.		Авдеев		

ТМ8006.00.04

Фланец

Лит	Масса	Масшт.
И	3.6	1:1

Лист | Листов 1

Лист Б-14.0 ГОСТ 19903-74 / Ст.3 ГОСТ 14637-79

Госстрой СССР СОЮЗВОДОКАНАЛПРОЕКТ г. Москва

Формат А1

ТМ 80.06.00.04

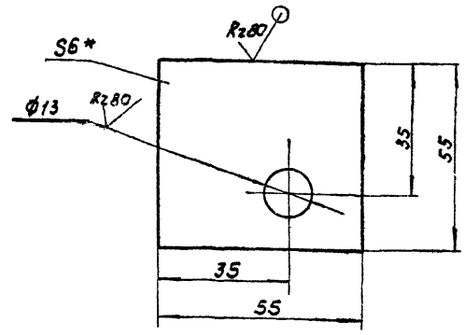

1. Предельные отклонения размеров: отверстий H14, остальных ± JT14/2
2.* Размер для справок.

Изм.	Лист	N докум.	Подп.	Дата
Разраб		Марченко		
Провер.		Целковикова		
Т. контр.		Гадзшевская		
Гл. инж. пр.		Блохов		
Н. контр.		Семенова		
Утв.		Авдеев		

ТМ80.06.00.02

Платик

Лит	Масса	Масшт.
И	0.14	1:1

Лист | Листов 1

Лист Б-5.0 ГОСТ 19903-74 / Ст.3 ГОСТ 14637-79

Госстрой СССР СОЮЗВОДОКАНАЛПРОЕКТ г. Москва

ТМ 80.06.00.01

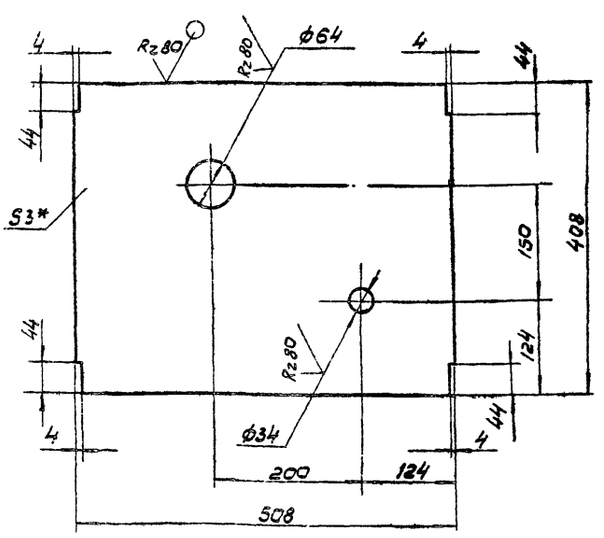

1. Предельные отклонения размеров: отверстий H14, остальных ± JT14/2
2* Размер для справок.

Изм.	Лист	N докум.	Подп.	Дата
Разраб		Марченко		
Провер.		Целковикова		
Т.контр.		Гадзшевская		
Гл.инж.пр.		Блохов		
Н.контр.		Семенова		
Утв.		Авдеев		

ТМ80.06.00.01

Дно

Лит	Масса	Масшт.
И	4.8	1:5

Лист | Листов 1

Лист Б-3.0 ГОСТ 19903-74 / Ст.3 ГОСТ 16523-70

Госстрой СССР СОЮЗВОДОКАНАЛПРОЕКТ г. Москва

Формат А1

ТМ 80.07.00.00 СБ

Альбом VIII

Типовой проект 902-2-384.85

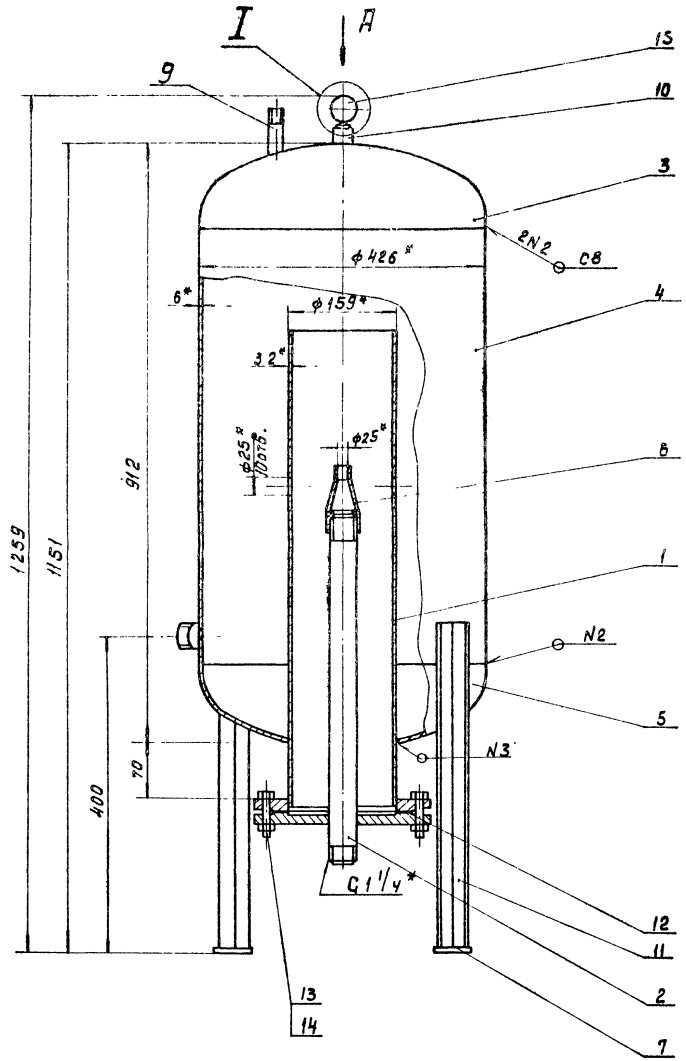

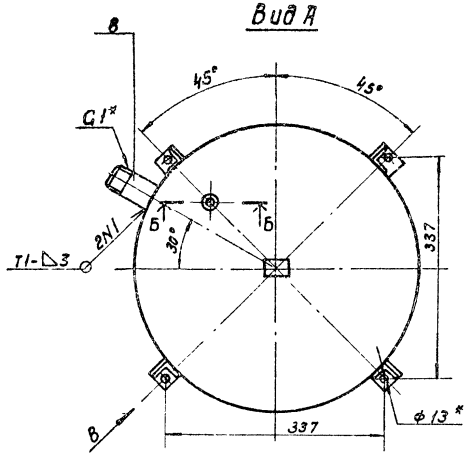

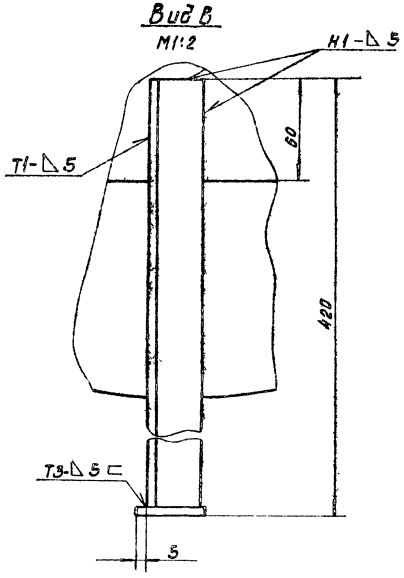

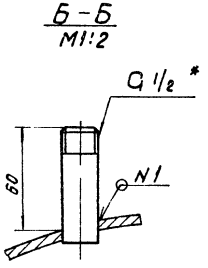

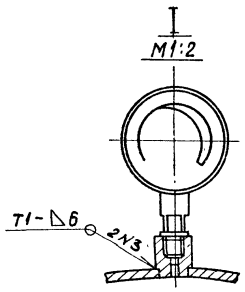

1. Предельные отклонения размеров: $\pm \frac{JT14}{2}$
2. Шероховатость обрабатываемых поверхностей деталей без чертежа – Rz 80
3. Сварные швы по ГОСТ 5264-80.
4. Проверить на герметичность водой давлением 6 кгс/см².
5. Покрытие: наружные поверхности – краска масляная, серая, ГОСТ 8292-75, два слоя; внутренние поверхности – три слоя эмали ХС-710 и три слоя лака ХС-76 по двум слоям грунта ХС-010, ГОСТ 9355-81.

6.* Размеры для справок

Изм.	Лист	№ докум.	Подп.	Дата	ТМ 80.07.00.00 СБ			
Разраб.		Марченко			Бак напорный V=0,1 м³, Ру=0,6 МПа (6 кгс/см²) Сборочный чертеж	Лит.	Масса	Масштаб
Пров.		Дудинская				Н	90.0	1:5
Т.контр.		Годзишевская				Лист	Листов 1	
Гл.инж.пр		Блоков				Госстрой СССР СОЮЗВОДОКАНАЛПРОЕКТ г. Москва		
Н.контр.		Делковикова						
Утв.		Авдеев						

Копировал: Доценко. Формат 22 г

Инв. № подл. | Подп. и дата | Взам. инв. № | Инв. № дубл. | Подп. и дата

20396-08

64

63

ТМ 80.07.00.03

Альбом VIII

Типовой проект 902-2-394.85

Rz 80 √ (√)

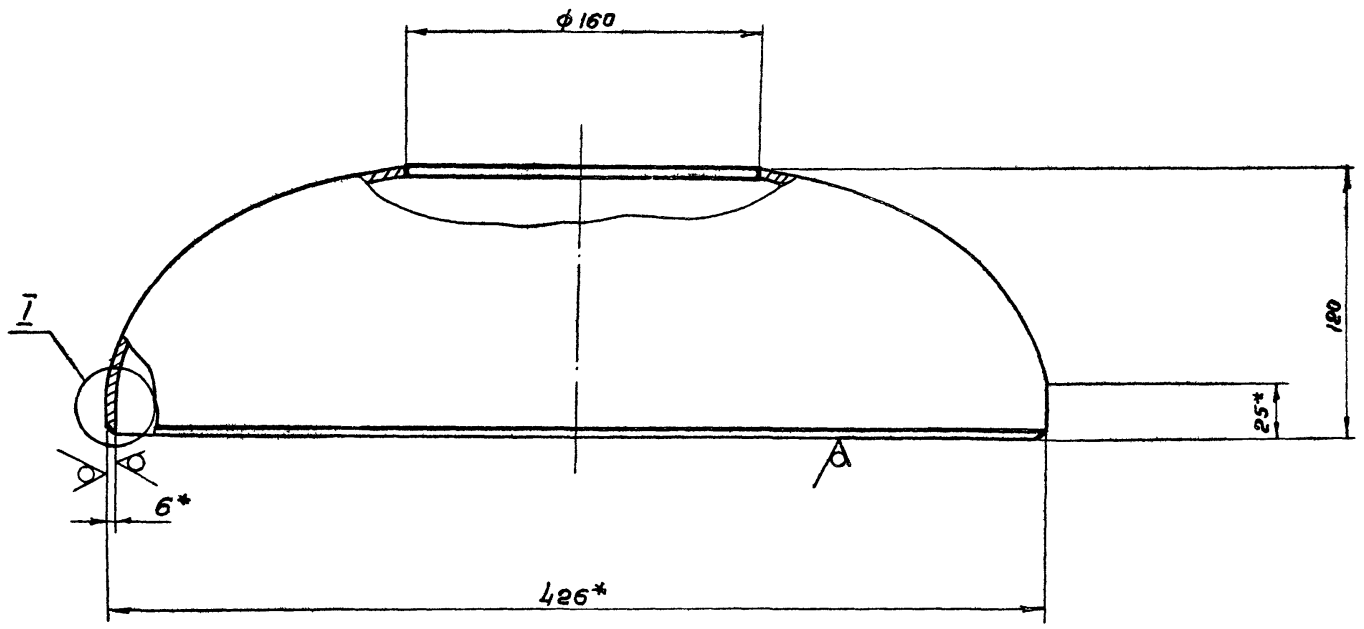

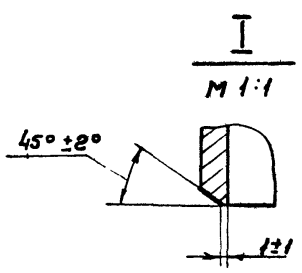

1. Предельные отклонения размеров: $\pm \frac{IT14}{2}$
2. Размеры для справок.

					ТМ 80.07.00.03		
Изм.	Лист	№ докум.	Подп.	Дата			
Разраб.		Марченко			Днище	Лит.	Масса / Масштаб
Пров.		Дубинская				И	9.5 / 1:2
Т.контр.		Годзишевская				Лист	Листов 1
Гл.инжен.		Блоков			Заготовка Днище 126-6 ГОСТ 6533-78	Госстрой СССР СОЮЗВОДОКАНАЛПРОЕКТ г. Москва	
Н.контр.		Цежовикова					
Утв.		Авдеев					

Инв. № подл. | Подп. и дата | Взам. инв. № | Инв. № дубл. | Подп. и дата

ТМ 80.07.00.01

Rz 80 √ (√)

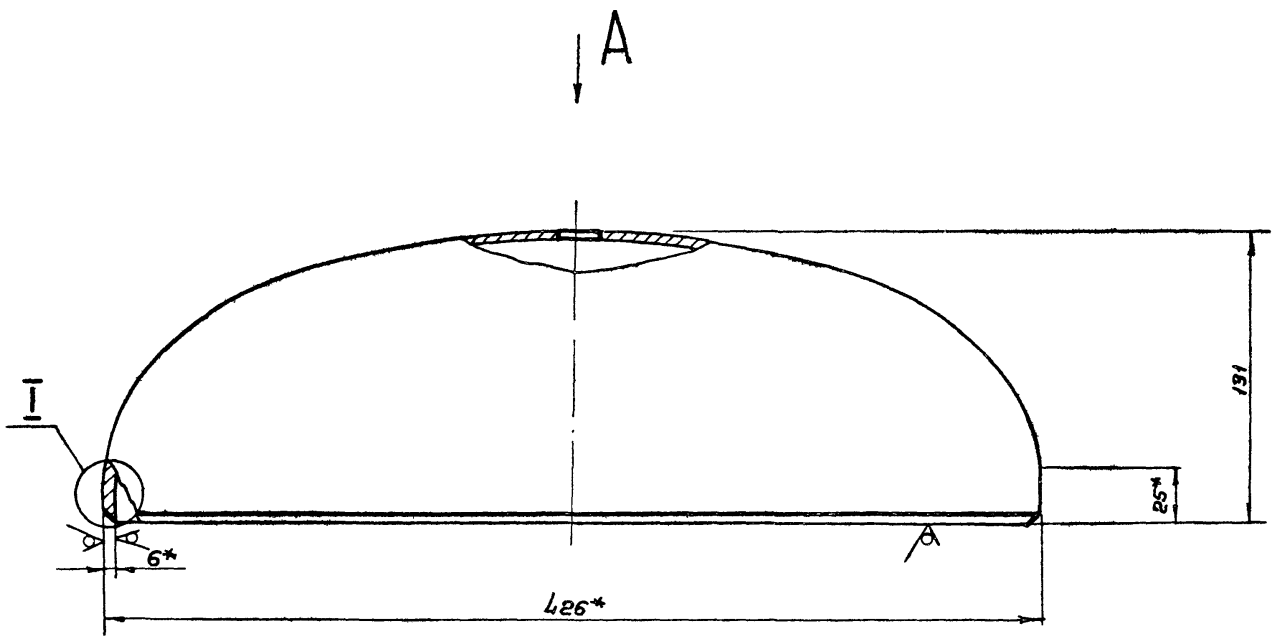

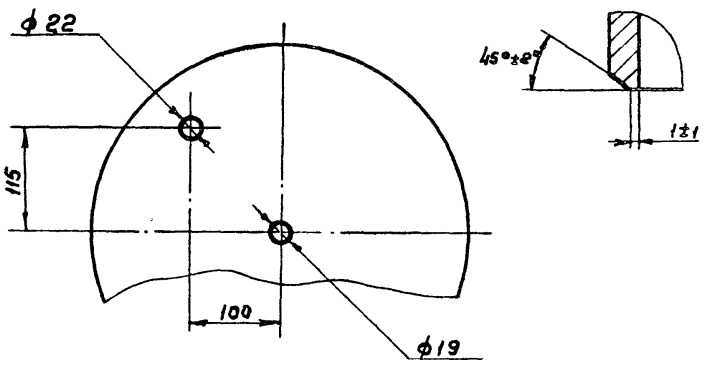

1. Предельные отклонения размеров: $\pm \frac{IT14}{2}$
2. Размеры для справок.

					ТМ 80.07.00.01		
Изм.	Лист	№ докум.	Подп.	Дата			
Разраб.		Марченко			Днище	Лит.	Масса / Масштаб
Пров.		Дубинская				И	10.4 / 1:2
Т.контр.		Годзишевская				Лист	Листов 1
Гл.инжен.		Блоков			Заготовка Днище 426-6 ГОСТ 6533-78	Госстрой СССР СОЮЗВОДОКАНАЛПРОЕКТ г. Москва	
Н.контр.		Цежовикова					
Утв.		Авдеев					

Инв. № подл. | Подп. и дата | Взам. инв. № | Инв. № дубл. | Подп. и дата

Формат 12

ТМ 80.07.00.02

Rz 80

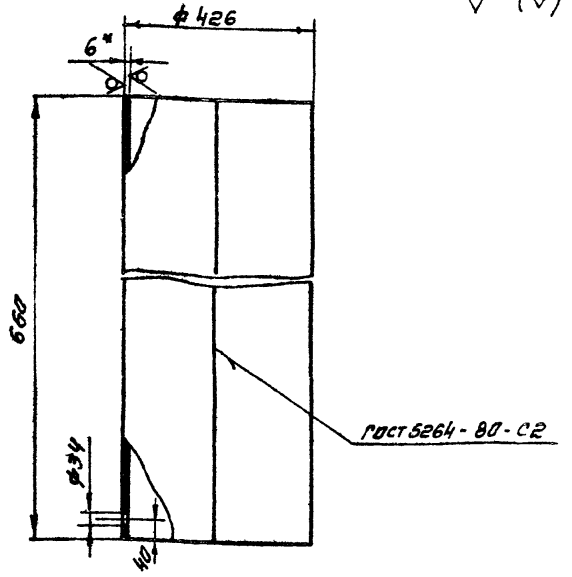

1. Предельные отклонения размеров:
   отверстий Н14 остальных ± JT14/2
2. Длина развертки - 1338 мм
3 * Размер для справок

			ТМ80.07.00.02		
Изм. Лист.	№ докум.	Подпись	Дата		
Разраб.	Марченко			Цилиндр	Лит. И; Масса 41,6; Масштаб 1:10
Пров.	Дубинская				Лист; Листов 1
Т. контр.	Годзишевская			Лист Б-6.0 ГОСТ 19903-74 / Ст 3 ГОСТ 14637-79	Госстрой СССР Союзводоканалпроект г. Москва
Гл. инж. пр.	Блоков				
Н. контр.	Целковикова				
Утв.	Авдеев				

Формат 11

ТМ80.07.00.04

Rz 40

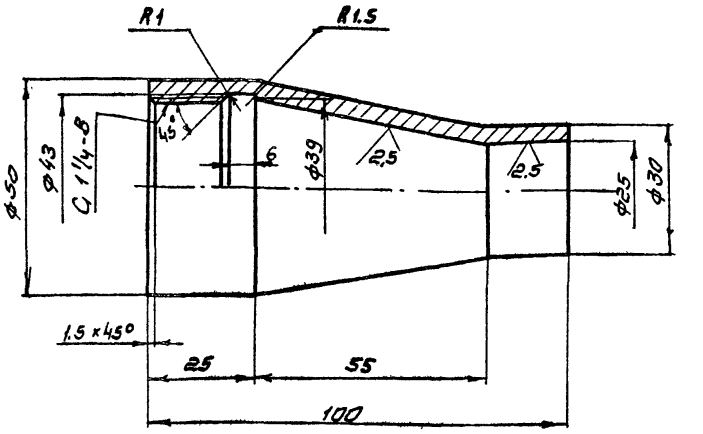

1. Предельные отклонения размеров:
   отверстий Н14, валов h14,
   остальных ± JT14/2

Подпись и дата | Инв. № дубл. | Взам. инв. № | Инв. № подл. | Подпись и дата

			ТМ80.07.00.04		
Изм. Лист	№ докум.	Подпись	Дата		
Разраб.	Марченко			Сопла	Лит И; Масса 0.4; Масштаб 1:1
Пров.	Дубинская				Листов; Листов 1
Т. контр.	Годзишевская			Ст.3 ГОСТ 380-71	Госстрой СССР Союзводоканалпроект г. Москва
Гл. инж. пр.	Блоков				
Н. контр.	Целковикова				
Утв.	Авдеев				

Формат 11

ТМ80.07.01.01

Rz 80

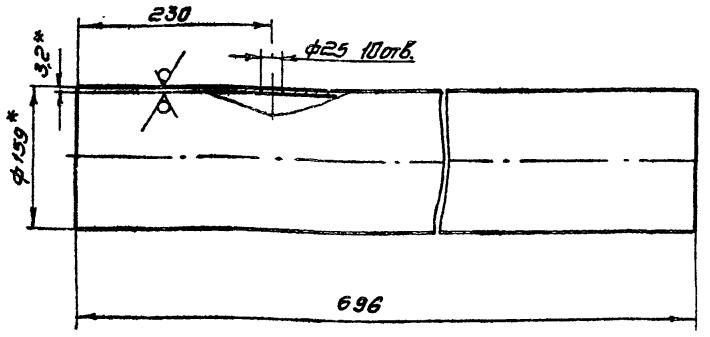

1. Предельные отклонения размеров:
   отверстий Н14,
   остальных ± JT14/2
2* Размеры для справок

			ТМ80.07.01.01		
Изм. Лист.	N: Докум.	Подпись	Дата		
Разраб.	Марченко			Цилиндр	Лит И; Масса 8,6; Масштаб 1:5
Пров.	Дубинская				Лист; Листов 1
Т. контр.	Годзишевская			Труба 159х3,2 ГОСТ 10704-76 / Д ГОСТ 10705-76	Госстрой СССР Союзводоканалпроект г. Москва
Гл. инж. пр.	Блоков				
Н. контр.	Целковикова				
Утв.	Авдеев				

Формат 11

ТМ80.07.01.00СБ

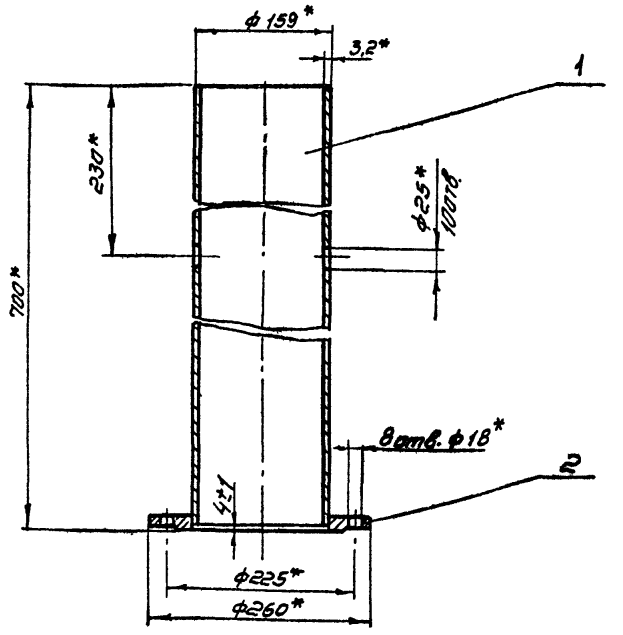

1. Сварной шов - по ГОСТ 16037-80-У5-Т3
2* Размеры для справок

Подпись и дата | Инв. № дубл. | Взам. инв. № | Инв. № подл. | Подпись и дата

			ТМ80.07.01.00СБ		
Изм. Лист	N: Докум.	Подпись	Дата		
разраб.	Марченко			Цилиндр Сборочный чертеж	Лит И; Масса 13.0; Масштаб 1:5
Пров.	Дубинская				Лист; Листов 1
Т. контр.	Годзишевская				Госстрой СССР Союзводоканалпроект г. Москва
Гл. инж. пр	Блоков				
Н. контр.	Целковикова				
Утв.	Авдеев				

Копировал Синицына 20396-08 66 Формат 11

ТМ 80.07.00.08

Rz 40

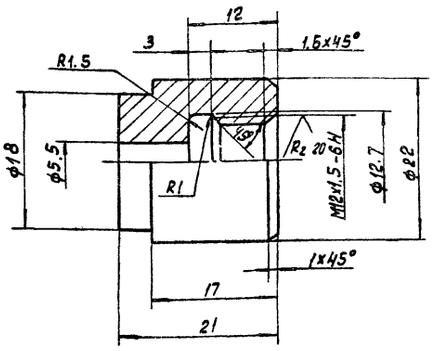

Предельные отклонения размеров: отверстий H14, валов h14, остальных $\pm \frac{IT14}{2}$

Изм.	Лист	№ докум.	Подп.	Дата
Разраб.		Марченко		
Пров.		Дубинская		
Т. контр.		Годзишевская		
Гл. инж. пр.		Блоков		
Н. контр.		Целковикова		
Утв.		Авдеев		

ТМ 80.07.00.08

Штуцер

Лит	Масса	Масштаб
И	0.04	2:1
Лист	Листов 1	

Ст. 3 ГОСТ 380-71

Госстрой СССР СОЮЗВОДОКАНАЛПРОЕКТ г. Москва

Формат А1

ТМ 80.07.00.05

Rz 80 (√)

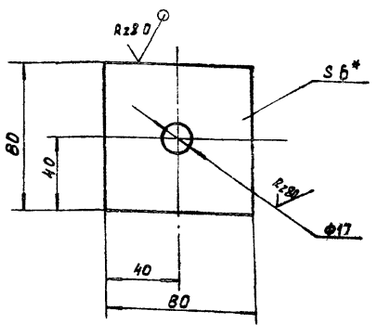

1. Предельные отклонения размеров: отверстий H14, валов h14, остальных $\pm \frac{IT14}{2}$
2. * Размер для справок.

Изм.	Лист	№ докум.	Подпись	Дата
Разраб.		Марченко		
Пров.		Дубинская		
Т. контр.		Годзишевская		
Гл. инж. пр.		Блоков		
Н. контр.		Целковикова		
Утв.		Авдеев		

ТМ 80.07.00.05

Пятка

Лит	Масса	Масштаб
И	0.24	1:2
Лист	Листов 1	

Лист Б-6.0 ГОСТ 19903-74
Ст. 3 ГОСТ 14637-79

Госстрой СССР СОЮЗВОДОКАНАЛПРОЕКТ г. Москва

Формат А1

ТМ 80.07.00.07

Rz 80 (√)

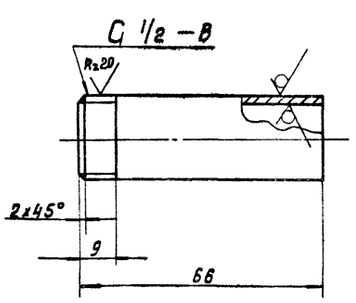

Предельные отклонения размеров $\pm \frac{IT14}{2}$

Изм.	Лист	№ докум.	Подпись	Дата
Разраб.		Марченко		
Пров.		Дубинская		
Т. контр.		Годзишевская		
Гл. инж. пр.		Блоков		
Н. контр.		Целковикова		
Утв.		Авдеев		

ТМ 80.07.00.07

Патрубок

Лит	Масса	Масштаб
И	009	1:1
Лист	Листов 1	

Труба 15х2.5 ГОСТ 3262-75

Госстрой СССР СОЮЗВОДОКАНАЛПРОЕКТ г. Москва

ТМ 80.07.00.06

Rz 80 (√)

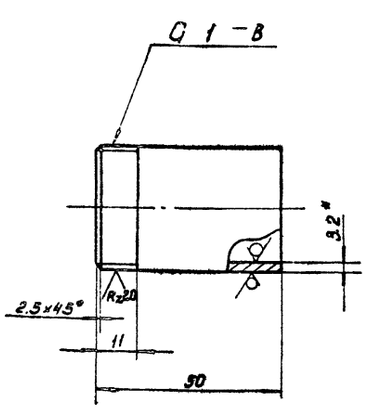

1. Предельные отклонения размеров $\pm \frac{IT14}{2}$
2. * Размер для справок.

Изм.	Лист	№ докум.	Подпись	Дата
Разраб.		Марченко		
Пров.		Семенова		
Т. контр.		Годзишевская		
Гл. инж. пр.		Блоков		
Н. контр.		Целковикова		
Утв.		Авдеев		

ТМ 80.07.00.06

Патрубок

Лит	Масса	Масштаб
И	0.12	1:1
Лист	Листов 1	

Труба 25х3.2 ГОСТ 3262-75

Госстрой СССР СОЮЗВОДОКАНАЛПРОЕКТ г. Москва

Типовой проект 902-2-384.85 Альбом VIII

Инв. № подл. | Подпись и дата | Взам. инв. № | Инв. № дубл. | Подпись и дата

ТМ80.07.02.02

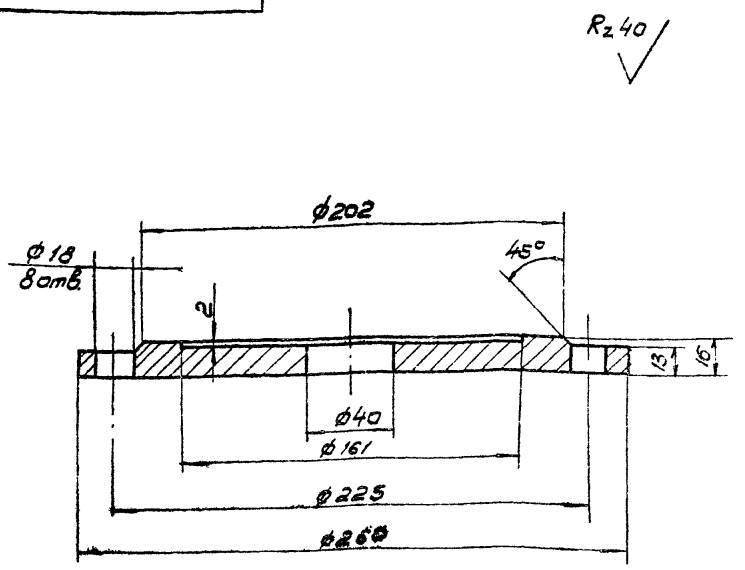

1. Предельные отклонения размеров: отверстий H14, остальных ± JT14/2

				ТМ 80. 07. 02. 02		
Изм.	Лист	N докум.	Подп.	Дата	Фланец	Лит. / Масса / Масшт.
Разраб.		Марченко				И / 6.6 / 1:2
Пров.		Дубинская				Лист / Листов 1
Т. контр.		Годзишевская			Ст.3 ГОСТ 380-71	Госстрой СССР СОЮЗВОДОКАНАЛПРОЕКТ г. Москва
Гл. инж. пр.		Блоков				
Н. контр.		Щелковикова				
Утв.		Авдеев				

Формат А1

ТМ80.08.01.00 СБ

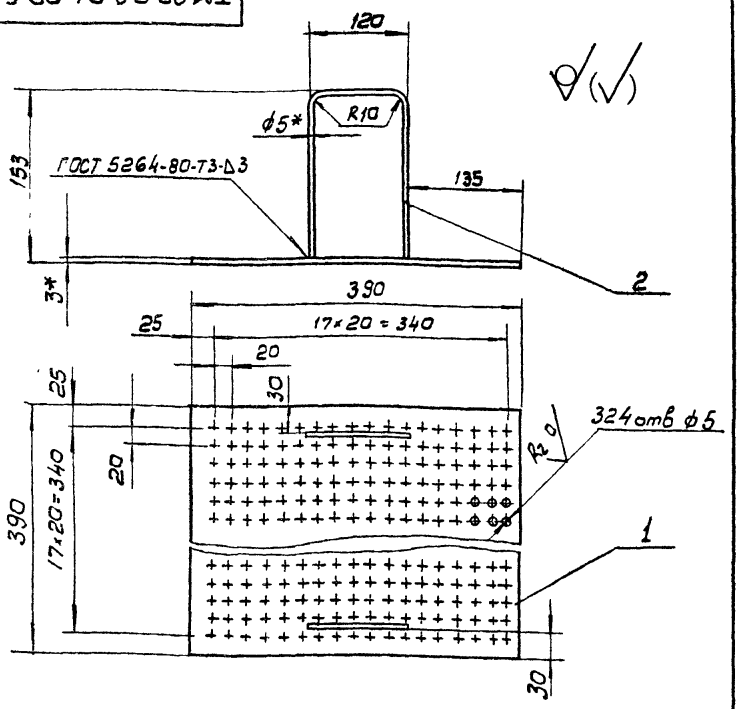

1. Предельные отклонения размеров ± JT14/2
2. Шероховатость обрабатываемых поверхностей деталей без чертежа — Rz 80
3*. Размеры для справок.

				ТМ 80. 08. 01. 00 СБ		
Изм.	Лист	N докум.	Подп.	Дата	Сетка. Сборочный чертеж	Лит. / Масса / Масшт.
Разраб.		Марченко				И / 3.56 / 1:5
Пров.		Дубинская				Лист / Листов 1
Т. контр.		Годзишевская				Госстрой СССР СОЮЗВОДОКАНАЛПРОЕКТ г. Москва
Гл. инж. пр.		Блоков				
Н. контр.		Щелковикова				
Утв.		Авдеев				

Инв. N подл. | Подпись. дата | Взам. инв. N | Инв. N дубл. | Подпись. дата

Формат А1

ТМ80.07.02.01

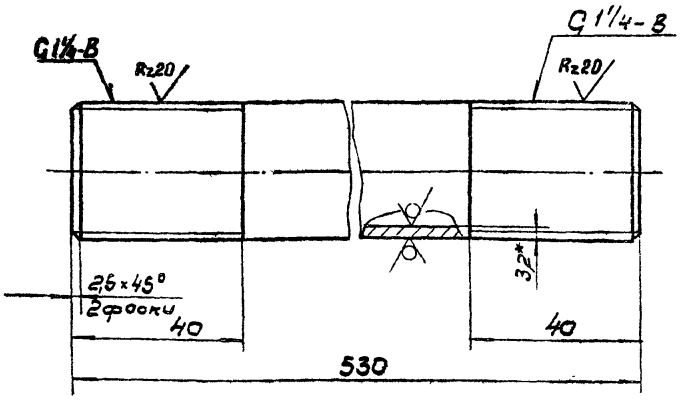

1. Предельные отклонения размеров ± JT14/2
2.* Размер для справок

				ТМ 80. 07. 02. 01		
Изм.	Лист	N докум.	Подп.	Дата	Труба	Лит. / Масса / Масшт.
Разраб.		Марченко				Н / 1.6 / 1:1
Провер.		Дубинская				Лист / Листов 1
Т. контр.		Годзишевская			Трубо 32×3,2 ГОСТ 3262-75	Госстрой СССР СОЮЗВОДОКАНАЛПРОЕКТ г. Москва
Гл. инж. пр.		Блоков				
Н. контр.		Щелковикова				
Утв.		Авдеев				

Инв. N подл. | Подпись. дата | Взам. инв. N | Инв. N дубл. | Подпись. дата

Формат А1

ТМ80.07.02.00 СБ

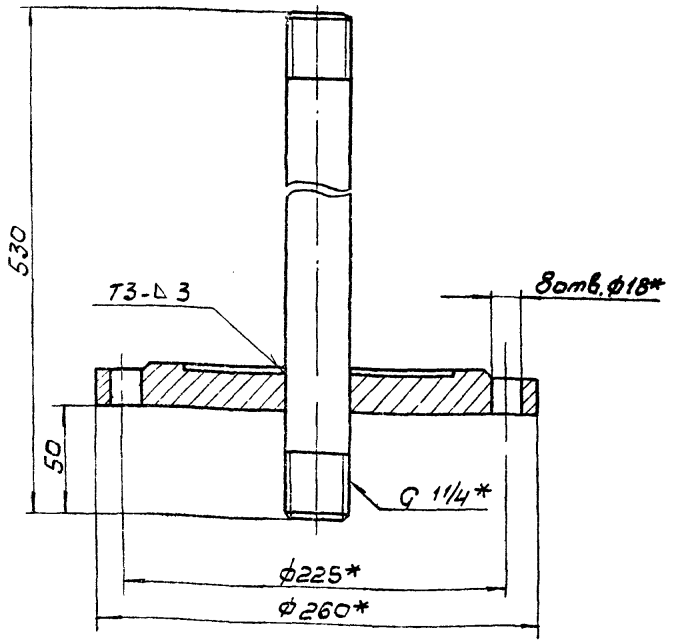

1. Предельные отклонения размеров: ± JT14/2
2. Сварной шов по ГОСТ 5264-80.
3* Размеры для справок.

				ТМ 80. 07. 02. 00 СБ		
Изм.	Лист	N докум.	Подп.	Дата	Вставка Сборочный чертеж.	Лит. / Масса / Масшт.
Разраб.		Марченко				И / 8,2 / 1:2,5
Пров.		Дубинская				Лист / Листов 1
Т. контр.		Годзишевская				Госстрой СССР СОЮЗВОДОКАНАЛПРОЕКТ г. Москва
Гл. инж. пр.		Блоков				
Н. контр.		Щелковикова				
Утв.		Авдеев				

Инв. N подл. | Подпись. дата | Взам. инв. N | Инв. N дубл. | Подпись. дата

Формат А1

ТМ 80.20.00.02

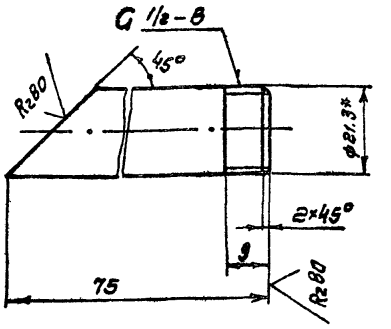

1. Неуказанные предельные отклонения размеров: $\pm \frac{JT14}{2}$
2* Размер для справок.

Изм.	Лист	№ докум.	Подпись	Дата	ТМ 80.20.00.02	
Разраб.		Марченко			Патрубок	Лит. / Масса 0.05 / Масштаб 1:1
Пров.		Семенова				Лист / Листов 1
Т. контр.		Годзишевская			Труба 15×2.5 ГОСТ 3262-75	Госстрой СССР Союзводоканалпроект г. Москва
Гл. инж. пр.		Блоков				
Н. контр.		Целковникова				
Утв.		Авдеев				

Формат II

ТМ 80.20.00.03

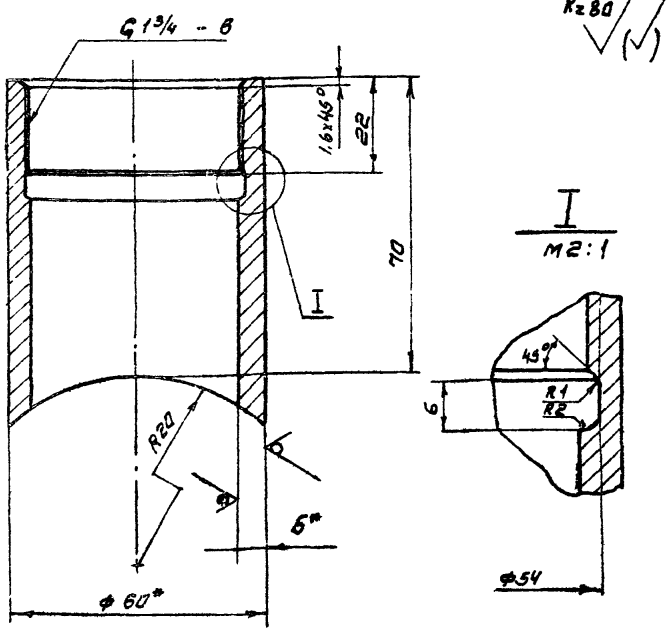

1. Неуказанные предельные отклонения размеров: $\pm \frac{JT14}{2}$
2* Размеры для справок

Изм.	Лист	N: докум.	Подпись	Дата	ТМ 80.20.00.03	
Разраб.		Марченко			Штуцер	Лит / Масса 0.5 / Масштаб 1:1
Пров.		Семенова				Лист / Листов 1
Т. контр.		Годзишевская			Труба 60×5 ГОСТ 8732-70 / Ст 3 ГОСТ 8731-74	Госстрой СССР Союзводоканалпроект г. Москва
Гл. инж. пр.		Блоков				
Н. контр.		Целковникова				
Утв.		Авдеев				

Формат II

ТМ 80.20.00.01

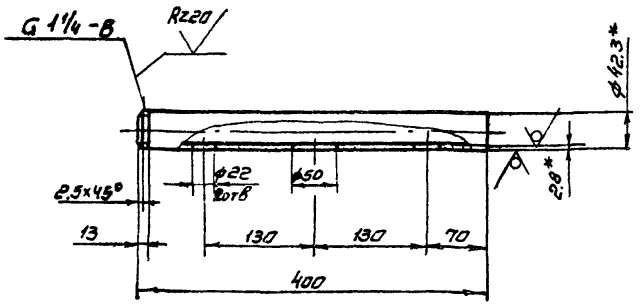

1. Неуказанные предельные отклонения размеров: отверстий H14, остальных $\pm \frac{JT14}{2}$
2* Размеры для справок

Изм.	Лист	N: докум.	Подп.	Дата	ТМ 80.20.00.01	
Разраб.		Марченко			Труба	Лит / Масса 1.03 / Масштаб 1:5
Пров.		Семенова				Лист / Листов 1
Гл. конст.		Годзишевская			Труба 32×2.8 ГОСТ 3262-75	Госстрой СССР Союзводоканалпроект г. Москва
Гл. инж. пр.		Блоков				
Н. контр.		Целковникова				
Утв.		Авдеев				

Формат II

ТМ 80.20.00.00 СБ

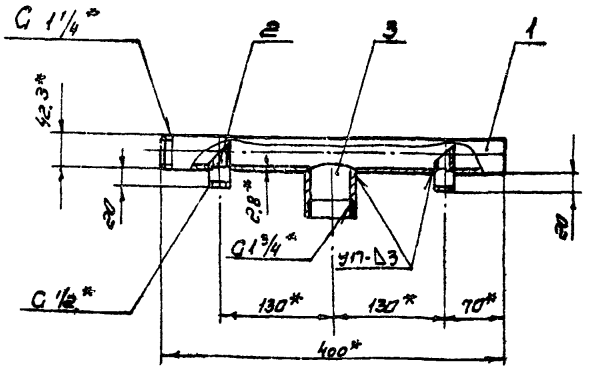

1. Предельные отклонения размеров: $\pm \frac{JT14}{2}$
2. Сварные швы - по ГОСТ 16037-80
3* Размеры для справок

Изм.	Лист	N: Докум.	Подпись	Дата	ТМ 80.20.00.00 СБ	
Разраб.		Марченко			Патрубок Сварочный чертеж	Лит. / Масса 1.63 / Масштаб 1:5
Пров.		Семенова				Лист / Листов 1
Т. контр.		Годзишевская				Госстрой СССР Союзводоканалпроект г. Москва
Гл. инж. пр.		Блоков				
Н. контр.		Целковникова				
Утв.		Авдеев				

Копировала Синицына

Формат II

Инв. № подл. | Подпись и дата | Взам. инв. № | Инв. № дубл. | Подпись и дата

Типовой проект 902-2-384.85 Альбом VIII

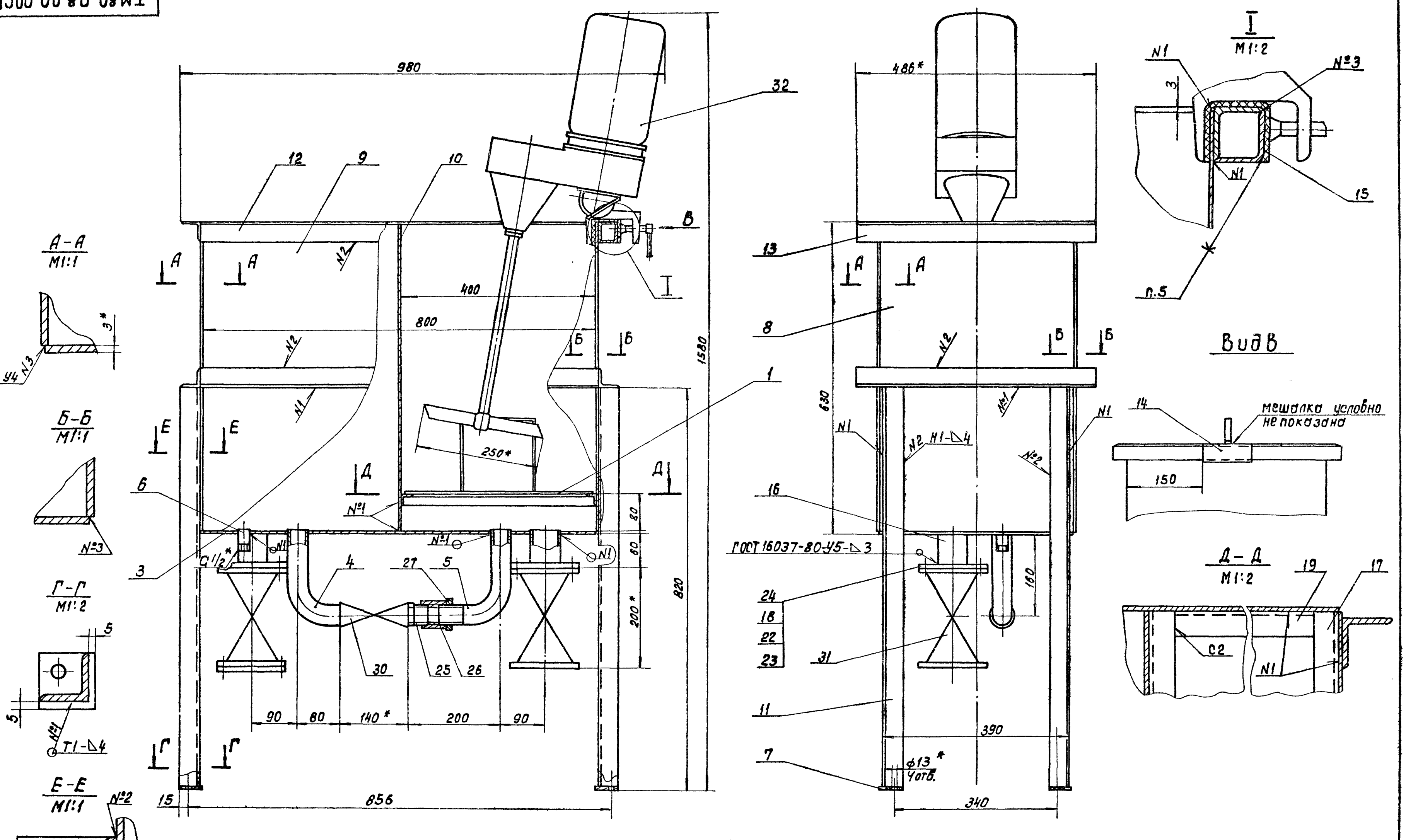

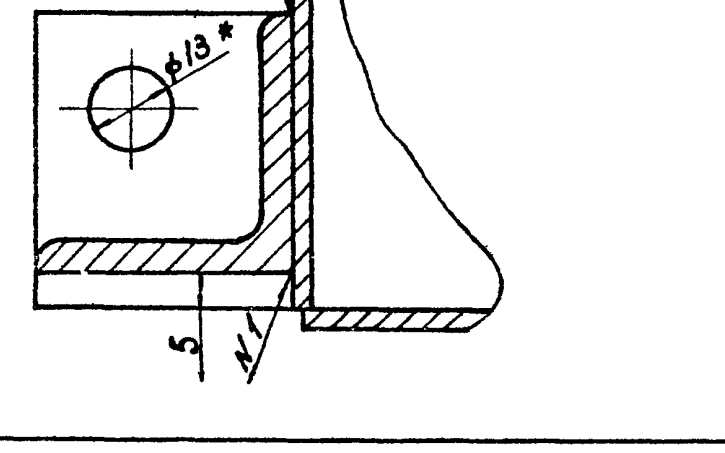

1. Предельные отклонения размеров: $\pm \frac{IT14}{2}$.
2. Шероховатость обрабатываемых поверхностей деталей без чертежа $\sqrt{Rz\,20}$.
3. Сварка - по ГОСТ 5264-80, кроме мест указанных особо.
4. Проверить на герметичность наливом воды.
5. Подкладку, поз.15, приклеить клеем БФ-6 ГОСТ 12172-74
6. Покрытие: наружные поверхности - краска масляная, серая ГОСТ 8292-75, 2 слоя; внутренние поверхности - 3 слоя эмали ХС-710 и 3 слоя лака ХС-76 по 2м слоям грунта ХС-010, ГОСТ 9355-81.
7.* Размеры для справок.

Изм.	Лист	№ докум.	Подп.	Дата
Разраб.		Дубинская		
Пров.		Семенова		
Т.контр.		Годзишевская		
Гл.инж.пр.		Блоков		
Н.контр.		Блоков		
Утв.		Авдеев		

ТМ80.08.00.00СБ

Бак для флокулянта
Сборочный чертеж.

Лит.	Масса	Масштаб
И	152	1:5

Лист | Листов 1

Госстрой СССР
СОЮЗВОДОКАНАЛПРОЕКТ
г. Москва

Формат 22Г

Инв.№ подл. | Подп. и дата | Взам. инв.№ | Инв.№ дубл. | Подп. и дата

70 20396-08

ТМ 80.08.00.04

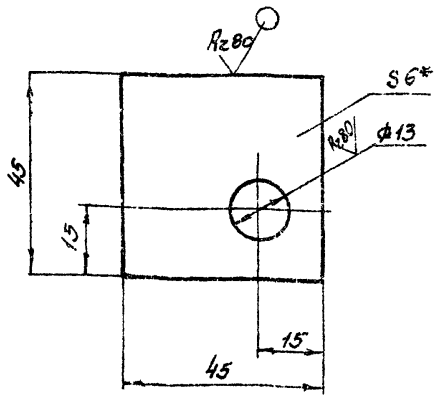

1. Предельные отклонения размеров: отверстий Н14, остальных ± $\frac{УТ14}{2}$
2* Размер для справок.

Изм	Лист	N: Докум	Подпись	Дата	ТМ 80.08.00.04	Лит.	Масса	Масштаб
Разраб.		Марченко			Платик	И	0.09	1:1
Пров		Семенова				Лист	Листов 1	
Т контр.		Годзишевская						
Гл. инж. пр.		Блоков			Лист Б-6.0 ГОСТ 19903-74 / Ст 3 ГОСТ 14637-79	Госстрой СССР СОЮЗВОДОКАНАЛПРОЕКТ г. Москва		
Н. контр.		Блоков						
Утв.		Авдеев						

Формат 11

ТМ 80.08.00.03

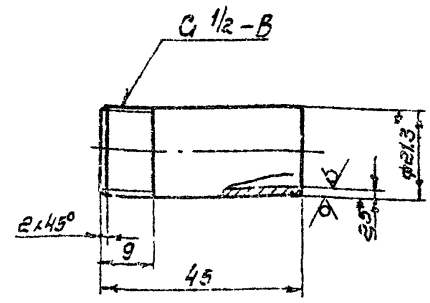

1. Неуказанные предельные отклонения размеров: ± $\frac{УТ14}{2}$.
2* Размеры для справок.

Изм	Лист	N: Докум.	Подпись	Дата	ТМ 80.08.00.03	Лит	Масса	Масштаб
Разраб		Марченко			Патрубок	И	0,05	1:1
Пров		Семенова				Лист	Листов 1	
Т. контр.		Годзишевская						
Гл. инж. пр.		Блоков			Труба 15×2,5 ГОСТ 3262-75	Госстрой СССР СОЮЗВОДОКАНАЛПРОЕКТ г. Москва		
Н. контр.		Блоков						
Утв.		Авдеев						

Формат 11

ТМ 80.08.00.02

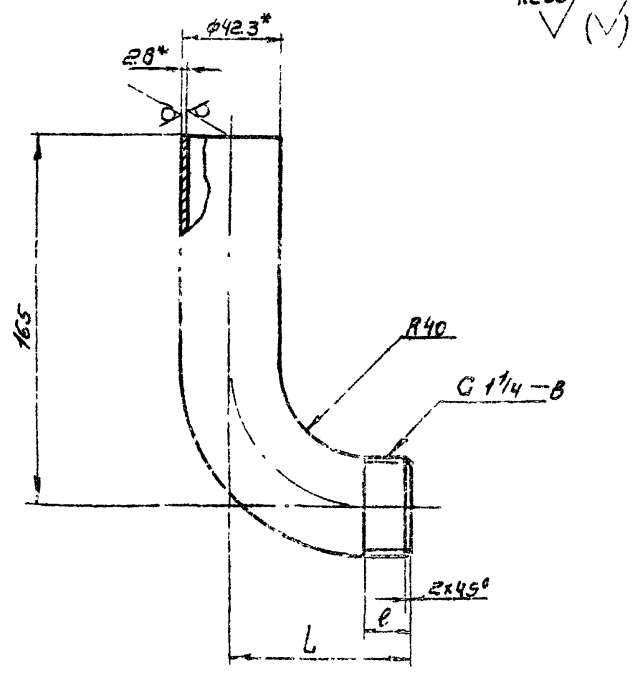

Обозначение	L	l	Масса, кг
ТМ 80.08.00.02	80	13	0.7
—01	145	65	0.8

1. Неуказанные предельные отклонения размеров: ± $\frac{УТ14}{2}$
2* Размеры для справок

Изм	Лист	N: Докум.	Подпись	Дата	ТМ 80.08.00.02	Лит	Масса	Масштаб
Разраб		Марченко			Колено	И	См. табл.	1:2
Пров		Семенова				Лист	Листов 1	
Т контр		Годзишевская						
Гл. инж. пр.		Блоков			Труба 32×2,8 ГОСТ 3262-75	Госстрой СССР СОЮЗВОДОКАНАЛПРОЕКТ г. Москва		
Н. контр.		Блоков						
Утв.		Авдеев						

Формат 11

ТМ 80.08.00.01

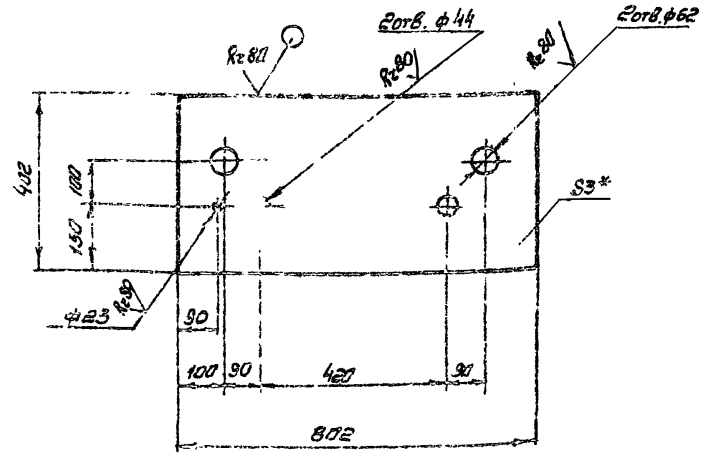

1. Предельные отклонения размеров: отверстий Н14, остальных ± $\frac{УТ14}{2}$.
2* Размер для справок.

Изм	Лист	N: Докум	Подпись	Дата	ТМ 80.08.00.01	Лит	Масса	Масштаб
Разраб		Марченко			Дно	И	7.4	1:10
Пров		Семенова				Лист	Листов 1	
Т. контр.		Годзишевская						
Гл. инж. пр.		Блоков			Лист Б-3 ГОСТ 19903-74 / Ст 3 ГОСТ 16523-71	Госстрой СССР СОЮЗВОДОКАНАЛПРОЕКТ г. Москва		
Н. контр.		Блоков						
Утв.		Авдеев						

Формат 11

Копировал. Сунцу...

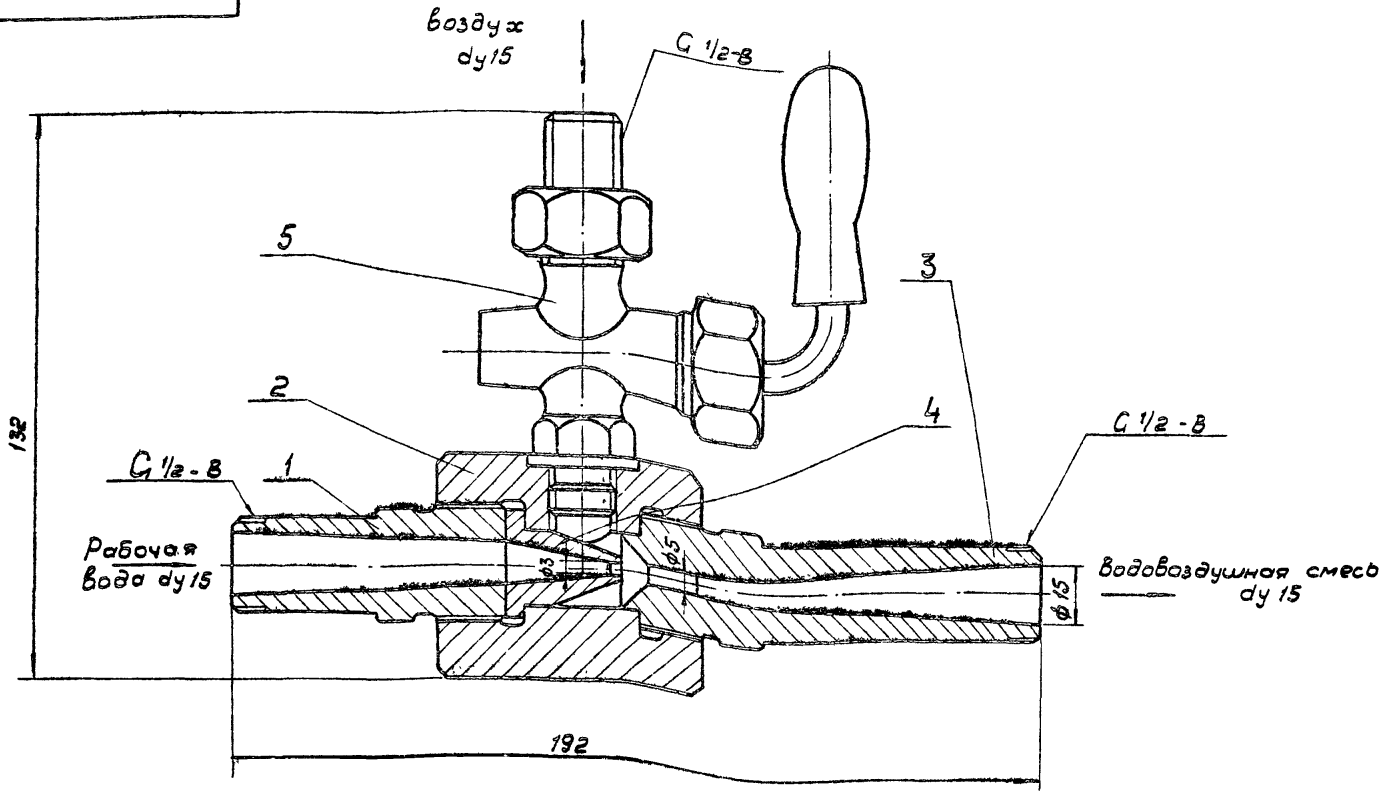

Технические требования

1. Резьбовые соединения собрать на сурике ГОСТ 8135-74, разведенном на олифе ГОСТ 7931-76, взятой в количестве 30% от веса сурика.
2. Размеры для справок.

Техническая характеристика

1. Производительность (по воздуху) - 0,6 м³/ч.
2. Давление рабочей воды - 6 кгс/см².

Изм.	Лист	N докум.	Подп.	Дата	ТМ 80.09.00.00 СБ			
Разраб.		Марченко			Эжектор	Лит	Масса	Масшт.
Провер.		Дубинская				И	1,6	1:1
Т. контр.		Одзишевская				Лист	Листов 1	
Гл. инж. пр.		Блоков			Сборочный чертеж.	Госстрой СССР СОЮЗВОДОКАНАЛПРОЕКТ г. Москва		
Н. контр.		Блоков						
Утв.		Авдеев						

Формат 12

Rz 40 (√)

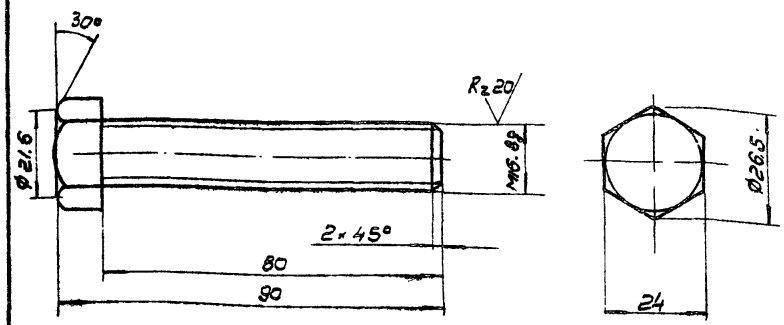

Неуказанные предельные отклонения размеров: валов h 14, остальных ± JT14/2

Изм.	Лист	N докум.	Подп.	Дата	ТМ 80. 05. 00. 09			
Разраб.		Марченко			Болт	Лит	Масса	Масшт
Провер.		Решетников				И	0,16	1:1
Т. контр.		Одзишевская				Лист	Листов 1	
Гл. инж. пр.		Блоков			Ст 3 ГОСТ 380-71	Госстрой СССР СОЮЗВОДОКАНАЛПРОЕКТ г. Москва		
Н. контр.		Дубинская						
Утв.		Авдеев						

Формат 11

Rz 40 (√)

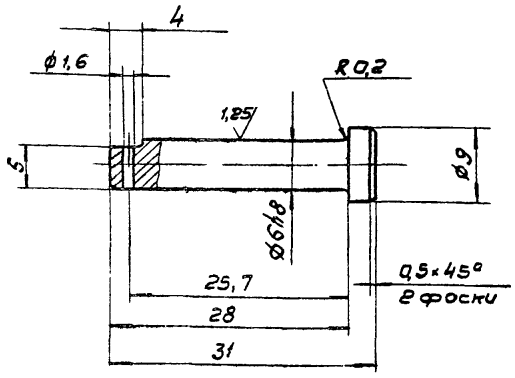

Неуказанные предельные отклонения размеров: отверстий H14, валов h14, остальных ± JT14/2

Инв. N подл. | Подпись. дата | Взам. инв. N | Инв. N дубл. | Подпись. дата

Изм.	Лист	N докум.	Подп.	Дата	ТМ 80. 05. 00. 06			
Разраб.		Марченко			Ось	Лит	Масса	Масшт.
Пров.		Решетников				И	0,007	2:1
Т. контр.		Одзишевская				Лист	Листов 1	
Гл. инж. пр.		Блоков			Сталь 45 ГОСТ 1050-74	Госстрой СССР СОЮЗВОДОКАНАЛПРОЕКТ г. Москва		
Н. контр.		Дубинская						
Утв.		Авдеев						

Формат 11

Типовой проект 902-2-384.86 Альбом VIII

ТМ80.09.00.03

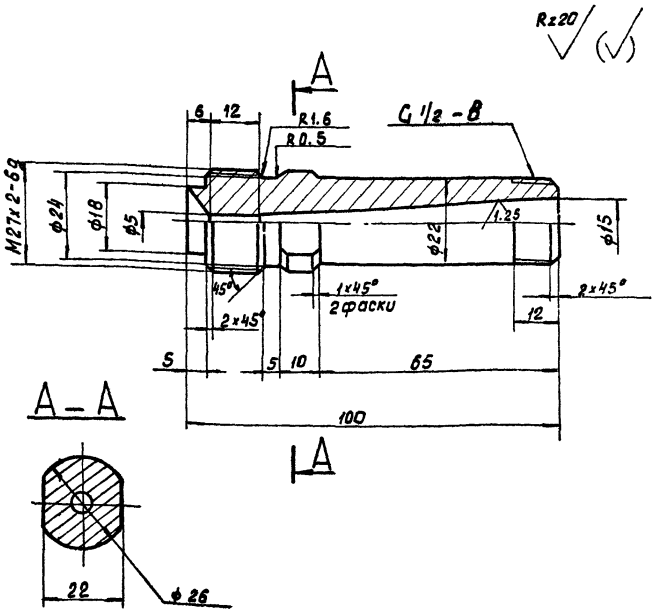

Неуказанные предельные отклонения размеров: отверстий H14, валов h14, остальных $\pm \frac{IT14}{2}$.

Изм.	Лист	№ докум.	Подпись	Дата	ТМ.80.09.00.03		
Разраб.		Марченко			Конус выходной	Лит	Масса 0.25 / Масштаб 1:1
Пров.		Дубинская				Лист	Листов 1
Т. Контр.		Годзишевская			Ст3 ГОСТ 380-71	Госстрой СССР СОЮЗВОДОКАНАЛПРОЕКТ г. Москва	
Гл. инж. пр.		Блоков					
Н. Контр.		Целковикова					
Утв.		Авдеев					

Инв. № подл. | Подпись и дата | Взам. инв. № | Инв. № дубл. | Подпись и дата

Формат А1

ТМ.80.09.00.04

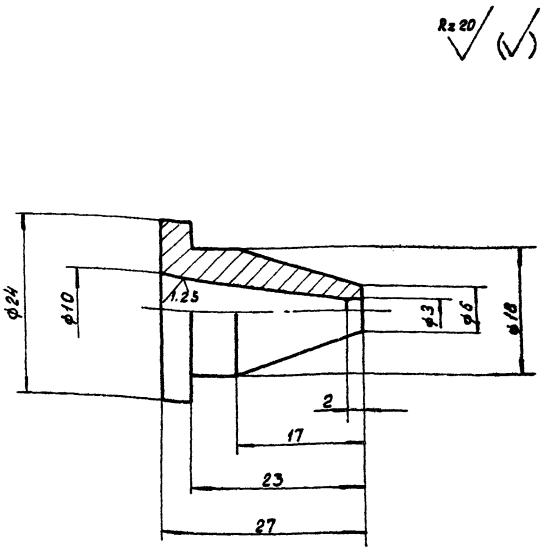

Предельные отклонения размеров: отверстий H14, валов h14, остальных $\pm \frac{IT14}{2}$

Изм.	Лист	№ докум.	Подпись	Дата	ТМ 80.09.00.04		
Разраб.		Марченко			Сопло	Лит	Масса 0.03 / Масштаб 2:1
Пров.		Дубинская				Лист	Листов 1
Т. Контр.		Годзишевская			Ст3 ГОСТ 380-71	Госстрой СССР СОЮЗВОДОКАНАЛПРОЕКТ г. Москва	
Гл. инж. пр.		Блоков					
Н. контр.		Целковикова					
Утв.		Авдеев					

Инв. № подл. | Подпись и дата | Взам. инв. № | Инв. № дубл. | Подпись и дата

Формат А1

ТМ80.09.00.02

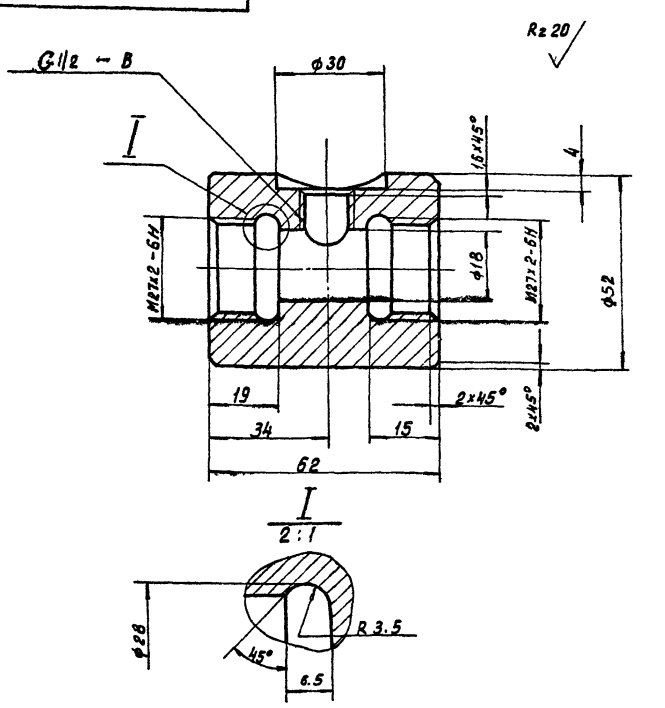

Неуказанные предельные отклонения размеров: отверстий H14, валов h14, остальных $\pm \frac{IT14}{2}$

Изм.	Лист	№ докум.	Подпись	Дата	ТМ.80.09.00.02		
Разраб.		Марченко			Корпус	Лит	Масса 0.8 / Масштаб 1:1
Провер.		Дубинская				Лист	Листов 1
Т. Контр.		Годзишевская			Ст. 3 ГОСТ 380-71	Госстрой СССР СОЮЗВОДОКАНАЛПРОЕКТ	
Гл. инж. пр.		Блоков					
Н. Контр.		Целковикова					
Утв.		Авдеев					

Инв. № подл. | Подпись и дата | Взам. инв. № | Инв. № дубл. | Подпись и дата

Формат А1

ТМ80.09.00.01

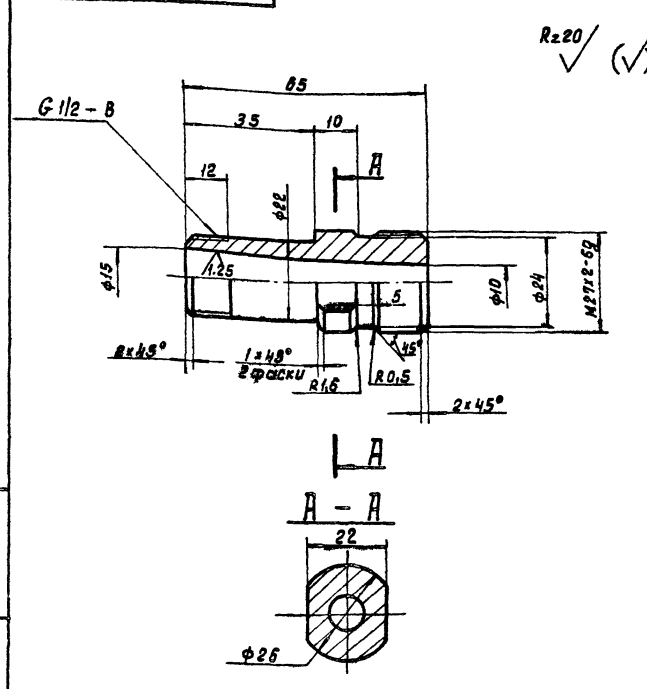

Неуказанные предельные отклонения размеров: отверстий H14, валов h14, остальных $\pm \frac{IT14}{2}$

Изм.	Лист	№ докум.	Подпись	Дата	ТМ80.09.00.01		
Разраб.		Дубинская			Конус входной.	Лит	Масса 0.2 / Масштаб 1:1
Провер.		Годзишевская				Лист	Листов 1
Т. контр.		Блоков			Ст. 3 ГОСТ 380-71	Госстрой СССР СОЮЗВОДОКАНАЛПРОЕКТ г. Москва.	
Гл. инж. пр.		Блоков					
Н. Контр.		Целковикова					
Утв.		Авдеев					

Инв. № подл. | Подпись и дата | Взам. инв. № | Инв. № дубл. | Подпись и дата

Копировал: Авдеенко 20396-08

ТМ80.10.00.00СБ

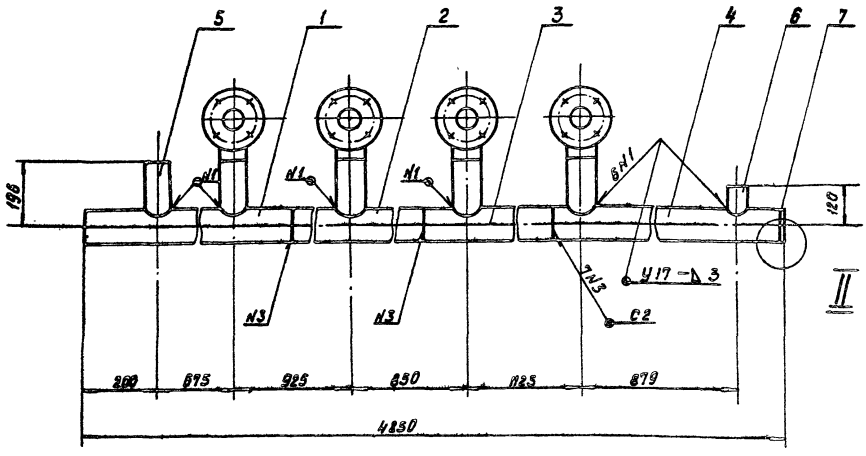

I
М1:2,5

II
М1:1

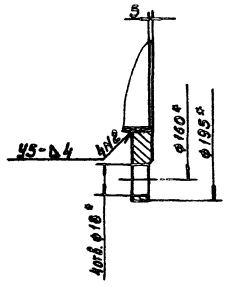

1. Предельные отклонения размеров: $\pm \frac{JT14}{2}$
2. Сварные швы – по ГОСТ 16037-80, кроме мест, указанных особо.
3. *Размеры для справок.

Изм.	Лист	№ докум.	Подп.	Дата	
Разраб.		Марченко			
Пров.		Семенова			
Т. контр.		Гайшшевская			
Гл. инж. пр.		Блоков			
Н. контр.		Блоков			
Утв.		Авдеев			

ТМ 80.10.00.00 СБ

Коллектор
Сборочный чертеж.

Лит	Масса	Масштаб
И	61.0	1:10

Лист | Листов 1

Госстрой СССР
СОЮЗВОДОКАНАЛПРОЕКТ
г. Москва

Формат А1

ТМ80.10.00.06

$R_z 80$ $\sqrt{}$ $(\sqrt{})$

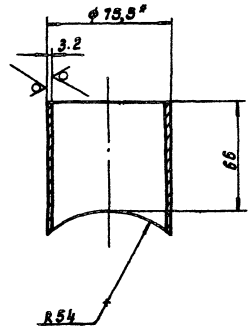

1. Предельные отклонения размеров: $\pm \frac{JT14}{2}$
2. *Размеры для справок.

Изм.	Лист	№ докум.	Подпись	Дата	
Разраб.		Марченко			
Пров.		Семенова			
Т. контр.		Гайшшевская			
Гл. инж. пр.		Блоков			
Н. контр.		Блоков			
Утв.		Авдеев			

ТМ 80.10.00.06

Патрубок

Лит	Масса	Масштаб
И	0.4	1:2

Лист | Листов 1

Труба 65×3.2 ГОСТ 3262-75

Госстрой СССР
СОЮЗВОДОКАНАЛПРОЕКТ
г. Москва

Формат А2

ТМ80.10.00.05

$R_z 80$ $\sqrt{}$ $(\sqrt{})$

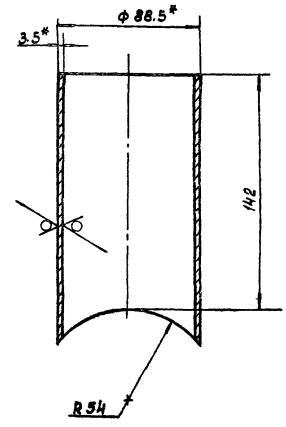

1. Предельные отклонения размеров: $\pm \frac{JT14}{2}$
2. *Размеры для справок.

Изм.	Лист	№ докум.	Подпись	Дата	
Разраб.		Марченко			
Пров.		Семенова			
Т. контр.		Гайшшевская			
Гл. инж. пр.		Блоков			
Н. контр.		Блоков			
Утв.		Авдеев			

ТМ 80.10.00.05

Патрубок

Лит	Масса	Масштаб
И	1.04	1:2

Лист | Листов 1

Труба 80×3.5 ГОСТ 3262-75

Госстрой СССР
СОЮЗВОДОКАНАЛПРОЕКТ
г. Москва

Формат А2

Инв. № подл. | Подпись и дата | Взам. инв. № | Инв. № дубл. | Подпись и дата

ТМ 80.10.00.03

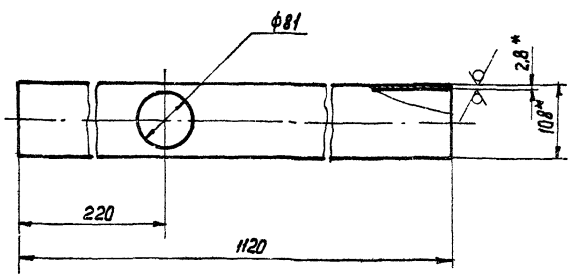

1. Предельные отклонения размеров: $\pm \frac{JT14}{2}$
2.* Размеры для справок.

Изм.	Лист	N докум.	Подпись	Дата
Разраб.		Марченко		
Пров.		Семенова		
Т. Контр.		Гадзишевская		
Гл. инж. пр.		Блоков		
Н. Контр.		Блоков		
Утв.		Авдеев		

ТМ80.10.00.03

Труба

Лит.	Масса	Масштаб
И	9,1	1:5
Лист	Листов 1	

Труба 108×2,8 ГОСТ 10704-76 / Д ГОСТ 10705-80

Госстрой СССР СОЮЗВОДОКАНАЛПРОЕКТ г. Москва

Формат А1

ТМ 80.10.00.04

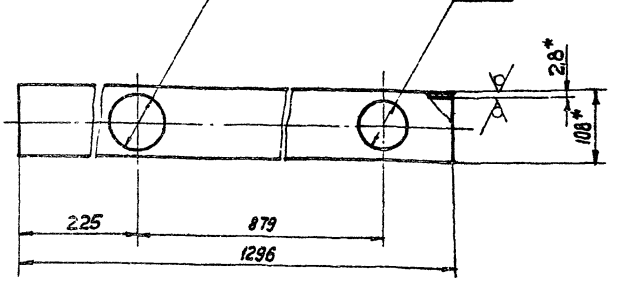

1. Предельные отклонения размеров: $\pm \frac{JT14}{2}$
2.* Размеры для справок

Изм.	Лист	N докум.	Подпись	Дата
Разраб.		Марченко		
Провер.		Семенова		
Т. Контр.		Гадзишевская		
Гл. инж. пр.		Блоков		
Н. Контр.		Блоков		
Утв.		Авдеев		

ТМ 80.10.00.04

Труба

Лит.	Масса	Масштаб
И	9,3	1:5
Листов	Листов 1	

Труба 108×2,8 ГОСТ 10704-76 / Д ГОСТ 10705-80

Госстрой СССР СОЮЗВОДОКАНАЛПРОЕКТ г. Москва

Формат А1

ТМ 80.10.00.02

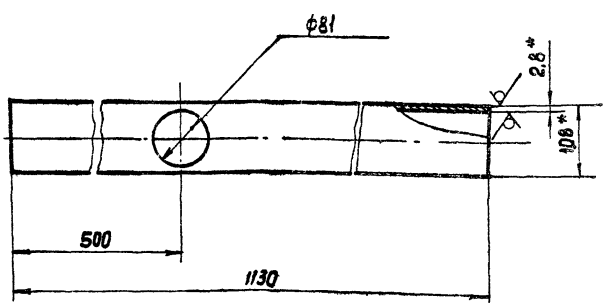

1. Предельные отклонения размеров $\pm \frac{JT14}{2}$
2.* Размеры для справок.

Изм.	Лист	N докум.	Подпись	Дата
Разраб.		Марченко		
Пров.		Семенова		
Т. Контр.		Гадзишевская		
Гл. инж. пр.		Блоков		
Н. Контр.		Блоков		
Утв.		Авдеев		

ТМ20.10.00.02

Труба

Лит.	Масса	Масштаб
И	9.2	1:5
Лист	Листов 1	

Труба 108×2,8 ГОСТ 10704-76 / Д ГОСТ 10705-80

Госстрой СССР СОЮЗВОДОКАНАЛПРОЕКТ г. Москва

Формат А4

ТМ 80.10.00.01

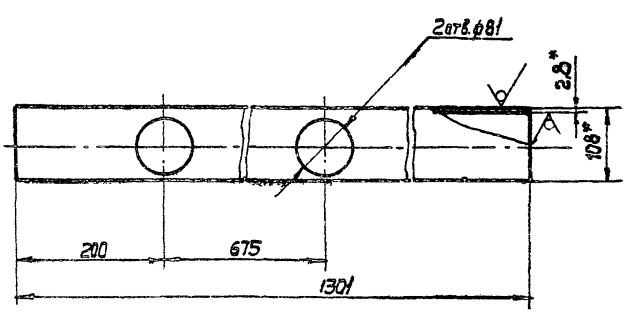

1. Предельные отклонения размеров: $\pm \frac{JT14}{2}$
2.* Размеры для справок.

Изм.	Лист	N докум.	Подпись	Дата
Разраб.		Марченко		
Пров.		Семенова		
Т. Контр.		Гадзишевская		
Гл. инж. пр.		Блоков		
Н. Контр.		Блоков		
Утв.		Авдеев		

ТМ 80.10.00.01

Труба

Лит.	Масса	Масштаб
И	9.3	1:5
Лист	Листов 1	

Труба 108×2,8 ГОСТ 10704-76 / Д ГОСТ 10705-80

Госстрой СССР СОЮЗВОДОКАНАЛПРОЕКТ г. Москва

Формат А1

ТМ 80.12.00.00 СБ

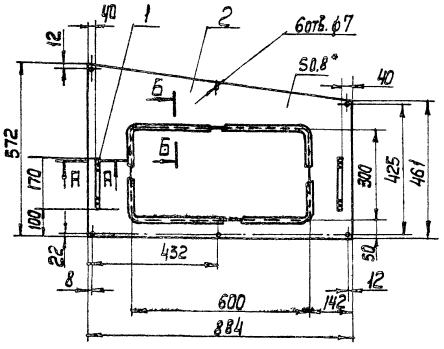

ТМ 80.12.00.00 СБ-01 зеркальное отражение

Остальное см. ТМ 80.12.00.00 СБ

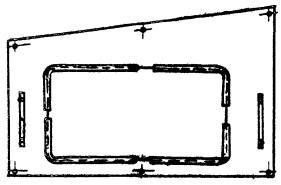

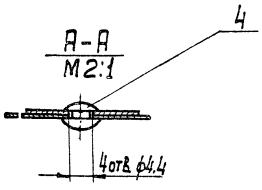

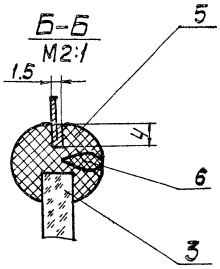

1. Предельные отклонения размеров: отверстий H14, остальных $\pm \frac{IT14}{2}$.
2. Шероховатость обрабатываемых поверхностей деталей без чертежа — Rz 80
3. * Размеры для справок.

Изм.	Лист	N докум.	Подп.	Дата	ТМ 80.12.00.00 СБ			
Разраб.		Марченко			Щит сборочный чертеж	Лит.	Масса	Масштаб
Пров.		Семенова				И	3.2	1:10
Т. Контр.		Давыдиевская				Лист	Листов 1	
Гл. инж. пр.		Блоков				Госстрой СССР Союзводоканалпроект г. Москва		
Н. Контр.		Целковицкая						
Чтб.		Авдеев						

Формат 12

ТМ 80.11.00.00 СБ

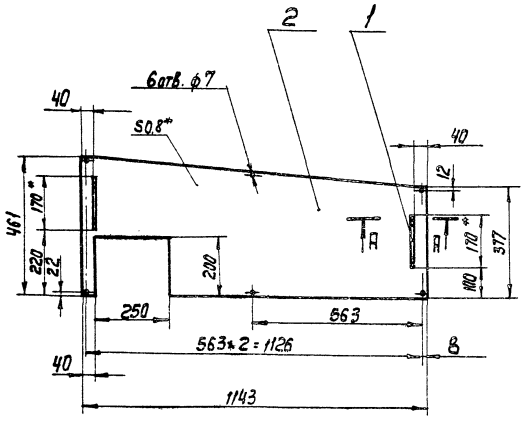

ТМ 80.11.00.00 СБ-01- зеркальное отражение

Остальное см. ТМ 80.11.00.00 СБ

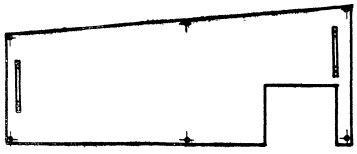

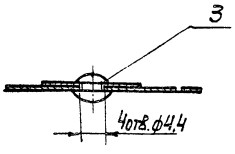

1. Предельные отклонения размеров: отверстий H14, остальных $\pm \frac{IT14}{2}$
2. Шероховатость обрабатываемых поверхностей деталей без чертежа — Rz 80
3. * Размеры для справок.

Изм.	Лист	N докум.	Подп.	Дата	ТМ80.11.00.00 СБ			
Разраб.		Марченко			Щит сборочный чертеж.	Лит.	Масса	Масштаб
Пробер.		Семенова				И	3.0	1:10
Т. Контр.		Давыдиевская				Лист	Листов 1	
Гл. инж. пр.		Блоков				Госстрой СССР Союзводоканалпроект г. Москва		
Н. Контр.		Целковицкая						
Чтб.		Авдеев						

Типовой проект 902-2-384.85 Альбом VIII

Инв. № подл. | Подп. и дата | Взам. инв. № | Инв. № дубл. | Подп. и дата

ТМ80.15.00.00СБ

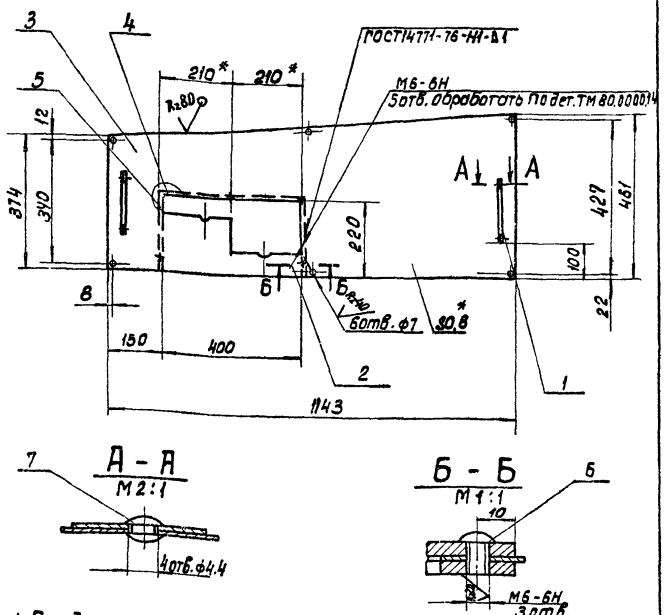

1. Предельные отклонения размеров: отверстий H14, остальных ± JT14/2
2. *Размеры для справок.

Изм.	Лист	№ докум.	Подп.	Дата
Разраб.		Марченко		
Пров.		Семенова		
Т. контр.		Годзишевская		
Гл. инж. пр.		Блохов		
Н. контр.		Целковикова		
Утв.		Авдеев		

ТМ80.15.00.00СБ

Щит сборочный чертеж.

Лит.	Масса	Масштаб
И	3.6	1:10
Лист	Листов 1	

Госстрой СССР СОЮЗВОДОКАНАЛПРОЕКТ г. Москва

Формат 11

ТМ80.18.00.00СБ

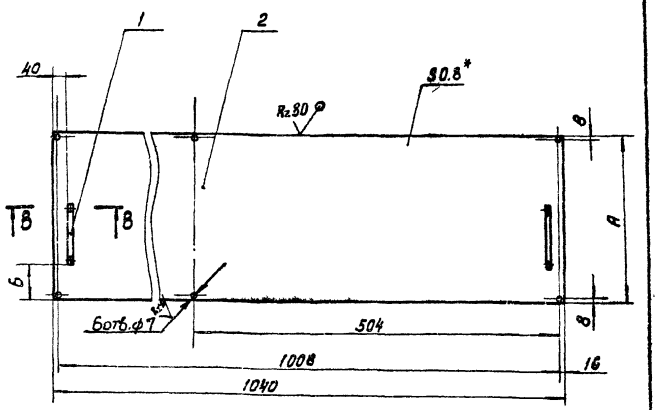

Обозначение		А	Б	Масса, кг
ТМ 80.16.00.00	СБ	483	150	3.3
	-01	885	350	5.9
	-02	1150	485	7.6

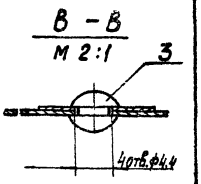

1. Предельные отклонения размеров: отверстий H14, остальных ± JT14/2
2. *Размер для справок.

Изм.	Лист	№ докум.	Подпись	Дата
Разраб.		Марченко		
Пров.		Семенова		
Т. контр.		Годзишевская		
Гл. инж. пр.		Блохов		
Н. контр.		Целковикова		
Утв.		Авдеев		

ТМ80.18.00.00СБ

Перекрытие сборочный чертеж

Лит.	Масса	Масштаб
	см. таблицу	1:10
Лист	Листов 1	

Госстрой СССР СОЮЗВОДОКАНАЛПРОЕКТ

Формат 11

ТМ80.14.00.00СБ

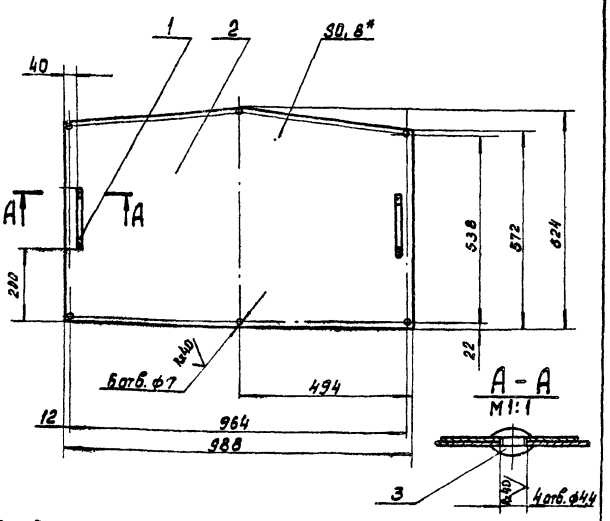

1. Предельные отклонения размеров: отверстий H14, остальных ± JT14/2
2. Шероховатость обрабатываемых поверхностей детали без чертежа — Rz80
3. *Размер для справок.

Изм.	Лист	№ докум.	Подп.	Дата
Разраб.		Марченко		
Пров.		Семенова		
Т. контр.		Годзишевская		
Гл. инж. пр.		Блохов		
Н. контр.		Целковикова		
Утв.		Авдеев		

ТМ80.14.00.00СБ

Щит сборочный чертеж.

Лит.	Масса	Масштаб
И	3.8	1:10
Лист	Листов 1	

Госстрой СССР СОЮЗВОДОКАНАЛПРОЕКТ

Формат 11

ТМ80.13.00.00СБ

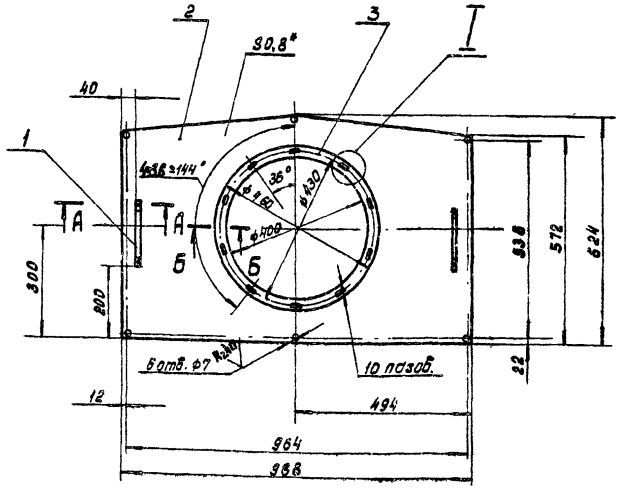

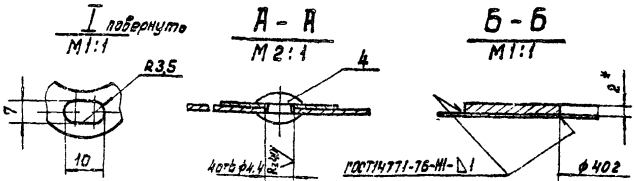

1. Предельные отклонения размеров: отверстий H14, остальных ± JT14/2
2. Шероховатость обрабатываемых поверхностей деталей без чертежа — Rz80
3. *Размеры для справок

Изм.	Лист	№ докум.	Подп.	Дата
Разраб.		Марченко		
Пров.		Семенова		
Т. контр.		Годзишевская		
Гл. инж. пр.		Блохов		
Н. контр.		Целковикова		
Утв.		Авдеев		

ТМ80.13.00.00СБ

Щит сборочный чертеж.

Лит.	Масса	Масштаб
	4.4	1:10
Лист	Листов 1	

Госстрой СССР СОЮЗВОДОКАНАЛПРОЕКТ г. Москва

Калировал: Доценко 20396-08

Формат 11

ТМ80.17.00.00СБ

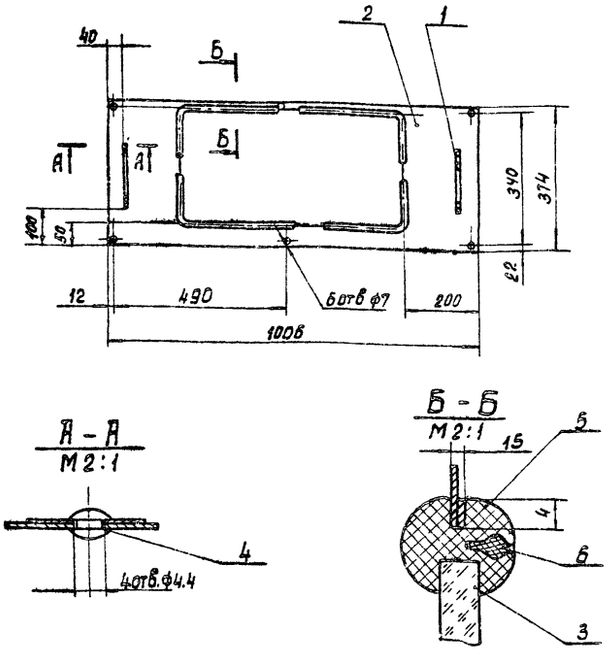

1. Предельные отклонения размеров: отверстий Н14, остальных ± $\frac{JT14}{2}$
2.* Размер для справок

Изм.	Лист	№ докум.	Подп.	Дата	ТМ 80.17.00.00СБ	Лит.	Масса	Масштаб
Разраб.		Марченко			Боковина Сборочный чертеж.	И	3,0	1:10
Пров.		Семенова				Лист	Листов 1	
Т.контр.		Годзишевская				Госстрой СССР СОЮЗВОДОКАНАЛПРОЕКТ г.Москва.		
Гл.инж.пр.		Блоков						
Н.контр.		Целковикова						
Утв.		Авдеев						

Формат 11

ТМ80.16.00.00СБ

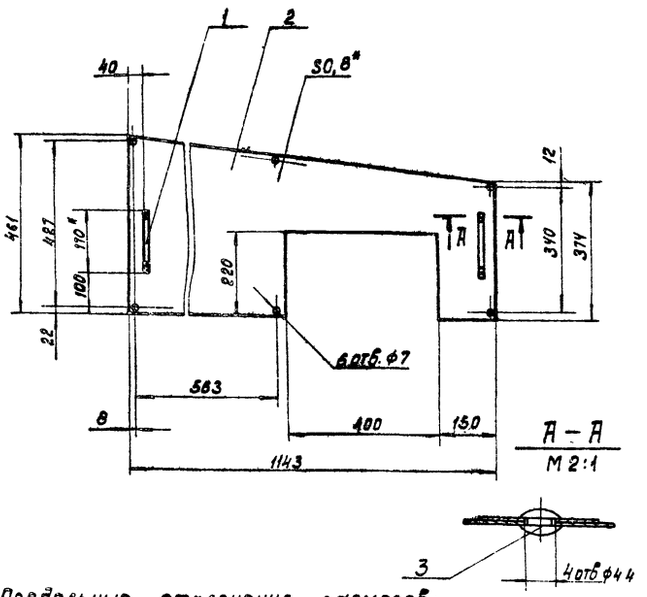

1. Предельные отклонения размеров: отверстий Н14, остальных ± $\frac{JT14}{2}$
2. Шероховатость обрабатываемых поверхностей деталей без чертежа – $R_2 180$
3.* Размеры для справок.

Изм.	Лист	№ докум.	Подп.	Дата	ТМ80.16.00.00СБ	Лит.	Масса	Масштаб
Разраб.		Марченко			Щит Сборочный чертеж.	И	2,6	1:10
Пров.		Семенова				Лист	Листов 1	
Т.контр.		Годзишевская				Госстрой СССР СОЮЗВОДОКАНАЛПРОЕКТ г.Москва		
Гл.инж.пр.		Блоков						
Н.контр.		Целковикова						
Утв.		Авдеев						

Инв. № подл. | Подпись и дата | Взам. инв. № | Инв. № дубл. | Подпись и дата

Формат 11

ТМ80.15.00.02

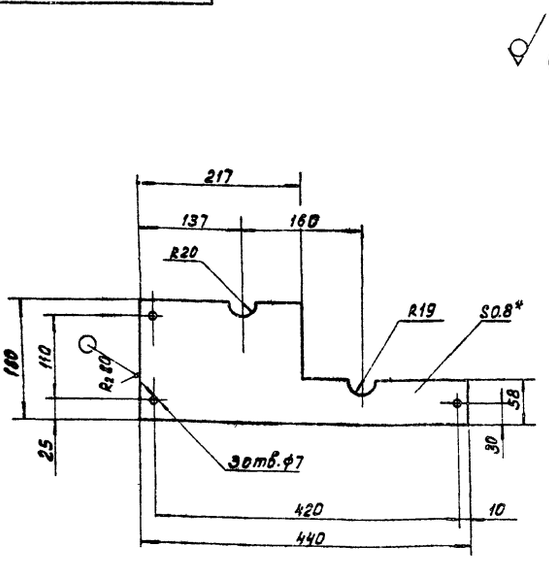

1. Предельные отклонения размеров: отверстий Н14, остальных ± $\frac{JT14}{2}$
2.* Размер для справок.

Изм.	Лист	№ докум.	Подпись	Дата	ТМ 80.15.00.02	Лит	Масса	Масштаб
Разраб.		Марченко			Накладка	И	0 46	1:5
Провер.		Семенова				Лист	Листов 1	
Т.контр.		Годзишевская				Лист АД 1 – 1 ГОСТ 21631-76	Госстрой СССР СОЮЗВОДОКАНАЛПРОЕКТ г.Москва	
Гл.инж.пр.		Целковикова						
Н.контр.		Целковикова						
Утв.		Авдеев.						

Формат 11

ТМ80.11.00.01

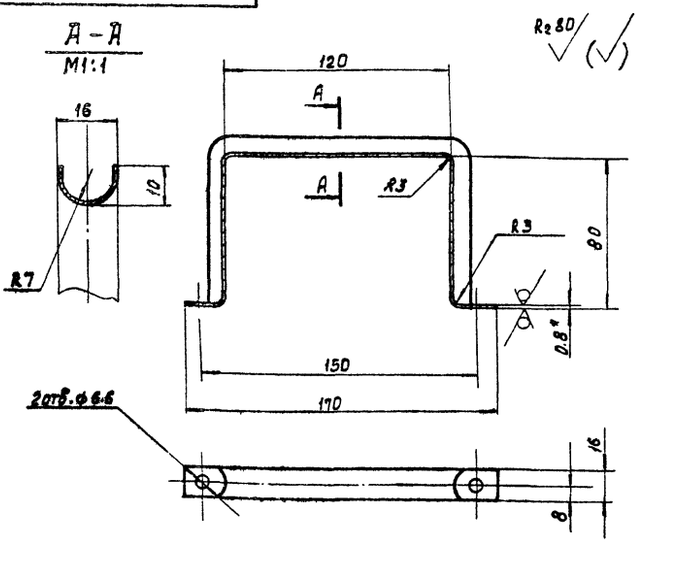

1. Предельные отклонения размеров: отверстий Н14, остальных ± $\frac{JT14}{2}$
2. Длина развернутая ~ 330мм.
3*. Размер для справок.

Изм.	Лист	№ докум.	Подпись	Дата	ТМ80.11.00.01	Дата	Масса	Масштаб
Разраб.		Марченко			Ручка	И	0.03	1:2
Провер.		Семенова				Лист	Листов 1	
Т.контр.		Годзишевская				Лист Б-0.8 ГОСТ 19903-74 Ст 3 ГОСТ 16523-70	Госстрой СССР СОЮЗВОДОКАНАЛПРОЕКТ г.Москва	
Гл.инж.пр.		Блоков						
Н.контр.		Целковикова						
Провер.		Авдеев						

Инв. № подл. | Подпись и дата | Взам. инв. № | Инв. № дубл. | Подпись и дата

Копировал: Доценко 20396-08

78 Формат 11

1.4 Комплектность и упаковка.

1.4.1. Флотатор заводского изготовления поставляется единым поставочным блоком полностью собранным на одной общей раме на завода-изготовителе и упакованным в один общий деревянный ящик, изготавленный по ГОСТ 10198-78.

1.4.2. Завод-изготовитель с каждым флотатором направляет заказчику один комплект технической и товаросопроводительной документации.

1.4.3. Комплект технической документации должен включать:

— настоящие технические условия;
— комплект сборочных чертежей флотатора, чертежей всех сборочных единиц и деталировачные чертежи;
— паспорт завода-изготовителя на флотатор;
— акт о проведении испытания флотатора.

1.4.4. Комплект товаросопроводительной документации должен состоять из:

— упаковочного листа;
— комплектовочный ведомости;
— ведомости покупных изделий.

1.4.5. Техническая и товаросопроводительная документация, обернутая в водонепроницаемую бумагу помещается в водонепроницаемый ящик и упаковывается в общий упаковочный ящик флотатора.

Инв. № подл. | Подп. и дата | Взам. инв. № | Инв. № дубл. | Подп. и дата

Изм. Лист N докум. Подп. Дата

ТМ 80.00.00.00 ТУ

Лист 4

Формат А4

1.2.6. Цепь скребков механизма для сбора пены должна быть натянута минимально, так чтобы не было проскальзывания по ведущим звездочкам.

1.2.7. Проверить плотность соединений змеевика с подводящими трубами давлением воды 5 кг/см². Течь не допускается.

1.2.8. Водомерное стекло градуировать и тарировать по расходу воды при установке флотатора.

1.3. Требования безопасности.

1.3.1. Основными источниками опасности при работе и эксплуатации флотатора являются:

— открытые вращающиеся части привода механизма для сгребания пены и приводов насосов;
— источник электрического тока, напряжением V=220В;
— высота флотационной камеры, равная 2,3 м.

1.3.2. Основными требованиями для обеспечения безопасности работающих являются:

— вращающиеся части всех приводов имеют ограждения;
— электрооборудование всех приводов заземляется;
— флотационная камера ограждена и накрыта съемным секционным каробом.

Инв. № подл. | Подп. и дата | Взам. инв. № | Инв. № дубл. | Подп. и дата

Изм. Лист N докум. Подп. Дата

ТМ 80.00.00.00 ТУ

Лист 3

Формат А4

высота 2360 мм

1.2. Общие технические требования

1.2.1. Детали, сборочные единицы и все изделие в целом должны соответствовать рабочей конструкторской документации ТМ 80.00.00.00, техническим требованиям на чертежах, действующим ГОСТ'ам и настоящим техническим условиям.

1.2.2. Применяемые покупные изделия должны соответствовать установленным на них стандартом и техническим условиям и перед установкой на места должны быть проверены на исправность в работе.

1.2.3. Все изделия с резьбой выполняются по III классу точности. Отклонения межцентровых и базовых размеров принять ± половина допуска на данный размер по 5 классу точности.

1.2.4. Резьбовые соединения трубопроводов и арматуры собрать на подмотке с суриком, разведенном на олифе, взятой в количестве 30% от массы сурика.

1.2.5. Предлагаемые на чертежах изделия и его сборочных единиц антикоррозионные покрытия могут быть заменены любыми другими покрытиями, стойкими к воздействию слабого раствора серной кислоты, что соответствует воздействию применяемого коагулянта – серно-кислого глинозема.

Инв. № подл. | Подп. и дата | Взам. инв. № | Инв. № дубл. | Подп. и дата

Изм. Лист N докум. Подп. Дата

ТМ 80.00.00.00 ТУ

Лист 2

Формат А4

Настоящие технические условия распространяются на флотаторы заводского изготовления производительностью 5 м³/ч, предназначенные для очистки производственных сточных вод промышленных и транспортных предприятий от нефти, нефтепродуктов, масел, жиров, минеральных и органических взвесей.

Флотаторы могут применяться на всей территории Советского Союза в различных климатических условиях с температурой от -40° до +50°С.

Обозначение флотаторов при заводском заказе-флотатор заводского изготовления производительностью 5м³/ч – ТМ 80.00.00.00 ТУ.

1. Технические требования.

Флотаторы должны соответствовать требованиям настоящих технических условий и комплекта рабочей технической документации – ТМ80.00.00.00.

1.1. Основные параметры и размеры

1.1.1. Производительность	5 м³/ч
1.1.2. Установленная мощность	15.96 кВт
1.1.3. Масса	2465 кг
1.1.4. Габаритные размеры:	
длина	5256 мм
ширина	1740 мм

Инв. № подл. | Подп. и дата | Взам. инв. № | Инв. № дубл. | Подп. и дата

Изм.	Лист	N докум.	Подпись	Дата
Разраб.	Шабинина			
Провер.	Блохов			
Н. контр.	Решетникова			
ГИП	Авдеев			

ТМ80.00.00.00 ТУ

Флотатор заводского изготовления производительностью 5м³/ч Технические условия

Лит.	Лист	Листов
	1	8

Госстрой СССР Союзводоканалпроект г. Москва

Формат А4

направить в адрес заказчика уведомление, в котором указывается дата отгрузки, являющаяся началом гарантийного срока.

3. Гарантии поставщика.

3.1. Завод-изготовитель гарантирует качество изготовления флотатора в соответствии с требованиями настоящих ТУ и исправную работу его в течение 18 месяцев со дня отгрузки потребителю, при условии правильного хранения и обслуживания в соответствии с существующими правилами.

3.2. В течение гарантийного срока завод-изготавитель обязуется безвозмездно заменить или отремонтировать вышедшие из строя детали и сборные единицы.

3.3. Установленный срок службы флотатора - 10 лет.

дистик паспортным данным.

1.7.6. Проверить сопротивление заземления, величина которого должна быть не более 4 ом, величина сопротивления изоляции между любыми проводами, а также между любым проводам и землей должна быть не менее 1 ом.

1.7.7. Для выявления дефектов сварные швы подлежат внешнему осмотру по методике ГОСТ 3242-79.

1.7.8. Акт результатов заводских испытаний должен быть подписан отк завода-изготовителя.

2. Транспортировка и хранение.

2.1. Погрузку и крепление упакованного флотатора производить в соответствии с требованиями „Технических условий погрузки и крепления грузов МПС".

2.2. Погрузочно-разгрузочные работы должны производиться без резких толчков и ударов и обеспечивать сохранность флотатора и упаковки.

2.3. Хранение флотатора должно производиться на ровной площадке под навесом, предохраняющим флотатор от атмосферных осадков и от механических повреждений.

2.4. При отгрузке флотатора и технической документации завод-изготовитель должен

Инв. N подл. | Подпись и дата | Взам. инв. N | Инв. N дубл. | Подп. и дата

быть высушен и все неокрашенные поверхности, резьбовые соединения должны быть законсервированы (покрыты солидолом и обвязаны бумагой).

1.6.2. Консервация должна производиться в соответствии с ГОСТ 13168-69 и обеспечить защиту флотатора при транспортировке, хранении и монтаже сроком не менее двух лет с момента отгрузки.

1.7. Требования к заводским испытаниям Флотаторов.

1.7.1. Проверить правильность сборки всех основных механизмов и частей флотатора в соответствии со сборочными чертежами ТМ 80.00.00.00 СБ (листы 1-7).

1.7.2. Проверить работоспособность насосов по производительности и развиваемому давлению

1.7.3. Проверить работу скребков механизма для сгребания пены. Скребки должны перемещаться без шума, плавно, без рывков, не цепляясь металлическими частями за корпус флотатора.

1.7.4. Проверить работу эжекторов и гидроэлеватора по производительности и напору.

1.7.5. Проверить правильность электрических соединений и работу всех электроаппаратов и соответствие их технических характе-

Инв. N подл. | Подп. и дата | Взам. инв. N | Инв. N дубл. | Подп. и дата

1.5. Маркировка.

1.5.1. К флотатору должна быть прикреплена на видном месте прямоугольная табличка по ГОСТ 12971-67*, содержащая:

- наименование: флотатор заводского изготовления производительностью 5 м³/ч;
- производительность 5 м³/ч;
- наименование завода изготовителя;
- масса флотатора без воды (уточняется на заводе-изготовителе);
- потребляемая мощность 15,96 кВт;
- дата изготовления
- заводской номер (номер заводского заказа)
- клеима ОТК.

1.5.2. То же самое должен содержать и деревянный ящик, где содержание маркировки наносится эмалью марки НЦ-1320 по ГОСТ 6631-79 по трафарету.

1.5.2. На упаковочном ящике должны быть указаны также:

- места строповки;
- расположение центра тяжести по
- ГОСТ 14192-79;
- знаки: верх, низ, не кантовать.

1.6. Консервация.

1.6.1. Перед упаковкой флотатор должен

Инв. N подл. | Подп. и дата | Взам. инв. N | Инв. N дубл. | Подп. и дата

	Наименование	Код окп	Обозначение документа на поставку	Поставщик	Куда входит (обозначение)	Количество: на изделие	в комплекты	на регулир.	всего	Примечание
1	Насос-дозатор									
2	НД 2,5 40/25К-14А		ОСТ 26-06-2003-77		ТМ 80.00.00.00	1			1	
3										
4	Насос-дозатор									
5	НД 2,5 16/63-14А		ОСТ 26-06-2003-77		ТМ 80.00.00.00	1			1	
6										
7	Насос Х 8/60-2-А-Ц-У2		ТУ 26-06-1089-77		ТМ 80.00.00.00	1			1	
8										
9	Электродвигатель									
10	4АА Е56А4У N=0,06 кВт									
11	n=1500 об/мин 220В				ТМ 80.05.00.00	1			1	
12										
13	Редуктор									
14	24-40-20-52-2-2	41 6141 5110	ТУ2-056-177-79		ТМ 80.05.00.00	1			1	
15										
16	Редуктор									
17	24-63-50-51-1-2	41 6141 5110	ТУ2-056-177-79		ТМ 80.05.00.00	1			1	
18										
19	Муфта упругая									
20	втулочно-пальцевая									
21	16-11-1.2-16-11.2-У3		ГОСТ 21424-75		ТМ 80.05.00.00	1			1	

Изм.	Лист	N докум.	Подп.	Дата	ТМ 80.00.00.00 ВП			
Разраб.		Решетников			Флотатор заводского изготовления производительностью 5 м³/ч. Ведомость покупных изделий	Лит.	Лист	Листов
Пров.		Шабунина				И	1	6
Н. контр.		Шабунина				Госстрой СССР Союзводоканалпроект г. Москва		
Утв.		Авдеев						

Формат 12

№ строки	Наименование	Код окп	Обозначение документа на поставку	Поставщик	Куда входит (обозначение)	Количество: на изделие	в комплекты	на регулир.	всего	Примечание
1	Масленка 1,6		ГОСТ 20905-76		ТМ 80.05.00.00	6			6	
2										
3	Переносная мешалка			Дмитровградский						
4	2-0,4-0,4 n=300 об/мин			завод химическо-						
5	с электродвигателем			го машино-						
6	ВАО 072-4 (или В6384)			строения	ТМ 80.08.00.00	1			1	
7										
8	Кран пробно-спуск-									
9	ной сальниковый									
10	с прямым спуском									
11	и ниппелем 10Б 19бк		ГОСТ 22595-77		ТМ 80.09.00.00	1			1	
12										
13	Манометр показы-			Томский ма-						
14	вающий общего наз.			нометровый						
15	начения Шкала 0,16 кгс/см²			завод	ТМ 80.06.00.00	1			1	
16	ОБМ1-100									
17										
18	Ротаметр местный									
19	типа РМ-Г		ГОСТ 13045-81		ТМ 80.00.00.00	1			1	
20										
21	Запорное устройство									
22	указателя уровня									
23	dy 20 Ру16 12б16к									

Изм.	Лис-	N докум.	Подп.	Дата	ТМ 80.00.00.00 ВП	Лист 2

№ строки	Наименование	Код ОКП	Обозначение документа на поставку	Поставщик	Куда входит (обозначение)	Количество: На изделие	В комплекты	На регулир.	Всего	Примечание
1	Вентиль муфтовый									
2	dy 15 15ч8р	372211 1005	ГОСТ 5761-74		ТМ 80.08.00.00	1			1	
3										
4	Вентиль фланцевый									
5	dy 50 15ч9р 2	372214 1015	ГОСТ 5761-74		ТМ 80.08.00.00	2			2	
6										
7	Цепь ПРЛ-19.05-2950		ГОСТ 13568-75		ТМ 80.05.00.00	9м			9м	
8										
9	Муфты короткие		ГОСТ 8954-75							
10	Ц-15				ТМ 80.00.00.00	12			12	
11	Ц-25				ТМ 80.00.00.00	1			1	
12	Ц-32				ТМ 80.00.00.00	3			3	
13	Ц-50				ТМ 80.00.00.00	2			2	
14										
15	Муфта длинная		ГОСТ 8955-75		ТМ 80.08.00.00	1			1	
16	Ц-32									
17										
18	Ниппель 32		ГОСТ 8958-75		ТМ 80.08.00.00	1			1	
19										
20	Контргайки		ГОСТ 8961-75							
21	Ц-15				ТМ 80.00.00.00	12			12	
22	Ц-25				ТМ 80.00.00.00	1			1	
23	Ц-50				ТМ 80.00.00.00	2			2	

№ строки	Наименование	Код ОКП	Обозначение документа на поставку	Поставщик	Куда входит (обозначение)	Количество: На изделие	В комплекты	На регулир.	Всего	Примечание
1	Клапан обратный									
2	dy 15 Ру 10 16к41р	37 3231 1008	ГОСТ 11823-74		ТМ 80.00.00.00	1			1	
3										
4	Клапан обратный									
5	dy 32 Ру 10 16к41р	37 3232 1015	ГОСТ 11823-74		ТМ 80.00.00.00	1			1	
6										
7	Задвижки									
8	dy 80 Ру 10 30ч6бк II	37 2115 1021	ГОСТ 8437-75		ТМ 80.00.00.00	5			5	
9	dy 100 Ру 10 30ч6бк	37 2115 1022	ГОСТ 8437-75		ТМ 80.00.00.00	1			1	
10										
11	Вентили									
12	dy 15 Ру 16 15ч8р2	37 2211 1010	ГОСТ 5761-74		ТМ 80.00.00.00	12			12	
13	dy 20 Ру 16 15ч93эм	37 2212 4031	ТУ 26-07-1117-79		ТМ 80.00.00.00	1			1	
14	dy 25 Ру 16 15ч8р2	37 2212 1010	ГОСТ 5761-74		ТМ 80.00.00.00	1			1	
15	dy 32 Ру 16 15ч8р2	37 2213 1009	ГОСТ 5761-74		ТМ 80.00.00.00	1			1	
16	dy 50 Ру 16 15ч8р2	37 2214 1034	ГОСТ 5761-74		ТМ 80.00.00.00	3			3	
17										
18	Вентиль диафрагмо-									
19	вый эмалированный									
20	Фланцевый									
21	dy 20 Ру 1,6(16) 15ч93эм	37 2212 4031	ТУ 26-07-1117-79		ТМ 80.06.00.00	1			1	
22	dy 50 Ру1(10) 15ч94эм	37 2214 4031	ТУ 26-07-1117-79		ТМ 80.06.00.00	1			1	
23										

№ строки	Наименование	Код ОКП	Обозначение документа на поставку	Поставщик	Куда входит (обозначение)	Количество: на изделие	в комплекты	на регулир.	Всего	Примечание
1	Отводы		ГОСТ 17375-77							
2	90° 45×2.5				ТМ 80.00.00.00	1			1	
3	90° 57×3.0				ТМ 80.00.00.00	3			3	
4					ТМ 80.01.00.00	1			1	
5									4	
6	90° 76×3,5				ТМ 80.00.00.00	2			2	
7	90° 89×3,5				ТМ 80.00.00.00	2			2	
8					ТМ 80.10.00.00	4			4	
9									6	
10	90° 108×4				ТМ 80.00.00.00	1			1	
11										
12	Переходы		ГОСТ 17378-77							
13	К 57×4 - 45×2,5				ТМ 80.00.00.00	1			1	
14	К 57×4-38×2.0				ТМ 80.00.00.00	1			1	
15										
16										
17										
18										
19										
20										
21										
22										
23										

Изм | Лист | № докум. | Подп. | Дата

ТМ 80.00.00.00 ВП

Лист 6

Формат 12

№ строки	Наименование	Код ОКП	Обозначение документа на поставку	Поставщик	Куда входит (Обозначение)	Количество: На изделие	в комплекты	на регулир.	Всего	Примечание
1	Ц-32				ТМ 80.00.00.00	3			3	
2					ТМ 80.08.00.00	1			1	
3									4	
4	Колпак		ГОСТ 8962-75		ТМ 80.00.00.00	1			1	
5										
6	Сгон 15-Ц		ГОСТ 8969-75		ТМ 80.00.00.00	12			12	
7	Сгон 25-Ц		ГОСТ 8969-75		ТМ 80.00.00.00	1			1	
8	Сгон 32-Ц		ГОСТ 8969-75		ТМ 80.00.00.00	2			2	
9	Сгон 50-Ц		ГОСТ 8969-75		ТМ 80.00.00.00	2			2	
10										
11	Фланцы		ГОСТ 12820-80							
12	1-15-10	37 9941 4114 09			ТМ 80.00.00.00	1			1	
13	1-50-2,5	37 9941 4064 08			ТМ 80.08.00.00	2			2	
14	1-32-2,5	37 9941 4062 10			ТМ 80.01.00.00	1			1	
15	1-32-6	37 9941 4091 05			ТМ 80.03.00.00	1			1	
16	1-80-6	37 9941 4095 01			ТМ 80.10.00.00	4			4	
17	1-80-10	37 9941 4121 05			ТМ 80.00.00.00	5			5	
18					ТМ 80.01.00.00	1			1	
19									6	
20	1-100-10	37 9941 4122 04			ТМ 80.00.00.00	1			1	
21					ТМ 80.01.00.00	1			1	
22									2	
		37 9941 4098 09			ТМ 80.07.00.00	1			1	

Изм | Лист | № докум. | Подп. | Дата

ТМ 80.00.00.00 ВП

Лист 5

gost.e-ecolog.ru