ТИПОВОЙ ПРОЕКТ

902-2-384.85

ФЛОТАТОР

ЗАВОДСКОГО ИЗГОТОВЛЕНИЯ ПРОИЗВОДИТЕЛЬНОСТЬЮ 5 КУБ.М В ЧАС

Альбом V

gost.e-ecolog.ru

Типовой проект

902-2-384.85

Флотатор заводского изготовления производительностью 5 куб. м в час

Альбом V

Состав проекта

Альбом I Пояснительная записка. Ведомость объемов строительных и монтажных работ. Показатели результатов применения научно-технических достижений в строительных решениях.

Альбом II Технологическая и электротехническая части.

Альбом III Архитектурно-строительные решения. Отопление и вентиляция. Конструкции железобетонные и металлические. Внутренние водопровод и канализация.

Альбом IV Строительные изделия.

Альбом V Задание заводу-изготовителю на электротехнические щиты.

Альбом VI Ведомости потребности в материалах.

Альбом VII Спецификации оборудования.

Альбом VIII Конструкторская документация

Альбом IX Сметы.

Утвержден Госстроем СССР
протокол от 28.XII.84 г. №40
и введен в действие
в/о "Союзводоканалниипроект"
с 01.06.1985 г. приказ от 22.05.1985 г. №104

Разработан
проектным институтом
"Союзводоканалпроект"
Гл. инженер института Михайлов А.Н
Гл. инженер проекта Гит Ф.М

Привязан

Инв.№

Марка	Наименование	№№ страниц
	Титульный лист	
	Состав проекта	1
ТП 902-2-384.85 – АЭМ$_{зз}$ С	Содержание.	2
	Задание заводу-на щит защищенный 1шщ.	
ТП 902-2-384.85 – АЭМ$_{зз}$ КУ	Перечень комплектных устройств.	3
ТП 902-2-384.85 – АЭМ$_{зз}$ ТД	Щит защищенный 1шщ. Технические данные аппаратов.	3
ТП 902-2-384.85 – АЭМ$_{зз}$ ОВ	Щит защищенный 1шщ. Общий вид.	4,5
ТП 902-2-384.85 – АЭМ$_{зз}$ ПН	Щит защищенный 1шщ. Таблица перечня надписей.	6
ТП 902-2-384.85 – АЭМ$_{зз}$ СХ	Щит защищенный 1шщ. Схема электрическая соединений.	7÷12
ТП 902-2-384.85 – АЭМ$_{зз}$ МС	Щит защищенный 1шщ. Таблица межпанельных соединений.	6
	Задание заводу-на щит КИП.	
ТП 902-2-384.85 – ЭК$_{зз}$ ПМ	Перечень материалов для заказа щитов автоматизации.	13
ТП 902-2-384.85 – ЭК$_{зз}$ СО2	Спецификация щитов и электроаппаратуры,	
Лист 1	поставляемой комплектно со щитом.	13
ТП 902-2-384.85 – ЭК$_{зз}$	Щит КИП. Общий вид.	14,15
Лист 2÷6		
ТП 902-2-384.85 – ЭК$_{зз}$	Соединения проводок	16,17
Лист 9÷11		
ТП 902-2-384.85 – ЭК$_{зз}$	Подключения проводок.	17,18
Лист 12÷15		

						ТП 902-2-384.85-АЭМ$_{зз}$ С	
						Флотатор заводского изготовления производительностью-5 куб.м. в час	Лит. Р	Масса	Масштаб б/с
Привязан							Лист 1	Листов 1
						Содержание.	Госстрой СССР Союзводоканалпроект г. Москва	
Инв. №								

Обозначение	Наименование	Кол	Примеч
	Документация		
ТП-902-2-384.85-АЗМ33 ОВ	Общий вид		
ТМ 902-2-384.85-АЗМ33 СХ	Схема электрическая соединений		
ТП 902-2-384.85-АЗМ33 ПН	Таблица перечня надписей.		
	Сборочные единицы		
	Блоки.		
1 01	БОУ5430-2474-УХЛ4Б	02	
03	БОУ5130-3274-УХЛ4Б	01	
2 04	БОУ5130-2474-УХЛ4Б	02	
05	БОУ5130-1874-УХЛ4Б	02	
06	БОУ5130-3574-УХЛ4Б	01	
07	БОУ5130-20 4-УХЛ4Б	03	
	Н1 01		
1 08	Выключатель АЕ2026- -10НУ3 отс 12 Jр 1,6А пп	01	QF2
09	Выключатель АЕ2036- -10НУ3 отс 12 Jр 16А пп	01	QF3

ТП 902-2-384.85-АЗМ33 ТД

Изм	Лист	№ докум.	Подпись	Дата
Разраб		Зайцева		
Пров		Ган		
Рук. бр		Ган		
Н.контр		Дмитриева		
Утв.		Кильметов		

Щит защищенный 1ШЩ
Технические данные аппаратов

Лит	Лист	Листов
Р	1	3

Госстрой СОЮЗВОДОКАНАЛПРОЕКТ г. Москва

Альбом I
Типовой проект 902-2-384.85
Инв.№ подл. | Подпись и дата | Взам. инв.№ | Инв.№ дубл. | Подпись и дата

Обозначение	Наименование	Кол	Примеч
1 10	Выключатель АЕ2026- -10НУ3 отс 12 Jр 4А пп	01	QF1
11	Выключатель АЕ2056- 10НУ3 отс 12 Jр 100А пп	01	QF1
	Н2 01		
2 12	Реле РПЛ14004 У-220В	01	К1
13	Приставка контактная ПКЛ 1104	01	К1
14	Реле РП-12 У4 У-220В	02	К4, К5
15	Реле ВЛ-43-У4 У-220В		КТ3
	ВВ 10С	02	КТ1
16	Реле ВЛ-45-У4 У-220В		
	ВВ 10С	01	КТ2
17	Реле РПЛ12204 У-220В	03	14КУ, К2 15КУ
18	Резистор ПЭВР-100 R470ом допуск 10%	01	Rд
19	Выключатель АЕ2026-10НУ3 отс 12 Jр 4А пп	01	QF4
20	Выключатель АЕ2026- -10НУ3 отс 12 Jр 2,5А пп	01	QF5
21	Выключатель А63М-У3 Jр 25 отс 5 У-220В	01	SF6
	Н51 01		
1 22	Табло ТСБ У-220В	04	HL1, HL2 HL3, HL4
23	Реле РУ1-1143 Jср 0,16А	05	КН1, КН2, КНМ1, КН5, КН13
24	Арматура АС120 1142 У-220В	03	7HL, 11HL1 10HL1
25	Арматура АС12013 42 У-220В	02	10HL2 11HL2

ТП 902-2-384.85-АЗМ33 ТД

Лист 2

Обозначение	Наименование	Кол	Примеч
26	Арматура АС120 1442	02	10 HL3 11 HL3
27	Переключатель УП5311-С225У3		7SA
	рук. овал	03	10SA 11SA
28	Кнопка КЕ011У3 исполн 4 штифт черн.	04	10SB4, 10SB5 11SB4 11SB5
29	Кнопка КЕ011У3		10SB6
	исполн. 5 штифт красн.	02	11SB6
	Н52 01		
30	Арматура АС12011У2		13HL, 1HL
	У-220В	03	12HL
31	Кнопка КЕ011У3		12SB1
	исполн. 4 штифт черный	04	SB1 SB2 1SB3
32	Кнопка КЕ011У3 исполн. 5 штифт красный	02	1SB4 12SB2
33	Переключатель УП5311-С225У3 рук. рев	01	1SA
	Н53 01		
34	Реле РУ1-1143 Jр 0,16А	09	КН3, КН14 КН6-КН12
35	Арматура АС12011У2		14HL, 4RL
	У-220В	03	15HL
36	Переключатель		
	УП5313-С70У3 рук рев	01	SA1
37	Переключатель		1YSA 1SSA, SA2
	УП5311-С225У3 рук овал	07	2SA, 3SA 4SA, 5SA
38	Кнопка КЕ011У3		14SB1, 15SB1
	исполн 4 штифт черн	06	2SB1-5SB1
	Кнопка КЕ011У3		14SB2 15SB2
	исполн 5 штифт красн	06	2SB2 ÷ 3SB2
	Звонок ЗВП-220 У-220В	01	НА
	Блок зажимов		
	Б324-4п25-8/8У3-10	15	

ТП 902-2-384.85 АЗМ33 ТД

Лист 3

Альбом I
Типовой проект 902-2-384.85
Инв.№ подл. | Подпись и дата | Взам. инв.№ | Инв.№ дубл. | Подпись и дата

Наименование	Кол. НКУ	Кол. привед. панелей	Обозначение таблицы аппаратов	Примечание
Щит защищенный 1ШЩ	1	8	ТП 902-2-АЗМ33 ТД	

ТП 902-2-384.85-АЗМ33 КУ

Изм	Лист	№ докум	Подпись	Дата
Разраб		Зайцева		
Пров		Ган		
Рук бр		Ган		
Н.контр		Дмитриева		
Утв		Кильметов		

Щит защищенный 1ШЩ
Перечень комплектных устройств

Лит	Лист	Листов
Р	1	1

Госстрой СССР СОЮЗВОДОКАНАЛПРОЕКТ г. Москва

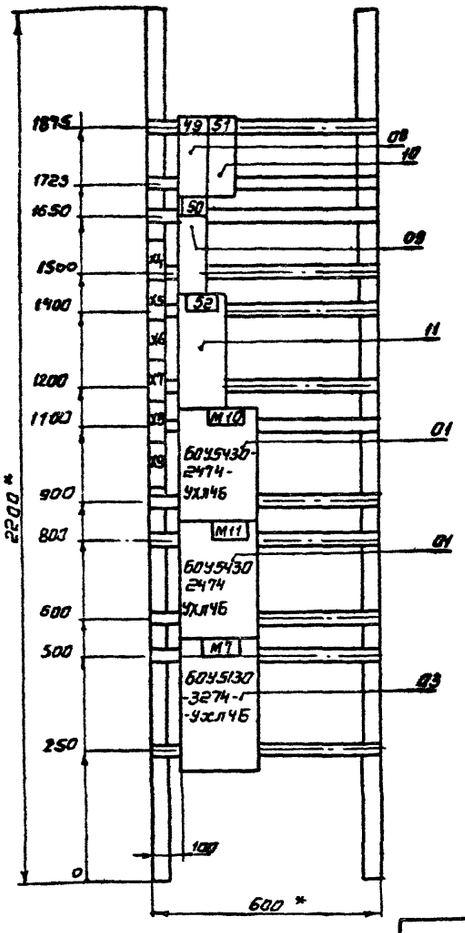

Панель 1 (набор Н1)

				ТП 902-2-384.85 АЗМ 33 08			
Привязан	Н. Контр	Дмитриева		Флотатор заводского изготовления производительностью 5 куб.м в час	Лит	Масса	Масштаб
	Провер.	Ган			Р		1:10
	Ст техн.	Зайцева			Лист 2	Листов 3	
	Рук бр.	Ган		Щит защищенный 1 шт. Общий вид	Госстрой СССР СОЮЗВОДОКАНАЛПРОЕКТ г. Москва		
Инв. №	Нач. отд.	Кильметов					

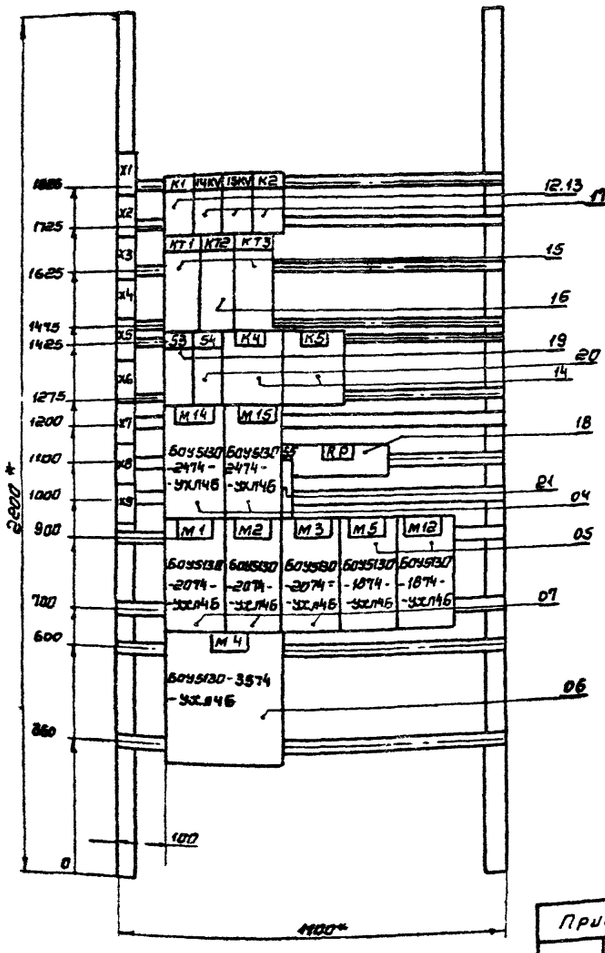

Панель 2. (набор Н2)

				ТП 902-2-384.85 АЗМ 33 08			
Привязан	Н контр	Дмитриева		Флотатор заводского изготовления производительностью 5 куб.м в час	Лит.	Масса	Масштаб
	Провер	Ган			Р		1:10
	Ст техн	Зайцева			Лист 3	Листов 3	
	Рук бр	Ган		Щит защищенный 1 шт. Общий вид	Госстрой СССР СОЮЗВОДОКАНАЛПРОЕКТ г. Москва		
Инв. №	Нач отд	Кильметов					

Панель	Строка	Надпись	Поз. обозначение	Место надписи	Текст	Кол	Вид шрифта	Заготовка
1		1		Табличка	4,7-Насосы	1		
1		2		То же	10,11-Задвижки	1		
1		3		"	Усреднитель I секции	1		
1		4		"	Усреднитель II-секции	1		
1		5	HL1 HL3	Табло	Нижний уровень	2		
1		6	HL2 HL4	То же	Верхний уровень	2		
1		7	KH2 KH4	Табличка	Аварийный уровень	2		
1		8	KH1	То же	Авар. уров. в резер-ре очищ. ст.	1		
2		9	—	"	Аварийное отключение	4		
1		10	KH13	"	Резерв	1		
1		11	KH5	"	Пониж. t° оборотн. воды до 25°	1		
1		12	—	"	Насос 7	1		
1,2		13	—	"	Включен	4		
1,2		14	—	"	Управление	8		
1,2		15	7SA,10SA 11SA,15A	на ключе	Дист-0-Опроб.	4		
1		16		Табличка	Задвижка 10	1		
1		17		То же	Задвижка 11	1		
1		18		"	Открыта	2		
1		19		"	Закрыта	2		
1		20		"	Заклинило	2		
2		21		"	Насос 1. Сигнализация	1		
1		22		"	Открыть	2		
1		23		"	Закрыть	2		
1,2		24		"	Стоп	3		
2		25	12S1	"	Пуск	1		
2		26		"	Насос 1	1		

Изм	Лист	№ докум.	Подп.	Дата
Разраб		Зайцева		
Проб.		Ган		
Рук. бр.		Ган		
Н. контр.		Дмитриева		
Утв		Кильметов		

ТП902-2-384.85-АЭМзз ПН

Флотатор заводского изготовления производительностью 5куб.м в час. щит защищенный 1 шт. Таблица перечня надписей.

Лит	Лист	Листов
Р	1	3

Госстрой СССР СОЮЗВОДОКАНАЛПРОЕКТ г. Москва

Типовой проект 902-2-384.85 Альбом V

Панель	Строка	Надпись	Поз. обозначение	Место надписи.	Текст	Кол.	Вид шрифта	Заготовка
2		27		Табличка	12, 13-вентиляторы	1		
		28	KH6	То же	Скребок 5	2		
		29	13HL	"	Включен вентилятор 13	1		
		30	12HL	"	Включен вентилятор 12	1		
		31	SB1	"	Съем сигнала	1		
		32	SB2	"	Опробование	1		
		33		"	Насосы 2÷4. Скребок 5	1		
		34	SA1	"	Вентиляторы 14,15	2		
		35	SA1	"	Избиратель режима	1		
		36		"	Насос 4	2		
		37	KH14	"	Резерв	1		
		38	KH11	"	Насос 2	2		
		39	KH12	"	Насос 3	2		
		40		"	Контроль напряжения	2		
		41	KH7 KH9	"	Вентилятор 14	3		
		42	KH8 KH10	"	Вентилятор 15	3		
		43	SA1	на ключе	14 раб-0-15 раб	1		
		44	SA2	Табличка	Выбор секции усреднителя	1		
		45	SA2	На ключе	I-0-II	1		
		46	2.5A÷55A 14.5A,15.5A	То же	Автом-0-Опроб.	6		
		47		Табличка	Включать	5		
		48		То же	Отключить	5		
1		49	QF2	"	QF2 · 6КМ	1		
		50	OF3	"	QF3 · щиток освещения що	1		
		51	OF7	"	QF7. Резерв	1		
		52	QF1	"	QF1 · Ввод 1	1		
				"	M11	1		
				"	M7	1		

Инв. № подл. | Подпись и дата | Взам. инв. № | Инв. № дубл. | Подпись и дата

ТП-902-2-384.85-АЭМзз ПН 2

Панель	Строка	Надпись	Поз. обозначение	Место надписи.	Текст	Кол.	Вид шрифта	Заготовка
1				Табличка	M10	1		
2		53	QF4	То же	QF4-13 КМ	1		
		54	QF5	"	QF5 · Питание щита кип	1		
		55	SF6	"	SF6 · Питание			
					сигнализации	1		
				"	K1	1		
					K2	1		
					KT3	1		
				"	14KV	1		
				"	15KV	1		
				"	KT1	1		
				"	KT2	1		
				"	K4	1		
				"	K5	1		
				"	M14	1		
				"	M15	1		
				"	Rp	1		
				"	M1	1		
				"	M2	1		
				"	M3	1		
				"	M5	1		
				"	M12	1		
				"	M4	1		

ТП-902-2-384.85-АЭМзз ПН 3

Типовой проект 902-2-384.85 Альбом V

Откуда идет			Куда поступает			Генеральная маркировка	Откуда идет			Куда поступает			Генеральная маркировка
Панель	Колодка	Зажим	Панель	Колодка	Зажим		Панель	Колодка	Зажим	Панель	Колодка	Зажим	
1	X8	8	2	X8	8	701							
1	X9	2	2	X3	9	713							
1	X9	4	2	X1	9	717							
1	X9	5	2	X1	10	719							

Инв. № подл. | Подпись и дата | Взам. инв. № | Инв. № дубл. | Подпись и дата

Изм	Лист	№ докум	Подп	Дата
Разраб		Зайцева		
Проверил		Ган		
Рук. бр.		Ган		
Н. контр.		Дмитриева		
Утв		Кильметов		

ТП 902-2-384.85-АЭМзз МС

Флотатор заводского изготовления производительностью 5куб.м. в час. Таблица межпинельных соединений.

Лит	Лист	Листов.
Р	1	1

Госстрой СССР СОЮЗВОДОКАНАЛПРОЕКТ г. Москва

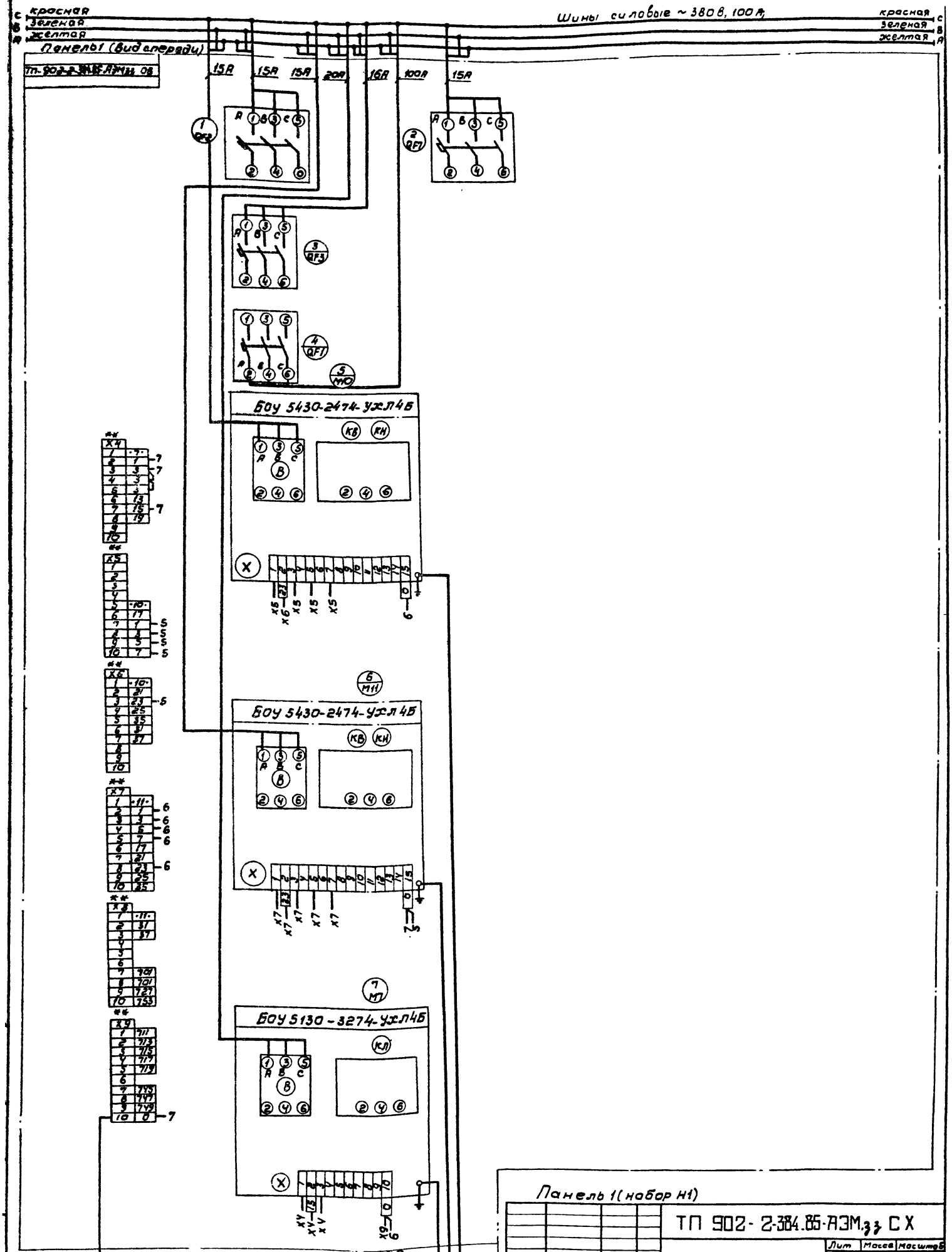

Панель 1 (набор Н1)

ТП 902-2-384.85-АЭМ.33 СХ

Н.контр.	Дмитриева			Лит	Масса	Масштаб
Пров.	Гон			Р		6/м
Ст.техн.	Зойчева			Лист 1	Листов 6	
Рук.бр.	Гон					
Нач.отд.	Кильметов					

Флотатор заводского изготовления производительностью 5 куб.м/ч

Щит защищенный 1 шц. Схема электрическая.

Госстрой СССР
СОЮЗВОДОКАНАЛПРОЕКТ
г. Москва

Привязан

Инв. №

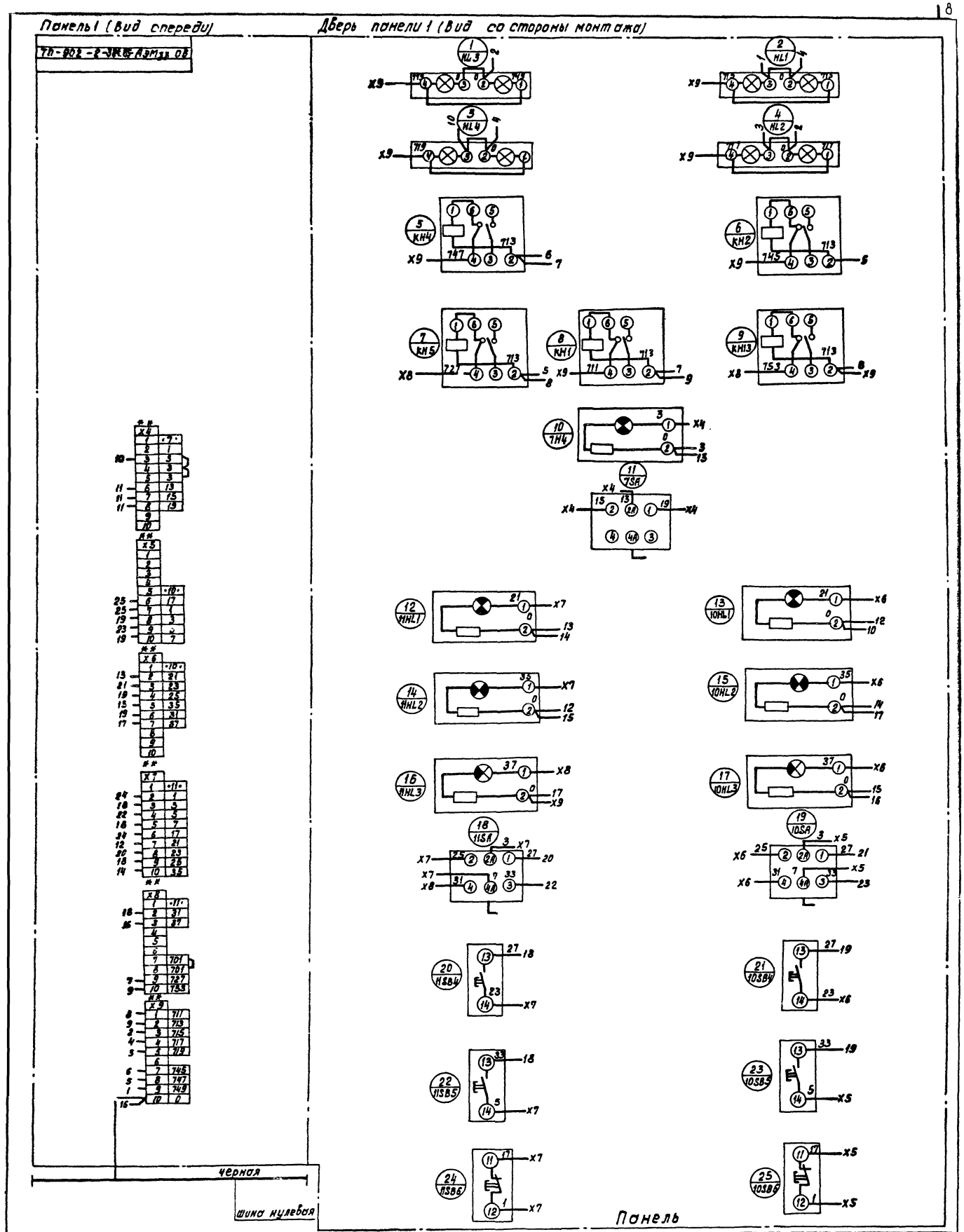

** дополнительные рейки с зажимами

Н контр.	Дмитриева		
Пробер.	Ган		
Ст техн	Зацева		
Рук бр	Ган		
Нач отд	Кильметов		

Привязан:

Инв №

ТП 902-2-384.85- АЭМ 33.СХ

Флотатор заводского изготовления производительностью 5 куб.м в час.

Щит защищенный 1 шщ. Схема электрическая соединений.

Лит	Масса	Масштаб
Р		Б/м

Лист 2 | Листов 6

Госстрой СССР СОЮЗВОДОКАНАЛПРОЕКТ г. Москва

Копировал: Доценко 20396-05 Формат А2

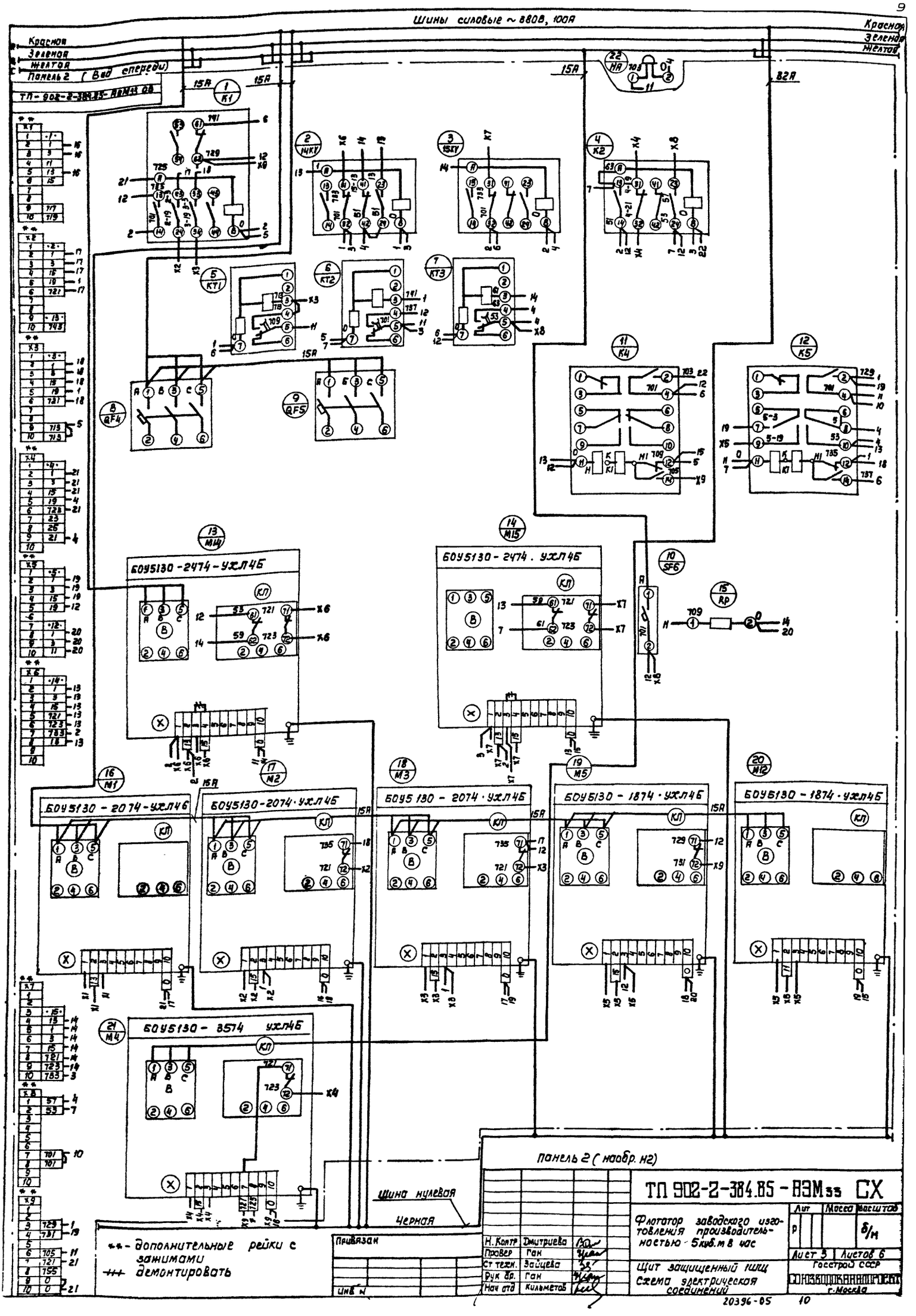

Н. Контр	Дмитриева	
Провер	Ган	
Ст техн.	Зайцева	
Рук гр.	Ган	
Нач отд	Кильметов	

ТП 902-2-384.85 - АЭМ33 СХ

Флотатор заводского изготовления производительностью 5куб.м в час

Щит защищенный ЩИЦ
Схема электрическая соединений

Лит	Масса	Масштаб
Р		б/м

Лист 5 | Листов 6

Госстрой СССР
Союзводоканалпроект
г. Москва

20396-05

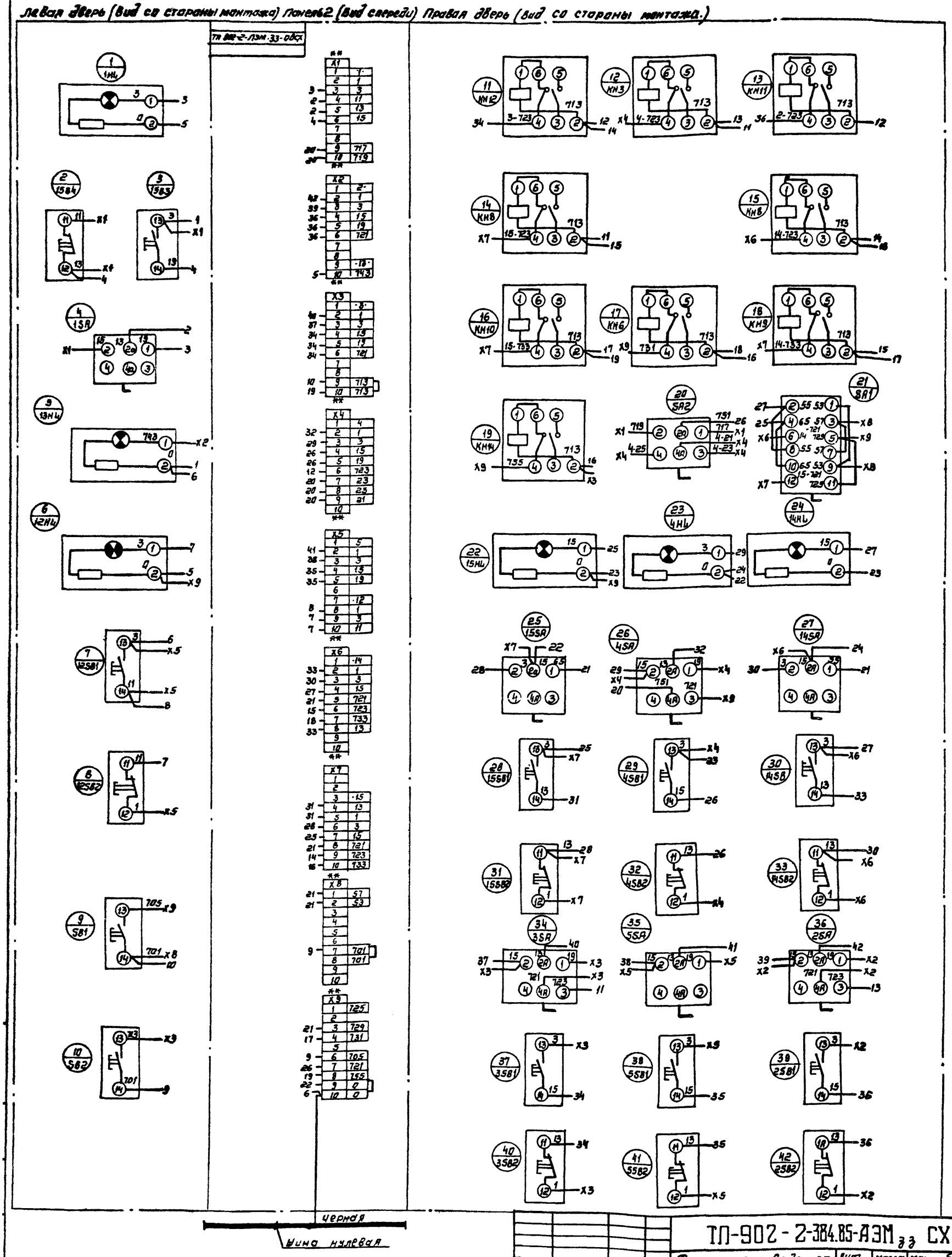

** - дополнительные рейки с зажимами

Н.контр	Дмитриева		
Провер	ГАН		
Ст тех	Зайцева		
Рук бр	ГАН		
Нач.отд	Кильметов		

Привязан:

Инв №

ТП-902-2-384.85-АЭМ 33 СХ

Флотатор заводского изготовления производительностью 5 куб. м в час.

Щит защищенный 1 ШЩ. Схема электрическая соединений.

Лит	Масса	Масштаб
Р		б/м

Лист 4 | Листов 6

Госстрой СССР
СОЮЗВОДОКАНАЛПРОЕКТ
г. Москва

копировал. Синицына

20396-05 11 формат А2

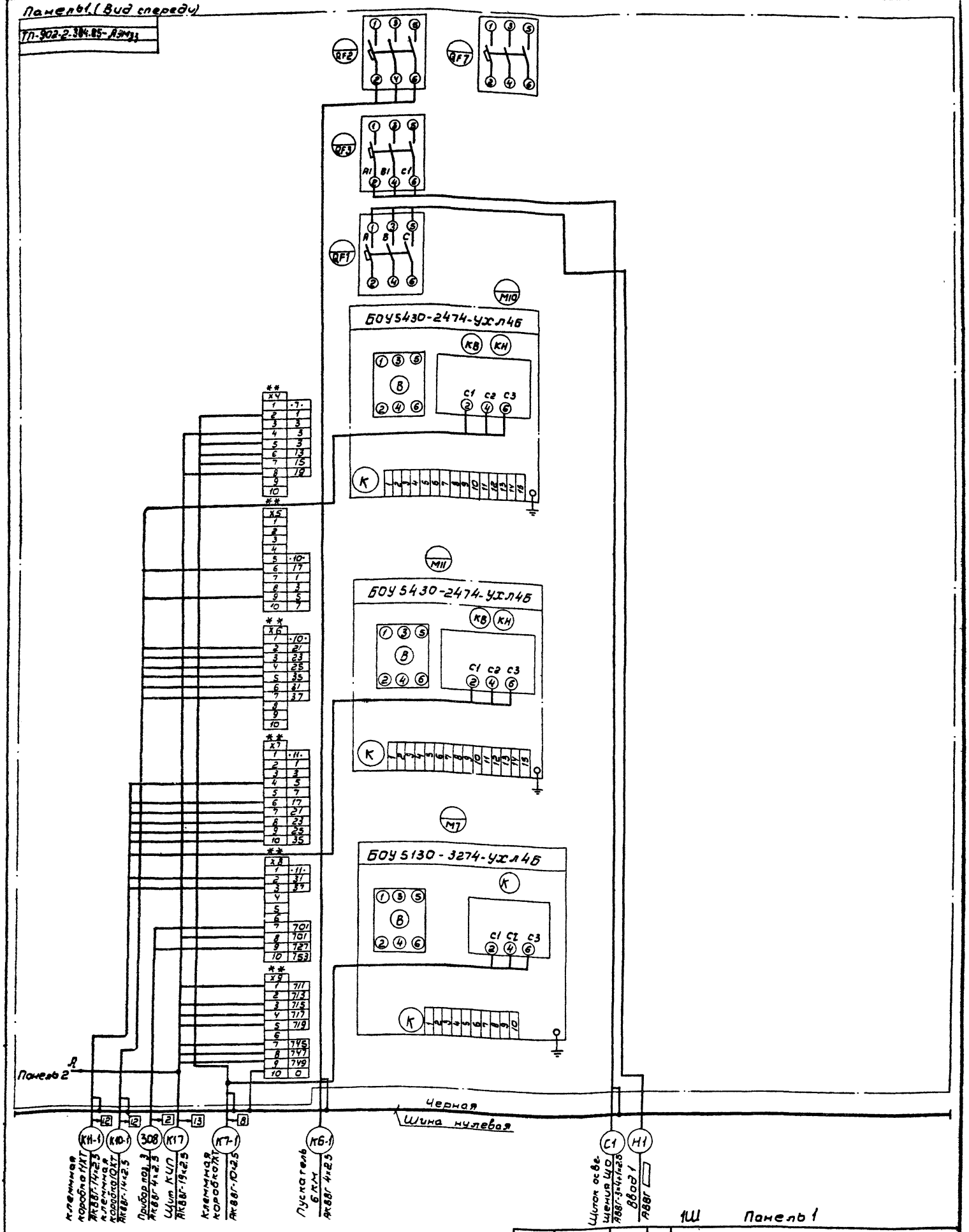

** - дополнительные рейки с зажимами

Н контр.	Дмитриева		
Провер.	Гон		
Ст. техн.	Зайцева		
Рук. бр.	Гон		
Нач. отд.	Кильметов		

Привязан

Инв №

ТП 902-2-384.85АЭМ 33 СХ

Флотатор заводского изготовления производительностью 5 куб м в час.

Щит защищенный 1 ШЩ. Схема электрическая соединений.

Лит	Масса	Масшт
Р		б/м

Лист 5 | Листов 6

Госстрой СССР
СОЮЗВОДОКАНАЛПРОЕКТ
г. Москва

20396-05 12

Панель 2. (Вид спереди)

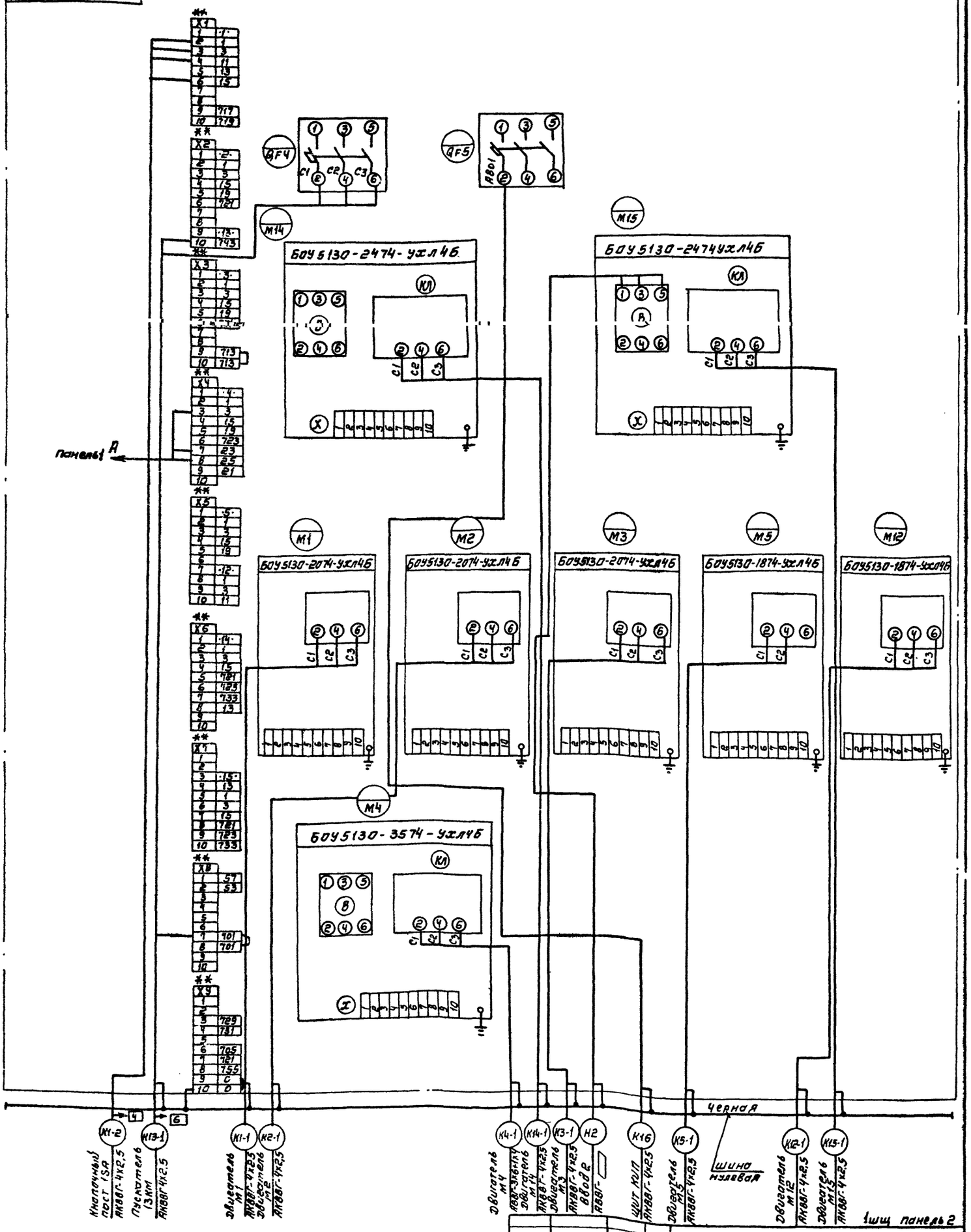

** - дополнительные рейки с зажимами

Привязан	Н.контр	Дмитриева		ТП 902-2-384.85-АЭМ33-СХ	
	Пров.	ГАН		Флотатор заводского изготовления производительностью 5 куб.м в час	Лит Р / Масса / Масштаб б/м
	СТ техн.	Зайцева			Лист 6 / Листов 6
	Рук.бр.	ГАН		Щит защищенный 1шщ Схема электрическая соединений	Госстрой СССР
Инв N	Нач отд	Кульметов			СОЮЗВОДОКАНАЛПРОЕКТ г.Москва

Наименование	Обозначение	Кол. листов	Кол. экз.
Спецификация щитов	ТП 902-2-384.85-ЭКзз. С02	1	
Щит КИП. Общий вид	ТП 902-2-384.85-ЭКзз - 1	6	
Щит КИП. Таблица соединений	ТП 902-2-384.85-ЭКзз - 2	5	
Щит КИП. Таблица подключения	ТП 902-2-384.85-ЭКзз - 3	4	

Привязан

Инв. №

Н. контр.	Ган	
Провер.	Ган	
Инжен.	Дмитриева	
Рук. бр.	Ган	
Нач. отд.	Кильметов	

ТП 902-2-384.85-ЭКзз ПД

Флотатор заводского изготовления производительностью 5куб.м в час

Стадия	Лист	Листов
Р	1	1

Перечень технической документации

Госстрой СССР
СОЮЗВОДОКАНАЛПРОЕКТ
г. Москва

Позиция	Наименование и техническая характеристика оборудования и материалов. Завод изготовитель (для импортного оборудования страна, фирма)	Тип, марка оборудования. Обозначение документа и № опросного листа	Единица измерения: Наименование	Единица измерения: Код	Код завода-изготовителя	Код оборудования	Цена единицы тыс. руб.	Количество	Масса единицы оборудования кг
1	2	3	4	5	6	7	8	9	10
	1. Щиты.								
	1. Щит КИП, состоящий из щита шкафного с задней дверью по ОСТ 36.13-76 Щ Ш-3Д-Т-800×600 УХЛ4 IP30	ТП 902-2-384.85-ЭКзз - 1	шт					1/1	
	2. Аппаратура и приборы, поставляемые комплектно со щитами								
	1. Щиток электропитания	ЭЩП-2М	шт					5	

Привязан

Инв. №

Н. контр.	Ган	
Провер.	Ган	
Инжен.	Дмитриева	
Рук. бр.	Ган	
Нач. отд.	Кильметов	

ТП 902-2-384.85-ЭКзз. С02

Флотатор заводского изготовления производительностью 5куб. м. в час

Стадия	Лист	Листов
Р	1	1

Спецификация щитов.

Госстрой СССР
СОЮЗВОДОКАНАЛПРОЕКТ
г. Москва

Поз.	Обозначение	Наименование		
		Документация		
	ТП902-2-384.85-ЭК$_{33}$-2	Таблица соединений	5	
	ТП902-2-384.85-ЭК$_{33}$-3	Таблица подключения.	4	
		Стандартные изделия		
1		Шкаф щита	1	
		ЩШ-3Д-I-800×600 УХЛ4 IP30		
		ОСТ 36-13-76		
2		Скоба С3 600 ТК3-125-83	6	
3		Рейка Р800 ТК3-101-81	1	
4		Уголок УП42×25 Е=430	1	
		ТК4-2222-74		
		Прочие изделия		
5	10Б-1, 10Б-2	Миллиамперметр	2	
		М325 шкала 0÷5 МА		
6	10Б-1, 10Б-2	Преобразователь промы-	2	
		шленный П-201 И		
7	11Б-1, 11Б-2, 13Б	Устройство контроля	3	

Поз.	Обозначение	Наименование	Кол.	Прим
		сопротивления УКС-1,2		
8	12Б-1, 12Б-2, 14Б	Устройство контроля	3	
		сопротивления УКС-1.1		
9	А1÷А5	Щиток электропитания	5	У492
		ЭЩП-2М		ТМ3-138
10		Вставка плавкая ВП3Б-I 1А	2	
11		Вставка плавкая ВП3Б-I 0.5А	18	
12	ХТ1÷ХТ6	Блок БЗ10	6	
13		Упор	2	
14		Перемычка П	15	
15		Рамка РПМ66×26	21	
		Материалы.		
16		Провод ПВ1 1.5 ЭВО	60м	
		ГОСТ 6323-79		

Альбом V
Типовой проект 902-2-384.85
Инв.№подл. | Подпись и дата | Взам.инв.№

ТП-902-2-384.85-ЭК$_{33}$-1

Н.контр.	Ран		
Пробер	Ран		
Инженер	Дмитриева		
Рук.гр.	Ран		
Нач.отд	Кильметов		

Фрагмент заводского изготовления производительностью 5куб.м. в час.

Щит КИП
Общий вид.

Стадия	Лист	Листов
Р	1	6

Госстрой СССР
СОЮЗТЕПЛОЭЛЕКТРОПРОЕКТ
г. Москва

ТП 902-2-384.85-ЭК$_{33}$-1 Лист 2

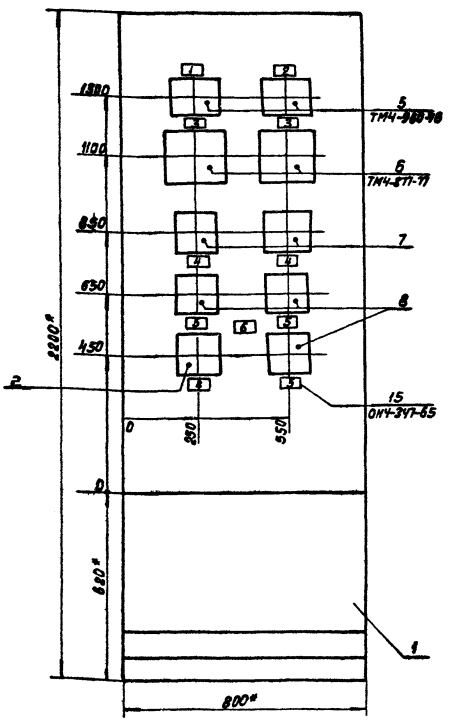

Вырез под прибор поз. 7,8 произвести по месту монтажа щита.

1.* Размеры для справок

2. Покрытие - вариант 7 ОСТ 36.13-76.

3. Приборы поз. 5 закрепить на каркасе щита по черт. ТМ3-141-81.

Привязан:
Инв.№

ТП 902-2-384.85-ЭК-1 Лист 3

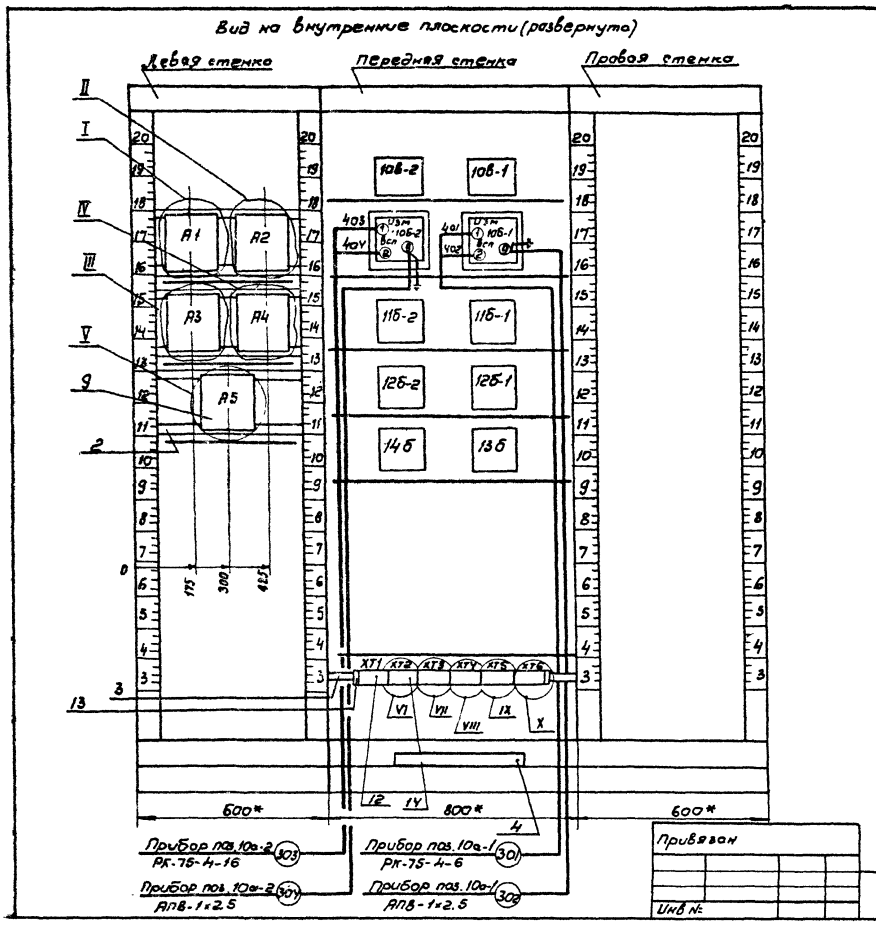

Привязан

Инв №

ТП 902-2-384.85 - ЭК33-1

Лист 4

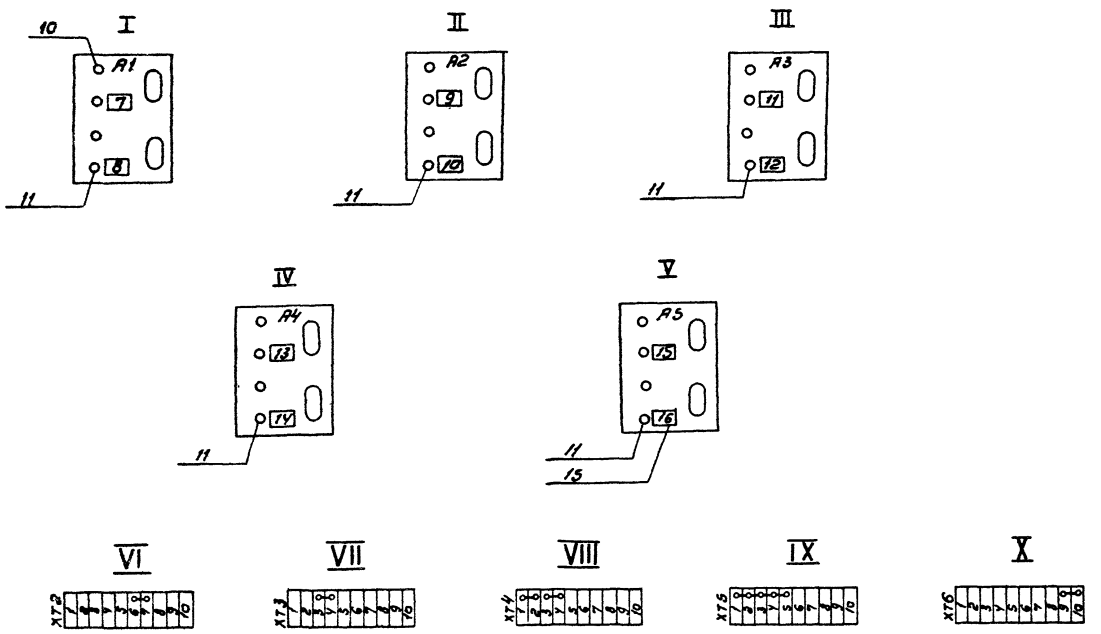

Привязан

Инв №

ТП 902-2-384.85 - ЭК33-1

Лист 5

20396-05 16

Надписи на табло и в рамках

№ надписи	Надпись	Кол.
	Рамка 66×26	
1	Усреднитель I секция	1
2	Усреднитель II секция	1
3	РН поступающих стоков	2
4	Верхний и нижний уровень	3
5	Аварийный уровень	3
6	Резервуар очищенных стоков.	1
7	Ввод питания	1
8	Резерв	1
9	Питание прибора поз. 10Б-1	1
10	Питание прибора поз. 10Б-2	1
11	Питание прибора поз. 11Б-1	1
12	Питание прибора поз. 12Б-1	1
13	Питание прибора поз. 11Б-2	1
14	Питание прибора поз. 12Б-2	1
15	Питание прибора поз. 13Б	1

Продолжение табл.

№ надписи	Надпись	Кол.
16	Питание прибора поз. 14Б	

ТП 902-2-384.85 ЭК33-1 Лист 6

Альбом V

Типовой проект 902-2-384.85

Проводник	Откуда идет	Куда поступает	Данные провода	Примечание
	Технические	требования		
	Таблица соединений выполнена			
	на основании	схем		
	листы: ЭК-3;	АЭМ-5; 6, 9		
А801	А1:2	ХТ1:1		
807	А1:4	ХТ1:2		
811	А2:2	ХТ1:3		
811	ХТ1:3	10Б-1:14	п	
815	А2:4	ХТ1:4		
815	ХТ1:4	10Б-2:14	п	ПВ1 1,5
819	А3:2	ХТ1:5		
819	ХТ1:5	11Б-1:14	п	
823	А3:4	ХТ1:6		
823	ХТ1:6	12Б-1:14	п	
827	А4:2	ХТ1:7		
827	ХТ1:7	11Б-2:14	п	
831	А4:4	ХТ1:8		

Взам. инв. N | Подпись, дата | Инв. N подл.

ТП 902-2-384.85 ЭК33 2

Н контр.	Ган	
Провер.	Ган	
Инжен.	Дмитриева	
Рук бр.	Ган	
Нач отд.	Кильметов	

Флотатор заводского изготовления производительностью 5 куб. м в час.

Щит КИП
Таблица соединений

Стадия	Лист	Листов
Р	1	5

Госстрой СССР
СОЮЗВОДОКАНАЛПРОЕКТ
г. Москва

Проводник	Откуда идет	Куда поступает	Данные провода	Примечание
831	ХТ1:8	12Б-2:14	п	
835	А5:2	ХТ1:9		
835	ХТ1:9	13Б:14	п	
839	А5:4	ХТ1:10		
839	ХТ1:10	14Б:14	п	
0	А1:1	А1:3		
0	А1:3	А1:6		п
0	А1:6	А2:1		п
0	А2:1	А2:3		п
0	А2:3	А2:5		п
0	А2:6	А4:1		п
0	А4:1	А4:3		п
0	А4:3	А4:6	ПВ1.1,5	п
0	А4:6	А3:1		п
0	А3:1	А3:3		п
0	А3:3	А3:6		п
0	А3:6	А5:1		п
0	А5:1	А5:3		п
0	А5:3	А5:6		
0	А5:6	ХТ6:9		
0	ХТ6:9	ХТ6:10	п	п
0	ХТ6:10	14Б:13		
0	14Б:13	13Б:13		п
0	13Б:13	12Б-1:13		п
0	12Б-1:13	12Б-2:13		п
0	12Б-2;13	11Б-2:13		п
0	11Б-2;13	11Б-1:13		п

ТП 902-2-384.85-ЭК33-2 Лист 2

Альбом V

Типовой проект 902-2-384.85

Проводник	Откуда идет	Куда поступает	Данные провода	Примечание
0	11Б-1;13	10Б-1:15		п
0	10Б-1:15	10Б-2:15		
405	11Б-1:3	ХТ2:1		
406	11Б-1:2	ХТ2:2		
407	11Б-1:4	ХТ2:3		
408	12Б-1:2	ХТ2:4		
409	12Б-1:3	ХТ2:5		
410	11Б-1:1	ХТ2:6		
410	ХТ2:6	ХТ2:7	п	п
410	ХТ2:7	12Б-1:1		
411	11Б-2:3	ХТ2:8		
412	11Б-2:2	ХТ2:9	ПВ1	
413	11Б-2:4	ХТ2:10	1×1.5	
414	12Б-2:2	ХТ3:1		
415	12Б-2:3	ХТ3:2	измерительные цепи	
416	11Б-2:1	ХТ3:3		
416	ХТ3:3	ХТ3:4	п	п
416	ХТ3:4	12Б-2:1		
417	13Б:3	ХТ3:5		
418	13Б:2	ХТ3:6		
419	13Б:4	ХТ3:7		
420	14Б:2	ХТ3:8		
421	14Б:3	ХТ3:9		
422	13Б:1	ХТ4:1		
422	ХТ4:1	ХТ4:2	п	п
422	ХТ4:2	14Б:1		

Взам. инв. N | Подпись, дата | Инв. N подл.

ТП 902-2-384.85. ЭК33-2 Лист 3

Провод-ник	Откуда идет	Куда поступает	Данные провода	Приме-чание
4-3	11б-1:6	XT4:3		
4-3	XT4:3	XT4:4	П	П
4-3	XT4:4	11б-2:6		
4-23	11б-1:5	XT4:5		
4-25	11б-2:5	XT4:6		
7-3	13б:6	XT4:8		
7-19	13б:5	XT4:9		
А802	А1:5	А2:5		
А802	А2:5	А4:5		П
А802	А4:5	А3:5		П
А802	А3:5	А5:5		
			ПВ1	
711	14б:6	XT5:6	1х1.5	
715	11б-1:9	XT5:7		
717	11б-1:7	XT5:8		
719	11б-2:7	XT5:9		
745	12б-1:6	XT5:10		
747	12б-2:6	XT6:1		
749	11б-2:9	XT6:2		
424	10в-1:+	10б-1:13		
425	10в-1:–	10б-1:12		
426	10в-2:+	10б-2:13		
427	10в-2:–	10б-2:12		

ТП 902-2-384.85-ЭК.зз-2 Лист 4

Альбом V

Типовой проект 902-2-384.85

Инв.№ подл. | Подпись и дата | Взам.инв.№

Провод-ник	Откуда идет	Куда поступает	Данные провода	Приме-чание
701	XT5:1	XT5:2	П	П
701	XT5:2	XT5:3	П	П
701	XT5:3	XT5:4	П	П
701	XT5:4	XT5:5	П	П
701	XT5:5	14б:5		
701	14б:5	12б-2:5		П
701	12б-2:5	12б-1:5	ПВ1	П
701	12б-1:5	11б-1:8	1.5	П
701	11б-1:8	11б-2:8		
Земля	10б-1:$\frac{1}{\equiv}$	рейка для		
Земля	10б-2:$\frac{1}{\equiv}$	установки		
		аппаратов:$\frac{1}{\equiv}$		
Земля	рейки для	стойки:$\frac{1}{\equiv}$		
	установки			
	аппаратов:$\frac{1}{\equiv}$			

ТП 902-2-384.85-ЭК.зз-2 Лист 5

Провод-ник	Вывод	Вид контакта	Вывод	Проводник
		Технические		
		требования		
	Таблица подключения выполнена на			
	основании схем		листы: ЭК-3	
	ЭЗМ-6.6.9 и	таблиц	соединений	
	ТП 902-2-384.85-ЭК.зз-2			
		А1		
0	1		2	А801
*0	3п		4	807
*0	6п		5	А802
	7		8	
		А2		
*0	1		2	В11
*0	3п		4	В15
*0	6п		5	А802*
	7		8	

Провод-ник	Вывод	Вид контакта	Вывод	Проводник
		А3		
*0	1		2	819
*0	3п		4	823
*0	6п		5	А802*
	7		8	
		А4		
*0	1		2	827
*0	3п		4	831
*0	6п		5	А802*
	7		8	

Н.контр.	Ган		
Провер.	Ган		
Инженер	Дмитриева		
Рук.гр.	Ган		
Нач.отд.	Кильметов		

ТП 902-2-384.85-ЭК.зз-3

Фотометр заводского изготовления производительностью 5 куб м в час

Стадия: Р | Лист: 1 | Листов: 4

Щит КИП. Таблица подключения

Госстрой СССР Союзводоканалпроект г. Москва

Альбом V

Типовой проект 902-2-384.85

Инв.№ подл. | Подпись и дата | Взам.инв.№

Провод-ник	Вывод	Вид контакта	Вывод	Проводник
		А5		
*0	1		2	835
*0	3п		4	839
*0	6п		5	А802
	7		8	
		10в-1		
424	+		–	425
		10в-2		
426	+		–	427

Провод-ник	Вывод	Вид контакта	Вывод	Проводник
		10б-1		
401	1изм		2изм	402
Земля	9			
425	12		13	424
В11	14		15	0*
			$\frac{1}{\equiv}$	Земля
		10б-2		
403	1изм		2изм	404
Земля	9			
427	12		13	426
В15	14		15	0
			$\frac{1}{\equiv}$	Земля
		11б-1		
410	1		2	406
405	3		4	407
	6		6	4-3
717	7		8	701*
715	9			
*0	13		14	819
		11б-2		
416	1		2	412
411	3		4	413
	5		6	4-3
719	7		8	701
749	9			
*0	13		14	827

ТП 902-2-384.85-ЭК.зз-3 Лист 2

Провод-ник	Вывод	Вид кон-такта	Вывод	Проводник
		128-1		
410	1		2	408
409	3			
* 701	5		6	745
* 0	13		14	823
		128-2		
416	1		2	414
415	3			
* 701	5		6	747
* 0	13		14	831
		138		
422	1		2	418
417	3		4	419
7-19	5		6	7-3
* 0	13		14	825
		146		
422	1		2	420
421	3			
* 701	5		6	711
* 0	13		14	839
		XT1		
A801	1		2	807
811	3		4	815
819	5		6	823
827	7		8	831

Провод-ник	Вывод	Вид кон-такта	Вывод	Проводник
835	9		10	839
		XT2		
405	1		2	406
407	3		4	408
409	5		6	410
411	8		17	410
412	9		10	413
		XT3		
414	1		2	415
416	3		5	417
416	11		6	418
419	7		8	420
421	9		10	
		XT4		
422	1		3	4-3
422	2П		П4	4-3
4-25	6		5	4-23
	7		8	7-3
7-19	9		10	

ТП 902-2-384.85 ЭК33-3 Лист 3

Альбом V

Типовой проект 902-2-384.85

Инв. № подл. | Подп. и дата | Взам. инв. №

Провод-ник	Вывод	Вид кон-такта	Вывод	Проводник
		XT5		
701	1		6	711
701	2П		7	715
701	3П		8	717
701	4П		9	719
701	5П		10	745
		XT6		
747	1		2	749
	3		4	
	5		6	
	7		9	0
	8		7110	0

Провод-ник	Вывод	Вид кон-такта	Вывод	Проводник

ТП 902-2-384.85 - ЭК33-3 4

gost.e-ecolog.ru