ТИПОВОЙ ПРОЕКТ
902-2-384.85

ФЛОТАТОР ЗАВОДСКОГО ИЗГОТОВЛЕНИЯ ПРОИЗВОДИТЕЛЬНОСТЬЮ 5 КУБ. М В ЧАС

АЛЬБОМ IV

Строительные изделия

20396-04
цена 0-51

ПРИВЯЗАН

gost.e-ecolog.ru

ЦЕНТРАЛЬНЫЙ ИНСТИТУТ ТИПОВОГО ПРОЕКТИРОВАНИЯ
ГОССТРОЯ СССР

Москва, А-445, Сивцевая ул., 22

Сдано в печать VIII 1955 г.

Заказ № 8255 Тираж 410 экз.

ТИПОВОЙ ПРОЕКТ
802-2-384.85

ФЛОТАТОР ЗАВОДСКОГО ИЗГОТОВЛЕНИЯ ПРОИЗВОДИТЕЛЬНОСТЬЮ 5 КУБ. М В ЧАС

Состав проекта

Альбом I Пояснительная записка Ведомость объемов строительных и монтажных работ Показатели результатов применения научно-технических достижений в строительных решениях.

Альбом II Технологическая и электротехническая части Отопление и вентиляция.

Альбом III Архитектурно-строительные решения Конструкции железобетонные и металлические Внутренний водопровод и канализация.

Альбом IV Строительные изделия

Альбом V Задание заводу изготовителю на электротехнические щиты.

Альбом VI Ведомости потребности в материалах

Альбом VII Спецификации оборудования

Альбом VIII Сметы.

Альбом IV

Разработан институтом Союзводоканалпроект
Гл. инженер института Михайлов А.Н.
Гл. инженер проекта Гит Ф.М.

Утвержден Госстроем СССР протокол от 25 XII. 1984 г. N40
Введен в действие в/о Союзводоканалпроект с 01.06.1985 г.
приказ от 22.05 1985 г. №134.

				Привязан	
Инв. №					

Обозначение	Наименование	Стр.	Примеч.
902-2-384.85-АРИ. РВ1	Рама венткамеры РВ1	3	
РВ2	То же РВ2	4	
РВ3	" РВ3	5	
РВ4	" РВ4	6	
РВ5	" РВ5	7	
БП8-1К	Перемычка БП8-1К	8	
902-2-384.85 КЖН. МЩК1	Щит МЩК1	9	
МЩК2	То же МЩК2	10	
МЩК3	" МЩК3	11	
ПТ1	Патрубок ПТ1	12	
ПВ4.7-4АIVТИ	Плита ПВ4.7-4АIVТИ	13	
ПВ4.7-4АIVТИ	Плита ПВ4.7-4АIVТИ Опалубочный чертеж	14	
ПВ4.7-4АIVТИ-СБ	Плита ПВ4.7-4АIVТИ Сборочный чертеж	15	
КП1	Каркас пространственный КП1	16	
КРИ1	Каркас КРИ1	17	
КП2	Каркас пространственный КП2	18	
КРИ2	Каркас КРИ2	19	
ПОВ1	Подвеска ПОВ1	20	
КР1	Каркас КР1	21	
МИ1	Изделие закладное МИ1	22	
ЩД1	Щит деревянный ЩД1	23	
ЩД1-СБ	Щит деревянный ЩД1 Сборочный чертеж	24	
КЕ1	Крышка КЕ1 для емкости РЕ1	25	

ТП. 902-2-384.85

Н.контр.	Лебедева	
Разраб.	Бондарева	
Провер.	Лебедева	
Рук. бр.	Лебедева	
Нач. отд.	Филатов	

Содержание альбома

Стадия	Лист	Листов
РП		1

Госстрой СССР
СОЮЗВОДОКАНАЛПРОЕКТ
г. Москва

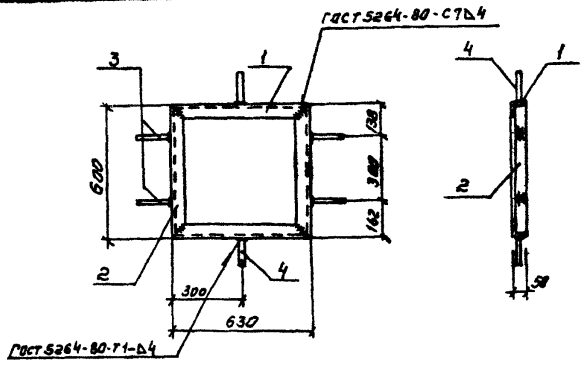

Формат	Зона	Позиция	Обозначение	Наименование	Кол.	Примечание
				Детали		
Б4		1	902-2-384.85-АРИ.РВ1.1	Уголок $\frac{50\times50\times5\ ГОСТ\ 8509-72^{*}}{Ст3\quad ГОСТ\ 535-79}$ ℓ=630	2	2.4 кг
Б4		2	РВ1.2	Уголок $\frac{50\times50\times5\ ГОСТ\ 8509-72^{*}}{Ст3\quad ГОСТ\ 535-79}$ ℓ=600	2	2.3 кг
Б4		3	РВ1.3	ф8 А-III ГОСТ 5781-82 ℓ=250	4	0.1 кг
Б4		4	РВ1.4	ф8 А-III ГОСТ 5781-82 ℓ=150	2	0.06 кг

1. Сварку производить электродами Э42 по ГОСТ 9467-75
2. Поверхность изделия окрасить за 2 раза масляной краской ГОСТ 8292-75* по грунтовке ГФ-020

Привязан

Инв.№

Норм. контр.	Лебедева	
Исполнит.	Гаттузов	
Проверил	Лебедева	
Рук. бриг.	Лебедева	
Нач. отд	Филатов	

ТП 902-2-384.85-АРИ.РВ1

Рама венткамеры РВ1

Стадия	Масса	Масштаб
РП	9.9	1:20
Лист	Листов 1	

Госстрой СССР
СОЮЗВОДОКАНАЛПРОЕКТ
г. Москва

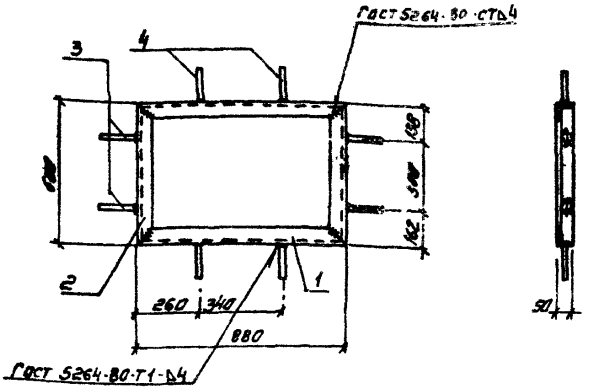

Формат	Зона	Позиция	Обозначение	Наименование	Кол.	Примечан.
				Детали		
Б4		1	902-2-384.85 - АРИ, РВ2.1	Уголок $\frac{50\times50\times5\ \text{ГОСТ 8509-72*}}{\text{СТ3 ГОСТ 535-79}}$ ℓ=880	2	3.3 кг
Б4		2	РВ2.2	Уголок $\frac{50\times50\times5\ \text{ГОСТ 8509-72*}}{\text{СТ3 ГОСТ 535-79}}$ ℓ=600	2	2.3 кг
Б4		3	РВ2.3	ф 8А-III ГОСТ 5781-82 ℓ=250	4	0.1 кг
Б4		4	РВ2.4	ф 8А-III ГОСТ 5781-82 ℓ=150	4	0.06 кг

1. Сварку производить электродами Э42 по ГОСТ 9467-75
2. Поверхность изделия окрасить за 2 раза масляной краской ГОСТ 8292-75* по грунтовке ГФ-020

Привязан

Инв. №

Норм. контр.	Лебедева		
Исполнит.	Гаттузов		
Проверил	Лебедева		
Рук. брит.	Лебедева		
Нач. отд.	Филатов		

ТП 902-2-384.85-АРИ.РВ 2

Рама венткамеры РВ 2

Стадия	Масса	Масштаб
РП	11.8	1:20

Лист | Листов 1

Госстрой СССР
СОЮЗВОДОКАНАЛПРОЕКТ
г. Москва

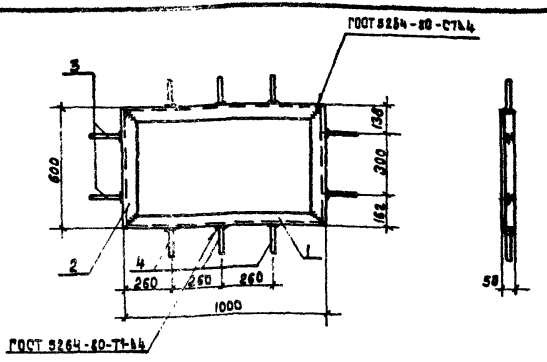

Формат	Зона	Позиция	Обозначение	Наименование	Кол.	Примечание
				Детали		
Б4		1	902-2-384.85-СРИ.РВ3.1	Уголок 50×50×5 ГОСТ 8509-72* / Ст3 ГОСТ 535-79 ℓ=1000	2	3.77кг
Б4		2	РВ3.2	Уголок 50×50×5 ГОСТ 8509-72* / Ст3 ГОСТ 535-79 ℓ=600	2	2,3кг
Б4		3	РВ3.3	ф 8 А-III ГОСТ 5781-82 ℓ=250	4	0.1 кг
Б4		4	РВ3.4	ф 8А-III ГОСТ 5781-82 ℓ=150	6	0.06кг

1. Сварку производить электродами Э42 по ГОСТ 9467-75
2. Поверхность изделия окрасить за 2 раза масляной краской ГОСТ 8292-75* по грунтовке ГФ-020.

Привязан

Инв. №

Норм. контр.	Лебедева		
Исполнит.	Гаттузов		
Проверил	Лебедева		
Рук. бриг.	Лебедева		
Нач. отд.	Филатов		

ТП 902-2-384.85-АРИ.РВ3

Рама венткамеры РВ3

Стадия	Масса	Масштаб
РП	12.9	1:20
Лист	Листов 1	

Госстрой СССР СОЮЗВОДОКАНАЛПРОЕКТ г. Москва

Копировал: Доценко

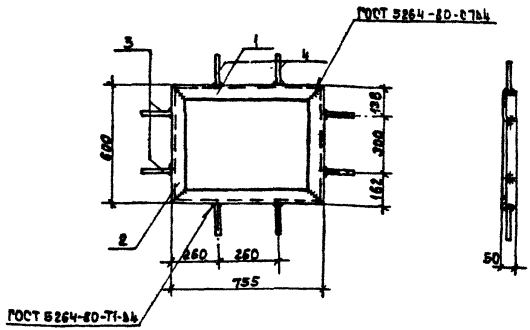

Формат	Зона	Позиция	Обозначение	Наименование	Кол.	Примечан
				Детали		
Б4		1	902-2-384.85-АРИ.РВ4.1	Уголок $\frac{50\times50\times5\ ГОСТ\ 8509-72^*}{СТ3\ \ ГОСТ\ 535-79}$ $\ell=755$	2	2.8 кг
Б4		2	РВ4.2	Уголок $\frac{50\times50\times5\ ГОСТ\ 8509-72^*}{СТ3\ \ ГОСТ\ 535-79}$ $\ell=600$	2	2.3 кг
Б4		3	РВ4.3	ФВА-III ГОСТ 5781-82 $\ell=250$	4	0.1 кг
Б4		4	РВ4.4	ФВА-III ГОСТ 5781-82 $\ell=150$	4	0.06 кг

1. Сварку производить электродами Э42 по ГОСТ 9467-75
2. Поверхность изделия окрасить за 2 раза масляной краской ГОСТ 8292-75* по грунтовке ГФ-020.

Привязан

Инв. №

Норм. контр.	Лебедева	[signature]
Исполнит.	Гаттизов	[signature]
Проверил	Лебедева	[signature]
Рук. бриг.	Лебедева	[signature]
Нач. отд.	Филатов	[signature]

ТП 902-2-384.85-АРИ. РВ4

Рама вентканеры РВ4

Стадия	Масса	Масштаб
РП	10.8	1:20
Лист	Листов 1	

Госстрой СССР
СОЮЗВОДОКАНАЛПРОЕКТ
г. Москва

Копировал: Доценко [signature] 20396-04 7

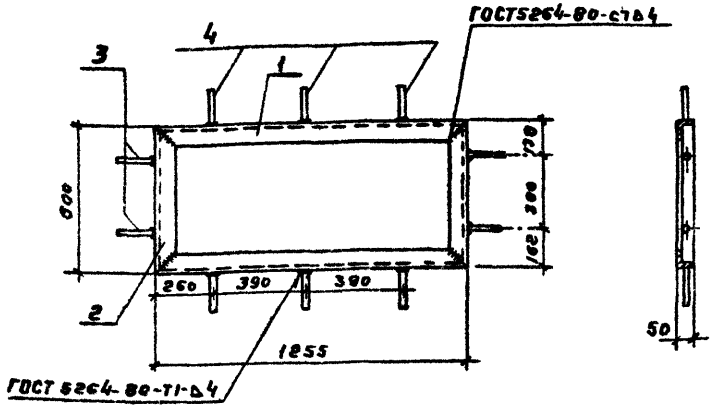

Формат	Зона	Позиция	Обозначение	Наименование	Кол.	Примечан.
				Детали		
БЧ		1	902-2-384.85-АРИ. РВ5.1	Уголок $\frac{50\times50\times5\ ГОСТ\ 8509-72^{*}}{СТ3\ \ ГОСТ\ 535-79}$ ℓ=1255	2	4.7 кг
БЧ		2	РВ5.2	Уголок $\frac{50\times50\times5\ ГОСТ\ 8509-72}{СТ3.\ ГОСТ\ 535-79}$ ℓ=600	2	2.3 кг
БЧ		3	РВ5.3	ф 8 А-Ⅰ ГОСТ 5781-82 ℓ=250	4	0,1 кг
БЧ		4	РВ5.4	ф 8А-Ⅰ ГОСТ 5781-82 ℓ=150	6	0,06кг

1. Сварку производить электродами Э42 по ГОСТ 9467-75
2. Поверхность изделия окрасить за 2 раза масляной краской ГОСТ 8292-75* по грунтовке ГФ-020

Привязан

Инв. №

Н.контр.	Лебедева	
Исполн.	Гаттузов	
Провер.	Лебедева	
Рук. бр.	Лебедева	
Нач.отд.	Филатов	

ТП 902-2-384.85 – АРИ. РВ5

Рама венткамеры РВ5

Стадия	Масса	Масштаб
РП	14.8	1:20
Лист	Листов 1	

Госстрой СССР
СОЮЗВОДОКАНАЛПРОЕКТ
г. Москва

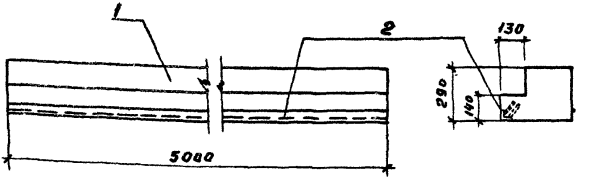

Формат	Зона	Поз.	Обозначение	Наименование	Колич. на испол. —	Колич. на испол. 01	Примеч.
				Документация			
			Сер. К9-01-58 в. 2	Пояснительная записка			
				Сборочные единицы			
		1	Сер. К9-01-58. в. 1	Перемычка			
		2	Сер. 1.400-15 в. 1	Изделие закладное МН552	5	5	п. м

Лит		
Марка	БП8-1	БП7-1

Привязан

Инв. №

Н. контр.	Лебедева	
Разраб.	Бондарева	
Провер.	Лебедева	
Рук. бр.	Лебедева	
Нач. отд.	Филатов	

ТП 902-2-384.85-АРИ.БП8-1И

Перемычка БП8-1И

Стадия	Масса	Масштаб
РП		1:20
Лист	Листов 1	

Госстрой СССР
СОЮЗВОДОКАНАЛПРОЕКТ
г. Москва

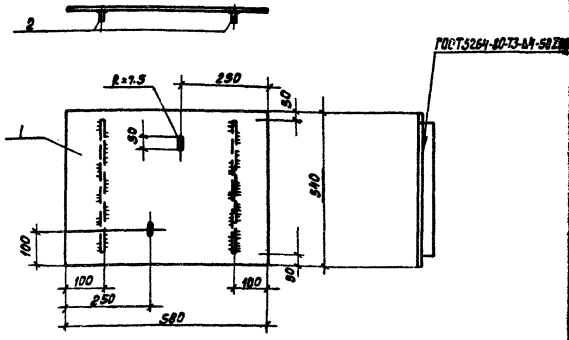

Формат	Зона	Поз.	Обозначение	Наименование	Кол.	Примеч.
				Детали		
Б4		1	902-2-384.85-КЖИ.МЩК1.1	Лист ромб К-ПУ-4.0×580×540 БСТ ЗСП ГОСТ8568-77	1	10.0 кг
Б4		2	МЩК1.2	Полоса $\frac{4\times40\ ГОСТ103-76}{СТ3\ ГОСТ535-79}$ $e=440$	2	0.5кг

1. Поверхность изделия окрасить за 2 раза масляной краской ГОСТ 8292-75* по грунтовке ГФ-020.
2. Сварку производить электродами Э42 по ГОСТ 9467-75.

Привязан

Инв. №

ТП 902-2-38485-КЖИ. МЩК1

Щит МЩК1

Стадия	Масса	Масштаб
РП	11	1:10
Лист	Листов 1	

Госстрой СССР
СОЮЗВОДОКАНАЛПРОЕКТ
г. Москва

Норм.контр.	Лебедева	
Разработ.	Бондарева	
Проверил	Лебедева	
Рук.бриг.	Лебедева	
Нач.отд.	Фулатов	

Копировал: Доценко:

20396-01

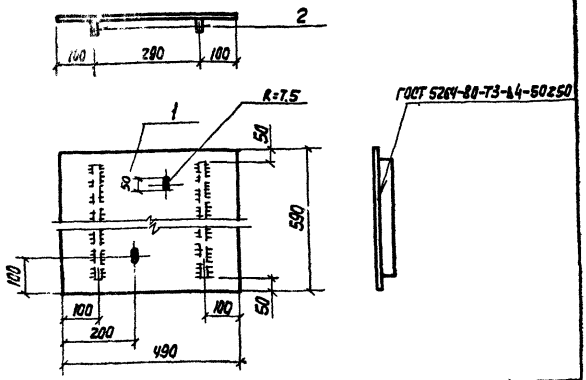

Формат	Зона	Поз.	Обозначение	Наименование	Кол.	Примеч.
				Детали		
Б4		1	902-2-384.85- КЖИ. МЩК2,1	Лист ромб К-ПЧ-4,0×590×490 6 ст3 ЕП ГОСТ 8568-77	1	9,8кг
Б4		2	МЩК2,2	Полоса 4×40 ГОСТ 103-76 / ст 3 ГОСТ 535-79 С=490	2	0,6кг

1. Поверхность изделия окрасить за 2 раза масляной краской ГОСТ 8292-75* по грунтовке ГФ-020
2. Сварку производить электродами Э 42 по ГОСТ 9467-75.

Привязан

Инв. N

Н. Контр.	Лебедева		
Разр. уч.	Бондарева		
Провер.	Лебедева		
Рук. бр.	Лебедева		
Нач. отд.	Филатов		

ТП 902-2-384.85-КЖИ. МЩК2

Щит МЩК2

Стадия	Масса	Масштаб
РП	11.2	1:10
Лист	Листов 1	

Госстрой СССР

СОЮЗВОДОКАНАЛПРОЕКТ г. Москва

20396-04 11

Альбом IV

Типовой проект 902-2-384.85

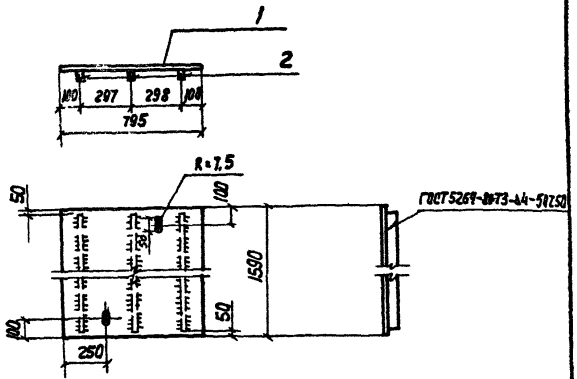

Формат	Зона	Поз.	Обозначение	Наименование	Кол.	Примеч.
				Детали		
Б4		1	902-2-384.85-КЖИ.МЩК3.1	Лист РМБ-К-ПУ-4.0×1590×795 Б Ст3 сп ГОСТ 8568-77	1,26	42 кг
Б4		2	МЩК3.2	Полоса $\frac{4\times40\ ГОСТ\ 103-76}{Ст3\ ГОСТ\ 535-79}$ $\ell=1490$	3	1,9 кг

1. Поверхность изделия окрасить за 2 раза масляной краской ГОСТ 8292-75* по грунтовке ГФ-020.
2. Сварку производить электродами Э42 по ГОСТ 9467-75

Привязан:

Инв.N

Н.Контр.	Лебедева		
Разраб.	Бондарева		
Провер.	Лебедева		
Рук.бр.	Лебедева		
Нач.отд.	Филатов		

ТП 902-2-384.85-КЖИ-МЩК3

Щит МЩК3

Стадия	Масса	Масштаб
РП	47.8	1:20

Лист | Листов

Госстрой СССР

СОЮЗЗВОДОКАНАЛПРОЕКТ

Инв.N подл. | Подпись и дата | Взам. инв.N

20396-04 12

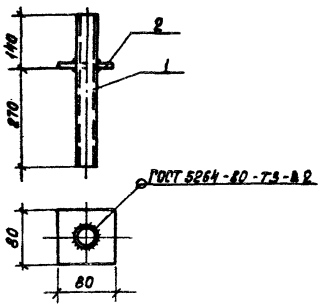

Формат	Зона	Поз.	Обозначение	Наименование	Кол.	Примеч.
				Детали		
Б4		1	902-2-384.85-КЖИ.ПТ1.1	Труба 20×2.8 ГОСТ 3262-75, ℓ=410	1	0.7кг
Б4		2	ПТ1.2	Полоса $\frac{6\times 80\ ГОСТ\ 103-76}{СТ3\ ГОСТ\ 535-79}$ ℓ=80	1	0.3кг

1. Сварку производить электродами Э42 по ГОСТ 9467-75.
2. Изделие окрасить за 2 раза масляной краской ГОСТ 8292-75* по грунтовке ГФ-0 20

Привязан

Инв. №

Норм. конт.	Лебедева		
Разраб.	Бондарева		
Провер.	Лебедева		
Рук. бриг.	Лебедева		
Нач. отд.	Филатов		

ТП 902-2-38485-КЖИ. ПТ1

Патрубок ПТ1

Стадия	Масса	Масштаб
РП	1.0	1:10

Лист | Листов 1

Госстрой СССР
СОЮЗВОДОКАНАЛПРОЕКТ
г. Москва

20396-04 13

Альбом IV

Типовой проект 902-2-384.85

Формат	Зона	Поз.	Обозначение	Наименование	Кол.	Приме ч.
				Документация		
			ГОСТ 22701.0-77÷ГОСТ22701.5-77	Технические условия		
А4			902-2-384.85-КЖИ. ПВ4,7-4АIVТИ	Опалубочный чертеж		
А4			ПВ4,7-4АIVТИ СБ	сборочный чертеж		
				Сборочные единицы		
			ГОСТ 22701.5-77 стр.5,8	Каркас плоский КР1	2	2,1кг
		1	стр.5,9	То же КР4	2	4,7кг
		2		" КР8	5	8,0кг
			стр.3,8	Сетка арматурная С2Г	1	13,3кг
				То же С5	4	2,1кг
			стр.4,8	" С6	4	1,0кг
				" С7	4	0,4кг
				" С8	4	0,16кг
			стр.12,15	Изделие закладное $М_3^Т$	2	2,46кг
				То же $М_3^Н$	2	2,46кг
		3		" М6	12	1,3кг
А4		4	902-2-384.85-КЖИ. КП1	Каркас пространств. КП1	1	41,6кг
А4		5	КП2	То же КП2	1	25,8кг
				Детали		
Б4		6	-КЖИ. ПВ4,7-4АIVТИСБ	ф 20А-IV ГОСТ5781-82 ℓ=6000	2	Н.ПРИЗ.ОР-ПО 14,8кг
		7	ГОСТ22701.5-77 стр. 12,15	ф6А-III ГОСТ5781-82 ℓ=470(мм)	4	0,1кг
				Материалы		
				Бетон М300	1,63	$м^3$

Номер позиции 102 по ГОСТ 22701.5-77.

Привязан

Инв. №

Инв. № подл. | Подп. и дата | Взам. инв. №

Н. Контр.	Лебедева		ТП 902-2-384.85 КЖИ. ПВ4,7-4АIVТИ
Разраб.	Бондарева		
Провер.	Лебедева		Плита ПВ4,7-4АIVТИ
Рук. др.	Лебедева		
Нач. отд.	Филатов		

Стадия	Лист	Листов
РП		1

Госстрой СССР
Союзводоканалпроект
г. Москва

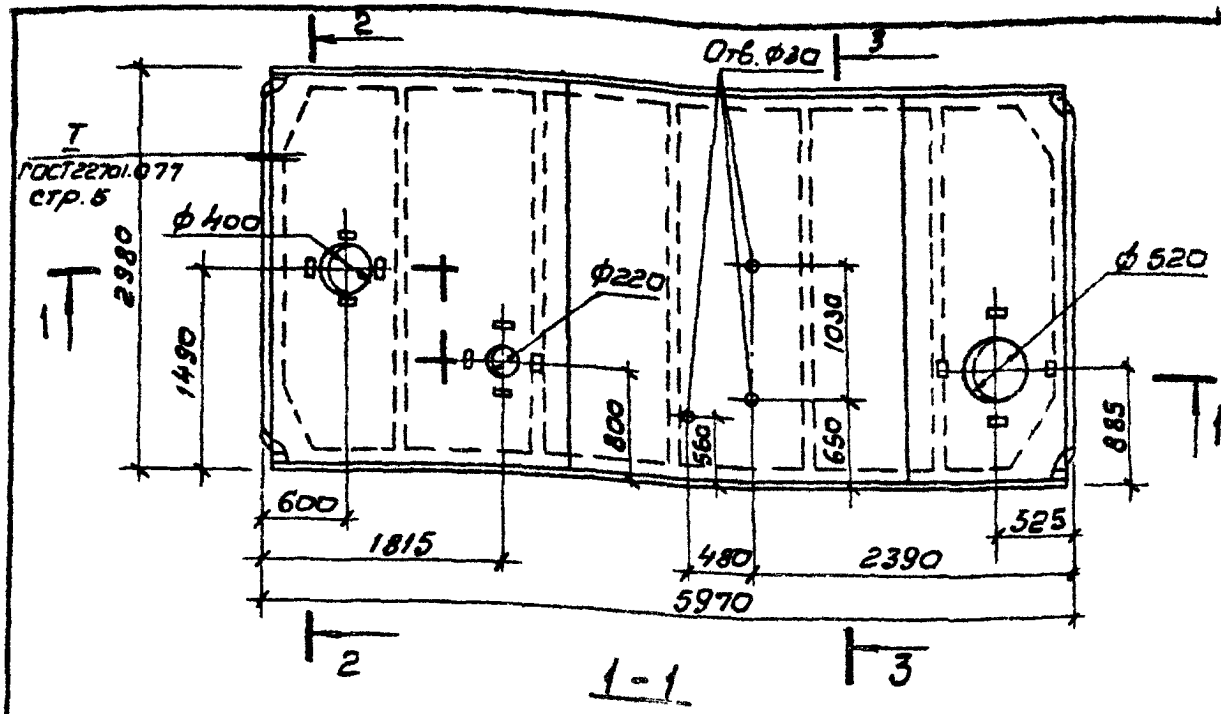

1-1

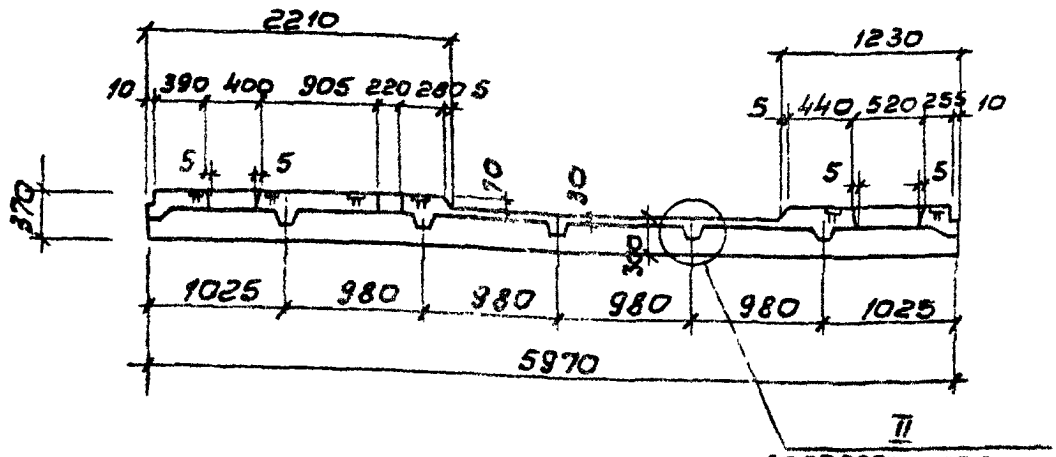

1. Сечения 2-2, 3-3 по ГОСТ 22701.0-77 стр. 2

Привязан			
Инв. N			

Гор. конт.	Лебедево		
Разраб.	Бондарево		
Провер.	Лебедево		
Рук. бр.	Лебедево		
Нач. отд.	Филатов		

ТП 902-2-384.85 КЖИ. ПВ4.7-4АIVТИ

Плита ПВ4.7-4АIVТИ
Опалубочный чертеж

Стадия	Масса	Масшт.
РП		1:50
Лист	Листов 1	

Госстрой СССР
СОЮЗВОДОКАНАЛПРОЕКТ
г. Москва

Альбом IV

Типовой проект 902-2-384.85

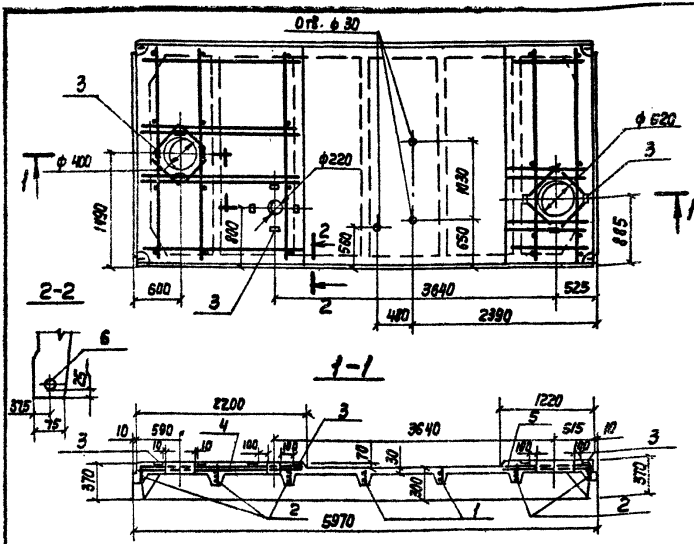

Ведомость расхода стали на элемент, кг

Марка элемента	Напряж. ар-ра	Изделия арматурные						Изделия закладные							Общий расход
		Арматура класса					Итого	Прокат марки		Арматура класса				Итого	
		А-IV	В-I			А-III		Вст3 кп2		А-I	А-III				
		ГОСТ 5781-82	ГОСТ 6727-80			ГОСТ 5781-82				ГОСТ 5781-82					
		ф20	ф3	ф4	ф5	ф12	ф14		170×8	-8×8	ф14	ф6	ф10	ф12		
ПВ4,7-4АIVТИ		29.6	3.9	24.0	11.0	67.5	42.6	178.6	3.4	10.8	3.2	0.4	6.2	2.0	26.0	204.6

Установку марок КР1, С2Г, С5÷С8, $Мз^{т}$, $Мз^{н}$ и позиции 102 см. армирование плиты ПВ7-4АIVТ по ГОСТ 22701.1-77 и 22701.2-77.

Привязан

Инв. №

Взам. инв. №

Подп. и дата

Инв. № подл.

Ч. Контр.	Лебедева	
Разраб.	Бондарева	
Провер.	Лебедева	
Рук. бр.	Лебедева	
Нач. отд.	Филатов	

ТП 902-2-384.85-КЖИ. ПВ4,7-4АIVТИ-С6

Плита ПВ4,7-4АIVТИ сборочный чертеж

Стадия	Масса	Масштаб
РП	—	1:50
Лист	Листов 1	

Госстрой СССР
СОЮЗВОДОКАНАЛПРОЕКТ
г. Москва

20396-04 16

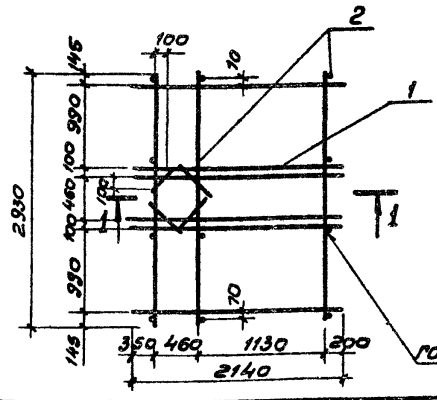

Формат	Зона	Поз	Обозначение	Наименование	Кол.	Приме-
				Сборочные единицы		
АУ		1	902-2-384.85-КЖИ. КП1	Каркас КП1	2	20.4кг
				Детали		
БУ		2	КП1.2	ф12 А-III ГОСТ 5781-82 L=76	12	0.07кг

Привязан

Инв. N

ТП 902-2-384.85 КЖИ. КП1

Каркас пространственный КП1

Стадия	Масса	Масш.
РП	41.6	1:33
Лист	Листов	

Госстрой СССР
СОЮЗВОДОКАНАЛПРОЕКТ
г. Москва

Нач. кон	Лебедева	
Разраб.	Бондарева	
Пров.	Лебедева	
Рук. Гр.	Лебедева	
Нач. отд.	Филатова	

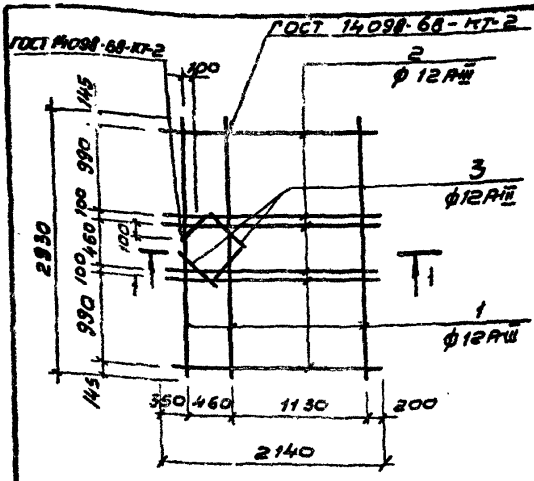

Формат	Зона	Поз.	Обозначение	Наименование	Кол.	Примеч.
				Детали		
БУ		1	902-2-384.85-КЖИ. КРИ1.1	ф12А-III ГОСТ 5781-82 ℓ=2930	3	2,6 кг
БУ		2	КРИ1.2	ф12А-III ГОСТ 5781-82 ℓ=2140	6	1,9 кг
БУ		3	КРИ1.3	ф12А-III ГОСТ 5781-82 ℓ=320	4	0,3 кг

Привязан

Инв. №

Нач. хон.	Лебедева		
Разраб.	Кондарева		
Пров.	Лебедева		
Рук. бр.	Лебедева		
Нач. отд.	Филатов		

ТП-902-2-384.85 КЖИ. КРИ1

Каркас КРИ1

Стадия	Масса	Масштаб
РП	20,4	
Лист	Листов 1	

Госстрой СССР
СОЮЗВОДОКАНАЛПРОЕКТ
г. Москва

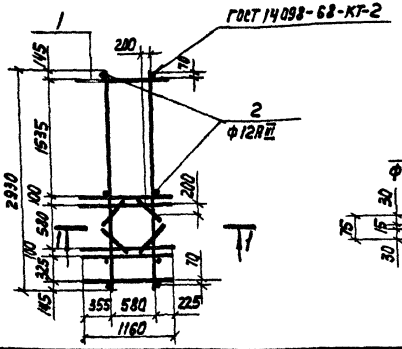

Формат	Зона	Поз.	Обозначение	Наименование	Кол.	Примеч.
				Сборочные единицы		
А4		1	902-2-384.85-КЖИ. КР12	Каркас КР12		
				Детали		
Б4		2	КП2.2	ф12А-III ГОСТ 5781-82 ℓ=75	8	0,07кг

Привязан

Инв.№

Инв.№ подл. | Подпись и дата | Взам. инв.№

Н.Контр.	Лебедева		
Разраб.	Ботарева		
Провер.	Лебедева		
Рук.др.	Лебедева		
Нач.отд.	Филатов		

ТП 902-2-384.85-КЖИ. КП2

Каркас пространственный КП2

Стадия	Масса	Масштаб
РП	25.8	1:50

Лист | Листов

Госстрой СССР
СОЮЗСЕЛЬХОЗПРОЕКТ
г. Москва

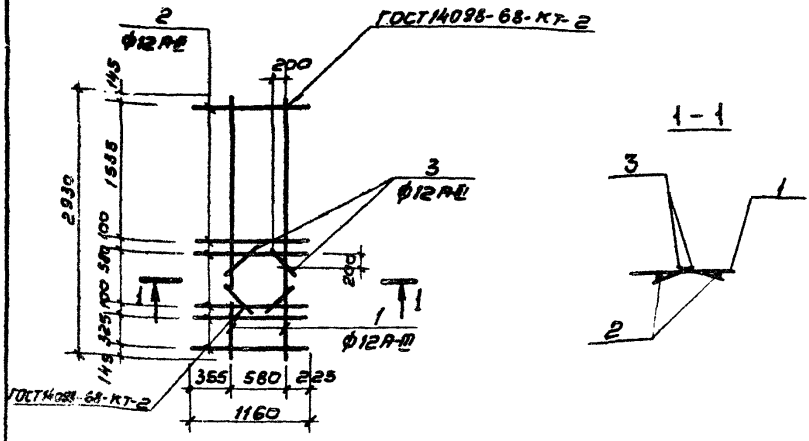

Формат	Зона	Поз.	Обозначение	Наименование	Кол.	Примеч.
				Детали		
БЧ		1	902-2-384.85-КЖИ.КРИ2.1	ф12А-III ГОСТ 5781-82 ℓ=2930	2	2,6кг
БЧ		2	КРИ2.2	ф12А-III ГОСТ 5781-82 ℓ=1160	6	1,04кг
БЧ		3	КРИ2.3	ф12А-III ГОСТ 5781-82 ℓ=320	4	0,3кг

Привязан

Инв. N

Норм.кон.	Лебедева		
Разраб.	Бондарева		
Провер.	Лебедева		
Рук.бр.	Лебедева		
Нач.отд.	Филатов		

ТП 902-2-384.85-КЖИ.КРИ2

Каркас КРИ 2

Стадия	Масса	Масштаб
РП	12,6	

Лист | Листов 1

Госстрой СССР
СОЮЗВОДОКАНАЛПРОЕКТ
г. Москва

20396-04 20

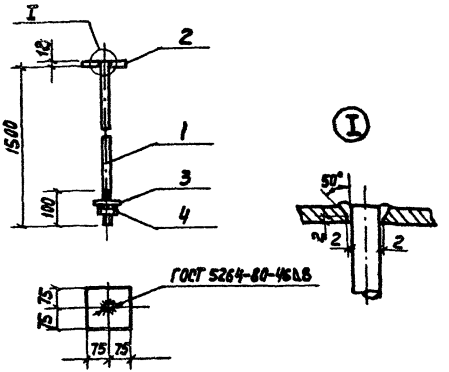

Формат	Зона	Поз.	Обозначение	Наименование	Кол.	Примеч.
				Детали		
Б4		1	902-2-384.85-КЖИ. ПОВ1.1	Круг 16 ГОСТ 2590-71 / Ст.3 ГОСТ 535-79 ℓ=1508	1	2,4кг
Б4		2	ПОВ1.2	Полоса 12×150 ГОСТ 103-76 / Ст.3 ГОСТ 535-79 ℓ=150	1	2,1кг
				Стандартные изделия		
Б4		3		Шайба 16 ГОСТ 11371-78	1	0,011кг
Б4		4		Гайка М16 ГОСТ 9915-70	2	0,033кг

1. Сварку производить электродами Э42 по ГОСТ 9467-75.
2. Изделие окрасить за 2 раза масляной краской ГОСТ 8292-75* по грунтовке ГФ-020.

Привязан

Инв. №

Н. контр.	Лебедева	
Разраб.	Бондарева	
Провер.	Лебедева	
Рук. др.	Лебедева	
Нач. отд.	Филатов	

ТП 902-2-384.85-КЖИ. ПОВ1

Подвеска ПОВ1

Стадия	Масса	Масштаб
РП	3,9	б/м
Лист	Листов 1	

Госстрой СССР
Союзпроектстальконструкция
г. Москва

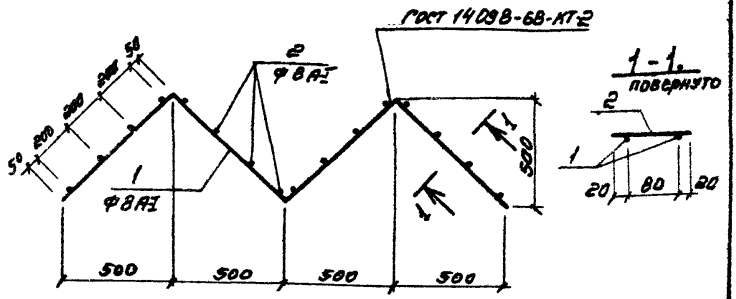

Формат	Зона	Поз	Обозначение	Наименование	Кол.	Примеч.
				Детали		
Б4		1	902-2-384.85-КЖИ.КР1.1	ФВА-I ГОСТ 5781-82 ℓ=2800	2	11.2кг
Б4		2	КР1.2	ФВА-I ГО СТ 5781-82 ℓ=120	16	0.05кг

Привязан

Инв №

Нач. конт.	Лебедева		
Разработ.	Бондарев		
Проверил	Лебедева		
Рук. бриг.	Лебедева		
Нач. отд.	Филатов		

ТП 902-2 384.85-КЖИ. КР1

Каркас КР1

Стадия	Масса	Масштаб
РП		1:20
Лист	Листов 1	

Госстрой СССР
СОЮЗВОДОКАНАЛПРОЕКТ
г. Москва

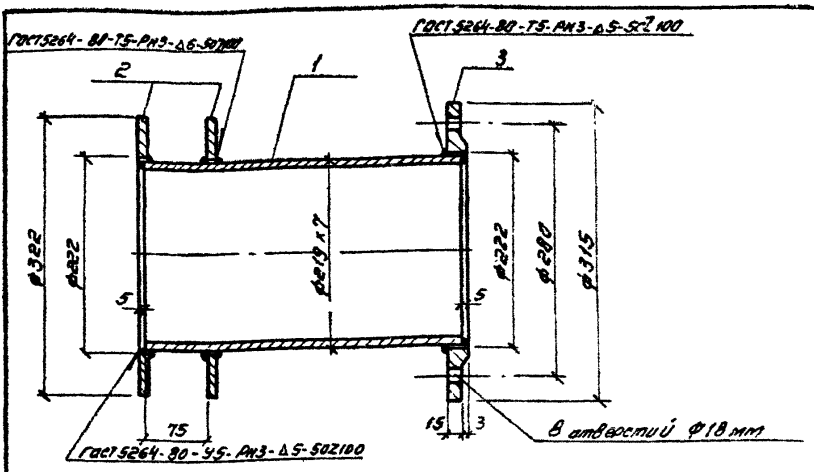

Формат	Зона	Поз	Обозначение	Наименование	Кол.	Примеч.
				Детали		
64		1	902-2-384.85-КЖИ. МИ1.1	Труба $\frac{\text{Ø19х7х240 II ГОСТ 10704-76}}{\text{Д ГОСТ 10705-80}}$	1	8.7кг
64		2	МИ1.2	Полоса $\frac{\text{Б10х322 ГОСТ 82-70}}{\text{Ст 3 ГОСТ 14637-69}}$ e=322	2	3.3кг
64		3	МИ1.3	Полоса $\frac{\text{Б18х315 ГОСТ 82-70}}{\text{Ст 3 ГОСТ 14637-69}}$ e=315	1	4.7кг

1. Поверхность изделия окрасить за 2 раза масляной краской ГОСТ 8292-75* по грунтовке ГФ-020

Привязан:

Инв №

Норм. контр.	Лебедева	
Разработ.	Бондарева	
Проверил	Лебедева	
Рук. брит.	Лебедева	
Нач. отд.	Филатов	

ТП 902-2-384.85 КЖИ. МИ1

Изделие закладное МИ1

Стадия	Масса	Масштаб
РП	20.0	1:5

Лист | Листов

Госстрой СССР

СОЮЗВОДОКАНАЛПРОЕКТ г. Москва

Формат	Зона	Поз.	Обозначение	Наименование	Колич. на испол. —	Колич. на испол. 01	Примеч.
				Документация			
А4			902-2-384.85-КЖИ.ЩД1-СБ	Сборочный чертеж			
				Детали			
Б4		1	902-2-384.85-КЖИ.ЩД1.1	Лист $\frac{\delta 0.35 \times 1250 \times 2590\ ГОСТ\ 19903-74}{СТ\ К-1\ ГОСТ\ 1115-72}$	1	1	
Б4		2	ЩД1.2	Уголок $\frac{32\times32\times4\ ГОСТ\ 8509-72^{*}}{СТ3\ ГОСТ\ 535-79}$ $\ell=1135$		2	2.2кг
				Уголок $\frac{32\times32\times4\ ГОСТ\ 8509-72^{*}}{СТ3\ ГОСТ\ 535-79}$ $\ell=1095$	2		1.9кг
Б4		3	ЩД1.3	Уголок $\frac{32\times32\times4\ ГОСТ\ 8509-72^{*}}{СТ3\ ГОСТ\ 535-79}$ $\ell=1200$	2	2	3.4кг
Б4		4*)	ЩД1.4	ф10 А-I ГОСТ 5781-82 $\ell=460$	2	2	0.26кг
				Стандартные изделия			
		5		Шуруп 1-6×60 ГОСТ 1144-80	60	60	0.11кг
		6		Гвозди 4,0×80 ГОСТ 4028-63	45	45	0.01кг
				Материалы			
		7		Бруски 40×40 ГОСТ 8486-66	0.005	0.005	$м^3$
		8		Доски 8-40 ГОСТ 8486-66	0.008	0.008	$м^3$
		9		Минераловатная плита $\delta=80$	2.0	2.0	$м^2$ $\gamma=200\ кг/м^3$

*) Поз. 4 см. ведомость деталей
Ведомость деталей.

Поз	Эскиз
4	75 150 75

Лит		
Марка	ЩД1	ЩД2

Привязан

Инв. №

ТП 902-2-384.85-КЖИ.ЩД1

Щит деревянный ЩД1

Стадия	Масса	Масштаб
РП		
Лист	Листов	

Росстрой СССР
СОЮЗВОДОКАНАЛПРОЕКТ

Норм. конт.	Лебедева	
Разраб.	Бокарева	
Провер.	Лебедева	
Рук. бриг.	Лебедева	
Нач. отд.	Филатов	

Копировал: Д. Яценко

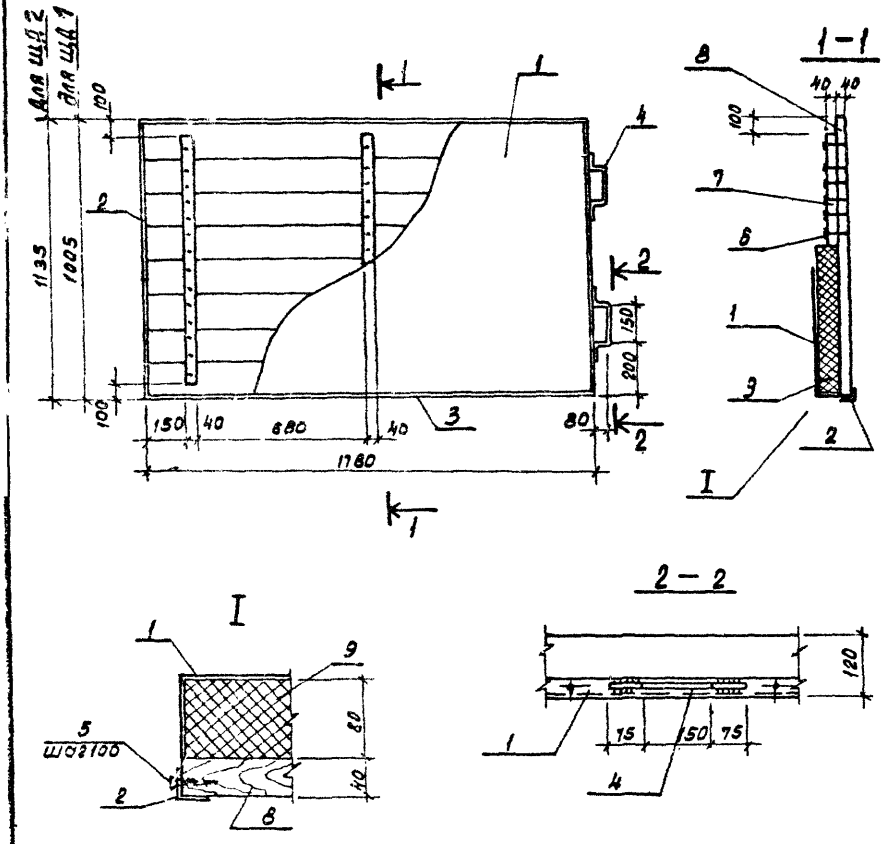

1. Деревянные элементы пропитать фенолоформальдегидной смолой ГОСТ 20907-75.

2. Металлические детали окрасить за 2 раза масляной краской ГОСТ 8292-75* по грунтовке ГФ-0 20

Прибязан			
Инв. №			

Нач. конт.	Лебедева		
Разработ.	Бондарева		
Провер.	Лебедев		
Рук. бр.	Лебедева		
Нач. отд.	Филатов		

ТП 902-2-384.85-КЖИ.ЩД1-С6

Щит деревянный ЩД1 Сборочный чертеж

Стадия	Масса	Масштаб
Р		20

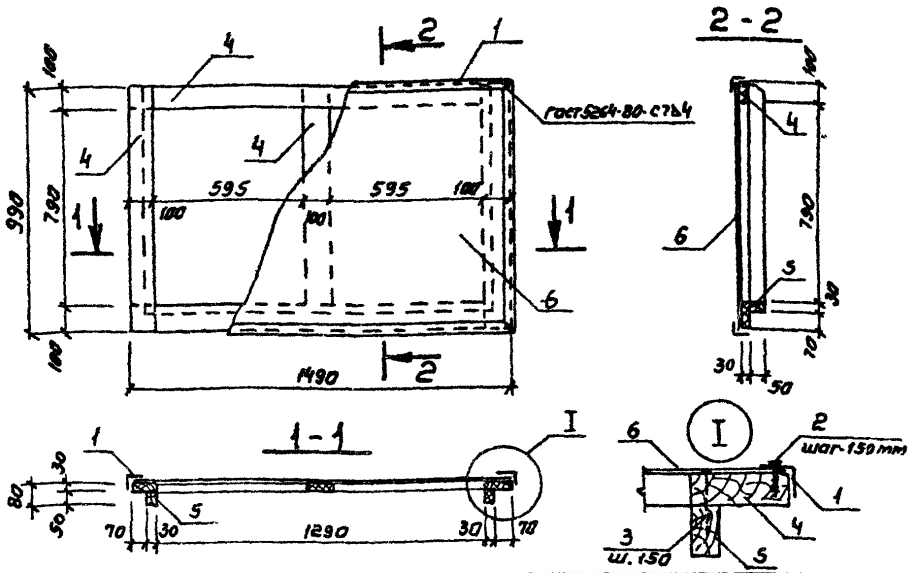

Формат	Зона	Поз	Обозначение	Наименование	Кол	Примеч.
				Детали		
Б4		1	902-2-384.85 - КЖИ. КЕ1.1	Уголок $\frac{32\times32\times4\ \text{ГОСТ}\ 8509-72*}{\text{Ст3 ГОСТ}\ 535-79}$ ℓ=5000	1	9.55 кг
				Стандартные изделия		
		2		Шуруп 1-4х30 ГОСТ 1144-80	35	0.03 кг
		3		Гвозди Л 3.0х60 ГОСТ 4028-63	33	0.01 кг
				Материалы		
		4		Бруски 30х100 ГОСТ 8486-66	0.017	$м^3$
		5		Бруски 30х50 ГОСТ 8486-66	0.005	$м^3$
		6		Пленка ПВП толщ 3мм ТУ6-05-1313-75	1.5	$м^2$

1. Деревянные элементы пропитать феноло-формальдегидной смолой ГОСТ 20907-75
2. Металлические детали окрасить за 2 раза масляной краской ГОСТ 8292-75* по грунтовке ГФ-021 20

Привязан

Инв. №

Взам. инв. №

Подпись и дата

Инв. № подл.

Нормконт.	Лебедева	
Исполнит.	Гнатузов	
Гл. спец.	Гонтионов	
Рук. гр.	Лебедева	
Гл. спец.	Гонтионов	
Нач. отд.	Пилатов	

ТП 902-2-384.85 - КЖИ. КЕ1

Крышка КЕ1 для емкости РЕ1

Стадия	Масса	Масштаб
РП		1:20
Лист	Листов 1	

Госстрой СССР
СОЮЗВОДОКАНАЛПРОЕКТ
г. Москва

gost.e-ecolog.ru