ТИПОВОЙ ПРОЕКТ

902-3-34.84

# УСТАНОВКИ БИОЛОГИЧЕСКОЙ ОЧИСТКИ СТОЧНЫХ ВОД ЗАВОДСКОГО ИЗГОТОВЛЕНИЯ С НЕМЕТАЛЛИЧЕСКИМИ ЕМКОСТЯМИ ПРОИЗВОДИТЕЛЬНОСТЬЮ 50, 100 м³/сутки

АЛЬБОМ III

Строительные изделия

19701-03

gost.e-ecolog.ru

Отпечатано
в Новосибирском филиале ЦИТП
630064 г.Новосибирск, пр.Карла Маркса 1
Выдано в печать 13.11 1984г.
Заказ Т-2197 Тираж 412

# ТИПОВОЙ ПРОЕКТ

# 902-3-34.84

# УСТАНОВКИ БИОЛОГИЧЕСКОЙ ОЧИСТКИ СТОЧНЫХ ВОД ЗАВОДСКОГО ИЗГОТОВЛЕНИЯ С НЕМЕТАЛЛИЧЕСКИМИ ЕМКОСТЯМИ ПРОИЗВОДИТЕЛЬНОСТЬЮ 50, 100 м³/сутки

## СОСТАВ ПРОЕКТА


| | |
|---|---|
| Альбом I | Пояснительная записка |
| Альбом II | Технологическая, строительная части, нестандартизированное оборудование |
| Альбом III | Строительные изделия |
| Альбом IV | Спецификация оборудования |
| Альбом V | Ведомости потребности в материалах |
| Альбом VI | Сметы |


## АЛЬБОМ III


Утвержден Госгражданстроем
Приказ №321 от 26 октября 1983 года
Введены в действие
ЦНИИЭП инженерного оборудования
Приказ № 34 от 27 марта 1984 г



Разработан
проектным институтом
ЦНИИЭП инженерного оборудования

Главный инженер института А. Кетаов
Главный инженер проекта Л. Будаева


Привязан

# Содержание альбома


| Обозначение | Наименование | Стр | Примеч. |
|---|---|---|---|
| ТП КЖИ К1 | Колодец (К1÷К6) | 3 | |
| К1 | Колодец (К1÷К6) | 4 | |
| К14 | Колодец (К14; К7; К8) | 5 | |
| К14СВ | Колодец (К14; К7; К8) | 6 | |
| К9 | Колодец (К9÷К13) | 7 | |
| К9СБ | Колодец (К9÷К13) | 8 | |
| КС1 | Кольца стеновое (КС 1; КС 4; КС 18) | 9 | |
| КС2 | Кольца стеновое (КС2; КС5; КС6; КС3, КС10, КС12) | 10 | |
| КС24 | Кольца стеновое (КС24; КС7; КС25) | 11 | |
| КС9 | Кольца стеновое (КС9, КС17) | 12 | |
| КС11 | Кольца стеновое КС20 | 13 | |
| КС13 | Кольца стеновое КС13 | 14 | |
| КС16 | Кольца стеновое (КС15; КС8) | 15 | |
| | | | |

| Обозначение | Наименование | Стр. | Примечан |
|---|---|---|---|
| ТП КЖИ КС19 | Кольца стеновое (КС19; КС15) | 16 | |
| КС22 | Кольца стеновое (КС22; КС14; КС23) | 17 | |
| ТБ1 | Тумба бетонная (ТБ1÷ТБ4) | 18 | |
| Щ1 | Щит (Щ1, Щ2) | 19 | |
| Щ3 | Щит (Щ3, Щ4) | 20 | |
| Щ5 | Щит струенопровляющий (Щ5; Щ6; Щ7) | 21 | |
| ПД1 | Плита днища ПД1 | 22 | |
| ПД2 | Плита днища ПД2 | | |
| ПД3 | Плита днища ПД3 | 23 | |
| МН5 | Изделие закладное МН5 | | |
| МН1 | Патрубок (МН1, МН2, МН6÷МН8) | 24 | |
| МН3 | Изделие закладное МН3 | 25 | |
| МН4 | Изделие закладное МН4 | | |
| КС26 | Кольца стеновое КС26 | 26 | |


Инв.№ подл. | Подпись и дата | Взам. инв.№

Альбом III

Типовой проект 902-3-34.84

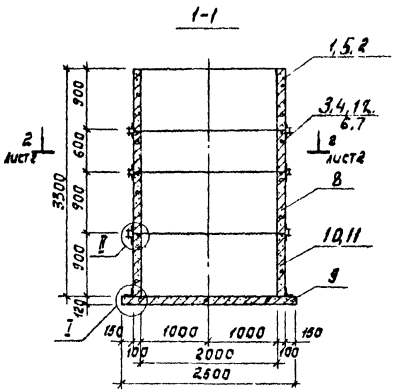


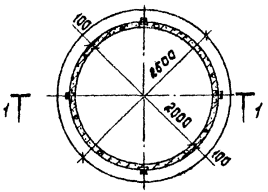


| Формат | Зона | Поз. | Обозначение | Наименование | Количество – | 01 | 02 | 03 | 04 | 05 | Примечание |
|---|---|---|---|---|---|---|---|---|---|---|---|
| | | | | Документация | | | | | | | |
| | | | 3.900-3 вып.7 | Изделия для круглых колодцев | | | | | | | |
| | | | | Сборочные единицы | | | | | | | |
| | | 1 | ТП кжи. кс1 | Кольцо стеновое кс1 | — | — | 1 | — | — | 1 | |
| | | 2 | кс1-01 | Кольцо стеновое кс18 | 1 | — | — | — | — | — | |
| | | 3 | кс2 | Кольцо стеновое кс2 | 1 | — | 1 | — | — | — | |
| | | 4 | кс2-03 | Кольцо стеновое кс3 | — | 1 | — | — | — | — | |
| | | 5 | кс1-02 | Кольцо стеновое кс4 | — | 1 | — | 1 | 1 | — | |
| | | 6 | кс2-01 | Кольцо стеновое кс5 | — | — | — | 1 | — | — | |
| | | 7 | кс2-02 | Кольцо стеновое кс6 | — | — | — | — | 1 | — | |
| | | 8 | кс24-01 | Кольцо стеновое кс7 | 1 | 1 | 1 | 1 | 1 | 1 | |
| | | 9 | ПД1 | Плита днища ПД1 | 1 | 1 | 1 | 1 | 1 | 1 | |
| | | 10 | кс24 | Кольцо стеновое кс24 | 1 | 1 | 1 | 1 | — | — | |
| | | 11 | кс7-02 | Кольцо стеновое кс25 | — | — | — | — | 1 | 1 | |
| | | 12 | кс-26 | Кольцо стеновое кс26 | — | — | — | — | — | 1 | |
| | | | | Детали | | | | | | | |
| | | 13 | | Уголок $\frac{6-63\times63\times5\ ГОСТ\ 8509-72}{ВСТ3кп2-1\ ГОСТ\ 535-79\ \ell=50}$ | 28 | 28 | 28 | 28 | 28 | 28 | 0,24 кг |
| | | | | Стандартные изделия | | | | | | | |
| | | 14 | | Болт М6×25,58 ГОСТ 7796-70* | 12 | 12 | 12 | 12 | 12 | 12 | 0,02 кг |
| | | 15 | | Гайка М6,5 ГОСТ 5915-70* | 12 | 12 | 12 | 12 | 12 | 12 | 0,01 кг |
| | | 16 | | Шайба 2,6×2,01 ГОСТ 11371-78 | 12 | 12 | 12 | 12 | 12 | 12 | 0,01 кг |
| | | | | Материалы | | | | | | | |
| | | 17 | | Шнур гернита ф30 ТУ21-20-18-80 | 18,9 | 18,9 | 18,9 | 18,9 | 18,9 | 18,9 | пм |

| Обозначение | Марка | Масса, кг |
|---|---|---|
| ТП кжи. к1 | К1 | 6860 |
| -01 | К2 | 6860 |
| -02 | К3 | 6860 |
| -03 | К4 | 6860 |
| -04 | К5 | 6860 |
| -05 | К6 | 6860 |

Привязан

Инв. №

| | | |
|---|---|---|
| Пров. | Стронгин | |
| Ст. инж. | Курганова | |
| ГИП | Лоуцкер | |
| Гл. констр. | Шапиро | |
| Н. контр. | Лоуцкер | |
| Нач. отд. | Красавин | |

ТП 902-3-34.84 КЖИ. К1

Колодец (К1 ÷ К6)

| Стадия | Масса | Масштаб |
|---|---|---|
| Р | см. табл. | 1:50 |

Лист 1 Листов 2

ЦНИИЭП инженерного оборудования г. Москва

Инв. № подл. | Подп. и дата | Взам. инв. №

Копировал: Корецкая 19701-03 4 Формат А3

I лист
М1:10

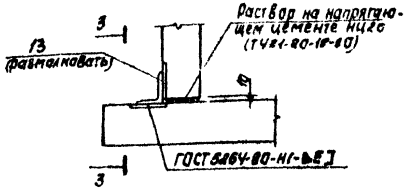


3-3

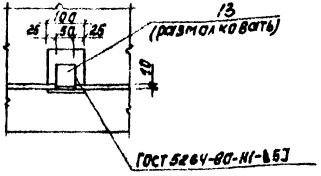


2-2

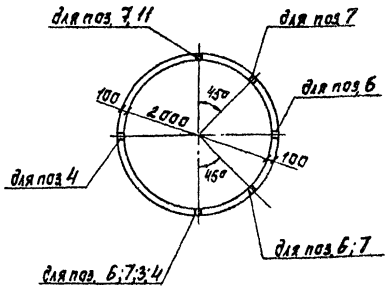


II лист
М1:10

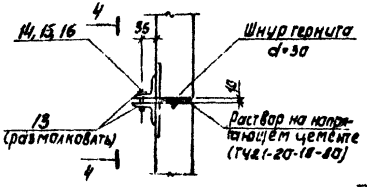


4-4

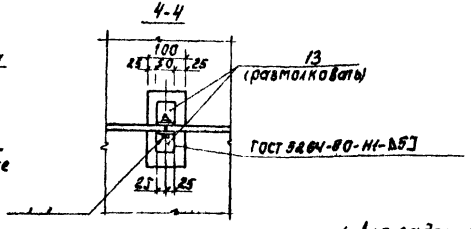


1. Для заделки стыков применять раствор на напрягающем цементе НЦ-20 (ТУ21-20-18-80) состава 1:1,5 (НЦ : песок) по массе при В/Ц=0,45.
2. Для обеспечения твердения и расширения НЦ открытые поверхности стыка должны периодически увлажняться поливкой водой или иным способом в течение 5-10 суток.

Типовой проект 902-3-34.84 Альбом III

Инв. № подл. | Подпись и дата | Взам. инв. №

Привязан

Инв. №

| | | | |
|---|---|---|---|
| Пров. | Стронгин | | |
| Ст. инж. | Курганова | | |
| ГИП | Лоцкер | | |
| Гл. конст. | Шадиро | | |
| Н. контр. | Лоцкер | | |
| Нач. отд. | Красавин | | |

ТП 902-3-34.84 КНИ К1

Колодец (К1÷К6)

| Стадия | Лист | Листов |
|---|---|---|
| Р | 2 | |

ЦНИИЭП инженерного оборудования г. Москва

Копировал: Корецкая 19701-03 5 Формат А3

| Формат | Зона | Поз. | Обозначение | Наименование | Количество | | | | Примечание |
|---|---|---|---|---|---|---|---|---|---|
| | | | | | — | 01 | 02 | | |
| | | | | Документация | | | | | |
| | | | ТП КЖИ.К14СБ | Сборочный чертеж | | | | | |
| | | | | Сборочные единицы | | | | | |
| 12 | | 1 | КС16-01 | Кольцо стеновое КС8 | 1 | — | — | | |
| 12 | | 2 | ПД2 | Плита днища ПД2 | 1 | — | — | | |
| 12 | | 3 | КС20 | Кольцо стеновое КС20 | — | 1 | — | | |
| 12 | | 4 | КС19-01 | Кольцо стеновое КС15 | — | 1 | — | | |
| 12 | | 5 | ПД3 | Плита днища ПД3 | — | 1 | 1 | | |
| 12 | | 6 | КС22 | Кольцо стеновое КС22 | — | — | 1 | | |
| 12 | | 7 | КС22-01 | Кольцо стеновое КС14 | — | — | 1 | — | |
| 12 | | 8 | КС16 | Кольцо стеновое КС16 | 1 | — | — | | |
| | | | | Детали | | | | | |
| БЧ | | 9 | ТП КЖИ.К14.1 | Уголок $\frac{6-63\times4\ 3\ 6\ \text{ГОСТ}\ 8509-72}{8\text{Ст}3\text{кп2-1}\ \text{ГОСТ}\ 535-79}$ $\ell=50$ | 12 | 12 | 12 | | |
| | | | | Стандартные изделия | | | | | |
| | | 10 | | Болт М6х25.58 ГОСТ 7796-70* | 4 | 4 | 4 | | |
| | | 11 | | Гайка М6,5 ГОСТ 5915-70* | 4 | 4 | 4 | | |
| | | 12 | | Шайба 2.6х2.01 ГОСТ 11371-78 | 4 | 4 | 4 | | |
| | | | | Материалы ТУ21-20-18-80 | | | | | |
| БЧ | | 13 | | Шнур гернита ф30 | 5,3 | 3,4 | 1,6 | | ПМ |

Привязан

Инв.№

| | | | |
|---|---|---|---|
| Пров. | Лоучкер | | |
| Ст. инж. | Курганова | | |
| ГИП | Лоучкер | | |
| Гл. конст. | Шапиро | | |
| Н. контр. | Лоучкер | | |
| Нач. отд. | Красавин | | |

ТП 902-3-34.84 КЖИ, К14

Колодец (К14, К7, К8)

| Стадия | Масса | Масштаб |
|---|---|---|
| Р | | |
| Лист 1 | Листов 2 | |

ЦНИИЭП инженерного оборудования г. Москва

Копировал: Корецкая 19701 03 6 Формат А3

Альбом III

Типовой проект 902-3-34.84

Инв. № подл. | Подпись и дата | Взам. инв. №

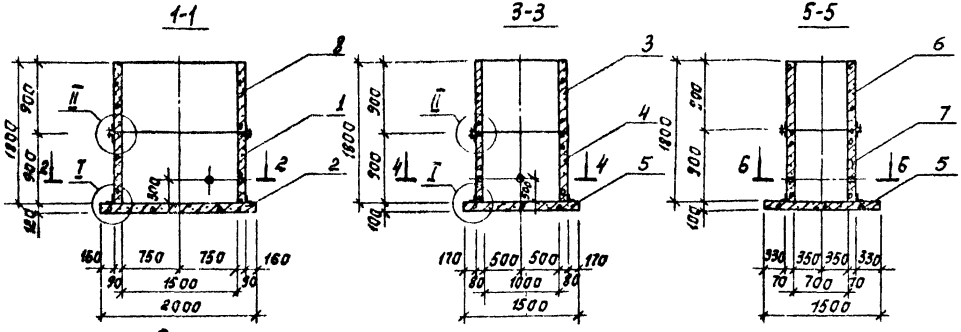


Рис.1 Рис.2 Рис.3

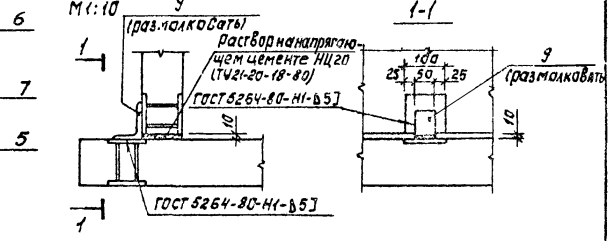


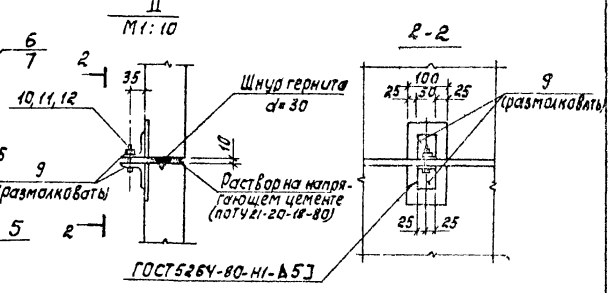


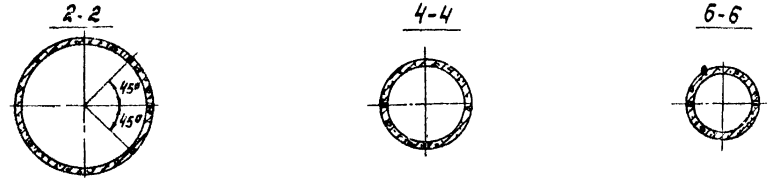


1. Для заделки стыков применять раствор на напрягающем цементе нц-20 (ТУ21-20-18-80) состава 1:1,5 (НЦ: песок) по массе при В/Ц=0,45
2. Для обеспечения твердения и расширения НЦ открытые поверхности стыка должны периодически увлажняться поливкой водой или иным способом в течение 5-10 суток.

| Обозначение | Марка | Рис. | Масса, кг |
|---|---|---|---|
| ТП КЖИ | К14 | 1 | 2940 |
| 01 | К7 | 2 | 1640 |
| 02 | К8 | 3 | 1200 |

Привязан

Инв.№

| | | |
|---|---|---|
| Разраб. | Строгин | |
| Ст.инж. | Курганова | |
| ГИП | Лоучкер | |
| Гл.конст. | Шапиро | |
| Н.контр. | Лоучкер | |
| Нач.отд. | Красавин | |

ТП 902-3-34.84 КЖИ К14-Сб

Колодец (К14; К7; К8)

| Стадия | Лист | Листов |
|---|---|---|
| Р | 2 | |

ЦИИНЭП инженерного оборудования г. Москва

Копировал: Корецкая 19701-03 7 Формат А3

Альбом III

Типовой проект 902-3-34.84

| Формат | Зона | Позиц. | Обозначение | Наименование | Количество | | | | | Примечание |
|---|---|---|---|---|---|---|---|---|---|---|
| | | | | | – | 01 | 02 | 03 | 04 | |
| | | | | Документация | | | | | | |
| | | | ТП -КЖИ. КЗ.С6 | сборочный чертеж | | | | | | |
| | | | | Сборочные единицы | | | | | | |
| 12 | | 1 | ТП -КЖИ. КС22 | Кольцо стеновое КС22 | — | — | — | — | 1 | |
| 12 | | 2 | КС7 | Кольцо стеновое КС7 | 1 | 1 | — | — | — | |
| 12 | | 3 | ПД1 | Плита днища ПД1 | 1 | 1 | — | — | — | |
| 12 | | 4 | КС9 | Кольцо стеновое КС9 | — | — | 1 | — | — | |
| 12 | | 5 | ПД2 | Плита днища ПД2 | — | — | 1 | — | — | |
| 12 | | 6 | ТБ3 | Тумба бетонная ТБ3 | — | — | — | 1 | — | |
| 12 | | 7 | ПД3 | Плита днища ПД3 | — | — | — | 1 | 1 | |
| 12 | | 8 | КС13 | Кольцо стеновое КС13 | — | — | — | — | 1 | |
| 12 | | 9 | КС1 | Кольцо стеновое КС1 | 1 | 1 | — | — | — | |
| 12 | | 10 | КС2-04 | Кольцо стеновое КС10 | 1 | — | — | — | — | |
| 12 | | 11 | КС2-05 | Кольцо стеновое КС12 | — | 1 | — | — | — | |
| 12 | | 12 | ТБ1 | Тумба бетонная ТБ1 | 1 | 1 | — | — | — | |
| 12 | | 13 | КС16 | Кольцо стеновое КС16 | — | — | 1 | — | — | |
| 12 | | 14 | КС9-01 | Кольцо стеновое КС17 | — | — | 1 | — | — | |
| 12 | | 15 | ТБ1-03 | Тумба бетонная ТБ4 | — | — | — | — | 1 | |
| 12 | | 16 | ТБ1-01 | Тумба бетонная ТБ2 | — | — | 1 | — | — | |
| 12 | | 17 | КС19 | Кольцо стеновое КС19 | — | — | — | 1 | — | |
| 12 | | 18 | КС11-01 | Кольцо стеновое КС20 | — | — | — | 1 | — | |
| 12 | | 19 | КС22-02 | Кольцо стеновое КС23 | — | — | — | 1 | 1 | |
| | | | | | — | — | — | 1 | — | |
| | | | | Детали | | | | | | |
| БЧ | | 20 | ТП КЖИ.К9.1 | Уголок 6-63х63х5 ГОСТ 8509-72 / ВСТ3кп2-1 ГОСТ 535-79 ℓ=50 | 28 | 28 | 28 | 28 | 28 | |
| | | | | Стандартные изделия | | | | | | |
| | | 21 | | Болт М6х25.58 ГОСТ 7796-70* | 12 | 12 | 12 | 12 | 12 | |
| | | 22 | | Гайка М6.5 ГОСТ 5915-70* | 12 | 12 | 12 | 12 | 12 | |
| | | 23 | | Шайба 26х2.01 ГОСТ 11371-78 | 12 | 12 | 12 | 12 | 12 | |
| | | | | Материалы | | | | | | |
| БЧ | | 24 | | Шнур гернита Ф30 ТУ21-20-15-80 | 18.9 | 18.9 | 15.9 | 10.2 | 7.5 | п.м |

Инв.№ подл. | Подпись и дата | Взам. инв. №

Привязан

Инв.№

| | | |
|---|---|---|
| Проверил | Строгин | |
| Ст. инж. | Курганова | |
| ГИП | Лоуцкер | |
| Гл. констр. | Шапиро | |
| Н. контр. | Лоуцкер | |
| Нач. отд. | Красавин | |

ТП 902-3-34.84 -КЖИ. К9

Колодец (К9 ÷ К13)

| Стадия | Масса | Масштаб |
|---|---|---|
| Р | | |
| Лист 1 | Листов 2 | |

ЦНИИЭП инженерного оборудования г. Москва

Копировал Антипова 19701-03 8 Формат А3

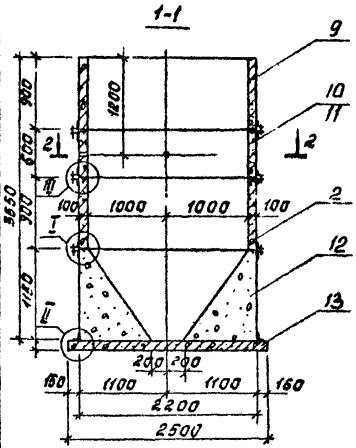


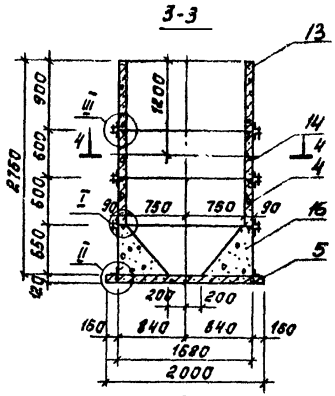


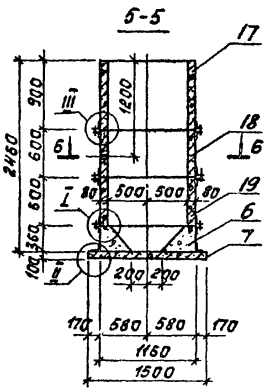


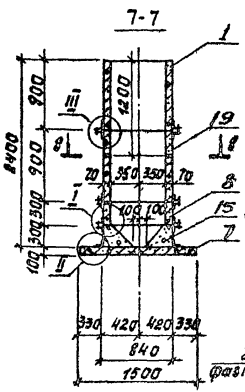


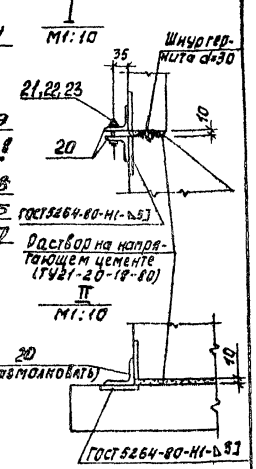


Рис.1

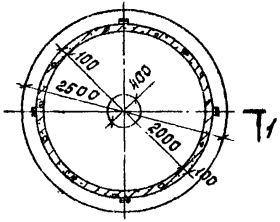


Рис.2

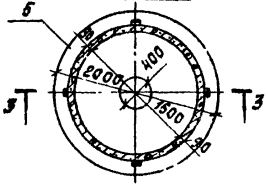


Рис.3

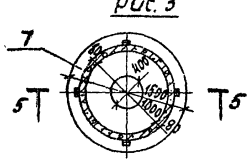


Рис.4

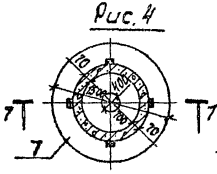


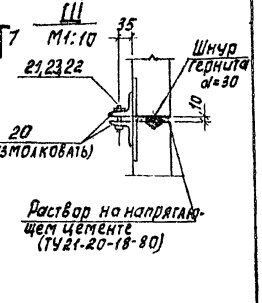


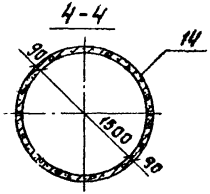


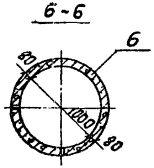


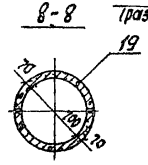


2-2

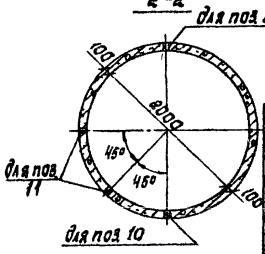


| Обозначение | | Марка | Рис. | Масса | |
|---|---|---|---|---|---|
| ТП | КЖЦК9 | К9 | 1 | 12302 | Привязан |
| | -01 | К10 | 1 | 12302 | |
| | -02 | К11 | 2 | 5685 | |
| | -03 | К12 | 3 | 2440 | |
| | -04 | К13 | 4 | 1605 | Инв. № |

| | | |
|---|---|---|
| Пров. | Лоуцкер | |
| Ст. инж. | Курганова | |
| ГИП | Лоуцкер | |
| Гл. конст. | Шапиро | |
| Н. контр. | Лоуцкер | |
| Нач. отд. | Красавин | |

ТП 902-3-34.84 – КЖИ К9 СБ

Колодец (К9 ÷ К13)

| Стадия | Лист | Листов |
|---|---|---|
| Р | 2 | |

ЦНИИЭП инженерного оборудования г. Москва

Копиров. Кирецкая

19701-03 9 Формат А3

Инв. № подл. | Подпись и дата | Взам. инв. №

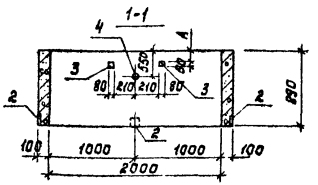


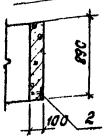


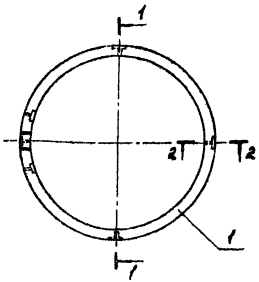


| Формат | Зона | Поз. | Обозначение | Наименование | Кол. | Примечание |
|---|---|---|---|---|---|---|
| | | | | Документация | | |
| | | | 3.900-3 Вып.7 | Изделия для круглых колодцев | | |
| | | | | Сборочные единицы | | |
| – | | 1 | 3.900-3 Вып.7 | Кольцо стеновое КЦ-20-9 | 1 | |
| 11 | | 2 | ТП кжи. мн3 | Изделие закладное МН3 | 4 | |
| | | | | Переменные данные для исполнений | | |
| | | | | ТП кжи кс1-01 | | |
| | | | | Сборочные единицы | | |
| 11 | | 3 | ТП кжи. мн4 | Изделие закладное МН4 | 2 | |
| | | | | ТП кжи кс1-02 | | |
| | | | | Сборочные единицы | | |
| 11 | | 3 | ТП кжи. мн4 | Изделие закладное МН4 | 2 | |
| 11 | | 4 | ТП кжи. мн1 | Патрубок МН2 | 1 | |

1. Кольца стеновые КС1, КС4, КС18 отличаются от серийных наличием закладных деталей и устройством шпонки.
2. Арматуру колец, перерезаемую патрубками, отогнуть и приварить к корпусу патрубка.
3. Отверстия для скоб по серии 3.900-3 Вып.7 не предусматривать.

| Обозначение | Марка | $A_1$, мм |
|---|---|---|
| ТП кжи кс1 | кс1 | – |
| -01 | кс18 | 155 |
| -02 | кс4 | 655 |

Ведомость расхода стали на дополнительные закладные изделия на элемент, кг

| Марка элемента | Изделия закладные: Арматура кл. A-III, ГОСТ 5781-82, ф8 | Арматура кл. A-III, ГОСТ 5781-82, ф12 | Арматура кл. A-I, ГОСТ 5781-82, ф6 | Прокат марки Ст3 кп2, ГОСТ 103-76 | Прокат марки Ст3 кп2, ГОСТ 10704-76 трубы ф168×6 | Всего |
|---|---|---|---|---|---|---|
| кс1 | 0,32 | — | 2,0 | — | — | 2,35 |
| кс4 | 0,12 | — | 0,6 | — | — | 0,8 |
| кс18 | 0,2 | 0,49 | 0,6 | — | 2,01 | 3,3 |

Привязан

Инв. №

| | | |
|---|---|---|
| Пров. | Строгин | |
| Ст. инж. | Курганова | |
| ГИП | Лоуцкер | |
| Гл. констр. | Шапиро | |
| Н. контр. | Лоуцкер | |
| Нач. отд. | Красавин | |

ТП 902-3-34.84 – КЖИ КС1

Кольцо стеновое (КС1, КС4, КС18)

| Стадия | Масса | Масштаб |
|---|---|---|
| Р | 1,47т | 1:25 |

Лист | Листов 1

ЦНИИЭП инженерного оборудования г. Москва

Копировал: Корецкая 19701-03 10 Формат А3

Инв. № подл. | Подпись и дата | Взам. инв. №

Альбом III

Типовой проект 902-3-34.84

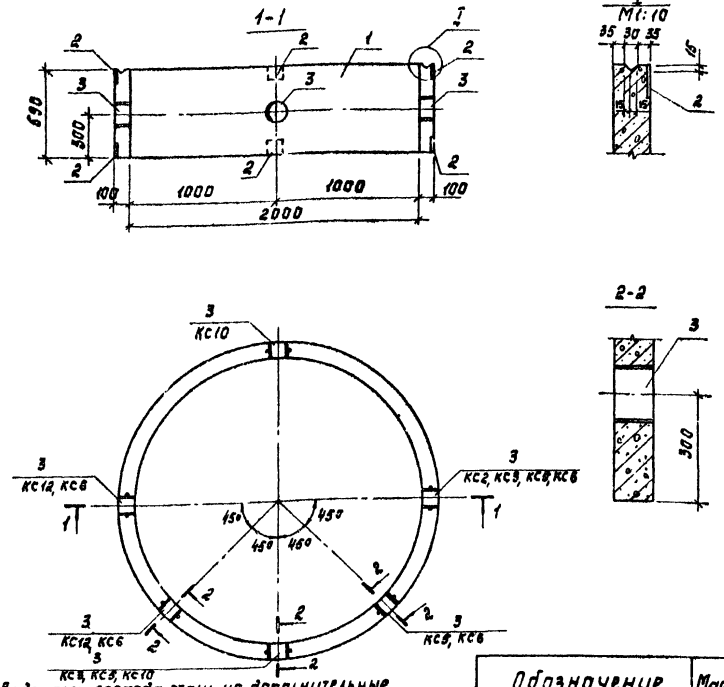


Ведомость расхода стали на дополнительные закладные изделия на элемент, КГ

| Марка элемента | Изделия закладные | | | | | Всего |
|---|---|---|---|---|---|---|
| | Арматура кл. | | Прокат марки | | | |
| | А-III | А-I | ВСт3 кп2 | | | |
| | ГОСТ 5781-82 | | ГОСТ 103-76 | | ГОСТ 10704-76 | |
| | ф8 | ф12 | +6 | | труба ф182х4,5 | |
| КС2 | 0,64 | 0,45 | 4,0 | | 1,63 | 4,64 |
| КС3 | 0,64 | 0,9 | 4,0 | | 3,26 | 8,35 |
| КС5 | 0,64 | 0,9 | 4,0 | | 3,26 | 8,90 |
| КС6 | 0,64 | 1,8 | 4,0 | | 6,52 | 12,96 |
| КС10 | 0,64 | 0,45 | 4,0 | | 1,63 | 6,72 |
| КС12 | 0,64 | 0,45 | 4,0 | | 1,63 | 6,72 |

| Обозначение | Марка |
|---|---|
| ТП -КЖИ. КС2 | КС2 |
| -01 | КС5 |
| -02 | КС6 |
| -03 | КС3 |
| -04 | КС10 |
| -05 | КС12 |

| Формат | Зона | Поз. | Обозначение | Наименование | Кол. | Примеч. |
|---|---|---|---|---|---|---|
| | | | | Документация | | |
| | | | 3.900-3 вып.7 | Изделия для круглых | | |
| | | | | колодцев | | |
| | | | | Сборочные единицы | | |
| 12 | | 1 | 3.900-3 вып.7 | Кольцо стеновое КЦ-20-5 | 1 | |
| 11 | | 2 | ТП -КЖИ. МН3 | Изделие закладное МН3 | 8 | |
| 11 | | 3 | ТП -КЖИ. МН1 | Патрубок МА1 | 1 | |
| | | | Переменные данные для исполнений | | | |
| | | | | ТП -КЖИ.КС2-01 | | |
| | | | | Сборочные единицы | | |
| 11 | | 3 | ТП -КЖИ.МН1 | Патрубок МН1 | 2 | |
| | | | | | | |
| | | | | ТП -КЖИ.КС2-02 | | |
| | | | | Сборочные единицы | | |
| 11 | | 3 | ТП КЖИ.МН1 | Изделие закладное МН1 | 3 | |
| | | | | | | |
| | | | | ТП -КЖИ.КС2-03 | | |
| | | | | Сборочные единицы | | |
| 11 | | 3 | ТП КЖИ.МН1 | Патрубок МН1 | 1 | |
| | | | | | | |
| | | | Различие исполнений ТП | -КЖИ.КС2-03, | | |
| | | | ТП КЖИ.КС2-04 и ТП | -КЖИ.КС2-05 | | |
| | | | см. на чертеже | | | |

1. Кольца стеновые КС2, КС5, КС6, КС3, КС10, КС12 отличаются от серийных наличием дополнительных закладных деталей и устройством шпонки.
2. Арматуру колец, перерезаемую патрубками, отогнуть и приварить к корпусу патрубка.
3. Отверстия для скоб по серии 3.900-3 вып.7 не предусматривать.

Привязан

Инв. №

| | | |
|---|---|---|
| Пров. | Стронгин | |
| Ст. инж. | Курганова | |
| ГИП | Лоуцкер | |
| Гл. конст. | Шапиро | |
| Н. контр. | Лоуцкер | |
| Нач. отд. | Красавин | |

ТП 902-3-34.84 —КЖИ КС2

Кольцо стеновое (КС2, КС5, КС6, КС3, КС10, КС12)

| Стадия | Масса | Масштаб |
|---|---|---|
| Р | 980 | 1:25 |

Лист | Листов 1

ЦНИИЭП инженерного оборудования г. Москва

Инв. № подл. | Подп. и дата | Взам. инв. №

Копировал: Корецкая 19701-03 11 Формат А3

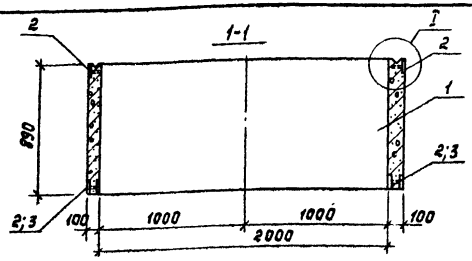


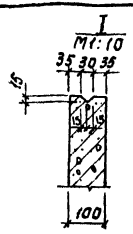


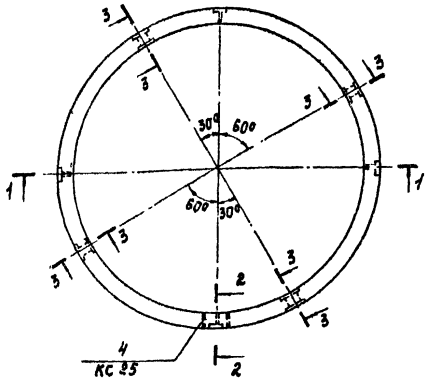


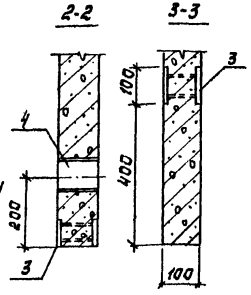


| Формат | Зона | Поз. | Обозначение | Наименование | Кол. | Примечание |
|---|---|---|---|---|---|---|
| | | | | Документация | | |
| | | | 3.900-3 вып.7 | Изделия для круглых колодцев | | |
| | | | — — | Сборочные единицы | | |
| 12 | | 1 | 3.900-3 вып.7 | Кольцо стеновое КЦ-20-9 | 1 | |
| | | | | Переменные данные для исполнений | | |
| | | | | ТП -КЖИ.КС24 | | |
| 11 | | 2 | ТП -КЖИ. МН3 | Изделие закладное МН3 | 4 | |
| 11 | | 3 | ТП -КЖИ. МН5 | Изделие закладное МН5 | 4 | |
| | | | | | | |
| | | | | ТП -КЖИ.КС24-01 | | |
| 11 | | 2 | ТП -КЖИ. МН3 | Изделие закладное МН3 | 8 | |
| | | | | | | |
| | | | | ТП -КЖИ.КС7-02 | | |
| | | | | Сборочные единицы | | |
| 11 | | 2 | ТП -КЖИ. МН3 | Изделие закладное МН3 | 4 | |
| 11 | | 3 | ТП -КЖИ. МН5 | Изделие закладное МН5 | 4 | |
| 11 | | 4 | ТП -КЖИ. МН1 | Патрубок МН1 | 1 | |

1. Кольца стеновые КС7, КС24 отличаются от серийных наличием дополнительных закладных деталей и устройством шпонки.
2. Отверстия для скоб по серии 3.900-3 вып.7 не предусматривать.

| Обозначение | Марка |
|---|---|
| ТП -КЖИ. КС24 | КС24 |
| -01 | КС7 |
| -02 | КС25 |

Ведомость расхода стали на дополнительные закладные изделия на элемент, КГ

| Марка элемента | Изделия закладные | | | | | Всего |
|---|---|---|---|---|---|---|
| | Арматура кл. | | Прокат марки | | | |
| | А-III | А-I | ВСт3 кп2 | | | |
| | ГОСТ 5781-82 | | ГОСТ 103-76 | | ГОСТ 10704-76 | |
| | ⌀8 | ⌀12 | ⌀6 | — | Труба ⌀168×4,5 | |
| КС7 | 1,76 | — | 8,0 | — | — | 9,76 |
| КС24 | 1,44 | — | 6,0 | — | — | 7,44 |
| КС25 | 1,44 | 0,45 | 6,0 | — | 1,63 | 9,52 |

Привязан

Инв. №

| | | |
|---|---|---|
| Пров. | Строгин | |
| Ст. инж. | Курганова | |
| ГИП | Лоцкер | |
| Гл. конст. | Шапиро | |
| Н. контр. | Лоцкер | |
| Нач. отд. | Красавин | |

ТП 902-3-34.84 -КЖИ.КС24

Кольцо стеновое (КС24; КС7; КС25)

| Стадия | Масса | Масштаб |
|---|---|---|
| Р | 1470 | 1:25 |

Лист | Листов 1

ЦНИИЭП инженерного оборудования г. Москва

Инв. № подл. | Подп. и дата | Взам. инв. №

Альбом III

Типовой проект 902-3-34.84

Копировал: Корецкая 19701-03 12 Формат А3

Альбом III

Типовой проект 902-3-34.84

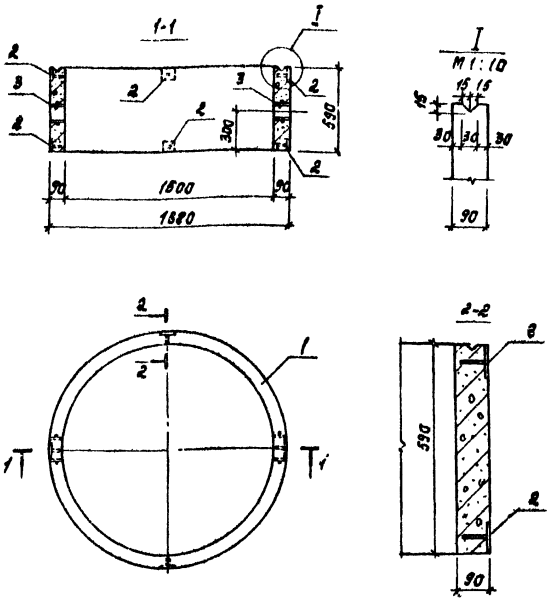


| Формат | Зона | Поз. | Обозначение | Наименование | Кол. | Примечание |
|---|---|---|---|---|---|---|
| | | | | Документация | | |
| | | | 3.900-3 Вып. 7 | Изделия для круглых | | |
| | | | | колодцев | | |
| | | | | Сборочные единицы | | |
| 12 | | 1 | 3.900-3 Вып. 7 | Кольцо стеновое кц-15-6 | 1 | |
| 11 | | 2 | ТП -кжи. мн3 | Изделие закладное мн3 | 8 | |
| | | | Переменные данные для исполнений | | | |
| | | | | ТП -кжи.кс13-01 | | |
| | | | | Сборочные единицы | | |
| 11 | | 3 | ТП -кжи. мн1 | Патрубок мн6 | 2 | |

1. Кольца стеновые кс9; кс17 отличаются от серийного наличием закладных деталей и устройством шпонки.
2. Арматуру колец, перерезаемую патрубками, отогнуть и приварить к корпусу патрубка.
3. Отверстия для скоб по серии 3.900-3 Вып. 7 не предусматривать.

| Обозначение | Марка |
|---|---|
| ТП -кжи.кс9 | кс9 |
| -01 | [illegible] |

Ведомость расхода стали на дополнительные закладные изделия на элемент, кг

| Марка элемента | Изделия закладные | | | | | Всего |
|---|---|---|---|---|---|---|
| | Арматура кл. | | Прокат марки | | | |
| | А-III | А-I | ВСт 3 кп2 | | | |
| | ГОСТ 5781-82 | | ГОСТ 103-76 | | ГОСТ 10704-76 | |
| | ф 8 | ф 12 | ф 6 | — | Труба 152×4,5 | |
| КС 9 | 0,64 | — | 4,0 | — | — | 4,64 |
| КС 17 | 0,64 | 0,9 | 4,0 | — | 2,94 | 8,48 |

Привязан

Инв. №

| | | |
|---|---|---|
| Пров. | Курганова | |
| Ст. инж. | Стронгин | |
| ГИП | Лоуцкер | |
| Гл. конст. | Шапиро | |
| Н. контр. | Лоуцкер | |
| Нач. отд. | Красавин | |

ТП 902-3-34.84 -кжи. кс9

Кольцо стеновое (кс9; кс17)

| Стадия | Масса | Масштаб |
|---|---|---|
| 0 | 665 | 25 |

Лист | Листов 1

ЦНИИЭП инженерного оборудования г. Москва

Копировал: Корецкая 19701-03 13 Формат [illegible]

Инв. № подл. | Подп. и дата | Взам. инв. №

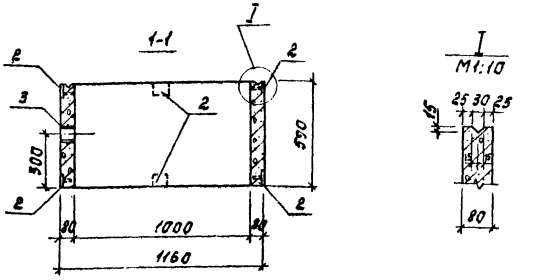


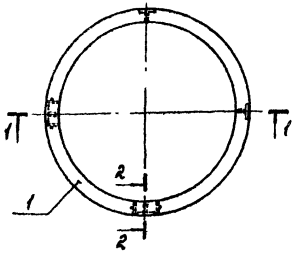


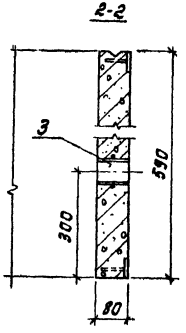


| Формат | Зона | Поз. | Обозначение | Наименование | Кол. | Примечание |
|---|---|---|---|---|---|---|
| | | | | Документация | | |
| | | | 3.900-3 Вып.7 | Изделия для круглых колодцев | | |
| | | | | Сборочные единицы | | |
| 12 | | 1 | 3.900-3 Вып.7 | Кольцо стеновое КЦ-10-6 | 1 | |
| 11 | | 2 | ТП —КЖИ.МН3 | Изделие закладное МН3 | 8 | |
| 11 | | 3 | ТП —КЖИ.МН1 | Патрубок МН1 | 2 | |

1. Кольцо стеновое КС20 отличается от серийного наличием закладных деталей и устройством шпонки.
2. Арматуру кольца перерезаемую патрубками отогнуть и приварить к корпусу патрубка.
3. Отверстия для скоб по серии 3.900-3 вып.7 не предусматривать.

Ведомость расхода стали на дополнительные закладные изделия на элемент, кг

| Марка элемента | Изделия закладные | | | | | Всего |
|---|---|---|---|---|---|---|
| | Арматура кл. | | Прокат марки | | | |
| | A-III | A-I | ВСт3 кп2 | | | |
| | ГОСТ 5781-82 | | ГОСТ 103-76 | | ГОСТ 10704-76 ГОСТ 82-70 | |
| | ф8 | ф12 | ▱6 | | | |
| КС20 | 0,64 | 0,9 | 4,00 | | 2,62 | 8,16 |

Привязан

Инв. №

| | | |
|---|---|---|
| Пров. | Куроганова | |
| Ст. инж. | Строгин | |
| Гип | Абучкер | |
| Гл. конст. | Шапиро | |
| Н. контр. | Абучкер | |
| Нач. отд. | Красавин | |

ТП 902-3-34.84 —КЖИ. КС20

Кольцо стеновое КС 20

| Стадия | Масса | Масштаб |
|---|---|---|
| Р | 400 | 1:20 |
| Лист | Листов 1 | |

ЦНИИЭП инженерного оборудования г. Москва

Копировал: Корецкая 19701-03 14 Формат А3

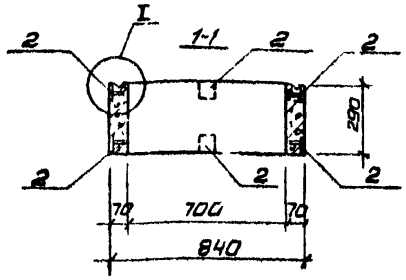


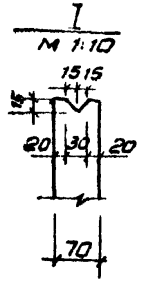


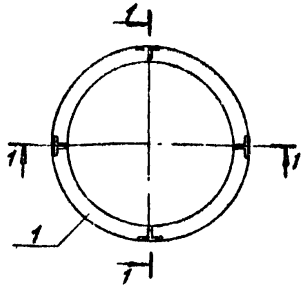


| Формат | Зона | Поз. | Обозначение | Наименование | Кол. | Примечание |
|---|---|---|---|---|---|---|
| | | | | Документация | | |
| | | | 3.900-3 Вып.7 | Изделия для круглых | | |
| | | | | колодцев | | |
| | | | | Сборочные единицы | | |
| 12 | | 1 | 3.900-3 Вып.7 | Кольцо стеновое КЦ7-3 | 1 | |
| 11 | | 2 | ТП -КЖН.МН3 | Изделие закладное МН3 | 8 | |

1. Кольцо стеновое КС13 отличается от серийного наличием закладных деталей и устройством шпанки
2. Арматуры кольца, перерезаемые патрубками, отогнуть и приварить к корпусу патрубка.
3. Отверстия для скоб по серии 3.900-3 Вып.7 не предусматривать.

| Обозначение | Марка |
|---|---|
| ТП -КЖН.КС13 | КС13 |

Ведомость расхода стали на дополнительные закладные изделия на элемент, кг

| Марка элемента | Изделия закладные | | | | | Всего |
|---|---|---|---|---|---|---|
| | Арматура кл. А-III | | Прокат марки ВСт3кп2 | | | |
| | ГОСТ 5781-82 | | ГОСТ 103-76 | | | |
| | Ф8 | — | +6 | — | — | |
| КС 13 | 0.64 | — | 4.0 | — | — | 4.64 |

Взам. инв. № | Подпись и дата | Инв. № подл.

Привязан

Инв. №

| | | |
|---|---|---|
| Провер. | Курганова | |
| Ст. инж. | Строкгин | |
| ГИП | Лоуцкер | |
| Гл. конст. | Шапиро | |
| Н. контр. | Лоуцкер | |
| Нач. отд. | Красавин | |

ТП 902-3-34.84 —КЖИ. КС13

Кольцо стеновое КС 13.

| Стадия | Масса | Масштаб |
|---|---|---|
| Р | 130 | 1:20 |
| Лист | Листов 1 | |

ЦНИИЭП инженерного оборудования г. Москва

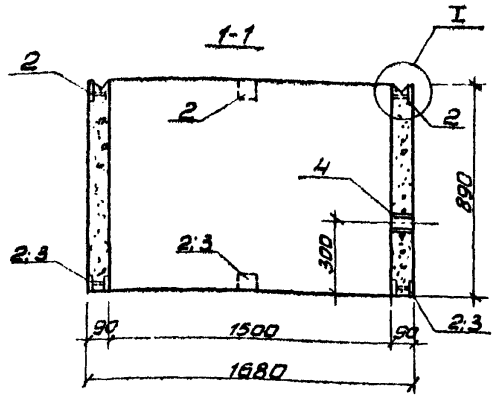


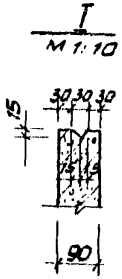


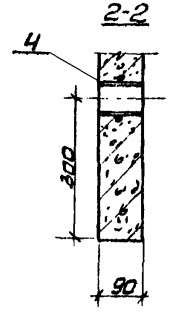


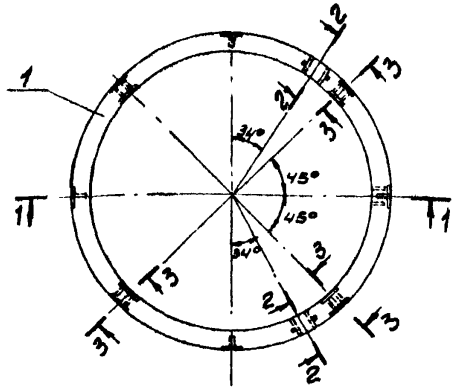


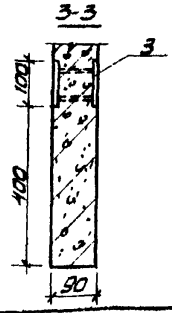


| Формат | Зона | Поз. | Обозначение | Наименование | Кол. | Примечание |
|---|---|---|---|---|---|---|
| | | | — — | Документация | | |
| | | | 3.900-3 Вып.7 | Изделия для круглых | | |
| | | | | колодцев | | |
| | | | | Сборочные единицы | | |
| 12 | | 1 | 3.900-3 Вып.7 | кольцо стеновое КЦ-15-9 | 1 | |
| | | | | | | |
| | | | Переменные данные для исполнений | | | |
| | | | | ТП -КЖИ.КС16 | | |
| | | | | Сборочные единицы | | |
| 11 | | 2 | ТП -КЖИ МН3 | Изделие закладное МН3 | 8 | |
| | | | | ТП -КЖИ.КС16-01 | | |
| | | | | Сборочные единицы | | |
| 11 | | 2 | ТП -КЖИ МН3 | Изделие закладное МН3 | 4 | |
| 11 | | 3 | ТП -КЖИ МН5 | Изделие закладное МН5 | 8 | |
| 11 | | 4 | ТП -КЖИ МН1 | Патрубок МН6 | 3 | |

1. Кольца стеновые КС16; КС8 отличаются от серийного наличием закладных деталей и устройством шпонки.
2. Арматуру колец, перерезаемую патрубками, отогнуть и приварить к корпусу патрубка.
3. Отверстия для скоб по серии 3.900-3 вып.7 не предусматривать.

| Обозначение | Марка |
|---|---|
| ТП -КЖИ. КС 16 | КС16 |
| -01 | КС 8 |

**Ведомость расхода стали на дополнительные закладные изделия на элемент, кг**

| Марка элемента | Изделия закладные | | | | | Всего |
|---|---|---|---|---|---|---|
| | Арматура кл. | | Прокат марки | | | |
| | А-III | А-I | ВСт3 кп2 | | | |
| | ГОСТ 5781-82 | | ГОСТ 103-76 | | ГОСТ 10704-76 | |
| | Ф8 | Ф12 | t=6 | — | труба Ф152×4.5 | |
| КС 16 | 0.64 | — | 4.0 | — | — | 4.64 |
| КС 8 | 2.60 | 1.35 | 6.0 | | 4.41 | 14.36 |

Привязан

Инв №

| | | |
|---|---|---|
| Проверил | Курганова | |
| Ст. инж. | Строкгин | |
| ГИП | Лоуцкер | |
| Гл. конст. | Шапиро | |
| Н. контр. | Лоуцкер | |
| Нач. отд. | Красавин | |

ТП 902-3-34.84 -КЖИ КС16

Кольцо стеновое (КС16; КС8)

| Стадия | Масса | Масштаб |
|---|---|---|
| Р | 1.0т | 1:25 |
| Лист | Листов 1 | |

ЦНИИЭП инженерного оборудования г. Москва

Инв № подл. | Подпись и дата | Взам. инв №

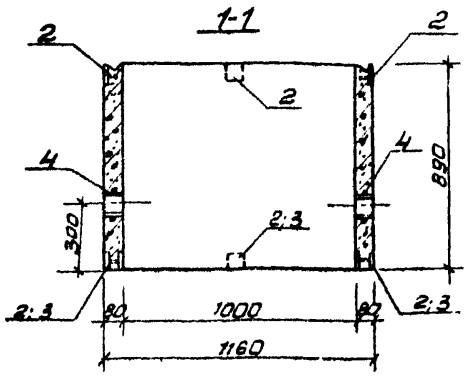


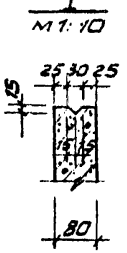


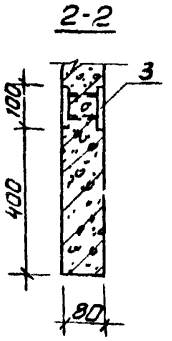


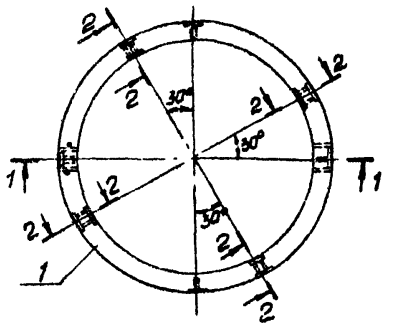


| Формат | Зона | Поз. | Обозначение | Наименование | Кол. | Примечание |
|---|---|---|---|---|---|---|
| | | | | Документация | | |
| | | | 3.900-3 Вып.7 | Изделия для круглых колодцев | | |
| | | | | Сборочные единицы | | |
| 12 | | 1 | 3.900-3 Вып.7 | Кольцо стеновое КЦ-10-9 | 1 | |
| | | | | | | |
| | | 1 | Переменные данные для исполнений | | | |
| | | | | ТП -КЖН КС19 | | |
| | | | | Сборочные единицы | | |
| 11 | | 2 | ТП -КЖИ. МН3 | Изделие закладное МН3 | 8 | |
| | | | | ТП -КЖН. КС19-01 | | |
| | | | | Сборочные единицы | | |
| 11 | | 2 | ТП -КЖИ МН3 | Изделие закладное МН3 | 4 | |
| 11 | | 3 | ТП -КЖН МН5 | Изделие закладное МН5 | 8 | |
| 11 | | 4 | ТП -КЖН МН1 | Патрубок МН7 | 2 | |

1. Кольца стеновые КС19; КС15 отличаются от серийного наличием закладных деталей и устройством шпонки.
2. Арматуру колец, перерезаемую патрубками, отогнуть и приварить к корпусу патрубка.
3. Отверстия для скоб по серии 3.900-3 Вып.7 не предусматривать.

| Обозначение | Марка |
|---|---|
| ТП -КЖН. КС19 | КС19 |
| -01 | КС15 |

Ведомость расхода стали на дополнительные закладные изделия на элемент, кг.

| Марка элемента | Изделия закладные | | | | | Всего |
|---|---|---|---|---|---|---|
| | Арматура кл. | | Прокат марки | | | |
| | A-III | A-I | ВСт3 кп2 | | | |
| | ГОСТ 5781-82 | | ГОСТ 103-76 | | ГОСТ 10704-76 труба ф152×4.5 | |
| | ф8 | ф12 | ▱6 | | | |
| КС 19 | 0.64 | | 4.0 | | | 4.64 |
| КС 15 | 2.56 | 0.9 | 6.0 | | 2.62 | 12.08 |

Привязан

Инв.№

| | | | |
|---|---|---|---|
| Проверил | Курганова | | |
| Ст. инж. | Строгин | | |
| ГИП | Лоицкер | | |
| Гл. конст. | Шапиро | | |
| Н. контр. | Лоицкер | | |
| Нач. отд. | Красавин | | |

ТП 902-3-34.84 -КЖИ, КС19

Кольцо стеновое (КС19; КС15)

| Стадия | Масса | Масштаб |
|---|---|---|
| Р | 600 | 1:20 |
| Лист | Листов 1 | |

ЦНИИЭП инженерного оборудования г. Москва



Копировал Антипова

Формат А4

Инв.№ подл. | Подпись и дата | Взам. инв.№

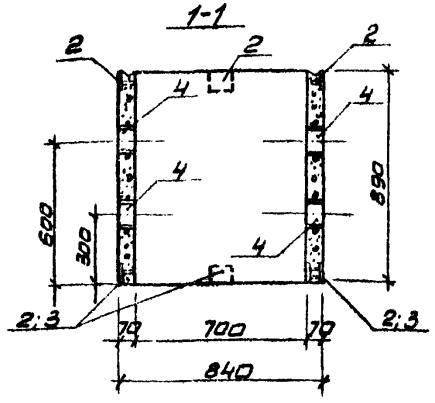


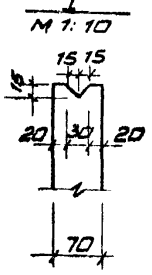


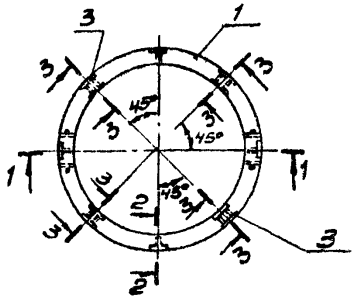


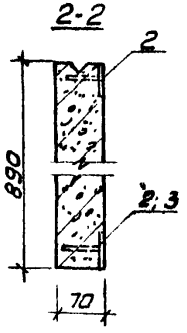


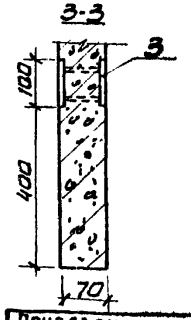


| Формат | Зона | Поз. | Обозначение | Наименование | Кол. | Примечание |
|---|---|---|---|---|---|---|
| | | | | Документация | | |
| | | | 3.900-3 Вып.7 | Изделия для круглых | | |
| | | | | колодцев | | |
| | | | | Сборочные единицы | | |
| 12 | | 1 | 3.900-3 Вып.7 | Кольцо стеновое КЦ-15-9 | 1 | |
| | | | | Переменные данные для исполнений | | |
| | | | | ТП -КЖН. КС 22 | | |
| | | | | Сборочные единицы | | |
| 11 | | 2 | ТП -КЖН МН3 | Изделие закладное МН3 | 8 | |
| | | | | ТП -КЖИ. КС22-01 | | |
| | | | | Сборочные единицы | | |
| 11 | | 2 | ТП -КЖИ МН3 | Изделие закладное МН3 | 4 | |
| 11 | | 3 | ТП -КЖН МН5 | Изделие закладное МН5 | 8 | |
| 11 | | 4 | ТП -КЖН МН1 | Патрубок МН8 | 2 | |
| | | | | ТП -КЖН. КС22-02 | | |
| | | | | Сборочные единицы | | |
| 11 | | 2 | ТП -КЖИ МН3 | Изделие закладное МН3 | 8 | |
| 11 | | 4 | ТП -КЖИ МН1 | Патрубок МН8 | 2 | |

1. Кольца стеновые КС 22, КС-14, КС23 отличаются от серийных наличием закладных деталей и устройством шпонки.
2. Арматуру колец, перерезаемую патрубками отогнуть и приварить к корпусу патрубка.
3. Отверстия для скоб по серии 3.900-3 вып.7 не предусматривать.

| Обозначение | Марка |
|---|---|
| ТП -КЖН КС 22 | КС22 |
| -01 | КС14 |
| -02 | КС23 |

Ведомость расхода стали на дополнительные закладные изделия, на элемент, кг

| Марка элемента | Изделия закладные | | | | | Всего |
|---|---|---|---|---|---|---|
| | Арматура кл. | | Прокат марки | | | |
| | А-III | А-I | ВСт3 кп2 | | | |
| | ГОСТ 5781-82 | | ГОСТ 103-76 | | ГОСТ 10704-76 | |
| | Ф8 | Ф12 | Ф6 | — | Труба Ф152х4,5 | |
| КС 22 | 0.64 | — | 4.0 | — | — | 4.64 |
| КС 14 | 2.56 | 0.9 | 6.0 | — | 2.28 | 11.74 |
| КС 23 | 0.64 | 0.9 | 4.0 | — | 2.28 | 7.82 |

Привязан

Инв. №

| | | |
|---|---|---|
| Проверил | Курганова | |
| Ст. инж. | Строгин | |
| ГИП | Лоуцкер | |
| Гл. конст. | Шапиро | |
| Н. контр. | Лоуцкер | |
| Нач. отд | Красавин | |

ТП 902-3-34.84 -КЖИ КС22

Кольцо стеновое (КС22; КС14; КС 23)

| Стадия | Масса | Масштаб |
|---|---|---|
| Р | 380 | 1:20 |
| Лист | Листов 1 | |

ЦНИИЭП инженерного оборудования г. Москва

Инв. № подл. | Подпись и дата | Взам. инв. №

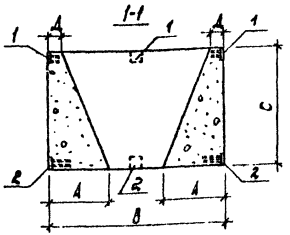


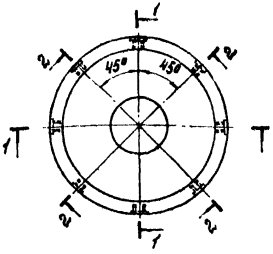


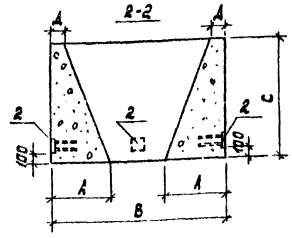


| Обозначение | Марка | Размеры, мм A | B | C | Д | Масса, кг |
|---|---|---|---|---|---|---|
| ТП —КЖИ. ТБ1 | ТБ1 | 900 | 2200 | 1150 | 100 | 6912 |
| -01 | ТБ2 | 640 | 1680 | 650 | 90 | 2325 |
| -02 | ТБ3 | 380 | 1160 | 360 | 80 | 600 |
| -03 | ТБ4 | 320 | 840 | 300 | 70 | 275 |

Ведомость расхода стали на элемент, кг

| Марка элемента | Изделия закладные: Арматура кл. А-III ГОСТ 5781-82 ф8 | | Прокат марки ВСт3кп2 ГОСТ 103-76 ф6 | ф8 | Всего |
|---|---|---|---|---|---|
| ТБ1 | 0,42 | | 6,0 | 3,2 | 9,62 |
| ТБ2 | 0,42 | | 6,0 | 3,2 | 9,62 |
| ТБ3 | 0,42 | | 6,0 | 3,2 | 9,62 |
| ТБ4 | 0,42 | | 6,0 | 3,2 | 9,62 |

| Формат | Зона | Поз. | Обозначение | Наименование | Кол. | Примечание |
|---|---|---|---|---|---|---|
| | | | | ТП —КЖИ. ТБ1 | | |
| | | | | Сборочные единицы | | |
| 11 | | 1 | ТП —КЖИ. МН3 | Изделие закладное МН3 | 4 | |
| – | | 2 | 1.400-15. В1. 120-05 | Изделие закладное МН105-6 | 8 | |
| | | | | Материалы | | |
| | | | | Бетон М200, Мрз150, В4 | 2,88 | м³ |
| | | | | ТП —КЖИ. ТБ1-01 | | |
| | | | | Сборочные единицы | | |
| 11 | | 1 | ТП —КЖИ. МН3 | Изделие закладное МН3 | 4 | |
| – | | 2 | 1.400-15. В1. 120-05 | Изделие закладное МН105-6 | 8 | |
| | | | | Материалы | | |
| | | | | Бетон М200, Мрз150, В4 | 0,93 | м³ |
| | | | | ТП —КЖИ. ТБ1-02 | | |
| | | | | Сборочные единицы | | |
| 11 | | 1 | ТП —КЖИ. МН3 | Изделие закладное МН3 | 4 | |
| – | | 2 | 1.400-15. В1. 120-05 | Изделие закладное МН105-6 | 8 | |
| | | | | Материалы | | |
| | | | | Бетон М200, Мрз150, В4 | 0,24 | м³ |
| | | | | ТП —КЖИ. ТБ1-03 | | |
| | | | | Сборочные единицы | | |
| 11 | | 1 | ТП —КЖИ. МН3 | Изделие закладное МН3 | 4 | |
| – | | 2 | 1.400-15. В1. 120-05 | Изделие закладное МН105-6 | 8 | |
| | | | | Материалы | | |
| | | | | Бетон М200, Мрз150, В4 | 0,11 | м³ |

Привязан

Инв. №

Инв. № подл. | Подп. и дата | Взам. инв. №

| | | |
|---|---|---|
| Пров. | Курганова | |
| Ст. инж. | Строгин | |
| ГИП | Лоучкер | |
| Гл. конст. | Шапиро | |
| Н. контр. | Лоучкер | |
| Нач. отд. | Красавин | |

ТП 902-3-34.84 —КЖИ. ТБ1

Тумба бетонная (ТБ1÷ТБ4)

| Стадия | Масса | Масштаб |
|---|---|---|
| Р | см. табл. | |
| Лист | Листов 1 | |

ЦНИИЭП инженерного оборудования г. Москва

Копировал: Корецкая 19701-03 19 Формат А3

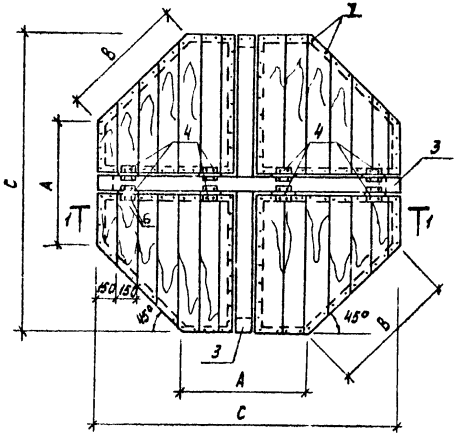


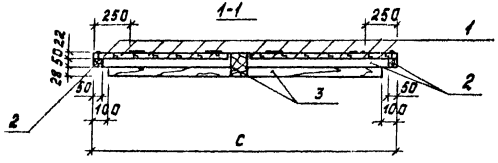


Поз. 6

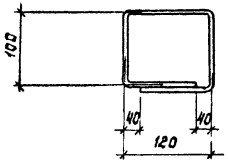


| Обозначение | Марка | Размеры, мм A | B | C | Масса, кг |
|---|---|---|---|---|---|
| ТП -КЖИ.Щ1 | Щ1 | 900 | 900 | 2260 | 69 |
| -01 | Щ2 | 680 | 680 | 1740 | 36,5 |

| Формат | Зона | Поз. | Обозначение | Наименование | Кол. | Примечание |
|---|---|---|---|---|---|---|
| | | | | ТП -КЖИ.Щ1 | | |
| | | | | Детали | | |
| БЧ | | 1 | ТП КЖИ.Щ1.1 | Доска б=22 ГОСТ 8486-66 $\ell_{ср}$=1350 | 15 | 2,6 кг |
| БЧ | | 2 | 2 | Брусок 50×50 ГОСТ 8486-66 $\ell_{ср}$=950 | 16 | 1,4 кг |
| БЧ | | 3 | 3 | Брус 100×100 $\ell$=2260 | 2 | 13,2 кг |
| – | | 4 | 4 | Петля ПН1-110П ГОСТ 5088-78 | 4 | |
| БЧ | | 5 | 5 | ф10 AI ГОСТ 5781-82 $\ell$=480 | 2 | 0,3 кг |
| | | | | Стандартные изделия | | |
| – | | 6 | | Шурупы А4×30 ГОСТ 1145-80 | 32 | |
| – | | 7 | | Гвозди К2,5×60 ГОСТ 4028-63 | 120 | |
| | | | | ТП -КЖИ.Щ1-01 | | |
| | | | | Детали | | |
| БЧ | | 1 | ТП КЖИ.Щ1-01.1 | Доска б=22 ГОСТ 8486-66 $\ell_{ср}$=380 | 11 | 1,1 кг |
| БЧ | | 2 | 2 | Брусок 50×50 ГОСТ 8486-66 $\ell_{ср}$=850 | 12 | 1,2 кг |
| БЧ | | 3 | 3 | Брус 100×100 $\ell$=1680 | 1 | 10,0 кг |
| – | | 4 | 4 | Петля ПН1-110П ГОСТ 5088-78 | 4 | |
| БЧ | | 5 | 5 | ф10 AI ГОСТ 5781-82 $\ell$=480 | 2 | 0,3 кг |
| | | | | Стандартные изделия | | |
| – | | 6 | | Шурупы А4×30 ГОСТ 1145-80 | 32 | |
| – | | 7 | | Гвозди К2,5×60 ГОСТ 4028-63 | 100 | |

Сорт пиломатериалов – 4.
Деревянные детали – антисептировать.

Привязан

Инв. №

| | | | |
|---|---|---|---|
| Пров. | Курганова | | |
| Ст. инж. | Строгин | | |
| ГИП | Лоуцкер | | |
| Гл. конст. | Шапиро | | |
| Н. контр. | Лоуцкер | | |
| Нач. отд. | Красавин | | |

ТП 902-3-34.84 –КЖИ. Щ1

Щит (Щ1, Щ2)

| Стадия | Масса | Масштаб |
|---|---|---|
| Р | см. табл. | |

Лист | Листов 1

ЦНИИЭП инженерного оборудования г. Москва

Копировал: Корецкая 19701-03 20 Формат А3

Инв. № подл. | Подпись и дата | Взам. инв. №

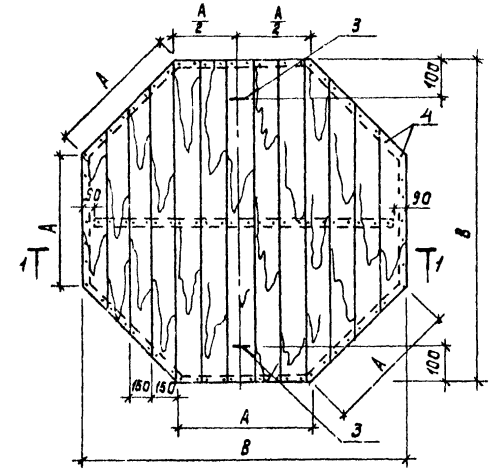


Поз. 3

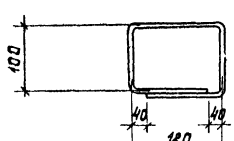


| Формат | Зона | Поз. | Обозначение | Наименование | Кол. | Примечание |
|---|---|---|---|---|---|---|
| | | | | ТП -КЖИ.Щ3 | | |
| | | | | Детали | | |
| Б4 | | 1 | ТП КЖИ.Щ3.1 | Доска б=22 ГОСТ8486-86 Рср=810 | 8 | 1,6 кг |
| Б4 | | 2 | 2 | Брусок 50×60 ГОСТ8486-86 Рср=570 | 10 | 0,85 кг |
| Б4 | | 3 | 3 | ф10 AI ГОСТ 5781-82 ℓ=430 | 2 | 0,3 кг |
| | | | | Стандартные изделия | | |
| – | | 4 | | Гвозди К2,5×60 ГОСТ4028-63 | 80 | |
| | | | | ТП -КЖИ.Щ3-01 | | |
| | | | | Детали | | |
| Б4 | | 1 | ТП КЖИ.Щ3-01.1 | Доска б=22 ГОСТ8486-86 Рср=590 | 6 | 1,1 кг |
| Б4 | | 2 | 2 | Брусок 50×50 ГОСТ8486-86 Рср=360 | 10 | 0,54 кг |
| Б4 | | 3 | 3 | ф10 AI ГОСТ 5781-82 ℓ=480 | 2 | 0,3 кг |
| | | | | Стандартные изделия | | |
| – | | 4 | | Гвозди К2,5×60 ГОСТ4028-63 | 60 | |

Сорт пиломатериалов - 4.

Деревянные детали - антисептировать.

| Обозначение | Марка | Размеры, мм A | Размеры, мм B | Масса, кг |
|---|---|---|---|---|
| ТП -КЖИ.Щ3 | Щ3 | 470 | 1220 | 21,3 |
| -01 | Щ4 | 340 | 900 | 12 |

Привязан

Инв. №

Инв. № подл. | Подп. и дата | Взам. инв. №

| | | | |
|---|---|---|---|
| Пров. | Строгин | | |
| Ст. инж. | Курганова | | |
| ГИП | Лоуцкер | | |
| Гл. конст | Шапиро | | |
| Н. контр | Лоуцкер | | |
| Нач. отд. | Красавин | | |

ТП 902-3-34.84 —КЖИ.Щ3

Щит (Щ3, Щ4)

| Стадия | Масса | Масштаб |
|---|---|---|
| Р | см. табл. | |

Лист | Листов 1

ЦНИИЭП инженерного оборудования г. Москва

Копировал: Корецкая 19701-03 21 Формат А3

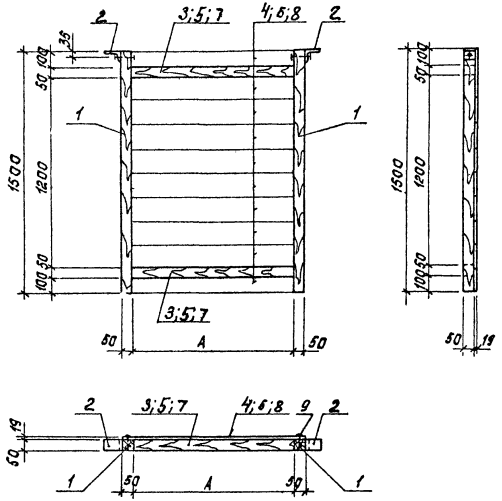


| Формат | Зона | Поз. | Обозначение | Наименование | Кол. | Примеч. |
|---|---|---|---|---|---|---|
| | | | | Сборочные единицы | | |
| БЧ | | 1 | | Брусок 50×50 ГОСТ 8486-66 ℓ=1500 | 2 | |
| БЧ | | 2 | | Уголок 8-100×63×6 ГОСТ 8509-72 / 8 Ст3кп2-1 ГОСТ 535-79 ℓ=50 | 2 | 0,4 кг |
| | | | | Переменные данные для исполнений | | |
| | | | | ТП —КЖИ.Щ5 | | |
| | | | | Детали | | |
| БЧ | | 3 | ТП КЖИ.Щ5.1 | Брусок 50×50 ГОСТ 8486-66 ℓ=1750 | 2 | 1,5 кг |
| БЧ | | 4 | 2 | Доска δ=19 ГОСТ 8486-66 ℓ=1150 | 10 | 1,7 кг |
| | | | | ТП —КЖИ.Щ5-01 | | |
| | | | | Детали | | |
| БЧ | | 5 | ТП КЖИ.Щ5-01.1 | Брусок 50×50 ГОСТ 8486-66 ℓ=880 | 2 | 1,2 кг |
| БЧ | | 6 | 2 | Доска δ=19 ГОСТ 8486-66 ℓ=880 | 10 | 1,5 кг |
| | | | | ТП —КЖИ.Щ5-02 | | |
| | | | | Детали | | |
| БЧ | | 7 | ТП КЖИ.Щ5-02.1 | Брусок 50×50 ГОСТ 8486-66 ℓ=580 | 2 | 1,0 кг |
| БЧ | | 8 | 2 | Доска δ=19 ГОСТ 8486-66 ℓ=630 | 10 | 1,2 кг |
| | | | | Стандартные изделия | | |
| — | | 9 | | Гвозди К2,5×60 ГОСТ 4028-63 | 52 | |

Сорт пиломатериалов-4.
Деревянные детали-антисептировать

| Обозначение | Марка | А | Масса кг |
|---|---|---|---|
| ТП —КЖИ.Щ5 | Щ5 | 1760 | 20.0 |
| -01 | Щ6 | 880 | 18.0 |
| -02 | Щ7 | 580 | 14.0 |

Привязан

Инв. №

Инв. № подл. | Подп. и дата | Взам. инв. №

| | | |
|---|---|---|
| Пров. | Строгин | |
| Ст. инж. | Курганова | |
| ГИП | Лоуцкер | |
| Гл. конст. | Шапиро | |
| Н. контр. | Лоуцкер | |
| Нач. отд. | Красавин | |

ТП 902-3-34.84 — КЖИ.Щ5

Щит струенаправляющий (Щ5; Щ6; Щ7)

| Стадия | Масса | Масштаб |
|---|---|---|
| Р | | 1:20 |
| Лист | Листов 1 | |

ЦНИИЭП инженерного оборудования г. Москва

Копировал: Корецкая 19701-03 22 Формат А3

Альбом III

Типовой проект 902-3-34.84

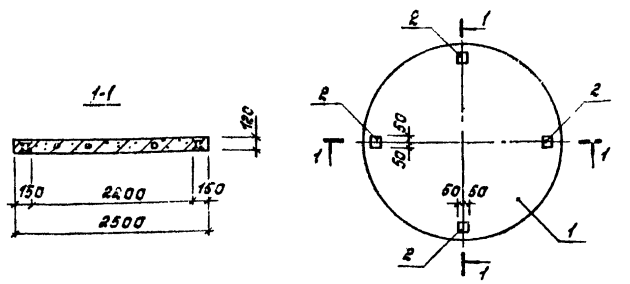


| Формат | Зона | Поз. | Обозначение | Наименование | Кол. | Примечание |
|---|---|---|---|---|---|---|
| | | | | Документация | | |
| | | | 3.900-3 Вып.7 | Изделия для круглых колодцев | | |
| | | | | Сборочные единицы | | |
| – | | 1 | 3.900-3 Вып.7 | Плита днища КЦД20 | 1 | |
| 11 | | 2 | ТП -КЖИ.МН5 | Изделие закладное МН5 | 4 | |

Плита днища ПД1 отличается от серийной наличием закладных деталей.

Ведомость расхода стали на дополнительные закладные изделия на элемент, кг

| Марка элемента | Изделия закладные | | | | Всего |
|---|---|---|---|---|---|
| | Арматура кл. А-III ГОСТ 5781-82 ф8 | | Прокат марки Вст3 кп2 ГОСТ 103-76 ф6 | | |
| ПД1 | 1,2 | | 4,0 | | 5,2 |

Привязан

Инв. №

| | | | |
|---|---|---|---|
| Пров. | Курганова | | |
| Ст.инж. | Строгин | | |
| ГИП | Доуцкер | | |
| Гл.конст. | Шапиро | | |
| Н.контр. | Доуцкер | | |
| Нач.отд. | Красавин | | |

ТП —КЖИ. ПД1

Плита днища ПД1

| Стадия | Масса | Масштаб |
|---|---|---|
| Р | 1,47т | 1:50 |
| Лист | Листов 1 | |

ЦНИИЭП инженерного оборудования г. Москва

Инв. № подл. | Подп. и дата | Взам. инв. №

Альбом III

Типовой проект

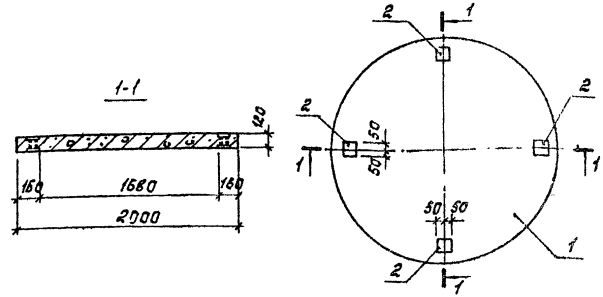


| Формат | Зона | Поз. | Обозначение | Наименование | Кол. | Примечание |
|---|---|---|---|---|---|---|
| | | | | Документация | | |
| | | | 3.900-3 Вып.7 | Изделия для круглых колодцев | | |
| | | | | Сборочные единицы | | |
| – | | 1 | 3.900-3 Вып.7 | Плита днища КЦД15 | 1 | |
| 11 | | 2 | ТП -КЖИ.МН5 | Изделие закладное МН5 | 4 | |

Плита днища ПД2 отличается от серийной наличием закладных деталей.

Ведомость расхода стали на дополнительные закладные изделия на элемент, кг

| Марка элемента | Изделия закладные | | | | Всего |
|---|---|---|---|---|---|
| | Арматура кл. А-III ГОСТ 5781-82 ф8 | | Прокат марки Вст3 кп2 ГОСТ 103-76 ф6 | | |
| ПД2 | 1,2 | | 4,0 | | 5,2 |

Привязан

Инв. №

| | | | |
|---|---|---|---|
| Пров. | Курганова | | |
| Ст.инж. | Строгин | | |
| ГИП | Доуцкер | | |
| Гл.конст. | Шапиро | | |
| Н.контр. | Доуцкер | | |
| Нач.отд. | Красавин | | |

ТП 902-3-34.84 —КЖИ. ПД2

Плита днища ПД2

| Стадия | Масса | Масштаб |
|---|---|---|
| Р | 0,94т | 1:25 |
| Лист | Листов 1 | |

ЦНИИЭП инженерного оборудования г. Москва

Инв. № подл. | Подп. и дата | Взам. инв. №

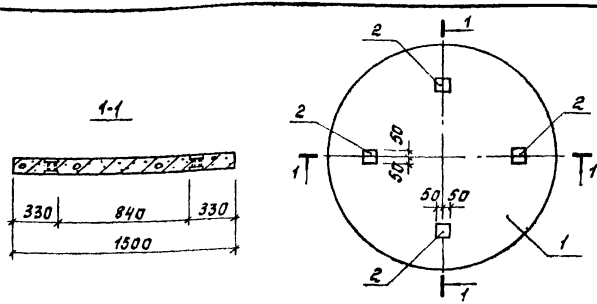


| Формат | Зона | Поз. | Обозначение | Наименование | Кол. | Примечание |
|---|---|---|---|---|---|---|
| | | | | Документация | | |
| | | | 3.900-3 Вып.7 | Изделия для круглых колодцев | | |
| | | | | Сборочные единицы | | |
| - | | 1 | 3.900-3 Вып.7 | Плита днища КЦД 15 | 1 | |
| 11 | | 2 | ТП —КЖИ. МН5 | Изделие закладное МН5 | 4 | |

Плита днища ПД3 отличается от серийной наличием закладных деталей.

Ведомость расхода стали на дополнительные закладные изделия на элемент, кг

| Марка элемента | Изделия закладные | | | | Всего |
|---|---|---|---|---|---|
| | Арматура кл. A-III | | Прокат марки ВСт3кп2 | | |
| | ГОСТ 5781-82 | | ГОСТ 103-76 | | |
| | ф8 | | ⌀6 | | |
| ПД3 | 1,2 | | 4,0 | | 5,2 |

Привязан

Инв. №

| | | | |
|---|---|---|---|
| Пров. | Курганова | | |
| Ст.инж. | Стронгин | | |
| ГИП | Лоуцкер | | |
| Гл.конст. | Шапиро | | |
| Н.контр. | Лоуцкер | | |
| Нач.отд. | Красавин | | |

ТП —КЖИ. ПД3

Плита днища ПД3

| Стадия | Масса | Масштаб |
|---|---|---|
| Р | 0,94т | 1:25 |
| Лист | Листов 1 | |

ЦНИИЭП инженерного оборудования г. Москва



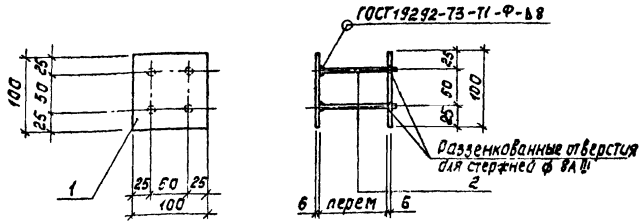


| Формат | Зона | Поз. | Обозначение | Наименование | Кол. | Примеч. |
|---|---|---|---|---|---|---|
| | | | | Детали | | |
| - | | 1 | | Полоса $\frac{B\,26\times100\ ГОСТ\,103\text{-}76}{ВСт3кп2\text{-}1\ ГОСТ\,535\text{-}79}$ $\ell$=100 | 2 | 0,5кг |
| 11 | | 2 | | ф 8AIII ГОСТ 5781-82 $\ell$=120 | 4 | 0,07кг |

Штыри поз.2 приварить к поз.1 после установки закладной детали. Расстояние между пластинами поз.1 определяется по месту.

Привязан

Инв. №

| | | | |
|---|---|---|---|
| Пров. | Стронгин | | |
| Ст.инж. | Курганова | | |
| ГИП | Лоуцкер | | |
| Гл.конст. | Шапиро | | |
| Н.контр. | Лоуцкер | | |
| Нач.отд. | Красавин | | |

ТП 902-3-34.84 —КЖИ.МН5

Изделие закладное МН5

| Стадия | Масса | Масштаб |
|---|---|---|
| Р | 0.78 | 1:50 |
| Лист | Листов 1 | |

ЦНИИЭП инженерного оборудования г. Москва

Копировал: Корецкая 19701-03 24 Формат А4

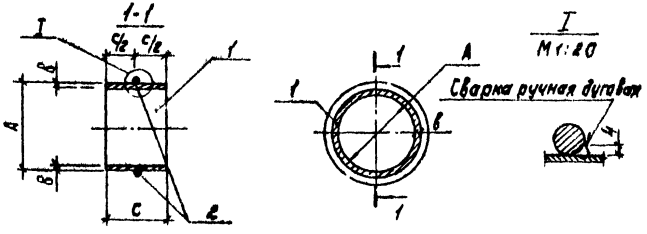


| Обозначение | Марка | Размеры, мм | | | Масса, кг |
|---|---|---|---|---|---|
| | | A | B | C | |
| ТП —КЖИ.МН1 | МН1 | 152 | 4,5 | 100 | 2,08 |
| -01 | МН2 | 168 | 5 | 100 | 2,50 |
| -02 | МН6 | 152 | 4,5 | 90 | 1,92 |
| -03 | МН7 | 152 | 4,5 | 80 | 1,86 |
| -04 | МН8 | 152 | 4,5 | 70 | 1,59 |

| Формат | Зона | Поз | Обозначение | Наименование | Кол. | Примечание |
|---|---|---|---|---|---|---|
| | | | | | | |
| | | | | ТП КЖИ.МН1 | | |
| | | | | Детали | | |
| БУ | | 1 | ТП КЖИ.МН1.1 | Труба 152×4,5 ГОСТ 10704-76 / ВСт3сп5-1 ГОСТ 380-71 ℓ=100 | 1 | 1,63 кг |
| БУ | | 2 | 2 | ф12АI ГОСТ 5781-82 ℓ=505 | 1 | 0,45 кг |
| | | | | ТП -КЖИ.МН1-01 | | |
| | | | | Детали | | |
| БУ | | 1 | ТП КЖИ.МН1-01.1 | Труба 152×4,5 ГОСТ 10704-76 / ВСт3сп5-1 ГОСТ 380-71 ℓ=100 | 1 | 2,01 кг |
| БУ | | 2 | 2 | ф12АI ГОСТ 5781-82 ℓ=560 | 1 | 0,49 кг |
| | | | | ТП -КЖИ.МН1-02 | | |
| | | | | Детали | | |
| БУ | | 1 | ТП КЖИ.МН1-02.1 | Труба 168×5 ГОСТ 10704-76 / ВСт3сп5-1 ГОСТ 380-71 ℓ=90 | 1 | 1,47 кг |
| БУ | | 2 | 2 | ф12АI ГОСТ 5781-82 ℓ=505 | 1 | 0,45 кг |
| | | | | ТП —КЖИ.МН1-03 | | |
| | | | | Детали | | |
| БУ | | 1 | ТП КЖИ.МН1-03.1 | Труба 152×4,5 ГОСТ 10704-76 / ВСт3сп5-1 ГОСТ 380-71 ℓ=80 | 1 | 1,31 кг |
| БУ | | 2 | 2 | ф12АI ГОСТ 5781-82 ℓ=505 | 1 | 0,45 кг |
| | | | | ТП —КЖИ.МН1-04 | | |
| | | | | Детали | | |
| БУ | | 1 | ТП КЖИ.МН1-04.1 | Труба 152×4,5 ГОСТ 10704-76 / ВСт3сп5-1 ГОСТ 380-71 ℓ=70 | 1 | 1,14 кг |
| БУ | | 2 | | ф12АI ГОСТ 5781-82 ℓ=505 | 1 | 0,45 кг |

Привязан

Инв. №

| | | |
|---|---|---|
| Разраб. | Курганова | |
| Ст. инж. | Стронгин | |
| ГИП | Лучкер | |
| Гл. конст. | Шапиро | |
| Н. контр. | Лучкер | |
| Нач. отд. | Красавин | |

ТП 902-3-34.84 —КЖИ.МН1

Патрубок (МН1, МН2, МН6 ÷ МН8)

| Стадия | Масса | Масштаб |
|---|---|---|
| Р | см. табл. | |
| Лист | Листов 1 | |

ЦНИИЭП инженерного оборудования г. Москва

Альбом III

Типовой проект 902-3-34.84

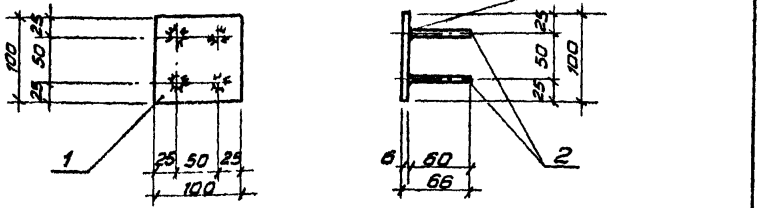


| Формат | Зона | Позиц. | Обозначение | Наименование | Кол. | Примеч. |
|---|---|---|---|---|---|---|
| | | | | Детали | | |
| Б4 | | 1 | ТП КЖИ.МН3.1 | Полоса $\frac{6\cdot26\times100\ ГОСТ\ 103\text{-}76}{8\ Ст3\ кп2\text{-}I\ ГОСТ\ 535\text{-}79}$ $\ell$=100 | 1 | 0,5кг |
| Б4 | | 2 | 2 | ФВАIII ГОСТ 5781-82 $\ell$=60 | 4 | 0,02кг |

Привязан

Инв.№

| | | |
|---|---|---|
| Проверил | Лоуцкер | |
| Ст. инж. | Курганова | |
| ГИП | Лоуцкер | |
| Гл. конст | Шапиро | |
| Н. контр. | Лоуцкер | |
| Нач. отд. | Красавин | |

ТП -КЖИ МН3

Изделие закладное МН3

| Стадия | Масса | Масштаб |
|---|---|---|
| Р | 0,58 | 1:50 |
| Лист | Листов 1 | |

ЦНИИЭП инженерного оборудования г. Москва

Копировал Антипова Формат

Альбом III

Типовой проект

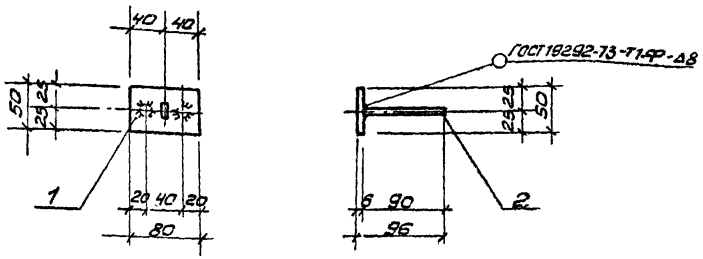


| Формат | Зона | Позиц. | Обозначение | Наименование | Кол. | Примеч. |
|---|---|---|---|---|---|---|
| | | | | Детали | | |
| Б4 | | 1 | ТП КЖИ.МН4.1 | Полоса $\frac{6\cdot26\times50\ ГОСТ\ 103\text{-}76}{8\ Ст3\ кп2\text{-}I\ ГОСТ\ 535\text{-}79}$ $\ell$=80 | 1 | 0,3кг |
| Б4 | | 2 | 2 | ФВАIII ГОСТ 5781-82 $\ell$=90 | 2 | 0,24кг |

Привязан

Инв.N

| | | |
|---|---|---|
| Проверил | Стромгин | |
| Ст. инж. | Курганова | |
| ГИП | Лоуцкер | |
| Гл. конст | Шапиро | |
| Н. контр | Лоуцкер | |
| Нач. отд. | Красавин | |

ТП 902-3-34.84 -КЖИ. МН4

Изделие закладное МН4

| Стадия | Масса | Масштаб |
|---|---|---|
| Р | 0,34 | 1:50 |
| Лист | Листов 1 | |

ЦНИИЭП инженерного оборудования г. Москва

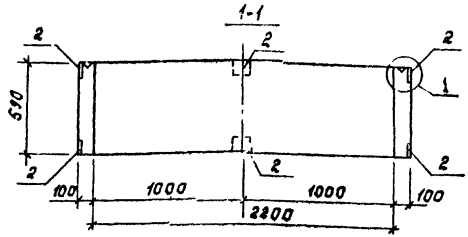


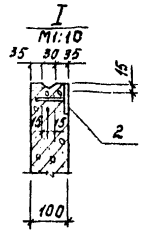


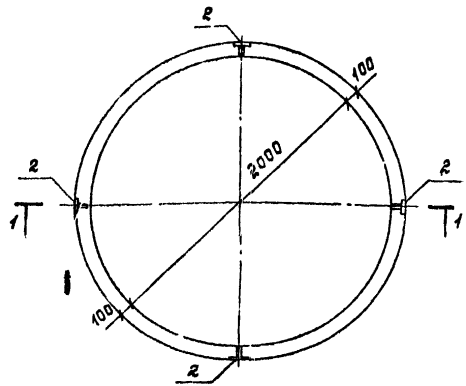


| Формат | Зона | Поз. | Обозначение | Наименование | Кол. | Примеч. |
|---|---|---|---|---|---|---|
| | | | | Документация | | |
| | | | 3.900-3 Вып.7 | Изделия для круглых | | |
| | | | | колодцев | | |
| | | | | Сборочные единицы | | |
| – | | 1 | 3.900-3 Вып.7 | Кольцо стеновое КЦ-20-6 | 1 | |
| | | | | | | |
| | | | | Переменные данные для исполнений | | |
| | | | | Сборочные единицы | | |
| 11 | | 2 | ТП -КЖИ, МН3 | Изделие закладное МН3 | 8 | |
| | | | | | | |

1. Кольцо стеновое КС26 отличается от серийного наличием дополнительных закладных деталей и устройством шпонки.
2. Отверстия для скоб по серии 3.900-3 вып.7 не предусматривать.

Ведомость расхода стали на дополнительные закладные изделия на элемент, кг.

| Марка элемента | Изделия закладные | | | | Всего |
|---|---|---|---|---|---|
| | Класс стали | | Прокат марки ВСт3кп2 | | |
| | ГОСТ 5781-82 | | ГОСТ 103-76 | | |
| | ф8 | | ∠6 | | |
| КС 26 | 0,64 | | 4,0 | | 4,64 |

Привязан

Инв. №

| | | | |
|---|---|---|---|
| Пров. | Строкин | | |
| Ст. инж. | Курганова | | |
| ГИП | Лоуцкер | | |
| Гл. конст. | Шапиро | | |
| Н. контр. | Лоуцкер | | |
| Нач. отд. | Красавин | | |

ТП 902-3-34.84 КЖИ КС26

Кольцо стеновое КС26

| Стадия | Масса | Масштаб |
|---|---|---|
| Р | 980 | 1:25 |
| Лист | Листов 1 | |

ЦНИИЭП инженерного оборудования г. Москва

Копировал: Корецкая 19701-03 (27) Формат А3

Инв. № подл. | Подп. и дата | Взам. инв. №

gost.e-ecolog.ru