ГОСУДАРСТВЕННЫЙ КОМИТЕТ СОВЕТА МИНИСТРОВ СССР ПО ДЕЛАМ СТРОИТЕЛЬСТВА
(ГОССТРОЙ СССР)

ТИПОВЫЕ КОНСТРУКЦИИ И ДЕТАЛИ ЗДАНИЙ И СООРУЖЕНИЙ

СЕРИЯ 1.436-6

СТАЛЬНЫЕ ОКНА ИЗ СПАРЕННЫХ ТОНКОСТЕННЫХ ТРУБ С МЕХАНИЗМАМИ ОТКРЫВАНИЯ

ВЫПУСК 3

МЕХАНИЗМЫ ОТКРЫВАНИЯ ПНЕВМАТИЧЕСКИЕ

12449-04
ЦЕНА 2-01

gost.e-ecolog.ru

ГОСУДАРСТВЕННЫЙ КОМИТЕТ СОВЕТА МИНИСТРОВ СССР ПО ДЕЛАМ СТРОИТЕЛЬСТВА
(ГОССТРОЙ СССР)

ТИПОВЫЕ КОНСТРУКЦИИ И ДЕТАЛИ ЗДАНИЙ И СООРУЖЕНИЙ

СЕРИЯ 1.436-6

СТАЛЬНЫЕ ОКНА ИЗ СПАРЕННЫХ ТОНКОСТЕННЫХ ТРУБ С МЕХАНИЗМАМИ ОТКРЫВАНИЯ

ВЫПУСК 3

МЕХАНИЗМЫ ОТКРЫВАНИЯ
ПНЕВМАТИЧЕСКИЕ

РАЗРАБОТАНЫ
ГПИ ПРОМСТРОЙПРОЕКТ

УТВЕРЖДЕНЫ И ВВЕДЕНЫ В ДЕЙСТВИЕ
с 1 сентября 1973г.
ПОСТАНОВЛЕНИЕ ГОССТРОЯ СССР
от 2 июля 1973г. № 111

№ строки	Формат	Обозначение	Наименование	Кол. экз.	№ экз.	Местонахождение (стр.)
1	12		Титульный лист			1
2						
3	11	МО.01.000.000.ОП	Механизмы открывания			
4			пневматические			
5			Опись (лист 1)			2
6	11	МО.01.000.000.ОП	То же (лист 2)			2
7	11	МО.01.000.000.ОП	— " — (лист 3)			3
8	11	МО.01.000.000.ОП	— " — (лист 4)			3
9	11	МО.01.000.000.ОП	— " — (лист 5)			4
10	11	МО.01.000.000.ОП	— " — (лист 6)			4
11						
12	11	МО.01.000.000.ТУ	Механизмы открывания			
13			пневматические			
14			Технические условия (лист 1)			5
15	11	МО.01.000.000.ТУ	То же (лист 2)			5
16	11	МО.01.000.000.ТУ	— " — (лист 3)			6
17	11	МО.01.000.000.ТУ	— " — (лист 4)			6
18	11	МО.01.000.000.ТУ	— " — (лист 5)			7
19	11	МО.01.000.000.ТУ	— " — (лист 6)			7
20						
21	11	МО.01.000.000.ПМ	Механизмы открывания			
22			пневматические			
23			Программа и методика			
24			испытаний (лист 1)			8
25	11	МО.01.000.000.ПМ	То же (лист 2)			8
26						

№ строки	Формат	Обозначение	Наименование	Кол. экз.	№ экз.	Местонахождение (стр.)
1	11	МО.01.100.000	Механизм открывания			
2			пневматический (лист 1)			9
3		МО.01.100.000	То же (лист 2)			9
4						
5	11	МО.01.101.000	Пневмоцилиндр (лист 1)			10
6	11	МО.01.101.000	" (лист 2)			10
7	11	МО.01.101.100	Цилиндр			11
8	11	МО.01.102.000	кронштейн			
9			верхний			11
10						
11	11	МО.01.103.000	Кронштейн			
12			нижний			12
13						
14	11	МО.01.104.000	Тройник			12
15	11	МО.01.105.000	Плита			13
16	11	МО.01.106.000	Крестовина			13
17						
18	12	МО.01.100.000 СХ1	Механизм открывания			
19			пневматический			
20			Схема расположения (лист 1)			14
21	12	МО.01.100.000 СХ1	То же (лист 2)			15
22	12	МО.01.100.000 СХ1	— " — (лист 3)			16
23	12	МО.01.100.000 СХ1	— " — (лист 4)			17
24						
25	12	МО.01.100.000...СБ	Механизм открывания			
26			пневматический			
27			сборочный чертеж (лист 1)			18
28	12	МО.01.100.000.СБ	То же (лист 2)			19
29	12	МО.01.100.000.СБ	— " — (лист 3)			20
30	12	МО.01.100.000.СБ	— " — лист 4)			21

Инв. № подл. | Подп. и дата | Взам. инв. № | Инв. № дубл. | Подп. и дата

Серия 1.436-6, выпуск 3

МО.01.000.000 ОП

Изм.	Лист	№ докум.	Подп.	Дата
Разраб.		Пирожков		
Пров.				
Рук. гр.		Алексеев		
Н. контр.		Алексеев		
Утв.		Людковская		

Механизмы открывания пневматические
Опись

Лит.	Лист	Листов
	1	6

ПРОМСТРОЙПРОЕКТ
г. Москва

Изм.	Лист	№ докум.	Подп.	Дата

МО.01.000.000.ОП

№ строки	Формат	Обозначение	Наименование	Кол. экз	№ экз.	Местонахождение (стр.)
1	12	МО.01.100.000 СБ	Механизм открывания			
2			пневматический			
3			Сборочный чертеж (лист 5)			22
4	12	МО.01.100.000.СБ	То же (лист 6)			23
5	12	МО.01.100.000.СБ	" (лист 7)			24
6	12	МО.01.100.000.СБ	" (лист 8)			25
7						
8	11	МО.01.100 001	Скоба крепежная			26
9	11	МО.01.100.002	Захват клиновой			26
10	11	МО.01.100.003	Штуцер проходной			27
11	11	МО.01.100.004	Прокладка			27
12			стопорная			
13						
14	11	МО.01.100 005	Платик			28
15						
16	11	МО.01 100.006	Платик			28
17						
18	11	МО.01.100.007	Прокладка			29
19	11	МО.01.100.008	Уголок			29
20						
21	11	МО.01.100.009	Ось фигурная			30
22	11	МО.01.100.011	Ось			30
23						
24	11	МО.01.100.012	Прокладка			31
25	11	МО.01.100.013	Штуцер			31
26						
27	12	МО.01.101.000 СБ	Пневмоцилиндр			
28			Сборочный чертеж			32
29	12	МО.01.101.000 СБ	То же			33
30	12	МО.01.101.001	Поршень			34

Изм.	Лист	№ докум.	Подп.	Дата	МО 01. 000. 000. ОП	Лист 3

Инв. № подл. | Подп. и дата | Взам. инв. № | Инв. № дубл. | Подп. и дата

№ строки	Формат	Обозначение	Наименование	Кол. экз	№ экз.	3 Местонахождение (стр.)
1	12	МО.01.101.002	Шток			35
2	11	МО.01.101.003	Пробка			36
3	11	МО.01.101.004	Фиксатор			36
4						
5	11	МО.01.101 005	Пружина			37
6	11	МО.01.101.006	Прокладка			37
7						
8	12	МО.01.101.007	Крышка			38
9	11	МО.01.101.008	Чехол			39
10	11	МО.01.101.009	Втулка			39
11						
12	12	МО.01.101.100 СБ	Цилиндр			40
13			Сборочный чертеж			
14						
15	11	МО.01.101.101	Гильза			41
16	11	МО.01.101.102	Планка			41
17						
18	11	МО.01.101.103	Бобышка			42
19	11	МО.01.101.104	Вилка			42
20						
21	12	МО.01.101.105	Крышка			43
22						
23	12	МО.01.102.000 СБ	Кронштейн верхний			44
24			Сборочный чертеж			
25						
26	11	МО.01.102.001	Щека			45
27	11	МО.01.102.002	Ребро			45
28						
29	12	МО.01.103.000 СБ	Кронштейн нижний			46
30			Сборочный чертеж			

Изм.	Лист	№ докум.	Подп.	Дата	МО.01.000.000.ОП	Лист 4

№ строки	Формат	Обозначение	Наименование	Кол. экз.	№ экз.	Местонахождение (стр.)
1	11	МО.01.103.001	Щека			47
2	11	МО.01.103.002	Опора			47
3	12	МО.01.104.000 СБ	Тройник			
4			сборочный чертеж			48
5						
6	11	МО.01.104.001	Головка			49
7	11	МО.01.104.002	Труба			49
8						
9	12	МО.01.105.000.СБ	Плита			50
10			сборочный чертеж			
11						
12	12	МО.01.106.000.СБ	Крестовина			51
13			сборочный чертеж			
14						
15	11	МО.01.106.001	Головка			52
16	11	МО.01.201.001	Ребро			52
17	11	МО.01.200.000	Механизм открывания			53
18			пневматический (лист 1)			
19	11	МО.01.200.000	То же (лист 2)			53
20	11	МО.01.200.000	— " — (лист 3)			54
21						
22	11	МО.01.201.000	Кронштейн			54
23			верхний			
24						
25	12	МО.01.200.000 СхР	Механизм открывания			
26			пневматический			
27			Схема расположения (лист 1)			55

Инв. № подл. | Подпись и дата | Взам. инв. № | Инв. № дубл. | Подпись и дата

№ строки	Формат	Обозначение	Наименование	Кол. экз.	№ экз.	Местонахождение (стр.)
1	12	МО.01.200.000 СхР	Механизм открывания			
2	12		пневматический			
3	12		схема расположения (лист 3)			56
4	12	МО.01.200.000 СхР	То же (лист 3)			57
5	12	МО.01.200.000.СхР	— " — (лист 4)			58
6	12	МО.01.200.000.СхР	— " — (лист 5)			59
7						
8	12	МО.01.200.000 СБ	Механизм открывания			
9	12		пневматический			
10	12		сборочный чертеж (лист 1)			60
11	12	МО.01.200.000.СБ	То же (лист 2)			61
12	12	МО.01.200.000.СБ	— " — (лист 3)			62
13	12	МО.01.200.000.СБ	— " — (лист 4)			63
14	11	МО.01.200.001	Прокладка			64
15	11	МО.01.200.002	Ушко			64
16	12	МО.01.201.000.СБ	Кронштейн верхний			
			сборочный чертеж			65

Инв. № подл. | Подпись и дата | Взам. инв. № | Инв. № дубл. | Подпись и дата

I. Введение

1.1. В настоящем альбоме (серия 1.436-6 „Стальные окна из спаренных тонкостенных труб с механизмами открывания," выпуск 3, „механизмы открывания пневматические") показаны рабочие чертежи пневматических механизмов открывания МО.01.100.000 и МО.01.200.000. Рабочий проект пневматических механизмов открывания МО.01.100.000 и МО.01.200.000 разработан институтом Промстройпроект в соответсвии с протоколом технического совещания, состоявшегося в отделе типового проектирования и организации проектно-изыскательских работ Госстроя СССР 25 февраля 1971 года. При разработке использовались материалы института Укрпроектсталь-конструкция

1.2. Настоящие технические условия содержат потребительские (эксплуатационные) показатели пневмомеханизмов и методы контроля их качества и распространяются на пневмомеханизмы МО.01.100.000 и МО.01.200.000

1.3. Расшифровка чертежей пневматических механизмов открывания, например МО.01.100.000, принятая в проекте.

МО - механизм открывания;

01 - группа механизма;

100- цифра 1 указывает типоразмер механизма. Остальные нули и цифры используются для обозначения сборочных чертежей и деталей по общим правилам выполнения машиностроительных чертежей

1.4. Все замечания и предложения по настоящему проекту для учета их при последующих переработках направлять по адресу: 119049 Москва, Г-48, Комсомольский проспект, дом 42, Промстройпроект СКО-2.

					Серия 1.436-6, выпуск 3
					МО.01.000.00СТУ
Изм	Лист	№ докум	Подп.	Дата	
Разраб.		Алексеев			Механизмы открывания пневматические Технические условия
Пров.					Лит. / Лист / Листов
Рук.					0 / 1 / 2
Ч. контр.					ПРОМСТРОЙПРОЕКТ г. Москва
Утв.					

2. Назначение и область применения

2.1. „Пневмомеханизм предназначен для открывания (закрывания) двух спаренных по горизонтали уравновешенных, среднеподвесных фрамуг стальных переплетов любой ярусности серии 1.436-6 Допускается одну станцию управления механизмом использовать для одновременного открывания до 10 спаренных фрамуг. В открытом (закрытом) положении фрамуг сжатый воздух в пневмоцилиндре отсутствует Пневмомеханизм МО.01.200.000 предназначен для открывания (закрывания) одинарных фрамуг любой ярусности.

2.2. Пневмомеханизмы устанавливаются в производственных зданиях, а также в зданиях транспортного и складского хозяйства.

2.3. Установка механизмов в зданиях, связанных с применением, производством и хранением взрывчатых или агрессивных веществ должна быть согласована с соответствующими инстанциями.

3. Основные параметры и размеры пневмомеханизмов

3.1.	Угол открывания фрамуг с помощью механизма в градусах	30° или 45° (в зависимости от размеров и конструкции фрамуг)
3.2.	Время полного открывания (закрывания) фрамуг в сек.	1.5 ÷ 3
3.3.	Усилие срабатывания кнопки клапана управления механизма в кг.	3
3.4.	Питание пневмосистемы механизма от цеховой пневмомагистрали или от баллона сжатого воздуха с давлением сжатого воздуха в кг/см²	3 ÷ 5
3.5.	Расход сжатого воздуха (P=3÷5 атм) при работе механизма в м³/сек.	0.00007
3.6.	Допустимая утечка воздуха из пневмосистемы механизма в см³/мин при P не более 5 атм	250 ÷ 450
3.7.	Усилие, развиваемое штоком пневмомеханизма (с учетом сил трения) в кг.	45 ÷ 75

Подп. и дата | Взам. инв. № | Инв. № дубл. | Подп. и дата | Инв. № подл.

3.8.	Усилие на штоке цилиндра от пружинных фиксаторов в кг	30÷35
3.9.	Максимальный рабочий ход поршня цилиндра в мм	94
3.10.	Масса пневмомеханизма в кг	4,4

4. Технические требования к материалам

4.1 Материалы, применяемые для изготовления механизмов, должны соответствовать требованиям гостов или МРТУ на эти материалы и подтверждены соответствующими сертификатами заводов изготовителей.

4.2. Для сварки применяются электроды Э-46 или Э-42а гост 9467-60 толщиной 1÷3мм.

4.3. Смазочные масла, применяемые в разработанном проекте, не должны иметь каких-либо механических примесей.

4.4. Применение материалов при изготовлении деталей должно производиться в строгом соответствии с материалами, указанными в чертежах.

5. Технические требования на детали, узлы и механизм в целом

5.1. Все детали в отношении материалов, чистоты обработки, размеров и допусков должны быть выполнены в соответствии с чертежами и настоящими техническими условиями

5.2. Облой и заусенцы в деталях должны быть удалены и зачищены.

5.3. Чистота обработки деталей без чертежей, указанных в спецификациях, должна быть не ниже ▽3

Предельные отклонения размеров охватывающих - по А7, охватываемых - по В7, прочих $\pm \frac{I}{2}$ допуска 8 класса точности

5.4. На обработанных поверхностях деталей, не работающих как поверхности трения, допускаются черновины площадью не более 10% от обработанной поверхности

5.5 Забоины и вмятины на обработанных поверхностях не допускаются. Все заусенцы и стружка после механической обработки должны быть удалены.

5.6 Резьбы: должны быть полными иметь правильный профиль и проверяться калибрами по допускам третьего класса точности гост 9.233-69

Сбеги, недорезы, проточки и фаски у резьб должны соответствовать гост 10549-63 -

5.7. Все детали, поступающие на сборку, должны быть приняты отк завода - изготовителя.

5.8. Перед сборкой механизма места посадки осей и трущиеся поверхности смазать тонким слоем консистентной смазки ус гост 1033-51.

5.9. Затягивание крепежных деталей должно производиться нормальным инструментом соответствующего размера Все крепежные детали должны быть предохранены от самоотвинчивания - способами, указанными в чертежах.

5.10. Каждый собранный узел должен удовлетворять техническим условиям и примечаниям, указанным в чертежах по каждому узлу, с обязательной приемкой отк завода - изготовителя.

6. Метод контроля качества и испытания механизма

6.1. Перед испытанием механизма проверить внешним осмотром следующее:

а) правильность монтажа фрамуг;

б) правильность сборки и установки механизма (по соответствующим чертежам и программе и методике испытаний);

в) надежность способов предохранения винтовых соединений от самоотвинчивания;

г) надежность сварных силовых соединений,

6.2. Испытания производить согласно программы и методики испытаний М0.01.000.000 ПМ.

6.3. Серийное изготовление механизмов должно производиться после согласования эталонного образца с институтом Промстройпроект.

7 Маркирование, упаковка, транспортировка и условия хранения

7.1. Заводу-изготовителю механизмов при отправке каждого комплекта механизма потребителю приложить бирку, в которой указать:

а) наименование изделия - механизм открывания пневматический;

б) обозначение изделия,

в) основные параметры и размеры (см раздел 3 настоящих ТУ);

г) сведения о количестве механизмов в одной упаковке (если в одной упаковке отправляют более одного изделия);

д) дату выпуска изделия

7.2. Готовый комплект (см. раздел 8 настоящих ТУ) упаковать в тару, исключающую механические повреждения

7.3. Хранение механизмов разрешается только в закрытых складах.

8 Комплект поставки

8.1. Механизмы открывания пневматические поставляются комплектно по узлам Комплектность должна соответствовать спецификациям М0.01.100.000 или М0.01.200.000

8.2. Каждый комплект снабжается документацией: технические условия М0.01.000.000 ТУ, программа и методика испытаний М0.01.000.000 ПМ и паспорт М0.01.000.000 ПС.

8.3. Паспорт М0.01.000.000 ПС составляет завод-изготовитель в точном соответствии с ГОСТом 2.601.68 только в случае массового изготовления пневмо-механизмов (партия в 100 и более штук).

Взам. инв.№ | Инв. № дубл. | Подп. и дата | Подп. и дата | Инв. № подл.

1. Проверка соответствия изделия чертежам и техническим требованиям

1.1. Проверьте правильность монтажа фрамуг.

1.2. Проверьте соответствие комплектности механизма спецификации МО.01.100.000 или МО.01.200.000.

1.3. Проверьте соответствие качества выполнения деталей, узлов и механизма в целом нормам точности, техническим требованиям, записанным в чертежах и технических условиях.

2. Определение показателей качества и надежности механизма

2.1. Проверьте время открывания (закрывания) фрамуг с помощью пневмомеханизма.

Соответствие измеренного времени с указанным в технической характеристике (см. пункт 3.2 ТУ) указывает на качественный монтаж и регулировку прибора

2.2. Проверьте по всему периметру плотность притвора фрамуг к своим обвязкам с помощью листка бумаги. Если листок бумаги вытаскивается с небольшим усилием, то такой притвор - качественный.

2.3. Проверьте надежность фиксации фрамуг как в открытом, так и в закрытом положениях фрамуг. Если усилие, приложенное к горизонтальной кромке фрамуги, необходимое для открывания (закрывания) фрамуг вручную, более 3кг, то такую фиксацию считать надежной.

2.4. Проверьте расход и утечку воздуха с помощью воздухомера. Соответствие показаний воздухомера приведенным данным в технической характеристике (см. пункты 3.5. и 3.6 ТУ) указывает на качественный монтаж пневмосистемы механизма.

2.5. Проверьте углы открывания фрамуг. Соответствие измеренных углов открывания углам в технической характеристике (см. пункт 3.1. ТУ) указывает на качественный монтаж и регулировку механизма

3. Проверка обеспечения стабильности работы механизма

3.1. Проверьте работу пневмомеханизма при давлении сжатого воздуха в пневмомагистрале 3, 4 и 5 атм. Работу механизма считать стабильной при нормальной его работе во всех вышеуказанных диапазонах давлений.

4. Проверка удобства обслуживания механизма

4.1. Проверить правильность установки кнопочной станции с точки зрения ее обслуживания.

5. Проверка соответствия изделия требованиям техники безопасности

5.1. При работе механизма проверить степень надежности крепления стекла фрамуг. Проверку пневмомеханизма производить при давлении воздуха в пневмосистеме 6 кг/см^2 непрерывно в течение 10-20 минут.

6. Продолжительность и режим испытаний необходимые замеры во время испытаний.

6.1. Заводу изготовителю произвести испытание механизма после окончательной установки и выверки на специально оборудованном стенде или непосредственно на установленном в здании переплете.

6.2. Продолжительность испытаний - 3000÷3600 циклов опытного образца, 1500÷2000 циклов (в случае изготовления) головного образца и 200÷300 циклов (в случае массового изготовления) одного выборочного образца из партии

6.3. Интенсивность испытаний - 1 цикл в 20 сек.

6.4. Механизм считать годными к эксплуатации, если основные параметры и размеры как во время, так и после испытания соответствуют техническим требованиям.

МО 01.000.000 ТУ (см. раздел 3 ТУ)

Подп. и дата | Взам. инв. № | Инв. № дубл. | Подп. и дата

Форма	Зона	Поз.	Обозначение	Наименование	Кол.	Примечание
				Документация		
12			МО.01.100.000.СБ.	Сборочный чертеж		
11			МО.01.000.000.ТУ.	Технические условия		
11			МО.01.000.000 ПМ.	Программа и методика испытаний		
12			МО.01.100.000 СхР	Схема расположения		
				Сборочные единицы		
11		1	МО.01.101.000	Пневмоцилиндр	1	
11		2	МО.01.102.000	Кронштейн верхний	1	
11		3	МО.01.103.000	Кронштейн нижний	1	
11		4	МО.01.104.000	Тройник	1	
11		5	МО.01.105.000	Плита	1	
11		6	МО.01.106.000	Крестовина	1	См. МО.01.100.000 СхР
		7				
		8				
				Детали		
1		9	МО.01.100.001	Скоба крепежная		Уточнить по месту
1		10	МО.01.100.002	Захват клиновый	1	
11		11	МО.01.100.003	Штуцер проходной	1	
		12	МО.01.100.004	Прокладка стопорная	1	
11		13	МО.01.100.005	Платик	1	
11		14	МО.01.100.006	Платик	1	
11		15	МО.01.100.007	Прокладка	4	
1		16	МО.01.100.008	Уголок	1	
1		17	МО.01.100.009	Ось фигурная	1	
1		18	МО.01.100.011	Ось		

Форма	Зона	Поз	Обозначение	Наименование	Кол.	Примеч.
11		19	МО.01.100.012	Прокладка	2	
11		20	МО.01.100.013	Штуцер	2	
		21				
64		22	МО.01.100.015	Рукав 6×15 ГОСТ 10362-63	2	
				ℓ=170±1 для фрамуг 600мм		0.045кг
				ℓ=210±1 для фрамуг более 600 мм		0.055кг
64		23	МО.01.100.016	Проволока 1.6 ГОСТ 3282-46		
				ℓ=500±1.5	4	0.032к
64		24	МО.01 100.017	Труба ТМ 4×0.5 Л62		
				ГОСТ 494-69 ℓ=	2	Уточнит по месту
				Стандартные изделия		
		25		Гайка соединительная 10 ГОСТ 8959-59		
		26		Винт М3×10-012 ГОСТ 1489-62		Кол-во уточнить по месту
		27		Винт М6×14-012 ГОСТ 1489-62	6	
		28		Винт М6×25-012 ГОСТ 1489-62	2	
		29		Винт М6×40-012 ГОСТ 1491-62	4	
		30		Гайка М6-012 ГОСТ 5915-70	4	
		31		Шайба пружинная 6Н 65Г		
				ГОСТ 6402-70	8	
		32		Шайба 8-012 ГОСТ 11371-68	1	
		33		Шайба 12-012 ГОСТ 11371-69	1	
		34		Шплинт 2.5×16 ГОСТ 397-66	2	
	1	35		Трехходовой клапан		Энимс руководящие
				ГВ-76-21		материалы издание IV изготовителя
						Московский з-д пневмоаппаратов
		36		Соединение ГУ-4 ГОСТ 9112-67	2	
		37		Соединение ШВ2-4 ГОСТ 9112-67	2	
				Материал		
				Электрод УОНИ 13/45-3-42А		
				ГОСТ 9467-60. Проволока		
				с. В-08А ГОСТ 2246-70		

Серия 1.436-6, выпуск 3

МО.01.100.000

Изм.	Лист	№ докум.	Подпись	Дата
Разраб.		Пирожков		
Пров.				
Рук. бр.		Алексеев		
Н. котр.		Алексеев		
Утв.		Людковский		

Механизм открывания пневматический

Лит.	Лист	Листов
	1	2

ПРОМСТРОЙПРОЕКТ г. Москва

Подпись и дата | Инв. № дубл. | Взам. инв. № | Подпись и дата | Инв. № подл.

Изм.	Лист	№ докум.	Подпись	Дата

МО.01.100.000

Лист 2

Формат	Зона	Поз	Обозначение	Наименование	Кол.	Примечание
				Документация		
12			МО.01.101.000 СБ	Сборочный чертеж		
11			МО.01.000.000 ТУ	Технические условия		
11			МО.01.000.000 ПМ	Программа и методика испытаний		
				Сборочные единицы		
11		1	МО.01.101.100	Цилиндр	1	
				Детали		
12		2	МО.01.101.001	Поршень	1	
12		3	МО.01.101.002	Шток	1	
11		4	МО.01.101.003	Пробка	4	
11		5	МО.01.101.004	Фиксатор	4	
11		6	МО.01.101.005	Пружина	4	
11		7	МО.01.101.006	Прокладка	1	
12		8	МО.01.101.007	Крышка	1	
11		9	МО.01.101.008	Чехол	1	
11		10	МО.01.101.009	Втулка	1	
11		12	МО.01.100.012	Прокладка	2	Примен
11		13	МО.01.100.013	Штуцер	2	Примен

Формат	Зона	Поз.	Обозначение	Наименование	Кол.	Прим.
				Стандартные изделия		
		15		Кольцо Н1-14х1,9-1 ГОСТ 9833-61	2	
		16		Кольцо Н1-45х3,8-1 ГОСТ 9833-61	1	
		17		Гайка М8-011 ГОСТ 5915-70	1	
		18		Шайба пружинная 8Н65Г ГОСТ 6402-70	1	
		19		Кольцо СТ 47-34-5 ГОСТ 288-61 / МН 180-61	1	1.49.2
		20		Кольцо СТ 18-9-2,5 ГОСТ 288-61 / МН 180-61	1	0.172
				Материал		
				Масло МВТ ГОСТ 1805-51		

Серия 1.436-6, выпуск 3

МО.01.101.000

Изм.	Лист	№ докум.	Подп.	Дата
Разраб.		Алексеев		
Пров.				
Рук. гр.		Алексеев		
Н. контр.		Алексеев		

Пневмоцилиндр

Литера | Лист 1 | Листов 2

ПРОМСТРОЙПРОЕКТ

МО.01.101.000

Лист 2

Инв. № подл. | Подп. и дата | Взам. инв. № | Инв. № дубл. | Подп. и дата

Форм.	Зона	Поз	Обозначение	Наименование	Кол.	Примечание
				Документация		
А2			МО.01.101.100 СБ	Сборочный чертеж		
А4			МО.01.000.000 ТУ	Технические условия		
				Детали		
А1		1	МО.01.101.101	Гильза	1	
А1		2	МО.01.101.102	Планка	1	
А1		3	МО.01.101.103	Бобышка	2	
А1		4	МО.01.101.104	Вилка	1	
А3		5	МО.01.101.105	Крышка	1	
				Материал		
				Электрод УОНИ 13/45		
				Э-42А ГОСТ 9467-60		
				Проволока Св-08А ГОСТ 2246-60		

Подл. и дата | Инв. № дубл. | Взам. инв. № | Подл. и дата | Инв. № подл.

Изм.	Лист	№ докум.	Подп.	Дата
Разраб.		Луцын		
Пров.				
Рук. гр.		Алексеев		
Н. контр.				
Утв.				

Серия 1.436-6, выпуск 3

МО.01.101.100

Цилиндр

Лит. | Лист | Листов

ПРОМСТРОЙПРОЕКТ г. Москва

Формат	Зона	Поз.	Обозначение	Наименование	Кол.	Примечание
				Документация		
А2			МО.01.102.000 СБ	Сборочный чертеж		
А4			МО.01.000.000 ТУ	Технические условия		
				Детали		
А1		1	МО.01.102.001	Щека	2	
А1		2	МО.01.102.002	Ребро	2	
Б4		4	МО.01.102.004	Полоса $\frac{5\times56\ \text{ГОСТ}\ 103\text{-}57}{\text{Ст. 3 ГОСТ}\ 535\text{-}58}$		
				$L = 1151$	1	0.23 кг
Б4		5	МО.01.102.005	Лента $\frac{3\times28\ \text{ГОСТ}\ 6009\text{-}57}{\text{Ст. 3 ГОСТ}\ 535\text{-}58}$		
				$L = 23 \pm 0.2$	1	0.015 кг
				Материал		
				Электрод УОНИ 13/45-		
				Э-42А ГОСТ 9467-60		
				Проволока Св.-0,8А		
				ГОСТ 2246-70		

Подл. и дата | Инв. № дубл. | Взам. инв. № | Подл. и дата | Инв. № подл.

Изм.	Лист	№ докум.	Подп.	Дата
Разраб.		Луцын		
Пров.				
Рук. гр.		Алексеев		
Н. контр.				
Утв.				

Серия 1.436-6, выпуск 3

МО.01.102.000

Кронштейн верхний

Лит. | Лист | Листов

ПРОМСТРОЙПРОЕКТ г. Москва

Серия 1.436-6, выпуск 3

Формат	Зона	Поз.	Обозначение	Наименование	Кол.	Примечание
				Документация		
12			МО.01.103.000 СБ	Сборочный чертеж		
11			МО.01.000.000 ТУ	Технические условия		
				Детали		
11		1	МО.01.103.001	Щека	2	
11		2	МО.01.103.002	Опора	1	
64		2	МО.01.103.003	Полоса 4×25 ГОСТ 103-57 Ст.3 ГОСТ 535-58		
				$\ell = 27 \pm 0.6$	1	0.025 кг
				Материал		
				Электрод УОНИ 13/45 Э-42А ГОСТ 9467-60		
				Проволока СВ-08А ГОСТ 2246-70		

Инв. № подл. | Подпись и дата | Взам. инв. № | Инв. № дубл. | Подпись и дата

Изм.	Лист	№ докум.	Подпись	Дата
Разраб.		Пуцын		
Пров.				
Рук. бр.		Алексеев		
Н. контр.		Пуцын		
Утв.		Людковский		

Серия 1.436-6, выпуск 3

МО.01.103.000

Кронштейн нижний

Лит.	Лист.	Листов

ПРОМСТРОЙПРОЕКТ г. Москва

Формат	Зона	Поз.	Обозначение	Наименование	Кол.	Примечание
				Документация		
12			МО.01.104.000 СБ	Сборочный чертеж		
11			МО.01.000.000 ТУ	Технические условия		
				Детали		
11		1	МО.01.104.001	Головка		
11		2	МО.01.104.002	Труба		
				Материал		
				Электрод УОНИ 13/45 Э-42А ГОСТ 9467-60		
				Проволока СВ-08А ГОСТ 2246-70		

Инв. № подл. | Подпись и дата | Взам. инв. № | Инв. № дубл. | Подпись и дата

Изм.	Лист	№ докум.	Подпись	Дата
Разраб.		Пуцын		
Пров.				
Рук. бр.		Алексеев		
Н. контр.		Пуцын		
Утв.		Людковский		

Серия 1.436.6, выпуск 3

МО.01.104.000

Тройник

Лист	Листов

ПРОМСТРОЙПРОЕКТ г. Москва

Формат	Зона	Поз.	Обозначение	Наименование	Кол.	Примечание
				Документация		
12			МО.01.105.000 СБ	Сборочный чертеж		
11			МО.01.000.000 ТУ	Технические условия		
				Детали		
64		1	МО.01.105.001	Полоса $\frac{4\times 20\ \text{ГОСТ}\ 103\text{-}57}{20\ \text{ГОСТ}\ 1050\text{-}60}$		
				$L = 56 \pm 0.5$	2	0.031
64		2	МО.01.105.002	Плита		
				Полоса $\frac{5\times 56\ \text{ГОСТ}\ 103\text{-}57}{20\ \text{ГОСТ}\ 1050\text{-}60}$	1	0.257
				$L = 115 \pm 0.5$		
				Материал		
				Электрод УОНИ 13/45		
				Э42А ГОСТ 9467-60		
				Проволока СВ-08А		
				ГОСТ 2246-70		

Серия 1.436.6, выпуск 3

МО.01.105.000

Плита

Изм. Лист № докум. Подп. Дата

Разраб. Добрякова

Пров.

Рук. бр. Алексеев

Н. контр.

Лит. Лист Листов

ПРОМСТРОЙПРОЕКТ

Инв. № подл. | Подп. и дата | Взам. инв. № | Инв. № дубл. | Подп. и дата

Формат	Зона	Поз.	Обозначение	Наименование	Кол.	Примечание
				Документация		
12			МО.01.106.000 СБ	Сборочный чертеж		
11			МО.01.000.000 ТУ	Технические условия		
				Детали		
11		1	МО.01.106.001	Головка	1	
11		2	МО.01.104.002	Труба	2	примен.
				Материал		
				Электрод УОНИ 13/45		
				Э42А ГОСТ 9467-60		
				Проволока СВ-08А		
				ГОСТ 2246-70		

Серия 1.436-6, выпуск 3

МО.01.106.000

Крестовина

Изм. Лист № докум. Подп. Дата

Разраб. Прожилов

Пров.

Рук. бр. Алексеев

Н. контр. Алексеев

Лит. Лист Листов

ПРОМСТРОЙПРОЕКТ

Серия 1.436-6, выпуск 3

Серия 1.436-6, выпуск 3

Инв. № подл. | Подпись и дата | Взам. инв. № | Инв. № дубл. | Подпись и дата

Расположение механизма МО.01.100.000 на рамах 1,2РО-1; 1,2РО-2, 1,8РО-1, 1,8РО-2

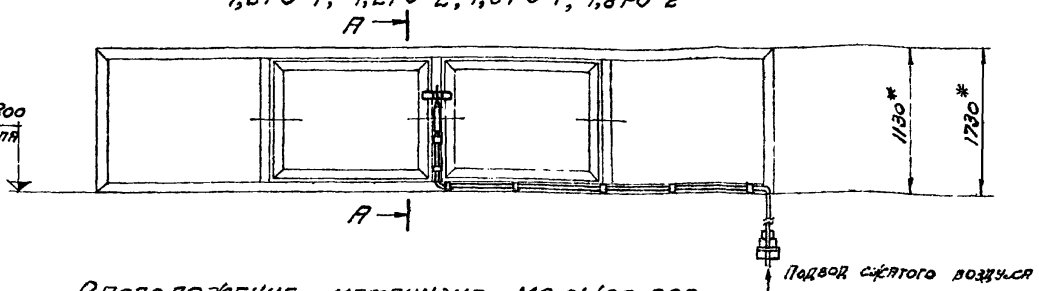

Расположение механизма МО.01.100.000 на рамах 2,4РО-1; 2,4РО-2; 2,4РО-3; 3РО-1; 3РО-2; 3РО-3

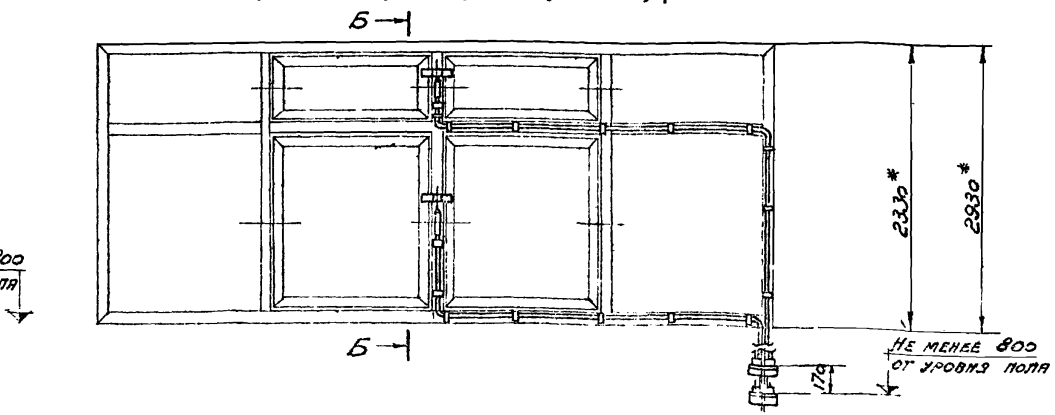

А-А

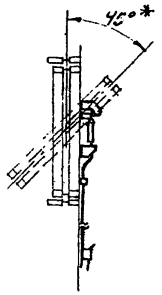

Б-Б

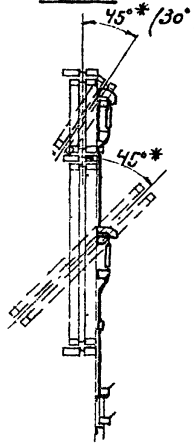

1. Все рамы переплетов показаны с внутренней стороны (вид из цеха)
2. Привязка механизма к рамам переплета показана на сборочном чертеже этих механизмов.
3. Монтаж механизма производить по сборочному чертежу.
4. При установке переплетов в несколько ярусов и наличии петрового ригеля, трубопроводы проложить обойдя его сверху или пропустить сквозь него, предварительно просверлив в сквозных от ф 6 мм.
5. Зазор по периметру между фрамугой и обвязкой должен быть 22,5 мм.
6. * Размеры для справок

Изм.	Лист	№ докум.	Подпись	Дата
Разраб.		Пирожкова		
Пров.		Алексеев		X.72
Т. контр.				
Рук. бр.		Алексеев		X.72
Н. контр.		Алексеев		X.72
Утв.		Подковский		

Серия 1.436-6, выпуск 3

МО.01.100.000 Сх.Р

Механизм открывания пневматический. Схема расположения

Литера	Масса	Масштаб
	—	—

Лист 1 Листов 4

ПРОМСТРОЙПРОЕКТ г. Москва

Расположение механизма МО.01.100.000 на рамах 2,4РОН-1; 2,4РОН-2; 2,4РОН-3; 3РОН-1; 3РОН-2; 3РОН-3

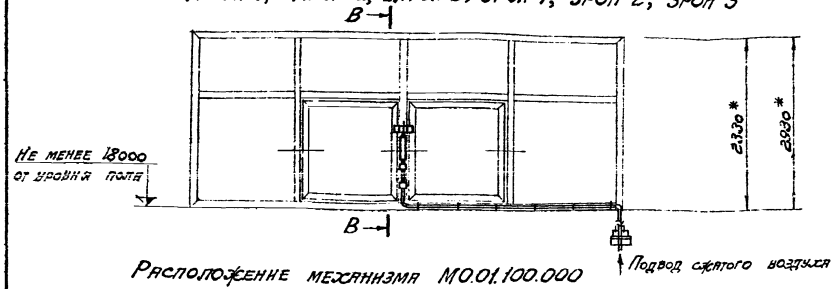

Расположение механизма МО.01.100.000 на рамах 3,6РО-1; 3,6РО-2; 3,6РО-3

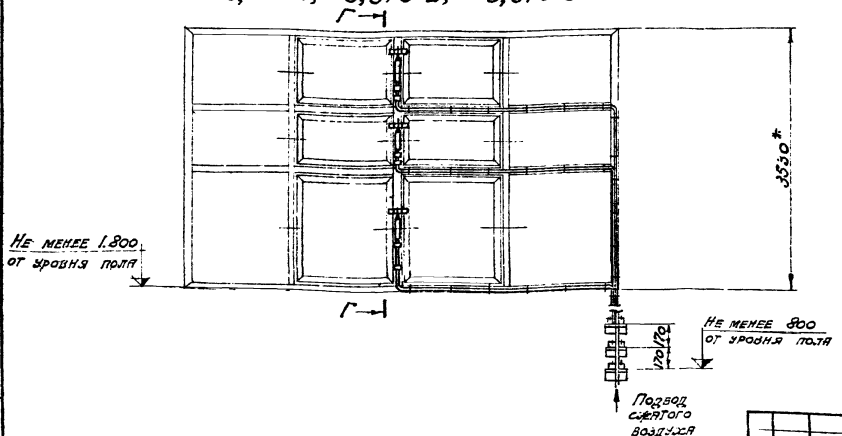

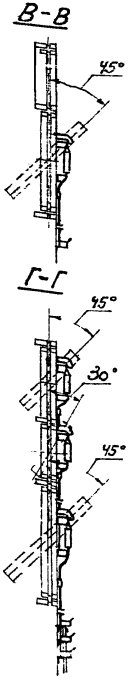

Изм.	Лист	№ докум.	Подпись	Дата
Разраб.		Пирожков		
Пров.				
Т. контр.				
Инж. гр.		Алексеев		
Н. контр.		Алексеев		
Утв.		Пирожков		

Серия 1.436-6, выпуск 3

МО.01.100.000 СхР

Механизм открывания пневматический. Схема расположения

Литера	Масса	Масштаб
	—	—

Лист 2 | Листов

ПРОМСТРОЙПРОЕКТ г. Москва

Расположение механизма МО.01.100.000 на рамах
3,6 РОНВ-1; 3,6 РОНВ-2; 3,6 РОНВ-3

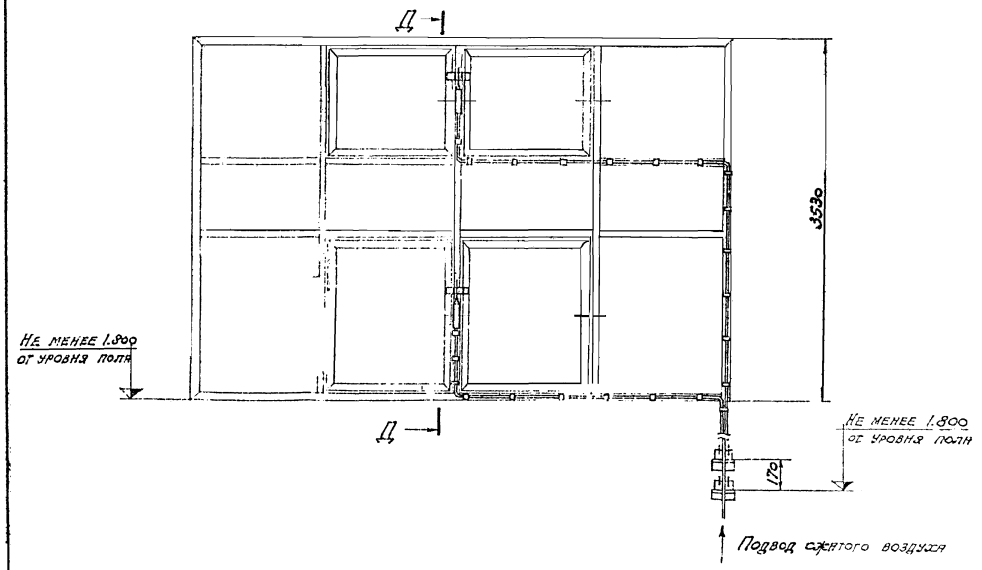

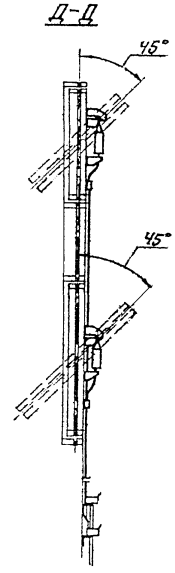

					Серия 1.436-6, выпуск 3			
					МО.01.100.000 СХР			
Изм	Лист	№ докум	Подпись	Дата	Механизм открывания пневматический. Схема расположения	Литера	Масса	Масштаб
Разраб		Пирожкова					—	—
Пров.								
Г контр						Лист 3	Листов	
Рук гр		Плексеев				ПРОМСТРОЙПРОЕКТ г. Москва		
Н. контр		Алексеев						
Утв		Подковский						

Расположение механизма МО.01.100.000 на рамах 3,6 РОН-1; 3,6 РОН-2; 3,6 РОН-3

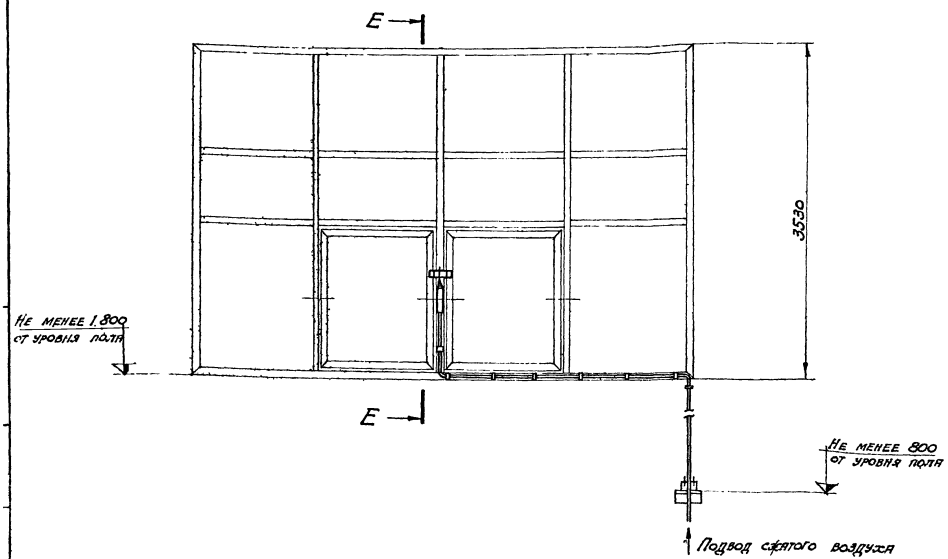

Е-Е

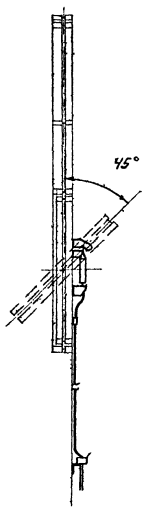

					Серия 1.436-6, выпуск 3			
					МО 01.100.000 СхР			
Изм.	Лист	№ докум.	Подпись	Дата	Механизм открывания пневматический. Схема расположения	Литера	Масса	Масштаб
Разраб.		Пирожкова					—	—
Пров.						Лист 4	Листов	
Т. контр.								
Рук. гр.		Алексеев		X.72		ПРОМСТРОЙПРОЕКТ г. Москва		
Н. контр.		Алексеев		X.72				
Утв.		Людковский						

Пример установки МО.01.100.000 на среднеподвесных фрамугах высотой ≈ 600 мм, 1200 мм, 1800 мм. (вид из цеха)

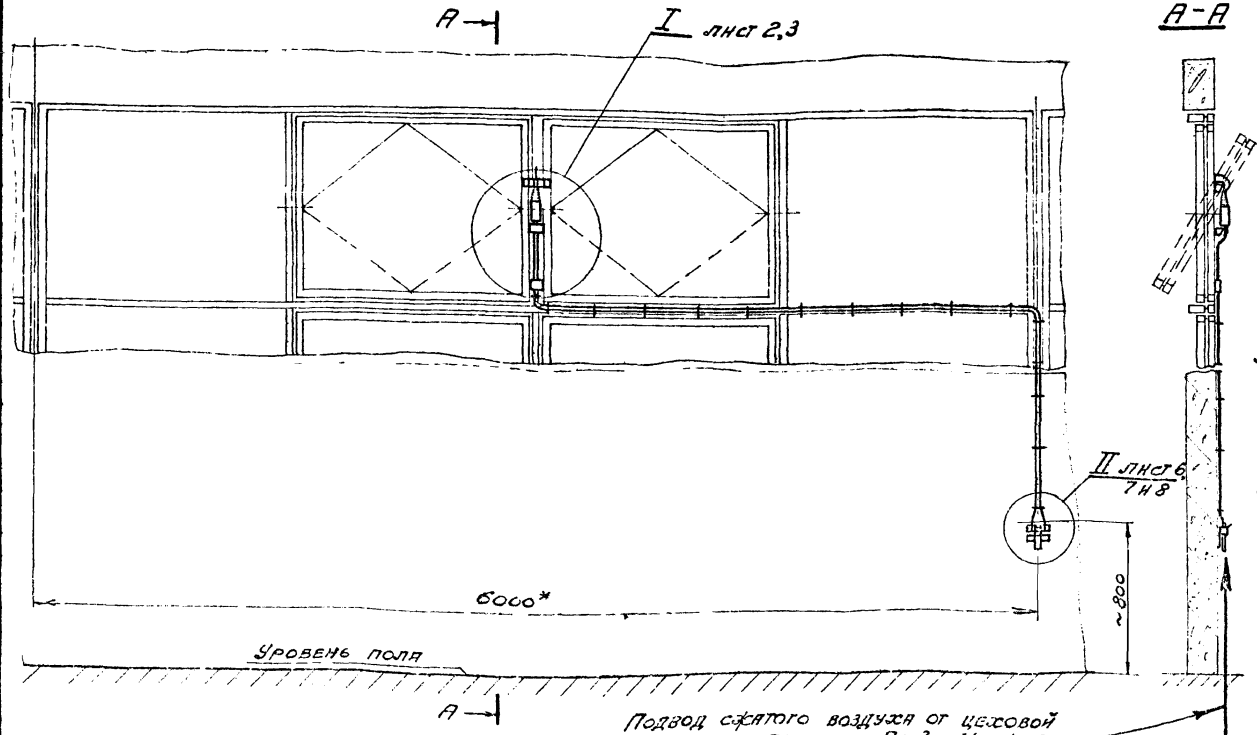

1. Надежность фиксации фрамуг в положении „фрамуги открыты" обеспечить за счет:
   а) перемещения вверх (вниз) нижнего кронштейна;
   б) подтягивания пробок фиксаторов.
2. Надежность фиксации фрамуг в положении „фрамуги закрыты" обеспечить за счет изменения количества прокладок под верхним кронштейном.
3. Установку и крепление воздуховода уточнить по месту. Расстояние между крепежными скобами 250...350 мм.
4. *Размеры для справок.
5. **Масса указана без учета воздухопроводов.
6. Детали поз 5, 10, 13 и 14 привариваются на заводе изготовителе переплетов.

Пневмосхема

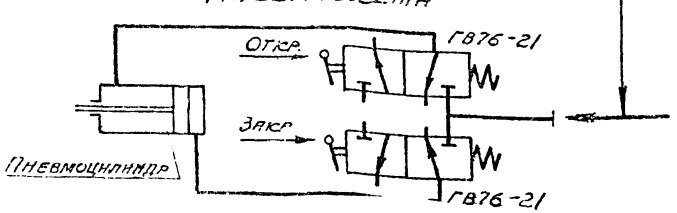

Изм.	Лист	№ докум.	Подпись	Дата
Разраб.		Пуцын		
Пров.		Алексеев		X.72
Т. контр.				
Рук. бр.		Алексеев		
Н. контр.		Алексеев		72

Серия 1.436-6, выпуск 3

МО.01.100.000 СБ.

Механизм открывания пневматический. Сборочный чертеж

Литера	Масса	Масштаб
	4,4*	1:25
Лист 1	Листов 8	

ПРОМСТРОЙПРОЕКТ г. Москва

Серия 1.436-6, выпуск 3

Инв. № подл. | Подпись и дата | Взам. инв. № | Инв. № дубл. | Подпись и дата

I
М 1:5

Для фрамуг высотой ≈600мм

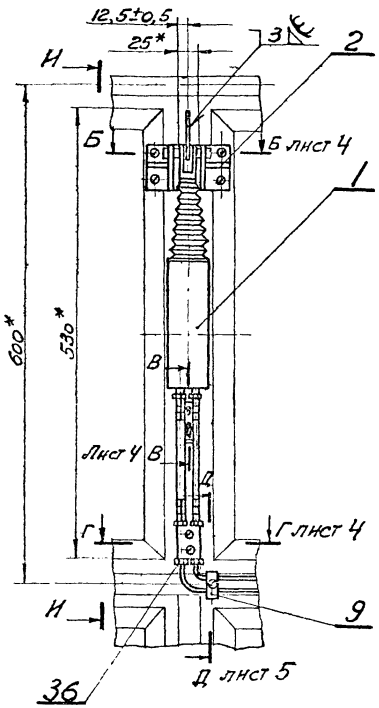

И-И
М 1:5

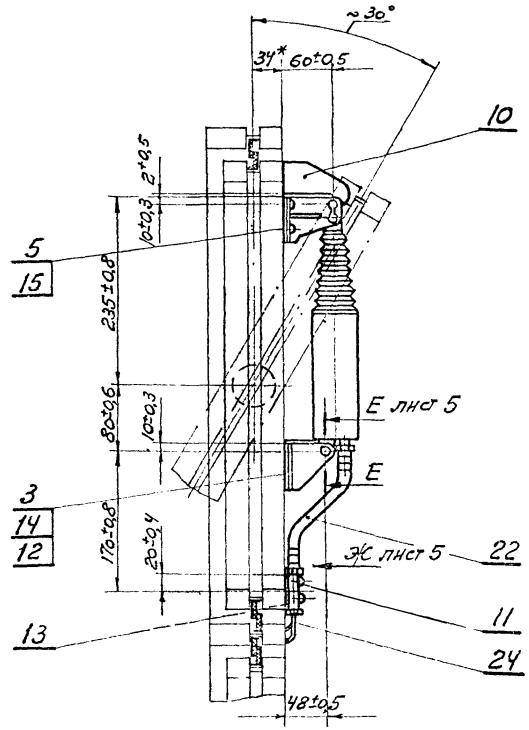

Серия 1.436-6, Выпуск 3

МО.01.100.000 сб.

Изм.	Лист	№ докум.	Подпись	Дата
Разраб.		Пуцейн		
Пров.		Алексеев		X.72
Т. контр.				
Рук. бр.		Алексеев		
Н. контр.		Алексеев		X.72
Утв.		Люпковский		

Механизм открывания пневматический. Сборочный чертеж

Литера	Масса	Масштаб
	—	—

Лист 2 Листов 5

Промстройпроект
г. Москва

МО.01.100.000СБ

Серия 1.436-6, выпуск 3

I
М 1:5

Для фрамут высотой ~1200 мм, 1800 мм

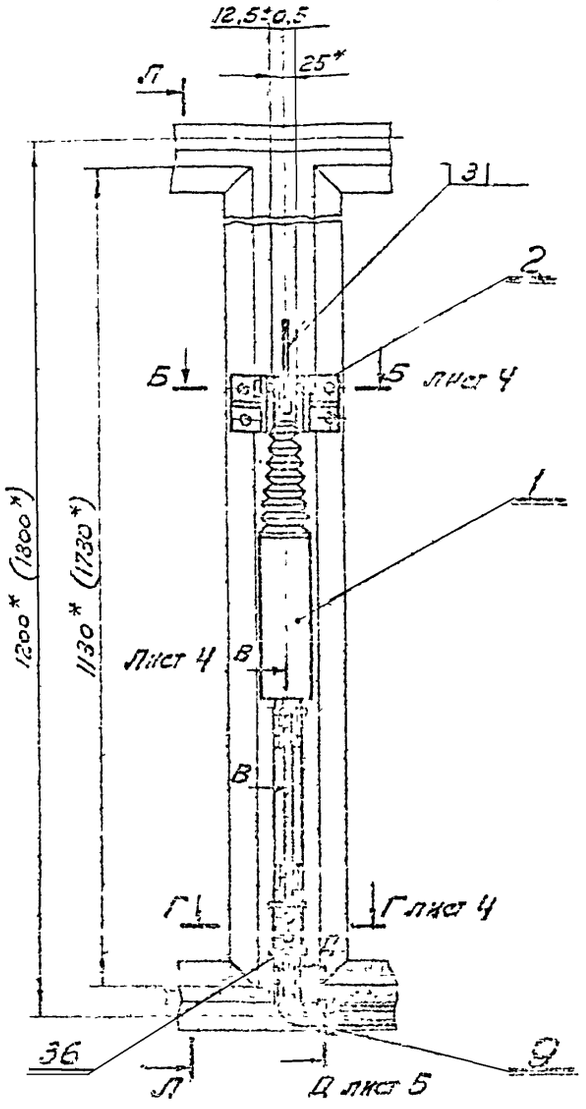

Л–Л
М 1:5

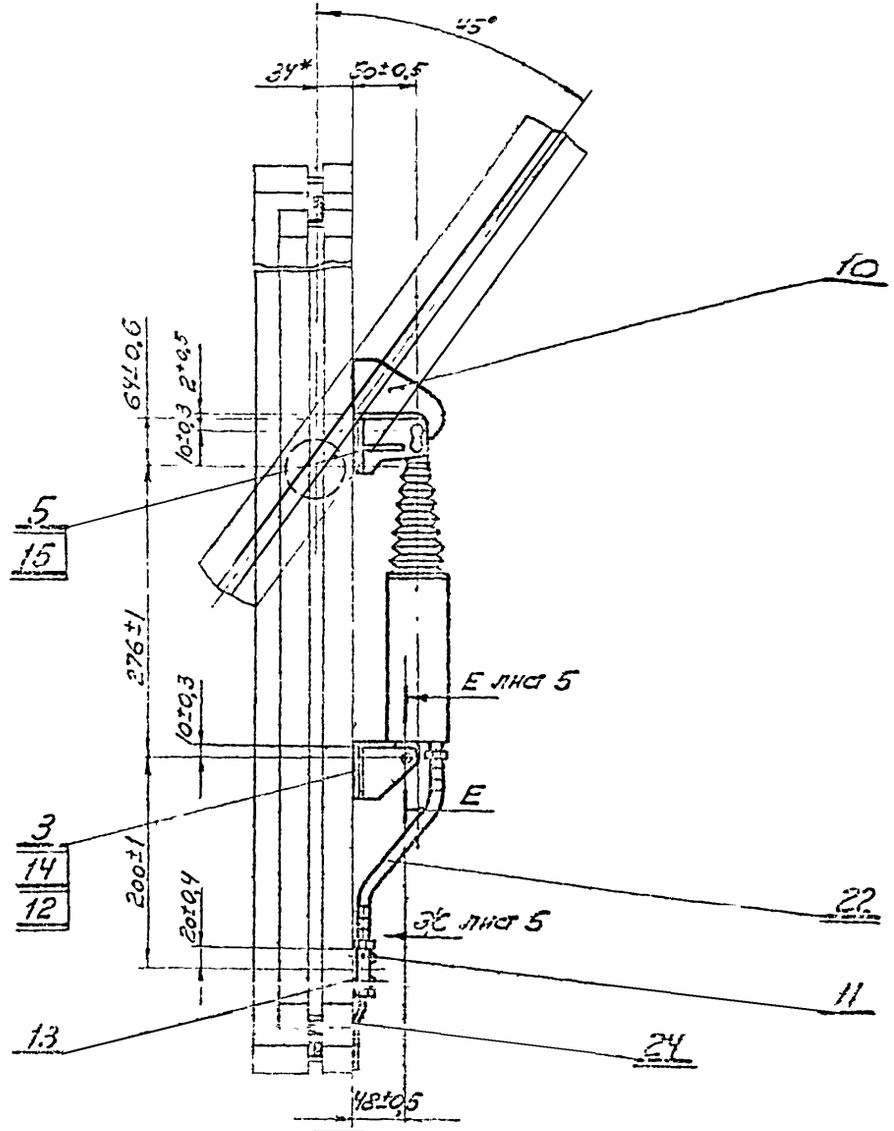

Изм.	Лист	№ докум.	Подпись	Дата
Разраб.		Пузын		
Пров.		Алексеев		
Т. контр.				
Рук. бр.		Алексеев		
Н. контр.		Алексеев		
Утв.		Федосеев		

Серия 1.436-6, выпуск 3

МО.01.100.000СБ

Механизм отсобливания пневматический. Сборочный чертеж

Литера	Масса	Масштаб
	—	—

Лист 3 | Листов

ПРОМСТРОЙПРОЕКТ
г. Москва

Б – Б лист 2 и 3
М 1:1

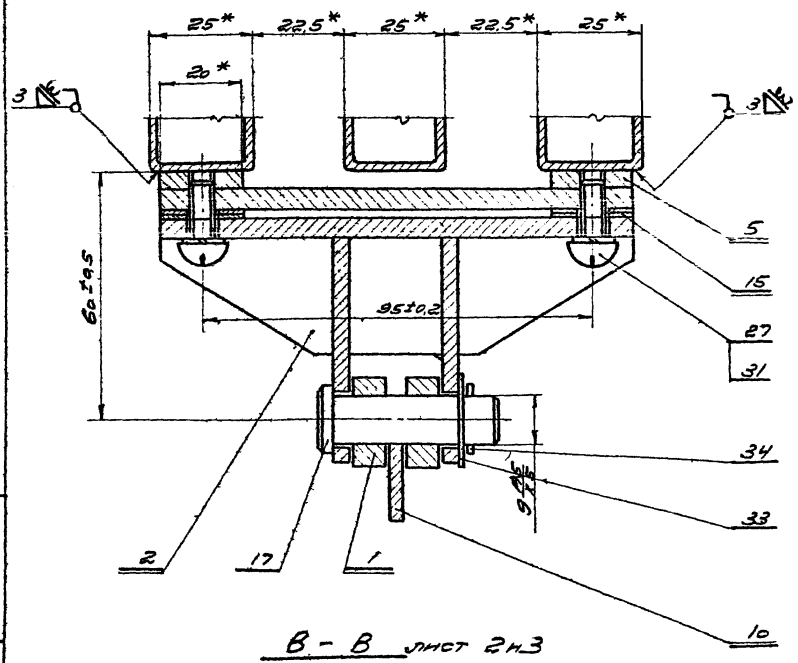

Г – Г лист 2 и 3
М 1:1

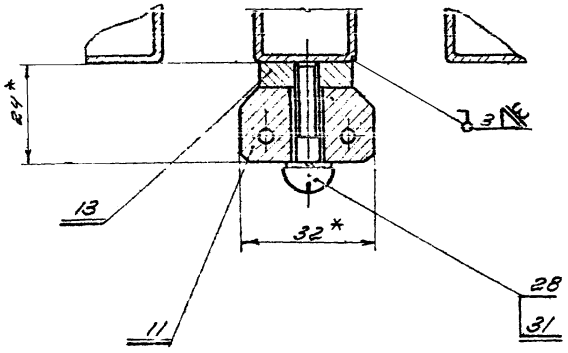

В – В лист 2 и 3
М 1:1

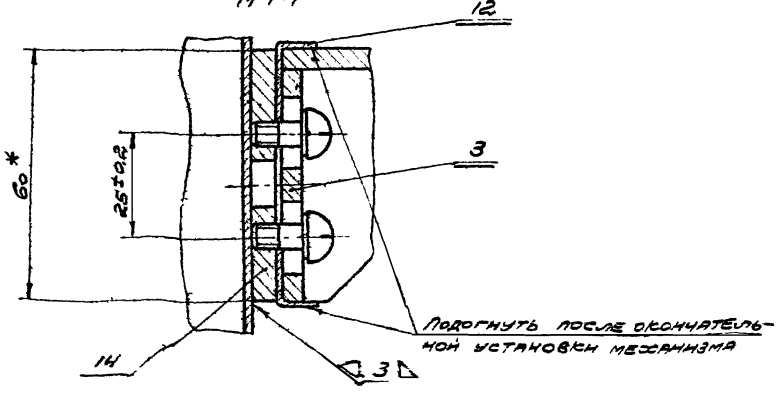

					Серия 1.436-6, выпуск 3			
					МО. 01. 100. 000 СБ			
Изм.	Лист	№ докум.	Подпись	Дата	Механизм открывания пневматический Сборочный чертеж	Литера	Масса	Масштаб
Разраб.		Пирожкова					—	—
Провер.						Лист 4	Листов 3	
Т. контр.								
Рук. ер.		Алексеев						
Н. контр.		Алексеев						
Утв.		Людковский						

г. Москва

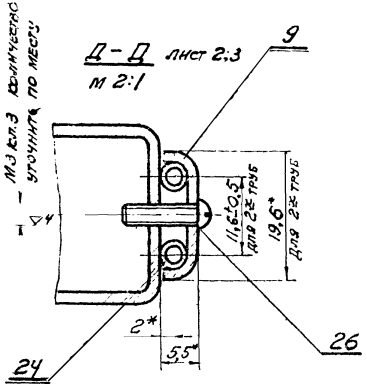

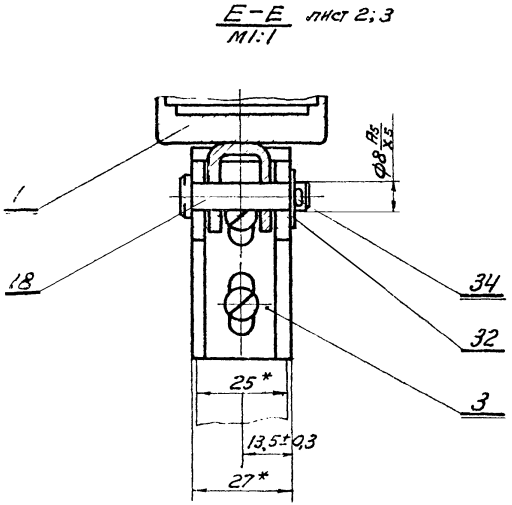

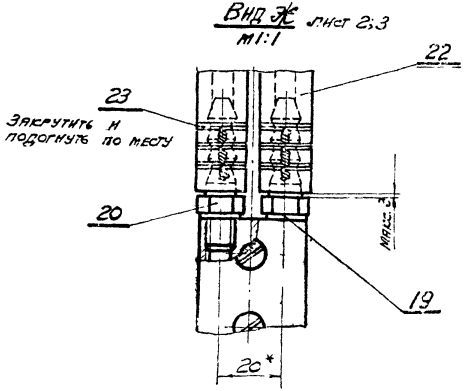

Изм.	Лист.	№ докум.	Подпись	Дата	Серия 1.436-6, выпуск 3		
Разраб.		Луцын			МО.01.100.000 СБ		
Пров.					Механизм открывания пневматический Сборочный чертеж	Литера	Масса	Масштаб
Т. контр.							—	—
Рук. гр.		Алексеев		X.70		Лист 5	Листов	
Н. контр.		Алексеев		X.71				
ГИП		Подковкин				ПРОМСТРОЙПРОЕКТ г. Москва		

II
М 1:1

ВАРИАНТ 1

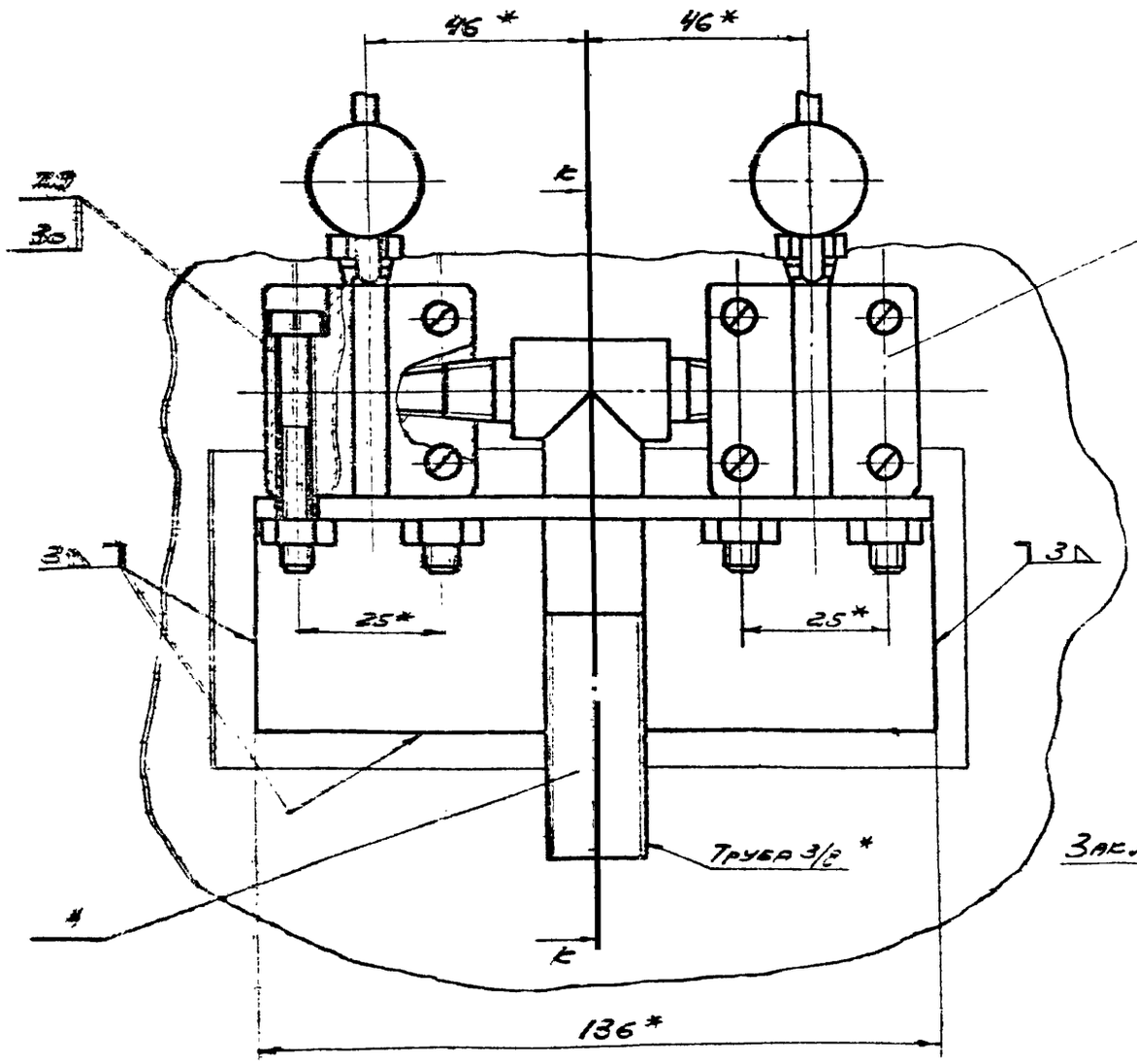

Б-Б
М 1:1

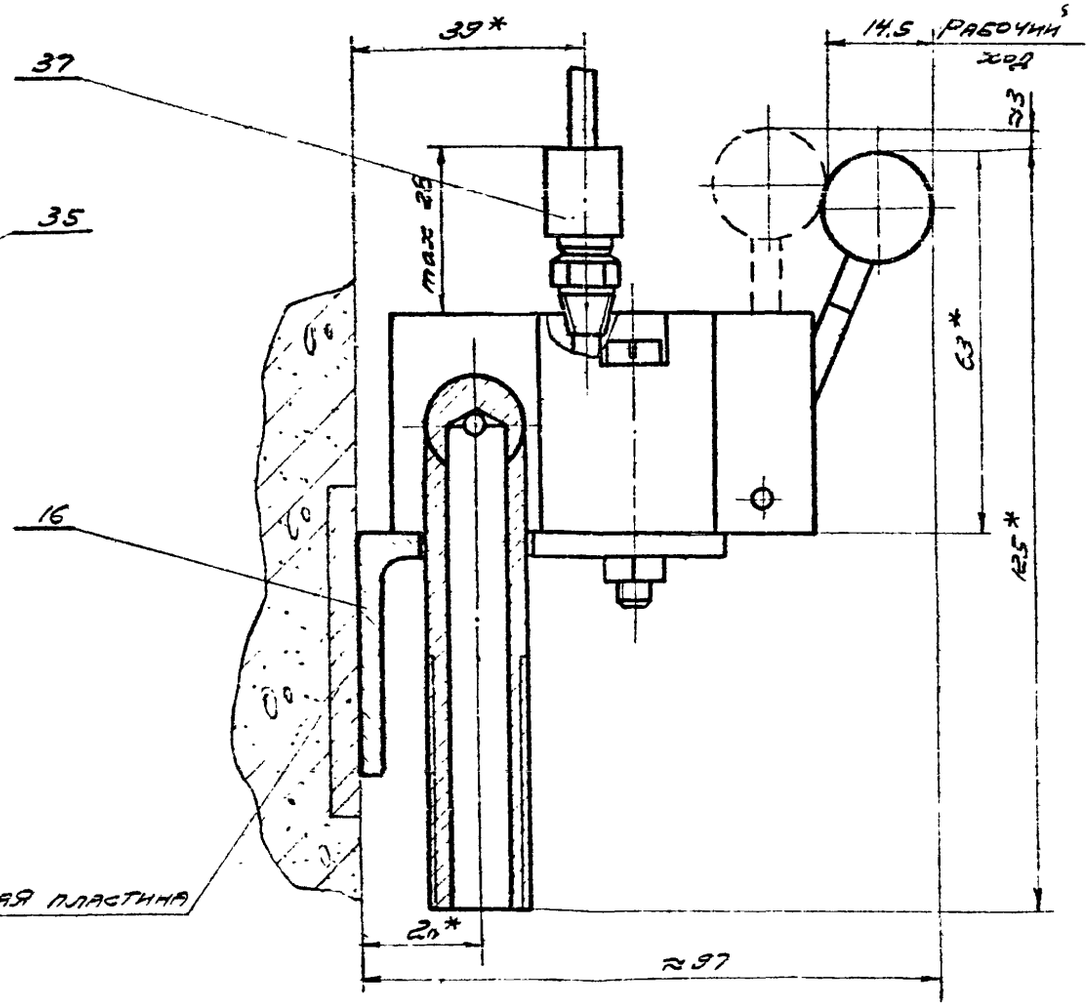

Серия 1.436-6, выпуск 3

МО 01. 100. 000 СБ

Изм.	Лист	№ докум.	Подпись	Дата
Разраб.		Лучын		
Пров.		Алексеев		
Т.контр.				
Нач.пр.		Алексеев		
Н.контр.		Алексеев		
ГИП		Трофимовский		

Механизм открывания пневматический
Сборочный чертеж

Лит.	Масса	Масштаб

Лист 5 Листов

ПРОМСТРОЙПРОЕКТ
г. Москва

МО.01.100.000СБ

II
М 1:2
ВАРИАНТ 2

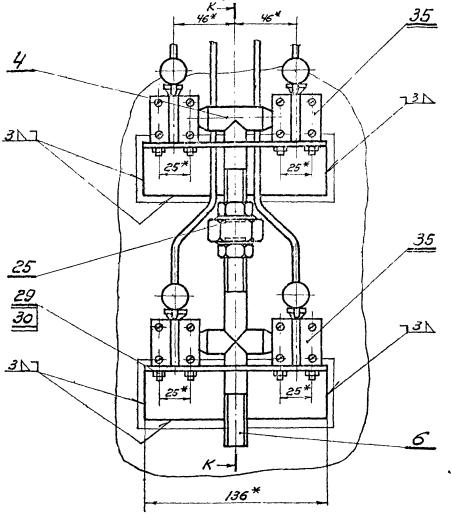

К-К

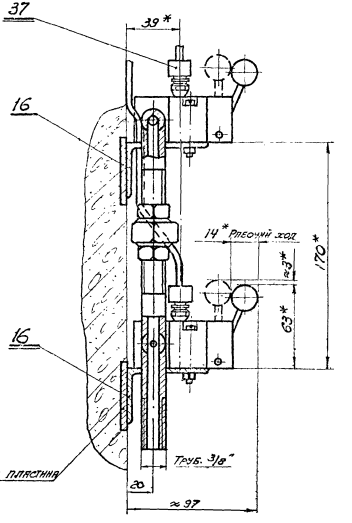

Серия 1.436-6, выпуск 3

Изм.	Лист	№ докум.	Подпись	Дата	
Разраб.		Пирожкова			
Пров.					
Т. контр.					
Рук. гр.		Алексеев			
Н. контр.		Алексеев			

Серия 1.436-6, выпуск 3

МО.01.100.000 СБ

Механизм открывания пневматический
Сборочный чертеж

Стадия	Масса	Масштаб
	—	—
Лист 7	Листов	

ПРОМСТРОЙПРОЕКТ
г. Ярославль

Серия 1.436-6, выпуск 3

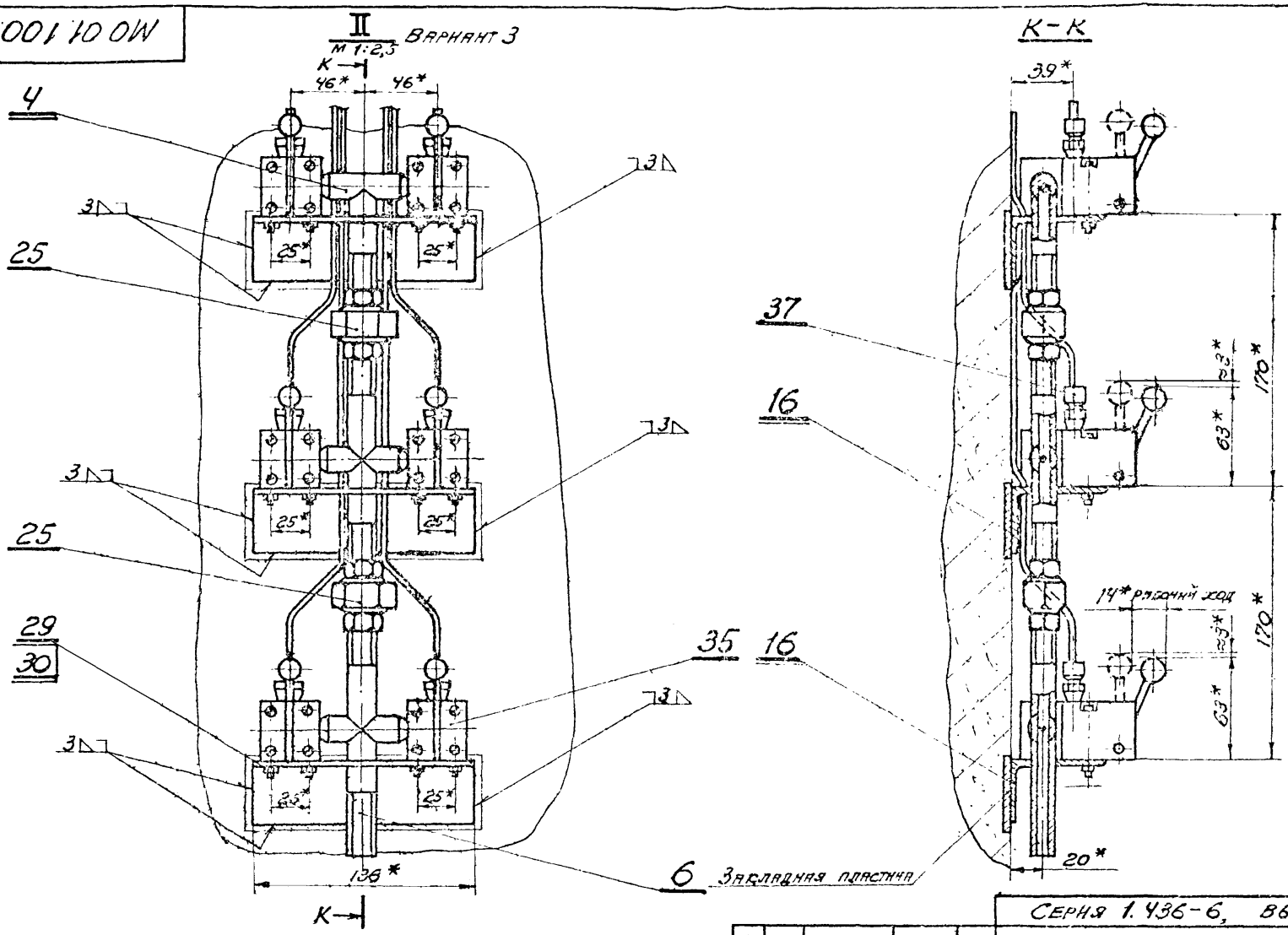

Изм	Лист	№ докум	Подпись	Дата
Разраб.		Пирожкова		
Пров.				
Т. контр.				
Рук. гр.		Алексеев		X.72
Н. контр.		Алексеев		X.72
Утв		Людковский		

Серия 1.436-6, выпуск 3

МО.01.100.000 СБ

Механизм открывания пневматический. Сборочный чертеж

Литера	Масса	Масштаб
	—	—

Лист 8 | Листов

ПРОМСТРОЙПРОЕКТ
г. Москва

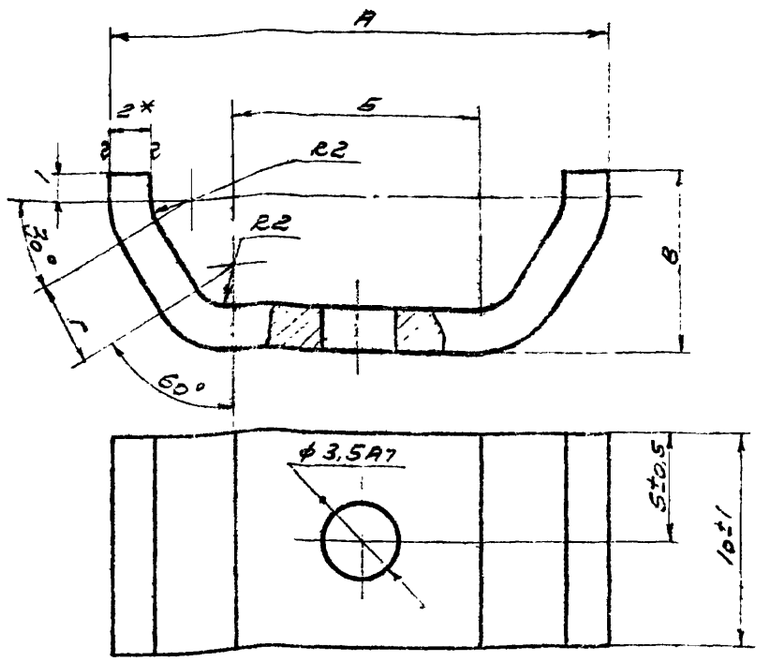

Размеры скобы для крепления различного количества труб

Количество труб	Размеры в мм				Масса в кг
	А*	Б±0,5	В±0,5	Г±0,2	
2	19,6	11,6	5,0	0	0,0025
4	23,6	15,6	5,0	0	0,0031
6	23,6	4,6	8,5	4	0,0037

1.* Размеры для справок
2. Покрытие Кд 10

Изм.	Лист	№ докум.	Подп.	Дата
Разраб.		Прозорова		
Провер.				
Т.контр.				
Рук. гр.		Алексеев		
Н.контр.		Алексеев		
Утв.				

Серия 1.436-6. выпуск 3

МО.01.100.001

Скоба крепежная

Лит.	Масса	Масштаб
	0,1	4:1
	табл.	

Лист | Листов

Сталь Ст.3 ГОСТ 380-71

ПРОМСТРОЙПРОЕКТ г. Москва

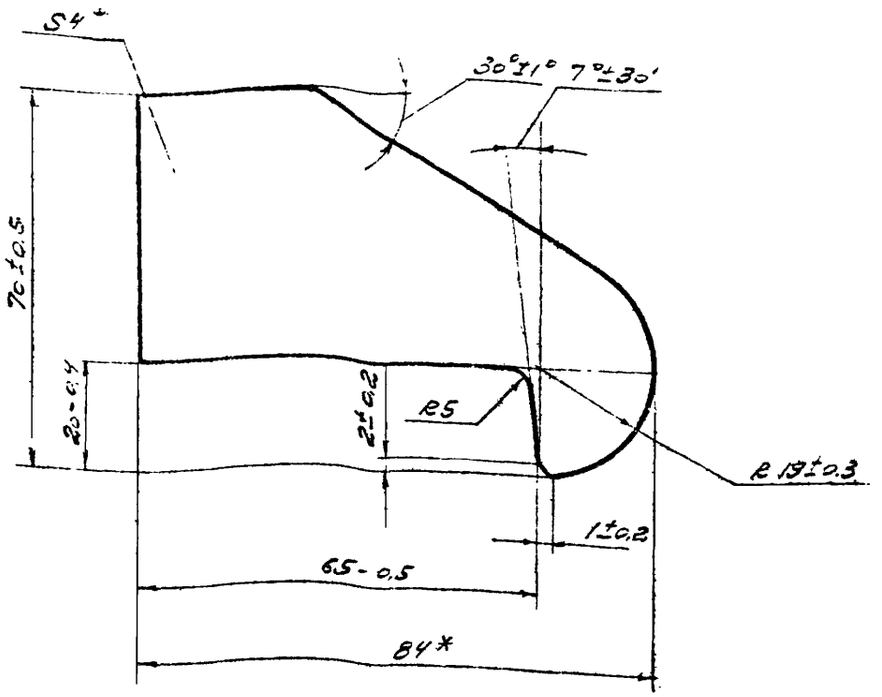

1.* Размеры для справок.

2. Покрытие Кд 10

Изм.	Лист	№ докум.	Подп.	Дата
Разраб.		Прозорова		
Провер.				
Т.контр.				
Рук. гр.		Алексеев		
Н.контр.		Алексеев		
Утв.				

Серия 1.436-6. выпуск 3

МО.01.100.002

Захват клиновой 5

Лит.	Масса	Масштаб
	0,1	1:1

Лист | Листов

Сталь 20 ГОСТ 1050-60

ПРОМСТРОЙПРОЕКТ г. Москва

МО.01.100.003

▽4 (▽)

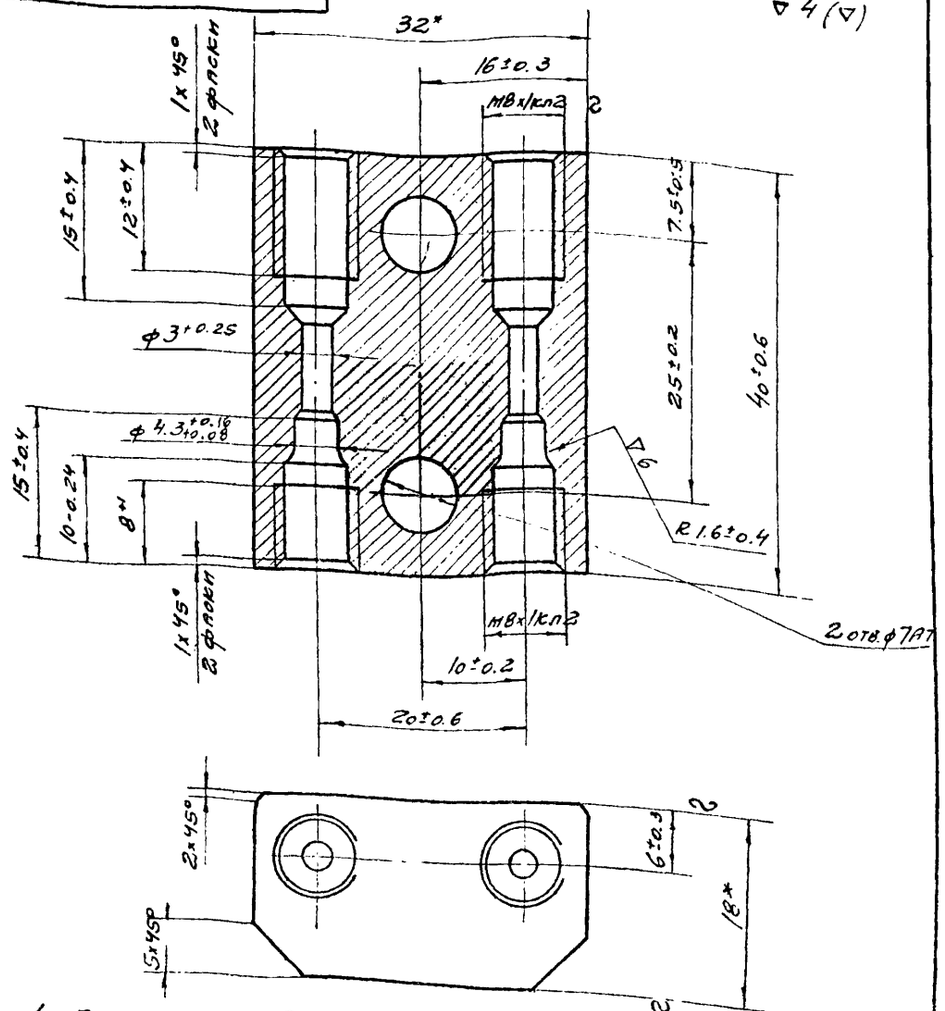

1. Покрытие Кд10
2* Размеры для справок

Изм.	Лист	№ докум.	Подпись	Дата
Разраб.		Прожкова		
Пров.				
Т. контр.				
Рук. бр.		Алексеев		
Н. контр.		Алексеев		
Утв.				

Серия 1.436.6 Выпуск 3

МО.01.100.003

Штуцер проходной

Лит.	Масса	Масштаб
	0.136	2:1
Лист	Листов	

Полоса 18х32 ГОСТ 103-57 / 20 ГОСТ 1050-60

ПРОМСТРОЙПРОЕКТ г. Москва

Инв. № подл. | Подпись и дата | Взам. инв. № | Инв. № дубл. | Подпись и дата

МО.01.100.004

▽3 (▽)

27

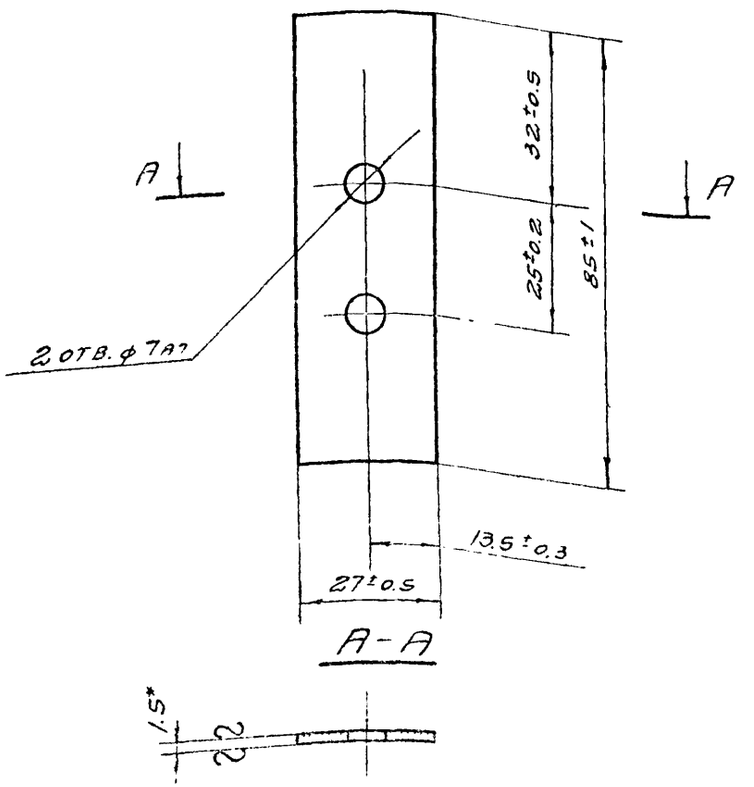

А-А

1. *Размеры для справок
2. Покрытие Кд10.

Изм.	Лист	№ докум.	Подпись	Дата
Разраб.		Пуцын		
Пров.				
Т. контр.				
Рук. бр.		Алексеев		
Н. контр.		Алексеев		
Утв.				

Серия 1.436-6, Выпуск 3

МО.01.100.004

Прокладка стопорная

Лит.	Масса	Масштаб
	0.02	1:1
Лист	Листов	

Сталь Ст.3. ГОСТ 380-71

ПРОМСТРОЙПРОЕКТ г. Москва

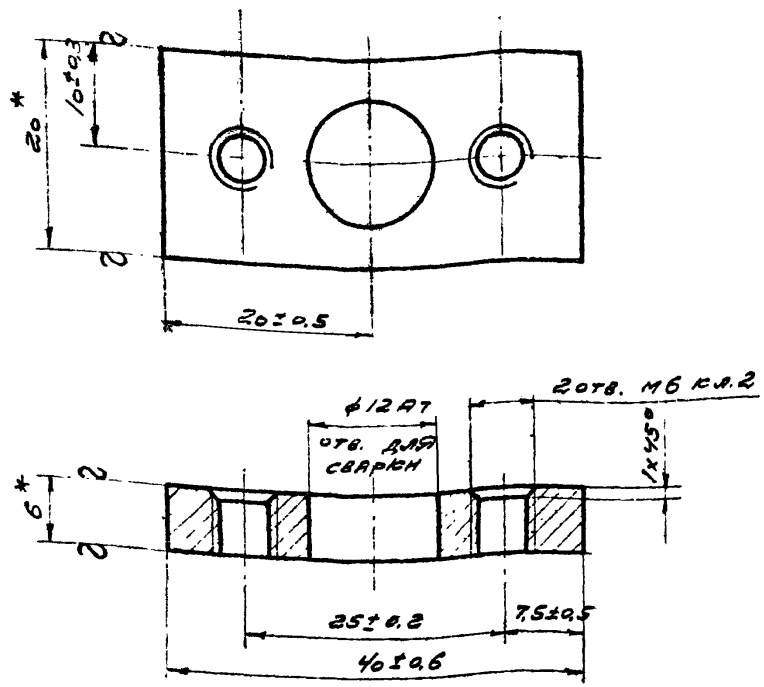

1.* Размеры для справок

2. Покрытие Кд 10

Изм.	Лист	№ докум.	Подп.	Дата
Разраб.		Пирожкова		
Провер.				
Т. контр.				
Рук. б.о.		Алексеев		
Н. контр.		Алексеев		
Утв.				

Серия 1.436-6 выпуск 3

МО 01.100.005

Платик

Лит	Масса	Масштаб
	0,03	2:1

Лист | Листов

Полоса 6х20 ГОСТ 103-57 / 20 ГОСТ 1050-60

ПРОМСТРОЙПРОЕКТ

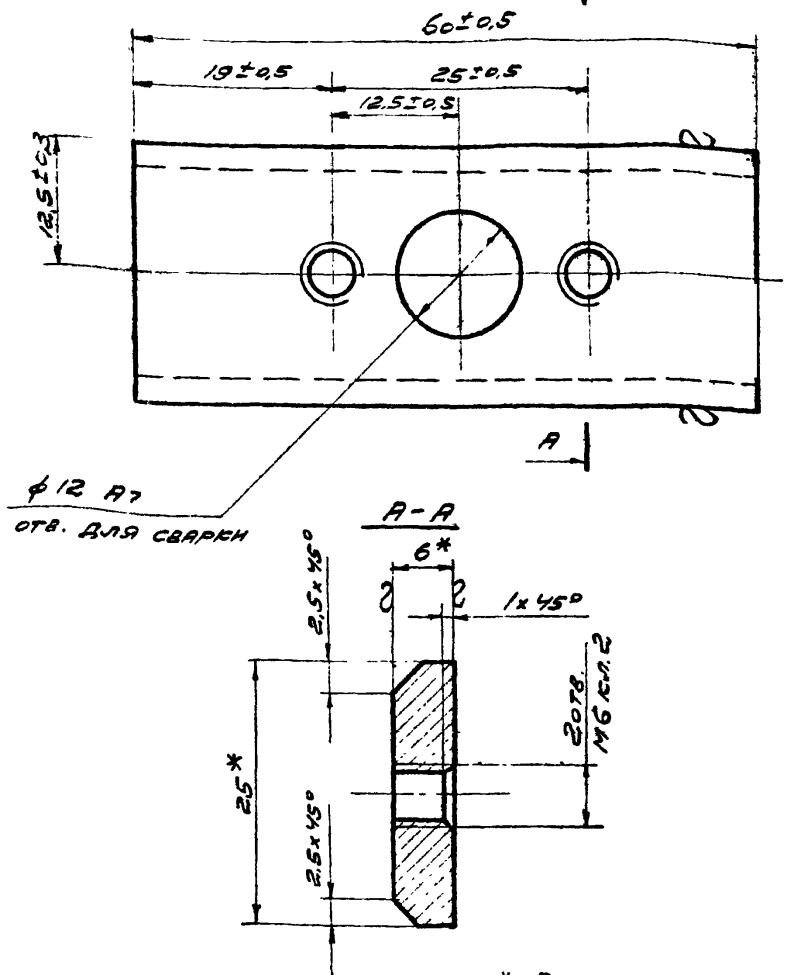

1.* Размеры для справок

2. Покрытие Кд 10

Изм.	Лист	№ докум.	Подп.	Дата
Разраб.		Пирожкова		
Провер.				
Т. контр.				
Рук. б.о.		Алексеев		
Н. контр.		Алексеев		
Утв.				

Серия 1.436-6, выпуск 3

МО 01.100.006

Платик

Лит.	Масса	Масшт.
	0,322	2:1

Лист | Листов

Полоса 6х25 ГОСТ 103-57 / 20 ГОСТ 1050-60

ПРОМСТРОЙПРОЕКТ

МО.01.100.007

▽3 (▽)

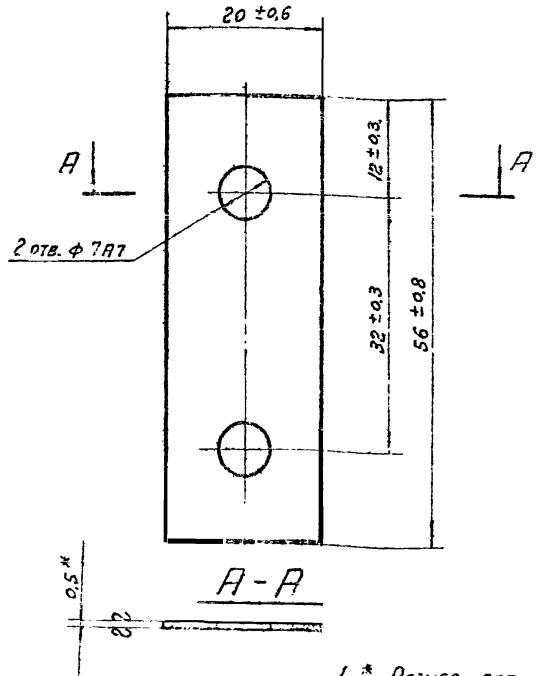

1. * Размер для справки
2. Покрытие КЭ 10

Серия 1.436-6, выпуск 3

МО.01.100.008

Прокладка

Лит.	Масса	Масштаб
	0,008	2:1

Лист | Листов

Сталь Ст5 ГОСТ -7

ПРОМСТРОЙПРОЕКТ г. Москва

МО.01.100.008

▽2 (▽)

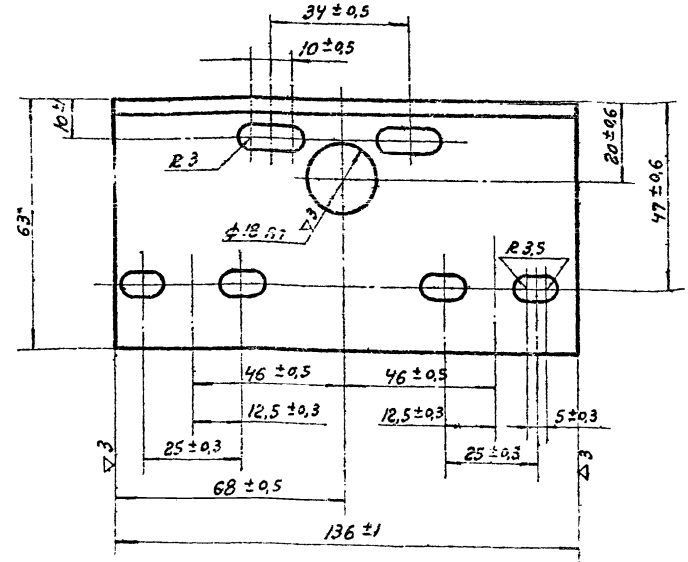

1. * Размеры для справок.
2. Покрытие КЭ 10.

Серия 1.436-6, выпуск 3

МО.01.100.008

Уголок

Лит.	Масса	Масштаб
	0,35	1:1

ПРОМСТРОЙПРОЕКТ г. Москва

МО.01.100.009

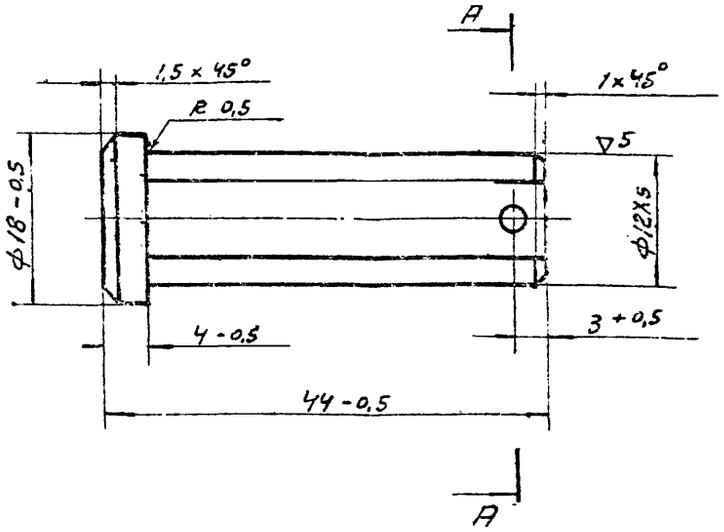

A-A

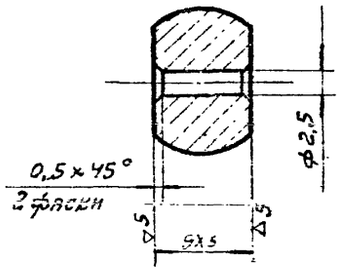

1. Нрс 45... 50
2. Покрытие М6.Н9.Х3.

Изм.	Лист	№ докум.	Подп.	Дата
Разраб.	Вагина			
Провер.				
Т. контр.				
Рук. бр.	Алексеев			
Н. контр.	Алексеев			

Ось фигурная

Литера	Масса	Масштаб
	0,04	2:1

Лист | Листов

Круг 20 ГОСТ 2590-70 / 15 ГОСТ 1050-60

ПРОМСТРОЙПРОЕКТ г. Москва

МО.01.100.011

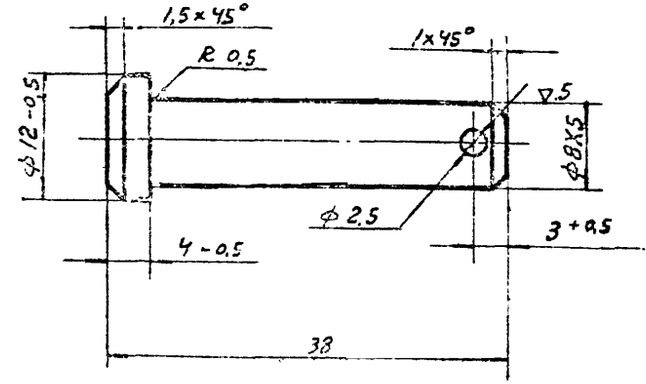

1. Нрс 45... 50
2. Покрытие М6.Н9.Х3.

Изм.	Лист	№ докум.	Подп.	Дата
Разраб.	Вагина			
Провер.				
Т. контр.				
Рук. бр.	Алексеев			
Н. контр.	Алексеев			

Ось

Литера	Масса	Масштаб
	0,01	2:1

Лист | Листов

Круг 14 ГОСТ 2590-70 / 15 ГОСТ 1050-60

ПРОМСТРОЙПРОЕКТ г. Москва

Серия 1.436-6, выпуск 3

Инв. № подл. | Подпись и дата | Взам. инв. № | Инв. № дубл. | Подпись и дата

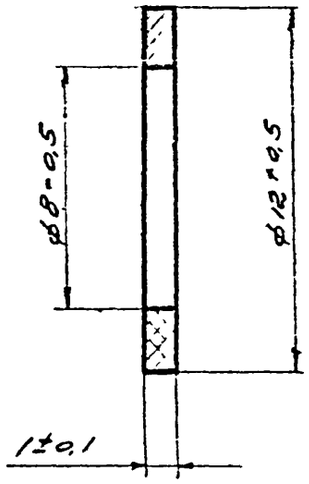

Серия 1.436-6, выпуск 3

МО. 01. 100. 012

Изм.	Лист	№ докум.	Подпись	Дата
Разраб.		Вагина		
Пров.				
Т. контр.				
Рук. гр.		Алексеев		
Н. контр.		Алексеев		
Утв.				

Прокладка

Литера	Масса	Масштаб
	0,001	5:1

Лист | Листов

Паронит ГОСТ 481-71

ПРОМСТРОЙПРОЕКТ г. Москва

Инв. № подл. | Подпись и дата | Взам. инв. № | Инв. № дубл. | Подпись и дата

▽5

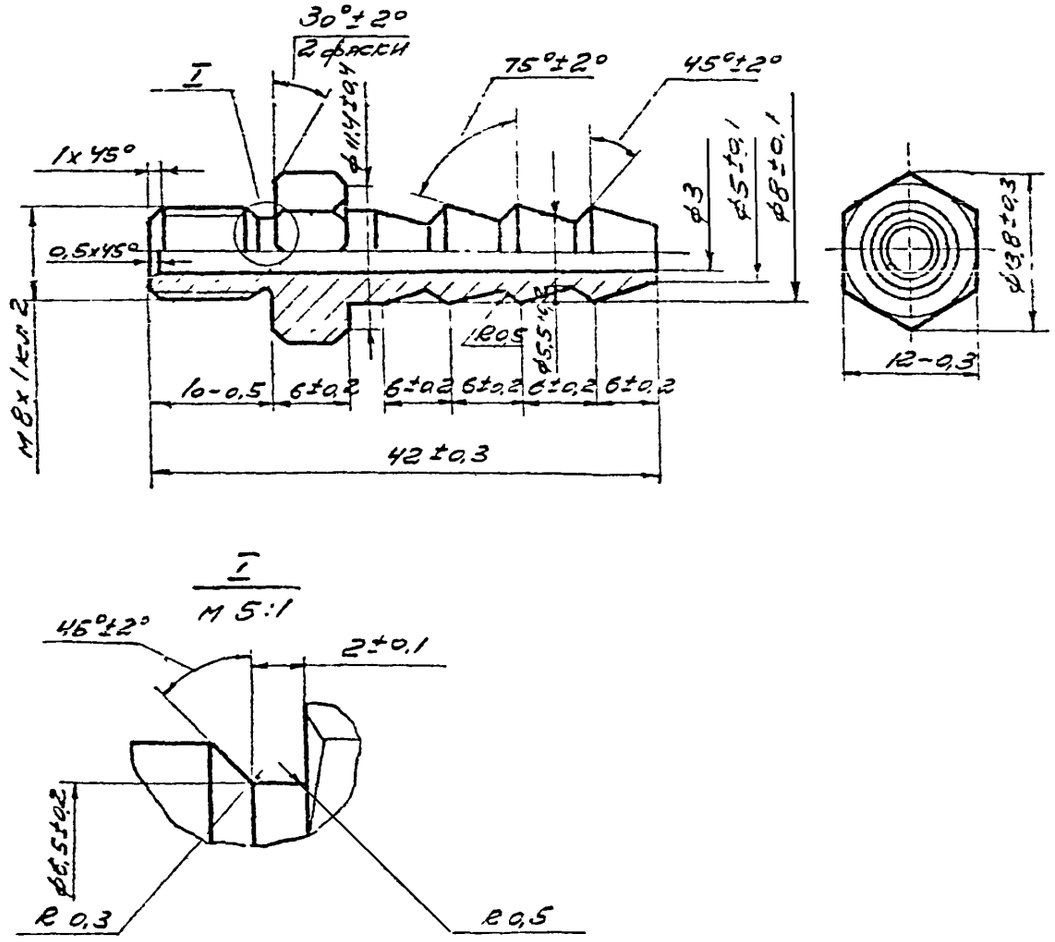

Покрытие КФ 10

Серия 1.436-6, выпуск 3

МО. 01. 100. 013

Изм.	Лист	№ докум.	Подпись	Дата
Разраб.		Вагина		
Пров.				
Т. контр.				
Рук. гр.		Алексеев		
Н. контр.		Алексеев		
Утв.				

Штуцер

Литера	Масса	Масштаб
	0,015	2:1

Лист | Листов

Сталь 20 ГОСТ 1050-[illegible]

ПРОМСТРОЙПРОЕКТ г. Москва

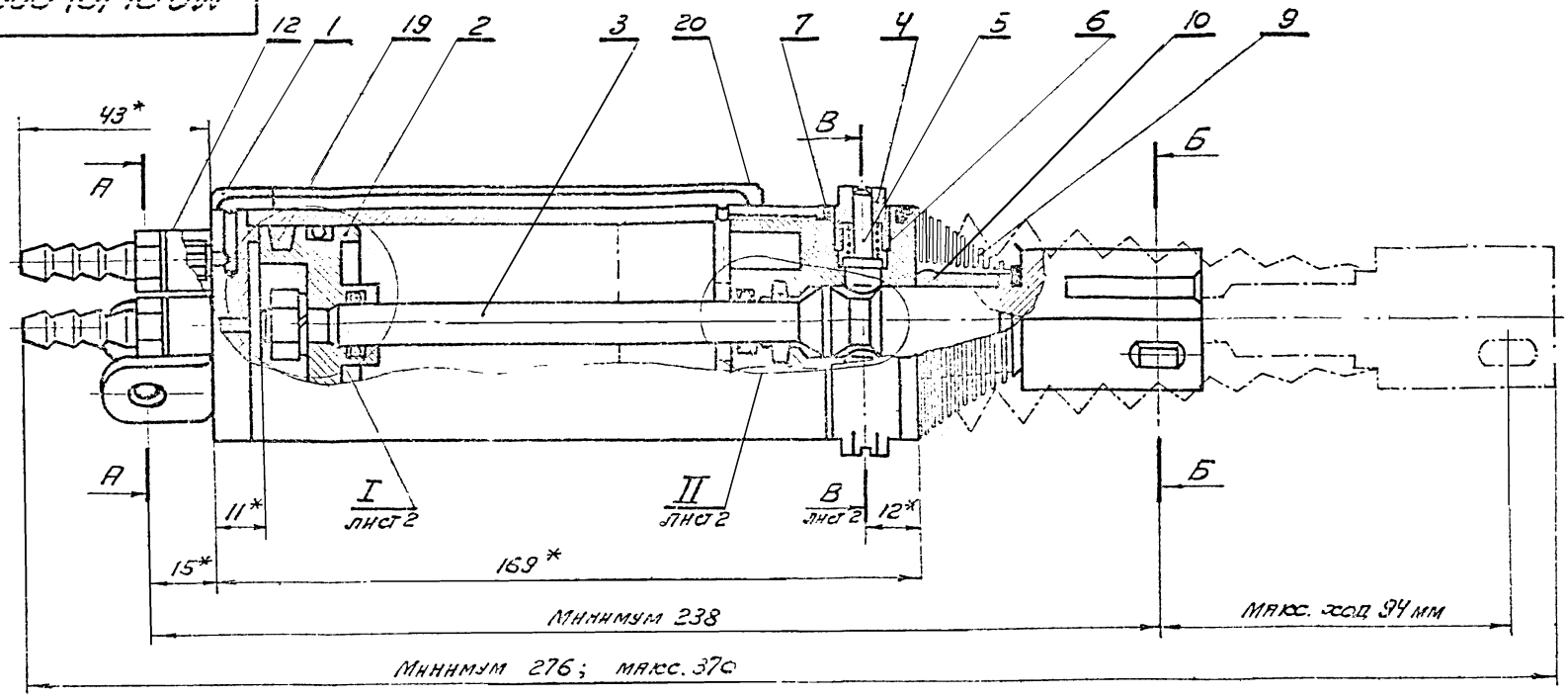

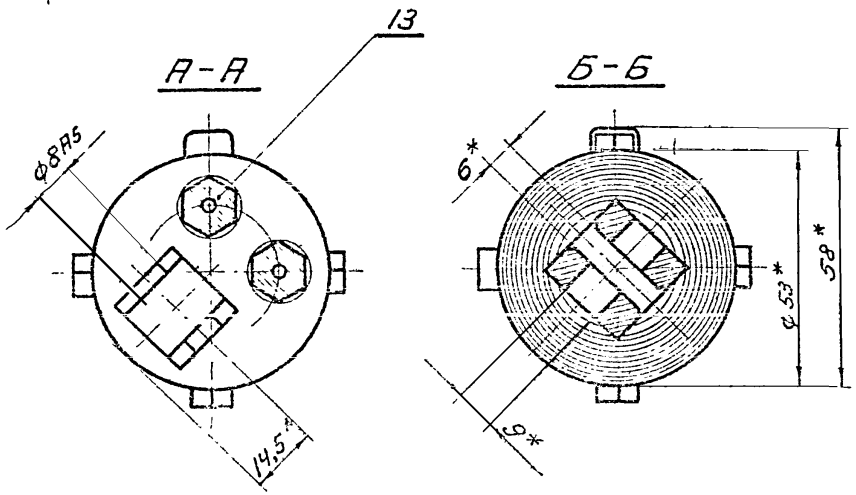

1. * Размеры для справок.
2. Перед сборкой пневмоцилиндра кольца поз. 19 и 20 пропитать маслом МВТ ГОСТ 1805-51.
3. Поджатие фиксаторов, поз. 5, отрегулировать равномерно и таким образом, чтобы шток, поз. 3, из фиксированного положения выводился силой ≈ 30 кг.

Изм.	Лист	№ докум.	Подпись	Дата
Разраб.		Алексеев		X.72
Пров.				
Т. контр.				
Рук. бр.		Алексеев		X.72
Н. контр.		Алексеев		X.72
Утв.		Людковский		

Серия 1.436-6 выпуск 3

МО.01.101.000 СБ

Пневмоцилиндр

Сборочный чертеж

Литера	Масса	Масштаб
	1,64	1:1

Лист 1 Листов 2

ПРОМСТРОЙПРОЕКТ г. Москва

Серия 1.436-6 выпуск 3

Инв. № подл. | Подпись и дата | Взам. инв. № | Инв. № дубл. | Подпись и дата

12 0170-01 32

МО 01. 101. 000 СБ

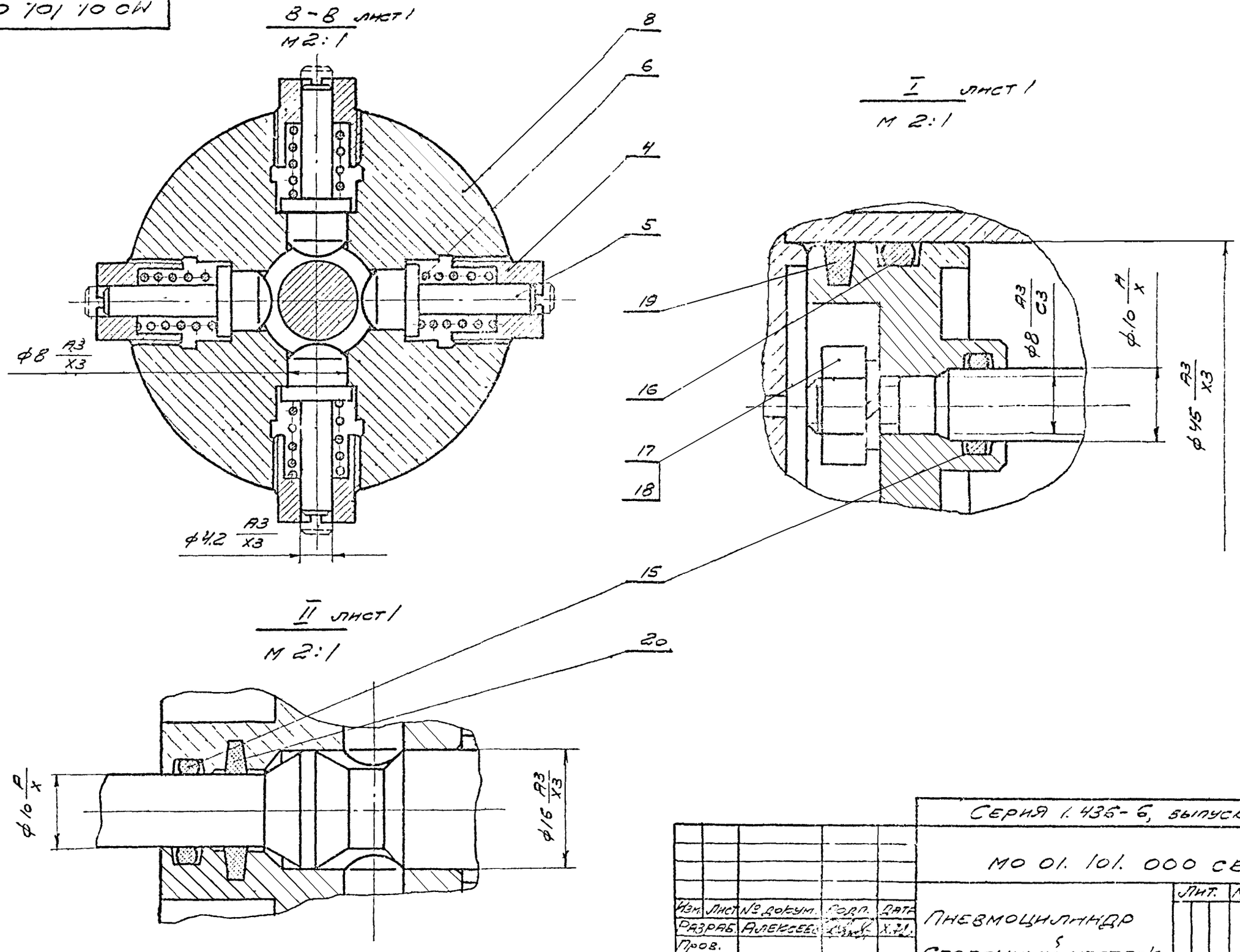

Серия 1.436-6, выпуск 3

МО 01. 101. 000 СБ

Изм.	Лист	№ докум.	Подп.	Дата
Разраб.		Алексеев		Х.72
Пров.				
Т. контр.				
Рук. бр.		Алексеев		Х.72
Н. контр.		Алексеев		Х.72
Утв.		Людковский		

Пневмоцилиндр
Сборочный чертеж

Лит.	Масса	Масштаб
	–	–

Лист 2 | Листов

ПРОМСТРОЙПРОЕКТ
г. Москва

Серия 1.436-6, выпуск 3

Серия 1.436-6, выпуск 3

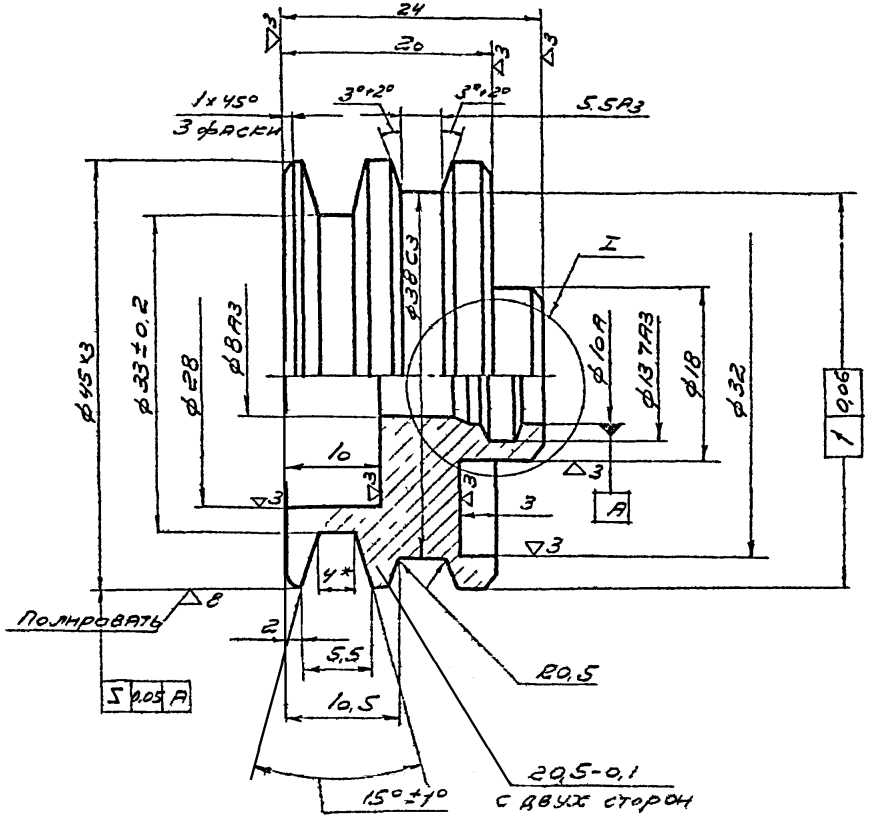

I
М 5:1

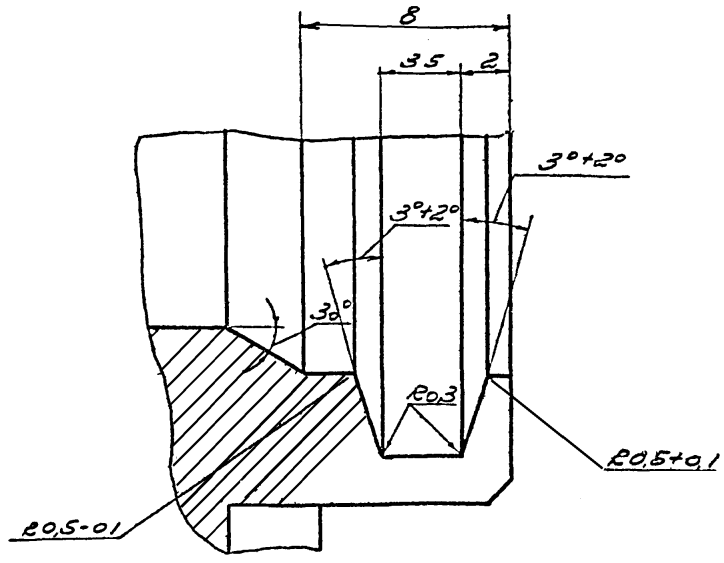

1. Неуказанные предельные отклонения размеров охватывающих - по А7 охватываемых по В7 прочих $\pm\frac{1}{2}$ допуска 8 кл
2. HRC 40...45
3. Покрытие М6, Н9, Х3
4. *Размеры для справок

					Серия 1.436-6 выпуск 3			
					МО.01.101.001.			
Изм	Лист	№ докум.	Подп	Дата	Поршень	Лит	Масса	Масштаб
Разраб		Вагина					0,16	2:1
Пров						Лист	Листов	
Т контр								
Рук бр		Алексеев			Круг 48 ГОСТ 2590-70 / 45 ГОСТ 1050-60	ПРОМСТРОЙПРОЕКТ г. Москва		
Н контр		Алексеев						
Утв								

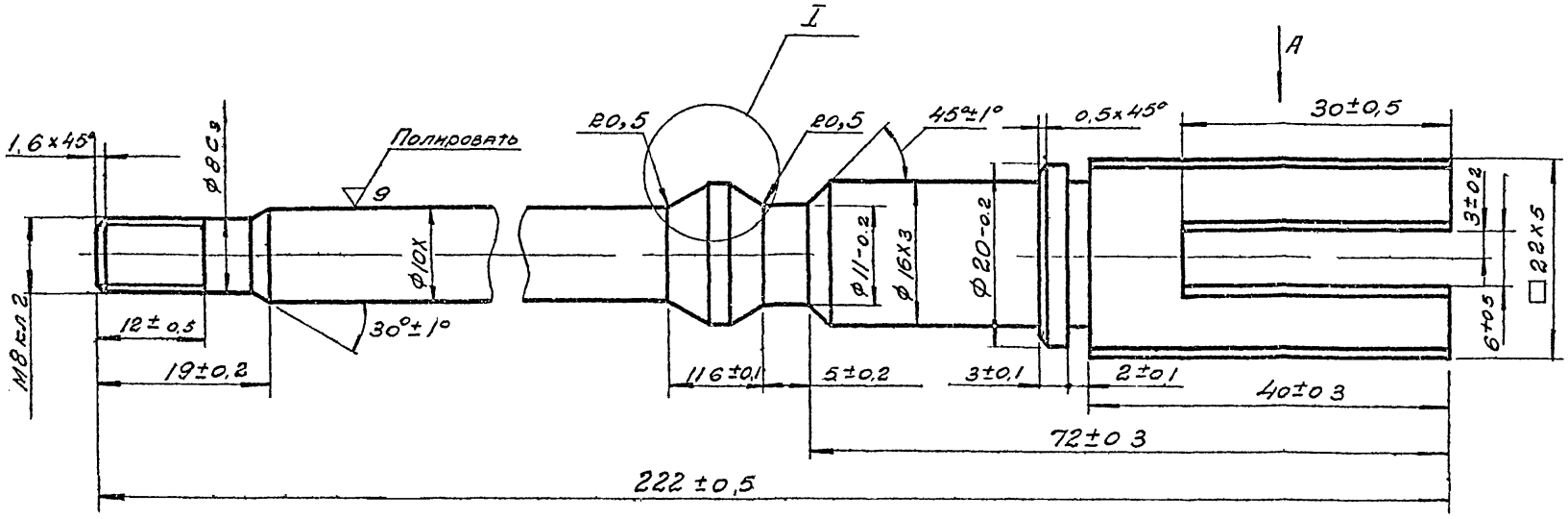

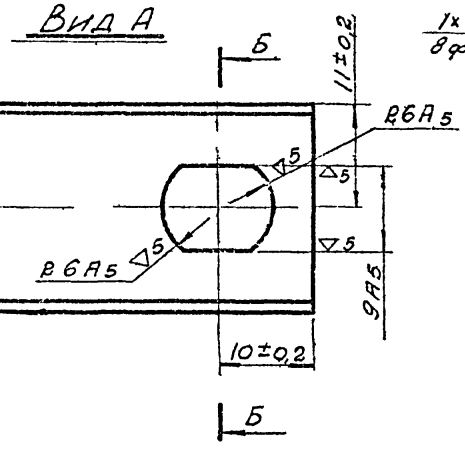

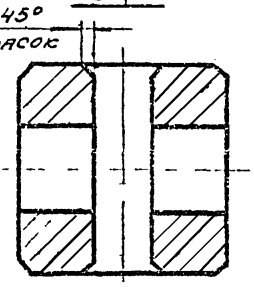

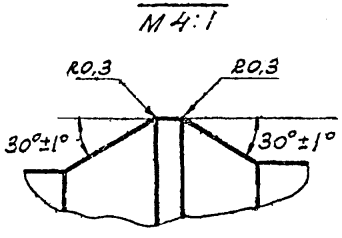

1. Покрытие М6 Н9Х3
2. *Размеры для справок
3. HRC 45...50

Серия 1.436-6, выпуск 3

МО.01.101.002.

Изм	Кол	N° докум	Подп	Дата
Разраб		Пуцым		
Пров				
Т контр				
Рук бр		Алексеев		
Н контр		Алексеев		
Утв				

Шток

Лист	Масса	Масштаб
	0,23	2:1

Лист | Листов

Квадрат 25 ГОСТ 2591-71
40Х ГОСТ 4543-71

ПРОМСТРОЙПРОЕКТ
г. Москва

Серия 1.436-6, выпуск 3

МО.01.101.003

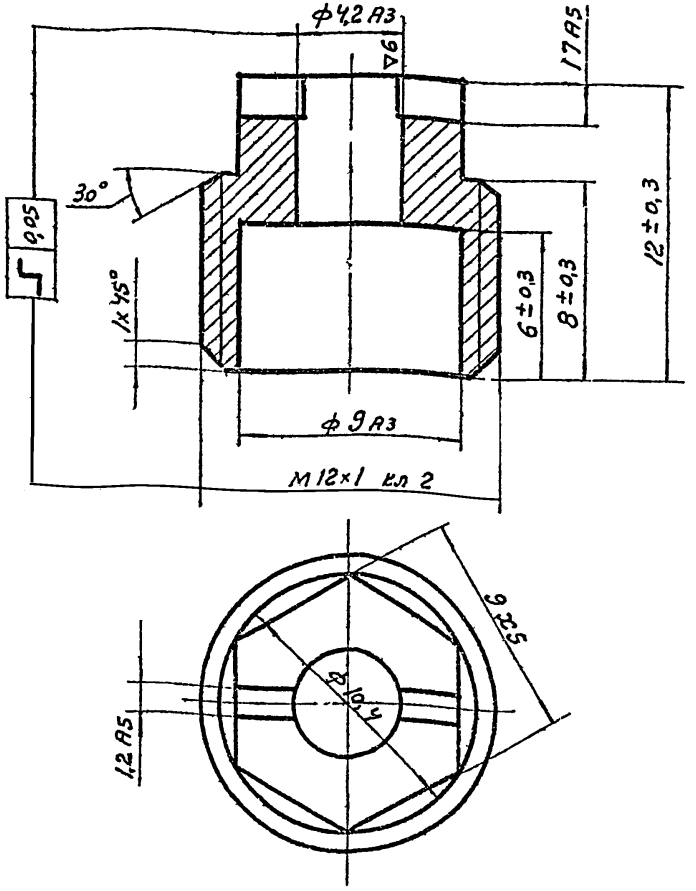

▽4 (▽)

1. Покрытие М6.Н9.х3
2. HRC 35... 40

Изм	Кол	№ докум	Подп	Дата
Разраб		Пуцын		
Пров				
Т контр				
Нач. сект		Алексеев		
Н контр		Алексеев		
Утв				

Серия 1.436-6, выпуск 3

МО.01.101.003

Пробка

Лит	Масса	Масштаб
	0,01	5:1
Лист	Листов	

Круг 14 ГОСТ 2590-70 / 35 ГОСТ 1050-60

ПРОМСТРОЙПРОЕКТ г. Москва

МО.01.101.004

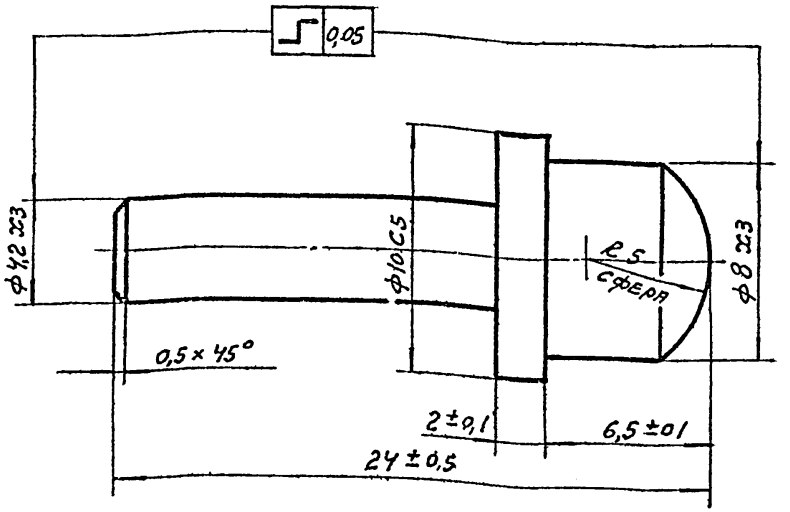

▽5

1. HRC 40... 45
2. Покрытие М6.Н9.х3

Изм	Кол	№ докум	Подп	Дата
Разраб		Пуцын		
Пров				
Т контр				
Рук. Гр		Алексеев		
Н контр		Алексеев		
Утв				

Серия 1.436-6 выпуск 3

МО.01.101.004

Фиксатор

Лит	Масса	Масштаб
	0,01	5:1
Лист	Листов	

Круг 12 ГОСТ 2590-70 / 45 ГОСТ 1050-60

ПРОМСТРОЙПРОЕКТ г. Москва

Инв. № подл. | Подпись и дата | Взам. инв. № | Инв. № дубл. | Подпись и дата

12449 04

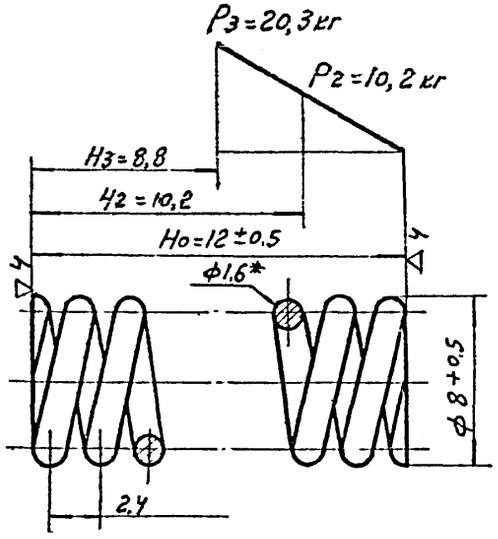

1. Длина развернутой пружины $L = 110,5$ мм
2. Число рабочих витков $n = 4$
3. Число витков полное $n_1 = 5,5$
4. Направление навивки — левое

Изм	Кол	N докум	Подпись	Дата
Разраб	Пуцын			
Пров				
Т контр				
Рук. бв	Алексеев			
Н контр	Алексеев			
Утв				

Серия 1.436-6, выпуск 3

МО.01.101.005

Пружина

Лит	Масса	Масштаб
	0,003	4:1

Лист | Листов

Проволока II-1б ГОСТ 9389-60

Промстройпроект г. Москва

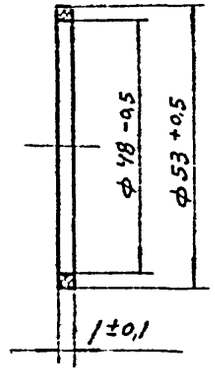

Изм	Кол	N докум	Подп	Дата
Разраб	Пуцын			
Пров				
Т контр				
Рук. бв	Алексеев			
Н контр	Алексеев			
Утв				

Серия 1.436-6, выпуск 3

МО.01.101.006

Прокладка

Лит	Масса	Масштаб
	0,0006	1:1

Лист | Листов

Паронит ГОСТ 481-71

Промстройпроект г. Москва

Подпись и дата | Взам. инв. № | Инв. № дубл. | Подпись и дата | Инв. № подл.

▽5(▽)

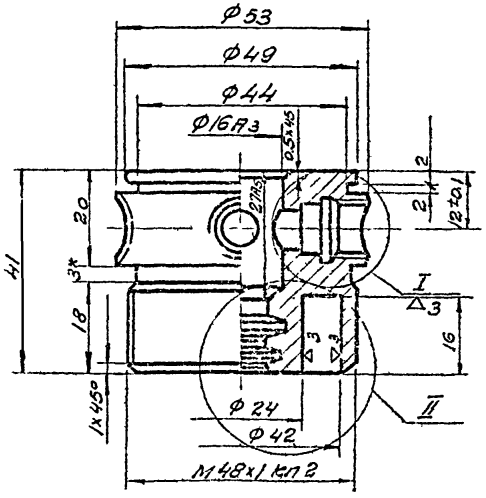

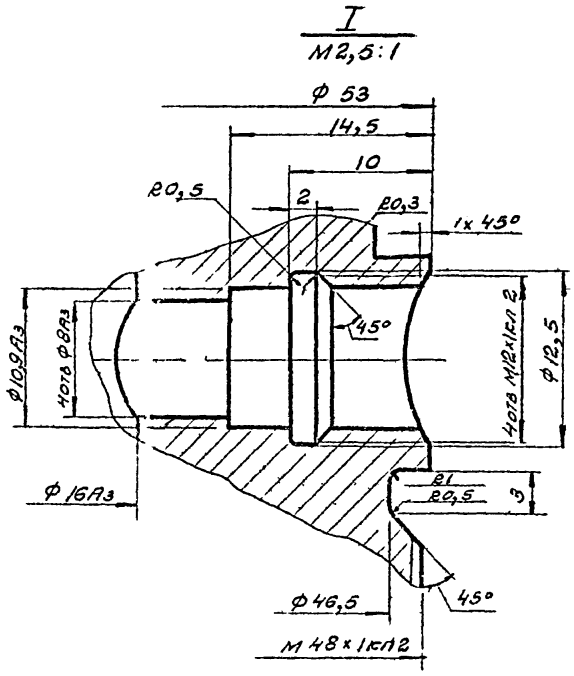

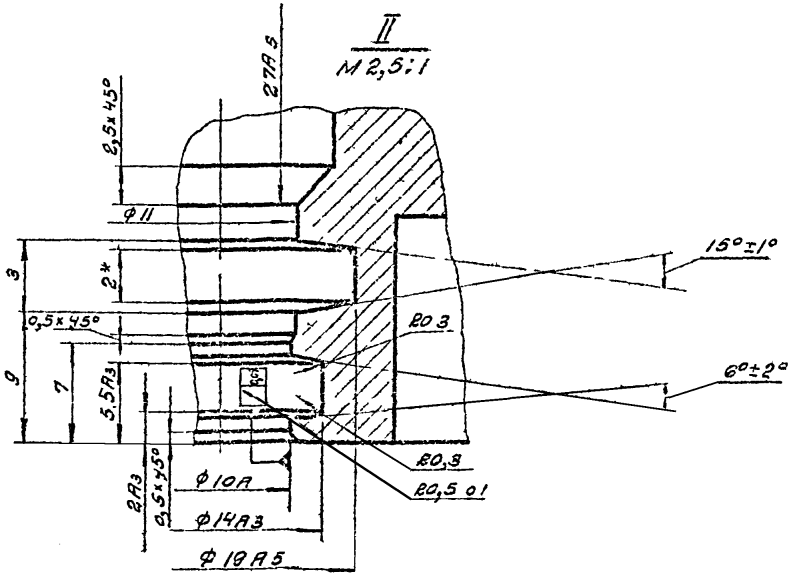

1. Неуказанные предельные отклонения размеров охватывающих – по A_7, охватываемых – по B_7, прочих $\pm\frac{1}{2}$ допуска 8 кл
2. НRС 40...45
3. Покрытие М6.Н9.Х3
4. *Размеры для справок.

Серия 1.436-6

Изм	Лист	№ докум	Подп	Дата
Разраб		Вагина		
Пров				
Т контр				
Р к бр		Алексеев		
Н контр		Алексеев		
Утв				

Серия 1.436-6, выпуск 3

МО.01.101.007

Крышка

Лит	Масса	Масштаб
	0,344	1:1

Лист | Листов

Круг 53 ГОСТ 2530-70 / Ст. 3 ГОСТ 535-58

ПРОМСТРОЙПРОЕКТ Москва

Подп и дата | Инв № дубл | Взам инв № | Подп и дата

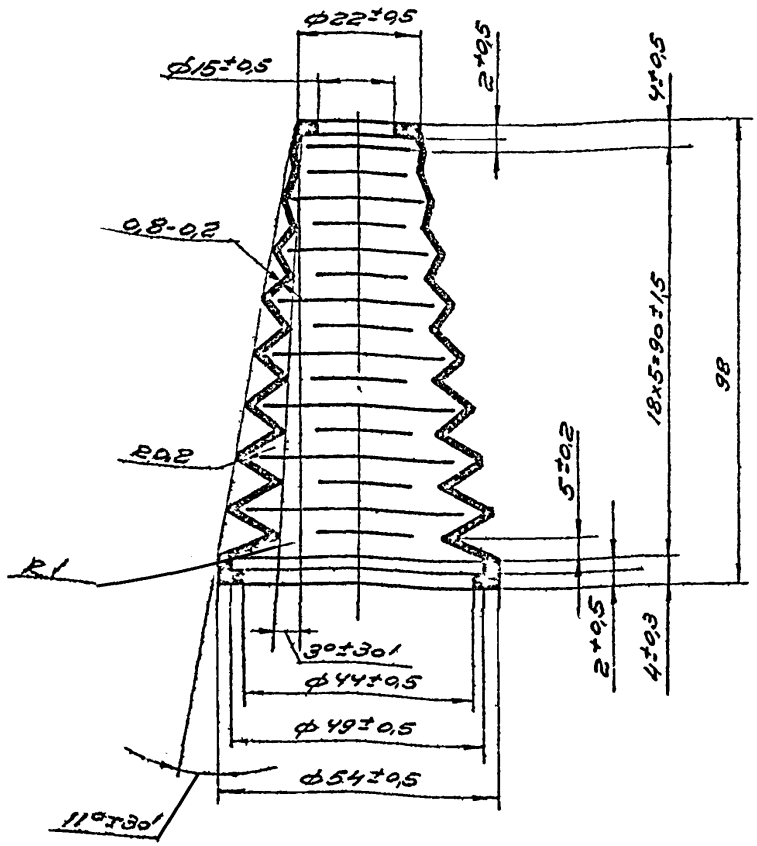

Размеры для справок

Серия 1.436-6, выпуск 3			
10.01.101.008			
Чехол	Литера	Масса	Масштаб
		0,006	1:1
	Лист	Листов	
Резина мягкая ТУ МХП 1864-65	ПРОМСТРОЙПРОЕКТ г. Москва		

Изм. Лист № докум. Подп. Дата

Разраб. Добрякова
Пров.
Т. контр.
Рук. гр. Алексеева
Н. контр. Алексеева
Утв.

Взам. инв. № | Инв. № подл. | Подп. и дата

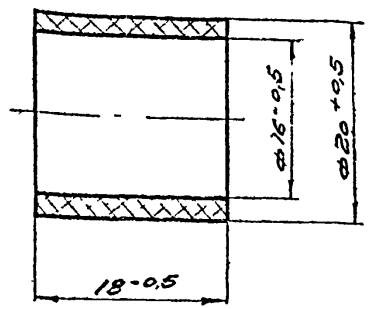

Серия 1.436-6, выпуск 3			
10.01.101.009			
Втулка	Литера	Масса	Масштаб
		0,001	2:1
	Лист	Листов	
Резина, ТУ	ПРОМСТРОЙПРОЕКТ г. Москва		

Изм. Лист № докум. Подп. Дата

Разраб. Добрякова
Пров.
Т. контр.
Рук. гр. Алексеева
Н. контр. Алексеева
Утв.

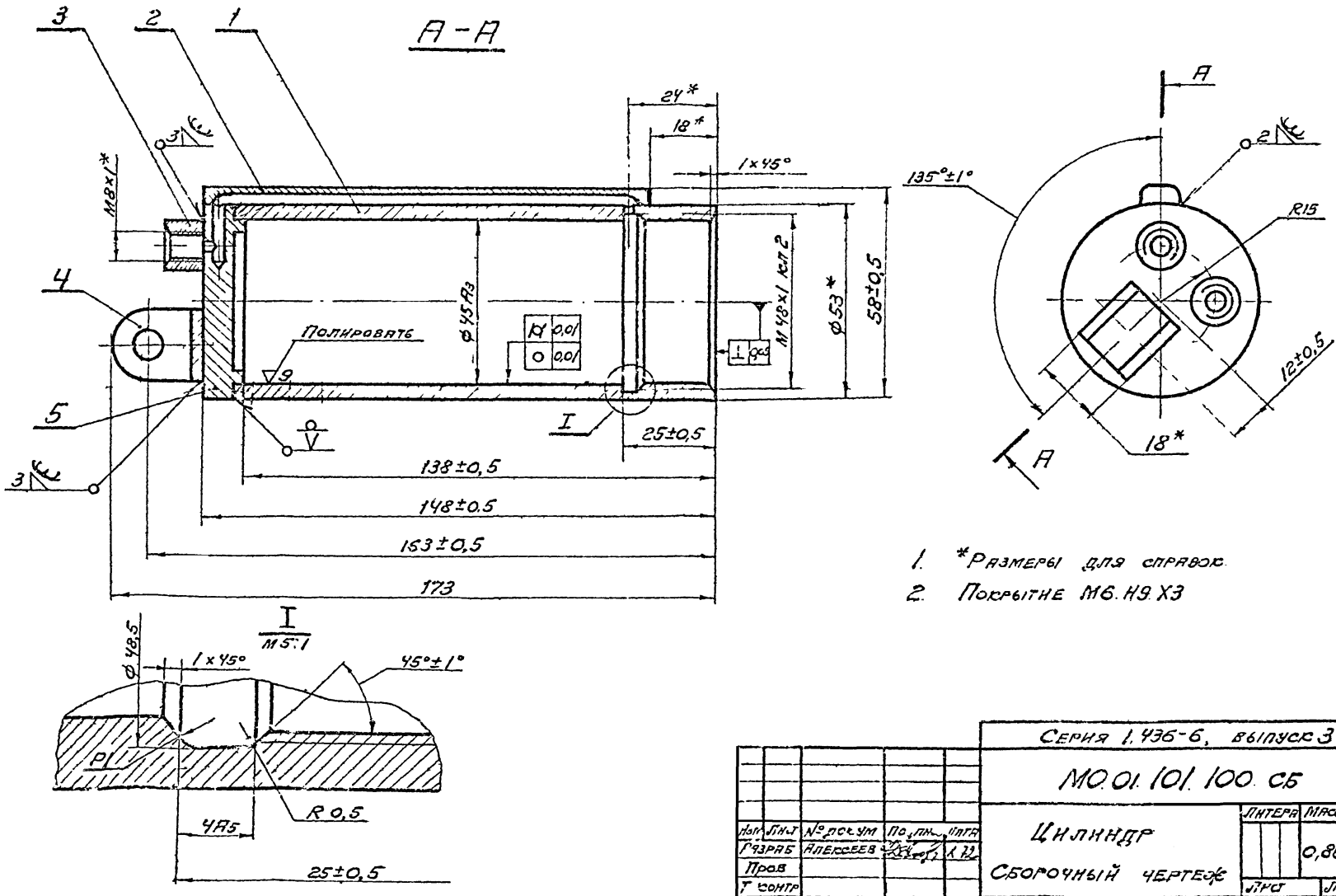

1. *Размеры для справок.
2. Покрытие М6.Н9.Х3

Серия 1.436-6, выпуск 3

МО.01.101.100.СБ

Изм	Лист	№ докум	Подпись	Дата
Разраб		Алексеев		7.72
Пров				
Т контр				
Рук. бр		Алексеев		7.72
Н контр		Алексеев		7.72
Утв		Людковский		

Цилиндр

Сборочный чертеж

Литера	Масса	Масштаб
	0,867	1:1

Лист | Листов

ПРОМСТРОЙПРОЕКТ г. Москва

Серия 1.436-6, выпуск 3

Инв № подл | Подпись и дата | Взам инв № | Инв № дубл | Подпись и дата

МО.01.101.101

▽4 (▽)

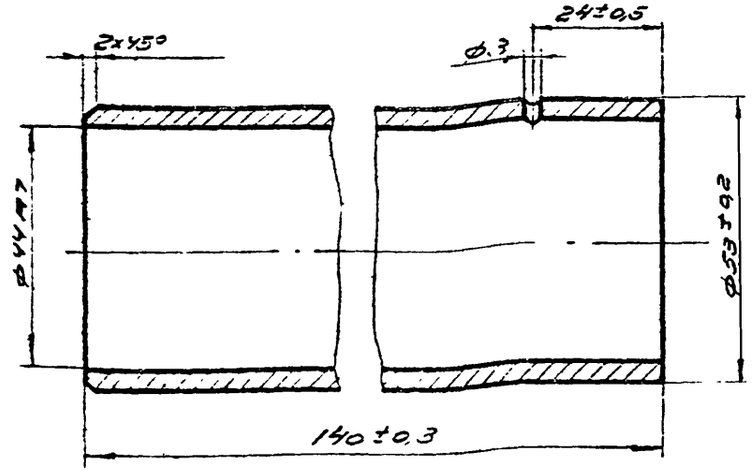

Серия 1.436-6, выпуск 3

МО.01.101.101

Гильза

Труба 56×1-60
Гост 3734-59

Лит	Масса	Масштаб
	0,64	1:1

Лист | Листов

ПРОМСТРОЙПРОЕКТ
г. Москва

Изм.	Лист	№ докум.	Подпись	Дата
Разраб.	Пуцын			
Пров.				
Т. контр.				
Н. контр.	Алексеев			

Подпись и дата | Взам. инв. № | Инв. № дубл. | Подпись и дата

МО.01.101.102

▽3 (▽) 41

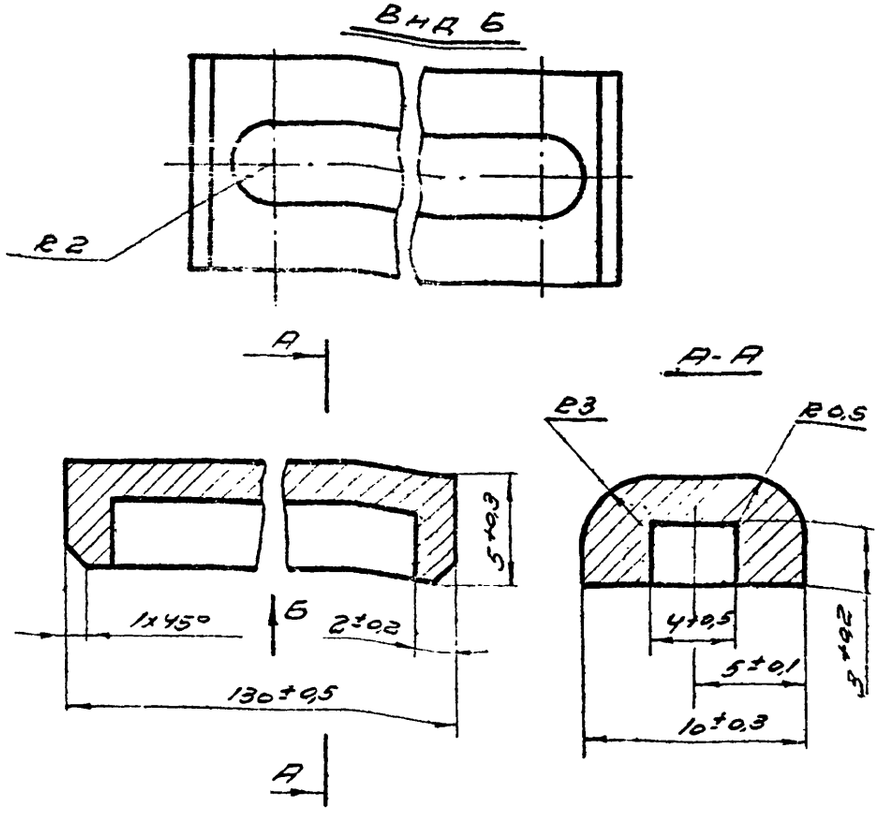

Серия 1.436-6, выпуск 3

МО.01.101.102

Планка.

Сталь 20 Гост 1050-60

Лит	Масса	Масштаб
	0,025	4:1

Лист | Листов

ПРОМСТРОЙПРОЕКТ
г. Москва

Изм.	Лист	№ докум.	Подпись	Дата
Разраб.	Пуцын			
Пров.				
Т. контр.				
Н. контр.	Алексеев			

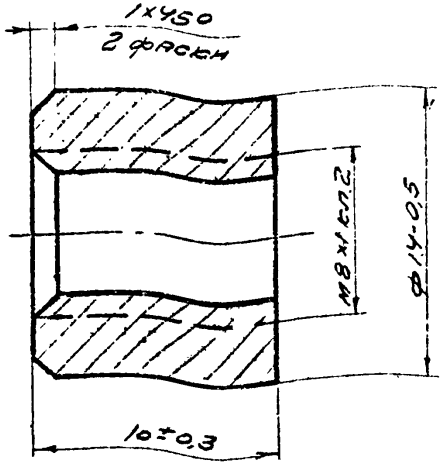

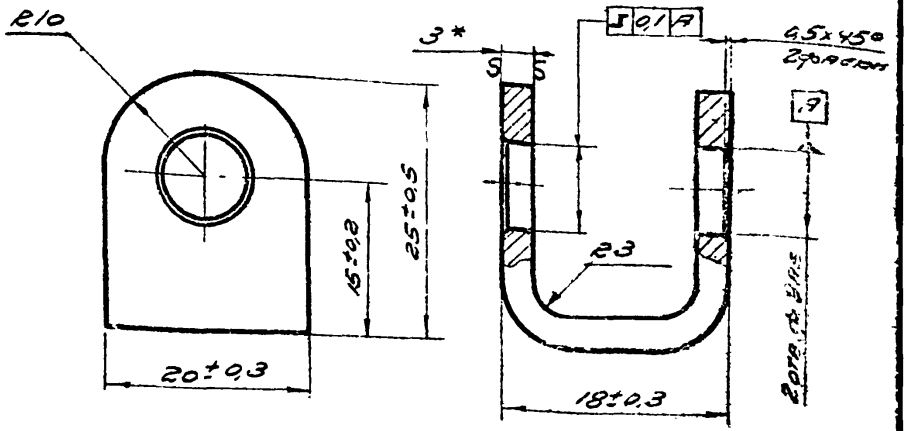

*Размер для справок

Серия 1.436-3, выпуск 3

МО.01.101.103

Изм.	Лист	№ докум.	Подпись	Дата
Разраб.	Пуцыш			
Пров.				
Т.контр.				
Рук.гр.	Алексеев			
Н.контр.	Алексеев			
Утв.				

Бобышка.

Лит.	Масса	Масштаб
	0,01	4:1
Лист	Листов	

Круг 16 ГОСТ 2590-70 / В 50-60

ПРОМСТРОЙПРОЕКТ

Серия 1.436-6, выпуск 3.

МО.01.101.104

Изм.	Лист	№ докум.	Подпись	Дата
Разраб.	Пуцыш			
Пров.				
Т.контр.				
Рук.гр.	Алексеев			
Н.контр.	Алексеев			
Утв.				

Вилка.

Лит.	Масса	Масштаб
	0,022	2:1
Лист	Листов	

Сталь 20 ГОСТ 1050-60

ПРОМСТРОЙПРОЕКТ

Инв. № подл. | Подпись и дата | Взам. инв. № | Инв. № дубл. | Подпись и дата

▽4

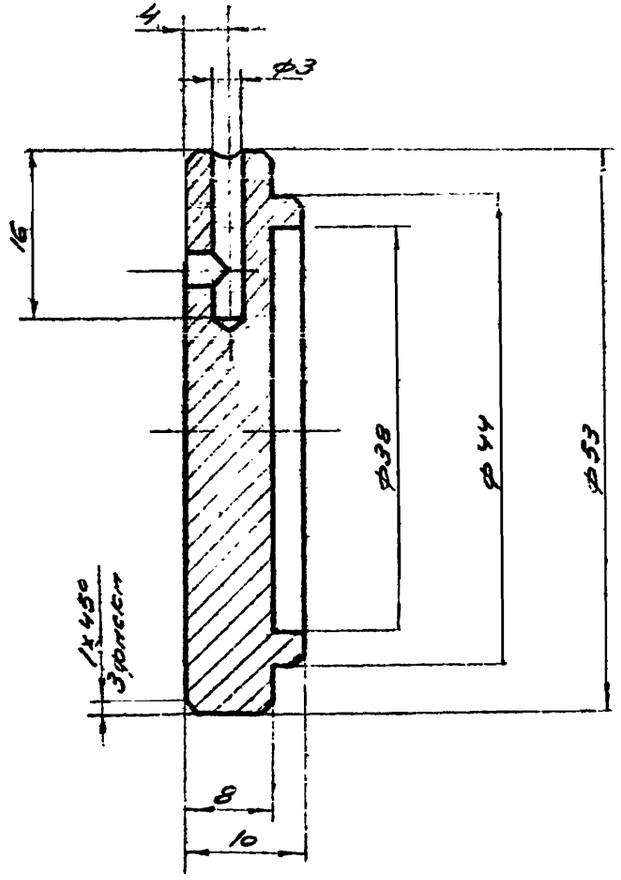

А-А

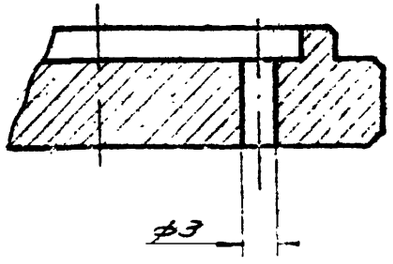

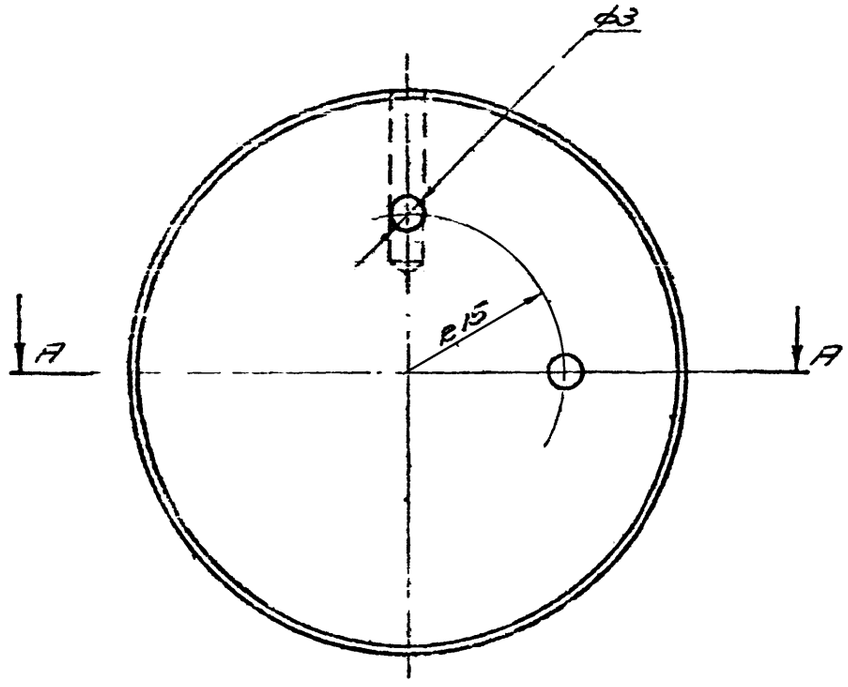

1. Неуказанные предельные отклонения размеров охватывающих - по А7, охватываемых - по В7, прочих $\pm\frac{1}{2}$ допуска 8 кл.

					Серия 1.436-6, выпуск 3			
					МО.01.101.105			
Изм.	Лист	№ докум.	Подп.	Дата	Крышка	Лит.	Масса	Масштаб
Разраб.		Алексеев					0,16	2:1
Пров.						Лист	Листов	
Т. контр.								
Рук. бр.		Алексеев			Сталь Ст. 3 ГОСТ 380-71	ПРОМСТРОЙПРОЕКТ		
Утв.						г. Москва		

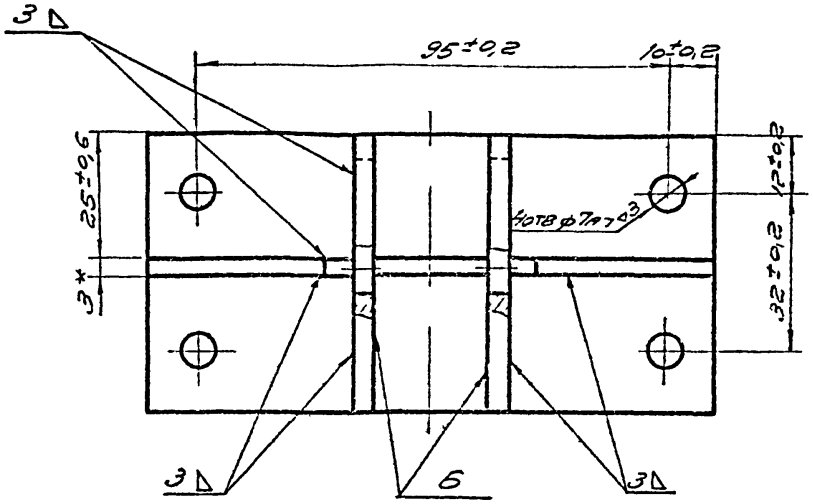

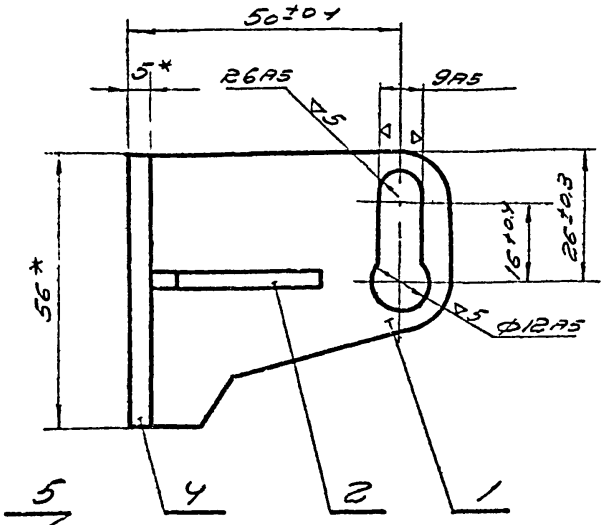

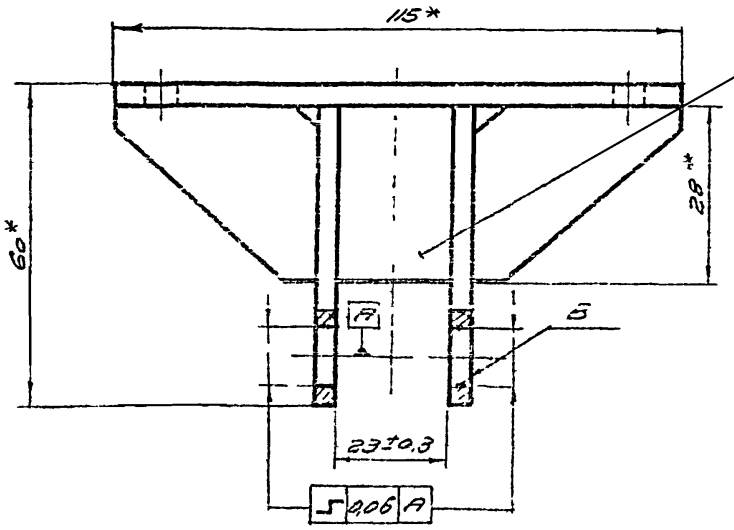

1. Несимметричность поверхностей 6 относительно оси отв ф7 не более 0,2мм
2. *Размеры для справок.
3. Покрытие Кд10, кроме поверхности 3

Изм.	Кол.	№ докум.	Подпись	Дата	Серия 1.436-6 выпуск 3		
					МО.01.102,000 СБ		
Разраб.		Прохватов			Кронштейн верхний	Литера	Масса	Масштаб
Пров.					Сборочный чертеж		0,425	1:1
Т.контр.						Лист	Листов	
Гл.констр.		Алексеев				ПРОМСТРОЙПРОЕКТ г. Москва		
Н.контр.		Алексеев						

Инв. № подл. | Подпись и дата | Взам. инв. № | Инв. № дубл. | Подпись и дата

100.22/10.ОМ

▽3(▽)

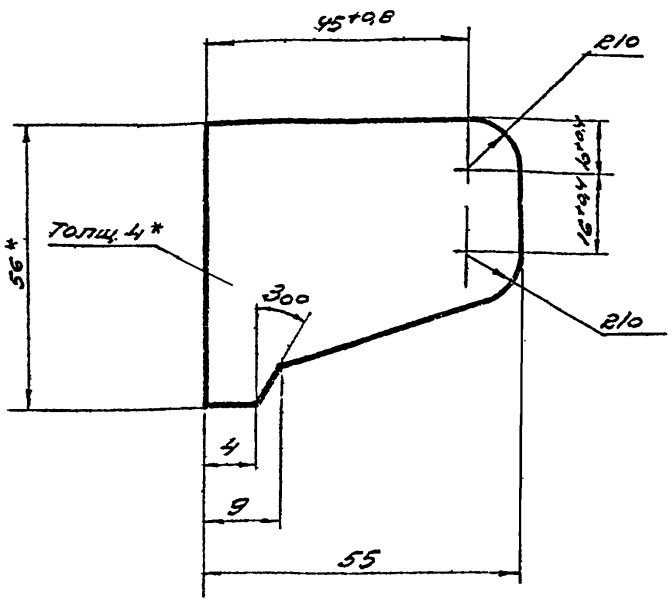

1. Неуказанные предельные отклонения размеров ±½ допуска 8 кл.
2. *Размер для справок.

Изм.	Лист	№ докум.	Подпись	Дата
Разраб.		Прокудина		
Пров.				
Т.контр.				
Рук.бр.		Алексеева		
Н.контр.		Алексеева		
Ут.в.				

Серия 1.436-6, выпуск 3

М0.01.102.001

Щека

Литера	Масса	Масштаб
	0,1	1:1

Лист | Листов

Полоса 41×56 ГОСТ 103-57 / Ст 3 ГОСТ 535-58

ПРОМСТРОЙПРОЕКТ г. Москва

200.20/10.ОМ

▽3(▽)

45

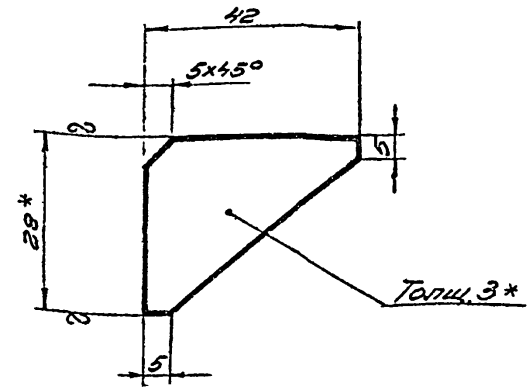

1. Неуказанные предельные отклонения размеров ±½ допуска 8 кл.
2. *Размер для справок.

Изм.	Лист	№ докум.	Подпись	Дата
Разраб.		Прокудина		
Пров.				
Т.контр.				
Рук.бр.		Алексеева		
Н.контр.		Алексеева		
Ут.в.				

Серия 1.436-6, выпуск 3

М0.01.102.002

Ребро

Литера	Масса	Масштаб
	0,02	1:1

Лист | Листов

Лента 3×28 ГОСТ 6009-57 / Ст 3 ГОСТ 535-58

ПРОМСТРОЙПРОЕКТ г. Москва

Инв.№ подл. | Подпись и дата | Взам.инв.№ | Инв.№ дубл. | Подпись и дата

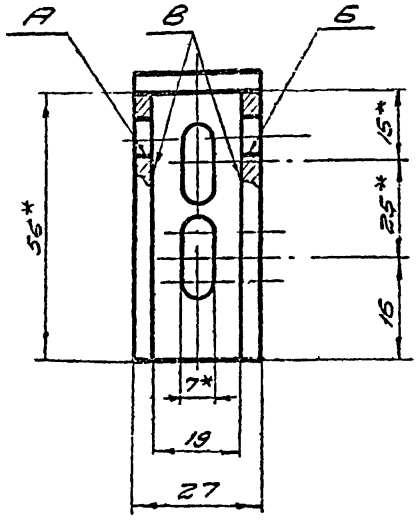

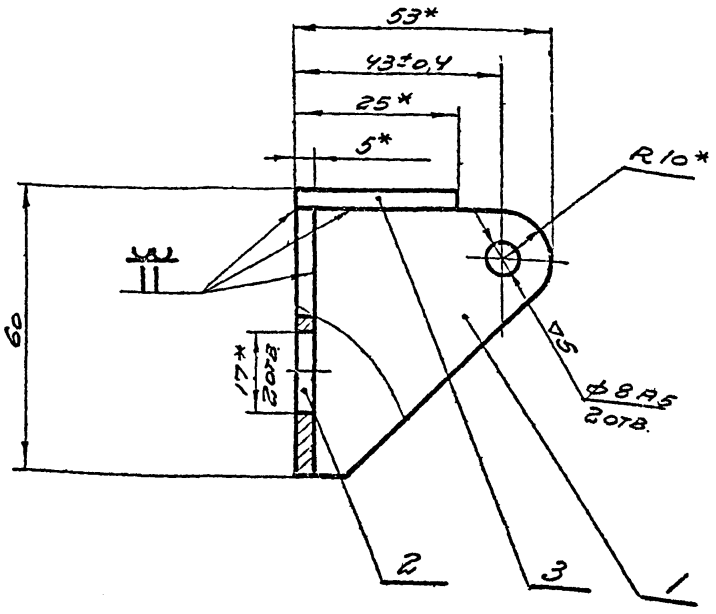

1. Несоосность отв Б относительно А не более 0,05мм
2. Несимметричность поверхностей В относительно оси овальных отв. не более 0,2мм
3. Неуказанные предельные отклонения размеров охватывающих - по A_7, прочих $\pm\frac{1}{2}$ допуска 8 кл.
4. *Размеры для справок.
5. Покрытие Кд10.

Изм.	Лист	№ докум.	Подп.	Дата
Разраб.		Кобрякова		
Пров.				
Т.контр.				
Нач.отд.		Алексеев		
Н.контр.		Алексеев		

Серия 1.436-6 выпуск 3

МО 01-103000СБ

Кронштейн нижний

Сборочный чертеж

Литера	Масса	Масштаб
	9,2	1:1
Лист	Листов	

ПРОМСТРОЙПРОЕКТ г. Москва

Инв. № подл. | Подпись и дата | Взам. инв. № | Инв. № дубл. | Подпись и дата

▽3(▽)

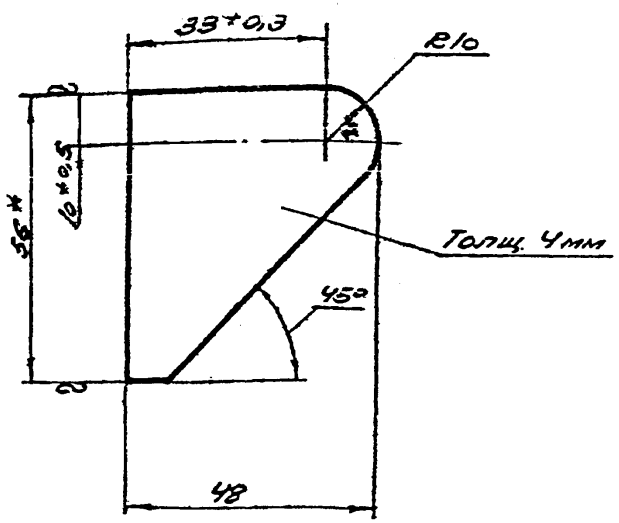

1. Неуказанные предельные отклонения размеров $\pm\frac{1}{2}$ допуска 8.кл.
2. *Размеры для справок.

Изм.	Лист	№ докум.	Подп.	Дата
Разраб.		Лобзов		
Пров.				
Т.контр.				
Н.контр.		Орлов		
Утв.				

Серия 1.436-6 Выпуск 3

МО.01.103.001

Щека

Лит.	Масса	Масштаб
	0,06	1:1

Лист* Листов

Копировал Формат А4

Типовой 2х-опорный 3-х пролетный железобетонный пролетный строение с ездой поверху. Габарит Г-3,1 Пост 500-54

ГПИ Промтранспроект Минтрансстроя СССР г. Москва

Инв.№ подл. | Подп. и дата | Взам. инв.№ | Инв.№ дубл. | Подп. и дата

▽3(▽)

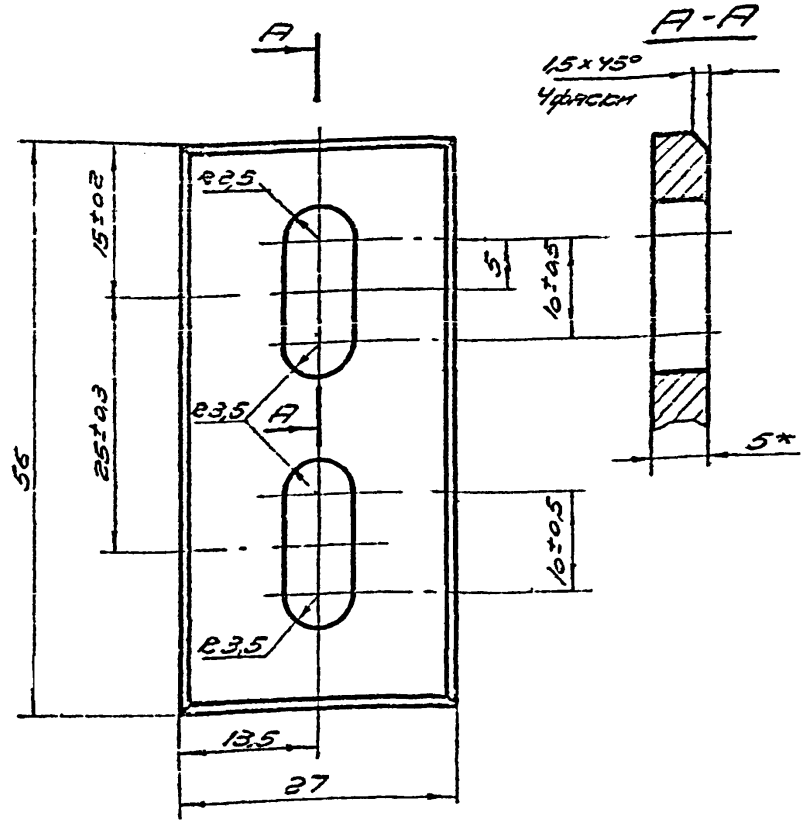

1. *Размеры для справок
2. Неуказанные предельные отклонения размеров $\pm\frac{1}{2}$ допуска 8.кл

Изм.	Лист	№ докум.	Подп.	Дата
Разраб.		Лобзов		
Пров.				
Т.контр.				
Н.контр.		Орлов		
Утв.				

Серия 1.436-6, Выпуск 3

МО.01.103.002

Опора

Лит.	Масса	Масштаб
	0,05	2:1

Лист* Листов 3

Копировал Формат А4

ГОСТ 3 ГОСТ 500-71

ГПИ Промтранспроект Минтрансстроя СССР г. Москва

Инв.№ подл. | Подп. и дата | Взам. инв.№ | Инв.№ дубл. | Подп. и дата

Серия 1.436-6, выпуск 3

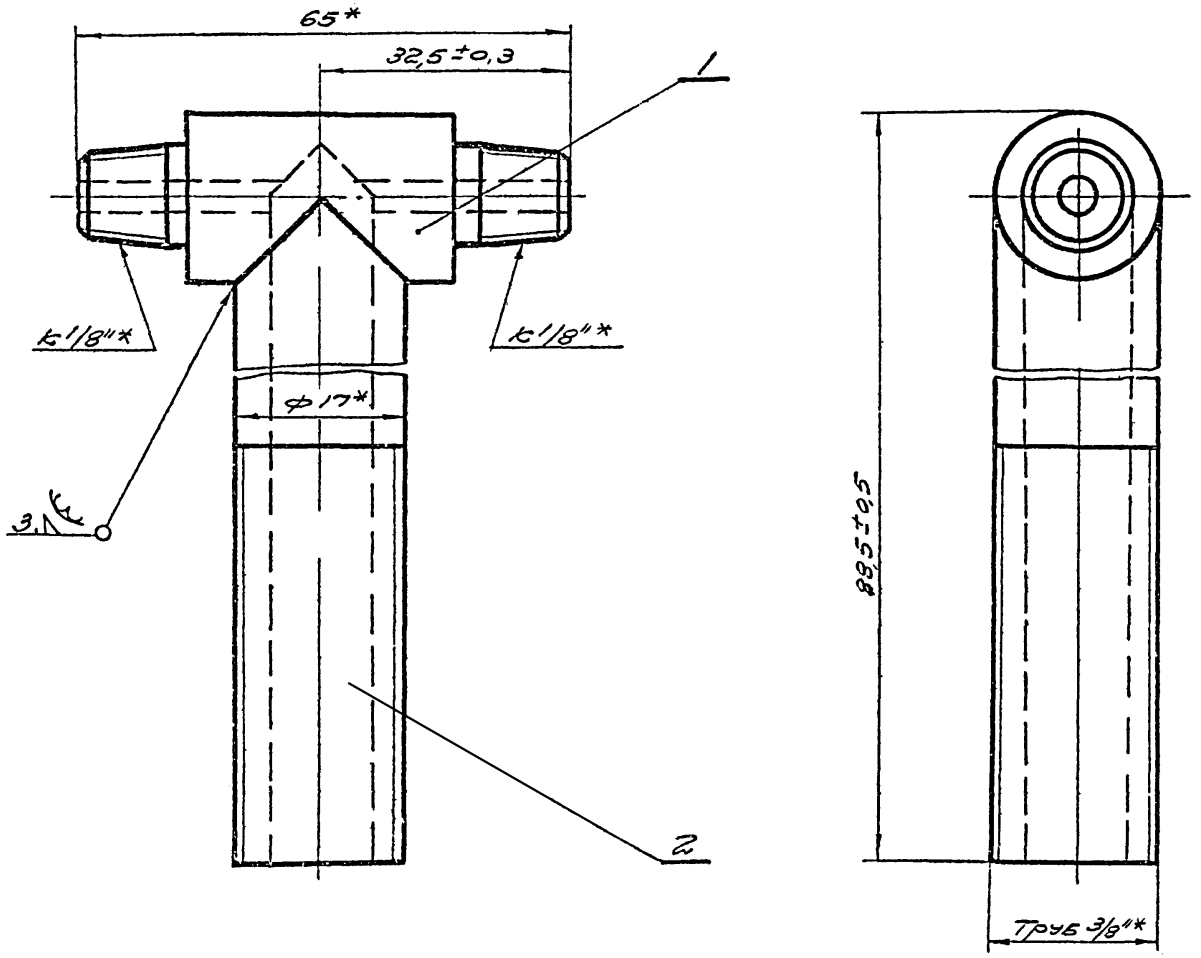

1. *Размеры для справок

2. Покрытие КД10

Изм.	Лист	№ докум.	Подпись	Дата
Разраб		Пуцин		
Пров				
Т.конт				
Рук.бр		Алексеев		X 72
Н.контр		Алексеев		X 72

Серия 1.436-6, выпуск 3

МО.01.104.000 СБ

Тройник.

Сборочный чертеж

Литера	Масса	Масштаб
	0,1	2:1

Лист | Листов

ПРОМСТРОЙПРОЕКТ

г. Москва

Подпись и дата | Взам инв № | Инв № дубл | Подпись и дата | Инв № подл

МО.01.104.001

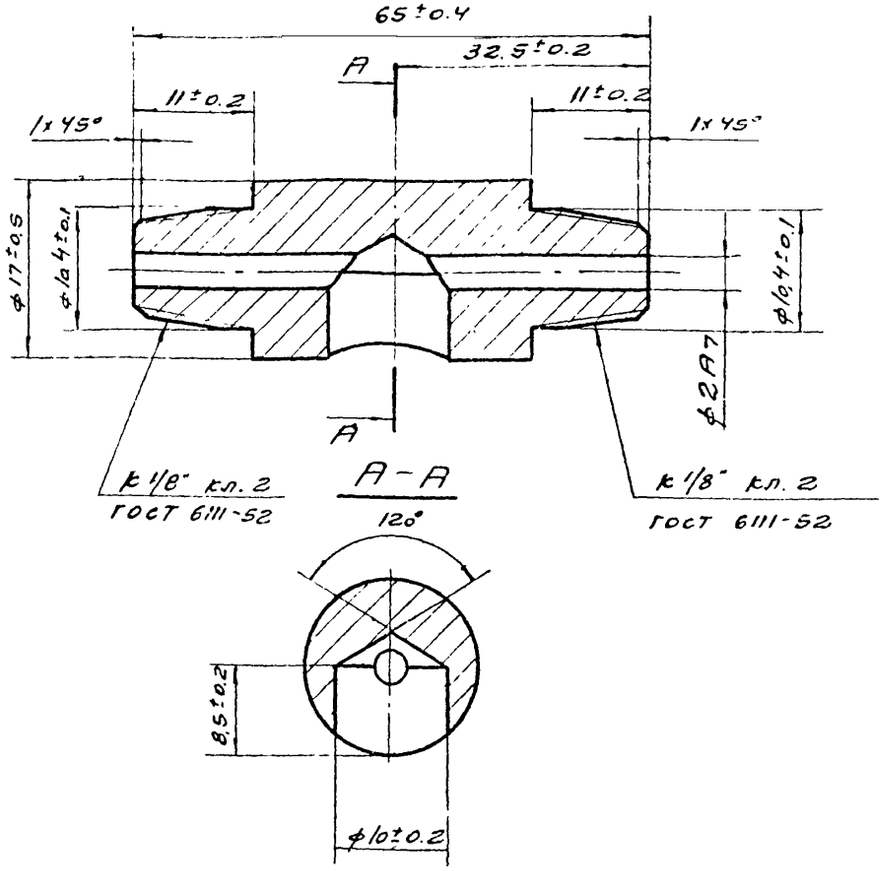

* Размеры для справок

Изм	Лист	№ докум	Подпись	Дата	Серия 1.436-6 Выпуск 3		
Разраб		Вагина			МО.01.104.001		
Пров					Головка	Литера	Масса 0.06	Масштаб 2:1
Т. контр						Лист	Листов
Рук. бр.		Алексеев			Сталь 20 ГОСТ 1050-60	ПРОМСТРОЙПРОЕКТ г. Москва	
Н. контр		Алексеев					

Инв. № подл. | Подпись и дата | Взам. инв. № | Инв. № дубл. | Подпись и дата

МО.01.104.002

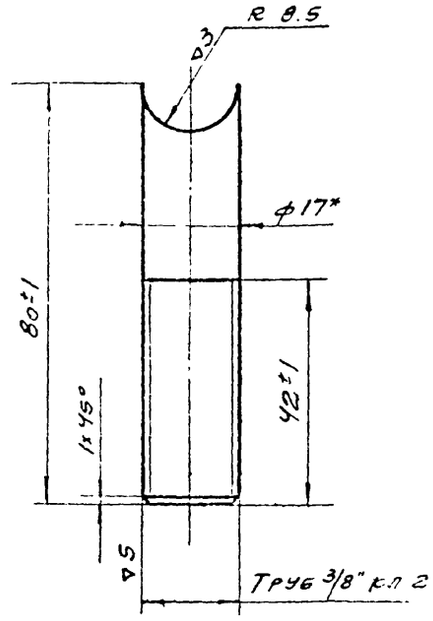

* Размеры для справок

Изм	Лист	№ докум	Подпись	Дата	Серия 1.436-6, Выпуск 3		
Разраб		Вагина			МО.01.104.002		
Пров					Труба	Литера	Масса 0.04	Масштаб 1:1
Т. контр						Лист	Листов
Рук. бр.		Алексеев			Труба 10 ГОСТ 3262-62	ПРОМСТРОЙПРОЕКТ г. Москва	
Н. контр		Алексеев					
Утв							

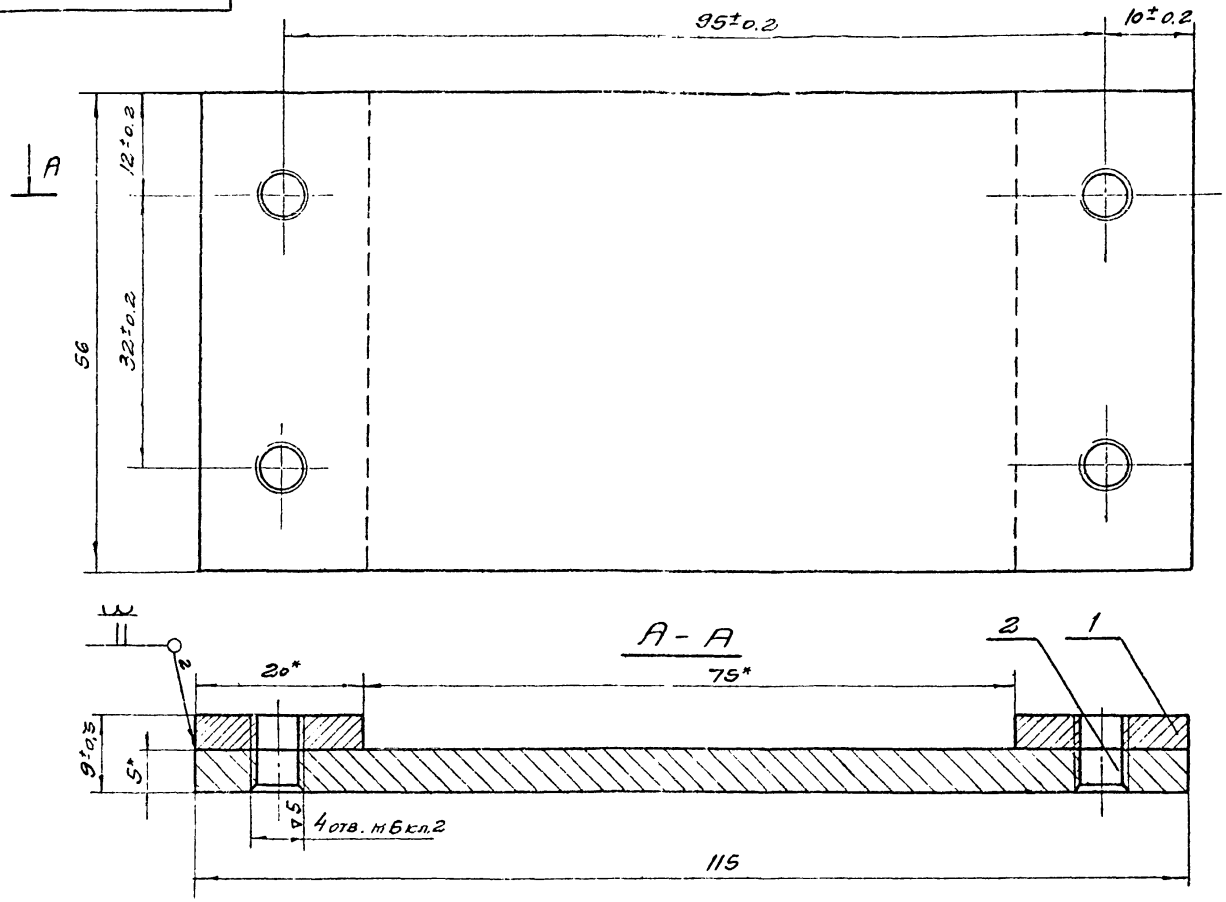

1. *Размеры для справок.
2. Покрытие Кд10
3. Отв. М6 обработать по верхнему кронштейну (черт. МО.01.102.000. СБ)

Изм.	Лист	№ докум.	Подпись	Дата
Разраб.		Пилюкова		
Провер.				
Т. контр.				
Рук. гр.		Алексеев		X.72
Н. контр.		Алексеев		X.72
Утв.		Людковский		

Серия 1.436-6, выпуск 3

МО.01.105.000. СБ

Плита

Сборочный чертеж

Литера	Масса	Масштаб
	0,319	2:1
Лист	Листов	

ПРОМСТРОЙПРОЕКТ
г. Москва

Серия 1.436-6, выпуск 3

Подп. и дата | Инв. № дубл. | Взам. инв. № | Подп. и дата | Инв. № подл.

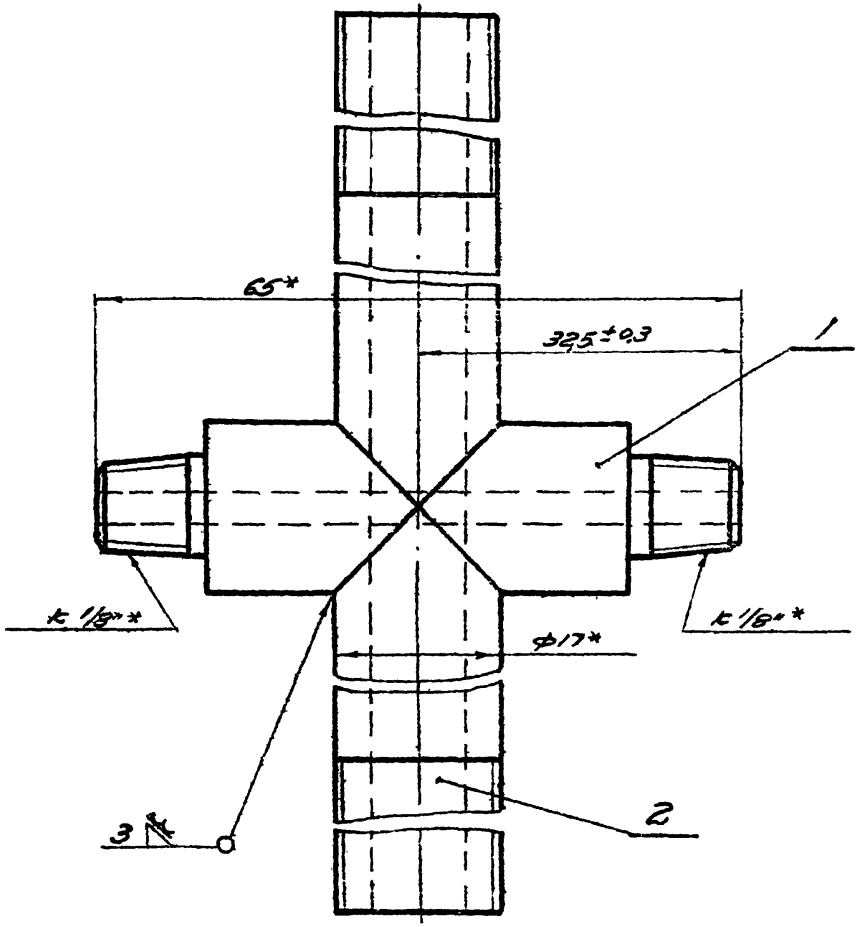

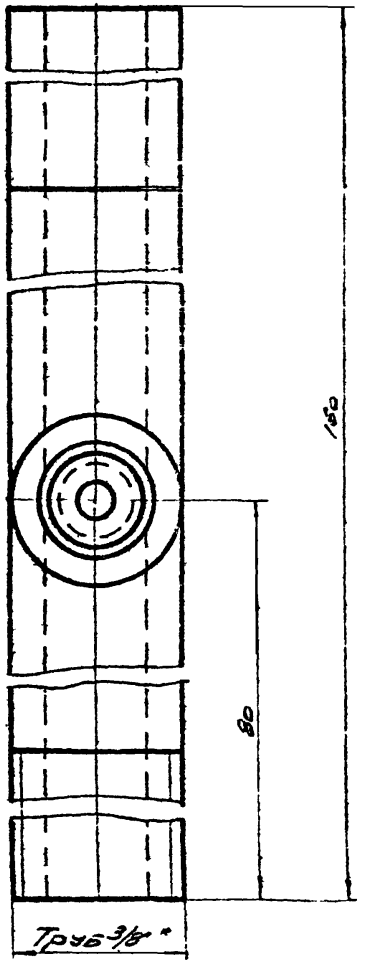

1.* Размеры для справок.

2. Покрытие кд 10.

Изм.	Лист	№ докум.	Подпись	Дата
Разраб.		Доброкова		
Пров.				
Т. контр.				
Рук. бр.		Алексеев		
Н. контр.		Алексеев		
Утв.		Алексеев		

Серия 1.436-6, выпуск 3

МО01.106.000СБ

Крестовина.

Сборочный чертеж

Литера	Масса	Масштаб
	0,2	2:1

Лист | Листов

ПРОМСТРОЙПРОЕКТ
г. Москва

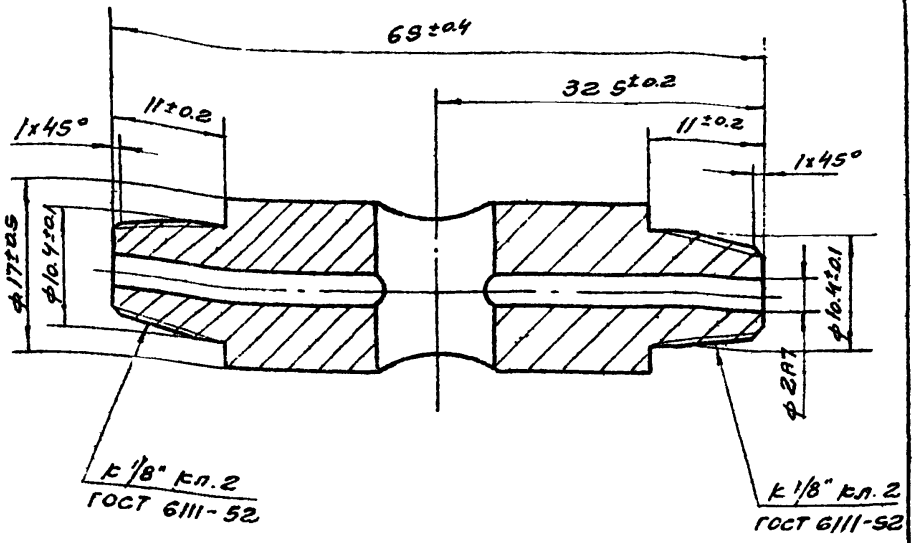

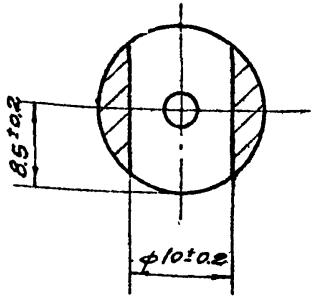

* Размеры для справок

Изм.	Лист	№ докум.	Подп.	Дата
Разраб.		Пирожкова		
Пров.				
Т. контр.				
Рук. бр.		Алексеев		
Н. контр.		Алексеев		
Утв.				

Серия 1.436-6 выпуск 3

МО.01.106.001

Головка

Лит.	Масса	Масштаб
	0,07	2:1

Лист | Листов

Сталь 20 ГОСТ 1050-60

ПРОМСТРОЙПРОЕКТ
г. Москва

Серия 1.436-6 выпуск 3

Подп. и дата | Инв. № подл. | Взам. инв. № | Инв. № дубл. | Подп. и дата

▽3,2

52

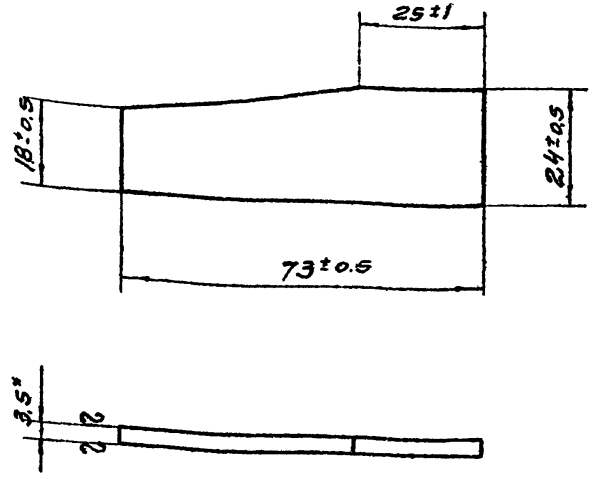

* Размеры для справок

Изм.	Лист	№ докум.	Подпись	Дата
Разраб.		Пирожкова		
Провер.				
Т. контр.				
Рук. бр.		Алексеев		
Н. контр.				
Утв.				

Серия 1.436-6, выпуск 3

МО.01.201.001

Ребро

Литера	Масса	Масштаб
	0.04	1:1

Лист | Листов

Сталь ст.3 ГОСТ 380-71

ПРОМСТРОЙПРОЕКТ
г. Москва

Серия 1.436-6, выпуск 3

Формат	Зона	Поз.	Обозначение	Наименование	Кол	Примечания
				Документация		
12			МО.01.200.000.СБ	Сборочный чертеж		
11			МО.01.000.000 ТУ	Технические условия		
11			МО.01.000.000 ПМ	Программа и методика испытаний		
12			МО.01.200.000 СхР	Схема расположения		
				Сборочные единицы		
11		1	МО.01.201.000	Кронштейн верхний	1	
11		2	МО.01.101.000	Пневмоцилиндр	1	Применен
11		3	МО.01.103.000	Кронштейн нижний	1	—"—
11		4	МО.01.104.000	Тройник	1	—"—
11		6	МО.01.106.000	Крестовина		См. МО.01.200.000 СхР
				Детали		
11		7	МО.01.200.001	Прокладка	2	
11		8	МО.01.200.002	Ушко	1	
						Колич.
11		9	МО.01.100.001	Скоба крепежная		Уточнить по месту
11		10	МО.01.100.002	Захват клиновой	1	Применен
11		11	МО.01.100.003	Штуцер проходной	1	—"—
11		12	МО.01.100.004	Прокладка стопорная	1	—"—
11		13	МО.01.100.005	Платик	1	—"—
11		14	МО.01.100.006	Платик	1	—"—

Изм.	Лист	№ докум.	Подпись	Дата
Разраб.	Пирожков			
Пров.				
Рук. бр.	Алексеев			Х.72
Н. контр.	Алексеев			Х.72

Серия 1.436-6, выпуск 3

МО.01.200.000

Механизм открывания пневматический

Лит	Лист	Листов
	1	3

ПРОМСТРОЙПРОЕКТ г. Москва

Формат	Зона	Поз.	Обозначение	Наименование	Кол	Примечан.
11		16	МО.01.100.008	Уголок	1	Примен.
11		17	МО.01.100.009	Ось фигурная	1	—"—
11		18	МО.01.100.011	Ось.	1	—"—
11		19	МО.01.100.012	Прокладка	2	—"—
11		20	МО.01.100.013	Штуцер	1	
64		22	МО.01.100.015	Рукав 6х15 ГОСТ 10362-63	2	
				ℓ=170±1 для фрамуг 600мм		0.045кг
64		23	МО.01.100.016	ℓ=210±1 для фрамуг более 600мм		0.055кг
				Проволока 1.6 ГОСТ 3282-46		
64		24	МО.01.100.017	ℓ=500±1.5		0.032кг
				Труба ТМ4х0,5Л62		
				ГОСТ 494-69 ℓ=	2	Уточнить по месту
		25		**Стандартные изделия**		
		26		Гайка соединительная 10 ГОСТ 8959-59		
		27		Винт М3х10-012 ГОСТ 1489-62		Кол-во уточнить по месту
		28		Винт М6х14-012 ГОСТ 1489-62	6	
		29		Винт М6х25-012 ГОСТ 1489-62	2	
		30		Винт М6х40-012 ГОСТ 1491-62	4	
		31		Гайка М6-012 ГОСТ 5915-70	4	
				Шайба пружинная 6Н65Г		
		32		ГОСТ 6402-70	8	
		33		Шайба 8-012 ГОСТ 1371-65	1	
		34		Шайба 12-012 ГОСТ 11371-68	1	
		35		Шплинт 2.5х16 ГОСТ 397-66	2	
				Трехходовой клапан		Энимс Руководящие
				ГВ-76-21		материалы издание IV
						Изготовитель Московский
		36				з-д пневмоаппаратов
		37		Соединение ГУ-4 ГОСТ 9112-67	2	
				Соединение ШВ-2-4 ГОСТ 9142-67	2	

МО.01.200.000

Лист 2

53

Подпись и дата | Инв. № дубл. | Взам. инв. № | Подпись и дата | Инв. № подл.

Серия 1.436-6, выпуск 3

Формат	Зона	Поз	Обозначение	Наименование	Кол	Примечание
				Материал		
				Электрод УОНИ		
				13/45 -Э-42А ГОСТ 9467-60		
				Проволока ОВ-08А		
				ГОСТ 2246-70		

МО.01.200.000

Лист 3

Формат	Зона	Поз	Обозначение	Наименование	Кол	Примечание
				Документации		
12			МО 01.201.000.СБ	Сборочный чертеж		
11			МО 01.000.000.ТУ	Технические условия		
				Детали		
11		1	МО.01.201.001	Ребро	2	см стр. 82
64		2	МО.01.201.002	Лента $\frac{2\times40\ ГОСТ\ 6009-57}{СТ\ 3\ ГОСТ\ 535-58}$		
				$L = 24 \pm 0.5$	2	0.015кг
64		3	МО 01.201.003	Полоса $\frac{6\times40\ ГОСТ\ 103-57}{СТ\ 3\ ГОСТ\ 535-58}$		
				$L = 73 \pm$	1	0.127кг
64		4	МО.01.201.004	Лента $\frac{2\times40\ ГОСТ\ 6009\ 57}{СТ\ 3\ ГОСТ\ 535-58}$		
				$L = 45 \pm 0.5$	1	0.030
				Материал		
				Электрод УОНИ		
				13/45 Э 42А ГОСТ 9467-60		
				Проволока СВ 08А		
				ГОСТ 2246-70		

Серия 1.436-6 Выпуск 3

МО.01.201.000

Разраб	Г. Цыбин		Кронштейн верхний
Пров			
Рук. гр.	Ал...		
Н. контр.			

Лист | Лист | Листов

ПРОМСТРОЙ...

Расположение механизма МО.01 200.000 на рамах
4,5×1,2РО-1, 4,5×1,2РО-2, 4,5×1,8РО-1; 4,5×1,8РО-2,

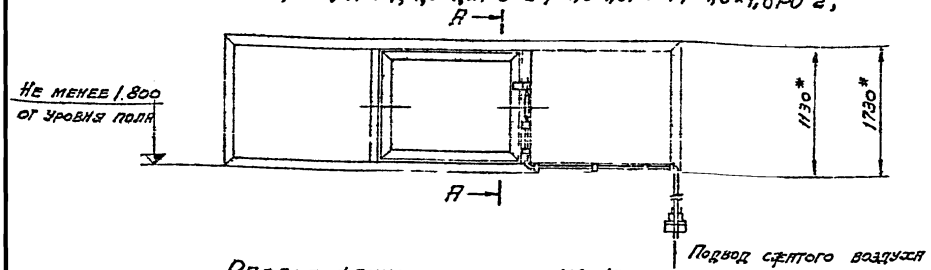

Расположение механизма МО 01200 000 на рамах
4,5×2,4РО-1, 4,5×2,4РО-2, 4,5×2,4РО-3, 4,5×3РО-1, 4,5×3РО-2, 4,5×3РО-3,

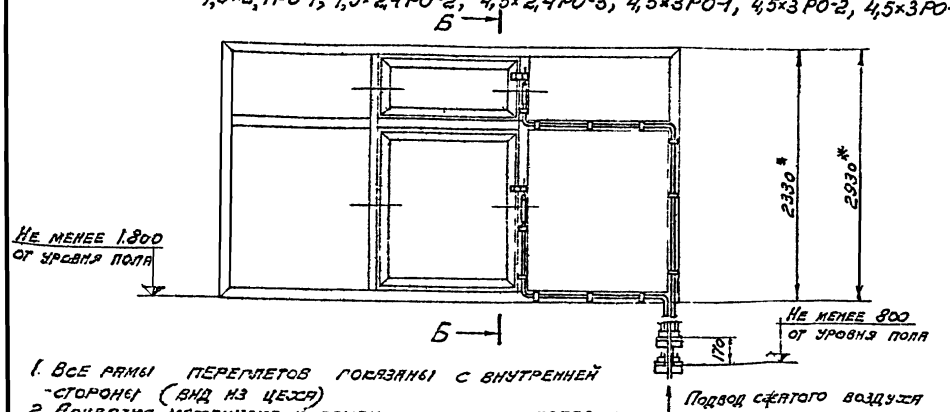

А-А

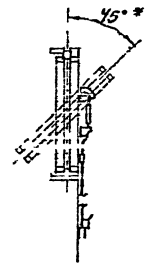

Б-Б

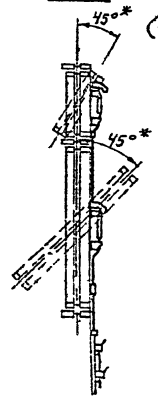

(30°* для фрамуг h=600мм)

1. Все рамы переплетов показаны с внутренней стороны (вид из цеха)
2. Привязка механизма к рамам переплета показана на сборочном чертеже этих механизмов
3. Монтаж механизма производить по сборочному чертежу
4. При установке переплетов в несколько ярусов и наличии ветрового ригеля, трубопроводы проложить обойдя его сверху или пропустить сквозь него, предварительно просверлив 2 сквозных отв. ф6мм
5. Зазор по периметру между фрамугой и обвязкой должен быть 22,5мм
6. *Размеры для справок

Изм	Лист	№ докум	Подпись	Дата
Разраб				
Пров				
Т контр				
Рук гр				
Н контр				
Утв				

Серия 1.436-6, выпуск 3

МО.01.200.000 СхР

Механизм открывания пневматический
Схема расположения

Литера	Масса	Масштаб
	—	—

Лист 1 Листов 5

ПРОМСТРОЙПРОЕКТ

Расположение механизма МО.01.200.000 на рамах 4,5×2,4РОН-1; 4,5×2,4РОН-2, 4,5×2,4РОН-3, 4,5×3РОН-1, 4,5×3РОН-2, 4,5×3РОН-3

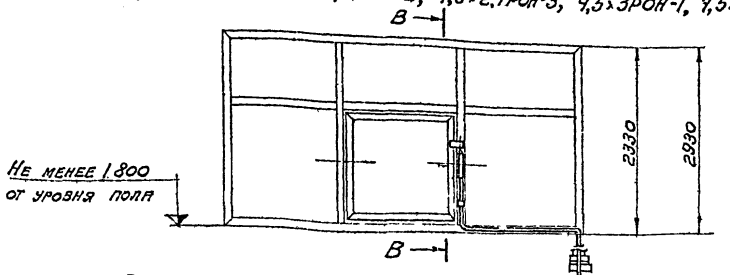

Расположение прибора на рамах 4,5×3,6РО-1, 4,5×3,6РО-2, 4,5×3,6РО-3

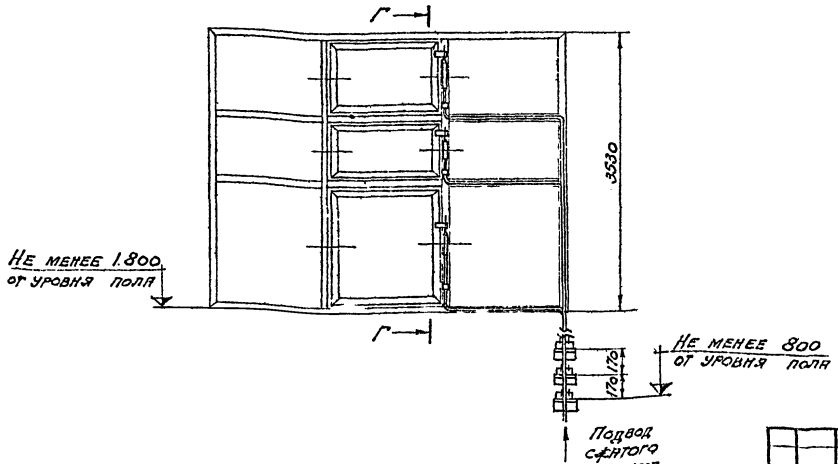

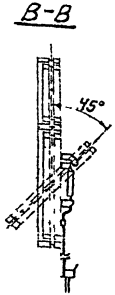

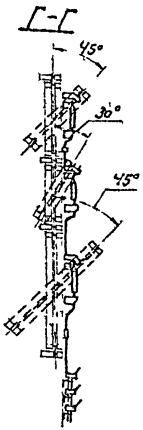

Изм.	Лист	№ докум.	Подпись	Дата
Разраб.		Пирожков		
Пров.				
Т. контр.				
Рук. гр.		Алексеев		
Н. контр.		Алексеев		
Утв.		Людковский		

Серия 1.436-6, выпуск 3

МО.01.200.000СхР

Механизм открывания пневматический
Схема расположения

Литера	Масса	Масштаб
	—	—

Лист 2 Листов

ПРОМСТРОЙПРОЕКТ
г. Москва

Расположение механизма МО.01.200.000 на рамах 4,5×3,6РОН-1, 4,5×3,6РОН-2, 4,5×3,6РОН-3

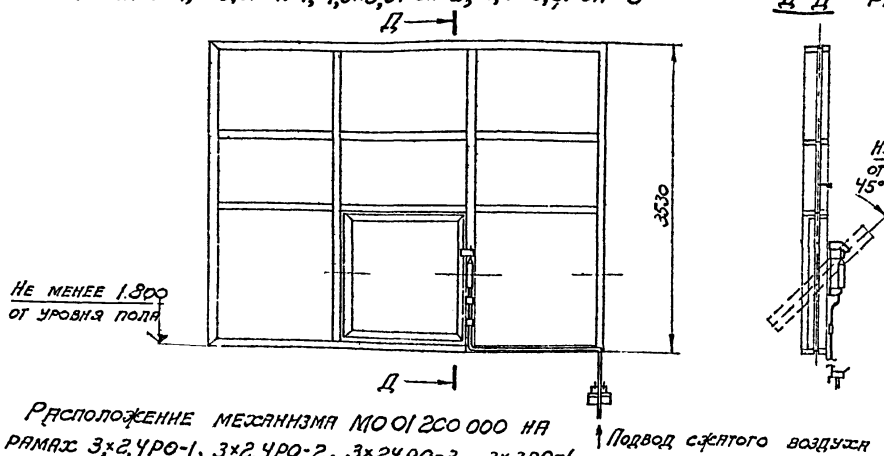

Д-Д

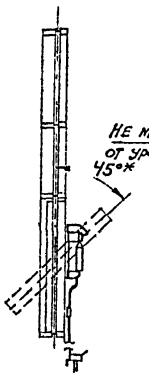

Расположение механизма МО.01.200.000 на рамах 3×1,2РО-1, 3×1,2РО-2, 3×1,2РО-3, 3×1,8РО-1, 3×1,8РО-2

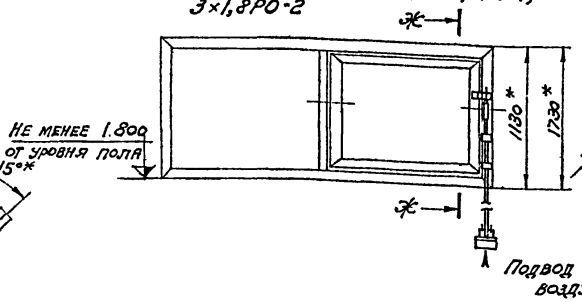

Ж-Ж

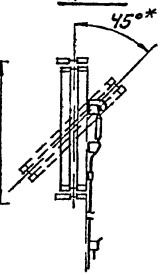

Расположение механизма МО.01.200.000 на рамах 3×2,4РО-1, 3×2,4РО-2, 3×2,4РО-3, 3×3РО-1, 3×3РО-2, 3×3РО-3

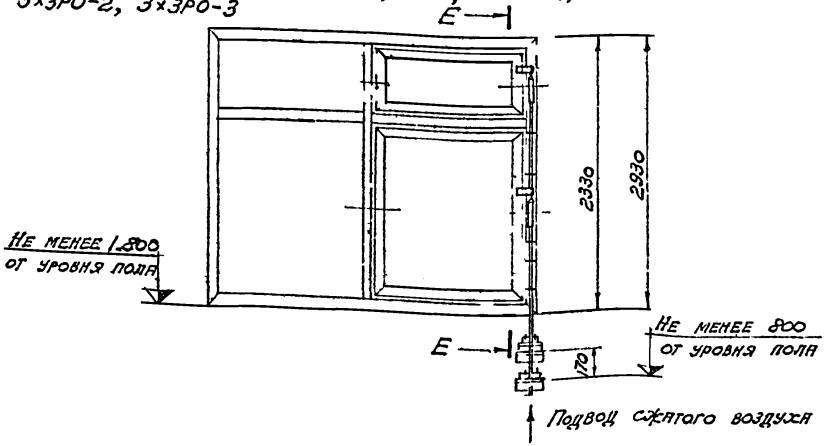

Е-Е

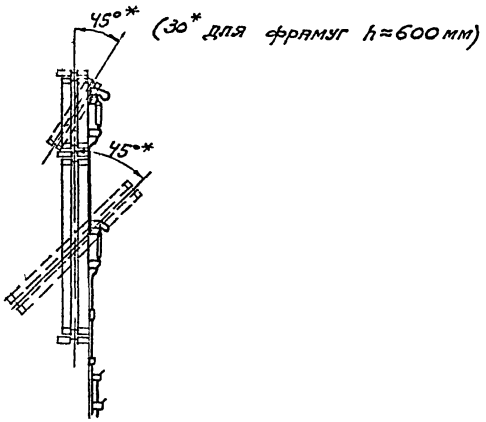

					Серия 1.436-6, выпуск 3.			
					МО.01.200.000 СхР			
Изм	Лист	№ докум	Подпись	Дата	Механизм открывания пневматический Схема расположения	Литера	Масса	Масштаб
Разраб.		Пирожкова					—	—
Пров						Лист 3	Листов	
Т контр								
Рук бр		Алексеев		X 72		ПРОМСТРОЙПРОЕКТ г. Москва		
Н контр		Алексеев		X 72				
Утв		Подкорский						

Расположение механизма МО.01.200.000 на рамах 3×2,4РОН-1, 3×2,4РОН-2, 3×2,4РОН-3, 3×3РОН-1, 3×3РОН-2, 3×3РОН-3

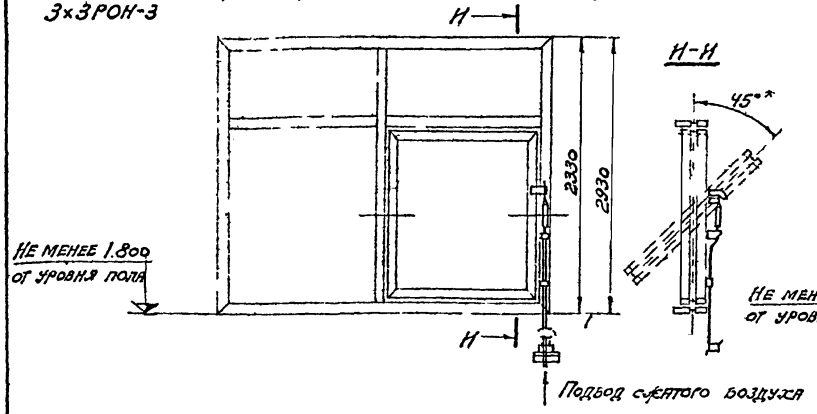

Расположение механизма МО.01.200.000 на рамах 3×3,6РО-1, 3×3,6РО-2, 3×3,6РО-3

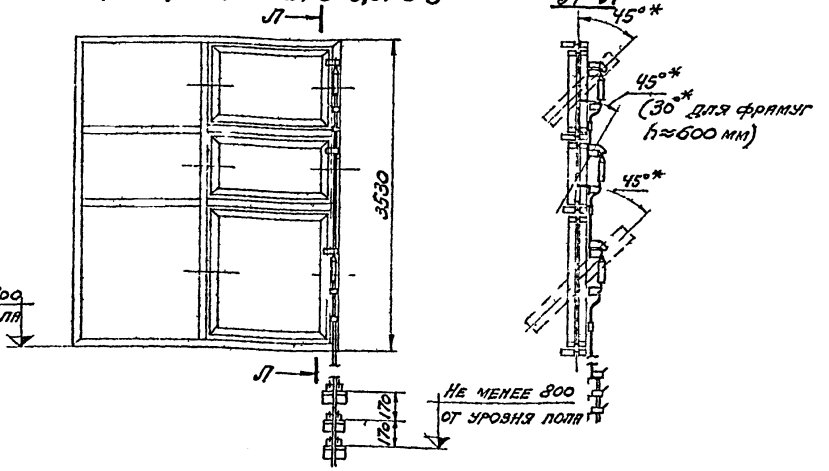

Расположение механизма МО.01.200.000 на рамах 3×3,6РОН-1, 3×3,6РОН-2, 3×3,6РОН-3

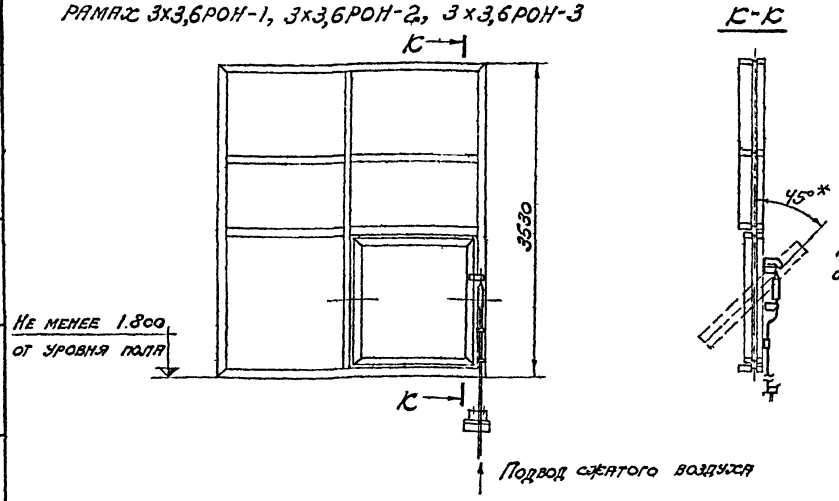

Расположение механизма МО.01.200.000 на рамах 1,5×1,2РО-1, 1,5×1,2РО-2, 1,5×1,8РО-1, 1,5×1,8РО-2

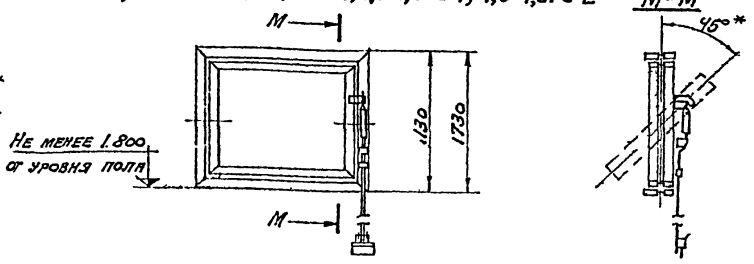

Изм.	Лист	№ докум.	Подпись	Дата
Разраб.		Шнюкова		
Пров.				
Т. контр.				
Рук. бр.		Алексеев		X.72
Н. контр.		Алексеев		X.72
Утв.		Морозовский		

Серия 1.436-6, выпуск 3

МО.01.200.000 СхР

Механизм отрывания пневматический
Схема расположения

Литера	Масса	Масштаб
	—	—

Лист 4 Листов

ПРОМСТРОЙПРОЕКТ
г. Москва

Серия 1.436-6, выпуск 3

Инв. № подл. | Подпись и дата | Взам. инв. № | Инв. № дубл. | Подпись и дата

Расположение механизма на рамах 1,5×2,4РО-1; 1,5×2,4РО-2; 1,5×2,4РО-3; 1,5×3РО-1; 1,5×3РО-2; 1,5×3РО-3.

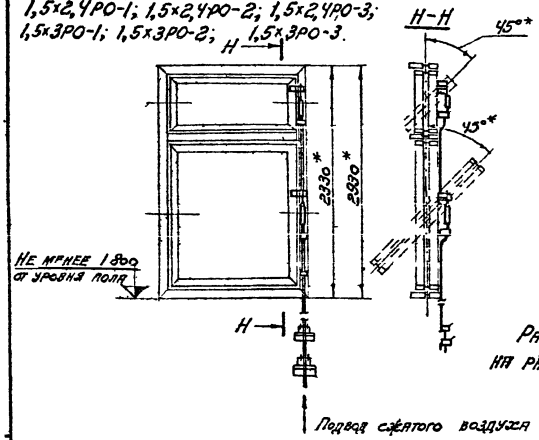

Расположение механизма М0.01.200.000 на рамах 1,5×3,6РО-1; 1,5×3,6РО-2; 1,5×3,6РО-3;

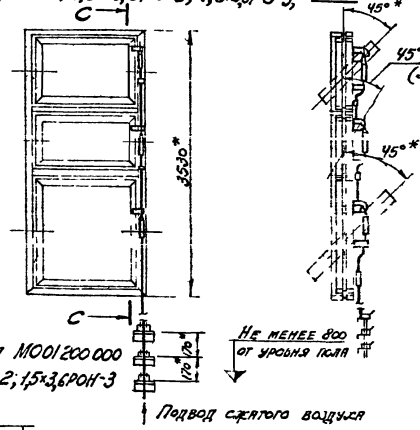

Расположение механизма М0.01.200.000 на рамах 1,5×3,6РОН 1; 1,5×3,6РОН 2; 1,5×3,6РОН-3

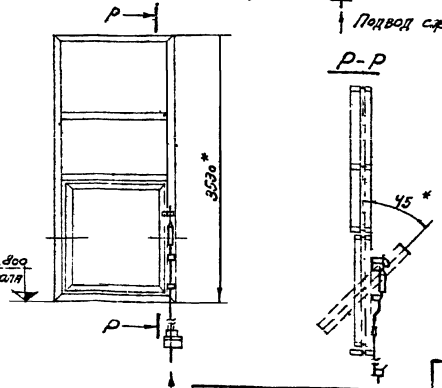

Расположение механизма М0.01.200.000 на рамах 1,5×2,4РОН-1; 1,5×2,4РОН-2; 1,5×2,4РОН-3; 1,5×3РОН-1; 1,5×3РОН-2; 1,5×3РОН-3

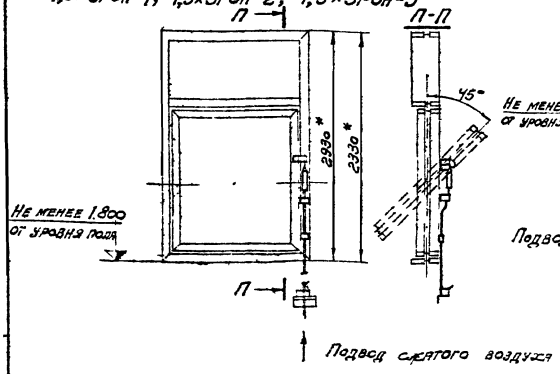

Изм.	Кол.	№ докум.	Подпись	Дата
Разраб.		Пичожкова		
Пров.				
Т. контр.				
Рук. бр.		Алексеев		
Н. контр.		Алексеев		
Утв.				

Серия 1.436-6, выпуск 3

М0.01.200.000 СхР

Механизм открывания пневматический
Схема расположения

Литера	Масса	Масштаб
	—	—

Лист 5 Листов

ПРОМСТРОЙПРОЕКТ
г. Москва

Серия 1.436-6, выпуск 3

Пример установки механизма МО.01.200.000 на среднеподвесных фрамугах высотой ≈ 600 мм, 1200 мм, 1800 мм. (Вид из цеха)

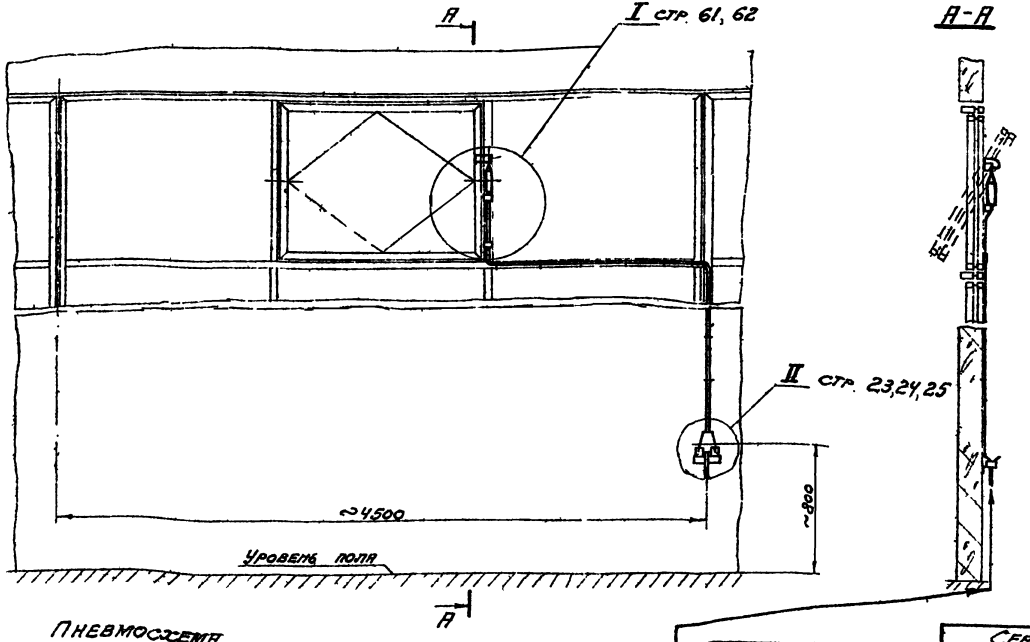

1. Надежность фиксации фрамуг в положении фрамуги открыты обеспечить за счет:
   а) перемещения вверх (вниз) нижнего кронштейна.
   б) подтягивания пробок фиксаторов.
2. Надежность фиксации фрамуг в положении фрамуги закрыты обеспечить за счет изменения количества прокладок под верхним кронштейном.
3. Установку и крепление воздухопровода уточнить по месту. Расстояние между крепежными скобами 250-350 мм.
4.* Размеры для справок.
5.** Масса указана без учета воздухопровода.
6. Детали поз 1 10 13 и 14 привариваются на заводе изготовителе переплетов.

Пневмосхема

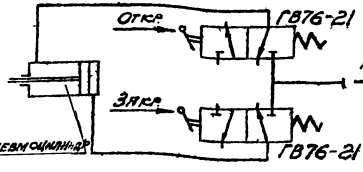

Подвод сжатого воздуха от цеховой пневмомагистрали с P=3... 4 кг/см²

Изм.	Лист	№ докум.	Подпись	Дата
Разраб.		Пуцын		
Пров.				
Т. контр.				
Рук. гр.		Алексеев		
Н. контр.		Алексеев		
Утв.		Ладовский		

Серия 1.436-6 выпуск 3

МО 01.200.000 СБ

Механизм открывания пневматический. Сборочный чертеж.

Литера	Масса	Масштаб
	4,3	1:25

Лист 1 Листов 4

ПРОМСТРОЙПРОЕКТ г. Москва

Подпись и дата	Взам. инв. №	Инв. № дубл.	Подпись и дата

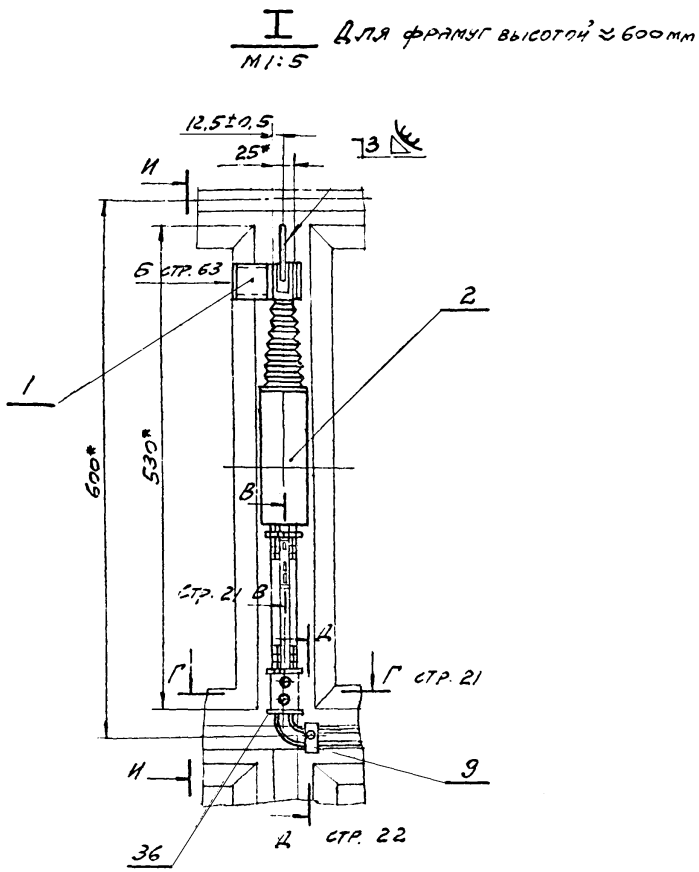

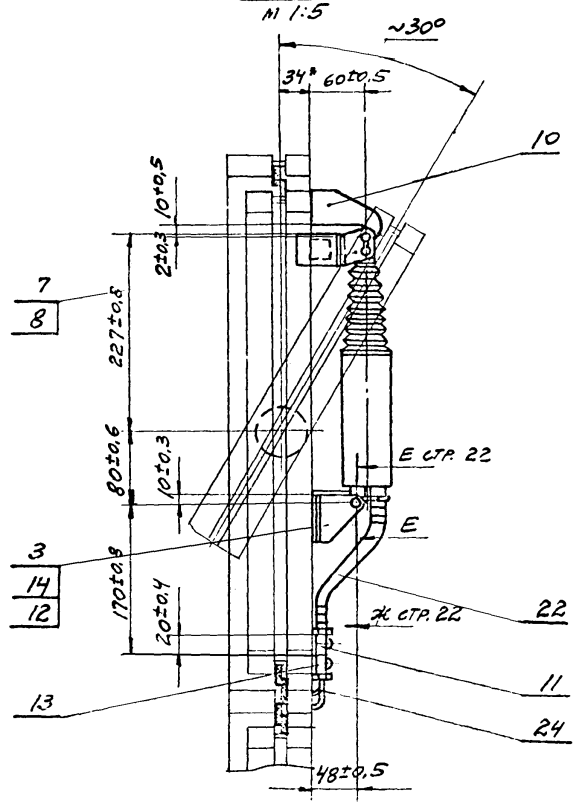

					Серия 1.436-6 выпуск 3			
					МО.01.200.000 СБ.			
Изм.	Лист	№ докум.	Подпись	Дата	Механизм открывания пневматический. Сборочный чертеж	Литера	Масса	Масштаб
Разраб.		Пуцын	[illegible]				—	—
Пров.						Лист 2	Листов	
Т. контр.								
Рук. бр.		Алексеев	[illegible]			ПРОМСТРОЙПРОЕКТ		
Н. контр.		Алексеев	[illegible]			г. Москва		
Утв.		Подковский	[illegible]					

МО.01.200.000сб

Для фрамуг высотой ~1200мм, 1900мм

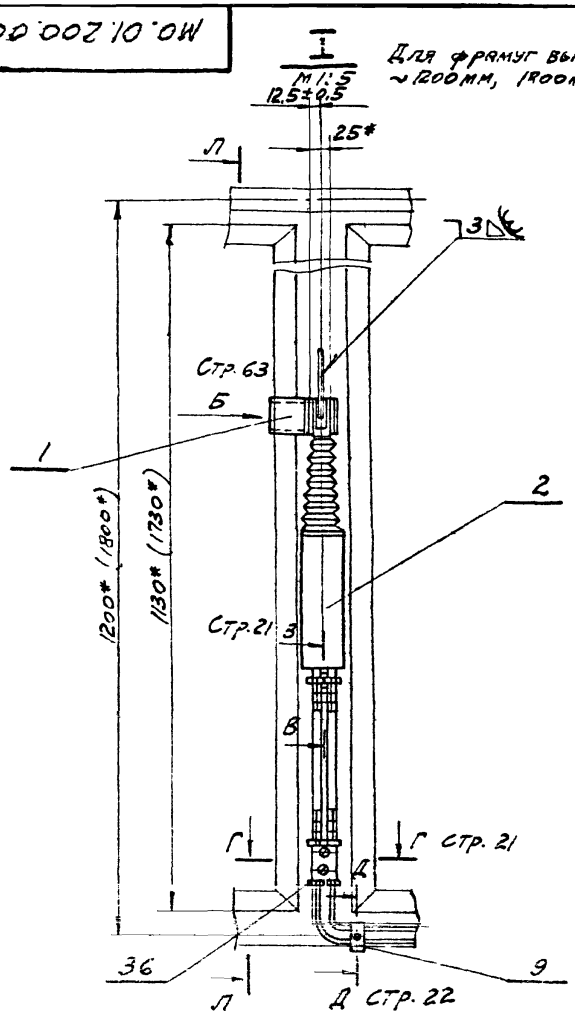

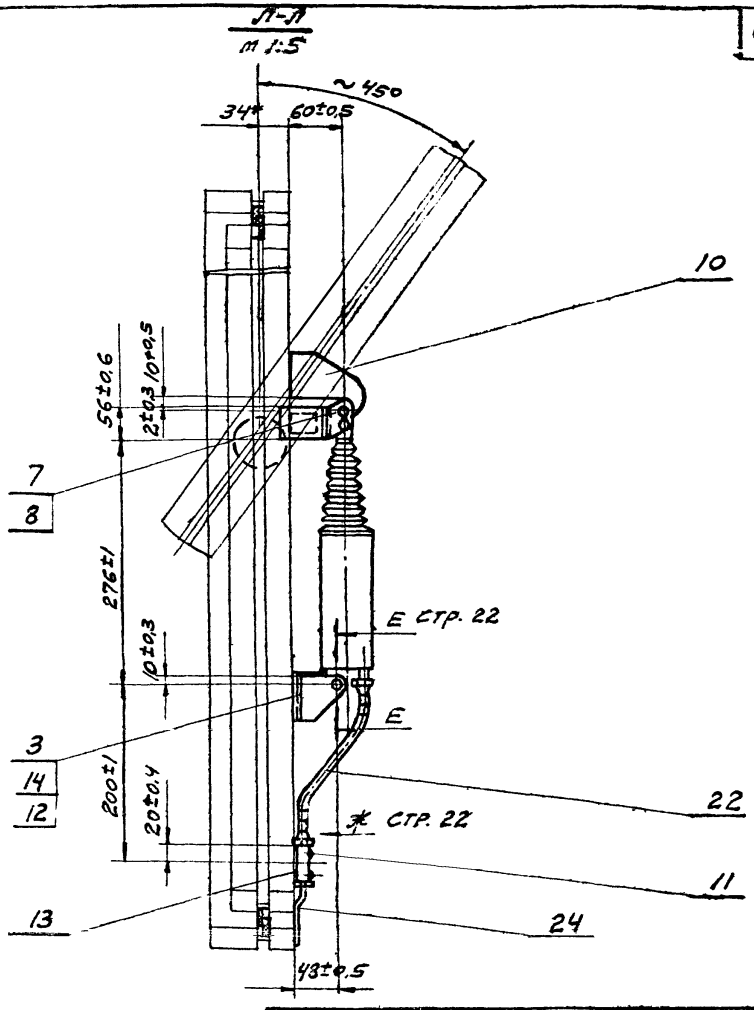

Серия 1.436-6, выпуск 3

Инв. № подл. | Подпись и дата | Взам. инв. № | Инв. № дубл. | Подпись и дата

Изм.	Лист.	№ докум.	Подпись	Дата
Разраб.		Луцын		
Пров.				
Т. контр.				
Рук. гр.		Алексеев		
Н. контр.		Алексеев		
Утв.		Лукашевич		

Серия 1.436-6, выпуск 3

МО.01.200.000сб.

Механизм открывания пневматический. Сборочный чертеж.

Литера	Масса	Масштаб
	—	—

Лист 3 | Листов

ПРОМСТРОЙПРОЕКТ г. Москва

Вид Б
М1:1

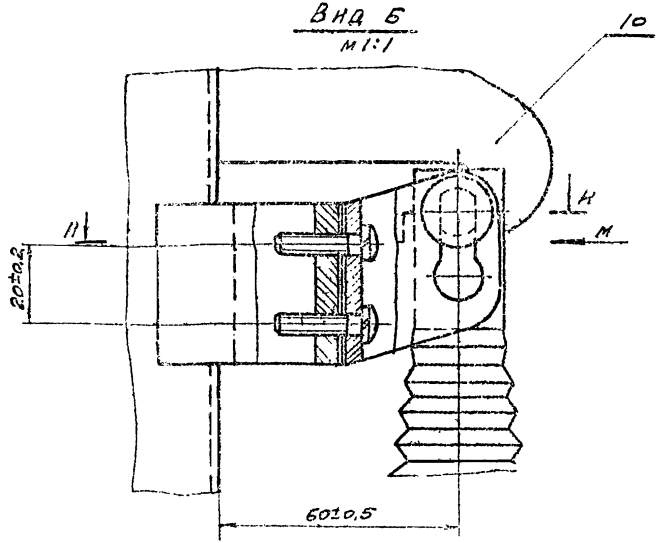

Вид М

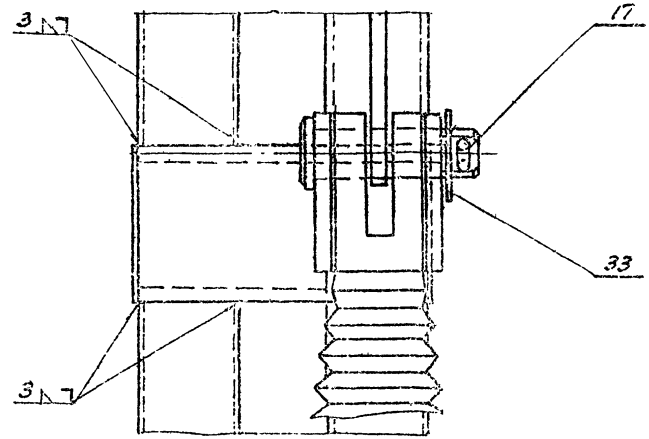

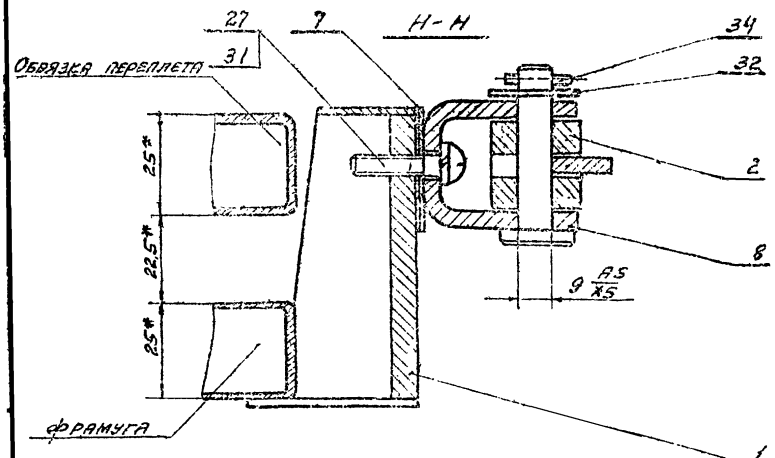

Изм.	Кол.	№ докум.	Подп.	Дата	Механизм открывания пневматический. Сборочный чертеж.
Разраб.		Прозикова			
Пров.					
Т. контр.					
Рук. гр.		Алексеев			
Н. контр.		Алексеев			
Утв.					

Серия 1.436-6, выпуск 3

МО.01.200.000СБ

Литера	Масса	Масштаб
	—	—

Лист 4 Листов

Промстройпроект
г. Москва

М0.01.200.001

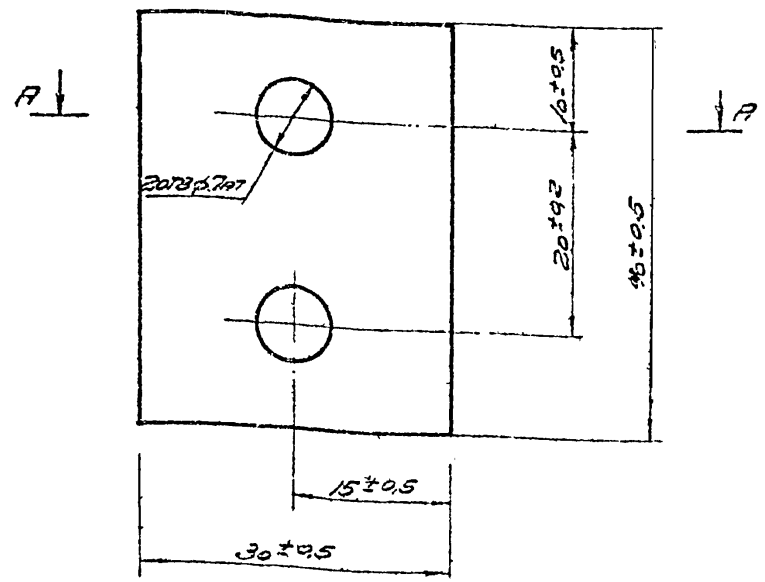

А-А

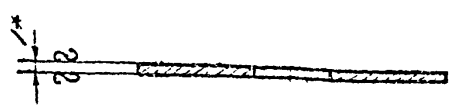

1.*Размеры для справок
2 Покрытие КВ10

				Серия 1.436-6, выпуск 3	
				М0.01.200.001	
Изм.	Кол.	№ докум.	Подпись	Дата	
Разраб.		Луцын			Прокладка
Пров.					
Т.контр.					
Рук.гр.		Алексеев			
Н.контр.		Алексеев			
Утв.					

Литера	Масса	Масштаб
	0,01	2:1
Лист	Листов	

Сталь Ст 3 Гост 380-71

ПРОМСТРОЙПРОЕКТ г. Москва

М0.01.200.002

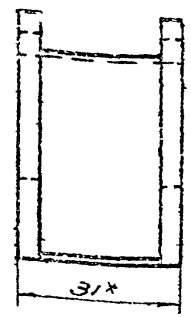

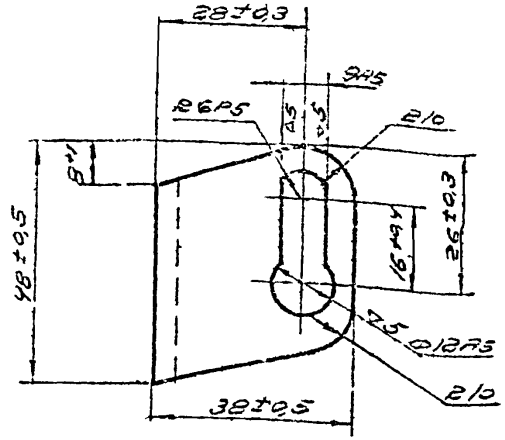

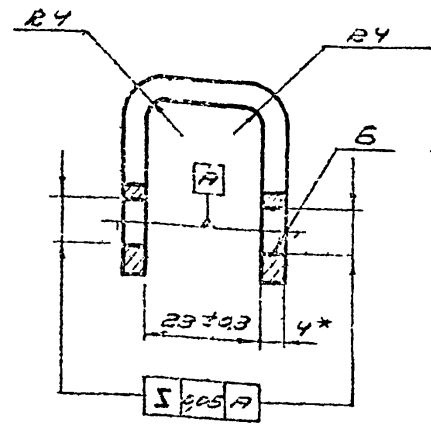

1*размеры для справок
2. Покрытие КВ10, кроме поверхности 6.

				Серия 1.436-6, выпуск 3	
				М0.01.200.002	
Изм.	Кол.	№ докум.	Подпись	Дата	
Разраб.		Луцын			Ушко
Пров.					
Т.контр.					
Рук.гр.		Алексеев			
Н.контр.		Алексеев			
Утв.					

Литера	Масса	Масштаб
	0,11	1:1
Лист	Листов	

Сталь ст.3 Гост 380-71

ПРОМСТРОЙПРОЕКТ г. Москва

Инв.№ подл. | Подпись и дата | Взам.инв.№ | Инв.№ дубл. | Подпись и дата

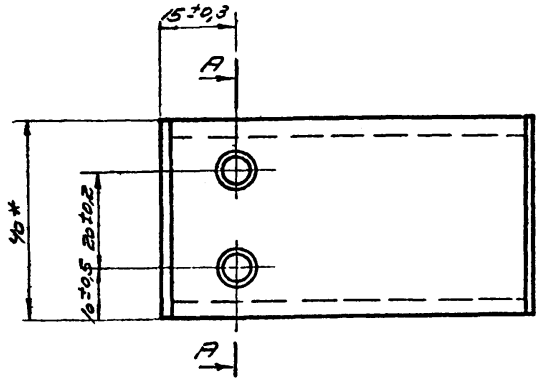

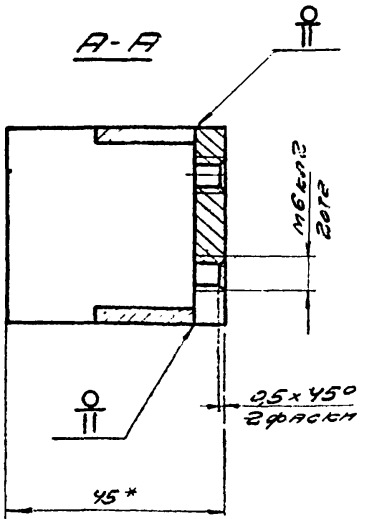

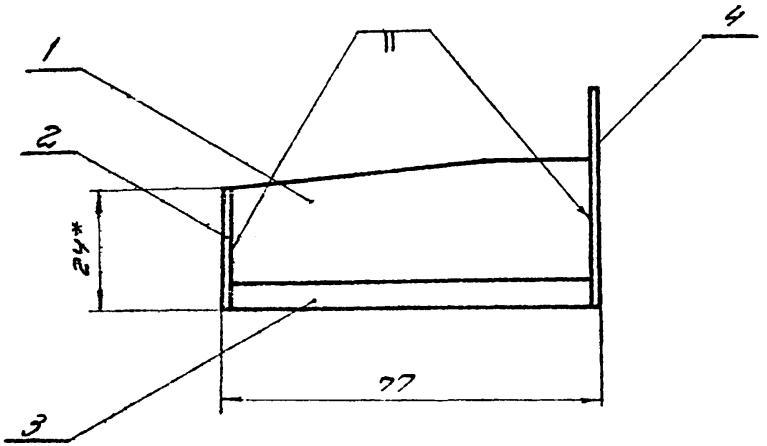

1.* Размеры для справок.

2. Покрытие КД10.

					Серия 1, 436-6, выпуск 3.			
					МО.01.201,000 СБ			
Изм.	Кол.	№ докум.	Подпись	Дата	Кронштейн верхний. Сборочный чертеж	Литера	Масса	Масштаб
Разраб.		Пирожкова					0,25	1:1
Пров.						Лист	Листов	
Т.контр.								
Рук.бр.		Алексеева				ПРОМСТРОЙПРОЕКТ г. МОСКВА		
Н.контр.		Алексеева						
Утв.		Людковский						

gost.e-ecolog.ru