ГОСУДАРСТВЕННЫЙ КОМИТЕТ СОВЕТА МИНИСТРОВ СССР ПО ДЕЛАМ СТРОИТЕЛЬСТВА
ГОССТРОЙ СССР

ТИПОВЫЕ КОНСТРУКЦИИ И ДЕТАЛИ ЗДАНИЙ И СООРУЖЕНИЙ

## СЕРИЯ 1.436-6

# СТАЛЬНЫЕ ОКНА ИЗ СПАРЕННЫХ ТОНКОСТЕННЫХ ТРУБ С МЕХАНИЗМАМИ ОТКРЫВАНИЯ

ВЫПУСК 2

МЕХАНИЗМЫ ОТКРЫВАНИЯ
РЫЧАЖНЫЕ

12449 – 03
ЦЕНА 1-62

gost.e-ecolog.ru

ГОСУДАРСТВЕННЫЙ КОМИТЕТ СОВЕТА МИНИСТРОВ СССР ПО ДЕЛАМ СТРОИТЕЛЬСТВА
(ГОССТРОЙ СССР)

ТИПОВЫЕ КОНСТРУКЦИИ И ДЕТАЛИ ЗДАНИЙ И СООРУЖЕНИЙ

## СЕРИЯ 1.436-6

# СТАЛЬНЫЕ ОКНА ИЗ СПАРЕННЫХ ТОНКОСТЕННЫХ ТРУБ С МЕХАНИЗМАМИ ОТКРЫВАНИЯ

## ВЫПУСК 2

## МЕХАНИЗМЫ ОТКРЫВАНИЯ РЫЧАЖНЫЕ

РАЗРАБОТАНЫ
ГПИ ПРОМСТРОЙПРОЕКТ

УТВЕРЖДЕНЫ И ВВЕДЕНЫ В ДЕЙСТВИЕ
с 1 сентября 1973г.
ПОСТАНОВЛЕНИЕМ ГОССТРОЯ СССР
от 2 июля 1973г. № 111

Серия 1.436-6, выпуск 2

| строки | формат | Обозначение | Наименование | Кол. лист. | № док. | Местонахождение (стр) |
|---|---|---|---|---|---|---|
| 1 | 12 | | Титульный лист | | | 1 |
| 2 | | | | | | |
| 3 | 11 | МО 02.000.000 ОП | Механизмы открывания | | | |
| 4 | | | Опись (лист 1) | | | 2 |
| 5 | 11 | МО 02.000.000 ОП | То же (лист 2) | | | 2 |
| 6 | 11 | МО 02.000.000 ОП | " (лист 3) | | | 3 |
| 7 | 11 | МО 02.000.000 ОП | " (лист 4) | | | 3 |
| 8 | 11 | МО 02.000.000 ОП | " (лист 5) | | | 4 |
| 9 | 11 | МО 02.000.000 ОП | " (лист 6) | | | 4 |
| 10 | | | | | | |
| 11 | | | | | | |
| 12 | 11 | МО 02.000.000 ТУ | Механизмы открывания | | | |
| 13 | | | технические условия (лист 1) | | | 5 |
| 14 | 11 | МО 02.000.000 ТУ | То же (лист 2) | | | 5 |
| 15 | 11 | МО 02.000.000 ТУ | " (лист 3) | | | 6 |
| 16 | 11 | МО 02.000.000 ТУ | " (лист 4) | | | 6 |
| 17 | 11 | МО 02.000.000 ТУ | " (лист 5) | | | 7 |
| 18 | 11 | МО 02.000.000 ТУ | " (лист 6) | | | 7 |
| 19 | 11 | МО 02.000.000 ТУ | " (лист 7) | | | 8 |
| 20 | 11 | МО 02.000.000 ТУ | " (лист 8) | | | 8 |
| 21 | | | | | | |
| 22 | | | | | | |
| 23 | 11 | МО 02.000.000 ПМ | Механизм открывания | | | 9 |
| 24 | | | Программа и методика | | | |
| 25 | | | испытаний (лист 1) | | | |

Серия 1.436-6, выпуск 2

МО.02.000.000 ОП

Механизмы открывания.
Опись

| Изм. | Лист | № докум. | Подпись | Дата |
|---|---|---|---|---|
| Разраб. | | Бутина | | |
| Пров. | | | | |
| Рук. гр. | | Алексеев | | |
| Н. контр. | | | | |
| Утв. | | Людковский | | |

Лит. | Лист | Листов

ПРОМСТРОЙПРОЕКТ
г. Москва

Инв. № подл. | Подп. и дата | Взам. инв. № | Инв. № дубл. | Подпись и дата

| строки | формат | Обозначение | Наименование | Кол. лист. | № док. | 2 Местонахождение (стр.) |
|---|---|---|---|---|---|---|
| 1 | 11 | МО 02.000.000 ПМ | То же (лист 2) | | | 9 |
| 2 | | | | | | |
| 3 | | | | | | |
| 4 | " | МО 02.100.000 | Механизм открывания | | | |
| 5 | | | рычажный (лист 1) | | | 10 |
| 6 | 11 | МО 02.100.000 | То же (лист 2) | | | 10 |
| 7 | | | | | | |
| 8 | 11 | МО 02.100.100 | Вилка в сборе | | | 11 |
| 9 | 11 | МО 02.100.200 | Коробка | | | 11 |
| 10 | 11 | МО 02.100.300 | Скоба в сборе | | | 12 |
| 11 | 11 | МО 02.100.310 | Палец в сборе | | | 12 |
| 12 | 11 | МО 02.100.400 | Кронштейн | | | 13 |
| 13 | | | | | | |
| 14 | | | | | | |
| 15 | 11 | МО 02.200.000 | Механизм открывания | | | |
| 16 | | | рычажный (лист 1) | | | 13 |
| 17 | 11 | МО 02.200.000 | То же (лист 2) | | | 14 |
| 18 | 11 | МО 02.200.000 | " (лист 3) | | | 14 |
| 19 | | | | | | |
| 20 | | | | | | |
| 21 | 11 | МО 02.300.000 | Механизм открывания | | | |
| 22 | | | рычажный (лист 1) | | | 15 |
| 23 | 11 | МО 02.300.000 | То же (лист 2) | | | 15 |
| 24 | | | | | | |
| 25 | 12 | МО 02.100.000 СхР | Механизм открывания | | | |
| 26 | | | рычажный | | | |
| 27 | | | Схема расположения | | | 16 |
| 28 | 12 | МО 02.200.000 СхР | То же | | | 17 |
| 29 | 12 | МО 02.300.000 СхР | " | | | 18 |
| 30 | | | | | | |

Инв. № подл. | Подп. и дата | Взам. инв. № | Инв. № дубл. | Подпись и дата

Изм. | Лист | № докум. | Подпись | Дата

МО 02.000.000 ОП

Лист 2

| № строки | Формат | Обозначение | Наименование | Кол. лист. | № лист. | Место-нахождение (стр.) |
|---|---|---|---|---|---|---|
| 1 | 12 | МО. 02. 100.000.СБ | Механизм открывания | | | |
| 2 | | МО. 02. 200. 000. СБ | рычажный | | | |
| 3 | | МО. 02. 300. 000. СБ | Сборочный чертеж | | | |
| 4 | | | (лист 1) | | | 19 |
| 5 | 12 | МО. 02. 100. 000СБ | | | | |
| 6 | | МО. 02. 200. 000СБ | | | | |
| 7 | | МО. 02. 300. 000СБ | То же (лист 2) | | | 20 |
| 8 | | | | | | |
| 9 | 12 | МО 02. 100. 001 | Рычаг | | | |
| 10 | | МО 02.200. 001 | | | | |
| 11 | | МО 02.300. 001 | | | | 21 |
| 12 | | | | | | |
| 13 | 11 | МО 02. 100.002 | Платик | | | 22 |
| 14 | 11 | МО 02. 100.003 | Платик- | | | 22 |
| 15 | 11 | МО 02.100.004 | Ручка | | | 23 |
| 16 | 11 | МО 02.100. 005 | Втулка | | | 23 |
| 17 | 11 | МО 02.100.006 | Палец | | | 24 |
| 18 | 11 | МО 02.100.007 | Штифт | | | 24 |
| 19 | 12 | МО. 02. 100.008 | Пружина | | | 25 |
| 20 | | | | | | |
| 21 | | | | | | |
| 22 | 11 | МО 02.100.100 СБ | Вилка в сборе | | | |
| 23 | | | Сборочный чертеж | | | 26 |
| 24 | | | | | | |
| 25 | 11 | МО 02.100. 101 | Болт | | | 26 |
| 26 | 11 | МО 02.100. 102 | Штифт | | | 27 |
| 27 | 11 | МО 02.100.103 | Вилка | | | 27 |
| 28 | | | | | | |
| 29 | | | | | | |
| 30 | | | | | | |

Инв. № подл. | Подпись и дата | Взам. инв. № | Инв. № дубл. | Подпись и дата

Изм. | Лист | № докум. | Подпись | Дата

МО 02.000.000 ОП

Лист 3

| № строки | Формат | Обозначение | Наименование | Кол. лист. | № лист. | 3 Место-нахождение |
|---|---|---|---|---|---|---|
| 1 | 12 | МО.02.100.200 СБ | Коробка | | | |
| 2 | | | Сборочный чертеж | | | 28 |
| 3 | | | | | | |
| 4 | 11 | МО.02.100.201 | Пластина | | | 29 |
| 5 | 11 | МО.02.100.202 | Скоба | | | 29 |
| 6 | 11 | МО.02.100.203 | Пластина | | | 30 |
| 7 | 11 | МО.02.100.204 | Пластина | | | 30 |
| 8 | | | | | | |
| 9 | | | | | | |
| 10 | 12 | МО.02.100.300.СБ | Скоба в сборе | | | |
| 11 | | | Сборочный чертеж | | | 31 |
| 12 | | | | | | |
| 13 | 1 | МО.02.100.301 | Палец | | | 32 |
| 14 | 11 | МО.02.100.302 | Шайба | | | 32 |
| 15 | 12 | МО.02.100.303 | Скоба | | | 33 |
| 16 | 11 | МО.02.100.304 | Фиксатор | | | 34 |
| 17 | 11 | МО.02.100.305 | Втулка | | | 34 |
| 18 | | | | | | |
| 19 | | | | | | |
| 20 | 12 | МО.02.100.310.СБ | Палец в сборе | | | |
| 21 | | | Сборочный чертеж | | | 35 |
| 22 | | | | | | |
| 23 | 11 | МО.02.100.311 | Палец | | | 36 |
| 24 | 11 | МО.02.100.312 | Скоба | | | 36 |
| 25 | | | | | | |
| 26 | 12 | МО.02.100.400.СБ | Кронштейн | | | |
| 27 | | | Сборочный чертеж | | | 37 |
| 28 | | | | | | |
| 29 | 11 | МО.02.100.401 | Пластина | | | 38 |
| 30 | 11 | МО.02.100.402 | Зацеп | | | 38 |

Инв. № подл. | Подпись и дата | Взам. инв. № | Инв. № дубл. | Подпись и дата

Изм. | Лист | № докум. | Подпись | Дата

МО.02.000.000.ОП

Лист

| № строки | Формат | Обозначение | Наименование | Кол. лист. | № лист. | Местонахождение (стр.) |
|---|---|---|---|---|---|---|
| 1 | 11 | МО 03.100.000 | Механизм открывания | | | |
| 2 | | | стяжной | | | 39 |
| 3 | | | | | | |
| 4 | 11 | МО 03.100.100 | Кронштейн | | | 39 |
| 5 | 11 | МО 03.100.200 | Головка стяжки | | | 40 |
| 6 | 11 | МО 03.100.300 | Труба в сборе | | | 40 |
| 7 | | | | | | |
| 8 | 11 | МО 03.200.00 | Механизм открывания | | | |
| 9 | | | стяжной | | | 41 |
| 10 | | | | | | |
| 11 | 11 | МО 03.200.100 | Труба в сборе | | | 41 |
| 12 | | | | | | |
| 13 | 12 | МО 03.100.000 СхР | Механизм открывания | | | |
| 14 | | | стяжной | | | |
| 15 | | | Схемы расположения | | | |
| 16 | | | (лист 1) | | | 42 |
| 17 | 12 | МО 03.100.000. СхР | То же (лист 2) | | | 43 |
| 18 | | | | | | |
| 19 | 12 | МО 03.200.000 СхР | Механизм открывания | | | |
| 20 | | | стяжной | | | |
| 21 | | | Схема расположения | | | 44 |
| 22 | | | | | | |
| 23 | | | | | | |
| 24 | 12 | МО.03.100.000 СБ | Механизм открывания | | | |
| 25 | | | стяжной | | | |
| 26 | | | Сборочный чертеж | | | 45 |
| 27 | 12 | МО.03.200.000СБ | Механизм открывания | | | |
| 28 | | | стяжной | | | |
| 29 | | | Сборочный чертеж | | | 46 |
| 30 | | | | | | |

Инв. № подл. | Подпись и дата | Взам. инв. № | Инв. № дубл. | Подпись и дата

| Изм. | Лист | № докум. | Подп. | Дата |
|---|---|---|---|---|

МО 02.000.000 ОП

Лит. 5

| № строки | Формат | Обозначение | Наименование | Кол. лист. | № лист. | 4 Местонахождение (стр.) |
|---|---|---|---|---|---|---|
| 1 | 11 | МО 03.100.001 | Пробка | | | 47 |
| 2 | 11 | МУ 03.100.002 | Штифт | | | 47 |
| 3 | | | | | | |
| 4 | | | | | | |
| 5 | 12 | МО 03.100.100 СБ | Кронштейн | | | |
| 6 | | | Сборочный чертеж | | | 48 |
| 7 | | | | | | |
| 8 | 11 | МО 03.100.101 | Щека | | | 49 |
| 9 | 11 | МО 03.100.102 | Пластина | | | 49 |
| 10 | | | | | | |
| 11 | | | | | | |
| 12 | 11 | МО 03.100.200 СБ | Головка стяжки | | | |
| 13 | | | Сборочный чертеж | | | 50 |
| 14 | | | | | | |
| 15 | | | | | | |
| 16 | 11 | МО 03.100.201 | Болт регулировочный | | | 50 |
| 17 | 11 | МО 03.100.202 | Полувтулка | | | 51 |
| 18 | | | | | | |
| 19 | | | | | | |
| 20 | 11 | МО.03.100.300 СБ | Труба в сборе | | | |
| 21 | | МО 03.200.100 СБ | Сборочный чертеж | | | 51 |
| 22 | | | | | | |
| 23 | 11 | МО 03.100.301 | Бобышка | | | 52 |
| 24 | | | | | | |
| 25 | | | | | | |
| 26 | | МО 03.100.302 | Труба | | | |
| 27 | | МО 03.200.101 | | | | 52 |
| 28 | | | | | | |
| 29 | | | | | | |
| 30 | | | | | | |

Инв. № подл. | Подпись и дата | Взам. инв. № | Инв. № дубл. | Подпись и дата

МО 03.000.000 ОП

Лист –

# 1 Введение

1.1. В настоящем альбоме (серия 1.436-6 „Стальные окна из спаренных тонкостенных труб с механизмами открывания", выпуск 2 „механизмы открывания") показаны рабочие чертежи рычажных МО02.100.000; МО02.200.000, МО02.300.000 и стяжных МО03.100.000; МО03.200.000 механизмов открывания фрамуг оконных переплетов.

Рабочие чертежи выше перечисленных механизмов разработаны институтом Промстройпроект в соответствии с протоколом технического совещания, состоявшегося в отделе типового проектирования и организации проектно-изыскательских работ Госстроя СССР 25 февраля 1971 года.

1.2. Настоящие технические условия содержат потребительские (эксплуатационные) показатели механизмов открывания фрамуг оконных переплетов и методы контроля их качества и распространяются на:
механизмы открывания рычажные - МО02.100.000, МО02.200.000, МО02.300.000;
механизмы стяжные - МО03.100.000, МО03.200.000.

1.3. Расшифровка обозначений чертежей настоящего проекта, например МО02.100.000, следующая:
МО - механизм открывания;
02 - группа механизма;
100 - цифра 1 указывает типоразмер механизма, остальные, нули и цифры используются для обозначения сборочных чертежей и деталей по общим правилам выполнения машиностроительных чертежей.

1.4. Все замечания и предложения по настоящему проекту для учета их при последующих переработках направлять по адресу: 119048, Москва, Г-48, Комсомольский проспек., дом 42, Промстройпроект, СКО-2.

# 2. Назначение и область применения

2.1. Все механизмы настоящего альбома разработаны для уравновешенных фрамуг средней подвески с горизонтальной осью вращения, разработанных в серии 1.436-6 (выпуски 0 и 1).

2.2. Назначение и область применения рычажного механизма МО02.100.000

2.2.1. Механизм открывания рычажный предназначен для ручного открывания (закрывания) и фиксации фрамуг как в открытом, так и в закрытом положениях.

С целью удобства эксплуатации рычажного механизма, его монтируют на фрамуги, расположенные на высоте от уровня пола не более 1400 мм, причем на одну фрамугу устанавливается один механизм

Механизм позволяет фиксировать открытую фрамугу в двух положениях (см. основные параметры механизма МО02.100.000, раздел 3).

Механизм может использоваться и для открывания двух смежных по высоте фрамуг, при этом открывающиеся фрамуги связываются двумя стяжными механизмами.

Серия 1.436-6, выпуск 2

| Изм. | Лист | № докум. | Подп. | Дата |
|---|---|---|---|---|
| Разраб. | Алексеев | | | Х.72 |
| Пров. | Алексеев | | | |
| Рук. бр. | | | | |
| Н. конт. | Алексеев | | | |
| Утв. | Людковский | | | |

Серия 1.436-6, выпуск 2

МО 02.000.000 ТУ

Механизмы открывания

Технические условия.

| Лит. | Лист | Листов |
|---|---|---|
| | 1 | 8 |

ПРОМСТРОЙПРОЕКТ г. Москва

Инв. № подл. | Подп. и дата | Взам. инв. № | Инв. № дубл. | Подп. и дата

Изм. | Лист | № докум. | Подп. | Дата

МО 02.000.000 ТУ

Лист 2

2.3. Назначение и область применения механизмов открывания рычажных МО02.200.000 и МО02.300.000.

2.3.1. Механизмы МО02.200.000 и МО02.300.000 отличаются друг от друга и от механизма МО02.100.000 только размерами, которые зависят от высоты фрамуг.

2.4. Назначение и область применения механизма открывания стяжного МО03.100.000.

2.4.1. Стяжной механизм МО03.100.000 предназначен для шарнирного соединения двух смежных по высоте фрамуг. На две вышеуказанные фрамуги устанавливается два стяжных механизма.

Стяжной механизм применяется только совместно с рычажным механизмом.

При открывании (закрывании) рычажным механизмом нижней фрамуги, одновременно, с помощью стяжного механизма открывается верхняя смежная фрамуга.

Плотность притвора верхней фрамуги (при нормальном притворе нижней) можно регулировать за счет изменения длины стяжного механизма (его регулировки).

2.5. Назначение и область применения механизма открывания стяжного МО03.200.000.

2.5.1. Механизм МО03.200.000 отличается от механизма МО03.100.000 только размерами, которые зависят от высоты верхней фрамуги.





## 3. Основные параметры и размеры механизмов открывания фрамуг

3.1. Основные параметры и размеры механизма открывания рычажного МО02.100.000 предназначенного для фрамуг высотой 575 мм с одинарным или двойным остеклением, или со стеклопакетом.

| | |
|---|---|
| 3.1.1. Угол открывания фрамуги минимальный в град. | 45 |
| 3.1.2. Угол открывания фрамуги максимальный в град. | 60 |
| 3.1.3. Масса механизма в кг | 1.6 |

3.2. Основные параметры и размеры механизма открывания рычажного МО02.200.000, предназначенного для фрамуг высотой 1080 мм с одинарным или двойным остеклением или со стеклопакетом.

| | |
|---|---|
| 3.2.1. Угол открывания фрамуги минимальный в град | 20 |
| 3.2.2 Угол открывания фрамуги максимальный в градусах | 45 |
| 3.2.3. Масса механизма в кг | 1.75 |

Серия 1.436-6, Выпуск 2

3.3. Основные параметры и размеры механизма открывания рычажного М0.02.300.000, предназначенного для фрамуг высотой 1680 мм с одинарным или двойным остеклением или со стеклопакетом

| | | |
|---|---|---|
| 3.3.1. | Угол открывания фрамуги минимальный в град. | 20 |
| 3.3.2 | Угол открывания фрамуги максимальный в град. | 41 |
| 3.3.3. | Масса механизма в кг. | 2.13 |

3.4. Основные параметры и размеры механизма открывания стяжного М0.03.100.000, предназначенного для шарнирного соединения нижней фрамуги высотой 1680мм с верхней, высотой 575 мм.

| | | |
|---|---|---|
| 3.4.1. | Угол открывания верхней фрамуги минимальный в град. | 33 |
| 3.4.2. | Угол открывания верхней фрамуги максимальный в град. | 88 |
| 3.4.3. | Масса механизма в кг. | 1.2 |
| 3.4.4. | Длина в мм. | 600 |

3.5. Основные параметры и размеры механизма открывания стяжного М0.03.200.000, предназначенного для шарнирного соединения нижней фрамуги высотой 1680мм с верхней высотой 1175 мм.

| | | |
|---|---|---|
| 2.5.1. | Угол открывания верхней фрамуги минимальный в град. | 23 |
| 3.5.2. | Угол открывания верхней фрамуги максимальный в град. | 50 |
| 3.5.3. | Масса механизма в кг. | 1.6 |
| 3.5.4 | Длина в мм. | 1200 |

## 4. Технические требования к материалам

4.1. Материалы, применяемые для изготовления механизмов должны соответствовать требованиям ГОСТов или МРТУ на эти материалы и должны быть подтверждены соответствующими сертификатами заводов-изготовителей.

4.2 Для сварки применяются электроды Э-42 или Э-42А ГОСТ 9467-60 толщиной 1÷3мм.

4.3. Смазочные масла, применяемые в разработанном проекте, не должны иметь каких-либо механических





примесей.

4.4. Применение материалов при изготовлении деталей должно производиться в строгом соответствии с материалами, указанными в чертежах.

## 5. Технические требования на детали, узлы и механизм в целом

5.1. Все детали в отношении материалов, чистоты обработки, размеров и допусков должны быть выполнены в соответствии с чертежами и настоящими техническими условиями.

5.2. Облой и заусенцы в деталях, должны быть удалены и зачищены.

5.3. Чистота обработки деталей без чертежей, указанных в спецификациях, должна быть не ниже ∇ 3. Предельные отклонения размеров охватывающих - по А7, охватываемых - по В7, прочих ± $\frac{1}{2}$ допуска в класса точности.

5.4. На обработанных поверхностях деталей, не работающих как поверхности трения, допускаются черновины площадью не более 10% от обработанной поверхности.

5.5. Забоины и вмятины на обработанных поверхностях не допускаются. Все заусенцы и стружка после механической обработки должны быть удалены.

5.6. Резьбы должны быть полными, иметь правильный профиль и проверяться калибрами по допускам третьего класса точности ГОСТ 9253-69.

Сбеги, недорезы, проточки и фаски у резьб должны соответствовать ГОСТ 10549-63.

5.7. Все детали, поступающие на сборку, должны быть приняты ОТК завода-изготовителя.

5.8. Перед сборкой механизмов места посадки осей и

трущиеся поверхности смазать тонким слоем консистентной смазки УС ГОСТ 1033-51.

5.9. Затягивание крепежных деталей должно производиться нормальным инструментом соответствующего размера. Все крепежные детали должны быть предохранены от самоотвинчивания способами, указанными в чертежах.

5.10. Каждый собранный узел должен удовлетворять техническим условиям и примечаниям, указанным в чертежах по каждому узлу, с обязательной приемкой ОТК завода-изготовителя.

## 6. Метод контроля качества и испытания механизмов

6.1. Перед испытанием механизмов проверить внешним осмотром следующее:

а) правильность монтажа фрамуг;

б) правильность сборки и установки механизмов (по соответствующим чертежам и программе и методике испытаний);

в) надежность способов предохранения винтовых соединений от самоотвинчивания;

г) надежность сварных силовых соединений

6.2. Испытания производить согласно программы методики испытаний МО 02.000.000ПМ.

6.4. Серийное изготовление механизмов должно производиться после согласования эталонного образца с институтом Промстройпроект.





## 7. Маркирование, упаковка, транспортировка и условия хранения

7.1. Заводу-изготовителю механизмов при отправке каждого комплекта механизма потребителю приложить бирку, в которой указать:

а) наименование изделия;

б) обозначение изделия;

в) основные параметры и размеры (см. пункты 3. настоящих ТУ);

г) сведения о количестве механизмов в одной упаковке (если в одной упаковке отправляют более одного изделия);

д) дату выпуска изделия.

7.2. Готовый комплект (см. раздел 8 настоящих ТУ) упаковать в тару, исключающую механические повреждения.

7.4. Хранение механизмов разрешается только в закрытых складах.

## 8. Комплект поставки

8.1. Механизмы открывания поставляются комплектно по узлам. Комплектность должна соответствовать спецификациям на каждый механизм

8.2. Каждый комплект снабжается документацией: технические условия МО02.000.000ТУ, программа и методика испытаний МО 02.000.000 ПМ и паспорт на каждый механизм.

8.3. Паспорт составляет завод-изготовитель в точном соответствии с ГОСТом 2.601.68 только в случае массового изготовления механизмов (партия в 100 и более штук).

## 1. Проверка соответствия изделия чертежам и техническим требованиям

1.1. Проверьте правильность монтажа фрамуг.

1.2. Проверьте соответствие комплектности механизмов спецификациям на эти механизмы.

1.3. Проверьте соответствие качества выполнения деталей, узлов и механизмов в целом нормам точности, техническим требованиям, записанным в чертежах и технических условиях.

## 2. Определение показателей качества и надежности механизмов

2.1. Проверьте по всему периметру плотность притвора фрамуг к своим обвязкам с помощью листка бумаги. Если листок бумаги вытаскивается с небольшим усилием, то такой механизм-качественный.

2.2. Проверьте надежность фиксации фрамуг как в открытом, так и в закрытом положениях фрамуг (для рычажных механизмов). Если усилие, необходимое для открывания (закрывания) фрамуг вручную, более 20 кг, то такую фиксацию считать надежной

2.3. Проверьте углы открывания фрамуг. Соответствие измеренных углов открывания углам в технической характеристике (см. раздел 3 ТУ) указывает на качественный монтаж и регулировку механизмов.

## 3. Проверка обеспечения стабильности работы механизмов.

3.1. Проверьте четкость и надежность фиксации фрамуг при помощи рычажных механизмов в положениях „фрамуги открыты" и „фрамуги закрыты". Механизм считается стабильным в работе, если при 50 циклах открывания-закрывания не наблюдалось ни одной ненадежной фиксации фрамуги.

## 4. Проверка удобства обслуживания механизмов.

4.1. Рычажные механизмы считаются удобными в обслуживании, если они расположены на высоте от пола в пределах 700 - 1400 мм.

## 5. Проверка соответствия изделий требованиям техники безопасности.

5.1. Проверить надежность фиксации рычага рычажного механизма в закрытом положении фрамуг.

5.2. При работе механизмов проверить степень надежности крепления стекол фрамуг. Проверку производить непрерывно в течение 10, 20 мин.

## 6. Продолжительность и режим испытаний, необходимые замеры во время испытаний.

6.1. Заводу изготовителю произвести испытание механизмов после их окончательной установки и выверки на специально оборудованном стенде или непосредственно на установленном в здании переплете.

6.2. Продолжительности испытаний - 3000 ÷ 3600 циклов опытного образца, 1500 ÷ 2000 циклов (в случае изготовления) головного образца и 200 ÷ 300 циклов (в случае массового изготовления) одного выборочного образца из партии.

6.3. Интенсивность испытаний - 1 цикл в 20 сек.

6.4. Механизмы считать годными к эксплуатации, если основные параметры и размеры как во время, так и после испытания соответствуют техническим требованиям МО. 02.000.000.ТУ (см. раздел 3 ТУ)

| Формат | Зона | Поз | Обозначение | Наименование | Кол. | Примеч. |
|---|---|---|---|---|---|---|
| | | | | **Документация** | | |
| 12 | | | МО 02.100.000 СБ | Сборочный чертеж | | |
| 12 | | | МО 02.100.000 СхР | Схема расположения | | |
| 11 | | | МО 02.000.000 ТУ | Технические условия | | |
| 11 | | | МО 02.000.000 ПМ | Программа и методика испытаний | | |
| | | | | **Сборочные единицы** | | |
| 11 | | 1 | МО 02.100.100 | Вилка в сборе | 1 | |
| 11 | | 2 | МО 02.100.200 | Коробка | 1 | |
| 11 | | 3 | МО 02.100.300 | Скоба в сборе | 1 | |
| 11 | | 4 | МО 02.100.400 | Кронштейн | 1 | |
| | | | | **Детали** | | |
| 11 | | 6 | МО 02.100.001 | Рычаг | 1 | |
| 11 | | 7 | МО 02.100.002 | Платик | 1 | |
| 12 | | 8 | МО 02.100.003 | Платик | 1 | |
| 11 | | 9 | МО 02.100.004 | Ручка | 1 | |
| 11 | | 10 | МО 08.100.005 | Втулка | 1 | |
| 11 | | 11 | МО 02.100.006 | Палец | 1 | |
| 11 | | 12 | МО 02.100.007 | Штифт | 1 | |
| 12 | | 13 | МО 02.100.008 | Пружина | 1 | |
| | | | | **Стандартные изделия** | | |
| | | 15 | | Винт М5×8-004 ГОСТ 1489-62 | 8 | |
| | | 16 | | Шайба пружинная 5Н 65Г ГОСТ 6402-70 | 8 | |
| | | 17 | | Шайба 8-011 ГОСТ 11371-68 | 2 | |
| | | 18 | | Шплинт 2×16 ГОСТ 397-66 | 2 | |
| | | | | **Материал** | | |
| | | | | Электрод УОНИ 13/45-Э-42А ГОСТ 9467-60 | | |
| | | | | Проволока Св-08А ГОСТ 2246-70 | | |
| | | | | Смазка УС-2 ГОСТ 1033-51 | | |

Серия 1.436-6, выпуск 2

МО 02.100.000

| Изм. | Лист | № докум. | Подпись | Дата |
|---|---|---|---|---|
| Разраб. | | Яшутина | | |
| Пров. | | | | |
| Рук. бр. | | Алексеев | | |
| Н.контр. | | Алексеев | | |
| ГИП | | Людковская | | |

Механизм открывания рычажный

| Литера | Лист | Листов |
|---|---|---|
| | 1 | 2 |

ПРОМСТРОЙПРОЕКТ г. Москва

Инв. № подл. | Подпись и дата | Взам. инв. № | Инв. № дубл. | Подпись и дата

МО 02.100.000

Изм. | Лист | № докум. | Подпись | Дата

Лист 10

Серия 1.436-6/ Выпуск 2

| Формат | Зона | Поз | Обозначение | Наименование | Кол. | Прим. |
|---|---|---|---|---|---|---|
| | | | | **Документация** | | |
| 11 | | | МО 02.100.100 СБ | Сборочный чертеж | | |
| 11 | | | МО 02.000.000 ТУ | Технические условия | | |
| | | | | **Детали** | | |
| 11 | | 1 | МО 02.100.101 | Болт | 1 | |
| 11 | | 2 | МО 02.100.102 | Штифт | 1 | |
| 11 | | 3 | МО 02.100.103 | Вилка | 1 | |

Серия 1.436-6, выпуск 2

МО 02.100.100

Вилка в сборе

Литера | Лит. Т | Листов

ПРОМСТРОЙПРОЕКТ г. Москва

| Изм. | Лист | № докум. | Подпись | Дата |
|---|---|---|---|---|
| Разраб. | Яшутина | | | |
| Пров. | | | | |
| Рук. гр. | Алексеев | | | |
| Н. контр. | Алексеев | | | |
| Утв. | Людковский | | | |

Инв. № подл. | Подпись и дата | Взам. инв. № | Инв. № дубл. | Подпись и дата

| Формат | Зона | Поз | Обозначение | Наименование | Кол. | Прим. |
|---|---|---|---|---|---|---|
| | | | | **Документация** | | |
| 12 | | | МО 02.100.200 СБ | Сборочный чертеж | | |
| 11 | | | МО 02.000.000 ТУ | Технические условия | | |
| | | | | **Детали** | | |
| 11 | | 1 | МО 02.100.201 | Пластина | 1 | |
| 11 | | 2 | МО 02.100.202 | Скоба | 1 | |
| 11 | | 3 | МО 02.100.203 | Пластина | 1 | |
| 11 | | 4 | МО 02.100.204 | Пластина | 1 | |
| | | | | **Материал** | | |
| | | | | Электрод УОНИ 13/45 -Э-42А ГОСТ 9467-60, проволока Св.-08А ГОСТ 2246-70 | | |

Серия 1.436-6, выпуск 2

МО.02 100.200

Коробка

Литера | Лист | Листов

ПРОМСТРОЙПРОЕКТ г. Москва

| Изм. | Лист | № докум. | Подпись | Дата |
|---|---|---|---|---|
| Разраб. | Яшутина | | | |
| Пров. | | | | |
| Рук. гр. | Алексеев | | | |
| Н. контр. | Алексеев | | | |
| Утв. | Людковский | | | |

11

| Формат | Зона | Поз. | Обозначение | Наименование | Кол. | Прим. |
|---|---|---|---|---|---|---|
| | | | | **Документация** | | |
| 12 | | | МО 02.100.300 СБ | Сборочный чертеж | | |
| 11 | | | МО 02.000.000 ТУ | Технические условия | | |
| | | | | **Сборочные единицы** | | |
| 11 | | 1 | МО 02.100.310 | Палец в сборе | 1 | |
| | | | | **Детали** | | |
| 11 | | 2 | МО 02.100.301 | Палец | 1 | |
| 11 | | 3 | МО 02.100.302 | Шайба | 1 | |
| 12 | | 4 | МО 02.100.303 | Скоба | 1 | |
| 11 | | 5 | МО 02.100.304 | Фиксатор | 1 | |
| 11 | | 6 | МО 02.100.305 | Втулка | 1 | |
| | | | | **Материал** | | |
| | | | | Сказка УС 2 ГОСТ 1033-51 | | |

Инв. № подл. | Подпись и дата | Взам. инв. № | Инв. № дубл. | Подпись и дата | Инв. № подл.

| Изм. | Лист | № докум. | Подпись | Дата |
|---|---|---|---|---|
| Разраб. | | Яшутина | | 8.72 |
| Пров. | | | | |
| Рук. бр. | | Алексеев | | X.72 |
| Н. контр. | | Алексеев | | X.72 |
| Утв. | | Людковский | | |

Серия 1.436-6, выпуск 2

МО 02.100.300

Скоба в сборе

Литера | Лист | Листов

ПРОМСТРОЙПРОЕКТ
г. Москва



| Формат | Зона | Поз. | Обозначение | Наименование | Кол. | Прим. |
|---|---|---|---|---|---|---|
| | | | | **Документация** | | |
| 12 | | | МО 02.100.310 СБ | Сборочный чертеж | | |
| 11 | | | МО 02.000.000 ТУ | Технические условия | | |
| | | | | **Детали** | | |
| 11 | | 1 | МО 02.100.311 | Палец | 1 | |
| 11 | | 2 | МО 02.100.312 | Скоба | 1 | |
| | | | | **Материал** | | |
| | | | | Электрод УОНИ 13/45-Э-42А ГОСТ 9467-60, проволока Св. 08А. ГОСТ 2246-70 | | |

Инв. № подл. | Подпись и дата | Взам. инв. № | Инв. № дубл. | Подпись и дата | Инв. № подл.

| Изм. | Лист | № докум. | Подпись | Дата |
|---|---|---|---|---|
| Разраб. | | Яшутина | | 8.72 |
| Пров. | | | | |
| Рук. бр. | | Алексеев | | X.72 |
| Н. контр. | | Алексеев | | X.72 |
| Утв. | | Людковский | | |

Серия 1.436-6, выпуск 2

МО 02.100.310

Палец в сборе

Литера | Лист | Листов

ПРОМСТРОЙПРОЕКТ
г. Москва

| Формат | Зона | Поз. | Обозначение | Наименование | Кол. | |
|---|---|---|---|---|---|---|
| | | | | | | |
| | | | | Документация | | |
| | | | | | | |
| 12 | | | МО 02.100.400.СБ | Сборочный чертеж | | |
| 11 | | | МО 02.000.000.ТУ | Технические условия | | |
| | | | | | | |
| | | | | | | |
| | | | | | | |
| | | | | | | |
| | | | | | | |
| | | | | | | |
| | | | | Детали | | |
| | | | | | | |
| 11 | | 1 | МО 02.100.401 | Пластина | 1 | |
| 11 | | 2 | 110 02.100.402 | Зацеп | 1 | |
| | | | | | | |
| | | | | | | |
| | | | | | | |
| | | | | | | |
| | | | | Материал | | |
| | | | | | | |
| | | | | Электрод УОНИ 13/45- | | |
| | | | | -Э-42А ГОСТ 9467-60, | | |
| | | | | проволока Св-08А | | |
| | | | | ГОСТ 2246-70 | | |
| | | | | | | |
| | | | | | | |
| | | | | | | |
| | | | | | | |

Серия 1.436-6, выпуск 2

МО 02.100.400

Кронштейн

| | | | | |
|---|---|---|---|---|
| Разраб. | | | Литера | Лист | Листов |
| Пров. | | | | | |
| Рук. гр. | Алексеев | | | | |
| Н. контр. | Алексеев | | ПРОМСТРОЙПРОЕКТ г. Москва | | |
| Утв. | Лукьянов | | | | |

Инв. № подл. | Подпись и дата | Взам. инв. № | Инв. № дубл. | Подпись и дата | Справ. № | Перв. примен. | Копировал

| Формат | Зона | Поз. | Обозначение | Наименование | Кол. | Приме- |
|---|---|---|---|---|---|---|
| | | | | | | |
| | | | | Документация | | |
| | | | | | | |
| 13 | | | МО 02.200.000.СБ | Сборочный чертеж | | |
| 12 | | | МО 02.200.000.СХР | Схема расположения | | |
| | | | | | | |
| 11 | | | МО 02.000.000.ТУ | Технические условия | | |
| 11 | | | МО 02.000.000 ПМ | Программа и мето- | | |
| | | | | дика испытаний | | |
| | | | | | | |
| | | | | | | |
| | | | | | | |
| | | | | | | |
| | | | | | | |
| | | | | Сборочные единицы | | |
| | | | | | | |
| | | | | | | |
| 11 | | 1 | МО 02.100.100 | Вилка в сборе | 1 | Армме- |
| 11 | | 2 | МО 02.100.200 | Коробка | 1 | -"- |
| 11 | | 3 | МО 02.100.300 | Скоба в сборе | 1 | -"- |
| 11 | | 4 | МО 02.1оп.400 | Кронштейн | 1 | -"- |

13

Серия 1.436-6, выпуск 2

МО 02.200.000

Механизм открывания рычажный

| | | | | |
|---|---|---|---|---|
| Разраб. | Яшутина | | Литера | Лист | Листов |
| Пров. | | | | 1 | 3 |
| Рук. гр. | Алексеев | | | | |
| Н. контр. | Алексеев | | ПРОМСТРОЙПРОЕКТ г. Москва | | |
| Утв. | Лукьянов | | | | |

Серия 1.436-6, выпуск 2

| Формат | Зона | Поз. | Обозначение | Наименование | Кол. | Прим. |
|---|---|---|---|---|---|---|
| | | | | **Детали** | | |
| 11 | 6 | | МО 02. 200.001 | Рычаг | 1 | |
| 11 | 7 | | МО 02. 100. 002 | Платчк | 1 | |
| 12 | 8 | | МО 02. 100. 003 | Платик | 1 | |
| 11 | 9 | | МО 02. 100. 004 | Ручка | 1 | |
| 11 | 10 | | МО 02. 100. 005 | Втулка | 1 | |
| 11 | 11 | | МО 02. 100. 006 | Палец | 1 | |
| 11 | 12 | | МО 02. 100. 007 | Штифт | 1 | |
| 12 | 13 | | МО 02. 100. 008 | Пружина | 1 | |
| | | | | **Стандартные изделия** | | |
| | | 15 | | Винт М5×8-004 ГОСТ 1489-62 | 8 | |
| | | 16 | | Шайба пружинная 5Н 65Г ГОСТ 6402-70 | 8 | |
| | | 17 | | Шайба 8-011 ГОСТ 11371-68 | 2 | |
| | | 18 | | Шплинт 2×16 ГОСТ 397-66 | 2 | |

Инв.№ подл. | Подпись и дата | Взам. инв.№ | Инв.№ дубл. | Подпись и дата

Изм. Лист № докум. Подпись Дата

МО 02.200.000

Лист 2

| Формат | Зона | Поз. | Обозначение | Наименование | Кол. | Прим. |
|---|---|---|---|---|---|---|
| | | | | **Материал** | | |
| | | | | Электрод УОНИ 12/45 -Э-42А ГОСТ 9467-60, проволока Св-08А ГОСТ 2246-70 | | |
| | | | | Смазка УС-2 ГОСТ 1033-51 | | |

Инв.№ подл. | Подпись и дата | Взам. инв.№ | Инв.№ дубл. | Подпись и дата

Изм. Лист № докум. Подпись Дата

МО 02.200.000

Лист 3

| Формат | Зона | Поз. | Обозначение | Наименование | Кол. | Прим. |
|---|---|---|---|---|---|---|
| | | | | **Документация** | | |
| 12 | | | МО 02.300.000 СБ | Сборочный чертеж | | |
| 12 | | | МО 02.300.000 СхР | Схема расположения | | |
| 11 | | | МО 02.000.000 ТУ | Технические условия | | |
| 11 | | | МО 02.000.000 ПМ | Программа и методика испытаний | | |
| | | | | **Сборочные единицы** | | |
| 11 | | 1 | МО 02.100.100 | Вилка в сборе | 1 | Примен. |
| 11 | | 2 | МО 02.100.200 | Коробка | 1 | —"— |
| 11 | | 3 | МО 02.100.300 | Скоба в сборе | 1 | —"— |
| 11 | | 4 | МО 02.100.400 | Кронштейн | 1 | —"— |
| | | | | **Детали** | | |
| 11 | | 6 | МО 02.300.001 | Рычаг | 1 | |
| 11 | | 7 | МО 02.100.002 | Платик | 1 | Примен |
| 12 | | 8 | МО 02.100.003 | Платик | 1 | —"— |
| 11 | | 9 | МО 02.100.004 | Ручка | 1 | —"— |

| Формат | Зона | Поз. | Обозначение | Наименование | Кол. | Прим. |
|---|---|---|---|---|---|---|
| 11 | | 1 | МО 02.100.005 | Втулка | 1 | Примеч |
| 11 | | 11 | МО 02.100.006 | Палец | 1 | —"— |
| 11 | | 12 | МО 02.100.007 | Штифт | 1 | —"— |
| 12 | | 13 | МО 02.100.008 | Пружина | 1 | —"— |
| | | | | **Стандартные изделия** | | |
| | | 15 | | Винт М5х8-004 ГОСТ 1489-02 | 8 | |
| | | 16 | | Шайба пружинная 5Н 66Г ГОСТ 6402-70 | 8 | |
| | | 17 | | Шайба 8-011 ГОСТ 11371-68 | 2 | |
| | | 18 | | Шплинт 2х16 ГОСТ 397-66 | 2 | |
| | | | | **Материал** | | |
| | | | | Электрод УОНИ 13/45-3-42А ГОСТ 9467-60 | | |
| | | | | Проволока св. 08А ГОСТ 2246-70 | | |
| | | | | Смазка УС-2 ГОСТ 1033-51 | | |

Серия 1.436-6, выпуск 2

МО 02.300.000

Механизм открывания рычажный

| Литера | Лист | Листов |
|---|---|---|
| | 1 | 2 |

ПРОМСТРОЙПРОЕКТ г. Москва

| Изм. | Лист | № докум. | Подпись | Дата |
|---|---|---|---|---|
| Разраб. | | | | |
| Пров. | Алексеев | | | |
| Рук. бр. | Алексеев | | | |
| Н. контр. | Алексеев | | | |
| Утв. | Подковский | | | |

Инв. № подл. | Подпись и дата | Взам. инв. № | Инв. № дубл. | Подпись и дата

Инв. № подл. | Подпись и дата

Изм. | Лист | № докум. | Подпись | Дата

МО 02.300.000.

## Схема расположения рычажного механизма открывания МО 02.100.000 на рамах 1.5х06 РО-1, 1.5х0,6 РО-2

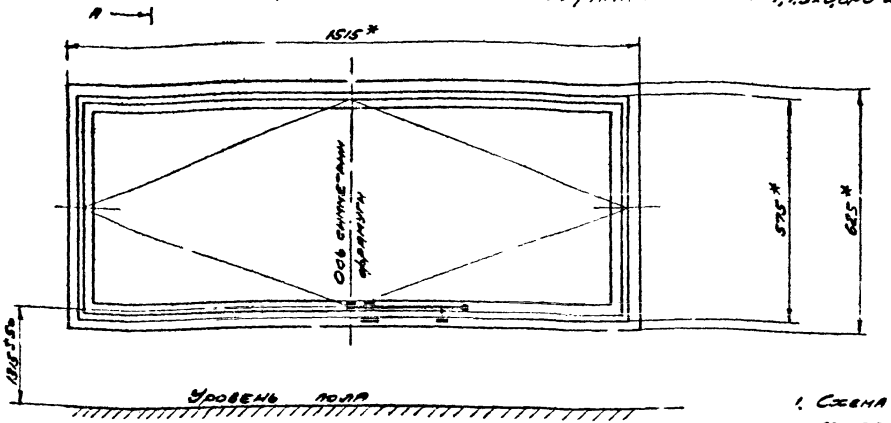


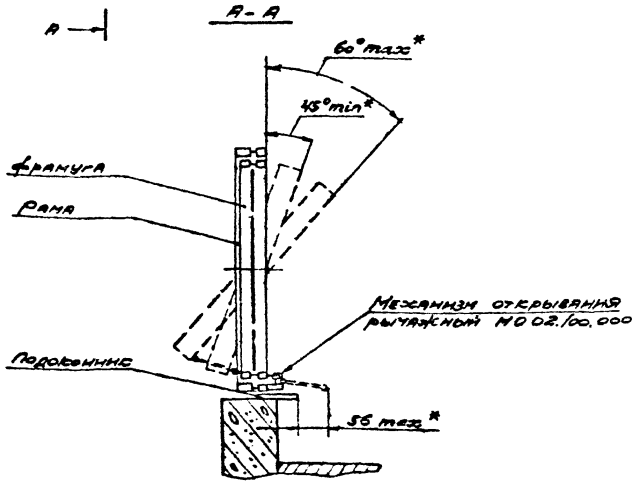


1. Схема рамы оконного переплета показана со стороны цеха.
2. На данном чертеже схематично показана установка рычажного механизма на указанные в чертеже марки рам оконных переплетов.
3. Монтаж механизма смотри на сборочном чертеже МО.02.100.000 СБ.
4. *-размеры для справок.

| Изм. | Лист | № докум. | Подпись | Дата |
|---|---|---|---|---|
| Разраб. | | Яшутина | | |
| Пров. | | | | |
| Т. контр. | | | | |
| Рук. гр. | | Алексеев | | |
| Н. контр. | | Алексеев | | |
| Утв. | | Людковский | | |

Серия 1.436-6, выпуск 2

МО 02.100.000 СхР

Механизм открывания рычажный. Схема расположения

| Литера | Масса | Масштаб |
|---|---|---|
| | — | — |

Лист | Листов

ПРОМСТРОЙПРОЕКТ г. Москва

18449-03 17

Серия 1.436-6, выпуск 2

Инв. № подл. | Подпись и дата | Взам. инв. № | Инв. № дубл. | Подпись и дата

МО 02.200.000 СХР

Серия 1.436-6, выпуск 2

17

## Схема расположения рычажного механизма открывания 1 10 02.200.000:

1. Для рам 1.2ро-1, 1.2ро-2

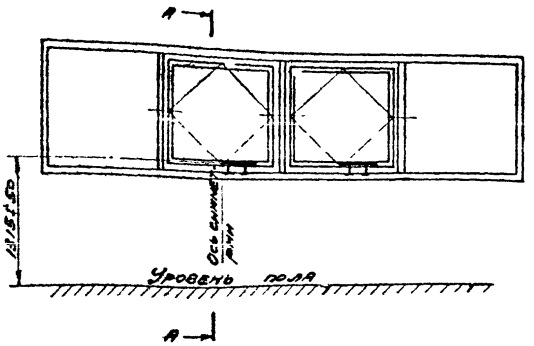


2. Для рам 4.5х1.2ро-1 4.5х1.2ро-2

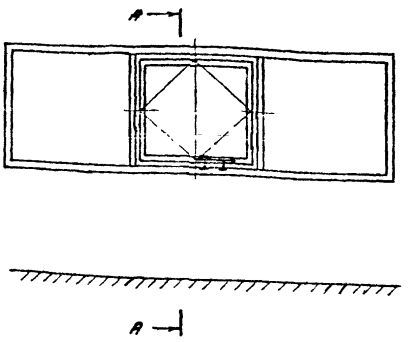


3. Для рам 3х1.2ро-1, 3х1.2ро-2

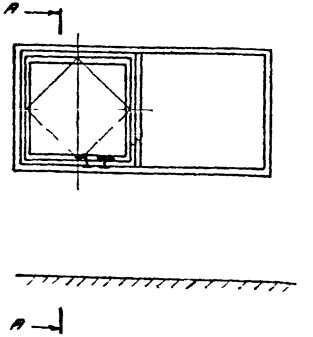


4. Для рам 1.5х1.2ро-1, 1.5х1.2ро-2

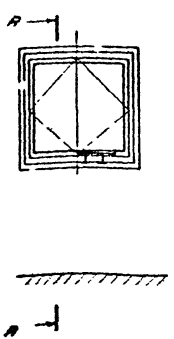


А-А

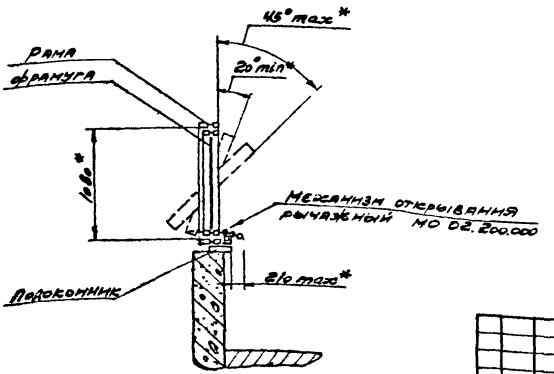


1. Схемы рам оконных переплетов показаны со стороны цеха
2. На данном чертеже схематично показана установка рычажного механизма открывания на указанные в чертеже марки рам оконных переплетов.
3. Монтаж механизма смотри на сборочном чертеже МО 02.200.000 СБ
4. *размеры для справок.

| | | | | |
|---|---|---|---|---|
| Зам. | Лист | № докум. | Подпись | Дата |
| Разраб. | | Ишутина | | |
| Пров. | | | | |
| Т. контр. | | | | |
| Рук. гр. | | Алексеев | | |
| Н. контр. | | Алексеев | | |
| Утв. | | Людковский | | |

Серия 1.436-6, выпуск 2

МО 02.200.000 Схр

Механизм открывания рычажный. Схема расположения

| Литера | Масса | Масштаб |
|---|---|---|
| | – | – |

Лист | Листов

ПРОМЕТРОЙПРОЕКТ г. Москва

## Схема расположения рычажного механизма открывания МО02.300.000:

1. Для рам 1.8РО-1, 1.8РО-2

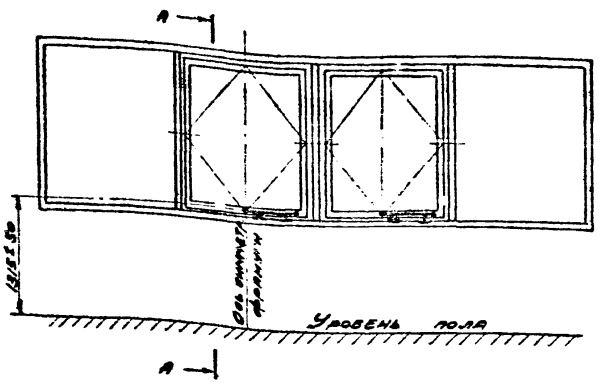


2. Для рам 4.5×1.8РО-1, 4.5×1.8РО-2

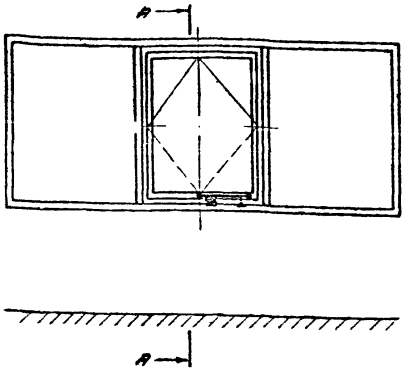


3. Для рам 3×1.8РО-1, 3×1.8РО-2

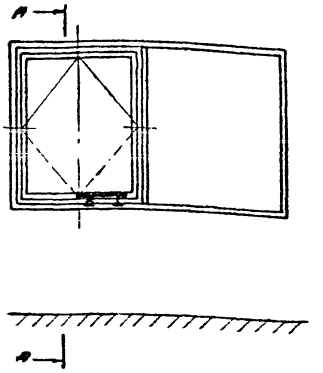


4. Для рам 1.5×1.8РО-1, 1.5×1.8РО-2

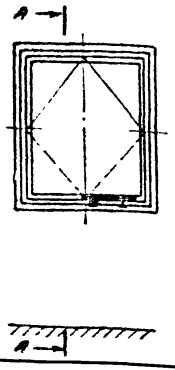


А-А

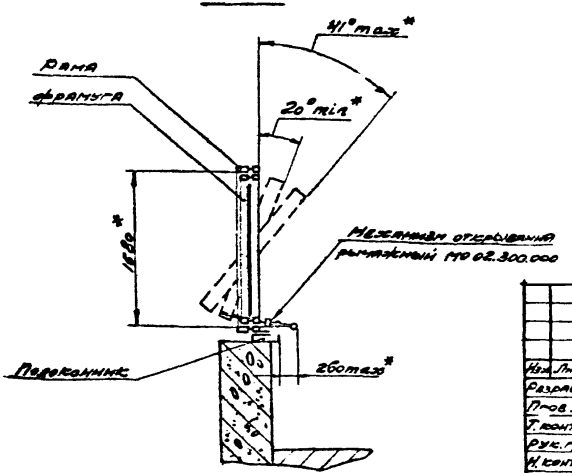


1. Схемы рам оконных переплетов показаны со стороны цеха.
2. На данном чертеже схематично показана установка рычажного механизма открывания на указанные в чертеже марки рам переплетов для рам, имеющих открывающуюся нижнюю фрамугу высотой 1,8 м установка рычажного механизма аналогична указанной на чертеже.
3. Монтаж механизма смотри на черт. МО 02.300.000 СБ.
4. *-размеры для справок.

| Изм. | Лист | № докум. | Подпись | Дата |
|---|---|---|---|---|
| Разраб. | | Яцугина | | |
| Пров. | | | | |
| Т. контр. | | | | |
| Рук. гр. | | Алексеев | | |
| Н. контр. | | Алексеев | | |
| Утв. | | Лидерова | | |

Серия 1.436-6, выпуск 2

МО 02.300.000 СхР

Механизм открывания рычажный. Схема расположения

| Литера | Масса | Масштаб |
|---|---|---|
| | — | — |

Лист | Листов

ПРОМСТРОЙПРОЕКТ г. Москва

Серия 1.436-6, выпуск 2

Инв. № подл. | Подпись и дата | Взам. инв. № | Инв. № дубл. | Подпись и дата

МО 02.100.000 СБ
МО 02.200.000 СБ
МО 02.300.000 СБ

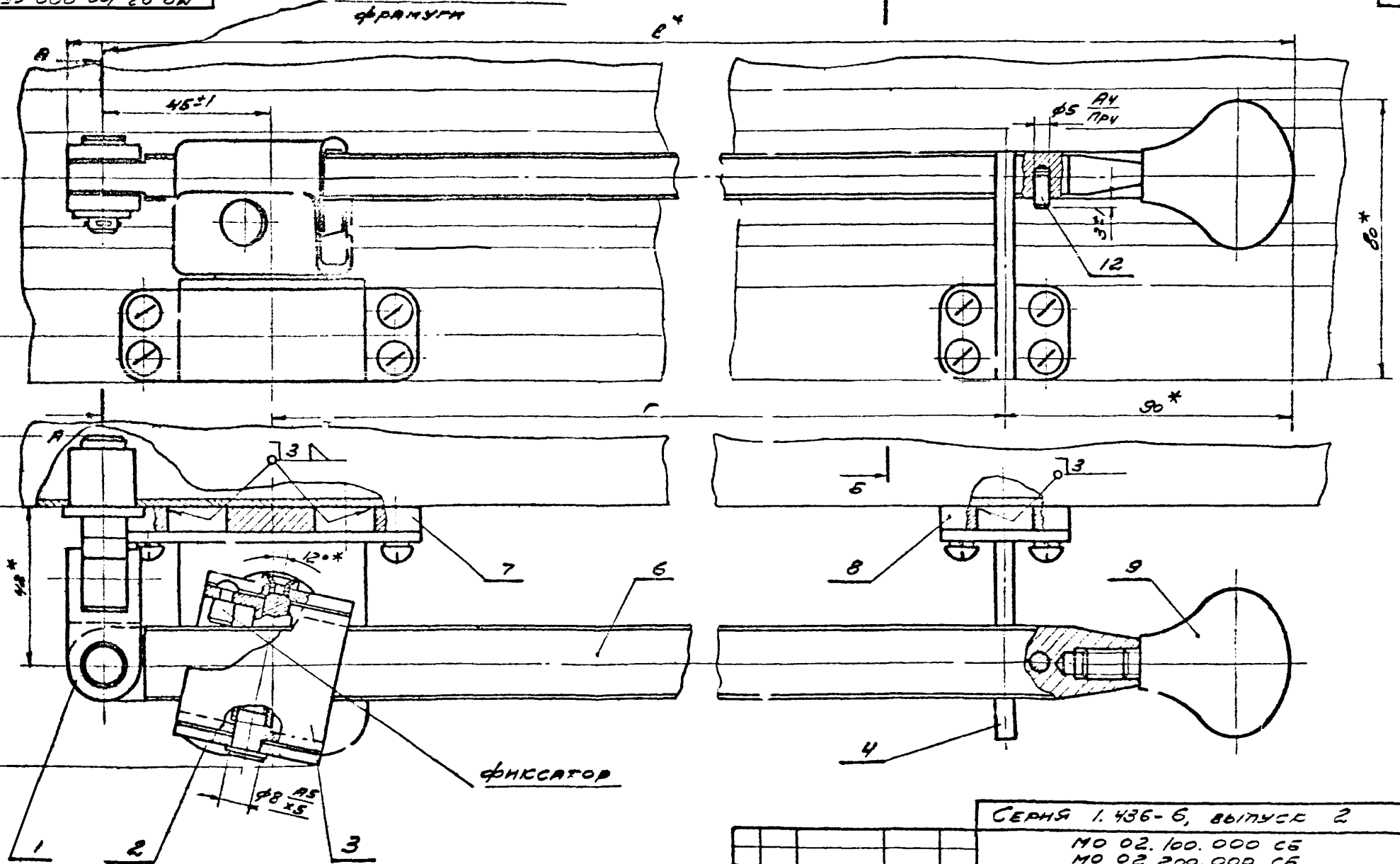


Серия 1.436-6, выпуск 2

МО 02.100.000 СБ
МО 02.200.000 СБ
МО 02.300.000 СБ

| | | | |
|---|---|---|---|
| Н. контр. | Алексеев | | |
| Рук. гр. | Алексеев | | |
| Гл. спец. | Шутина | | |
| Разраб. | Шутина | | |

Механизм открывания рычажный. Сборочный чертеж

| Литера | Масса | Масштаб |
|---|---|---|
| | | 1:1 |

Лист 1 Листов 2

ПРОМСТРОЙПРОЕКТ г. Москва

Серия 1.436-6, выпуск 2

Инв. № подл. | Подпись и дата | Взам. инв. № | Инв. № дубл. | Подпись и дата

А-А

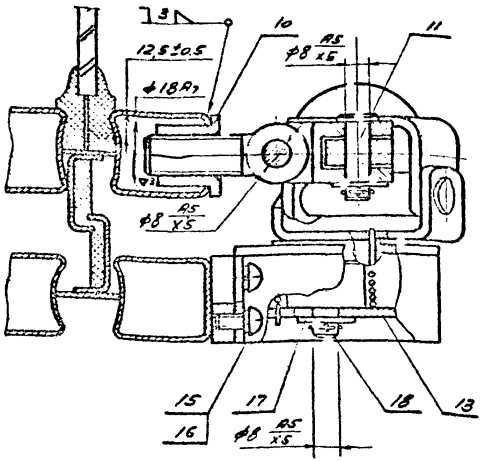


Б-Б

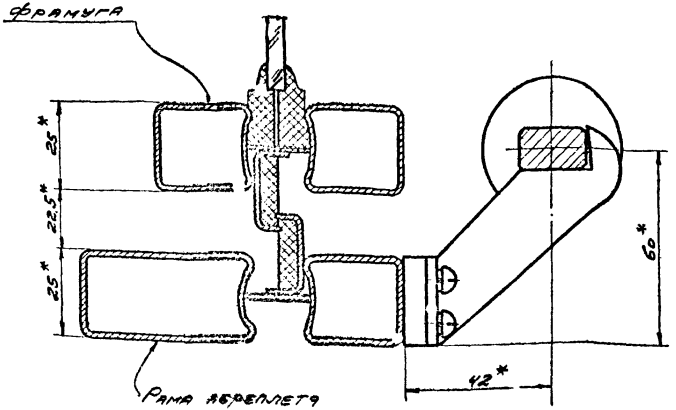


1. На данном черт. показана сборка и монтаж рычажного механизма.
2. Перед сборкой все трущиеся поверхности необходимо смазать.
3. После монтажа механизма необходимо обеспечить:
   а) плотный притвор фрамуги к раме за счет ввинчивания или вывинчивания узла поз. 1 предварительно расшплинтовав и вынув палец (дет. поз. 11)
   в) надежное стопорение рычага (дет. поз. 6) при помощи фиксатора в двух положениях „фрамуга открыта" (см. черт. МО.02.100.000СхР, МО 02.200.000СхР и МО 02.300.000СхР
4. *Размеры для справок.

| Обозначение | в* | г±1 | Масса |
|---|---|---|---|
| МО 02.100.000 СБ | 355 | 210 | 1.62 |
| МО 02.200.000 СБ | 480 | 335 | 1.75 |
| МО 02.300.000 СБ | 540 | 496 | 2.13 |

5. Детали, поз. 7; 8 и 10 привариваются на заводе-изготовителе переплетов.

| Изм. | Лист | № докум. | Подпись | Дата |
|---|---|---|---|---|
| Разр. | | Яшутина | | |
| Пров. | | | | |
| Т. контр. | | | | |
| Рук. бр. | | Алексеев | | |
| Н. контр. | | Алексеев | | |
| Утв. | | Людков | | |

Серия 1.436-6, выпуск 2
МО 02.100.000 СБ
МО 02.200.000 СБ
МО 02.300.000 СБ

Механизм открывания рычажный
Сборочный чертеж

| Лн | Масса | Масштаб |
|---|---|---|
| | Сч. табл | 1:1 |

Лист 2 | Листов

ПРОМСТРОЙПРОЕКТ
г. Москва

Инв. № подл. | Подпись и дата | Взам. инв. № | Инв. № дубл. | Подпись и дата

МО.02.100.001
МО.02.200.001
МО.02.300.001

▽4(▽)

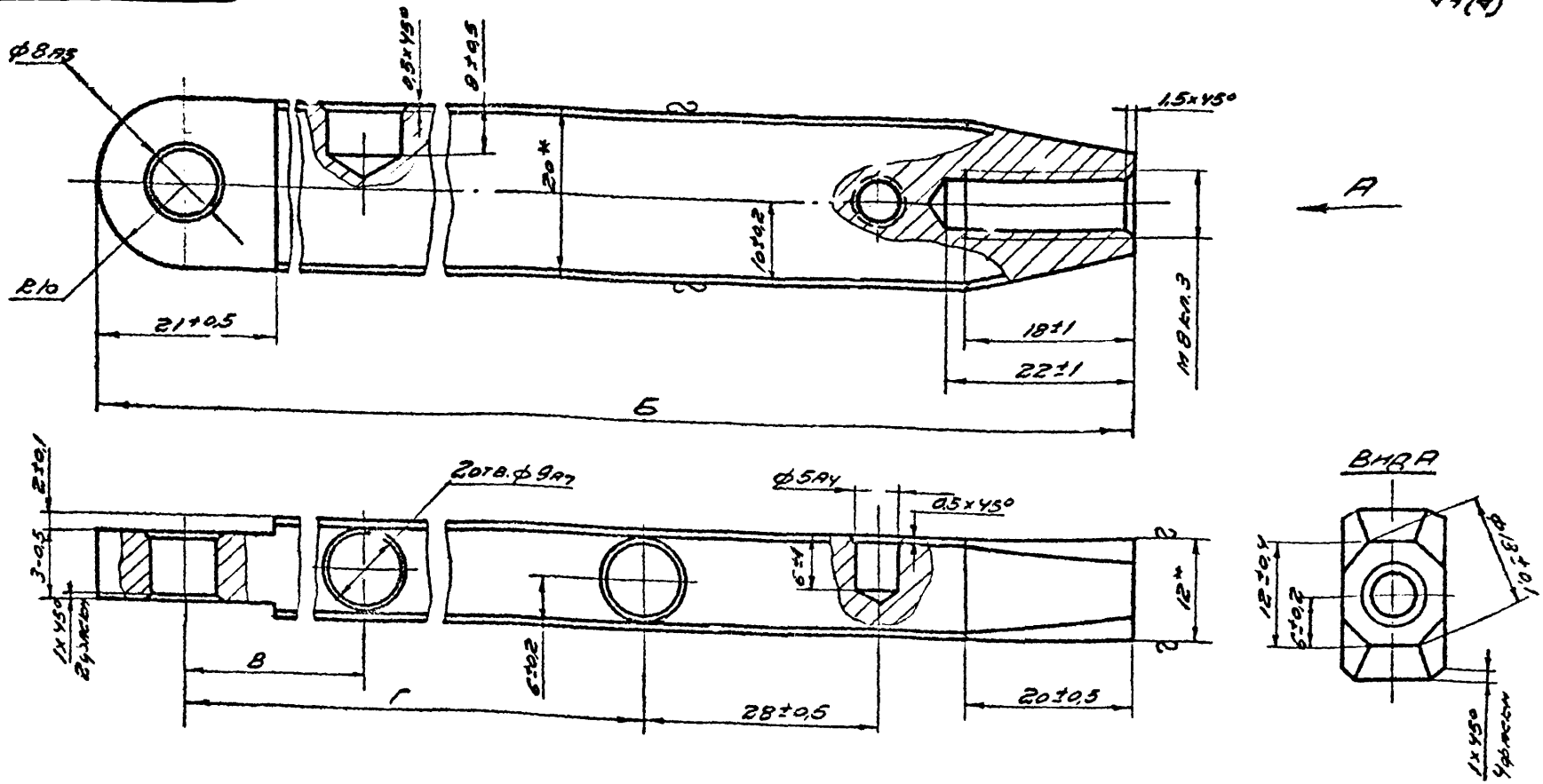


1. Покрытие Х36.
2. *Размеры для справок.

| Обозначение | Б±1 | В±1 | Г±1 | Масса |
|---|---|---|---|---|
| МО.02.100.001 | 315 | 180 | 240 | 0,57 |
| МО.02.200.001 | 440 | 155 | 364 | 0,7 |
| МО.02.300.001 | 600 | 258 | 532 | 1,08 |

Серия 1.436-6, выпуск 2

МО.02.100.001
МО.02.200.001
МО.02.300.001

| Изм. | Лист | № докум. | Подпись | Дат |
|---|---|---|---|---|
| Разраб. | | Яшутина | | |
| Пр-ов. | | | | |
| Т. контр. | | | | |
| Рук. бр. | | Алексеев | | |
| Н. контр. | | Алексеев | | |
| Утв. | | | | |

Рычаг

| Литера | Масса | Масштаб |
|---|---|---|
| | см. табл. 7 | 2:1 |

Лист | Листов

Полоса 12×20 Гост 103-57
45 Гост 1050-60

ПРОМСТРОЙПРОЕКТ
г. Москва

12449-03 22

Серия 1.436-6, выпуск 2

Инв. № подл. | Подп. и дата | Взам. инв. № | Инв. № дубл. | Подпись и дата

МО 100.002

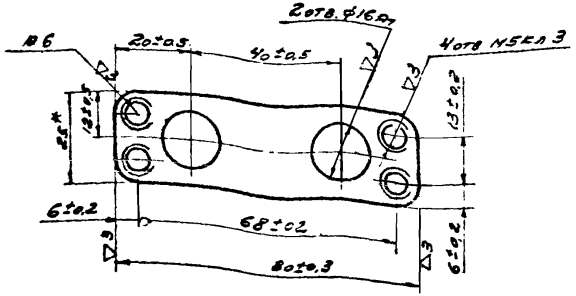


1. Покрытие Кд 10
2. *Размеры для справок

Серия 1.436-6; выпуск 2

МО. 02. 100. 002

| Изм. | Лист | № докум. | Подпись | Дата |
|---|---|---|---|---|
| Разраб. | | Ящутина | | |
| Пров. | | | | |
| Т. конто. | | | | |
| Рук. бр. | | Алексеев | | |
| Н. контр. | | Алексеев | | |
| Утв. | | | | |

Платик

| Литера | Масса | Масшт. |
|---|---|---|
| | 0,01 | 1:1 |

Лист | Листов

Полоса — 6х25 ГОСТ 103-57
Ст 3 ГОСТ 535-58

ПРОМСТРОЙПРОЕКТ
г. Москва

Серия 1.436-6, выпуск 2

МО 02.100.003

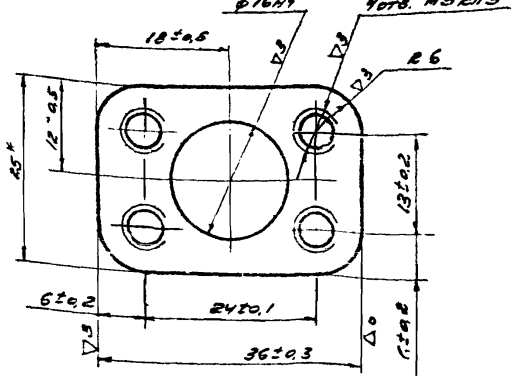


1. Покрытие Кд 10
2. *Размеры для справок

Серия 1.436-6, выпуск 2

МО. 02. 100. 003

| Изм. | Лист | № докум. | Подпись | Дата |
|---|---|---|---|---|
| Разраб. | | Ящутина | | |
| Пров. | | | | |
| Т. конто. | | | | |
| Рук. бр. | | Алексеев | | |
| Н. контр. | | Алексеев | | |
| Утв. | | | | |

Платик

| Литера | Масса | Масштаб |
|---|---|---|
| | 0,03 | 2:1 |

Лист | Листов

Полоса — 6х25 ГОСТ 103-57
Ст. 3 ГОСТ 535-58

ПРОМСТРОЙПРОЕКТ
г. Москва

Серия 1.436-6, выпуск 2

Серия 1.436-6, выпуск 2

МО 02.100.004

▽4

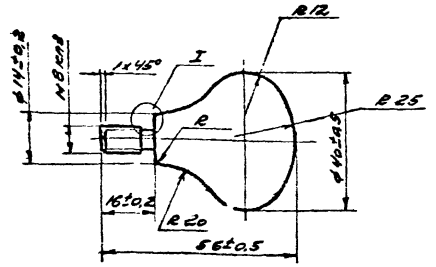


I
М5:1

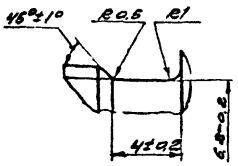


Покрытие Х.36

| | | | | |
|---|---|---|---|---|
| Изм. | Лист | № докум. | Подпись | Дата |
| Разраб. | | Яшутина | | |
| Пров. | | | | |
| Т. контр. | | | | |
| Рук. бр. | | Алексеев | | |
| Н. контр. | | Алексеев | | |
| Утв. | | | | |

Серия 1.436-6, выпуск 2

МО 02.100.004

Ручка

| Литера | Масса | Масшт |
|---|---|---|
| | 0 2 | 1:1 |

Лист | Листов

Круг 42 ГОСТ 2590-70
45 ГОСТ 1050-60

ПРОМСТРОЙПРОЕКТ
г. Москва

Инв. № подл. | Подпись и дата | Взам. инв. № | Инв. № дубл. | Подпись и дата

МО 02.100.005

▽2(▽)

23

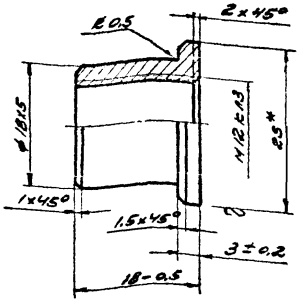


* Размеры для справок

| | | | | |
|---|---|---|---|---|
| Изм. | Лист | № докум. | Подпись | Дата |
| Разраб. | | Яшутина | | |
| Пров. | | | | |
| Т. контр. | | | | |
| Рук. бр. | | Алексеев | | |
| Н. контр. | | Алексеев | | |
| Утв. | | | | |

Серия 1.436-6, выпуск 2

МО 02.100.005

Втулка

| Литера | Масса | Масштаб |
|---|---|---|
| | 0,026 | 2:1 |

Лист | Листов

Круг 25 ГОСТ 2590-70
10 ГОСТ 1050-60

ПРОМСТРОЙПРОЕКТ
г. Москва

Инв. № подл. | Подпись и дата | Взам. инв. № | Инв. № дубл. | Подпись и дата

МО 02.100.006

▽3(▽)

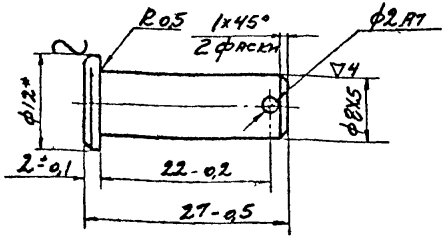


1. Покрытие Кд10.
2. *Размеры для справок.

| | | | | | | |
|---|---|---|---|---|---|---|
| Изм. Лист | № докум. | Подпись | Дата | Серия 1.436.-6, выпуск 2 | | |
| Разраб. | Яшутина | | | МО 02.100.006 | | |
| Пров. | | | | Палец | Литера / Масса / Масшт | |
| Т.контр. | | | | | 0.01 / 2:1 | |
| Рук.бр. | Алексеев | | | | Лист / Листов | |
| Н.контр. | Алексеев | | | Круг 12 ГОСТ 2590-70 / 45 ГОСТ 1050-60 | ПРОМСТРОЙПРОЕКТ г. Москва | |
| Утв. | | | | | | |

МО 02.100.007

▽3 (▽)

24

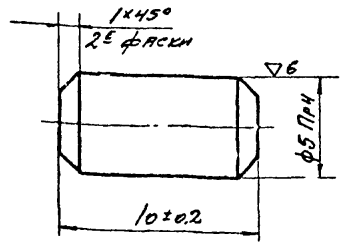


Покрытие Кд10

| | | | | | | |
|---|---|---|---|---|---|---|
| Изм. Лист | № докум. | Подпись | Дата | Серия 1.436-6, выпуск 2 | | |
| Разраб. | Яшутина | | | МО 02.100.007 | | |
| Пров. | | | | Штифт | Литера / Масса / Масшт | |
| Т.контр. | | | | | 0.001 / 5:1 | |
| Рук.бр. | Алексеев | | | | Лист / Листов | |
| Н.контр. | Алексеев | | | Круг 6 ГОСТ 2590-70 / 45 ГОСТ 535-58 | ПРОМСТРОЙПРОЕКТ г. Москва | |
| Утв. | | | | | | |

Чертил

Копировал 12449-03 25 Формат 12

2(V)

МО 02.100.008

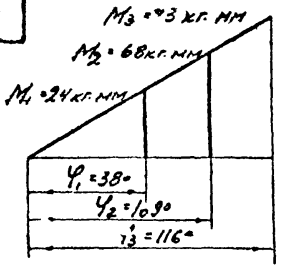


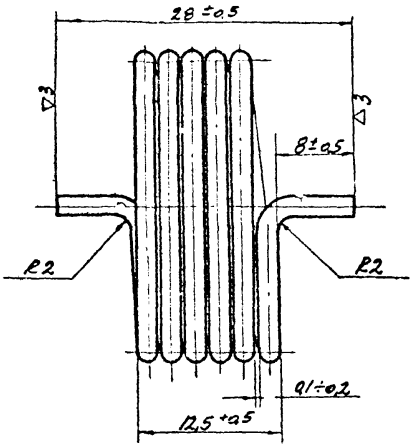


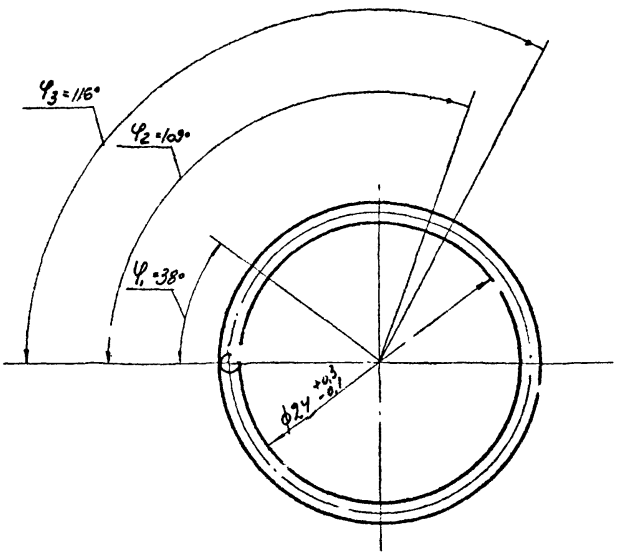


| | | |
|---|---|---|
| Число рабочих витков | П | 5,5 |
| Направление навивки пружины | — | левое |
| Длина развернутой пружины | L | 474 |

Покрытие Кд10.

Серия 1.436-6, выпуск 2

МО. 02. 100. 008

| | | | | |
|---|---|---|---|---|
| Изм. | Лист | N докум. | Подп. | Дата |
| Разраб. | Шутина | | | 5.74 |
| Пров. | | | | |
| Т. контр. | | | | |
| Рук. гр. | Алексеев | | | |
| Н. контр. | Алексеев | | | 5.74 |
| Утв. | | | | |

Пружина

| Литера | Масса | Масштаб |
|---|---|---|
| | 0,012 | 2,5:1 |

Лист | Листов

Проволока II-2 ГОСТ 9389-60

ПРОМСТРОЙПРОЕКТ г. Москва

Чертил

Копировал 12449-03 26 Формат А2

Серия 1.436-6, выпуск 2

Инв. № подл. | Подп. и дата | Взам. инв. № | Инв. № дубл. | Подп. и дата

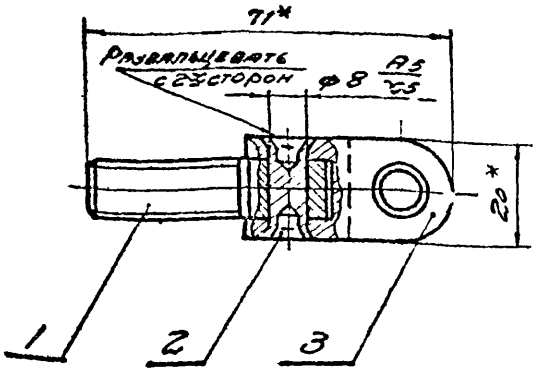


1. После сборки дет. поз. 1 должна свободно перемещаться относительно дет. поз. 3.
2. *Размеры для справок.

| Изм. | Лист | № докум. | Подпись | Дата |
|---|---|---|---|---|
| Разраб. | | Ящутина | | 18.11.92 |
| Пров. | | | | |
| Т. контр. | | | | |
| Рук. гр. | | Алексеев | | |
| Н. контр. | | Алексеев | | 18.11.92 |
| Утв. | | Лодочников | | |

Серия 1.436-6. Выпуск 2.

МО.02.100.100.СБ

Винка в сборе. Сборочный чертеж.

| Литера | Масса | Масштаб |
|---|---|---|
| | 0,092 | 1:1 |

| Лист | Листов |
|---|---|
| | |

ПРОМСТРОЙПРОЕКТ г. Москва





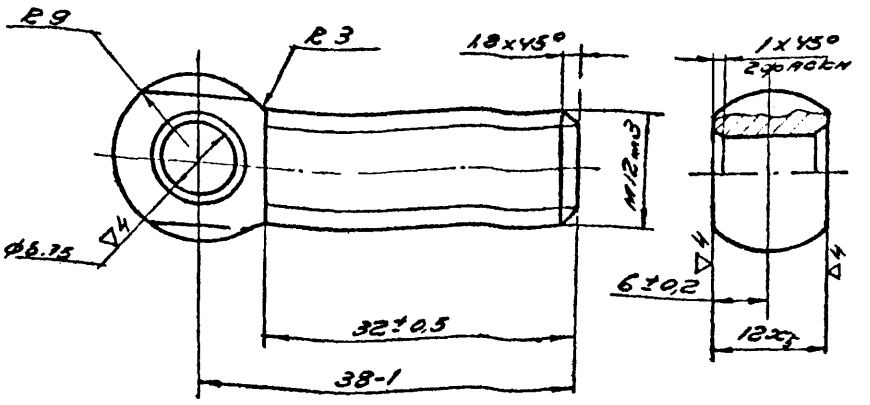


Покрытие Кр10

| Изм. | Лист | № докум. | Подпись | Дата |
|---|---|---|---|---|
| Разраб. | | Ящутина | | 18.11.92 |
| Пров. | | | | |
| Т. контр. | | | | |
| Рук. гр. | | Алексеев | | |
| Н. контр. | | Алексеев | | 18.11.92 |
| Утв. | | | | |

Серия 1.436-6. Выпуск 2

МО.02.100.101

Болт

| Литера | Масса | Масштаб |
|---|---|---|
| | 0,04 | 2:1 |

| Лист | Листов |
|---|---|
| | |

Круг 20 ГОСТ 2590-71
45 ГОСТ 1050-60

ПРОМСТРОЙПРОЕКТ г. Москва

▽3(▽)

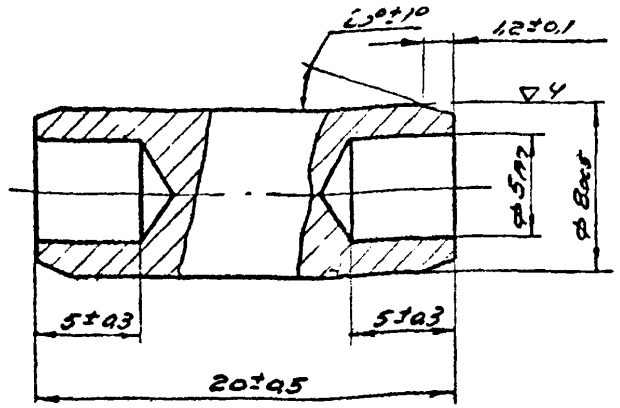


Покрытие Кд 10

| Изм. | Лист | № докум. | Подпись | Дата |
|---|---|---|---|---|
| Разраб. | | Ашутина | | |
| Пров. | | | | |
| Т. контр. | | | | |
| Нач. сект. | | Алексеев | | |
| Н. контр. | | Алексеев | | |
| Утв. | | | | |

Серия 1.436-6, выпуск 2

20.02.100.102

Штифт

| Литера | Масса | Масштаб |
|---|---|---|
| | 0,001 | 4:1 |

| Лист | Листов |
|---|---|
| | |

Круг 9 ГОСТ 2590-70 / 45 ГОСТ 1050-60

ПРОМСТРОЙПРОЕКТ г. Москва





▽3(▽)

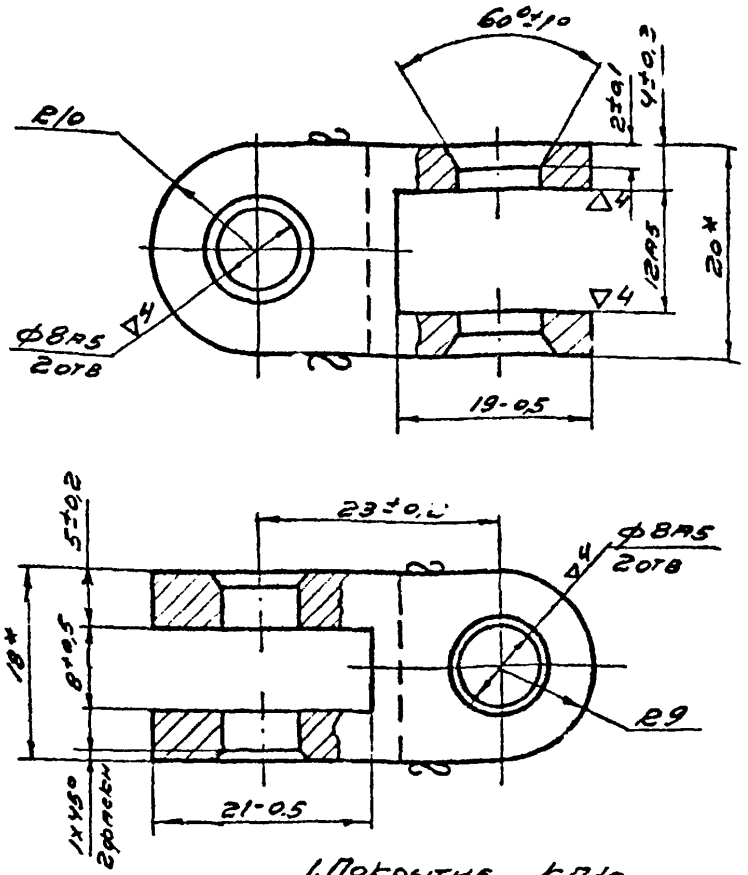


1. Покрытие Кд10
2. *размеры для справок

| Изм. | Лист | № докум. | Подпись | Дата |
|---|---|---|---|---|
| Разраб. | | Ашутина | | |
| Пров. | | | | |
| Т. контр. | | | | |
| Рук. гр. | | Алексеев | | |
| Н. контр. | | Алексеев | | |
| Утв. | | | | |

Серия 1.436-6, выпуск 2.

20.02.100.103

Вилка

| Литера | Масса | Масштаб |
|---|---|---|
| | 0,045 | 2:1 |

| Лист | Листов |
|---|---|
| 1 | |

Полоса 18×20 ГОСТ 103-57 / 45 ГОСТ 1050-60

ПРОМСТРОЙПРОЕКТ г. Москва

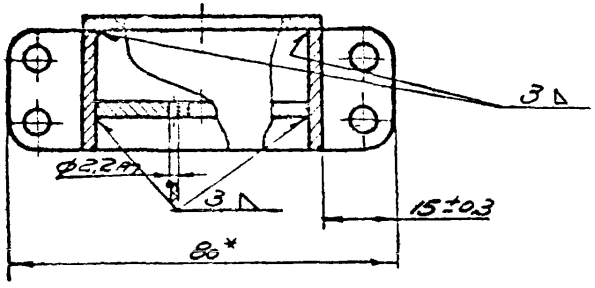


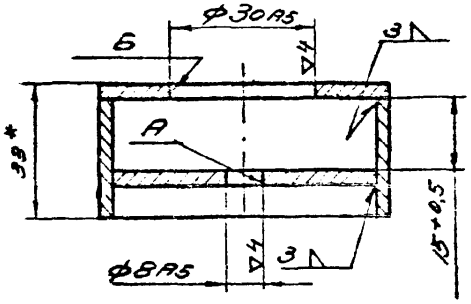


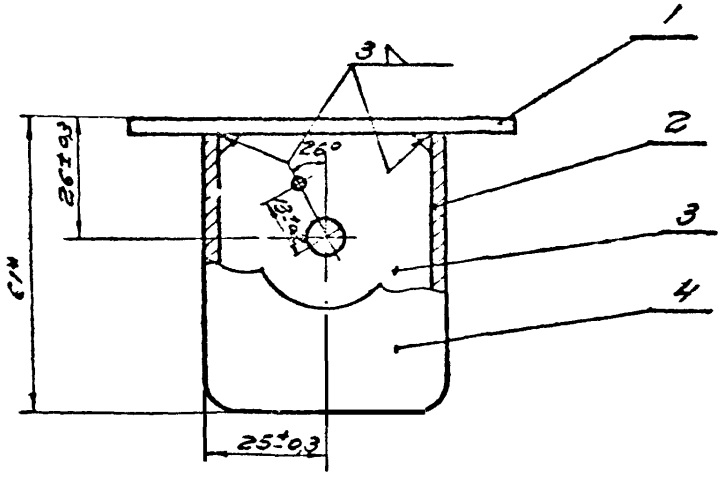


1. Покрытие КД10.
2. Несоосность отв. А относительно отв. Б не более 0,08мм
3* Размеры для справок.

Серия 1.436-6, выпуск 2

МО.02.100.200 СБ

| | | | |
|---|---|---|---|
| Изм. | Лист | Н.докум. | Подпись | Дат |
| Разраб. | | Ящутина | | |
| Пров. | | | | |
| Т.контр. | | | | |
| Рук.бр. | | Е. Ексеев | | |
| Н.контр. | | Алексеев | | |
| Утв. | | Людковы | | |

Коробка
Сборочный чертеж.

| Литера | Масса | Масштаб |
|---|---|---|
| | 0,253 | 1:1 |

Лист | Листов

ПРОМСТРОЙПРОЕКТ
г. Москва

Серия 1.436-6, выпуск 2

Инв. № подл. | Подпись и дата | Взам. инв. № | Инв. № дубл. | Подпись и дата

12449-03

МО 02.100.201

2 (4)

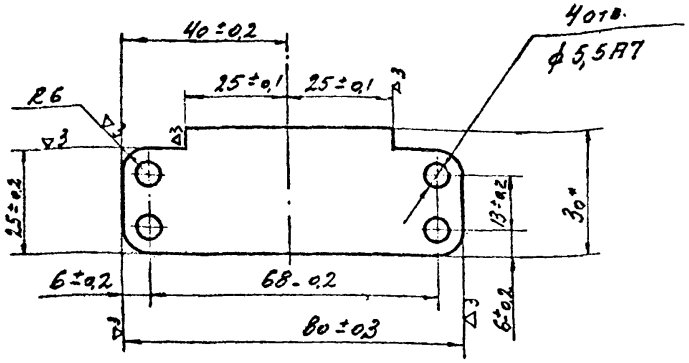


*Размеры для справок

| Изм. | Лист | № докум. | Подп. | Дата |
|---|---|---|---|---|
| Разраб. | | Яшутина | | 5.91 |
| Пров. | | | | |
| Т. контр. | | | | |
| Рук. бр. | | Алексеев | | |
| Н. контр. | | Алексеев | | 5.91 |
| Утв. | | | | |

Серия 1.436-6, Выпуск 2

МО 02.100.201

Пластина

| Литера | Масса | Масштаб |
|---|---|---|
| | 0.0.3 | 1:1 |
| Лист | Листов | |

Лента 3х30 ГОСТ 6009-57 / Ст.3 ГОСТ 535-58

ПРОМСТРОЙПРОЕКТ г. Москва

Инв. № подл. | Подпись и дата | Взам. инв. № | Инв. № дубл. | Подпись и дата

МО 02.100.202

2 (4) 29

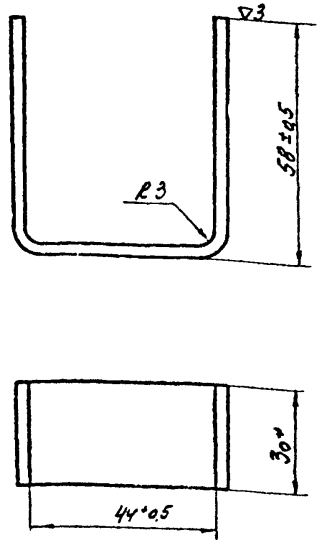


*Размеры для справок

Серия 1.436-6, Выпуск 2

МО 02.100.202

Скоба

| Литера | Масса | Масштаб |
|---|---|---|
| | 0.09 | 1:1 |
| Лист | Листов | |

Лента 3х30 ГОСТ 6009-57 / Ст.3 ГОСТ 535-58

ПРОМСТРОЙПРОЕКТ г. Москва

Чертил

Калировал 12449-03 30 Формат 12

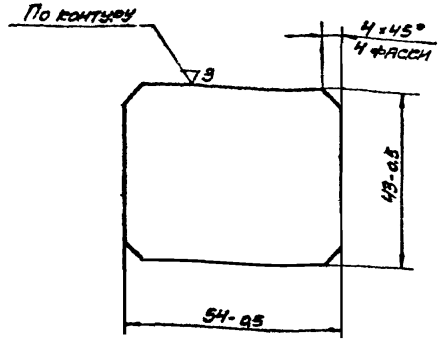


Серия 1.436.6. выпуск 2

МО 02.100.203

| Изм. | Лист | № докум. | Подпись | Дата |
|---|---|---|---|---|
| Разраб. | | Яшутина | | 1.12 |
| Пров. | | | | |
| Т.контр. | | | | |
| Рук.бр. | | Алексеев | | |
| Н.контр. | | Алексеев | | 1.12 |
| 5-3 | | | | |

Пластина

| Литера | Масса | Масштаб |
|---|---|---|
| | 0,05 | 1:1 |
| Лист | Листов | |

Лента 3×45 Гост 6009-57 / Ст.3 Гост 535-58

ПРОМСТРОЙПРОЕКТ г. Москва

Инв. № подл. | Подпись и дата | Взам. инв. № | Инв. № дубл. | Подпись и дата

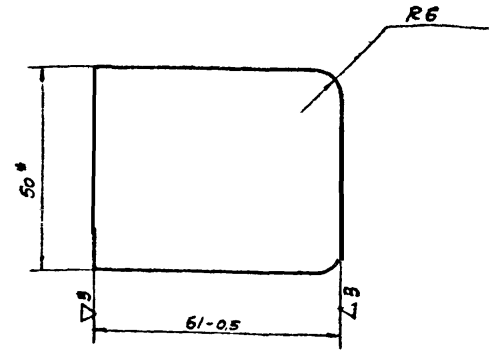


* Размеры для справок

Серия 1.436-6, выпуск 2

МО 02.100.204

| Изм. | Лист | № докум. | Подпись | Дата |
|---|---|---|---|---|
| Разраб. | | Яшутина | | 1.12 |
| Пров. | | | | |
| Т.контр. | | | | |
| Рук.бр. | | Алексеев | | |
| Н.контр. | | Алексеев | | 1.12 |
| 5-3 | | | | |

Пластина

| Литера | Масса | Масштаб |
|---|---|---|
| | 0,07 | 1:1 |
| Лист | Листов | |

Лента 3×50 Гост 6009-57 / Ст.3 Гост 535-58

ПРОМСТРОЙПРОЕКТ г. Москва

Инв. № подл. | Подпись и дата | Взам. инв. № | Инв. № дубл. | Подпись и дата

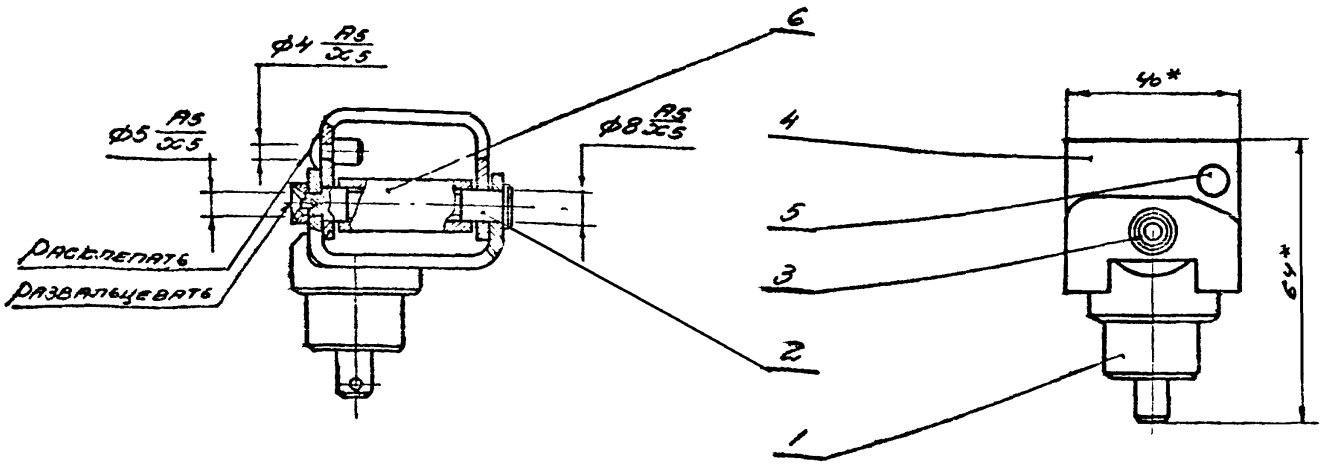


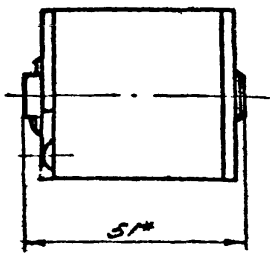


1. Перед сборкой заложить смазку в проточку пальца и смазать втулку внутри.
2. После сборки дет. поз. 4 и 6 должны свободно вращаться относительно дет. поз. 2.
3* Размеры для справок.

| | | | | | | | |
|---|---|---|---|---|---|---|---|
| Изм. | Лист | № докум. | Подпись | Дата | Серия 1.436-6, выпуск 2 | | |
| | | | | | МО.02.100.300 СБ | | |
| Е. зраб. | | Ящутина | | | Скоба в сборе. Сборочный чертеж. | Литера | Масса 0,257 | Масштаб 1:1 |
| Пров. | | | | | | | |
| Т. контр. | | | | | | | |
| Рук. бр. | | Алексеев | | | | Лист | Листов |
| Н. контр. | | Алекс. зв. | | | | ПРОМСТРОЙПРОЕКТ г. Москва | |
| Утв. | | Людковский | | | | | |

Серия 1.436-6, выпуск 2

МО.02.100.301

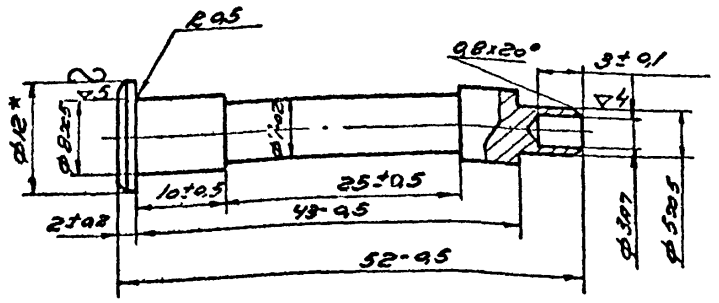


1. Покрытие МНХ 36
2* размеры для справок

Серия 1.436-6, выпуск 2

МО.02.100.301

| Изм. | Лист | № докум. | Подпись | Дата |
|---|---|---|---|---|
| Разр. | | Яшутина | | |
| Пров. | | | | |
| Т.контр. | | | | |
| Рук.бр. | | Алексеев | | |
| Н.контр. | | Алексеев | | |

ПАЛЕЦ.

| Литера | Масса | Масшт. |
|---|---|---|
| | 0,0.6 | 2:1 |

Лист | Листов

Круг 12 Гост 2590-70
45 Гост 1050-60

ПРОМСТРОЙПРОЕКТ
г. Москва

МО.02.100.302

32

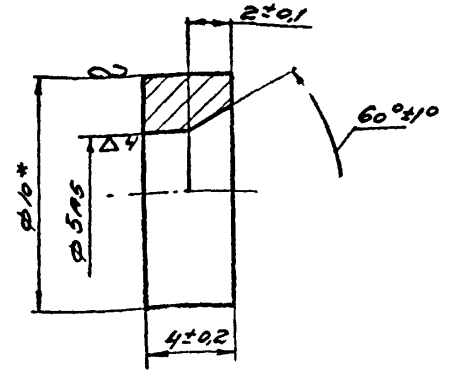


1. Покрытие КД10.
2* Размеры для справок

Серия 1.436-6, выпуск 2

МО.02.100.302.

| Изм. | Лист | № докум. | Подпись | Дата |
|---|---|---|---|---|
| Разраб. | | Яшутина | | |
| Провер. | | | | |
| Т.контр. | | | | |
| Рук.бр. | | Алексеев | | |
| Н.контр. | | Алексеев | | |
| Утв. | | | | |

ШАЙБА.

| Литера | Масса | Масштаб |
|---|---|---|
| | 0,0014 | 5:1 |

Лист | Листов

Круг 10 Гост 2590-70
Ст. 3 Гост 535-58

ПРОМСТРОЙПРОЕКТ
г. Москва.

∇3 (∇)

Серия 1.436-6, выпуск 2

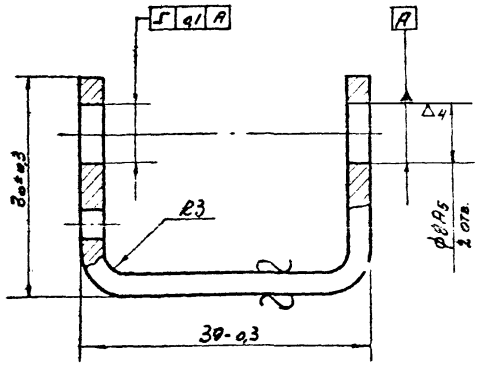


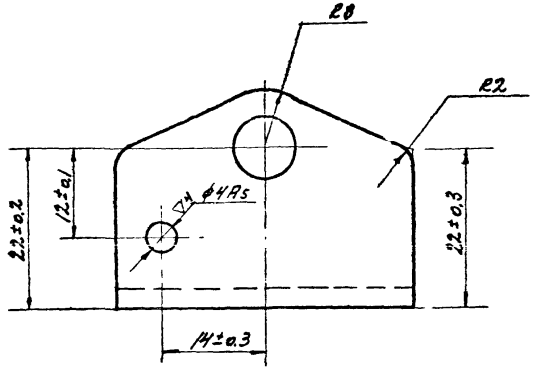


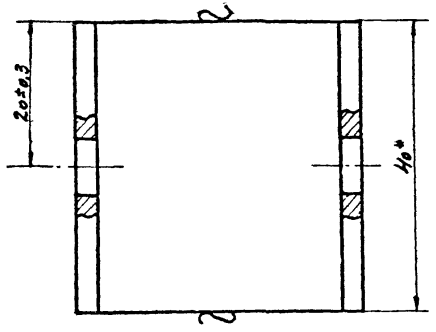


1. Покрытие Кд10 после расклепки дет. поз. 5 черт. МО 02.100.300.
2. *Размеры для справок.

| | | | | | | | | |
|---|---|---|---|---|---|---|---|---|
| | | | | | Серия 1.436-6, выпуск 2 | | | |
| | | | | | МО 02.100.303 | | | |
| Изм. | Лист | № докум. | Подп. | Дат | Скоба | Литера | Масса | Масшт. |
| Разраб. | | Яшутина | | | | | 0.08 | 2:1 |
| Провер. | | | | | | Лист | Листов | |
| Т.контр. | | | | | | | | |
| Рук. бр. | | Алексеев | | | Лента 3х40 ГОСТ 6009-57 / Ст.3 ГОСТ 535-58 | ПРОМСТРОЙПРОЕКТ г. Москва | | |
| Н.контр. | | Алексеев | | Х.72 | | | | |
| Утв. | | | | | | | | |

Чертил

Копировал 12.449-03 34 Формат 12

Инв. № подл. | Подпись и дата | Взам. инв. № | Инв. № дубл. | Подпись и дата

МО 02.100.304

▽3(▽)

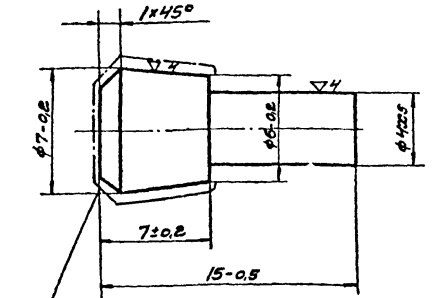


Покрытие МНХС.36

| Изм. | Лист | № докум. | Подпись | Дата |
|---|---|---|---|---|
| Разраб. | | Ящутина | | 5.72 |
| Пров. | | | | |
| Т.контр. | | Алексеев | | |
| Н.контр. | | Алексеев | | X.72 |
| Утв. | | | | |

Серия 1.436-6, выпуск 2

МО 02.100.304

Фиксатор

| Литера | Масса | Масштаб |
|---|---|---|
| | 0,004 | 5:1 |
| Лист | Листов | |

Круг 8 ГОСТ 2590-70 / 45 ГОСТ 1050-60

ПРОМСТРОЙПРОЕКТ г. Москва

Инв.№ подл. | Подпись и дата | Взам. инв.№ | Инв.№ дубл. | Подпись и дата

МО 02.100.305

▽4(▽)

34

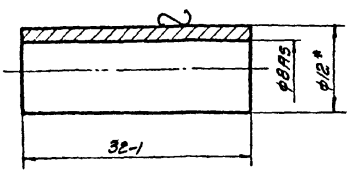


1. HRC 45±5
2. Покрытие МНХС.36
3. *Размеры для справок

| Изм. | Лист | № докум. | Подпись | Дата |
|---|---|---|---|---|
| Разраб. | | Ящутина | | 5.72 |
| Пров. | | | | |
| Т.контр. | | | | |
| Рук.бр. | | Алексеев | | |
| Н.контр. | | Алексеев | | X.72 |
| Утв. | | | | |

Серия 1.436-6, выпуск 2

МО 02.100.305

Втулка

| Литера | Масса | Масштаб |
|---|---|---|
| | 0,016 | 2:1 |
| Лист | Листов | |

Круг 12 ГОСТ 2590-70 / 45 ГОСТ 1050-60

ПРОМСТРОЙПРОЕКТ г. Москва

Серия 1.436-6, выпуск 2

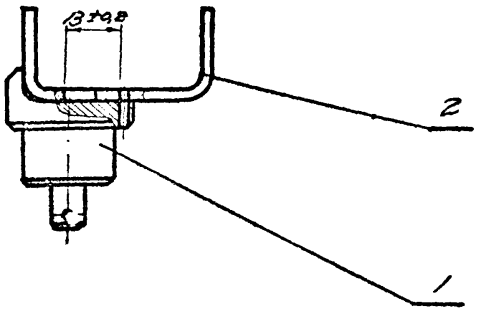


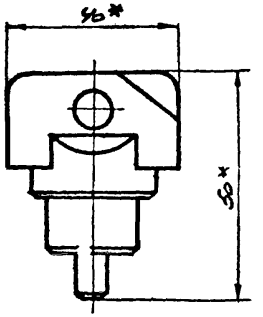


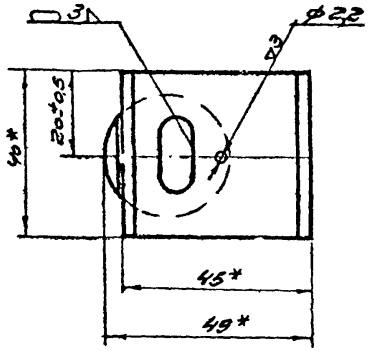


1. Покрытие МНХ 36
2* Размеры для справок.

| | | | | |
|---|---|---|---|---|
| Изм. | Лист | № докум. | Подпись | Дата |
| Разраб. | | Яшутина | | 13-1972 |
| Пр. чер. | | | | |
| Т. контр. | | | | |
| Рук. бр. | | Алексеев | | |
| Н. контр. | | Алексеев | | X.72 |
| Утв. | | | | |

Серия 1.436-6, выпуск 2

МО.02.100.310 СБ

Палец в сборе. Сборочный чертеж.

| Литера | Масса | Масштаб |
|---|---|---|
| | 0,14 | 1:1 |

Лист | Листов

ПРОМСТРОЙПРОЕКТ г. Москва

Инв. № подл. | Подпись и дата | Взам. инв. № | Инв. № дубл. | Подпись и дата

12449-03 36

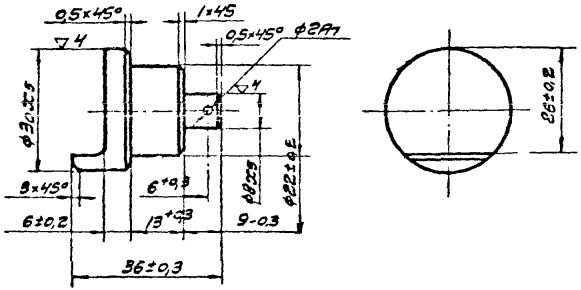


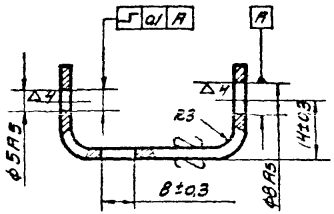


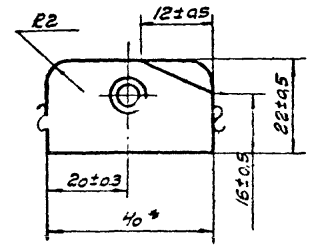


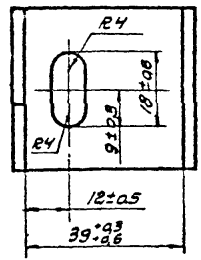


* Размеры для справок

| | | | | | |
|---|---|---|---|---|---|
| Изм. | Лист | № докум. | Подпись | Дата | |
| Разраб. | | Шутина | | | |
| Пров. | | | | | |
| Т.контр. | | | | | |
| Рук. бр. | | Алексеев | | | |
| Н.контр. | | Алексеев | | | |
| Утв. | | | | | |

Серия 1.436-6, Выпуск 2

МО 02.100.311

Палец

| Литера | Масса | Масштаб |
|---|---|---|
| | 0,17 | 1:1 |
| Лист | Листов | |

Круг 32 ГОСТ 2590-71 / 20 ГОСТ 1050-60

ПРОМСТРОЙПРОЕКТ г. Москва

Инв. № подл. | Подпись и дата | Взам. инв. № | Инв. № дубл. | Подпись и дата

| | | | | | |
|---|---|---|---|---|---|
| Изм. | Лист | № докум. | Подпись | Дата | |
| Разраб. | | Шутина | | | |
| Пров. | | | | | |
| Т.контр. | | | | | |
| Рук. бр. | | Алексеев | | | |
| Н.контр. | | Алексеев | | | |
| Утв. | | | | | |

Серия 1.436-6, Выпуск 2.

МО 02.100.312

Скоба

| Литера | Масса | Масштаб |
|---|---|---|
| | 0,07 | 1:1 |
| Лист | Листов | |

Лента 3×40 ГОСТ 6009-57 / Ст.3 ГОСТ 535-58

ПРОМСТРОЙПРОЕКТ г. Москва

Инв. № подл. | Подпись и дата | Взам. инв. № | Инв. № дубл. | Подпись и дата

Серия 1.436-6, выпуск 2

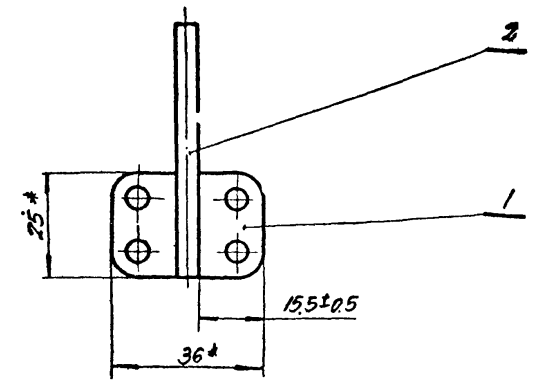


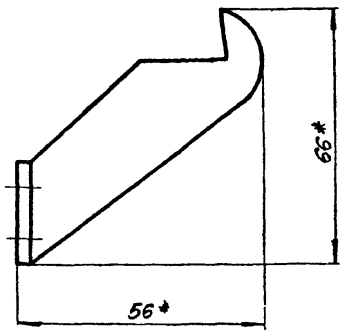


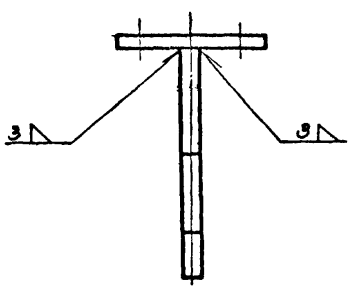


1. Покрытие Кд 10.
2. *Размеры для справок.

| | | | | | | | | |
|---|---|---|---|---|---|---|---|---|
| | | | | | Серия 1.436-6, выпуск 2 | | | |
| | | | | | МО 02 100.400 СБ | | | |
| Изм. | Лист | № докум. | Подпись | Дата | Кронштейн. Сборочный чертеж. | Литера | Масса | Масштаб |
| Разработ. | | Яшутина | | | | | 0.072 | 1:1 |
| Провер. | | | | | | Лист | Листов | |
| Т. контр. | | | | | | | | |
| Рук. бр. | | Алексеев | | | | ПРОМСТРОЙПРОЕКТ г. Москва | | |
| Н. контр. | | Алексеев | | | | | | |
| Утв. | | | | | | | | |

Инв. № подл. | Подпись и дата | Взам. инв. № | Инв. № дубл. | Подпись и дата

Серия 1.436-6, выпуск 2

МО 02.100.401

~ (▽)

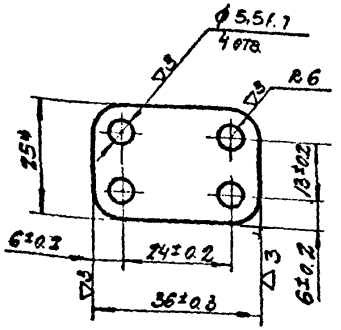


* Размеры для справок.

| Изм. | Лист | № докум. | Подпись | Дата |
|---|---|---|---|---|
| Разраб. | | Яшутина | | X.72 |
| Пров. | | | | |
| Т. контр. | | | | |
| Рук. бр. | | Алексеев | | |
| Н. контр. | | Алексеев | | X.72 |
| Утв. | | | | |

Серия 1.436-6, выпуск 2

МО 02.100.401

Пластина

| Литера | Масса | Масштаб |
|---|---|---|
| | 0.01 | 1:1 |

Лист | Листов

Лента 3×25 Гост 5003-57 / Ст. 3 Гост 535-58

ПРОМСТРОЙПРОЕКТ г. Москва

Инв. № подл. | Подпись и дата | Взам. инв. № | Инв. № дубл. | Подпись и дата



МО 02.100.402

~ (▽)

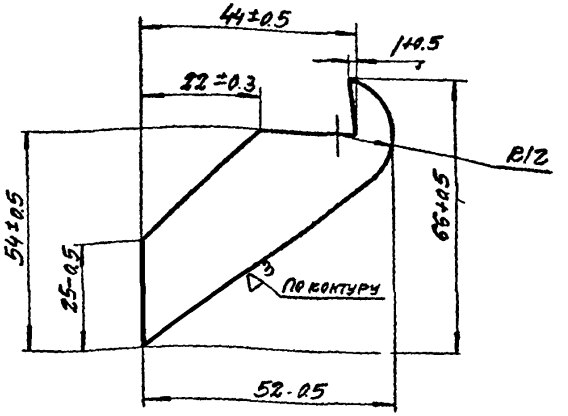


| Изм. | Лист | № докум. | Подпись | Дата |
|---|---|---|---|---|
| Разраб. | | Яшутина | | X.72 |
| Провер. | | | | |
| Т. контр. | | | | |
| Рук. бр. | | Алексеев | | |
| Н. контр. | | Алексеев | | X.72 |
| Утв. | | | | |

Серия 1.436-6, выпуск 2

МО 02.100.402

Зацеп

| Литера | Масса | Масштаб |
|---|---|---|
| | 0.055 | 1:1 |

Лист | Листов

Полоса 5×56 Гост 103-57 / Ст. 3 Гост 535-58

ПРОМСТРОЙПРОЕКТ г. Москва

Инв. № подл. | Подпись и дата | Взам. инв. № | Инв. № дубл. | Подпись и дата

| Формат | Зона | Поз. | Обозначение | Наименование | Кол. | Прим. |
|---|---|---|---|---|---|---|
| | | | | | | |
| | | | | | | |
| | | | | Документация | | |
| 12 | | | МО 03.100.000 СБ | Сборочный чертеж | | |
| 12 | | | МО 03.100.000 СхР | Схема расположения | | |
| 11 | | | МО 02.000.000 ТУ | Технические условия | | |
| 11 | | | МО 02.000.000 ПМ | Программа и методика испытаний | | |
| | | | | Сборочные единицы: | | |
| 12 | | 1 | МО.03.100.100 | Кронштейн | 2 | |
| 11 | | 2 | МО 03.100.200 | Головка стяжки | 1 | |
| 11 | | 3 | МО 03.100.300 | Труба в сборе | 1 | |
| | | | | Детали | | |
| 11 | | 4 | МО 03.100.001 | Пробка | 2 | |
| 11 | | 5 | МО 03.100.002 | Штифт | 2 | |
| | | | | Стандартные изделия | | |
| | | 6 | | Гайка М12 ГОСТ 2524-70 | 1 | |

Инв. № подл. | Подп. и дата | Взам. инв. № | Инв. № дубл. | Подп. и дата

| Изм. | Лист | № докум. | Подп. | Дата |
|---|---|---|---|---|
| Разраб. | | Яшутина | | |
| Пров. | | | | |
| Н. контр. | | Алексеев | | |
| Рук. гр. | | Алексеев | | |
| Утв. | | Людковский | | |

Серия 1.436-6, выпуск 2

МО.03.100.000

Механизм открывания стяжной.

Литера | Лист | Листов

ПРОМСТРОЙПРОЕКТ г. Москва

| Формат | Зона | Поз. | Обозначение | Наименование | Кол. | Прим. |
|---|---|---|---|---|---|---|
| | | | | | | |
| | | | | Документация | | |
| 12 | | | МО 03.100.100 СБ | Сборочный чертеж | | |
| | | | | Детали | | |
| 11 | | 1 | МО 03.100.101 | Щека | 2 | |
| 11 | | 2 | МО 03.100.102 | Пластина | 1 | |
| | | | | Материал | | |
| | | | | Электрод УОНИ 13/45 Э42А ГОСТ 9467-60 | | |
| | | | | Проволока 0.8 А ГОСТ 2246-70 | | |

Инв. № подл. | Подпись и дата | Взам. инв. № | Инв. № дубл. | Подпись и дата

| Изм. | Лист | № докум. | Подп. | Да... |
|---|---|---|---|---|
| Разраб. | | Яшутина | | |
| Пров. | | | | |
| Н. контр. | | Алексеев | | |
| Рук. гр. | | Алексеев | | |
| Утв. | | Людковский | | |

Серия 1.436-6, выпуск 2

МО 03.100.100

Кронштейн

Литера | Лист | Листов

ПРОМСТРОЙПРОЕКТ г. Москва

| Формат | Зона | Поз. | Обозначение | Наименование | Кол. | Прим. |
|---|---|---|---|---|---|---|
| | | | | **Документация** | | |
| 11 | | | МО 03.100.200.СБ | Сборочный чертеж | | |
| | | | | **Детали:** | | |
| 11 | | 1 | МО 03.100.201 | Болт регулировочный | 1 | |
| 11 | | 2 | МО 03.100.202 | Полувтулка | 2 | |
| БЧ | | 3 | МО 03.100.203 | Стакан | 1 | |
| | | | | Труба 18х2-10-А ГОСТ 8734-58 | 1 | 0.04 кг. |
| | | | | $\ell = 60 \pm 0.3$ | | |
| | | | | **Материал** | | |
| | | | | Электрод УОНИ | | |
| | | | | 13/45 Э42А ГОСТ 9467-60 | | |
| | | | | Проволока 0.8 А | | |
| | | | | ГОСТ 2246-70 | | |

Серия 1.436-6, выпуск 2

МО 03.100.200

Изм. Лист № докум. Подп. Дата

Разраб. Ящутина

Пров.

Н. контр. Алексеев

Рук. гр. Алексеев

Утв. Алексеев

Головка стяжки

Литер | Лист | Листов

ПРОМСТРОЙПРОЕКТ
г. Москва

| Формат | Зона | Поз. | Обозначение | Наименование | Кол. | Прим. |
|---|---|---|---|---|---|---|
| | | | | **Документация:** | | |
| 11 | | | МО 03.100.300.СБ | Сборочный чертеж | | |
| | | | | **Детали** | | |
| 11 | | 1 | МО 03.100.301 | Бобышка | 1 | |
| 11 | | 2 | МО 03.100.302 | Труба | 1 | |
| | | | | **Материал:** | | |
| | | | | Электрод УОНИ | | |
| | | | | 13/45 Э42А ГОСТ 9467-60 | | |
| | | | | Проволока 0.8 А | | |
| | | | | ГОСТ 2246-70 | | |

Серия 1.436-6, выпуск 2

МО 03.100.300

Изм. Лист № докум. Подп. Дата

Разраб. Ящутина

Пров.

Н. контр. Алексеев

Рук. гр. Алексеев

Утв. Людкевич

Труба в сборе

Литер | Лист | Листов

ПРОМСТРОЙПРОЕКТ
г. Москва

Инв. № подл. | Подп. и дата | Взам. инв. № | Инв. № дубл. | Подп. и дата

Инв. № подл. | Подпись и дата | Взам. инв. № | Инв. № дубл. | Подпись и дата

| Формат | Зона | Поз. | Обозначение | Наименование | Кол. | Прим. |
|---|---|---|---|---|---|---|
| | | | | **Документация** | | |
| 12 | | | МО 03.200.000 СБ | Сборочный чертеж | | |
| 12 | | | МО 03 200.000 СхР | Схема расположения | | |
| 11 | | | МО 02.000.000 ТУ | Технические условия | | |
| 11 | | | МО 02.000.000 ПМ | Программа и методика аний | | |
| | | | | **Сборочные единицы** | | |
| 12 | | 1 | МО 03.100.100 | Кронштейн | 2 | Примен. |
| 11 | | 2 | МО 03.100.200 | Головка стяжки | 1 | —"— |
| 11 | | 3 | МО 03.200.100 | Труба в сборе | 1 | |
| | | | | **Детали:** | | |
| 11 | | 4 | МО 03.100.001 | Пробка | 2 | Примен. |
| 11 | | 5 | МО 03.100.002 | Штифт | 2 | —"— |
| | | | | **Стандартные изделия** | | |
| | | 6 | | Гайка М12 ГОСТ 2524-70 | 1 | |

Серия 1.436-6, выпуск 2

МО 03.200.000

| Изм. | Лист | № докум. | Подпись | Дата |
|---|---|---|---|---|
| Разраб. | | Ящутина | | X.72 |
| Пров. | | | | |
| Рук. гр. | | Алексеев | | |
| Н. контр. | | Алексеев | | X.72 |
| Утв. | | Людковский | | |

Механизм открывания. Стяжной

| Литер | Лист | Листов |
|---|---|---|
| | | |

ПРОМСТРОЙПРОЕКТ г. Москва

Инв. № подл. | Подпись и дата | Взам. инв. № | Инв. № дубл. | Подпись и дата

| Формат | Зона | Поз. | Обозначение | Наименование | Кол. | Прим. |
|---|---|---|---|---|---|---|
| | | | | **Документация** | | |
| 11 | | | МО 03.200.100 СБ | Сборочный чертеж | | |
| | | | | **Детали:** | | |
| 11 | | 1 | МО 03.100.301 | Бобышка | 1 | Примен. |
| 11 | | 2 | МО 03.200.101 | Труба | 1 | |
| | | | | **Материал:** | | |
| | | | | Электрод УОНИ 13/45 Э 42А ГОСТ 9467-60 | | |
| | | | | Проволока О.В А ГОСТ 2246-70 | | |

Серия 1.436-6, выпуск 2

МО 03.200.100

| Изм. | Лист | № докум. | Подпись | Дата |
|---|---|---|---|---|
| Разраб. | | Ящутина | | X.72 |
| Пров. | | | | |
| Рук. бр. | | Алексеев | | |
| Н. контр. | | Алексеев | | X.72 |
| Утв. | | Людковский | | |

Труба в сборе

| Литер | Лист | Листов |
|---|---|---|
| | | |

ПРОМСТРОЙПРОЕКТ г. Москва

Инв. № подл. | Подпись и дата | Взам. инв. № | Инв. № дубл. | Подпись и дата

# Схема расположения механизма открывания стяжного МО 03.100.000



1. Для рам 3.6 Р0-1; 3.6 Р0-2; 3.6 Р0-3

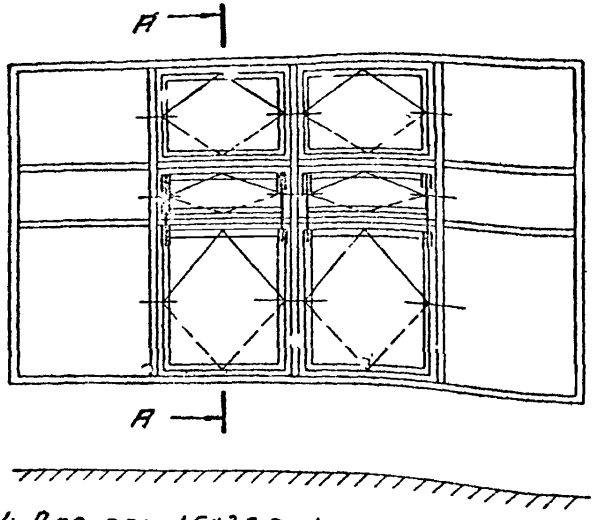


2. Для рам 4.5×3.6 Р0-1; 4.5×3.6 Р0-2; 4.5×3.6 Р0-3

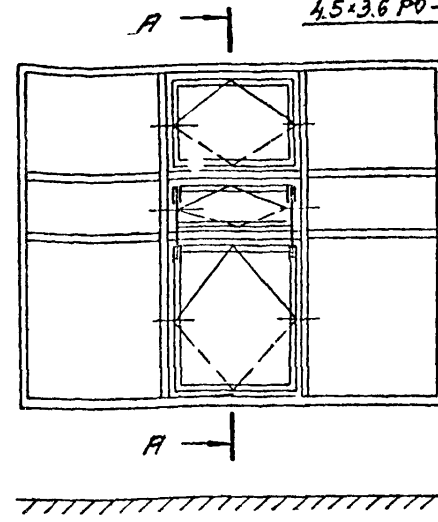


3. Для рам 3×3.6 Р0-1; 3×3.6 Р0-2; 3×3.6 Р0-3

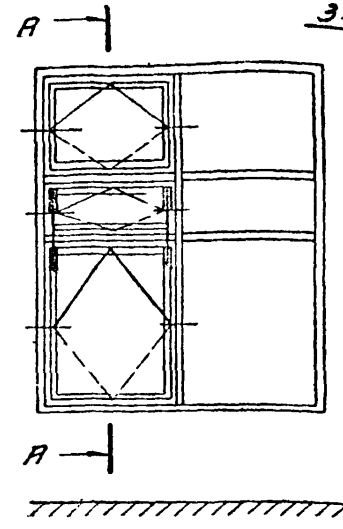


4 Для рам 1.5×3.6 Р0-1; 1.5×3.6 Р0-2; 1.5×3.6 Р0-3

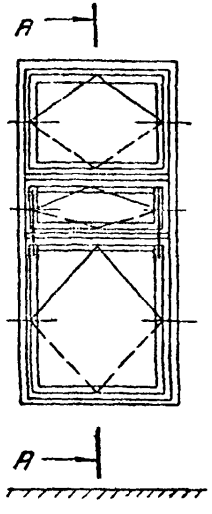


А-А

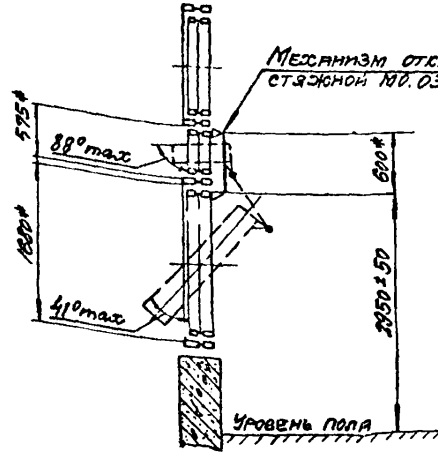


1. Все схемы рам оконных переплетов показаны со стороны цеха.
2. На данном чертеже схематично показана установка стяжного механизма открывания на указанные в чертеже марки рам переплетов.
3. Монтаж механизма смотри на сборочном чертеже МО 03.100.000 СБ.
4* Размеры для справок.

| Изм. | Лист. | № докум. | Подпись | Дата |
|---|---|---|---|---|
| Разраб. | | Шутина | | |
| Пров. | | | | |
| Т. контр. | | | | |
| Рук. гр. | | Лебсеев | | |
| Н. контр. | | Алексеев | | |
| Утв. | | Людков | | |

Серия 1.436-6, выпуск 2

МО 03.100.000 СхР

Механизм открывания стяжной. Схема расположения

| Литера | Масса | Масштаб |
|---|---|---|
| | — | — |

Лист 1 | Листов 2

ПРОМСТРОЙПРОЕКТ г. Москва

Инв. № подл. | Подпись и дата | Взам. инв. № | Инв. № дубл. | Подпись и дата

Серия 1.436-6, выпуск 2

МО 03.100.000 СХР

Серия 1.436-6, раздел 2

5. Для рам 2.4РО-1; 2.4РО-2; 2.4РО-3

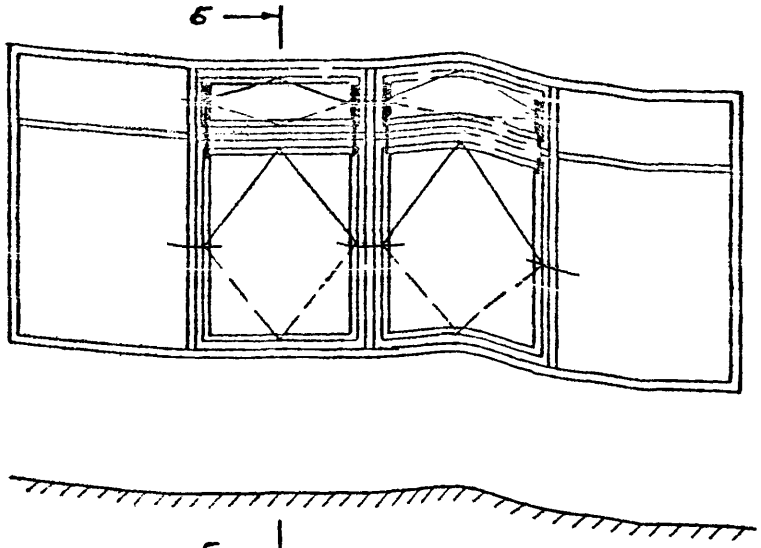


6. Для рам 4.5х2.4РО-1; 4.5х2.4РО-2; 4.5х2.4РО-3.

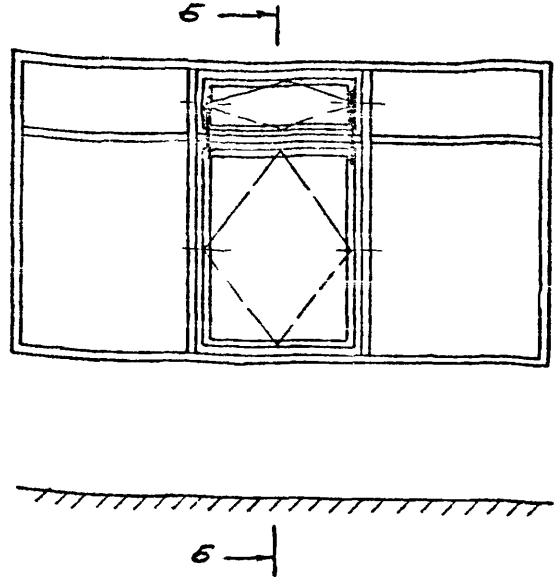


7. Для рам 3х2.4РО-1; 3х2.4РО-2; 3х2.4РО-3.

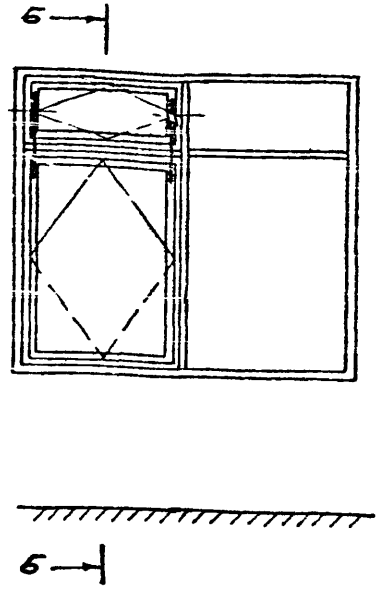


8. Для рам 1.5х2.4РО-1; 1.5х2.4РО-2; 1.5х2.4РО-3.

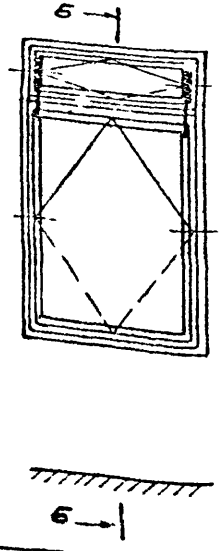


б-б

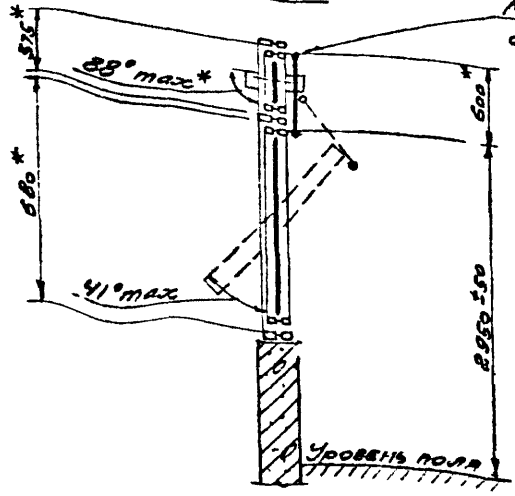


| Изм. | Лист | № докум. | Подпись | Дата |
|---|---|---|---|---|
| Разраб. | | Яшутина | | 3.92 |
| Провер. | | | | |
| Т. контр. | | | | |
| Рук. гр. | | А.Г. Асеев | | |
| Н. контр. | | А.Алексеев | | |
| Утв. | | Людковская | | |

Механизм открывания стяжной
Схема расположения

| Литера | Масса | Масштаб |
|---|---|---|
| | – | – |
| Лист 2 | Листов 9 | |

ПРОМСТРОЙПРОЕКТ
г. Москва

Серия 1.436-6, раздел 2

Инв. № подл. | Подпись и дата | Взам. инв. № | Инв. № дубл. | Подпись и дата

# Схема расположения механизма открывания стяжного МО 100.000

1. Для рам ЗР0-1; ЗР0-2; ЗР0-3

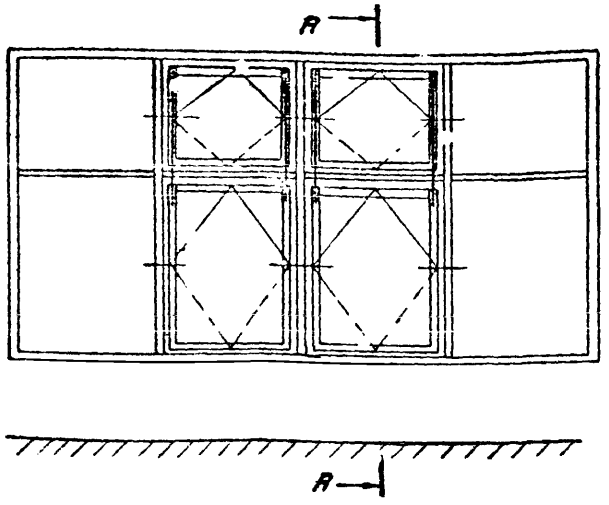


2. Для рам 4.5х3Р0-1; 4.5х3Р0-2; 4.5х3Р0-3

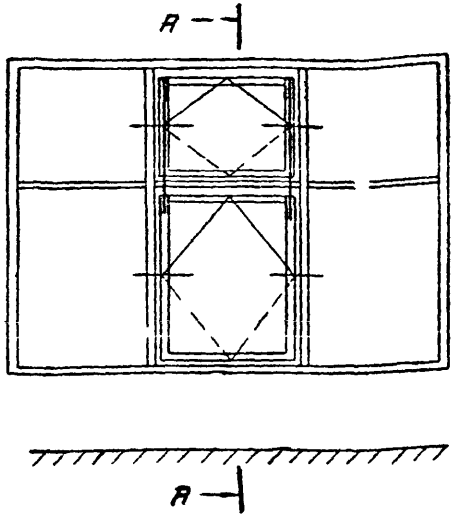


3. Для рам 3х3Р0-1; 3х3Р0-2; 3х3Р0-3

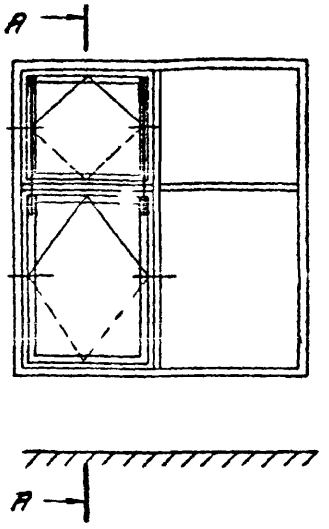


4. Для рам 1.5х3Р0-1; 1.5х3Р0-2; 1.5х3Р0-3

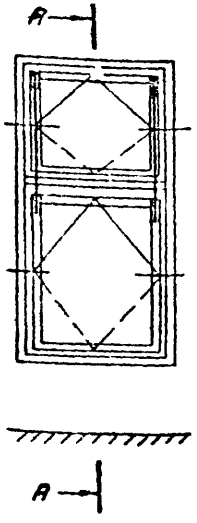


А – А

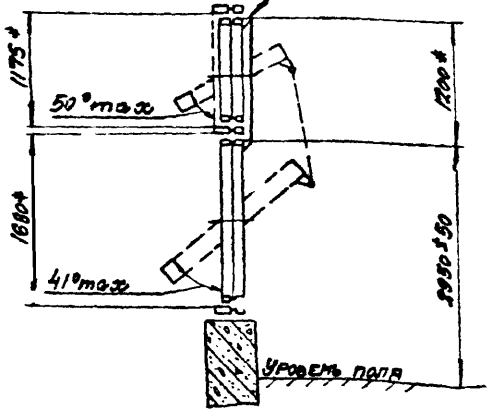


1. Все схемы рам оконных переплетов показаны со стороны цеха.
2. На данном чертеже схематично показана установка стяжного механизма открывания на указанные в чертеже марки рам оконных переплетов.
3. Монтаж механизма смотри на сборочном чертеже МО 03.200.000 СБ.
4. * Размеры для справок.

| | | | | |
|---|---|---|---|---|
| Изм. | Лист | № докум. | Подпись | Дата |
| Разраб. | | Зыгулина | | |
| Пров. | | | | |
| Т. контр. | | | | |
| Рук. гр. | | Алексеев | | |
| Н. контр. | | Алексеев | | |
| Утв. | | Людковский | | |

Серия 1.436-6, выпуск 2

МО 03.200.000 СхР

Механизм открывания стяжной. Схема расположения.

| Литера | Масса | Масштаб |
|---|---|---|
| | — | — |
| Лист | Листов | |

ПРОМСТРОЙПРОЕКТ г. Москва

Серия 1.436-6, выпуск 2

Инв. № подл. | Подпись и дата | Взам. инв. № | Инв. № дубл. | Подпись и дата

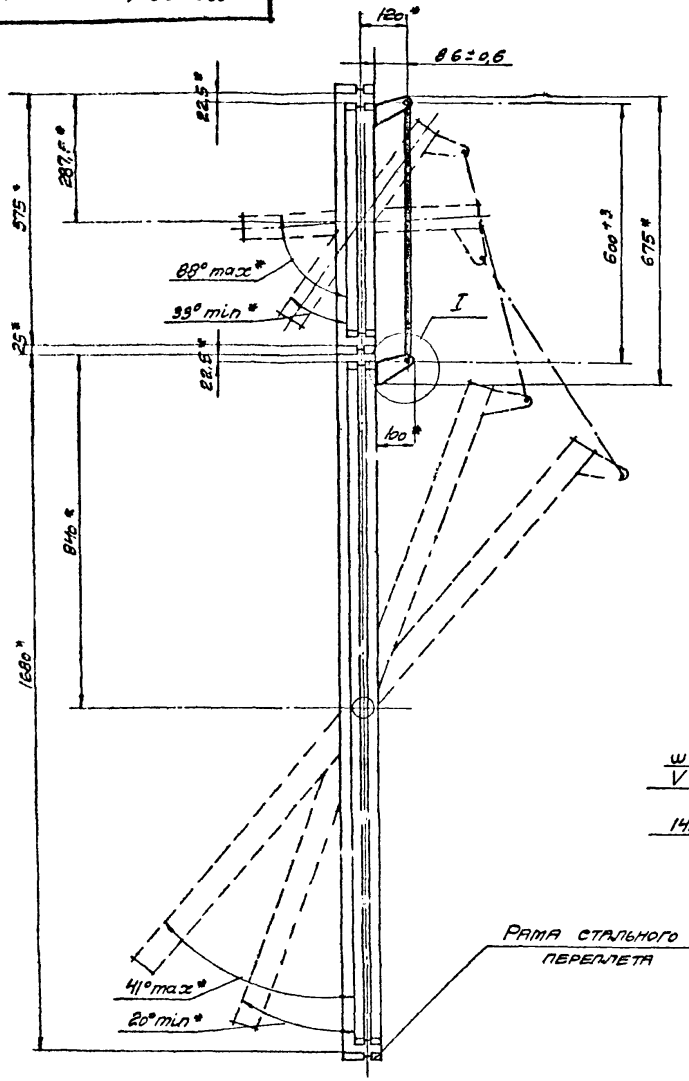


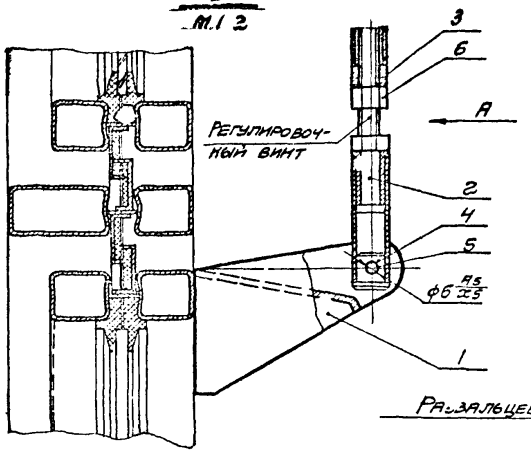


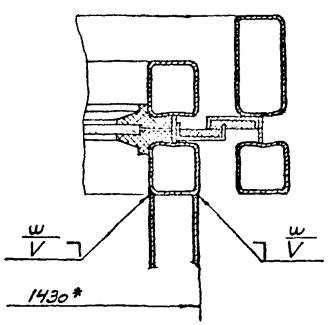


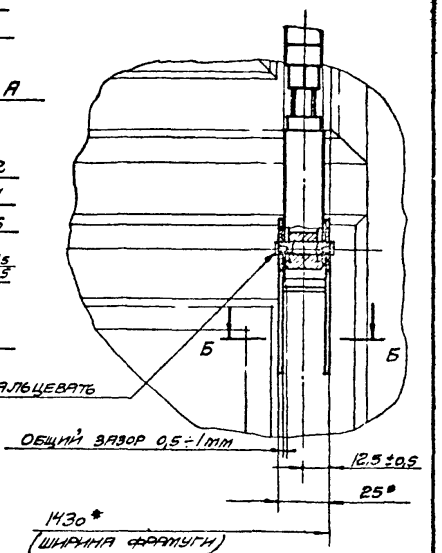


1. На данном чертеже показаны сборка и монтаж одного стяжного механизма открывания.
2. Для шарнирного соединения двух смежных по высоте фрамуг устанавливать по два механизма открывания. (См. схему МО 03.100 000 СхР)
3. Регулировку притвора фрамуги верхнего яруса рамы переплета производить при фиксированном и нормальном притворе фрамуги, нижнего яруса путем вывинчивания (ввинчивания) регулировочных винтов с последующим стопорением их контргайками (см. узел I данного чертежа)

4 * - размеры для справок

5. Деталь, поз. 1, привариваемая на заводе-изготовителе переплетов.

Серия 1.436-6, выпуск 2

МО 03.100.000 СБ

| Изм. | Лист | № докум. | Подпись | Дата |
|---|---|---|---|---|
| Разраб. | | Яшутина | | 8.92 |
| Пров. | | | | |
| Т. контр. | | | | |
| Рук. гр. | | Алексеев | | |
| Н. контр. | | Алексеев | | X.91 |
| Утв. | | Людовск | | |

Механизм открывания стяжной. Сборочный чертеж

| Литера | Масса | Масштаб |
|---|---|---|
| | 1,2 | 1:10 |
| Лист | Листов | |

ПРОМСТРОЙПРОЕКТ г. Москва

Инв. № подл. | Подпись и дата | Взам. инв. № | Инв. № дубл. | Подпись и дата

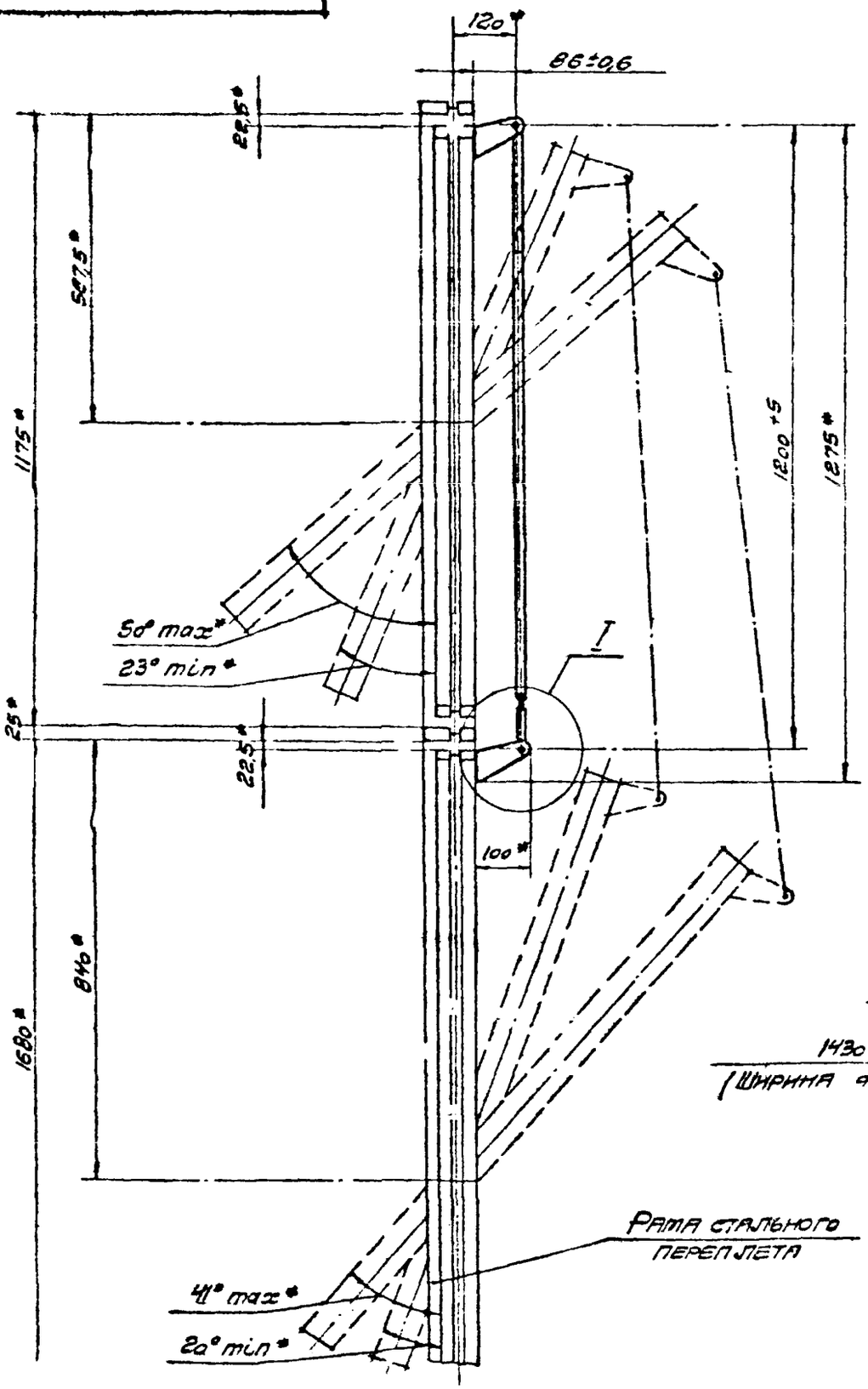


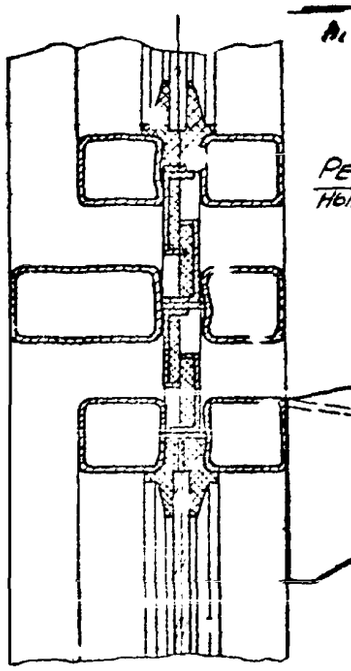

Б-Б

I

М. 1:2

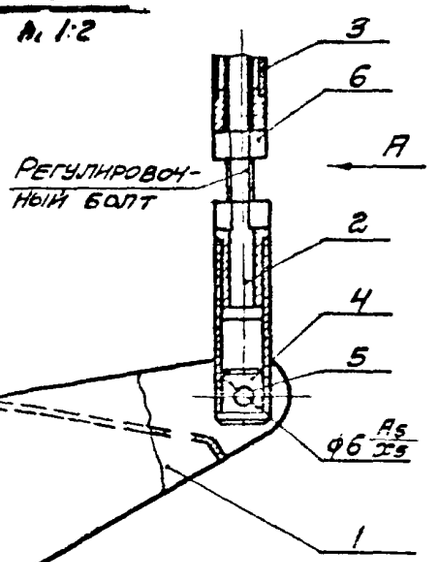


Вид А

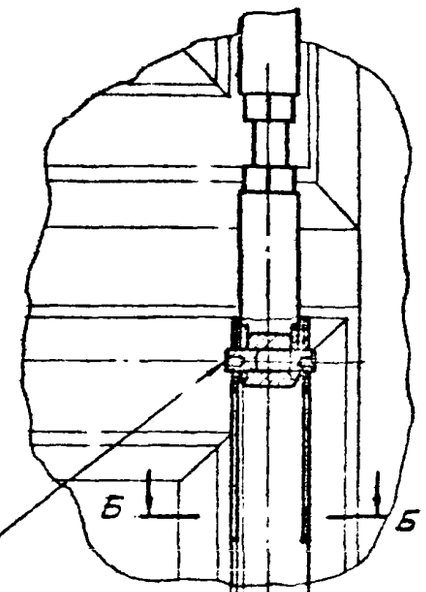


1. На данном чертеже показаны сборка и монтаж стяжного механизма открывания.
2. Для шарнирного соединения двух спаренных по высоте фрамуг устанавливать по два стяжных механизма (см. схему МО 03.200.000 СхР).
3. Регулировку притвора фрамуги верхнего яруса рамы переплета производить при фиксированном и нормальном притворе фрамуги, нижнего яруса путем вывинчивания (ввинчивания) регулировочных винтов с последующим стопорением их контргайками. (См. узел I данного чертежа).
4. * - размеры для справок.
5. Деталь, поз. 1 приваривается на заводе-изготовителе переплетов.

| Изм. | Лист | № докум. | Подпись | Дата |
|---|---|---|---|---|
| Разраб. | Ящутина | | | 5.72. |
| Пров. | | | | |
| Т.контр. | | | | |
| Рук.гр. | Алексеева | | | |
| Н.контр. | Алексеева | | | X.72 |
| Утв. | Лифтовой | | | |

Серия 1.436-6, выпуск 2

МО 03.200.000 СБ

Механизм открывания стяжной
Сборочный чертеж

| Литера | Масса | Масштаб |
|---|---|---|
| | 1,6 | 1:10 |
| Лист | Листов | |

ПРОМСТРОЙПРОЕКТ
г. Москва

Серия 1.436-6, выпуск 2

Инв. № подл. | Подпись и дата | Взам. инв. № | Инв. № дубл. | Подпись и дата

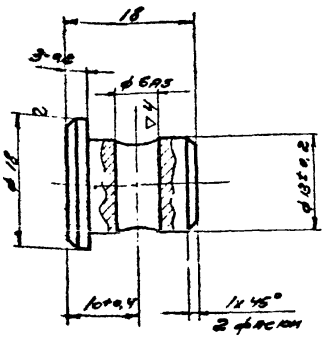


1. Неуказанные предельные отклонения размеров:

   Охватываемых - по В7,

   прочих ±IT/2 допуска 8 кл.

2. Покрытие Кд 10.

| Изм. | Лист | № докум. | Подпись | Дата |
|---|---|---|---|---|
| Разраб. | | Ящутина | | 5.72 |
| Пров. | | | | |
| Т.контр. | | | | |
| Рук.гр. | | Алексеев | | |
| Н.контр. | | Алексеев | | X.72 |
| Утв. | | | | |

Серия 1.436-6, выпуск 2

МО 03.100.001

Пробка

| Литера | Масса | Масштаб |
|---|---|---|
| | 0,02 | 2:1 |

| Лист | Листов |
|---|---|
| | |

Круг 18 ГОСТ 2590-70
Ст.3 ГОСТ 535-58

ПРОМСТРОЙПРОЕКТ
г. Москва

Инв.№ подл. | Подпись и дата | Взам. инв.№ | Инв.№ дубл. | Подпись и дата





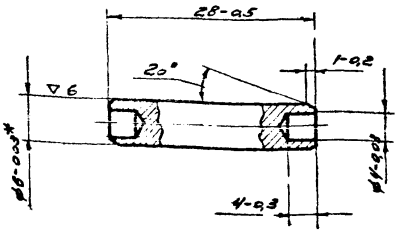


1. Покрытие Кд 10
2. *-размер для справок

| Изм. | Лист | № докум. | Подпись | Дата |
|---|---|---|---|---|
| Разраб. | | Ящутина | | 5.72 |
| Пров. | | | | |
| Т.контр. | | | | |
| Рук.гр. | | Алексеев | | |
| Н.контр. | | Алексеев | | X.72 |
| Утв. | | | | |

Серия 1.436-6, выпуск 2

МО 03.100.002

Штифт

| Литера | Масса | Масштаб |
|---|---|---|
| | 0,005 | 2:1 |

| Лист | Листов |
|---|---|
| | |

Серебрянка СЕ ГОСТ 1435-54
У12А ГОСТ 1435-54

ПРОМСТРОЙПРОЕКТ
г. Москва

Инв.№ подл. | Подпись и дата | Взам. инв.№ | Инв.№ дубл. | Подпись и дата

Серия 1.436-6 выпуск 2

Инв. № подл. | Подпись и дата | Взам. инв. № | Инв. № дубл. | Подпись и дата

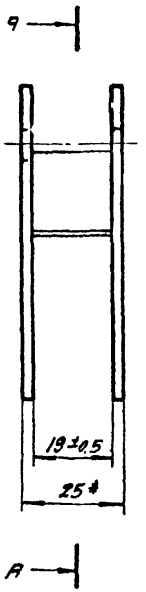


А - А

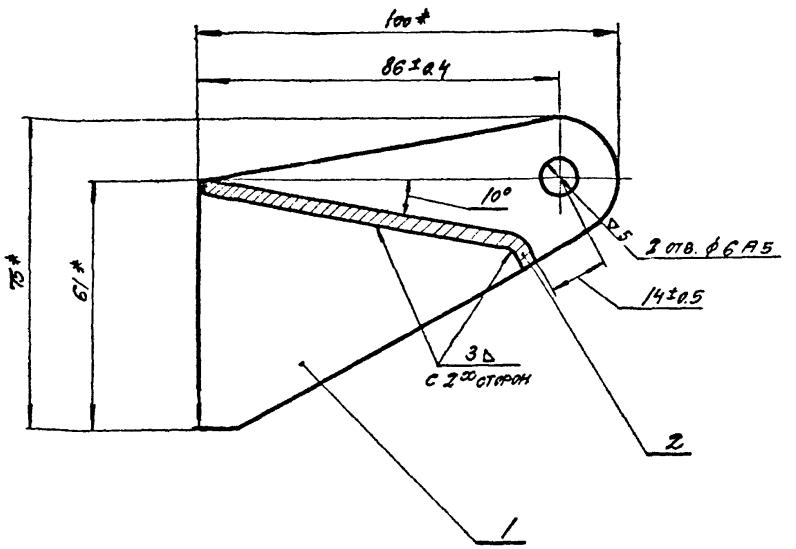


1. Несоосность отв. ф6 относительно общей оси не более 0.08.
2. * размеры для справок.

| Изм. | Лист | № докум. | Подпись | Дата |
|---|---|---|---|---|
| Разраб. | | Шутина | | 5.72 |
| Пров. | | | | |
| Т.контр. | | | | |
| Рук.гр. | | Алексеев | | |
| Н.контр. | | Алексеев | | X.72 |
| Утв. | | Маков | | |

Серия 1.436-6, выпуск 2

МО 03.100.100 СБ

Кронштейн. Сборочный чертеж.

| Литера | Масса | Масштаб |
|---|---|---|
| | 0.24 | 1:1 |

Лист | Листов

ПРОМСТРОЙПРОЕКТ г. Москва

МО 03.100.101

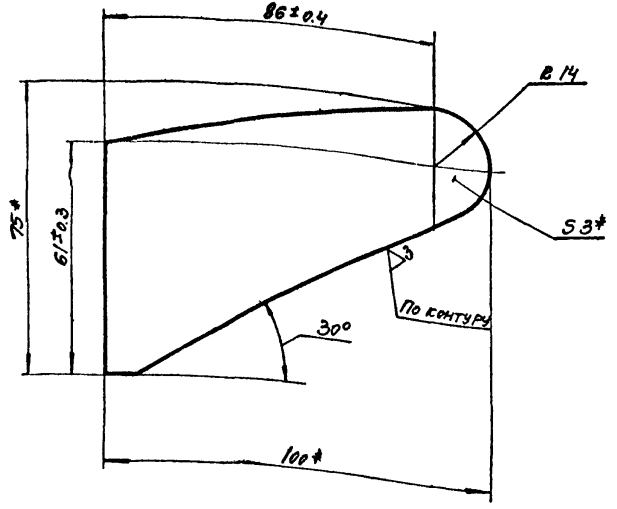


* - размеры для справок.

| Изм. | Лист | № докум. | Подпись | Дата |
|---|---|---|---|---|
| Разраб. | | Шутина | | X.72 |
| Пров. | | | | |
| Т.контр. | | | | |
| Рук.гр. | | Алексеев | | |
| Н.контр. | | Алексеев | | X.72 |
| Утв. | | | | |

Серия 1.436-6, выпуск 2

МО 03.100.101

Щека

| Литера | Масса | Масштаб |
|---|---|---|
| | 0.1 | 1:1 |

| Лист | Листов |
|---|---|
| | |

Лента 3х75 Гост 6009-57 / ст.3 Гост 535-58

ПРОМСТРОЙПРОЕКТ г. Москва

Инв.№ подл. | Подпись и дата | Взам.инв.№ | Инв.№ дубл. | Подпись и дата

МО 03.100.102



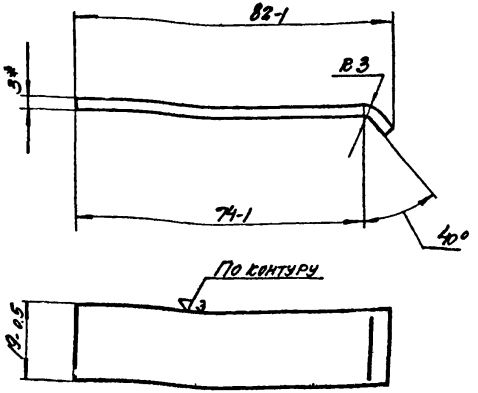


* - размер для справок

| Изм. | Лист | № докум. | Подпись | Дата |
|---|---|---|---|---|
| Разраб. | | Шутина | | X.72 |
| Пров. | | | | |
| Т.контр. | | | | |
| Рук.гр. | | Алексеев | | |
| Н.контр. | | Алексеев | | X.72 |
| Утв. | | | | |

Серия 1.436-6, выпуск 2

МО 03.100.102

Пластина

| Литера | Масса | Масштаб |
|---|---|---|
| | 0.04 | 1:1 |

| Лист | Листов |
|---|---|
| | |

Лента 3х20 Гост 6009-57 / ст.3 Гост 535-58

ПРОМСТРОЙПРОЕКТ г. Москва

Инв.№ подл. | Подпись и дата | Взам.инв.№ | Инв.№ дубл. | Подпись и дата

Серия 1.436-6, выпуск 2

МО.03.100.200 СБ

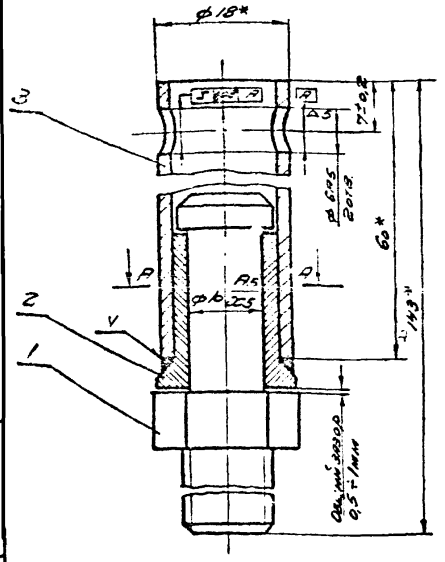


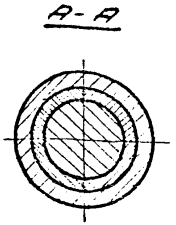


1* Размер для справки.

2. Обеспечить легкое, без перекосов и заеданий проворачивание регулировочного болта (поз.1)

3. Покрытие КД10.

| | | | | | |
|---|---|---|---|---|---|
| Изм. | Лист | № докум. | Подпись | Дата | |
| Разраб. | | Ящутина | | | |
| Пров. | | | | | |
| Т. контр. | | | | | |
| Рук. бр. | | Алексеев | | | |
| Н. контр. | | Алексеев | | | |
| Утв. | | Плодовский | | | |

Серия 1.436-6, выпуск 2.

МО.03.100.200 СБ

Головка стяжки. Сборочный чертеж.

| Литера | Масса | Масштаб |
|---|---|---|
| | 0,17 | 2:1 |

Лист | Листов

ПРОМСТРОЙПРОЕКТ г. Москва

Инв. № подл. | Подпись и дата | Взам. инв. № | Инв. № дубл. | Подпись и дата

МО.03.100.201

50

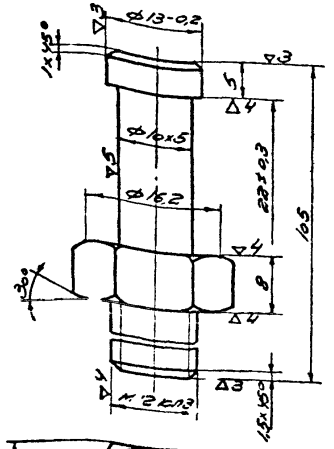


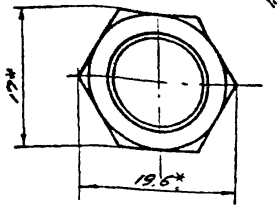


1. Неуказанные предельные отклонения размеров охватываемых - по В7, прочих ±1/2 допуска 8 кл.

| | | | | | |
|---|---|---|---|---|---|
| Изм. | Лист | № докум. | Подпись | Дата | |
| Разраб. | | Ящутина | | | |
| Пров. | | | | | |
| Т. контр. | | | | | |
| Рук. бр. | | Алексеев | | | |
| Н. контр. | | Алексеев | | | |
| Утв. | | | | | |

Серия 1.436-6, выпуск 2.

МО.03.100.201

Болт регулировочный

| Литера | Масса | Масштаб |
|---|---|---|
| | 0,12 | 2:1 |

Лист | Листов

Шестигран 17 ГОСТ 2591-71
45 ГОСТ 1050-60

ПРОМСТРОЙПРОЕКТ г. Москва

Инв. № подл. | Подпись и дата | Взам. инв. № | Инв. № дубл. | Подпись и дата

Серия 1.436-6, выпуск 2

МО 03.100

▽3 (▽)

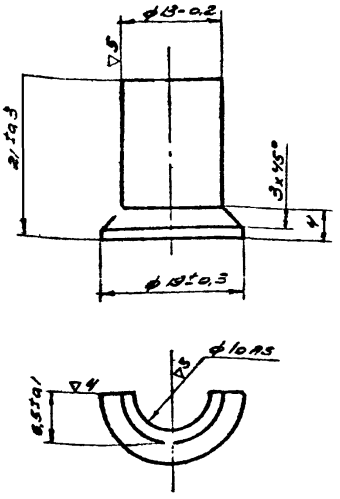


1. Неуказанные предельные отклонения размеров ±½ допуска 8 кл.

| Изм. | Лист | № докум. | Подпись | Дата |
|---|---|---|---|---|
| Разраб. | | Яшутина | | 7.72 |
| Пров. | | | | |
| Т.контр. | | | | |
| Рук.гр. | | Алексеев | | |
| Н.контр. | | Алексеев | | 7.72 |
| Утв. | | | | |

Серия 1 436-6 выпуск 2

МО 03.100.202

Полубтулка

| Литера | Масса | Масштаб |
|---|---|---|
| | 0,005 | 2:1 |

Лист | Листов

Круг 22 ГОСТ 2590-70 / 20 ГОСТ 1050-60

ПРОМСТРОЙПРОЕКТ г. Москва

Инв. № подл. | Подпись и дата | Взам. инв. № | Инв. № дубл. | Подпись и дата

МО 03.100.300.СБ
МО 03.200.100.СБ

2 (▽)



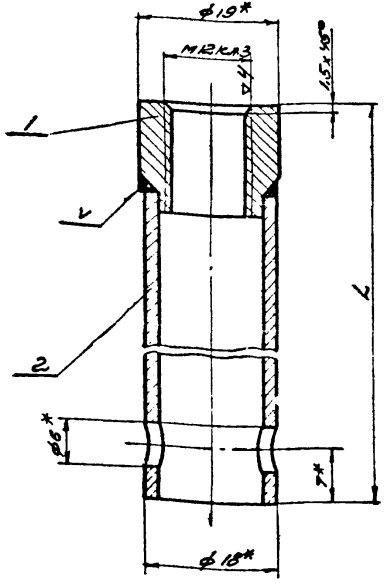


| № | Обозначение | Размер L мм | Вес кг. |
|---|---|---|---|
| 1 | МО 03.100.300.СБ | 51±5 | 0,4 |
| 2 | МО 03.200.100.СБ | 1117±5 | 0,37 |

1. * - размеры для справок
2. покрытие Кд 10

| Изм. | Лист | № докум. | Подпись | Дата |
|---|---|---|---|---|
| Разраб. | | Яшутина | | |
| Пров. | | | | |
| Т.контр. | | | | |
| Рук.гр. | | Алексеев | | |
| Н.контр. | | Алексеев | | 7.72 |
| Утв. | | Людковский | | |

Серия 1 436-6 выпуск 2

МО 03.100.300.СБ
МО 03.200.100.СБ

Труба в сборе. Сборочный чертеж

| Литера | Масса | Масштаб |
|---|---|---|
| | см. табл. | 2:1 |

Лист | Листов

ПРОМСТРОЙПРОЕКТ г. Москва

Инв. № подл. | Подпись и дата | Взам. инв. № | Инв. № дубл. | Подпись и дата

МО.03.100.301

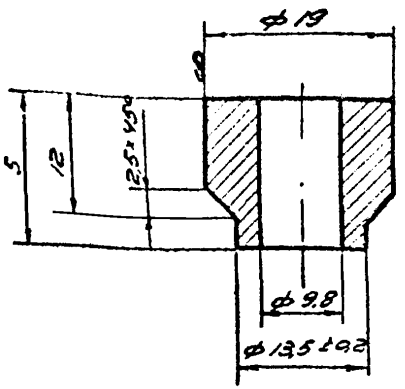


1. Неуказанные предельные отклонения размеров:
охватывающих - по $A_7$, охватываемых - по $B_7$
прочих $\pm\frac{1}{2}$ допуска 8 кл

| Изм. | Лист | № докум. | Подпись | Дата |
|---|---|---|---|---|
| Разраб. | | Яшутина | | |
| Пров. | | | | |
| Т. контр. | | | | |
| Рук. бр. | | Алексеев | | |
| Н. контр. | | Алексеев | | |
| Утв. | | | | |

Серия 1.436-6, выпуск 2

МО.03.100.301

Бобышка

| Литера | Масса | Масштаб |
|---|---|---|
| | 0,07 | 2:1 |

Лист | Листов

Круг 19 ГОСТ 2590-70 / ст. 3 ГОСТ 535-58

ПРОМСТРОЙПРОЕКТ г. Москва

МО.03.200.101

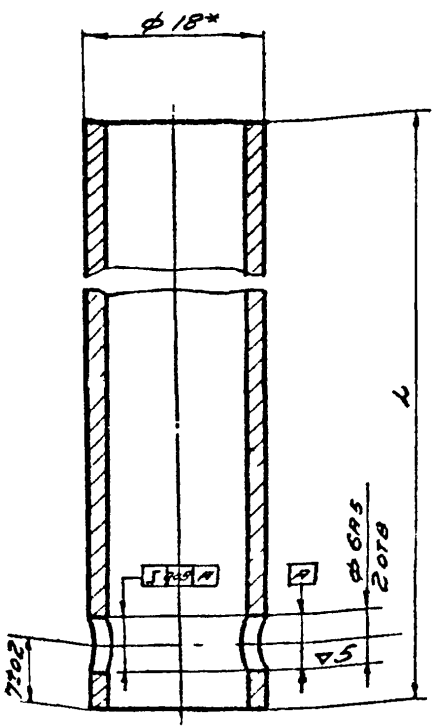


| | Обозначение | Размер L, мм | Вес кг |
|---|---|---|---|
| 1 | МО.03.100.302 | 605±1 | 0,38 |
| 2 | МО.03.200.101 | 105±2 | 0,85 |

*размер для справок.

| Изм. | Лист | № докум. | Подпись | Дата |
|---|---|---|---|---|
| Разраб. | | Яшутин | | |
| Пров. | | | | |
| Т. контр. | | | | |
| Рук. бр. | | Алексеев | | |
| Н. контр. | | Алексеев | | |
| Утв. | | | | |

Серия 1.436-6, выпуск 2

МО.03.100.002
МО.03.200.101

Труба

| Литера | Масса | Масштаб |
|---|---|---|
| | см. табл. | 2:1 |

Лист | Листов

Труба 18×2-10 ГОСТ 8734-58

ПРОМСТРОЙПРОЕКТ г. Москва

gost.e-ecolog.ru