ГОСУДАРСТВЕННЫЙ КОМИТЕТ СОВЕТА МИНИСТРОВ СССР ПО ДЕЛАМ СТРОИТЕЛЬСТВА
(ГОССТРОЙ СССР)

ТИПОВЫЕ КОНСТРУКЦИИ И ДЕТАЛИ ЗДАНИЙ И СООРУЖЕНИЙ

СЕРИЯ 1.436-6

СТАЛЬНЫЕ ОКНА ИЗ СПАРЕННЫХ ТОНКОСТЕННЫХ ТРУБ С МЕХАНИЗМАМИ ОТКРЫВАНИЯ

ВЫПУСК 1

РАБОЧИЕ ЧЕРТЕЖИ КМ

12449-02

gost.e-ecolog.ru

КФ ЦИТС инв 1244

ЦЕНТРАЛЬНЫЙ ИНСТИТУТ ТИПОВОГО ПРОЕКТИРОВАНИЯ
ГОССТРОЯ СССР
КИЕВСКИЙ ФИЛИАЛ
г.Киев-57, ул.Эжена Потье, № 12

Заказ № 1806 инв. № 12449-02 тираж 100

Сдано в печать 21/XII 1977г. цена 1-92

ГОСУДАРСТВЕННЫЙ КОМИТЕТ СОВЕТА МИНИСТРОВ СССР ПО ДЕЛАМ СТРОИТЕЛЬСТВА
(ГОССТРОЙ СССР)

ТИПОВЫЕ КОНСТРУКЦИИ И ДЕТАЛИ ЗДАНИЙ И СООРУЖЕНИЙ

СЕРИЯ 1.436-6

СТАЛЬНЫЕ ОКНА ИЗ СПАРЕННЫХ ТОНКОСТЕННЫХ ТРУБ С МЕХАНИЗМАМИ ОТКРЫВАНИЯ

ВЫПУСК 1

РАБОЧИЕ ЧЕРТЕЖИ КМ

РАЗРАБОТАНЫ
ГПИ ПРОМСТРОЙПРОЕКТ

УТВЕРЖДЕНЫ И ВВЕДЕНЫ В ДЕЙСТВИЕ
с 1 сентября 1972г
ПОСТАНОВЛЕНИЕ ГОССТРОЯ СССР
от 2 июля 1973г. № 111

Содержание

Лист		Стр.
1.	Титульный	1
2.	Содержание	2
3.	Содержание	3
4.	Пояснительная записка	4
5.	Пояснительная записка (продолжение)	5
6.	Пояснительная записка (продолжение)	6
7.	Пояснительная записка (продолжение)	7
8.	Условные обозначения	8
9.	Номенклатура	9
10.	Схемы и обозначения переплетов L=6.0м с механизмами открывания	10
11.	Схемы и обозначения переплетов L=4,5м с механизмами открывания	11
12	Примечания к листам 13-38	12
13	Оконные переплеты L=5985мм H=1130; 1730; 2330мм	13
14.	Оконные переплеты L=5985мм H=2930мм	14
15.	Оконные переплеты L=5985мм H=3530мм	15
16.	Оконные переплеты L=4495мм H=1130; 1730; 2330мм	16
17.	Оконные переплеты L=4495мм H=2930мм	17
18.	Оконные переплеты L=4495мм H=3530мм	18
19.	Оконные переплеты L=3005 и 2715мм H=1130 и 1730мм	19
20.	Оконные переплеты L=3005 и 2715мм H=2330мм	20
21.	Оконные переплеты L=3005 и 2715мм H=2930мм	21
22	Оконные переплеты L=3005мм H=3530мм	22
23	Оконные переплеты L=2715мм H=3530мм	23
24	Оконные переплеты L=1518мм. H=1130; 1730; 2330мм	24
25	Оконные переплеты L=1515мм H=2930мм	25
26	Оконные переплеты L=1515мм H=3530мм	26
27	Рамы L=5985мм, H=1130 и 1730мм	27
28	Рамы L=5985мм H=2330 и 2930мм	28
29	Рама L=5985мм H=3530мм	29
30	Рамы L=4495мм H=1130 и 1730мм	30
31	Рамы L=4495мм, H=2330 и 2930мм	31
32	Рамы L=4495мм H=3530мм	32
33	Рамы L=3005, 2715 и 1515мм. H=1130 и 1730мм	33
34	Рамы L=3005, 2715 и 1515мм. H=2330 и 2930мм	34
35	Рамы L=3005, 2715 и 1515мм. H=3530мм	35
36	Рамы фрамуг	36
37	Жалюзийные решетки	37
38	Крепление жалюзийных решеток к раме	38
39	Сечения элементов рам и фрамуг	39
40	Узлы I; II; III	40

Инв. отд. | Гл. инж. пр. | Рук. бюро | Ст. инж. | Гл. инж. проекта

Проектпроект г. Москва

Подсобкин | Подсобкин | Гаврилов | Гаврилов | Дата выпуска 15.X-1972г.

Н.контр. | Зотова

Замена

ТК 1972

Содержание

Серия 1.436-6

Выпуск 1 | Лист 2

Лист		Стр.
41.	Сечения 1-1 ÷ 4-4	41
42	Сечения 5-5 ÷ 8-8	42
43	Узел „А"	43
44	Узел „Б"	44
45	Детали петли	45
46	Крепление сборных стеклопакетов	46
47.	Размеры стекла и стеклопакетов	47
48.	Резиновые профили	48
49.	Крепежные детали КН-1, КН-2	49
50.	Слив СЛ-1, притвор ПРС-1, крепежная деталь КВ-1	50
51.	Ветровые ригели L=6.0; 4,5 и 3,0 м	51
52	Ветровые ригели L=6,75 м	52
53.	Оконные переплеты L=5985 мм H=1130, 1730, 2330 и 2930 мм. Спецификации материалов	53
54.	Оконные переплеты L=5985 мм H=2930 и 3530 мм Спецификации материалов	54
55.	Оконные переплеты L=4495 мм H=1130, 1730, 2330 и 2930 мм. Спецификации материалов	55
56.	Оконные переплеты L=4495 мм H=2930 и 3530 мм. Спецификации материалов	56
57.	Оконные переплеты L=3005 мм H=1130, 1730, 2330 и 2930 мм Спецификации материалов	57
58	Оконные переплеты L=3005 мм, H=2930 и 3530 мм Спецификации материалов	58
59.	Оконные переплеты L=2715 мм, H=1130, 1730, 2330 и 2930 мм Спецификации материалов	59
60	Оконные переплеты L=2715, H=2930 и 3530 мм. Спецификации материалов	60
61	Оконные переплеты L=1515 мм, H=1130, 1730, 2330 и 2930 мм Спецификации материалов	61
62	Оконные переплеты L=1515 мм, H=2930 и 3530 мм Спецификации материалов	62

ПРОМСТРОЙПРОЕКТ г. Москва

Гл. инж. пр. Людвиковский
Рук. бригады Генина
Ст. инж. Попов
Дата выпуска 26-X-1972 г.

ТК 1972	Содержание	Серия 1.436.6	
		Выпуск 1	Лист 3

12449-02 4

1. Общая часть

1.1. Окна из сварных прямоугольных труб с механизмами открывания разработаны в двух сериях:

Серия 1.436-6 –

Выпуск 0 – Указания по проектированию

Выпуск 1 – Рабочие чертежи КМ

Выпуск 2 – Механизмы открывания рычажные

Выпуск 3 – Механизмы открывания пневматические.

Серия 2-436-6 Выпуск 0 – Указания по применению узлов и деталей

Выпуск 1 – Монтажные узлы

Выпуск 2 – Архитектурные детали

1.2. Оконные переплеты серии 1.436-6 предназначены для остекления одноэтажных и многоэтажных производственных зданий, вспомогательных помещений и административных зданий в районах с t° наружного воздуха от –40° до +50°С

1.3. Номинальные размеры переплетов кратны размерам стеновых панелей. Максимальные габаритные размеры – 5985 × 3530 мм.

1.4. Заполнение проемов высотой более 3,6м может осуществляться набором переплетов При этом между переплетами устанавливаются горизонтальные ригели, передающие ветровую нагрузку на колонны здания

1.5. Для заполнения отдельных проемов и температурных вставок разработаны и оконченные переплеты Габаритные размеры оконных переплетов длиной $l \le 6{,}0$м выбраны такими, чтобы их можно было изготавливать в кондукторах основных переплетов

1.6. Переплеты крепятся к закладным элементам в стеновых панелях через 1,5м. Ветровая нагрузка воспринимается стеновыми панелями и, при высоких проемах, дополнительно ветровыми ригелями

1.7. Допускаемые нагрузки.

Высота переплета м	Скоростной напор ветра до кг/м²	Коэффициенты по СНиП II-А-11-62	
		перегрузки	аэродинамич
≤ 2,4	70	1,2	1
3,0	55		
3,6	40		

При большем ветровом напоре, высокие переплеты заменять двумя переплетами меньшей высоты с ветровым ригелем между ними.

Геометрические характеристики сечений см в выпуске 0 данной серии.

1.8. При расчете стальных рам, максимальный прогиб стоек принят $f_{max} = \frac{1}{200} l$, где l – расстояние между точками закрепления элементов

1.9. Переплеты могут применяться как для ленточного остекления, так и для остекления отдельных проемов

1.10. Оконные переплеты поставляются комплектно с механизмами открывания фрамуг и крепежными деталями. Остекление может производиться как на заводе-изготовителе, так и на стройплощадке, по требованию заказчика

1.11. Для открывания и фиксации фрамуг в выпусках 2 и 3 разработаны пневматические и рычажные механизмы. Рычажные механизмы устанавливаются на высоте не более 1,5м от уровня чистого пола

1.12. Кроме переплетов по номенклатуре данной серии (см. лист 9), по требованию заказчика могут изготавливаться переплеты с другим количеством фрамуг и с жалюзийными решетками. При этом к марке переплета добавляется индекс (см. условные обозначения на листе 8)

1.13. На листе 9 дана номенклатура переплетов без механизмов открывания фрамуг, на листах 10 и 11 – схемы и обозначения переплетов $L = 6{,}0$ и 4,5м с механизмами открывания

ГПИ Промстройпроект г. Москва	Гл. инж. пр.	Гуськов	12.72
	Рук. группы	Кононов	12.72
	Гл. спец.	Шарыгина	12.72
	Н. контр.		
	Дата выпуска		1972г.

ТК 1972 — Пояснительная записка

Серия 1.436-6 Выпуск 1 Лист 4

2. Материалы

2.1. Стальные рамы для I и II ветровых районов изготавливать из стали 10пс или 20пс ГОСТ 1050-60 Для III ветрового р-на переплеты высотой 3.6 м изготавливать из стали 20пс.

2.2. Заполнение - стекло $\delta = 4 \div 6$ мм ГОСТ 111-65 и стеклопакеты $\delta = 32$ мм из 2х стекол При необходимости, в любую ячейку переплета можно встроить жалюзийную решетку (см листы 37 и 38).

Вместо стеклопакетов заводского изготовления, разрешается применять сборные стеклопакеты (см лист 46).

2.3. Материал профилей для крепления стекла и стеклопакетов - резиновая смесь НО-68-1 или другая озоностойкая, морозостойкая, светостойкая резина черного цвета по ТУ38-005-204-71, удовлетворяющая следующим требованиям предел прочности при разрыве не менее 40 кг/см², твердость по шору - 55-60, t° среды - $40^\circ + 50^\circ$ С.

2.4. Материал уплотнителя притворов - губчатая резина или пористый синтетический материал.

2.5. Приклеивание резиновых профилей производить клеем 88Н МРТУ 38-5-880-66.

3. Конструктивные решения

3.1. Оконные переплеты изготавливаются из стальных тонкостенных прямоугольных труб 50×25×1.8 и 28×25×1.8, соединенных между собой стальной лентой 10ж-ПН-НТ-2-0-1,95×14 ГОСТ 503-71.

Для более надежного закрепления резиновых профилей, трубы поставляются с одной вогнутой стороной по протоколу согласования с п/я 5144 от 19-I-68г. за N 09-4-42

3.2. Стальные рамы переплетов по своей конструкции одинаковы как для одинарного, так и для двойного остекления.

3.3. Фрамуги открываются на средней горизонтальной оси

3.4 Притворами фрамуг служат гнутые стальные профили приваариваемые к рамам переплетов и фрамуг и к подвижным чашкам шарниров. Притворы приваривать к листу 14×2 контактной точечной сваркой или к трубе 28×25×1.8 электрозаклепками. К стальным притворам приклеивается уплотнитель из губчатой резины или пористого синтетического материала

3.5. Стыки между переплетами уплотняются специальными резиновыми профилями из губчатой резины или гернитовым шнуром с последующей промазкой тиоколовой мастикой и покраской эмалью ХВ-124 для защиты мастики от действия ультрофиолетовых лучей.

3.6. Все монтажные узлы и крепление приборов к переплетам решены без приварки каких-либо элементов на монтаже. Все необходимые детали приваривать на заводе-изготовителе.

4. Указания по изготовлению

4.1. Профили из двух труб и ленты 14×2 сваривать прерывистым швом $h = 2$ мм в соответствии с черт. 1. Длина шпонок - не менее 60 мм, шаг - не более 150 мм.

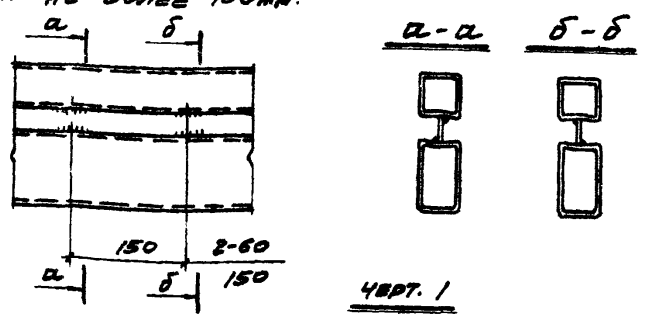

черт. 1

ТК 1972	Пояснительная записка (продолжение)	Серия 1.436-6	
		Выпуск 1	Лист 5

ПРОМСТРОЙПРОЕКТ г. Москва

Гл. инж. пр. Рук. бригады | Людковский Гонина | Проверил | Чонов

Дата выпуска: 26-X-1972 г.

4.2. Порядок и режим сварки определяются технологическим процессом, принятым заводом-изготовителем. Пережог металла и непровар шва не допускаются. Наплывы видимых стыковых швов зачистить до плоскости основного металла. Режим сварки должен обеспечить прямолинейность спаренного сечения, одинаковую ширину канавок.

4.3. Переплеты изготавливать в жестких кондукторах, обеспечивающих точность размеров и формы как отдельных элементов, так и сваренных переплетов. Требования к точности изготовления см. в таблице.

Таблица

№№ п/п	Наименование	Допускаемые отклонения мм.
1	Габаритные размеры переплетов: по длине по высоте	 +3 -1
2	Внутренние размеры ячеек рам переплетов и фрамуг	±2
3	Габаритные размеры фрамуг	±1
4	Косоугольность переплетов и фрамуг	в поле допуска
5	Разность глубин канавок элемента из спаренных прямоугольных труб	1
6	Ширина канавок (размер 12)	+0,4 -0,2
7	Стрелка кривизны местная и на весь элемент	1,5
8	Неплоскостность переплета и фрамуг	1 мм на 1 м длины
9	Смещение фрамужных втулок от их проектного	0,5
10	Разность величин зазоров между фрамугой и рамой с противоположных сторон фрамуги	1

4.4. Последовательность сборки открывающихся переплетов:
- Оси шарниров приварить к раме переплета, на оси надеть чашки.
- Навесить фрамуги так, чтобы зазоры были одинаковыми по всему периметру фрамуг и соответствовали проектным. Для точного совпадения осей шарниров и фрамуг, предусмотреть монтажное приспособление.
- Проверить работу шарниров и приварить чашки шарниров к фрамугам.
- К раме переплета приварить притворы.
- Проверить плотность притвора. Притворы фрамуг приварить к чашкам шарниров.
- Приклеить к притворам резиновые уплотнители.
- К рамам и фрамугам приварить детали для установки механизмов открывания фрамуг.

Остекление:
- При одинарном остеклении - в пазы переплета вклеить резиновые профили Р16, вставить стекла и закрепить их вторыми резиновыми профилями Р16. Профили Р16 стыковать только под прямым углом (см. схемы а и в).
- При остеклении стеклопакетами, приклеить резиновые профили Р14, вставить стеклопакеты и закрепить их резиновыми профилями Р16 (см. схемы в и б).

Схемы стыковки резиновых профилей с внутренней стороны

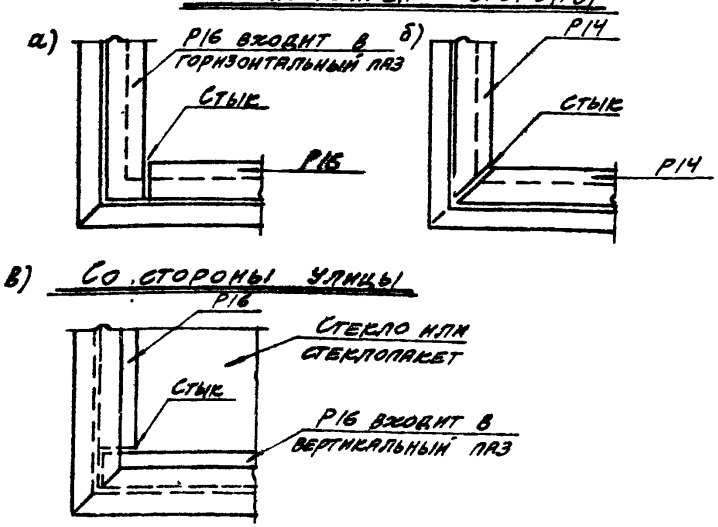

ТК 1972 — Пояснительная записка (продолжение)

Серия 1.436-6
Выпуск 1 Лист 6

12449-02 7

Гипропроект г. Москва — Для типовых проектов. Гл. инж. пр. Гл. инженер. Гл. конструктор. Руководитель группы. Проверил. Нач. сект.

4.5. Антикоррозийная защита:

При полной окраске на заводе-изготовителе - трехкратная окраска эмалью ХВ-124 ГОСТ 10144-62 по одному слою грунта ФЛ-03К ГОСТ 9109-59.

При окраске эмалью на стройплощадке, переплеты поставляются огрунтованными. Перед окраской наносится второй слой грунта. Окраску желательно заменить горячей оцинковкой

Обработанные поверхности деталей переплетов должны быть покрыты смазкой ЦНАТИМ-201 ГОСТ 6267-59.

4.6. Механизмы открывания фрамуг привинчивать к переплетам после закрепления переплетов в оконном проеме. Узлы крепления см. в выпуске 2. Монтажная сварка запрещается Механизмы должны обеспечивать легкое плавное (без рывков и перекосов) открывание и закрывание фрамуг, надежную фиксацию фрамуг в открытом положении, плотное прилегание притворов по всему периметру.

5. Маркировка

5.1. Переплеты маркируются в зависимости от габаритных размеров, наличия и количества фрамуг, заполнения, типа устанавливаемых механизмов.

Условные обозначения маркировки см на листе 8.

5.2. Каждый переплет снабжается паспортной табличкой, прикрепленной к переплету, с указанием:

- Монтажной марки переплета
- Габаритных размеров
- Заводского порядкового номера
- Года изготовления
- Клейма ОТК
- Веса
- Наименования завода-изготовителя.

6. Транспортировка и хранение

6.1. Транспортировка по железной дороге должна производиться в контейнерах. При перевозке автотранспортом применять специальные панелевозы или прицепы, оборудованные пирамидами.

6.2. Крепежные детали КВ-1 и КН-1 паковать в деревянные ящики.

6.3. Механизмы обертывать бумагой и паковать в жесткую тару.

6.4. Оконные переплеты хранить под навесом на деревянных подкладках.

Хранение механизмов разрешается только в закрытых складах.

Хранение конструкций и механизмов должно исключить механические повреждения, коррозию металла, бой стекла и стеклопакетов, повреждение резиновых уплотнений.

ПРОМСТРОЙПРОЕКТ г. Москва	Гл. инж. пр.	Людмовский	Проверил Нонов
	Рук бригады	Ганина	
	Дата выпуска: 26-X-1972 г.		

ТК 1972	Пояснительная записка (продолжение)	Серия 1.436-6	
		Выпуск 1	Лист 7

Условные обозначения:

1. Стальные конструкции

Рамы переплетов	- Р
Рамы фрамуг	- Рф
Жалюзийные решетки	- Ж
Переплеты без фрамуг (глухие)	- РГ
Переплеты с фрамугами (открывающиеся)	- РО, РОН, РОВ; РОНВ; РОНС

Перед буквами ставятся цифры, указывающие номинальные размеры переплета. Для переплетов $L = 6,0$ м указывается только высота.

2. Остекление

Одинарное (стекло ГОСТ 111-65)	- 1
Двойное (стеклопакеты δ=32 мм)	- 2
Комбинированное (в нижних ячейках - стеклопакеты, в остальных - стекло)	- 3

3. Механизмы открывания фрамуг

Пневматические: (см. выпуск 3)	МО 01.100.000	- П1
	МО 01.200.000	- П2
Рычажные (см. выпуск 2)	МО 02.100.000	- Р1
	МО 02.200.000	- Р2
	МО 02.300.000	- Р3
Стяжные (см. выпуск 2)	МО 03.100.000	- Т1
	МО 03.200.000	- Т2

4. Ячейки переплетов

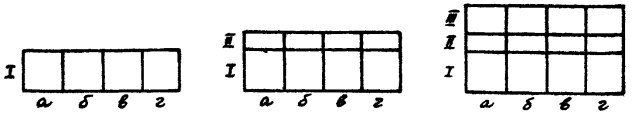

Обозначение ячеек дано для систематизации маркировки различных исполнений оконных переплетов с жалюзийными решетками, не типовым расположением фрамуг и т.п.

5 Примеры маркировки:

- Переплетов с механизмами открывания фрамуг:

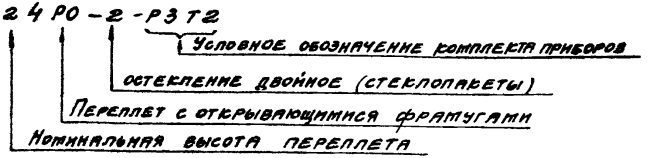

Примечание: если верх переплета закрепляется к ветровому ригелю, он изготавливается без планок 2×3, и к обозначению переплета добавляется индекс „Б"

- Переплетов с жалюзийными решетками.

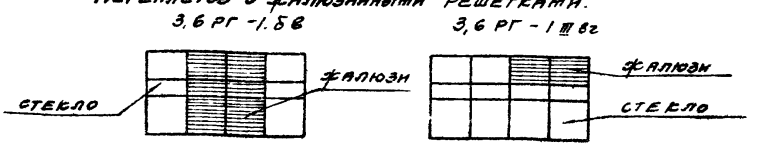

ТК 1972	Условные обозначения	Серия 1.436-6	
		Выпуск 1	Лист 4

Габаритные размеры переплетов мм

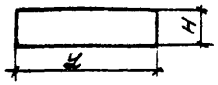

H	Обозначение	L = 5985	Обозначение	L = 4495	Обозначение	L = 3005	Обозначение	L = 2715	Обозначение	L = 1515
1130	12рг-1 -2		45×12рг-1 -2		3×12рг-1 -2		27×12рг-1 -2		15×12рг-1 -2	
1730	18рг-1 -2		45×12рг-1 -2		3×18рг-1 -2		27×12рг-1 -2		15×18рг-1 -2	
1130	12ро-1 -2		45×12ро-1 -2		3×12ро-1 -2		27×12ро-1 -2		15×12ро-1 -2	
1730	18ро-1 -2		45×12ро-1 -2		3×18ро-1 -2		27×18ро-1 -2		15×18ро-1 -2	
2330	24рг-1 -2 -3		45×24рг-1 -2 -3		3×24рг-1 -2 -3		27×24рг-1 -2 -3		15×24рг-1 -2 -3	
2930	3рг-1 -2 -3		45×3рг-1 -2 -3		3×3рг-1 -2 -3		27×3рг-1 -2 -3		15×3рг-1 -2 -3	
2330	24ро-1 -2 -3		45×24ро-1 -2 -3		3×24ро-1 -2 -3		27×24ро-1 -2 -3		15×24ро-1 -2 -3	
2930	3ро-1 -2 -3		45×3ро-1 -2 -3		3×3ро-1 -2 -3		27×3ро-1 -2 -3		15×3ро-1 -2 -3	
2330	24рон-1 -2 -3		45×24рон-1 -2 -3		3×24рон-1 -2 -3		27×24рон-1 -2 -3		15×24рон-1 -2 -3	
2930	3рон-1 -2 -3		45×3рон-1 -2 -3		3×3рон-1 -2 -3		27×3рон-1 -2 -3		15×3рон-1 -2 -3	
2330	24ров-1 -2 -3		45×24ров-1 -2 -3		3×24ров-1 -2 -3		27×24ров-1 -2 -3		15×24ров-1 -2 -3	
2930	3ров-1 -2 -3		45×3ров-1 -2 -3		3×3ров-1 -2 -3		27×3ров-1 -2 -3		15×3ров-1 -2 -3	
3530	36рг-1 -2 -3		45×36рг-1 -2 -3		3×36рг-1 -2 -3		27×36рг-1 -2 -3		15×36рг-1 -2 -3	
3530	36ро-1 -2 -3		45×36ро-1 -2 -3		3×36ро-1 -2 -3		27×36ро-1 -2 -3		15×36ро-1 -2 -3	
3530	36рон-1 -2 -3		45×36рон-1 -2 -3		3×36рон-1 -2 -3		27×36рон-1 -2 -3		15×36рон-1 -2 -3	
3530	36рон-1 -2 -3		45×36рон-1 -2 -3		3×36рон-1 -2 -3		27×36рон-1 -2 -3		15×36рон-1 -2 -3	
3530	36ров-1 -2 -3		45×36ров-1 -2 -3		3×36ров-1 -2 -3		27×36ров-1 -2 -3		15×36ров-1 -2 -3	
3530	36рокс-1 -2 -3		45×36рокс-1 -2 -3		3×36рокс-1 -2 -3		27×36рокс-1 -2 -3		15×36рокс-1 -2 -3	

Примечания: 1. Сборочные чертежи оконных переплетов см на листах 12-26
2 Схемы переплетов с механизмами см на листах 10,11 и в выпусках 2 и 3 данной серии

ТК 1972

Номенклатура

Серия 1436-6
Выпуск 1 | Лист 9

№ п/п	Обозначение (см. лист 9)	Схема переплета с механизмами открывания фрамуг (вид из цеха)	Детали механизмов, привариваемые к переплетам на заводе-изготовителе переплетов	Обозначение переплета с механизмами (монтажные марки)	Примечания
1	1.2РО-1 -2		М002.100.002 -003 -005	1.2 РО-1-Р2 -2-Р2	1. Условные обозначения см. на листе 8. 2. Механизмы рычажные М0.02 200.000, -300.000 и стяжные М0.03.100.000, -200.000 см. в выпуске 2, пневматические М0.01.100.000 - в выпуске 3 данной серии 3. Приварка деталей к переплетам на монтаже запрещается. 4. Отверстия под винты, прикрепляющие механизмы к переплетам, сверлить при установке механизма, используя деталь механизма как кондуктор.
2	1.8РО-1 -2		М002.100.002 -003 -005	1.8 РО-1-Р3 -2-Р3	
3	1.2РО-1 -2 1.8РО-1 -2	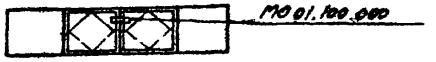	М001.100.002 -005 -006 М001.105.000	1.2 РО-1-П1 -2-П1 1.8 РО-1-П1 -2-П1	
4	2.4РО-1 -2 -3	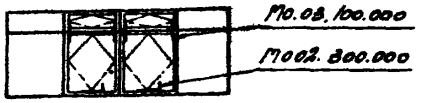	М002.100.002 -003 -005 М003.100.100	2.4 РО-1-Р3Т1 -2-Р3Т1 -3-Р3Т1	
5	2.4РО-1 -2 -3 3РО-1 -2 -3		М001.100.002 -005 -006 М001.105.000	2.4 РО-1-П1 -2-П1 -3-П1 3РО-1-П1 -2-П1 -3-П1	
6	3РО-1 -2 -3	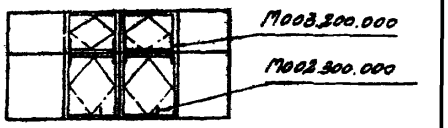	М002.100.002 -003 -005 М008 100.100	3РО-1-Р3Т2 -2-Р3Т2 -3-Р3Т2	
7	3.6РО-1 -2 -3	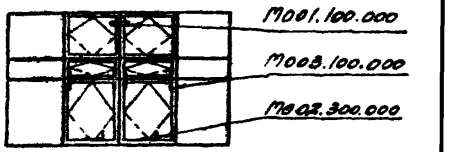	М002.100.002,-003; -005 М003.100.100 М001.100.002; -005; -006 М001.105.000	3.6РО-1-Р3Т1П1 -2-Р3Т1П1 -3-Р3Т1П1	
8	3.6РОНВ-1 -2 -3	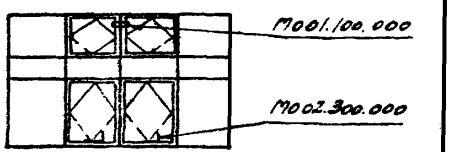	М001.100.002; -005; -006 М001.106.000 М002.100.002, -003, -005	3.6РОНВ-1-Р3Т1П1 -2-Р3Т1П1 -3-Р3Т1П1	

ТК 1972

Схемы и обозначения переплетов Δ=6.0м с механизмами открывания

Серия 1.436-6
Выпуск 1
Лист 10

12449-02 11

N п/п	Обозначение (см. лист 8)	Схема переплета с механизмами открывания фрамуг (вид на цехом)	Детали приборов, привариваемые к переплетам на заводе-изготовителе переплетов.	Обозначение переплета с механизмами открывания (монтажные марки)	Примечания
1	4.5×1.2РО-1 -2	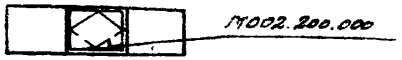	М02.100.002 -003 -005	4.5×1.2РО-1-Р2 -2-Р2	1. Условные обозначения см. на листе 8. 2. На переплеты L=3 0, L=2,7 и L=1.5м устанавливаются те же механизмы, что и на переплеты L=4,5м. 3. Механизмы рычажные М0.02.200.000, -300 000 и стяжные М0.03.100.000, -200.000 см. в выпуске 2, пневматические М0.01.200.000 - в выпуске 3 данной серии. 4. Привязка деталей к переплетам на монтаже запрещается. 5. Отверстия под винты, прикрепляющие механизмы к переплетам, сверлить при установке механизма, используя деталь механизма как кондуктор.
2	4.5×1.8РО-1 -2	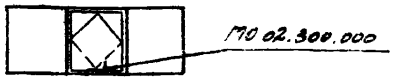	М002.100.002 -003 -005	4.5×1.8РО-1-Р3 -2-Р3	
3	4.5×1.2РО-1 -2 4.5×1.8РО-1 -2	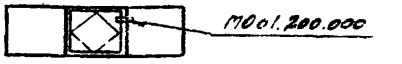	М01.100.002; -005; -006 М01.201.000	4.5×1.2РО-1-П1 -2-П1 4.5×1.8РО-1-П1 -2-П1	
4	4.5×2.4РО-1 -2 -3	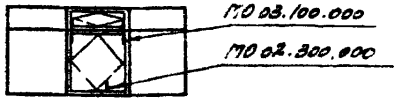	М002.100.002 -003 -005 М0 03.100.100	4.5×2.4РО-1Р3Т1 -2-Р3Т1 -3-Р3Т1	
5	4.5×2.4РО-1 -2 -3 4.5×3РО-1 -2 -3	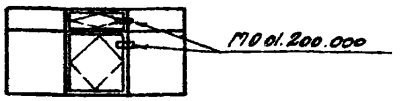	М0.01. 100.002 -005 -006 М001.201.000	4.5×2.4РО-1-П1 -2-П1 -3-П1 4.5×3РО-1-П1 -2-П1 -3-П1	
6	4.5×3РО-1 -2 -3	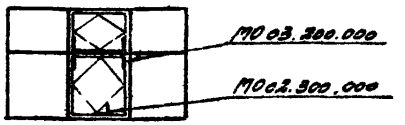	М0 02. 100.002 -003 -005 М0 03. 100.100	4.5×3РО-1-Р3Т2 -2-Р3Т2 -3-Р3Т2	
7	4.5×3.6РО-1 -2 -3	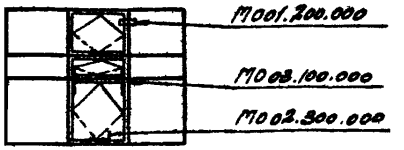	М0 01. 100.002; -005; -006 М001. 201.000 М0 02. 100.002; -003; -006 М0 03. 100.100	4.5×3.6РО-1-Р3Т1П1 -2-Р3Т1П1 -3-Р3Т1П1	
8	4.5×3.6РОНВ-1 -2 -3	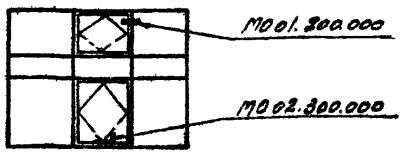	М001. 100.002; -005; -006 М0 01. 201. 000 М0 02. 100.002; -003; -005	4.5×3.6РОНВ-1-Р3П1 -2-Р3П1 -3-Р3П1	

Госстрой СССР Главпромстройпроект г. Москва

Гл. инж. Гл. инж. проекта Руководитель группы Старший инженер Инженер Инженер

ТК 1972

Схемы и обозначения переплетов L=4.5м с механизмами открывания

Серия 1.436-6

Выпуск 1 | Лист 11

1. На листах 13-38 даны чертежи оконных переплетов, выполненные с учетом указаний ГОСТ 2.113-70 ЕСКД „Групповые конструкторские документы".

2. Указания по изготовлению, транспортировке и монтажу см. в пояснительной записке.

3. Номенклатуру оконных переплетов, на которые в серии 1.436-6 даны чертежи, см. на листе 9.

4. Переплеты могут изготавливаться в нескольких исполнениях, т.е. с различным заполнителем:

Исполнение 1 - стекло ГОСТ 111-65

2 - стеклопакеты $\delta = 32$ мм

3 - в нижних ячейках - стеклопакеты, в остальных - стекло.

При вставке жалюзийной решетки в какую-либо ячейку переплета, кроме цифры, указывающей исполнение, в марку входит обозначение ячейки, в которую вставлена решетка (см. лист 8).

5. При креплении переплета к ветровому ригелю, планки - 20×3 к раме не приваривать и к марке переплета добавлять индекс „б". Расположение планок см. в узлах I и II на листе 40

6. Жалюзийные решетки и узлы крепления решеток к раме см. на листах 37 и 38.

7. Стекло и стеклопакеты закрепляются резиновыми профилями (см. листы 41 и 42)

8. Для открывания и фиксации фрамуг, в выпуске 2 данной серии разработаны рычажные и стяжные механизмы, в выпуске 3 - механизмы пневматические

Переплеты высотой ≥ 2.4м могут быть оснащены комплектом механизмов. Схемы переплетов с механизмами и их обозначения (монтажные марки) см. на листах 10 и 11

В выпуске 0 серии 1.436-6 даны примеры маркировки оконных переплетов на монтажных схемах

9. В таблицах на листах X(on)11 указаны детали механизмов, которые следует приваривать на заводе-изготовителе переплетов. Приварка каких-либо деталей к переплетам на монтаже запрещается.

10. Отверстия под винты, прикрепляющие механизмы к переплетам, сверлить при установке механизмов, используя деталь механизма, как кондуктор

11. Спецификации материалов на переплеты см. на листах 53-62, на механизмы - в выпусках 2 и 3 данной серии

Гл. инж. пр. Подсобский
Рук. гр. Генина
Гл. специалист Адаев
1972

Госстроя СССР
Промстройпроект
г. Москва

ТК 1972	Примечания к листам 13-38	Серия 1.436-6	
		Выпуск 1	Лист 12

Рис. 1

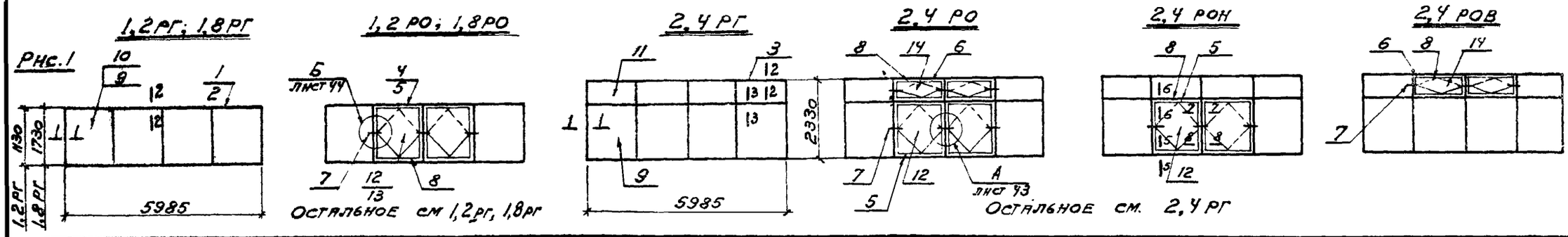

Формат	Лист	Позиция	Обозначение	Наименование	Ед. изм.	Количество на исполнение: 1,2 РГ- -1	1,2 РГ- -2	1,2 РО- -1	1,2 РО- -2	1,8 РГ- -1	1,8 РГ- -2	1,8 РО- -1	1,8 РО- -2	2,4 РГ- -1	2,4 РГ- -2	2,4 РГ- -3	2,4 РО- -1	2,4 РО- -2	2,4 РО- -3	2,4 РОН- -1	2,4 РОН- -2	2,4 РОН- -3	2,4 РОВ- -1	2,4 РОВ- -2	2,4 РОВ- -3	Прим.
12	27	1	1,2 р	Рама	шт.	1	1	1	1																	
		2	1,8 р	—"—	"					1	1	1	1													
12	28	3	2,4 р	—"—	"									1	1	1	1	1	1	1	1	1	1	1	1	
12	36	4	1,1 рф	Рама фрамуг	"			2	2																	
		5	1,7 рф	—"—	"							2	2				2	2	2	2	2	2				
		6	0,5 рф	—"—	"												2	2	2				2	2	2	
12	45	7	пф-22	Петля	"			4	4			4	4				8	8	8	4	4	4	4	4	4	
	50	8	прс-1	Притвор рамы	м			10,1	10,1			12,5	12,5				20,7	20,7	20,7	12,5	12,5	12,5	8,2	8,2	8,2	
12	47	9	с1	Стекло	шт.					4		2		4			2			2			4			
			сп1	Стеклопакет	"						4		2		4	4		2	2		2	2		4	4	
		10	с3	Стекло	"	4		2																		
			сп3	Стеклопакет	"		4		2																	
		11	с4	Стекло	"									4		4	2		2	4		4	2		2	
			сп4	Стеклопакет	"										4			2			4			2		
		12	с5	Стекло	"							2					2			2						
			сп5	Стеклопакет	"								2					2	2		2	2				
		13	с7	Стекло	"			2																		
			сп7	Стеклопакет	"				2																	
		14	с8	Стекло	"												2		2				2		2	
			сп8	Стеклопакет	"													2						2		
12	48		р14	Профиль для крепления стеклопакетов	м		20,8		20,0		25,6		24,8		42,3	25,6		40,8	24,8		41,5	24,8		41,6	25,6	
			р16	Профиль для крепления стекла и стеклопакетов	"	41,6	20,8	40,0	20,0	51,2	25,6	49,6	24,8	84,6	42,3	59,0	81,6	40,8	56,7	83,0	41,5	58,2	83,1	41,6	57,5	
			ур-1	Уплотнитель притворов	"			20,0	20,0			24,8	24,8				40,8	40,8	40,8	24,8	24,8	24,8	16,0	16,0	16,0	

Примечания: 1. Общие примечания см. на листе 12.
2. Сечения 1-1÷8-8 см. на листах 41 и 42.

ТК 1972	Оконные переплеты L=5985 мм. H=1130; 1730; 2330 мм.	Серия 1.436-6	
		Выпуск 1	Лист 13

ПРОМСТРОЙПРОЕКТ г. Москва

Гл. инж. пр. Рук. бриг. Ст. инж. Дата вв. пуска 26 окт. 1972 г.

Подковский Людковский Генина Ионов

Исполнит. Проверил

Зем. Земскова

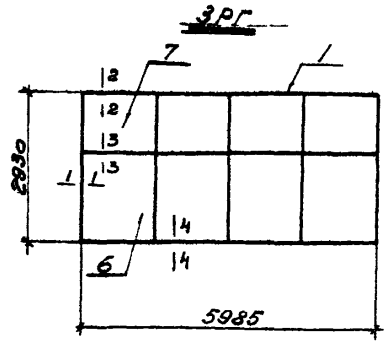

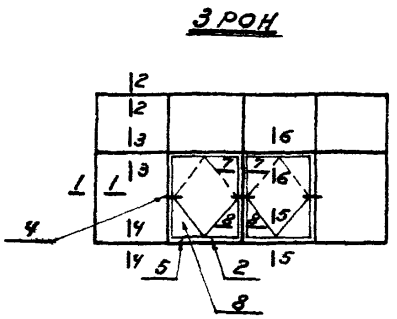

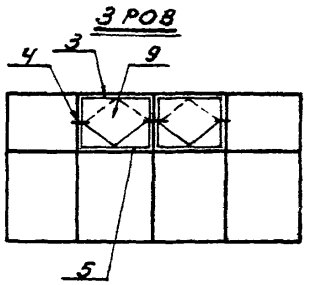

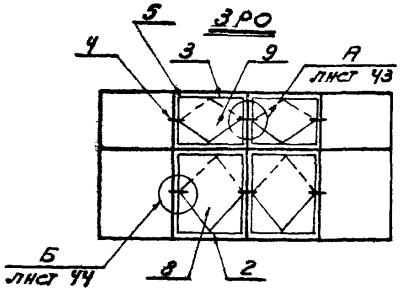

Остальное см. 3РГ

Формат	Лист	Позиция	Обозначение	Наименование	Ед. изм.	Количество на исполнение												Примечания
						3РГ-			3РОН-			3РОВ-			3РО-			
						-1	-2	-3	-1	-2	-3	-1	-2	-3	-1	-2	-3	
12	28	1	ЗР	Рама	шт	1	1	1	1	1	1	1	1	1	1	1	1	
12	36	2	1,7 Рф	Рама фрамуги	"				2	2	2				2	2	2	
		3	1,2 Рф	—— " ——	"							2	2	2	2	2	2	
12	45	4	ПФ-22	Петля	"				4	4	4	4	4	4	8	8	8	
	50	5	ПРС-1	Притвор рамы	М				12,5	12,5	12,5	10,6	10,6	10,6	23,2	23,2	23,2	
12	47	6	С1	Стекло	шт	4			2			4			2			
			СП1	Стеклопакет	"		4	4		2	2		4	4		2	2	
		7	С2	Стекло	"	4		4	4		4	2		2	2		2	
			СП2	Стеклопакет	"		4			4			2			2		
		8	С5	Стекло	"				2						2			
			СП5	Стеклопакет	"					2	2					2	2	
		9	С6	Стекло	"							2		2	2		2	
			СП6	Стеклопакет	"								2			2		
12	48		Р14	Профиль для крепления стеклопакетов	М		47,1	25,6		46,3	24,8		46,3	25,6		45,6	24,8	
			Р16	Профиль для крепления стекла и стеклопакетов	"	94,2	47,1	68,6	92,6	46,3	67,8	92,6	46,3	67,0	91,1	45,6	66,3	
			УР-1	Уплотнитель притворов	"				24,8	24,8	24,8	20,8	20,8	20,8	45,6	45,6	45,6	

Примечания: 1 Общие примечания см. на листе 12

2 Сечения 1-1 - 8-8 см. на листах 41 и 42

ТК 1972

Оконные переплеты

L = 5925 мм, H = 2930 мм

Серия 1436-6

Выпуск 1 | Лист 15

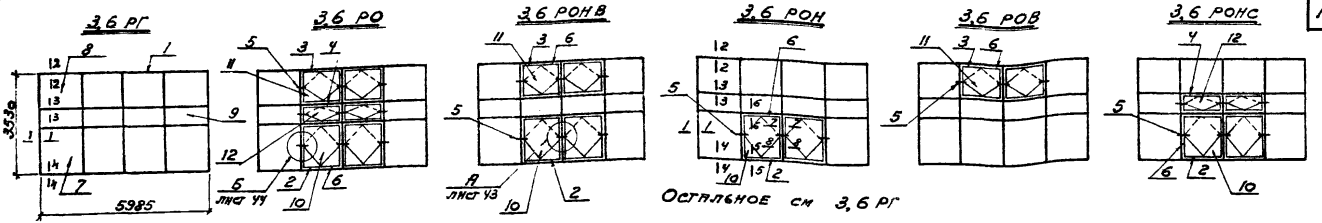

Формат	Лист	Позиция	Обозначение	Наименование	Ед. изм.	Количество на исполнение																	
						3,6 РГ-			3,6 РО-			3,6 РОНВ-			3,6 РОН-			3,6 РОВ-			3,6 РОНС-		
						-1	-2	-3	-1	-2	-3	-1	-2	-3	-1	-2	-3	-1	-2	-3	-1	-2	-3
12	29	1	3,6 Р	Рама	шт	1	1	1	1	1	1	1	1	1	1	1	1	1	1	1	1	1	1
		2	1,7 рф	Рама фрамуги	"				2	2	2	2	2	2	2	2	2				2	2	2
12	36	3	1,2 рф	—"—	"				2	2	2	2	2	2				2	2	2			
		4	0,5 рф	—"—	"				2	2	2										2	2	2
12	45	5	пф-22	Петля	"				12	12	12	8	8	8	4	4	4	4	4	4	8	8	8
	50	6	прс-1	Притвор рамы	м				31,2	31,2	31,2	23,2	23,2	23,2	12,5	12,5	12,5	10,6	10,6	10,6	20,7	20,7	20,7
12	47	7	с1	Стекло	шт	4			2			2			2			4			2		
			сп1	Стеклопакет	"		4	4		2	2		2	2		2	2		4	4		2	2
		8	с2	Стекло	"	4		4	2		2	2		2	4		4	2		2	4		4
			сп2	Стеклопакет	"		4			2			2			4			2			4	
		9	с4	Стекло	"	4		4	2		2	4		4	4		4	4		4	2		2
			сп4	Стеклопакет	"		4			2			4			4			4			2	
		10	с5	Стекло	"				2			2			2						2		
			сп5	Стеклопакет	"					2	2		2	2		2	2					2	2
		11	с6	Стекло	"				2		2	2		2				2		2			
			сп6	Стеклопакет	"					2			2						2				
		12	с8	Стекло	"				2		2										2		2
			сп8	Стеклопакет	"					2												2	
			Р14	Профиль для крепления стеклопакетов	м		63,8	25,6		61,5	24,8		62,3	24,8		63,0	24,8		63,1	25,6		62,3	24,8
12	48		Р16	Профиль крепления а/з лент и стеклопакетов	"	127,6	63,8	102,0	123,0	61,5	98,2	124,6	62,3	99,8	126,0	63,0	101,2	126,1	63,1	100,5	124,6	62,3	99,8
			УР-1	Уплотнитель притворов					61,6	61,6	61,6	45,6	45,6	45,6	24,8	24,8	24,8	20,8	20,8	20,8	40,8	40,8	40,8

Примечания: 1. Общие примечания см. на листе 12
2. Сечения 1-1 ÷ 8-8 см. на листах 41 и 42.

ТК 1972

Оконные переплеты
L = 5985 мм H = 3530 мм.

Серия 1.436-6
Выпуск 1 Лист 15

Госстроипроект г. Москва
Дата выпуска 26-х-72
Гл. инж. пр. Руш. Бонг
Гл. инж. Ленинградский
Руководитель Ленина
Проверил Земсков
Зам.

12449-02 16

4,5×1,2РГ, 4,5×1,8РГ

Рис. 1

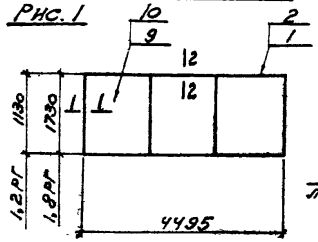

4,5×1,2РО, 4,5×1,8РО

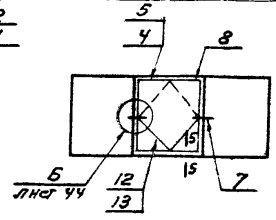

Остальное см рис. 1

4,5×2,4РГ

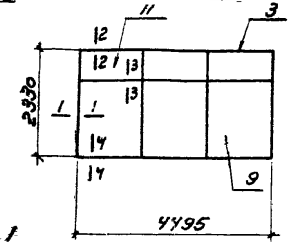

4,5×2,4РО

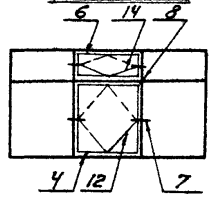

4,5×2,4РОН

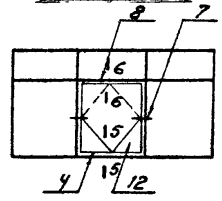

4,5×2,4РОВ

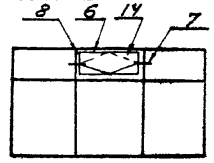

Остальное см. 4,5×2,4РГ

Формат	Лист	Позиция	Обозначение	Наименование	Ед. изм	Количество на исполнение: 4,5×1,2РГ- -1	4,5×1,2РГ- -2	4,5×1,2РО- -1	4,5×1,2РО- -2	4,5×1,8РГ- -1	4,5×1,8РГ- -2	4,5×1,8РО- -1	4,5×1,8РО- -2	4,5×2,4РГ- -1	4,5×2,4РГ- -2	4,5×2,4РГ- -3	4,5×2,4РО- -1	4,5×2,4РО- -2	4,5×2,4РО- -3	4,5×2,4РОН- -1	4,5×2,4РОН- -2	4,5×2,4РОН- -3	4,5×2,4РОВ- -1	4,5×2,4РОВ- -2	4,5×2,4РОВ- -3	Примечания
12	30	1	4,5×1,2Р	Рама	шт.	1	1	1	1																	
		2	4,5×1,8Р	—"—	"					1	1	1	1													
12	31	3	4,5×2,4Р	—"—	"									1	1	1	1	1	1	1	1	1	1	1	1	
12	36	4	1,7Рф	Рама фрамуги	"							1	1				1	1	1	1	1	1				
		5	1,1Рф	—"—	"			1	1																	
		6	0,5Рф	—"—	"												1	1	1				1	1	1	
12	45	7	Пф-22	Петля	"			2	2			2	2				4	4	4	2	2	2	2	2	2	
	50	8	ПРС-1	Притвор рамы	м			5,1	5,1			6,3	6,3				10,4	10,4	10,4	6,3	6,3	6,3	4,1	4,1	4,1	
12	47	9	С1	Стекло	шт.					3		2		3			2			2			3			
			СП1	Стеклопакет	"						3		2		3	3		2	2		2	2		3	3	
		10	С3	Стекло	"	3		2																		
			СП3	Стеклопакет	"		3		2																	
		11	С4	Стекло	"									3		3	2		2	3		3	2		2	
			СП4	Стеклопакет	"										3			2			3			2		
		12	С5	Стекло	"							1					1			1						
			СП5	Стеклопакет	"								1					1	1		1	1				
		13	С7	Стекло	"			1																		
			СП7	Стеклопакет	"				1																	
		14	С8	Стекло	"												1		1				1		1	
			СП8	Стеклопакет	"													1						1		
12	48		Р14	Профиль для крепления стеклопакетов	м		15,6		15,2		19,2		18,8		31,7	19,2		31,0	18,8		31,4	18,8		31,4	19,2	
			Р16	Профиль для крепления стекла и стеклопакета	"	31,2	15,6	30,4	15,2	38,4	19,2	37,6	18,8	63,4	31,7	44,2	62,0	31,0	43,2	62,7	31,4	43,9	62,7	31,4	43,5	
			УР-1	Уплотнитель притвора	м			10,0	10,0			12,4	12,4				20,4	20,4	20,4	12,4	12,4	12,4	8,0	8,0	8,0	

Примечания:
1. Общие примечания см. на листе 12.
2. Сечения 1-1 ÷ 6-6 см. на листах 41 и 42.

ТК 1972

Оконные переплеты L = 4495 мм
H = 1130, 1730, 2330 мм

Серия 1436-6
Выпуск 1
Лист 16

Нач. СКО-2 Гл. инж. пр. Рук. бриг. Ст. инж. Разработал Проверил Н. контр. ГИПРОНИКЕЛЬ

Инв. № подл. | Подпись и дата | Взам. инв. № | Инв. № дубл. | Подпись и дата

4,5×3 РГ

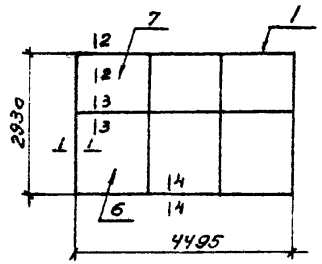

4,5×3 РО

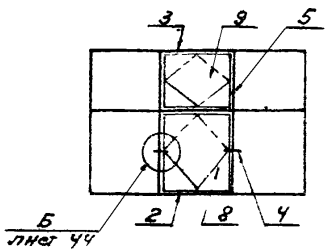

4,5×3 РОН

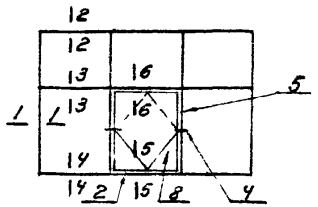

4,5×3 РОВ

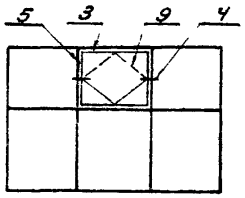

Остальное см 4,5×3 РГ

Формат	Лист	Позиция	Обозначение	Наименование	Ед изм	Количество на исполнение												Примечания
						4,5×3 РГ-			4,5×3 РО-			4,5×3 РОН-			4,5×3 РОВ-			
						-1	-2	-3	-1	-2	-3	-1	-2	-3	-1	-2	-3	
12	31	1	4,5×3Р	Рама	шт	1	1	1	1	1	1	1	1	1	1	1	1	
12	36	2	1,7 Рф	Рама фрамуги	"				1	1	1	1	1	1				
		3	1,2 Рф	—— " ——	"				1	1	1				1	1	1	
12	45	4	Пф-22	Петля	"				4	4	4	2	2	2	2	2	2	
	50	5	ПРС-1	Притвор рамы	м				11,6	11,6	11,6	6,3	6,3	6,3	5,3	5,3	5,3	
12	47	6	С1	Стекло	шт	3			2			2			3			
			СП1	Стеклопакет	"		3	3		2	2		2	2		3	3	
		7	С2	Стекло	"	3		3	2		2	3		3	2		2	
			СП2	Стеклопакет	"		3			2			3			2		
		8	С5	Стекло	"				1			1						
			СП5	Стеклопакет	"					1	1		1	1				
		9	С6	Стекло	"				1		1				1		1	
			СП6	Стеклопакет	"					1						1		
12	48		Р14	Профиль для крепления стеклопакетов	м		35,3	19,2		34,6	18,8		35,0	18,8		35,0	19,2	
			Р16	Профиль для крепления стекла и стеклопакетов	"	70,6	35,3	51,4	69,1	34,6	50,3	69,9	35,0	51,1	69,9	35,0	50,7	
			УР-1	Уплотнитель притворов	"				22,8	22,8	22,8	12,4	12,4	12,4	10,4	10,4	10,4	

Примечания:
1. Общие примечания см. на листе 12
2. Сечения 1-1÷6-6 см. на листах 41 и 42.

ПРОМСТРОЙПРОЕКТ г. Москва

Гл. инж. пр. Людковский; Рук. бригады Генина; Ст. инж. Ионов; Дата выпуска 26 0 тября 1972 г.

Проверил Земскова

ТК 1972	Оконные переплеты L=4495 мм; H=2930 мм	Серия 1.436-6	
		Выпуск 1	Лист 17

4,5×3,6 РГ

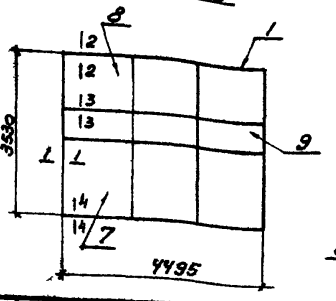

4,5×3,6 РО

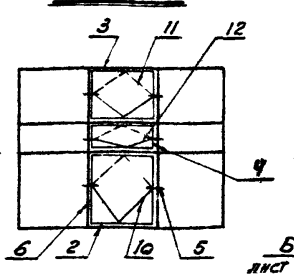

4,5×3,6 РОНВ

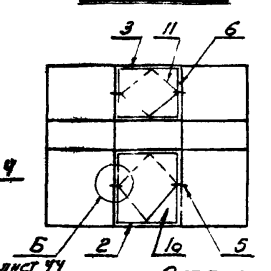

Лист 44

4,5×3,6 РОН

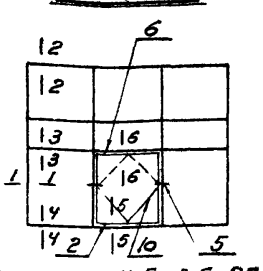

4,5×3,6 РОВ

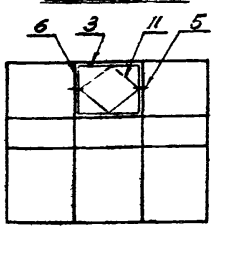

4,5×3,6 РОНС

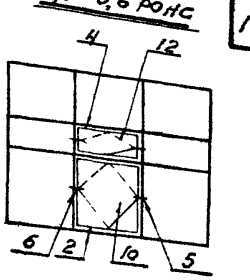

Остальное см 4,5×3,6 РГ

Формат	Лист	Позиция	Обозначение	Наименование	Ед. изм.	Количество на исполнение: 4,5×3,6 РГ- -1	-2	-3	4,5×3,6 РО- -1	-2	-3	4,5×3,6 РОНВ- -1	-2	-3	4,5×3,6 РОН- -1	-2	-3	4,5×3,6 РОВ- -1	-2	-3	4,5×3,6 РОНС- -1	-2	-3	Примечания
12	32	1	4,5×3,6 Р	Рама	шт	1	1	1	1	1	1	1	1	1	1	1	1	1	1	1	1	1	1	
12	36	2	1,7 Рф	Рама фрамуги	"				1	1	1	1	1	1	1	1	1				1	1	1	
		3	1,2 Рф	——"——	"				1	1	1	1	1	1				1	1	1				
		4	0,5 Рф	——"——	"				1	1	1										1	1	1	
12	45	5	Пф-22	Петля	"				6	6	6	4	4	4	2	2	2	2	2	2	4	4	4	
	50	6	ПРС-1	Притвор рамы	М				15,6	15,6	15,6	11,6	11,6	11,6	6,3	6,3	6,3	5,3	5,3	5,3	10,4	10,4	10,4	
12	47	7	С1	Стекло	шт	3			2			2			2			3			2			
			СП1	Стеклопакет	"		3	3		2	2		2	2		2	2		3	3		2	2	
		8	С2	Стекло	"	3		3	2		2	2		2	3		3	2		2	3		3	
			СП2	Стеклопакет	"		3			2			2			3			2			3		
		9	С4	Стекло	"	3		3	2		2	3		3	3		3	3		3	2		3	
			СП4	Стеклопакет	"		3			2			3			3			3			2		
		10	С5	Стекло	"				1			1			1						1			
			СП5	Стеклопакет	"					1	1		1	1		1	1					1	1	
		11	С6	Стекло	"				1		1	1		1				1		1				
			СП6	Стеклопакет	"					1			1											
		12	С8	Стекло	"				1		1		1				1				1		1	
			СП8	Стеклопакет	"					1												1		
			Р14	Профиль для крепления стеклопакетов	М		47,9	19,2		46,7	18,8		47,1	18,8		47,5	18,8		47,5	19,2		47,1	18,8	
12	48		Р16	Профиль для крепления стекла и стеклопакетов	"	95,8	47,9	76,6	93,4	46,7	74,6	94,2	47,1	75,4	95,0	47,5	76,2	95,0	47,5	75,8	94,2	47,1	75,4	
			УР-1	Уплотнитель притворов	"				30,8	30,8	30,8	22,8	22,8	22,8	12,4	12,4	12,4	10,4	10,4	10,4	20,4	20,4	20,4	

Примечания

1 Общие примечания см. на листе 12

2 Сечения 1-1 – 6-6 см. на листах 41 и 42

Разработан	Пчельников	
Гл. инж. пр.	Бетасолов	
Руководитель группы	Ерилина	
Н. контр.	Ионов	
Нач. СКО-2	Проскуряков	
Гл. инж. пр.	Проскуряков	
Руководитель группы	Ерилина	
Ст. инженер	Ионов	
Нач. СКО-2	Проскуряков	
Гл. инж. пр.	Проскуряков	
Руководитель группы	Ерилина	
Ст. инженер	Ионов	

Дата выпуска 1982

Промстройпроект г. Москва

ТК 1977

Оконные переплеты

L = 4495 мм; H = 3530 мм

Серия 1.436-6

Выпуск 1 | Лист 18

Рис 1

3×1,2 РГ, 2,7×1,2 РГ

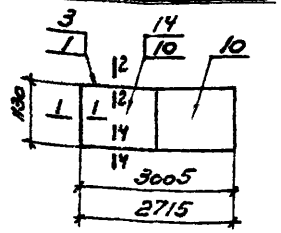

3×1,2 РО, 2,7×1,2 РО

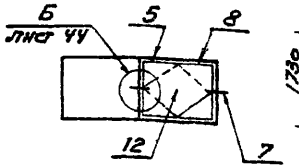

Остальное см рис 1

Рис 2

3×1,8 РГ, 2,7×1,8 РГ

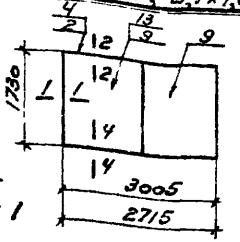

3×1,8 РО, 2,7×1,8 РО

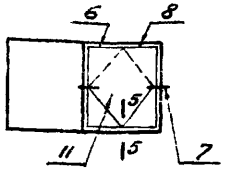

Остальное см рис 2

Формат	Лист	Позиция	Обозначение	Наименование	Ед изм	Количество на исполнение: 3×1,2 РГ- -1	3×1,2 РГ- -2	3×1,2 РО- -1	3×1,2 РО- -2	3×1,8 РГ- -1	3×1,8 РГ- -2	3×1,8 РО- -1	3×1,8 РО- -2	2,7×1,2 РГ- -1	2,7×1,2 РГ- -2	2,7×1,2 РО- -1	2,7×1,2 РО- -2	2,7×1,8 РГ- -1	2,7×1,8 РГ- -2	2,7×1,8 РО- -1	2,7×1,8 РО- -2	Примечания
12	33	1	3×1,2 Р	Рама	шт	1	1	1	1													
		2	3×1,8 Р	—"—	"					1	1	1	1									
		3	2,7×1,2 Р	—"—	"									1	1	1	1					
		4	2,7×1,8 Р	—"—	"													1	1	1	1	
12	36	5	1,1 Рф	Рама фрамуги	"			1	1							1	1					
		6	1,7 Рф	—"—	"							1	1							1	1	
12	45	7	Пф-22	Петля	"			2	2			2	2			2	2			2	2	
	50	8	ПРС-1	Притвор рамы	м			5,1	5,1			6,3	6,3			5,1	5,1			6,3	6,3	
12	47	9	С1	Стекло	шт					2		1						1				
			СП1	Стеклопакет	"						2		1						1			
		10	С3	Стекло	"	2		1						1								
			СП3	Стеклопакет	"		2		1						1							
		11	С5	Стекло	"							1								1		
			СП5	Стеклопакет	"								1								1	
		12	С7	Стекло	"			1								1						
			СП7	Стеклопакет	"				1								1					
		13	С9	Стекло	"													1		1		
			СП9	Стеклопакет	"														1		1	
		14	С11	Стекло	"									1		1						
			СП11	Стеклопакет	"										1		1					
12	48		Р14	Профиль для крепления стеклопакетов	м		10,4		10,0		12,8		12,4		9,9		9,5		12,2		11,8	
			Р16	Профиль для крепления стекла и стеклопакетов	"	20,8	10,4	20,0	10,0	25,6	12,8	24,8	12,4	19,8	9,9	19,0	9,5	24,4	12,2	23,6	11,8	
			УР-1	Уплотнитель притворов	"			10,0	10,0			12,4	12,4			10,0	10,0			12,4	12,4	

Примечания

1 Общие примечания см на листе 12

2 Сечения 1-1÷5-5 см. на листах 41 и 42

ТК 1972	Оконные переплеты L=3005 и 2715 мм, H=1130 и 1730 мм	Серия 1.436-6	
		Выпуск 1	Лист 19

Гл инж пр Рук бриг Ст инж — Людковский, Генина, Ионов — Дата выпуска 26 1972

Проверил — Земскова

ПРОМСТРОЙПРОЕКТ г Москва

3×2,4РГ; 2,7×2,4РГ

Рис. 1

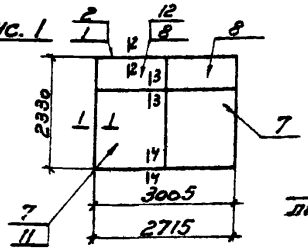

3×2,4РО, 2,7×2,4РО

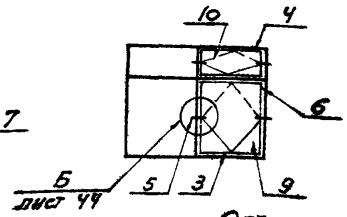

3×2,4РОН; 2,7×2,4РОН

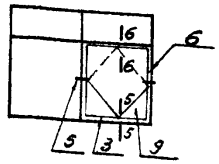

3×2,4РОВ, 2,7×2,4РОВ

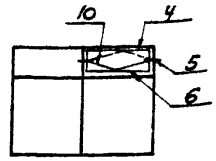

Остальное см рис 1

Формат	Лист	Позиция	Обозначение	Наименование	Ед. изм.	Количество на исполнение																								Примечания
						3×2,4РГ-			3×2,4РО-			3×2,4РОН-			3×2,4РОВ-			2,7×2,4РГ-			2,7×2,4РО-			2,7×2,4РОН-			2,7×2,4РОВ-			
						-1	-2	-3	-1	-2	-3	-1	-2	-3	-1	-2	-3	-1	-2	-3	-1	-2	-3	-1	-2	-3	-1	-2	-3	
12	34	1	3×2,4Р	Рама	шт	1	1	1	1	1	1	1	1	1	1	1	1													
		2	2,7×2,4Р	—"—	"													1	1	1	1	1	1	1	1	1	1	1	1	
12	36	3	1,7Рф	Рама фрамуги	"				1	1	1	1	1	1							1	1	1	1	1	1				
		4	0,5Рф	—"—	"				1	1	1										1	1	1				1	1	1	
12	45	5	Пф-22	Петля	"				4	4	4	2	2	2	2	2	2				4	4	4	2	2	2	2	2	2	
	50	6	ПРС-1	Притвор рамы	м				10,4	10,4	10,4	6,3	6,3	6,3	4,1	4,1	4,1				10,4	10,4	10,4	6,3	6,3	6,3	4,1	4,1	4,1	
12	47	7	С1	Стекло	шт.	2			1			1			2			1									1			
			СП1	Стеклопакет	"		2	2		1	1		1	1		2	2		1	1									1	1	
		8	С4	Стекло	"	2		2	1		1	2		2	1		1	1		1				1		1				
			СП4	Стеклопакет	"		2			1			2			1			1						1					
		9	С5	Стекло	"				1			1									1			1						
			СП5	Стеклопакет	"					1	1		1	1								1	1		1	1				
		10	С8	Стекло	"				1		1				1		1				1		1				1		1	
			СП8	Стеклопакет	"					1						1						1						1		
		11	С9	Стекло	"													1			1			1			1			
			СП9	Стеклопакет	"														1	1		1	1		1	1		1	1	
		12	С12	Стекло	"													1		1	1		1	1		1	1		1	
			СП12	Стеклопакет	"														1			1			1			1		
12	48		Р14	Профиль для крепления стеклопакет	м		21,2	12,8		20,4	12,4		20,8	12,4		20,8	12,8		20,0	12,2		19,2	11,8		19,6	11,8		19,6	12,2	
			Р16	Профиль для крепления стекла и стеклопакетов	"	42,3	21,2	29,5	40,8	20,4	28,4	41,5	20,8	24,1	41,6	20,8	28,8	40,0	20,0	27,8	38,4	19,2	26,6	39,2	19,6	27,4	39,2	19,6	27,0	
			УР-1	Уплотнитель притворов					20,4	20,4	20,4	12,4	12,4	12,4	8,0	8,0	8,0				20,4	20,4	20,4	12,4	12,4	12,4	8,0	8,0	8,0	

Примечания: 1. Общие примечания см. на листе 12
2. Сечения 1-1 ÷ 6-6 см. на листах 41 и 42

ТК 1972

Оконные переплеты L = 3005 и 2715 мм, H = 2330 мм

Серия 1.436-6

Выпуск 1 | Лист 20

3×3РГ; 2,7×3РГ

Рис. 1

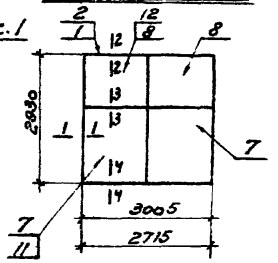

3×3РО; 2,7×3РО

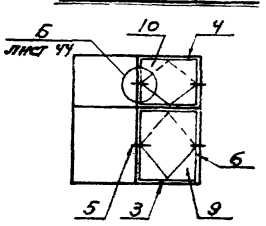

3×3РОН; 2,7×3РОН

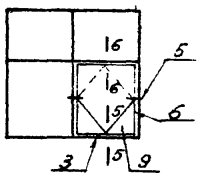

3×3РОВ; 2,7×3РОВ

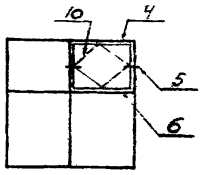

Остальное см. рис. 1

Формат	Лист	Позиция	Обозначение	Наименование	Ед. изм.	Количество на исполнение: 3×3РГ- -1	3×3РГ- -2	3×3РГ- -3	3×3РО- -1	3×3РО- -2	3×3РО- -3	3×3РОН- -1	3×3РОН- -2	3×3РОН- -3	3×3РОВ- -1	3×3РОВ- -2	3×3РОВ- -3	2,7×3РГ- -1	2,7×3РГ- -2	2,7×3РГ- -3	2,7×3РО- -1	2,7×3РО- -2	2,7×3РО- -3	2,7×3РОН- -1	2,7×3РОН- -2	2,7×3РОН- -3	2,7×3РОВ- -1	2,7×3РОВ- -2	2,7×3РОВ- -3	Примечания
12	34	1	3×3Р	Рама	шт.	1	1	1	1	1	1	1	1	1	1	1	1												
		2	2,7×3Р	— " —	"													1	1	1	1	1	1	1	1	1	1	1	1	
12	86	3	1,7Рф	Рама фрамуги	"				1	1	1	1	1	1							1	1	1	1	1	1				
		4	1,2Рф	— " —	"				1	1	1				1	1	1				1	1	1				1	1	1	
12	45	5	Пф-22	Петля	"				4	4	4	2	2	2	2	2	2				4	4	4	2	2	2	2	2	2	
	50	6	ПРС-1	Притвор рамы	м				11,6	11,6	11,6	6,3	6,3	6,3	5,3	5,3	5,3				11,6	11,6	11,6	6,3	6,3	6,3	—	5,3	5,3	
12	47	7	С1	Стекло	шт.	2			1			1			2			1						1			1		
			СП1	Стеклопакет	"		2	2		1	1		1	1		2	2		1	1								1	1	
		8	С2	Стекло	"	2		2	1		1	2		2	1		1	1		1				1		1				
			СП2	Стеклопакет	"		2			1			2			1			1					1						
		9	С5	Стекло	"				1			1									1			1						
			СП5	Стеклопакет	"					1	1		1	1								1	1		1	1				
		10	С6	Стекло	"				1		1				1		1				1		1				1		1	
			СП6	Стеклопакет	"					1						1						1						1		
		11	С9	Стекло	"													1			1			1			1			
			СП9	Стеклопакет	"														1	1		1	1		1	1		1	1	
		12	С10	Стекло	"													1		1	1		1	1		1	1		1	
			СП10	Стеклопакет	"														1			1			1			1		
12	48		Р14	Профиль для стеклопакетов	м		23,6	12,8		22,8	12,4		23,2	12,4		23,2	12,8		22,4	12,2		21,6	11,8		22,0	11,8		22,0	12,2	
			Р16	Профиль для одинарного стекла и стеклопакетов	"	47,1	23,6	31,3	45,6	22,8	33,2	46,4	23,2	34,0	46,4	23,2	33,6	44,8	22,4	32,6	43,2	21,6	31,4	44,0	22,0	32,2	44,0	22,0	31,8	
			УР-1	Уплотнитель притворов	"				22,8	22,8	22,8	12,4	12,4	22,4	10,4	10,4	10,4				22,8	22,8	22,8	12,4	12,4	12,4	10,4	10,4	10,4	

Примечания: 1. Общие примечания см. на листе 12.
2. Сечения 1-1÷6-6 см. на листах 41, 42.

ТК 1972

Оконные переплеты $L = 3005$ и 2715 мм; $H = 2990$ мм.

Серия 1.436-6
Выпуск 1, Лист 21

ПРОМСТРОЙПРОЕКТ г. Москва
Гл. инж. пр. Кондратьев
Рук. бригады Генин
Дат. выпуска 26 октября 1972
Исполнит. Лукьянова
Проверил Земсков

3х3,6 РГ

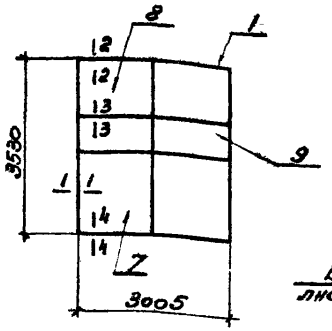

3х3,6 РО

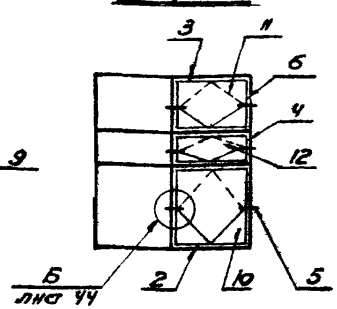

3х3,6 РОНВ

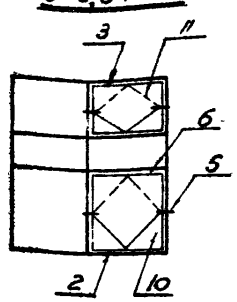

3х3,6 РОН

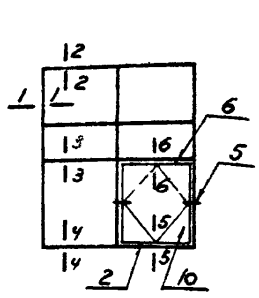

3х3,6 РОВ

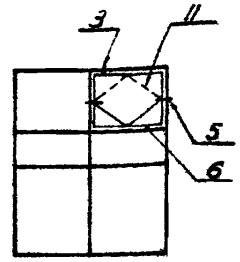

3х3,6 РОНС

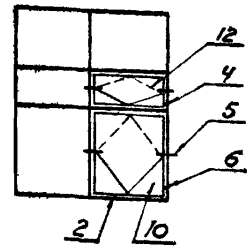

Остальное см 3х3,6 рг

Формат	Лист	Позиция	Обозначение	Наименование	Ед. изм.	Количество на исполнение: 3х3,6 РГ- -1	3х3,6 РГ- -2	3х3,6 РГ- -3	3х3,6 РО -1	3х3,6 РО -2	3х3,6 РО -3	3х3,6 РОНВ- -1	3х3,6 РОНВ- -2	3х3,6 РОНВ- -3	3х3,6 РОН- -1	3х3,6 РОН- -2	3х3,6 РОН- -3	3х3,6 РОВ- -1	3х3,6 РОВ- -2	3х3,6 РОВ- -3	3х3,6 РОНС- -1	3х3,6 РОНС- -2	3х3,6 РОНС- -3	Примечания
12	35	1	3х3,6 р	Рама	шт	1	1	1	1	1	1	1	1	1	1	1	1	1	1	1	1	1	1	
		2	1,7 рф	Рама фрамуги	"				1	1	1	1	1	1	1	1	1				1	1	1	
12	36	3	1,2 рф	— " —	"				1	1	1	1	1	1										
		4	0,5 рф	— " —	"				1	1	1							1	1	1				
12	45	5	пф-22	Петля	"				6	6	6	4	4	4	2	2	2	2	2	2	4	4	4	
	50	6	ПРС-1	Притвор рамы	м				15,6	15,6	15,6	11,6	11,6	11,6	6,3	6,3	6,3	5,3	5,3	5,3	10,4	10,4	10,4	
12	47	7	С1	Стекло	шт	2			1			1			1			2			1			
			СП1	Стеклопакет	"		2	2		1	1		1	1		1	1		2	2		1	1	
		8	С2	Стекло	"	2		2	1		1	1		1	2		2	1		1	2		2	
			СП2	Стеклопакет	"		2			1			1			2			1			2		
		9	С4	Стекло	"	2		2	1		1	2		2	2		2	2		2	1		1	
			СП4	Стеклопакет	"		2			1			2			2			2			1		
		10	С5	Стекло	"				1			1			1						1			
			СП5	Стеклопакет	"					1	1		1	1		1	1					1	1	
		11	С6	Стекло	"				1		1	1		1				1		1				
			СП6	Стеклопакет	"					1			1						1					
		12	С8	Стекло	"				1		1										1		1	
			СП8	Стеклопакет	"					1												1		
12	48		Р14	Профиль для крепления стеклопакетов	м	-	31,9	12,8		30,8	12,4		31,2	12,4		31,5	12,4		31,5	12,8		31,2	12,4	
			Р16	Профиль для крепления стекл. пф и стеклопаков	"	63,8	31,9	51,0	61,5	30,8	49,0	62,3	31,2	49,8	63,0	31,5	50,5	63,0	31,5	50,2	62,3	31,2	49,9	
			УР-1	Уплотнитель притворов	"				30,8	30,8	30,8	22,8	22,8	22,8	12,4	12,4	12,4	10,4	10,4	10,4	20,4	20,4	20,4	

Примечания

1. Общие примечания см. на листе 12.
2. Сечения 1-1-6-6 см. на листах 41 и 42

ТК 1972

Оконные переплеты

L = 3005 мм; H = 3530 мм

Серия 1.436-6

Выпуск 1 | Лист 22

ГПИ Промстройпроект, г. Москва

Гл. инж. пр. Кужелев; Рук. бюро Дементьева; Ст. инж. Попов; Дата выпуска 1972

Проверил Демисова; Разработал Подсобрин

Зак. 3

12449-02 23

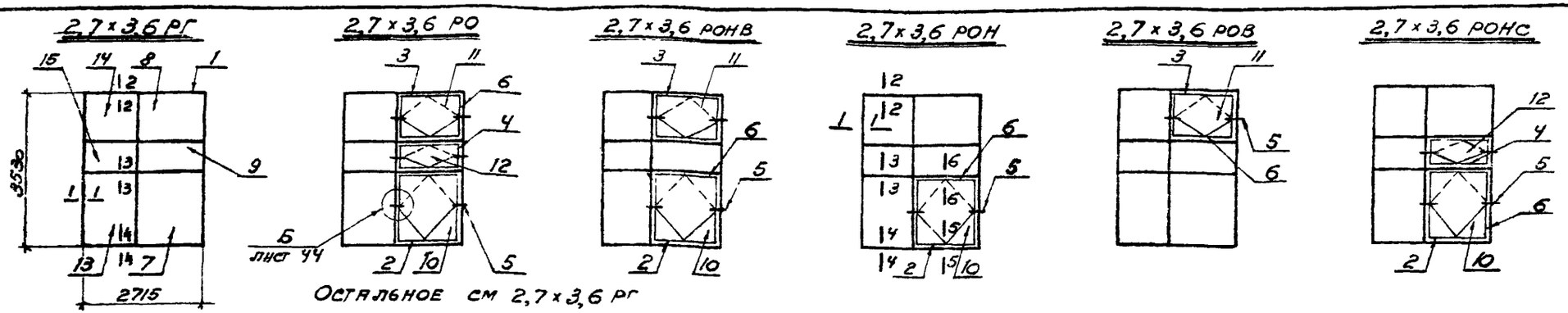

Остальное см 2,7×3,6 РГ

Формат	Лист	Позиция	Обозначение	Наименование	Ед. изм.	Количество на исполнение: 2,7×3,6 РГ- -1	-2	-3	2,7×3,6 РО- -1	-2	-3	2,7×3,6 РОНВ- -1	-2	-3	2,7×3,6 РОН- -1	-2	-3	2,7×3,6 РОВ- -1	-2	-3	2,7×3,6 РОНС -1	-2	-3	Примечания
12	35	1	2,7×3,6 Р	Рама	шт	1	1	1	1	1	1	1	1	1	1	1	1	1	1	1	1	1	1	
12	36	2	1,7 Рф	Рама фрамуги	"				1	1	1	1	1	1	1	1	1				1	1	1	
		3	1,2 Рф	— " —	"				1	1	1	1	1	1				1	1	1				
		4	0,5 Рф	— " —	"				1	1	1										1	1	1	
12	45	5	пф-22	Петля	"				6	6	6	4	4	4	2	2	2	2	2	2	4	4	4	
12	50	6	прс-1	Притвор рамы	м				15,6	15,6	15,6	11,6	11,6	11,6	6,3	6,3	6,3	5,3	5,3	5,3	10,4	10,4	10,4	
12	47	7	с1	Стекло	шт.	1												1						
			сп1	Стеклопакет	"		1	1											1	1				
		8	с2	Стекло	"	1		1							1		1				1		1	
			сп2	Стеклопакет	"		1									1						1		
		9	с4	Стекло	"	1		1				1		1	1		1	1		1				
			сп4	Стеклопакет	"		1						1			1			1					
		10	с5	Стекло	"				1			1			1						1			
			сп5	Стеклопакет	"					1	1		1	1		1	1					1	1	
		11	с6	Стекло	"				1		1	1		1				1		1				
			сп6	Стеклопакет	"					1			1						1					
		12	с8	Стекло	"				1		1										1		1	
			сп8	Стеклопакет	"					1												1		
		13	с9	Стекло	"	1			1			1			1			1			1			
			сп9	Стеклопакет	"		1	1		1	1		1	1		1	1		1	1		1	1	
		14	с10	Стекло	"	1		1	1		1	1		1	1		1	1		1	1		1	
			сп10	Стеклопакет	"		1			1			1			1			1			1		
		15	с12	Стекло	"	1		1	1		1	1		1	1		1	1		1	1		1	
			сп12	Стеклопакет	"		1			1			1			1			1			1		
12	48		Р14	Профиль для крепления стеклопакетов	м		30,2	12,2		29,0	11,8		29,4	11,8		29,8	11,8		29,8	12,2		29,4	11,8	
			Р16	Профиль для крепления стекла и стеклопакетов	"	60,4	30,2	48,2	58,0	29,0	46,2	58,8	29,4	47,0	59,6	29,8	47,8	59,6	29,8	47,4	58,8	29,4	47,0	
			УР-1	Уплотнитель притворов	"				30,8	30,8	30,8	22,8	22,8	22,8	12,4	12,4	12,4	10,4	10,4	10,4	20,4	20,4	20,4	

Примечания: 1. Общие примечания см. на листе 12
2. Сечения 1-1÷6-6 см. на листах 41 и 42

ТК 1972

Оконные переплеты
L = 2715 мм; H = 3530 мм

Серия 1.436-6
Выпуск 1
Лист 23

ПРОМСТРОЙПРОЕКТ г. Москва
Гл. инж. пр. Людковский
Рук. брит. Геннин
Ст. инж. Ионов
Дата выпуска 26 октября 1972 г.
Проверил Демскова

12449-02 24

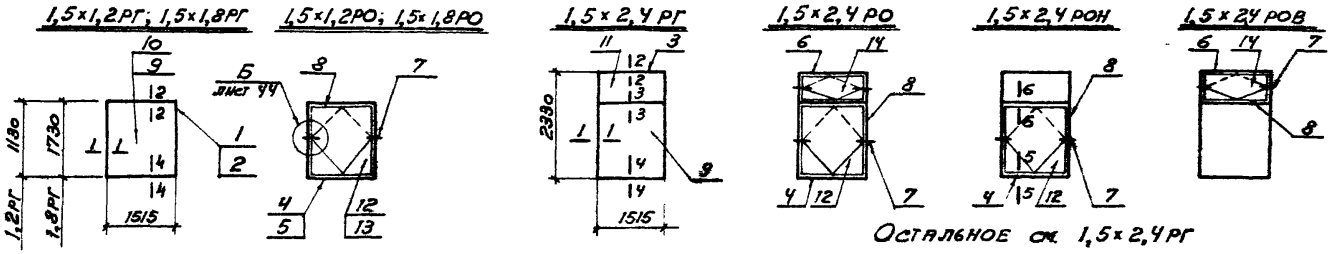

Остальное см. 1,5×2,4РГ

Формат	Лист	Позиция	Обозначение	Наименование	Ед. изм.	Количество на исполнение																					Примечания
						1,5×1,2РГ-		1,5×1,2РО-		1,5×1,8РГ-		1,5×1,8РО-		1,5×2,4РГ-			1,5×2,4РО-			1,5×2,4РОН-			1,5×2,4РОВ-			
						-1	-2	-1	-2	-1	-2	-1	-2	-1	-2	-3	-1	-2	-3	-1	-2	-3	-1	-2	-3	
		1	1,5×1,2Р	Рама	шт	1	1	1	1																	
12	33	2	1,5×1,8Р	—"—	"					1	1	1	1													
	34	3	1,5×2,4Р	—"—	"									1	1	1	1	1	1	1	1	1	1	1	1	
		4	1,7Рф	Рама фрамуги	"							1	1				1	1	1	1	1	1				
12	36	5	1,1 Рф	—"—	"			1	1																	
		6	0,5Рф	—"—	"												1	1	1				1	1	1	
12	45	7	ПФ-22	Петля	"			2	2			2	2				4	4	4	2	2	2	2	2	2	
	50	8	ПРС-1	Притвор рамы	м			5,1	5,1			6,3	6,3				10,4	10,4	10,4	5,3	5,3	5,3	4,1	4,1	4,1	
		9	С1	Стекло	шт					1				1									1			
			СП1	Стеклопакет	"						1				1	1								1	1	
		10	С3	Стекло	"	1																				
			СП3	Стеклопакет	"		1																			
12	47	11	С4	Стекло	"									1		1				1		1				
			СП4	Стеклопакет	"										1						1					
		12	С5	Стекло	"							1					1			1						
			СП5	Стеклопакет	"								1					1	1		1					
		13	С7	Стекло	"			1																		
			СП7	Стеклопакет	"				1																	
		14	С8	Стекло	"												1		1				1		1	
			СП8	Стеклопакет	"													1						1		
			Р14	Профиль для крепления стеклопакетов	м		5,2		5,0		6,4		6,0		10,6	6,4		9,8	6,0		10,2	6,0		10,2	6,4	
12	48		Р16	Профиль для крепления стекла и стеклопакетов	"	10,4	5,2	10,0	5,0	12,8	6,4	12,0	6,0	21,2	10,6	14,8	19,6	9,8	13,6	20,4	10,2	14,4	20,4	10,2	14,0	
			УР-1	Уплотнитель притворов	"			10,0	10,0			12,4	12,4				20,4	20,4	20,4	12,4	12,4	12,4	8,0	8,0	8,0	

Примечания: 1. Общие примечания см. на листе 12
2 Сечения 1-1÷6-6 см. на листах 41 и 42.

ТК 1972

Оконные переплеты L=1515 мм; H=1130, 1730; 2330 мм

Серия 1.436-6
Выпуск 1 Лист 24

1,5×3 РГ

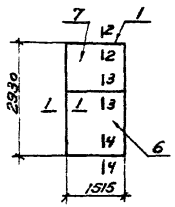

1,5×3 РО

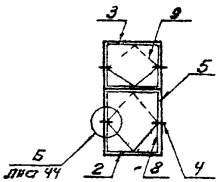

1,5×3 РОН

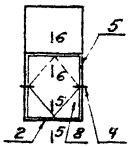

1,5×3 РОВ

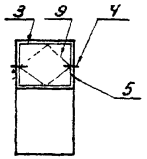

Остальное см. 1,5×3 РГ

Формат	Лист	Позиция	Обозначение	Наименование	Ед. изм.	Количество на исполнение												Примечание
						1,5×3 РГ-			1,5×3 РО-			1,5×3 РОН-			1,5×3 РОВ-			
						-1	-2	-3	-1	-2	-3	-1	-2	-3	-1	-2	-3	
12	34	1	1,5×3Р	Рама	шт.	1	1	1	1	1	1	1	1	1	1	1	1	
12	36	2	1,7 Рф	Рама фрамуги	"				1	1	1	1	1	1				
		3	1,2 Рф	——"——	"				1	1	1				1	1	1	
12	45	4	Пф-22	Петля	"				4	4	4	2	2	2	2	2	2	
	50	5	ПРС-1	Притвор рамы	м				11,6	11,6	11,6	6,3	6,3	6,3	5,3	5,3	5,3	
12	47	6	С1	Стекло	шт.	1									1			
			СП1	Стеклопакет	"		1	1								1	1	
		7	С2	Стекло	"	1		1				1		1				
			СП2	Стеклопакет	"		1						1					
		8	С5	Стекло	"				1			1						
			СП5	Стеклопакет	"					1	1		1	1				
		9	С6	Стекло	"				1		1				1		1	
			СП6	Стеклопакет	"					1						1		
12	48		Р14	Профиль для крепления стеклопакетов	м	23,6	11,8	6,4		11,0	6,0		11,4	6,0		11,4	6,4	
			Р16	Профиль для крепления стекла и стеклопакетов	"			17,2	22,0	11,0	16,0	22,8	11,4	16,8	22,8	11,4	16,4	
			УР-1	Уплотнитель притворов	"				22,8	22,8	22,8	12,4	12,4	12,4	10,4	10,4	10,4	

Примечания: 1. Общие примечания см. на листе 12.
2. Сечения 1-1÷6-6 на листах 41, 42

ТК 1972	Охонные переплеты L = 1515 мм; H = 2930 мм	Серия 1.436-6 Выпуск 1 Лист 25

Госстрой СССР, Промстройпроект, г. Москва
Гл. инж. пр. Подгорский
Рук. бригады Гецина
Дата Апрель 1972
Исполнит. Проверил Лукьянов, Замлобин
Зам. -
Н. контр. -
ГПИ-2

12449-02 26

1,5 х 3,6 РГ

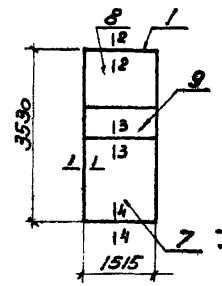

1,5 х 3,6 РО

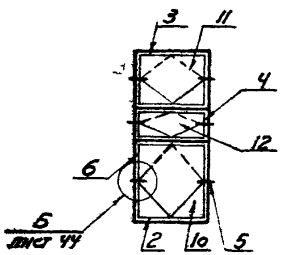

1,5 х 3,6 РОНВ

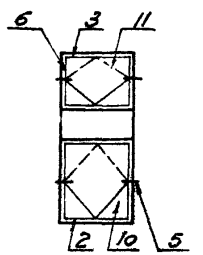

1,5 х 3,6 РОН

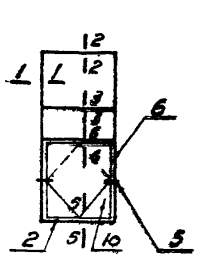

1,5 х 3,6 РОВ

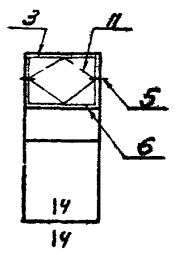

1,5 х 3,6 РОНС

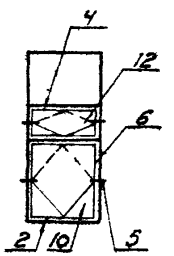

Остальное см 1,5 х 3,6 РГ

Формат	Лист	Позиция	Обозначение	Наименование	Ед. изм.	Количество на исполнение: 1,5 х 3,6 РГ- -1	-2	-3	1,5 х 3,6 РО- -1	-2	-3	1,5 х 3,6 РОНВ- -1	-2	-3	1,5 х 3,6 РОН- -1	-2	-3	1,5 х 3,6 РОВ- -1	-2	-3	1,5 х 3,6 РОНС- -1	-2	-3	Примечания
12	35	1	1,5х3,6р	Рама	шт.	1	1	1	1	1	1	1	1	1	1	1	1	1	1	1	1	1	1	
12	36	2	1,7 рф	Рама фрамуги	"				1	1	1	1	1	1	1	1	1				1	1	1	
		3	1,2 рф	— " —	"				1	1	1	1	1	1				1	1	1				
		4	0,5 рф	— " —					1	1	1										1	1	1	
12	45	5	пф-22	Петля	"				6	6	6	4	4	4	2	2	2	2	2	2	4	4	4	
	50	6	ПРС-1	Притвор рамы	м				15,6	15,6	15,6	11,6	11,6	11,6	6,3	6,3	6,3	5,3	5,3	5,3	10,4	10,4	10,4	
12	47	7	С1	Стекло	шт	1												1						
			СП1	Стеклопакет	"		1	1											1	1				
		8	С2	Стекло	"	1		1							1		1				1		1	
			СП2	Стеклопакет	"		1									1						1		
		9	С4	Стекло	"	1		1				1		1	1		1	1		1				
			СП4	Стеклопакет	"		1						1			1			1					
		10	С5	Стекло	"				1			1			1						1			
			СП5	Стеклопакет	"					1	1		1	1		1	1					1	1	
		11	С6	Стекло	"				1		1	1		1				1		1				
			СП6	Стеклопакет	"					1			1						1					
		12	С8	Стекло	"				1		1										1		1	
			СП8	Стеклопакет	"					1												1		
12	48		Р14	Профиль для крепления стеклопакетов	м		16,0	6,4		14,8	6,0		15,2	6,0		15,6	6,0		15,6	6,4		15,2	6,0	
			Р16	Профиль для крепления стекла и стеклопакетов	"	32,0	16,0	25,6	29,6	14,8	23,6	30,4	15,2	24,4	31,2	15,6	25,2	31,2	15,6	24,8	30,4	15,2	24,4	
			УР-1	Уплотнитель притворов	"				30,8	30,8	30,8	22,8	22,8	22,8	12,4	12,4	12,4	10,4	10,4	10,4	20,4	20,4	20,4	

Примечания: 1. Общие примечания см. на листе 12

2. Сечения 1-1 ÷ 6-6 см. на листах 41 и 42

ТК 1972

Оконные переплеты

L = 1515 мм, H = 3530 мм

Серия 1.436-6

Выпуск 1 | Лист 26

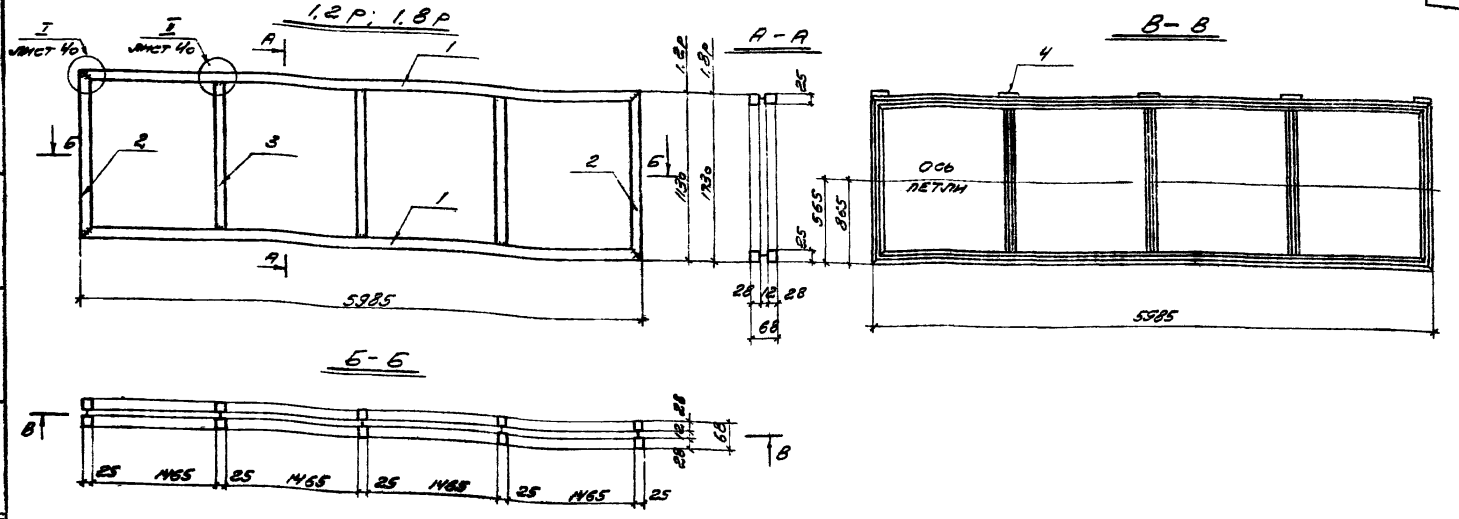

Формат	Лист	Позиция	Обозначение	Наименование	Количество на 1 раму 1,2 р шт.	1,2 р кг	1,8 р шт.	1,8 р кг	Материал	Примечания
	64	1	1,2р.000.100	Ригель	2	35,62	2	35,62	Сталь 10пс или 20пс ГОСТ 1050-60	Сечения элементов рам см. на листе 39.
		2	1,2р.000.200	Стойка	2	6,75				
			1,8р.000.100	—"—			2	10,32		
		3	1,2р.000 300	—"—	3	9,66				
			1,8р.000 200	—"—			3	15,06		
		4	1,2р.000.101	Планка -20×3, ℓ=130	5	0,30	5	0,30	Вст.3кп2 ГОСТ 380-71	
				Итого:		52,33		61,30		

Примечания

1. Указания по изготовлению см. в пояснительной записке
2. Сборочные чертежи переплетов см на листе 18.
3. Петли для навески фрамуг см на листе 45.
4. Для открывающихся переплетов к рамам привариваются притворы ПРС-1, см. сечения на листах 41-44 и 50.

ТК 1972г	Рамы L=5985 мм; H=1130 и 1730 мм	Серия 1 436-6	
		Выпуск 1	Лист 27

ПРОЕКТРОЙПРОЕКТ г. Москва

Гл. инж. пр. Подковский
Рук. бр. Генина
Ст. инж. Ионов
Дата выпуска: 26 октября 1972 г.

Проверил Земскова

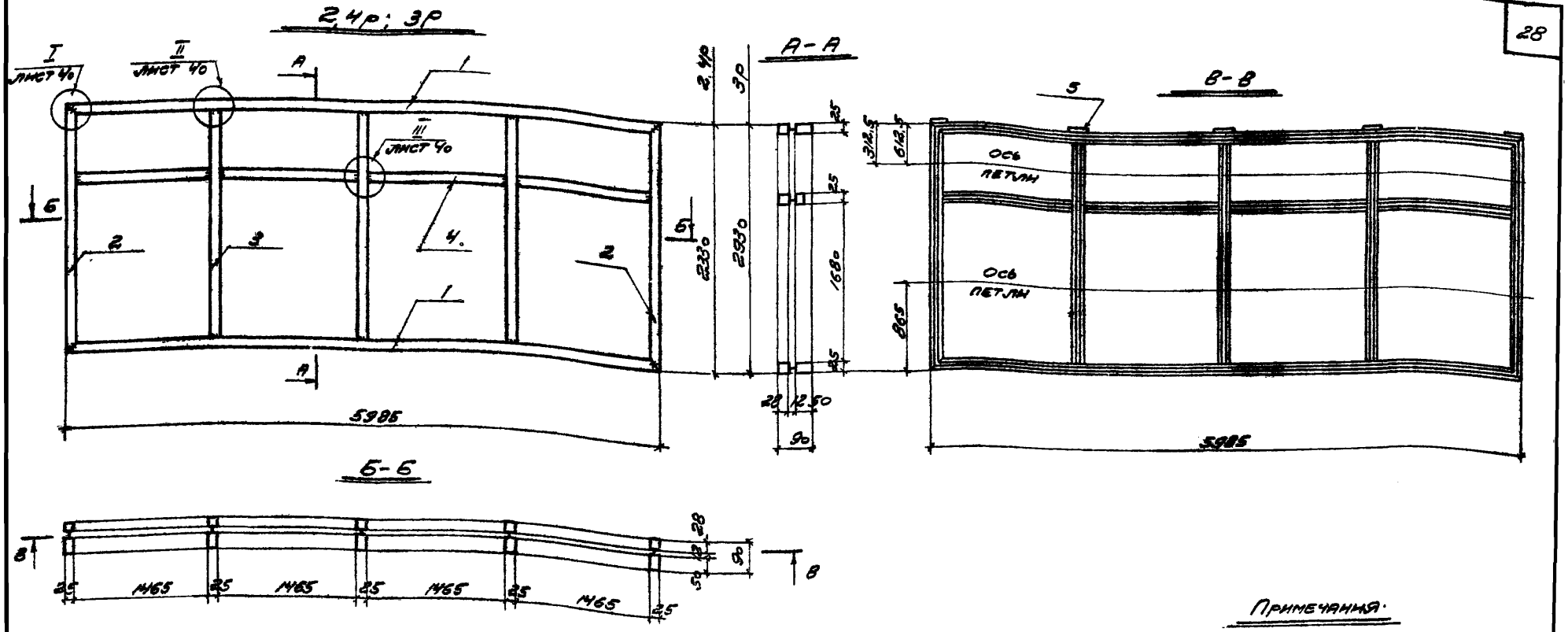

Формат	Лист	Позиция	Обозначение	Наименование	Количество на 1 раму 2,4р шт.	2,4р кг	3р шт.	3р кг	Материал	Примечания
	64	1	2,4р.000.100	Ригель	2	43.68	2	43,68	Сталь 10пс или 20пс гост 1050-60	Сечения элементов рам см. на листе 39
		2	2,4р 000 200	Стойка	2	17.02				
			3р.000 100	—"—			2	21.44		
		3	2,4р.000.500	—"—	3	24 99				
			3р.000.200	—"—			3	31,56		
		4	2,4р 000.300	Ригель	4	17 44	4	17.44		
		5	1.2Р.000.101	Планка -20х3, ℓ=130	5	0,30	5	0,30	Ст.3кп2гост380-71	
				Итого:		103,43		114,42		

Примечания:

1. Указания по изготовлению см. в пояснительной записке.
2. Сварочные чертежи переплетов см. на листах 13 и 14
3. Петли для навески фрамуг см. на листе 45
4. Для открывающихся переплетов, к рамам привариваются притворы ПРС-1, см сечения на листах 41-47 и 50

ТК 1972г

Рамы ℓ = 5985 мм; H = 2330 и 2930 мм

Серия 1.436-6
Выпуск 1
Лист 28

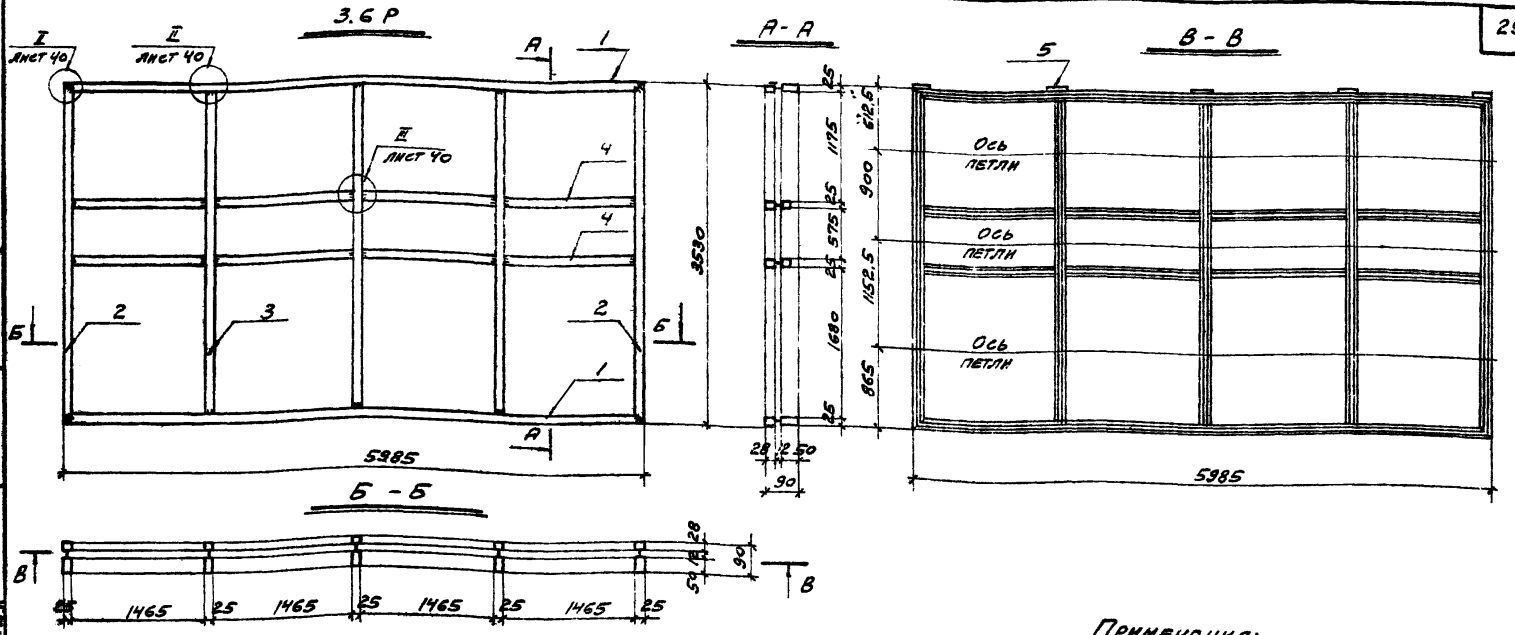

Формат	Лист	Позиция	Обозначение	Наименование	Количество на 1 раму шт.	Количество на 1 раму кг	Материал	Примечания
		1	2.4Р.000.100	Ригель	2	43.68	Сталь 10пс или 20 пс ГОСТ 1050-60	Сечения элементов рам см. на листе 39
		2	3.6Р.000.100	Стойка	2	25.8		
	64	3	3.6Р.000.200	—"—	3	38.16		
		4	2.4Р.000.300	Ригель	8	34.88		
		5	1.2Р.000.101	Планка 20×3; С=130	5	0.3	ВСт.3кп2 ГОСТ 380-71	
				Итого:		142.82		

Примечания:

1. Указания по изготовлению см. в пояснительной записке.
2. Сборочные чертежи переплетов см. на листе 15.
3. Петли для навески фрамуг см. на листе 45.
4. Для открывающихся переплетов, к рамам привариваются приборы ПРС-1, см. сечения на листах 41-44 и 50.

Гл. инж. пр.	Маковский		
Рук. бригады	Гвинер		
Ст. инж.	И.Онов		
Н.отд. выпуска	26-х-		1972г.
Проверил	Земцовой		
Гл. спец.	Зайцев		

ПРОМСТРОЙПРОЕКТ г. Москва

ТК 1972г.	Рама L=5985 мм H=3530 мм	Серия 1.436-6	
		Выпуск 1	Лист 29

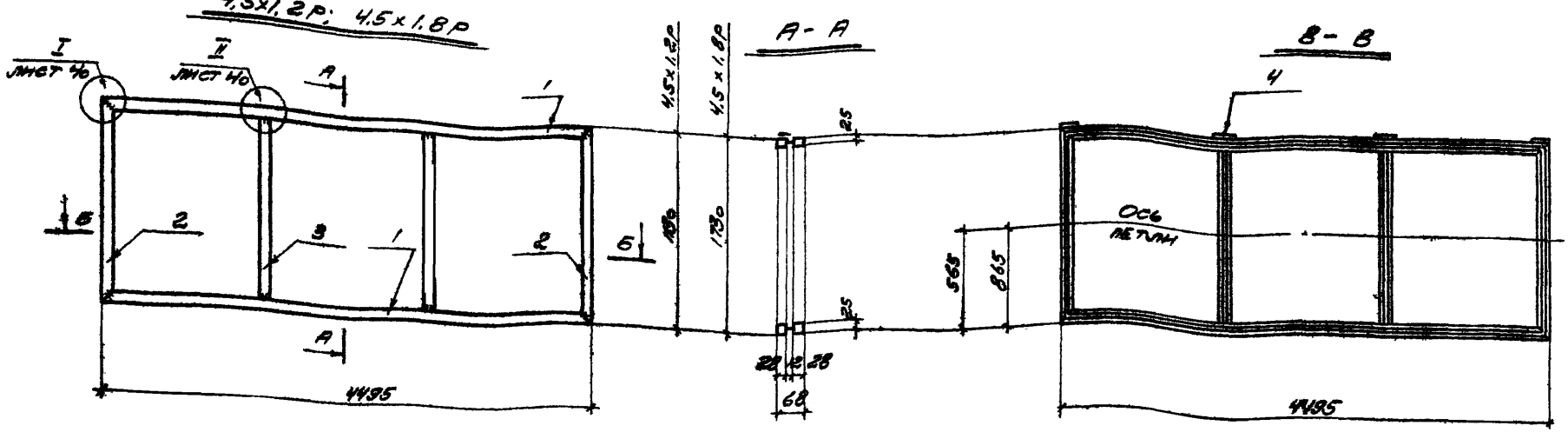

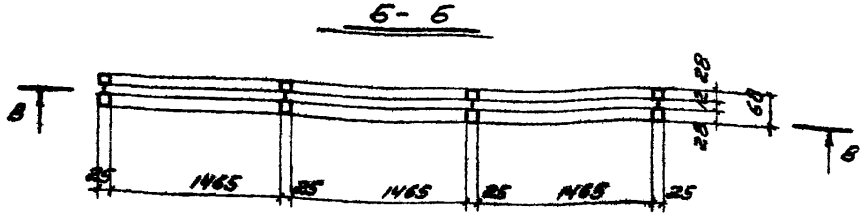

Формат	Лист	Позиция	Обозначение	Наименование	Количество на 1 раму 4,5х1,2Р шт.	4,5х1,2Р кг	4,5х1,8Р шт.	4,5х1,8Р кг	Материал	Примечания
А4		1	1.2Р.000.400	Ригель	2	26,84	2	26,84	Сталь 10пс или 20пс ГОСТ 1050-60	Сечения элементов рам см. на листе 39.
		2	1.2Р.000.200	Стойка	2	6,75				
			1.8Р.000.100	—"—			2	10,32		
		3	1.2Р.000.300	—"—	2	6,44				
			1.8Р.000.200	—"—			2	10,00		
		4	1.2Р.000.101	Планка -20х3 ℓ=130	4	0,25	4	0,25	Ст.3кп2 ГОСТ 380-71	
				Итого		40,28		47,41		

Примечания

1. Указания по изготовлению см. в пояснительной записке.
2. Сборочные чертежи переплетов см. на листе 16.
3. Петли для навески фрамуг см. на листе 45.
4. Для открывающихся переплетов к рамам приваривать прижимы ПРС-1, см. сечения на листах 41-44 и 50.

ТК 1972г	Рамы ℓ = 4495 мм; Н = 1130 и 1730 мм	Серия 1.436-6
		Выпуск 1 / Лист 30

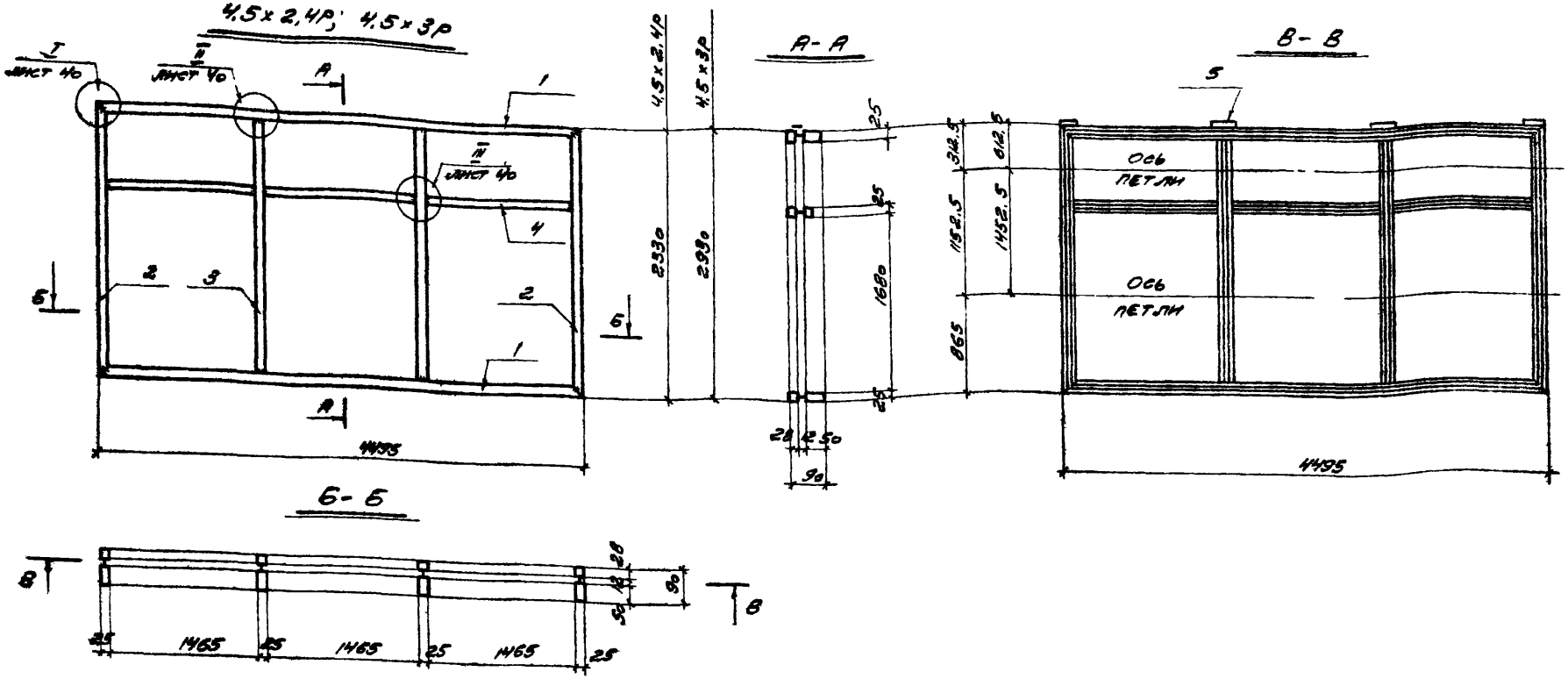

Формат	Лист	Позиция	Обозначение	Наименование	Количество на 1 раму 4,5 x 2,4Р шт.	кг	4,5 x 3Р шт.	кг	Материал	Примечания
А4	64	1	2,4Р.000.600	Ригель	2	32,84	2	32,84	Сталь 10пс или 20пс ГОСТ 1050-60	Сечения элементов рам см. на листе 39.
		2	2,4Р.000.200	Стойка	2	17,02				
			3Р.000.100	— " —			2	21,44		
		3	2,4Р.000.500	— " —	2	15,66				
			3Р.000.200	— " —			2	21,04		
		4	2,4Р.000.300	Ригель	3	13,08	3	13,08		
		5	1.2Р.000.101	Планка -200x3 ℓ=180	4	0,25	4	0,25	ВСт.3кп2 ГОСТ 380-71	
				Итого:	79,85		88,65			

Примечания

1. Общие примечания см. на листе 30
2. Сборочные чертежи переплетов см на листах 16 и 17.

ТК 1972 г	Рамы ℓ = 4495 мм; H = 2330 и 2930 мм	Серия 1.436-6 Выпуск 1 Лист 31

Гипростроммонтажпроект г. Москва
Гл. инж. пр. Предводителев
Рук. группы Гинина
Ст. инж. Попов
Дата выпуска 26.07.72 г.
Проверил Белецкий
Разраб. Зайцев

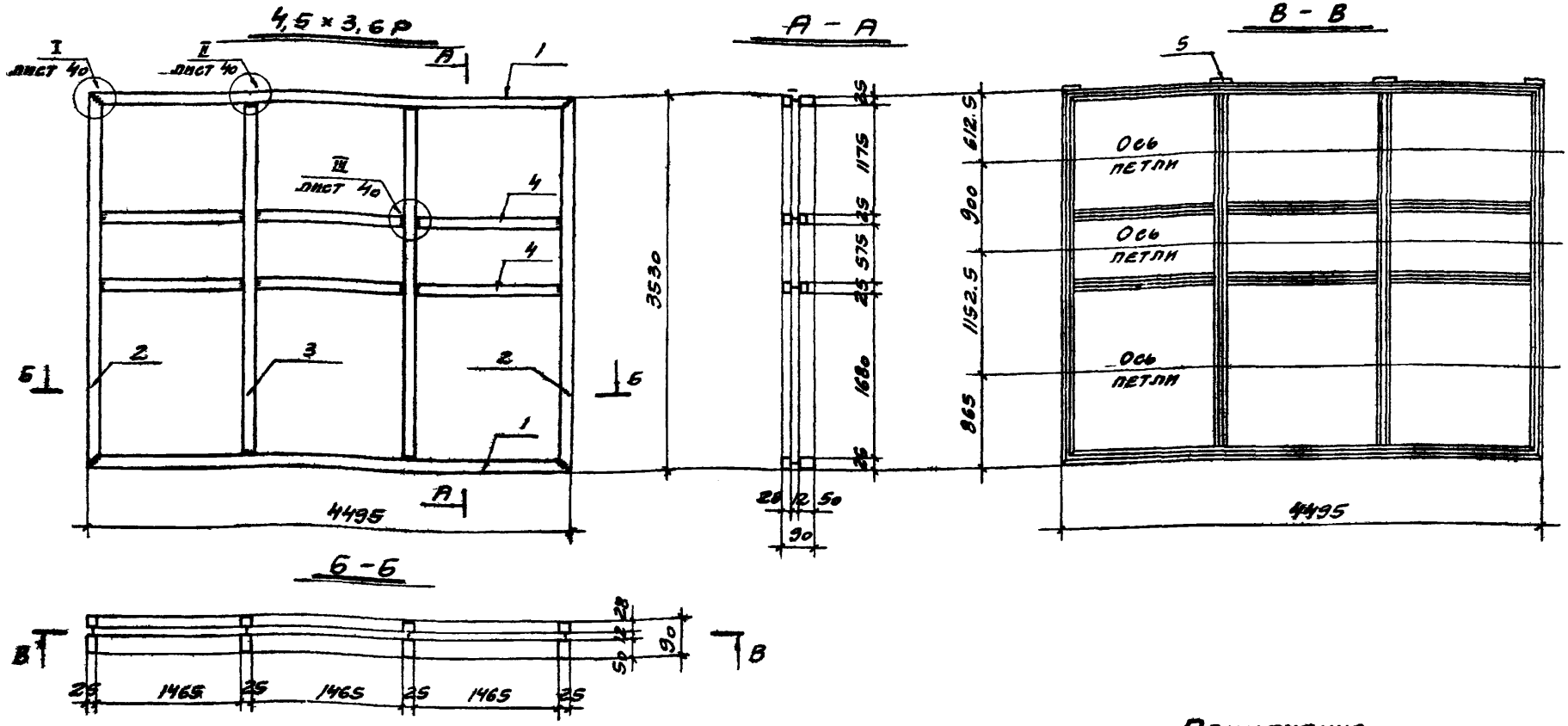

Формат	Лист	Позиция	Обозначение	Наименование	Количество на 1 раму шт	Количество на 1 раму кг	Материал	Примечания
	64	1	2.4Р.000.600	Ригель	2	32,84	Сталь 10пс или 20пс ГОСТ 1050-60	Сечения элементов рам см. на листе 38
		2	3.6Р.000.100	Стойка	2	25,80		
		3	3.6Р.000.200	—"—	2	25,44		
		4	2.4Р.000.300	Ригель	6	26,16		
		5	1.2Р.000.101	Планка -20×3 ℓ=130	4	0,25	Вст.3кп2 ГОСТ 380-71	
				Итого:		110,49		

Примечания:

1. Общие примечания см. на листе 30.
2. Сборочные чертежи переплетов см. на листе 18

ТК 1972 г.	Рама L=4495 мм, H=3530 мм	Серия 1.436-6 Выпуск 1 Лист 32

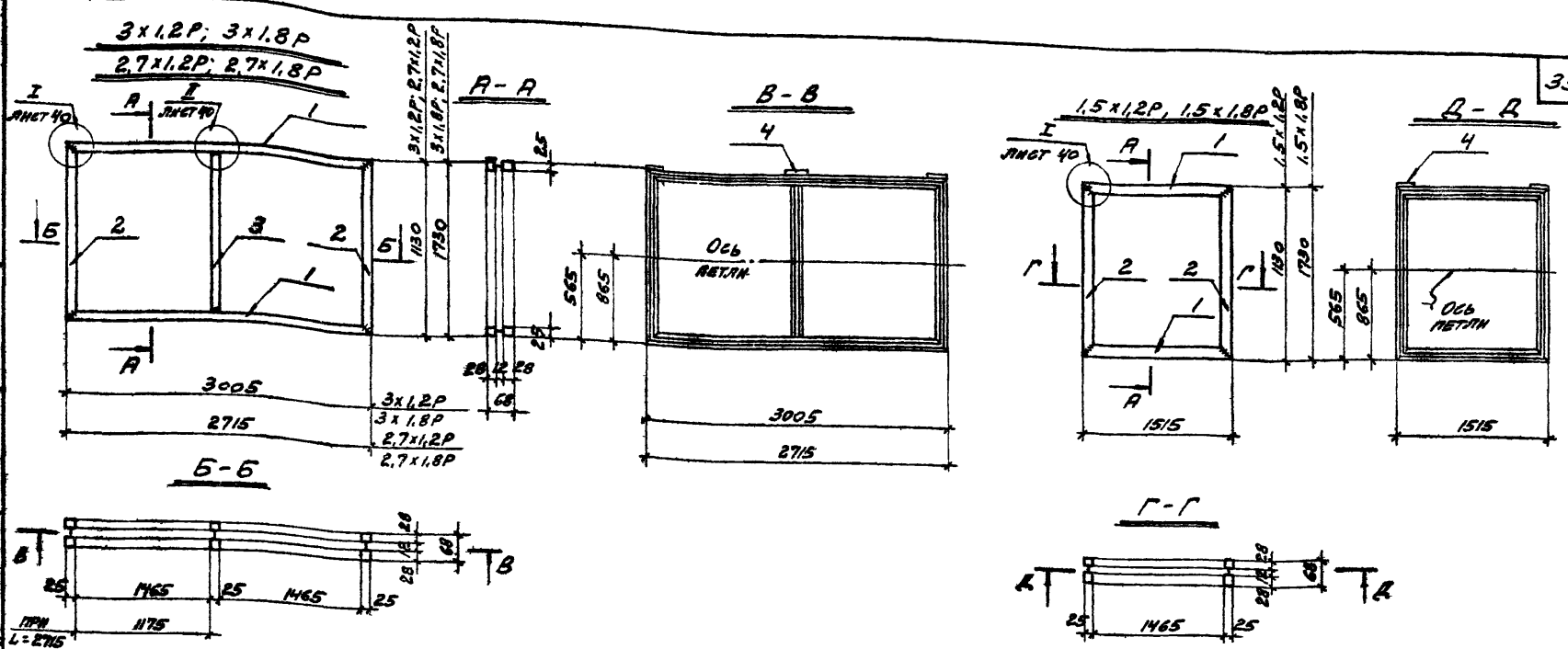

Формат	Лист	Позиция	Обозначение	Наименование	Количество на 1 раму: 3×1,2Р шт.	3×1,2Р кг	3×1,8Р шт.	3×1,8Р кг	2,7×1,2Р шт.	2,7×1,2Р кг	2,7×1,8Р шт.	2,7×1,8Р кг	1,5×1,2Р шт.	1,5×1,2Р кг	1,5×1,8Р шт.	1,5×1,8Р кг	Материал	Примечания
		1	1.2Р.000.500	Ригель	2	17,94	2	17,94									Сталь 10пс или 20пс ГОСТ 1050-60	Сечения элементов рам см. на листе 39
			1.2Р.000.600	—"—					2	16,20	2	16 20						
			1.2Р.000.700	—"—									2	9,04	2	9,04		
		2	1.2Р.000.200	Стойка	2	6,75			2	6,75			2	6,75				
			1.8Р.000.100	—"—			2	10,32			2	10 32			2	10,32		
		3	1.2Р.000.300	—"—	1	3,22			1	3,22								
			1.8Р.000.200	—"—			1	5,00			1	5,00						
		4	1.2Р.000.101	Планка -20×3	3	0,19	3	0,19	3	0,19	3	0,19	2	0,13	2	0,13	Ст3кп2 ГОСТ 380-71	
				Итого:		28,10		33,45		26,36		31,71		15,92		19,47		

Примечания. 1. Общие примечания см. на листе 30.
2. Сборочные чертежи переплетов см. на листах 19 и 24

ТК 1972	Рамы L=3005, 2715 и 1515 мм, H=1130 и 1730 мм	Серия 1.436-6
		Выпуск 1 / Лист 33

Госстрой СССР. Проектинжпроект. г. Москва. Гл. инж. пр. Рук. бр. Ст. инж. Дата выпуска 26-х-1972. Проверил Земсков. Разраб. Ермилов. Заказ 3444.

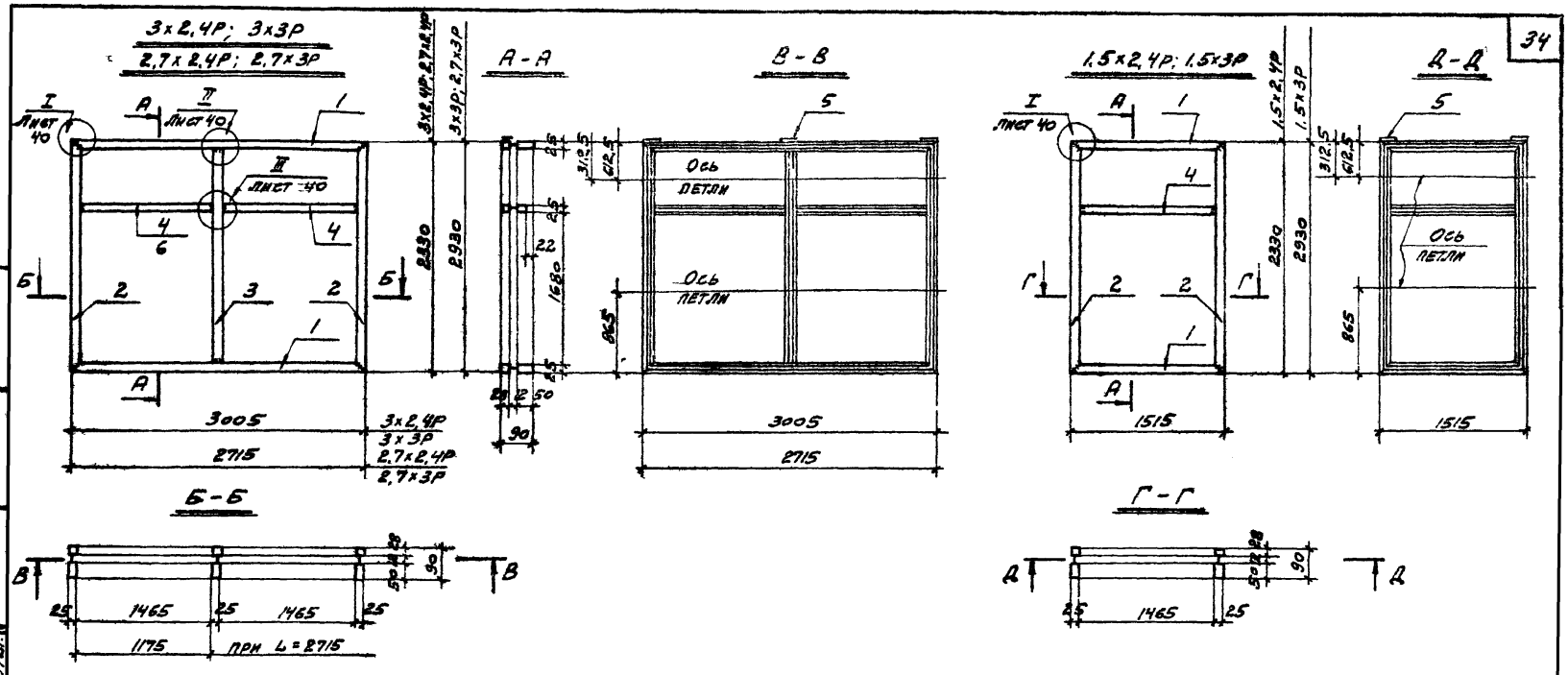

Формат	Лист	Позиция	Обозначение	Наименование	Количество на 1 раму: 3х2,4Р шт.	3х2,4Р кг	3х3Р шт.	3х3Р кг	2,7х2,4Р шт.	2,7х2,4Р кг	2,7х3Р шт.	2,7х3Р кг	1,5х2,4Р шт.	1,5х2,4Р кг	1,5х3Р шт.	1,5х3Р кг	Материал	Примечания
		1	2.4Р.000.700	Ригель	2	21,94	2	21,94									Сталь 10ПС или 20ПС ГОСТ 1050-60	Сечения элементов рам см. на листе 39
			2.4Р.000.800	—"—					2	19,82	2	19,82						
			2.4Р.000.900	—"—									2	11,06	2	11,06		
		2	2.4Р.000.200	Стойка	2	17,02			2	17,02			2	17,02				
			3Р.000.100	—"—			2	21,44			2	21,44			2	21,44		
		3	2.4Р.000.200	—"—	1	8,33			1	8,33								
			3Р.000.200	—"—			1	10,52			1	10,52						
		4	2.4Р.000.300	Ригель	2	8,72	2	8,72	1	4,36	1	4,36	1	4,36	1	4,36		
		6	2.4Р.000.400	—"—					1	3,50	1	3,50						
		5	1.2Р.000.101	Пластина -20х3 L=130	3	0,19	3	0,19	3	0,19	3	0,19	2	0,13	2	0,13	Ст.3кп2 ГОСТ 380-71	
				Итого:		56,20		62,81		53,22		59,83		32,57		36,99		

Общие примечания см. на листе 30, оборочные чертежи переплетов - на листах 20, 21, 24 и 25

ТК 1978г

Рамы L=3005, 2715 и 1515 мм, H=2330 и 2930 мм

Серия 1.436-6
Выпуск 1
Лист 34

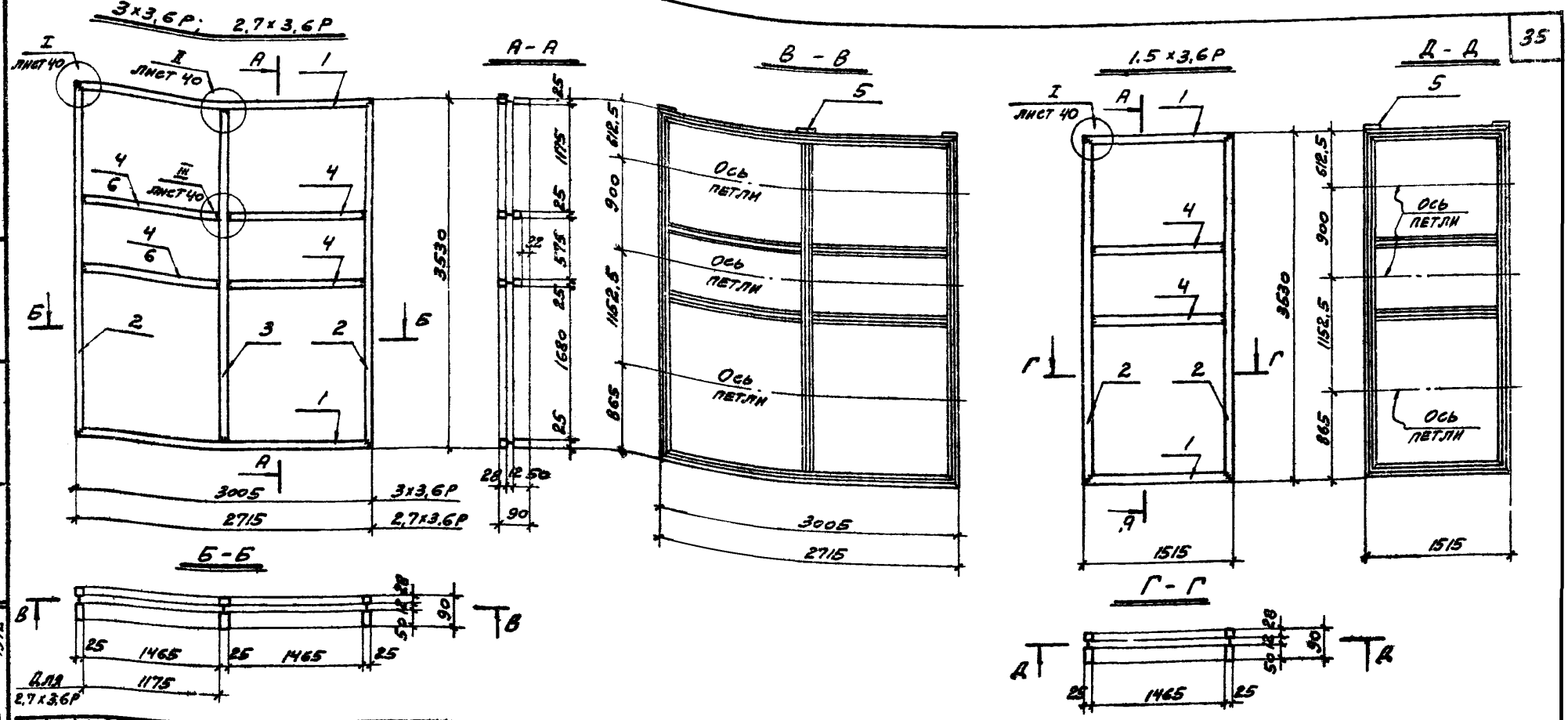

Формат	Лист	Позиция	Обозначение	Наименование	Количество на 1 раму 3×3,6Р шт.	3×3,6Р кг	2,7×3,6Р шт.	2,7×3,6Р кг	1,5×3,6Р шт.	1,5×3,6Р кг	Материал	Примечания
		1	2,4Р.000.700	Ригель	2	21,94					Сталь 10пс или 20пс ГОСТ 1050-60	Сечения элементов рам см. на листе 39.
			2,4Р.000.800	— " —			2	19,82				
			2,4Р.000.900	— " —					2	11,06		
		2	3,6Р.000.100	Стойка	2	25,80	2	25,80	2	25,80		
		3	3,6Р.000.200	— " —	1	12,72	1	12,72				
		4	2,4Р.000.300	Ригель	4	17,44	2	8,72	2	8,72		
		6	2,4Р.000.400	— " —			2	7,20				
		5	1,2Р.000.101	Планка -60×3 ℓ=130	3	0,19	3	0,19	2	0,13	Вст3кп2 ГОСТ 380-71	
				Итого:		78,09		74,45		47,71		

Общие примечания см. на листе 30, сборочные чертежи переплетов - на листах 22, 23 и 26.

ТК 1972

Рамы L=3005, 2715 и 1515 мм H=3530 мм

Серия 1.436-6

Выпуск 1 Лист 35

Госстроипроект г. Москва

Гл. инж. пр. Подгорнин
Рук. бонтры Генина
Ст. инж. Ионов
Дата выпуска: 26-х-1972

Проверил Земскова
Зав. лаб. 3 [illegible]

Рамы фрамуг

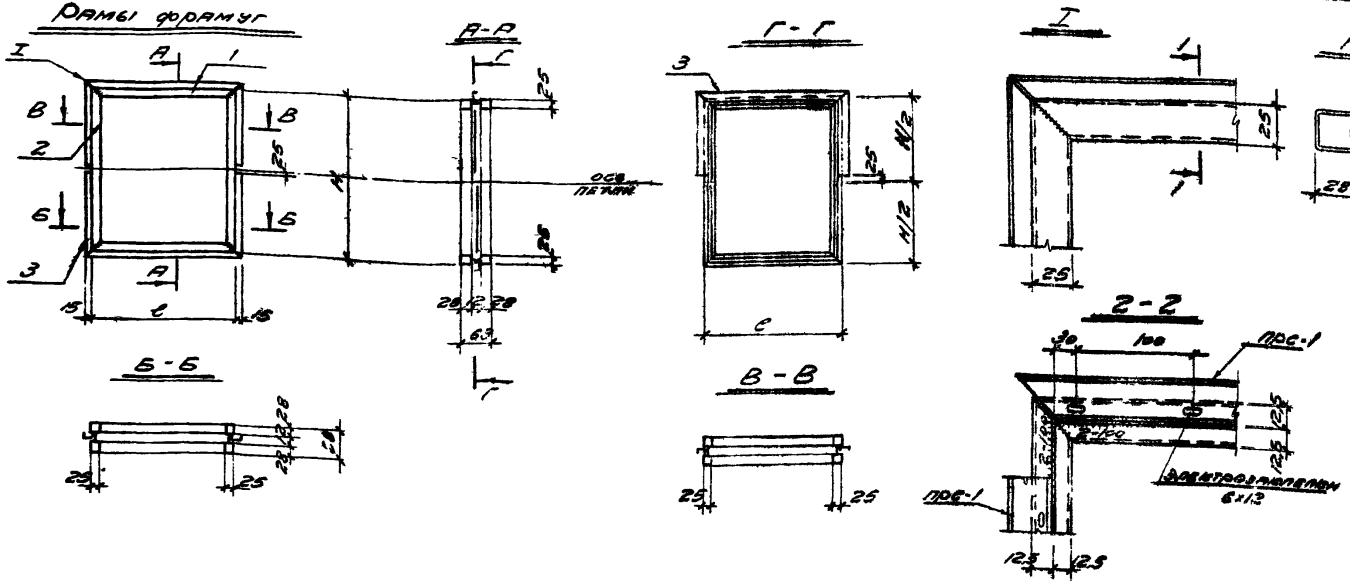

Формат	Лист	Позиция	Обозначение	Наименование	Количество на 1 раму: 1,7 рф — шт.	1,7 рф — м	1,7 рф — кг	1,2 рф — шт.	1,2 рф — м	1,2 рф — кг	1,1 рф — шт.	1,1 рф — м	1,1 рф — кг	0,5 рф — шт.	0,5 рф — м	0,5 рф — кг	Материал	Примечания
64	2	1	1.17рф.000.100	Ригель	2		8,50	2		8,50	2		8,50	2		8,50		
			1.17рф.000.200	Стойка	2		9,75											
			1.12рф.000.100	—"—				2		6,75							Сталь 10пс ГОСТ 1050-88	Сварные элементов фрамуг см. на листе 39
			1.11рф.000.100	—"—							2		6,20					
			0,5рф.000.100	—"—										2		3,20		
		3	пос-1	Притвор		6,13	2,60		5,12	2,15		4,93	2,10		3,93	1,70	Лента 10пс-н-нл-2-о-15х36 ГОСТ 503-71	
				Итого:			20,85			17,40			16,80			13,40		
Размеры мм				С	1420			1420			1420			1420				
				Н	1635			1130			1035			530				

Примечания

1. Указания по изготовлению см. в пояснительной записке.
2. Притворы пос-1 приварить после сварки поз. 1 и 2. Притворы приваривать контактной точечной сваркой к-14х2 или электрозаклепками 6х12 через 100 мм $t = 22 \times 25 \times 1,8$.

ТК 1972

Рамы фрамуг

Серия 1.436-6

Выпуск 1 | Лист 36

Жалюзийные решетки

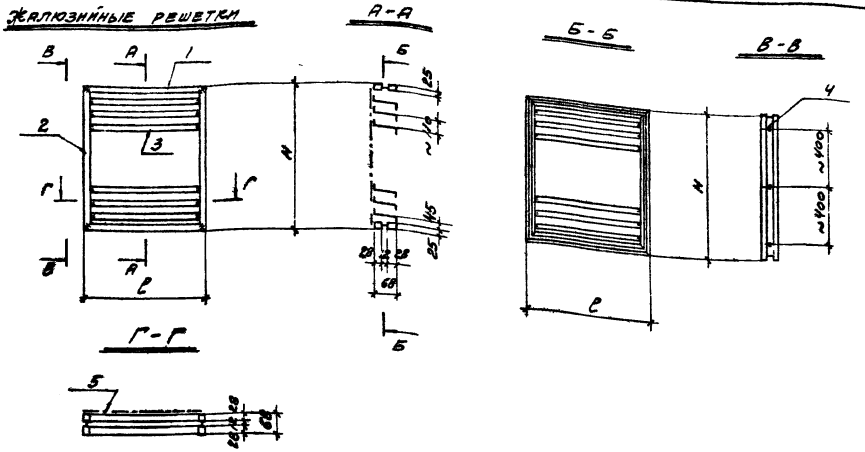

Формат	Лист	Позиция	Обозначение	Наименование	Количество на 1 решетку 1,7 ж. шт.	1,7 ж. кг	1,2 ж. шт.	1,2 ж. кг	1,1 ж. шт.	1,1 ж. кг	0,5 ж. шт.	0,5 ж. кг	Материал	Примечания
Б4		1	1.7ж.000.100	Ригель	2	8,64	2	8,64	2	8,64	2	8,64	Ст. 10пс ГОСТ 1050-60	Сечения обвязки см. на листе 39
		2	1.7ж.000.200	Стойка	2	9,96								
			1.2ж.000.100	„ — „			2	6,96						
			1.1ж.000.100	„ — „					2	6,40				
			0,5ж.000.100	„ — „										
		3	Гн. 20×70×20×2 ℓ=1400	Перо	15	36,00	10	25,60	3	23,00	2	3,38		Гн 20×70×20×2
		4		Гайка М10	3	0,05	3	0,05			5	12,80	Лента 3сп2-ан-нп-2-но-2-нж ГОСТ 503-67	
		5		Сетка №20-16	1	3,80	1	2,60	3	0,05	2	0,03	ГОСТ 5915-70	
				Итого:		58,45		43,85	1	2,40	1	1,30	ГОСТ 5336-67	
			Размеры мм	ℓ		1455		1455		40,45		26,15		
				Н		1670		1165		1455		1455		
										1070		565		

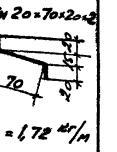

$q = 1{,}72$ кг/м

Примечания:

1. Общие примечания см. на листе 12
2. Узел крепления жалюзийной решетки к раме см. на листе 38.

Проектстройпроект г. Москва
Гл. инж. пр. Ю.М. Фрейдин
Гл. инж. Г.Г. Ленин
Дата выпуска: 28-х 1972
Руководитель Ю.М. Фрейдин
Проверил Ю.М. Фрейдин
Выполнил Т.А. Ильина
Инв. № подл.

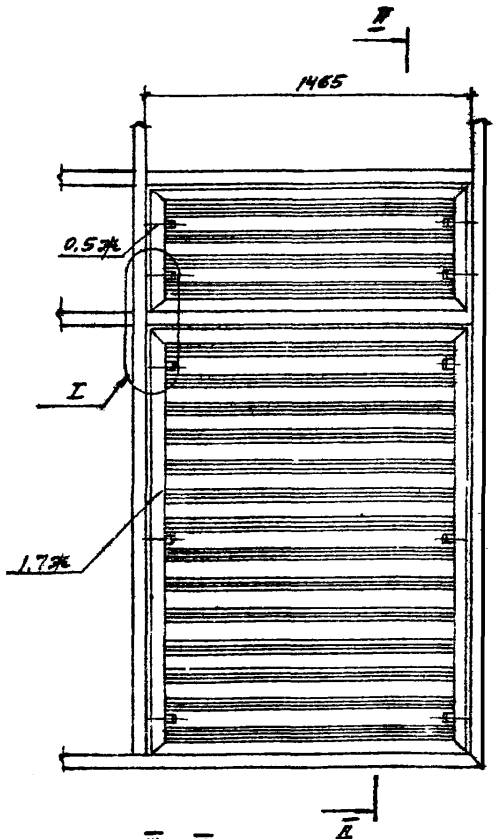

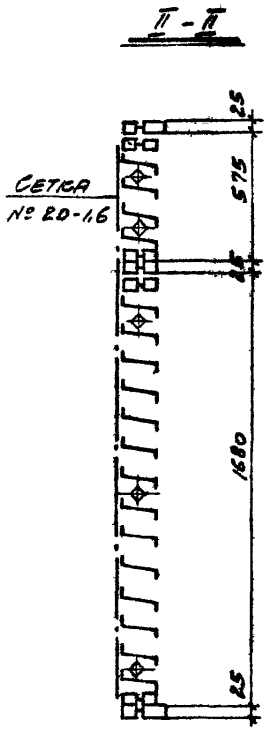

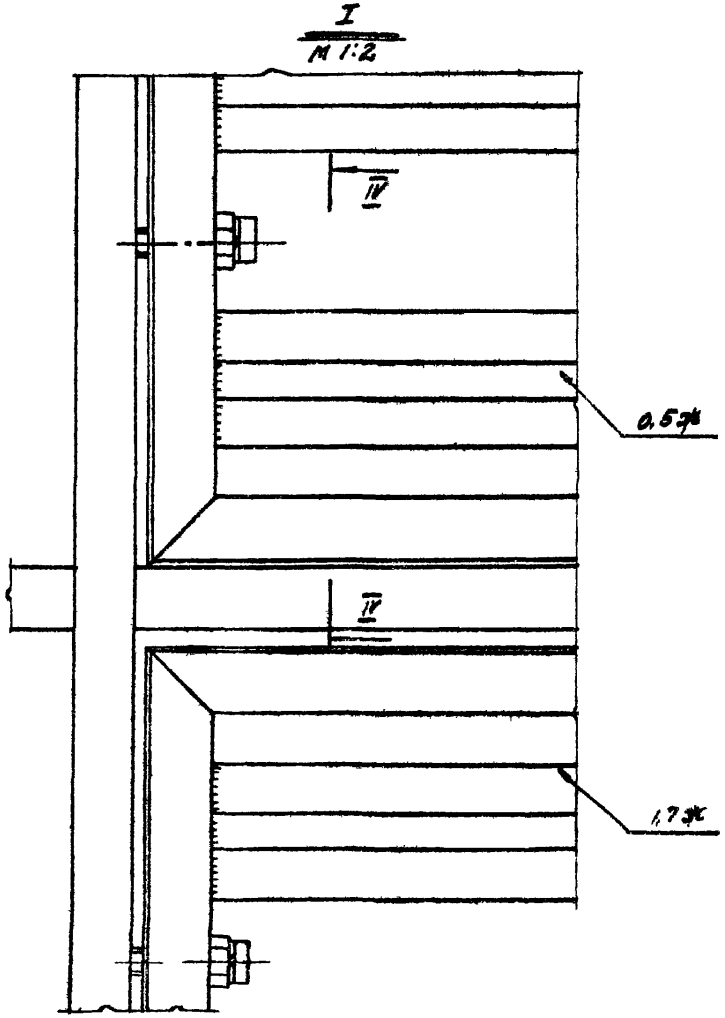

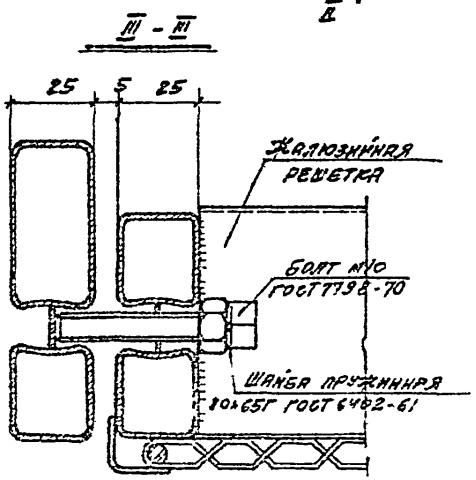

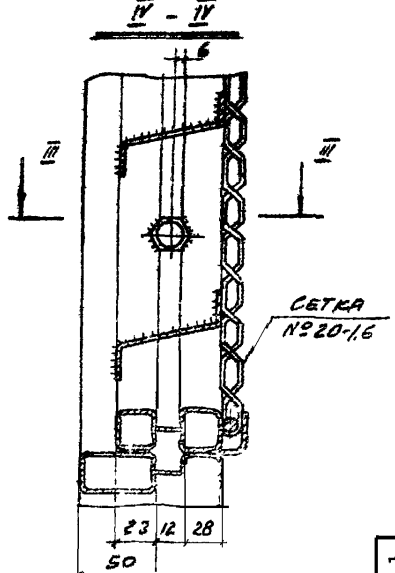

Примечания.

1. Пояснительную записку см. на листах 4-7.
2. Жалюзийные решетки см. на листе 37, рамы - на листах 27-35.

ТК 1972	Крепление жалюзийных решеток к раме	Серия 1.436-6	
		Выпуск 1	Лист 38

3,6 Р

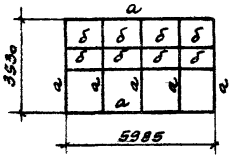

4,5×3,6Р

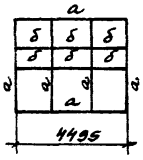

3×3,6Р; 2,7×3,6Р

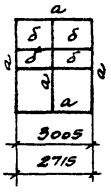

1,5×3,6Р

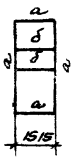

3 Р; 2,4Р

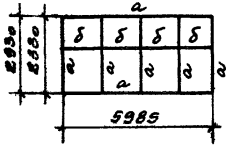

4,5×3 Р

4,5×2,4Р

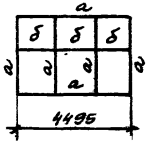

3×3Р; 2,7×3Р

3×2,4Р; 2,7×2,4Р

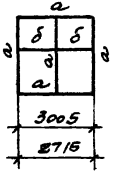

1,5×3Р

1,5×2,4Р

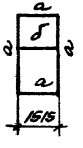

1,8 Р; 1,2Р

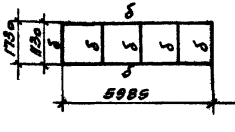

4,5×1,8Р

4,5×1,2Р

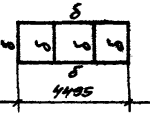

3×1,8Р; 2,7×1,8Р

3×1,2Р; 2,7×1,2Р

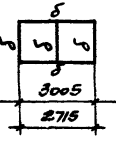

1,5×1,8Р

1,5×1,2Р

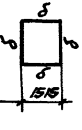

Рамы фрамуг и жалюзийных решеток

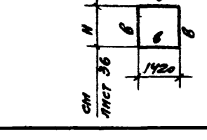

Таблица сечений

Марка	Сечение	Состав сечения	Примечания
а	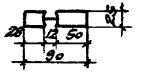	□ 50×25×1,8 □ 28×29×1,8 - 14×2	
б	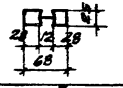	2□ 28×25×1,8 - 14×2	
в	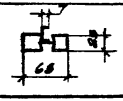	2□ 28×25×1,8 - 14×2 Гн с 7×27×7×1,5	См. лист 36
Материал: сталь 10 пс или 20 пс ГОСТ 1050-60			

Примечания:

1. Указания по изготовлению см. в пояснительной записке
2. Чертежи рам см. на листах 27-38.
3. Геометрические характеристики сечений см. на листе 6 выпуска 0.

ГИП инж. пр.	Подсевкин		
Рук. фунтдр.	Ленина		
Ст. инж.	Иванов		
Дата выпуска: 86 -Х-			1972

ЦНИИСтройпроект г. Москва

ТК 1972	Сечения элементов рам и фрамуг	Серия 1.436-6	
		Выпуск 1	Лист 39

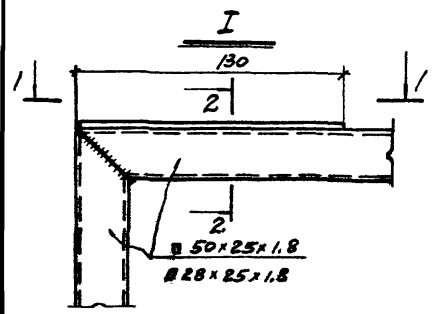

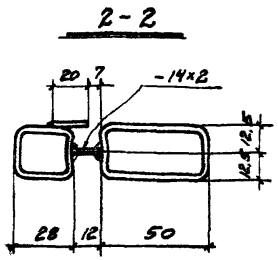

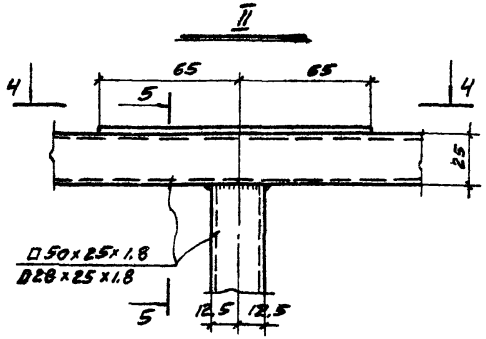

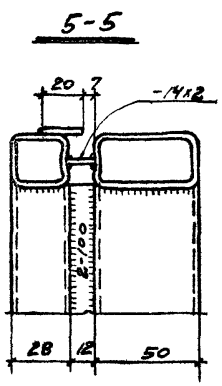

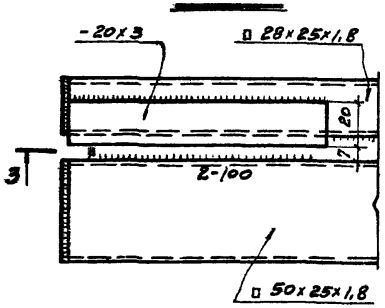

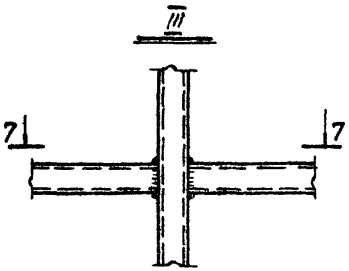

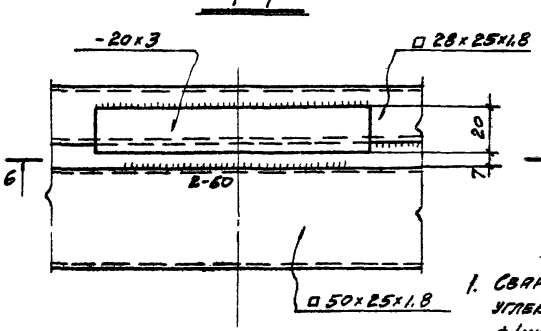

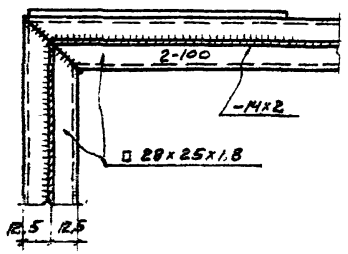

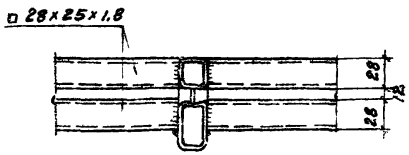

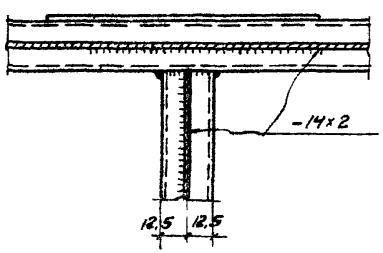

Примечания:

1. Сварку производить в среде углекислого газа проволокой ф1мм.
2. Прожог металла и непровар швов не допускается.
3. Видимые швы зачистить заподлицо с основным металлом
4. Рамы см. на листах 27-38
5. В разрезах показаны сечения рам высотой > 1,8 м (см. лист 39)

ТК 1972	Узлы I; II; III	Серия 1.436.6	
		Выпуск 1	Лист 40

ГПИ и НИИ ПО Промстройпроект
Гл. инж. пр.
Рук. мастер.
Ст. инж.
Инж.
Дата выпуска
Инв. №
Взам. инв. №
Подпись и дата
Инв. № подл.
Проверил
Зенгезов
Разработал
Ст. инж.
Ст. инж.
Ст. инж.

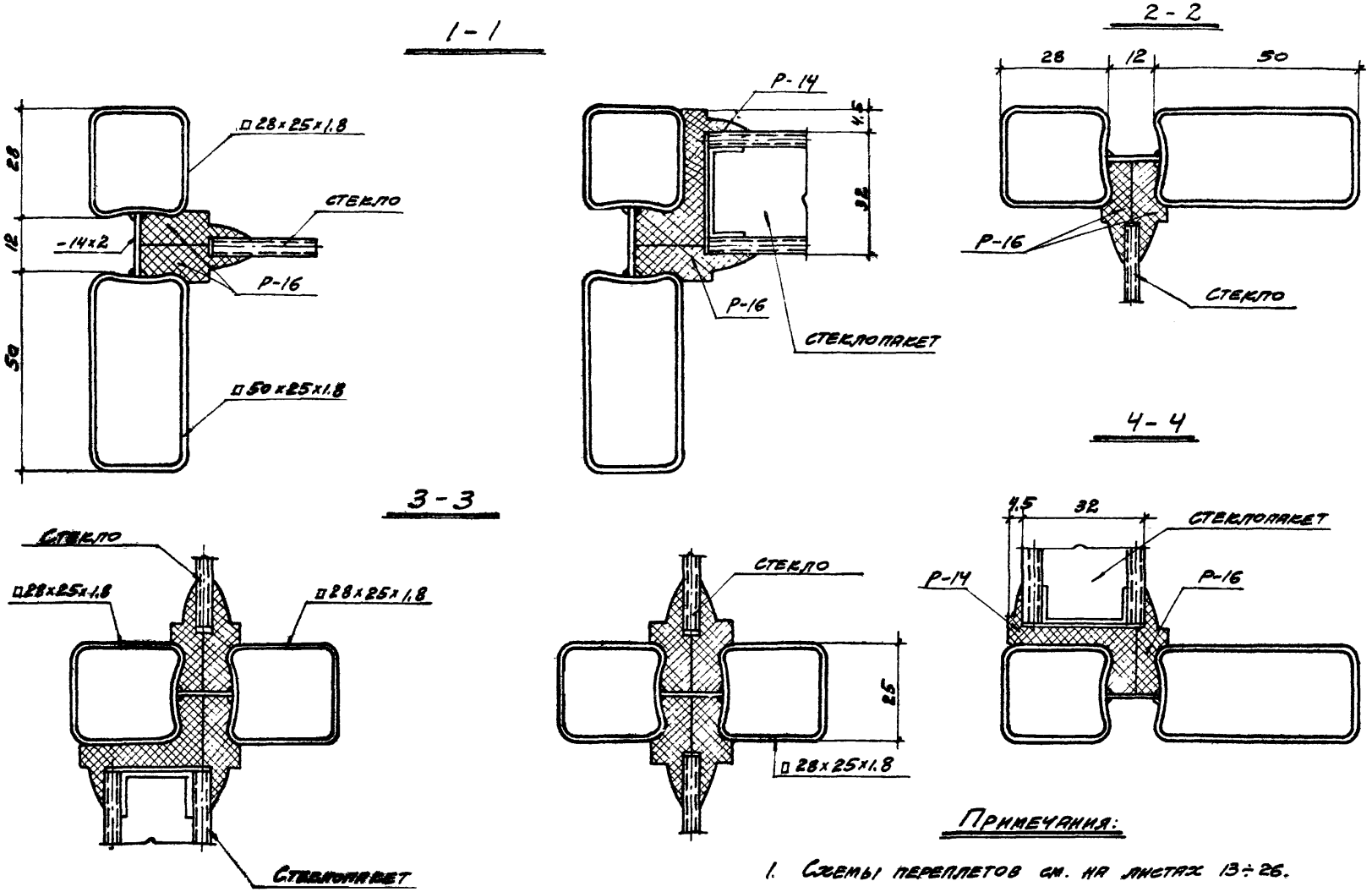

Примечания:

1. Схемы переплетов см. на листах 13÷26.
2. В сечениях заполнитель (стекло, стеклопакеты) показан условно.
3. Сечения рам высотой ≤ 1.8 м составлены из 2 ⌶ □28×25×1.8 и -14×2 (см. лист 39)

ТК 1972	Сечения 1-1 ÷ 4-4	Серия 1.436.6	
		Выпуск 1	Лист 41

ПРОМСТРОЙПРОЕКТ г. Москва

Гл. инж. пр. Рук. бригады Лисковский Геннина

Дата выпуска: 26 октября 1972 г.

Проверил Конов

12449-02 42

5-5

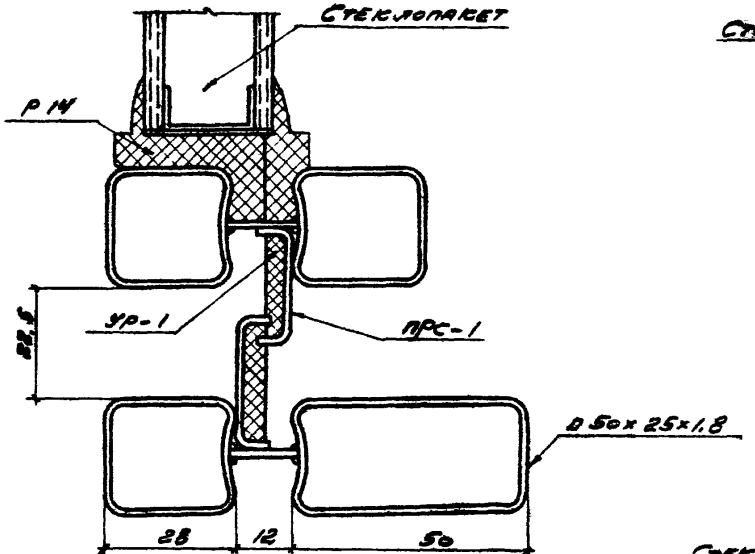

6-6

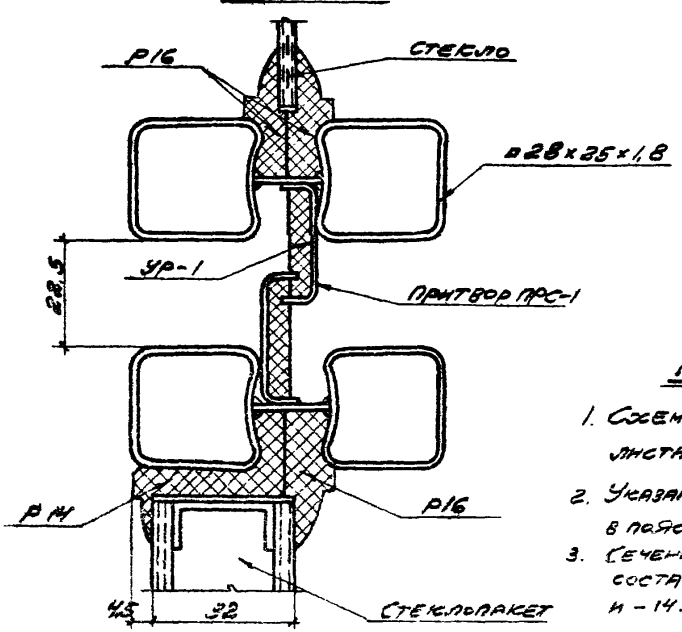

7-7

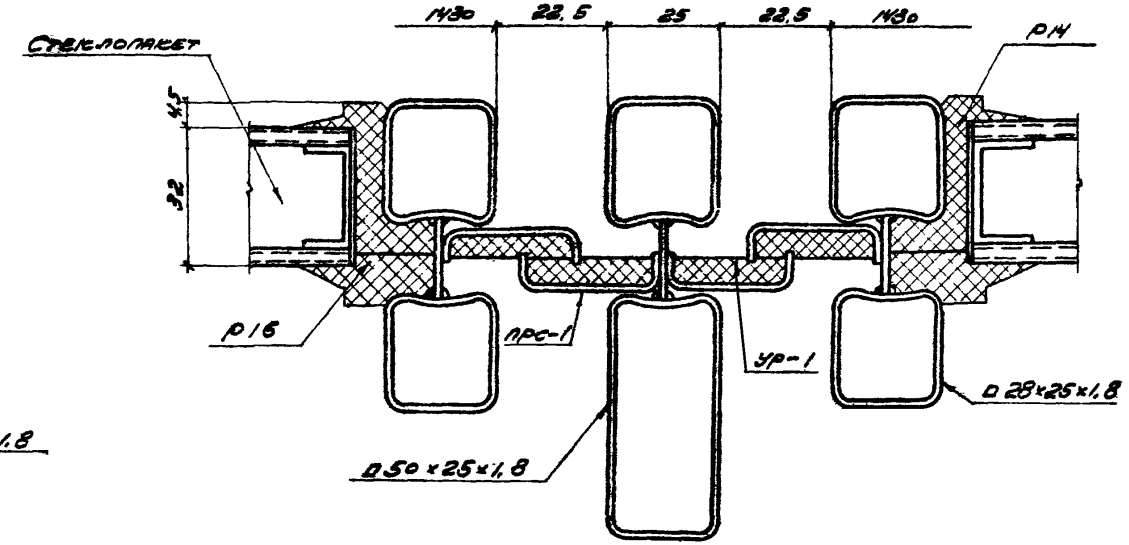

8-8

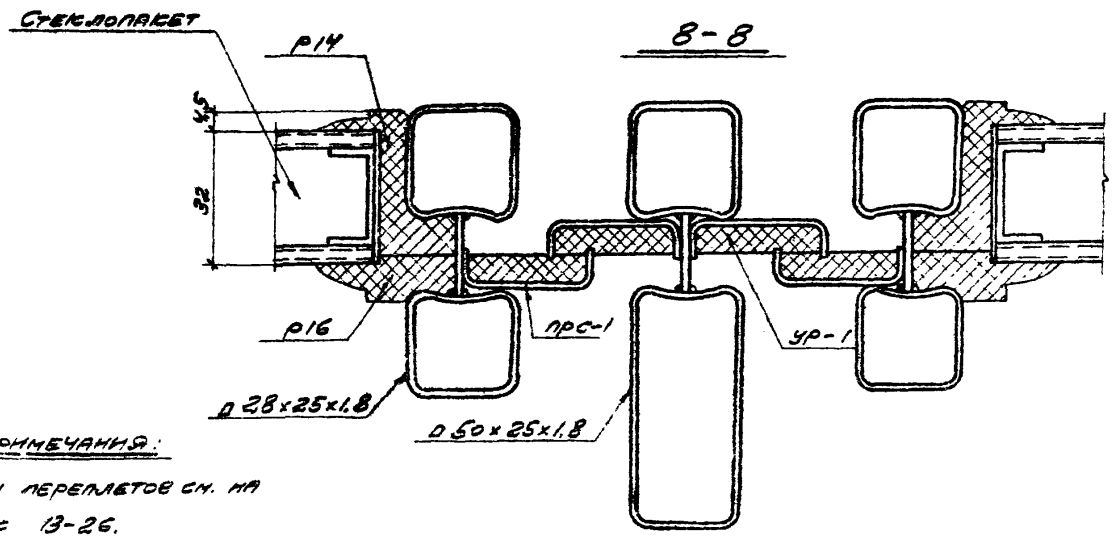

Примечания:

1. Схемы переплетов см. на листах 13-26.
2. Указания по изготовлению см. в пояснительной записке
3. Сечения рам высотой $h \leq 1.8$м составлены из 2 ∝ □ 28×25×1.8 и -14.2 (см. лист 39)

ТК 1972	Сечения 5-5 ÷ 8-8	Серия 1.436-6	
		Выпуск 1	Лист 42

Узел „А"

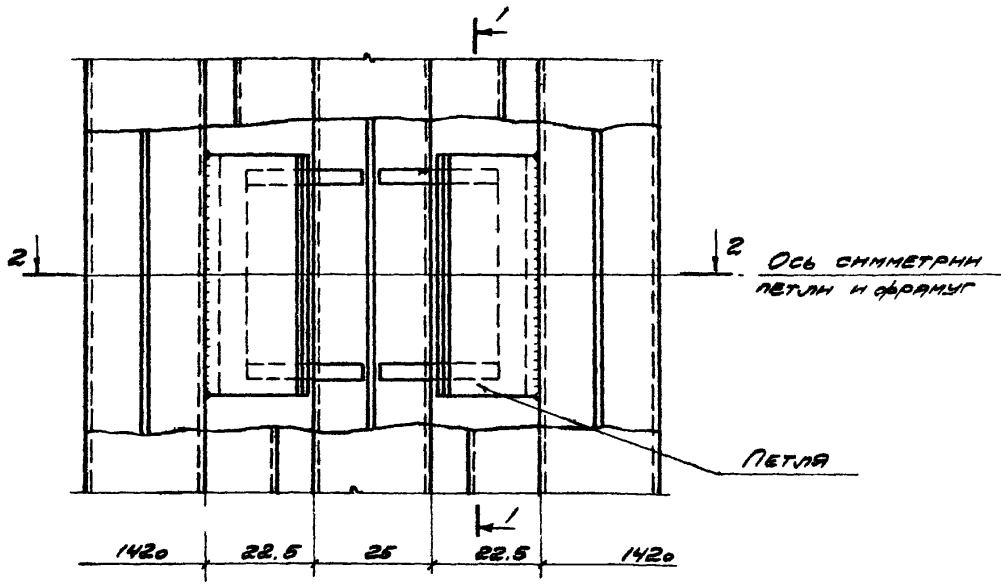

1 - 1

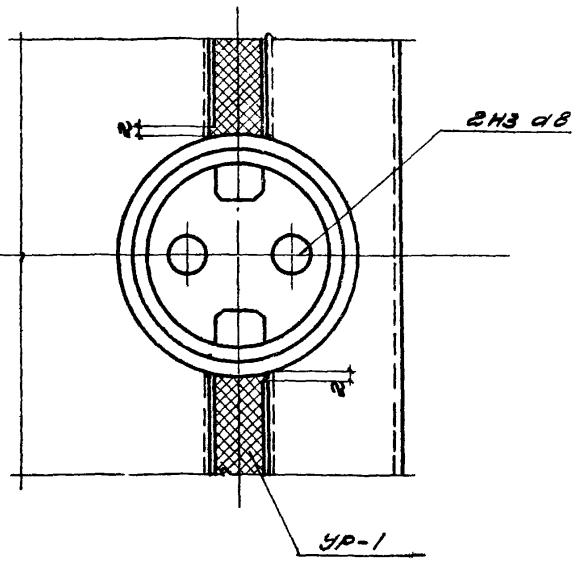

2 - 2

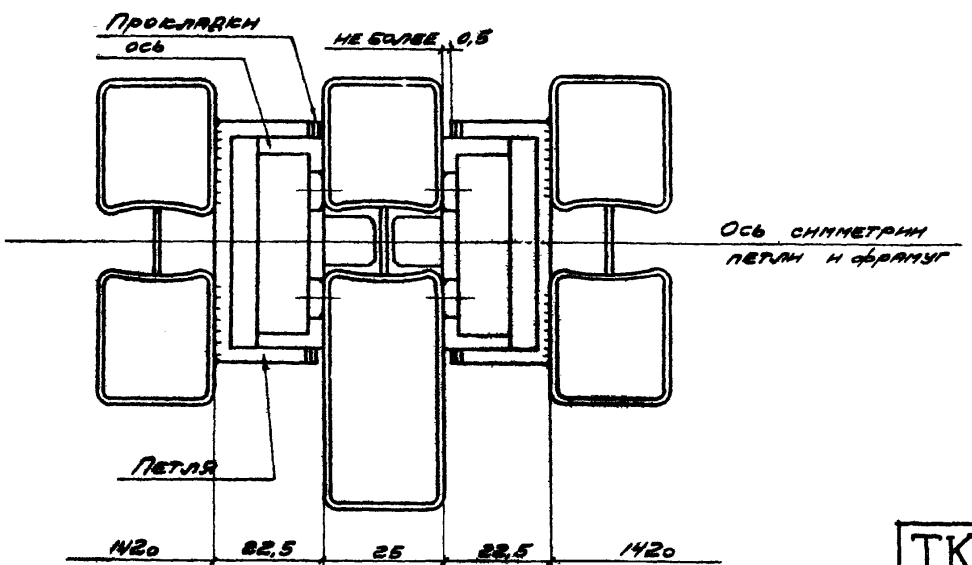

Примечания:

1. Детали петли см. на листе 45.
2. Узел „А" замаркирован на листах 13-15
3. Притворы фрамуг приварить к чашке петли после тщательной проверки работы петли и плотности притворов.
4. Угловые швы $h = 2$ мм.

ТК 1972	Узел „А"	Серия 1.436-6	
		Выпуск 1	Лист 43

Промстройпроект г. Москва
Гл. инж. пр. Подгорский
Рук. бриг. Ленина
Ст. инж. Попов
Дата выпуска: 26-X-1972г.

Узел „Б"

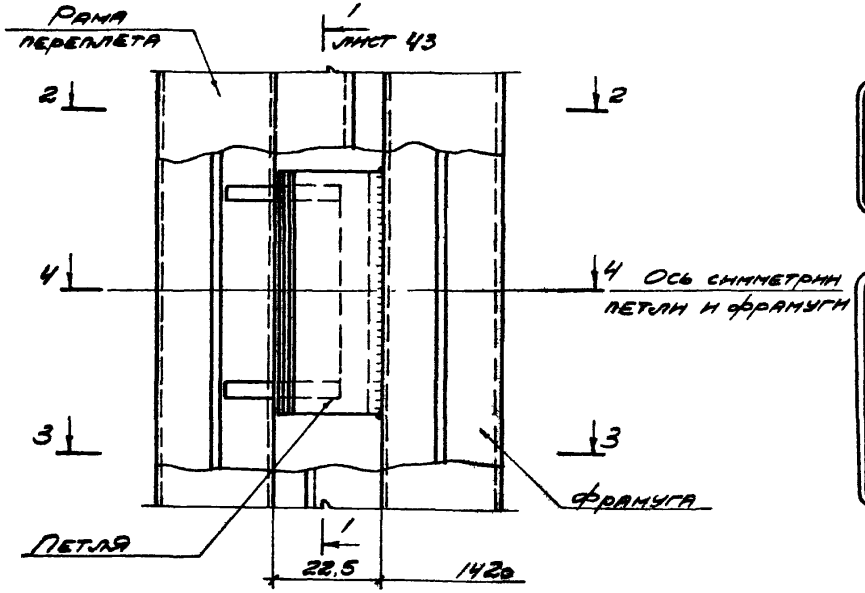

2-2

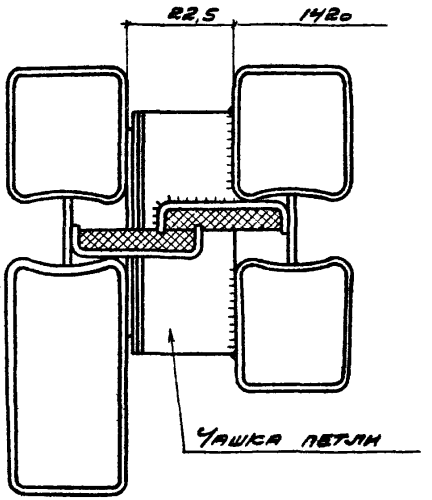

3-3

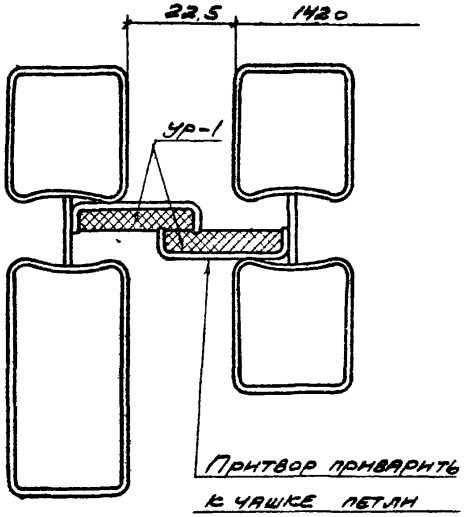

4-4

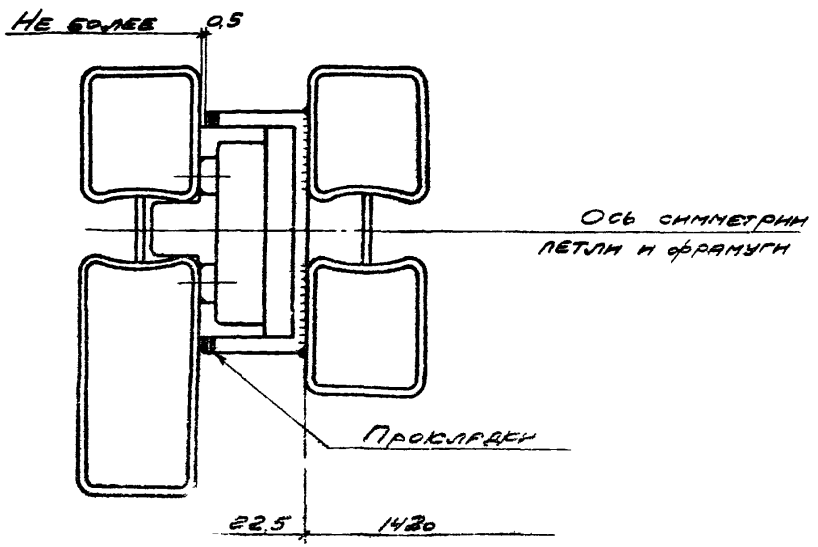

Примечания:

1. Детали петли см. на листе 45.
2. Узел „Б" замаркирован на листах 16-26.
3. Притворы фрамуг приварить к чашке петли после тщательной проверки работы петли и плотности притвора
4. Угловые швы $h=2$ мм
5. В разрезах показаны сечения рам высотой >1,8м (см лист 39).

ТК 1972	Узел „Б"	Серия 1.436-6	
		Выпуск 1	Лист 44

Гл. инж. пр. Людковский
Рук. бриг. Ленина
Ст. инж. Ионов
Дата выпуска: 26-X-1972г.
Промстройпроект г. Москва

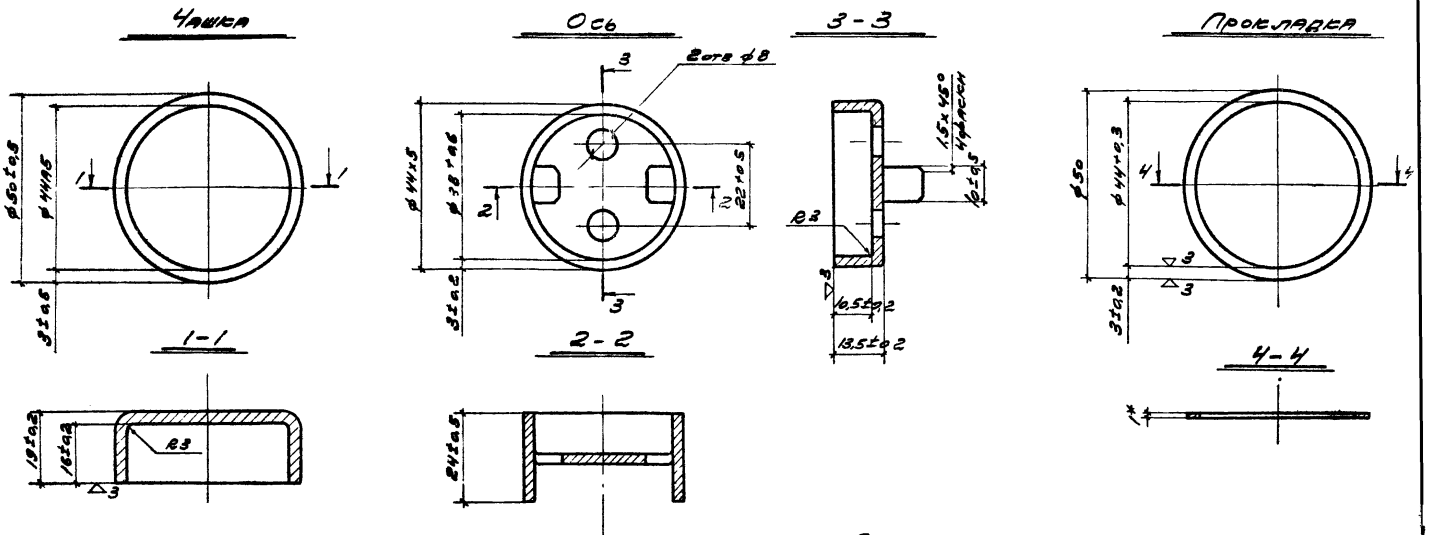

Примечание

Петлю в сборе см. на листах 43 и 44 (узлы А и Б).

NN п/п	Наименование	Кол. шт.	Материал	Масса кг	Примечания
1	Чашка	1	Сталь 10кп ГОСТ 1050-60	0,100	
2	Ось	1	—"—	0,074	
3	Прокладки		—"—	0,004	Количество прокладок уточняется при регулировке
			Смазка УС-2 ГОСТ 1033-51		

Гл. инж. пр.	Подковский		
Рук. бриг.	Генина		
Ст. инж.	Ионов		
Дата вып.	6-X-1972 г.		

ПРОМСТРОЙПРОЕКТ г. Москва

ТК 1972	Детали петли	Серия 1 436-6	
		Выпуск 1	Лист 45

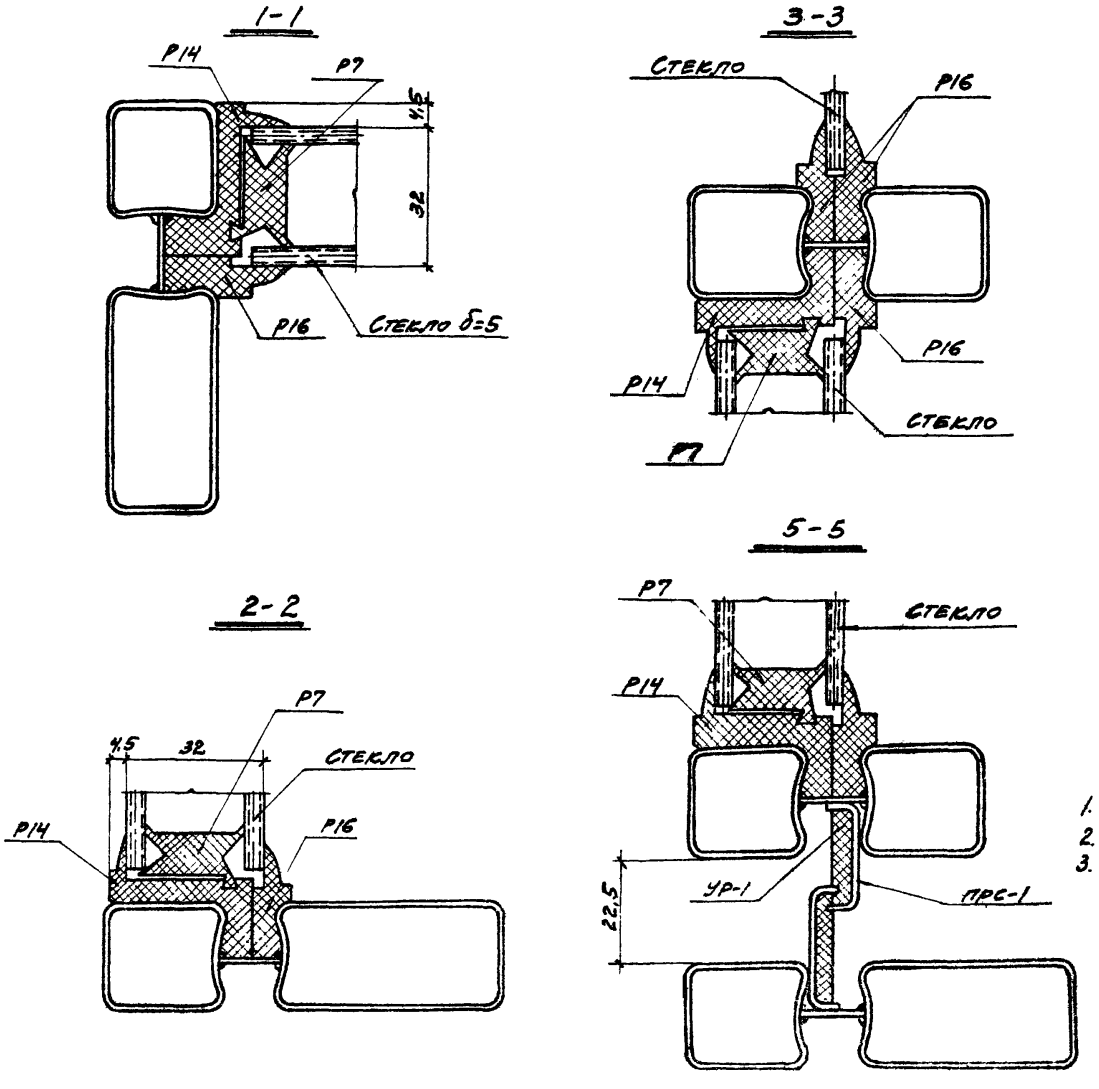

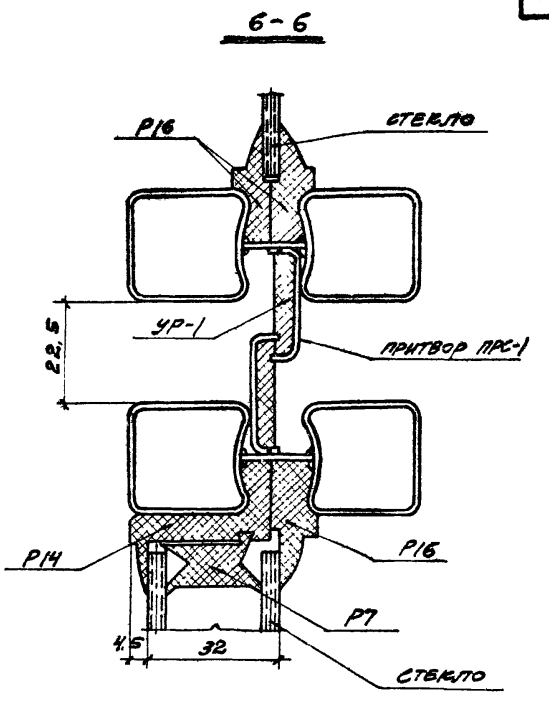

Примечания:

1. Схемы переплетов см. на листах 13 ÷ 26.
2. Резиновые профили см. лист 48
3. Сечения рам высотой ≤ 1,8м составлены из 2х □ 28×25×1,8 и -14×2 (см. лист 39).

ТК 1972	Крепление сборных стеклопакетов	Серия 1.436-6	
		Выпуск 1	Лист 46

ПРОМСТРОЙПРОЕКТ г. Москва

Рук. бр. Ст. инж. | Подковский Генина Ионов | Дата выпуска: 26 октября 1972 г.

Исполнит. Проверил | Вагина Земскова

12449-02 47

Размеры стекла и стеклопакетов

№№ п/п	Внутренний размер ячейки переплета, фрамуги	Стекло ГОСТ 111-65			Стеклопакеты δ=32мм из 2 стекол δ=5мм				
		Марка	Размеры мм		Марка	Размеры мм		Колку алюмин профиля	
			а	б		а	б	м	кг
1	1465×1680	С1	1455	1670	СП1	1445	1660	6,2	1,26
2	1465×1175	С2	1455	1165	СП2	1445	1155	5,2	1,06
3	1465×1080	С3	1455	1070	СП3	1445	1060	5,0	1,02
4	1465×575	С4	1455	565	СП4	1445	555	4,0	0,81
5	1370×1585	С5	1360	1575	СП5	1350	1565	5,9	1,20
6	1370×1080	С6	1360	1070	СП6	1350	1060	4,9	1,00
7	1370×985	С7	1360	975	СП7	1350	965	4,7	0,96
8	1370×480	С8	1360	470	СП8	1350	460	3,7	0,75
9	1175×1680	С9	1165	1670	СП9	1155	1660	5,7	1,16
10	1175×1175	С10	1165	1165	СП10	1155	1155	4,6	0,94
11	1175×1080	С11	1165	1070	СП11	1155	1060	4,5	0,92
12	1175×575	С12	1165	565	СП12	1155	555	3,4	0,69

Примечания

1. Допуски на размеры стекла по ГОСТ 111-65
   Допуски на стеклопакеты –

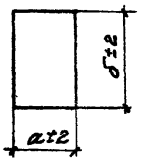

   косоугольность – в пределах поля допуска
2. Толщина стекла С1 и С5 δ=5мм, остальных – δ=4мм.
3. Размеры стекла и стеклопакетов приняты с учетом допусков на изготовление переплетов и резиновых профилей.
4. Размеры фрамуг, стекла и стеклопакетов №№ 5, 6, 7 и 8 соответствуют зазору 22,5 мм по периметру фрамуг.

Промстройпроект г. Москва
Гл. инж. пр. Рук. группы Гл. инженер
Альбом 26-х-1972

ТК 1972 | Размеры стекла и стеклопакетов | Серия 1.436-6 | Выпуск 1 | Лист 47

Р 14

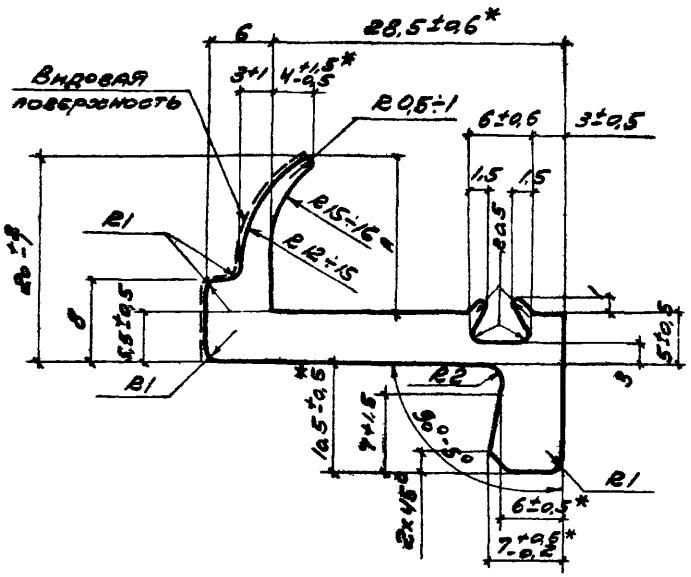

Р 7

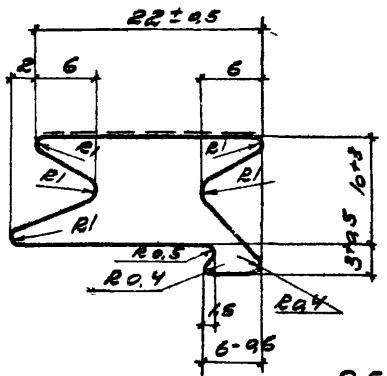

Обозначен	Наименование	Масса кг/м	Материал	Условия поставки
Р16	Профиль для крепления стекла и стеклопакетов	0,185	Резина НО-68-1	ТУ38-005204-71 Р16, Р14, Р7 поставлять отрезками длиной не менее 3,0 м
Р14	Профиль для крепления стеклопакетов	0,33		
Р7	Распорка для сборных стеклопакетов	0,23		
Р5	Уплотнитель	0,14	Любая морозостойкая резина	
Р30		0,45	Резина губчатая	
Ур-1	Уплотнитель притворов	0,07		

При определении массы, объемный вес губчатой резины принят 0,6 т/м³, остальной-1,25 т/м³

Р 5

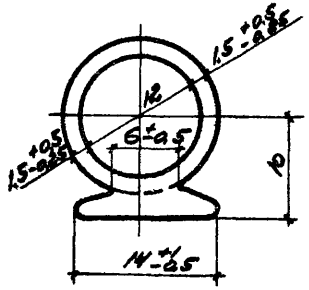

Ур-1

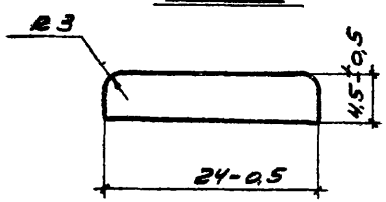

Р 16

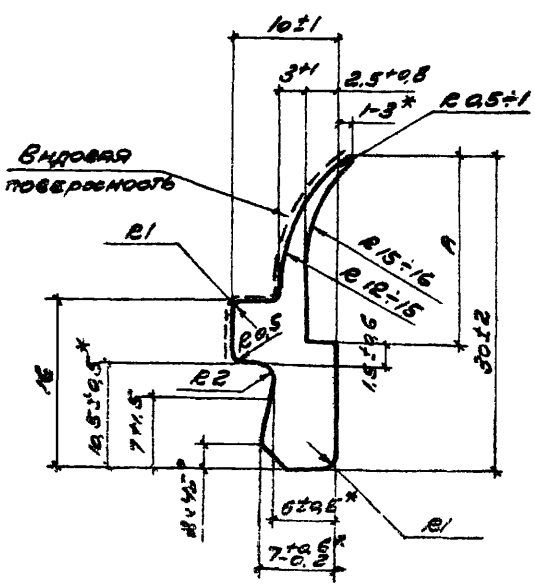

Р 30

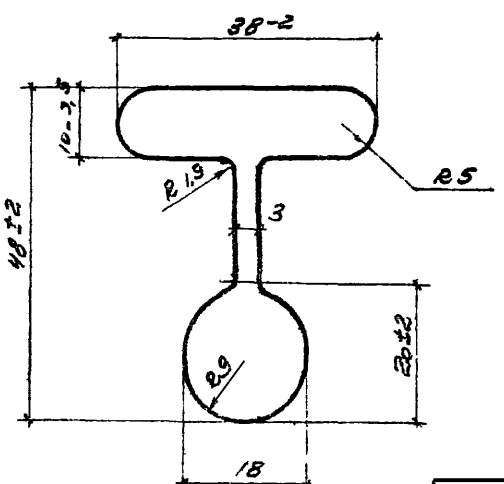

Технические требования:

1. Резина для профилей Р14, Р16 и Р7 должна быть озоностойкой, морозостойкой, светостойкой, черного цвета, средней твердости (55-60 по Шору А) долговечность - не менее 10 лет.
   Среда - t ± 50°С, солнечная радиация.
2. Размеры, обозначенные * и А=15-21мм - постоянно контролировать.

ТК 1972	Резиновые профили	Серия 1.436-6	
		Выпуск 1	Лист 48

КН-1

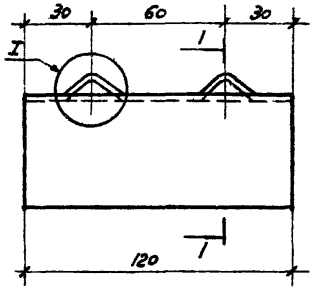

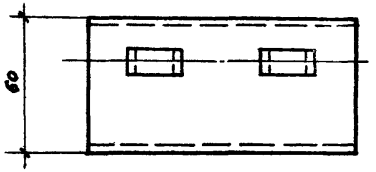

1-1

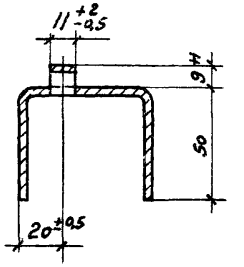

Обозначение	Наименование	Профиль	Масса кг	Материал
КН-1	Деталь крепежная	Гн[60×50×4	0,60	Вк Ст3 кп 2 Гост 380-71
КН-2	—— " ——	Профиль №8 Гост 7511-58	0,37	

I

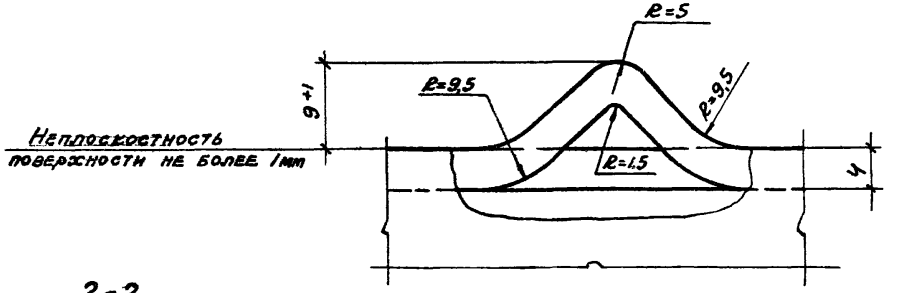

КН-2

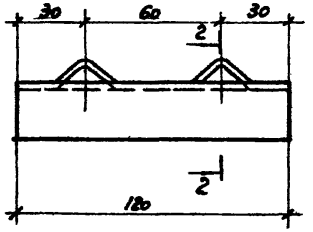

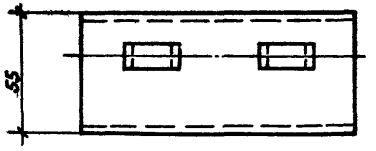

2-2

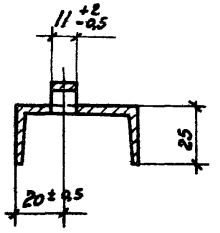

Монтажные узлы см. в выпуске 1 серии 2.436-6

ТК 1972	Крепежные детали КН-1 и КН-2	Серия 1.436-6	
		Выпуск 1	Лист 49

ПРОМСТРОЙПРОЕКТ г. Москва

Гл. инж. пр. Рук. гр. | Подковский Гвинина | Проверил | Нонов

Дата выпуска 26-X-1972

СЛ-1

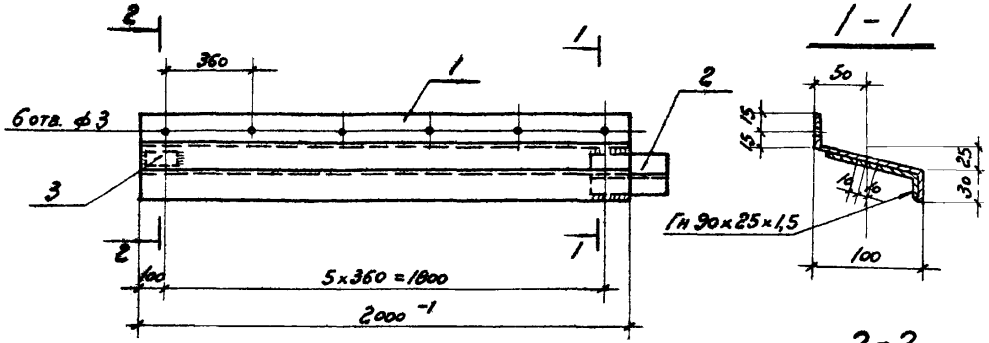

1-1

2-2

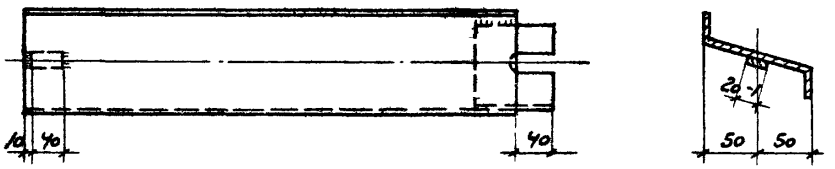

КВ-1

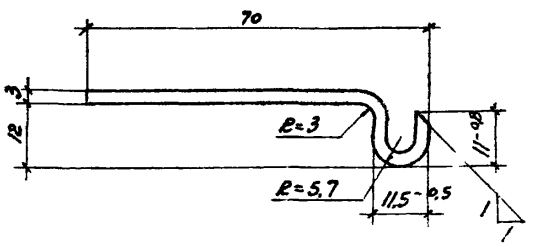

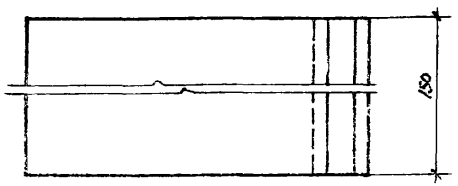

Обозначение	Наименование	Поз	Профиль	Длина мм	Кол шт	Масса кг Ед	Масса кг Всего	Материал
Сл-1	Слив	1	Гн ⌐ 30×100×30×1,5	2000	1	3,80	3,96	Вст.3 кп2 ГОСТ 380-71
		2	Гн ⌐ 90×25×2	80	1	0,14		
		3	– 20×2	40	1	0,02		
КВ-1	Крепежная деталь		– 105×3	150	1	0,40	0,40	—"—
			см чертеж					
Прс-1	Притвор		Гн ⊏ 7×27×7×1,5	По деталировочным чертежам		0,42 кг/м		Лента 10пс-м-нт-2-о-1,5×36 ГОСТ 503-71

Прс-1

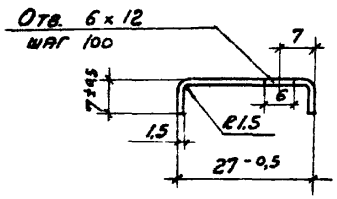

Примечания.

1. Притвор Прс-1 приваривается к рамам открывающихся переплетов и фрамугам, см. листы 36, 42, 44 и п. 3, 4 пояснительной записки
2. Крепление слива см. в серии 2.436-6 вып. 1 и 2

ТК 1972	Слив Сл-1, притвор Прс-1. Крепежная деталь КВ-1	Серия 1.436-6; Выпуск 1; Лист 50

Гипростроммонтажпроект г. Москва
Инв. № подл. | Подпись и дата | Взам. инв. №
Гл. инж. пр. Генина
Рук. бриг. Генина
Нач. сект. Гл. инж. Исполнитель Левушкина
Дата выпуска 16-X-1972

6В.12 ; 6В.14

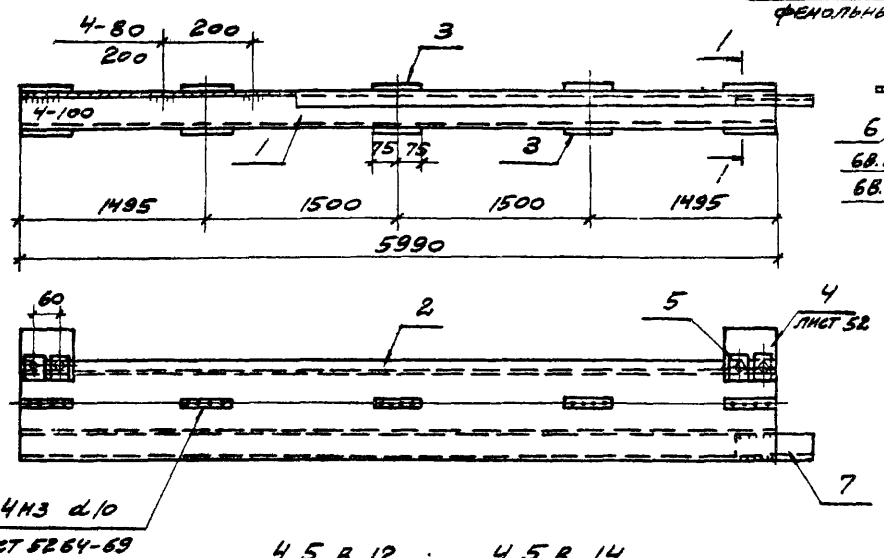

1-1

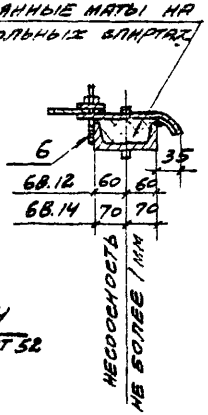

4,5В.12 ; 4,5В.14

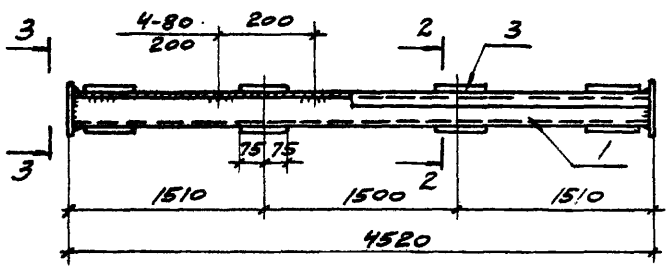

2-2

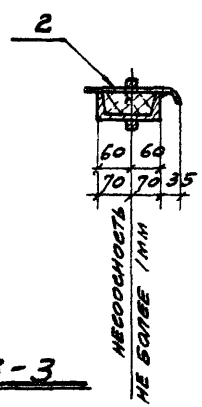

3В.12 ; 3В.14

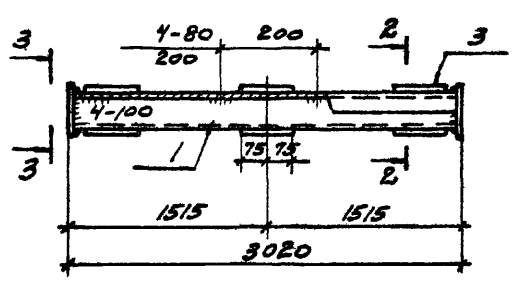

3-3



Обозначение	Наименование	Поз.	Профиль	Длина мм	Кол. шт.	Масса кг: 1 шт.	Масса кг: Всего	Масса кг: Всего	Материал
6В.12	Ригель ветровой	1	С12	5990	1	62,40	62,40	105,42	Ст.3кп2 ГОСТ 380-71
		2	Гн. ⌒ 210х4	5990	1	39,50	39,50		
		3	□ 11х11	150	10	0,143	1,43		
		4	- 110х4	150	2	0,50	1,00		
		5	- 50х4	50	4	0,08	0,32		
		6	ф16	100	4	0,15	0,64		
		7	Гн. ⌒ 50х4	80	1	0,13	0,13		
6В.14	—"—	1	С14	5990	1	73,50	73,50	116,52	—"—
			Остальное см. 6В.12				43,02		
4,5В.12	—"—	1	С12	4520	1	47,00	47,00	78,57	—"—
		2	Гн. ⌒ 210х4	4520	1	29,80	29,80		
		3	□ 11х11	150	8	0,143	1,15		
		4	- 70х4	140	2	0,31	0,62		
4,5В.14	—"—	1	С14	4520	1	55,60	55,60	87,35	—"—
		4	- 80х4	160	2	0,40	0,80		
			Остальное см. 4,5 В.12				30,95		
3В.12	—"—	1	С12	3020	1	31,40	31,40	52,80	—"—
		2	Гн. ⌒ 210х4	3020	1	19,92	19,92		
		3	□ 11х11	150	6	0,143	0,86		
		4	- 70х4	140	2	0,31	0,62		
3В.14	—"—	1	С14	3020	1	37,10	37,10	58,68	—"—
		4	- 80х4	160	2	0,40	0,80		
			Остальное см. 3В.12				20,78		

Примечания см. на листе 52.

ТК 1972г.	Ветровые ригели L = 6,0 ; 4,5 и 3,0 м.	Серия 1.436-6
		Выпуск 1 / Лист 51

6.75 В.12; 6.75 В 14

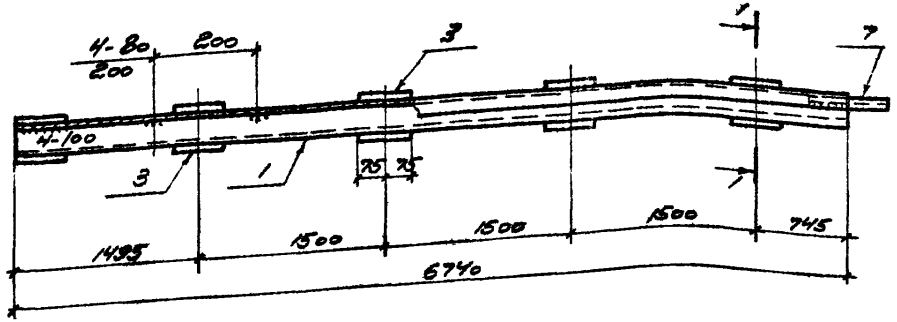

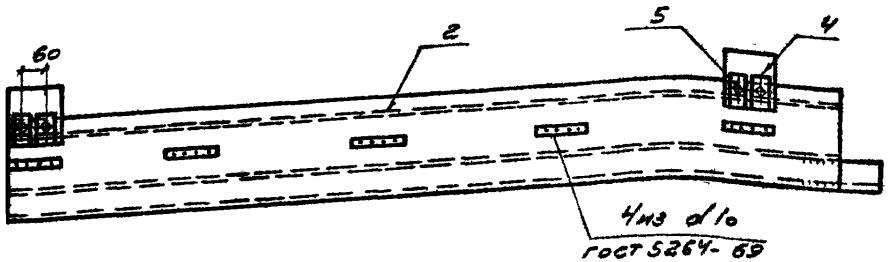

1-1

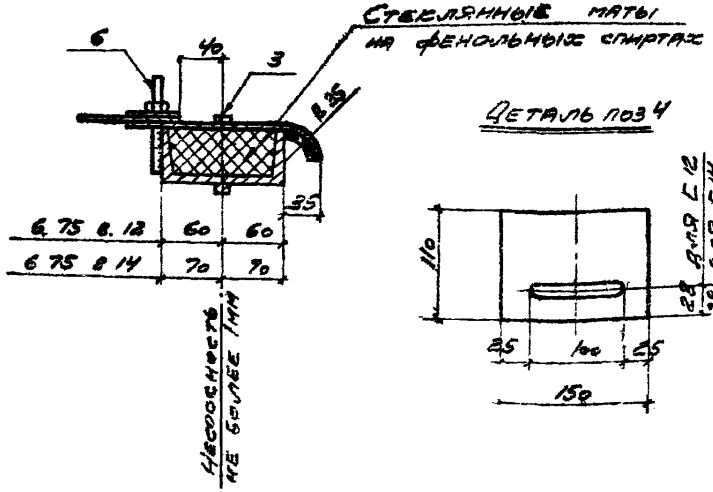

Деталь поз 4

Обозначение	Наименование	Поз.	Профиль	Длина мм	Кол. шт.	Масса кг: 1 шт	Масса кг: всех	Масса кг: всего	Материал
6.75 В.12	Ригель ветровой	1	С12	6740	1	70,10	70,10	118,12	Сталь Вст3кп2 ГОСТ 3867
		2	ГН—210х4	6740	1	44,50	44,50		
		3	D11х11	150	10	0,143	1,43		
		4	-110х4	150	2	0,50	1,00		
		5	-50х4	50	4	0,08	0,32		
		6	ф16	100	4	0,16	0,64		
		7	ГН—50х4	80	1	0,13	0,13		
6.75 В.14	Ригель ветровой	1	С14	6740	1	83,0	83,0	131,02	
			Остальное см. 6.75 В 12				48,02		

Примечания

1. Условные обозначения: 6.75 В. 12
   - 6.75 — номинальная длина
   - В — ветровой ригель
   - 12 — сечение (№ профиля)
2. Максимальная расчетная нагрузка (горизонтальная)
   - для 6 В.12 и 6.75 В.12 — 200 кг/м
   - для 6 В 14 и 6.75 В 14 — 290 кг/м
3. Узлы крепления ветровых ригелей к колоннам см. в выпуске 1 серии 2.436-6.
4. Заполнение ригелей стеклянными матами произвести на заводе изготовителе
5. Ветровые ригели окрасить за три раза эмалью ХВ-124 по грунту ФЛ-03К или ГФ-020
6. Каждую позицию 3 можно заменить двумя выштамповками в С12, С14 и ГН—210х4 (по типу детали КН-1 на листе 49)

ТК 1972	Ветровые ригели L = 5 м	Серия 1.436-6	Выпуск 1	Лист 51

Обозначение	Сталь, кг: 10 пс или 20 пс ГОСТ 1050-60: □50×25×1,8	□28×25×1,8	−14×2	ГнС 7×27×7×1,5	Вст 3 кп 2 ГОСТ 380-71: −20×3	Резина ТУ38-005-204-71, НО-68 1/2, Р16: м	кг	Р14: м	кг	Губчатая УР-1: м	кг	Стекло / стеклопакеты, шт: С1/сп1	С2/сп2	С3/сп3	С4/сп4	С5/сп5	С6/сп6	С7/сп7	С8/сп8	Клей 88Н МРТУ 38-5-880-66
1,2 РГ-1	—	48,2	3,9	—	0,3	41,6	7,7	—	—	—	—	—	—	4/—	—	—	—	—	—	0,15
−2						20,8	3,9	20,8	6,9			—	—	—/4	—	—	—	—	—	0,40
1,2 РО-1	—	75,3	6,0	9,6	0,3	40,0	7,4	—	—	20,0	1,5	—	—	2/—	—	—	—	2/—	—	0,35
−2						20,0	3,7	20,0	6,6			—	—	—/2	—	—	—	—/2	—	0,60
1,8 РГ-1	—	56,5	4,5	—	0,3	51,2	9,5	—	—	—	—	4/—	—	—	—	—	—	—	—	0,18
−2						25,6	4,7	25,6	8,5			—/4	—	—	—	—	—	—	—	0,47
1,8 РО-1	—	90,2	7,2	11,9	0,3	49,6	9,2	—	—	24,8	1,7	2/—	—	—	—	2/—	—	—	—	0,40
−2						24,8	4,6	24,8	8,2			—/2	—	—	—	—/2	—	—	—	0,70
2,4 РГ-1	48,1	48,1	6,5	—	0,3	84,6	15,7	—	—	—	—	4/—	—	—	4/—	—	—	—	—	0,30
−2						42,3	7,8	42,3	14,0			—/4	—	—	—/4	—	—	—	—	0,80
−3						59,0	10,9	25,6	8,5			—/4	—	—	4/—	—	—	—	—	0,60
2,4 РО-1	48,1	103,8	10,9	19,6	0,3	81,6	15,1	—	—	40,8	2,9	2/—	—	—	2/—	2/—	—	—	2/—	0,70
−2						40,8	7,6	40,8	13,5			—/2	—	—	—/2	—/2	—	—	—/2	1,10
−3						56,7	10,5	24,8	8,2			—/2	—	—	2/—	—/2	—	—	2/—	1,20
2,4 РОН-1	48,1	82,3	9,1	11,9	0,3	83,0	15,3	—	—	24,8	1,7	2/—	—	—	4/—	2/—	—	—	—	0,60
−2						41,5	7,7	41,5	13,7			—/2	—	—	—/4	—/2	—	—	—	1,00
−3						58,2	10,8	24,8	8,2			—/2	—	—	4/—	—/2	—	—	—	0,80
2,4 РОВ-1	48,1	70,1	8,2	7,7	0,3	83,2	15,4	—	—	16,0	1,1	4/—	—	—	2/—	—	—	—	2/—	0,55
−2						41,6	7,7	41,6	13,7			—/4	—	—	—/2	—	—	—	—/2	0,65
−3						57,5	10,6	25,6	8,5			—/4	—	—	2/—	—	—	—	2/—	0,75
3 РГ-1	54,3	52,7	7,1	—	0,3	94,2	17,4	—	—	—	—	4/—	4/—	—	—	—	—	—	—	0,33
−2						47,1	8,7	47,1	15,6			—/4	—/4	—	—	—	—	—	—	0,85
−3						68,6	12,7	25,6	8,5			—/4	4/—	—	—	—	—	—	—	0,60
3 РО-1	54,3	114,6	12,1	21,9	0,3	91,2	16,9	—	—	45,6	3,2	2/—	2/—	—	—	2/—	2/—	—	—	0,75
−2						45,6	8,4	45,6	15,0			—/2	—/2	—	—	—/2	—/2	—	—	1,30
−3						66,3	12,3	24,8	8,2			—/2	2/—	—	—	—/2	2/—	—	—	1,10

ПРОМСТРОЙПРОЕКТ г. Москва

Гл. инж. пр. Людковский
Рук. брит. Геннина
Ст. инж. Ионов
Дата выпуска 26 октября 1972 г.

ТК 1972

Оконные переплеты
L = 5985 мм, H = 1130, 1730, 2330 и 2930 мм
Спецификации материалов

Серия 1 436-6
Выпуск 1
Лист 53

Обозначение	Сталь кг: 10пс или 20пс ГОСТ 1050-60				Вст3 кл2 ГОСТ 380-71	Резина ТУ38-005-204-71: НО-68-1/2				Губчатая		Стекло / стеклопакеты шт								Клей 88Н
	□50×25×1,8	□28×25×1,8	−14×2	ГнГ7×27×7×1,5	−20×3	Р16		Р14		УР-1		С1 / СП1	С2 / СП2	С3 / СП3	С4 / СП4	С5 / СП5	С6 / СП6	С7 / СП7	С8 / СП8	МРТУ 38-5-880-66
						м	кг	м	кг	м	кг									кг
3 РОН-1	54,3	86,4	8,8	11,9	0,3	92,6	17,1	—	—	24,8	1,7	2/—	4/—	—	—	2/—	—	—	—	0,70
-2						46,3	8,6	46,3	15,3			—/2	—/4	—	—	—/2	—	—	—	1,10
-3						67,8	12,6	24,8	8,1			—/2	4/—	—	—	—/2	—	—	—	1,00
3 РОВ-1	54,3	80,9	9,4	10,0	0,3	92,6	17,1	—	—	20,8	1,6	4/—	2/—	—	—	—	2/—	—	—	1,20
-2						46,3	8,6	46,3	15,3			—/4	—/2	—	—	—	—/2	—	—	1,10
-3						67,0	12,4	25,6	8,5			—/4	2/—	—	—	—	2/—	—	—	0,95
3,6 РГ-1	60,5	70,0	9,1	—	0,3	127,6	23,6	—	—	—	—	4/—	4/—	—	4/—	—	—	—	—	0,50
-2						63,8	11,8	63,8	21,1			—/4	—/4	—	—/4	—	—	—	—	1,20
-3						102,0	18,9	25,6	8,5			—/4	4/—	—	4/—	—	—	—	—	0,75
3,6 РО-1	60,5	156,4	15,7	29,6	0,3	123,0	22,8	—	—	61,6	4,3	2/—	2/—	—	2/—	2/—	2/—	—	2/—	1,00
-2						61,5	11,4	61,5	20,3			—/2	—/2	—	—/2	—/2	—/2	—	—/2	1,80
-3						98,2	18,2	24,8	8,2			—/2	2/—	—	2/—	—/2	2/—	—	2/—	1,30
3,6 РОН-1	60,5	106,7	11,8	11,9	0,3	126,0	23,3	—	—	24,8	1,7	2/—	4/—	—	4/—	2/—	—	—	—	0,70
-2						63,0	11,7	63,0	20,8			—/2	—/4	—	—/4	—/2	—	—	—	1,40
-3						101,2	18,7	24,8	8,2			—/2	4/—	—	4/—	—/2	—	—	—	1,00
3,6 РОНВ-1	60,5	134,8	14,0	21,9	0,3	124,6	23,0	—	—	45,6	3,2	2/—	2/—	—	4/—	2/—	2/—	—	—	0,75
-2						62,3	11,5	62,3	20,6			—/2	—/2	—	—/4	—/2	—/2	—	—	1,45
-3						83,0	15,4	41,5	13,7			—/2	2/—	—	4/—	—/2	2/—	—	—	1,10
3,6 РОВ-1	60,5	101,1	11,3	10,0	0,3	126,2	23,3	—	—	20,8	1,5	4/—	2/—	—	4/—	—	2/—	—	—	0,65
-2						63,1	11,7	63,1	20,8			—/4	—/2	—	—/4	—	—/2	—	—	1,30
-3						100,5	18,6	25,6	8,5			—/4	2/—	—	4/—	—	2/—	—	—	0,95
36 РОНС-1	60,5	128,2	13,5	19,6	0,3	124,6	23,0	—	—	40,8	2,9	2/—	4/—	—	2/—	2/—	—	—	2/—	0,70
-2						62,3	11,5	62,3	20,6			—/2	—/4	—	—/2	—/2	—	—	—/2	1,40
-3						99,8	18,5	24,8	8,2			—/2	4/—	—	2/—	—/2	—	—	2/—	1,05

ТК 1972 г	Оконные переплеты L=5985 мм H=2930 и 3530 мм Спецификации материалов	Серия 1436-6 Выпуск 1

Обозначение	Сталь, кг: 10 пс или 20 пс ГОСТ 1050-60 а50×25×1,8	а28×25×1,8	-14×2	Гн.Е 7×27×7×1,5	8 Ст.3 кп 2 ГОСТ 380-71 -20×3	Резина ТУ38-005-204-71 НО-68-1/2 Р16 м	Р16 кг	Р14 м	Р14 кг	Губчатая УР-1 м	УР-1 кг	Стекло / стеклопакеты шт. С1 СП1	С2 СП2	С3 СП3	С4 СП4	С5 СП5	С6 СП6	С7 СП7	С8 СП8	Клей 88Н МРТУ 38-5-880-66 кг.
4,5×1,2 РГ-1	—	37,0	3,0	—	0,3	31,2	5,8	—	—	—	—	—	—	3	—	—	—	—	—	0,11
-2						15,6	2,9	15,6	5,2			—	—	1	—	—	—	—	—	0,30
4,5×1,2 РО-1	—	50,6	4,0	4,8	0,3	30,4	5,6	—	—	10,0	0,7	—	—	2	—	—	—	1	—	0,26
-2						15,2	2,8	15,2	5,0			—	—	1	—	—	—	1	—	0,45
4,5×1,8 РГ-1	—	43,6	3,5	—	0,3	38,4	7,1	—	—	—	—	3	—	—	—	—	—	—	—	0,14
-2						19,2	3,6	19,2	6,3			1	—	—	—	—	—	—	—	0,35
4,5×1,8 РО-1	—	60,5	4,8	6,0	0,3	37,6	7,0	—	—	12,4	0,9	3	—	—	—	—	—	—	—	0,30
-2						18,8	3,5	18,8	6,2			2	—	—	—	1	—	—	—	0,50
4,5×2,4 РГ-1	37,4	37,3	5,0	—	0,3	63,4	11,8	—	—	—	—	3	—	—	3	—	—	—	—	0,23
-2						31,7	5,9	31,7	10,5			1	—	—	1	—	—	—	—	0,60
-3						44,2	8,2	19,2	6,3			3	—	—	3	—	—	—	—	0,45
4,5×2,4 РО-1	37,4	64,3	7,2	9,8	0,3	62,0	11,5	—	—	—	—	2	—	—	2	1	—	—	1	0,50
-2						31,0	5,8	31,0	10,2	20,4	1,4	1	—	—	1	1	—	—	1	1,10
-3						43,2	8,0	18,8	6,2			2	—	—	2	1	—	—	1	0,90
4,5×2,4 РОН-1	37,4	54,1	6,3	6,0	0,3	62,8	11,6	—	—	—	—	2	—	—	3	1	—	—	—	0,50
-2						31,4	5,8	31,4	10,4	12,4	0,9	1	—	—	1	1	—	—	—	0,70
-3						43,9	8,1	18,8	6,2			2	—	—	3	1	—	—	—	0,60
4,5×2,4 РОВ-1	37,4	48,0	5,8	3,8	0,3	62,8	11,6	—	—	—	—	3	—	—	2	—	—	—	1	0,50
-2						31,4	5,8	31,4	10,4	8,0	0,6	1	—	—	2	—	—	—	1	0,70
-3						43,5	8,1	19,2	6,3			3	—	—	2	—	—	—	1	0,60
4,5×3 РГ-1	42,3	40,6	7,5	—	0,3	70,6	13,1	—	—	—	—	3	3	—	—	—	—	—	—	0,25
-2						35,3	6,6	35,3	11,7			1	1	—	—	—	—	—	—	0,64
-3						51,4	9,5	19,2	6,3			3	3	—	—	—	—	—	—	0,45
4,5×3 РО-1	42,3	71,5	6,5	10,9	0,3	69,2	12,8	—	—	22,8	1,6	2	2	—	—	1	1	—	—	0,80
-2						34,6	6,4	34,6	11,4			1	1	—	—	1	1	—	—	0,90
-3						50,3	9,3	18,8	6,2			2	2	—	—	1	1	—	—	0,85

ТК 1972

Оконные переплеты
L = 4495 мм H = 1130, 1730, 2330 и 2930 мм.
Спецификации материалов

Серия 1.436-6
Выпуск 1 Лист 55

ПРОМСТРОЙПРОЕКТ г. Москва
Гл. инж. пр. Лодзовский
Рук. бригады Гейман
Исполнит. Земсков
Инв. № подл. 25 от 1972 г.

Обозначение	Сталь, кг: 10 пс. или 20 пс гост 1050-60				Вст 3 кп 2 гост 380-71	Резина ТУ38-005-204-71: НО-68-1/2				Губчатая		Стекло / стеклопакеты шт.								Клей 88Н МРТУ 38-5-880-66 кг
	□50×25×1,8	□28×25×1,8	−14×2	Гн[7×27×7×1,5	−20×3	Р16		Р14		УР-1		С1/СП1	С2/СП2	С3/СП3	С4/СП4	С5/СП5	С6/СП6	С7/СП7	С8/СП8	
						м	кг	м	кг	м	кг									
4,5×3РОН-1	42,3	57,4	6,9	6,0	0,3	70,0	13,0	—	—	12,4	0,9	2/—	3/—	—	—	1/—	—	—	—	0,80
−2						35,0	6,5	35,0	11,6			—/2	—/3	—	—	—/1	—	—	—	1,00
−3						51,1	9,5	18,8	6,2			—/2	3/—	—	—	—/1	—	—	—	0,90
4,5×3РОВ-1	42,3	54,7	6,6	5,0	0,3	70,0	13,0	—	—	10,4	0,7	3/—	2/—	—	—	—	1/—	—	—	0,80
−2						35,0	6,5	35,0	11,6			—/3	—/2	—	—	—	—/1	—	—	1,00
−3						50,7	9,4	19,2	6,3			—/3	2/—	—	—	—	1/—	—	—	0,90
4,5×3,6РГ-1	47,3	56,0	7,0	—	0,3	95,8	17,7	—	—	—	—	3/—	3/—	—	3/—	—	—	—	—	0,40
−2						47,9	8,9	47,9	15,8			—/3	—/3	—	—/3	—	—	—	—	0,90
−3						76,6	14,2	19,2	6,3			—/3	3/—	—	3/—	—	—	—	—	0,80
4,5×3,6РО-1	47,3	97,7	10,3	14,8	0,3	93,4	17,3	—	—	30,8	2,2	2/—	2/—	—	2/—	1/—	1/—	—	1/—	0,80
−2						46,7	8,7	46,7	15,4			—/2	—/2	—	—/2	—/1	—/1	—	—/1	1,20
−3						74,6	13,8	18,8	6,2			—/2	2/—	—	2/—	—/1	1/—	—	1/—	1,00
4,5×3,6РОН-1	47,3	72,8	8,3	6,0	0,3	95,0	17,6	—	—	12,4	0,9	2/—	3/—	—	3/—	1/—	—	—	—	0,50
−2						47,5	8,8	47,5	15,7			—/2	—/3	—	—/3	—/1	—	—	—	1,00
−3						76,2	14,1	18,8	6,2			—/2	3/—	—	3/—	—/1	—	—	—	0,80
4,5×3,6РОНВ-	47,3	86,9	9,5	10,9	0,3	94,2	17,4	—	—	22,8	1,6	2/—	2/—	—	3/—	1/—	1/—	—	—	0,70
−2						47,1	8,7	47,1	15,6			—/2	—/2	—	—/3	—/1	—/1	—	—	1,10
−3						75,4	14,0	18,8	6,2			—/2	2/—	—	3/—	—/1	1/—	—	—	0,90
4,5×3,6РОВ-1	47,3	70,1	8,1	5,0	0,3	95,0	17,6	—	—	10,4	0,7	3/—	2/—	—	3/—	—	1/—	—	—	0,50
−2						47,5	8,8	47,5	15,7			—/3	—/2	—	—/3	—	—/1	—	—	1,00
−3						75,8	14,1	19,2	6,3			—/3	2/—	—	3/—	—	1/—	—	—	0,80
4,5×3,6РОНС-1	47,3	83,6	9,2	9,8	0,3	94,2	17,4	—	—	20,4	1,4	2/—	3/—	—	2/—	1/—	—	—	1/—	0,50
−2						47,1	8,7	47,1	15,6			—/2	—/3	—	—/2	—/1	—	—	—/1	1,10
−3						75,4	14,0	18,8	6,2			—/2	3/—	—	2/—	—/1	—	—	1/—	0,80

ПРОМСТРОЙПРОЕКТ г. Москва

Гл инж пр	Людковский	
Рук бриг	Генина	
Исполнит	Земскова	
Дата выпуска	26 октября 1972	

ТК 1972г	Оконные переплеты L=4495 мм, H=2930 и 3530 мм Спецификации материалов	Серия 1 436-6	
		Выпуск 1	Лист 56

Обозначение	Сталь, кг: ∠50×25×4, 8 пс. нпм	∠28×25×4,8 по ГОСТ 1050-60	−14×2	∠н ∠7×27×7×1,5	−2а×3 по ГОСТ 380-71	Резина ТУ38-005-204-71 НО-68-1/2 Р16 м	Р16 кг	Р14 м	Р14 кг	Губчатая УР-1 м	УР-1 кг	Стекло / стеклопакет, шт С1 / СП1	С2 / СП2	С3 / СП3	С4 / СП4	С5 / СП5	С6 / СП6	С7 / СП7	С8 / СП8	Клей 88Б МРТ 38-5-8, кг
3×1,2РГ-1	—	25,8	2,1	—	0,2	20,8	3,8	—	—	—	—	—	—	2	—	—	—	—	—	0,08
−2						10,4	1,9	10,4	3,4			—	—	—	—	—	—	—	—	0,20
3×1,2РО-1	—	39,4	3,1	4,8	0,2	20,0	3,7	—	—	10,0	0,7	—	—	1	—	—	—	1	—	0,18
−2						10,0	1,9	10,0	3,3			—	—	—	—	—	—	—	—	0,30
3×1,8РГ-1	—	30,8	2,5	—	0,2	25,6	4,7	—	—	—	—	2	—	—	—	—	—	—	—	0,09
−2						12,8	2,4	12,8	4,2			—	—	—	—	—	—	—	—	0,24
3×1,8РО-1	—	47,7	3,8	6,0	0,2	24,8	4,6	—	—	12,4	0,9	1	—	—	—	1	—	—	—	0,20
−2						12,4	2,3	12,4	4,1			1	—	—	—	1	—	—	—	0,35
3×2,4РГ-1	26,5	26,0	3,5	—	0,2	42,4	7,9	—	—	—	—	2	—	—	2	—	—	—	—	0,15
−2						21,2	3,9	21,2	7,0			2	—	—	2	—	—	—	—	0,40
−3						29,5	5,5	12,8	4,2			2	—	—	2	—	—	—	—	0,30
3×2,4РО-1	26,5	53,6	5,7	9,8	0,2	40,8	7,6	—	—	20,4	1,4	1	—	—	1	1	—	—	1	0,35
−2						20,4	3,8	20,4	6,7			1	—	—	1	1	—	—	1	0,60
−3						28,4	5,3	12,4	4,1			1	—	—	1	1	—	—	1	0,50
3×2,4РОН-1	26,5	42,8	4,8	6,0	0,2	41,6	7,7	—	—	12,4	0,9	1	—	—	2	1	—	—	—	0,30
−2						20,8	3,8	20,8	6,9			1	—	—	2	1	—	—	—	0,50
−3						24,1	4,4	12,4	4,1			1	—	—	2	1	—	—	—	0,40
3×2,4РОВ-1	26,5	36,7	4,4	3,8	0,2	41,6	7,7	—	—	8,0	0,6	2	—	—	1	—	—	—	1	0,25
−2						20,8	3,8	20,8	6,9			2	—	—	1	—	—	—	1	0,45
−3						28,8	5,3	12,8	4,2			2	—	—	1	—	—	—	1	0,35
3×3РГ-1	30,3	28,5	3,9	—	0,2	47,2	8,7	—	—	—	—	2	2	—	—	—	—	—	—	0,17
−2						23,6	4,4	23,6	7,8			2	2	—	—	—	—	—	—	0,43
−3						34,3	6,4	12,8	4,3			2	2	—	—	—	—	—	—	0,30
3×3РО-1	30,3	59,4	6,4	10,9	0,2	45,6	8,4	—	—	22,8	0,9	1	1	—	—	1	1	—	—	0,40
−2						22,8	4,2	22,8	7,5			1	1	—	—	1	1	—	—	1,00
−3						33,2	6,2	12,4	4,1			1	1	—	—	1	1	—	—	0,60

ТК 1972	Оконные переплеты L = 3005 мм, H = 1130, 1730, 2330 и 2930 мм. Спецификации материалов	Серия 1.436-6	Выпуск 1	Лист 57

Обозначение	Сталь кг: 10пс или 20пс ГОСТ 1050-60				Вст3кп2 ГОСТ380-71	Резина ТУ 38-005-204-71: Но-68-1/2				Губчатая		Стекло / стеклопакеты шт								Клей ВВН МРТУ 38-5-88-66 кг
	0,50×25×1,8	0,28×25×1,8	-14×2	Гнс7×27×7×1,5	-20×3	Р16		Р14		УР-1		С1 / СП1	С2 / СП2	С3 / СП3	С4 / СП4	С5 / СП5	С6 / СП6	С7 / СП7	С8 / СП8	
						м	кг	м	кг	м	кг									
3×3 РОН-1	30,3	45,3	5,2	6,0	0,2	46,4	8,6	—	—	12,4	0,9	1/—	2/—	—	—	1/—	—	—	—	0,30
-2						23,2	4,3	23,2	7,7			—/1	—/2	—	—	—/1	—	—	—	0,50
-3						34,0	6,3	12,4	4,1			—/1	2/—	—	—	—/1	—	—	—	0,45
3×3 РОВ-1	30,3	42,5	5,0	5,0	0,2	46,4	8,6	—	—	10,4	0,7	2/—	1/—	—	—	—	1/—	—	—	0,30
-2						23,2	4,3	23,2	7,7			—/2	—/1	—	—	—	—/1	—	—	0,45
-3						33,6	6,2	12,8	4,2			—/2	1/—	—	—	—	1/—	—	—	0,35
3×3,6 РГ-1	34,0	39,0	4,9	—	0,2	63,8	11,8	—	—	—	—	2/—	2/—	—	2/—	—	—	—	—	0,25
-2						31,9	5,9	31,9	10,5			—/2	—/2	—	—/2	—	—	—	—	0,60
-3						51,0	9,4	12,8	4,2			—/2	2/—	—	2/—	—	—	—	—	0,38
3×3,6 РО-1	34,0	80,7	8,3	14,8	0,2	61,6	11,4	—	—	30,8	2,2	1/—	1/—	—	1/—	1/—	1/—	—	1/—	0,50
-2						30,8	5,7	30,8	10,2			—/1	—/1	—	—/1	—/1	—/1	—	—/1	0,90
-3						49,0	9,1	12,4	4,1			—/1	1/—	—	1/—	—/1	1/—	—	1/—	0,65
3×3,6 РОН-1	34,0	55,9	6,3	6,0	0,2	63,0	11,7	—	—	12,4	0,9	1/—	2/—	—	2/—	1/—	—	—	—	0,35
-2						31,5	5,8	31,5	10,4			—/1	—/2	—	—/2	—/1	—	—	—	0,70
-3						50,5	9,3	12,4	4,1			—/1	2/—	—	2/—	—/1	—	—	—	0,50
3×3,6 РОНВ-1	34,0	69,9	7,4	10,9	0,2	62,4	11,5	—	—	22,8	1,6	1/—	1/—	—	2/—	1/—	1/—	—	—	0,45
-2						31,2	5,8	31,2	10,3			—/1	—/1	—	—/2	—/1	—/1	—	—	0,85
-3						49,8	9,2	12,4	4,1			—/1	1/—	—	2/—	—/1	1/—	—	—	0,60
3×3,6 РОВ-1	34,0	53,1	6,1	5,0	0,2	63,0	11,7	—	—	10,4	0,7	2/—	1/—	—	2/—	—	1/—	—	—	0,30
-2						31,5	5,9	31,5	10,4			—/2	—/1	—	—/2	—	—/1	—	—	0,65
-3						50,2	9,3	12,8	4,2			—/2	1/—	—	2/—	—	1/—	—	—	0,45
3×3,6 РОНС-1	34,0	66,6	7,1	9,8	0,2	62,4	11,5	—	—	20,4	1,4	1/—	2/—	—	1/—	1/—	—	—	1/—	0,45
-2						31,2	5,8	31,2	10,3			—/1	—/2	—	—/1	—/1	—	—	—/1	0,85
-3						49,9	9,2	12,4	4,1			—/1	2/—	—	1/—	—/1	—	—	1/—	0,65

ТК 1972	Оконные переплеты L=3005 мм, H=2930 и 3530 мм. Спецификации материалов	Серия 1436-6	
		Выпуск 7	Лист 58

Обозначение	Сталь, кг					Резина ТУ38-005-204-71				Стекло, шт												Клей 88Н ТМТУ 38-5-[illegible]-85 кг
	10 пс или 20 пс ГОСТ 1050-60				Ст3 кп 2 ГОСТ 380-71	НО-68-1/2				Губчатая		стеклопакеты										
	□50×25×1,8	□28×25×1,8	−14×2	⌐⌐ 7×27×7×1,4	20×3	Р16		Р14		Ур-1		С1 / СП1	С2 / СП2	С3 / СП3	С4 / СП4	С5 / СП5	С6 / СП6	С7 / СП7	С8 / СП8	С9 / СП9	С10 / СП10	С11 / СП11	С12 / СП12	
						м	кг	м	кг	м	кг													
2,7×1,2 РГ-1	—	24,3	1,9	—	0,2	19,8	3,7	—	—	—	—	—	—	1	—	—	—	—	—	—	—	1	—	0,03
-2						9,9	1,8	9,9	3,3			—	—	1	—	—	—	—	—	—	—	1	—	0,20
2,7×1,2 РО-1	—	37,8	3,0	4,8	0,2	19,0	3,5	—	—	10,0	0,7	—	—	—	—	—	—	1	—	—	—	1	—	0,18
-2						9,5	1,8	9,5	3,1			—	—	—	—	—	—	1	—	—	—	1	—	0,30
2,7×1,8 РГ-1	—	29,2	2,3	—	0,2	24,4	4,5	—	—	—	—	1	—	—	—	—	—	—	—	1	—	—	—	0,09
-2						12,2	2,2	12,2	4,0			1	—	—	—	—	—	—	—	1	—	—	—	0,24
2,7×1,8 РО-1	—	46,1	3,7	6,0	0,2	23,6	4,4	—	—	12,4	0,9	—	—	—	—	1	—	—	—	1	—	—	—	0,20
-2						11,8	2,2	11,8	3,9			—	—	—	—	1	—	—	—	1	—	—	—	0,35
2,7×2,4 РГ-1	25,3	24,4	3,3	—	0,2	40,0	7,4	—	—	—	—	1	—	—	1	—	—	—	—	1	—	—	1	0,15
-2						20,0	3,7	20,0	6,6	—	—	1	—	—	1	—	—	—	—	1	—	—	1	0,40
-3						27,8	5,1	12,2	4,0			1	—	—	1	—	—	—	—	1	—	—	1	0,30
2,7×2,4 РО-1	25,3	52,0	5,5	9,8	0,2	38,4	7,1	—	—	20,4	1,4	—	—	—	—	1	—	—	1	1	—	—	1	0,35
-2						19,2	3,6	19,2	6,3			—	—	—	—	1	—	—	1	1	—	—	1	0,60
-3						26,6	4,9	11,8	3,9			—	—	—	—	1	—	—	1	1	—	—	1	0,50
2,7×2,4 РОН-1	25,3	41,3	4,6	6,0	0,2	39,2	7,3	—	—	12,4	0,9	—	—	—	1	1	—	—	—	1	—	—	1	0,30
-2						19,6	3,6	19,6	6,5			—	—	—	1	1	—	—	—	1	—	—	1	0,50
-3						27,4	5,1	11,8	3,9			—	—	—	1	1	—	—	—	1	—	—	1	0,40
2,7×2,4 РОВ-1	25,3	35,2	4,2	3,8	0,2	39,2	7,3	—	—	8,0	0,6	1	—	—	—	—	—	—	1	1	—	—	1	0,25
-2						19,6	3,6	19,6	6,5			1	—	—	—	—	—	—	1	1	—	—	1	0,45
-3						27,0	5,0	12,2	4,0			1	—	—	—	—	—	—	1	1	—	—	1	0,35
2,7×3 РГ-1	29,1	26,9	3,7	—	0,2	44,8	8,3	—	—	—	—	1	1	—	—	—	—	—	—	1	1	—	—	0,17
-2						22,4	4,1	22,4	7,4			1	1	—	—	—	—	—	—	1	1	—	—	0,43
-3						32,6	6,0	12,2	4,0			1	1	—	—	—	—	—	—	1	1	—	—	0,30
2,7×3 РО-1	29,1	57,8	6,2	10,9	0,2	43,2	8,0	—	—	22,8	0,6	—	—	—	—	1	1	—	—	1	1	—	—	0,40
-2						21,6	4,0	21,6	7,1			—	—	—	—	1	1	—	—	1	1	—	—	1,00
-3						31,4	5,8	11,8	3,9			—	—	—	—	1	1	—	—	1	1	—	—	0,60

Инв. № подл. | Подпись и дата | Взам. инв. №

Гл. инж. пр. Подгосенин
Рук. бр. Гейнин
Ст. инж. Ионов
Дата выпуска 26 окт 1972 г.

ПРОЕКТСТРОЙПРОЕКТ
г. Москва

ТК 1972

Оконные переплеты
L = 2715 мм, h = 1130, 1730, 2330 и 2930 мм.
Спецификации материалов

Серия 1.436-6
Выпуск 1
Лист 59

Обозначение	Сталь кг: Полс или 20пс ГОСТ 1050-60 0,5×25×В	0,28×200×В	-IV×2	Гнс 7×27×Ж15	Ст. 3сп 3 ГОСТ 380-71 -20×3	Резина ТУ 38-005-204-71: НО-68 1/2 Р16 М	Р16 кг	Р14 М	Р14 кг	Губчатая УР-1 М	УР-1 кг	Стекло / стеклопакеты шт: С1 СП1	С2 СП2	С3 СП3	С4 СП4	С5 СП5	С6 СП6	С7 СП7	С8 СП8	С9 СП9	С10 СП10	С11 СП11	С12 СП12	Елен 88 Н ТУ 38-5-380-66 кг
2,7×3 РОН-1	29,1	43,8	5,1	6,0	0,2	44,0	8,1	—	—	12,4	0,9	—	1	—	—	1	—	—	—	1	1	—	—	0,30
-2						22,0	4,1	22,0	7,3			—	1	—	—	1	—	—	—	1	1	—	—	0,50
-3						32,2	6,0	11,8	3,9			—	1	—	—	1	—	—	—	1	1	—	—	0,45
2,7×3 РОВ-1	29,1	41,0	4,8	5,0	0,2	44,0	8,1	—	—	10,4	0,7	1	—	—	—	—	1	—	—	1	1	—	—	0,30
-2						22,0	4,1	22,0	7,3			1	—	—	—	—	1	—	—	1	1	—	—	0,45
-3						31,8	5,9	12,2	4,0			1	—	—	—	—	1	—	—	1	1	—	—	0,35
2,7×3,6 РГ-1	32,8	36,6	4,7	—	0,2	60,4	11,2	—	—	—	—	1	1	—	1	—	—	—	—	1	1	—	1	0,25
-2						30,2	5,6	30,2	10,0			1	1	—	1	—	—	—	—	1	1	—	1	0,60
-3						48,2	8,9	12,2	4,0			1	1	—	1	—	—	—	—	1	1	—	1	0,38
2,7×3,6 РО-1	32,8	78,3	8,0	14,8	0,2	58,0	10,7	—	—	30,8	2,2	—	—	—	—	1	1	—	1	1	1	—	1	0,50
-2						29,0	5,4	29,0	9,6			—	—	—	—	1	1	—	1	1	1	—	1	0,90
-3						46,2	8,6	11,8	3,9			—	—	—	—	1	1	—	1	1	1	—	1	0,65
2,7×3,6 РОНВ-1	32,8	53,5	6,0	6,0	0,2	59,6	11,0	—	—	12,4	0,9	—	1	—	1	1	—	—	—	1	1	—	1	0,35
-2						29,8	5,5	29,8	9,8			—	1	—	1	1	—	—	—	1	1	—	1	0,70
-3						47,8	8,9	11,8	3,9			—	1	—	1	1	—	—	—	1	1	—	1	0,50
2,7×3,6 РОНВ-1	32,8	67,5	7,2	10,9	0,2	58,8	10,9	—	—	22,8	1,6	—	—	—	1	1	1	—	—	1	1	—	1	0,45
-2						29,4	5,5	29,4	9,7			—	—	—	1	1	1	—	—	1	1	—	1	0,85
-3						47,0	8,7	11,8	3,9			—	—	—	1	1	1	—	—	1	1	—	1	0,60
2,7×3,6 РОВ-1	32,8	50,7	5,8	5,0	0,2	59,6	11,0	—	—	10,4	0,7	1	—	—	1	—	1	—	—	1	1	—	1	0,30
-2						29,8	5,5	29,8	9,8			1	—	—	1	—	1	—	—	1	1	—	1	0,65
-3						47,4	8,7	12,2	3,7			1	—	—	1	—	1	—	—	1	1	—	1	0,45
2,7×3,6 РОНС-1	32,8	64,2	6,9	9,8	0,2	58,8	10,9	—	—	20,4	1,4	—	1	—	—	1	—	—	1	1	1	—	1	0,45
-2						29,4	5,5	29,4	9,7			—	1	—	—	1	—	—	1	1	1	—	1	0,85
-3						47,0	8,7	11,8	3,9			—	1	—	—	1	—	—	1	1	1	—	1	0,6

ТК 1972	Оконные переплеты L = 2716 мм, H = 2930 и 3530 мм. Спецификации материалов	Серия 1.436-6
		Выпуск 1 / Лист 60

Обозначение	Сталь кг: 10 пс или 20пс ГОСТ 1050-60 □50×25×1,8	□28×25×1,8	-14×2	ГНС 7×27×7×1,5	Ст.3 кп2 ГОСТ 380-71 -20×3	Резина ТУ38-005-204-71 НО-68 1/2 Р16 м	Р16 кг	Р14 м	Р14 кг	Губчатая УР-1 м	УР-1 кг	Стекло / стеклопакеты шт. С1/сп1	С2/сп2	С3/сп3	С4/сп4	С5/сп5	С6/сп6	С7/сп7	С8/сп8	Клей 88 Н-ТУ 38-5-88 0-66 кг
1,5×1,2 РГ-1	—	14,6	1,2	—	0,1	10,4	1,9	—	—	—	—	—	—	1/=	—	—	—	—	—	0,04
-2						5,2	1,0	5,2	1,7			—	—	=/T	—	—	—	—	—	0,10
1,5×1,2 РО-1	—	28,2	2,2	4,8	0,1	10,0	1,9	—	—			—	—	—	—	—	—	1/=	—	0,09
-2						5,0	0,9	5,0	1,7	10,0	0,7	—	—	—	—	—	—	=/T	—	0,15
1,5×1,8 РГ-1	—	18,0	1,4	—	0,1	12,8	2,4	—	—	—	—	1/=	—	—	—	—	—	—	—	0,06
-2						6,4	1,2	6,4	2,1			=/T	—	—	—	—	—	—	—	0,12
1,5×1,8 РО-1	—	34,8	2,8	6,0	0,1	12,0	2,2	—	—			—	—	—	—	1/=	—	—	—	0,11
-2						6,0	1,1	6,0	2,0	12,4	0,9	—	—	—	—	=/T	—	—	—	0,18
1,5×2,4 РГ-1						21,2	3,9	—	—			1/=	—	—	1/=	—	—	—	—	0,13
-2	15,8	14,7	2,0	—	0,1	10,6	2,0	10,6	3,5	—	—	=/T	—	—	=/T	—	—	—	—	0,20
-3						14,8	2,7	6,4	2,1			=/T	—	—	1/=	—	—	—	—	0,15
1,5×2,4 РО-1						19,6	3,6	—	—			—	—	—	—	1/=	—	—	1/=	0,18
-2	15,8	42,3	4,2	9,8	0,1	9,8	1,8	9,8	3,2	20,4	1,4	—	—	—	—	=/T	—	—	=/T	0,40
-3						13,6	2,5	6,0	2,0			—	—	—	—	=/T	—	—	1/=	0,25
1,5×2,4 РОН-1						20,4	3,8	—	—			—	—	—	1/=	1/=	—	—	—	0,15
-2	15,8	31,6	3,3	6,0	0,1	10,2	1,9	10,2	3,4	12,4	0,9	—	—	—	=/T	=/T	—	—	—	0,30
-3						14,4	2,7	6,0	2,0			—	—	—	1/=	=/T	—	—	—	0,20
1,5×2,4 РОВ-1						20,4	3,8	—	—			1/=	—	—	—	—	—	—	1/=	0,13
-2	15,8	25,5	2,9	3,8	0,1	10,2	1,9	10,2	3,4	8,0	0,6	=/T	—	—	—	—	—	—	=/T	0,27
-3						14,0	2,6	6,4	2,1			=/T	—	—	—	—	—	—	1/=	0,17
1,5×3 РГ-1						23,6	4,4	—	—			1/=	1/=	—	—	—	—	—	—	0,08
-2	18,3	16,3	2,3	—	0,1	11,8	2,2	11,8	3,9	—	—	=/T	=/T	—	—	—	—	—	—	0,21
-3						17,2	3,2	6,4	2,1			=/T	1/=	—	—	—	—	—	—	0,15
1,5×3 РО-1						22,0	4,1	—	—			—	—	—	—	1/=	1/=	—	—	0,19
-2	18,3	47,2	4,8	10,9	0,1	11,0	2,0	11,0	3,6	22,8	1,6	—	—	—	—	=/T	=/T	—	—	0,40
-3						16,0	3,0	6,0	2,0			—	—	—	—	=/T	1/=	—	—	0,25

ТК 1972	Оконные переплеты L=1515 мм, H=1130, 1730, 2330 и 2930 мм. Спецификации материалов	Серия 1.436-6	Выпуск 1	Лист 61

Обозначение	Сталь кг					Резина ТУ 38-005-204-71						Стекло / стеклопакеты шт								Клей 88Н МРТУ 38-5-88а-66 кг
	1опс или 2опс ГОСТ 1050-60				В ст.3 кп2 ГОСТ 380-71	НО-68 1/2				Губчатая										
	0,50×25×1,8	0,28×2,5×1,8	-14×2	ГиС7×27×7×1,5	-20×3	Р16		Р14		УР-1		С1 / СП1	С2 / СП2	С3 / СП3	С4 / СП4	С5 / СП5	С6 / СП6	С7 / СП7	С8 / СП8	
						м	кг	м	кг	м	кг									
1,5×3 РОН-1	18,3	33,2	3,7	6,0	0,1	22,8	4,2	—	—	12,4	0,9	—	1/—	—	—	1/—	—	—	—	0,15
-2						11,4	2,1	11,4	3,8			—	—/1	—	—	—/1	—	—	—	0,30
-3						16,8	3,1	6,0	2,0			—	1/—	—	—	—/1	—	—	—	0,25
1,5×3 РОВ-1	18,3	30,4	3,4	5,0	0,1	22,8	4,2	—	—	10,4	0,7	1/—	—	—	—	—	1/—	—	—	0,13
-2						11,4	2,1	11,4	3,8			—/1	—	—	—	—	—/1	—	—	0,27
-3						16,4	3,0	6,4	2,1			—/1	—	—	—	—	1/—	—	—	0,22
1,5×3,6 РГ-1	20,7	22,0	2,9	—	0,1	32,0	5,9	—	—	—	—	1/—	1/—	—	1/—	—	—	—	—	0,13
-2						16,0	3,0	16,0	5,3			—/1	—/1	—	—/1	—	—	—	—	0,30
-3						25,6	4,7	6,4	2,1			—/1	1/—	—	1/—	—	—	—	—	0,19
1,5×3,6 РО-1	20,7	63,7	6,2	14,8	0,1	29,6	5,5	—	—	30,8	2,2	—	—	—	—	1/—	1/—	—	1/—	0,25
-2						14,8	2,8	14,8	4,9			—	—	—	—	—/1	—/1	—	—/1	0,60
-3						23,6	4,4	6,0	2,0			—	—	—	—	—/1	1/—	—	1/—	0,33
1,5×3,6 РОН-1	20,7	38,9	4,2	6,0	0,1	31,2	5,8	—	—	12,4	0,9	—	1/—	—	1/—	1/—	—	—	—	0,18
-2						15,6	2,9	15,6	5,2			—	—/1	—	—/1	—/1	—	—	—	0,40
-3						25,2	4,6	6,0	2,0			—	1/—	—	1/—	—/1	—	—	—	0,25
1,5×3,6 РОНВ-1	20,7	52,9	5,4	10,9	0,1	30,4	5,6	—	—	22,8	1,6	—	—	—	1/—	1/—	1/—	—	—	0,22
-2						15,2	2,8	15,2	5,0			—	—	—	—/1	—/1	—/1	—	—	0,55
-3						24,4	4,5	6,0	2,0			—	—	—	1/—	—/1	1/—	—	—	0,30
1,5×3,6 РОВ-1	20,7	36,1	4,0	5,0	0,1	31,2	5,8	—	—	10,4	0,7	1/—	—	—	1/—	—	1/—	—	—	0,16
-2						15,6	2,9	15,6	5,1			—/1	—	—	—/1	—	—/1	—	—	0,38
-3						24,8	4,6	6,4	2,1			—/1	—	—	1/—	—	1/—	—	—	0,23
1,5×3,6 РОНС-1	20,7	49,6	5,1	9,8	0,1	30,0	5,6	—	—	20,4	1,4	—	1/—	—	—	1/—	—	—	1/—	0,20
-2						15,0	2,8	15,0	5,0			—	—/1	—	—	—/1	—	—	—/1	0,53
-3						24,0	4,4	6,0	2,0			—	1/—	—	—	—/1	—	—	1/—	0,28

ТК 1972	Оконные переплеты L = 1515 мм, H = 2930 и 3550 мм Спецификации материалов	Серия 1.436-6

12449-02

gost.e-ecolog.ru