ТИПОВОЙ ПРОЕКТ

902-3-34.84

УСТАНОВКИ БИОЛОГИЧЕСКОЙ ОЧИСТКИ СТОЧНЫХ ВОД ЗАВОДСКОГО ИЗГОТОВЛЕНИЯ С НЕМЕТАЛЛИЧЕСКИМИ ЕМКОСТЯМИ ПРОИЗВОДИТЕЛЬНОСТЬЮ 50, 100 м³/сутки

АЛЬБОМ III

Строительные изделия

19701-03

gost.e-ecolog.ru

Отпечатано
в Новосибирском филиале ЦИТП
630064 г.Новосибирск, пр.Карла Маркса 1
Выдано в печать 13.11 1984г.
Заказ Т-2197 Тираж 412

ТИПОВОЙ ПРОЕКТ

902-3-34.84

УСТАНОВКИ БИОЛОГИЧЕСКОЙ ОЧИСТКИ СТОЧНЫХ ВОД ЗАВОДСКОГО ИЗГОТОВЛЕНИЯ С НЕМЕТАЛЛИЧЕСКИМИ ЕМКОСТЯМИ ПРОИЗВОДИТЕЛЬНОСТЬЮ 50, 100 м³/сутки

СОСТАВ ПРОЕКТА

Альбом I	Пояснительная записка
Альбом II	Технологическая, строительная части, нестандартизированное оборудование
Альбом III	Строительные изделия
Альбом IV	Спецификация оборудования
Альбом V	Ведомости потребности в материалах
Альбом VI	Сметы

АЛЬБОМ III

Утвержден Госгражданстроем
Приказ №321 от 26 октября 1983 года
Введены в действие
ЦНИИЭП инженерного оборудования
Приказ № 34 от 27 марта 1984 г

Разработан
проектным институтом
ЦНИИЭП инженерного оборудования

Главный инженер института А. Кетаов
Главный инженер проекта Л. Будаева

Привязан

Содержание альбома

Обозначение	Наименование	Стр	Примеч.
ТП КЖИ К1	Колодец (К1÷К6)	3	
К1	Колодец (К1÷К6)	4	
К14	Колодец (К14; К7; К8)	5	
К14СВ	Колодец (К14; К7; К8)	6	
К9	Колодец (К9÷К13)	7	
К9СБ	Колодец (К9÷К13)	8	
КС1	Кольца стеновое (КС 1; КС 4; КС 18)	9	
КС2	Кольца стеновое (КС2; КС5; КС6; КС3, КС10, КС12)	10	
КС24	Кольца стеновое (КС24; КС7; КС25)	11	
КС9	Кольца стеновое (КС9, КС17)	12	
КС11	Кольца стеновое КС20	13	
КС13	Кольца стеновое КС13	14	
КС16	Кольца стеновое (КС15; КС8)	15	

Обозначение	Наименование	Стр.	Примечан
ТП КЖИ КС19	Кольца стеновое (КС19; КС15)	16	
КС22	Кольца стеновое (КС22; КС14; КС23)	17	
ТБ1	Тумба бетонная (ТБ1÷ТБ4)	18	
Щ1	Щит (Щ1, Щ2)	19	
Щ3	Щит (Щ3, Щ4)	20	
Щ5	Щит струенопровляющий (Щ5; Щ6; Щ7)	21	
ПД1	Плита днища ПД1	22	
ПД2	Плита днища ПД2		
ПД3	Плита днища ПД3	23	
МН5	Изделие закладное МН5		
МН1	Патрубок (МН1, МН2, МН6÷МН8)	24	
МН3	Изделие закладное МН3	25	
МН4	Изделие закладное МН4		
КС26	Кольца стеновое КС26	26	

Инв.№ подл. | Подпись и дата | Взам. инв.№

Альбом III

Типовой проект 902-3-34.84

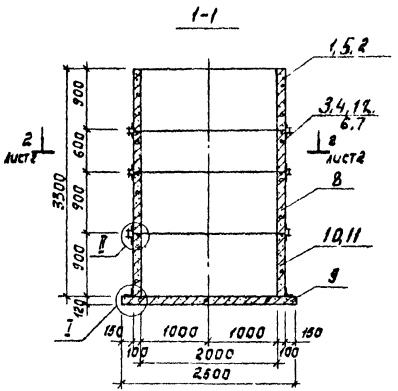

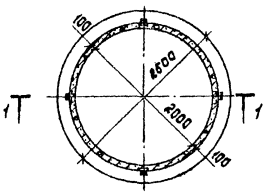

Формат	Зона	Поз.	Обозначение	Наименование	Количество –	01	02	03	04	05	Примечание
				Документация							
			3.900-3 вып.7	Изделия для круглых колодцев							
				Сборочные единицы							
		1	ТП кжи. кс1	Кольцо стеновое кс1	—	—	1	—	—	1	
		2	кс1-01	Кольцо стеновое кс18	1	—	—	—	—	—	
		3	кс2	Кольцо стеновое кс2	1	—	1	—	—	—	
		4	кс2-03	Кольцо стеновое кс3	—	1	—	—	—	—	
		5	кс1-02	Кольцо стеновое кс4	—	1	—	1	1	—	
		6	кс2-01	Кольцо стеновое кс5	—	—	—	1	—	—	
		7	кс2-02	Кольцо стеновое кс6	—	—	—	—	1	—	
		8	кс24-01	Кольцо стеновое кс7	1	1	1	1	1	1	
		9	ПД1	Плита днища ПД1	1	1	1	1	1	1	
		10	кс24	Кольцо стеновое кс24	1	1	1	1	—	—	
		11	кс7-02	Кольцо стеновое кс25	—	—	—	—	1	1	
		12	кс-26	Кольцо стеновое кс26	—	—	—	—	—	1	
				Детали							
		13		Уголок $\frac{6-63\times63\times5\ ГОСТ\ 8509-72}{ВСТ3кп2-1\ ГОСТ\ 535-79\ \ell=50}$	28	28	28	28	28	28	0,24 кг
				Стандартные изделия							
		14		Болт М6×25,58 ГОСТ 7796-70*	12	12	12	12	12	12	0,02 кг
		15		Гайка М6,5 ГОСТ 5915-70*	12	12	12	12	12	12	0,01 кг
		16		Шайба 2,6×2,01 ГОСТ 11371-78	12	12	12	12	12	12	0,01 кг
				Материалы							
		17		Шнур гернита ф30 ТУ21-20-18-80	18,9	18,9	18,9	18,9	18,9	18,9	пм

Обозначение	Марка	Масса, кг
ТП кжи. к1	К1	6860
-01	К2	6860
-02	К3	6860
-03	К4	6860
-04	К5	6860
-05	К6	6860

Привязан

Инв. №

Пров.	Стронгин	
Ст. инж.	Курганова	
ГИП	Лоуцкер	
Гл. констр.	Шапиро	
Н. контр.	Лоуцкер	
Нач. отд.	Красавин	

ТП 902-3-34.84 КЖИ. К1

Колодец (К1 ÷ К6)

Стадия	Масса	Масштаб
Р	см. табл.	1:50

Лист 1 Листов 2

ЦНИИЭП инженерного оборудования г. Москва

Инв. № подл. | Подп. и дата | Взам. инв. №

Копировал: Корецкая 19701-03 4 Формат А3

I лист
М1:10

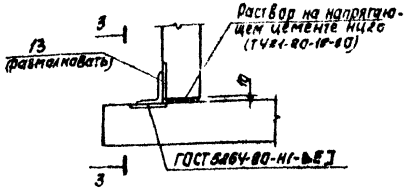

3-3

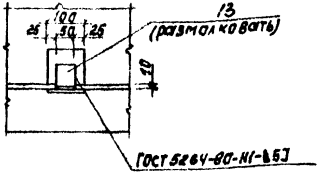

2-2

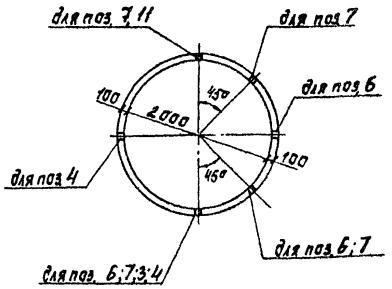

II лист
М1:10

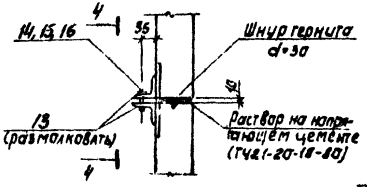

4-4

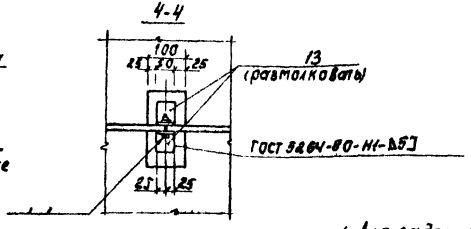

1. Для заделки стыков применять раствор на напрягающем цементе НЦ-20 (ТУ21-20-18-80) состава 1:1,5 (НЦ : песок) по массе при В/Ц=0,45.
2. Для обеспечения твердения и расширения НЦ открытые поверхности стыка должны периодически увлажняться поливкой водой или иным способом в течение 5-10 суток.

Типовой проект 902-3-34.84 Альбом III

Инв. № подл. | Подпись и дата | Взам. инв. №

Привязан

Инв. №

Пров.	Стронгин		
Ст. инж.	Курганова		
ГИП	Лоцкер		
Гл. конст.	Шадиро		
Н. контр.	Лоцкер		
Нач. отд.	Красавин		

ТП 902-3-34.84 КНИ К1

Колодец (К1÷К6)

Стадия	Лист	Листов
Р	2	

ЦНИИЭП инженерного оборудования г. Москва

Копировал: Корецкая 19701-03 5 Формат А3

Формат	Зона	Поз.	Обозначение	Наименование	Количество				Примечание
					—	01	02		
				Документация					
			ТП КЖИ.К14СБ	Сборочный чертеж					
				Сборочные единицы					
12		1	КС16-01	Кольцо стеновое КС8	1	—	—		
12		2	ПД2	Плита днища ПД2	1	—	—		
12		3	КС20	Кольцо стеновое КС20	—	1	—		
12		4	КС19-01	Кольцо стеновое КС15	—	1	—		
12		5	ПД3	Плита днища ПД3	—	1	1		
12		6	КС22	Кольцо стеновое КС22	—	—	1		
12		7	КС22-01	Кольцо стеновое КС14	—	—	1	—	
12		8	КС16	Кольцо стеновое КС16	1	—	—		
				Детали					
БЧ		9	ТП КЖИ.К14.1	Уголок $\frac{6-63\times4\ 3\ 6\ \text{ГОСТ}\ 8509-72}{8\text{Ст}3\text{кп2-1}\ \text{ГОСТ}\ 535-79}$ $\ell=50$	12	12	12		
				Стандартные изделия					
		10		Болт М6х25.58 ГОСТ 7796-70*	4	4	4		
		11		Гайка М6,5 ГОСТ 5915-70*	4	4	4		
		12		Шайба 2.6х2.01 ГОСТ 11371-78	4	4	4		
				Материалы ТУ21-20-18-80					
БЧ		13		Шнур гернита ф30	5,3	3,4	1,6		ПМ

Привязан

Инв.№

Пров.	Лоучкер		
Ст. инж.	Курганова		
ГИП	Лоучкер		
Гл. конст.	Шапиро		
Н. контр.	Лоучкер		
Нач. отд.	Красавин		

ТП 902-3-34.84 КЖИ, К14

Колодец (К14, К7, К8)

Стадия	Масса	Масштаб
Р		
Лист 1	Листов 2	

ЦНИИЭП инженерного оборудования г. Москва

Копировал: Корецкая 19701 03 6 Формат А3

Альбом III

Типовой проект 902-3-34.84

Инв. № подл. | Подпись и дата | Взам. инв. №

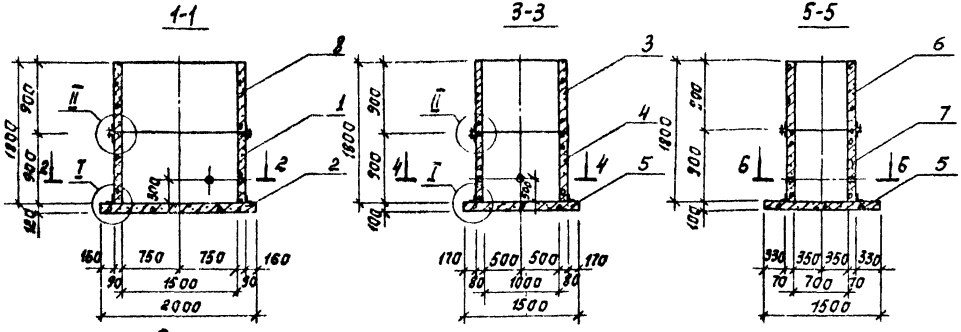

Рис.1 Рис.2 Рис.3

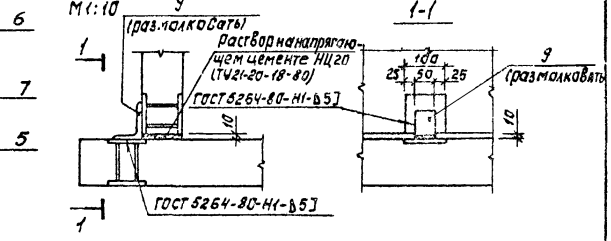

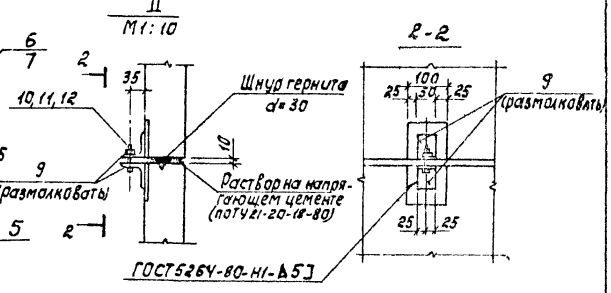

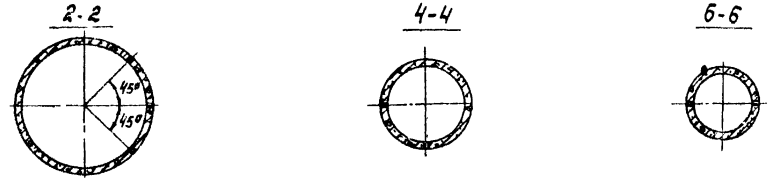

1. Для заделки стыков применять раствор на напрягающем цементе нц-20 (ТУ21-20-18-80) состава 1:1,5 (НЦ: песок) по массе при В/Ц=0,45
2. Для обеспечения твердения и расширения НЦ открытые поверхности стыка должны периодически увлажняться поливкой водой или иным способом в течение 5-10 суток.

Обозначение	Марка	Рис.	Масса, кг
ТП КЖИ	К14	1	2940
01	К7	2	1640
02	К8	3	1200

Привязан

Инв.№

Разраб.	Строгин	
Ст.инж.	Курганова	
ГИП	Лоучкер	
Гл.конст.	Шапиро	
Н.контр.	Лоучкер	
Нач.отд.	Красавин	

ТП 902-3-34.84 КЖИ К14-Сб

Колодец (К14; К7; К8)

Стадия	Лист	Листов
Р	2	

ЦИИНЭП инженерного оборудования г. Москва

Копировал: Корецкая 19701-03 7 Формат А3

Альбом III

Типовой проект 902-3-34.84

Формат	Зона	Позиц.	Обозначение	Наименование	Количество					Примечание
					–	01	02	03	04	
				Документация						
			ТП -КЖИ. КЗ.С6	сборочный чертеж						
				Сборочные единицы						
12		1	ТП -КЖИ. КС22	Кольцо стеновое КС22	—	—	—	—	1	
12		2	КС7	Кольцо стеновое КС7	1	1	—	—	—	
12		3	ПД1	Плита днища ПД1	1	1	—	—	—	
12		4	КС9	Кольцо стеновое КС9	—	—	1	—	—	
12		5	ПД2	Плита днища ПД2	—	—	1	—	—	
12		6	ТБ3	Тумба бетонная ТБ3	—	—	—	1	—	
12		7	ПД3	Плита днища ПД3	—	—	—	1	1	
12		8	КС13	Кольцо стеновое КС13	—	—	—	—	1	
12		9	КС1	Кольцо стеновое КС1	1	1	—	—	—	
12		10	КС2-04	Кольцо стеновое КС10	1	—	—	—	—	
12		11	КС2-05	Кольцо стеновое КС12	—	1	—	—	—	
12		12	ТБ1	Тумба бетонная ТБ1	1	1	—	—	—	
12		13	КС16	Кольцо стеновое КС16	—	—	1	—	—	
12		14	КС9-01	Кольцо стеновое КС17	—	—	1	—	—	
12		15	ТБ1-03	Тумба бетонная ТБ4	—	—	—	—	1	
12		16	ТБ1-01	Тумба бетонная ТБ2	—	—	1	—	—	
12		17	КС19	Кольцо стеновое КС19	—	—	—	1	—	
12		18	КС11-01	Кольцо стеновое КС20	—	—	—	1	—	
12		19	КС22-02	Кольцо стеновое КС23	—	—	—	1	1	
					—	—	—	1	—	
				Детали						
БЧ		20	ТП КЖИ.К9.1	Уголок 6-63х63х5 ГОСТ 8509-72 / ВСТ3кп2-1 ГОСТ 535-79 ℓ=50	28	28	28	28	28	
				Стандартные изделия						
		21		Болт М6х25.58 ГОСТ 7796-70*	12	12	12	12	12	
		22		Гайка М6.5 ГОСТ 5915-70*	12	12	12	12	12	
		23		Шайба 26х2.01 ГОСТ 11371-78	12	12	12	12	12	
				Материалы						
БЧ		24		Шнур гернита Ф30 ТУ21-20-15-80	18.9	18.9	15.9	10.2	7.5	п.м

Инв.№ подл. | Подпись и дата | Взам. инв. №

Привязан

Инв.№

Проверил	Строгин	
Ст. инж.	Курганова	
ГИП	Лоуцкер	
Гл. констр.	Шапиро	
Н. контр.	Лоуцкер	
Нач. отд.	Красавин	

ТП 902-3-34.84 -КЖИ. К9

Колодец (К9 ÷ К13)

Стадия	Масса	Масштаб
Р		
Лист 1	Листов 2	

ЦНИИЭП инженерного оборудования г. Москва

Копировал Антипова 19701-03 8 Формат А3

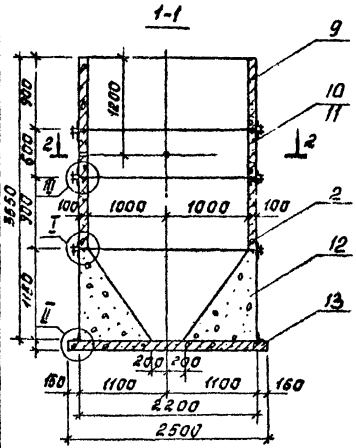

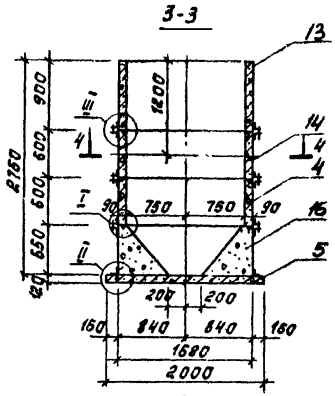

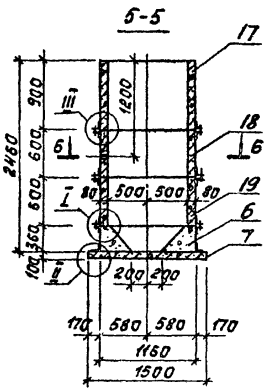

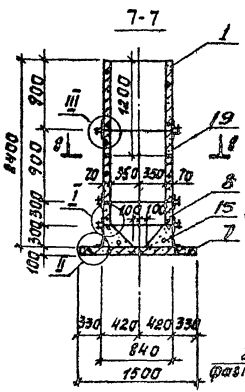

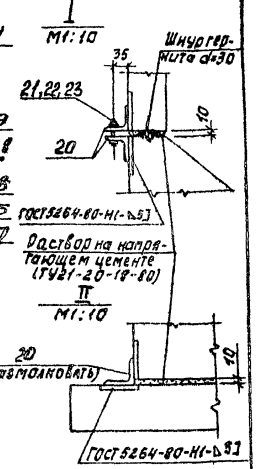

Рис.1

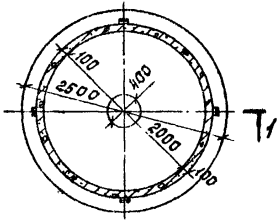

Рис.2

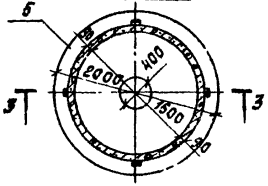

Рис.3

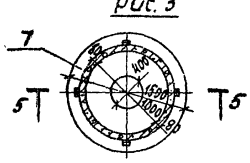

Рис.4

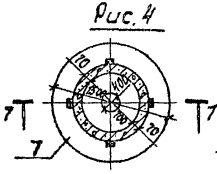

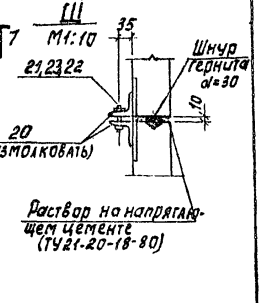

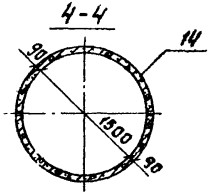

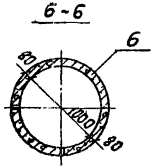

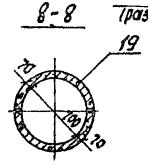

2-2

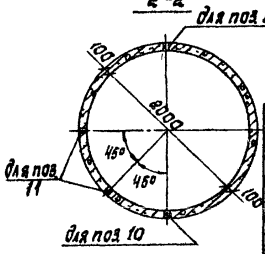

Обозначение		Марка	Рис.	Масса	
ТП	КЖЦК9	К9	1	12302	Привязан
	-01	К10	1	12302	
	-02	К11	2	5685	
	-03	К12	3	2440	
	-04	К13	4	1605	Инв. №

Пров.	Лоуцкер	
Ст. инж.	Курганова	
ГИП	Лоуцкер	
Гл. конст.	Шапиро	
Н. контр.	Лоуцкер	
Нач. отд.	Красавин	

ТП 902-3-34.84 – КЖИ К9 СБ

Колодец (К9 ÷ К13)

Стадия	Лист	Листов
Р	2	

ЦНИИЭП инженерного оборудования г. Москва

Копиров. Кирецкая

19701-03 9 Формат А3

Инв. № подл. | Подпись и дата | Взам. инв. №

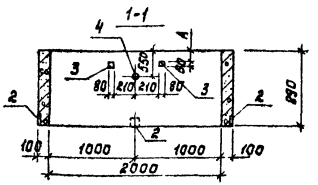

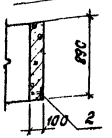

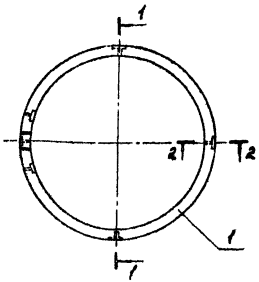

Формат	Зона	Поз.	Обозначение	Наименование	Кол.	Примечание
				Документация		
			3.900-3 Вып.7	Изделия для круглых колодцев		
				Сборочные единицы		
–		1	3.900-3 Вып.7	Кольцо стеновое КЦ-20-9	1	
11		2	ТП кжи. мн3	Изделие закладное МН3	4	
				Переменные данные для исполнений		
				ТП кжи кс1-01		
				Сборочные единицы		
11		3	ТП кжи. мн4	Изделие закладное МН4	2	
				ТП кжи кс1-02		
				Сборочные единицы		
11		3	ТП кжи. мн4	Изделие закладное МН4	2	
11		4	ТП кжи. мн1	Патрубок МН2	1	

1. Кольца стеновые КС1, КС4, КС18 отличаются от серийных наличием закладных деталей и устройством шпонки.
2. Арматуру колец, перерезаемую патрубками, отогнуть и приварить к корпусу патрубка.
3. Отверстия для скоб по серии 3.900-3 Вып.7 не предусматривать.

Обозначение	Марка	A_1, мм
ТП кжи кс1	кс1	–
-01	кс18	155
-02	кс4	655

Ведомость расхода стали на дополнительные закладные изделия на элемент, кг

Марка элемента	Изделия закладные: Арматура кл. A-III, ГОСТ 5781-82, ф8	Арматура кл. A-III, ГОСТ 5781-82, ф12	Арматура кл. A-I, ГОСТ 5781-82, ф6	Прокат марки Ст3 кп2, ГОСТ 103-76	Прокат марки Ст3 кп2, ГОСТ 10704-76 трубы ф168×6	Всего
кс1	0,32	—	2,0	—	—	2,35
кс4	0,12	—	0,6	—	—	0,8
кс18	0,2	0,49	0,6	—	2,01	3,3

Привязан

Инв. №

Пров.	Строгин	
Ст. инж.	Курганова	
ГИП	Лоуцкер	
Гл. констр.	Шапиро	
Н. контр.	Лоуцкер	
Нач. отд.	Красавин	

ТП 902-3-34.84 – КЖИ КС1

Кольцо стеновое (КС1, КС4, КС18)

Стадия	Масса	Масштаб
Р	1,47т	1:25

Лист | Листов 1

ЦНИИЭП инженерного оборудования г. Москва

Копировал: Корецкая 19701-03 10 Формат А3

Инв. № подл. | Подпись и дата | Взам. инв. №

Альбом III

Типовой проект 902-3-34.84

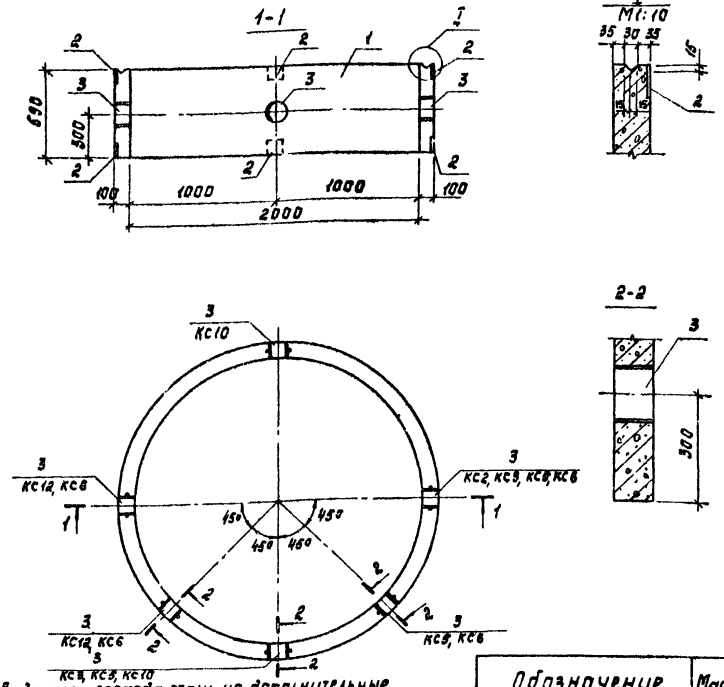

Ведомость расхода стали на дополнительные закладные изделия на элемент, КГ

Марка элемента	Изделия закладные					Всего
	Арматура кл.		Прокат марки			
	А-III	А-I	ВСт3 кп2			
	ГОСТ 5781-82		ГОСТ 103-76		ГОСТ 10704-76	
	ф8	ф12	+6		труба ф182х4,5	
КС2	0,64	0,45	4,0		1,63	4,64
КС3	0,64	0,9	4,0		3,26	8,35
КС5	0,64	0,9	4,0		3,26	8,90
КС6	0,64	1,8	4,0		6,52	12,96
КС10	0,64	0,45	4,0		1,63	6,72
КС12	0,64	0,45	4,0		1,63	6,72

Обозначение	Марка
ТП -КЖИ. КС2	КС2
-01	КС5
-02	КС6
-03	КС3
-04	КС10
-05	КС12

Формат	Зона	Поз.	Обозначение	Наименование	Кол.	Примеч.
				Документация		
			3.900-3 вып.7	Изделия для круглых		
				колодцев		
				Сборочные единицы		
12		1	3.900-3 вып.7	Кольцо стеновое КЦ-20-5	1	
11		2	ТП -КЖИ. МН3	Изделие закладное МН3	8	
11		3	ТП -КЖИ. МН1	Патрубок МА1	1	
			Переменные данные для исполнений			
				ТП -КЖИ.КС2-01		
				Сборочные единицы		
11		3	ТП -КЖИ.МН1	Патрубок МН1	2	
				ТП -КЖИ.КС2-02		
				Сборочные единицы		
11		3	ТП КЖИ.МН1	Изделие закладное МН1	3	
				ТП -КЖИ.КС2-03		
				Сборочные единицы		
11		3	ТП КЖИ.МН1	Патрубок МН1	1	
			Различие исполнений ТП	-КЖИ.КС2-03,		
			ТП КЖИ.КС2-04 и ТП	-КЖИ.КС2-05		
			см. на чертеже			

1. Кольца стеновые КС2, КС5, КС6, КС3, КС10, КС12 отличаются от серийных наличием дополнительных закладных деталей и устройством шпонки.
2. Арматуру колец, перерезаемую патрубками, отогнуть и приварить к корпусу патрубка.
3. Отверстия для скоб по серии 3.900-3 вып.7 не предусматривать.

Привязан

Инв. №

Пров.	Стронгин	
Ст. инж.	Курганова	
ГИП	Лоуцкер	
Гл. конст.	Шапиро	
Н. контр.	Лоуцкер	
Нач. отд.	Красавин	

ТП 902-3-34.84 — КЖИ КС2

Кольцо стеновое (КС2, КС5, КС6, КС3, КС10, КС12)

Стадия	Масса	Масштаб
Р	980	1:25

Лист | Листов 1

ЦНИИЭП инженерного оборудования г. Москва

Инв. № подл. | Подп. и дата | Взам. инв. №

Копировал: Корецкая 19701-03 11 Формат А3

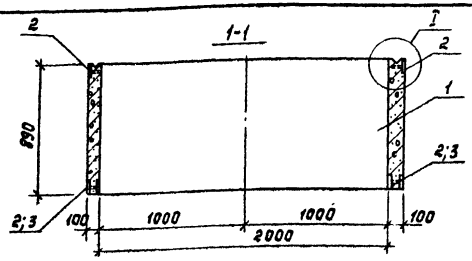

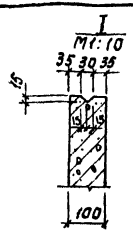

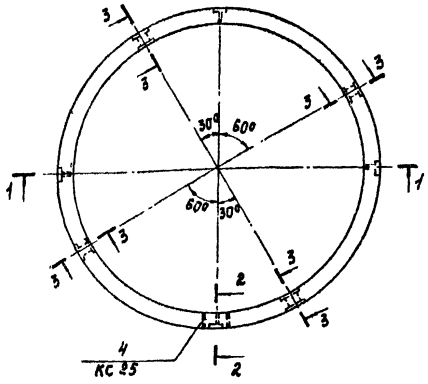

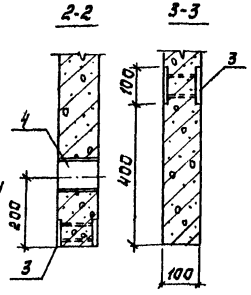

Формат	Зона	Поз.	Обозначение	Наименование	Кол.	Примечание
				Документация		
			3.900-3 вып.7	Изделия для круглых колодцев		
			— —	Сборочные единицы		
12		1	3.900-3 вып.7	Кольцо стеновое КЦ-20-9	1	
				Переменные данные для исполнений		
				ТП -КЖИ.КС24		
11		2	ТП -КЖИ. МН3	Изделие закладное МН3	4	
11		3	ТП -КЖИ. МН5	Изделие закладное МН5	4	
				ТП -КЖИ.КС24-01		
11		2	ТП -КЖИ. МН3	Изделие закладное МН3	8	
				ТП -КЖИ.КС7-02		
				Сборочные единицы		
11		2	ТП -КЖИ. МН3	Изделие закладное МН3	4	
11		3	ТП -КЖИ. МН5	Изделие закладное МН5	4	
11		4	ТП -КЖИ. МН1	Патрубок МН1	1	

1. Кольца стеновые КС7, КС24 отличаются от серийных наличием дополнительных закладных деталей и устройством шпонки.
2. Отверстия для скоб по серии 3.900-3 вып.7 не предусматривать.

Обозначение	Марка
ТП -КЖИ. КС24	КС24
-01	КС7
-02	КС25

Ведомость расхода стали на дополнительные закладные изделия на элемент, КГ

Марка элемента	Изделия закладные					Всего
	Арматура кл.		Прокат марки			
	А-III	А-I	ВСт3 кп2			
	ГОСТ 5781-82		ГОСТ 103-76		ГОСТ 10704-76	
	⌀8	⌀12	⌀6	—	Труба ⌀168×4,5	
КС7	1,76	—	8,0	—	—	9,76
КС24	1,44	—	6,0	—	—	7,44
КС25	1,44	0,45	6,0	—	1,63	9,52

Привязан

Инв. №

Пров.	Строгин	
Ст. инж.	Курганова	
ГИП	Лоцкер	
Гл. конст.	Шапиро	
Н. контр.	Лоцкер	
Нач. отд.	Красавин	

ТП 902-3-34.84 -КЖИ.КС24

Кольцо стеновое (КС24; КС7; КС25)

Стадия	Масса	Масштаб
Р	1470	1:25

Лист | Листов 1

ЦНИИЭП инженерного оборудования г. Москва

Инв. № подл. | Подп. и дата | Взам. инв. №

Альбом III

Типовой проект 902-3-34.84

Копировал: Корецкая

19701-03 12 Формат А3

Альбом III

Типовой проект 902-3-34.84

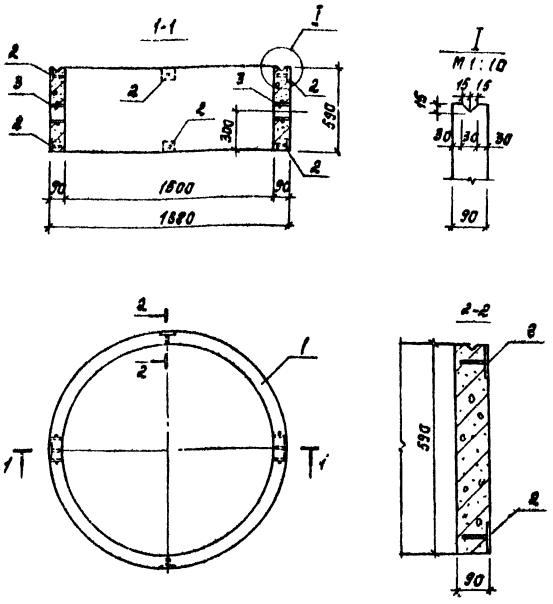

Формат	Зона	Поз.	Обозначение	Наименование	Кол.	Примечание
				Документация		
			3.900-3 Вып. 7	Изделия для круглых		
				колодцев		
				Сборочные единицы		
12		1	3.900-3 Вып. 7	Кольцо стеновое кц-15-6	1	
11		2	ТП -кжи. мн3	Изделие закладное мн3	8	
			Переменные данные для исполнений			
				ТП -кжи.кс13-01		
				Сборочные единицы		
11		3	ТП -кжи. мн1	Патрубок мн6	2	

1. Кольца стеновые кс9; кс17 отличаются от серийного наличием закладных деталей и устройством шпонки.
2. Арматуру колец, перерезаемую патрубками, отогнуть и приварить к корпусу патрубка.
3. Отверстия для скоб по серии 3.900-3 Вып. 7 не предусматривать.

Обозначение	Марка
ТП -кжи.кс9	кс9
-01	[illegible]

Ведомость расхода стали на дополнительные закладные изделия на элемент, кг

Марка элемента	Изделия закладные					Всего
	Арматура кл.		Прокат марки			
	А-III	А-I	ВСт 3 кп2			
	ГОСТ 5781-82		ГОСТ 103-76		ГОСТ 10704-76	
	ф 8	ф 12	ф 6	—	Труба 152×4,5	
КС 9	0,64	—	4,0	—	—	4,64
КС 17	0,64	0,9	4,0	—	2,94	8,48

Привязан

Инв. №

Пров.	Курганова	
Ст. инж.	Стронгин	
ГИП	Лоуцкер	
Гл. конст.	Шапиро	
Н. контр.	Лоуцкер	
Нач. отд.	Красавин	

ТП 902-3-34.84 -кжи. кс9

Кольцо стеновое (кс9; кс17)

Стадия	Масса	Масштаб
0	665	25

Лист | Листов 1

ЦНИИЭП инженерного оборудования г. Москва

Копировал: Корецкая 19701-03 13 Формат [illegible]

Инв. № подл. | Подп. и дата | Взам. инв. №

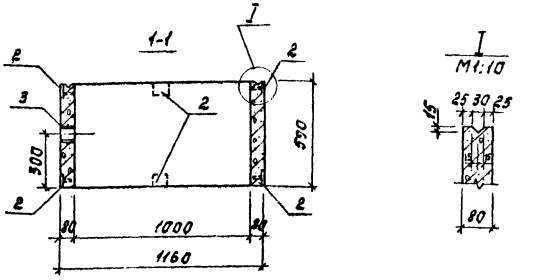

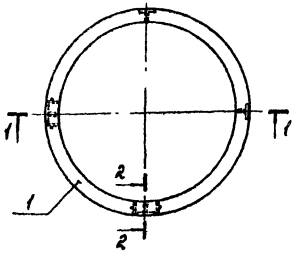

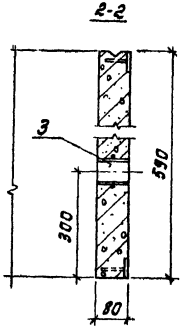

Формат	Зона	Поз.	Обозначение	Наименование	Кол.	Примечание
				Документация		
			3.900-3 Вып.7	Изделия для круглых колодцев		
				Сборочные единицы		
12		1	3.900-3 Вып.7	Кольцо стеновое КЦ-10-6	1	
11		2	ТП —КЖИ.МН3	Изделие закладное МН3	8	
11		3	ТП —КЖИ.МН1	Патрубок МН1	2	

1. Кольцо стеновое КС20 отличается от серийного наличием закладных деталей и устройством шпонки.
2. Арматуру кольца перерезаемую патрубками отогнуть и приварить к корпусу патрубка.
3. Отверстия для скоб по серии 3.900-3 вып.7 не предусматривать.

Ведомость расхода стали на дополнительные закладные изделия на элемент, кг

Марка элемента	Изделия закладные					Всего
	Арматура кл.		Прокат марки			
	A-III	A-I	ВСт3 кп2			
	ГОСТ 5781-82		ГОСТ 103-76		ГОСТ 10704-76 ГОСТ 82-70	
	ф8	ф12	▱6			
КС20	0,64	0,9	4,00		2,62	8,16

Привязан

Инв. №

Пров.	Куроганова	
Ст. инж.	Строгин	
Гип	Абучкер	
Гл. конст.	Шапиро	
Н. контр.	Абучкер	
Нач. отд.	Красавин	

ТП 902-3-34.84 —КЖИ. КС20

Кольцо стеновое КС 20

Стадия	Масса	Масштаб
Р	400	1:20
Лист	Листов 1	

ЦНИИЭП инженерного оборудования г. Москва

Копировал: Корецкая 19701-03 14 Формат А3

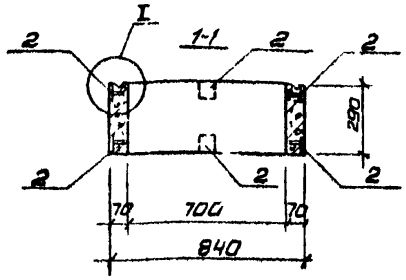

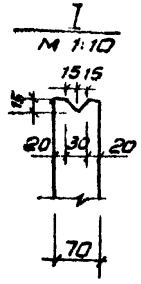

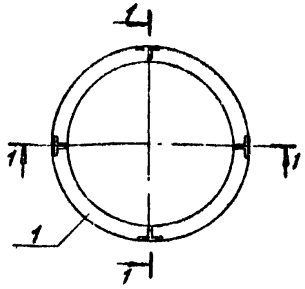

Формат	Зона	Поз.	Обозначение	Наименование	Кол.	Примечание
				Документация		
			3.900-3 Вып.7	Изделия для круглых		
				колодцев		
				Сборочные единицы		
12		1	3.900-3 Вып.7	Кольцо стеновое КЦ7-3	1	
11		2	ТП -КЖН.МН3	Изделие закладное МН3	8	

1. Кольцо стеновое КС13 отличается от серийного наличием закладных деталей и устройством шпанки
2. Арматуры кольца, перерезаемые патрубками, отогнуть и приварить к корпусу патрубка.
3. Отверстия для скоб по серии 3.900-3 Вып.7 не предусматривать.

Обозначение	Марка
ТП -КЖН.КС13	КС13

Ведомость расхода стали на дополнительные закладные изделия на элемент, кг

Марка элемента	Изделия закладные					Всего
	Арматура кл. А-III		Прокат марки ВСт3кп2			
	ГОСТ 5781-82		ГОСТ 103-76			
	Ф8	—	+6	—	—	
КС 13	0.64	—	4.0	—	—	4.64

Взам. инв. № | Подпись и дата | Инв. № подл.

Привязан

Инв. №

Провер.	Курганова	
Ст. инж.	Строкгин	
ГИП	Лоуцкер	
Гл. конст.	Шапиро	
Н. контр.	Лоуцкер	
Нач. отд.	Красавин	

ТП 902-3-34.84 —КЖИ. КС13

Кольцо стеновое КС 13.

Стадия	Масса	Масштаб
Р	130	1:20
Лист	Листов 1	

ЦНИИЭП инженерного оборудования г. Москва

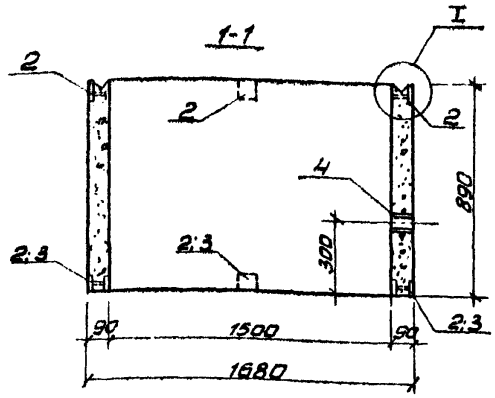

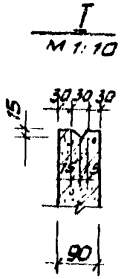

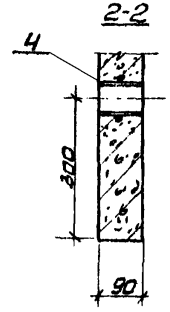

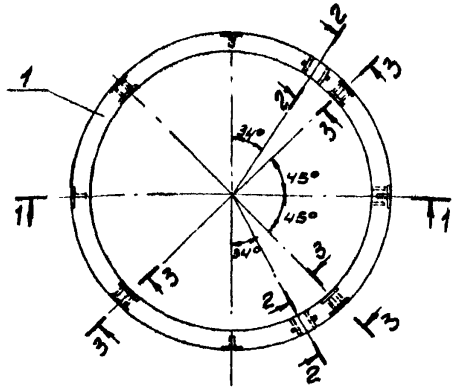

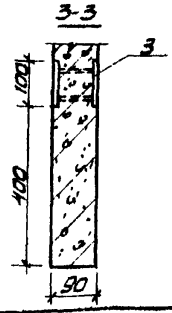

Формат	Зона	Поз.	Обозначение	Наименование	Кол.	Примечание
			— —	Документация		
			3.900-3 Вып.7	Изделия для круглых		
				колодцев		
				Сборочные единицы		
12		1	3.900-3 Вып.7	кольцо стеновое КЦ-15-9	1	
			Переменные данные для исполнений			
				ТП -КЖИ.КС16		
				Сборочные единицы		
11		2	ТП -КЖИ МН3	Изделие закладное МН3	8	
				ТП -КЖИ.КС16-01		
				Сборочные единицы		
11		2	ТП -КЖИ МН3	Изделие закладное МН3	4	
11		3	ТП -КЖИ МН5	Изделие закладное МН5	8	
11		4	ТП -КЖИ МН1	Патрубок МН6	3	

1. Кольца стеновые КС16; КС8 отличаются от серийного наличием закладных деталей и устройством шпонки.
2. Арматуру колец, перерезаемую патрубками, отогнуть и приварить к корпусу патрубка.
3. Отверстия для скоб по серии 3.900-3 вып.7 не предусматривать.

Обозначение	Марка
ТП -КЖИ. КС 16	КС16
-01	КС 8

Ведомость расхода стали на дополнительные закладные изделия на элемент, кг

Марка элемента	Изделия закладные					Всего
	Арматура кл.		Прокат марки			
	А-III	А-I	ВСт3 кп2			
	ГОСТ 5781-82		ГОСТ 103-76		ГОСТ 10704-76	
	Ф8	Ф12	t=6	—	труба Ф152×4.5	
КС 16	0.64	—	4.0	—	—	4.64
КС 8	2.60	1.35	6.0		4.41	14.36

Привязан

Инв №

Проверил	Курганова	
Ст. инж.	Строкгин	
ГИП	Лоуцкер	
Гл. конст.	Шапиро	
Н. контр.	Лоуцкер	
Нач. отд.	Красавин	

ТП 902-3-34.84 -КЖИ КС16

Кольцо стеновое (КС16; КС8)

Стадия	Масса	Масштаб
Р	1.0т	1:25
Лист	Листов 1	

ЦНИИЭП инженерного оборудования г. Москва

Инв № подл. | Подпись и дата | Взам. инв №

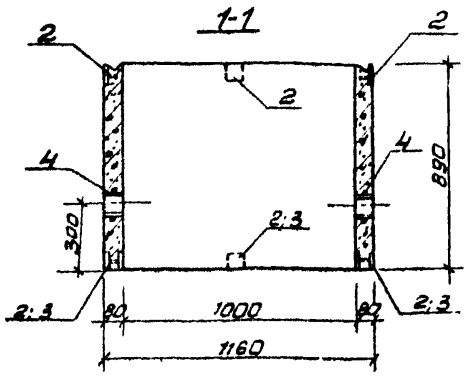

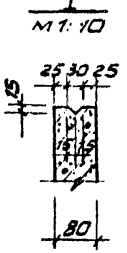

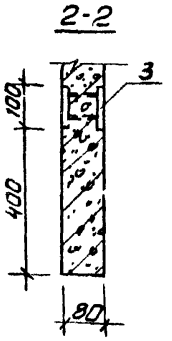

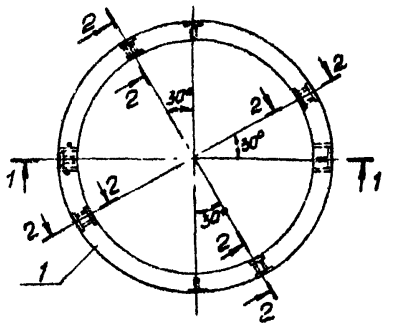

Формат	Зона	Поз.	Обозначение	Наименование	Кол.	Примечание
				Документация		
			3.900-3 Вып.7	Изделия для круглых колодцев		
				Сборочные единицы		
12		1	3.900-3 Вып.7	Кольцо стеновое КЦ-10-9	1	
		1	Переменные данные для исполнений			
				ТП -КЖН КС19		
				Сборочные единицы		
11		2	ТП -КЖИ. МН3	Изделие закладное МН3	8	
				ТП -КЖН. КС19-01		
				Сборочные единицы		
11		2	ТП -КЖИ МН3	Изделие закладное МН3	4	
11		3	ТП -КЖН МН5	Изделие закладное МН5	8	
11		4	ТП -КЖН МН1	Патрубок МН7	2	

1. Кольца стеновые КС19; КС15 отличаются от серийного наличием закладных деталей и устройством шпонки.
2. Арматуру колец, перерезаемую патрубками, отогнуть и приварить к корпусу патрубка.
3. Отверстия для скоб по серии 3.900-3 Вып.7 не предусматривать.

Обозначение	Марка
ТП -КЖН. КС19	КС19
-01	КС15

Ведомость расхода стали на дополнительные закладные изделия на элемент, кг.

Марка элемента	Изделия закладные					Всего
	Арматура кл.		Прокат марки			
	A-III	A-I	ВСт3 кп2			
	ГОСТ 5781-82		ГОСТ 103-76		ГОСТ 10704-76 труба ф152×4.5	
	ф8	ф12	▱6			
КС 19	0.64		4.0			4.64
КС 15	2.56	0.9	6.0		2.62	12.08

Привязан

Инв.№

Проверил	Курганова		
Ст. инж.	Строгин		
ГИП	Лоицкер		
Гл. конст.	Шапиро		
Н. контр.	Лоицкер		
Нач. отд.	Красавин		

ТП 902-3-34.84 -КЖИ, КС19

Кольцо стеновое (КС19; КС15)

Стадия	Масса	Масштаб
Р	600	1:20
Лист	Листов 1	

ЦНИИЭП инженерного оборудования г. Москва

Копировал Антипова

Формат А4

Инв.№ подл. | Подпись и дата | Взам. инв.№

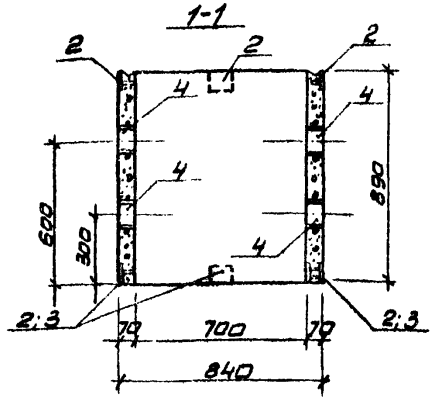

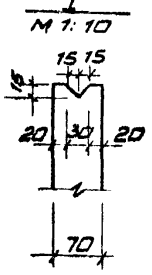

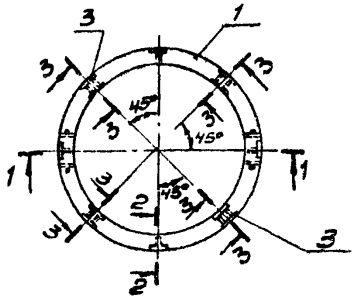

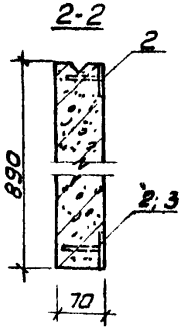

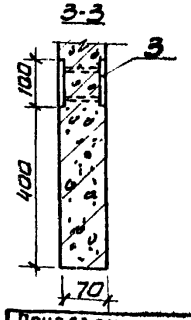

Формат	Зона	Поз.	Обозначение	Наименование	Кол.	Примечание
				Документация		
			3.900-3 Вып.7	Изделия для круглых		
				колодцев		
				Сборочные единицы		
12		1	3.900-3 Вып.7	Кольцо стеновое КЦ-15-9	1	
				Переменные данные для исполнений		
				ТП -КЖН. КС 22		
				Сборочные единицы		
11		2	ТП -КЖН МН3	Изделие закладное МН3	8	
				ТП -КЖИ. КС22-01		
				Сборочные единицы		
11		2	ТП -КЖИ МН3	Изделие закладное МН3	4	
11		3	ТП -КЖН МН5	Изделие закладное МН5	8	
11		4	ТП -КЖН МН1	Патрубок МН8	2	
				ТП -КЖН. КС22-02		
				Сборочные единицы		
11		2	ТП -КЖИ МН3	Изделие закладное МН3	8	
11		4	ТП -КЖИ МН1	Патрубок МН8	2	

1. Кольца стеновые КС 22, КС-14, КС23 отличаются от серийных наличием закладных деталей и устройством шпонки.
2. Арматуру колец, перерезаемую патрубками отогнуть и приварить к корпусу патрубка.
3. Отверстия для скоб по серии 3.900-3 вып.7 не предусматривать.

Обозначение	Марка
ТП -КЖН КС 22	КС22
-01	КС14
-02	КС23

Ведомость расхода стали на дополнительные закладные изделия, на элемент, кг

Марка элемента	Изделия закладные					Всего
	Арматура кл.		Прокат марки			
	А-III	А-I	ВСт3 кп2			
	ГОСТ 5781-82		ГОСТ 103-76		ГОСТ 10704-76	
	Ф8	Ф12	Ф6	—	Труба Ф152х4,5	
КС 22	0.64	—	4.0	—	—	4.64
КС 14	2.56	0.9	6.0	—	2.28	11.74
КС 23	0.64	0.9	4.0	—	2.28	7.82

Привязан

Инв. №

Проверил	Курганова	
Ст. инж.	Строгин	
ГИП	Лоуцкер	
Гл. конст.	Шапиро	
Н. контр.	Лоуцкер	
Нач. отд	Красавин	

ТП 902-3-34.84 -КЖИ КС22

Кольцо стеновое (КС22; КС14; КС 23)

Стадия	Масса	Масштаб
Р	380	1:20
Лист	Листов 1	

ЦНИИЭП инженерного оборудования г. Москва

Инв. № подл. | Подпись и дата | Взам. инв. №

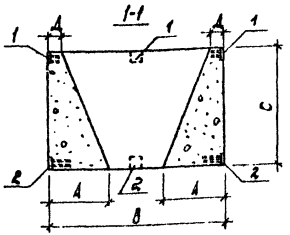

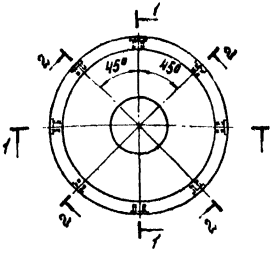

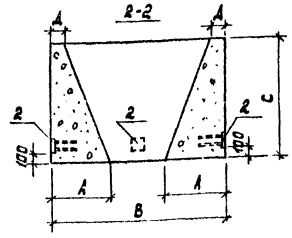

Обозначение	Марка	Размеры, мм A	B	C	Д	Масса, кг
ТП —КЖИ. ТБ1	ТБ1	900	2200	1150	100	6912
-01	ТБ2	640	1680	650	90	2325
-02	ТБ3	380	1160	360	80	600
-03	ТБ4	320	840	300	70	275

Ведомость расхода стали на элемент, кг

Марка элемента	Изделия закладные: Арматура кл. А-III ГОСТ 5781-82 ф8		Прокат марки ВСт3кп2 ГОСТ 103-76 ф6	ф8	Всего
ТБ1	0,42		6,0	3,2	9,62
ТБ2	0,42		6,0	3,2	9,62
ТБ3	0,42		6,0	3,2	9,62
ТБ4	0,42		6,0	3,2	9,62

Формат	Зона	Поз.	Обозначение	Наименование	Кол.	Примечание
				ТП —КЖИ. ТБ1		
				Сборочные единицы		
11		1	ТП —КЖИ. МН3	Изделие закладное МН3	4	
–		2	1.400-15. В1. 120-05	Изделие закладное МН105-6	8	
				Материалы		
				Бетон М200, Мрз150, В4	2,88	м³
				ТП —КЖИ. ТБ1-01		
				Сборочные единицы		
11		1	ТП —КЖИ. МН3	Изделие закладное МН3	4	
–		2	1.400-15. В1. 120-05	Изделие закладное МН105-6	8	
				Материалы		
				Бетон М200, Мрз150, В4	0,93	м³
				ТП —КЖИ. ТБ1-02		
				Сборочные единицы		
11		1	ТП —КЖИ. МН3	Изделие закладное МН3	4	
–		2	1.400-15. В1. 120-05	Изделие закладное МН105-6	8	
				Материалы		
				Бетон М200, Мрз150, В4	0,24	м³
				ТП —КЖИ. ТБ1-03		
				Сборочные единицы		
11		1	ТП —КЖИ. МН3	Изделие закладное МН3	4	
–		2	1.400-15. В1. 120-05	Изделие закладное МН105-6	8	
				Материалы		
				Бетон М200, Мрз150, В4	0,11	м³

Привязан

Инв. №

Инв. № подл. | Подп. и дата | Взам. инв. №

Пров.	Курганова	
Ст. инж.	Строгин	
ГИП	Лоучкер	
Гл. конст.	Шапиро	
Н. контр.	Лоучкер	
Нач. отд.	Красавин	

ТП 902-3-34.84 —КЖИ. ТБ1

Тумба бетонная (ТБ1÷ТБ4)

Стадия	Масса	Масштаб
Р	см. табл.	
Лист	Листов 1	

ЦНИИЭП инженерного оборудования г. Москва

Копировал: Корецкая 19701-03 19 Формат А3

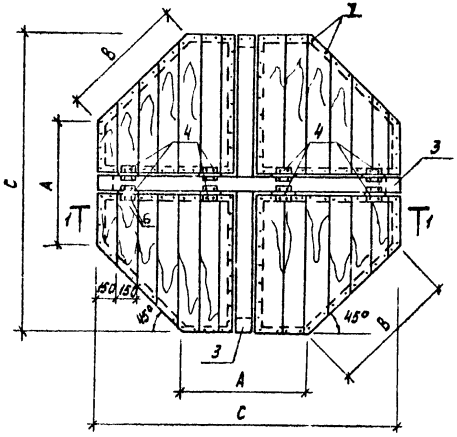

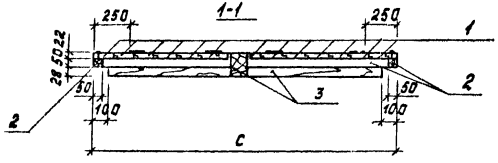

Поз. 6

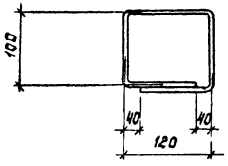

Обозначение	Марка	Размеры, мм A	B	C	Масса, кг
ТП -КЖИ.Щ1	Щ1	900	900	2260	69
-01	Щ2	680	680	1740	36,5

Формат	Зона	Поз.	Обозначение	Наименование	Кол.	Примечание
				ТП -КЖИ.Щ1		
				Детали		
БЧ		1	ТП КЖИ.Щ1.1	Доска б=22 ГОСТ 8486-66 $\ell_{ср}$=1350	15	2,6 кг
БЧ		2	2	Брусок 50×50 ГОСТ 8486-66 $\ell_{ср}$=950	16	1,4 кг
БЧ		3	3	Брус 100×100 ℓ=2260	2	13,2 кг
–		4	4	Петля ПН1-110П ГОСТ 5088-78	4	
БЧ		5	5	ф10 AI ГОСТ 5781-82 ℓ=480	2	0,3 кг
				Стандартные изделия		
–		6		Шурупы А4×30 ГОСТ 1145-80	32	
–		7		Гвозди К2,5×60 ГОСТ 4028-63	120	
				ТП -КЖИ.Щ1-01		
				Детали		
БЧ		1	ТП КЖИ.Щ1-01.1	Доска б=22 ГОСТ 8486-66 $\ell_{ср}$=380	11	1,1 кг
БЧ		2	2	Брусок 50×50 ГОСТ 8486-66 $\ell_{ср}$=850	12	1,2 кг
БЧ		3	3	Брус 100×100 ℓ=1680	1	10,0 кг
–		4	4	Петля ПН1-110П ГОСТ 5088-78	4	
БЧ		5	5	ф10 AI ГОСТ 5781-82 ℓ=480	2	0,3 кг
				Стандартные изделия		
–		6		Шурупы А4×30 ГОСТ 1145-80	32	
–		7		Гвозди К2,5×60 ГОСТ 4028-63	100	

Сорт пиломатериалов – 4.
Деревянные детали – антисептировать.

Привязан

Инв. №

Пров.	Курганова		
Ст. инж.	Строгин		
ГИП	Лоуцкер		
Гл. конст.	Шапиро		
Н. контр.	Лоуцкер		
Нач. отд.	Красавин		

ТП 902-3-34.84 –КЖИ. Щ1

Щит (Щ1, Щ2)

Стадия	Масса	Масштаб
Р	см. табл.	

Лист | Листов 1

ЦНИИЭП инженерного оборудования г. Москва

Копировал: Корецкая 19701-03 20 Формат А3

Инв. № подл. | Подпись и дата | Взам. инв. №

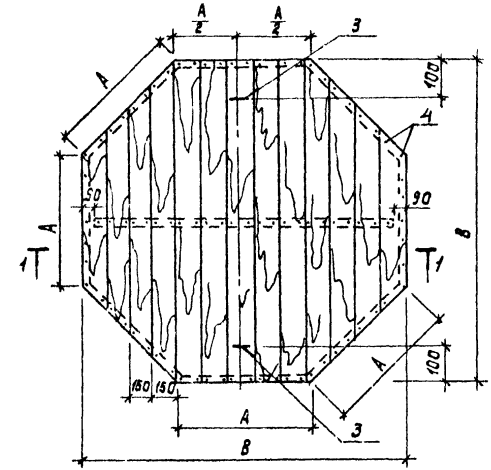

Поз. 3

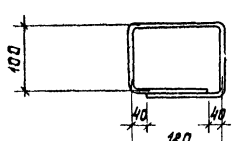

Формат	Зона	Поз.	Обозначение	Наименование	Кол.	Примечание
				ТП -КЖИ.Щ3		
				Детали		
Б4		1	ТП КЖИ.Щ3.1	Доска б=22 ГОСТ8486-86 Рср=810	8	1,6 кг
Б4		2	2	Брусок 50×60 ГОСТ8486-86 Рср=570	10	0,85 кг
Б4		3	3	ф10 AI ГОСТ 5781-82 ℓ=430	2	0,3 кг
				Стандартные изделия		
–		4		Гвозди К2,5×60 ГОСТ4028-63	80	
				ТП -КЖИ.Щ3-01		
				Детали		
Б4		1	ТП КЖИ.Щ3-01.1	Доска б=22 ГОСТ8486-86 Рср=590	6	1,1 кг
Б4		2	2	Брусок 50×50 ГОСТ8486-86 Рср=360	10	0,54 кг
Б4		3	3	ф10 AI ГОСТ 5781-82 ℓ=480	2	0,3 кг
				Стандартные изделия		
–		4		Гвозди К2,5×60 ГОСТ4028-63	60	

Сорт пиломатериалов - 4.

Деревянные детали - антисептировать.

Обозначение	Марка	Размеры, мм A	Размеры, мм B	Масса, кг
ТП -КЖИ.Щ3	Щ3	470	1220	21,3
-01	Щ4	340	900	12

Привязан

Инв. №

Инв. № подл. | Подп. и дата | Взам. инв. №

Пров.	Строгин		
Ст. инж.	Курганова		
ГИП	Лоуцкер		
Гл. конст	Шапиро		
Н. контр	Лоуцкер		
Нач. отд.	Красавин		

ТП 902-3-34.84 —КЖИ.Щ3

Щит (Щ3, Щ4)

Стадия	Масса	Масштаб
Р	см. табл.	

Лист | Листов 1

ЦНИИЭП инженерного оборудования г. Москва

Копировал: Корецкая 19701-03 21 Формат А3

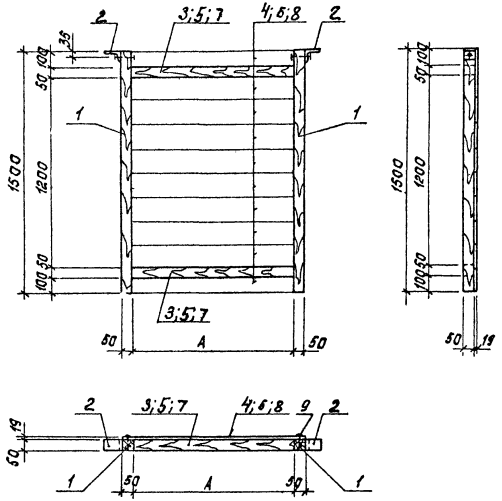

Формат	Зона	Поз.	Обозначение	Наименование	Кол.	Примеч.
				Сборочные единицы		
БЧ		1		Брусок 50×50 ГОСТ 8486-66 ℓ=1500	2	
БЧ		2		Уголок 8-100×63×6 ГОСТ 8509-72 / 8 Ст3кп2-1 ГОСТ 535-79 ℓ=50	2	0,4 кг
				Переменные данные для исполнений		
				ТП —КЖИ.Щ5		
				Детали		
БЧ		3	ТП КЖИ.Щ5.1	Брусок 50×50 ГОСТ 8486-66 ℓ=1750	2	1,5 кг
БЧ		4	2	Доска δ=19 ГОСТ 8486-66 ℓ=1150	10	1,7 кг
				ТП —КЖИ.Щ5-01		
				Детали		
БЧ		5	ТП КЖИ.Щ5-01.1	Брусок 50×50 ГОСТ 8486-66 ℓ=880	2	1,2 кг
БЧ		6	2	Доска δ=19 ГОСТ 8486-66 ℓ=880	10	1,5 кг
				ТП —КЖИ.Щ5-02		
				Детали		
БЧ		7	ТП КЖИ.Щ5-02.1	Брусок 50×50 ГОСТ 8486-66 ℓ=580	2	1,0 кг
БЧ		8	2	Доска δ=19 ГОСТ 8486-66 ℓ=630	10	1,2 кг
				Стандартные изделия		
—		9		Гвозди К2,5×60 ГОСТ 4028-63	52	

Сорт пиломатериалов-4.
Деревянные детали-антисептировать

Обозначение	Марка	А	Масса кг
ТП —КЖИ.Щ5	Щ5	1760	20.0
-01	Щ6	880	18.0
-02	Щ7	580	14.0

Привязан

Инв. №

Инв. № подл. | Подп. и дата | Взам. инв. №

Пров.	Строгин	
Ст. инж.	Курганова	
ГИП	Лоуцкер	
Гл. конст.	Шапиро	
Н. контр.	Лоуцкер	
Нач. отд.	Красавин	

ТП 902-3-34.84 — КЖИ.Щ5

Щит струенаправляющий (Щ5; Щ6; Щ7)

Стадия	Масса	Масштаб
Р		1:20
Лист	Листов 1	

ЦНИИЭП инженерного оборудования г. Москва

Копировал: Корецкая 19701-03 22 Формат А3

Альбом III

Типовой проект 902-3-34.84

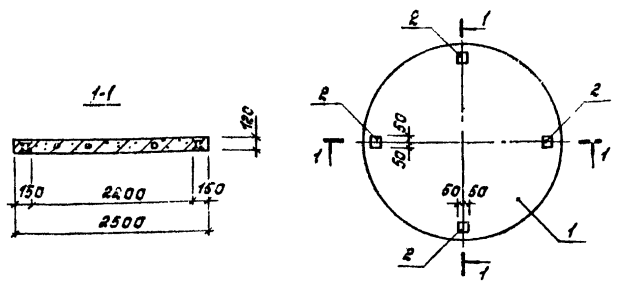

Формат	Зона	Поз.	Обозначение	Наименование	Кол.	Примечание
				Документация		
			3.900-3 Вып.7	Изделия для круглых колодцев		
				Сборочные единицы		
–		1	3.900-3 Вып.7	Плита днища КЦД20	1	
11		2	ТП -КЖИ.МН5	Изделие закладное МН5	4	

Плита днища ПД1 отличается от серийной наличием закладных деталей.

Ведомость расхода стали на дополнительные закладные изделия на элемент, кг

Марка элемента	Изделия закладные				Всего
	Арматура кл. А-III ГОСТ 5781-82 ф8		Прокат марки Вст3 кп2 ГОСТ 103-76 ф6		
ПД1	1,2		4,0		5,2

Привязан

Инв. №

Пров.	Курганова		
Ст.инж.	Строгин		
ГИП	Доуцкер		
Гл.конст.	Шапиро		
Н.контр.	Доуцкер		
Нач.отд.	Красавин		

ТП —КЖИ. ПД1

Плита днища ПД1

Стадия	Масса	Масштаб
Р	1,47т	1:50
Лист	Листов 1	

ЦНИИЭП инженерного оборудования г. Москва

Инв. № подл. | Подп. и дата | Взам. инв. №

Альбом III

Типовой проект

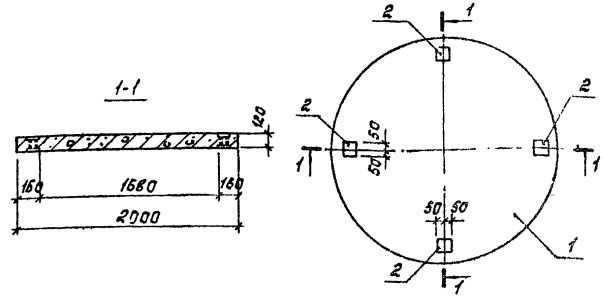

Формат	Зона	Поз.	Обозначение	Наименование	Кол.	Примечание
				Документация		
			3.900-3 Вып.7	Изделия для круглых колодцев		
				Сборочные единицы		
–		1	3.900-3 Вып.7	Плита днища КЦД15	1	
11		2	ТП -КЖИ.МН5	Изделие закладное МН5	4	

Плита днища ПД2 отличается от серийной наличием закладных деталей.

Ведомость расхода стали на дополнительные закладные изделия на элемент, кг

Марка элемента	Изделия закладные				Всего
	Арматура кл. А-III ГОСТ 5781-82 ф8		Прокат марки Вст3 кп2 ГОСТ 103-76 ф6		
ПД2	1,2		4,0		5,2

Привязан

Инв. №

Пров.	Курганова		
Ст.инж.	Строгин		
ГИП	Доуцкер		
Гл.конст.	Шапиро		
Н.контр.	Доуцкер		
Нач.отд.	Красавин		

ТП 902-3-34.84 —КЖИ. ПД2

Плита днища ПД2

Стадия	Масса	Масштаб
Р	0,94т	1:25
Лист	Листов 1	

ЦНИИЭП инженерного оборудования г. Москва

Инв. № подл. | Подп. и дата | Взам. инв. №

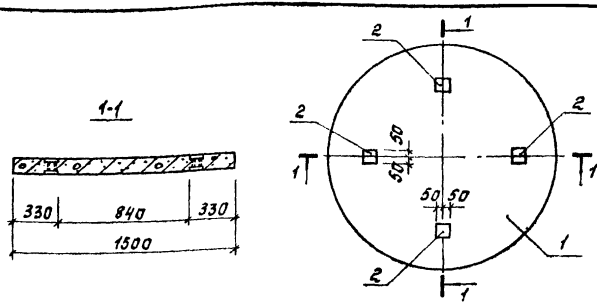

Формат	Зона	Поз.	Обозначение	Наименование	Кол.	Примечание
				Документация		
			3.900-3 Вып.7	Изделия для круглых колодцев		
				Сборочные единицы		
-		1	3.900-3 Вып.7	Плита днища КЦД 15	1	
11		2	ТП —КЖИ. МН5	Изделие закладное МН5	4	

Плита днища ПД3 отличается от серийной наличием закладных деталей.

Ведомость расхода стали на дополнительные закладные изделия на элемент, кг

Марка элемента	Изделия закладные				Всего
	Арматура кл. A-III		Прокат марки ВСт3кп2		
	ГОСТ 5781-82		ГОСТ 103-76		
	ф8		⌀6		
ПД3	1,2		4,0		5,2

Привязан

Инв. №

Пров.	Курганова		
Ст.инж.	Стронгин		
ГИП	Лоуцкер		
Гл.конст.	Шапиро		
Н.контр.	Лоуцкер		
Нач.отд.	Красавин		

ТП —КЖИ. ПД3

Плита днища ПД3

Стадия	Масса	Масштаб
Р	0,94т	1:25
Лист	Листов 1	

ЦНИИЭП инженерного оборудования г. Москва

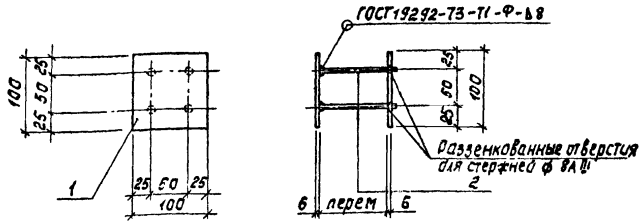

Формат	Зона	Поз.	Обозначение	Наименование	Кол.	Примеч.
				Детали		
-		1		Полоса $\frac{B\,26\times100\ ГОСТ\,103\text{-}76}{ВСт3кп2\text{-}1\ ГОСТ\,535\text{-}79}$ ℓ=100	2	0,5кг
11		2		ф 8AIII ГОСТ 5781-82 ℓ=120	4	0,07кг

Штыри поз.2 приварить к поз.1 после установки закладной детали. Расстояние между пластинами поз.1 определяется по месту.

Привязан

Инв. №

Пров.	Стронгин		
Ст.инж.	Курганова		
ГИП	Лоуцкер		
Гл.конст.	Шапиро		
Н.контр.	Лоуцкер		
Нач.отд.	Красавин		

ТП 902-3-34.84 —КЖИ.МН5

Изделие закладное МН5

Стадия	Масса	Масштаб
Р	0.78	1:50
Лист	Листов 1	

ЦНИИЭП инженерного оборудования г. Москва

Копировал: Корецкая 19701-03 24 Формат А4

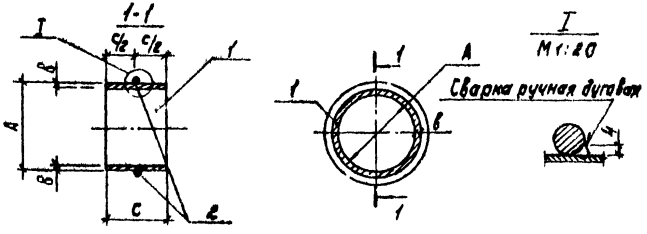

Обозначение	Марка	Размеры, мм			Масса, кг
		A	B	C	
ТП —КЖИ.МН1	МН1	152	4,5	100	2,08
-01	МН2	168	5	100	2,50
-02	МН6	152	4,5	90	1,92
-03	МН7	152	4,5	80	1,86
-04	МН8	152	4,5	70	1,59

Формат	Зона	Поз	Обозначение	Наименование	Кол.	Примечание
				ТП КЖИ.МН1		
				Детали		
БУ		1	ТП КЖИ.МН1.1	Труба 152×4,5 ГОСТ 10704-76 / Вст3сп5-1 ГОСТ 380-71 ℓ=100	1	1,63 кг
БУ		2	2	ф12АI ГОСТ 5781-82 ℓ=505	1	0,45 кг
				ТП -КЖИ.МН1-01		
				Детали		
БУ		1	ТП КЖИ.МН1-01.1	Труба 152×4,5 ГОСТ 10704-76 / Вст3сп5-1 ГОСТ 380-71 ℓ=100	1	2,01 кг
БУ		2	2	ф12АI ГОСТ 5781-82 ℓ=560	1	0,49 кг
				ТП -КЖИ.МН1-02		
				Детали		
БУ		1	ТП КЖИ.МН1-02.1	Труба 168×5 ГОСТ 10704-76 / Вст3сп5-1 ГОСТ 380-71 ℓ=90	1	1,47 кг
БУ		2	2	ф12АI ГОСТ 5781-82 ℓ=505	1	0,45 кг
				ТП —КЖИ.МН1-03		
				Детали		
БУ		1	ТП КЖИ.МН1-03.1	Труба 152×4,5 ГОСТ 10704-76 / Вст3сп5-1 ГОСТ 380-71 ℓ=80	1	1,31 кг
БУ		2	2	ф12АI ГОСТ 5781-82 ℓ=505	1	0,45 кг
				ТП —КЖИ.МН1-04		
				Детали		
БУ		1	ТП КЖИ.МН1-04.1	Труба 152×4,5 ГОСТ 10704-76 / Вст3сп5-1 ГОСТ 380-71 ℓ=70	1	1,14 кг
БУ		2		ф12АI ГОСТ 5781-82 ℓ=505	1	0,45 кг

Привязан

Инв. №

Разраб.	Курганова	
Ст. инж.	Стронгин	
ГИП	Лучкер	
Гл. конст.	Шапиро	
Н. контр.	Лучкер	
Нач. отд.	Красавин	

ТП 902-3-34.84 —КЖИ.МН1

Патрубок (МН1, МН2, МН6÷МН8)

Стадия	Масса	Масштаб
Р	см. табл.	
Лист	Листов 1	

ЦНИИЭП инженерного оборудования г. Москва

Альбом III

Типовой проект 902-3-34.84

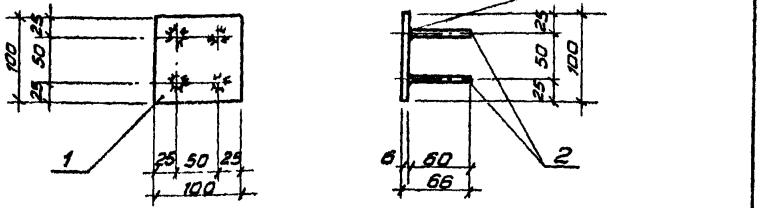

Формат	Зона	Позиц.	Обозначение	Наименование	Кол.	Примеч.
				Детали		
Б4		1	ТП КЖИ.МН3.1	Полоса $\frac{6\cdot26\times100\ ГОСТ\ 103\text{-}76}{8\ Ст3\ кп2\text{-}I\ ГОСТ\ 535\text{-}79}$ ℓ=100	1	0,5кг
Б4		2	2	ФВАIII ГОСТ 5781-82 ℓ=60	4	0,02кг

Привязан

Инв.№

Проверил	Лоуцкер	
Ст. инж.	Курганова	
ГИП	Лоуцкер	
Гл. конст	Шапиро	
Н. контр.	Лоуцкер	
Нач. отд.	Красавин	

ТП -КЖИ МН3

Изделие закладное МН3

Стадия	Масса	Масштаб
Р	0,58	1:50
Лист	Листов 1	

ЦНИИЭП инженерного оборудования г. Москва

Копировал Антипова Формат

Альбом III

Типовой проект

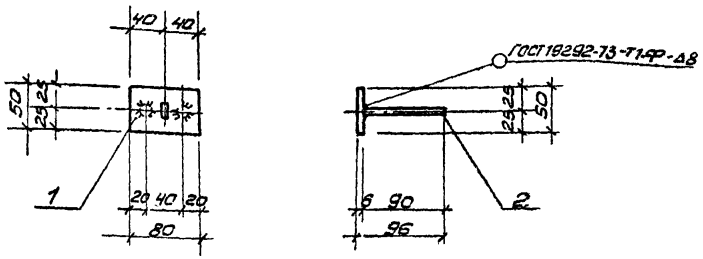

Формат	Зона	Позиц.	Обозначение	Наименование	Кол.	Примеч.
				Детали		
Б4		1	ТП КЖИ.МН4.1	Полоса $\frac{6\cdot26\times50\ ГОСТ\ 103\text{-}76}{8\ Ст3\ кп2\text{-}I\ ГОСТ\ 535\text{-}79}$ ℓ=80	1	0,3кг
Б4		2	2	ФВАIII ГОСТ 5781-82 ℓ=90	2	0,24кг

Привязан

Инв.N

Проверил	Стромгин	
Ст. инж.	Курганова	
ГИП	Лоуцкер	
Гл. конст	Шапиро	
Н. контр	Лоуцкер	
Нач. отд.	Красавин	

ТП 902-3-34.84 -КЖИ. МН4

Изделие закладное МН4

Стадия	Масса	Масштаб
Р	0,34	1:50
Лист	Листов 1	

ЦНИИЭП инженерного оборудования г. Москва

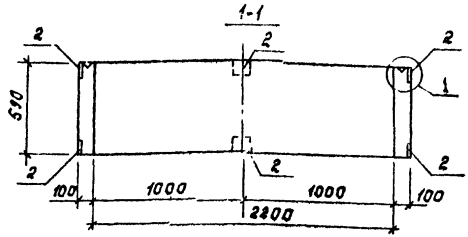

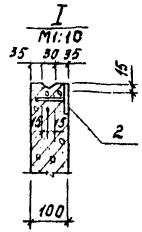

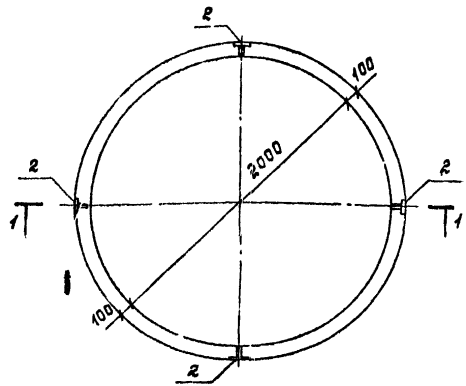

Формат	Зона	Поз.	Обозначение	Наименование	Кол.	Примеч.
				Документация		
			3.900-3 Вып.7	Изделия для круглых		
				колодцев		
				Сборочные единицы		
–		1	3.900-3 Вып.7	Кольцо стеновое КЦ-20-6	1	
				Переменные данные для исполнений		
				Сборочные единицы		
11		2	ТП -КЖИ, МН3	Изделие закладное МН3	8	

1. Кольцо стеновое КС26 отличается от серийного наличием дополнительных закладных деталей и устройством шпонки.
2. Отверстия для скоб по серии 3.900-3 вып.7 не предусматривать.

Ведомость расхода стали на дополнительные закладные изделия на элемент, кг.

Марка элемента	Изделия закладные				Всего
	Класс стали		Прокат марки ВСт3кп2		
	ГОСТ 5781-82		ГОСТ 103-76		
	ф8		∠6		
КС 26	0,64		4,0		4,64

Привязан

Инв. №

Пров.	Строкин		
Ст. инж.	Курганова		
ГИП	Лоуцкер		
Гл. конст.	Шапиро		
Н. контр.	Лоуцкер		
Нач. отд.	Красавин		

ТП 902-3-34.84 КЖИ КС26

Кольцо стеновое КС26

Стадия	Масса	Масштаб
Р	980	1:25
Лист	Листов 1	

ЦНИИЭП инженерного оборудования г. Москва

Копировал: Корецкая 19701-03 (27) Формат А3

Инв. № подл. | Подп. и дата | Взам. инв. №

gost.e-ecolog.ru