МИНИСТЕРСТВО ЭНЕРГЕТИКИ И ЭЛЕКТРИФИКАЦИИ СССР

Главное производственно-техническое управление по строительству

Всесоюзный институт по проектированию организации энергетического строительства

«ОРГЭНЕРГОСТРОЙ»

Тема № 5423 плана Ц.О.

Технологические карты на сооружение ВЛ и подстанций 35-500 кВ

Технологические карты К-I-22

(Сборник)

Устройство свайных фундаментов под опоры ВЛ 35-500 кВ в мерзлых грунтах

Тема 5423

ВЛ-Т(К-I-22)

Зам. главного инженера института — 05.12.78 — Н.Т.Высторицкий

Начальник отдела ЭМ-20 — 05.12.78. — Н.А.Войнилович

Гл. специалист — 05.12.78 — Е.Н.Коган

Гл. инженер проекта — 0.5.12.78 — Ю.А.Колосов

Москва 1978 г

13

Продолжение титульного листа

Сборник технологических карт на устройство свайных фундаментов под опоры ВЛ 35–500 кВ в мерзлых грунтах ВЛ–Т(К–I–22) составлен отделом организации и механизации строительства линий электропередачи (ЭМ–20) института "Оргэнергострой".

Карты выполнены согласно "Руководству по разработке типовых технологических карт в строительстве"(ЦНИИ ОМТП Госстроя СССР 1976 г).

В работе принимали участие:

Руководитель группы	Ссорин Е.А.
Ст. инженер	Смирнова Е.Г.
Инженер	Ханищева Г.В.
Инженер	Сорокина Е.Н.

СОДЕРЖАНИЕ

	Лист
Общая часть	4
Технологическая карта К-I-22-I на погружение железобетонных свай при устройстве фундаментов под стальные одностоечные свободностоящие опоры в мерзлых грунтах	13
Технологическая карта К-I-22-2 на погружение железобетонных свай при устройстве фундаментов под стальные трехстоечные свободностоящие опоры в мерзлых грунтах	19
Технологическая карта К-I-22-3 на погружение железобетонных свай при устройстве фундаментов под стальные одностоечные опоры на оттяжках в мерзлых грунтах	25
Технологическая карта К-I-22-4 на погружение железобетонных свай при устройстве фундаментов под стальные портальные опоры на оттяжках в мерзлых грунтах	32
Расчет ожидаемой экономической эффективности от внедрения технологических карт К-I-22 на установку свайных фундаментов под опоры ВЛ 35-500кВ в мерзлых грунтах	38

Изм	Лист	N докум	Подп	Дата	ВЛ-Т(К-I-22)			
					Технологические карты на сооружение ВЛ и подстанций 35-500 кВ			
Разраб		Смирнова	[signature]	6.12.78	Технологические карты К-I-22(сборник)	Лит	Лист 3	Листов 39
Пров		Войнилович	[signature]	05.12.78				
ГИП		Колосов	[signature]	05.12.78				
Н.контр		Войнилович	[signature]	15.12.78	Устройство свайных фундаментов под опоры ВЛ 35-500 кВ в мерзлых грунтах	Всесоюзный институт "Оргэнергострой" г. Москва, отдел ЭМ-20		

Инв. № подл. 5582 | Подп. и дата | Взам. инв. № | Инв. № дубл. | Подп. и дата

М., ОЖ 12/VI-76 РТ-485 Т.Ф04

ОБЩАЯ ЧАСТЬ

0.I. Сборник К-I-22 состоит из четырех технологических карт К-I-22-I,К-I-22-2,К-I-22-3 и К-I-22-4 на производство работ по погружению железобетонных свай квадратного сечения при устройстве фундаментов под унифицированные стальные опоры линий электропередачи напряжением 35-500 кВ в мерзлых грунтах при глубине промерзания до 240 см.

0.2. Технологические карты разработаны применительно к унифицированным сваям квадратного сечения 25х25см и 35х35 см длиной 6,8,I0 и I2 м,изготавливаемым согласно альбому типовых конструкций серии 3.407-II5(утвержден Минэнерго СССР I8.0I.77г).Общий вид свай приведен на рис. I-I.

0.3. До погружения свай должны быть выполнены следующие работы,которые в настоящих картах не учтены:

а) планировка рабочей площадки с расчисткой от снега в зимнее время;

б) разбивка и закрепление на местности осей фундамента и мест погружения свай согласно технологическим картам К-I-20-I,К-I-20-2,К-I-20-3 и К-I-20-4;

в) завоз и складирование свай;

г) отбраковка свай,руководствуясь требованиями п. I0.I4 СНиП III-33-76.

0.4. Допускаемые отклонения от проектных размеров свай не должны превышать следующих величин:

длина сваи	± 30 мм
сторона поперечного сечения	± 5 мм
смещение острия от центра	I0 мм

ц-23

кривизна сваи 10 мм

0.5. Погружение свай производится специализированным звеном рабочих в составе комплексной бригады по устройству фундаментов с помощью сваебойного агрегата СП-49 с дизель-молотом С-330. и буровой машины МРК-2.

Техническая характеристика агрегата СП-49(рис.0-2)

Базовая машина	трактор Т-100МБГП
Грузоподъемность ,тс	11
Масса машины,т	22
Масса навесного оборудования (без молота) ,т	9,3
Удельное давление на грунт,кгс/см^2	0,6
Максимальная длина нагружаемой сваи, м	12
Расход топлива,кг/час	7,6

Техническая характеристика молота С-330

Масса ,кг	4200
Масса ударной части ,кг	2500
Наибольшая высота подъема ударной части ,мм	2600
Расход топлива, л/час	8,0
Наибольшая масса забиваемых свай,кг	5500

Техническая характеристика буровой машины МРК-2

Способ бурения	шнековый
Диаметр котлована,до мм	650
Глубина котлована, мм	3500
Привод машины	от двигателя Д75Т-АТ

Инв.№ подл. | Подп. и дата | Взам.инв.№ | Инв.№ дубл. | Подп. и дата

5382

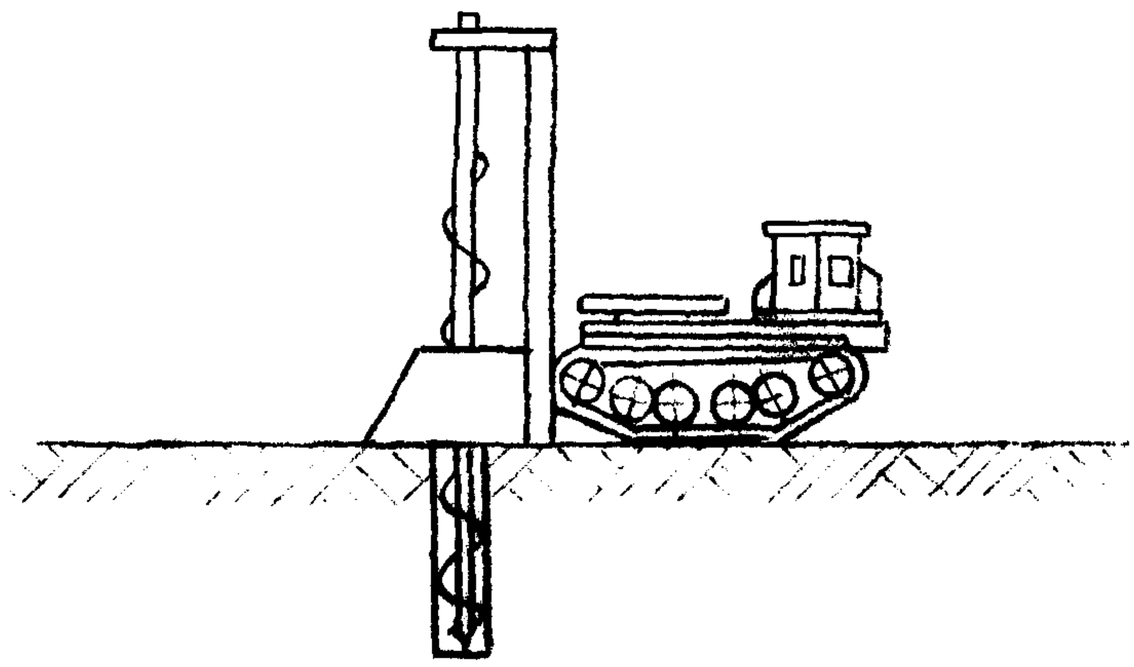

Рис 0-1 Буровая машина МРК-2

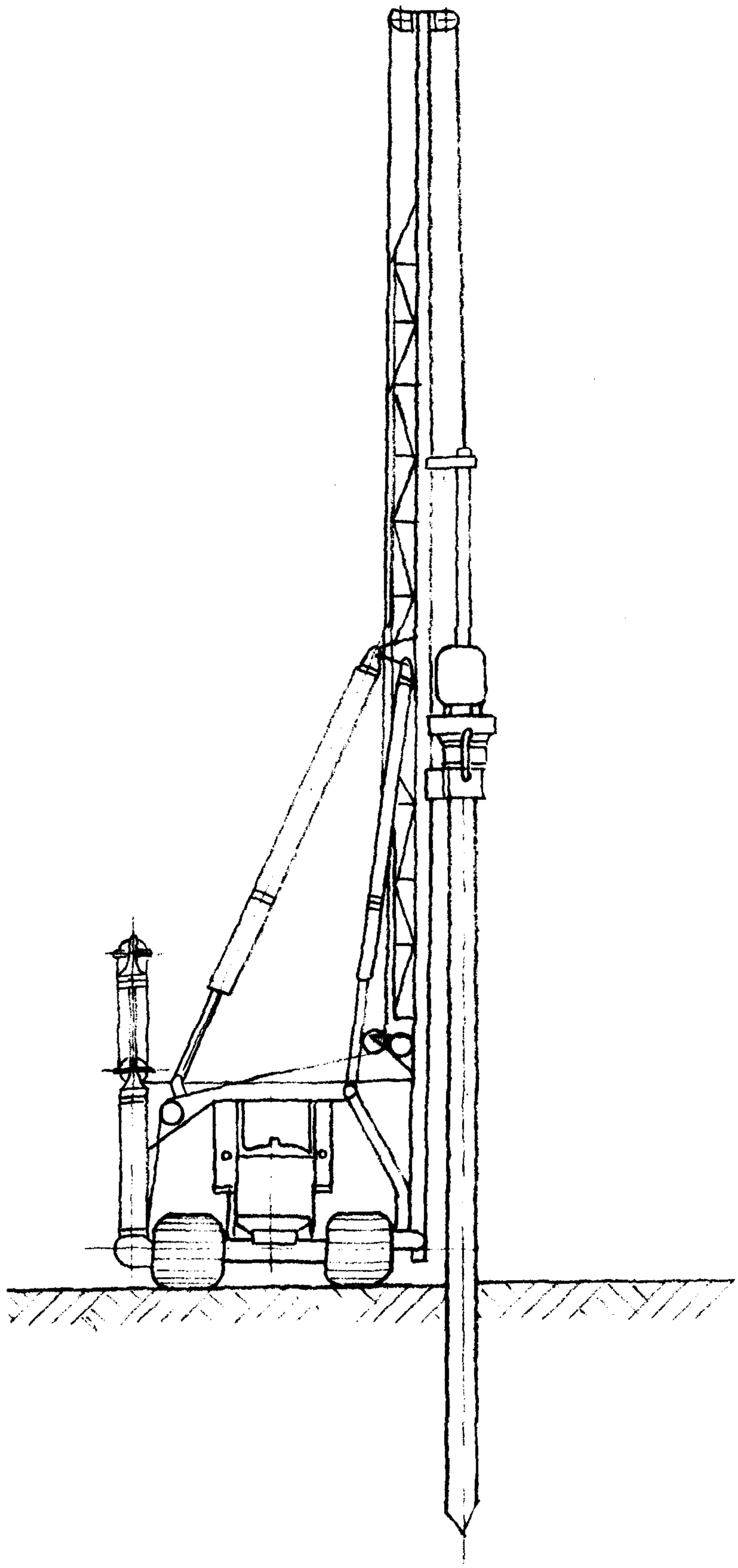

Рис 0-2 Своебойный агрегат СП-49

Расход топлива, кг/час	6,4
Размеры в транспортном положении, мм	
длина	6900
ширина	2360
высота	3900
Вес машины, кг	I2000

0.6. Погружение свай следует производить в соответствии с указаниями СНиП Ш-9-74 "Основания и фундаменты. Правила производства и приемки работ." В процессе забивки составляется журнал, в котором отмечаются фактическая глубина погружения, величина отказа и приводится план свайного поля.

0.7. Технологическая последовательность производства работ по забивке свай:

а) проверить наличие разбивочных знаков;

б) разметить сваи по длине через I м масляной краской;

в) установить бурильную машину так, чтобы острие бура было точно над колышком, забитым в центре будущей лидерной скважины, и выбурить лидерную скважину на проектную глубину;

г) установить сваебойный агрегат так, чтобы вертикальная ось молота проецировалась на разбивочный знак в месте погружения сваи;

д) подтащить сваю к месту погружения и застропить ее к тросу агрегата;

е) завести сваю под молот и опустить на нее наголовник;

ж) осуществить забивку сваи, следя за вертикальностью ее погружения; в конце забивки, когда отказ сваи по своей величине близок к расчетному, отказ определяется как средняя величина при последних I0 ударах молота;

и) снять молот со сваи;

к) проверить соответствие положения забитой сваи проекту (по высоте и в плане);

л) переместить агрегат к месту погружения очередной сваи.

0.8. После забивки свай производится установка ростверков согласно сборника К-I-20 раздел 3.

0.9. Отклонения от проектного положения свай в плане не должны превышать:

для одиночных свай	5 см
для свай под ростверк	0,2 d

где d -сторона квадратного сечения сваи.

Вопрос о возможности использования свай с отклонениями по глубине забивки устанавливается проектной организацией. Диаметр лидерной скважины принимается меньше на I5 см стороны сечения сваи.

0.I0. При производстве работ по бурению лидерных отверстий и погружению свай необходимо строго соблюдать правила техники безопасности,изложенные в основных нормативных документах, а также в инструкциях по обслуживанию буровой машины,сваебойного агрегата и по работе с молотом.

Особое внимание следует обратить на выполнение следующих требований:

- при бурении лидерных отверстий машина должна быть установлена на тормоз и аутригеры,а при наличии уклонов следует спланировать площадку;
- во время работы бурильной машины запрещается:
  а) машинистам уходить с рабочего места и допускать к управлению посторонних лиц;
  б) находиться под бурильной штангой во время ее опускания или подъема;

Инд-23

в) очищать буры вручную при их вращении;

г) находиться в зоне разбрасывания грунта, а также ближе 2 м от любой точки вращающихся частей;

д) производить какой-либо ремонт, чистку или смазку движущихся частей при включенном двигателе;

е) растормаживать машину при бурении лидерных скважин.

- при переезде буровой машины с одного рабочего места на другое бурильная система должна быть приведена в транспортное положение;
- при передвижении сваебойного агрегата на расстояние свыше 100 м (с пикета на пикет) следует укладывать стрелу в транспортное положение, а молот опустить на упор;
- при передвижении сваебойного агрегата от сваи к свае молот должен находиться на высоте, не превышающей 1-2 м от грунта;
- уклон рабочей площадки допускается не свыше 5^0;
- первые подъемы молота и сваи нужно выполнять осторожно, при появлении неисправностей немедленно опустить груз;
- главная ось падающей части молота при ударах должна совпадать с продольной осью погружаемой сваи;
- при обнаружении внецентренности молота и сваи необходимо выполнить выравнивание молота на свае соответствующими перемещениями стрелы или небольшим смещением самой машины при работающем молоте;
- в случае опасности разрушения сваи следует немедленно остановить работу молота;

Инв. № подл. | Подп. и дата | Взам. инв. № | Инв. № дубл. | Подп. и дата

5582

Изм. Лист № докум. Подп. Дата

I-23

- не допускается одновременно осуществлять две рабочие операции–подъем молота и сваи;
- во время подъема сваи и наводки на центры лидерных скважин пребывание людей в зоне возможного падения сваи(полуторная длина сваи)запрещается.

0.II. Работы по бурению лидерных скважин и погружению свай выполняются звеном рабочих в составе:

Профессия	Разряд	Кол–во чел.
Электролинейщик	5	I
–"–	3	2
Машинист копра	6	I
Машинист буровой машины	5	I

0.I2. Потребность в машинах,инструменте и материалах для бурения скважин и погружения свай)на одно звено)

Наименование	ГОСТ марка № чертежа	Ед. измер	Кол–во	Примеч.
I	2	3	4	5
I. Бурильная машина на базе трелевочного трактора	МРК–2	шт	I	
2. Сваебойный агрегат с дизель–молотом С–330	СП–49	"	I	
3. Наголовник		"	2	для свай 250х250 350х350
4. Нивелир		"	I	

I	: 2	: 3	: 4	: 5
5. Метр складной	7502-69	шт	I	
6. Строп универсальный		"	4	
7. Отвес	7948-7I	"	I	
8. Лом монтажный	I405-72	"	2	
9. Лопата копальная остроконечная	3620-63	"	2	

В настоящую ведомость не включен бригадный инвентарь по технике безопасности(аптечка и пр.),предусмотренный табелем средств малой механизации.

ТЕХНОЛОГИЧЕСКАЯ КАРТА	ВЛ 35-500 кВ
ПОГРУЖЕНИЕ ЖЕЛЕЗОБЕТОННЫХ СВАЙ ПРИ УСТРОЙСТВЕ ФУНДАМЕНТОВ ПОД СТАЛЬНЫЕ ОДНОСТОЕЧНЫЕ СВОБОДНОСТОЯЩИЕ ОПОРЫ В МЕРЗЛЫХ ГРУНТАХ	К-I-2I-I

I. ОБЛАСТЬ ПРИМЕНЕНИЯ

I.I. Технологическая карта разработана на погружение призматических железобетонных свай длиной до I2 м при устройстве фундаментов под стальные одностоечные свободностоящие опоры в мерзлых грунтах.

I.2. Карта служит руководством при строительстве линий электропередачи, а также пособием для проектирования производства работ.

I.3. В состав работ, рассматриваемых картой, входят:

- подготовка бурильной машины к работе;
- бурение лидерной скважины;
- подготовка сваебойного агрегата к работе;
- подтаскивание свай к месту, заводка их под молот и погружение;
- расстроповка свай;
- перемещение буровой машины и сваебойного агрегата по свайному полю;

2. ОРГАНИЗАЦИЯ И ТЕХНОЛОГИЯ СТРОИТЕЛЬНОГО ПРОЦЕССА

2.I. До погружения свай должны быть закончены работы, предусмотренные п. II.3. общей части.

2.2. Бурение лидерных скважин и погружение свай производится буровой машиной МРК-2 и агрегатом СП-49 с дизель-молотом С-330. Техническая характеристика механизмов приведена в п. 0.5. общей части.

2.3. Последовательность забивки назначается в зависимости от числа свай под одну ногу опоры.

2.4. Технологическую последовательность производства работ по бурению лидерных скважин и погружению свай и указания по технике безопасности приведены в общей части.

А-23

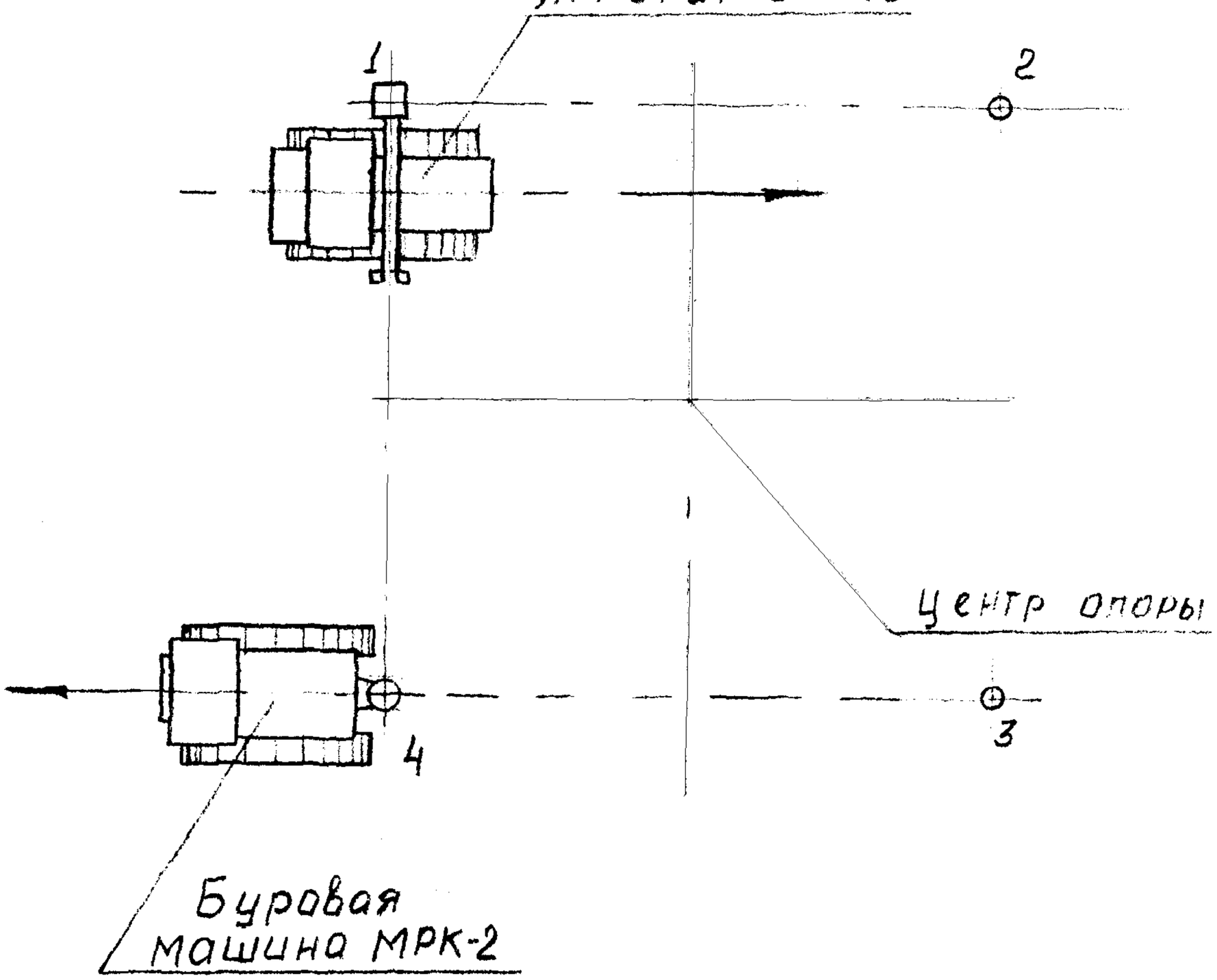

Рис1-1 Последовательнасть забивки свай под свободностоящую опору

2.5. Калькуляция трудовых затрат

Обоснование (ЕНиР и др.)	Наименование работ	Ед. изм.	Объем работ	Норма времени на единицу измерения чел.-час	Затраты труда на весь объем работ чел.-дн.
I	2	3	4	5	6
Местная норма	Бурение лидерных скважин глубиной до 3 м	I скважина	4	3,2	I,56
-"-	Погружение железобетонных свай для свободностоящих опор при четырехсвайном фундаменте	I свая	4	3,6	I,76
	Итого				3,32
Местная норма	Бурение лидерных скважин глубиной до 3 м	I скважина	8	3,2	3,I2
-"-	Погружение железобетонных свай для свободностоящих опор при восьмисвайном фундаменте	I свая	8	3,6	3,52
	Итого				6,64

I	2	3	4	5	6
Местная норма	Бурение лидерных скважин глубиной до 3 м	I скважина	I6	3,2	6,24
	Погружение железобетонных свай для одностоечных опор на оттяжках при шестнадцатисвайном фундаменте	I свая	I6	3,6	7,04
	Итого				I3,28

Примечание: I. Нормы разработаны "Энергостройтрудом" и утверждены в тресте "Запсибэлектросетьстрой".

2. Здесь и в последующих картах погружение свай нормировано исходя из длительности забивки одной сваи 30 мин.

3. ТЕХНИКО-ЭКОНОМИЧЕСКИЕ ПОКАЗАТЕЛИ

Показатель	Кол-во свай на фундамент, шт.		
	4	8	I6
Трудоемкость, чел.-дн.	3,32	6,64	I3,28
Численность звена, чел.	5	5	5
Продолжительность погружения свай для одной опоры, смен	0,66	I,33	2,66
Производительность звена за смену, опор	I,5	0,75	0,38

4. МАТЕРИАЛЬНО-ТЕХНИЧЕСКИЕ РЕСУРСЫ

4.I. Ведомость потребности в машинах, инструменте и материалах приведена в п. 0.I3. общей части.

4.2. Потребность в эксплуатационных материалах на один фундамент:

Наименование	Ед. изм.	Норма на час работы машины	Расход при кол. свай на фундамент		
			4	8	I6
Дизельное топливо:					
агрегат СП-49	кг	7,6	4I	83	I66
буровая машина	"	6,5	35	7I	I42
дизель-молот С-330	"	6,4	I2,8	25,6	5I,2
			88,8	I79,6	359,2

Примечания: I. Работа дизель-молота принята по чистому времени забивки свай, а работа механизмов - по продолжительности работы звена.

РАСЧЕТ

ожидаемой экономической эффективности от внедрения технологических карт К-I-22 на установку свайных фундаментов под опоры ВЛ 35-500 кВ в мерзлых грунтах

Ожидаемое сокращение численности рабочих на устройство свайных фундаментов в результате применения технологических карт К-I-22 I человек в год,что составит Iх235=235 чел.-дней (235-среднегодовое число дней выхода на работу).

Годовой экономический эффект,подсчитанный в соответствии с "Инструкцией по определению годового эффекта экономического" СН 423-7I составит:

$$Э=(A_I-A_2)+(A_I-A_2)(0,I5+0,5)+0,6Д+0,I2(Г_I-Г_2)750$$

где: A_I-A_2 - годовая экономия основной зарплаты(присстоимости одного чел.-дня I0 р.)

0,I5 - коэффициент,учитывающий уменьшение накладных расходов на соновную зарплату

0,5 - коэффициент,учитывающий выплаты за подвижной характер работы

0,6 - экономия накладных расходов от сокращения трудоемкости строительно-монтажных работ на I чел.-день.ру

Д - годовая экономия трудозатрат,чел.-дни

0,I2 - нормативный коэффициент эффективности для энергетического строительства

$Г_I-Г_2$ - уменьшение числа рабочих,чел.

750 - удельные капвложения в непроизводственные фонды на I рабочего

Годовая экономическая эффективность от внедрения техноло-

:КД-23

гических карт К-I-22 составит

Э=2350+2350х0,65+0,6х235+0,I2хIх750=4I09 руб.

Инв.№подл. | Подп. и дата | Взам.инв.№ | Инв.№ дубл. | Подп. и дата

5582

Изм	Лист	№докум.	Подп.	Дата	ВЛ-Т(К-I-22)	Лист 39

Копировал

Формат А4