ТИПОВОЙ ПРОЕКТ
904-1-67.86

КОМПРЕССОРНАЯ СТАНЦИЯ АВТОМАТИЗИРОВАННАЯ ОТДЕЛЬНО СТОЯЩАЯ 4(3)К-500АО ПРОИЗВОДИТЕЛЬНОСТЬЮ 2000(1500)$м^3$/МИН ОСУШЕННОГО ВОЗДУХА

АЛЬБОМ-7
СТРОИТЕЛЬНЫЕ КОНСТРУКЦИИ И ИЗДЕЛИЯ

5-89

gost.e-ecolog.ru

КФ ЦИТП инв.№ 9325/7

ЦЕНТРАЛЬНЫЙ ИНСТИТУТ ТИПОВОГО ПРОЕКТИРОВАНИЯ
ГОССТРОЯ СССР
КИЕВСКИЙ ФИЛИАЛ
г. Киев-57 ул. Эжена Потье № 12

57/7
Заказ № 1741р Инв. № 9329/7 Тираж 120
Сдано в печать 27 II 198 7 Цена 5-89

ТИПОВОЙ ПРОЕКТ
904-1-67.86

КОМПРЕССОРНАЯ СТАНЦИЯ АВТОМАТИЗИРОВАННАЯ ОТДЕЛЬНО СТОЯЩАЯ 4(3)К-500А0 ПРОИЗВОДИТЕЛЬНОСТЬЮ 2000(1500)М^3/МИН ОСУШЕННОГО ВОЗДУХА

АЛЬБОМ-7

РАЗРАБОТАН ГОСУДАРСТВЕННЫМИ ПРОЕКТНЫМИ ИНСТИТУТАМИ:

ГИПРОСТРОЙДОРМАШ; АЛЬБОМЫ 1,2,3,4,8,9,10,11,
РОСТОВСКИЙ ПРОМСТРОЙНИИПРОЕКТ: АЛЬБОМЫ 5,6,7,8,9,12,13

УТВЕРЖДЕН МИНСТРОЙДОРМАШЕМ
РЕШЕНИЕ № 13/86 ОТ 28.03 1986г

ВВЕДЕН В ДЕЙСТВИЕ ГИПРОСТРОЙДОРМАШЕМ
ПРИКАЗ № 152-II ОТ 15.08.1986г.

ГЛАВНЫЙ ИНЖЕНЕР ИНСТИТУТА В.Р.НИКИТЕНКО

ГЛАВНЫЙ ИНЖЕНЕР ПРОЕКТА Г.В.ОСТАШЕВСКИЙ

9323/7
4

КФ ЦИТП инв. № 9323/7

Типовой проект 904-1-67.86 -КЖИ Альбом 7

Формат	Обозначение	Наименование	Стр	Примечание
А4	ТП904-1-67.86 -КЖИ-ТТ1	Технические требования к	6	
		изготовлению сборных желе-		
		зобетонных изделий.		
А4	-ТТ2	Технические требования к	6	
		изготовлению арматурных и		
		закладных изделий.		
А4	-1КО3.36-1	Колонна 1КО3.36-1	7	
А4	-1КО3.36-2	" 1КО3.36-2	7	
А3	-8КФ121-1-1	" 8КФ121-1-1	8	
А3	-102	Плита перекрытия (ПРС56.15-10АIVТ-1)	9	
		ПРС56.15-10АIVТ-2)		
А3	-103	" (ПРС56.15-10АIVТ-4, ПРС56.15-10АIVТ-5,	10	
		" ПРС56.15-10АIVТ-6)		
А3	-104	" ПРС56.15-10АIVТ-7	11	
А4	-105	" ПРС56.15-10АIVТ-3	12	
А4	-106	" ПРС56.15-16АIVТ-1	12	
А4	-107	" ПРС56.15-16АIVТ-2	13	
А4	-108	" ПРС56.15-16АIVТ-3	13	
А4	-109	" ПРС56.15-16АIVТ-4	14	
А4	-110	" ПРС56.15-16АIVТ-5	14	
А4	-111	" ПРС56.15-16АIVТ-6	15	
А4	-119	" ПРС56.15-16АIVТ-7	15	
А4	-112	" ПРС56.15-10АтV-5	16	
А3	-113	Плита покрытия (1ПГ-2АтVТ-МПЖ-200П-1,	17	
А3		" 1ПГ-3АтVТ-МПЖ-200П-1, 1ПГ-2АтVТ-МПЖ-200П-2,		
		" 1ПГ-3АтVТ-МПЖ-200П-2, 1ПГ-2АтVТ-МПЖ-200П-3,		
		" 1ПГ-3АтVТ-МПЖ-200П-3)		
А3	-114	" (1ПВ10-2АтVТ-МПЖ-200П-1, 1ПВ10-3АтVТ-МПЖ-200П-1	18	
		" 1ПВ4-2АтVТ-МПЖ-200П-1, 1ПВ4-3АтVТ-МПЖ-200П-1,		
		" 1ПВ4-2АтVТ-МПЖ-200П-2, 1ПВ4-3АтVТ-МПЖ-200П-2)		
А3	-115	" (1ПВ14-2АтVТ-МПЖ-200П-1, 1ПВ14-3АтVТ-МПЖ-200П-1)	19	
А3	-116	" 1ПГ-4АтVТ-МПЖ-200П-1	20	
А3				

Формат	Обозначение	Наименование	Стр	Примечание
А3	ТП904-1-67.86КЖИ-117	Плита покрытия (1ПГ-5АтVТ-МПЖ-200П-1,	21	
		" 1ПГ-3АтVТ-МПЖ-200П-4, 1ПГ-4АтVТ-МПЖ-200П-2)		
А3	-118	Плита (ПЧ4д-36-1, П5д-86-1, П7д-56-1,	22	
		П23д-36-1)		
А4	-200	Ригель (Р1, Р1-1)	23	
А4	-201	" (Р2, Р2-1)	23	
А3	-200 СБ	" (Р1, Р1-1) Сборочный чертеж	24	
А3	-201.СБ	" (Р2, Р2-1) СБорочный чертеж	25	
А3	-202	" Р3	26	
А4	-203	" РОПЧ.27-40-1	27	
А4	1КО3.36-3	Колонна 1КО3.36-3	27	
А3	-П1	Плита П1	28	
А3	-П2	" П2	29	
А3	-208	Ферма (ФБ24Т-2В-1, ФБ24Т-3В-1)	30	
А3	-209	Балка (1БСТБ-2АтVТ-1, 1БСТБ-4АтVТ-1,	31	
		" 1БСТБ-5АтVТ-1, 1БСТБ-7АтVТ-1)		
А4	-210	Балка подкрановая БКБ-1АV-К-1	32	
А4	-18д-5-1	Лоток Л18д-5-1	32	
А4	-300	Панель стеновая (ПС30.12.20-6.Я-57-а,	33	
		То же ПС30.12.2.0-6.Я-51-б)		
А4	-301	" ПС30.12.2.0-6.Я-57б	33	

Привязан

2

9329/7

Инв. №

Ст.техник	Растеряева		
Вед.инж.	Макарова		
Рук.гр.	Моргунов		
Гл.спец.	Остащевский		
Нач.ОСП-1	Саакьянц		
Н.контр.	Луценко		

ТП 904-1-67.86 -КЖИ-ДО

Содержание листов выпуска.

Стадия	Лист	Листов
РП	1	4

ГОССТРОЙ СССР РОСТОВСКИЙ ПРОМСТРОЙНИИПРОЕКТ

Копировал:

Формат А3

Инв.№ подл. | Подпись и дата | Взам. инв.№

Типовой проект 904-1-67.86-КЖИ Альбом 7

	Обозначение	Наименование	Стр.	Примечание
А3	ТП904-1-67.86-КЖИ-302	Панель стеновая (ПС60.12.2.0-2.9-31-а,	34	
		" ПС60.12.2.0-2,9-31-б, ПС60.12.2.0-2.9-34-а,		
		" ПС60 12.2.0-4,9-47-а, ПС60.12.2,0-4.9-48-а,		
		" ПС60.18.2.0-3.9-31-а, пс60 18.2.0-3.9-37-а,		
		" ПС62.5.18.2.0-3.9-137-а)		
А3	-303	" (2ПС15.12.2.0-9-58-а, 2ПС15.18.2.0-9-58-а)	35	
А3	-304	" (ПС60.18.2.0-3.9-47-а, ПС60.18.2.0-3.9-47-б,	36	
		ПС60.18.2.0-3.9-47-в)		
А3	-305	" ПС60.18.2.0-3.9-31-г	37	
А3	-306	" ПС 60.18.2 0 3.9-31-б	38	
А4	-307	" ПС60 18 2 0-3.9-31-в	39	
А4	-320	Панель ПГ56.6-2-Т-а	39	
А3	-308	Панель стеновая ПС60.18.2.0-3.9-31-2	40	
А3	-309	То же ПС60.18.2.0-3.9-31-д	41	
А3	-310	" (ПС1, ПС2)	42	
А3	-311	" (ПС3, ПС4, ПС9)	43	
А3	-312	" (ПС5, ПС6, ПС7, ПС8)	44	
А3	-313	" ПС10	45	
А3	-314	" (ПС11, ПС12, ПС18)	46	
А3	-315	" ПС13	47	
А3	-316	" ПС14	48	
А3	-317	" ПС 15	49	
А3	-318	" (ПС16, ПС17)	50	
А3	-319	" (ПС19, ПС20)	51	
А4	-321	Панель (ПГ60.3.0-2-Т-а, ПГ60.30-2-Т-б)	52	
А4	-322	" (ПГ60-3.0-2-Т-в, ПГ58.30-2-а.)	52	
А3	-323	" ПГ1	53	
А3	-324	" ПГ2	54	
А3	-326	" ПГ3	55	
А3	-325	Карнизная панель ПК1	56	
А3	-327	Панель ПГ4	57	
А3	-328	" ПГ5	58	

	Обозначение	Наименование	Стр	Примечание
А3	ТП904-1-67.86-КЖИ-329	Панель ПГ6	59	
А3	-330	" ПГ7	60	
А3	-331	" ПГ8	61	
А3	-332	" ПГ9	62	
А3	-333	" ПГ10	63	
А3	-334	" ПГ11	64	
А3	-1К99-5-1	Колонна 1К96-5-1	65	
А3	-1К96-5-2	" 1К96-5-2	66	
А3	-1К96-5-3	" 1К96-5-3	67	
А3	-1К96-5-4	" 1К96-5-4	68	
А3	-1К96-5-5	" 1К96-5-5	69	
А3	-1К96-5-6	" 1К96-5-6	70	
А3	-1К96-5-7	" 1К96-5-7	71	
А3	-1К96-5-8	" 1К96-5-8	72	
А3	-1К96-5-9	" 1К96-5-9	73	
А3	-1К96-5-10	" 1К96-5-10	74	
А3	-К1	" К1	75	
А3	-К2	" К2	76	
А3	-К3	" К3	77	
А3	-8КФ127-1-1	" 8КФ127-1-1	78	
А3	-8КФ127-2-1	" 8КФ127-2-1	79	
А3	-8КФ127-2-2	" 8КФ127-2-2	80	
А3	-8КФ127-2-3	" 8КФ127-2-3	81	
А3	-8КФ127-2-4	" 8КФ127-2-4	82	
А3	-С1	Сетка арматурная (С1-С6, С52)	83	

Инв. № подл. | Подп. и дата | Взам. инв. №

Привязан

3

9329/7

Инв. №

ТП904-1-67.86-КЖИ-ДО

Лист 2

Копировал:

Формат А3

Типовой проект 904-1-67.86 -КЖИ Альбом 7

Формат	Обозначение	Наименование	стр.	Примечание
А4	ТП904-1-67.86-КЖИ-С9	Сетка арматурная (С9, С10)	84	
А4	-С11	то же С11	84	
А4	-С12	" С12	85	
А4	-С13	" С13	85	
А4	-С16	" С16	86	
А4	-С17	" С17	86	
А3	-К6	Колонна (К6, К6-1, К6-2, К6-3	87	
		" (К6-4, К6-5, К6-6)		
А3	-К6	" К6	88	
А4	-С18	Сетка арматурная С18	89	
А4	-С19	то же С19	89	
А4	-С20	" С20	90	
А4	-С22	" С22	90	
А4	-С21	" С21	91	
А4	-С23	" С23	91	
А3	-К54-5-1	Колонна К54-5-1	92	
А3	-К54-5-2	" К54-5-2	93	
А3	-К54-5-3	" К54-5-3	94	
А3	К54-5-4	" К54-5-4	95	
А3	-ФБ1	Фундаментная балка ФБ1	96	
А4	-С26	Сетка арматурная С26	97	
А4	-С38	то же С38	97	
А3	-КП1	Каркас пространственный КП1	98	
А3	-КП2	то же КП2	99	
А3	-КП3	" КП3	100	
А3	-КП4	" КП4	101	
А3	-КП5	" КП5	102	
А4	-КП11	" КП11	103	
А4	-КП16	" КП16	103	
А3	-КП12	" (КП12, КП13, КП20, КП21)	104	
А4	-КП14	" КП14	104	
А4	-КП15	" КП15	104	

Формат	Обозначение	Наименование	стр.	Примечание
А3	ТП904-1-67.86-КЖИ-КП17	Каркас пространственный КП17	106	
А3	-КП6	то же КП6	107	
А4	-КП9	" КП9	108	
А4	-КП10	" КП10	108	
А4	-КР1	Каркас плоский (КР1, КР2)	109	
А4	-КР3	то же (КР3, КР4)	109	
А4	-КР5	" КР5	110	
А4	-КР6	" КР6	110	
А4	-КР8	" КР8	111	
А4	-КР17	" КР17	111	
А4	-КР16	" КР16	112	
А4	-КР21	" (КР21, КР22)	112	
А3	-КР10	" (КР10, КР11, КР25, КР26)	113	
А3	-КР12	" (КР12, КР15)	114	
А3	-КР13	" (КР13, КР14, КР18, КР19, КР20)	115	
А4	-С24	Сетка арматурная С24	116	
А4	-С25	то же С25	116	
А4	-С43	" С43	117	
А4	-С34	" С34	118	
А4	-С35	" С35	118	
А4	-С37	" С37	119	
А4	-С36	" С36	119	
А4	-С14	" С14	120	
А4	-С15	" С15	120	

Взам. инв. №

Подп. и дата

Инв. № подл.

Привязан

4

9329/7

Инв. №

ТП904-1-67.86 -КЖИ-ДО

Лист 3

Копировал:

Формат А3

Формат	Обозначение	Наименование	стр	Примечание
А3	ТП904-1-67.86-КЖИ-С39	Сетка арматурная С39	121	
А3	-С40	То же С40	122	
А3	-С41	" С41	123	
А3	-С42	" С42	124	
А4	-МС18	Изделие соединительное МС18	125	
А4	-МС19	То же МС19	125	
А4	-МС20	" (МС20, МС21)	126	
А4	-МС23	" МС23	126	
А3	-МС22	" МС22	127	
А4	-МС24	" МС24	128	
А4	-МС25	" МС25	128	
А3	-С27	Сетка арматурная (С27, С28)	129	
А3	-С29	То же (С29, С30, С31)	130	
А4	-С32	" С32	131	
А4	-С33	" С33	131	
А4	-МН17	Изделие закладное (МН17, МН18)	132	
А4	-С50	Сетка арматурная (С50, С51)	132	
А4	-МС10	Изделие соединительное МС10	133	
А4	-МС11	то же МС11	133	
А4	-МС12	" МС12	134	
А4	-МС13	" МС13	134	
А4	-МС14	" МС14	135	
А4	-МС15	" МС15	135	
А4	-МС16	" МС16	136	
А4	-МС17	" МС17	136	
А3	-Р1, Р2	Стальная решетка (Р1, Р2)	137	
А3	-УК1	Утепленный клапан УК1	138	
А3	-ЩД1	Щит деревянный ЩД1	139	
А4	-С46	Сетка арматурная С46	140	
А4	-С47	то же С47	140	
А4	-С48	" С48	141	
А4	-С49	" С49	141	

Формат	Обозначение	Наименование	стр	Примечание
А4	ТП904-1-67.86-КЖИ-МН1	Изделие закладное МН1	142	
А4	-МН2	То же МН2	142	
А4	-МН3	" МН3	143	
А4	-МН4	" МН4	143	
А4	-МН5	" МН5	144	
А4	-МН6	" МН6	144	
А4	-МН7	" МН7	145	
А4	-МН13	" МН13	145	
А3	-МН9	" МН9	146	
А4	-МН10	" МН10	147	
А4	-МН11	" МН11	147	
А4	-МН14	" МН14	148	
А4	-МН15, МН16	" (МН15, МН16)	148	
А4	-МС1	Изделие соединительное МС1	149	
А4	-МС2	То же МС2	149	
А3	-МС3	" МС3	150	
А4	-МС4	" МС4	151	
А4	-МС5	" МС5	151	
А4	-МС6	" МС6	152	
А4	-МС7	" МС7	152	
А4	-МС8	" МС8	153	
А4	-МС9	" МС9	153	

Привязан

5

9329/7

Инв. №

Типовой проект 904-1-67.86-КЖИ Альбом 7

1. Указания по изготовлению, транспортировке и складированию стеновых панелей, ригелей, колонн и панелей перегородок даны в пояснительных записках серий, соответственно: 1.030.1-1 выпуск 1-1 1.020-1/83 выпуски 0-1, 3-1 и 2-1; 1.431-15 выпуск 2.

2. Контроль за качеством бетона выполнять в соответствии с ГОСТ 10180-78 „Бетоны. Методы определения прочности на сжатие и растяжение."

3. Величина отпускной прочности бетона должна быть равна проектной.

Привязан

Инв. №

9329/7

ТП 904-1- -КЖИ-ТТ1

Вед. инж.	Макарова	
Рук. гр.	Моргунов	
Гл. спец.	Осташевский	
Нач. осп-1	Саакьянц	
Н. контр.	Луценко	

Технические требования к изготовлению сборных железобетонных изделий

Стадия	Лист	Листов
РП		1

ГОССТРОЙ СССР РОСТОВСКИЙ ПРОМСТРОЙНИИПРОЕКТ

Копировал

Формат А4

Типовой проект 904-1- -КЖИ Альбом

1. Сварные швы выполнять электродами типа Э42 по ГОСТ 9467-75.

2. Материал конструкций (прокат) по ГОСТ 380-71*

3. Закладные изделия, сетки, каркасы изготавливать в соответствии с ГОСТ 10922-75 „Арматурные изделия и закладные детали сварные для железобетонных конструкций. Технические требования и методы испытаний." и ГОСТ 14098-68. „Соединения сварные арматуры железобетонных изделий и конструкций. Контактная и ванная сварка. Основные типы и конструктивные элементы."

4. Стальные закладные изделия железобетонных конструкций должны быть защищены от коррозии:

- колонн, стропильных балок, стеновых панелей и плит покрытия горячим цинкованием толщиной 50-60 мкм;
- остальных железобетонных конструкций - лакокрасочным покрытием, согласно общих указаний на ТП 904-1- -АР-2.

Привязан

6

Инв. №

9329/7

ТП 904-1-67.86-КЖИ-ТТ2

Вед. инж.	Макарова	
Рук. гр.	Моргунов	
Гл. спец.	Осташевский	
Нач. осп-1	Саакьянц	
Н. контр.	Луценко	

Технические требования к изготовлению арматурных и закладных изделий

Стадия	Лист	Листов
РП		1

ГОССТРОЙ СССР РОСТОВСКИЙ ПРОМСТРОЙНИИПРОЕКТ

Копировал

Формат А4

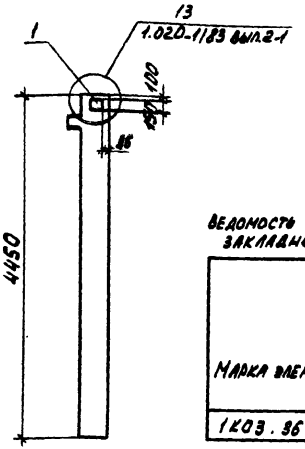

Ведомость расхода стали на дополнительные закладные изделия.

Марка элемента	Изделия закладные						
	Арматура класса А-III			Прокат марки Вст3кп2			
	ГОСТ 5781-82			ГОСТ 19903-74			Всего
	ф12		Итого	δ=8		Итого	
1КО3.36-1	1.2		1.2	1.4		1.4	2.6

Формат	Зона	Поз.	Обозначение	Наименование	Кол.	Примечание
				Сборочные единицы		
			1.020-1/83 вып 2-1	Колонна 1КО3.36	1	
		1	1.020-1/83 вып 2-15	Изделие закладное МН-40	1	

Остальное смотрите колонну 1КО3.36 по серии 1.020-1/83 вып.2-1

Привязан

Инв. №

9329/7

ТП 904-1- -КЖИ-1КО3.36-1

			Стадия	Масса	Масштаб
Ст.техник	Растворева		РП	1018	1:50
Вед.инж.	Макарова		Лист	Листов 1	
Рук.гр.	Моргунов				
Гл.спец.	Осташевский				
Нач.отд.1	Сахьянц				
Н.контр.	Луценко				

Колонна 1КО3.36-1

ГОССТРОЙ СССР РОСТОВСКИЙ ПРОМСТРОЙНИИПРОЕКТ

Копировал

Формат А4

Типовой проект 904-1- -КЖИ Альбом 7

Инв.№ подл. | Подп. и дата | Взам. инв.№

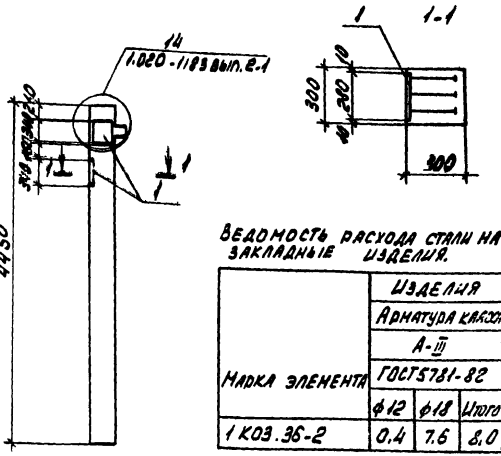

Ведомость расхода стали на дополнительные закладные изделия.

Марка элемента	Изделия закладные						
	Арматура класса А-III			Прокат марки Вст3кп2			
	ГОСТ 5781-82			ГОСТ 19903-74			Всего
	ф12	ф18	Итого	δ=12		Итого	
1КО3.36-2	0.4	7.6	8.0	18.0		18.0	26.0

Формат	Зона	Поз.	Обозначение	Наименование	Кол.	Примечание
				Сборочные единицы		
			1.020-1/83 вып.2-1	Колонна 1КО3.36	1	
		1	1.020-1/83 вып.2-15	Изделие закладное МН-67	2	

Остальное смотрите колонну 1КО3.36 по серии 1.020-1/83 вып.2-1

Привязан

7

9329/7

Инв. №

ТП 904-1-67.86-КЖИ-1КО3.36-2

			Стадия	Масса	Масштаб
Ст.техник	Растворева		РП	1018	-
Вед.инж.	Макарова		Лист	Листов 1	
Рук.гр.	Моргунов				
Гл.спец.	Осташевский				
Нач.отд.1	Сахьянц				
Н.контр.	Луценко				

Колонна 1КО3.36-2

ГОССТРОЙ СССР РОСТОВСКИЙ ПРОМСТРОЙНИИПРОЕКТ

Копировал

Формат А4

Типовой проект 904-1-67.86 - КЖИ Альбом 7

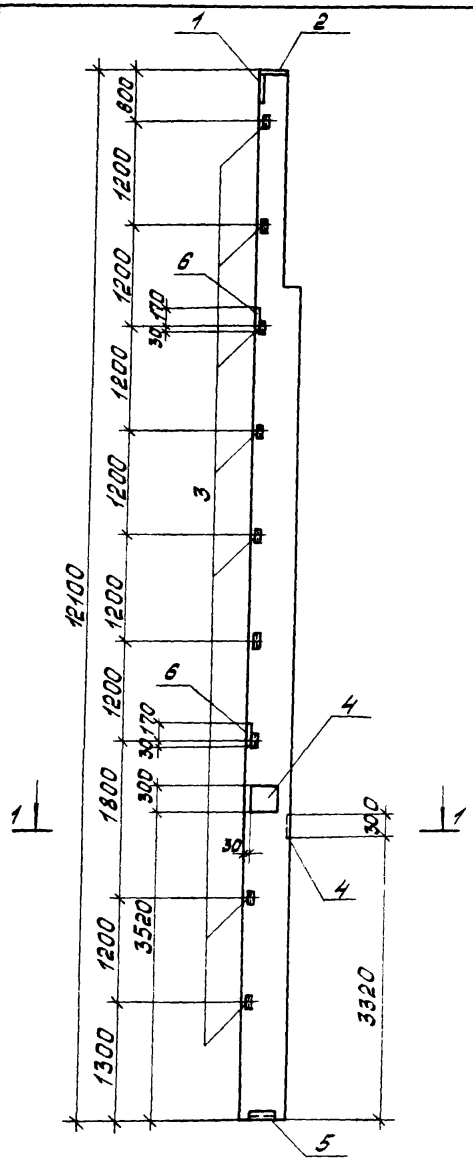

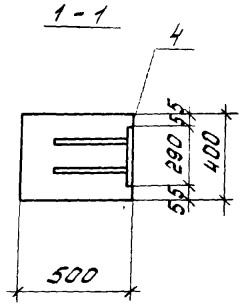

Ведомость расхода стали на дополнительные закладные изделия, кг

Марка элемента	Изделия закладные															Всего
	Арматура класса А-III				Прокат марки ВСт3кп2											
	Гост 5781-82				Гост 19903-74							Гост 8509-72*				
	ф10	ф12	ф14	Итого	б=8	б=10					Итого	L63×5	L90×6		итого	
8КФ121-1-1	3.5	11.1	3.0	17.6	6.9	27.3					34.2	12.6	5.0		17.6	69,4

Формат	Зона	Поз.	Обозначение	Наименование	Кол.	Примечание
				Сборочные единицы		
			1.427.1-3 вып.1	Колонна 8КФ121-1	1	
		1		Изделие закладное МН1	1	
		2	1.427.1-3 вып.2	то же МН3	1	
		3		" МН29	9	
		4	1.400-6/76 вып.1	" МО-2-1	2	
		5	1.427.1-3 вып.2	" МН8	1	
		6		" МН25	2	

1. Остальное смотрите колонну 8КФ121-1 по серии 1.427.1-3 вып.1.
2. Примеры установки закладных изделий МН1, МН3, МН8, МН29 и МН25 даны в серии 1.427.1-3 вып.1.

Привязан

Инв. №

8

9329/7

ТП 904-1-67.86-КЖИ-8КФ121-1-1

Ст.техник	Растеряева	
Вед.инж.	Макарова	
Рук.гр.	Моргунов	
Гл.спец.	Осташевский	
Нач.отд.1	Саакьянц	
Н.контр.	Лученко	

Колонна 8КФ121-1-1

Стадия	Масса	Масштаб
РП	5600	-
Лист	Листов 1	

Госстрой СССР Ростовский Промстройниипроект

Копировал Кузнецова

Формат А3

Инв. № подл. | Подпись и дата | Взам. инв. №

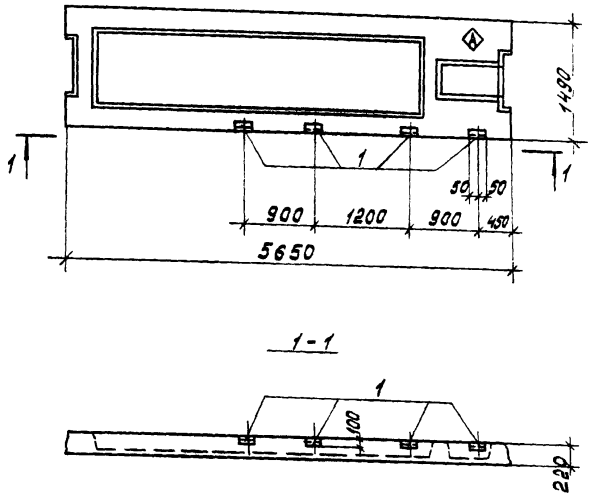

Формат	Зона	Поз.	Обозначение	Наименование	Кол. на испол. 1	2			Примечание
				Сборочные единицы					
			1.041.1-2 вып.6	Панель ПРС56.15-10А-IVТ	1	1			
				Изделие закладное					
		1	1.400-15 вып.1	МН539		4			

Ведомость расхода стали на дополнительные закладные изделия, кг

Марка элемента	Изделия закладные													Всего	Общий расход
	Арматура класса							Прокат марки							
	А-III							ВСт3кп2							
	ГОСТ 5781-82							ГОСТ 8510-72*							
	ф8						Итого	L100×63×6					Итого		
ПРС56.15-10А-IVТ-2	1.6						1.6	3.2					3.2	4.8	4.8

1. Остальное смотрите панель ПРС 56.15-10А IVТ серии 1.041.1-2 вып. 6.
2. Знак ориентации Ⓐ нанести несмываемой краской

Марка	Номер на испол
ПРС 56.15-10А IVТ-1	1
ПРС 56.15-10А IVТ-2	2

Привязан

Инв. №

9

9329/7

ТП 904-1-67.86-КЖИ-102

Ст.техник	Растеряева	
Нач.отд.	Макарова	
Рук.гр.	Моргунов	
Гл.спец.	Осташевский	
Нач.ОСП-1	Слакьянц	
Н.контр.	Луценко	

Плита перекрытия ПРС56.15-10А IVТ-1 ПРС56.15-10А IVТ-2)

Стадия	Масса	Масштаб
РП	2890	1:50
Лист	Листов 1	

Госстрой СССР Ростовский промстройниипроект

Копировал Кузнецова

Формат А3

Подпись и дата | Взам. инв. № | Инв. № подл.

Формат	Зона	Поз.	Обозначение	Наименование	Кол. на исполн. 1	2	3		Примечание
				Сборочные единицы					
			1.041.1-2 вып.6	Плита ПРС56.15-10А IV Т	1	1	1		
				Детали					
Б.4		1		Ф10А III ГОСТ 5781-82 С=1450			2		0.9 кг

Остальное смотрите плиту ПРС 56.15-10А IV Т серии 1.041.1-2 вып.6

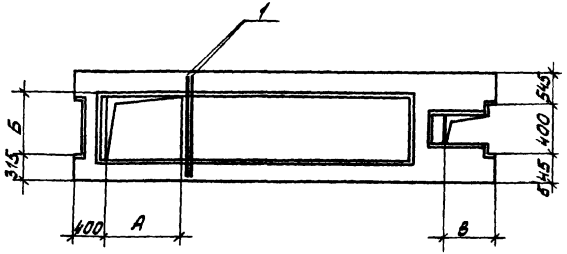

Марка	Номер на исполн.	Размеры, мм А	Б	В
ПРС 56.15-10А IV Т-4	1			725
ПРС 56.15-10А IV Т-5	2			375
ПРС 56.15-10А IV Т-6	3	1000	860	375

Типовой проект 904-1-67.86-КЖИ Альбом 7

Ведомость расхода стали на дополнительную арматуру, кг

Марка элемента	Изделия арматурные. Арматура класса А-III ГОСТ 5781-82 Ф10						Итого	Всего	Общий расход
ПРС56.15-10А IV Т-6	1.8						1.8	1.8	1.8

Инв. № подл. | Подпись и дата | Взам. инв. №

Привязан

Инв. №

10

9329/7

ТП 904-1-67.86-КЖИ-103

Ст. техник	Растеряева	
Вед. инж.	Макарова	
Рук. гр.	Моргунов	
Гл. спец.	Осташевский	
Нач. ОСП-1	Саакьянц	
Н. контр.	Луценко	

Плита перекрытия (ПРС 56.15-10А IV Т-4, ПРС 56.15-10А IV Т-5, ПРС 56.15-10А IV Т-6)

Стадия	Масса	Масштаб
РП	2890	1:50

Лист | Листов 1

Госстрой СССР Ростовский Промстройниипроект

Копировал Кузнецова

Формат А3

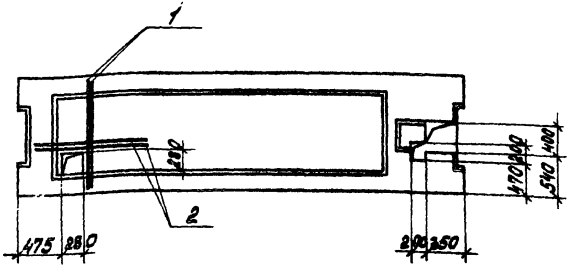

Формат	Зона	Поз.	Обозначение	Наименование	Кол.	Примечание
				Сборочные единицы		
			1.041.1-2 вып.6	Плита прс 56.15-10АIVт	1	
				Детали		
БЧ		1		ф6А-III ГОСТ 5781-82 ℓ=1450	2	0.32 кг
БЧ		2		ф6А-III ГОСТ 5781-82 ℓ=1000	2	0.22 кг

Остальное смотрите плиту прс 56.15-10АIVт серии 1.041.1-2 вып. 6.

Ведомость расхода стали на дополнительную арматуру, кг

Марка элемента	Изделия арматурные									Всего	Общий расход
	Арматура класса										
	A-III										
	ГОСТ 5781-82										
	ф6				Итого						
прс 56.15-10АIVт-7	1.1				1.1					1.1	1.1

Привязан

Инв. №

9329/7

11

Ст.техник	Растеряева		
Вед.инж.	Макарова		
Рук.гр.	Моргунов		
Гл.спец.	Осташевский		
Нач.ОКП-1	Слакьянц		
Н.контр.	Луценко		

ТП 904-1-67.86-КЖИ-104

Плита перекрытия прс 56.15-10АIVт-7

Стадия	Масса	Масштаб
РП	28.90	1:50
Лист	Листов 1	

Госстрой СССР Ростовский Промстройниипроект

Копировал Кувшинова

Формат А3

Типовой проект 904-1-67.86 - КЖИ Альбом 7

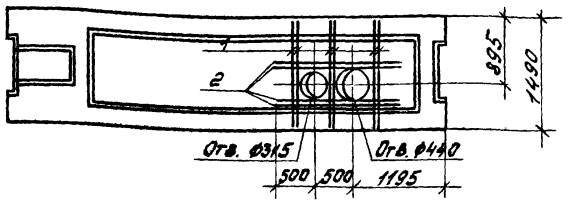

Формат	Зона	Поз.	Обозначение	Наименование	Кол.	Примечание
				Сборочные единицы		
			1.041.1-2 вып. 6	Плита ПРС56.15-10А IV Т	1	
				Детали		
Б.Ч.		1		ф6А III ГОСТ 5781-82 ℓ=1450	6	0,32кг
Б.Ч.		2		ф6А III ГОСТ 5781-82 ℓ=1500	4	0,33кг

Ведомость расхода стали на дополнительную арматуру, кг

Марка элемента	Изделия арматурные									Всего	Общий расход
	Арматура класса										
	А-III										
	ГОСТ 5781-82										
	ф6			Итого							
ПРС56.15-10А IV Т-3	3.2			3.2						3,2	3,2

Остальное смотрите плиту ПРС56,15-10А IV Т серии 1,041.1-2 вып. 6

9329/7

Привязан

Инв. №

ТП904-1-67.86-КЖИ-105

Плита перекрытия ПРС56.15-10А IV-3

Стадия	Масса	Масштаб
РП	2890	1:50

Лист | Листов 1

Госстройссср Ростовский Промстройниипроект

Ст. техн.	Растеряева	
Вед. инж.	Макарова	
Рук. гр.	Моргунов	
Гл. спец.	Осташевский	
Нач. ОСП-1	Саакьянц	
Н. контр.	Луценко	

Инв. № подл. | Подпись и дата | Взам. инв. №

Копировал Кузнецова

Формат А4

Типовой проект 904-1-67.86 - КЖИ Альбом 7

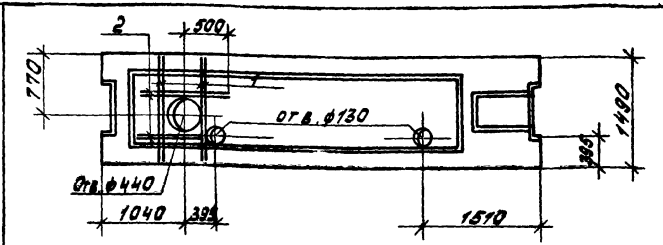

Формат	Зона	Поз.	Обозначение	Наименование	Кол.	Примечание
				Сборочные единицы		
			1.041.1-2 вып. 6	Плита ПРС56.15-16А IV Т	1	
				Детали		
Б.Ч.		1		ф6А-III ГОСТ 5781-82 ℓ=1450	4	0,32кг
Б.Ч.		2		ф6А-III ГОСТ 5781-82 ℓ=1000	4	0,22кг

Ведомость расхода стали на дополнительную арматуру, кг

Марка элемента	Изделия арматурные									Всего	Общий расход
	Арматура класса										
	А-III										
	ГОСТ 5781-82										
	ф6			Итого							
ПРС56,15-16А IV Т-1	2.2			2.2						2.2	2.2

Остальное смотрите плиту ПРС56,15-16А IV Т серии 1.041.1-2 вып. 6

12

9329/7

Привязан

Инв. №

ТП904-1-67.86-КЖИ-106

Плита перекрытия ПРС56,15-16А IV Т-1

Стадия	Масса	Масштаб
РП	2890	1:50

Лист | Листов 1

Госстройссср Ростовский Промстройниипроект

Ст. техн.	Растеряева	
Вед. инж.	Макарова	
Рук. гр.	Моргунов	
Гл. спец.	Осташевский	
Нач. ОСП-1	Саакьянц	
Н. контр.	Луценко	

Инв. № подл. | Подпись и дата | Взам. инв. №

Копировал Кузнецова

Формат А4

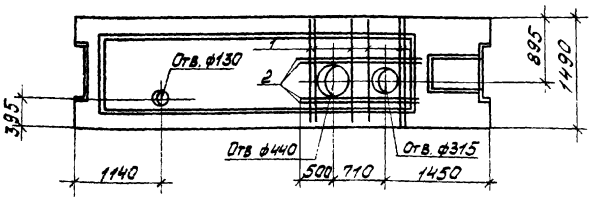

Формат	Зона	Поз.	Обозначение	Наименование	Кол.	Примечание
				Сборочные единицы		
			1.041.1-2 вып. 6	Панель ПРС56.15-16АIVТ	1	
				Детали		
Б4		1		ф6АIII ГОСТ 5781-82 ℓ=1450	6	0,32кг
Б4		2		ф6АIII ГОСТ 5781-82 ℓ=1700	4	0,37кг

Ведомость расхода стали на дополнительную арматуру, кг

Марка элемента	Изделия арматурные: Арматура класса А-III ГОСТ 5781-82 ф6									Всего	Общий расход
				Итого							
ПРС56.15-16АIVТ-2	3.4			3.4						3.4	3.4

Остальное смотрите панель ПРС56.15-16АIVТ серии 1.041.1-2 вып.6

Привязан

9329/7

Инв. №

ТП 904-1-6786-КЖИ-107

			Стадия	Масса	Масштаб
Ст. техн.	Растеряева		РП	2890	1:50
Вед. инж.	Макарова				
Рук. гр.	Моргунов		Лист	Листов 1	
Гл. спец.	Осташевский				
Нач. ОСП-1	Саакьянц		Госстрой СССР Ростовский Промстройниипроект		
Н. контр.	Лущенко				

Панель перекрытия ПРС56.15-16АIVТ-2

Копировал Кузнецова

Формат А4

Типовой проект 904-1-6786-КЖИ Альбом 7

Инв. № подл. | Подпись и дата | Взам. инв. №

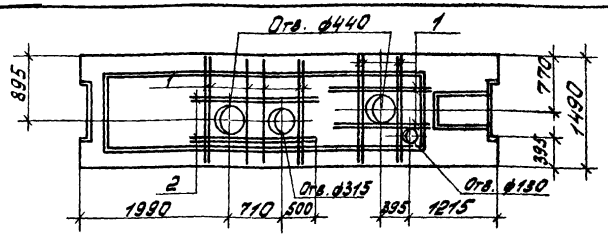

Формат	Зона	Поз.	Обозначение	Наименование	Кол.	Примечание
				Сборочные единицы		
			1.041.1-2 вып. 6	Плита ПРС56.15-16АIVТ	1	
				Детали		
Б4		1		ф6АIII ГОСТ 5781-82 ℓ=1450	14	0,32кг
Б4		2		ф6АIII ГОСТ 5781-82 ℓ=1700	4	0,37кг

Ведомость расхода стали на дополнительную арматуру, кг

Марка элемента	Изделия арматурные: Арматура класса А-III ГОСТ 5781-82 ф6									Всего	Общий расход
				Итого							
ПРС56.15-16АIVТ-3	6.0			6.0						6.0	6.0

Остальное смотрите плиту ПРС56.15-16АIVТ серии 1.041.1-2 вып.6

Привязан

13

9329/7

Инв. №

ТП 904-1-6786-КЖИ-108

			Стадия	Масса	Масштаб
Вед. инж.	Макарова		РП	2850	1:50
Рук. гр.	Моргунов		Лист	Листов 1	
Гл. спец.	Осташевский				
Нач. ОСП-1	Саакьянц		Госстрой СССР Ростовский Промстройниипроект		
Н. контр.	Лущенко				

Плита перекрытия ПРС56.15-16АIVТ-3

Копировал Кузнецова

Формат А4

Типовой проект 904-1-67.86 - КЖИ Альбом 7

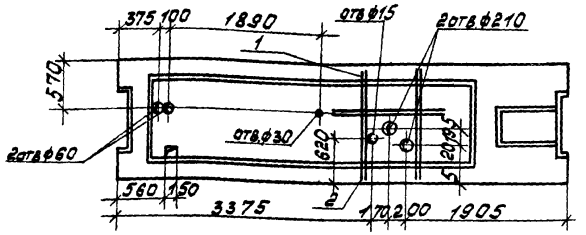

Формат	Зона	Поз.	Обозначение	Наименование	Кол.	Примечание
				Сборочные единицы		
			1.041.1-2 вып. 6	Плита ПРС 56.15-16А IV Т	1	
				Детали		
Б.Ч.		1		ф6А-III ГОСТ 5781-82 ℓ=1450	4	0.32кг
Б.Ч.		2		ф6А-III ГОСТ 5781-82 ℓ=1000	2	0.22кг

Ведомость расхода стали на дополнительную арматуру, кг

Марка элемента	Изделия арматурные										Общий расход
	Арматура класса									Всего	
	А-III										
	ГОСТ 5781-82										
	ф6				Итого						
ПРС 56.15-16А IV Т-4	1.7				1.7					1.7	1.7

Привязан

Инв. №

9329/7

ТП 904-1-67.86-КЖИ-109

Плита перекрытия ПРС 56.15-16А IV Т-4

Стадия	Масса	Масштаб
РП	2890	1:50
Лист	Листов 1	

Госстрой СССР Ростовский Промстройниипроект

Ст.техник	Растеряева	
Вед.инж.	Макарова	
Рук.гр.	Моргунов	
Гл.спец.	Осташевский	
Нач.ОСП-1	Саакьянц	
Н.контр.	Луценко	

Инв. № подл. | Подпись и дата | Взам. инв. №

Копировал Кузнецова

Формат А4

Типовой проект 904-1-67.86 - КЖИ Альбом 7

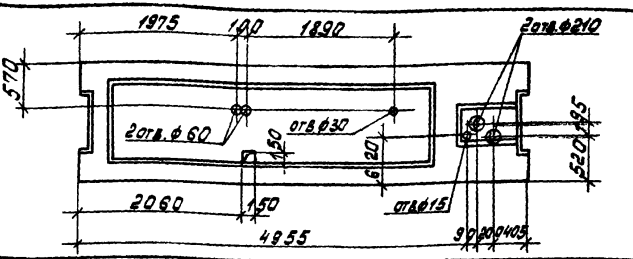

Формат	Зона	Поз.	Обозначение	Наименование	Кол.	Примечание
				Сборочные единицы		
			1.041.1-2 вып. 6	Плита ПРС 56.15-16А IV Т	1	

Привязан

14

Инв. №

9329/7

ТП 904-1-67.86-КЖИ-110

Плита перекрытия ПРС 56.15-16А IV Т-5

Стадия	Масса	Масштаб
РП	2890	1:50
Лист	Листов 1	

Госстрой СССР Ростовский Промстройниипроект

Ст.техник	Растеряева	
Вед.инж.	Макарова	
Рук.гр.	Моргунов	
Гл.спец.	Осташевский	
Нач.ОСП-1	Саакьянц	
Н.контр.	Луценко	

Инв. № подл. | Подпись и дата | Взам. инв. №

Копировал Кузнецова

Формат А4

Типовой проект 904-1-67.86-КЖИ Альбом 7

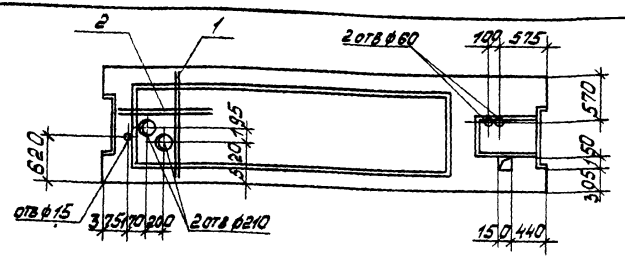

Формат	Зона	Поз.	Обозначение	Наименование	Кол.	Примечание
				Сборочные единицы		
			1.041.1-2 вып. 6	Плита ПРС56.15-16АIVт	1	
				Детали		
Б.ч.	1			ф6А-III ГОСТ 5781-82 ℓ=1450	2	0.32кг
Б.ч.	2			ф6А-III ГОСТ 5781-82 ℓ=1000	2	0.22кг

Ведомость расхода стали на дополнительную арматуру, кг

Марка элемента	Изделия арматурные: Арматура класса A-III ГОСТ 5781-82 ф6	Итого	Всего	Общий расход
ПРС56.15-16АIVт-6	1.1	1.1	1.1	1.1

Остальное смотрите плиту ПРС 56.15-16АIVт серии 1.041.1-2 вып. 6

Привязан

Инв. №

9329/7

ТП 904-1-67.86-КЖИ-111

Ст. техник	Растеряева	
Вед. инж.	Макарова	
Рук. гр.	Моргунов	
Гл. спец.	Осташевский	
Нач. ОСП-1	Сакьянц	
Н. контр.	Луценко	

Плита перекрытия ПРС 56.15-16АIVт-6

Стадия	Масса	Масштаб
РП	2890	1:50
Лист	Листов 1	

Госстрой СССР Ростовский Промстройниипроект

Копировал Кузнецова

Формат А4

Типовой проект 904-1-67.86-КЖИ Альбом 7

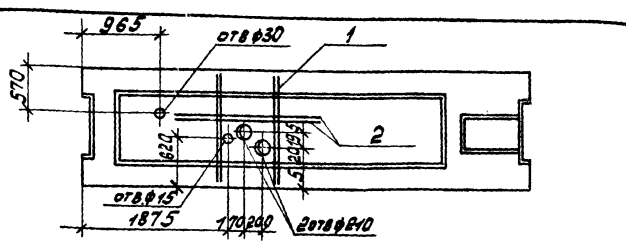

Формат	Зона	Поз.	Обозначение	Наименование	Кол.	Примечание
				Сборочные единицы		
			1.041.1-2 вып. 6	Плита ПРС56.15-16АIVт		
				Детали		
Б.ч.	1			ф6А-III ГОСТ 5781-82 ℓ=1450	4	0.32кг
Б.ч.	2			ф6А-III ГОСТ 5781-82 ℓ=1000	2	0.22кг

Ведомость расхода стали на дополнительную арматуру, кг

Марка элемента	Изделия арматурные: Арматура класса A-III ГОСТ 5781-82 ф6	Итого	Всего	Общий расход
ПРС56.15-16АIVт-7	1.7	1.7	1.7	1.7

Остальное смотрите плиту ПРС 56.15-16АIVт серии 1.041.1-2 вып. 6

Привязан

15

Инв. №

9329/7

ТП 904-1-67.86-КЖИ-119

Ст. техник	Растеряева	
Вед. инж.	Макарова	
Рук. гр.	Моргунов	
Гл. спец.	Осташевский	
Нач. ОСП-1	Сакьянц	
Н. контр.	Луценко	

Плита перекрытия ПРС 56.15-16АIVт-7

Стадия	Масса	Масштаб
РП	2890	1:50
Лист	Листов 1	

Госстрой СССР Ростовский Промстройниипроект

Копировал Кузнецова

Формат А4

Инв. № подл. | Подпись и дата | Взам. инв. №

Типовой проект 904.1-КЖИ. Альбом 8.2

67.86 ЕЕ06С

Ведомость расхода стали на дополнительную арматуру и закладные изделия

Марка элемента	Изделия арматурные					Изделия закладные									Общий расход
	Арматура класса A-III ГОСТ 5781-82				Всего	Арматура класса A-III ГОСТ 5781-82					Прокат марки ВСт3кп2 ГОСТ 103-76			Всего	
	ϕ6			Итого		ϕ8	ϕ14			Итого	-4×100		Итого		
ПРС 56.15-10Ат VT-5	3,5			3,5	3,5	0,5	3,7			4,2	2,5		2,5	6,7	10,2

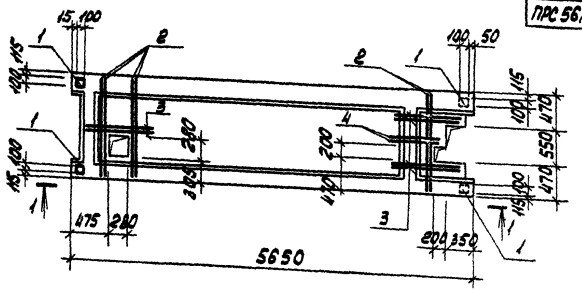

1-1

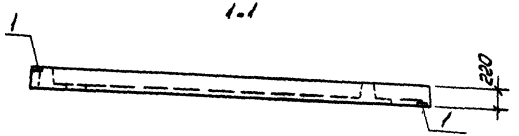

Формат	Зона	Поз.	Обозначение	Наименование	Кол.	Примечание
				Сборочные единицы		
			1.041-1 вып. 4	Панель ПРС56.15-10Ат VT	1	
				Изделие закладное		
		1	1.041-1 вып. 4	МН5	4	
				Детали		
Б4		2		ϕ6A-III ГОСТ 5781-82 ℓ=1450	6	0,32 кг
Б4		3		ϕ6A-III ГОСТ 5781-82 ℓ=1000	6	0,22 кг
Б4		4		ϕ6A-III ГОСТ 5781-82 ℓ=700	2	0,15 кг

Остальное - смотрите панель ПРС56.15-10Ат-VT серии 1.041-1 вып 4.

Привязан

~~9329/12~~ ~~8690/8~~ 16

Инв. №

ТП 904.1-56.86-КЖИ.112

Провер.	Коротенко		
Инженер.	Федотова		
Ст. инж.	Коротенко		
Рук. гр.	Ханин		
Гл. спец.	Осташевский		
Нач. отд.	Свакьянц		
Н. контр.	Луценко		

Панель перекрытия ПРС 56.15-10 Ат VT-5

Стадия	Масса	Масштаб
РП	2500	1:50
Лист	Листов 1	

Госстрой СССР Ростовский Промстройниипроект

Копировал

Формат А3

Инв. № подл. | Подп. и дата | Взам. инв. №

Типовой проект 904.1-/ - КЖИ Альбом 7

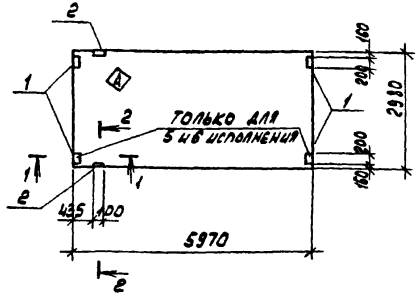

1-1 2-2

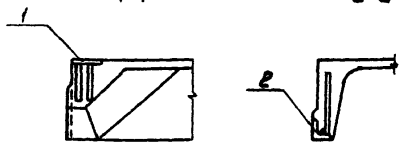

ВЕДОМОСТЬ РАСХОДА СТАЛИ НА ДОПОЛНИТЕЛЬНЫЕ ЗАКЛАДНЫЕ ИЗДЕЛИЯ, кГ

Формат	Зона	Поз.	Обозначение	Наименование	Кол. на исполн. 1	2	3	4	5	6	Примечание
				Сборочные единицы							
			ГОСТ 22701.1-77	Плита 1ПГ-2АтVт-МПЖ-200П	1		1		1		
			1.465-10/82 вып.1	" 1ПГ-3АтVт-МПЖ-200П		1		1		1	
		1	ГОСТ 22701.5-77 стр.13	Изделие закладное М8	2	2			4	4	
		2	ГОСТ 22701.5-77 стр.13	То же М9			2	2	2	2	

Остальное - смотрите плиты 1ПГ-2АтVт-МПЖ-200П, 1ПГ-3АтVт-МПЖ-200П ГОСТ 22701.1-77 и серию 1.465-10/82 вып.1

Индекс (А) нанести несмываемой краской.

Марка	Номер на исполн.
1ПГ-2АтVт-МПЖ-200П-1	1
1ПГ-3АтVт-МПЖ-200П-1	2
1ПГ-2АтVт-МПЖ-200П-2	3
1ПГ-3АтVт-МПЖ-200П-2	4
1ПГ-2АтVт-МПЖ-200П-3	5
1ПГ-3АтVт-МПЖ-200П-3	6

Марка элемента	Изделия закладные: Арматура класса А-III ГОСТ 5781-82 ф 10	ф 14		Итого	Прокат марки ВСТ 3 кп2 ГОСТ 19903-74 δ=8		Итого	ГОСТ 8509-72* L70×8		Итого	Всего
1ПГ-2АтVт-МПЖ-200П-1	0.8	-		0.8	2.6		2.6	-		-	3.4
1ПГ-3АтVт-МПЖ-200П-1	0.8	-		0.8	2.6		2.6	-		-	3.4
1ПГ-2АтVт-МПЖ-200П-2	0.6	0.2		0.8				1.7		1.7	2.5
1ПГ3АтVт-МПЖ-200П-2	0.6	0.2		0.8				1.7		1.7	2.5
1ПГ-2АтVт-МПЖ-200П-3	2.2	0.2		2.4	5.2		5.2	1.7		1.7	9.3
1ПГ-3АтVт-МПЖ-200П-3	2.2	0.2		2.4	5.2		5.2	1.7		1.7	9.3

Взам. инв. № | Подп. и дата | Инв. № подл.

9329/7 17
~~8690/8~~

Привязан

Инв. №

ТП 904.1-~~56.81~~ 67.86 - КЖИ - 113

Проверил	Макарова	
Ст. техник	Растеряева	
Ст. инж.	Коротенко	
Рук. гр.	Ханин	
Гл. спец.	Осташевский	
Нач. осп. 1	Саакьянц	
Н. контр.	Луценко	

Плита покрытия (1ПГ-2АтVт-МПЖ-200П-1, ПГ-3АтVт-МПЖ-200П-1, 1ПГ-2АтVт-МПЖ-200П-2, 1ПГ3АтVт-МПЖ-200П-2, 1ПГ-2АтVт-МПЖ-200П-3, 1ПГ-3АтVт-МПЖ-200П-3)

Стадия	Масса	Масштаб
РП	2980	-
Лист	Листов 1	

ГОССТРОЙ СССР
РОСТОВСКИЙ ПРОМСТРОЙНИИПРОЕКТ

Копировал АКИ Формат А3

Типовой проект 904-1-56.86 КЖИ Альбом 8*

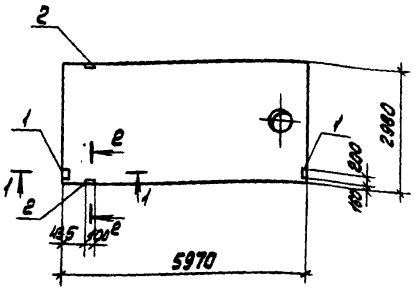

1-1 2-2

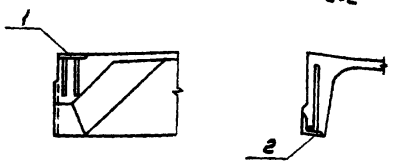

Формат	Зона	Поз.	Обозначение	Наименование	Кол. на испол. 1	2	3	4	5	6	Примечание
				Сборочные единицы							
			ГОСТ 22701.2-77* 1.465-10/82 вып.1	Плита 1ПВ4-2АтVт-МПЖ-200П			1		1		
				1ПВ10-2АтVт-МПЖ-200П	1						
				1ПВ4-3АтVт-МПЖ-200П				1		1	
				1ПВ10-3АтVт-МПЖ-200П			1				
		1	ГОСТ 22701.5-77*	Изделие закладное М8					2	2	
		2	ГОСТ 22701.5-77*	То же М9	2	2	2	2	2	2	

Остальное - смотрите плиты 1ПВ4-2АтVт-МПЖ-200П, 1ПВ10-3АтVт-МПЖ-200П, 1ПВ4-3АтVт-МПЖ-200П, 1ПВ10-3АтVт-МПЖ-200П ГОСТ 22701.2-77* и серию 1.465-10/82 вып.1

Марка	Номер на испол.	Масса
1ПВ10-2АтVт-МПЖ-200П-1	1	3810
1ПВ10-3АтVт-МПЖ-200П-1	2	3810
1ПВ4-2АтVт-МПЖ-200П-1	3	3570
1ПВ4-3АтVт-МПЖ-200П-1	4	3570
1ПВ4-2АтVт-МПЖ-200П-2	5	3570
1ПВ4-3АтVт-МПЖ-200П-2	6	3570

Ведомость расхода стали на дополнительные закладные изделия, кг

Марка элемента	Изделия закладные: Арматура класса A-III ГОСТ 5781-82 ⌀10	⌀14		Итого	Прокат марки Вст3кп2 ГОСТ 19903-74 Б=8		Итого	ГОСТ 8509-72* L70×8		Итого	Всего
1ПВ10-2АтVт-МПЖ-200П-1	0.6	0.2		0.8				1.7		1.7	2.5
1ПВ10-3АтVт-МПЖ-200П-1	0.6	0.2		0.8				1.7		1.7	2.5
1ПВ4-2АтVт-МПЖ-200П-1	0.6	0.2		0.8				1.7		1.7	2.5
1ПВ4-3АтVт-МПЖ-200П-1	0.6	0.2		0.8				1.7		1.7	2.5
1ПВ4-2АтVт-МПЖ-200П-2	1.4	0.2		1.6	2.6		2.6	1.7		1.7	5.9
1ПВ4-3АтVт-МПЖ-200П-2	1.4	0.2		1.6	2.6		2.6	1.7		1.7	5.9

Инв.№ подл. | Подп. и дата | Взам. инв.№

Привязан

9329/7 18

~~8690/8~~

Инв.№

ТП 904-1-~~56.86~~ 82.86 КЖИ-114

Проверил	Макарова	
Гл.техник	Растеряева	
Ст.инж.	Коротенко	
Рук.гр.	Ханин	
Гл.спец.	Осташевский	
Нач.отд.	Сакьянц	
Н.контр.	Луценко	

Плита покрытия 1ПВ10-2АтVт-МПЖ-200П-1, 1ПВ10-3АтVт-МПЖ-200П-1; 1ПВ4-2АтVт-МПЖ-200П-1; 1ПВ4-3АтVт-МПЖ-200П-2, 1ПВ4-3АтVт-МПЖ-200П-2

Стадия	Масса	Масштаб
РП	смотрите таблицу	1:100
Лист	Листов 1	

Госстрой СССР Ростовский Промстройниипроект

Копировал

Формат А3

Типовой проект 904-1-67.86 КЖИ Альбом 8

Формат	Зона	Поз.	Обозначение	Наименование	Кол. на исполн. 1	2			Примечание
				Сборочные единицы					
			ГОСТ 22701.2-77 1.465-10/82 вып.1	Плита 1ПВ14-2АтVт-МПЖ-200П-1					
				1ПВ14-3АтVт-МПЖ-200П-1					
		1	ГОСТ 22701.5-77	Изделие закладное М9	2	2			

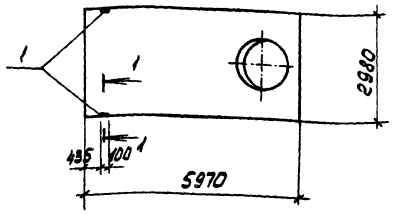

1-1

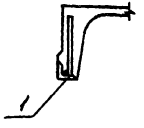

Остальное - смотрите плиты - 1ПВ14-2АтVт-МПЖ-200П, 1ПВ14-3АтVт-МПЖ-200П ГОСТ 22701.2-77 и серию 1.465-10/82 вып.1

Марка	Номер на исполн.
1ПВ14-2АтVт-МПЖ-200П-1	1
1ПВ14-3АтVт-МПЖ-200П-1	2

Ведомость расхода стали на дополнительные закладные изделия, кг

Марка элемента	Изделия закладные													Всего
	Арматура класса А-III ГОСТ 5781-82							Прокат марки ВСт3 кп2 ГОСТ 8509-72*						
	⌀10	⌀14					Итого	L70×8					Итого	
1ПВ14-2АтVт-МПЖ-200П-1	0.6	0.2					0.8	1.7					1.7	2.5
1ПВ14-3АтVт-МПЖ-200П-1	0.6	0.2					0.8	1.7					1.7	2.5

Привязан

Инв. №

9329/7 19
~~8690/8~~

ТП904-1-~~66.86~~ 67.86-КЖИ-115

Проверил	Ханин	
Инженер	Цимбалист	
Ст. инж.	Коротенко	
Рук. гр.	Ханин	
Гл. спец.	Осташевский	
Нач. осп.	Саакьянц	
Н. контр.	Луценко	

Плита покрытия (1ПВ14-2АтVт-МПЖ-200П-1 1ПВ14-3АтVт-МПЖ-200П-1)

Стадия	Масса	Масштаб
РП	4730	1:100

Лист | Листов 1

ГОССТРОЙ СССР РОСТОВСКИЙ ПРОМСТРОЙНИЙ ПРОЕКТ

Копировал [illegible]

Формат А3

Формат	Зона	Поз.	Обозначение	Наименование	Кол.	Примечание
				Сборочные единицы		
			ГОСТ 22701.1-77, 1.465-10/82 вып.1	Плита 1ПГ-4АтVт-МПЖ-200П	1	
		1	ГОСТ 22701.5-77 стр.13	Изделие закладное М8	2	

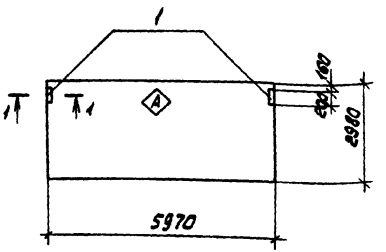

1-1

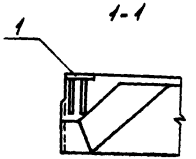

Остальное - смотрите плиту 1ПГ-4АтVт-МПЖ-200П.
ГОСТ 22701.1-77 и серию 1.465-10/82 вып.1
Индекс (A) нанести несмываемой краской.

Типовой проект 904-1-67.86 ~~56.84~~ КЖИ Альбом 87

Ведомость расхода стали на дополнительные закладные изделия, кГ

Марка элемента	Изделия закладные										Всего
	Арматура класса				Прокат марки						
	А-VI				ВСт3кп2						
	ГОСТ 5781-82				ГОСТ 19903-74						
	ф10			Итого	δ=8		Итого				
1ПГ-4АтVт-МПЖ 200П-1	0.8			0.8	2.6		2.6				3.4

Инв. № подл.	Подп. и дата	Взам. инв. №

9329/7 20
~~8690/8~~

Привязан

Инв. №

ТП 904-1-67.86 ~~56.84~~ КЖИ-116

Проверил	Ханин	
Ст. техник	Растеряева	
Рук. гр.	Ханин	
Гл. спец.	Осташевский	
Нач. осл.	Саакьянц	
Н. контр.	Луценко	

Плита покрытия 1ПГ-4АтVт-МПЖ-200П-1

Стадия	Масса	Масштаб
РП	2980	1:100
Лист	Листов 1	

ГОССТРОЙ СССР
РОСТОВСКИЙ ПРОМСТРОЙНИИПРОЕКТ

Копировал ЯВИ

Формат А3

ТИПОВОЙ ПРОЕКТ 904-1-67.86-КЖИ АЛЬБОМ 87

Формат	Зона	Поз.	Обозначение	Наименование	Кол. на исполн. 1	2	3		Примечание
				Сборочные единицы					
			ГОСТ 22701.1-77 1.465-10/82 вып.1	Плита 1ПГ-5АтV̄т-МПЖ-200П	1				
				" 1ПГ-3АтV̄т-МПЖ-200П		1			
				1ПГ-4АтV̄т-МПЖ-200П			1		
		1	ГОСТ 22701.5-77 стр. 13	Изделие закладное М8	2	2	2		

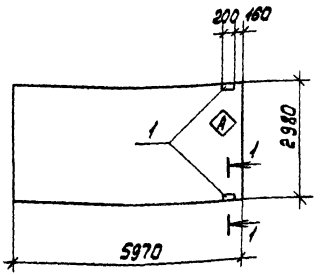

1-1



Остальное - смотрите плиты 1ПГ-5АтV̄т-МПЖ-200П, 1ПГ-3АтV̄т-МПЖ-200П, 1ПГ-4АтV̄т-МПЖ-200П ГОСТ 22701.1-77, 1.465-10/82 вып.1

Индекс (A) нанести несмываемой краской.

Марка	Номер на исполн.
1ПГ-5АтV̄т-МПЖ-200П-1	1
1ПГ-3АтV̄т-МПЖ-200П-4	2
1ПГ-4АтV̄т-МПЖ-200П-2	3

Ведомость расхода стали на дополнительные закладные изделия, кГ

Марка элемента	Изделия закладные: Арматура класса А-III ГОСТ 5781-82 ф10			Итого	Прокат марки ВСт3кп2 ГОСТ 19903-74 б=8		Итого			Всего
1ПГ-5АтV̄т-МПЖ-200П-1	0.8			0.8	2.6		2.6			3.4
1ПГ-3АтV̄т-МПЖ-200П-4	0.8			0.8	2.6		2.6			3.4
1ПГ-4АтV̄т-МПЖ-200П-2	0.8			0.8	2.6		2.6			3.4

Привязан

Инв. № 21

9329/7 ~~8690/8~~

ТП 904-1-~~56.84~~ 67.86 КЖИ-117

Плита покрытия (1ПГ-5АтV̄т-МПЖ-200П-1, 1ПГ-3АтV̄т-МПЖ-200П-4, 1ПГ-4АтV̄т-МПЖ-200П-2)

Стадия	Масса	Масштаб
РП	2980	1:100

Лист | Листов 1

Проверил	Ханин	
Ст. техник	Растеряева	
Рук. гр.	Ханин	
Гл. спец.	Осташевский	
Нач. осп. 1	Саакьянц	
Н. контр.	Лиценко	

ГОССТРОЙ СССР РОСТОВСКИЙ ПРОМСТРОЙНИИПРОЕКТ

Копировал [illegible]

Формат А3

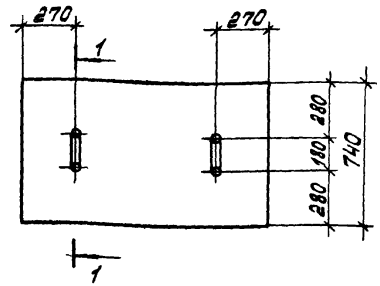

1-1

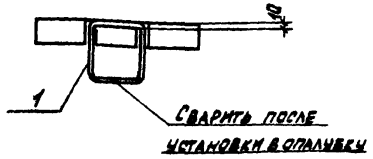

Формат	Зона	Поз.	Обозначение	Наименование	Кол. на испол.				Примечание
				Сборочные единицы					
			3.006.1-2/82 вып1-1	Плита П14д-3б	1				
			3.006.1-2/82 вып1-1	П5д-8б		1			
			3.006.1-2/82 вып1-1	П7д-5б			1		
			3.006.1-2/82 вып1-1	П23д-3б				1	
А4		1	ТП 904-1- -КЖИ-МН13	Изделие закладное МН13	2	2	2	2	
					П14д-3б-1	П5д-8б-1	П7д-5б-1	П23д-3б-1	

Остальное - смотрите плиты П14д-3б, П5д-8б, П7д-5б, П23д-3б серии 3.006.1-2/82 вып.1-1.

Ведомость расхода дополнительной стали на один элемент, кг.

Марка элемента	Изделия закладные. Арматура класса А-I ГОСТ 5781-82 ф10			Итого	Всего
П14д-3б-1	1.0			1.0	1.0
П5д-8б-1	1.0			1.0	1.0
П7д-5б-1	1.0			1.0	1.0
П23д-3б-1	1.0			1.0	1.0

Марка	Масса кг
П14д-3б-1	310
П5д-8б-1	100
П7д-5б-1	150
П23д-3б-1	820

Инв. № подл. | Подпись и дата | Взам. инв. №

Привязан

Инв. №

22

9329/7

ТП 904-1-57.86-КЖИ-11В

Плита (П14д-3б-1, П5д-8б-1, П7д-5б-1, П23д-3б-1)

Ст. техник	Растеряева	
Вед. инж.	Макароза	
Рук. гр.	Моргунов	
Гл. спец.	Осташевский	
Нач. ОСП	Саакьянц	
Н. контр.	Луценко	

Стадия	Масса	Масштаб
РП	смотрите таблицу	-
Лист	Листов 1	

Госстрой СССР Ростовский Промстройниипроект

Копировал Кузнецова

Формат А3

Формат	Зона	Поз.	Обозначение	Наименование	Кол.	Примечание
				Документация		
А4			ТП904-1- -КЖИ-ТТ1	Технические требования к изготовлению сборных железобетонных изделий		
А3			-200. СБ	Сборочный чертеж		
				Сборочные единицы		
А3		1	ТП904-1- -КЖИ-КП4	Каркас пространственный КП4	1	
А4		2	-С12	Сетка арматурная С12	2	
		3	1.020-1/83 вып. 3-3	То же С-25	1	
А4		4	ТП904-1- -КЖИ-МН17	Изделие закладное МН17	1	
		6	1.020-1/83 вып. 3-3	То же МН-32	1	
				Детали		
		5	1.020-1/83 вып. 3-3	Стержень гнутый СГ-12	2	
				Материалы		
				Бетон марки 400	1.0	м3
			Переменные данные	для исполнения Р1-1		
		7	1.400-15 вып. 1	Изделия закладные МН539	2	

Привязан

Инв. №

9329/7

Ст. инж.	Толмачева		
Вед. инж.	Макарова		
Рук. гр.	Моргунов		
Гл. спец.	Осташевский		
Нач. осп.	Саакьянц		
Н. контр.	Луценко		

ТП904-1- -КЖИ-200

Ригель (Р1, Р1-1)

Стадия	Лист	Листов
РП	1	1

ГОССТРОЙ СССР РОСТОВСКИЙ ПРОМСТРОЙНИИПРОЕКТ

Копировал

Формат А4

Типовой проект 904-1- -КЖИ Альбом 7

Взам. инв. №

Подп. и дата

Инв. № подл.

Формат	Зона	Поз.	Обозначение	Наименование	Кол.	Примечание
				Документация		
А4			ТП904-1- -КЖИ-ТТ1	Технические требования к изготовлению сборных железобетонных изделий.		
А3			-201. СБ	Сборочный чертеж		
				Сборочные единицы		
А3		1	ТП904-1- -КЖИ-КП5	Каркас пространственный КП5	1	
А4		2	-С13	Сетка арматурная С13	1	
А4		3	-С11	То же С11	2	
А4		4	ТП904-1- -КЖИ-МН17	Изделие закладное МН17	1	
		6	1.020-1/83 вып. 3-3	То же МН-32	3	
				Детали		
		5	1.020-1/83 вып. 3-3	Стержень гнутый СГ-12	2	
				Материалы		
				Бетон марки 400	1.1	м3
			Переменные данные	для исполнения Р2-1		
		7	1.400-15 вып. 1	Изделие закладное МН539	10	
		8		То же МН111-1	1	

Привязан

23

Инв. №

9329/7

Ст. инж.	Толмачева		
Вед. инж.	Макарова		
Рук. гр.	Моргунов		
Гл. спец.	Осташевский		
Нач. осп.	Саакьянц		
Н. контр.	Луценко		

ТП 904-1-67.86-КЖИ-201

Ригель (Р2, Р2-1)

Стадия	Лист	Листов
РП		1

ГОССТРОЙ СССР РОСТОВСКИЙ ПРОМСТРОЙНИИПРОЕКТ

Копировал

Формат А4

Типовой проект ТП 904-1-67.86 - КЖИ Альбом 7

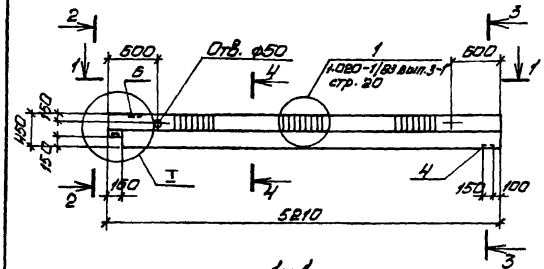

1-1

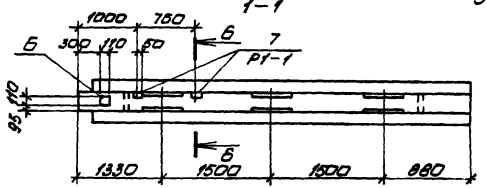

2-2

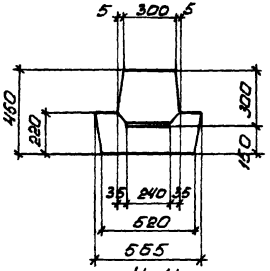

3-3

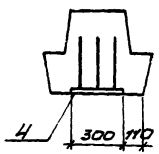

6-6

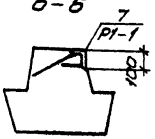

4-4

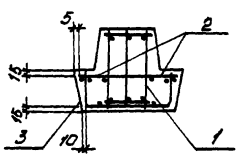

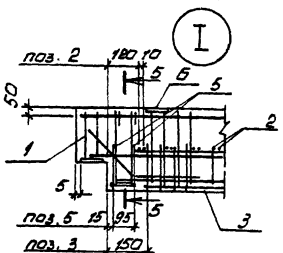

5-5

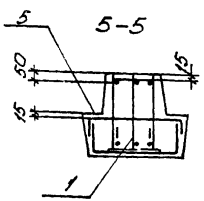

Ведомость расхода стали на элемент, кг

Марка элемента	Изделия арматурные														Всего
	Арматура класса														
	Вр-I			А-I				А-III							
	ГОСТ 6727-80			ГОСТ 5781-82											
	ф5		Итого	ф10	ф14		Итого	ф6	ф8	ф10	ф16	ф32		Итого	
P1	10,0		10,0	4,2	0,9		5,1	6,8	0,6	27,9	27,1	95,1		157,5	172,6
P1-1	10,0		10,0	4,2	0,9		5,1	6,8	0,6	27,9	27,1	95,1		157,5	172,6

Продолжение

Марка элемента	Изделия закладные														Общий расход
	Арматура класса					Прокат марки								Всего	
	А-III					ВСт 3 кп 2									
	ГОСТ 5781-82					ГОСТ 8510-72*		ГОСТ 103-76			ГОСТ 19903-74*				
	ф10	ф14	ф22	ф8	Итого	∠100×63×6	Итого	-δ=8	-δ=12	Итого	δ=12		Итого		
P1	1,4	5,1	6,6		13,1			0,8	5,9	6,7	4,2		4,2	24,0	196,6
P1-1	1,4	5,1	6,6	0,8	13,9	1,5	1,5	0,8	5,9	6,7	4,2		4,2	26,3	198,9

Ригели P1, P1-1 изготовляются в опалубке ригеля РДП4.57 серии 1.020-1/83 вып. 3-1

24

9329/7

Привязан

Инв. №

Проверил	Макарова	
Ст. инж.	Толмачева	
Вед. инж.	Макарова	
Рук. гр.	Моргунов	
Гл. спец.	Осташевский	
Нач. ОСП-1	Саакьянц	
Н. контр.	Луценко	

ТП904-1-67.86-КЖИ-200.СБ

Ригель (P1, P1-1) Сборочный чертеж

Стадия	Масса	Масштаб
РП	2500	—

Лист | Листов

ГОССТРОЙ СССР РОСТОВСКИЙ ПРОМСТРОЙНИИПРОЕКТ

Инв. № подл. | Подпись и дата | Взам. инв. №

копировал Ненашева

формат А3

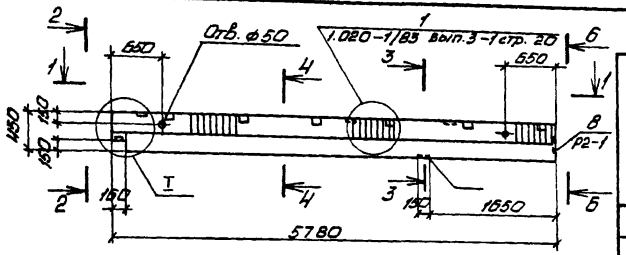

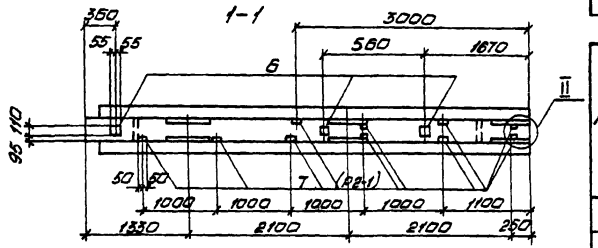

2-2 3-3

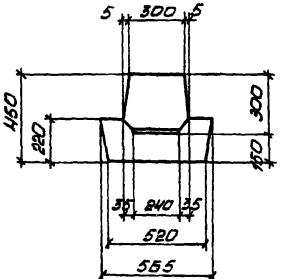

4-4

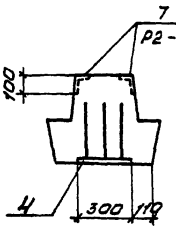

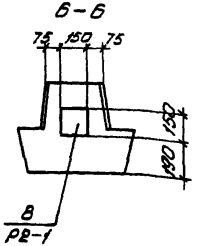

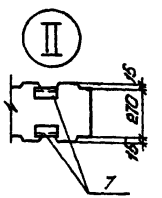

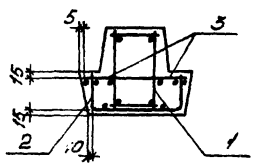

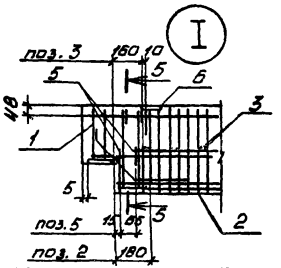

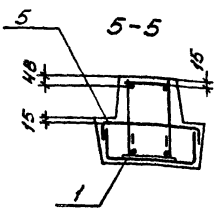

Ведомость расхода стали на элемент, кг

Марка элемента	Изделия арматурные														
	Арматура класса														Всего
	Вр-I			A-I			A-III								
	ГОСТ 6727-80			ГОСТ 5781-82											
	ф5		Итого	ф10	ф14		Итого	ф6	ф8	ф10	ф16	ф20	ф25	Итого	
Р2-1	10,9		10,9	4,6	0,9		5,5	7,4	0,6	12,3	2,5	28,4	43,2	94,4	110,8
Р2	10,9		10,9	4,6	0,9		5,5	7,4	0,6	12,3	2,5	28,4	43,2	94,4	110,8

Продолжение

Марка элемента	Изделия закладные													Всего	Общий расход
	Арматура класса					Прокат марки									
	A-III					ВСт3кп2									
	ГОСТ 5781-82					ГОСТ 103-76				ГОСТ 19903-74*		ГОСТ 8510-72*			
	ф8	ф10	ф14	ф22	Итого	δ=6	δ=8	δ=12	Итого	δ=12	Итого	L100×63×6	Итого		
Р2-1	4,5	2,4	5,1	6,6	18,6	1,1	2,3	6,9	9,3	4,2	4,2	7,5	7,5	39,6	150,4
Р2		2,4	5,1	6,6	14,1		2,3	5,9	8,2	4,2	4,2			26,5	137,3

Ригели Р2, Р2-1 изготовляются в опалубке ригеля РДП4.69 серии 1.020-1/83 вып. 3-1.

Привязан

25

9329/7

Инв №

Ст. инж.	Толмачева	
Вед. инж.	Макарова	
Рук. гр.	Маргунов	
Гл. спец.	Осташевский	
Нач. отд-я	Саакянц	
Н. контр.	Луценко	

ТП904-1-67.86-КЖИ-201.СБ.

Ригель (Р2, Р2-1) Сварочный чертеж

Стадия	Масса	Масштаб
РП	2750	—
Лист	Листов	

Госстрой СССР РОСТОВСКИЙ ПРОМСТРОЙНИИПРОЕКТ

Копировал Немашева

Формат А2

Инв. № подл. | Подпись и дата | Взам. инв. №

Типовой проект ТП 904-1-67.86-КЖИ Альбом 7

Ведомость расхода стали на элемент, кг

Марка элемента	Изделия арматурные													Изделия закладные												Всего	Общий расход
	Арматура класса													Арматура класса					Прокат марки								
	Вр-I			A-I			A-III							A-III					ВСт3кп2								
	ГОСТ 6727-80			ГОСТ 5781-82										ГОСТ 5781-82					ГОСТ 103-76			ГОСТ 19903-74*					
	ф5		Итого	ф10	ф12			Итого	ф8	ф10	ф14	ф20	Итого	ф12	ф14	ф16	Итого		-8=12		Итого	∂=12		Итого		
Р3	7,8		7,8	12,9	0,6			13,5	0,2	25,6	1,8	22,6	50,2	71,5	1,0	1,8	2,5	5,3	3,1			3,1	3,5		3,5	11,9	83,4

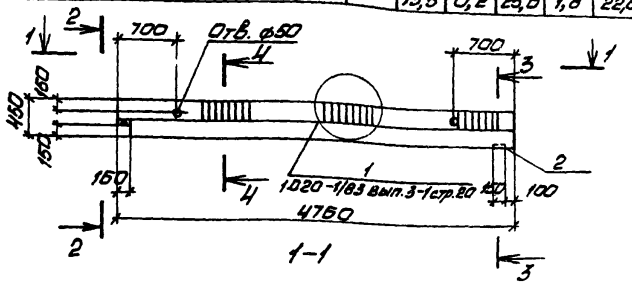

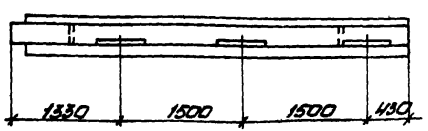

Формат	Зона	Поз	Обозначение	Наименование	Кол.	Примечание
				Документация		
А4			ТП904-1- -КЖИ-ТТ1	Технические требования к изготовлению сборных железобетонных изделий		
				Сборочные единицы		
А3		1	ТП904-1- -КЖИ-КП6	Каркас пространственный КП6	1	
А4		2	-МН17	Изделие закладное МН16	1	
				Материалы		
				Бетон марки 400	0,7	м³

Ригель Р3 изготовляется в опалубке ригеля РОПИ,57 серии 1.020-1/83 вып. 3-1

2-2

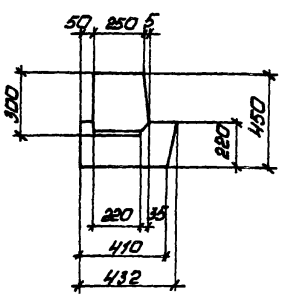

3-3

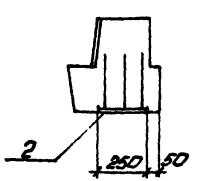

4-4

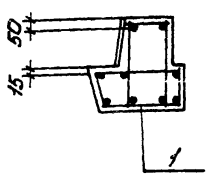

Привязан

26

9329/7

Инв.№

Ст. инж.	Толмачева	
Вед. инж.	Макарова	
Рук. гр.	Моргунов	
Гл. спец.	Осташевский	
Нач. ОСП	Соколянский	
Н. контр.	Луценко	

ТП904-1-67.86-КЖИ-202

Ригель Р3

Стадия	Масса	Масштаб
РП	1750	–
Лист	Листов 1	

ГОССТРОЙ СССР РОСТОВСКИЙ ПРОМСТРОЙНИИПРОЕКТ

Инв.№ подл. | Подпись и дата | Взам. инв.№

Копировал Немашева

Формат

Типовой проект 904-1-67.86-КЖИ Альбом 7

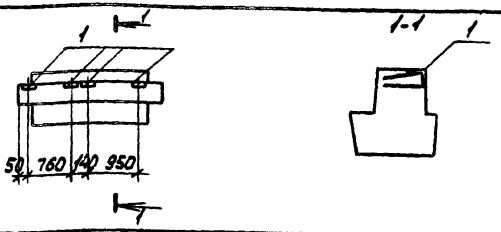

Формат	Зона	Поз.	Обозначение	Наименование	Кол.	Примечание
				Сборочные единицы		
			1.020-1/83 вып. 3-1	Ригель РОП 4.27-40	1	
		1	1.400-15 вып. 1	Изделие закладное МН539	4	

Ведомость расхода стали на дополнительные закладные изделия

Марка элемента	Изделия закладные											Всего
	Арматура класса					Прокат марки						
	А-III					ВСт3кп2						
	ГОСТ 5781-82					ГОСТ 8510-72*						
	ф8				Итого	L 100×63×6					Итого	
РОП 4.27-40-1	1,6				1,6	3,2					3,2	4,8

Привязан

Инв. №

9329/7

ТП 904-1-67.86 - КЖИ - 203

Ригель РОП 4.27-40-1

Стадия	Масса	Масштаб
РП	1180	-

Лист | Листов 1

Ст.техник	Растеряева	
Вед.инж.	Макарова	
Рук.гр.	Моргунов	
Гл.спец.	Осташевский	
Нач.осп.1	Саакьянц	
Н.контр.	Луценко	

ГОССТРОЙ СССР РОСТОВСКИЙ ПРОМСТРОЙНИИПРОЕКТ

Инв. № подл. | Подп. и дата | Взам. инв. №

Копировал | Формат А4

Типовой проект 904-1-67.86-КЖИ Альбом 7

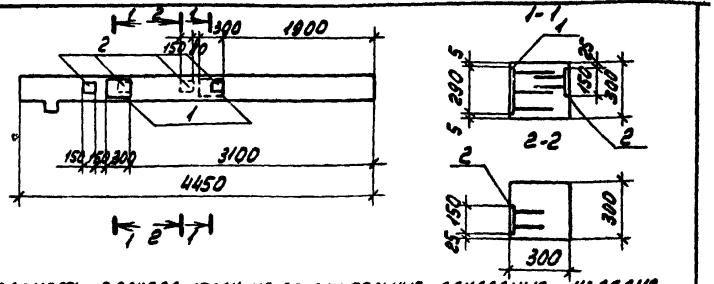

Ведомость расхода стали на дополнительные закладные изделия

Марка элемента	Изделия закладные											Всего
	Арматура класса				Прокат марки							
	А-III				ВСт3кп2							
	ГОСТ 5781-82				ГОСТ 19903-74							
	ф8	ф12		Итого	δ=10	δ=8	δ=6				Итого	
1КОЗ.36-3	1,2	2,0		3,2	13,6	1,2	4,4				19,2	22,4

Формат	Зона	Поз.	Обозначение	Наименование	Кол.	Примечание
				Сборочные единицы		
			1.020-1/83 вып. 2-1	Колонна 1КОЗ.36	1	
		1	1.400-6/76 вып. 1	Изделие закладное МО-2-6	2	
		2	1.400-15 вып. 1	То же МН111-3	4	

Остальное смотрите колонну 1КОЗ.36 по серии 1.020-1/83 вып. 2-1.

Привязан

Инв. №

27

9329/7

ТП 904-1-67.86 - КЖИ-1КОЗ.36-3.

Колонна 1КОЗ.36-3

Стадия	Масса	Масштаб
РП	1018	-

Лист | Листов 1

Ст.техник	Растеряева	
Вед.инж.	Макарова	
Рук.гр.	Моргунов	
Гл.спец.	Осташевский	
Нач.осп.1	Саакьянц	
Н.контр.	Луценко	

ГОССТРОЙ СССР РОСТОВСКИЙ ПРОМСТРОЙНИИПРОЕКТ

Инв. № подл. | Подп. и дата | Взам. инв. №

Копировал | Формат А4

Типовой проект 904.1.67.86-КЖИ Альбом 7

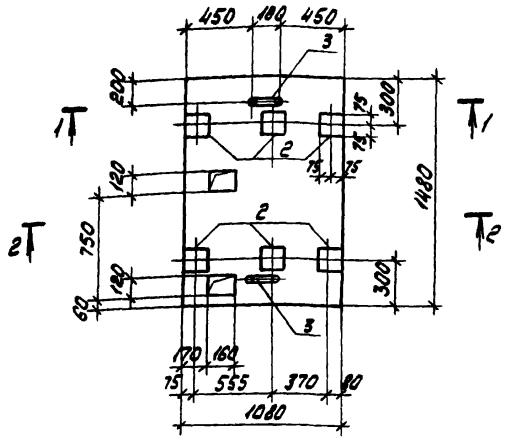

1-1

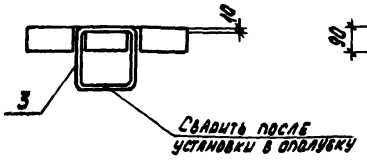

2-2

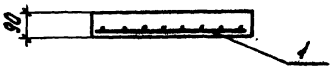

Формат	Зона	Поз.	Обозначение	Наименование	Кол.	Примечание
				Документация		
А4			ТП 904-1-67.86-КЖИ-ТТ1	Технические требования к изготовлению сборных железобетонных изделий		
				Сборочные единицы		
А4		1	ТП 904-1-1-КЖИ-С50	Сетка арматурная С50	1	
		2	1.400.15 вып.1	Изделие закладное МН103-2	6	
А4		3	ТП 904-1-КЖИ-МН13	То же МН13	2	
				Материалы		
				Бетон марки 200	0,14	м³

Ведомость расхода стали на элемент, кг

Марка элемента	Изделия арматурные					Изделия закладные								Общий расход
	Арматура класса				Всего	Арматура класса				Прокат марки			Всего	
	А-I		А-III			А-I		А-III		ВСт3кп2				
	ГОСТ 5781-82					ГОСТ 5781-82				ГОСТ 19903-74*				
	ф6	Итого	ф14	Итого		ф10	Итого	ф8	Итого	δ=6		Итого		
П1	1,6	1,6	10,2	10,2	11,8	1,0	1,0	2,4	2,4	6,6		6,6	10,0	21,8

Гл.техник	Растеведева	
Вед.инж.	Макарова	
Рук.гр.	Моргунов	
Гл.спец.	Оставецкий	
Нач.осп.л	Слаквинц	
Н.контр.	Пущенко	

Привязан

Инв.№ 9329/7

28

ТП 904-1-67.86-КЖИ-П1

Плита П1

Стадия	Масса	Масштаб
РП	350	-
Лист	Листов 1	

Госстрой СССР Ростовский Промстройниипроект

Копировал

Формат А3

Инв.№ подл. | Подп. и дата | Взам. инв.№

Типовой проект 904-1-67.86 КЖИ Альбом 7

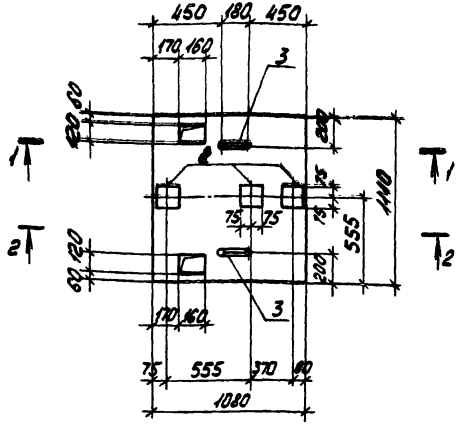

1-1

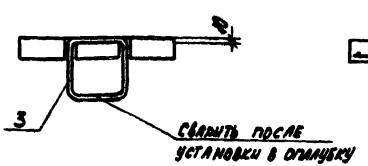

2-2

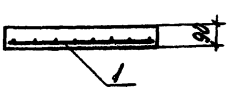

Формат	Зона	Поз.	Обозначение	Наименование	Кол.	Примечание
				Документация		
А4			ТП 904-1-67.86-КЖИ-ТТ1	Технические требования к изготовлению сборных железобетонных изделий		
				Сборочные единицы		
А4		1	ТП 904-1-67.86 КЖИ-С50	Сетка арматурная С51	1	
		2	1.400-15 вып. 1	Изделие закладное МН402-2	3	
А4		3	ТП 904-1-67.86-КЖИ-МН13	То же МН 13	2	
				Материалы		
				Бетон марки 200	0,11	м³

Привязан

Инв. №

29

9329/7

Ведомость расхода стали на элемент, кг

Марка элемента	Изделия арматурные					Изделия закладные								Общий расход
	Арматура класса				Всего	Арматура класса				Прокат марки			Всего	
	А-I		А-III			А-I		А-III		ВСт3 кп2				
	ГОСТ 5781-82					ГОСТ 5781-82				ГОСТ 19903-74*				
	ф6	Итого	ф14	Итого		ф10	Итого	ф8	Итого	δ=6		Итого		
П2	1,2	1,2	7,8	7,8	9,0	1,0	1,0	1,2	1,2	3,3		3,3	5,5	14,5

Ст. техник	Растерлева	
Вед. инж.	Макарова	
Рук. гр.	Моргунов	
Гл. спец.	Осташевский	
Нач. осл. 1	Саакьянц	
Н. контр.	Луценко	

ТП 904-1-67.86-КЖИ-П2

Плита П2

Стадия	Масса	Масштаб
РП	275	-

Лист | Листов 1

ГОССТРОЙ СССР
РОСТОВСКИЙ
ПРОМСТРОЙНИИПРОЕКТ

Копировал

Формат А3

Взам. инв. №

Подп. и дата

Инв. № подл.

Типовой проект 904-1-56.86 КЖИ Альбом 2

Ведомость расхода стали на закладные изделия, кг

Марка	Изделия закладные																																Всего
	Арматура класса А-III ГОСТ 5781-82										Прокат марки ВСт3кп2 ГОСТ 19903-74							ГОСТ 82-70*					ГОСТ 8509-72*										
	ф8	ф10	ф14						Итого		б=6					Итого	б=12				Итого	180×7					Итого						
ФБ24I-2В-1 ФБ24I-3В-1	3.0	0.4	8.2						11.6		22.0					22.0	13.0				13.0	6.8					6.8						53.4

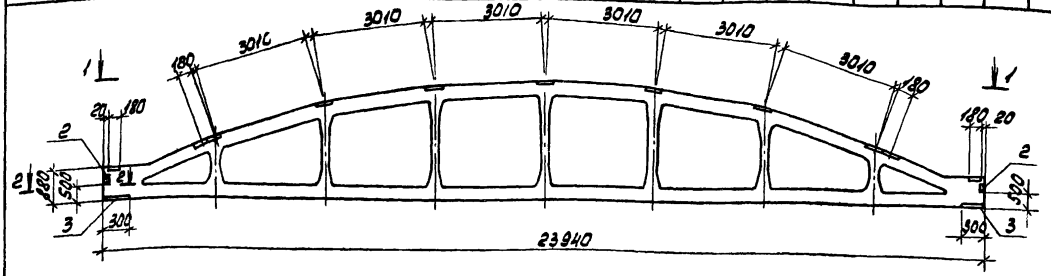

Расход стали приведен только на закладные изделия и суммируется с расходом стали на арматурные изделия, приведенные в серии 1.463-3, вып. IV

1-1

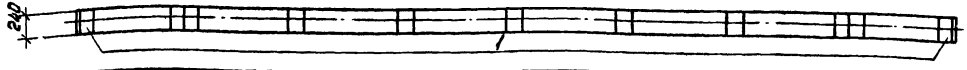

Формат	Зона	Поз.	Обозначение	Наименование	Кол. на ФБ24I-2В-1	Кол. на ФБ24I-3В-1	Примечание
				Сборочные единицы			
			1.463-3, вып. IV	Ферма ФБ24I-2В	1		
			1.463-3, вып. IV	То же ФБ24I-3В		1	
				Изделия закладные			
		1	1.400-6/76, вып.1	М4-14	11	11	
		2	1.400-6/76, вып.1	М4-10-1	2	2	
		3	1.400-6/76, вып.1	М3-11	2	2	

Инв. № подл. | Подп. и дата | Взам. инв. №

Привязан

9329/7 30
8693/8

Инв. №

67.86
ТП 904-1-56.86 КЖИ - 2В

Проверил	Ханин	Ферма (ФБ24I-2В-1, ФБ24I-3В-1)	Стадия: РП; Масса: 9200; Масштаб: 1:100
Инженер	Решетников		Лист; Листов 1
Рук. гр.	Ханин		Госстрой СССР Ростовский промстройниипроект
Гл. спец.	Осташевский		
Нач. отд.	Сакович		
Н. контр.	Луценко		

Копировал Ким

Формат А3

Типовой проект 904.1/ - КЖИ Альбом 87

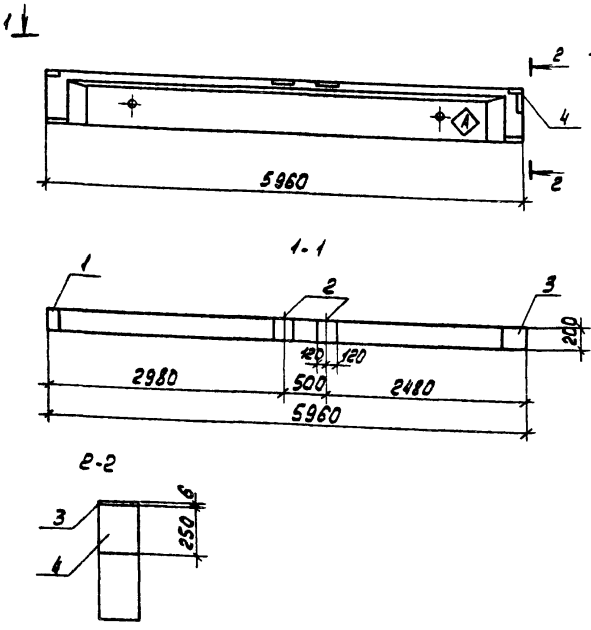

Формат	Зона	Поз.	Обозначение	Наименование	Кол. на исполн.				Примечание
				Сборочные единицы					
			1.462.1-10/80° вып.1	Балка 1БСТ6-2АтVт					
				1БСТ6-4АтVт					
				1БСТ-5АтVт					
				1БСТ-7АтVт					
		1	1.462.1-10/80 вып.2	Изделие закладное М5	1	1	1	1	
		2	1.462.1-10/80 вып.2	то же М6	2	2	2	2	
		3	ТП904-1-56.86 КЖИ-МН7	" МН7	1	1	1	1	
		4	1.400-15 вып.1	" МН136-6	1	1	1	1	
					1БСТ6-2АтVт-1	1БСТ6-4АтVт-1	1БСТ6-5АтVт-1	1БСТ6-7АтVт-1	

1. Балки покрытия с дополнительными цифровыми индексами отличаются от соответствующих балок покрытия по серии 1.462.1-10/80 только наличием дополнительных закладных изделий.
2. Расход стали приведен только на дополнительные закладные изделия и суммируется с расходом стали на соответствующую типовую балку по серии 1.462.1-10/80.
3. Индекс Ⓐ нанести несмываемой краской.

Ведомость расхода стали на дополнительные закладные изделия, кг

Марка элемента	Изделия закладные: Арматура класса А-III ГОСТ 5781-82						Прокат марки ВСт3кп2 ГОСТ 19903-74						Всего
	ф8	ф12	ф14			Итого	δ=6	δ=10				Итого	
1БСТ6-2АтVт-1 1БСТ6-4АтVт-1 1БСТ6-5АтVт-1 1БСТ6-7АтVт-1	0.5	1.8	1.3			3.6	5.5	8.8				14.3	17.9

Проверил	Ханин	
Ст.техник	Растеряева	
Рук.гр.	Ханин	
Гл.спец.	Осташевский	
Нач.осп.1	Саакьянц	
Н.контр.	Луценко	

9329/7 31
~~8690/8~~

Привязан

Инв. №

ТП 904-1-~~56.86~~ 67.86 - КЖИ-209

Балка (1БСТ6-2АтVт-1, 1БСТ6-4АтVт-1, 1БСТ6-5АтVт-1, 1БСТ6-7АтVт-1)

Стадия	Масса	Масштаб
РП	1150	-

Лист | Листов 1

ГОССТРОЙ СССР РОСТОВСКИЙ ПРОМСТРОЙНИЙПРОЕКТ

Инв. № подл. | Подп. и дата | Взам. инв. №

Копировал АКУ

Формат А3

Типовой проект 904-1-67.86-КЖИ Альбом 7

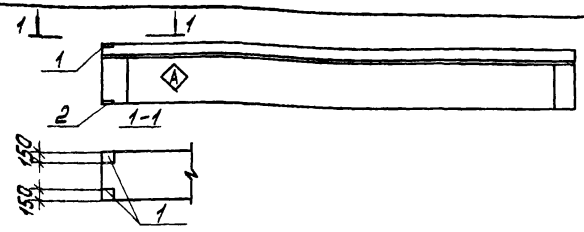

Формат	Зона	Поз.	Обозначение	Наименование	Кол.	Примечание
				Сборочные единицы		
			1.426.1-4 вып. 1	Балка БК6-1АV-К	1	
		1	1.400-6/76 вып. 1	Изделие закладное М6-1-1	2	
		2		то же М6-4	1	

Ведомость расхода стали на дополнительные закладные изделия, кг

Марка элемента	Изделия закладные											Всего
	Арматура класса					Прокат марки						
	А-III					ВСт3кп2						
	ГОСТ 5781-82					ГОСТ 19903-74*						
	ф10	ф12			Итого	δ=6	δ=8	δ=10			Итого	
БК6-1АV-К-1	0.4	6.8			7.2	0.6	2.8	3.7			7.1	14.3

Остальное смотрите балку БК6-1АV-К по серии 1.426.1-4 вып. 1.
Индекс (А) нанести несмываемой краской.

Привязан

Инв. №

9329/7

ТП 904-1-67.86-КЖИ-210

Балка подкрановая БК6-1АV-К-1

Стадия	Масса	Масштаб
РП	3500	1:50

Лист | Листов 1

Госстрой СССР Ростовский Промстройниипроект

Вед. инж.	Макарова	
Рук. гр.	Моргунов	
Гл. спец.	Осташевский	
Нач. ОСП-1	Саакьянц	
Н. контр.	Луценко	

Инв. № подл. | Подпись и дата | Взам. инв. №

Копировал Кузнецова

Формат А4

Типовой проект 904-1-67.86-КЖИ Альбом 7

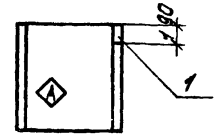

Формат	Зона	Поз.	Обозначение	Наименование	Кол.	Примечание
				Сборочные единицы		
			3.006.1-2/82 вып. 1-1	Лоток Л8д-5	1	
		1	3.400-6/76	Изделие закладное МИ1-12	1	

Ведомость расхода стали на дополнительные закладные изделия, кг

Марка элемента	Изделия закладные											Всего
	Арматура класса					Прокат марки						
	А-III					ВСт3кп2						
	ГОСТ 5781-82					ГОСТ 103-76						
	ф8				Итого	δ=6					Итого	
Л8д-5-1	0.1				0.1	0.6					0.6	0.7

Остальное смотрите лоток Л8д-5-1 по серии 3.006.1-2/82 вып. 1-1
Индекс (А) нанести несмываемой краской.

Привязан

32

Инв. №

9329/7

ТП 904-1-67.86-КЖИ-Л8д-5-1

Лоток Л8д-5-1

Стадия	Масса	Масштаб
РП	500	-

Лист | Листов 1

Госстрой СССР Ростовский Промстройниипроект

Ст. техник	Растеряева	
Вед. инж.	Макарова	
Рук. гр.	Моргунов	
Гл. спец.	Осташевский	
Нач. ОСП-1	Саакьянц	
Н. контр.	Луценко	

Инв. № подл. | Подпись и дата | Взам. инв. №

Копировал Кузнецова

Формат А4

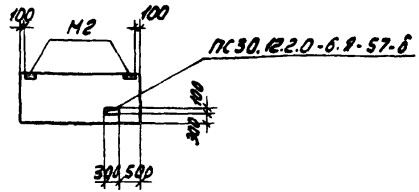

Формат	Зона	Поз.	Обозначение	Наименование	Кол.	Примечание
				Сборочные единицы		
				Панель стеновая		
			1.030.1-1 вып. 1-1, 0-3	ПС30.12.2.0-6.9-57	1	

1. Закладное изделие М2 установить по данному чертежу, остальное - смотрите панель ПС30.12.2.0-6.9-57 выпуски 1-1 и 0-3.

2. В панели ПС30.12.2.0-6.9-57-б в месте отверстия арматуру вырезать по месту.

Привязан

Инв. №

9329/7

ТП 904-1-67.86-КЖИ-300

Панель стеновая (ПС30.12.2.0-6.9-57-а, ПС30.12.2.0-6.9-57-б)

Стадия	Масса	Масштаб
РП	640	1:100
Лист	Листов 1	

Вед. инж.	Макарова	
Рук. гр.	Новгунов	
Гл. спец.	Осташевский	
Нач. отд.	Славьянц	
Н. контр.	Луценко	

ГОССТРОЙ СССР
РОСТОВСКИЙ ПРОМСТРОЙНИИПРОЕКТ

Копировал

Формат А4

Типовой проект 904-1-67.86-КЖИ Альбом 7

Инв. № подл. | Подп. и дата | Взам. инв. №

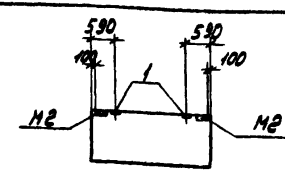

Формат	Зона	Поз.	Обозначение	Наименование	Кол.	Примечание
				Сборочные единицы		
				Панель стеновая		
			1.030.1-1 вып. 1-1, 0-3	ПС30.12.2.0-6.9-57	1	
		1	1.030.1-1 вып. 1-3	Изделие закладное М3	2	

Ведомость расхода стали на дополнительные закладные изделия, кг

Марка элемента	Изделия закладные												Всего
	Арматура класса				Прокат марки								
	А-III				ВСт3кп2								
	ГОСТ 5781-82				ГОСТ 19903-74								
	⌀10			Итого	Б=8							Итого	
ПС30.12.2.0-6.9-57-8	0,8			0,8	2,0							2,0	2,8

Закладное изделие М2 установить по данному чертежу; остальное смотрите панель ПС30.12.2.0-6.9-57 по серии 1.030.1-1 вып. 1-1, 0-3.

33

Привязан

Инв. №

9329/7

ТП 904-1-67.86-КЖИ-301

Панель стеновая ПС30.12.2.0-6.9-57-8

Стадия	Масса	Масштаб
РП	640	1:100
Лист	Листов 1	

Вед. инж.	Макарова	
Рук. гр.	Новгунов	
Гл. спец.	Осташевский	
Нач. отд.	Славьянц	
Н. контр.	Луценко	

ГОССТРОЙ СССР
РОСТОВСКИЙ ПРОМСТРОЙНИИПРОЕКТ

Копировал

Формат А4

Марка элемента	Номер на исполн.	Размеры, мм А	Б	В	Г	Масса
ПС60.12.2.0-2.Я-31-а	1	1690	690	–	–	1280
ПС60.12.2.0-2.Я-31-б	2	2590	–	–	–	1280
ПС60.12.2.0-2.Я-34-а	3	990	–	–	–	1280
ПС60.12.2.0-4.Я-47-а	4	1690	–	–	–	1300
ПС60.12.2.0-4.Я-48-а	5	2590	–	2590	–	1300
ПС60.12.2.0-4.Я-48-б	6	990	–	–	–	1300
ПС60.18.2.0-3.Я-31-а	7	1690	690	–	–	1900
ПС60.18.2.0-3.Я-37-а	8	–	–	–	2390	1900
ПС62.5.18.2.0-3.Я-1.37-а	9	1490	–	–	2390	2020

Формат	Зона	Поз.	Обозначение	Наименование	Кол. на исполн 1	2	3	4	5	6	7	8	9	Примечание
				Сборочные единицы										
				Панели стеновые										
				ПС60.12.2.0-2.А-34			1							
				ПС60.12.2.0-4.А-47				1						
			1.030.1-1 вып. 1-1, 0-3	ПС60.12.2.0-4.А-48					1	1				
				ПС60.12.2.0-2.А-31	1	1								
				ПС60.18.2.0-3.А-31							1			
				ПС60.18.2.0-3.А-37								1		
				ПС62.5.18.2.0-3.А-1.37									1	
		1	1.030.1-1 вып.	Изделие закладное М9	2	1	1	1	2	1	2	1	2	

Остальное смотрите панели соответствующих марок без индексов „а" и „б" по серии 1.030.1-1 выпуски 1-1 и 0-3

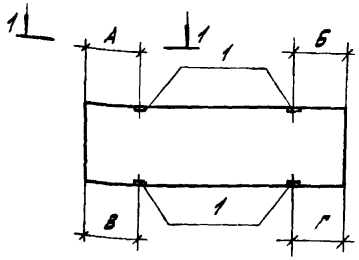

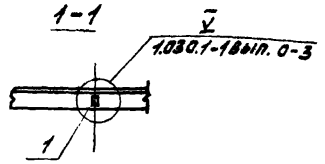

Ведомость расхода стали на дополнительные закладные изделия, кг

Марка элемента	Изделия закладные: Арматура класса А-III, ГОСТ 5781-82 Ф10			Итого	Прокат марки ВСт3кп2, ГОСТ 19903-74 б=8			Итого	Всего
ПС60.12.2.0-2.Я-31-а	0.8			0.8	2.0			2.0	2.8
ПС60.12.2.0-2.Я-31-б	0.4			0.4	1.0			1.0	1.4
ПС60.12.2.0-2.Я-34-а	0.4			0.4	1.0			1.0	1.4
ПС60.12.2.0-4.Я-47-а	0.4			0.4	1.0			1.0	1.4
ПС60.12.2.0-4.Я-48-а	0.8			0.8	2.0			2.0	2.8
ПС60.12.2.0-4.Я-48-б	0.4			0.4	1.0			1.0	1.4
ПС60.18.2.0-3.Я-31-а	0.8			0.8	2.0			2.0	2.8
ПС60.18.2.0-3.Я-37-а	0.4			0.4	1.0			1.0	1.4
ПС62.5.18.2.0-3.Я-1.37-а	0.8			0.8	2.0			2.0	2.8

Типовой проект 904-1-67.86-КЖИ Альбом 7

Инв. № подл. | Подпись и дата | Взам. инв. №

Привязан

Инв. №

34

9329/7

ТП 904-1-67.86-КЖИ-302

Панель стеновая (ПС60.12.2.0-2.Я-31-а, ПС60.12.2.0-2.Я-31-б, ПС60.12.2.0-2.Я-34-а, ПС60.12.2.0-4.Я-47-а, ПС60.12.2.0-4.Я-48-а, ПС60.12.2.0-4.Я-48-б, ПС60.18.2.0-3.Я-31-а, ПС60.18.2.0-3.Я-37-а, ПС62.5.18.2.0-3Я-1.37-а)

Стадия	Масса	Масштаб
РП	Смотрите таблицу	–

Лист | Листов 1

Госстрой СССР Ростовский Промстройниипроект

Вед. инж.	Макарова	
Рук. гр.	Моргунов	
Гл. спец.	Осташевский	
Нач. отд-я	Слакьянц	
Н. контр.	Луценко	

Копировал Кузнецова

Формат А3

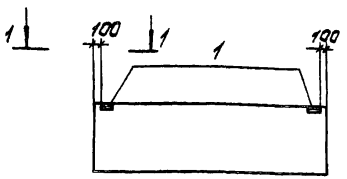

1-1

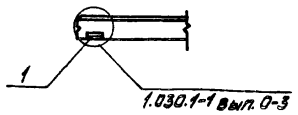

Формат	Зона	Поз.	Обозначение	Наименование	Кол. на исполн. 1	2			Примечание
				Сборочные единицы					
				Панели стеновые					
			1.030.1-1 вып. 1-1, 0-3	2ПС15.12.2.0-А-58	1				
				2ПС15.18.2.0-А-58		1			
		1	1.030.1-1 вып. 1-3	Изделие закладное М2	2	2			

Остальное смотрите панели 2ПС15.12.2.0-А-58, 2ПС15.18.2.0-А-58 по серии 1.030.1-1 выпуски 1-1 и 0-3.

Марка элемента	Номер на исполн.	Масса
2ПС15.12.2.0-А-58-а	1	320
2ПС15.18.2.0-А-58-а	2	470

Ведомость расхода стали на дополнительные закладные элементы, кг

Марка элемента	Изделия закладные										Всего
	Арматура класса А-III ГОСТ 5781-82				Прокат марки ВСт3кп2 ГОСТ 19903-74			ГОСТ 8509-72			
	ф10			Итого	б=6		Итого	L 63х6		Итого	
2ПС15.12.2.0-А-58-а	0.4			0.4	1.2		1.2	2,7		2,7	4,3
2ПС15.18.2.0-А-58-а	0.4			0.4	1.2		1.2	2,7		2,7	4,3

Привязан

Инв. №

35

9329/7

ТП 904-1-67.86-КЖСИ-303

Вед. инж.	Макарова	
Рук. гр.	Моргунов	
Гл. спец.	Осташевский	
Нач. ОКП	Саакьянц	
Н. контр.	Луценко	

Панель стеновая (2ПС15.12.2.0-А-58-а, 2ПС15.18.2.0-А-58-а)

Стадия	Масса	Масштаб
Р	смотрите таблицу	—

Лист | Листов 1

Госстрой СССР Ростовский Промстройниипроект

Копировал Кузнецова

Формат А3

Инв. № подл. | Подпись и дата | Взам. инв. №

Типовой проект 904-1-67.86-КЖИ Альбом 7

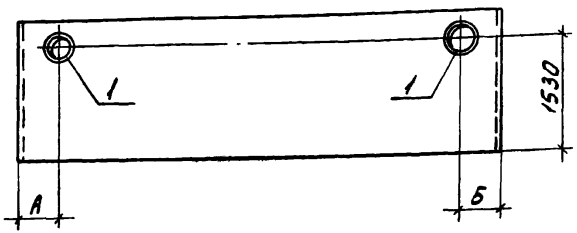

Формат	Зона	Поз.	Обозначение	Наименование	Кол. на испол. 1	2	3		Примечание
				Сборочные единицы					
			1.030.1-1 вып. 1-1, 0-3	Панель ПС60.18.2.0-3.Я-47	1	1	1		
				Изделия закладные					
		1	5.900-2	Сальник Ду300 ℓ=200	2	1	1		

Остальное смотрите панель ПС60.18.2.0-3.Я-47 по серии 1.030.1-1 вып. 1-1и 0-3

Ведомость расхода стали на дополнительные закладные изделия, кг

Марка элемента	Изделия закладные												Всего
	Прокат марки ВСт3кп2												
	ГОСТ 19903-74*			ГОСТ 2590-71						ГОСТ 10704-76			
	δ=10		Итого	ф15					Итого	Тр 426х6		Итого	
ПС60.18.2.0-3.Я-47-б	8,2		8,2	10,2					10,2	24,8		24,8	43,2
ПС60.18.2.0-3.Я-47-в	4,1		4,1	5,1					5,1	12,4		12,4	21,6
ПС60.18.2.0-3.Я-47.а	4,1		4,1	5,1					5,1	12,4		12,4	21,6

Арматуру пространственного каркаса в местах отверстий вырезать по месту.

Марка элемента	Номер на испол-нение	Размеры, мм А	Б
ПС60.18.2.0-3.Я-47.б	1	440	440
ПС60.18.2.0-3.Я-47.в	2	440	—
ПС60.18.2.0-3.Я-47.а	3	—	440

Привязан

36

9329|7

Инв. №

Инв. № подл. | Подп. и дата | Взам. инв. №

ТП 904-1-67.86-КЖИ-304

Панель стеновая (ПС60.18.2.0-3.Я-47-а, ПС60.18.2.0-3.Я-47-б, ПС60.18.2.0-3.Я-47-в)

Стадия	Масса	Масштаб
РП	1900	1:50

Лист | Листов 1

Вед. инж.	Макарова	
Рук. гр.	Моргунов	
Гл. спец.	Осташевский	
Нач. отд.	Сайковиц	
Н. контр.	Луценко	

Госстрой СССР Ростовский Промстройниипроект

Копировал ЛОУ

Формат А3

ВЕДОМОСТЬ РАСХОДА СТАЛИ НА ДОПОЛНИТЕЛЬНЫЕ АРМАТУРНЫЕ И ЗАКЛАДНЫЕ ИЗДЕЛИЯ, КГ

Марка элемента	Изделия арматурные					Изделия закладные															Общий расход
	Арматура класса А-III				Всего	Прокат марки ВСт3кп2														Всего	
	ГОСТ 5781-82					ГОСТ 2590-71						ГОСТ 19903-74*			ГОСТ 3262-75*		ГОСТ 10704-76				
	ф8			Итого		ф7	ф10	ф15			Итого	б=10		Итого	тр 125х45	Итого	тр 325х6	тр 820х8	Итого		
ПС60.18.2.0-3.Я-31-е	5,6			5,6	5,6	0,4	1,8	10,2			12,4	15,0		15,0	3,0	3,0	9,4	32,0	41,4	71,8	77,4

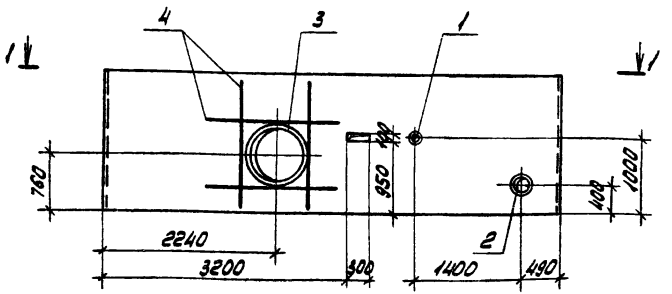

1-1



1. Арматуру пространственных каркасов в местах отверстий вырезать по месту
2. Стержни, обрамляющие отверстие, приварить к каркасам при их установке.

Формат	Зона	Поз.	Обозначение	Наименование	Кол.	Примечание
				Сборочные единицы		
			1.030.1-1 вып. 1-1. 0-3	Панель ПС60.18.2.0-3.Я-31	1	
		1	5.900-2	Сальник Ду 80 ℓ=200	1	
		2		" Ду 250 ℓ=200	1	
		3		" Ду 700 ℓ=200	1	
				Детали		
Б.Ч.		4		ф8 А III ГОСТ 5781-82 ℓ=1750	8	0,7кг

Остальное смотрите панель ПС60.18.2.0-3.Я-31 по серии 1.030.1-1 вып. 1-1.0-3

37

9329/7

Привязан

Инв. №

Вед. инж.	Макарова	
Рук. гр.	Моргунов	
Гл. спец.	Осташевский	
Нач. отд.	Салкьянц	
Н. контр.	Луценко	

ТП 904.1-67.86-КЖИ-305

Панель стеновая ПС 60.18.2.0-3.Я-31-е

Стадия	Масса	Масштаб
РП	1900	1:50

Лист | Листов 1

ГОССТРОЙ СССР РОСТОВСКИЙ ПРОМСТРОЙНИЙ ПРОЕКТ

Копировал

Формат А3

Типовой проект 904.1-67.86 - КЖИ Альбом 7

Ведомость расхода стали на дополнительные арматурные и закладные изделия, кг

Марка элемента	Изделия арматурные: Арматура класса А-III ГОСТ 5781-82				Всего	Изделия закладные: Прокат марки ВСт3кп2 ГОСТ 2590-71					ГОСТ 19903-74*			ГОСТ 3262-75*			ГОСТ 10704-76				Всего	Общий расход
	ф8			Итого		ф7	ф10	ф15		Итого	δ=10		Итого	Тр М5х4,5		Итого	Тр 325х6	Тр 820х8		Итого		
ПС60.18.2.0-3.Я-31-б	5,6			5,6	5,6	0,4	1,8	10,2		12,4	15,0		15,0	3,0		3,0	9,4	32,0		41,4	71,8	77,4

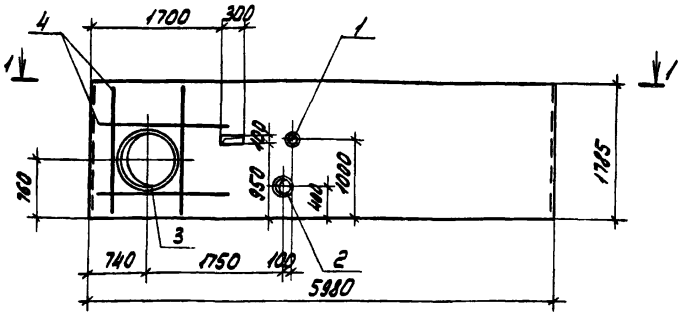

1-1

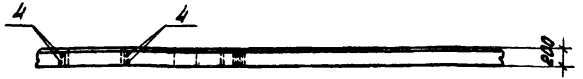

1. Арматуру пространственного каркаса в местах отверстий вырезать по месту.
2. Стержни, обрамляющие отверстия, приварить к каркасам при их установке.

Формат	Зона	Поз.	Обозначение	Наименование	Кол.	Примечание
				Сборочные единицы		
			1.030.1-1 вып. 1-1, 0-3	Панель ПС60.18.2.0-3.Я-31	1	
		1	5.900-2	Сальник Ду80 l=200	1	
		2		" Ду250 l=200	1	
		3		" Ду700 l=200	1	
				Детали		
Б.Ч.		4		ф8АIII ГОСТ 5781-82 l=1750	8	0,7кг

Остальное смотрите панель ПС60.18.2.0-3.Я-31 по серии 1.030.1-1 выпуски 1-1 и 0-3

Привязан

3В

Инв. №

9329/7

Вед. инж.	Макарова		
Рук. гр.	Моргунов		
Гл. спец.	Осташевский		
Нач. осп.	Салкьянц		
Н. контр.	Луценко		

ТП 904.1-67.86-КЖИ-306

Панель стеновая ПС60.18.2.0-3.Я-31-б

Стадия	Масса	Масштаб
РП	1900	1:50

Лист | Листов 1

ГОССТРОЙ СССР РОСТОВСКИЙ ПРОМСТРОЙНИИПРОЕКТ

Инв. № подл. | Подп. и дата | Взам. инв. №

Копировал [illegible] Формат А3

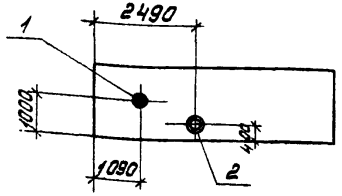

Формат	Зона	Поз.	Обозначение	Наименование	Кол.	Примечание
				Сборочные единицы		
			1.030.1-1 вып.1-1.0-3	Панель ПС60.18.20-3.Я-31	1	
		1	5.900-2	Сальник Ду 80 ℓ=200	1	
		2		" Ду 250 ℓ=200	1	

Ведомость расхода стали на дополнительные закладные изделия, кг

Марка элемента	Изделия закладные											Всего
	Прокат марки											
	ВСт3кп2											
	ГОСТ 2590-71			ГОСТ 19903-74*			ГОСТ 3262-75*		ГОСТ 10704-76			
	ф7	ф10	Итого	δ=10		Итого	тр 125×4,5	Итого	тр 325×6		Итого	
ПС60.18.20-3.Я-31-в	0,4	1,8	2,2	4,6		4,4	3,0	3,0	9,4		9,4	19,2

1. Остальное смотрите панель ПС60.18.20-3.Я-31 по серии 1.030.1-1 Вып. 1-1 и 0-3.
2. Арматуру в местах отверстий вырезать по месту.

Привязан

9329/7

Инв. №

ТП 904-1-67.86-КЖИ-307

Панель стеновая ПС60.18.20-3.Я-31-в	Стадия	Масса	Масштаб
	РП	1900	1:100
	Лист	Листов	
	Госстрой СССР Ростовский промстройниипроект		

Вед. инж.	Макарова	
Рук. гр.	Моргунов	
Гл. спец.	Осташевский	
Нач. отд-1	Саакьянц	
Н. контр.	Луценко	

Копировал Кузнецова

Форматы

Типовой проект 904-1-67.86-КЖИ Альбом 1

Инв. № подл. | Подпись и дата | Взам. инв. №

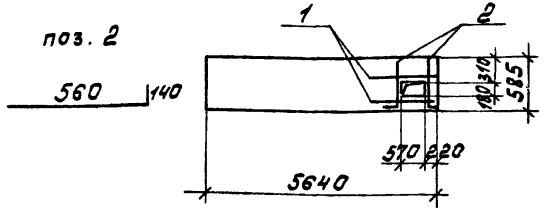

Формат	Зона	Поз.	Обозначение	Наименование	Кол.	Примечание
				Сборочные единицы		
			1.030.9-2 вып.1	Панель ПГ56.6-2-Т	1	
				Детали		
Б.ч.		1		ф6А-III ГОСТ 5781-82 ℓ=1000	2	0,2кг
Б.ч.		2		ф6А-III ГОСТ 5781-82 ℓ=700	2	0,2кг

Ведомость расхода стали на дополнительные арматурные изделия, кг

Марка элемента	Изделия арматурные											Всего
	Арматура класса											
	А-III											
	ГОСТ 5781-82											
	ф3										Итого	
ПГ56.6-2-Т-а	0.8										*0.8	0.8

Остальное смотрите панель ПГ56.6-2-Т серии 1.030.9-2 вып.1

39

Привязан

9329/7

Инв. №

ТП 904-1-67.86-КЖИ-320

Панель ПГ56.6-2-Т-а	Стадия	Масса	Масштаб
	РП	650	1:100
	Лист	Листов 1	
	Госстрой СССР Ростовский промстройниипроект		

Ст. техник	Растерева	
Вед. инж.	Макарова	
Рук. гр.	Моргунов	
Гл. спец.	Осташевский	
Нач. отд-1	Саакьянц	
Н. контр.	Луценко	

Копировал Кузнецова.

Форматы

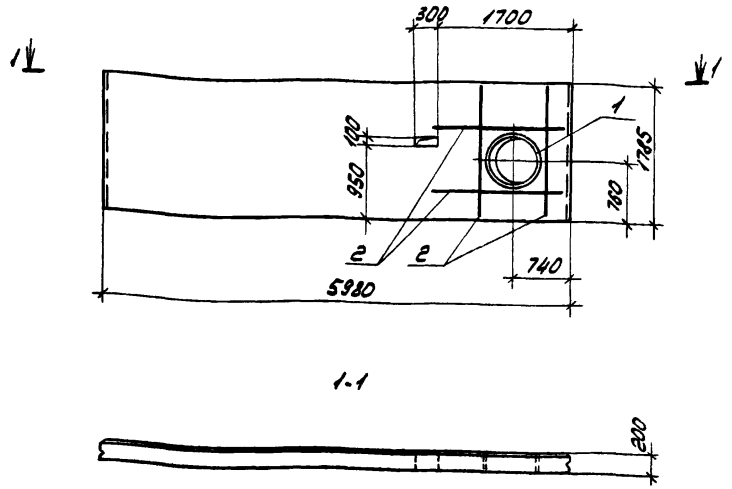

Формат	Зона	Поз.	Обозначение	Наименование	Кол.	Примечание
				Сборочные единицы		
			1.030.1-1 вып. 1-1.0-3	Панель ПС60.18.20-3.А-31	1	
		1	5.900-2	Сальник Ду 700 l=200	1	
				Детали		
Б4		2		⌀8 AIII ГОСТ 5781-82 l=1750	8	0,7 кг

Остальное смотрите панель ПС60.18.20-3.А-31 по серии 1.030.1-1 выпуски 1-1 и 0-3.

1. Арматуру пространственного каркаса в местах отверстий вырезать по месту.
2. Стержни, обрамляющие отверстие, приварить к каркасам при их установке.

Ведомость расхода стали на дополнительные арматурные и закладные изделия, кг

Марка элемента	Изделия арматурные				Изделия закладные							Общий расход
	Арматура класса A-III ГОСТ 5781-82			Всего	Прокат марки ВСт3кп2						Всего	
					ГОСТ 2590-71		ГОСТ 19903-74		ГОСТ 10704-76			
	⌀8		Итого		⌀15	Итого	Б-10	Итого	Тр 820х8	Итого		
ПС60.18.20-3.А-31.2	5,6		5,6	5,6	10,2	10,2	10,4	10,4	32,0	32,0	52,6	58,2

Привязан

Инв. №

9329/7 40

ТП 904-1-67.86-КЖИ-308

Панель стеновая ПС 60.18.20-3.А-31-2		Стадия	Масса	Масштаб
		РП	1900	1:50
		Лист	Листов 1	
		Госстрой СССР Ростовский промстройниипроект		

Гл. инж.	Макарова	
Рук. гр.	Морозов	
Гл. спец.	Осташевский	
Нач. отд.	Салкынин	
Н. контр.	Лущенко	

Инв. № подл. | Подп. и дата | Взам. инв. №

Копировал

Формат А3

Ведомость расхода стали на дополнительные арматурные и закладные изделия, кг

Марка элемента	Изделия арматурные					Изделия закладные															Всего	Общий расход
	Арматура класса A-III ГОСТ 5781-82				Всего	Прокат марки ВСт3кп2 ГОСТ 2590-71				ГОСТ 19903-74*				ГОСТ 8262-75*		ГОСТ 10704-76						
	ф8			Итого		ф7	ф10	ф15		Итого	δ=10			Итого	Гр 125х4,5		Итого	Гр 325х6	Гр 820х8		Итого		
ПС60.18.2.0-3.Я-31-9	5,6			5,6	5,6	0,4	1,8	10,2		12,4	15,0			15,0	3,9		3,0	9,4	32,0		41,4	71,8	77,4

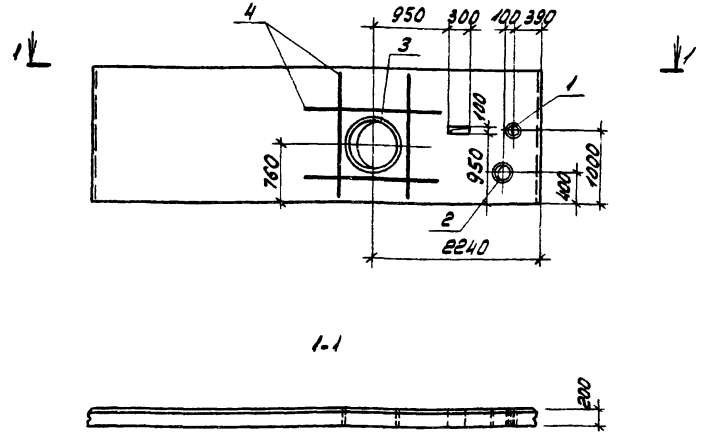

Формат	Зона	Поз.	Обозначение	Наименование	Кол.	Примечание
				Сборочные единицы		
			1.030.1-1 вып. 1-1. 0-3	Панель ПС60.18.2.0-3.Я-31	1	
		1	5.900-2	Сальник Ду 80 ℓ=200	1	
		2		" Ду 850 ℓ=200	1	
		3		" Ду 700 ℓ=200	1	
				Детали		
Б4		4		ф 8 AIII ГОСТ 5781-82 ℓ=1750	8	0,7 кг

Остальное смотрите панель ПС60.18.2.0-3.Я-31 по серии 1.030.1-1 выпуски 0-3 и 1.1

1. Арматуру пространственных каркасов в местах отверстий вырезать по месту.
2. Стержни, обрамляющие отверстие, приварить к каркасам при их установке.

Привязан

41

9329/7

Инв. №

ТП 904-1-57.86-КЖИ-309

Ст. инж.	Толмачева		Панель стеновая ПС 60.18.2.0-3.Я-31-9	Стадия	Масса	Масштаб
Вед. инж.	Макарова			РП	1900	1:50
Рук. гр.	Моргунов			Лист	Листов 1
Гл. спец.	Осташевский			Госстрой СССР Ростовский Промстройниипроект	
Нач. отд.	Саакьянц				
Н. контр.	Пученко				

Копировал

Формат А3

Типовой проект 904-1-67.86-КЖИ Альбом 7

ВЕДОМОСТЬ РАСХОДА СТАЛИ НА ОДИН ЭЛЕМЕНТ, КГ

Марка элемента	Изделия арматурные								Изделия закладные																	Общий расход
	Арматура класса							Всего	Арматура класса								Прокат марки								Всего	
	Вр-I			А-III					Ас-II			А-III					В Ст3 кп2									
	ГОСТ 6727-80			ГОСТ 5781-82					ГОСТ 5781-82								ГОСТ 19903-74					ГОСТ 8509-78*				
	ф4	ф5	Итого	ф6	ф12		Итого		ф18		Итого	ф8	ф10	ф12		Итого	б=6	б=8	б=10		Итого	L63x6		Итого		
ПС1	18.0	5.2	23.2	10.4	25.6		36.0	59.2	6.7		6.7	3.6	0.4	2.9		6.9	1.1	10.0	3.2		14.3	24.4		24.4	52.3	111.5
ПС2	18.0	5.2	23.2	10.4	25.6		36.0	59.2	6.7		6.7	3.6	0.4	0.5		4.5	1.1				1.1	24.4		24.4	36.7	95.9

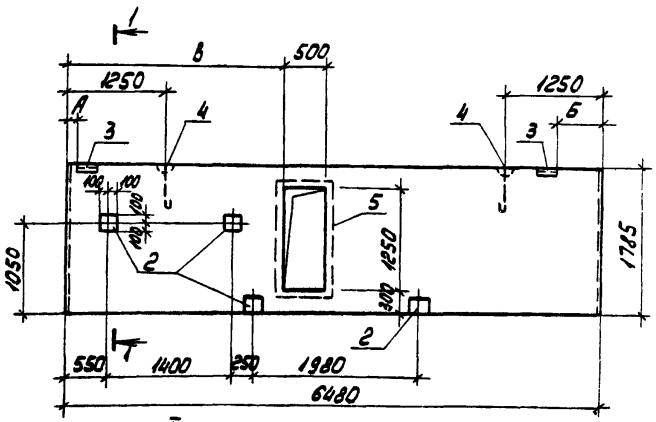

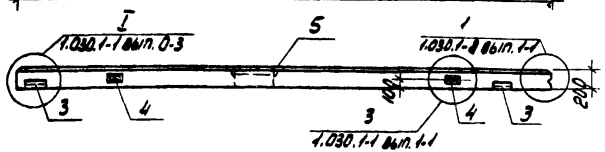

Формат	Зона	Поз.	Обозначение	Наименование	Кол. на исполн. 1	2			Примечание
				Сборочные единицы					
				Каркас пространственный					
А4		1	ТП 904-1-67.86-КЖИ-КП9	КП9	1	1			
				Изделия закладные					
		2	1.400-15 вып.1	МН118-6	4	-			
		3	1.030.1-1 вып. 1-3	М2	2	2			
		4		СП7	2	2			
		5	ТП 904-1- -КЖИ-МН6	МН6	1	1			
				Материалы					
				Бетон марки 200	2,2	2,2			м3

1. Примечания смотрите на листе ТП904-1- -КЖИ-313
2. Панели ПС1, ПС2 выполнять в опалубке панели ПС 65.18.2.0 по серии 1.030.1-1 вып. 1-1

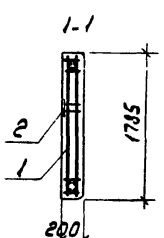

Марка элемента	Номер на исполн.	А	Б	В
ПС1	1	100	600	2600
ПС2	2	600	100	3380

42

932917

Привязан

Инв. №

Вед. инж.	Макарова	
Рук. гр.	Моргунов	
Гл. спец.	Осташевский	
Нач. осп. 1	Саакьянц	
Н. контр.	Луценко	

ТП 904-1-67.86 - КЖИ - 310

Панель стеновая (ПС1, ПС2)

Стадия	Масса	Масштаб
РП	5500	1:50
Лист	Листов 1	

ГОССТРОЙ СССР РОСТОВСКИЙ ПРОМСТРОЙНИИПРОЕКТ

Инв. № подл. | Подп. и дата | Взам. инв. №

Копировал ЛБИ

Формат А3

ВЕДОМОСТЬ РАСХОДА СТАЛИ НА ЭЛЕМЕНТ, КГ

Марка элемента	Изделия арматурные										Изделия закладные														Всего	Общий расход
	Арматура класса Вр-I ГОСТ 6727-80					Арматура класса А-III ГОСТ 5781-82					Арматура класса А-III ГОСТ 5781-82							Прокат марки Вст3кп2 ГОСТ 19903-74					ГОСТ 85.09-72*						
	ф4	ф5			Итого	ф8	ф10			Итого	ф8	ф10		Итого	ф12		Итого	б=6	б=8			Итого	63х6			Итого		
ПС4	2,3	3,5			5,8	0,1	31,9			32,0	37,8	0,1	1,6		1,7	2,1		2,1	1,1	3,0			4,1	2,8			2,8	10,7	48,5
ПС9	2,3	3,5			5,8	0,1	31,9			32,0	37,8	0,1	1,6		1,7	2,1		2,1	1,1	3,0			4,1	2,8			2,8	10,7	48,5
ПС3	2,1	3,3			5,4	0,2	29,4			29,6	35,0	0,1	1,6		1,7	2,1		2,1	1,1	3,0			4,1	2,8			2,8	10,7	45,7

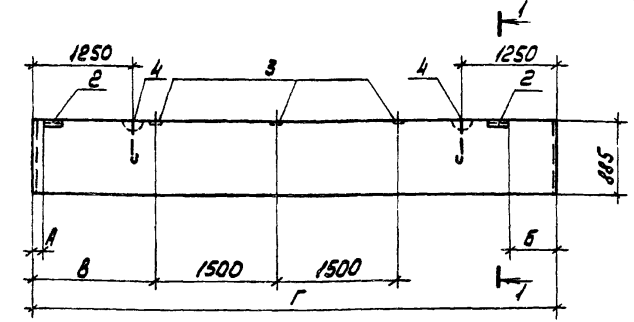

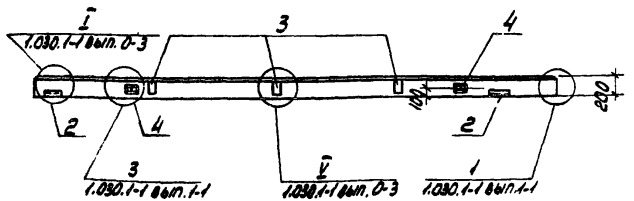

Формат	Зона	Поз.	Обозначение	Наименование	Кол. на испол. 1	2	3		Примечание
				Сборочные единицы					
				Каркас пространственный					
		1	1.030.1-1 вып. 1-2	КП65.9.2.0-4	1	1			
		5		КП60.9.2.0-4			1		
		2	1.030.1-1 вып. 1-3	Изделие закладное М2	2	2	2		
		3		То же М9	3	3	3		
		4		" СП4	2	2	2		
				Материалы					
				Бетон марки 200	1,1	1,1	1,1		м³

1. Примечания смотрите на листе ТП-904.1- -КЖИ-3/3.
2. Панели ПС4, ПС9 выполнять в опалубке панели ПС65.9.2.0 по серии 1.030.1-1 вып. 1-1.
3. В каркасах КП65.9.2.0-1 и КП60.9.2.0-4 петли СП3 не устанавливать.

9329/7 43

Привязан

Инв. №

1-1

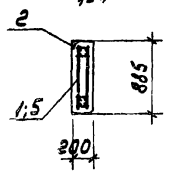

Марка элемента	Номер на испол.	Размеры, мм А	Б	В	Г
ПС4	1	100	600	1490	6480
ПС9	2	600	100	1990	6480
ПС3	3	100	100	1490	5980

Вед. инж.	Макарова	
Рук. гр.	Моргунов	
Гл. спец.	Осташевский	
Нач. отд.	Салькани	
Н. контр.	Луценко	

ТП 904.1-67.86 -КЖИ-3/1

Панель стеновая (ПС3, ПС4, ПС9)

Стадия	Масса	Масштаб
РП	2750	1:50

Лист 1 Листов 1

Госстрой СССР РОСТОВСКИЙ ПРОМСТРОЙНИИПРОЕКТ

Копировал

Формат А3

Типовой проект 904-1-67.86 - КЖИ Альбом 7

Инв. № подл. | Подп. и дата | Взам. инв. №

Ведомость расхода стали на элемент, кг

Марка элемента	Изделия арматурные										Изделия закладные												Всего	Общий расход
	Арматура класса										Арматура класса					Прокат марки								
	Ав-I					A-III					A-III			Ас-II		ВСт3кп2								
	ГОСТ 6727-80					ГОСТ 5781-82					ГОСТ 5781-82					ГОСТ 19903-74					ГОСТ 8509-72*			
	ф4	ф5			Итого	ф6	ф8	ф10		Итого	ф10	ф12	Итого	ф18	Итого	δ=6	δ=8	δ=10		Итого	L63x6		Итого		
ПС5	3.3	5.4			8.7		35.7	0.2		35.9	0.4	1.1	1.5	6.7	6.7	1.1	2.5	0.8		4.4	2.8		2.8	15.4	60.0
ПС6	3.3	5.4			8.7		35.7	0.2		35.9	0.4		0.4	6.7	6.7	1.1				1.1	2.8		2.8	11.0	55.6
ПС7	2.7	4.2			6.9	14.3		0.2		14.5	0.4	1.7	2.1	6.7	6.7	1.1	5.0	1.6		7.7	2.8		2.8	19.3	40.7
ПС8	2.7	4.2			6.9	14.3		0.2		14.5	0.4		0.4	6.7	6.7	1.1				1.1	2.8		2.8	11.0	32.4

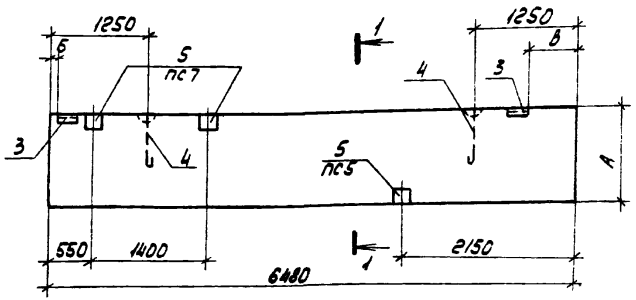

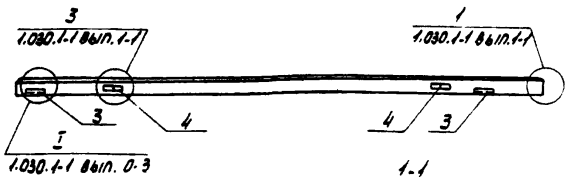

Марка элемента	Размеры, мм			Масса
	А	Б	В	
ПС5	1785	100	600	57.50
ПС6	1785	600	100	57.50
ПС7	1485	100	600	37.50
ПС8	1485	600	100	37.50

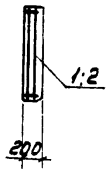

Аффикт	Зона	Поз.	Обозначение	Наименование	Кол. на исполн. ПС5	ПС6	ПС7	ПС8	Примечание
				Сборочные единицы					
				Каркас пространственный					
		1	1.030.1-1 вып. 1-2	КП 65.18.2.0-3	1	1			
		2		КП 65.12.2.0-2			1	1	
		3	1.030.1-1 вып. 1-3	Изделие закладное М2	2	2	2	2	
		4		То же СП7	2	2	2	2	
		5	1.400-15 вып. 1	" МН 118-6	1		2		
				Материалы					
				Бетон марки 200	2.3	2.3	1.5	1.5	м3

1. Примечания смотрите на ТП 904.1- -КЖИ-313.
2. Панели ПС5, ПС6 выполнять в опалубке панелей ПС65.18.2.0, а ПС7, ПС8 - в опалубке ПС65.12.2.0 по серии 1.030.1-1 вып. 1-1.
3. В каркасах КП69.12.2.0-2 и КП65.18.2.0-3 петли СП4 и СП5 не устанавливать.

Привязан

Инв. №

44
932917

ТП 904-1-67.86 - КЖИ-312

Панель стеновая (ПС5, ПС6, ПС7, ПС8)

Стадия	Масса	Масштаб
РП	Смотрите таблицу	-
Лист	Листов 1	

ГОССТРОЙ СССР РОСТОВСКИЙ ПРОМСТРОЙНИИПРОЕКТ

Вед. инж.	Макарова	
Рук. гр.	Моргунов	
Гл. спец.	Осташевский	
Нач. отд.	Сакварид	
Н. контр.	Луценко	

Копировал

Формат А3

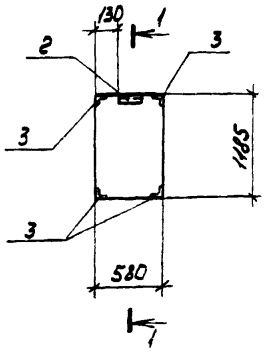

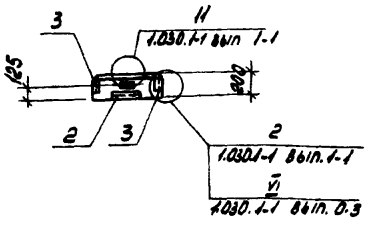

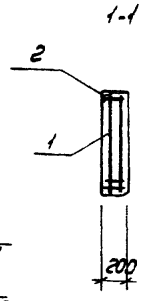

ВЕДОМОСТЬ РАСХОДА СТАЛИ НА ЭЛЕМЕНТ, КГ

Марка элемента	Изделия арматурные								Изделия закладные											Общий расход
	Арматура класса							Всего	Арматура класса				Прокат марки						Всего	
	А-I		А-III		Вр-I				А-III				В Ст3 кп2							
	ГОСТ 5781-82				ГОСТ 6727-80				ГОСТ 5781-82				ГОСТ 19903-74			ГОСТ 8509-72				
	ф8	Итого	ф8	Итого	ф4	ф5	Итого		ф10			Итого	Б=6		Итого	L63x6		Итого		
ПС10	0.4	0.4	0,1	0,1	0.6	1.0	1,6	2,1	2.0			2.0	0.6		0.6	5.5		5.5	8,1	10,2

1. До начала производства стеновых панелей из тяжелого бетона завод-изготовитель должен разработать технические условия и технологические правила, определяющие основные способы производства и пооперационного контроля качества изготовления панелей на всех стадиях производсва.

2. Распалубку, складирование и транспортировку панелей выполнять в положении на ребро.

3. Панель ПС10 изготавливать в опалубке панели 2ПС6.12.2.0 по серии 1.030.1-1 вып. 1-1.

Формат	Зона	Поз.	Обозначение	Наименование	Кол.	Примечание
				Сборочные единицы		
		1	1.030.1-1 вып. 1-2	Каркас пространственный		
				КП6.12.2.0		
				Изделия закладные		
		2	1.030.1-1 вып. 1-3	М4	1	
		3		М11	4	
				Материалы		
				Бетон марки 200	0,14	м3

45

9329/7

Привязан

Инв. №

Вед. инж.	Макарова	
Рук. гр.	Моргунов	
Гл. спец.	Осташевский	
Нач. осп.	Саакьянц	
Н. контр.	Луценко	

ТП 904-1-67.86-КЖИ-313

Панель стеновая ПС10

Стадия	Масса	Масштаб
РП	350	1:50

Лист | Листов 1

ГОССТРОЙ СССР РОСТОВСКИЙ ПРОМСТРОЙНИЙ ПРОЕКТ

Копировал

Формат А3

Типовой проект 904-1-67.86-КЖИ Альбом 7

Ведомость расхода стали на элемент, кг

Марка элемента	Изделия арматурные. Арматура класса Вр-I ГОСТ 6727-80 ф4	ф5			Итого	А-III ГОСТ 5781-82 ф8	ф10			Итого	Всего	Изделия закладные. Арматура класса А-III ГОСТ 5781-82 ф8	ф10	ф12		Итого	Ас-II ф18		Итого	Прокат марки ВСт3кп2 ГОСТ 19903-74 б=6	б=8	б=10		Итого	ГОСТ 8509-72 L63x6		Итого	Всего	Общий расход
ПС 11	3,3	5,4			8,7	35,7	0,2			35,9	44,6		0,4	1,2		1,6	6,7		6,7	1,1	5,0	1,6		7,7	2,8		2,8	18,8	63,4
ПС 12	3,3	5,4			8,7	35,7	0,2			35,9	44,6		0,8	1,2		2,0	6,7		6,7	1,4	11,2	1,6		14,2				22,9	67,5
ПС 18	3,3	5,4			8,7	35,7	0,2			35,9	44,6	2,0	0,8			2,8	6,7		6,7	4,2	6,2			10,4				19,9	64,5

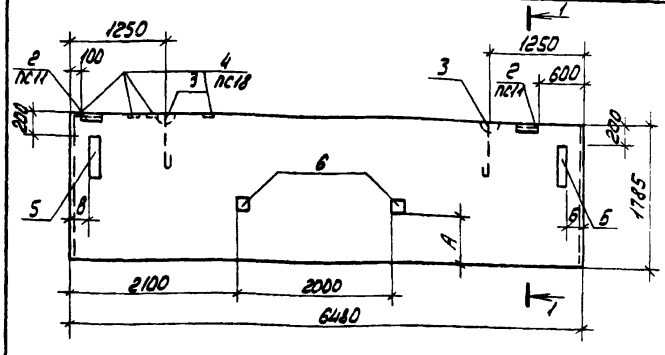

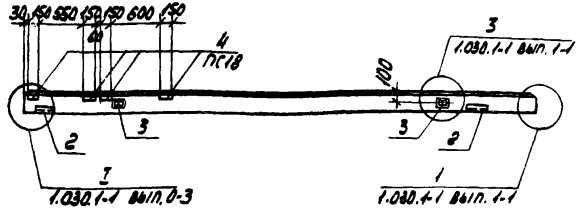

Формат	Зона	Поз.	Обозначение	Наименование	Кол. на исполн. 1	2	3		Примечание
				Сборочные единицы					
				Каркас пространственный					
		1	1.030.1-1 вып. 1-2	КП65.18.2.0-3	1	1	1		
		6	1.400-15 вып. 1	Изделие закладное МН 118-6	2	2	-		
		2	1.030.1-1 вып. 1-3	То же М2	2	-	-		
		3		" СП7	2	2	2		
		4	1.400-15 вып. 1	" МН106-1	-	-	4		
		5	1.030.1-1 вып. 1-3	" М14	-	2	2		
				Материалы					
				Бетон марки 200	2,3	2,3	2,3		м3

1. Примечания смотрите на листе ТП 904-1- - КЖИ-313.
2. Панели ПС-11, ПС12, ПС18 выполнять в опалубке панелей ПС65.18.2.0 по серии 1.030.1-1 вып. 1-1.
3. В каркасе КП65.18.2.0-3 петли СП5 не устанавливать

1-1

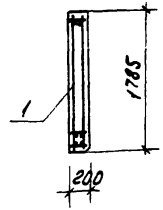

Марка элемента	Номер на исполн.	Размеры, мм А	Б	В
ПС 11	1	1200	-	-
ПС 12	2	600	0	250
ПС 18	3	-	250	0

46

9329/7

Привязан

Инв. №

Вед. инж.	Макарова	
Рук. гр.	Моргунов	
Гл. спец.	Осташевский	
Нач. осп.	Саакьянц	
Н. контр.	Луценко	

ТП 904-1-67.86-КЖИ-314

Панель стеновая (ПС 11, ПС 12, ПС 18)

Стадия	Масса	Масштаб
РП	5750	1:50

Лист | Листов 1

ГОССТРОЙ СССР РОСТОВСКИЙ ПРОМСТРОЙНИИПРОЕКТ

Инв. № подл. | Подп. и дата | Взам. инв. №

Копировал ЛБИ

Формат А3

Ведомость расхода стали на элемент, кг

Марка элемента	Изделия арматурные										Изделия закладные												Общий расход
	Арматура класса									Всего	Арматура класса	Прокат марки										Всего	
	Вр-I ГОСТ 6727-80			A-III ГОСТ 5781-82				A-I			A-III ГОСТ 5781-82*	ВСт3кп2 ГОСТ 19903-74				ГОСТ 8509-72*						
	ф4	ф5	Итого	ф6	ф8		Итого	ф10	Итого		ф10	Итого	δ=6	δ=8	Итого	L63x6				Итого			
ПС 13	1,0	1,9	2,9	5,3	0,2		5,5	1,3	1,3	9,7	4,0	4,0	1,2	4,3	5,5	2,8				2,8	12,3	22,0

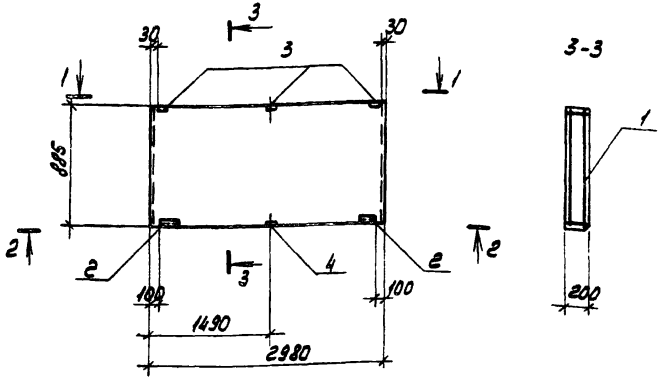

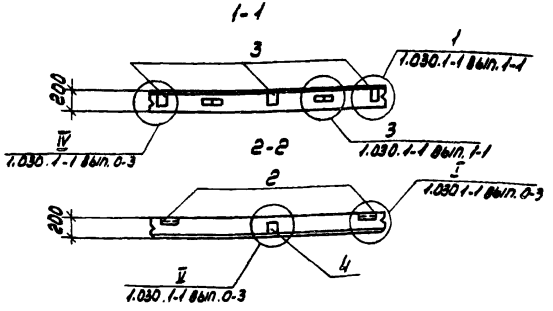

Формат	Зона	Поз.	Обозначение	Наименование	Кол.	Примечание
				Сборочные единицы		
				Каркас пространственный		
		1	1.030.1-1 вып.1-2	КП30.9.2.0-6	1	
		2		Изделие закладное М2	2	
		3	1.030.1-1 вып.1-3	М15	3	
		4		М9	1	
				Материалы		
				Бетон марки 200	0,5	м³

1. Смотрите примечания на листе ТП 904.1- -КЖИ-313.
2. Панель ПС13 выполнять в опалубке панели ПС30.9.2.0-6 по серии 1.030.1-1 вып.1-2.

Привязан

47

9329/7

Инв. №

ТП 904.1-67.86-КЖИ.315

Ст.техник	Растеряева	
Вед.инж.	Макарова	
Рук.гр.	Моргунов	
Гл.спец.	Осташевский	
Нач.отд.1	Саакьянц	
Н.контр.	Луценко	

Панель стеновая ПС13

Стадия	Масса	Масштаб
РП	1250	1:50
Лист	Листов 1	

Госстрой СССР РОСТОВСКИЙ ПРОМСТРОЙНИИПРОЕКТ

Копировал

Формат А3

Типовой проект 904-1-67.86-КЖИ Альбом 7

Ведомость расхода стали на элемент, кг

Марка элемента	Изделия арматурные: Арматура класса Вр-I ГОСТ 6727-80 ф4	ф5		Итого	Арматура класса А-III ГОСТ 5781-82 ф6			Итого	Всего	Изделия закладные: Арматура класса А-III ф8	ф10		Итого	Ас-II ф12		Итого	Прокат марки Ст3кп2 ГОСТ 19903-74 б=8				Итого	ГОСТ 8509-72* L63×6				Итого	Всего	Общий расход
ПС14	1.8	3.6		5.4	7.9			7.9	13.3	0.1	1.6		1.7	2.1		2.1	3.0				3.0	2.8				2.8	9.6	22.9

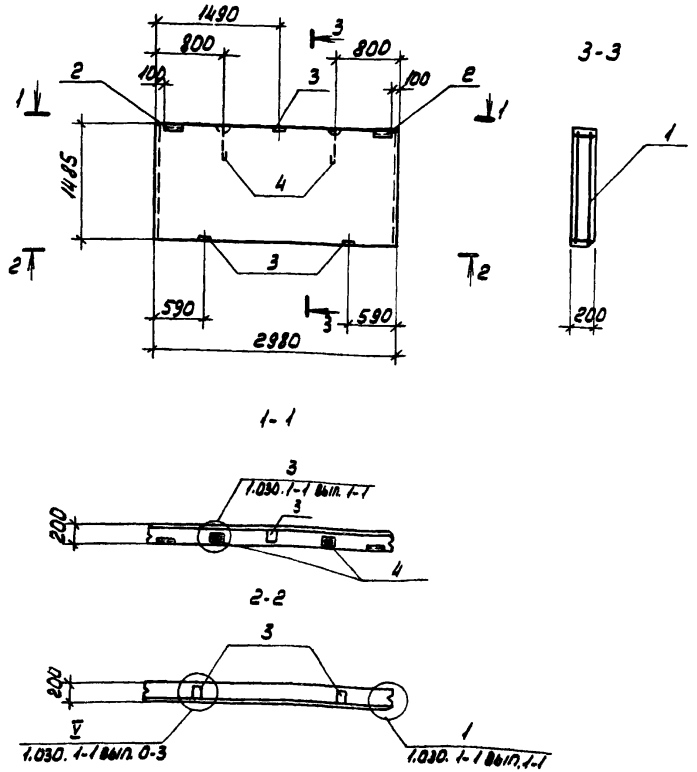

Формат	Зона	Поз.	Обозначение	Наименование	Кол.	Примечание
				Сборочные единицы		
А4		1	ТП 904.1-67.86-КЖИ-КП10	Каркас пространственный КП10	1	
		2	1.030.1-1 вып.1-3	Изделие закладное М2	2	
		3		То же М9	3	
		4		" СП4	2	
				Материалы		
				Бетон марки 200	0.9	м3

1. Смотрите примечания на листе ТП 904-1- -КЖИ-313.
2. Панель ПС14 выполнять в опалубке панели ПС30.18.2.0 по серии 1.030.1-1 вып.1-1.

Привязан

48

9329/7

Инв.№

ТП 904-1-67.86-КЖИ-316

Панель стеновая ПС14

Ст.техник	Растегаева
Вед.инж.	Макарова
Рук.гр.	Моргунов
Гл.спец.	Осташевский
Нач.отд.	Салкаянц
Н.контр.	Луценко

Стадия	Масса	Масштаб
РП	2250	1:50
Лист	Листов 1	

Госстрой СССР РОСТОВСКИЙ ПРОМСТРОЙНИИПРОЕКТ

Копировал

Формат А3

Инв.№подл. | Подп. и дата | Взам.инв.№

Ведомость расхода стали на элемент, кг

Марка элемента	Изделия арматурные								Изделия закладные																				Общий расход
	Арматура класса							Всего	Арматура класса								Прокат марки											Всего	
	Вр-I				А-III				А-III			Ас-II					Вст3кп2												
	ГОСТ 6727-80				ГОСТ 5781-82				ГОСТ 5781-82								ГОСТ 19903-74					ГОСТ 8509-72*							
	ф4	ф5		Итого	ф8	ф10		Итого	ф8	ф10		Итого	ф12		Итого		б=6	б=8			Итого	L63х6					Итого		
ПС15	2,1	3,3		5,4	0,2	29,4		29,6	35,0	0,1	7,1		7,2	2,1		2,1	1,1	8,5			9,6	2,8					2,8	21,7	66,7

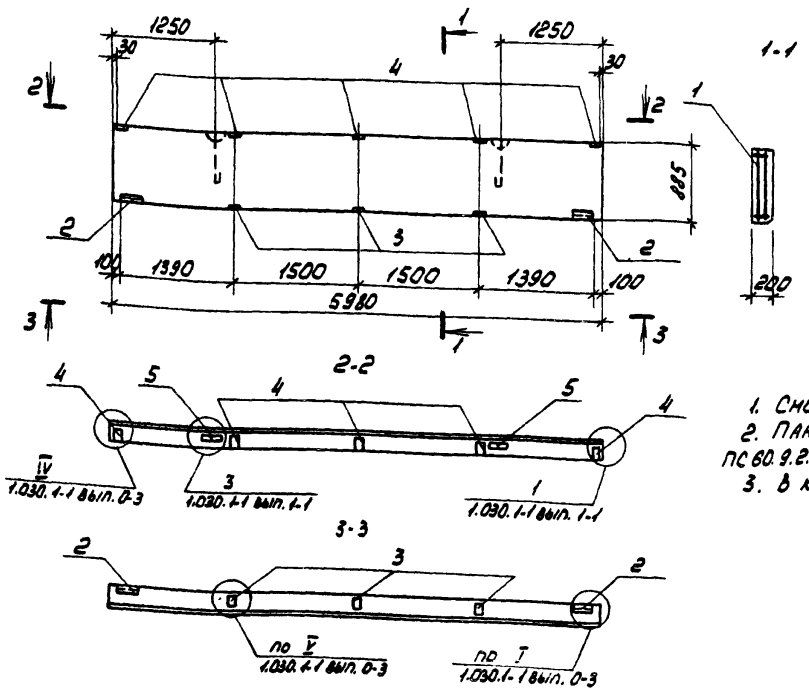

Формат	Зона	Поз.	Обозначение	Наименование	Кол.	Примечание
				Сборочные единицы		
				Каркас пространственный		
		1	1.030.1-1 вып. 1-2	КП60.9.2.0-4	1	
		2		Изделие закладное М2	2	
		3	1.030.1-1 вып. 1-3	То же М9	3	
		4		" М15	5	
		5		" СП4	2	
				Материалы		
				Бетон марки 200	1,1	м³

1. Смотрите примечания на листе ТП904-1- -КЖИ-313.
2. Панель ПС15 выполнять в опалубке панели ПС60.9.2.0 по серии 1.030.1-1 вып. 1-1.
3. В каркасе КП60.9.2.0-4 петли СП3 не устанавливать.

Привязан

Инв. №

49

9329/7

Нач. инж.	Макарова	
Рук. гр.	Моргунов	
Гл. спец.	Осташевский	
Нач. отд.	Салахьянц	
Н. контр.	Луценко	

ТП 904-1-67.86- КЖИ-317

Панель стеновая ПС15

Стадия	Масса	Масштаб
РП	2750	1:50
Лист	Листов 1	

Госстрой СССР Ростовский Промстройниипроект

Типовой проект 904-1-67.86 - КЖИ Альбом 7

Ведомость расхода стали на элемент, кг

Марка элемента	Изделия арматурные. Арматура класса Вр-I ГОСТ 6727-80 ф4	ф5			Итого	А-III ГОСТ 5781-82 ф8	ф10			Итого	Всего	Изделия закладные. Арматура класса А-III ГОСТ 5781-82 ф8	ф10	ф12		Итого	Ас-II ф12		Итого	Вст3 кп2 ГОСТ 19903-74 δ=6	δ=8	δ=10		Итого	ГОСТ 8509-72* ∠63×6		Итого	Всего	Общий расход
ПС16	2,3	3,5			5.8	0.1	31.9			32.0	37.8	0.1	7.1	0.6		7.8	2.1		2.1	1.1	11.0	0.8		12.9	2.8		2.8	25,6	63,4
ПС17	2,3	3,5			5.8	0.1	31.9			32.0	37.8	0.1	7.1	0.6		7.8	2.1		2.1	1.1	11.0	0.8		12.9	2.8		2.8	25,6	63,4

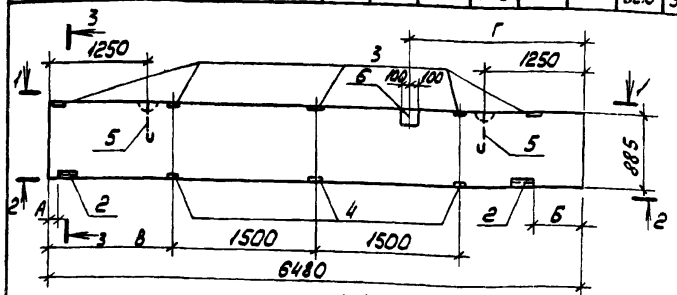

1-1

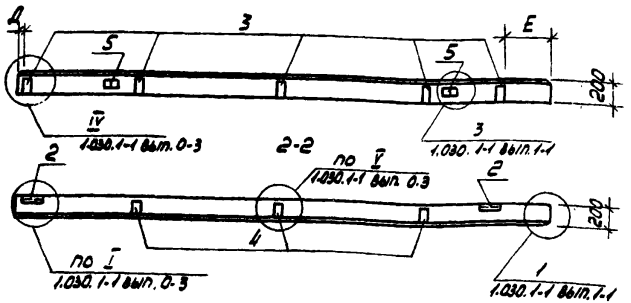

Формат	Зона	Поз.	Обозначение	Наименование	Кол. на исполн. 1	2			Примечание
				Сборочные единицы					
				Каркас пространственный					
		1	1.030.1-1 вып. 1-2	КП65.9.2.0-4	1	1			
		2	1.030.1-1 вып. 1-3	Изделие закладное М2	2	2			
		3		То же М15	5	5			
		4		" М9	3	3			
		5		" СП4	2	2			
		6	1.400-15 вып.1	" МН118-6	1	1			
				Материалы					
				Бетон марки 200	1.1	1.1			м3

1. Примечания смотрите на листе ТП904.1- -КЖИ-313
2. Панели ПС16, ПС17 выполнять в опалубке панелей ПС65.9.2.0 по серии 1.030.1-1 вып. 1-1.
3. В каркасе КП69.9.2.0-4 петли СП3 не устанавливать.

50

9329/7

Привязан

Инв. №

3-3

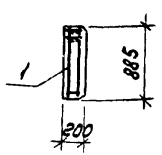

Марка элемента	Номер на исполн.	А	Б	В	Г	Д	Е
ПС16	1	600	100	1980	2140	530	30
ПС17	2	100	600	1490	2640	30	530

Вед. инж.	Макарова	
Рук. гр.	Моргунов	
Гл. спец.	Осташевский	
Нач. ОСП-1	Саакьянц	
Н. контр.	Луценко	

ТП 904-1-67.86-КЖИ-318

Панель стеновая (ПС16, ПС17)

Стадия	Масса	Масштаб
РП	2750	1:50
Лист	Листов 1	

ГОССТРОЙ СССР РОСТОВСКИЙ ПРОМСТРОЙНИИПРОЕКТ

Инв. № подл. | Подп. и дата | Взам. инв. №

Копировал [illegible]

Формат А3

Ведомость расхода стали на элемент, кг

Марка элемента	Изделия арматурные										Изделия закладные														Общий расход
	Арматура класса									Всего	Арматура класса								Прокат марки					Всего	
	Вр-I					A-III					A-III				Ac-II				ВСт3кп2						
	ГОСТ 6727-80					ГОСТ 5781-82					ГОСТ 5781-82								ГОСТ 19903-74				ГОСТ 8509-72*				
	ф4	ф5			Итого	ф6	ф8	ф10		Итого	ф12			Итого	ф18		Итого		Б=6			Итого	∠63×6			Итого		
ПС 19	2.4	3.8			6.2	13.2	0.1	0.2		13.5	19.7	0.3			0.3	3.4		3.4	1.1			1.1	2.8			2.8	7.6	27.3
ПС 20	3.0	4.9			7.9		32.9	0.5		33.4	41.3	0.3			0.3	3.4		3.4	1.1			1.1	2.8			2.8	7.6	48.9

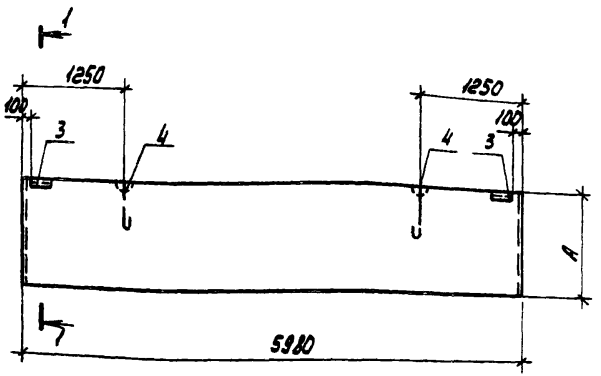

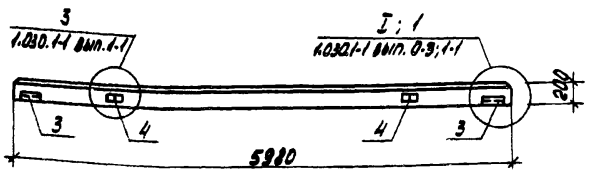

Марка элемента	Номер на исполн.	A, мм		Масса элемента
ПС 19	1	1185		3500
ПС 20	2	1785		5250

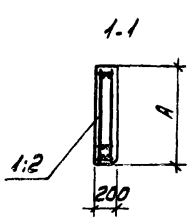

Формат	Зона	Поз.	Обозначение	Наименование	Кол. на исполн. 1	2			Примечание
				Сборочные единицы					
				Каркасы пространственные					
		1	1.030.1-1 вып. 1-2	КП60.12.2.0-2	1				
		2		КП60.18.2.0-3		1			
				Изделия закладные					
		3	1.030.1-1 вып. 1-3	М2	2	2			
		4		СП7	2	2			
				Материалы					
				Бетон марки 200	1.4	2.1			м³

1. Примечания смотрите на листе ТП 904-1- -КЖИ-313
2. Панели ПС 19, ПС20 выполнять в опалубках панелей ПС60.12.2.0 и ПС60.18.2.0 по серии 1.030.1-1 вып. 1-1.
3. В каркасах КП 60.12.2.0-2 и КП60.18.2.0-3 петли СП4 и СП5 не устанавливать.

51

9329/7

Привязан

Инв. №

ТП 904-1-67.86-КЖИ-319

Панель стеновая (ПС 19, ПС20)

Стадия	Масса	Масштаб
РП	Смотрите таблицу	-
Лист	Листов 1	

Госстрой СССР РОСТОВСКИЙ ПРОМСТРОЙНИИПРОЕКТ

Гип. Макарова
Рук. гр. Моргунов
Гл. спец. Осташевский
Нач. осп. Салкынин
Н. контр. Ауценко

Копировал

Формат А3

Типовой проект УШ4-1-67.86 - КЖИ Альбом 7

Инв. № подл. | Подп. и дата | Взам. инв. №

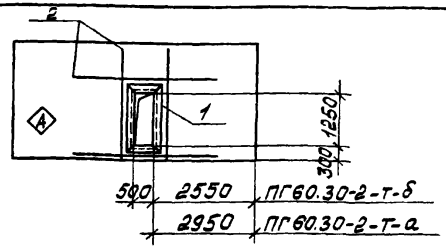

Формат	Зона	Поз.	Обозначение	Наименование	Кол.	Примечание
				Сборочные единицы		
			1.030.9-2 вып.1	Панель ПГ60.30-2-т		
А4		1	ТП904-1- -КЖИ-МН1	Изделие закладное МН1	1	
				Детали		
Б4		2		ф6А-III ГОСТ 5781-82 ℓ=2960	4	0.7 кг

Ведомость расхода стали на дополнительные стальные изделия, кг

Марка элемента	Изделия арматурные				Изделия закладные							Общий расход
	Арматура класса А-III ГОСТ5781-82			Всего	Арматура класса А-III ГОСТ5781-82			Прокат марки ВСТ3 кп2 ГОСТ8509-72			Всего	
	ф6		Итого		ф8		Итого	80х6		Итого		
ПГ60.30-2-т-а	2.8		2.8	2.8	3.2		3.2	30.6		30.6	33.8	36.6
ПГ60.30-2-т-б	2.8		2.8	2.8	3.2		3.2	30.6		30.6	33.8	36.6

Остальное смотрите панель ПГ60.30-2-т серии 1.030.9-2 вып.1

Индекс (А) нанести несмываемой краской.

9329/7

Привязан

Инв. №

ТП 904-1-67.86-КЖИ-321

Панель (ПГ60.30-2-т-а, ПГ60.30-2-т-б)

Стадия	Масса	Масштаб
РП	3400	-

Лист | Листов 1

ГОССТРОЙ СССР РОСТОВСКИЙ ПРОМСТРОЙНИИПРОЕКТ

Ст.техник	Растеряева	
Вед.инж.	Макарова	
Рук.гр.	Моргунов	
Гл.спец.	Осташевский	
Нач.ОСП-1	Саакьянц	
Н.контр.	Луценко	

Копировал Кузнецова

Формат А4

Типовой проект 904-1-67.86-КЖИ Альбом 7

Взам. инв. № | Подпись и дата | Инв. № подл.

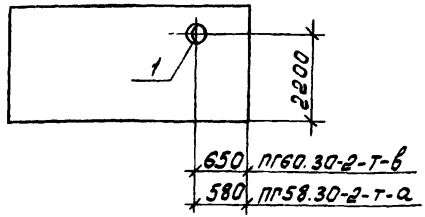

Марка	Масса
ПГ60.30-2-т-в	3400
ПГ58.30-2-т-а	3300

Формат	Зона	Поз.	Обозначение	Наименование	Кол.	Примечание
				Сборочные единицы		
			1.030.9-2 вып.1	Панель ПГ60.30-2-т	1	
				Панель ПГ58.30-2-т	1	
А4		1	ТП904-1- -КЖИ-МН5	Изделие закладное МН5	1	

Ведомость расхода стали на дополнительные закладные изделия, кг

Марка элемента	Изделия закладные											Всего
	Прокат марки ВСТ3 кп2											
	ГОСТ19903-74					ГОСТ10704-76*						
	δ=6				Итого	ТР 377х5					Итого	
ПГ60.30-2-т-в	1.9				1.9	3.7					3.7	5.6
ПГ58.30-2-т-а	1.9				1.9	3.7					3.7	5.6

Остальное смотрите панель ПГ60.30-2-т, ПГ58.30-2-т серии 1.030.9-2 вып.1

52

9329/7

Привязан

Инв. №

ТП 904-1-67.86-КЖИ-322

Панель (ПГ60.30-2-т-в, ПГ58.30-2-а)

Стадия	Масса	Масштаб
РП	Смотрите таблицу	-

Лист | Листов 1

ГОССТРОЙ СССР РОСТОВСКИЙ ПРОМСТРОЙНИИПРОЕКТ

Ст.техник	Растеряева	
Вед.инж.	Макарова	
Рук.гр.	Моргунов	
Гл.спец.	Осташевский	
Нач.ОСП-1	Саакьянц	
Н.контр.	Луценко	

Копировал Кузнецова

Формат А4

Типовой проект 904-1-67.86-КЖИ Альбом 7

Взам. инв. № | Подпись и дата | Инв. № подл.

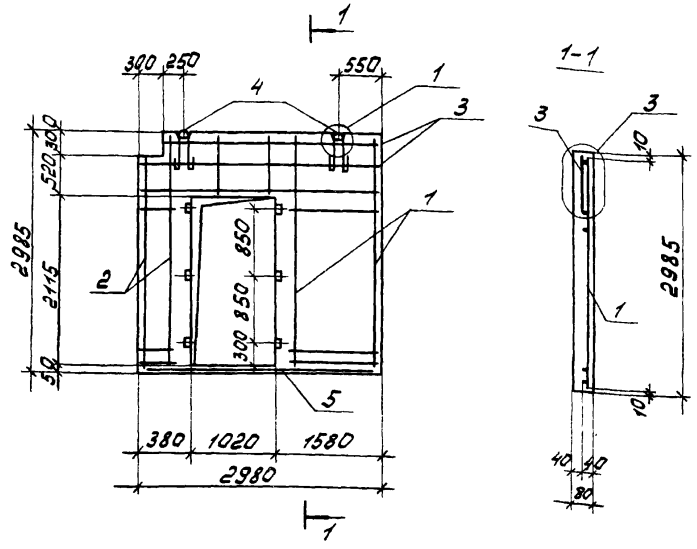

Формат	Зона	Поз.	Обозначение	Наименование	Кол.	Примечание
				Сборочные единицы		
А4		1	ТП 904-1-67.86-КЖИ-СП	Сетка арматурная С17	1	
А4		2	ТП 904-1-67.86-КЖИ-С18	То же С18	1	
А4		3	ТП 904-1-67.86-КЖИ-С19	" С19	1	
		4	1.030.9-2 вып7. часть 1	Петля монтажная М4	2	
				Детали		
Б.Ч.		5		ф6А-III ГОСТ 5781-82 l=2960	1	0,7кг
				Материалы		
				Бетон марки 150	0.54	$м^3$

1. Панель ПГ1 выполнять в опалубке панели ПГ30.30-2-Т по серии 1.030.9-2 вып. 1 с соблюдением требований данной серии.
2. Узлы 1 и 3 замаркированы по серии 1.030.9-2 вып. 1
3. Заложить деревянные пробки размером 40×40×80 мм.

Типовой проект 904-1-67.86-КЖИ Альбом 7

Ведомость расхода стали на один элемент, кг

Марка элемента	Изделия арматурные							Изделия закладные						Общий расход
	Арматура класса						Всего	Арматура класса					Всего	
	Вр-I			А-III				А-I						
	ГОСТ 6727-80			ГОСТ 5781-82				ГОСТ 5781-82						
	ф3		Итого	ф6		Итого		ф10						
ПГ1	2.1		2.1	8.8		8.8	10.9	1.3					1.3	12.2

53

9329/7

Привязан

Инв. №

ТП 904-1-67.86-КЖИ-323

Ст. техник	Растеряева	
Вед. инж.	Макарова	
Рук. гр.	Моргунов	
Гл. спец.	Осташевский	
Нач. осп-а	Саакьянц	
Н. контр.	Луценко	

Панель ПГ1

Стадия	Масса	Масштаб
РП	1296	1:50

Лист | Листов 1

Госстрой СССР Ростовский Промстройниипроект

Инв. № подл. | Подпись и дата | Взам инв. №

Копировал Кузнецова

Формат А3

Типовой проект 904-1-67.86 -КЖИ Альбом 7

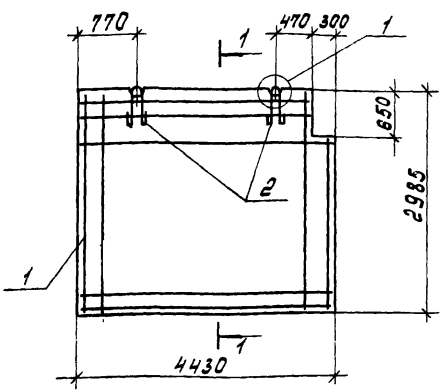

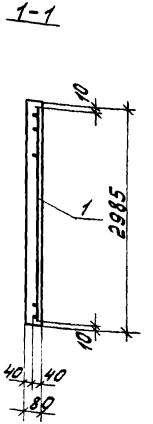

Формат	Зона	Поз.	Обозначение	Наименование	Кол.	Примечание
				Сборочные единицы		
А4			ТП 904-1- -КЖИ-С16	Сетка арматурная С16	1	
			1.030.9-2 вып.7 часть 1	Петля монтажная М2	2	
				Материалы		
				Бетон марки 150	1.04	м³

1. Панель ПГ2 выполнять в опалубке панели ПГ50.30-2-т серии 1.030.9-2 вып.1 с соблюдением требований данной серии.
2. Узел 1 замаркирован по серии 1.030.9-2 вып.1.

Ведомость расхода стали на один элемент, кг

Марка элемента	Изделия арматурные						Изделия закладные						Общий расход
	Арматура класса					Всего	Арматура класса					Всего	
	Вр-I			А-III			А-I						
	ГОСТ 6727-80						ГОСТ 5781-82				Итого		
	Ф5		Итого				Ф14						
ПГ2	15.9		15.9			15.9	3.0				3.0	3.0	18.9

Ст. техник	Растеряева	
Вед. инж.	Макарова	
Рук. гр.	Моргунов	
Гл. спец.	Осташевский	
Нач. отд.	Садкьянц	
Н. контр.	Луценко	

Копировал Кузнецова

Привязан

54

932917

Инв. №

ТП 904-1-67.86 -КЖИ-324

Панель ПГ2

Стадия	Масса	Масштаб
РП	2496	1:50
Лист	Листов 1	

Госстрой СССР Ростовский Промстройниипроект

Формат А2

Инв. № подл. | Подпись и дата | Взам. инв. №

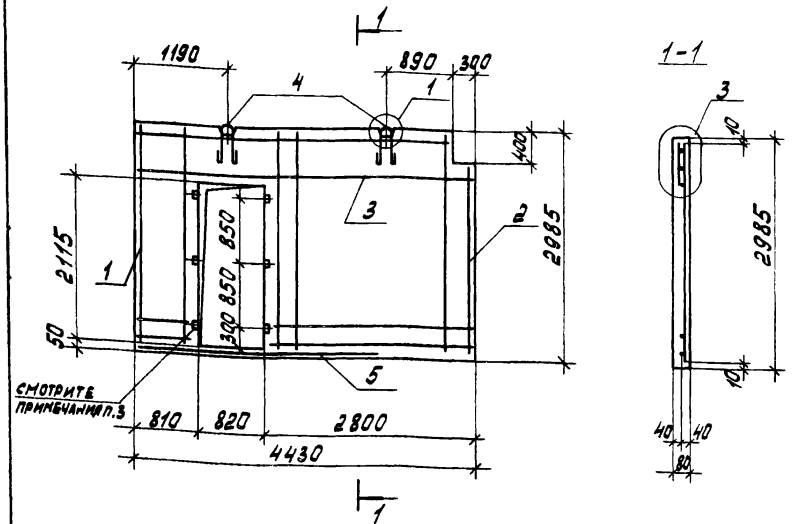

Формат	Зона	Поз	Обозначение	Наименование	Кол	Примечание
				Сборочные единицы		
А4		1	ТП904-1-67.86-КЖИ-С20	Сетка арматурная С20	1	
А4		2	ТП904-1-67.86-КЖИ-С22	То же С22	1	
А4		3	ТП904-1-67.86-КЖИ-С23	" С23	1	
		4	1.030.9-2 вып.7 часть 1	Петля монтажная М2	2	
				Детали		
Б.ч.		5		ФБА-III ГОСТ 5781-82 l=2420	1	0.5 кг
				Материалы		
				Бетон марки 150	0.83	м³

1. Панель ПГ3 выполнять в опалубке панели ПГ50.30-2-Т серии 1.030.9-2 вып.1 с соблюдением требований данной серии.
2. Узлы 1,3 замаркированы по серии 1.030.9-2 вып.1
3. Заложить деревянные пробки размером 40×40×80 мм.

Ведомость расхода стали на один элемент, кг

55

9329/7

Марка элемента	Изделия арматурные								Изделия закладные					Общий расход
	Арматура класса							Всего	Арматура класса				Всего	
	Вр-I			А-III					А-I					
	ГОСТ 6727-80			ГОСТ 5781-82					ГОСТ 5781-82					
	ф3	ф5	Итого	ф6	ф10	ф14	Итого		ф14			Итого		
ПГ3	1.7	1.6	3.3	10.2	5.2	5.3	20.7	24.0	3.0			3.0	3.0	27.0

Ст.техник	Растеряева	
Вед.инж.	Макарова	
Рук.гр.	Моргунов	
Гл.спец.	Осташевский	
Нач.осп-1	Саакьянц	
Н.контр.	Луценко	

Привязан

Инв. №

ТП 904-1-67.86 КЖИ-326

Панель ПГ3

Стадия	Масса	Масштаб
РП	1992	1:50

Лист | Листов 1

Госстрой СССР Ростовский Промстройниипроект

Копировал Кузнецова

Формат 5

Типовой проект 904.1-67.86 - КЖИ Альбом 7

Ведомость расхода стали на элемент, кг

Марка элемента	Изделия арматурные									Изделия закладные																Общий расход
	Арматура класса								Всего	Арматура класса									Прокат марки						Всего	
	Вр-I			А-III						А-I				А-III					ВСт3кп2							
	ГОСТ 6727-80			ГОСТ 5781-82						ГОСТ 5791-82									ГОСТ 8240-72		ГОСТ 8510-72*					
	ф5		Итого	ф10				Итого		ф20			Итого	ф8	ф10			Итого	Б24	Итого	∠90×56×8			Итого		
ПК1	6.5		6.5	16.7				16.7	23,2	8.4			8.4	1.0	1.1			2,1	7.7	7.7	1.4			1.4	19,6	42.8

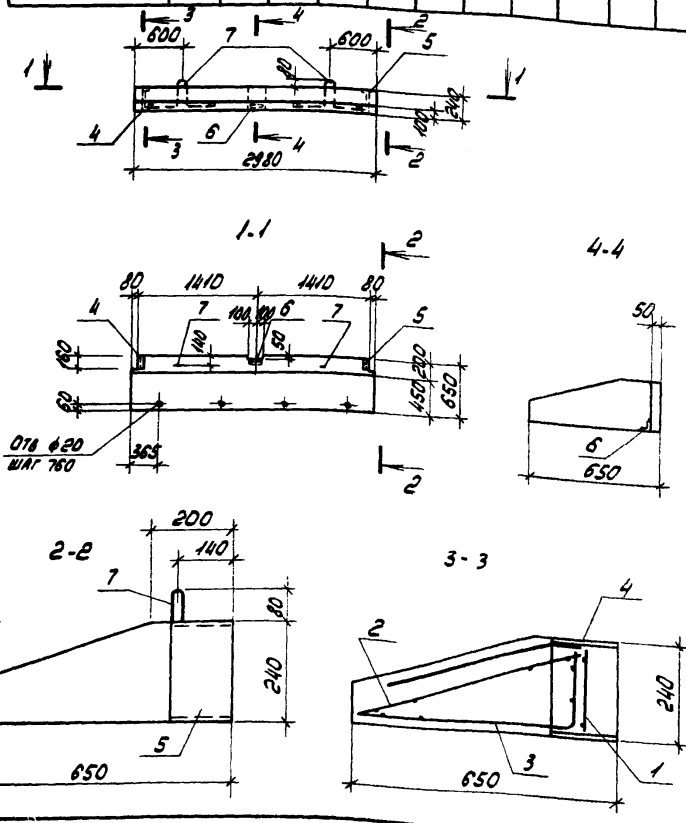

Формат	Зона	Поз.	Обозначение	Наименование	Кол.	Примечание
				Сборочные единицы		
		1	1.030.1-1 вып. 2-1	Каркас плоский Кр1	2	
А3		2	ТП904-1- -КЖИ-С46	Сетка арматурная С46	1	
А3		3	ТП904-1- -КЖИ-С47	" С47	1	
		4	1.030.1-1 вып. 2-1	Изделие закладное МН3	1	
		5		То же МН4	1	
		6		" МН9	1	
		7		" СП2	2	
				Материалы		
				Бетон марки 150	0,4	м³

Панель ПК1 выполнять в опалубке панели ПК 60 6 5-Л по серии 1.030.1-1 вып.21

56

9329/7

Привязан

Инв. №

Вед. инж.	Макарова	
Рук. гр.	Моргунов	
Гл. спец.	Осташевский	
Нач. осп.	Саакьянц	
Н. контр.	Луценко	

ТП 904.1-67.86-КЖИ-325

Карнизная панель ПК1

Стадия	Масса	Масштаб
РП	600	-

Лист | Листов 1

ГОССТРОЙ СССР РОСТОВСКИЙ ПРОМСТРОЙНИИПРОЕКТ

Инв. № подл. | Подп. и дата | Взам. инв. №

Копировал [illegible]

Формат А3

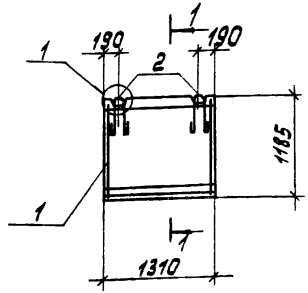

1-1

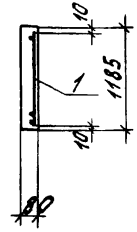

Формат	Зона	Поз.	Обозначение	Наименование	Кол.	Примечание
				Сборочные единицы		
А4		1	ТП 904-1- -КЖИ-С24	Сетка арматурная С24	1	
		2	1.030.9-2 вып.7 часть.1	Петля монтажная М5	2	
				Материалы		
				Бетон марки 150	0.12	м3

1. Панель ПГ4 выполнять в опалубке панели ПГ25.12-2-Т серии 1.030.9-2 вып.1 с соблюдением требований данной серии.
2. Узел 1 замаркирован по серии 1.030.9-2 вып.1.

Ведомость расхода стали на один элемент, кг

Марка элемента	Изделия арматурные: Арматура класса Вр-I ГОСТ 6727-80 ф5	Итого	Всего	Изделия закладные: Арматура класса А-I ГОСТ 5781-82 ф8	Итого	Всего	Общий расход
ПГ4	2.8	2.8	2.8	0.7	0.7	0.7	3.5

Ст. техник	Растеряева	
Вед. инж.	Макарова	
Рук. гр.	Моргунов	
Гл. спец.	Осташевский	
Нач. ОСМ-1	Салкьянц	
Н. контр.	Луценко	

Привязан

Инв. №

9329/7

ТП 904-1-67.86-КЖИ-327

Панель ПГ4

Стадия	Масса	Масштаб
РП	288	1:50

Лист | Листов 1

Госстрой СССР Ростовский промстройниипроект

Копировал Кузнецова

Формат А3

Инв. № подл. | Подпись и дата | Взам. инв. №

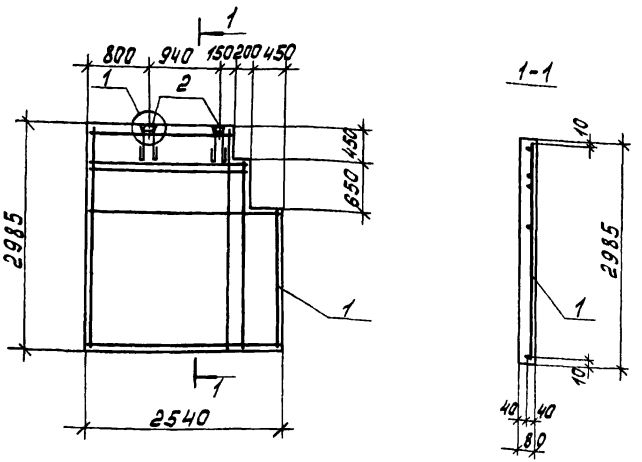

Формат	Зона	Поз.	Обозначение	Наименование	Кол.	Примечание
				Сборочные единицы		
А4		1	ТП 904-1-67.86-КЖИ-С25	Сетка арматурная С25	1	
		2	1.030.9-2 вып.7 часть 1	Изделие закладное МЧ	2	
				Материалы		
				Бетон марки 150	0.56	м³

1. Панель ПГ5 выполнять в опалубке панели ПГ25.30-2-Т серии 1.030.9-2 вып.1 с соблюдением требований данной серии.
2. Узел 1 замаркирован по серии 1.030.9-2 вып. 1

Ведомость расхода стали на один элемент, кг

Марка элемента	Изделия арматурные: Арматура класса Вр-I, ГОСТ 6727-80, ф5	Итого	Всего	Изделия закладные: Арматура класса А-I, ГОСТ 5781-82, ф10	Итого	Всего	Общий расход
ПГ5	9.5	9.5	9.5	1.3	1.3	1.3	10.8

Ст. техник	Растеряева	
Вед. инж.	Макарова	
Рук. гр.	Моргунов	
Гл. спец.	Осташевский	
Нач. ОСП	Саакьянц	
Н. контр.	Лущенко	

Копировал Кузнецова

ТП 904-1-67.86-КЖИ-328

Панель ПГ5

Стадия	Масса	Масштаб
РП	1344	
Лист	Листов 1	

Госстрой СССР Ростовский Промстройниипроект

Формат А3

Привязан

58

9329/7

Инв. №

Типовой проект 904-1-67.86 КЖИ Альбом 7

Инв. № подл. | Подпись и дата | Взам. инв. №

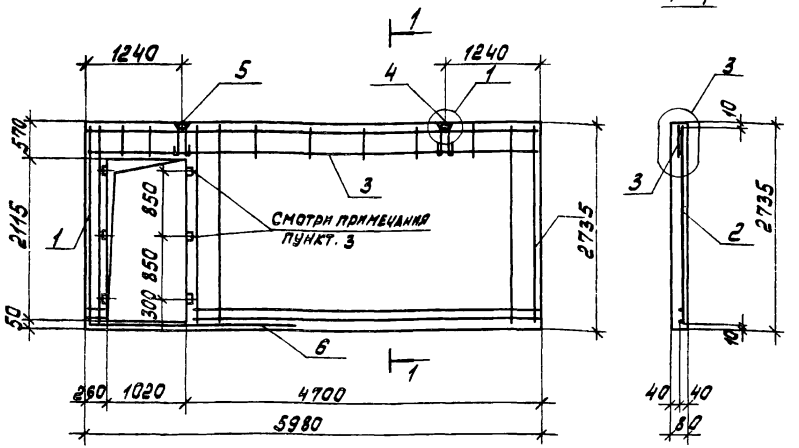

Формат	Зона	Поз	Обозначение	Наименование	Кол.	Примечание
				Сборочные единицы		
А4		1	ТП904-1-67.86-КЖИ-С26	Сетка арматурная С26	1	
А4		2	ТП904-1-67.86-КЖИ-С34	то же С34	1	
А4		3	ТП904-1-67.86-КЖИ-С35	" С35	1	
		4	1.030.9-2 вып.7 часть1	Петля монтажная М2	1	
		5		то же М11	1	
				Детали		
Б4		6		ф6 AIII ГОСТ 5781-82 ℓ=2300	1	0.5кг
				Материалы		
				Бетон марки 150	1.14	м³

1. Панель ПГ6 выполнять в опалубке панели ПГ 60.27-2-Т серии 1.030.9-2 вып.1 с соблюдением требований данной серии.
2. Узлы 1,3 замаркированы по серии 1.030.9-2 вып.1
3. Заложить деревянные пробки размером 40×40×80 мм.

Ведомость расхода стали на один элемент, кг

Марка элемента	Изделия арматурные							Всего	Изделия закладные				Всего	Общий расход
	Арматура класса Вр-I ГОСТ 6727-80			Арматура класса A-III ГОСТ 5781-82					Арматура класса A-I ГОСТ 5781-82					
	ф3	ф5	Итого	ф6	ф10	ф18	Итого		ф14			Итого		
ПГ6	2.5	1.6	4.1	11.4	3.7	11.9	27.0	31.1	3.0			3.0	3.0	34.1

Привязан

59

9329/7

Инв. №

ТП 904-1-67.86-КЖИ-329

Ст. техник	Растеряева	
Вед. инж.	Макарова	
Рук. гр.	Моргунов	
Гл. спец.	Осташевский	
Нач. ОСПМ	Саакьянц	
Н. контр.	Луценко	

Панель ПГ6

Стадия	Масса	Масштаб
РП	2736	1:50
Лист	Листов 1	

Госстрой СССР Ростовский промстройниипроект

Копировал Кузнецова

Формат А3

Инв. № подл. | Подпись и дата | Взам. инв. №

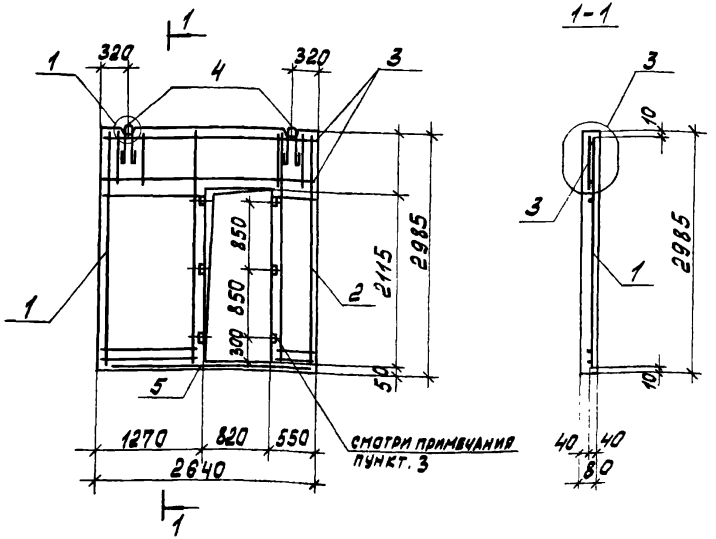

Формат	Зона	Поз.	Обозначение	Наименование	Кол.	Примечание
				Сборочные единицы		
А4		1	ТП 904-1-67.86-КЖИ-С36	Сетка арматурная С36	1	
А4		2	ТП 904-1-67.86-КЖИ-С37	то же С37	1	
А4		3	ТП 904-1-67.86-КЖИ-С38	" С38	1	
		4	1.030.9-2 вып.7 часть1	Петля монтажная МЧ	2	
				Детали		
Б4		5		ф6 AIII ГОСТ 5781-82 ℓ=2620	1	0.6кг
				Материалы		
				Бетон марки 150	0.49	м3

1. Панель ПГ7 выполнять в опалубке панели ПГ26.30-2-Т серии 1.030.9-2 вып.1с соблюдением требований данной серии.
2. Узлы 1,3 замаркированы по серии 1.030.9-2 вып.1
3. Заложить деревянные пробки размером 40×40×80 мм.

Ведомость расхода стали на один элемент, кг

Марка элемента	Изделия арматурные							Изделия закладные							Общий расход
	Арматура класса							Арматура класса							
	Вр-I			A-III				A-I							
	ГОСТ 6727-80			ГОСТ 5781-82				ГОСТ 5781-82							
	ф3		Итого	ф6		Итого	Всего	ф10				Итого	Всего		
ПГ7	1.7		1.7	8.6		8.6	10.3	1.3				1.3	1.3		11.6

60

9329/7

Привязан

Инв. №

ТП 904-1-67.86-КЖИ-330

Панель ПГ7

Ст. техник	Растерявева	
Вед. инж.	Макарова	
Рук. гр.	Моргунов	
Гл. спец.	Осташевский	
Нач. осп.	Сакьянц	
Н. контр.	Луценко	

Стадия	Масса	Масштаб
РП	1176	1:50
Лист	Листов 1	

Госстрой СССР Ростовский Промстройниипроект

Копировал Кузнецова

Формат А3

Инв. № подл. | Подпись и дата | Взам. инв. №

Альбом 7

Типовой проект 904-1-67.86-КЖИ

Ведомость расхода стали на элемент, кг

Марка элемента	Изделия арматурные											Изделия закладные												Общий расход
	Арматура класса										Всего	Арматура класса				Прокат марки							Всего	
	Вр-I				А-III							А-I		А-III		ВСт3кп2								
	ГОСТ 6727-80				ГОСТ 5781-82							ГОСТ 5781-82				ГОСТ 19903-74			ГОСТ 8509-72		ГОСТ 10704-76*			
	ф5			Итого	ф6	ф10	ф18			Итого		ф14	Итого	ф8	Итого	б=6	Итого	80х6	Итого	Тр 37х5	Итого			
ПГ8	13.5			13.5	4.2	3.7	11.9			19.8	33.3	3.0	3.0	8.4	8.4	1.9	1.9	89.2	89.2	3.7	3.7	106.2	139.5

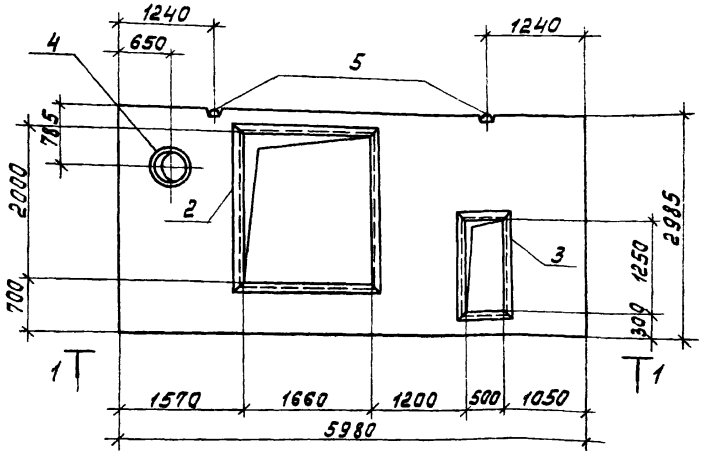

1-1

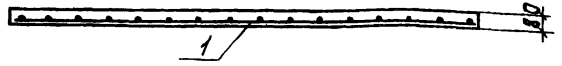

Формат	Зона	Поз.	Обозначение	Наименование	Кол.	Примечание
				Сборочные единицы		
А3		1	ТП 904-1-67.86-КЖИ-СЗ9	Сетка арматурная С39	1	
А4		2	ТП 904-1-67.86-КЖИ-МН2	Изделие закладное МН2	1	
А4		3	ТП 904-1-67.86-КЖИ-МН1	То же МН1	1	
А4		4	ТП 904-1-67.86-КЖИ-МН5	" МН5	1	
		5	1.030.9-2 вып.7	Петля монтажная М2	2	
				Материалы		
				Бетон марки 150	1.1	м³

Панель ПГ8 изготовить в опалубке панели ПГ60.30-2-т серии 1.030.9-2 вып.1, соблюдая требования данной серии.

Привязан

61

9329/7

Инв. №

ТП 904-1-67.86-КЖИ-331

Панель ПГ8

Стадия	Масса	Масштаб
РП	2670	1:50
Лист	Листов 1	

Госстрой СССР Ростовский промстройниипроект

Ст. техник	Растворцева	
Вед. инж.	Макарова	
Рук. гр.	Моргунов	
Гл. спец.	Осташевский	
Нач. отд.	Савкович	
Н. контр.	Лущенко	

Инв. № подл. | Подпись и дата | Взам. инв. №

Ведомость расхода стали на элемент, кг

Марка элемента	Изделия арматурные										Изделия закладные														Общий расход
	Арматура класса									Всего	Арматура класса					Прокат марки								Всего	
	Вр-I				A-III						A-I		A-III			Вст 3 кп 2									
	ГОСТ 6727-80				ГОСТ 5781-82						ГОСТ 5781-82					ГОСТ 19903-74		ГОСТ 8509-72		ГОСТ 10704-76*					
	ф5			Итого	ф6	ф10	ф16			Итого	ф14		Итого	ф8	Итого	δ=6	Итого	∠ 80×6	Итого	ТР 97×5			Итого		
ПГ9	13.1			13.1	4.2	3.5	9.1			16.8	29.9	3.0		3.0	8.4	8.4	1.9	1.9	89.2	89.2	3.7			3.7	106.2	136.1

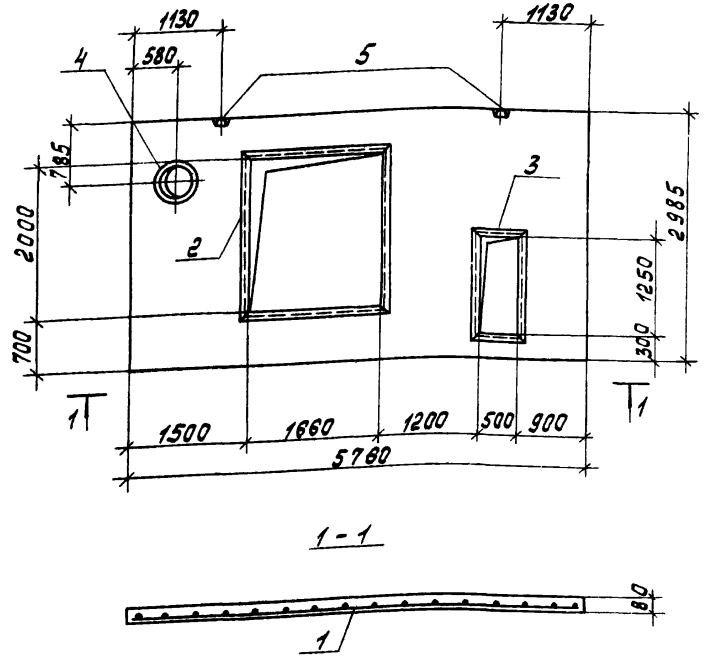

1 - 1

Формат	Зона	Поз.	Обозначение	Наименование	Кол.	Примечание
				Сборочные единицы		
А3		1	ТП 904-1-67.86-КЖИ-	Сетка арматурная С40	1	
А4		2	ТП 904-1-67.86-КЖИ-МН2	Изделие закладное МН2	1	
А4		3	ТП 904-1-67.86-КЖИ-МН1	То же МН1	1	
А4		4	ТП 904-1-67.86-КЖИ-МН5	" МН5	1	
		5	1.030.9-2 вып.7	Петля монтажная М2	2	
				Материалы		
				Бетон марки 150	1.06	м3

Панель ПГ9 изготовить в опалубке панели ПГ58.30-2-Т серии 1.030.9-2 вып.1, соблюдая требования данной серии.

Привязан

62

9329/7

Инв. №

ТП 904-1-67.86-КЖИ-332

Сг. техник	Растеряева	
Вед. инж.	Макарова	
Рук. гр.	Моргунов	
Гл. спец.	Осташевский	
Нач. отд-л	Салькынц	
Н. контр.	Луценко	

Панель ПГ9

Стадия	Масса	Масштаб
РП	2540	1:50
Лист	Листов 1	

Госстрой СССР Ростовский промстройниипроект

Копировал Кузнецова

Формат А3

Типовой проект 904-1-67.86 - КЖИ Альбом 7

Инв. № подл. | Подпись и дата | Взам. инв. №

Ведомость расхода стали на элемент, кг

Марка элемента	Изделия арматурные											Изделия закладные												Общий расход
	Арматура класса										Всего	Арматура класса				Прокат марки							Всего	
	Вр-I					A-III						A-I		A-III		Вст3кп2								
	ГОСТ 6727-80					ГОСТ 5781-82						ГОСТ 5781-82				ГОСТ 19903-74		ГОСТ 8509-72		ГОСТ 10704-76				
	ф5				Итого	ф6	ф10	ф16			Итого	ф14		Итого	ф8		Итого	δ=6		Итого	L 80×6		Итого	тр 377×5		Итого		
ПГ10	13.5				13.5	4.2	3.5	9.1			16.8	30.3	3.0		3.0	8.4		8.4	1.9		1.9	89.2		89.2	3.7		3.7	106.2	136.5

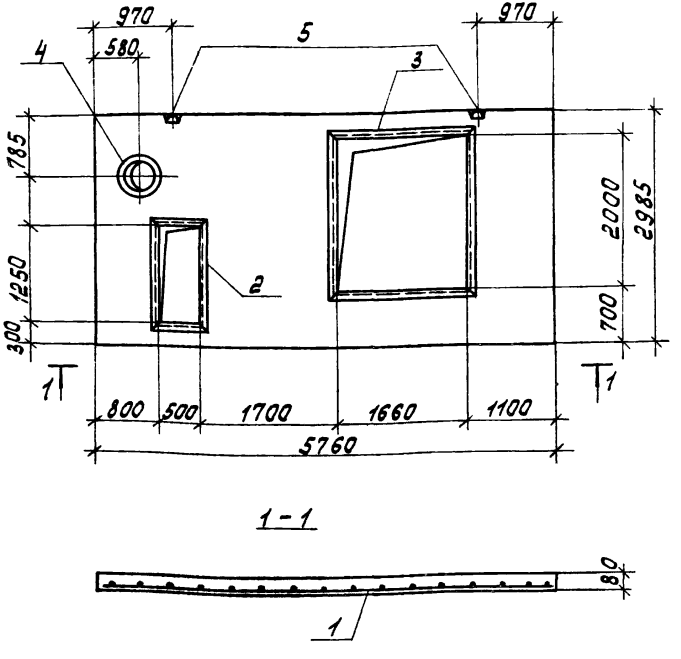

1-1

Формат	Зона	Поз.	Обозначение	Наименование	Кол.	Примечание
				Сборочные единицы		
А3		1	ТП 904-1-67.86-КЖИ-СЧ1	Сетка арматурная СЧ1	1	
А4		2	ТП 904-1-67.86-КЖИ-МН1	Изделие закладное МН1	1	
А4		3	ТП 904-1-67.86-КЖИ-МН2	то же МН2	1	
А4		4	ТП 904-1-67.86-КЖИ-МН5	" МН5	1	
		5	1.030.9-2 вып.7	Петля монтажная М2	2	
				Материалы		
				Бетон марки 150	1.08	м³

Панель ПГ10 изготовить в опалубке панели ПГ58.30-2-Т серии 1.030.9-2 вып.1, соблюдая требования данной серии.

Привязан

63

9329/7

Инв. №

ТП 904-1-67.86-КЖИ-333

Ст. техник	Растеряева	
Вед. инж.	Макарова	
Рук. гр.	Моргунов	
Гл. спец.	Осташевский	
Нач. отд-ния	Салковин	
Н. контр.	Луценко	

Панель ПГ10

Стадия	Масса	Масштаб
РП	2540	1:50
Лист	Листов 1	

Госстрой СССР Ростовский Промстройниипроект

Копировала Кузнецова

Формат А3

Типовой проект 904-1-67.86-КЖИ Альбом 7

Инв. № подл. | Подпись и дата | Взам. инв. №

Марка элемента	Изделия арматурные																								Изделия закладные																								Общий расход
	Арматура класса																								Арматура класса																								
	Вр-I							A-III																	A-I							A-III																		
	ГОСТ 6727-80							ГОСТ 5781-82																	ГОСТ 5781-82																								
	ф5					Итого	ф6	ф10	ф18				Итого	Всего	ф14				Итого	ф8				Итого	δ=6				Итого	80×6				Итого	60×6				Итого	Всего												
ПГ11	13.5					13.5	4.2	3.7	11.9				19.8	33.3	3.0				3.0	8.4				8.4	1.9				1.9	89.2				89.2	3.7				3.7	106.2												139.5

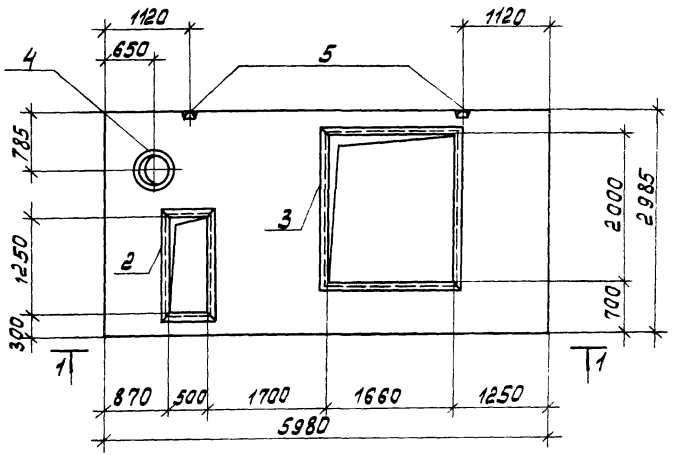

1-1

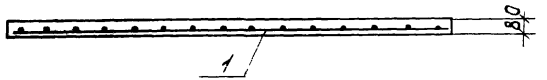

Формат	Зона	Поз.	Обозначение	Наименование	Кол.	Примечание
				Сборочные единицы		
А3		1	ТП 904-1-67.86-КЖИ-С42	Сетка арматурная С42	1	
А4		2	ТП 904-1-67.86-КЖИ-МН1	Изделие закладное МН1	1	
А4		3	ТП 904-1-67.86-КЖИ-МН2	то же МН2	1	
А4		4	ТП 904-1-67.86-КЖИ-МН5	" МН5	1	
		5	1.030.9-2 вып. 7	Петля монтажная М2	2	
				Материалы		
				Бетон марки 150	1.1	м³

Панель ПГ11 изготовить в опалубке панели ПГ60.30-2-т серии 1.030.9-2 вып.1, соблюдая требования данной серии.

Привязан

64

9329/1

Инв. №

Ст. техник	Растеряева	
Вед. инж.	Макарова	
Рук. гр.	Моргунов	
Гл. спец.	Осташевский	
Нач. отд.	Саакьянц	
Н. контр.	Луценко	

ТП 904-1-67.86-КЖИ-ЗЗ4

Панель ПГ11

Стадия	Масса	Масштаб
РП	2640	1:50
Лист	Листов 1	

Госстрой СССР Ростовский промстройниипроект

Копировал Кузнецова

Формат А3

Типовой проект 904-1-67.86-КЖИ Альбом 7

Инв. № подл. | Подпись и дата | Взам. инв. №

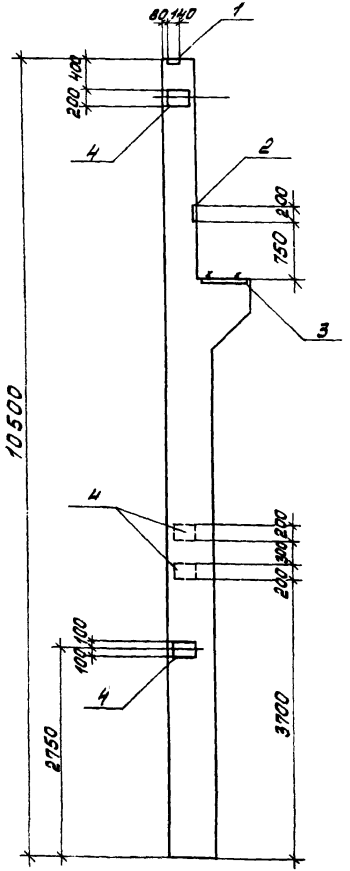

Типовой проект 904-1-67.86-КЖИ Альбом 7

Инв. № подл. | Подпись и дата | Взам. инв. №

Ведомость расхода стали на дополнительные закладные изделия, кг

Марка элемента	Изделия закладные																			
	Арматура класса							Прокат марки												
	А-I			А-III				ВСт3кп2												
	ГОСТ 5781-82							ГОСТ 19903-74					ГОСТ 5915-70*			ГОСТ 11371-78				
	ф20		Итого	ф10	ф12		Итого	δ=8	δ=14			Итого	Гайка М20		Итого	Шайба М20			Итого	Всего
1К96-5-1	2.0		2.0	1.2	8.7		9.9	32.6	6.0			38.6	0.2		0.2	0.2			0.2	50.9

Формат	Зона	Поз.	Обозначение	Наименование	Кол.	Примечание
				Сборочные единицы		
			1.424.1-5 вып.1	Колонна 1кф96-5	1	
		1	1.424.1-5 вып.5	Изделие закладное М2-32	1	
		2		то же МН6	1	
		3		" МН7	1	
		4		" М1-12	4	

1. Остальное смотрите колонну 1К96-5 по серии 1.424.1-5 вып.1.
2. Примеры установки закладных изделий М2-32, МН6, МН7, М1-12 даны в серии 1.424.1-5 вып.1.

Привязан

Инв. №

65

9329/7

ТП 904-1-67.86-КЖИ-1К96-5-1

Ст. техник	Растеряева	
Вед. инж.	Макарова	
Рук. гр.	Моргунов	
Гл. спец.	Осташевский	
Нач. осп.	Саакьянц	
Н. контр.	Луценко	

Колонна 1К96-5-1

Стадия	Масса	Масштаб
РП	6000	1:50
Лист	Листов 1	

ГОССТРОЙ СССР РОСТОВСКИЙ ПРОМСТРОЙНИЙ ПРОЕКТ

Типовой проект 904-1-67.86-КЖИ Альбом 7

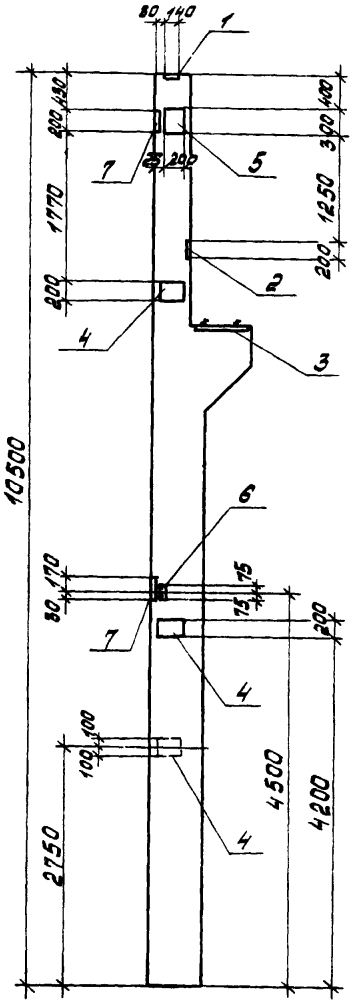

Ведомость расхода стали на дополнительные закладные изделия, кг

Марка элемента	Изделия закладные																						Всего
	Арматура класса						Прокат марки																
	А-I			А-III			ВСт3кп2																
	ГОСТ 5781-82						ГОСТ 19903-74					ГОСТ 5915-70*			ГОСТ 11371-78			ГОСТ 8509-72*				
	ф20	ф6	Итого	ф10	ф12	Итого	δ=8	δ=10	δ=14		Итого	Гайка М20		Итого	Шайба М20		Итого	L 63х5		Итого		
1К96-5-2	2.0	0.2	2.2	2.2	12.4	14.6	36.6	12.2	6.0		54.8	0.2		0.2	0.2		0.2	1.5		1.5		73.5

Формат	Зона	Поз.	Обозначение	Наименование	Кол.	Примечание
				Сборочные единицы		
			1.424.1-5 вып.1	Колонна 1К96-5	1	
		1		Изделие закладное М2-32	1	
		2	1.424.1-5 вып. 5	То же МН6	1	
		3		" МН7	1	
		4		" М1-12	3	
		5	1.400-15 вып.1	" МН206-5	1	
		6	1.424.1-5 вып. 5	" М1-14	1	
		7		" МН23	2	

1. Остальное смотрите колонну 1К96-5 по серии 1.424.1-5 вып.1.
2. Примеры установки закладных изделий М2-32, МН6, МН7, М1-12, М1-14, МН23 даны в серии 1.424.1-5 вып. 1.

Привязан

66

9329/7

Инв.№

Инв.№ подл. | Подпись и дата | Взам. инв.№

Ст.техник	Растеряева	
Вед.инж.	Макарова	
Рук.гр.	Моргунов	
Гл.спец.	Осташевский	
Нач.ОСП-1	Саакьянц	
Н.контр.	Луценко	

ТП 904-1-67.86 -КЖИ-1К96-5-2

Колонна 1К96-5-2

Стадия	Масса	Масштаб
РП	6000	1:50
Лист	Листов 1	

Госстрой СССР Ростовский Промстройпроект

Копировал Кузнецова

Формат А3

Ведомость расхода стали на дополнительные закладные изделия, кг

Марка элемента	Изделия закладные																				
	Арматура класса								Прокат марки												
	А-III						А-I		Вст3кп2												
	ГОСТ 5781-82								ГОСТ 19903-74					ГОСТ 5915-70*		ГОСТ 11371-78		ГОСТ 8509-72*			
	ф10	ф12	ф14	ф18		Итого	ф22		Итого	б=8	б=12	б=14	б=20	Итого	гайка М20	Итого	шайба М20	Итого	L63х5		Итого	Всего
1К96-5-3	2.2	4.6	3.0	7.5		17.3	7.2		7.2	31.8	32.4	6.0	35.4	105.6	0.2	0.2	0.2	0.2	7.5		7.5	138.0

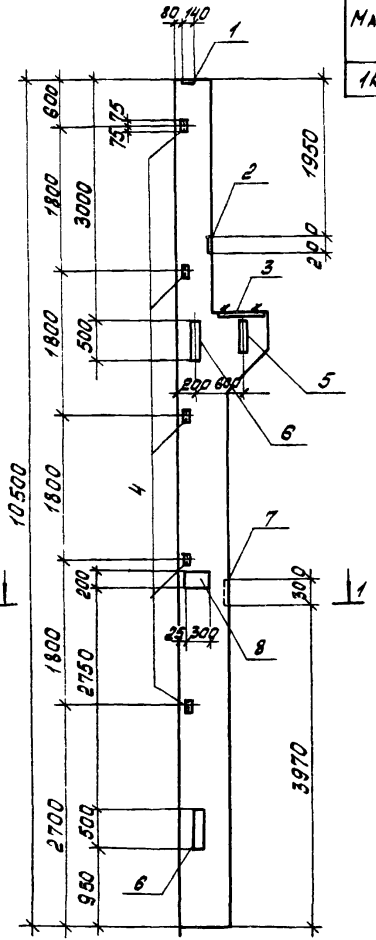

1 - 1

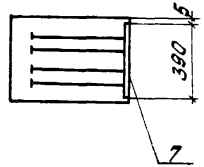

Формат	Зона	Поз.	Обозначение	Наименование	Кол.	Примечание
				Сборочные единицы		
			1.424.1-5 вып.1	Колонна 1К96-5	1	
		1	1.424.1-5 вып.5	Изделие закладное М2-32	1	
		2		То же МН6	1	
		3		" МН10	1	
		4		" М1-14	5	
		5		" МН12	1	
		6		" МН11	2	
		7	1.400-6176 вып.1	" МО-8-1	1	
		8	1.400-15 вып.1	" МН206-5	1	

1. Остальное смотрите колонну 1К96-5 по серии 1.424.1-5 вып.1
2. Примеры установки закладных изделий М2-32, МН6, МН10, М1-14, МН11, МН12, даны в серии 1.424.1-5 вып.1.

Привязан

67

9329/7

Инв. №

ТП 904-1-67.86-КЖИ-1К96-5-3

Ст.техник.	Растеряева	
Вед.инж.	Макарова	
Рук.гр.	Моргунов	
Гл.спец.	Осташевский	
Нач.отд.	Сакьянц	
Н.контр.	Луценко	

Колонна 1К96-5-3

Стадия	Масса	Масштаб
РП	6000	1:50
Лист	Листов 1	

Госстрой СССР Ростовский промстройниипроект

Типовой проект 904-1-67.86-КЖИ Альбом 1

Типовой проект 904-1-67.86-кжи Альбом 7

Ведомость расхода стали на дополнительные закладные изделия, кг

Марка элемента	Изделия закладные																						
	Арматура класса								Прокат марки														
	А-III					А-I			ВСТ 3 кп2														
	ГОСТ 5781-82								ГОСТ 19903-74							ГОСТ 5915-70*		ГОСТ 1371-78		ГОСТ 8509-72*			Всего
	ф10	ф12	ф14		Итого	ф22		Итого	б=8	б=12	б=14	б=20		Итого	Гайка М20	Итого	Шайба М20	Итого	L63x5		Итого	
1К96-5-4	2.2	7.7	3.0		12.9	7.2		7.2	39.0	18.8	6.0	35.4		99.2	0.2	0.2	0.2	0.2	9.0		9.0	128.7

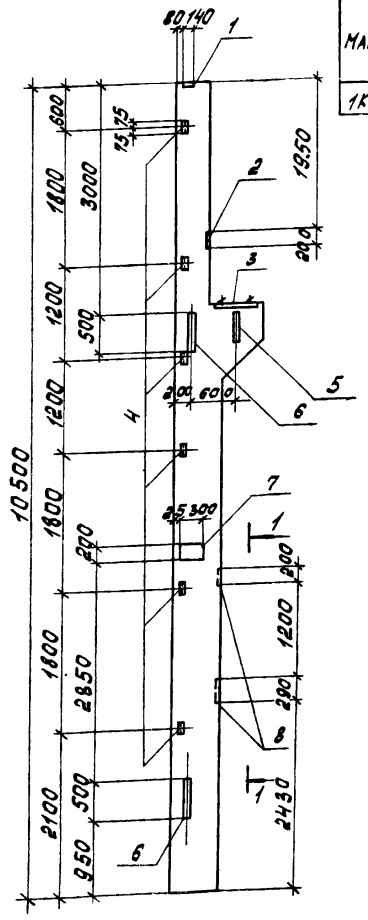

1-1

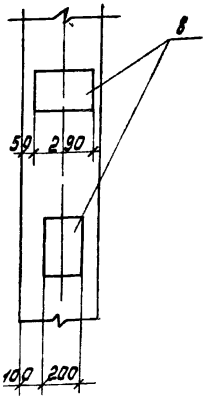

Формат	Зона	Поз.	Обозначение	Наименование	Кол.	Примечание
				Сборочные единицы		
			1.424.1-5 вып.1	Колонна 1К96-5	1	
		1	1.424.1-5 вып.5	Изделие закладное М2-32	1	
		2		то же МН6	1	
		3		" МН10	1	
		4		" М1-14	6	
		5		" МН12	1	
		6		" МН11	2	
		7	1.400-15 вып.1	" МН20Ф5	1	
		8	1.424.1-5 вып.5	" М1-12	2	

1. Остальное смотрите колонну 1К96-5 по серии 1.424.1-5 вып.1
2. Примеры установки закладных изделий М2-32, МН6, МН10, М1-14, МН12, МН11. даны в серии 1.424.1-5 вып.1

Привязан

Инв. №

68

9329/7

Ст.техник	Растеряева		
Вед.инж.	Макарова		
Рук.гр.	Моргунов		
Гл.спец.	Осташевский		
Нач.осп-1	Салькьянц		
Н.контр	Луценко		

ТП 904-1-67.86-кжи-1К96-5-4

Колонна 1К96-5-4

Стадия	Масса	Масштаб
РП	6000	1:50

Лист | Листов 1

Госстроисс Ростовский Промстройниипроект

Копировал Кузнецова

Формат А3

Инв. № подл. | Подпись и дата | Взам. инв. №

Типовой проект 904-1-67.86 -КЖИ Альбом 7

Инв.№подл. | Подпись и дата | Взам.инв.№

Ведомость расхода стали на дополнительные закладные изделия, кг

Марка элемента	Изделия закладные																			
	Арматура класса							Прокат марки												
	А-I			А-III				ВСт3кп2												
	ГОСТ 5781-82							ГОСТ 19903-74					ГОСТ 3915-70*		ГОСТ 11371-78		ГОСТ 8509-72*			
	Ф20		Итого	Ф10	Ф12	Ф18	Итого	δ=8	δ=12	δ=14		Итого	Гайка М20	Итого	Шайба М20	Итого	∠ 63×5		Итого	Всего
1К 96-5-5	2.0		2.0	2.2	4.6	7.5	14.3	25.8	13.6	6.0		45.4	0.2	0.2	0.2	0.2	7.5		7.5	69.6

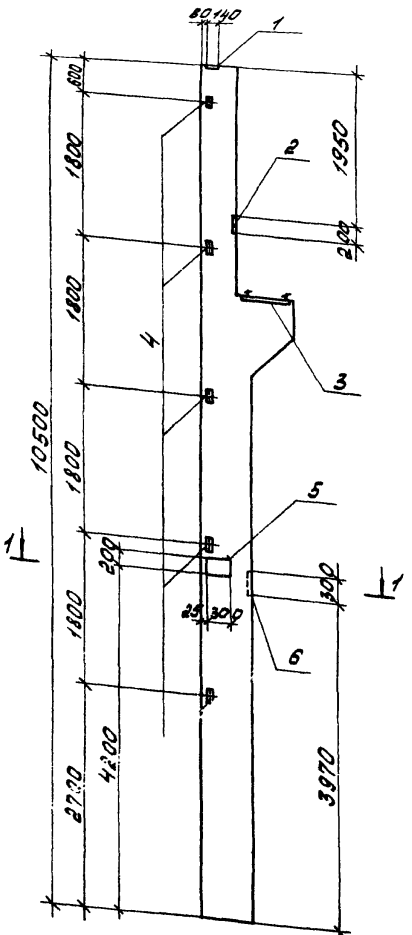

1-1

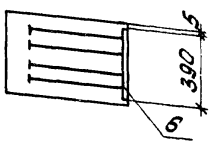

Формат	Зона	Поз	Обозначение	Наименование	Кол.	Примечание
				Сборочные единицы		
			1.424.1-5 вып.1	Колонна 1К96-5	1	
		1	1.424.1-5 вып.5	Изделие закладное М2-32	1	
		2		То же МН6	1	
		3		" МН7	1	
		4		" М1-14	5	
		5	1.400-15 вып.1	" МН20-3	1	
		6	1.400-6/76 вып.1	" М0-8-1	1	

1. Остальное смотрите колонну 1К96-5 по серии 1.424.1-5 вып.1
2. Примеры установки закладных изделий М2-32, МН6, МН7, М1-14 даны в серии 1.424.1-5 вып.1

Привязан

69

9329/7

Инв.№

ТП 904-1-67.86-КЖИ-1К96-5-5

Ст.техник	Растеряева	
Вед.инж.	Макарова	
Рук.гр.	Моргунов	
Гл.спец.	Осташевский	
Нач.отд-1	Саакьянц	
Н.контр.	Луценко	

Колонна 1К96-5-5

Стадия	Масса	Масштаб
РП	6000	1:50
Лист	Листов 1	

Госстрой СССР Ростовский Промстройниипроект

Копировал Кузнецова

Формат А3

Типовой проект 904-1-67.86 -кжи альбом 1

Инв.№ подл. | Подпись и дата | Взам.инв.№

Ведомость расхода стали на дополнительные закладные изделия, кг

Марка элемента	Изделия закладные																													
	Арматура класса								Прокат марки																					
	А-I				А-III				Вст3кп2																					
	ГОСТ 5781-82								ГОСТ 19903-74					ГОСТ 8509-72*			ГОСТ 5915-70*			ГОСТ 3274-75									Всего
	ф20		Итого	ф10	ф12	ф18	Итого		б=8	б=12	б=14		Итого	∟63×5		Итого	Гайка М20		Итого	Шайба М20	Итого								
1К96-5-6	2.0		2.0	2.2	5.8	7.5	15.5		25.8	13.6	6.6		45.4	13.5		13.5	0.2		0.2	0.2	0.2								76.8

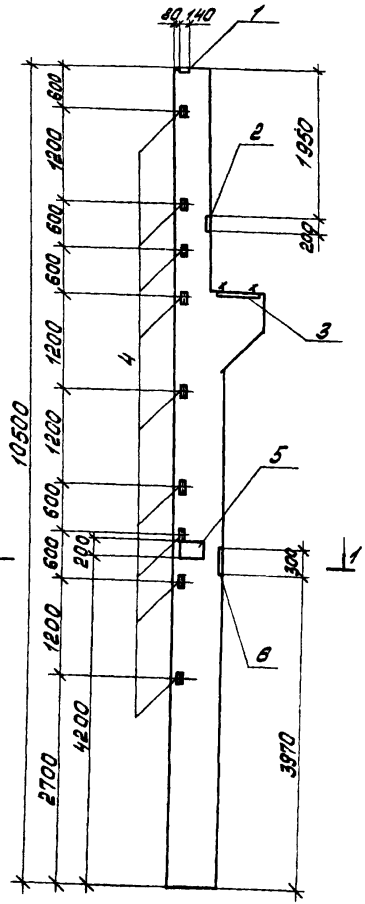

1-1

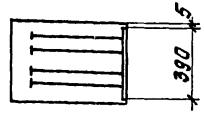

Формат	Зона	Поз.	Обозначение	Наименование	Кол.	Примечание
				Сборочные единицы		
			1.424.1-5 вып.1	Колонна 1К96-5	1	
		1	1.424.1-5 вып.5	Изделие закладное М2-32	1	
		2		То же МН6	1	
		3		" МН7	1	
		4		" М1-14	9	
		5	1.400-15 вып.1	" МН206-5	1	
		6	1.400-6/76 вып.1	" МО-В-1	1	

1. Остальное смотрите колонну 1К96-5 по серии 1.424.1-5 вып.1
2. Примеры установки закладных изделий М2-32, МН6, МН7, М1-14 даны в серии 1.424.1-5 вып.1.

Привязан

70

9329/7

Инв.№

Ст.техник	Растеряева	
Вед.инж.	Макарова	
Рук.гр.	Моргунов	
Гл.спец.	Осташевский	
Нач.отд.	Слакынин	
Н.контр.	Луценко	

ТП 904-1-67.86- КЖИ-1К96-5-6

Колонна 1К96-5-6

Стадия	Масса	Масштаб
РП	6000	1:50
Лист	Листов 1	

Госстрой СССР РОСТОВСКИЙ ПРОМСТРОЙНИИПРОЕКТ

Копировал Кувшинова

Формат А3

Типовой проект 904-1-67.86.-КЖИ Альбом 7

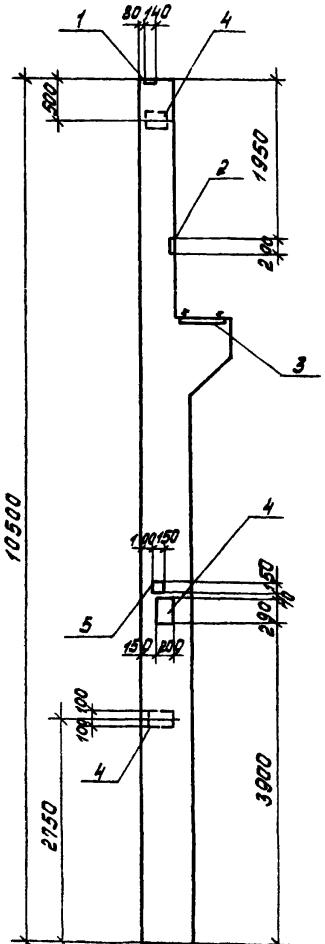

Ведомость расхода стали на дополнительные закладные изделия, кг

Марка элемента	Изделия закладные																				Всего
	Арматура класса								Прокат марки												
	А-I			А-III					ВСт 3КП 2												
	ГОСТ 5781-82								ГОСТ 19903-74						ГОСТ 5915-70*			ГОСТ 11371-78			
	Ф20		Итого	Ф8	Ф10	Ф12		Итого	б=6	б=8	б=14			Итого	Гайка М20		Итого	Шайба М20		Итого	
1К96-5-7	2.0		2.0	0.3	1.2	8.8		10.3	1.1	29.0	6.0			36.1	0.2		0.2	0.2		0.2	48.8

Формат	Зона	Поз.	Обозначение	Наименование	Кол.	Примечание
				Сборочные единицы		
			1.424.1-5 вып.1	Колонна 1К96-5	1	
		1	1.424.1-5 вып. 5	Изделие закладное М2-32	1	
		2		то же МН6	1	
		3		" МН7	1	
		4		" М1-12	3	
		5	1.400-15 вып.1	" МН11-3	1	

1. Остальное смотрите колонну 1К96-5 по серии 1.424.1-5 вып.1
2. Примеры установки закладных изделий М2-32, МН6, МН7, М1-12 даны в серии 1.424.1-5 вып.1

71

Привязан

Инв. №

9329/7

ТП904-1-67.86-КЖИ-1К96-5-7

Колонна 1К96-5-7

Ст.техник	Растеряева	
Вед. инж.	Макарова	
Рук. гр.	Моргунов	
Гл.спец	Осташевский	
Нач.осп-1	Саакьянц	
Н.контр.	Луценко	

Стадия	Масса	Масштаб
РП	6000	1:50
Лист	Листов 1	

ГОССТРОЙ СССР РОСТОВСКИЙ ПРОМСТРОЙНИИПРОЕКТ

Копировал Кузнецова

Инв. № подл. | Подпись и дата | Взам. инв. №

Типовой проект 904-1-67.86 -кжи Альбом 7

Ведомость расхода стали на дополнительные закладные изделия, кг

Марка элемента	Изделия закладные: Арматура класса A-I ГОСТ 5781-82 ф20		Итого	A-III ф10	ф12	ф18	Итого	Прокат марки ВСт3кп2 ГОСТ 19903-74 б=8	б=12	б=14		Итого	ГОСТ 8509-72* L63х5		Итого	ГОСТ 5915-70* гайка М20		Итого	ГОСТ 11371-78 шайба М20	Итого	Всего
1К96-5-8	2.0		2.0	1.2	6.0	7.5	15.7	29.4	13.8	6.0		49.0	7.5		7.5	0.2		0.2	0.2	0.2	74.6

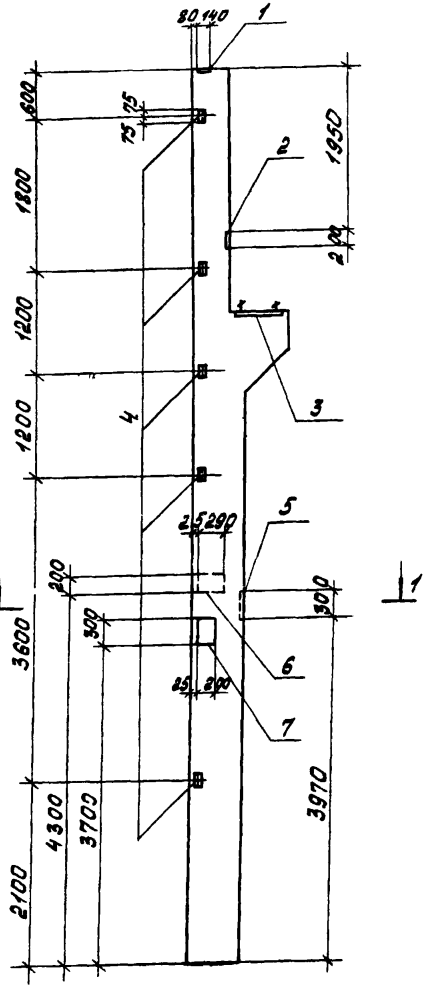

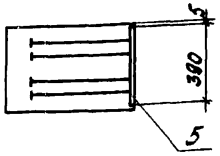

Формат	Зона	Поз.	Обозначение	Наименование	Кол.	Примечание
				Сборочные единицы		
			1.424.1-5 вып.1	Колонна 1К96-5	1	
		1	1.424.1-5 вып.5	Изделие закладное М2-32	1	
		2		то же МН6	1	
		3		" МН7	1	
		4		" М1-14	5	
		5	1.400-6/76 вып.1	" МО-8-1	1	
		6	1.424.1-5 вып.5	" М1-12	1	
		7	1.400-15 вып.1	" МН2065	1	

1. Остальное смотрите колонну 1К96-5 по серии 1.424.1-5 вып.1
2. Примеры установки закладных изделий М2-32, МН6, МН7, М1-14 даны в серии 1.424.1-5 вып.1

Привязан

Инв. №

9329/7 72

ТП 904-1-67.86-кжи-1К96-5-8

Ст.техник	Растеряева	
Вед.инж.	Макарова	
Рук.гр.	Моргунов	
Гл.спец.	Осташевский	
Нач.отд.1	Садкьянц	
Н.контр.	Луценко	

Колонна 1К96-5-8

Стадия	Масса	Масштаб
РП	6000	1:50
Лист	Листов 1	

Госстрой СССР Ростовский промстройниипроект

Копировал Кузнецова

Формат А3

Инв. № подл. | Подпись и дата | Взам. инв. №

Типовой проект 904-1-67.86-КЖИ Альбом 7

Инв. № подл. | Подпись и дата | Взам. инв. №

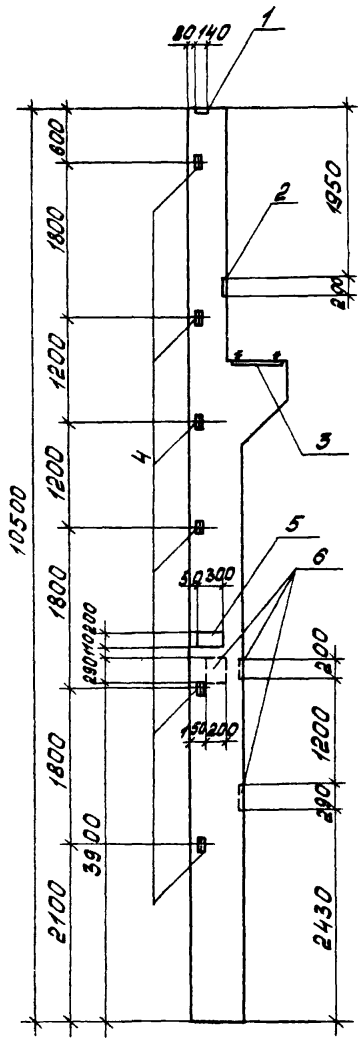

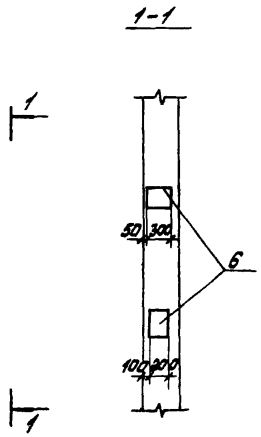

Ведомость расхода стали на дополнительные закладные изделия, кг

Марка элемента	Изделия закладные																								Всего
	Арматура класса							Прокат марки																	
	А-I			А-III				ВСт3кп2																	
	ГОСТ 5781-82							ГОСТ 19903-74					ГОСТ 8509-72*			ГОСТ 5915-70*			ГОСТ 11371-78						
	ф20		Итого	ф10	ф12		Итого	б=8	б=14			Итого	L63×5		Итого	Гайка М20		Итого	Шайба М20		Итого				
1К96-5-9	2.0		2.0	2.2	9.1		11.3	36.6	6.0			42.6	9.0		9.0	0.2		0.2	0.2		0.2				65.3

Формат	Зона	Поз.	Обозначение	Наименование	Кол.	Примечание
				Сборочные единицы		
			1.424.1-5 вып.1	Колонна 1К96-5	1	
		1		Изделие закладное М2-32	1	
		2	1.424.1-5 вып.5	то же МН6	1	
		3		" МН7	1	
		4		" М1-14	6	
		5	1.400-15 вып.1	" МН206-5	1	
		6	1.424.1-5 вып.5	" М1-12	3	

1. Остальное смотрите колонну 1К96-5 по серии 1.424.1-5 вып.1
2. Примеры установки закладных изделий М2-32, МН6, МН7, М1-14 даны в серии 1.424.1-5 вып.1.

Привязан

Инв. №

73

9329/7

ТП 904-1-67.86-КЖИ-1К96-5-9

Ст. техник	Растеряева	
Ведущ.	Макарова	
Рук. гр.	Моргунов	
Гл. спец.	Осташевский	
Нач. осп-1	Саакьянц	
Н. контр.	Луценко	

Колонна 1К96-5-9

Стадия	Масса	Масштаб
РП	6000	1:50

Лист | Листов 1

Госстрой СССР Ростовский Промстройниипроект

Типовой проект 90Ч-1-67.86 - КЖИ Альбом 1

Ведомость расхода стали на дополнительные закладные изделия, кг

Марка элемента	Изделия закладные: Арматура класса А-I ГОСТ 5781-82 ф6	ф20	Итого	А-III ф10	ф12	ф18	Итого	Прокат марки ВСт3кп2 ГОСТ 19903-74 б=8	б=10	б=12	б=14	Итого	ГОСТ 8509-72* L63×5	Итого	ГОСТ 5915-70* гайка М20	Итого	ГОСТ 11371-78 шайба М20	Итого	Всего
1К 96-5-10	0.2	2.0	2.2	3.2	10.5	7.5	21.2	37.0	9.0	13.6	6.0	65.6	6.0	6.0	0.2	0.2	0.2	0.2	95.4

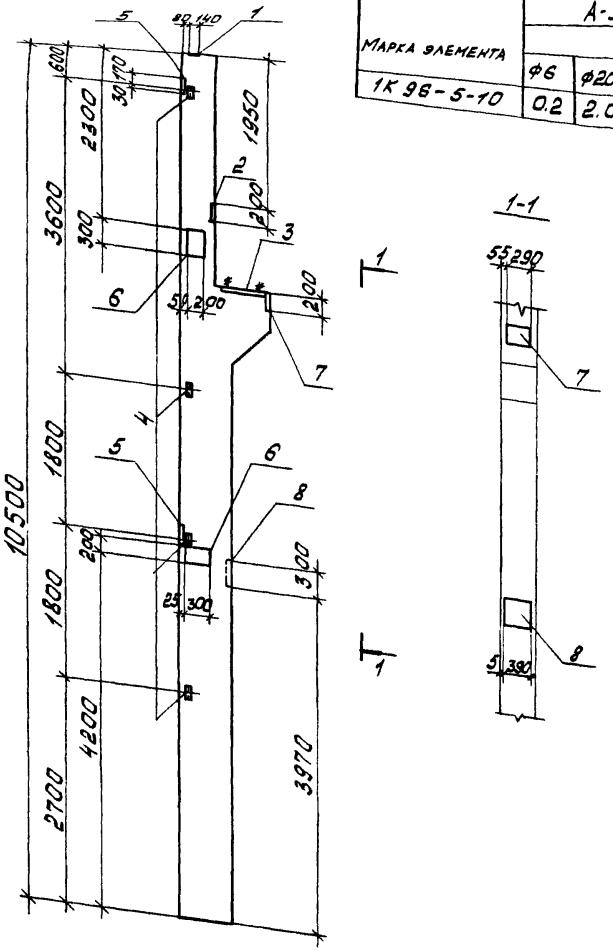

Формат	Зона	Поз	Обозначение	Наименование	Кол.	Примечание
				Сборочные единицы		
			1.424.1-5 вып.1	Колонна 1К96-5	1	
		1	1.424.1-5 вып.5	Изделие закладное М2-32	1	
		2		то же МН6	1	
		3		" МН7	1	
		4		" М1-14	4	
		5		" МН19	2	
		6	1.400-15 вып.1	" МН206-5	2	
		7	1.424.1-5 вып.5	" М1-12	1	
		8	1.400-6/76 вып.1	" МО8-1	1	

1. Остальное смотрите колонну 1К96-5 по серии 1.424.1-5 вып.1
2. Примеры установки закладных изделий М2-32, МН6, МН7, МН19, М1-14 даны в серии 1.424.1-5 вып.1.

Привязан

74

9329/7

Инв. №

ТП 904-1-67.86 КЖИ-1К96-5-10

Колонна 1К96-5-10

Ст. техник	Растеряева	
Вед. инж.	Макарова	
Рук. гр.	Моргунов	
Гл. спец.	Осташевский	
Нач. сект.	Саакьянц	
Н. контр.	Луценко	

Стадия	Масса	Масштаб
РП	6000	1:50
Лист	Листов 1	

Госстрой СССР Ростовский Промстройниипроект

Копировал Кузнецова

Формат А3

Инв. № подл. | Подпись и дата | Взам. инв. №

Типовой проект 904-1-67.86-КЖИ Альбом 7

Ведомость расхода стали на один элемент, кг

Марка элемента	Изделия арматурные: Арматура класса A-I ГОСТ 5781-82 ф6		Итого	Арматура класса A-III ГОСТ 5781-82 ф10	ф16	Итого	Всего	Изделия закладные: Арматура класса A-I ГОСТ 5781-82 ф8		Итого	Арматура класса A-III ГОСТ 5781-82 ф12	ф16	ф20	ф25	Итого	Прокат марки ВСт3кп2 ГОСТ 19903-74 δ=8	δ=10	Итого	Всего	Общий расход
К1	5,8		5,8	1,8	50,8	52,6	58,4	1,6		1,6	3,2	1,2	5,6	8,8	18,8	5,3	18,0	23,3	43,7	102,1

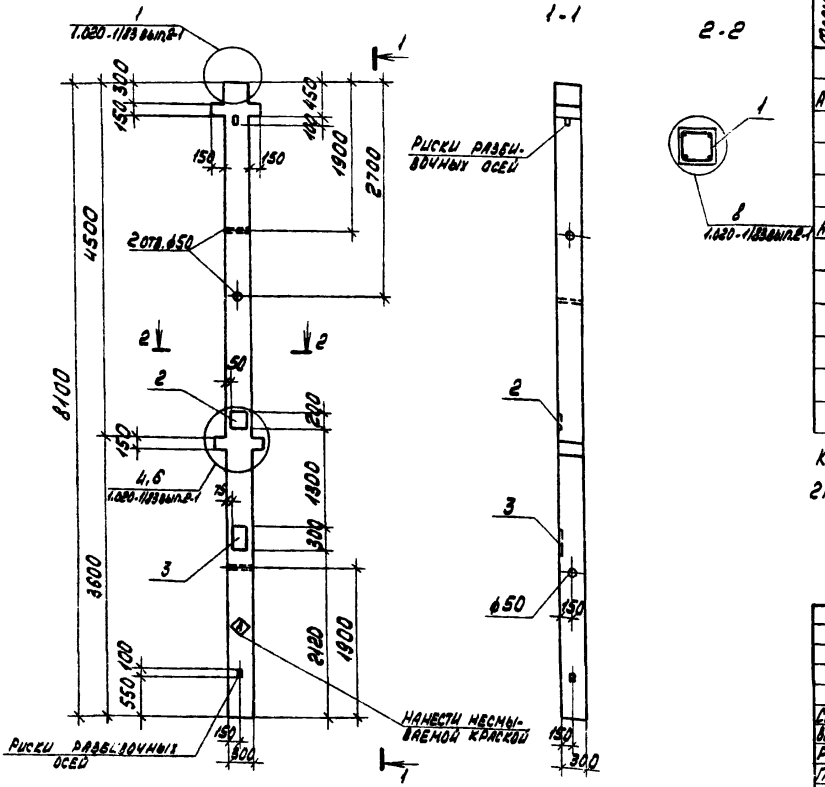

Формат	Зона	Поз.	Обозначение	Наименование	Кол.	Примечание
				Документация		
А4			ТП 904-1-67.86-КЖИ-ТТ1	Технические требования к изготовлению сборных железобетонных изделий. Сборочные единицы		
А3		1	ТП 904-1-67.86 КЖИ-КП1	Каркас пространственный КП1	1	
		2	1.400-15 вып.1	Изделие закладное МН113-3	1	
		3	1.400-15 вып.1	То же МН135-3	1	
				Материалы		
				Бетон марки 300	0,75	м³

Колонна К1 изготовляется в опалубке колонны 2КД3.42-2.4 серии 1.020.1/83 вып. 2-1.

Привязан

75

9329/7

Инв. №

Ст. техник	Растерляева	
Вед. инж.	Макарова	
Рук. гр.	Мавгунов	
Гл. спец.	Осташевский	
Нач. отд.	Самсонян	
Н. контр.	Луценко	

ТП 904-1-67.86-КЖИ-К1

Колонна К1

Стадия	Масса	Масштаб
РП	1875	1
Лист	Листов 1	

Госстрой СССР Ростовский Промстройниипроект

Копировал

Формат А3

Инв. № подл. | Подп. и дата | Взам. инв. №

Типовой проект 904.1-67.86-КЖИ Альбом 7

ВЕДОМОСТЬ РАСХОДА СТАЛИ НА ОДИН ЭЛЕМЕНТ. КГ

Марка элемента	Изделия арматурные: Арматура класса A-I ГОСТ 5781-82 ф6	Итого	ф10	ф16	Итого	Всего	Изделия закладные: Арматура класса A-I ГОСТ 5781-82 ф8	Итого	ф10	ф12	ф16	ф20	ф25	Итого	Прокат марки ВСт3кп2 ГОСТ 19903-71 δ=8	δ=10	Итого	Всего	Общий расход
К2	5.8	5.8	1.8	50.8	52.6	58.4	1.2	1.2	0.3	7.1	1.2	4.8	7.6	21.0	10.9	14.3	25.2	47.4	105.8

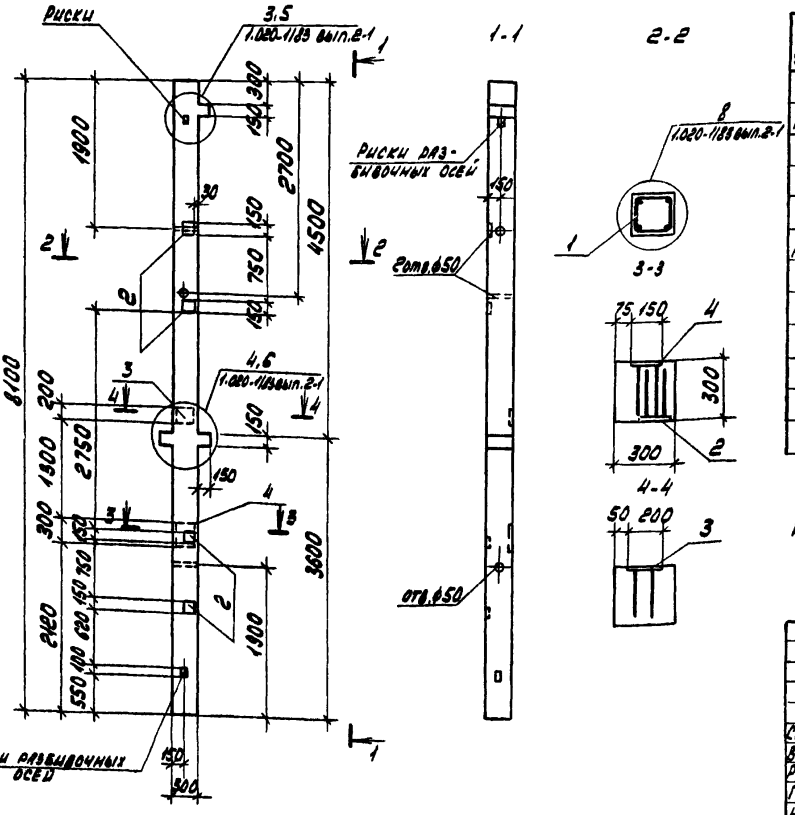

Позиция	Зона	Поз.	Обозначение	Наименование	Кол.	Примечание
				Документация		
АЧ			ТП 904-1-67.86-КЖИ-ТТ1	Технические требования к изготовлению сборных железобетонных изделий		
				Сборочные единицы		
АЗ		1	ТП 904-1-67.86-КЖИ-КП2	Каркас пространственный КП2	1	
		2	1.400-15 вып.1	Изделие закладное МН112-3	4	
		3		То же МН118-3	1	
		4		" МН135-3	1	
				Материалы		
				Бетон марки 300	0,74	м3

Колонна К2 изготовляется в опалубке колонны 2КД3.42-2.4 серии 1.020-1/83 вып.2-1

Привязан

76

9329/7

Инв.№

ТП 904-1-67.86-КЖИ-К2

Ст.техник	Растегаева	
Вед.инж.	Макародя	
Рук.гр.	Могучнов	
Гл.спец.	Осташевский	
Нач.отд.1	Сальваци	
Н.контр.	Луценко	

Колонна К2

Стадия	Масса	Масштаб
РП	1850	-
Лист	Листов 1	

Госстрой СССР РОСТОВСКИЙ ПРОМСТРОЙНИИПРОЕКТ

Копировал

Формат А3

Инв.№ подл. | Подп. и дата | Взам.инв.№

ВЕДОМОСТЬ РАСХОДА СТАЛИ НА ОДИН ЭЛЕМЕНТ, КГ

Марка элемента	Изделия арматурные									Изделия закладные																			Общий расход
	Арматура класса									Арматура класса												Прокат марки							
	А-I			А-III						А-I				А-III								ВСт3кп2							
	ГОСТ 5781-82									ГОСТ 5781-82												ГОСТ 19903-74							
	ф6		Итого	ф10	ф16			Итого	Всего	ф8			Итого	ф12	ф16	ф18	ф20	ф22	ф25	ф10	Итого	δ=10	δ=12	δ=16			Итого	Всего	
К3	5,6		5,6	1.8	50.8			52.6	58.2	0.4			0.4	1.5	1.2	7.6	2.0	5.1	3.2	0.3	20.9	6.9	18.0	29.6			54.5	75.4	133,6

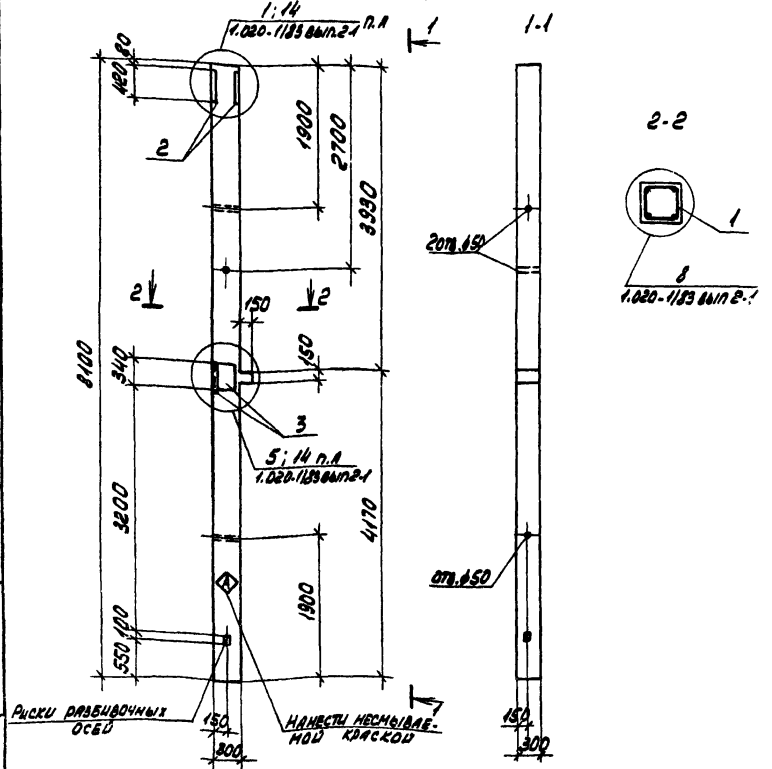

Формат	Зона	Поз.	Обозначение	Наименование	Кол.	Примечание
				Документация		
А4			ТП 904-1-67.86-КЖИ-ТТ1	Технические требования к изготовлению сборных железобетонных изделий		
				Сборочные единицы		
А3		1	ТП 904-1-67.86-КЖИ-КП3	Каркас пространственный КП3	1	
		2	1.020-1/83.2-15	Изделие закладное МН-38	1	
		3	1.020-1/83 2-15	То же МН-27	2	
				Материалы		
				Бетон марки 300	0.74	м³

Колонна К3 изготовляется в опалубке колонны 2КД 3.42-2.4 серии 1.020-1/83 вып 2.1

9329/7 77

Привязан

Инв. №

Ст. техник	Растеряева	
Вед. инж.	Макарова	
Рук. гр.	Моргунов	
Гл. спец.	Осташевский	
Нач. осп.	Саакьянц	
Н. контр.	Луценко	

ТП 904-1-67.86-КЖИ-К3

Колонна К3

Стадия	Масса	Масштаб
РП	1850	-

Лист | Листов 1

ГОССТРОЙ СССР РОСТОВСКИЙ ПРОМСТРОЙНИЙПРОЕКТ

Копировал ЛВИ

Формат А3

Инв. № подл. | Подп. и дата | Взам. инв. №

Типовой проект 904-1-67.86-КЖИ Альбом 7

Типовой проект 904-1-67.86-КЖИ Альбом 7.

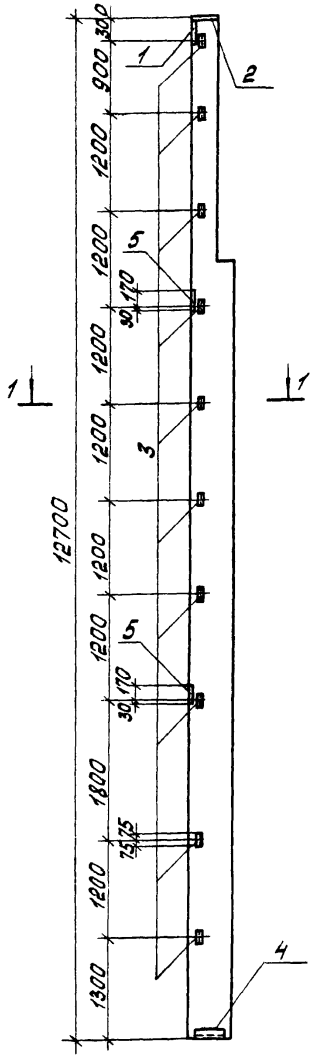

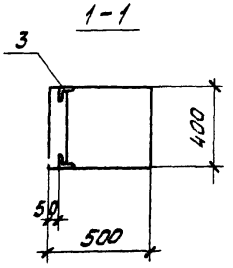

Ведомость расхода стали на дополнительные закладные изделия, кг.

Марка элемента	Изделия закладные												Всего
	Арматура класса А-III ГОСТ 5781-82				Прокат марки ВСт3кп2 ГОСТ 19903-74				ГОСТ 8509-72*				
	ф10	ф12	ф14	Итого	δ=8	δ=10		Итого	L63×5	L90×6		Итого	
8КФ127-1-1	3.5	9.2	3.0	15.7	5.7	13.7		19.4	14.0	5.0		19.0	54.1

Формат	Зона	Поз.	Обозначение	Наименование	Кол.	Примечание
				Сборочные единицы		
			1.427.1-3 вып.1	Колонна 8КФ127-1	1	
		1	1.427.1-3 вып.2	Изделие закладное МН1	1	
		2		То же МН3	1	
		3		" МН29	10	
		4		" МН8	1	
		5		" МН25	2	

1. Остальное смотрите колонну 8КФ127-1 по серии 1.427.1-3 вып.1
2. Примеры установки закладных изделий МН1, МН3, МН8, МН29, МН25 даны в серии 1.427.1-3 вып.1.

Привязан

78

9329/7

Инв. №

ТП 904-1-67.86-КЖИ-8КФ127-1-1

Колонна 8КФ127-1-1	Стадия	Масса	Масштаб
	РП	5700	–
	Лист	Листов 1	
	Госстрой СССР Ростовский Промстройниипроект		

Гл.техник	Растегаева	
Ведущ.	Макарова	
Рук. гр.	Моргунов	
Гл.спец.	Осташевский	
Нач.отд-1	Сакьянц	
Н.контр.	Луценко	

Копировал Кузнецова

Формат А3

Инв. № подл. | Подпись и дата | Взам. инв. №

Типовой проект 904-1-67.86 КЖИ Альбом 7

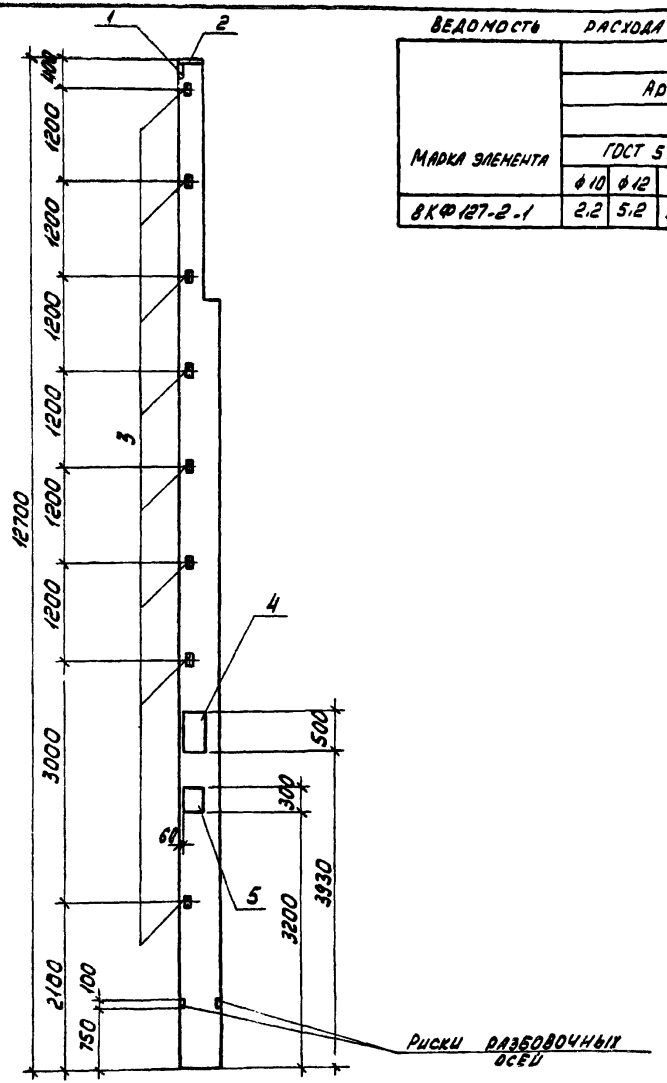

ВЕДОМОСТЬ РАСХОДА СТАЛИ НА ДОПОЛНИТЕЛЬНЫЕ ЗАКЛАДНЫЕ ИЗДЕЛИЯ, КГ

Марка элемента	Изделия закладные																				Всего
	Арматура класса								Прокат марки												
	А-III								ВСт3кп2												
	ГОСТ 5781-82								ГОСТ 19903-74						ГОСТ 8509-72*						
	ф10	ф12	ф14	ф16				Итого	δ=8	δ=10	δ=12			Итого	L63x5		Итого				
8КФ127-2-1	2,2	5,2	3,0	3,7				14,1	5,7	16,5	23,6			45,8	11,2		11,2				71,1

Формат	Зона	Поз.	Обозначение	Наименование	Кол.	Примечание
				Сборочные единицы		
			1.427.1-3 вып.1	Колонна 8КФ127-2	1	
		1	1.427.1-3 вып.2	Изделие закладное МН1	1	
		2		МН3	1	
		3		МН29	8	
		4	1.400-15 вып.1	МН215-5	1	
		5		МН219-5	1	

1. Остальное смотрите колонну 8КФ127-2 по серии 1.427.1-3 вып.1
2. Примеры установки закладных изделий МН1, МН3, МН29 даны в серии 1.427.1-3 вып.1

Привязан

Инв. №

79

9329/7

ТП 904-1-67.86 -КЖИ-8КФ127-2-1

Ст. техник	Растеряева	
Вед. инж.	Макарова	
Рук. гр.	Моргунов	
Гл. спец.	Осташевский	
Нач. осп. 1	Слакьяни	
Н. контр.	Луценко	

Колонна 8КФ127-2-1

Стадия	Масса	Масштаб
РП	5700	1:50
Лист	Листов 1	

ГОССТРОЙ СССР
РОСТОВСКИЙ ПРОМСТРОЙНИИПРОЕКТ

Копировал ЛВИ

Формат А3

Типовой проект 904.1-67.86-КЖИ Альбом 7

Ведомость расхода стали на дополнительные закладные изделия, кг

Марка элемента	Изделия закладные: Арматура класса A-III ГОСТ 5781-82 ф8	ф10	ф12	ф14	ф16				Итого	Прокат марки Вст3кп2 ГОСТ 19903-74 δ=6	δ=8	δ=10	δ=12		Итого	ГОСТ 8509-72* ∠63×5			Итого	Всего
8КФ127-2-2	1,2	2,2	9,1	3,0	3,7				19,2	3,3	6,3	35,1	23,6		68,3	11,2			11,2	98,7

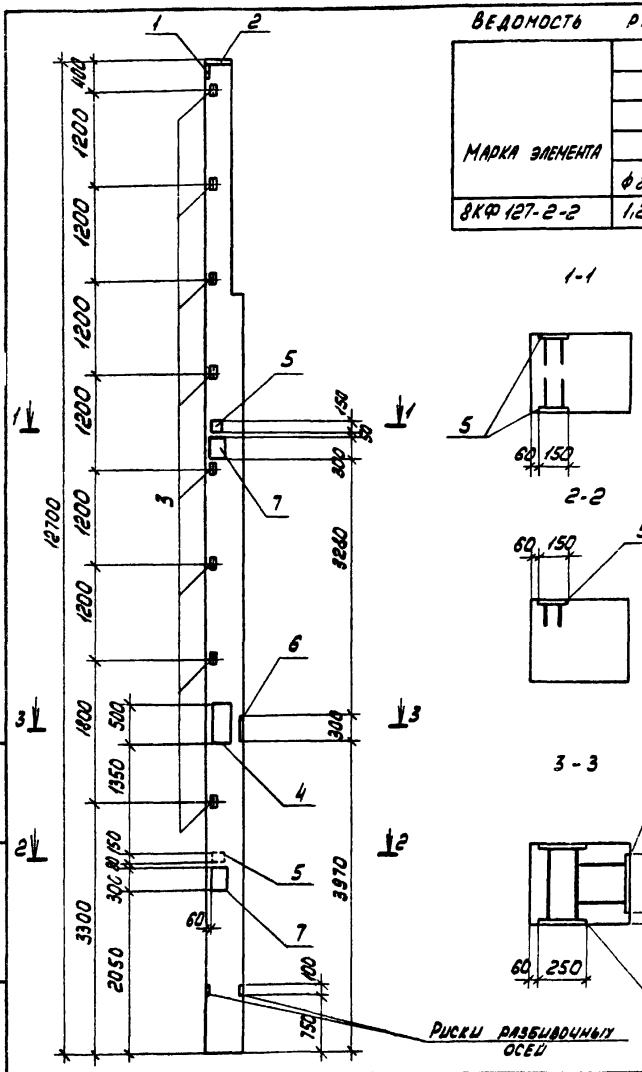

Формат	Зона	Поз.	Обозначение	Наименование	Кол.	Примечание
				Сборочные единицы		
			1.427.1-3 вып.1	Колонна 8КФ127-2	1	
		1	1.427.1-3 вып.2	Изделие закладное МН1	1	
		2		То же МН3	1	
		3		" МН29	8	
		4	1.400-15 вып.1	" МН215-5	1	
		5		" МН111-2	3	
		6	1.400-6/76 вып.1	" М0.2-1	1	
		7	1.400.15 вып.1	" МН213-5	2	

1. Остальное смотрите колонну 8КФ127-2 по серии 1.427.1-3 вып.1
2. Примеры установки закладных изделий МН1, МН3, МН29 даны в серии 1.421.1-3 вып.1.

Привязан

80

9329/7

Инв. №

Взам. инв. № | Подп. и дата | Инв. № подл.

ТП 904.1-67.86-КЖИ-8КФ127-2-2

Ст. техн.	Растёрляева	
Вед. инж.	Макарова	
Рук. гр.	Моргунов	
Гл. спец.	Осташевский	
Нач. отд.	Саакьянц	
Н. контр.	Луценко	

Колонна 8КФ127-2-2

Стадия	Масса	Масштаб
РП	5700	1:50
Лист	Листов 1	

Госстрой СССР РОСТОВСКИЙ ПРОМСТРОЙНИИПРОЕКТ

Копировал

Формат А3

Типовой проект 904-1-67.86-КЖИ Альбом 7

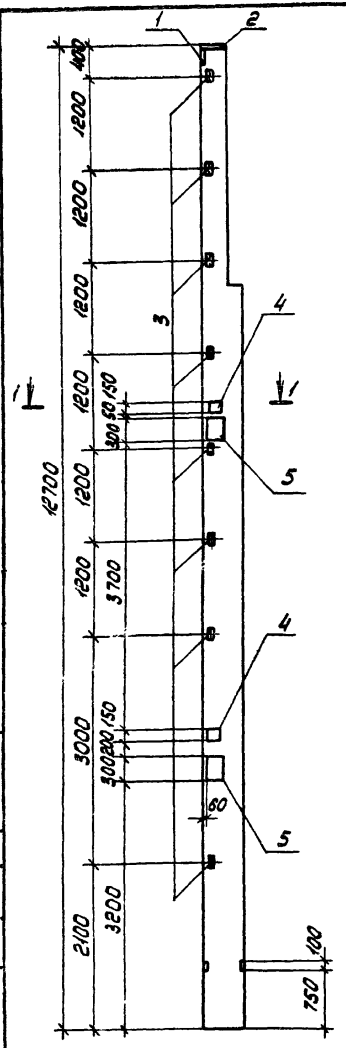

1-1

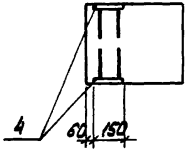

Ведомость расхода стали на дополнительные закладные изделия, кг

Марка элемента	Изделия закладные																			Всего
	Арматура класса								Прокат марки											
	А-III								ВСт3кп2											
	ГОСТ 5781-82								ГОСТ 19903-74					ГОСТ 8509-72*						
	ф10	ф12	ф14	ф8				Итого	δ=8	δ10	δ=6		Итого	L63x5		Итого				
8КФ127-2-3	2,2	8,0	3,0	1,6				14,8	5,7	28,3	4,4		38,4	11,2		11,2				64,4

Формат	Зона	Поз.	Обозначение	Наименование	Кол.	Примечание
				Сборочные единицы		
			1.427.1 - 3 вып.1	Колонна 8КФ127-2	1	
		1	1.427.1 - 3 вып. 2	Изделие закладное МН1	1	
		2		то же МН3	1	
		3		" МН29	8	
		4	1.400 - 15 вып. 1	" МН111-2	4	
		5		" МН219-5	2	

1. Остальное смотрите колонну 8КФ127-2 по серии 1.427.1-3 вып.1
2. Примеры установки закладных изделий МН1, МН3, МН29 даны в серии 1.427.1-3 вып.1.

Привязан

Инв. №

81

9329/7

ТП 904-1-67.86-КЖИ. 8КФ127-2-3

Ст. техник	Растеряева	
Вед. инж.	Макарова	
Рук. гр.	Моргунов	
Гл. спец.	Осташевский	
Нач. осп.	Саакьянц	
Н. контр.	Луценко	

Колонна 8КФ127-2-3

Стадия	Масса	Масштаб
РП	5700	1:50
Лист	Листов 1	

ГОССТРОЙ СССР РОСТОВСКИЙ ПРОМСТРОЙНИЙПРОЕКТ

Копировал

Формат А3

Типовой проект 904-1-67.86-КЖИ Альбом 7

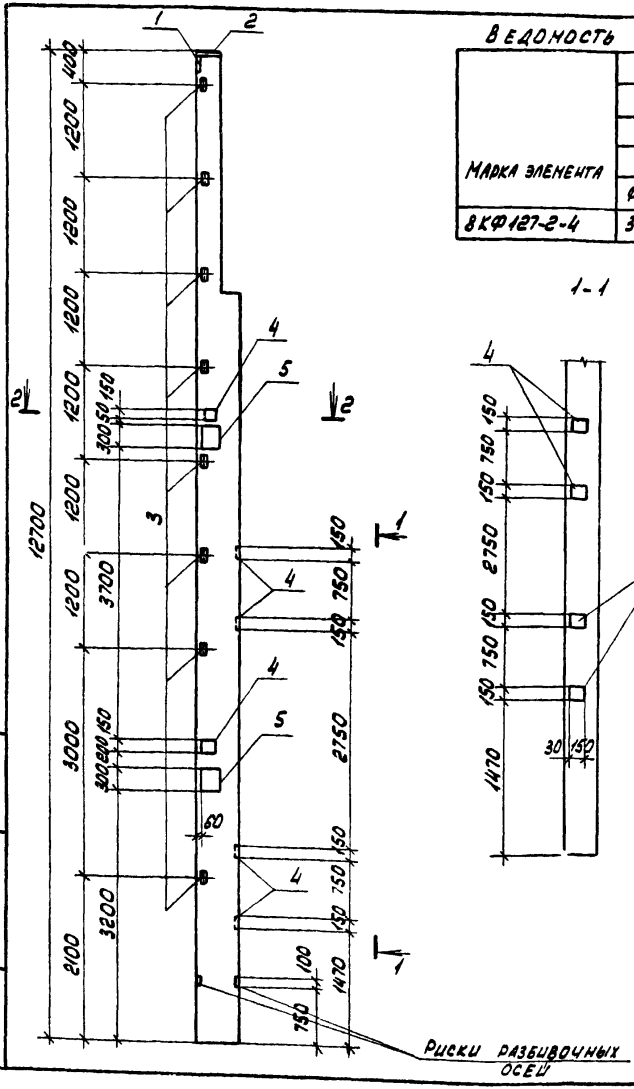

Ведомость расхода стали на дополнительные закладные изделия, кг

Марка элемента	Изделия закладные																				Всего
	Арматура класса								Прокат марки												
	А-III								ВСт3кп2												
	ГОСТ 5781-82								ГОСТ 19903-74					ГОСТ 8509-72*							
	ф8	ф10	ф12	ф14				Итого	δ=6	δ=8	δ=10		Итого	L63:5		Итого					
8КФ127-2-4	3,2	2,2	8.0	3.0				16.4	8,8	5,7	28,3		42,8	11,2		11,2					70.4

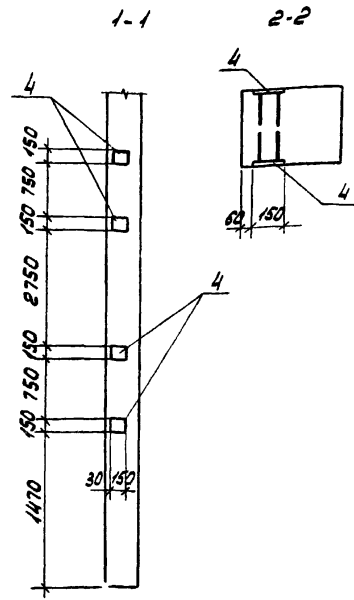

Формат	Зона	Поз.	Обозначение	Наименование	Кол.	Примечание
				Сборочные единицы		
			1.427.1-3 вып.1	Колонна 8КФ127-2	1	
		1	1.427.1-3 вып.2	Изделие закладное МН1	1	
		2		МН3	1	
		3		МН29	8	
		4	1.400-15 вып.1	МН111-2	8	
		5		МН219-5	2	

1. Остальное смотрите колонну 8КФ127-2 по серии 1.427.1-3 вып.1
2. Примеры установки закладных изделий МН1, МН3, МН29 даны в серии 1.427.1-3 вып.1.

Привязан

Инв №

82

9329/7

ТП 904-1-67.86-КЖИ-8КФ127-2-4

Колонна 8КФ127-2-4

Стадия	Масса	Масштаб
РП	5700	1:50

Лист | Листов 1

Ст.техник	Растеряева	
Вед.инж.	Макарова	
Рук.гр.	Моргунов	
Гл.спец.	Осташевский	
Нач.осп.1	Саакьянц	
Н.контр.	Луценко	

ГОССТРОЙ СССР РОСТОВСКИЙ ПРОМСТРОЙНИИПРОЕКТ

Инв № подл. | Подп. и дата | Взам. инв. №

Копировал

Формат А3

Типовой проект 904-1-67.86-КЖИ Альбом 7

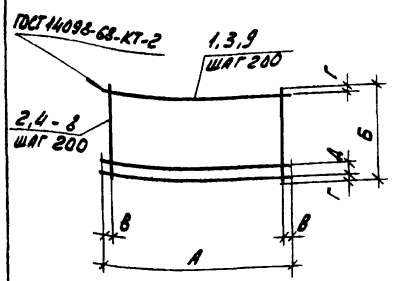

Формат	Зона	Поз.	Обозначение	Наименование	Кол. на исполн. С1	С2	С3	С4	С5	С6	С52			Примечание
				Документация										
А4			ТП 904-1-67.86-КЖИ-ТТ2	Технические требования к изготовлению арматурных и закладных изделий										
				Детали										
				ф5 Вр-I ГОСТ 6727-80										
Б4		1		ℓ = 5580	7		6	6		8				0,78 кг
Б4		2		ℓ = 1180	28									0,16 кг
Б4		3		ℓ = 5150		5								0,72 кг
Б4		4		ℓ = 830		26								0,12 кг
Б4		5		ℓ = 930			28							0,13 кг
Б4		6		ℓ = 1020				28						0,14 кг
Б4		7		ℓ = 570					29					0,08 кг
Б4		8		ℓ = 1330						28				0,18 кг
Б4		9		ℓ = 5650					4		8			0,79 кг
Б4		10		ℓ = 1480							29			0,21 кг

Марка сетки	Размеры, мм А	Б	В	Г	Д	Масса, кг
С1	5580	1180	90	40	100	9,9
С2	5150	830	75	20	190	6,7
С3	5580	930	90	20	90	8,3
С4	5580	1020	90	20	180	8,6
С5	5650	570	25	35	100	5,5
С6	5580	1330	90	20	90	11,3
С52	5650	1480	25	40	200	12,4

Инв. № подл. | Подп. и дата | Взам. инв. №

Привязан

Инв. №

83

9329/7

ТП 904-1-67.86 - КЖИ - С1

Сетка арматурная (С1 - С6, С52)

Ст. инж.	Толмачева	
Вед. инж.	Макарова	
Рук. гр.	Моргунов	
Гл. спец.	Осташевский	
Нач. осп.	Салькьянц	
Н. контр.	Луценко	

Стадия	Масса	Масштаб
РП	Смотрите таблицу	-
Лист	Листов 1	

ГОССТРОЙ СССР РОСТОВСКИЙ ПРОМСТРОЙНИЙПРОЕКТ

Копировал ЯЦ

Формат А3

Типовой проект 904-1-67.86-КЖИ Альбом 7

Развертка

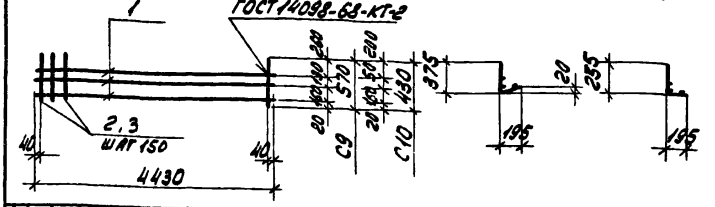

Формат	Зона	Поз.	Обозначение	Наименование	Кол.	Приме-чание
				Документация		
А4			ТП 904-1-67.86-КЖИ-ТТ2	Технические требования к изготовлению арматурных и закладных изделий		
				С9		
				Детали		
Б4		1		⌀5 Вр-I ГОСТ 6727-80 ℓ=4430	3	0,6 кг
Б4		2		⌀5 Вр-I ГОСТ 6727-80 ℓ=570	30	0,08 кг
				С10		
				Детали		
Б4		1		⌀5 Вр-I ГОСТ 6727-80 ℓ=4430	3	0,6 кг
Б4		3		⌀5 Вр-I ГОСТ 6727-80 ℓ=430	30	0,06 кг

Марка	Масса
С9	4,2
С10	3,6

Инв. № подл. | Подп. и дата | Взам. инв. №

Привязан

9329/7 Инв. №

ТП 904-1- -КЖИ - С9

Сетка арматурная (С9, С10)

Стадия	Масса	Масштаб
РП	Смотрите таблицу	-
Лист	Листов 1	

Ст. инж.	Толмачева	
Вед. инж.	Макарова	
Рук. гр.	Модгунов	
Гл. спец.	Осташевский	
Нач. отд.	Саакьянц	
Н. контр.	Луценко	

ГОССТРОЙ СССР РОСТОВСКИЙ ПРОМСТРОЙНИИПРОЕКТ

Копировал АБЧ Формат А4

Типовой проект 904-1-67.87-КЖИ Альбом 7

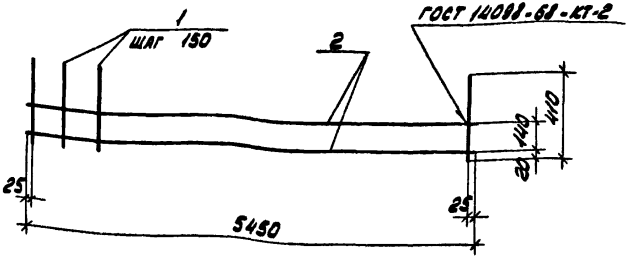

Формат	Зона	Поз.	Обозначение	Наименование	Кол.	Приме-чание
				Документация		
А4			ТП 904-1-67.86-КЖИ-ТТ2	Технические требования к изготовлению арматурных и закладных изделий.		
				Детали		
Б4		1		⌀6А-III ГОСТ 5781-82 ℓ=410	37	0,1 кг
Б4		2		⌀5 Вр-I ГОСТ 6727-80 ℓ=5450	2	0,8 кг

Инв. № подл. | Подп. и дата | Взам. инв. №

Привязан

84

9329/7 Инв. №

ТП 904-1-67.86-КЖИ - С11

Сетка арматурная С11

Стадия	Масса	Масштаб
РП	5,3	-
Лист	Листов 1	

Ст. инж.	Толмачева	
Вед. инж.	Макарова	
Рук. гр.	Модгунов	
Гл. спец.	Осташевский	
Нач. отд.	Саакьянц	
Н. контр.	Луценко	

ГОССТРОЙ СССР РОСТОВСКИЙ ПРОМСТРОЙНИИПРОЕКТ

Копировал АБЧ Формат А4

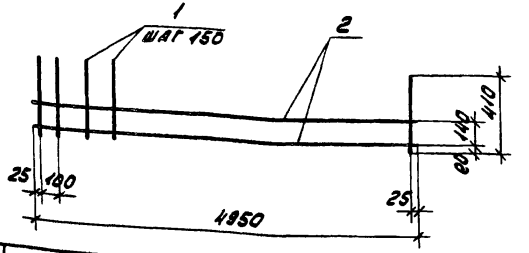

Формат	Зона	Поз.	Обозначение	Наименование	Кол.	Примечание
				Документация		
А4			ТП 904-1-67.86-КЖИ-ТТ2	Технические требования к изготовлению арматурных и закладных изделий.		
				Детали		
Б4		1		ф6А-III ГОСТ 5781-82 ℓ=410	34	0,1 кг
Б4		2		ф58р-I ГОСТ 6727-80 ℓ=4950	2	0,7 кг

Привязан

Инв. № 9329/7

ТП 904-1-67.86-КЖИ-С12

Сетка арматурная С12

Стадия	Масса	Масштаб
РП	4,8	-
Лист	Листов 1	

Ст. инж. Толмачева
Вед. инж. Макарова
Рук. гр. Моргунов
Гл. спец. Осташевский
Нач. отд. Саакьянц
Н. контр. Луценко

ГОССТРОЙ СССР РОСТОВСКИЙ ПРОМСТРОЙНИИПРОЕКТ

Копировал

Формат А4

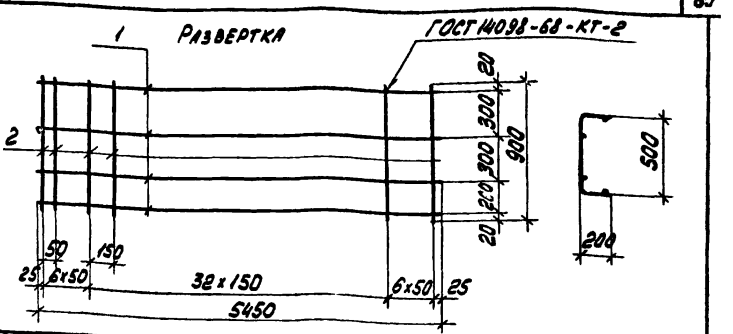

Формат	Зона	Поз.	Обозначение	Наименование	Кол.	Примечание
				Документация		
А4			ТП 904-1-67.86-КЖИ-ТТ2	Технические требования к изготовлению арматурных и закладных изделий.		
				Детали		
Б4		1		ф58р-I ГОСТ 6727-80 ℓ=5450	4	0,8 кг
Б4		2		ф58р-I ГОСТ 6727-80 ℓ=900	45	0,1 кг

Привязан

85

Инв. № 9329/7

ТП 904-1-67.86-КЖИ-С13

Сетка арматурная С13

Стадия	Масса	Масштаб
РП	7,7	-
Лист	Листов 1	

Ст. инж. Толмачева
Вед. инж. Макарова
Рук. гр. Моргунов
Гл. спец. Осташевский
Нач. отд. Саакьянц
Н. контр. Луценко

ГОССТРОЙ СССР РОСТОВСКИЙ ПРОМСТРОЙНИИПРОЕКТ

Копировал

Формат А4

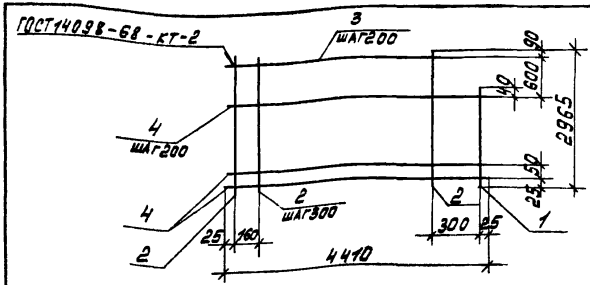

Формат	Зона	Поз.	Обозначение	Наименование	Кол.	Примечание
				Документация		
А4			ТП 904-1-67.86-КЖИ-ТТ2	Технические требования		
				к изготовлению арматурных		
				и закладных изделий		
				Детали		
Б.Ч.		1		ф5Вр-I ГОСТ 6727-80 ℓ=2315	1	0.3кг
Б.Ч.		2		ф5Вр-I ГОСТ 6727-80 ℓ=2965	15	0.4кг
Б.Ч.		3		ф5Вр-I ГОСТ 6727-80 ℓ=4110	3	0.6кг
Б.Ч.		4		ф5Вр-I ГОСТ 6727-80 ℓ=4410	13	0.6кг

Привязан

Инв. №

9329/7

Ст. техник	Растерявева	
Вед. инж.	Макарова	
Рук. гр.	Моргунов	
Гл. спец.	Осташевский	
Нач. ОСП-1	Сакьянц	
Н. контр.	Луценко	

ТП 904-1-67.86-КЖИ-С16

Сетка арматурная С16

Стадия	Масса	Масштаб
РП	15.9	—

Лист | Листов 1

Госстрой СССР Ростовский Промстройниипроект

Копировал Кузнецова

Формат А4

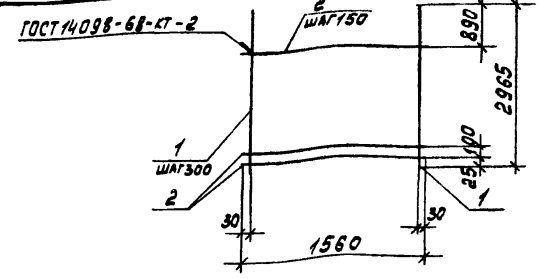

Формат	Зона	Поз.	Обозначение	Наименование	Кол.	Примечание
				Документация		
А4			ТП 904-1-67.86-КЖИ-ТТ2	Технические требования		
				к изготовлению арматурных		
				изделий		
				Детали		
Б.Ч.		1		ф6А-III ГОСТ 5781-82 ℓ=2965	6	0,7кг
Б.Ч.		2		ф3Вр-I ГОСТ 6727-80 ℓ=1560	15	0.08кг

Привязан

86

Инв. №

9329/7

Ст. техник	Растерявева	
Вед. инж.	Макарова	
Рук. гр.	Моргунов	
Гл. спец.	Осташевский	
Нач. ОСП-1	Сакьянц	
Н. контр.	Луценко	

ТП 904-1-67.86-КЖИ-С17

Сетка арматурная С17

Стадия	Масса	Масштаб
РП	5.4	—

Лист | Листов 1

Госстрой СССР Ростовский Промстройниипроект

Копировал Кузнецова

Формат А4

Типовой проект 904-1-67.86-КЖИ Альбом 7

Инв. № подл. | Подпись и дата | Взам. инв. №

Типовой проект 904-1-56.86 Альбом 8 КЖИ

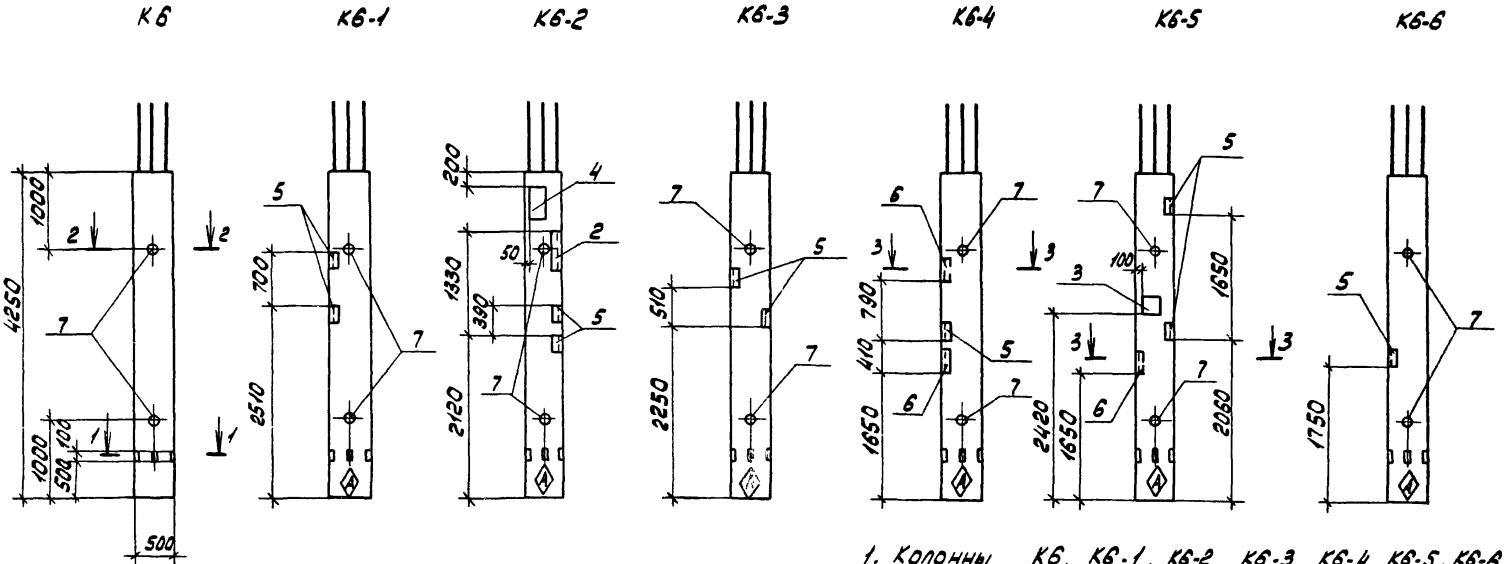

1. Колонны К6, К6-1, К6-2, К6-3, К6-4, К6-5, К6-6 изготовляются в опалубке колонн серии 1.423-3, вып.1
2. Индекс А нанести несмываемой краской.

Привязан

9328/12 87
8690/8

Инв.№

67.86

ТП 904-1-56.86-КЖИ-К6

Проверил	Ханин		
Инженер	Толмачева		
Рук. гр.	Ханин		
Гл. спец.	Осташевский		
Нач. осп.	Саакьянц		
Н. контр.	Луценко		

Колонна (К6, К6-1, К6-2, К6-3, К6-4, К6-5, К6-6)

Стадия	Масса	Масштаб
РП	2750	-
Лист 1	Листов 2	

Госстрой СССР
Ростовский промстройниипроект

Копировал

Формат А3

Типовой проект 67.86 904-1-56.86КЖИ Альбом 87

Схема армирования

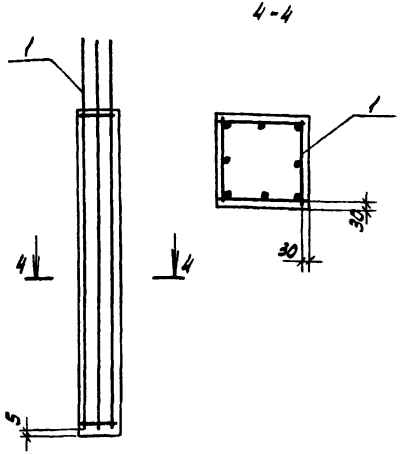

Формат	Зона	Поз.	Обозначение	Наименование	Кол. на испол.								Примечание
				Документация									
А4			ТП 904-1-~~56.86~~ 67.86 КЖИ-ТТ1	Технические требования к изготовлению сборных железобетонных изделий.									
				Сборочные единицы									
А4		1	ТП 904-1-~~56.86~~ 67.86 КЖИ-КП.11	Каркас пространственный КП11	1	1	1	1	1	1	1		
		2	1.400-15, вып.1	Изделие закладное МН533			1						
		3	1.400-15, вып.1	То же МН117-1						1			
		4	1.400-15, вып.1	" МН139-1			1						
		5	1.400-15, вып.1	" МН526		2	2	2	1	2	1		
		6	1.400-15, вып.1	" МН529					2	1			
		7		Тр.ф 50 ГОСТ 3262-75 ℓ=500	2	2	2	2	2	2	2		
				Материалы									
				Бетон марки 300	1.1	1.1	1.1	1.1	1.1	1.1	1.1		м³
					К6	К6-1	К6-2	К6-3	К6-4	К6-5	К6-6		

Ведомость расхода стали на элемен. кг

Марка элемента	Изделия арматурные							Изделия закладные										Общий расход
	Арматура класса						Всего	Арматура класса			Прокат марки						Всего	
	А-I			А-II				А-III			ВСт3кп2							
	ГОСТ 5781-82							ГОСТ 5781-82			ГОСТ 19903-74		ГОСТ 3262-75		ГОСТ 8509-72			
	ф6		Итого	ф16		Итого		ф8	ф10	Итого	δ=6	Итого	Тр. ф50	Итого	∠90×7	Итого		
К6	6.0		6.0	64.8		64.8	70.8						4.9	4.9			4.9	75.7
К6-1	6.0		6.0	64.8		64.8	70.8		2.0	2.0			4.9	4.9	3.8	3.8	10.7	81.5
К6-2	6.0		6.0	64.8		64.8	70.8	0.7	3.6	4.3	3.8	3.8	4.9	4.9	8.6	8.6	21.6	92.4
К6-3	6.0		6.0	64.8		64.8	70.8		2.0	2.0			4.9	4.9	3.8	3.8	10.7	81.5
К6-4	6.0		6.0	64.8		64.8	70.8		4.2	4.2			4.9	4.9	7.7	7.7	16.8	87.6
К6-5	6.0		6.0	64.8		64.8	70.8	0.5	2.6	3.1	1.9	1.9	4.9	4.9	6.7	6.7	16.6	87.4
К6-6	6.0		6.0	64.8		64.8	70.8		1.0	1.0			4.9	4.9	1.9	1.9	7.8	78.6

Привязан

Инв. № подл. | Подп. и дата | Взам. инв. №

9329/7 88
~~8690/8~~ 67.86

Инв. №

ТП 904-1-~~56.86~~ 67.86 - КЖИ - К6

Лист 2

Копировал ЛБУ

Формат А3

Типовой проект 904-1-67.86 Альбом 7

ГОСТ 14098-68-КТ-2

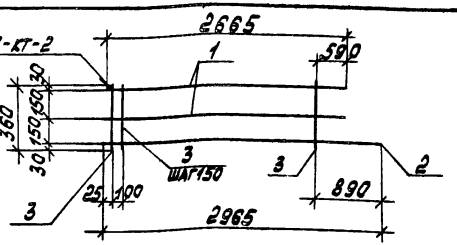

Формат	Зона	Поз.	Обозначение	Наименование	Кол.	Примечание
				Документация		
А4			ТП 904-1-67.86-КЖИ-ТТ2	Технические требования к изготовлению арматурных изакладных изделий		
				Детали		
Б.Ч.		1		ф6А-III ГОСТ 5781-82 ℓ=2665	2	0.6 кг
Б.Ч.		2		ф6А-III ГОСТ 5781-82 ℓ=2965	1	0.7 кг
Б.Ч.		3		ф3Вр-I ГОСТ 6727-80 ℓ=360	15	0.02 кг

Привязан

Инв. №

9329/7

ТП 904-1-67.86 -КЖИ-С18

Сетка арматурная С18

Стадия	Масса	Масштаб
РП	2.2	—
Лист	Листов 1	

Госстрой СССР Ростовский Промстройниипроект

Ст. техник	Растерявева	
Вед. инж.	Макарова	
Рук. гр.	Моргунов	
Гл. спец.	Осташевский	
Нач. осп-1	Саакьянц	
Н. контр.	Луценко	

Копировал Кузнецова

Формат А4

Инв. № подл. | Подпись и дата | Взам. инв. №

Типовой проект 904-1-67.86 Альбом 7

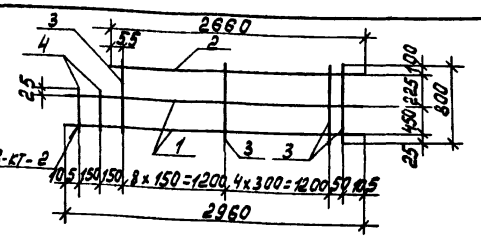

Формат	Зона	Поз.	Обозначение	Наименование	Кол.	Примечание
				Документация		
А4			ТП 904-1-67.86-КЖИ-ТТ2	Технические требования к изготовлению арматурных изакладных изделий		
				Детали		
Б.Ч.		1		ф6А-III ГОСТ 5781-82 ℓ=2960	2	0.7 кг
Б.Ч.		2		ф6А-III ГОСТ 5781-82 ℓ=2660	1	0.8 кг
Б.Ч.		3		ф3Вр-I ГОСТ 6727-80 ℓ=800	14	0.04 кг
Б.Ч.		4		ф3Вр-I ГОСТ 6727-80 ℓ=500	2	0.03 кг

Привязан

89

9329/7

Инв. №

ТП 904-1-67.86 -КЖИ-С19

Сетка арматурная С19

Стадия	Масса	Масштаб
РП	2.6	—
Лист	Листов 1	

Госстрой СССР Ростовский Промстройниипроект

Ст. техник	Растерявева	
Вед. инж.	Макарова	
Рук. гр.	Моргунов	
Гл. спец.	Осташевский	
Нач. осп-1	Саакьянц	
Н. контр.	Луценко	

Копировал Кузнецова

Формат

Инв. № подл. | Подпись и дата | Взам. инв. №

Типовой проект 904-1-67.86-КЖИ Альбом 7

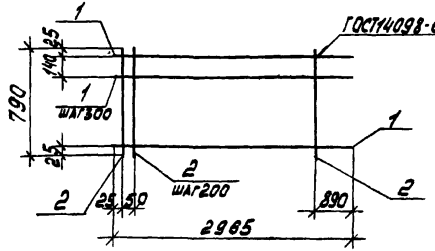

Формат	Зона	Поз.	Обозначение	Наименование	Кол.	Примечание
				Документация		
А4			ТП 904-1-67.86-КЖИ-ТТ2	Технические требования к изготовлению арматурных и закладных изделий		
				Детали		
Б.Ч.		1		ф6А-III ГОСТ 5781-82 ℓ=2965	4	0.7кг
Б.Ч.		2		ф3Вр-I ГОСТ 6727-80 ℓ=790	12	0.04кг

Привязан

Инв. №

9329/7

ТП 904-1-67.86-КЖИ-С20

Сетка арматурная С20

Стадия	Масса	Масштаб
РП	3.3	—
Лист	Листов 1	

Госстрой СССР Ростовский Промстройниипроект

Ст. техник	Растеряева	
Вед. инж.	Макарова	
Рук. гр.	Моргунов	
Гл. спец.	Осташевский	
Нач. отд.	Саакьянц	
Н. контр.	Луценко	

Взам. инв. № | Подпись и дата | Инв. № подл.

Копировал Кузнецова

Формат А4

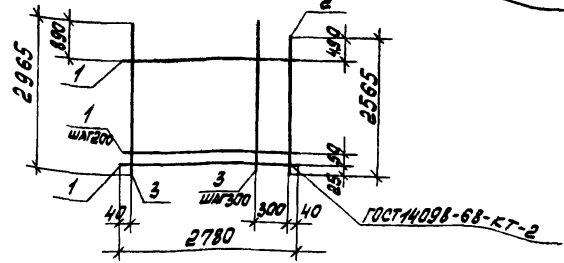

Формат	Зона	Поз.	Обозначение	Наименование	Кол.	Примечание
				Документация		
А4			ТП 904-1-67.86-КЖИ-ТТ2	Технические требования к изготовлению арматурных и закладных изделий		
				Детали		
Б.Ч.		1		ф3Вр-I ГОСТ 6727-80 ℓ=2780	12	0.1кг
Б.Ч.		2		ф6А-III ГОСТ 5781-82 ℓ=2565	1	0.6кг
Б.Ч.		3		ф6А-III ГОСТ 5781-82 ℓ=2965	9	0.7кг

Привязан

90

9329/7

Инв. №

ТП 904-1-67.86-КЖИ-С22

Сетка арматурная С22

Стадия	Масса	Масштаб
РП	8.1	—
Лист	Листов 1	

Госстрой СССР Ростовский Промстройниипроект

Ст. техник	Растеряева	
Вед. инж.	Макарова	
Рук. гр.	Моргунов	
Гл. спец.	Осташевский	
Нач. отд.	Саакьянц	
Н. контр.	Луценко	

Взам. инв. № | Подпись и дата | Инв. № подл.

Копировал Кузнецова

Формат А4

Типовой проект 904-1-67.86-КЖИ Альбом 7

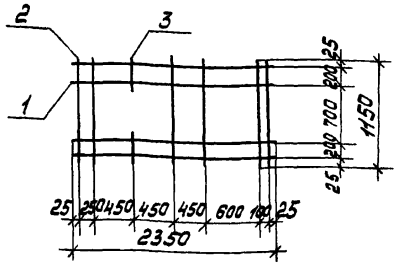

Формат	Зона	Поз.	Обозначение	Наименование	Кол.	Примечание
				Документация		
А4			ТП 904-1-67.86-КЖИ-ТТ2	Технические требования к изготовлению арматурных и закладных изделий		
				Детали		
Б.Ч.		1		ф10AIII ГОСТ 5781-82 ℓ=2350	4	1.5кг
Б.Ч.		2		ф10AIII ГОСТ 5781-82 ℓ=1150	6	0.7кг
Б.Ч.		3		ф8AI ГОСТ 5781-82 ℓ=220	2	0.1кг

Привязан

Инв.№

9329/7

ТП 904-1-67.86-КЖИ-С21

Ст. инж.	Толмачева	
Вед. инж.	Макарова	
Рук. гр.	Моргунов	
Гл. спец.	Осташевский	
Нач. ОСП-1	Салакьянц	
Н. контр.	Луценко	

Сетка арматурная С21

Стадия	Масса	Масштаб
РП	10.4	—
Лист	Листов 1	

Госстрой СССР Ростовский Промстройниипроект

Копировал Кузнецова

Формат А4

Типовой проект 904-1-67.86-КЖИ Альбом 7

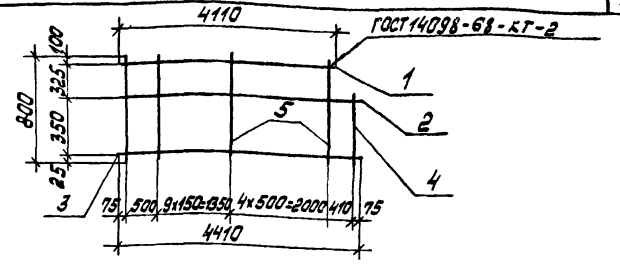

Формат	Зона	Поз.	Обозначение	Наименование	Кол.	Примечание
				Документация		
А4			ТП 904-1-67.86-КЖИ-ТТ2	Технические требования к изготовлению арматурных и закладных изделий		
				Детали		
Б.Ч.		1		ф10A-III ГОСТ 5781-82 ℓ=4110	1	2.5кг
Б.Ч.		2		ф10A-III ГОСТ 5781-82 ℓ=4410	1	2.7кг
Б.Ч.		3		ф14A-III ГОСТ 5781-82 ℓ=4410	1	5.3кг
Б.Ч.		4		ф5Вр-I ГОСТ 6727-80 ℓ=400	1	0.1кг
Б.Ч.		5		ф5Вр-I ГОСТ 6727-80 ℓ=800	15	0.1кг

Привязан

91

Инв.№

9329/7

ТП 904-1-67.86-КЖИ-С23

Ст. техник	Растерявева	
Вед. инж.	Макарова	
Рук. гр.	Моргунов	
Гл. спец.	Осташевский	
Нач. ОСП-1	Салакьянц	
Н. контр.	Луценко	

Сетка арматурная С23

Стадия	Масса	Масштаб
РП	12.1	—
Лист	Листов 1	

Госстрой СССР Ростовский Промстройниипроект

Копировал Кузнецова

Формат А4

Инв.№ подл. | Подпись и дата | Взам. инв.№

Инв.№ подл. | Подпись и дата | Взам. инв.№

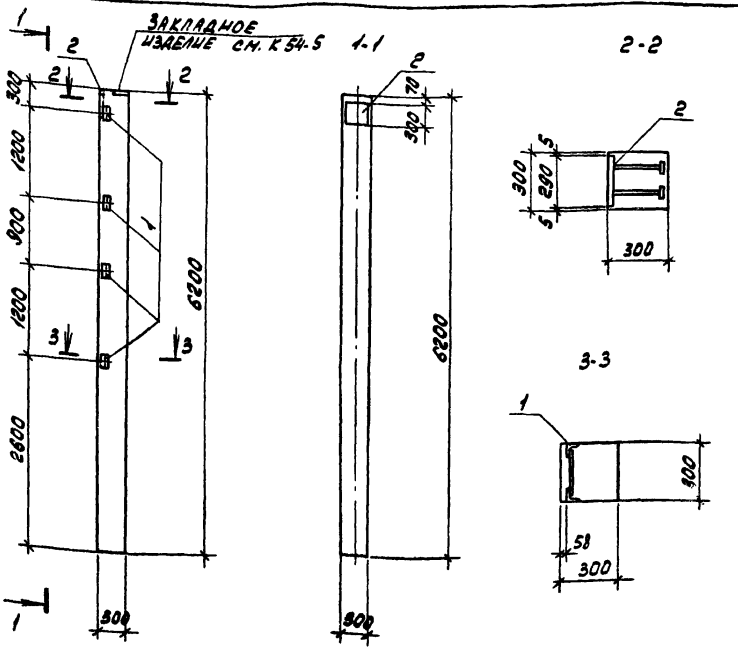

Формат	Зона	Поз.	Обозначение	Наименование	Кол.	Примечание
				Сборочные единицы		
			1.423-3 вып.1	Колонна К 54-5		
				Изделия закладные		
		1	1.400-6/76 вып.1	М1-13	4	
		2	1.400-6/76 вып.1	М1-7-3	1	

Остальное - см. колонну К 54-5 серии 1.423-3 вып.1

Типовой проект 904.1-~~56.84~~ 67.86 - КЖИ Альбом 87

Ведомость расхода стали на дополнительные закладные изделия, кг

Марка элемента	Изделия закладные													Всего
	Арматура класса				Прокат марки									
	А-III				В СТ3 кп2									
	ГОСТ 5781-82				ГОСТ 103-76			ГОСТ 82-70*			ГОСТ 8509-72*			
	ф12	ф14		Итого	-50х10		Итого	-290х10		Итого	∠63х5		Итого	
К 54-5-1	0.8	2.0		2.8	1.2		1.2	6.8		6.8	6.0		6.0	16.8

Проверил	Чернявская	
Инженер	Цимбалист	
Рук.гр.	Ханин	
Гл.спец.	Осташевский	
Нач.осп.	Саакьянц	
Н.контр.	Луценко	

9329/7 92
~~8690/8~~

Привязан

Инв. №

ТП-904-1-~~56.84~~ 67-86 КЖИ-К 54-5-1

Колонна К 54-5-1

Стадия	Масса	Масштаб
РП	1400	1:50

Лист | Листов 1

Госстрой СССР
РОСТОВСКИЙ ПРОМСТРОЙНИИПРОЕКТ

Инв. № подл. | Подп. и дата | Взам. инв. №

Копировал ЛКИ

Формат А3

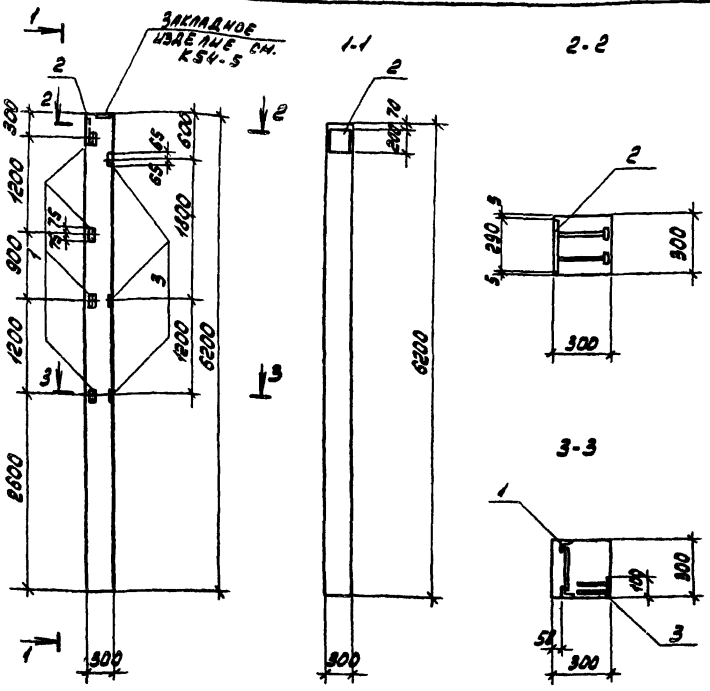

Формат	Зона	Поз.	Обозначение	Наименование	Кол.	Примечание
				Сборочные единицы		
			1.423-3 вып.1	Колонна К54-5	1	
				Изделия закладные		
		1	1.400-6/76 вып.1	М1-13	4	
		2	1.400-6/76 вып.1	М1-7-3	1	
		3	1.400-6/76 вып.1	М8-4	3	

Остальное - см. колонну К54-5 серии 1.423-3 вып.1

Ведомость расхода стали на дополнительные закладные изделия, кг

Марка элемента	Изделия закладные														Всего
	Арматура класса А-III				Прокат марки ВСТ3КП2										
	ГОСТ 5781-82				ГОСТ 103-76			ГОСТ 82-70*			ГОСТ 8509-72*				
	ф10	ф12	ф14	Итого	-50х10	-100х8	Итого	-290х10		Итого	∠63х5		Итого		
К54-5-2	1,2	0,8	2,0	4,0	1,2	2,4	3,6	6,8		6,8	6,0		6,0		20,4

Привязан

Инв. №

9329/7 ~~8690/8~~ 93

ТП 904-1-~~56.86~~ 67.86-КЖИ-К54-5-2

Проверил	Чернявская	
Инженер	Цимбалист	
Рук. гр.	Ханин	
Гл. спец.	Осташевский	
Нач. осн.	Салкьянц	
Н. контр.	Луценко	

Колонна К54-5-2

Стадия	Масса	Масштаб
РДI	1400	1:50

Лист | Листов 1

Госстрой СССР РОСТОВСКИЙ ПРОМСТРОЙНИЙ ПРОЕКТ

Копировал АО

Формат А3

Типовой проект 904-1-~~56.86~~ КЖИ Альбом 7

Инв. № подл. | Подп. и дата | Взам. инв. №

Типовой проект 904-1-6/76-КЖИ Альбом 7

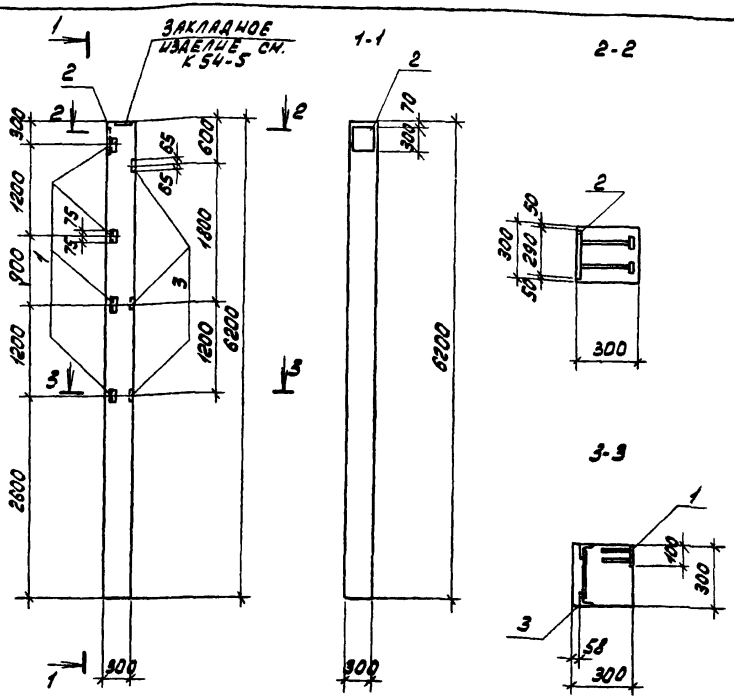

Формат	Зона	Поз.	Обозначение	Наименование	Кол.	Приме чание
				Сборочные единицы		
			1.423-3 вып.1	Колонна К54-5	1	
				Изделия закладные		
		1	1.400-6/76 вып.1	М1-13	4	
		2	1.400-6/76 вып.1	М1-8-1	1	
		3	1.400-6/76 вып.1	М8-4	3	

Остальное - см. колонну К54-5 серии 1.423-3 вып.1

Ведомость расхода стали на дополнительные закладные изделия, кг

Марка элемента	Изделия закладные												Всего
	Арматура класса А-III ГОСТ 5781-82					Прокат марки Вст3кп2 ГОСТ 103-76			ГОСТ 82-70*		ГОСТ 8509-72*		
	ф10	ф12	ф14		Итого	-50х10 -100х8		Итого	-290х10	Итого	∠63х5	Итого	
К 54-5-3	1.2	0.8	2.0		4.0	1.2	2.4	3.6	6.8	6.8	6.0	6.0	20.4

Проверил	Черновская	
Инженер	Цимбалист	
Рук. гр.	Ханин	
Гл. спец.	Осташевский	
Нач. отд.	Саакьянц	
Н. контр.	Лущенко	

Привязан

Инв. №

9329/7-94
8690/8

ТП 904-1-56.86 КЖИ-К54-5-3

Колонна К54-5-3

Стадия	Масса	Масштаб
РП	1400	1:50
Лист	Листов 1	

Госстрой СССР Ростовский Промстройниипроект

Копировал

Формат А3

Инв. № подл. | Подп. и дата | Взам. инв. №

67.86 Типовой проект 904-1-56.84 КЖИ Альбом 87

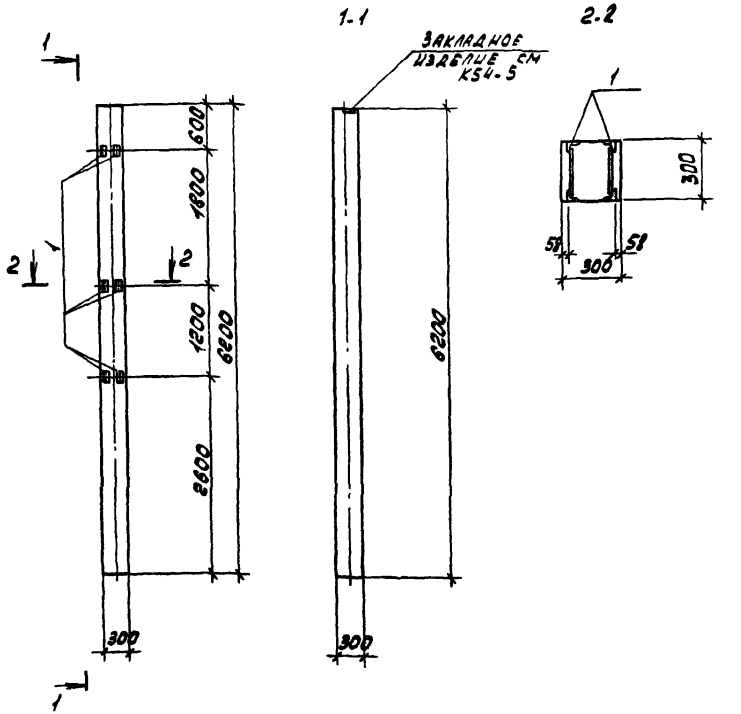

Формат	Зона	Поз.	Обозначение	Наименование	Кол.	Примечание
				Сборочные единицы		
			1.423-3 вып.1	Колонна К54.5	1	
				Изделия закладные		
		1	1.400-6/76 вып.1	М 1.13	6	

Остальное - см. колонну К54-5 серии 1.423-3 вып.1

Ведомость расхода стали на дополнительные закладные изделия, кг

Марка элемента	Изделия закладные																Всего
	Арматура класса А-III									Прокат марки ВСт3кп2							
	ГОСТ 5781-82									ГОСТ 8509-72*							
	ф12							Итого	163×5							Итого	
К54-5-4	1.2							1.2	9.0							9.0	10.2

Проверил	Черняевская	
Инженер	Шиваллист	
Рук. гр.	Ханин	
Гл. спец.	Осташевский	
Нач. осп.	Савкьянц	
Н. контр.	Луценко	

Привязан

95 9329/7 8690/8

Инв. №

67.86

ТП-904-1-56.84 КЖИ-К54-5-4

Колонна К54-5-4

Стадия	Масса	Масштаб
РП	1400	1:50
Лист	Листов 1	

Госстрой СССР Ростовский Промстройниипроект

Копировал АСУ

Формат А3

Инв. № подл. | Подп. и дата | Взам. инв. №

Типовой проект 904.1-56.84 КЖИ Альбом 87

Общий вид

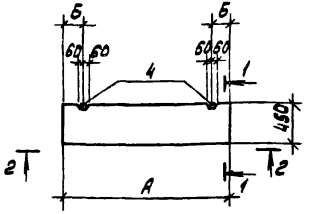

Формат	Зона	Поз.	Обозначение	Наименование	Кол. на испол. 1	2	3	4	Примечание
				Сборочные единицы					
А4		1	ТП 904-1-56.84 КЖИ-КП12 (ВТ.86)	Каркас пространственный КП12	1				
А4		2	-КП12	То же КП13		1			
А4		3	-КП12	" КП20			1		
А4		5	-КП12	" КП21				1	
		4	1.400-9 вып.1	Изделие закладное УП1-7	2	2	2	2	
				Материалы					
				Бетон марки 200	0.2	0.43	0.31	0.26	м³

2-2

Схема армирования

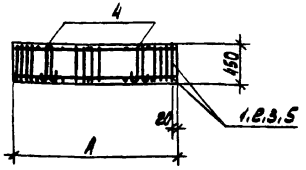

Балки изготавливаются в опалубке балки ФБ6-5 серии 1.415-1 вып.1 с использованием указаний данной серии.

Марка элемента	Номер на испол.	Размеры, мм А	Размеры, мм Б	Масса кг
ФБ1	1	1900	300	500
ФБ2	2	4200	650	1100
ФБ3	3	3000	650	770
ФБ4	4	2500	300	650

Ведомость расхода стали на один элемент, кг

Марка элемента	Изделия арматурные: Арматура класса А-I ГОСТ 5781-82 ф6	ф10	Итого	Арматура класса А-III ГОСТ 5781-82 ф14	Итого	Всего	Изделия закладные: Арматура класса А-I ГОСТ 5781-82 ф14	Итого	Общий расход
ФБ1	3.3	2.2	5.5	4.4	4.4	9.9	2.8	2.8	12.7
ФБ2	7.4	5.2	12.6	10.0	10.0	22.6	2.8	2.8	25.4
ФБ3	5.1	3.6	8.7	7.2	7.2	15.9	2.8	2.8	18.7
ФБ4	4.1	3.0	7.1	6.0	6.0	13.1	2.8	2.8	15.9

Инв.№ подл. | Подп. и дата | Взам. инв.№

Привязан

9329/7-96
8690/8-

Инв.№

67.86

ТП 904-1-56.84-КЖИ-ФБ1

Проверил	Ханин
Ст. техник	Растерявева
Ст. инж.	Коротенко
Рук. гр.	Ханин
Гл. спец.	Осташевский
Нач. отд.	Саакьянц
Н. контр.	Луценко

Фундаментная балка (ФБ1, ФБ2, ФБ3, ФБ4)

Стадия	Масса	Масштаб
РП	Смотрите таблицу	1:50
Лист	Листов 1	

ГОССТРОЙ СССР РОСТОВСКИЙ ПРОМСТРОЙНИИПРОЕКТ

Копировал АБ

Формат А3

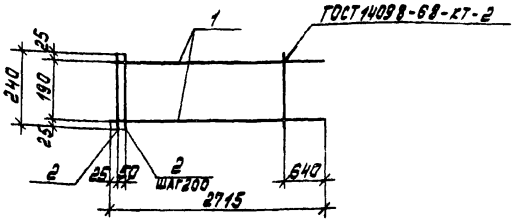

Формат	Зона	Поз.	Обозначение	Наименование	Кол.	Примечание
				Документация		
А4			ТП 904-1-67.86-КЖИ-ТТ2	Технические требования к изготовлению арматурных и закладных изделий		
				Детали		
Б.Ч.		1		ф6А-III ГОСТ 5781-82 ℓ=2715	2	0.6 кг
Б.Ч.		2		ф3Вр-I ГОСТ 6727-80 ℓ=240	12	0.01 кг

Привязан

Инв.№ 9329/7

ТП 904-1-67.86-КЖИ-С26

Сетка арматурная С26	Стадия	Масса	Масштаб
	РП	1.3	-
	Лист	Листов 1	

Ст. техник. Растеряева
Вед. инж. Макарова
Рук. гр. Моргунов
Гл. спец. Осташевский
Нач. отд. 1 Салькянц
Н. контр. Луценко

Госстрой СССР Ростовский Промстройниипроект

Формат А4

Типовой проект 904-1-67.86 КЖИ Альбом 1

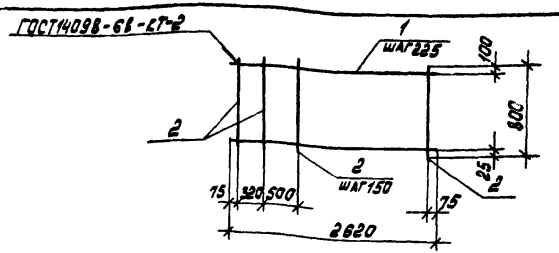

Формат	Зона	Поз.	Обозначение	Наименование	Кол.	Примечание
				Документация		
А4			ТП 904-1-67.86-КЖИ-ТТ2	Технические требования к изготовлению арматурных и закладных изделий		
				Детали		
Б.Ч.		1		ф6А-III ГОСТ 5781-82 ℓ=2620	4	0.6 кг
Б.Ч.		2		ф3Вр-I ГОСТ 6727-80 ℓ=800	14	0.04 кг

Привязан

Инв.№ 9329/7

97

ТП 904-1-67.86-КЖИ-С38

Сетка арматурная С38	Стадия	Масса	Масштаб
	РП	3.0	-
	Лист	Листов 1	

Ст. техник. Растеряева
Вед. инж. Макарова
Рук. гр. Моргунов
Гл. спец. Осташевский
Нач. отд. 1 Салькянц
Н. контр. Луценко

Госстрой СССР Ростовский Промстройниипроект

Инв.№ подл. | Подпись и дата | Взам. инв.№

Копировал Кузнецова

Формат А4

Типовой проект 904-1-67.86-КЖИ Альбом 7

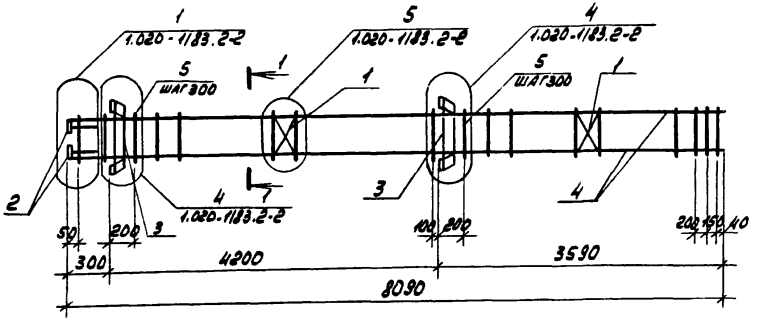

1-1

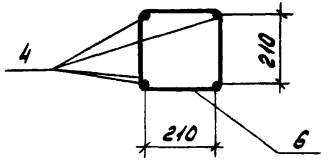

Формат	Зона	Поз.	Обозначение	Наименование	Кол.	Примечание
				Документация		
А4			ТП 904-1-67.86 КЖИ-ТТ2	Технические требования к изготовлению арматурных и закладных изделий		
				Сборочные единицы		
		1	1.020-1/83.2-15 01	Сетка арматурная С-1	2	
		2	1.020-1/83.2-15 05	Изделие закладное МН-2	4	
		3	1.020-1/83.2-15 07	То же МН-4	2	
				Детали		
БЧ		4		ф 16А-III ГОСТ5781-82 ℓ=8070	4	12,7 кг
БЧ		5		ф 6А-I ГОСТ5781-82 ℓ=1000	29	0,2 кг

Ведомость деталей

Поз.	Эскиз
5	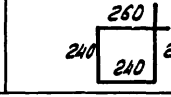

Привязан

Инв. № подл. | Подп. и дата | Взам. инв. №

98

9329/7

ТП 904.1-67.86-КЖИ-КП1

Ст. техник	Растегаева	
Вед. инж.	Макарова	
Рук. гр.	Мавгунов	
Гл. спец.	Остапевский	
Нач. осп.	Саакьянц	
Н. контр.	Луценко	

Каркас пространственный КП1

Стадия	Масса	Масштаб
РП	94,4	-
Лист	Листов 1	

Госстрой СССР Ростовский Промстройниипроект

Копировал

Формат А3

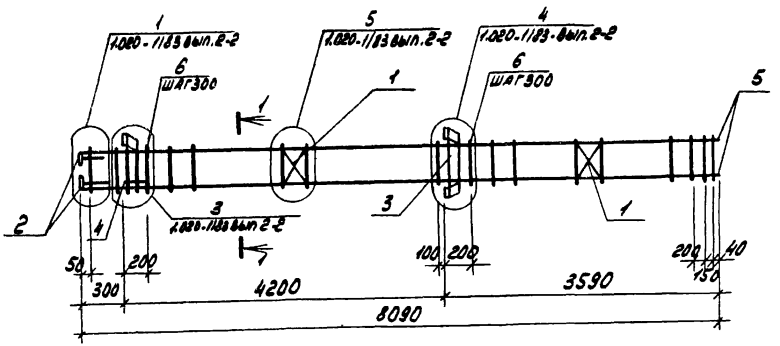

Формат	Зона	Поз.	Обозначение	Наименование	Кол.	Примечание
				Документация		
А4			ТП 904-1-67.86-КЖИ.ТТ2	Технические требования к изготовлению арматурных и закладных изделий		
				Сборочные единицы		
		1	1.020-1/83.2-15 01	Сетка арматурная С-1	2	
		2	1.020-1/83.2-15 05	Изделие закладное МН-2	4	
		3	1.020-1/83.2-15 07	То же МН-4	1	
		4	1.020-1/83.2-15 06	" МН-3	1	
				Детали		
Б4		5		ф16А-III ГОСТ 5781-82 ℓ=4070	4	12.7 кг
Б4		6		ф6А-I ГОСТ 5781-82 ℓ=1000	29	0.2 кг

1-1

Ведомость деталей

Поз.	Эскиз
6	260; 240; 240; 260

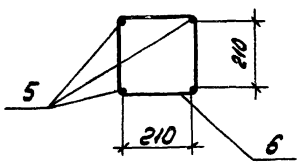

Привязан

Инв. №

99
9329/7

ТП 904-1-67.86-КЖИ-КП2

Ст. техник	Растерявая		
Вед. инж.	Макарова		
Рук. гр.	Моргунов		
Гл. спец.	Осташевский		
Нач. отд.	Славянцев		
Н. контр.	Луценко		

Каркас пространственный КП2

Стадия	Масса	Масштаб
РП	88.7	-
Лист	Листов 1	

Госстрой СССР Ростовский Промстройниипроект

Копировал

Формат А3

Типовой проект 904-1-67.86-КЖИ Альбом 1

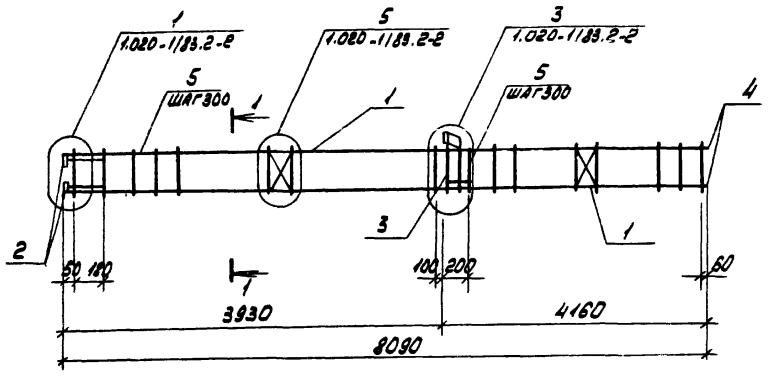

Формат	Зона	Поз.	Обозначение	Наименование	Кол.	Примечание
				Документация		
А4			ТП 904-1-67.86-КЖИ-ТТ2	Технические требования к изготовлению арматурных и закладных изделий		
				Сборочные единицы		
		1	1.020.1183.2-15 01	Сетка арматурная С-1	2	
		2	1.020 1183.2-15 05	Изделие закладное МН-2	4	
		3	1.020.1183.2-15 06	То же МН-3	1	
				Детали		
Б4		4		ф16А-III ГОСТ 5781-82 ℓ=8070	4	12.7 кг
Б4		5		ф6А-I ГОСТ 5781-82 ℓ=1000	28	0.2 кг

1-1

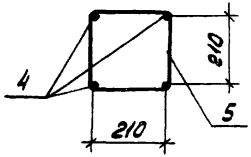

Ведомость деталей

Поз.	Эскиз
5	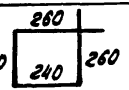

Привязан

100

9329/7

Инв. №

ТП 904.1-67.86-КЖИ-КП3

Ст. техник	Растеряева	
Вед. инж.	Макарова	
Рук. гр.	Моргунов	
Гл. спец.	Осташевский	
Нач. отд.	Саакьянц	
Н. контр.	Луценко	

Каркас пространственный КП3

Стадия	Масса	Масштаб
РП	72.4	-
Лист	Листов 1	

Госстрой СССР
Ростовский Промстройниипроект

Копировал

Формат А3

Инв. № подл. | Подп. и дата | Взам. инв. №

Типовой проект ТП 904-1--КЖИ Альбом

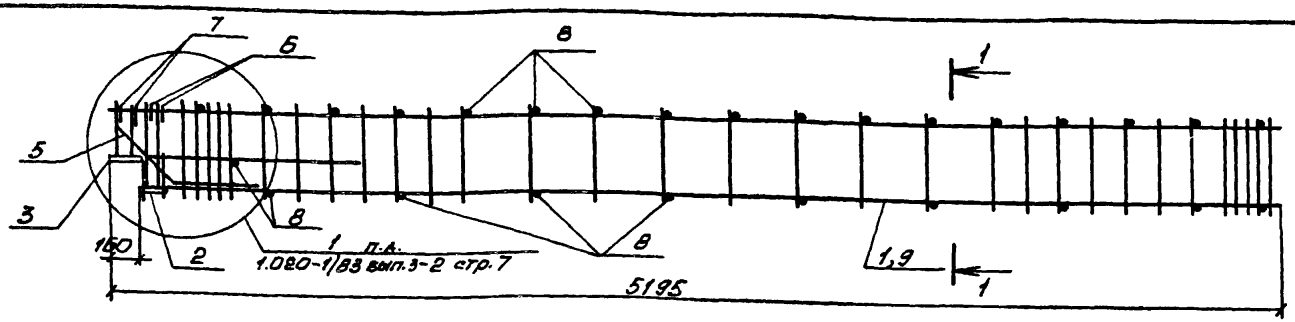

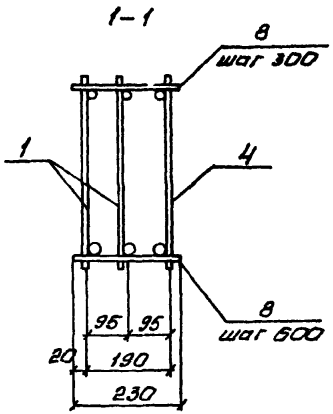

Формат	Зона	Поз.	Обозначение	Наименование	Кол.	Примечание
				Документация		
А4			ТП904-1-67.86-КЖИ-ТТ2	Технические требования к изготовлению арматурных и закладных изделий.		
				Сборочные единицы		
А4		1	ТП904-1-67.86-КЖИ-КР1	Каркас плоский КР1	2	
		4		То же КР2	1	
		2	1.020-1/83 вып. 3-3	Изделие закладное СМН-1	1	
		3		То же МН-11	1	
				Детали		
		5	1.020-1/83 вып. 3-3	Стержень гнутый СГ-2	2	
		6		То же СГ-3	2	
		7		" СГ-8	2	
	Б.Ч.	8		ф10АI ГОСТ5781-82 ℓ=230	27	0,14кг.

1. Особое внимание при сборке обратить на строгое соблюдение проектного положения закладной детали поз. 2. Фиксация этой детали осуществляется посредством контактной точечной сварки анкеров с верхней продольной арматурой плоских каркасов поз. 1, 9, а также прихваткой электродуговой сваркой пластин к нижним продольным стержням этих каркасов.

2. Сборку пространственного каркаса выполнять в соответствии с указаниями серии 1.020-1/83 вып.3-2

Привязан

101

9329/7

Инв. №

ТП904-1-67.86-КЖИ--КПК

Проверил	Макарова	
Ст. инж.	Толмачева	
Вед. инж.	Макарова	
Рук. гр.	Маргунов	
Гл. спец.	Осташевский	
Нач. ОСПА	Сакольник	
Н. контр.	Луценко	

Каркас пространственный КПК

Стадия	Масса	Масштаб
РП	172,1	
Лист	Листов	

ГОССТРОЙ СССР РОСТОВСКИЙ ПРОМСТРОЙНИИПРОЕКТ

Копировал Немашева

Формат А4

Инв. № подл. | Подпись и дата | Взам. инв. №

Типовой проект ТП 904-1-67.86 -КЖИ Альбом 7

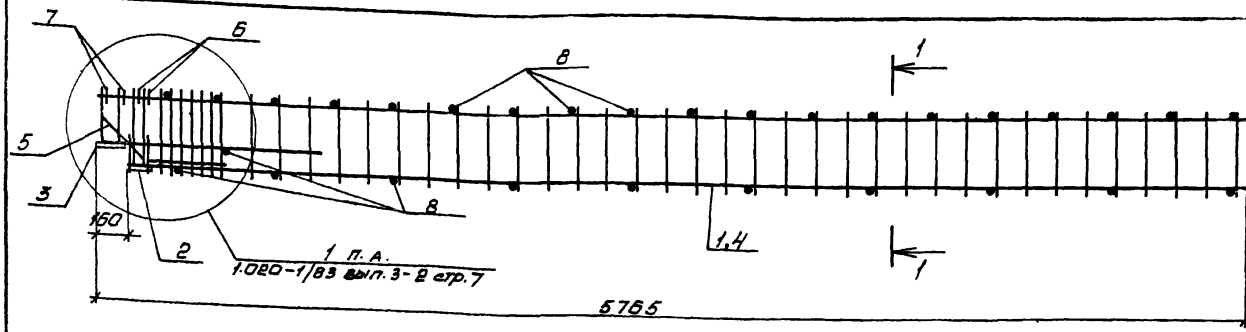

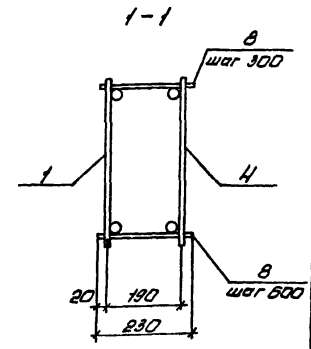

1. Особое внимание при сборке обратить на строгое соблюдение проектного положения закладной детали поз. 2. Фиксация этой детали осуществляется посредством контактной точечной сварки анкеров с верхней продольной арматурой плоских каркасов поз. 1, 4, а также прихваткой электродуговой сваркой пластин к нижним продольным стержням этих каркасов.

2. Сборку пространственного каркаса выполнять в соответствии с указаниями серии 1.020-1/83 вып.3-2

Формат	Зона	Поз.	Обозначение	Наименование	Кол	Примечание
				Документация		
А4			ТП 904-1-67.86-КЖИ-ТТ2	Технические требования к изготовлению арматурных и закладных изделий.		
				Сборочные единицы		
А4		1	ТП 904-1-67.86-КЖИ-КР3	Каркас плоский КР3	1	
		4		То же КР4	1	
		2	1.020-1/83 вып. 3-3	Изделие закладное СМН-1	1	
		3		То же 1Н-11	1	
				Детали		
		5	1.020-1/83 вып 3-3	Стержень гнутый СГ-2	2	
		6		То же СГ-3	2	
		7		" СГ-8	2	
Б4		8		ф10АI ГОСТ 5781-82 ℓ=230	30	0,14 кг

Инв. № подл. | Подпись и дата | Взам. инв. №

Привязан

102

9329/7

Инв. №

Гл. инж.	Толмачева	
Нач. отд.	Макарова	
Рук. гр.	Моргунов	
Гл. спец.	Осташевский	
Нач. отд.	Саакяны	
Н. контр.	Луценко	

ТП 904-1-67.86-КЖИ - КП5

Каркас пространственный КП5

Стадия	Масса	Масштаб
РП	125,4	
Лист	Листов 1	

Госстрой СССР
РОСТОВСКИЙ ПРОМСТРОЙНИИПРОЕКТ

Копировал Ненашева

Формат А2

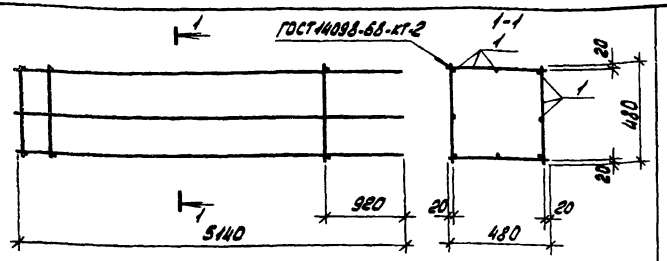

Формат	Зона	Поз.	Обозначение	Наименование	Кол.	Примечание
				Документация		
А3			ТП 904.1-~~56.84~~ 67.86 КЖИ-ТТ2	Технические требования к изготовлению арматурных и закладных изделий		
				Сборочные единицы		
А4		1	ТП 904.1-~~56.84~~ 67.86 КЖИ-КР8	Каркас плоский КР8	4	17,7 кг

Типовой проект 904.1-~~56.84~~ 67.86 КЖИ Альбом 8 ч

Взам. инв. №

Инв. № подл. | Подп. и дата

Привязан

Инв. №

9329/7
~~8690/8~~

ТП 904.1-~~56.84~~ 67.86-КЖИ-КП11

Проверил	Толмачева	
Инженер	Решетников	
Инженер	Толмачева	
Рук. гр.	Ханин	
Гл. спец.	Осташевский	
Нач. осп.	Саакьянц	
Н. контр.	Луценко	

Каркас пространственный КП11

Стадия	Масса	Масштаб
РП	70,8	-

Лист | Листов 1

ГОССТРОЙ СССР
РОСТОВСКИЙ ПРОМСТРОЙНИИПРОЕКТ

Копировал ЛЦИ

Формат А4

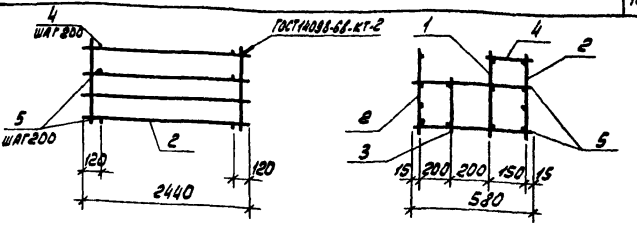

Формат	Зона	Поз.	Обозначение	Наименование	Кол.	Примечание
				Документация		
А3			ТП 904.1-~~56.84~~ 67.86 КЖИ-ТТ2	Технические требования к изготовлению арматурных и закладных изделий		
				Сборочные единицы		
А4		1	ТП 904.1-~~56.84~~ 67.86 КЖИ-КР16	Каркас плоский КР16	1	
А3		2	-КР17	То же КР17	2	
А3		3	-КР13	" КР18	1	
				Детали		
Б4		4		ф 8А I ГОСТ 5781-82 l=180	12	0,1 кг
Б4		5		ф 8А I ГОСТ 5781-82 l=580	24	0,2 кг

Типовой проект 904.1-~~56.84~~ 67.86 КЖИ Альбом 8 ч

Взам. инв. №

Инв. № подл. | Подп. и дата

Привязан

Инв. №

103

9329/7
~~8690/8~~

ТП 904.1-~~56.84~~ 67.86-КЖИ-КП16

Проверил	Толмачева	
Ст. техник	Растеряева	
Инженер	Толмачева	
Рук. гр.	Ханин	
Гл. спец.	Осташевский	
Нач. осп.	Саакьянц	
Н. контр.	Луценко	

Каркас пространственный КП16

Стадия	Масса	Масштаб
РП	65,9	-

Лист | Листов 1

ГОССТРОЙ СССР
РОСТОВСКИЙ ПРОМСТРОЙНИИПРОЕКТ

Копировал ЛЦИ

Формат А4

Типовой проект 904-1-~~56.84~~ 67.86 КЖИ Альбом 7

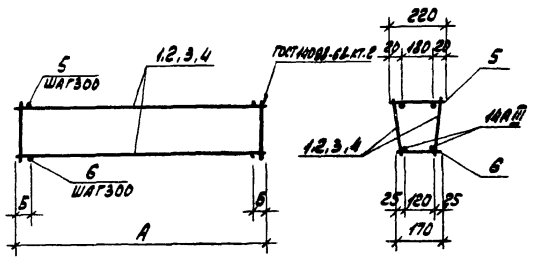

Формат	Зона	Пов.	Обозначение	Наименование	Кол. на исполн. 1	2	3	4		Примечание
				Документация						
А4			ТП904-1-~~56.84~~ 67.86-КЖИ-ТТ2	Технические требования к изготовлению арматурных и закладных изделий						
				Сборочные единицы						
А4		1	ТП904-1-~~56.84~~ 67.86-КЖИ-КР10	Каркас плоский КР10	2					
А4		2	-КР10	то же КР11		2				
А4		3	-КР10	" КР25			2			
А4		4	-КР10	" КР26				2		
				Детали						
Б4		5		ф6А I ГОСТ5781-82 ℓ=220	6	14	10	8		0.05 кг
Б4		6		ф6А I ГОСТ5781-82 ℓ=170	6	14	10	8		0.04 кг

Марка каркаса	Номер на исполн.	Размеры, мм А	Б		Масса кг
КП12	1	1860	180		9.9
КП13	2	4160	130		22.7
КП20	3	2960	130		16.1
КП21	4	2460	180		13.1

Взам. инв. №

Подп. и дата

Инв. № подл.

9329/7 104
~~8690/8~~

Привязан

Инв. №

Проверил	Ханин	
Ст. техник	Растеряева	
Рук. гр.	Ханин	
Гл. спец.	Осташевский	
Нач. осп. 1	Саакьянц	
Н. контр.	Луценко	

ТП904-1-~~56.86~~ 67.86 КЖИ-КП12

Каркас пространственный (КП12, КП13, КП20, КП21)

Стадия	Масса	Масштаб
РП	Смотрите таблицу	-
Лист	Листов 1	

ГОССТРОЙ СССР
РОСТОВСКИЙ ПРОМСТРОЙНИИПРОЕКТ

Копировал [illegible]

Формат А3

Типовой проект 904.1-67.86 КЖИ Альбом VII

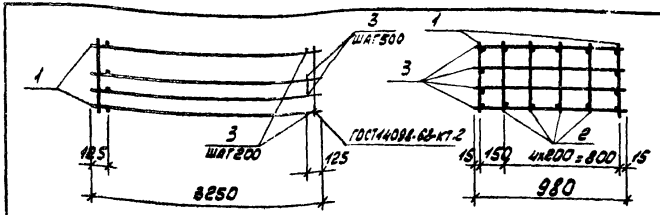

Формат	Зона	Поз.	Обозначение	Наименование	Кол.	Примечание
				Документация		
А4			ТП 904.1-67.86 КЖИ-ТТ2	Технические требования к изготовлению арматурных и закладных изделий		
				Сборочные единицы		
А3		1	ТП 904.1-67.86 КЖИ-КР12	Каркас плоский КР12	2	
А3		2	-КР13	То же КР13	4	
				Детали		
Б4		3		ф8 АI ГОСТ 5781-82 ℓ=980	46	0,4 кг

Привязан

Инв. № подл. | Подп. и дата | Взам. инв. №

9329/7
9690/8

Инв. №

ТП 904.1-67.86 КЖИ-КП14

Проверил	Толмачева		
Ст. техник	Растеряева		
Инженер	Толмачева		
Рук. гр.	Ханин		
Гл. спец.	Осташевский		
Нач. отд.	Саркьянц		
Н. контр.	Луценко		

Каркас пространственный КП14

Стадия	Масса	Масштаб
РП	165.4	-
Лист	Листов 1	

Госстрой СССР Ростовский Промстройниипроект

Копировал АБИ Формат А4

Типовой проект 904.1-67.86 КЖИ Альбом VII

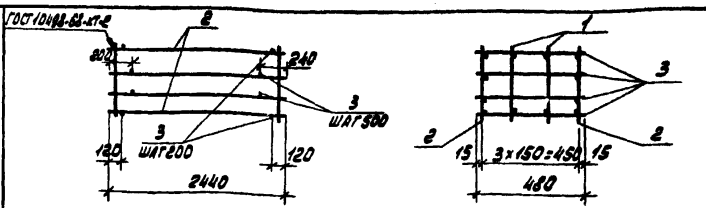

Формат	Зона	Поз.	Обозначение	Наименование	Кол.	Примечание
				Документация		
А4			ТП 904.1-67.86 КЖИ-ТТ2	Технические требования к изготовлению арматурных и закладных изделий		
				Сборочные единицы		
А3		1	ТП 904.1-67.86 КЖИ-КР13	Каркас плоский КР14	2	
А3		2	-КР12	То же КР15	2	
				Детали		
Б4		3		ф8 АI ГОСТ 5781-82 ℓ=480	34	0,2 кг

Привязан

Инв. № подл. | Подп. и дата | Взам. инв. №

105
9329/7
9690/8

Инв. №

ТП 904.1-67.86 КЖИ-КП15

Проверил	Толмачева		
Ст. техник	Растеряева		
Инженер	Толмачева		
Рук. гр.	Ханин		
Гл. спец.	Осташевский		
Нач. отд.	Саркьянц		
Н. контр.	Луценко		

Каркас пространственный КП15

Стадия	Масса	Масштаб
РП	69.2	-
Лист	Листов 1	

Госстрой СССР Ростовский Промстройниипроект

Копировал АБИ Формат А4

Типовой проект 904-1-67.86 КЖИ Альбом 8

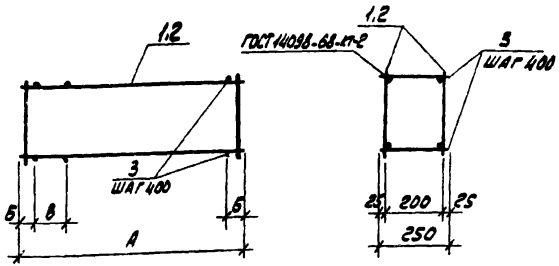

Формат	Зона	Поз.	Обозначение	Наименование	Кол на исполн.			Примечание
				Документация				
А4			ТП904-1-~~56.84~~ 67.86 КЖИ-ТТ2	Технические требования к изготовлению арматурных и закладных изделий				
				Сборочные единицы				
А3		1	ТП904-1-~~56.84~~ 67.86 КЖИ-КР13	Каркас плоский КР19	2			
А3		2	-КР13	То же КР20		2		
				Детали				
Б4		3		ВАI ГОСТ 5781-82 l=250	18	20		0,1 кг
					КП17	КП18		

Марка каркасов	Размеры в мм				Масса кг
	А	Б	В		
КП17	3250	50	350		17,2
КП18	3850	125	-		20,0

Инв. № подл. | Подп. и дата | Взам. инв. №

Привязан

Инв. №

9329/7 106
~~8690/8~~

ТП 904-1-~~56.86~~ 67.86 КЖИ-КП17

Проверил	Толмачева	
Ст. техник	Растеряева	
Инженер	Толмачева	
Рук. гр.	Ханин	
Гл. спец.	Осташевский	
Нач. осп.	Саакьянц	
Н. контр.	Луценко	

Каркас пространственный (КП17, КП18)

Стадия	Масса	Масштаб
РП	Смотрите таблицу	-
Лист	Листов 1	

ГОССТРОЙ СССР
РОСТОВСКИЙ ПРОМСТРОЙНИИПРОЕКТ

Копировал [illegible]

Формат А3

Типовой проект ТП 904-1-67.86-КЖИ Альбом 7

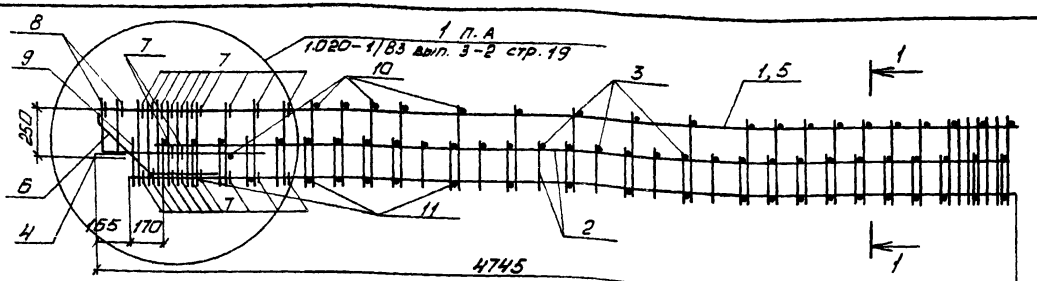

1–1

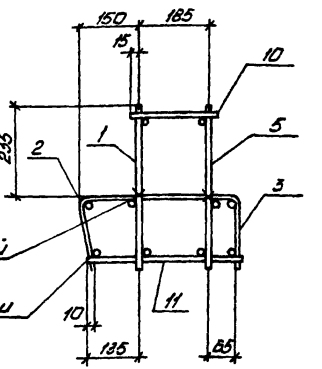

Привязать вязальной проволокой

Скрепить точечными прихватками.

Сборку пространственного каркаса выполнять в соответствии с указаниями серии 1.020-1/83 вып. 3-2

Формат	Зона	Поз.	Обозначение	Наименование	Кол.	Примечание
				Документация		
А4			ТП904-1-67.86-КЖИ-ТТ2	Технические требования к изготовлению арматурных и закладных изделий		
				Сборочные единицы		
А4		1	ТП904-1-67.86-КЖИ-КР21	Каркас плоский КР21	1	
А4		5		То же КР22	1	
А4		2	-С9	Сетка арматурная С9	1	
А4		3		То же С10	1	
		4	1.020-1/83 вып. 3-3	Изделие закладное МН-25	1	
				Детали		
		6	1.020-1/83 вып. 3-3	Стержень гнутый СГ-1	2	
		7		То же СГ-8	22	
		8		" СГ-11	2	
		9		" СГ-14	1	
Б4		10		ф10А-I ГОСТ 5781-82 ℓ=220	20	0,14 кг
Б4		11		ф10А-I ГОСТ 5781-82 ℓ=400	21	0,25 кг

Инв.№ подл. | Подпись и дата | Взам. инв.№

Привязан

107

9329/7

Инв.№

Ст. инж.	Голначева	
Гед. инж	Макарова	
Рук. гр.	Моргунов	
Гл. спец	Осташевский	
Нач. ОСП-1	Саакьянц	
Н. контр.	Луценко	

ТП904-1-67.86-КЖИ-КП6

Каркас пространственный КП6

Стадия	Масса	Масштаб
РП	78,11	
Лист	Листов	

ГОССТРОЙ СССР РОСТОВСКИЙ ПРОМСТРОЙНИИПРОЕКТ

Копировал Неношива

Формат

Типовой проект 904.1-67.86-КЖИ Альбом 7

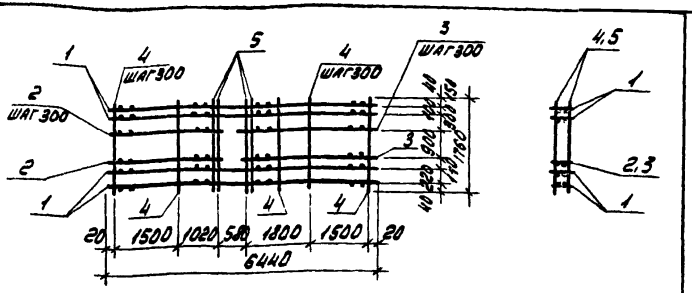

Формат	Зона	Поз.	Обозначение	Наименование	Кол.	Примечание
				Документация		
				Технические требования к		
А4			ТП 904-1-67.86 КЖИ-ТТ2	изготовлению арматурных		
				и закладных изделий		
				Сборочные единицы		
А4		1	ТП 904.1-67.86-КЖИ-КР5	Каркас плоский Кр 5	4	
А4		2	-Кр6	Кр6	4	
А4		3	-Кр6	Кр7	4	
				Детали		
Б4		4		⌀ 5 В-I ГОСТ 6727-80 ℓ=1760	26	0,2 кг
Б4		5		⌀ 12 А-III ГОСТ 5781-82 ℓ=1760	8	1,6 кг

Привязан

Инв. №

9329/7

ТП 904-1-76.86-КЖИ-КП9

Ведущий инж.	Макарова	
Рук. гр.	Моргунов	
Гл. спец.	Осташевский	
Нач. отд.	Саакьянц	
Н. контр.	Лученко	

Каркас пространственный КП9

Стадия	Масса	Масштаб
РП	91,2	-
Лист	Листов 1	

ГОССТРОЙ СССР
РОСТОВСКИЙ ПРОМСТРОЙНИИПРОЕКТ

Копировал АФ Формат А4

Типовой проект 904.1-76.86 КЖИ Альбом 7

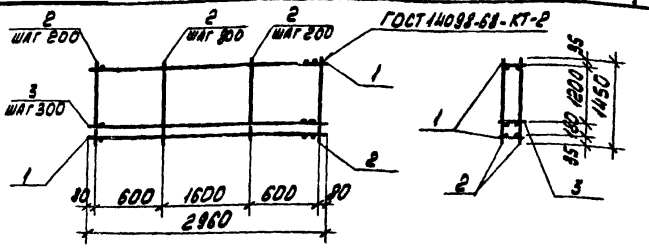

Формат	Зона	Поз.	Обозначение	Наименование	Кол.	Примечание
				Документация		
				Технические требования		
А4			ТП 904-1-67.86-КЖИ-ТТ2	к изготовлению арматурных		
				и закладных изделий		
				Сборочные единицы		
		1	1.030.1-1 вып. 1-3	Каркас плоский Кр1	2	
		3		То же Кр6	4	
				Детали		
Б4		2		⌀ 5 В-I ГОСТ 6727-80 ℓ=1450	18	0,2 кг

Привязан

10В

Инв. №

9329/7

ТП 904.1-67.86-КЖИ-КП 10

Ведущий инж.	Макарова	
Рук. гр.	Моргунов	
Гл. спец.	Осташевский	
Нач. отд.	Саакьянц	
Н. контр.	Лученко	

Каркас пространственный КП10

Стадия	Масса	Масштаб
РП	12,8	-
Лист	Листов 1	

ГОССТРОЙ СССР
РОСТОВСКИЙ ПРОМСТРОЙНИИПРОЕКТ

Копировал АФ Формат А4

Инв. № подл. | Подп. и дата | Взам. инв. №

Типовой проект 904-1-67.86-КЖИ Альбом 7

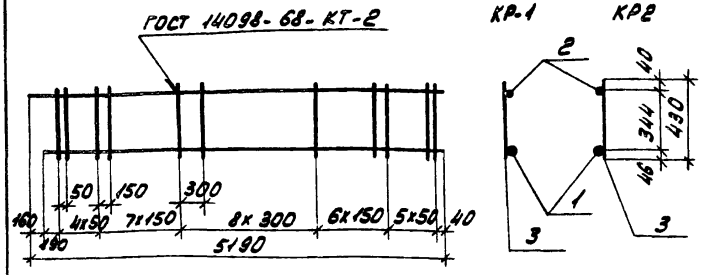

Формат	Зона	Поз.	Обозначение	Наименование	Кол.	Примечание
				Документация		
А4			ТП 904-1-67.86-КЖИ-ТТ2	Технические требования к изготовлению арматурных и закладных изделий.		
				Детали		
Б4		1		ф32А-III ГОСТ 5781-82 ℓ=5030	1	31.7
Б4		2		ф16А-III ГОСТ 5781-82 ℓ=5190	1	8,2
Б4		3		ф10А-III ГОСТ 5781-82 ℓ=430	31	0,3 кг

Привязан

Инв. №

9329/7

ТП 904-1-67.86-КЖИ-КР1

Каркас плоский (КР1, КР2)

Стадия	Масса	Масштаб
РП	49,2	

Лист | Листов 1

ГОССТРОЙ СССР РОСТОВСКИЙ ПРОМСТРОЙНИИПРОЕКТ

Ст. инж.	Толмачева	
Вед. инж.	Макарова	
Рук. гр.	Моргунов	
Гл. спец.	Осташевский	
Нач. осп.	Саакьянц	
Н. контр.	Луценко	

Взам. инв. № | Подп. и дата | Инв. № подл.

Копировал | Формат А4

Типовой проект 904-1-67.86-КЖИ Альбом 7

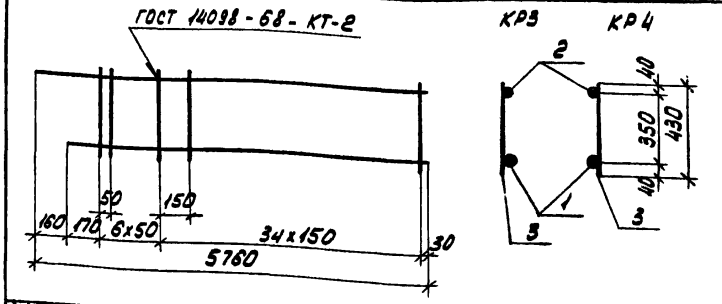

Формат	Зона	Поз.	Обозначение	Наименование	Кол.	Примечание
				Документация		
А4			ТП 904-1-67.86-КЖИ-ТТ2	Технические требования к изготовлению арматурных и закладных изделий.		
				Детали		
Б4		1		ф25А-III ГОСТ 5781-82 ℓ=5600	1	21,6 кг
Б4		2		ф20А-III ГОСТ 5781-82 ℓ=5760	1	14,2 кг
Б4		3		ф10А-III ГОСТ 5781-82 ℓ=430	41	0,3 кг

Привязан

109

Инв. №

9329/7

ТП 904-1-67.86-КЖИ-КР3

Каркас плоский (КР3, КР4)

Стадия	Масса	Масштаб
РП	48,1	

Лист | Листов 1

ГОССТРОЙ СССР РОСТОВСКИЙ ПРОМСТРОЙНИИПРОЕКТ

Ст. инж.	Толмачева	
Вед. инж.	Макарова	
Рук. гр.	Моргунов	
Гл. спец.	Осташевский	
Нач. осп.	Саакьянц	
Н. контр.	Луценко	

Взам. инв. № | Подп. и дата | Инв. № подл.

Копировал | Формата

Типовой проект 67.86 904.1-56.86 КЖИ Альбом №2

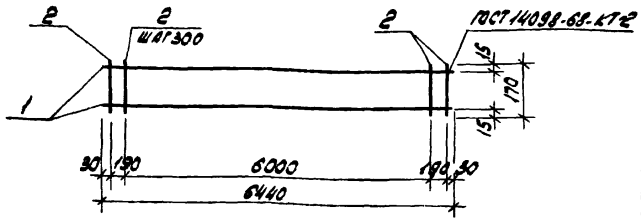

Формат	Зона	Поз.	Обозначение	Наименование	Кол.	Примечание
			67.86	Документация		
А3			ТП 904.1-~~56.86~~ КЖИ-ТТ2	Технические требования к изготовлению арматурных и закладных изделий		
				Детали		
Б.Ч.		1		ф12 AIII ГОСТ 5781-82 ℓ=6440	2	5,6 кг
Б.Ч.		2		ф4 BрI ГОСТ 6727-80 ℓ=170	23	0,1 кг

Привязан

Инв. № 9329/7 ~~8690/8~~

Инв. № подл. | Подп. и дата | Взам. инв. №

ТП 904.1-~~56.86~~ 67.86 КЖИ-КР5

Проверил	Макарова	
Инженер	Шимбалист	
Ст. инж.	Коротенко	
Рук. гр.	Ханин	
Гл. спец.	Осташевский	
Нач. отд.	Салькынц	
Н. контр.	Луценко	

Каркас плоский КР5

Стадия	Масса	Масштаб
РП	13,5	-
Лист	Листов 1	

Госстрой СССР Ростовский Промстройниипроект

Копировал | Формат А4

Типовой проект 67.86 904.1-56.86 КЖИ Альбом №2

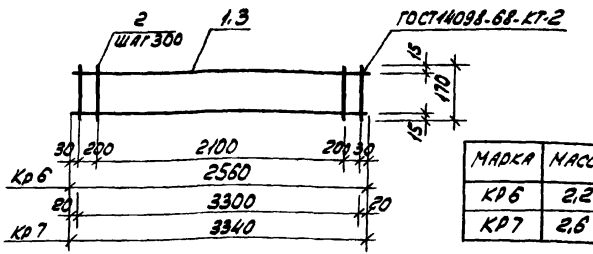

Марка	Масса
Кр6	2,2
Кр7	2,6

Формат	Зона	Поз.	Обозначение	Наименование	Кол.	Примечание
				Документация		
			67.86	Технические требования		
А3			ТП 904.1-~~56.86~~ КЖИ-ТТ2	к изготовлению арматурных		
				и закладных изделий		
				Кр6		
				Детали		
Б.Ч.		1		ф6 AIII ГОСТ 5781-82 ℓ=2560	2	0,6 кг
Б.Ч.		2		ф4 BрI ГОСТ 6727-80 ℓ=170	10	0,1 кг
				Кр7		
				Детали		
Б.Ч.		2		ф4 BрI ГОСТ 6727-80 ℓ=170	12	0,1 кг
Б.Ч.		3		ф6 AIII ГОСТ 5781-82 ℓ=3340	2	0,7 кг

Привязан

Инв. № 9329/7 ~~8690/8~~ 110

Инв. № подл. | Подп. и дата | Взам. инв. №

ТП 904.1-~~56.86~~ 67.86 КЖИ-Кр6

Проверил	Макарова	
Инженер	Шимбалист	
Ст. инж.	Коротенко	
Рук. гр.	Ханин	
Гл. спец.	Осташевский	
Нач. отд.	Салькынц	
Н. контр.	Луценко	

Каркас плоский (Кр6, Кр7)

Стадия	Масса	Масштаб
РП	см. табл.	-
Лист	Листов 1	

Госстрой СССР Ростовский Промстройниипроект

Копировал | Формат А4

Типовой проект 904.1-56.86 (67.86) - КЖИ Альбом VII

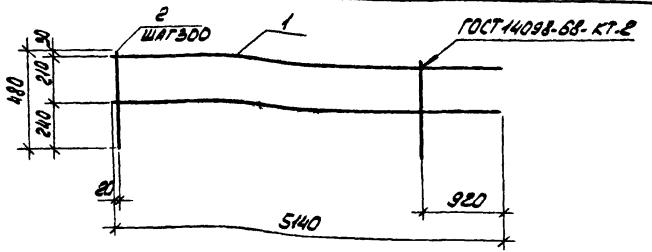

Формат	Зона	Поз.	Обозначение	Наименование	Кол.	Примечание
			67.86	Документация		
А3			ТП 904.1-56.84 КЖИ-ТТ2	Технические требования к изготовлению арматурных и закладных изделий		
				Детали		
Б4		1		ф16АII ГОСТ 5781-82, ℓ=5140	2	8,1 кг
Б4		2		ф8АI ГОСТ 5781-82, ℓ=480	15	0,1 кг

Привязан

9329/7 (8690/8)

Инв. №

67.86
ТП 904.1-56.86 КЖИ - КР8

Проверил	Толмачева		
Инженер	Решетникова		
Инженер	Толмачева		
Рук. гр.	Ханин		
Гл. спец.	Остапенский		
Нач. отд.	Саакьянц		
Н. контр.	Луценко		

Каркас плоский КР8

Стадия	Масса	Масштаб
РП	17,7	-
Лист	Листов 1	

Госстрой СССР
Ростовский Промстройниипроект

Формат А4

Инв. № подл. | Подп. и дата | Взам. инв. №

Типовой проект 904.1-56.86 (67.86) - КЖИ Альбом VII

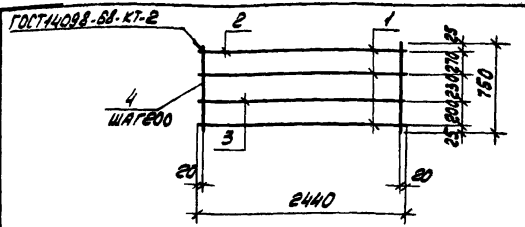

Формат	Зона	Поз.	Обозначение	Наименование	Кол.	Примечание
			67.86	Документация		
А3			ТП 904.1-56.84 КЖИ-ТТ2	Технические требования к изготовлению арматурных и закладных изделий		
				Детали		
Б4		1		ф16АII ГОСТ 5781-82 ℓ=2440	2	3,9 кг
Б4		2		ф12АI ГОСТ 5781-82 ℓ=2440	1	2,2 кг
Б4		3		ф16АI ГОСТ 5781-82 ℓ=2440	1	3,9 кг
Б4		4		ф8АI ГОСТ 5781-82 ℓ=750	13	0,3 кг

Привязан

9329/7 (8690/8) 111

Инв. №

67.86
ТП 904.1-56.86 КЖИ - КР17

Проверил	Толмачева		
Ст. техник	Растегаева		
Инженер	Толмачева		
Рук. гр.	Ханин		
Гл. спец.	Остапевский		
Нач. отд.	Саакьянц		
Н. контр.	Луценко		

Каркас плоский КР17

Стадия	Масса	Масштаб
РП	17,8	-
Лист	Листов 1	

Госстрой СССР
Ростовский Промстройниипроект

Формат А4

Инв. № подл. | Подп. и дата | Взам. инв. №

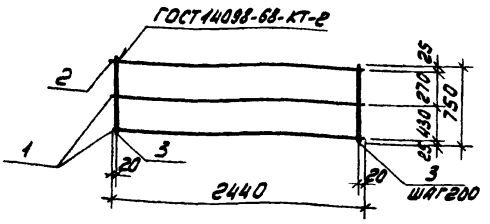

Формат	Зона	Поз.	Обозначение	Наименование	Кол.	Примечание
				Документация		
А4			ТП 904-1-67.86-КЖИ-ТТ2	Технические требования к изготовлению арматурных и закладных изделий		
				Детали		
Б4		1		ф16А-III ГОСТ 5781-82 ℓ=2440	2	3,9 кг
Б4		2		ф12А-I ГОСТ 5781-82 ℓ=2440	1	2,2 кг
Б4		3		ф8А-I ГОСТ 5781-82 ℓ=750	13	0,3 кг

Привязан

Инв. № 9329/7

Вед. инж.	Макарова		
Рук. гр.	Моргунов		
Гл. спец.	Осташевский		
Нач. отд.	Саакьянц		
Н. контр.	Луценко		

ТП 904-1-67.86-КЖИ-КР16

Каркас плоский КР16

Стадия	Масса	Масштаб
РП	13,9	-
Лист	Листов 1	

Госстрой СССР Ростовский промстройниипроект

Копировал

Формат А4

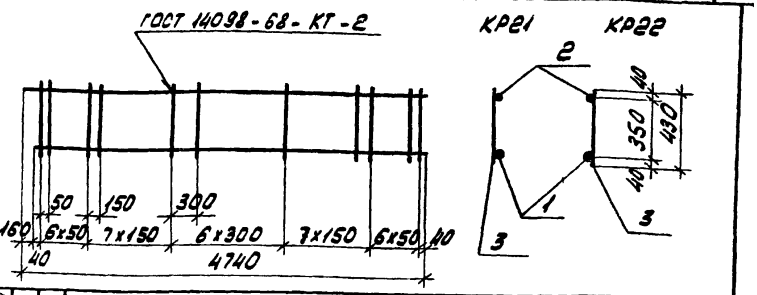

Формат	Зона	Поз.	Обозначение	Наименование	Кол.	Примечание
				Документация		
А4			ТП 904-1-67.86-КЖИ-ТТ2	Технические требования к изготовлению арматурных и закладных изделий		
				Детали		
Б4		1		ф20А-III ГОСТ 5781-82 ℓ=4580	1	11,3 кг
Б4		2		ф10А-III ГОСТ 5781-82 ℓ=4740	1	2,9 кг
Б4		3		ф10А-III ГОСТ 5781-82 ℓ=430	33	0,3 кг

Привязан

112

Инв. № 9329/7

Ст. инж.	Толмачева		
Вед. инж.	Макарова		
Рук. гр.	Моргунов		
Гл. спец.	Осташевский		
Нач. отд.	Саакьянц		
Н. контр.	Луценко		

ТП 904-1-67.86-КЖИ-КР21

Каркас плоский (КР21, КР22)

Стадия	Масса	Масштаб
РП	24,1	-
Лист	Листов 1	

Госстрой СССР Ростовский промстройниипроект

Копировал

Формат А4

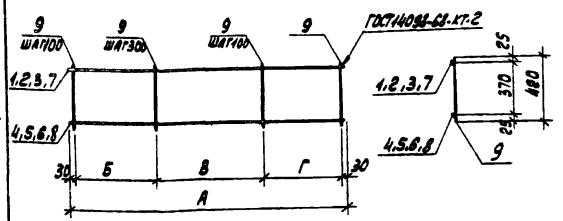

Формат	Зона	Поз.	Обозначение	Наименование	Кол. на исполн. 1	2	3	4		Примечание
				Документация						
А4			ТП 904.1-~~56.84~~ 67.86-КЖИ-ТТ2	Технические требования к изготовлению арматурных и закладных изделий						
				Детали						
Б.Ч		1		ф10 А I ГОСТ 5781-82 ℓ=1860	1					1,1 кг
Б.Ч		2		ф10 А I ГОСТ 5781-82 ℓ=4160		1				2,6 кг
Б.Ч		3		ф10 А I ГОСТ 5781-82 ℓ=2960			1			1,8 кг
Б.Ч		4		ф14 А III ГОСТ 5781-82 ℓ=1860	1					2,2 кг
Б.Ч		5		ф14 А III ГОСТ 5781-82 ℓ=4160		1				5,0 кг
Б.Ч		6		ф14 А III ГОСТ 5781-82 ℓ=2960			1			3,6 кг
Б.Ч		7		ф10 А I ГОСТ 5781-82 ℓ=2460				1		1,5 кг
Б.Ч		8		ф14 А III ГОСТ 5781-82 ℓ=2460				1		3,0 кг
Б.Ч		9		ф6 А I ГОСТ 5781-82 ℓ=420	15	32	22	17		0,1 кг

Типовой проект 904.1-~~56.84~~ 67.86-КЖИ Альбом 87

Марка каркаса	Номер на исполн.	Размеры, мм А	Б	В	Г		Масса, кг
КР10	1	1860	600	600	600		4,7
КР11	2	4160	1300	1500	1300		10,7
КР25	3	2960	800	1200	900		7,6
КР26	4	2460	600	1200	600		6,2

Взам. инв. № | Подп. и дата | Инв. № подл.

Привязан

Инв. №

9329/7 ~~8690/8~~ 113

ТП 904.1-~~56.86~~ 67.86 КЖИ - КР10

Каркас плоский (КР10, КР11, КР25, КР26)

Проверил	Ханин	
Ст. техник	Растеряева	
Рук. гр.	Ханин	
Гл. спец.	Осташевский	
Нач. осл.	Саакьянц	
Н. контр.	Луценко	

Стадия	Масса	Масштаб
РП	Смотрите таблицу	-
Лист	Листов 1	

ГОССТРОЙ СССР РОСТОВСКИЙ ПРОМСТРОЙНИЙ ПРОЕКТ

Копировал

Формат А3

Типовой проект 904.1-56.86 Альбом 8 -КЖИ

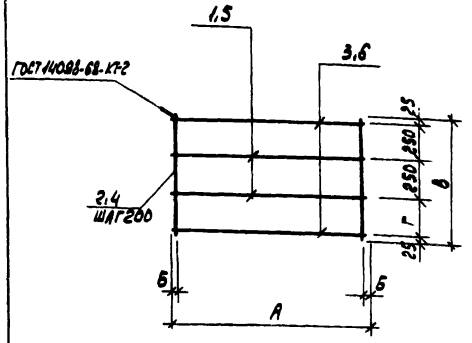

Формат	Зона	Поз.	Обозначение	Наименование	Кол. на испол.			Примечание
			6.7.86	**Документация**				
А4			ТП 904-1-56.84 КЖИ-ТТ2	Технические требования				
				к изготовлению арматурных				
				и закладных изделий				
				Детали				
БЧ		1		⌀16 AI ГОСТ 5781-82 ℓ=3250	2			5,1 кг
БЧ		2		⌀8 AI ГОСТ 5781-82 ℓ=730	17			0,3 кг
БЧ		3		⌀16 AII ГОСТ 5781-82 ℓ=2440		2		3,9 кг
БЧ		4		⌀8 AI ГОСТ 5781-82 ℓ=750		13		0,3 кг
БЧ		5		⌀16 AI ГОСТ 5781-82 ℓ=2440		2		3,9 кг
БЧ		6		⌀20 AII ГОСТ 5781-82 ℓ=3250	2			8,0 кг
					КР12	КР15		

Марка каркаса	Размеры в мм А	Б	В	Г			Масса кг
КР12	3250	25	730	180			31,3
КР15	2440	20	750	200			19,5

Инв. № подл. | Подп. и дата | Взам. инв. №

Привязан

Инв. №

114
9329/7
~~8690/8~~

6.7.86

ТП 904-1-56.84-КЖИ-КР12

Проверил	Толмачева	
Ст. техник	Листофеева	
Инженер	Толмачева	
Рук. гр.	Канин	
Гл. спец.	Осташевский	
Нач. отд.	Саакьянц	
Н. контр.	Луценко	

Каркас плоский (КР12, КР15)

Стадия	Масса	Масштаб
РП	по спецификации	-
Лист	Листов 1	

Госстрой СССР
Ростовский Промстройниипроект

Копировал

Формат А3

Типовой проект 904-1-~~56.86~~ 67.86 КЖИ Альбом 87

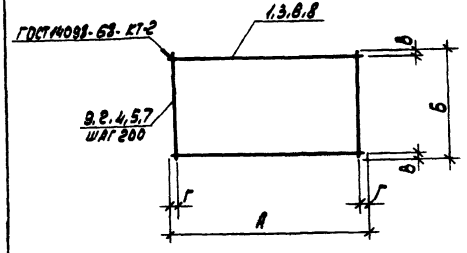

Формат	Зона	Поз.	Обозначение	Наименование	Кол. на исполн. КР13	КР14	КР18	КР19	КР20		Примечание
				Документация							
А4			ТП 904-1-~~56.84~~ 67.86 КЖИ-ТТ2	Технические требования к изготовлению арматурных и закладных изделий							
				Детали							
БЧ		1		ф 20 А II ГОСТ 5781-82 l=3250	2						8.0 кг
БЧ		2		ф 8 А I ГОСТ 5781-82 l=730	17						0.3 кг
БЧ		3		ф 16 А II ГОСТ 5781-82 l=2440		2	2				3.9 кг
БЧ		4		ф 8 А I ГОСТ 5781-82 l=750		13					0.3 кг
БЧ		5		ф 8 А I ГОСТ 5781-82 l=480			13				0.2 кг
БЧ		6		ф 8 А I ГОСТ 5781-82 l=3250				2			1.3 кг
БЧ		7		ф 8 А I ГОСТ 5781-82 l=800				17			0.3 кг
БЧ		8		ф 8 А I ГОСТ 5781-82 l=3850					2		1.5 кг
БЧ		9		ф 8 А I ГОСТ 5781-82 l=700					20		0.3 кг

Марка каркаса	Размеры в мм А	Б	В	Г			Масса кг
КР13	3250	730	25	25			21.1
КР14	2440	750	25	20			11.7
КР18	2440	480	25	20			10.4
КР19	3250	800	15	25			7.7
КР20	3850	700	50	25			9.0

Инв. № подл. | Подп. и дата | Взам. инв. №

Привязан

Инв. №

115
9329/7
~~8690/8~~

ТП 904-1-~~56.86~~ 67.86 КЖИ-КР13

Проверил	Толмачева	
Ст. техник	Растеряева	
Инженер	Толмачева	
Рук. гр.	Ханин	
Гл. спец.	Осташевский	
Нач. осп.	Саакьянц	
Н. контр.	Луценко	

Каркас плоский (КР13, КР14, КР18, КР19, КР20)

Стадия	Масса	Масштаб
РП	Смотрите таблицу	-

Лист | Листов 1

ГОССТРОЙ СССР
РОСТОВСКИЙ ПРОМСТРОЙНИИПРОЕКТ

Копировал

Формат А3

Типовой проект 904-1-67.86-КЖИ Альбом 7

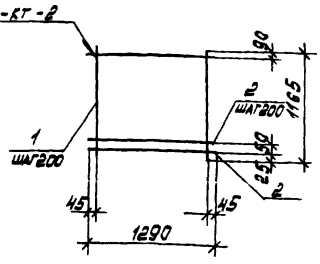

Формат	Зона	Поз.	Обозначение	Наименование	Кол.	Примечание
				Документация		
А4			ТП 904-1-67.86-КЖИ-ТТ2	Технические требования		
				к изготовлению арматурных		
				и закладных изделий		
				Детали		
Б.Ч.		1		ф5Вр-I ГОСТ 6727-80 ℓ=1165	7	0.2 кг
Б.Ч.		2		ф5Вр-I ГОСТ 6727-80 ℓ=1290	7	0.2 кг

Привязан

Инв. № 9329/7

ТП 904-1-67.86-КЖИ-С24

Сетка арматурная С24

Стадия	Масса	Масштаб
РП	2.8	—
Лист	Листов 1	

Госстрой СССР Ростовский Промстройниипроект

Ст. техник	Растеряева	
Вед. инж.	Макарова	
Рук. гр.	Моргунов	
Гл. спец.	Осташевский	
Нач. ОСП-1	Слесьянц	
Н. контр.	Лученко	

Копировал Кузнецова

Формат А4

Типовой проект 904-1-67.86-КЖИ Альбом 7

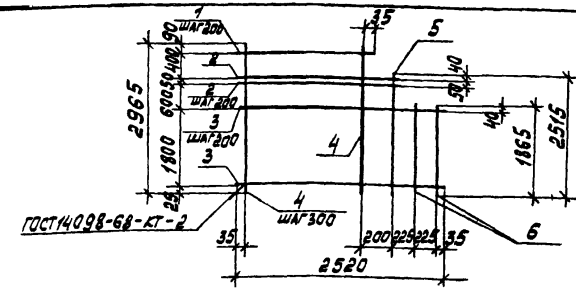

Формат	Зона	Поз.	Обозначение	Наименование	Кол.	Примечание
				Документация		
А4			ТП 904-1-67.86-КЖИ-ТТ2	Технические требования		
				к изготовлению арматурных		
				и закладных изделий		
				Детали		
Б.Ч.		1		ф5Вр-I ГОСТ 6727-80 ℓ=1870	2	0.3 кг
Б.Ч.		2		ф5Вр-I ГОСТ 6727-80 ℓ=2070	4	0.3 кг
Б.Ч.		3		ф5Вр-I ГОСТ 6727-80 ℓ=2520	10	0.4 кг
Б.Ч.		4		ф5Вр-I ГОСТ 6727-80 ℓ=2965	7	0.4 кг
Б.Ч.		5		ф5Вр-I ГОСТ 6727-80 ℓ=2515	1	0.3 кг
Б.Ч.		6		ф5Вр-I ГОСТ 6727-80 ℓ=1865	2	0.3 кг

Привязан

116

Инв. № 9329/7

ТП 904-1-67.86-КЖИ-С25

Сетка арматурная С25

Стадия	Масса	Масштаб
РП	9.5	—
Лист	Листов 1	

Госстрой СССР Ростовский Промстройниипроект

Ст. техник	Растеряева	
Вед. инж.	Макарова	
Рук. гр.	Моргунов	
Гл. спец.	Осташевский	
Нач. ОСП-1	Слесьянц	
Н. контр.	Лученко	

Копировал Кузнецова

Формат А4

Инв. № подл. | Подпись и дата | Взам. инв. №

Типовой проект 904-1-67.86-КЖИ Альбом 7

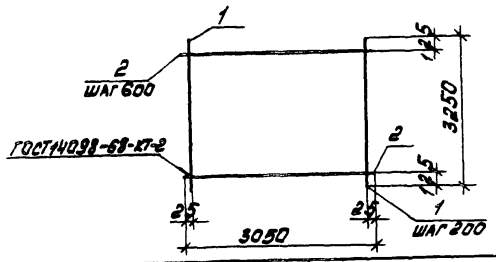

Формат	Зона	Поз.	Обозначение	Наименование	Кол.	Примечание
				Документация		
А4			ТП904-1-67.86-КЖИ-ТТ2	Технические требования к изготовлению арматурных и закладных изделий		
				Детали		
Б.Ч.		1		ф25АIII ГОСТ 5781-82 ℓ=3250	16	12,5кг
Б.Ч.		2		ф12АI ГОСТ 5781-82 ℓ=3050	6	2,7кг

Привязан

Инв. №

9329/7

ТП 904-1-67.86-КЖИ-С43

Сетка арматурная С43

Стадия	Масса	Масштаб
РП	216.2	–

Лист | Листов 1

Госстрой СССР Ростовский Промстройниипроект

Вед. инж.	Макарова	
Рук. гр.	Моргунов	
Гл. спец.	Осташевский	
Нач. ОСП-1	Саакьянц	
Н. контр.	Луценко	

Взам. инв. № | Подпись и дата | Инв. № подл.

Копировал Кузнецова

Формат А4

Типовой проект 904-1-67.86-КЖИ Альбом 7

117

Привязан

Инв. №

Стадия	Масса	Масштаб

Лист | Листов

Госстрой СССР Ростовский Промстройниипроект

Взам. инв. № | Подпись и дата | Инв. № подл.

Копировал Кузнецова

Формат А4

Типовой проект 904-1-67.86-КЖИ Альбом 7

ГОСТ 14098-68-КТ-2

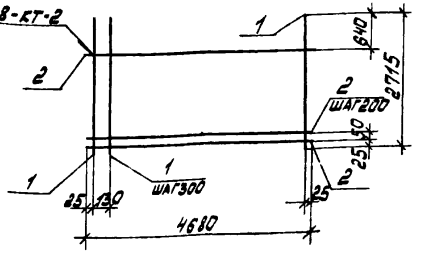

Формат	Зона	Поз.	Обозначение	Наименование	Кол.	Примечание
				Документация		
А4			ТП 904-1-67.86-КЖИ-ТТ2	Технические требования к изготовлению арматурных и закладных изделий		
				Детали		
Б.Ч.		1		ф6А-III ГОСТ 5781-82 ℓ=2715	17	0.6кг
Б.Ч.		2		ф3Вр-I ГОСТ 6727-80 ℓ=4680	12	0.2кг

Привязан

Инв. №

9329/7

ТП 904-1-67.86-КЖИ-С34

Ст. техник	Растеряева		
Вед. инж.	Макарова		
Рук. гр.	Моргунов		
Гл. спец.	Осташевский		
Нач. ОСП-1	Салкаянц		
Н. контр.	Луценко		

Сетка арматурная С34

Стадия	Масса	Масштаб
РП	12.6	—
Лист	Листов 1	

Госстрой СССР Ростовский Промстройниипроект

Копировал Кузнецова

Формат А4

Взам. инв. №

Подпись и дата

Инв. № подл.

Типовой проект 904-1-67.86-КЖИ Альбом 7

ГОСТ 14098-68-КТ-2

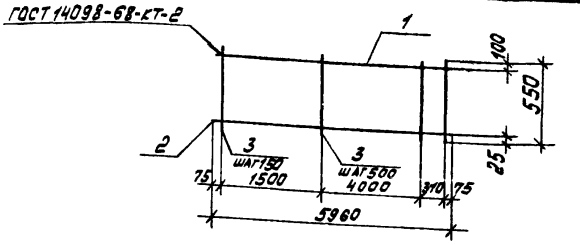

Формат	Зона	Поз.	Обозначение	Наименование	Кол.	Примечание
				Документация		
А4			ТП 904-1-67.86-КЖИ-ТТ2	Технические требования к изготовлению арматурных и закладных изделий		
				Детали		
Б.Ч.		1		ф10А-III ГОСТ 5781-82 ℓ=5960	1	3.7кг
Б.Ч.		2		ф18А-III ГОСТ 5781-82 ℓ=5960	1	11.9кг
Б.Ч.		3		ф5Вр-I ГОСТ 6727-80 ℓ=550	20	0.08кг

Привязан

118

9329/7

Инв. №

ТП 904-1-67.86-КЖИ-С35

Ст. техник	Растеряева		
Вед. инж.	Макарова		
Рук. гр.	Моргунов		
Гл. спец.	Осташевский		
Нач. ОСП-1	Салкаянц		
Н. контр.	Луценко		

Сетка арматурная С35

Стадия	Масса	Масштаб
РП	17.2	—
Лист	Листов 1	

Госстрой СССР Ростовский Промстройниипроект

Копировал Кузнецова

Формат А4

Взам. инв. №

Подпись и дата

Инв. № подл.

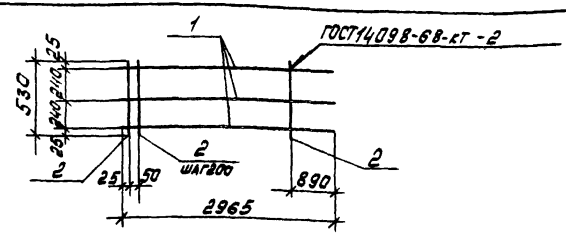

Формат	Зона	Поз.	Обозначение	Наименование	Кол.	Примечание
				Документация		
А4			ТП904-1-67.86-КЖИ-ТТ2	Технические требования к изготовлению арматурных и закладных изделий		
				Детали		
Б.Ч.		1		ф6А-III ГОСТ5781-82 ℓ=2965	3	0.7кг
Б.Ч.		2		ф3Вр-I ГОСТ6727-80 ℓ=530	12	0.03кг

Привязан

Инв. №

9329/7

ТП904-1-67.86 -КЖИ-С37

Ст.техник	Растеряева	
Вед.инж.	Макарова	
Рук.гр.	Моргунов	
Гл.спец.	Осташевский	
Нач.ОСП-1	Саакьянц	
Н.контр.	Луценко	

Сетка арматурная С37

Стадия	Масса	Масштаб
РП	2.5	—

Лист | Листов 1

Госстрой СССР Ростовский Промстройниипроект

Копировал Кузнецова

Формат А4

Типовой проект 904-1-67.86 КЭСИАльбом 7

Инв. № подл. | Подпись и дата | Взам. инв. №

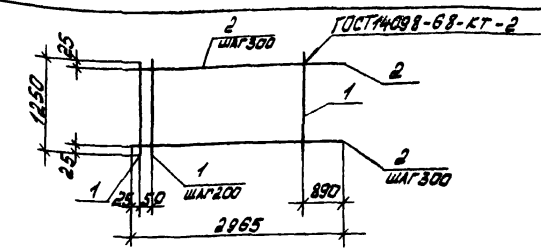

Формат	Зона	Поз.	Обозначение	Наименование	Кол.	Примечание
				Документация		
А4			ТП904-1-67.86-КЖИ-ТТ2	Технические требования к изготовлению арматурных и закладных изделий		
				Детали		
Б.Ч.		1		ф3Вр-I ГОСТ6727-80 ℓ=1250	12	0.06кг
Б.Ч.		2		ф6А-III ГОСТ 5781-82 ℓ=2965	5	0.7кг

Привязан

119

Инв. №

9329/7

ТП904-1-67.86 -КЖИ-С36

Ст.техник	Растеряева	
Вед.инж.	Макарова	
Рук.гр.	Моргунов	
Гл.спец.	Осташевский	
Нач.ОСП-1	Саакьянц	
Н.контр.	Луценко	

Сетка арматурная С36

Стадия	Масса	Масштаб
РП	4.2	—

Лист | Листов 1

Госстрой СССР Ростовский Промстройниипроект

Копировал Кузнецова

Формат А4

Типовой проект 904.1 67.86 ~~56.84~~ -КЖИ Альбом 7

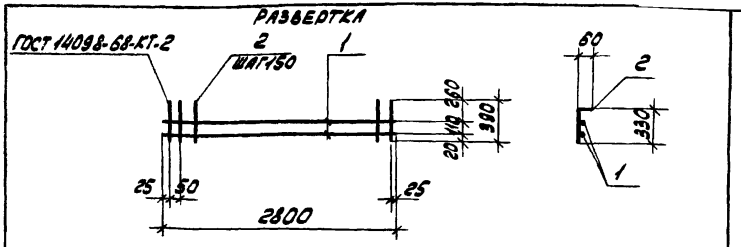

Формат	Зона	Поз.	Обозначение	Наименование	Кол.	Примечание
				Документация		
А3			ТП 904-1-~~56.84~~ 67.86-КЖИ-ТТ2	Технические требования к изготовлению арматурных и закладных изделий		
				Детали		
Б.Ч.		1		ф5Вр I ГОСТ 6727-80 ℓ=2800	2	0.39кг
Б.Ч.		2		ф5Вр I ГОСТ 6727-80 ℓ=390	20	0.06

Привязан

Инв. №

9329/7 ~~8690/8~~

ТП 904-1-~~56.84~~ 67.86-КЖИ-С14

Сетка арматурная С14

Провер.	Коротенко	
Инжен.	Федотова	
Ст. инж.	Коротенко	
Рук. гр.	Ханин	
Гл. спец.	Осташевский	
Нач. осп. 1	Саакьянц	
Н. контр.	Луценко	

Стадия	Масса	Масштаб
Р	2.0	
Лист	Листов 1	

ГОССТРОЙ СССР РОСТОВСКИЙ ПРОМСТРОЙНИИПРОЕКТ

Инв. № подл. | Подп. и дата | Взам. инв. №

Копировал [illegible] Формат А4

Типовой проект 904.1 67.86 ~~56.84~~ -КЖИ Альбом 7

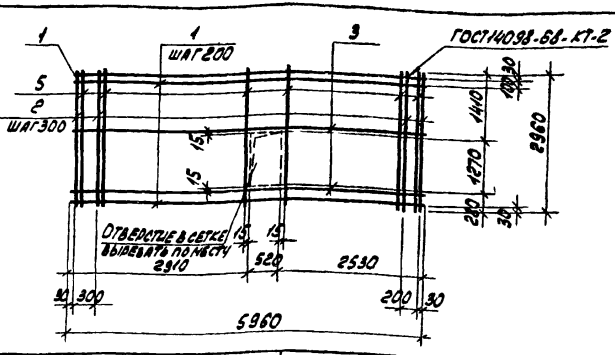

Формат	Зона	Поз.	Обозначение	Наименование	Кол.	Примечание
				Документация		
А3			ТП 904-1-~~56.84~~ 67.86-КЖИ-ТТ2	Технические требования к изготовлению арматурных и закладных изделий		
				Детали		
Б.Ч.		1		ф5Вр I ГОСТ 6727-80 ℓ=5960	16	0.9кг
Б.Ч.		2		ф5Вр I ГОСТ 6727-80 ℓ=2960	21	0.5кг
Б.Ч.		5		ф8А III ГОСТ 5781-82 ℓ=2960	6	1.2кг
Б.Ч.		3		ф8А III ГОСТ 5781-82 ℓ=5960	2	2.4кг

Сетку С15 изготавливать с использованием типовой сетки С1 по серии 1.431-20 вып.7

Привязан

Инв. №

9329/7 ~~8690/8~~ 120

ТП 904-1-~~56.84~~ 67.86-КЖИ-С15

Сетка арматурная С15

Провер.	Ханин	
Ст. техник	Буршина	
Рук. гр.	Ханин	
Гл. спец.	Осташевский	
Нач. осп. 1	Саакьянц	
Н. контр.	Луценко	

Стадия	Масса	Масштаб
Р	36.9	
Лист	Листов 1	

ГОССТРОЙ СССР РОСТОВСКИЙ ПРОМСТРОЙНИИПРОЕКТ

Инв. № подл. | Подп. и дата | Взам. инв. №

Копировал [illegible] Формат А4

Типовой проект 904-1-67.86 - КЖИ Альбом 7

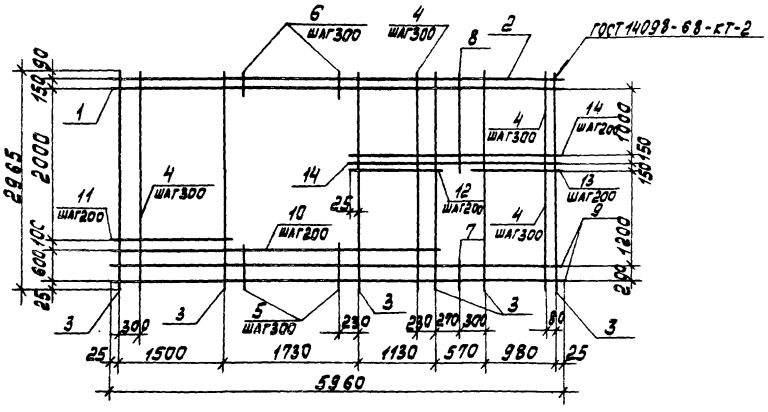

Формат	Зона	Поз.	Обозначение	Наименование	Кол.	Примечание
				Документация		
А4			ТП 904-1-67.86 КЖИ-ТТ2	Технические требования к изготовлению арматурных и закладных изделий		
				Детали		
Б.Ч.		1		Ф18А-III ГОСТ 5781-82 ℓ=5960	1	11.9кг
Б.Ч.		2		Ф10А-III ГОСТ 5781-82 ℓ=5960	1	3.7кг
Б.Ч.		3		Ф6А-III ГОСТ 5781-82 ℓ=2965	6	0.7кг
Б.Ч.		4		Ф5Вр-I ГОСТ 6727-80 ℓ=2965	10	0.4кг
Б.Ч.		5		Ф5Вр-I ГОСТ 6727-80 ℓ=680	5	0.09кг
Б.Ч.		6		Ф5Вр-I ГОСТ 6727-80 ℓ=265	5	0.04кг
Б.Ч.		7		Ф5Вр-I ГОСТ 6727-80 ℓ=280	1	0.04кг
Б.Ч.		8		Ф5Вр-I ГОСТ 6727-80 ℓ=1415	1	0.2кг
Б.Ч.		9		Ф5Вр-I ГОСТ 6727-80 ℓ=5960	2	0.8кг
Б.Ч.		10		Ф5Вр-I ГОСТ 6727-80 ℓ=4410	2	0.6кг
Б.Ч.		11		Ф5Вр-I ГОСТ 6727-80 ℓ=1550	10	0.2кг
Б.Ч.		12		Ф5Вр-I ГОСТ 6727-80 ℓ=1180	4	0.2кг
Б.Ч.		13		Ф5Вр-I ГОСТ 6727-80 ℓ=1030	6	0.1кг
Б.Ч.		14		Ф5Вр-I ГОСТ 6727-80 ℓ=2730	6	0.4кг

Привязан

121

9329/7

Инв. №

Ст. техник.	Растеряева	
Вед. инж.	Макарова	
Рук. гр.	Моргунов	
Гл. спец.	Осташевский	
Нач. ОСП-1	Саакьянц	
Н. контр.	Луценко	

ТП 904-1-67.86-КЖИ-С39

Сетка арматурная С39

Стадия	Масса	Масштаб
РП	33.3	–

Лист | Листов 1

Госстрой СССР Ростовский Промстройниипроект

Копировал Кузнецова

Формат А2

Инв. № подл. | Подпись и дата | Взам. инв. №

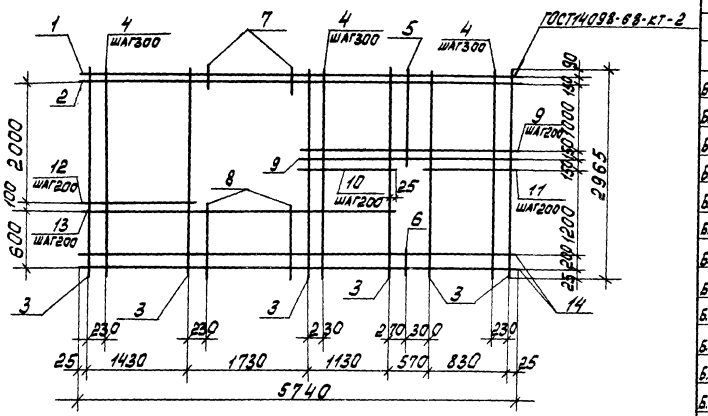

Формат	Зона	Поз.	Обозначение	Наименование	Кол.	Примечание
				Документация		
А4			ТП 904-1- -КЖИ-ТТ2	Технические требования к изготовлению арматурных и закладных изделий		
				Детали		
Б.Ч.		1		ф10А-III ГОСТ 5781-82 ℓ=5740	1	3.5кг
Б.Ч.		2		ф16А-III ГОСТ 5781-82 ℓ=5740	1	9.1кг
Б.Ч.		3		ф6АIII ГОСТ 5781-82 ℓ=2965	6	0.7кг
Б.Ч.		4		ф5Вр-I ГОСТ 5781-82 ℓ=2965	9	0.4кг
Б.Ч.		5		ф5Вр-I ГОСТ 5781-82 ℓ=1415	1	0.2кг
Б.Ч.		6		ф5Вр-I ГОСТ 5781-82 ℓ=280	1	0.04кг
Б.Ч.		7		ф5Вр-I ГОСТ 5781-82 ℓ=265	5	0.04кг
Б.Ч.		8		ф5Вр-I ГОСТ 5781-82 ℓ=680	5	0.1кг
Б.Ч.		9		ф5Вр-I ГОСТ 5781-82 ℓ=2530	6	0.4кг
Б.Ч.		10		ф5Вр-I ГОСТ 5781-82 ℓ=1180	4	0.2кг
Б.Ч.		11		ф5Вр-I ГОСТ 5781-82 ℓ=880	6	0.1кг
Б.Ч.		12		ф5Вр-I ГОСТ 5781-82 ℓ=1480	10	0.2кг
Б.Ч.		13		ф5Вр-I ГОСТ 5781-82 ℓ=4340	2	0.6кг
Б.Ч.		14		ф5Вр-I ГОСТ 5781-82 ℓ=5740	2	0.8кг

Привязан

122

9329/7

Инв. №

ТП 904-1-67.86-КЖИ-С40

Ст. техник	Растеряева	
Вед. инж.	Макарова	
Рук. гр.	Моргунов	
Гл. спец.	Осташевский	
Нач. осп.	Салкынин	
Н. контр.	Луценко	

Сетка арматурная С40

Стадия	Масса	Масштаб
РП	29.9	—
Лист	Листов 1	

Госстрой СССР Ростовский Промстройниипроект

Копировал Кузнецова

Формат А3

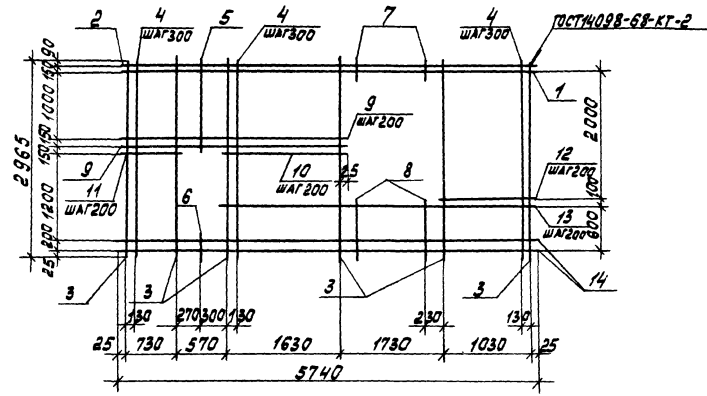

Формат	Зона	Поз.	Обозначение	Наименование	Кол.	Примечание
				Документация		
А4			ТП 904-1- -КЖИ-ТТ2	Технические требования к изготовлению арматурных и закладных изделий		
				Детали		
Б.Ч.		1		Ф16А-III ГОСТ 5781-82 ℓ=5740	1	9.1кг
Б.Ч.		2		Ф10А-II ГОСТ 5781-82 ℓ=5740	1	3.5кг
Б.Ч.		3		Ф6А-III ГОСТ 5781-82 ℓ=2965	6	0.7кг
Б.Ч.		4		Ф5Вр-I ГОСТ 6727-80 ℓ=2965	10	0.4кг
Б.Ч.		5		Ф5Вр-I ГОСТ 6727-80 ℓ=1415	1	0.2кг
Б.Ч.		6		Ф5Вр-I ГОСТ 6727-80 ℓ=280	1	0.04кг
Б.Ч.		7		Ф5Вр-I ГОСТ 6727-80 ℓ=265	5	0.04кг
Б.Ч.		8		Ф5Вр-I ГОСТ 6727-80 ℓ=680	5	0.1кг
Б.Ч.		9		Ф5Вр-I ГОСТ 6727-80 ℓ=2980	6	0.4кг
Б.Ч.		10		Ф5Вр-I ГОСТ 6727-80 ℓ=1680	4	0.2кг
Б.Ч.		11		Ф5Вр-I ГОСТ 6727-80 ℓ=780	6	0.1кг
Б.Ч.		12		Ф5Вр-I ГОСТ 6727-80 ℓ=1080	10	0.2кг
Б.Ч.		13		Ф5Вр-I ГОСТ 6727-80 ℓ=4440	2	0.6кг
Б.Ч.		14		Ф5Вр-I ГОСТ 6727-80 ℓ=5740	2	0.8кг

Привязан

123

9329/7

Инв. №

Ст. техник	Растеряева	
Вед. инж.	Макарова	
Рук. гр.	Моргунов	
Гл. спец.	Осташевский	
Нач. ОСП-1	Саакьянц	
Н. контр.	Луценко	

ТП 904-1-67.86-КЖИ-С41

Сетка арматурная С41

Стадия	Масса	Масштаб
РП	30.3	–

Лист | Листов 1

ГОССТРОЙ СССР РОСТОВСКИЙ ПРОМСТРОЙНИЙПРОЕКТ

Копировал Кузнецова

Формат А3

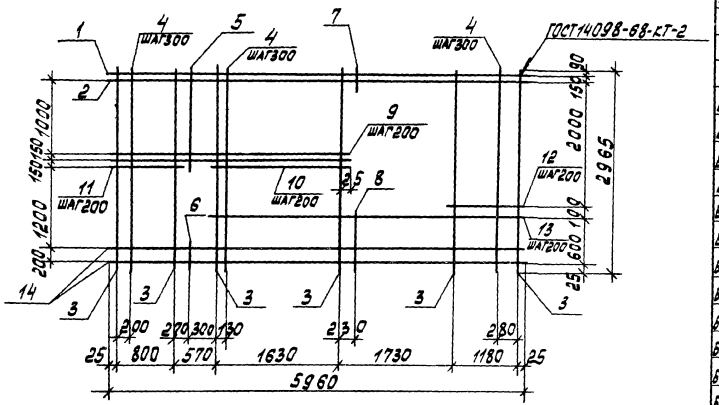

Формат	Зона	Поз.	Обозначение	Наименование	Кол.	Примечание
				Документация		
А4			ТП 904-1-6786-КЖИ-ТТ2	Технические требования к изготовлению арматурных и закладных изделий		
				Детали		
Б.Ч.		1		ф10А-III ГОСТ 5781-82 ℓ=5960	1	3.7кг
Б.Ч.		2		ф18А-III ГОСТ 5781-82 ℓ=5960	1	11.9кг
Б.Ч.		3		ф6А-III ГОСТ 5781-82 ℓ=2965	6	0.7кг
Б.Ч.		4		ф5Вр-I ГОСТ 6727-80 ℓ=2965	10	0.4кг
Б.Ч.		5		ф5Вр-I ГОСТ 6727-80 ℓ=1265	1	0.2кг
Б.Ч.		6		ф5Вр-I ГОСТ 6727-80 ℓ=280	1	0.04кг
Б.Ч.		7		ф5Вр-I ГОСТ 6727-80 ℓ=265	5	0.04кг
Б.Ч.		8		ф5Вр-I ГОСТ 6727-80 ℓ=680	5	0.1кг
Б.Ч.		9		5Вр-I ГОСТ 6727-80 ℓ=3050	6	0.4кг
Б.Ч.		10		ф5Вр-I ГОСТ 6727-80 ℓ=1680	4	0.2кг
Б.Ч.		11		ф5Вр-I ГОСТ 6727-80 ℓ=850	6	0.1кг
Б.Ч.		12		ф5Вр-I ГОСТ 6727-80 ℓ=1230	10	0.2кг
Б.Ч.		13		ф5Вр-I ГОСТ 6727-80 ℓ=4590	2	0.6кг
Б.Ч.		14		ф5Вр-I ГОСТ 6727-80 ℓ=5960	2	0.8кг

Инв.№ подл. | Подпись и дата | Взам.инв.№

Привязан

124

9329/7

Инв.№

ТП 904-1-6786-КЖИ-С42

Сетка арматурная С42

Ст.техник	Растеряева	
Вед.инж.	Макарова	
Рук.гр.	Моргунов	
Гл.спец.	Осташевский	
Нач.ОСП-1	Сакьянц	
Н.контр.	Луценко	

Стадия	Масса	Масштаб
РП	33.3	—
Лист	Листов 1	

ОСТГРОМ СССР РОСТОВСКИЙ ПРОМСТРОЙНИИПРОЕКТ

Копировал Кузнецова

Формат А3

Типовой проект 904-1-67.86-КЖИ Альбом 7

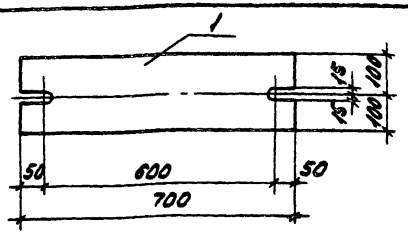

Формат	Зона	Пов.	Обозначение	Наименование	Кол.	Примечание
				Документация		
А4			ТП 904-1-67.86 КЖИ-ТТ2	Технические требования		
				к изготовлению арматур-		
				ных и закладных изделий		
				Детали		
Б4		1		-Б=20 ГОСТ 19903-74 ℓ=700	1	22.0 кг

Привязан

Инв. №

9329/7

ТП 904-1-67.86-КЖИ-МС18

Проверил	Макарова	
Ст. техник	Растеряева	
Вед. инж.	Макарова	
Рук. гр.	Моргунов	
Гл. спец.	Осташевский	
Нач. отд.	Салкьянц	
Н. контр.	Луценко	

Изделие соединительное МС18

Стадия	Масса	Масштаб
РП	22.0	1:10

Лист | Листов

ВСт 3 кп2

ГОССТРОЙ СССР РОСТОВСКИЙ ПРОМСТРОЙНИИПРОЕКТ

Копировал | Формат А4

Типовой проект 904-1-КЖИ Альбом 7

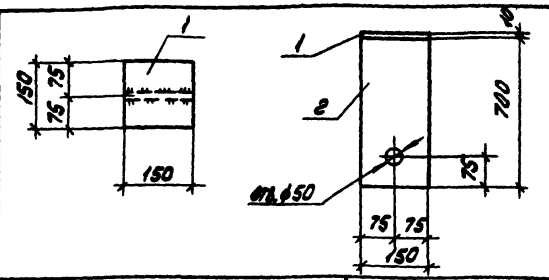

Формат	Зона	Пов.	Обозначение	Наименование	Кол.	Примечание
				Документация		
А4			ТП 904-1-67.86-КЖИ-ТТ2	Технические требования		
				к изготовлению арматур-		
				ных и закладных изделий		
				Детали		
Б4		1		-150×10 ГОСТ 19903-74 ℓ=150	1	1.8 кг
Б4		2		-150×10 ГОСТ 19903-74 ℓ=700	1	8.2 кг

Привязан

125

Инв. №

9329/7

ТП 904-1-67.86-КЖИ-МС19

Проверил	Макарова	
Ст. техник	Растеряева	
Ст. инж.	Толмачева	
Вед. инж.	Макарова	
Рук. гр.	Моргунов	
Гл. спец.	Осташевский	
Нач. отд.	Салкьянц	
Н. контр.	Луценко	

Изделие соединительное МС19

Стадия	Масса	Масштаб
РП	10.0	-

Лист | Листов 1

ВСт 3 кп2

ГОССТРОЙ СССР РОСТОВСКИЙ ПРОМСТРОЙНИИПРОЕКТ

Копировал | Формат А4

Взам. инв. № | Подп. и дата | Инв. № подл.

Типовой проект 904-1-67.86-КЖИ Альбом 7

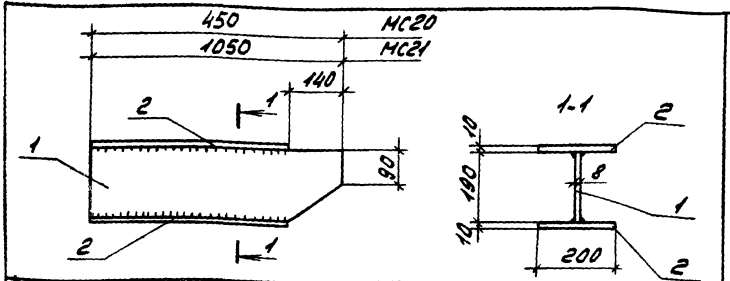

Формат	Зона	Поз.	Обозначение	Наименование	Кол.	Примечание
				Документация		
А4			ТП 904-1-67.86.КЖИ-ТТ2	Технические требования		
				к изготовлению арматурных		
				и закладных изделий		
				МС20		
				Детали		
БЧ		1		-Б-8 ГОСТ 19903-74 ℓ=450	1	5,4 кг
БЧ		2		-Б-10 ГОСТ 19903-74 ℓ=910	2	4,9 кг
				МС21		
				Детали		
БЧ		1		-Б-8 ГОСТ 19903-74 ℓ=1050	1	12,5 кг
БЧ		2		-Б-10 ГОСТ 19903-74 ℓ=910	2	14,3 кг

Марка	Масса
МС20	15,2
МС21	41,1

Взам. инв. № | Подп. и дата | Инв. № подл.

Привязан

9329/7

Инв. №

ТП 904-1-67.86.-КЖИ-МС20

Изделие соединительное (МС20, МС21)

Стадия	Масса	Масштаб
РП	Смотрите таблицу	1:100
Лист	Листов 1	

Техник	Ванян	
Вед. инж.	Макарова	
Рук. гр.	Моргунов	
Гл. спец.	Осташевский	
Нач. отд.	Сакьянц	
Н. контр.	Лущенко	

ВСт3кп2

ГОССТРОЙ СССР РОСТОВСКИЙ ПРОМСТРОЙНИИПРОЕКТ

Копировал | Формат А4

Типовой проект 904-1-КЖИ Альбом 7

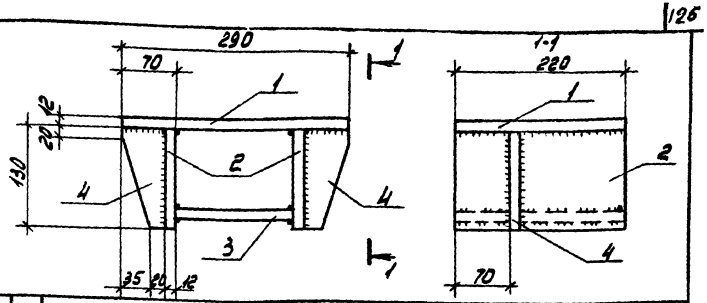

Формат	Зона	Поз.	Обозначение	Наименование	Кол.	Примечание
				Документация		
А4			ТП-904-1-67.86 КЖИ-ТТ2	Технические требования		
				к изготовлению арматурных		
				и закладных изделий		
				Детали		
БЧ		1		-220х12 ГОСТ 19903-74 ℓ=290	1	6,0 кг
БЧ		2		-130х12 ГОСТ 19903-74 ℓ=220	2	2,7 кг
БЧ		3		-150х12 ГОСТ 19903-74 ℓ=220	1	3,1 кг
БЧ		4		-55х12 ГОСТ 19903-74 ℓ=130	2	0,7 кг

Взам. инв. № | Подп. и дата | Инв. № подл.

Привязан

126

9329/7

Инв. №

ТП 904-1-67.86 -КЖИ-МС23

Изделие соединительное МС 23

Стадия	Масса	Масштаб
РП	15,9	1:50
Лист	Листов 1	

Техник	Ванян	
Вед. инж.	Макарова	
Рук. гр.	Моргунов	
Гл. спец.	Осташевский	
Нач. отд.	Сакьянц	
Н. контр.	Лущенко	

ВСт3кп2

ГОССТРОЙ СССР РОСТОВСКИЙ ПРОМСТРОЙНИИПРОЕКТ

Копировал | Формат А4

Типовой проект 904-1-67.86-КЖИ Альбом 7

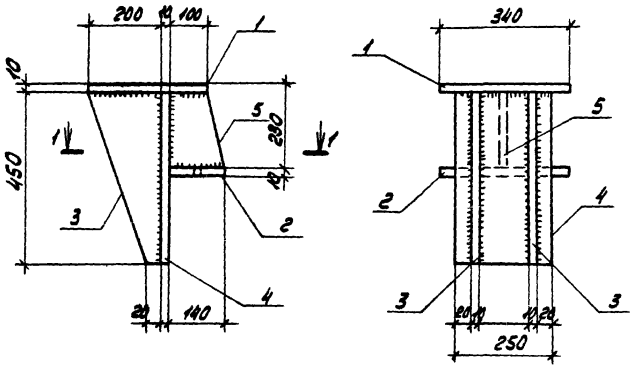

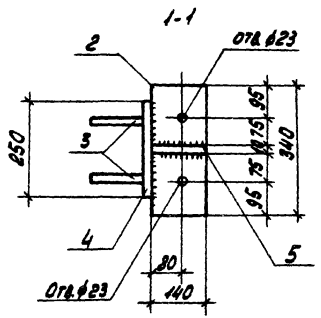

Формат	Зона	Поз.	Обозначение	Наименование	Кол.	Примечание
				Документация		
А4			ТП 904-1-67.86-КЖИ-ТТ2	Технические требования к изготовлению дополнительных арматурных и закладных изделий		
				Детали		
Б4		1		-340х10 ГОСТ 19903-74* ℓ=310	1	8,3 кг
Б4		2		-340х10 ГОСТ 19903-74* ℓ=140	1	3,7 кг
Б4		3		-200х10 ГОСТ 19903-74* ℓ=450	2	3,9 кг
Б4		4		-250х10 ГОСТ 19903-74* ℓ=450	1	8,8 кг
Б4		5		-220х10 ГОСТ 19903-74* ℓ=140	1	2,1 кг

Высота сварных швов Аш-6мм.

Привязан

127

9329/7

Инв. №

Техник	Ванян	
Вед. инж.	Макарова	
Рук. гр.	Моргунов	
Гл. спец.	Осташевский	
Нач. ОСП-1	Саакьянц	
Н. контр.	Луценко	

ТП 904-1-67.86-КЖИ-МС 22

Изделие закладное МС 22

Стадия	Масса	Масштаб
РП	30.7	1:10
Лист	Листов 1	

ГОССТРОЙ СССР РОСТОВСКИЙ ПРОМСТРОЙНИЙПРОЕКТ

В Ст 3 кп2

Копировал

Формат А3

Инв. № подл. | Подп. и дата | Взам. инв. №

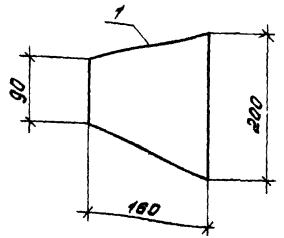

Формат	Зона	Поз.	Обозначение	Наименование	Кол.	Примечание
				Документация		
А4			ТП904-1-67.86КЖИ-ТТ	Технические требования к изготовлению закладных и арматурных изделий		
				Детали		
		1		-200х8 ГОСТ 19903-76 ℓ=160	1	2.0 кг

Привязан

9329/7 Инв. №

ТП904-1-67.86-КЖИ-МС24			
Изделие-соединительное МС24	Стадия	Масса	Масштаб
	РП	2.0	1:5
	Лист	Листов 1	
	Госстрой СССР Ростовский Промстройниипроект		

Ст. техник	Ванян	
Вед. инж.	Макарова	
Рук. гр.	Моргунов	
Нач. ОСП-1	Сакьянц	
Гл. спец.	Осташевский	
Н. контр.	Луценко	

Копировал Кузнецова

Формат А4

Типовой проект 904-1-67.86-КЖИ Альбом 7

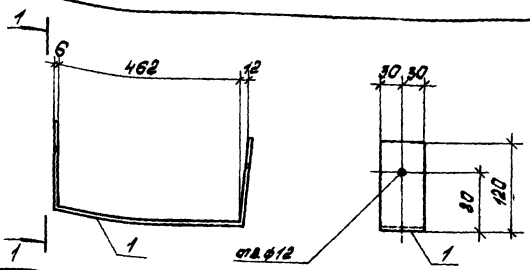

Формат	Зона	Поз.	Обозначение	Наименование	Кол.	Примечание
				Документация		
А4			ТП904-1-67.86-КЖИ-ТТ	Технические требования к изготовлению закладных и арматурных изделий		
				Детали		
		1		-60х6 ГОСТ 19903-76 ℓ=702	1	2.0 кг

Привязан

128

9329/7 Инв. №

ТП904-1-67.86-КЖИ-МС25			
Изделие соединительное МС25	Стадия	Масса	Масштаб
	РП	2.0	—
	Лист	Листов 1	
	Госстрой СССР Ростовский Промстройниипроект		

Ст. техник	Ванян	
Вед. инж.	Макарова	
Рук. гр.	Моргунов	
Нач. ОСП-1	Сакьянц	
Гл. спец.	Осташевский	
Н. контр.	Луценко	

Копировал Кузнецова

Формат А4

Инв. № подл. | Подпись и дата | Взам. инв. №

Типовой проект 904-1-/-КЖИ Альбом 87
Инв.№ подл. | Подп. и дата | Взам.инв.№

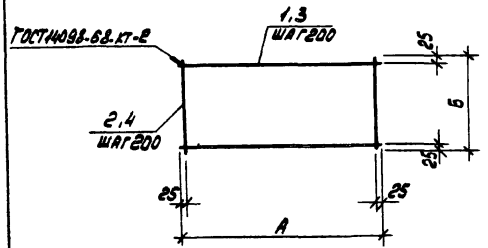

Марка сеток	Размеры, мм А	Б		Масса кг
С27	2450	650		70,1
С28	3250	850		47,6

Форма	Зона	Поз.	Обозначение	Наименование	Кол. на испол.			Примечание
			67.86	Документация				
А4			ТП 904-1-~~56.84~~КЖИ-ТТ2	Технические требования				
				к изготовлению арматурных				
				и закладных изделий				
				Детали				
Б.Ч.		1		ф25 А-II ГОСТ 5781-82 ℓ=2450	4			9,4кг
Б.Ч.		2		ф25 А-II ГОСТ 5781-82 ℓ=650	13			2,5кг
Б.Ч.		3		ф16 А-II ГОСТ 5781-82 ℓ=3250		5		5,1кг
Б.Ч.		4		ф16 А-II ГОСТ 5781-82 ℓ=850		17		1,3кг
					С27	С28		

Привязан

Инв.№

9329/7 ~~8690/8~~ 129

67-86

ТП 904-1-~~56.84~~КЖИ.С27

Проверил	Толмачева	
Ст.техник	Растеряева	
Инженер	Толмачева	
Рук.гр.	Ханин	
Гл.спец.	Остапковский	
Нач.отд.	Сальянц	
Н.контр.	Лученко	

Сетка арматурная (С27, С28)

Стадия	Масса	Масштаб
РП	смотрите таблицу	-
Лист	Листов 1	

Госстрой СССР
Ростовский Промстройниипроект

Типовой проект 904-1-КЖИ Альбом 8.7

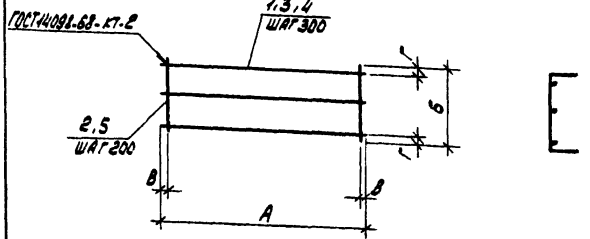

Формат	Зона	Поз.	Обозначение	Наименование	Кол. на испол.			Примечание
				Документация				
А4			ТП 904-1-~~56.84~~ 67.86-КЖИ-ТТ2	Технические требования к изготовлению арматурных и закладных изделий				
				Детали				
Б.Ч.		1		ф 12 А II ГОСТ 5781-82 ℓ=3250	3			2,9 кг
Б.Ч.		2		ф 12 А II ГОСТ 5781-82 ℓ=1470	17	31		1,3 кг
Б.Ч.		3		ф 12 А II ГОСТ 5781-82 ℓ=6150		3		5,5 кг
Б.Ч.		4		ф 12 А II ГОСТ 5781-82 ℓ=2250			2	2,0 кг
Б.Ч.		5		ф 12 А II ГОСТ 5781-82 ℓ=1000			12	0,9 кг
					С29	С30	С31	

Ведомость деталей

Поз.	Эскиз
2	870; 800; 300
5	400; 300; 800

Марка сеток	Размеры в мм А	Б	В	Г		Масса кг
С29	3250	870	25	135		30,8
С30	6150	870	75	135		56,8
С31	2250	400	25	50		14,8

Инв.№ подл. | Подп. и дата | Взам. инв.№

Привязан

Инв.№

9329/7 130
~~8690/8~~

ТП 904-1-~~56.84~~ 67.86-КЖИ-С29

Проверил	Толмачева	
Гл. технол.	Растеряева	
Инженер	Толмачева	
Рук. гр.	Ханин	
Гл. спец.	Осташевский	
Нач. отд.	Сакьянц	
Н. контр.	Луценко	

Сетка арматурная (С29, С30, С31)

Стадия	Масса	Масштаб
РП	смотрите таблицы	-
Лист	Листов 1	

Госстрой СССР
РОСТОВСКИЙ ПРОМСТРОЙНИИПРОЕКТ

Копировал | Формат А3

Типовой проект 904.1 ~~56.86~~ 67.86 -КЖИ Альбом 87

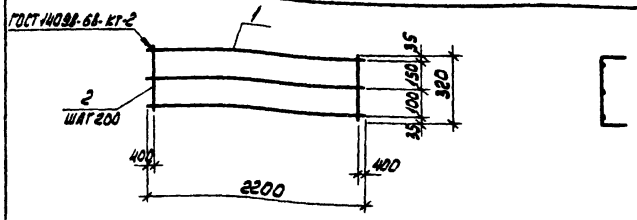

Формат	Зона	Поз.	Обозначение	Наименование	Кол.	Примечание
				Документация		
А4			ТП 904-1-~~56.84~~ 67.86-КЖИ-ТТ2	Технические требования к изготовлению арматурных и закладных изделий		
				Детали		
Б.Ч.		1		ф 16А II ГОСТ 5781-82 l=2200	3	3,5 кг
Б.Ч.		2		ф 16А II ГОСТ 5781-82 l=1520	8	2,4 кг

ВЕДОМОСТЬ ДЕТАЛЕЙ

Поз.	Эскиз
2	600 — 320 — 600

Привязан

Инв. №

9329/7
~~8690/8~~

ТП 904-1-~~56.86~~ 67.86-КЖИ-С32

Проверил	Толмачева	
Ст. техник	Растеряева	
Инженер	Толмачева	
Рук. гр.	Ханин	
Гл. спец.	Осташевский	
Нач. осп.	Саакьянц	
Н. контр.	Луценко	

Сетка арматурная С32

Стадия	Масса	Масштаб
РП	22,7	-

Лист | Листов 1

ГОССТРОЙ СССР РОСТОВСКИЙ ПРОМСТРОЙНИИПРОЕКТ

Взам. инв. № | Подп. и дата | Инв. № подл.

Типовой проект 904.1 ~~56.86~~ 67.86 -КЖИ Альбом 87

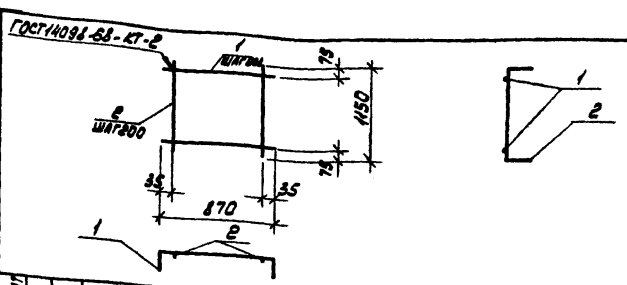

Формат	Зона	Поз.	Обозначение	Наименование	Кол.	Примечание
				Документация		
А4			ТП 904-1-~~56.84~~ 67.86-КЖИ-ТТ2	Технические требования к изготовлению арматурных и закладных изделий		
				Детали		
Б.Ч.		1		ф 16А II ГОСТ 5781-82 l=1970	6	3,1 кг
Б.Ч.		2		ф 16А II ГОСТ 5781-82 l=2250	5	3,6 кг

ВЕДОМОСТЬ ДЕТАЛЕЙ

Поз.	Эскиз
1	550 — 870 — 550
2	550 — 1150 — 550

Привязан

Инв. №

131
9329/7
~~8690/8~~

ТП 904-1-~~56.86~~ 67.86-КЖИ-С33

Проверил	Толмачева	
Ст. техник	Растеряева	
Инженер	Толмачева	
Рук. гр.	Ханин	
Гл. спец.	Осташевский	
Нач. осп.	Саакьянц	
Н. контр.	Луценко	

Сетка арматурная С33

Стадия	Масса	Масштаб
РП	36,6	-

Лист | Листов 1

ГОССТРОЙ СССР РОСТОВСКИЙ ПРОМСТРОЙНИИПРОЕКТ

Взам. инв. № | Подп. и дата | Инв. № подл.

Копировал [illegible]

Формат А4

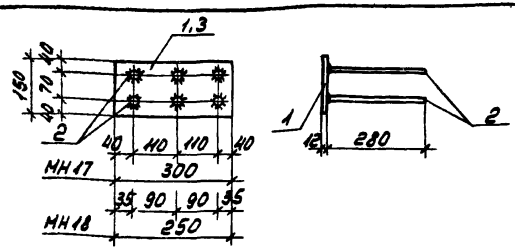

Марка	Масса
МН17	6.0
МН18	5.3

Формат	Зона	Поз.	Обозначение	Наименование	Кол.	Примечание
				Документация		
А4			ТП 904.1-67.86-КЖИ-ТТ2	Технические требования к изготовлению арматурных и закладных изделий		
				МН17		
				Детали		
Б4		1		б=12 ГОСТ 19903-74* ℓ=300	1	4.2 кг
Б4		2		ф14АIII ГОСТ 5781-82 ℓ=280	6	0.3 кг
				МН18		
				Детали		
Б4		3		б=12 ГОСТ 19903-74 ℓ=250	1	3.5 кг
Б4		2		ф14АIII ГОСТ 5781-82 ℓ=280	6	0.3 кг

Профильная сталь марки ВСт3кп2

9329/7

Привязан

Инв.№

Проверил	Макарова		
Ст.техник	Растеряева		
Вед.инж.	Макарова		
Рук.гр.	Моргунов		
Гл.спец.	Осташевский		
Нач.отд.	Салькович		
Н.контр.	Луценко		

ТП 904.1-67.86-КЖИ-МН17

Изделие закладное (МН17, МН18)

Стадия	Масса	Масштаб
РП	Смотрите таблицу	-
Лист	Листов 1	

ГОССТРОЙ СССР РОСТОВСКИЙ ПРОМСТРОЙНИИПРОЕКТ

Копировал

Формат А4

Типовой проект 904.1-67.86-КЖИ Альбом 7

Инв.№ подл. | Подп. и дата | Взам. инв.№

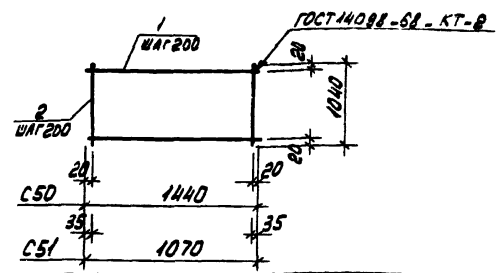

Марка элемента	Масса кг
С50	11.8
С51	9.0

Формат	Зона	Поз.	Обозначение	Наименование	Кол.	Примечание
				Документация		
А4			ТП 904.1-67.86-КЖИ-ТТ2	Технические требования к изготовлению арматурных и закладных изделий		
				С50		
				Детали		
Б4		1		ф14АIII ГОСТ 5781-82 ℓ=1440	6	1.7 кг
Б4		2		ф8АI ГОСТ 5781-82 ℓ=1040	8	0.2 кг
				С51		
				Детали		
Б4		1		ф14АIII ГОСТ 5781-82 ℓ=1070	6	1.3 кг
Б4		2		ф8АI ГОСТ 5781-82 ℓ=1040	6	0.2 кг

132

9329/7

Привязан

Инв.№

Ст.техник	Растеряева		
Вед.инж.	Макарова		
Рук.гр.	Моргунов		
Гл.спец.	Осташевский		
Нач.отд.	Салькович		
Н.контр.	Луценко		

ТП 904.1-67.86-КЖИ-С50

Сетка арматурная (С50, С51)

Стадия	Масса	Масштаб
РП	Смотрите таблицу	
Лист	Листов 1	

ГОССТРОЙ СССР РОСТОВСКИЙ ПРОМСТРОЙНИИПРОЕКТ

Копировал

Формат А4

Типовой проект 904.1.-КЖИ. Альбом №7

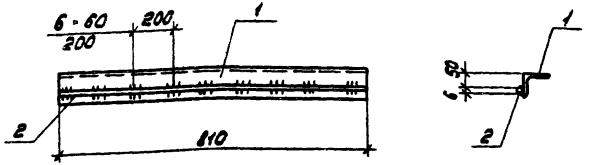

Формат	Зона	Поз.	Обозначение	Наименование	Кол.	Примечание
				Документация		
А3			ТП 904-1-~~56.84~~ 67.86 КЖИ-ТТ2	Технические требования к изготовлению арматурных и закладных изделий		
				Детали		
Б4		1		∠63×5 ГОСТ 8509-72 ℓ=810	1	3,9 кг
Б4		2		⌀6АI ГОСТ 5781-82 ℓ=810	1	0,2 кг

Прокатная сталь марки ВСТ3 кп2.

Привязан

Инв. №

8690/8

ТП 904-1-~~56.84~~ 67.86 КЖИ-МС10

Провер.	Толмачева	
Ст. техн.	Растеряева	
Инженер	Толмачева	
Рук. гр.	Ханин	
Гл. контр.	Осташевский	
Нач. осп.	Саакьянц	
Н. контр.	Луценко	

Изделие соединительное МС10

Стадия	Масса	Масштаб
РП	4.1	1:10

Лист | Листов 1

ГОССТРОЙ СССР РОСТОВСКИЙ ПРОМСТРОЙНИИПРОЕКТ

Типовой проект 904.1.-КЖИ. Альбом №7

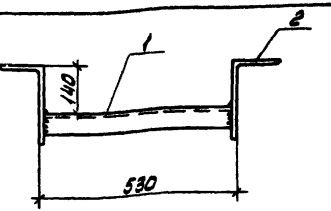

Формат	Зона	Поз.	Обозначение	Наименование	Кол.	Примечание
				Документация		
А3			ТП 904-1-~~56.84~~ 67.86-КЖИ-ТТ2	Технические требования к изготовлению арматурных и закладных изделий		
				Детали		
Б4		1		⌀16 ГОСТ 8240-72 ℓ=506	1	7,1 кг
Б4		2		∠200×125×12 ГОСТ 8510-72 ℓ=200	2	5,9 кг

Привязан

Инв. №

133 ~~154~~

9329/7 ~~8690/8~~

ТП 904-1-~~56.84~~ 67.86 КЖИ-МС11

Провер.	Ханин	
Ст. техник	Растеряева	
Инженер	Толмачева	
Рук. гр.	Ханин	
Гл. спец.	Осташевский	
Нач. осп.	Саакьянц	
Н. контр.	Луценко	

Изделие соединительное МС11

ВСТ3 кп2

Стадия	Масса	Масштаб
РП	19.0	1:10

Лист | Листов 1

ГОССТРОЙ СССР РОСТОВСКИЙ ПРОМСТРОЙНИИПРОЕКТ

Формат 21

Типовой проект 904-1-~~56.84~~ 67.86 - КЖИ. Альбом 8.

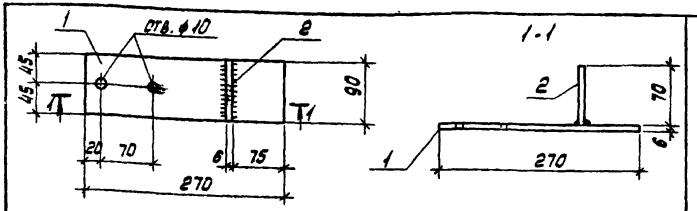

Формат	Зона	Поз.	Обозначение	Наименование	Кол.	Примечание
				Документация		
А3			ТП 904-1-~~56.84~~ 67.86 КЖИ-ТТ2	Технические требования к изготовлению арматурных и закладных изделий		
				Детали		
Б4		1		-90×6 ГОСТ 103-76 ℓ=270	1	1,1 кг
Б4		2		-70×6 ГОСТ 103-76 ℓ=90	1	0,3 кг

Привязан

Инв. №

9329/7
~~8690/8~~

ТП 904-1-~~56.84~~ 67.86 - КЖИ - МС12

Провер.	Макарова	
Ст.техн.	Растеряева	
Инженер	Решетникова	
Ст.инж.	Коротенко	
Рук.гр.	Ханин	
Гл.констр.	Осташевский	
Нач.осл.	Саакьянц	
Н.контр.	Луценко	

Изделие соединительное МС 12

Стадия	Масса	Масштаб
РП	1,4	1:50

Лист | Листов 1

Вст3кп2

ГОССТРОЙ СССР
РОСТОВСКИЙ ПРОМСТРОЙНИИПРОЕКТ

Копировал [illegible] Формат А4

Взам. инв. № | Подп. и дата | Инв. № подл.

Типовой проект 904-1-~~56.84~~ 67.86 - КЖИ. Альбом 8.7

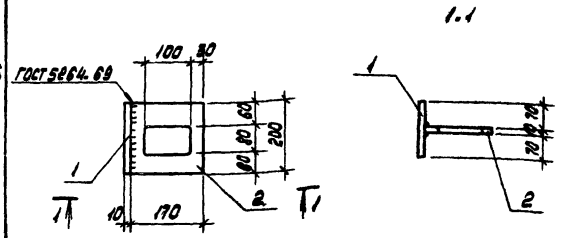

Формат	Зона	Поз.	Обозначение	Наименование	Кол.	Примечание
				Документация		
А3			ТП904-1-~~56.84~~ 67.86 КЖИ-ТТ2	Технические требования к изготовлению арматурных и закладных изделий		
				Детали		
Б4		1		-150×10 ГОСТ 103-76 ℓ=200	1	2,4 кг
Б4		2		-170×10 ГОСТ 103-76 ℓ=200	1	2,7 кг

Привязан

Инв. №

9329/7
~~8690/8~~

134
~~155~~

ТП 904-1-~~56.84~~ 67.86 КЖИ - МС13

Проверил	Макарова	
Ст.техн.	Растеряева	
Ст.инж.	Макарова	
Рук.гр.	Ханин	
Гл.спец.	Осташевский	
Нач.осл.	Саакьянц	
Н.контр.	Луценко	

Изделие соединительное МС13

Стадия	Масса	Масштаб
РП	5.1	1:10

Лист | Листов 1

Вст3кп2

ГОССТРОЙ СССР
РОСТОВСКИЙ ПРОМСТРОЙНИИПРОЕКТ

Копировал [illegible] Формат А4

Взам. инв. № | Подп. и дата | Инв. № подл.

Типовой проект 904-1-67.86-КЖИ Альбом 7

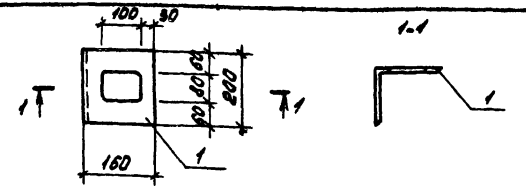

Формат	Зона	Поз.	Обозначение	Наименование	Кол.	Примечание
				Документация		
А4			ТП 904-1-67.86-КЖИ-ТТ	Технические требования к изготовлению арматурных и закладных изделий		
				Детали		
Б4		1		L160x160x10 ГОСТ 8509-72* ℓ=200	1	4.9 кг

Привязан

Инв. №

9329/7

ТП 904-1-67.86-КЖИ-МС14

Изделие соединительное МС14

Стадия	Масса	Масштаб
РП	4.9	1:10

Лист | Листов 1

8 Ст3 кп2

ГОССТРОЙ СССР РОСТОВСКИЙ ПРОМСТРОЙНИИПРОЕКТ

Ст. техник	Растеряева	
Вед. инж.	Макарова	
Рук. гр.	Моргунов	
Гл. спец.	Осташевский	
Нач. осп. 1	Слаксьяни	
Н. контр.	Луценко	

Инв. № подл. | Подп. и дата | Взам. инв. №

Копировал ЯДИ

Формат А4

Типовой проект 904-1-67.86-КЖИ Альбом 7

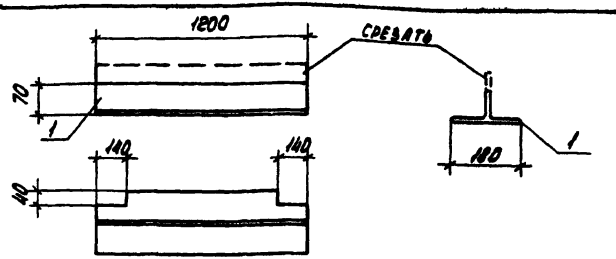

Формат	Зона	Поз.	Обозначение	Наименование	Кол.	Примечание
				Документация		
А4			ТП 904-1-67.86-КЖИ-ТТ2	Технические требования к изготовлению арматурных и закладных изделий		
				Детали		
		1		⊥13 ШТ1 ТУ14-2-24-72 ℓ=1200	1	25.7 кг

Привязан

Инв. №

135

9329/7

ТП 904-1-67.86-КЖИ-МС15

Изделие соединительное МС15

Стадия	Масса	Масштаб
Р	25.7	-

Лист | Листов 1

8 Ст3 кп2

ГОССТРОЙ СССР РОСТОВСКИЙ ПРОМСТРОЙНИИПРОЕКТ

Ст. техн.	Растеряева	
Вед. инж.	Макарова	
Рук. гр.	Моргунов	
Гл. спец.	Осташевский	
Нач. осп. 1	Слаксьяни	
Н. контр.	Луценко	

Инв. № подл. | Подп. и дата | Взам. инв. №

Копировал ЯДИ

Формат А4

Типовой проект 904-1-~~56.84~~67.86 -КЖИ. Альбом 8.7

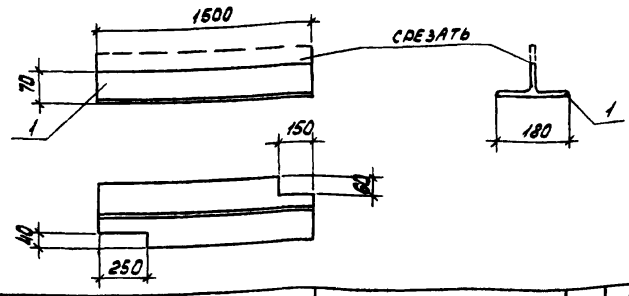

Формат	Зона	Поз.	Обозначение	Наименование	Кол.	Примечание
				Документация		
А3			ТП 904-1-~~56.84~~67.86 КЖИ-ТТ2	Технические требования к изготовлению арматурных и закладных изделий		
				Детали		
		1		⊥13 ШТ1 ТУ14-2-24-72 ℓ=1500	1	32,1 кг

Привязан

9329/7 ~~8690/8~~

Инв. №

ТП 904-1-~~56.84~~67.86-КЖИ-МС16

Проверил	Ханин		
Ст. техник	Растеряева		
Ст. инж.	Чернявская		
Рук. гр.	Ханин		
Гл. спец.	Осташевский		
Нач. отд. 1	Саакьянц		
Н. контр.	Луценко		

Изделие соединительное МС16

Стадия	Масса	Масштаб
РП	32,1	-
Лист	Листов 1	

ВСт3кп2

Госстрой СССР Ростовский промстройниипроект

Копировал

Формат А4

Инв. № подл. | Подп. и дата | Взам. инв. №

Типовой проект 904-1-~~56.84~~67.86 -КЖИ. Альбом 8.7

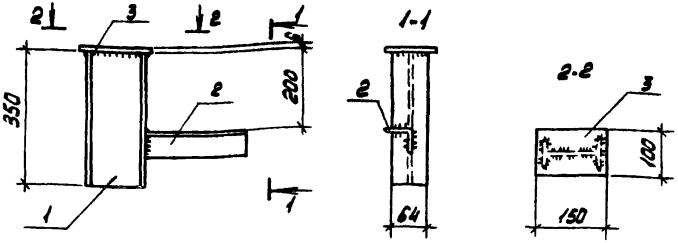

Формат	Зона	Поз.	Обозначение	Наименование	Кол.	Примечание
				Документация		
А3			ТП 904-1-~~56.84~~67.86 КЖИ-ТТ2	Технические требования к изготовлению арматурных и закладных изделий		
				Детали		
Бч.		1		I12 ГОСТ 8239-72* ℓ=350	1	4.0 кг
Бч.		2		L63х6 ГОСТ 8509-72* ℓ=600	1	3.4 кг
Бч.		3		-100х6 ГОСТ 103-76 ℓ=150	1	0.7 кг

136 ~~157~~

Привязан

9329/7 ~~8690/8~~

Инв. №

ТП 904-1-~~56.84~~67.86-КЖИ-МС17

Проверил	Ханин		
Ст. техник	Растеряева		
Ст. инж.	Чернявская		
Рук. гр.	Ханин		
Гл. спец.	Осташевский		
Нач. отд. 1	Саакьянц		
Н. контр.	Луценко		

Изделие соединительное МС17

Стадия	Масса	Масштаб
РП	8.1	1:10
Лист	Листов 1	

ВСт3кп2

Госстрой СССР Ростовский промстройниипроект

Копировал

Формат А4

Инв. № подл. | Подп. и дата | Взам. инв. №

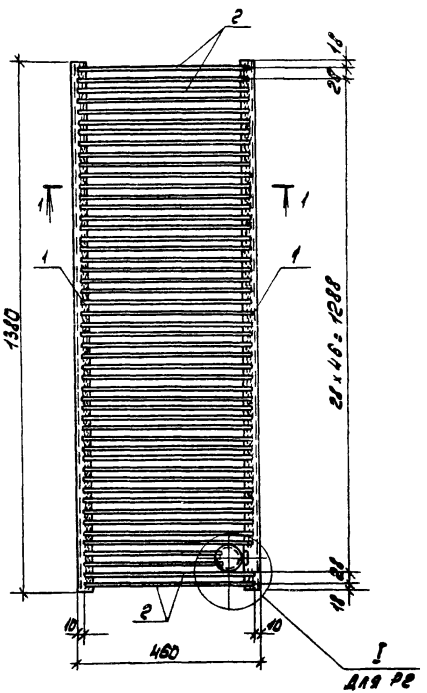

1-1

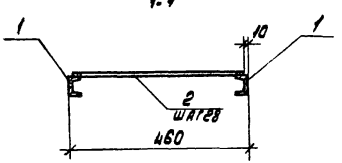

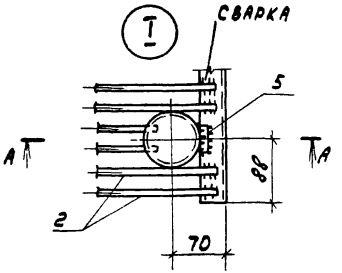

А-А

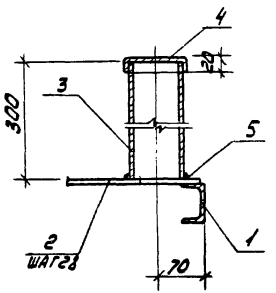

Формат	Зона	Поз.	Обозначение	Наименование	Кол.	Примечание
				Документация		
			ТП 904-1-~~56.84~~ 67.86 КЖИ-ТТ2	Технические требования к изготовлению арматурных и закладных изделий		
				Детали		
Б4		1		⊏5 ГОСТ 8240-72 ℓ=1380	2	6,7кг
Б4		2		⌀ 8А II ГОСТ 5781-75 ℓ=440	49	0,2кг
			Переменные данные для исполнений Р2			
				Детали		
Б4		3		Труба d 70 ГОСТ 3262-75 ℓ=300	1	2,1кг
Б4		4		-110 x 0,5 ГОСТ 19903-74 ℓ=110	1	0,0 кг
Б4		5		⌀ 8А II ГОСТ 5781-75 ℓ=30	1	0,01кг

Типовой проект 904-1-КЖИ Альбом 8-7

Инв. № подл.	Подп. и дата	Взам. инв. №

Привязан

137
~~159~~
9329/7
~~8690/8~~

Инв. №

Марка	Масса, кг
Р1	23,2
Р2	25,3

Провер	Горская	
Техник	Суман	
Ст. инж.	Горская	
Рук. гр.	Бескоровайный	
ГАП	Петровский	
Нач. осп.	Саакьянц	
Н. контр.	Луценко	

ТП 904-1-56.84 67.86 КЖИ-Р1; Р2

Стальная решетка (Р1, Р2)

Стадия	Масса	Масштаб
РП	см. таблицу	

Лист | Листов

ГОССТРОЙ СССР
РОСТОВСКИЙ ПРОМСТРОЙНИЙПРОЕКТ

Копировал ЛВИ

Формат А3

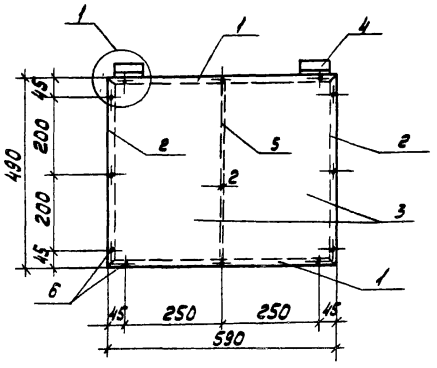

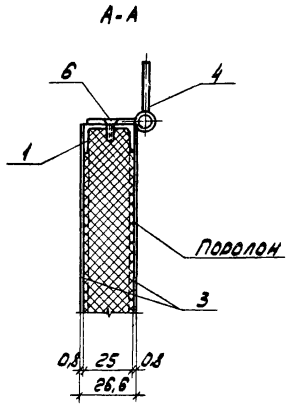

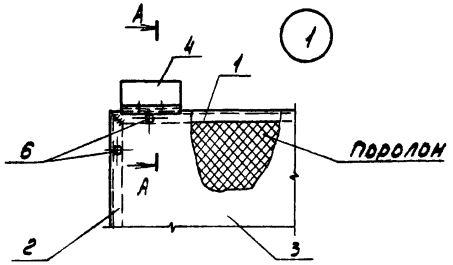

Формат	Зона	Поз.	Обозначение	Наименование	Кол.	Примечание
				Документация		
			ТП 904-1-~~56.84~~ 67.86 КЖИ - ТТ2	Технические требования		
				к изготовлению арматур-		
				ных и закладных изделий		
				Детали		
БЧ		1		Б52 ГОСТ 13623-80 l=590	2	0,13 кг
БЧ		2		Б52 ГОСТ 13623-80 l=490	2	0,11 кг
БЧ		3		δ=0,8 ГОСТ 19904-74* S=0,29 м²	2	1,8 кг
БЧ		4		Петля оконная ГОСТ 5088-78	2	-
БЧ		5		-25×2 ГОСТ 19904-74 l=460	1	0,2 кг
БЧ		6		Винт М2 ГОСТ 17473-80 l=10	16	0,002 кг

138

Привязан

Инв. №

9329/7 ~~8690/8~~

138 ~~163~~

Ст. техн	Суман		
Ст. инж.	Горская		
Рук. гр.	Бескоровайный		
ГАП	Петровский		
Нач. осп.	Саакьянц		
Н. контр.	Луценко		

ТП 904-1-~~56.84~~ 67.86 КЖИ - УК1

Утепленный клапан УК1

Стадия	Масса	Масштаб
РП	-	
Лист	Листов	

Госстрой СССР
РОСТОВСКИЙ ПРОМСТРОЙНИИПРОЕКТ

Копировал

Формат А3

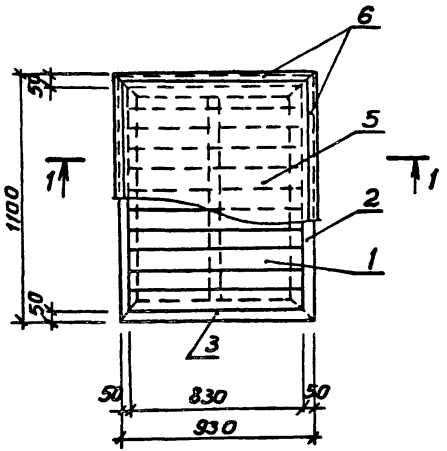

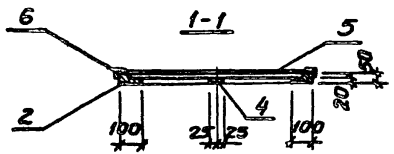

Формат	Зона	Поз.	Обозначение	Наименование	Кол.	Примечание
				Детали		
Б.Ч		1		Доска 100х29 ГОСТ 2695-71; ℓ=830	14	
Б.Ч		2		Брус 100х50 ГОСТ 2695-71; ℓ=1100	2	
Б.Ч		3		Брус 100х50 ГОСТ 2695-71 ℓ=930	2	
Б.Ч		4		Рейка 50х20 ГОСТ 2695-71 ℓ=900	1	
Б.Ч		5		Линолеум ГОСТ 7251-77	1.35	м2
Б.Ч		6		Уголок прессованный из алюминия 410078(30х2) ГОСТ 13737-80	4.0	м

1. Щит выполнить из древесины лиственных пород с влажностью не более 12% с антисептированием, обеспечивающим предел огнестойкости 0,5 часа.

139

9329/7

Привязан

Инв.№

Взам.инв.№ | Подп. и дата | Инв.№подл.

ТП904-1-67.86 КЖИ-ЩД1

Щит деревянный ЩД1

			Стадия	Масса	Масштаб
Арх.	Ищенко		РП	-	1:20
Вед.инж.	Горская		Лист	Листов 1	
Рук.гр.	Бескоровайный				
ГАП	Петровский		Госстрой СССР РОСТОВСКИЙ ПРОМСТРОЙНИИПРОЕКТ		
Нач.отд.	Саакьянц				
Н.контр.	Лученко				

Типовой проект 904-1-56.86 67.86 КЖИ. Альбом 8.7

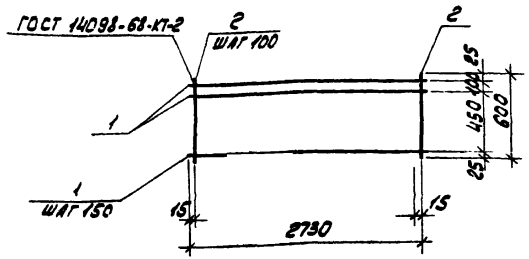

Формат	Зона	Поз.	Обозначение	Наименование	Кол.	Примечание
				Документация		
А3			ТП 904.1-56.86 КЖИ-ТТ2	Технические требования к изготовлению арматурных и закладных изделий		
				Детали		
Б.Ч.		1		⌀5 Вр-I ГОСТ 6727-80 ℓ=2730	5	0.3 кг
Б.Ч.		2		⌀5 Вр-I ГОСТ 6727-80 ℓ=600	28	0.1 кг

Привязан

9329/7 8690/8

Инв. №

Проверил	Макарова	
Инженер	Шимбалист	
Ст. инж.	Коротенко	
Рук. гр.	Ханин	
Гл. спец.	Осташевский	
Нач. отд.	Сакьянц	
Н. контр.	Луценко	

67.86 ТП 904.1-56.86 КЖИ - С46

Сетка арматурная С46

Стадия	Масса	Масштаб
РП	4.3	-
Лист	Листов 1	

Госстрой СССР Ростовский Промстройниипроект

Копировал | Формат А4

Типовой проект 904-1-56.86 67.86 КЖИ. Альбом 8.7

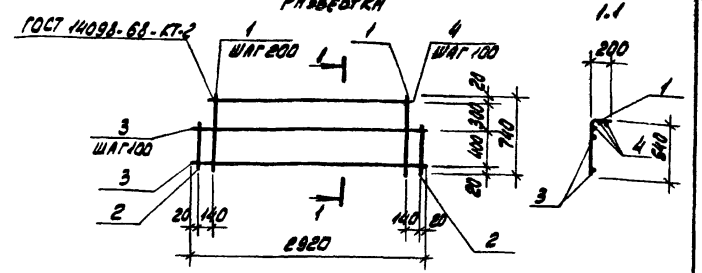

Формат	Зона	Поз.	Обозначение	Наименование	Кол.	Примечание
				Документация		
А3			ТП 904.1-56.86 КЖИ-ТТ2	Технические требования к изготовлению арматурных и закладных изделий		
				Детали		
Б.Ч.		1		⌀5 Вр-I ГОСТ 6727-80 ℓ=740	14	0.1 кг
Б.Ч.		2		⌀5 Вр-I ГОСТ 6727-80 ℓ=440	2	0.1 кг
Б.Ч.		3		⌀10 AIII ГОСТ 5781-82 ℓ=2920	5	1.8 кг
Б.Ч.		4		⌀10 AIII ГОСТ 5781-82 ℓ=2820	3	1.6 кг

Привязан

9329/7 140 8690/8

Инв. №

Проверил	Макарова	
Инженер	Шимбалист	
Ст. инж.	Коротенко	
Рук. гр.	Ханин	
Гл. спец.	Осташевский	
Нач. отд.	Сакьянц	
Н. конс.	Луценко	

67.86 ТП 904.1-56.86 КЖИ - С47

Сетка арматурная С47

Стадия	Масса	Масштаб
РП	15.4	-
Лист	Листов 1	

Госстрой СССР Ростовский Промстройниипроект

Копировал | Формат А4

Инв. № подл. | Подп. и дата | Взам. инв. №

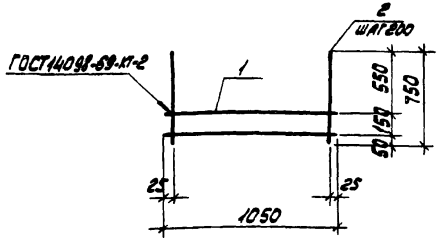

Формат	Зона	Поз.	Обозначение	Наименование	Кол.	Примечание
				Документация		
А3			ТП 904.1-~~56.84~~ 67.86 КЖИ-ТТ2	Технические требования к изготовлению арматурных и закладных изделий		
				Детали		
Б4		1		ф8АI ГОСТ5781-82 l=1050	2	0.4 кг
Б4		2		ф12АII ГОСТ5781-82 l=750	6	0.7 кг

Типовой проект 904.1-~~56.84~~ 67.86 КЖИ. Альбом 8.7

Привязан

Инв. №

9329/7 ~~8690/8~~

ТП 904.1-~~56.84~~ 67.86 - КЖИ - С48

Проверил	Толмачева		
Ст. техник	Растеряева		
Инженер	Толмачева		
Рук. гр.	Ханин		
Гл. спец.	Осташевский		
Нач. осп.	Саакьянц		
Н. контр.	Луценко		

Сетка арматурная С48

Стадия	Масса	Масштаб
РП	5.0	-
Лист	Листов 1	

ГОССТРОЙ СССР РОСТОВСКИЙ ПРОМСТРОЙНИИПРОЕКТ

Инв. № подл. | Подп. и дата | Взам. инв. №

Копировал

Формат А4

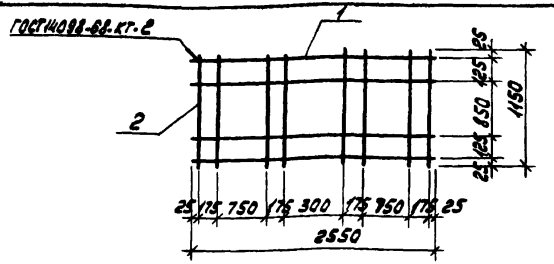

Формат	Зона	Поз.	Обозначение	Наименование	Кол.	Примечание
				Документация		
А3			ТП 904.1-~~56.84~~ 67.86 КЖИ-ТТ2	Технические требования к изготовлению арматурных и закладных изделий		
				Детали		
Б4		1		ф8АI ГОСТ5781-82 l=2550	4	1.0 кг
Б4		2		ф8АI ГОСТ5781-82 l=1150	8	0.5 кг

Типовой проект 904.1-~~56.84~~ 67.86 КЖИ. Альбом 8.7

Привязан

Инв. №

141

9329/7 ~~8690/8~~

ТП 904.1-~~56.84~~ 67.86 - КЖИ - С49

Проверил	Толмачева		
Ст. техник	Растеряева		
Инженер	Толмачева		
Рук. гр.	Ханин		
Гл. спец.	Осташевский		
Нач. осп.	Саакьянц		
Н. контр.	Луценко		

Сетка арматурная С49

Стадия	Масса	Масштаб
РП	8.0	-
Лист	Листов	

ГОССТРОЙ СССР РОСТОВСКИЙ ПРОМСТРОЙНИИПРОЕКТ

Инв. № подл. | Подп. и дата | Взам. инв. №

Типовой проект 904.1/ -КЖИ. Альбом 87

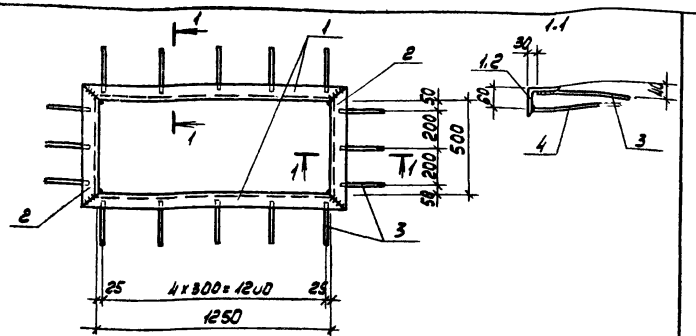

Формат	Зона	Поз.	Обозначение	Наименование	Кол.	Примечание
				Документация		
А3			ТП 904.1-~~56.84~~ 67.86 КЖИ-ТТ2	Технические требования к изготовлению арматурных и закладных изделий		
				Детали		
Б.Ч.		1		∠80×6 ГОСТ 8509-72 ℓ=1410	2	10.4 кг
Б.Ч.		2		∠80×6 ГОСТ 8509-72 ℓ=660	2	4.9 кг
Б.Ч.		3		ф8А III ГОСТ 5781-82 ℓ=250	16	0.1 кг
Б.Ч.		4		ф8А III ГОСТ 5781-82 ℓ=200	16	0.1 кг

Прокатная сталь марки ВСт3кп2 по ГОСТ 380-71*

Привязан

9329/7 ~~8690/8~~

Инв. №

Взам. инв. №

Подп. и дата

Инв. № подл.

ТП 904-1-~~56.846~~ 67.86-КЖИ-МН1

Проверил	Ханин	
Ст. техник	Буршина	
Рук. гр.	Ханин	
Гл. спец.	Осташевский	
Нач. осп.	Саакьянц	
Н. контр.	Луценко	

Изделие закладное МН1

Стадия	Масса	Масштаб
РП	33.8	1:20
Лист	Листов 1	

ГОССТРОЙ СССР
РОСТОВСКИЙ ПРОМСТРОЙНИИПРОЕКТ

Копировал

Формат А4

Типовой проект 904.1/~~56.846~~ 67.86 КЖИ. Альбом 87

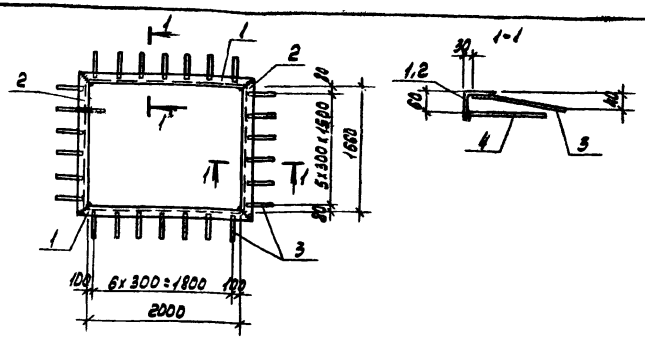

Формат	Зона	Поз.	Обозначение	Наименование	Кол.	Примечание
				Документация		
А3			ТП 904-1-~~56.84~~ 67.86 КЖИ-ТТ2	Технические требования к изготовлению арматурных и закладных изделий.		
				Детали		
Б.Ч.		1		∠80×6 ГОСТ 8509-72 ℓ=2160	2	15.9
Б.Ч.		2		∠80×6 ГОСТ 8509-72 ℓ=1820	2	13.4
Б.Ч.		3		ф8А III ГОСТ 5781-82 ℓ=250	26	0.1 кг
Б.Ч.		4		ф8А III ГОСТ 5781-82 ℓ=200	26	0.1 кг

Прокатная сталь марки ВСт3кп2 по ГОСТ 380-71*

Привязан

9329/7 ~~8690/8~~ 142

Инв. №

Взам. инв. №

Подп. и дата

Инв. № подл.

ТП 904-1-~~56.846~~ 67.86-КЖИ-МН2

Проверил	Ханин	
Ст. техник	Буршина	
Рук. гр.	Ханин	
Гл. спец.	Осташевский	
Нач. осп.	Саакьянц	
Н. контр.	Луценко	

Изделие закладное МН2

Стадия	Масса	Масштаб
РП	63.8	1:50
Лист	Листов 1	

ГОССТРОЙ СССР
РОСТОВСКИЙ ПРОМСТРОЙНИИПРОЕКТ

Копировал

Формат А4

Типовой проект 904.1-КЖИ. Альбом 8

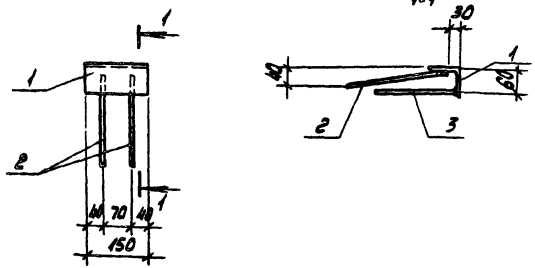

Формат	Зона	Поз.	Обозначение	Наименование	Кол.	Примечание
				Документация		
А3			ТП 904.1-67.86 КЖИ-ТТ2	Технические требования		
				к изготовлению арматурных		
				и закладных изделий		
				Детали		
БЧ		1		∠80х6 ГОСТ 8509-72 ℓ=150	1	1.1 кг
БЧ		2		⌀8 AI ГОСТ 5781-82 ℓ=250	2	0.1 кг
БЧ		3		⌀8 AI ГОСТ 5781-82 ℓ=200	2	0.1 кг

Прокатная сталь марки Вст3кп2 по ГОСТ 380-71*

9323/7
8690/8

Привязан

Инв.№

ТП 904.1-67.86 КЖИ-МН3

Изделие закладное МН3	Стадия	Масса	Масштаб
	РП	1,5	1:10
	Лист	Листов 1	
	ГОССТРОЙ СССР РОСТОВСКИЙ ПРОМСТРОЙНИИПРОЕКТ		

Проверил	Ханин	
Ст.техник	Бурцина	
Рук.гр.	Ханин	
Гл.спец.	Остащевский	
Нач.осп.	Сакельянц	
Н.контр.	Луценко	

Копировал

Формат А4

Типовой проект 904.1-КЖИ. Альбом 8.

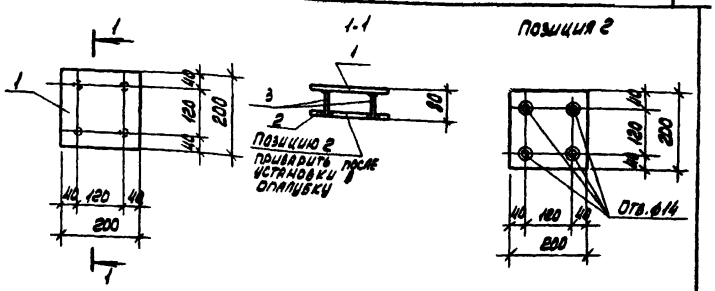

Формат	Зона	Поз.	Обозначение	Наименование	Кол.	Примечание
				Документация		
А3			ТП 904.1-67.86 КЖИ-ТТ2	Технические требования		
				к изготовлению арматурных		
				и закладных изделий		
				Детали		
БЧ		1		-200х8 ГОСТ 103-76 ℓ=200	1	2,5 кг
БЧ		2		-200х8 ГОСТ 103-76 ℓ=200	1	2,5 кг
БЧ		3		⌀10 AI ГОСТ 5781-82 ℓ=70	4	0.04 кг

1. Разбенковку отверстий выполнять в соответствии с СН393-78, тип 21.
2. Прокатная сталь марки Вст3кп2 по ГОСТ 380-71*

9329/7 143
8690/8

Привязан

Инв.№

ТП 904.1-67.86 КЖИ-МН4

Изделие закладное МН4	Стадия	Масса	Масштаб
	РП	5,2	1:10
	Лист	Листов 1	
	ГОССТРОЙ СССР РОСТОВСКИЙ ПРОМСТРОЙНИИПРОЕКТ		

Проверил	Ханин	
Ст.техник	Бурцина	
Рук.гр.	Ханин	
Гл.спец.	Остащевский	
Нач.осп.	Сакельянц	
Н.контр.	Луценко	

Копировал

Формат А4

Типовой проект 904-1-КЖИ. Альбом 8.7

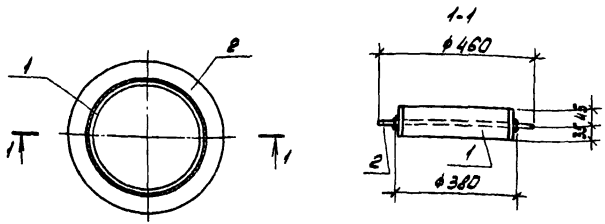

Формат	Зона	Поз.	Обозначение	Наименование	Кол.	Примечание
				Документация		
А3			ТП 904.1-~~56.84~~67.86 КЖИ-ТТ2	Технические требования к изготовлению арматурных и закладных изделий		
				Детали		
Б4		1		Труба 377х5 ГОСТ 10704-76* ℓ=80	1	3,7 кг
Б4		2		δ=6 ГОСТ 19903-74	1	1,9 кг

Привязан

Инв. № 9329/7 ~~8690/8~~ 144

Инв. № подл. | Подп. и дата | Взам. инв. №

ТП 904.1-~~56.84~~67.86 КЖИ МН5

Изделие закладное МН5	Стадия	Масса	Масштаб
	РП	5,6	1:10
	Лист	Листов 1	
8Ст3кп2	ГОССТРОЙ СССР РОСТОВСКИЙ ПРОМСТРОЙНИИПРОЕКТ		

Провер.	Ханин	
Ст. техник	Бурцина	
Рук. гр.	Ханин	
Гл. спец.	Осташевский	
Нач. отд.	Саакьянц	
Н. контр.	Нищенко	

Копировал ЛКЧ Формат А4

Типовой проект 904-1-КЖИ. Альбом 8.7

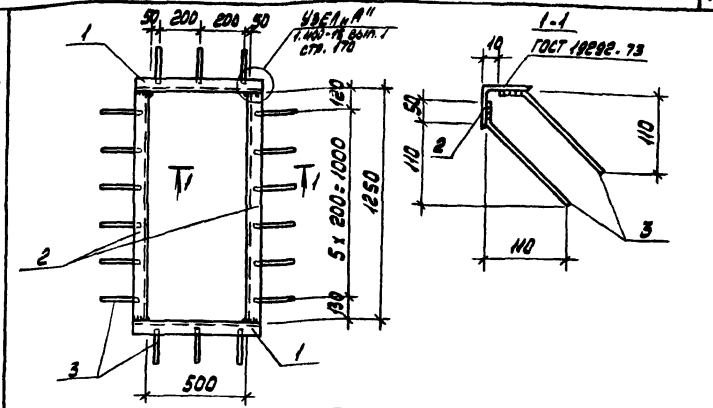

Формат	Зона	Поз.	Обозначение	Наименование	Кол.	Примечание
				Документация		
А3			ТП 904.1-~~56.84~~67.86 КЖИ-ТТ2	Технические требования к изготовлению арматурных и закладных изделий		
				Детали		
Б4		1		∠63х6 ГОСТ 8509-72 ℓ=625	2	3,6 кг
Б4		2		∠63х6 ГОСТ 8509-72 ℓ=1250	2	7,2 кг
Б4		3		ф8АIII ГОСТ 5781-82 ℓ=200	38	0,1 кг

Прокатная сталь марки 8Ст3кп2

Привязан

Инв. № 9329/7 ~~8690/8~~ 144

Инв. № подл. | Подп. и дата | Взам. инв. №

ТП 904.1-~~56.84~~67.86 КЖИ- МН6

Изделие закладное МН6	Стадия	Масса	Масштаб
	РП	25,2	
	Лист	Листов 1	
	ГОССТРОЙ СССР РОСТОВСКИЙ ПРОМСТРОЙНИИПРОЕКТ		

Провер.	Макарова	
Техник	Растерева	
Ст. инж.	Коротенко	
Рук. гр.	Ханин	
Гл. констр.	Осташевский	
Нач. отд.	Саакьянц	

Копировал УЗ Формат А4

Типовой проект 904.1-КЖИ. Альбом 8.7

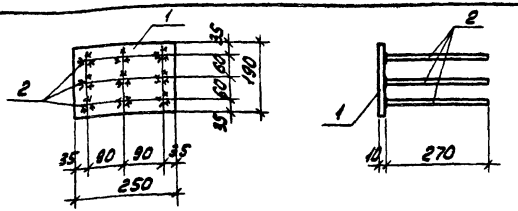

Формат	Зона	Поз.	Обозначение	Наименование	Кол.	Примечание
				Документация		
А4			ТП 904.1-56.84 67.86 КЖИ-ТТ2	Технические требования		
				к изготовлению арматурных		
				и закладных изделий		
				Детали		
БЧ		1		-190×10 ГОСТ 103-76 ℓ=250	1	3,7 кг
БЧ		2		⌀12 AII ГОСТ 5781-82 ℓ=270	9	0,2 кг

Прокатная сталь марки ВСт3кп2 по ГОСТ 380-71*

Привязан

Инв.№

9329/7
8690/8

ТП 904.1-56.84 67.86 КЖИ-МН7

Проверил	Ханин	
Ст.техник	Растеряева	
Рук.гр.	Ханин	
Гл.спец.	Осташевский	
Нач.отд.1	Саакьянц	
Н.контр.	Луценко	

Изделие закладное МН7

Стадия	Масса	Масштаб
РП	5.5	1:10
Лист	Листов 1	

Госстрой СССР РОСТОВСКИЙ ПРОМСТРОЙНИИПРОЕКТ

Формат А4

Инв.№подл. | Подп. и дата | Взам.инв.№

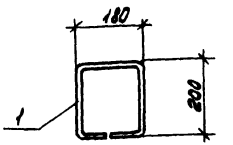

Формат	Зона	Поз.	Обозначение	Наименование	Кол.	Примечание
				Документация		
А3			ТП 904.1-56.84 67.86 КЖИ-ТТ2	Технические требования		
				к изготовлению арматурных		
				и закладных изделий		
				Детали		
БЧ		1		⌀10 AI ГОСТ 5781-82 ℓ=760	1	0,5 кг

Привязан

Инв.№

9329/7 145
8690/8

ТП 904.1-56.84 67.86 КЖИ-МН13

Проверил	Ханин	
Ст.техник	Растеряева	
Ст.инж.	Черниавская	
Рук.гр.	Ханин	
Гл.спец.	Осташевский	
Нач.отд.1	Саакьянц	
Н.контр.	Луценко	

Изделие закладное МН13

Стадия	Масса	Масштаб
РП	0.5	
Лист	Листов 1	

Госстрой СССР РОСТОВСКИЙ ПРОМСТРОЙНИИПРОЕКТ

Инв.№подл. | Подп. и дата | Взам.инв.№

Типовой проект 904-1-56.84 КЖИ. Альбом 87

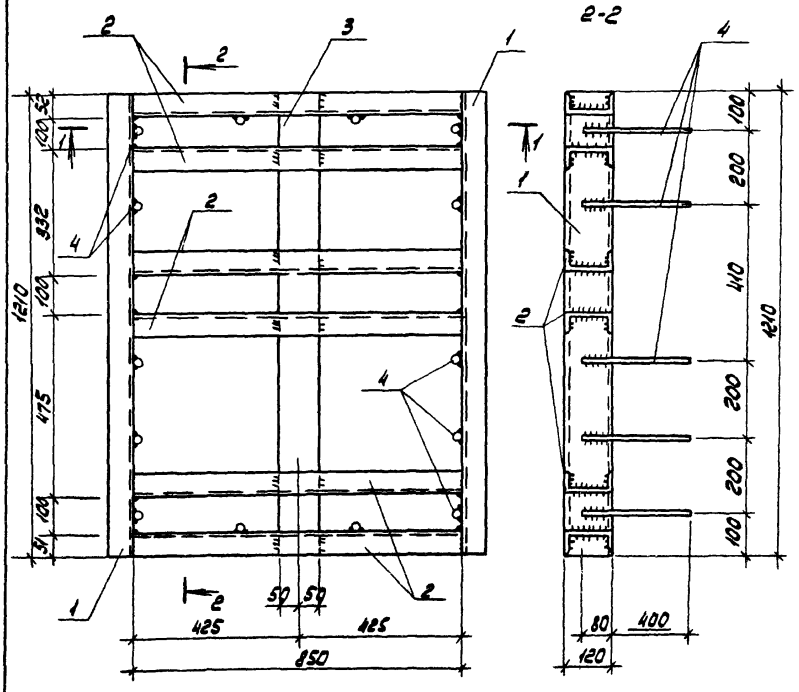

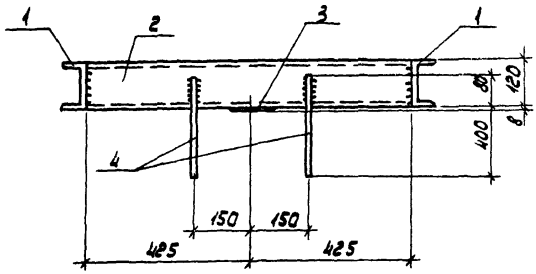

Формат	Зона	Поз.	Обозначение	Наименование	Кол.	Примечание
				Документация		
А3			ТП 904-1-56.84 (67.86) КЖИ-ТТ2	Технические требования к изготовлению арматурных и закладных изделий		
				Детали		
Б.Ч.		1		С12 ГОСТ 8240-72 ℓ=1210	2	12.6 кг
Б.Ч.		2		С12 ГОСТ 8240-72 ℓ=850	6	8.8 кг
Б.Ч.		3		-100х8 ГОСТ 103-76 ℓ=1210	1	7.6 кг
Б.Ч.		4		ф16А III ГОСТ 5781-82 ℓ=480	14	0.8 кг

Профильная сталь марки ВСТ3пс6.

Привязан

Инв. №

9329/7 146

~~8690/8~~

ТП 904-1-56.84 (67.86) КЖИ. МН9

Проверил	Толмачева	
Ст.техник	Растеряева	
Инженер	Толмачева	
Рук.гр.	Ханин	
Гл.спец.	Осташевский	
Нач.осп.	Саакьянц	
Н.контр.	Лиценко	

Изделие закладное МН9

Стадия	Масса	Масштаб
РП	96.8	1:10
Лист	Листов 1	

ГОССТРОЙ СССР
РОСТОВСКИЙ ПРОМСТРОЙНИИПРОЕКТ

Инв. № подл. | Подп. и дата | Взам. инв. №

Копировал

Формат А3

Типовой проект 904.1-67.86-КЖИ Альбом 8.7

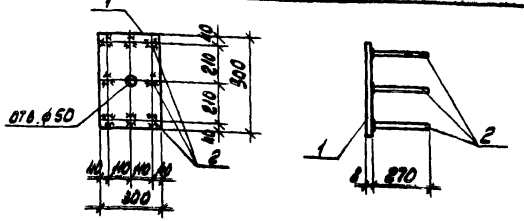

Формат	Зона	Поз.	Обозначение	Наименование	Кол.	Примечание
				Документация		
А4			ТП 904-1-~~56.84~~ 67.86 КЖИ-ТТ2	Технические требования к изготовлению арматурных и закладных изделий		
				Детали		
Б4		1		-300×8 ГОСТ 19903-74* ℓ=500	1	9.4 кг
Б4		2		⌀12АIII ГОСТ 5781-82 ℓ=270	8	0.2 кг

Прокатная сталь марки в Ст3 кп2 по ГОСТ 380-71*.

Привязан

Инв. №

9329/7
~~8690/8~~

ТП 904-1-~~56.84~~ 67.86 КЖИ - МН10

Изделие закладное МН10

Стадия	Масса	Масштаб
РП	11.0	1:20
Лист	Листов 1	

ГОССТРОЙ СССР РОСТОВСКИЙ ПРОМСТРОЙНИИПРОЕКТ

Формат А4

Проверил	Ханин	
Ст.техник	Растеряева	
Рук.гр.	Ханин	
Гл.спец.	Осташевский	
Нач.осп.	Саакьянц	
Н.контр.	Луценко	

Взам. инв. № | Подп. и дата | Инв. № подл.

Типовой проект 904.1-67.86-КЖИ. Альбом 8.7

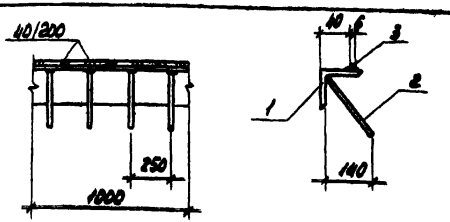

Формат	Зона	Поз.	Обозначение	Наименование	Кол.	Примечание
				Документация		
А3			ТП 904-1-~~56.84~~ 67.86 КЖИ-ТТ2	Технические требования к изготовлению арматурных и закладных изделий		
				Детали		
Б4		1		L63×5 ГОСТ 8509-72* ℓ=1000	1	4.8 кг
Б4		2		⌀8АIII ГОСТ 5781-82 ℓ=200	4	0.08 кг
Б4		3		-25×6 ГОСТ 103-76 ℓ=1000	1	1.2 кг

Профильная сталь марки в ст3 кп2.

Привязан

Инв. №

147
9329/7
~~8690/8~~

ТП 904-1-~~56.84~~ 67.86 КЖИ - МН11

Изделие закладное МН11

Стадия	Масса	Масштаб
РП	6.3	-
Лист	Листов 1	

ГОССТРОЙ СССР РОСТОВСКИЙ ПРОМСТРОЙНИИПРОЕКТ

Формат А4

Проверил	Толмачева	
Ст.техник	Растеряева	
Инженер	Толмачева	
Рук.гр.	Ханин	
Гл.спец.	Осташевский	
Нач.осп.	Саакьянц	
Н.контр.	Луценко	

Взам. инв. № | Подп. и дата | Инв. № подл.

Копировал [illegible]

Типовой проект 904-1-~~56.84~~ 67.86-КЖИ Альбом 87

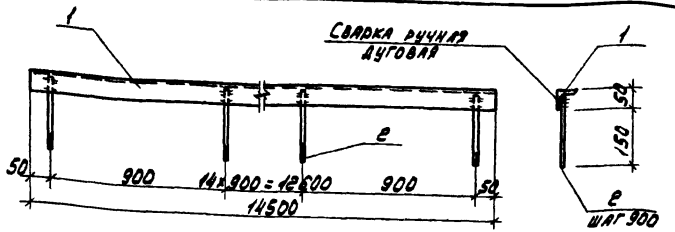

Формат	Зона	Поз.	Обозначение	Наименование	Кол.	Примечание
				Документация		
			ТП 904-1-~~56.84~~ 67.86 КЖИ-ТТ2	Технические требования		
				к изготовлению арматурных и закладных изделий		
				Детали		
64		1		∟50×5 ГОСТ 8509-72* ℓ=14500	1	54,67 кг
64		2		⌀ 8А III ГОСТ 5781-75 ℓ=190	17	0.08 кг

Привязан

Инв. №

9329/7 ~~8690/8~~

ТП 904-1-~~56.84~~ 67.86 АРИ-МН14

Техник	Суман	
Ст. инж.	Горская	
Рук. гр.	Бескоровайный	
ГАП	Петровский	
Нач. осп.	Саакьянц	
Н. контр.	Луценко	

Изделие закладное МН 14

Стадия	Масса	Масштаб
РП	56,1 кг	

Лист | Листов

ГОССТРОЙ СССР РОСТОВСКИЙ ПРОМСТРОЙНИИПРОЕКТ

Инв. № подл. | Подп. и дата | Взам. инв. №

Копировал [illegible] Формат А4

Типовой проект 904-1-~~56.84~~ 67.86-КЖИ Альбом 87

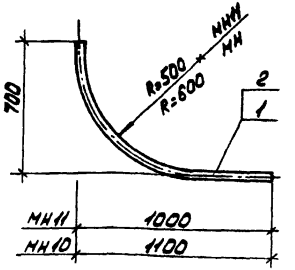

Марка	Масса, кг
МН15	7,5
МН16	7,3

Формат	Зона	Поз.	Обозначение	Наименование	Кол.	Примечание
				МН15		
				Детали		
64		1		тр. ду 50 ГОСТ 3262-75 ℓ=1540	1	7,5 кг
				МН16		
				Детали		
64		2		тр. ду 50 ГОСТ 3262-75 ℓ=1490	1	7,3 кг

Привязан

Инв. №

9329/7 ~~8690/8~~ 148

ТП 904-1-~~56.84~~ 67.86 АРИ-МН15, МН16

Провер.	Горская	
Техник	Суман	
Ст. инж.	Горская	
Рук. гр.	Бескоровайный	
ГАП	Петровский	
Нач. осп.	Саакьянц	
Н. контр.	Луценко	

Изделие закладное (МН15, МН16)

Стадия	Масса	Масштаб
РП	см. табл.	

Лист | Листов

ГОССТРОЙ СССР РОСТОВСКИЙ ПРОМСТРОЙНИИПРОЕКТ

Инв. № подл. | Подп. и дата | Взам. инв. №

Копировал [illegible] Формат А4

Типовой проект 904-1-67.86 КЖИ. Альбом VIII.7

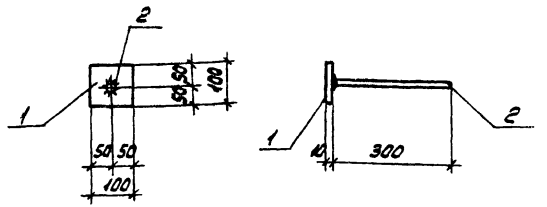

Формат	Зона	Поз.	Обозначение	Наименование	Кол.	Примечание
				Документация		
А3			ТП 904-1-~~56.84~~ 67.86 КЖИ-ТТ2	Технические требования к изготовлению арматурных и закладных деталей		
				Детали		
Б.Ч.		1		-10×100 ГОСТ 103-76 ℓ=100	1	0,8 кг
Б.Ч.		2		⌀10А-I ГОСТ 5781-82 ℓ=300	1	0,2 кг

Прокатная сталь марки Вст3кп2 по ГОСТ 380-71*

Привязан

Инв. № 9329/7 ~~8690/8~~

ТП 904-1-~~56.84~~ 67.86 - КЖИ - МС1			
Изделие соединительное МС1	Стадия	Масса	Масштаб
	Р	1,0	1:10
	Лист	Листов 1	
	Госстрой СССР Ростовский Промстройниипроект		

Провер.	Ханин	
Инжен.	Федотова	
Ст. инж.	Коротенко	
Рук. гр.	Ханин	
Гл. спец.	Осташевский	
Нач. отд.	Салькани	
Н. контр.	Луценко	

Инв. № подл. | Подп. и дата | Взам. инв. №

Формат А4

Типовой проект 904-1-~~56.84~~ 67.86 КЖИ. Альбом VIII.7

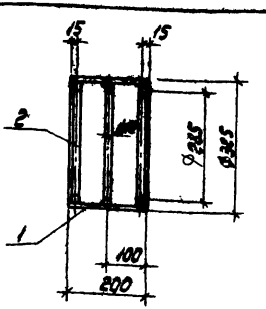

Формат	Зона	Поз.	Обозначение	Наименование	Кол.	Примечание
				Документация		
А3			ТП 904-1-~~56.84~~ 67.86 КЖИ.ТТ2	Технические требования к изготовлению арматурных и закладных изделий		
				Детали		
Б.Ч.		1		Труба ⌀325×5 ГОСТ 10704-76* ℓ=200	1	7,9 кг
Б.Ч.		2		⌀10 ГОСТ 2590-71 ℓ=973	3	0,6 кг

Привязан

Инв. № 9329/7 149 ~~8690/8~~

ТП 904-1-~~56.84~~ 67.86 КЖИ-МС2			
Изделие соединительное МС2	Стадия	Масса	Масштаб
	Р	9,7	1:10
	Лист	Листов 1	
Вст3кп2	Госстрой СССР Ростовский Промстройниипроект		

Проверил	Ханин	
Ст. технолог	Бурцина	
Рук. гр.	Ханин	
Гл. спец.	Осташевский	
Нач. отд.	Салькани	
Н. контр.	Луценко	

Инв. № подл. | Подп. и дата | Взам. инв. №

Копировал ЛОЛ

Формат А4

Типовой проект 904-1- - КЖИ. Альбом 8.7

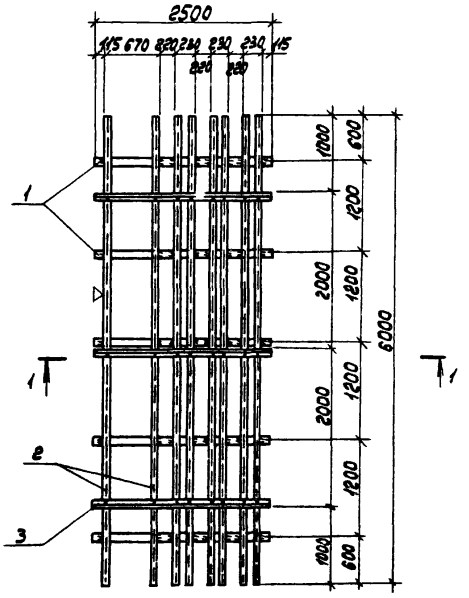

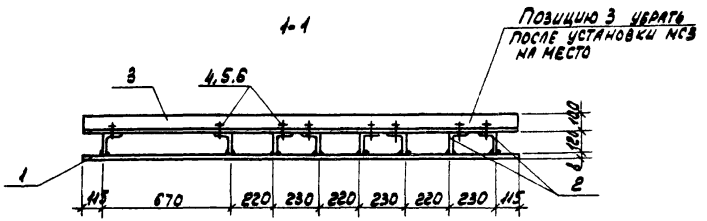

Формат	Зона	Поз.	Обозначение	Наименование	Кол.	Примечание
				Документация		
А3			ТП 904-1-~~56.84~~ 67.86 КЖИ-ТТ2	Технические требования к изготовлению арматурных и закладных изделий		
				Детали		
Б.Ч.		1		-100х8 ГОСТ 103-76 ℓ=2250	5	14,1кг
Б.Ч.		2		ГнL 120х100х6 ГОСТ 19772-74* ℓ=6000	8	59.0кг
Б.Ч.		3		L 100х63х6 ГОСТ 8509-72 ℓ=2250	3	16,9кг
				Изделия стандартные		
		4		Болт М12 ГОСТ 7798-70 ℓ=30	24	0.04кг
		5		Гайка М12 ГОСТ 5915-70*	24	0.02кг
		6		Шайба М12 ГОСТ 11371-78	24	0.006кг

Знак ▽ дан для ориентации соединительного изделия при монтаже.

Привязан

Инв. №

150

9329/7

~~8690/8~~

Проверил	Ханин		
Ст.техник	Буршина		
Рук.гр.	Ханин		
Гл.спец.	Осташевский		
Нач.осп.1	Саакьянц		
Н.контр.	Луценко		

ТП 904-1-~~56.84~~ 67.86 КЖИ-МСЗ

Изделие соединительное МСЗ

Стадия	Масса	Масштаб
РП	594.8	-

Лист | Листов 1

ВСт3 кп2

Госстрой СССР РОСТОВСКИЙ ПРОМСТРОЙНИИПРОЕКТ

Копировал

Формат А3

Инв. № подл. | Подп. и дата | Взам. инв. №

Типовой проект 904.1-56.86 (67.86) КЖИ. Альбом 87

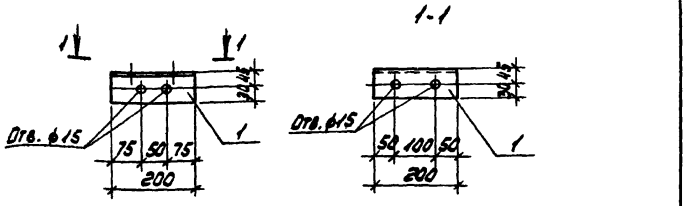

Формат	Зона	Поз.	Обозначение	Наименование	Кол.	Примечание
				Документация		
А3			ТП 904.1-56.86 (67.86) КЖИ-ТТ2	Технические требования к изготовлению арматурных и закладных изделий		
				Детали		
Б4		1		L 75х6 ГОСТ 8509-72 ℓ=200	1	1.4 кг

Привязан

Инв. № 9329/7 (8690/8)

Взам. инв. № | Подп. и дата | Инв. № подл.

ТП 904.1-56.86 (67.86) КЖИ-МС4

Изделие соединительное МС4	Стадия	Масса	Масштаб
	РП	1.4	1:10
	Лист	Листов 1	
ВСт3кп2	ГОССТРОЙ СССР РОСТОВСКИЙ ПРОМСТРОЙНИИПРОЕКТ		

Проверил	Ханин	
Ст. техник	Буршина	
Рук. гр.	Ханин	
Гл. спец.	Осташевский	
Нач. отд.	Саакьянц	
Н. контр.	Луценко	

Копировал [illegible] Формат А4

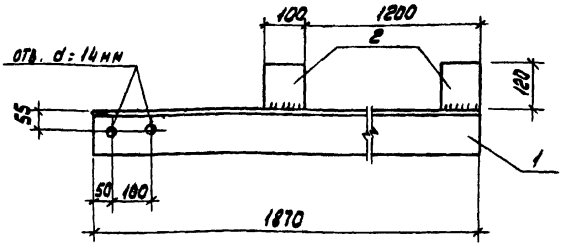

Формат	Зона	Поз.	Обозначение	Наименование	Кол.	Примечание
				Документация		
А3			ТП 904.1-56.86 (67.86) КЖИ-ТТ2	Технические требования к изготовлению арматурных и закладных изделий		
				Детали		
Б4		1		L 125х14 ГОСТ 8509-72* ℓ=1870	1	49.0 кг
Б4		2		-100х10 ГОСТ 103-76 ℓ=120	2	0.9 кг

Привязан

Инв. № 9329/7 (8690/8) 151

Взам. инв. № | Подп. и дата | Инв. № подл.

ТП 904.1-56.86 (67.86) КЖИ-МС5

Изделие соединительное МС5	Стадия	Масса	Масштаб
	РП	50.8	1:10
	Лист	Листов 1	
ВСт3кп2	ГОССТРОЙ СССР РОСТОВСКИЙ ПРОМСТРОЙНИИПРОЕКТ		

Проверил	Макарова	
Ст. техник	Растеряева	
Ст. инж.	Коротенко	
Рук. гр.	Ханин	
Гл. спец.	Осташевский	
Нач. отд.	Саакьянц	
Н. контр.	Луценко	

Копировал [illegible] Формат А4

Типовой проект 904.1-56.84/67.86 КЖИ. Альбом 8.7



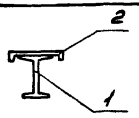

Формат	Зона	Поз.	Обозначение	Наименование	Кол.	Примечание
				Документация		
А3			ТП 904.1-56.84/67.86 КЖИ-ТТ2	Технические требования к изготовлению арматурных и закладных изделий		
				Детали		
Б.Ч.		1		I20 ГОСТ 8239-72* ℓ = 550	1	11.6 кг
Б.Ч.		2		⊏20 ГОСТ 8240-72 ℓ = 550	1	10.1 кг

Привязан

Инв.№

9329/7
8690/8

ТП 904.1-56.84/67.86 КЖИ-МС6

Изделие соединительное МС6	Стадия	Масса	Масштаб
	РП	21.7	1:20
	Лист	Листов 1	
ВСт3кп2	Госстрой СССР РОСТОВСКИЙ ПРОМСТРОЙНИИПРОЕКТ		

Проверил	Ханин	
Ст. техник	Растегаева	
Рук. гр.	Ханин	
Гл. спец.	Осташевский	
Нач. осп.	Саакьянц	
Н. контр.	Луценко	

Инв.№ подл. | Подп. и дата | Взам. инв.№

Копировал

Формат А4

Типовой проект 904.1-56.84/67.86 КЖИ. Альбом 8.7

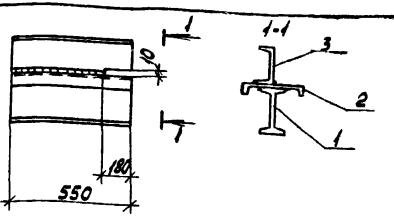

Формат	Зона	Поз.	Обозначение	Наименование	Кол.	Примечание
				Документация		
А3			ТП 904.1-56.84/67.86 КЖИ-ТТ2	Технические требования к изготовлению арматурных и закладных изделий		
				Детали		
Б.Ч.		1		I20 ГОСТ 8239-72* ℓ = 550	1	11.6 кг
Б.Ч.		2		⊏20 ГОСТ 8240-72 ℓ = 550	1	10.1 кг
Б.Ч.		3		⊏18 ГОСТ 8240-72 ℓ = 550	1	7.8 кг

Привязан

Инв.№

9329/7 152
8690/8

ТП 904.1-56.84/67.86 КЖИ-МС7

Изделие соединительное МС7	Стадия	Масса	Масштаб
	РП	29.5	1:20
	Лист	Листов 1	
ВСт3кп2	Госстрой СССР РОСТОВСКИЙ ПРОМСТРОЙНИИПРОЕКТ		

Проверил	Ханин	
Ст. техник	Растегаева	
Рук. гр.	Ханин	
Гл. спец.	Осташевский	
Нач. осп.	Саакьянц	
Н. контр.	Луценко	

Инв.№ подл. | Подп. и дата | Взам. инв.№

Копировал

Формат А4

Типовой проект 904-1- -КЖИ. Альбом 8.7

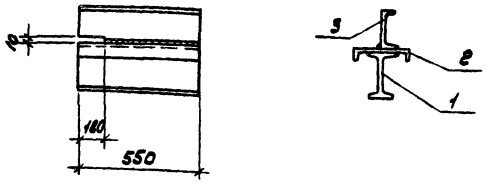

Формат	Зона	Поз.	Обозначение	Наименование	Кол.	Примечание
				Документация		
А3			ТП 904-1-~~56.84~~ 67.86 КЖИ-ТТ2	Технические требования к изготовлению арматурных и закладных изделий		
				Детали		
Б4		1		I20 ГОСТ 8239-72* ℓ=550	1	11.6 кг
Б4		2		[20 ГОСТ 8240-72 ℓ=550	1	10.1 кг
Б4		3		[16 ГОСТ 8240-72 ℓ=550	1	7.8 кг

Привязан

Инв. №

9329/7
~~8690/8~~

~~56.846~~
ТП904-1-67.86-КЖИ-МС8

Изделие соединительное МС 8

Стадия	Масса	Масштаб
РП	29.5	1:20

Лист | Листов 1

В Ст 3 кп 2

ГОССТРОЙ СССР РОСТОВСКИЙ ПРОМСТРОЙНИИПРОЕКТ

Проверил	Ханин	
Ст. техник	Растеряева	
Рук. гр.	Ханин	
Гл. спец.	Осташевский	
Нач. осп. 1	Саакьянц	
Н. контр.	Луценко	

Взам. инв. №

Подп. и дата

Инв. № подл.

Копировал

Формат А4

Типовой проект 904-1- -КЖИ. Альбом 8.7

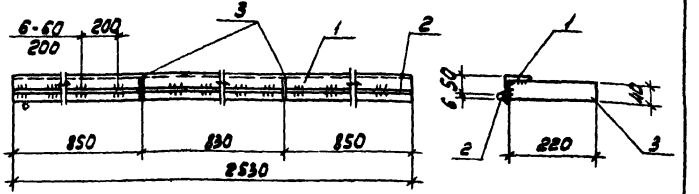

Формат	Зона	Поз.	Обозначение	Наименование	Кол.	Примечание
А3			ТП 904-1-~~56.84~~ 67.86 КЖИ-ТТ2	Технические требования к изготовлению арматурных и закладных изделий		
				Детали		
Б4		1		L63×5 ГОСТ 8509-72* ℓ=2530	1	12.2 кг
Б4		2		⌀6АI ГОСТ 5781-82 ℓ=2530	1	0.6 кг
Б4		3		-40×8 ГОСТ 103-76 ℓ=220	2	0.6 кг

Прокатная сталь марки В Ст 3 кп 2.

Привязан

Инв. №

153

9329/7
~~8690/8~~

~~56.846~~
ТП904-1-67.86-КЖИ-МС9

Изделие соединительное МС9

Стадия	Масса	Масштаб
РП	14.0	1:10

Лист | Листов 1

ГОССТРОЙ СССР РОСТОВСКИЙ ПРОМСТРОЙНИИПРОЕКТ

Проверил	Толмачева	
Ст. техник	Растеряева	
Инженер	Толмачева	
Рук. гр.	Ханин	
Гл. констр.	Осташевский	
Нач. осп. 1	Саакьянц	
Н. контр.	Луценко	

Взам. инв. №

Подп. и дата

Инв. № подл.

gost.e-ecolog.ru