ТИПОВОЙ ПРОЕКТ
902-1-52

КАНАЛИЗАЦИОННАЯ НАСОСНАЯ СТАНЦИЯ НА 3 НАСОСА ФГ 144/10,5 ИЛИ ФГ 144/46 С ПОДЗЕМНОЙ ЧАСТЬЮ ИЗ СБОРНОГО ЖЕЛЕЗОБЕТОНА

АЛЬБОМ V
ЧАСТЬ 2

СБОРНЫЕ ЖЕЛЕЗОБЕТОННЫЕ ИЗДЕЛИЯ
/ГЛУБИНА ЗАЛОЖЕНИЯ ПОДВОДЯЩЕГО КОЛЛЕКТОРА 7,0м/

16120-04
ЦЕНА 2-57

gost.e-ecolog.ru

ЦЕНТРАЛЬНЫЙ ИНСТИТУТ ТИПОВОГО ПРОЕКТИРОВАНИЯ
ГОССТРОЯ СССР

Москва, А-445, Смольная ул., 22

Сдано в печать 1979 года

Заказ № 8881 Тираж 825 экз.

ТИПОВОЙ ПРОЕКТ
902-1-52

КАНАЛИЗАЦИОННАЯ НАСОСНАЯ СТАНЦИЯ НА 3 НАСОСА ФГ 144/10.5 ИЛИ ФГ 144/46 С ПОДЗЕМНОЙ ЧАСТЬЮ ИЗ СБОРНОГО ЖЕЛЕЗОБЕТОНА

АЛЬБОМ V ЧАСТЬ 2

СОСТАВ ПРОЕКТА

АЛЬБОМ I	ТЕХНОЛОГИЧЕСКАЯ ЧАСТЬ. ОТОПЛЕНИЕ И ВЕНТИЛЯЦИЯ, ВНУТРЕННИЙ ВОДОПРОВОД И КАНАЛИЗАЦИЯ /ИЗ ТИПОВОГО ПРОЕКТА 902-1-37/
АЛЬБОМ II	АРХИТЕКТУРНО-СТРОИТЕЛЬНАЯ ЧАСТЬ / ГЛУБИНА ЗАЛОЖЕНИЯ ПОДВОДЯЩЕГО КОЛЛЕКТОРА 4.0м; 5.5м; 7.0м / НАДЗЕМНАЯ ЧАСТЬ. ОБЩИЕ ЧЕРТЕЖИ, УЗЛЫ И ДЕТАЛИ / ИЗ ТИПОВОГО ПРОЕКТА 902-1-37/
АЛЬБОМ III	АРХИТЕКТУРНО-СТРОИТЕЛЬНАЯ ЧАСТЬ / ГЛУБИНА ЗАЛОЖЕНИЯ ПОДВОДЯЩЕГО КОЛЛЕКТОРА 5.5м / ПОДЗЕМНАЯ ЧАСТЬ.
АЛЬБОМ IV	АРХИТЕКТУРНО-СТРОИТЕЛЬНАЯ ЧАСТЬ / ГЛУБИНА ЗАЛОЖЕНИЯ ПОДВОДЯЩЕГО КОЛЛЕКТОРА 7.0м / ПОДЗЕМНАЯ ЧАСТЬ.
АЛЬБОМ V часть1	СБОРНЫЕ ЖЕЛЕЗОБЕТОННЫЕ ИЗДЕЛИЯ / ГЛУБИНА ЗАЛОЖЕНИЯ ПОДВОДЯЩЕГО КОЛЛЕКТОРА 5.5м /
АЛЬБОМ V часть2	СБОРНЫЕ ЖЕЛЕЗОБЕТОННЫЕ ИЗДЕЛИЯ / ГЛУБИНА ЗАЛОЖЕНИЯ ПОДВОДЯЩЕГО КОЛЛЕКТОРА 7.0м /
АЛЬБОМ VI	ЭЛЕКТРООБОРУДОВАНИЕ, АВТОМАТИКА И КИП. ЧЕРТЕЖИ МОНТАЖНОЙ ЗОНЫ /ИЗ ТИПОВОГО ПРОЕКТА 902-1-37/
АЛЬБОМ VII	ЗАКАЗНЫЕ СПЕЦИФИКАЦИИ /ИЗ ТИПОВОГО ПРОЕКТА 902-1-37/
АЛЬБОМ VIII	СМЕТЫ /ГЛУБИНА ЗАЛОЖЕНИЯ ПОДВОДЯЩЕГО КОЛЛЕКТОРА 5.5м/. ПОДЗЕМНАЯ ЧАСТЬ.
АЛЬБОМ IX	СМЕТЫ /ГЛУБИНА ЗАЛОЖЕНИЯ ПОДВОДЯЩЕГО КОЛЛЕКТОРА 7.0м/. ПОДЗЕМНАЯ ЧАСТЬ.
АЛЬБОМ X	СМЕТЫ. НАДЗЕМНАЯ ЧАСТЬ.

РАЗРАБОТАН
ИНСТИТУТОМ
„ХАРЬКОВСКИЙ ВОДОКАНАЛПРОЕКТ"

ГЛАВНЫЙ ИНЖЕНЕР ИНСТИТУТА БОНДАРЕНКО Г.А.
ГЛАВНЫЙ ИНЖЕНЕР ПРОЕКТА ЛЯЛЮК В.С.

УТВЕРЖДЕН ПРОТОКОЛОМ ТЕХНИЧЕСКОГО СОВЕТА ИНСТИТУТА „СОЮЗВОДОКАНАЛПРОЕКТ" N 96 ОТ 22.12.78 г. И ВВЕДЕН В ДЕЙСТВИЕ В/О „СОЮЗВОДОКАНАЛНИИПРОЕКТ" С 15 МАЯ 1979 г.
ПРИКАЗ N 72 ОТ 17.IV. 1979 г.

Типовой проект 902-1-52 Альбом V ч.2

№ листов	Обозначение	Наименование	Стр.
1	2	3	4
1	902-1-52-КЖИ	Содержание альбома	2
2	902-1-52-КЖИ	Содержание альбома	3
3	902-1-52-КЖИ-ТТ	Технические требования к изготовлению сборных железобетонных изделий.	4
4	902-1-52-КЖИ-ТТ	Технические требования к изготовлению арматурных и закладных изделий.	4
5	902-1-52-КЖИ-ПС,ПГ	Панели стеновые и перегородочные спецификации.	5÷8
6	902-1-52-КЖИ-ВС	Выборка стали	9
7	902-1-52-КЖИ-ПС1а.сб	Панель стеновая ПС1а	10
8	То же -КЖИ-ПС1б.сб	Панель стеновая ПС1б	11
9	" -КЖИ-ПС1в.сб	Панель стеновая ПС1в	12
10	" -КЖИ-ПС1г.сб	Панель стеновая ПС1г	13
11	" -КЖИ-ПС1д.сб	Панель стеновая ПС1д	14
12	" -КЖИ-ПС1е.сб	Панель стеновая ПС1е	15
13	" -КЖИ-ПС1ж.сб	Панель стеновая ПС1ж	16
14	" -КЖИ-ПС1и.сб	Панель стеновая ПС1и	17
15	" -КЖИ-ПС1к.сб	Панель стеновая ПС1к	18
16	" -КЖИ-ПС1л.сб	Панель стеновая ПС1л	19
17	" -КЖИ-ПС1м.сб	Панель стеновая ПС1м	20
18	" -КЖИ-ПС1н.сб	Панель стеновая ПС1н	21
19	" -КЖИ-ПС1п.сб	Панель стеновая ПС1п	22
20	" -КЖИ-ПС1р.сб	Панель стеновая ПС1р	23
21	" -КЖИ-ПС1с.сб	Панель стеновая ПС1с	24
22	" -КЖИ-ПГ1а.сб	Панель перегородки ПГ1а	25
23	" -КЖИ-ПГ1б.сб	Панель перегородки ПГ1б	26
24	" -КЖИ-ПГ1в.сб	Панель перегородки ПГ1в	27
25	" -КЖИ-ПГ1г.сб	Панель перегородки ПГ1г	28
26	" -КЖИ-ПГ1д.сб	Панель перегородки ПГ1д	29
27	" -КЖИ-ПГ1е.сб	Панель перегородки ПГ1е	30
28	" -КЖИ-ПС,ПГ-у	Узлы 1÷8	31
29	" -КЖИ-ПС,ПГ-у	Узлы 9÷13	32
30	902-1-52-КЖИ-БО1,БО1а.сб	Балка обвязочная БО1, БО1а	33
31	902-1-52-КЖИ-БО1б.сб	Балка обвязочная БП1б	34
32	То же-КЖИ-БО1в.сб	Балка обвязочная БО1в	35
33	" -КЖИ-БО2,БО2а.сб	Балка обвязочная БО2,БО2а	36
34	" -КЖИ-БО2б.сб	Балка обвязочная БО2б	37
35	" -КЖИ-БО2в.сб	Балка обвязочная БО2в	38
36	" -КЖИ-Б1.сб	Балка перекрытия Б1	39
37	" -КЖИ-Б1а.сб	Балка перекрытия Б1а	40
38	" -КЖИ-Б1б.сб	Балка перекрытия Б1б	41
39	" -КЖИ-Б2.сб	Балка перекрытия Б2	42
40	" -КЖИ-Б2а.сб	Балка перекрытия Б2а	43
41	" -КЖИ-Б3.сб	Балка перекрытия Б3	44
42	" -КЖИ-Б4.сб	Балка перекрытия Б4	45
43	" -КЖИ-П1а,П1б,П1в.сб	Плиты перекрытия П1а,П1б,П1в	46
44	" -КЖИ-П2а,П3д,П3к.сб	Плиты перекрытия П2а,П3д,П3к	47
45	" -КЖИ-П3а,П3б,П3в.сб	Плиты перекрытия П3а,П3б,П3в	48
46	" -КЖИ-П3г,П3ж.сб	Плиты перекрытия П3г,П3ж	49
47	" -КЖИ-П3е,П2д-а.сб	Плиты перекрытия П3е,П2д-а	50
48	" -КЖИ П2б,П2в.сб	Плиты перекрытия П2б,П2в	51
49	" -КЖИ-П2г.сб	Плита перекрытия П2г	52
50	" -КЖИ-ОП1.сб	Опорное кольцо ОП1	53
51	" -КЖИ-С1,С6	Сетки арматурные С1,С6	54
52	" -КЖИ-С2,С7	Сетки арматурные С2,С7	54
53	" -КЖИ-С3,С8	Сетки арматурные С3,С8	55
54	" -КЖИ-С4,С9	Сетки арматурные С4,С9	55
55	902-1-52-КЖИ-С5	Сетка арматурная С5	56
56	" -КЖИ-КР1	Каркас плоский КР1	56
57	" -КЖИ-КП1	Каркас пространственный КП1	57
58	" -КЖИ-Кр2,Кр3	Каркасы плоские Кр2,Кр3.	57

Инв. № подл. | Подпись и дата

Изм.	Лист	№ докум.	Подпись	Дата
Разраб.		Плуменко		
Провер.		Шмандий		
Н.контр.		Иванов		
Рук. гр.		Кунцевич		
Нач. отд.		Шейко		

902-1-52-КЖИ

Содержание альбома.

Лит.	Лист	Листов
Р	1	

Госстрой СССР Союзводоканалпроект Харьковский Водоканалпроект

16120-04 3

1	2	3	4
59	902-1-52-КЖИ-С12	Сетка арматурная С12	58
60	" -КЖИ-С10	Сетка арматурная С10	58
61	" -КЖИ-С11	Сетка арматурная С11	59
62	" -КЖИ-С13	Сетка арматурная С13	59
63	" -КЖИ-С14,С15	Сетки арматурные С14,С15	60
64	" -КЖИ-Кр6,Кр7	Каркасы плоские Кр6,Кр7	60
65	" -КЖИ-С16,С17	Сетки арматурные С16,С17	61
66	" -КЖИ-С26	Сетка арматурная С26	61
67	" -КЖИ-С18	Сетка арматурная С18	62
68	" -КЖИ-С19	Сетка арматурная С19	62
69	" -КЖИ-С21	Сетка арматурная С21	63
70	" -КЖИ-С20	Сетка арматурная С20	63
71	" -КЖИ-С22	Сетка арматурная С22	64
72	" -КЖИ-С23	Сетка арматурная С23	64
73	" -КЖИ-С25	Сетка арматурная С25	65
74	" -КЖИ-С24	Сетка арматурная С24	65
75	" -КЖИ-С27	Сетка арматурная С27	66
76	" -КЖИ-Кр4,Кр5	Каркасы плоские Кр4,Кр5	66
77	" -КЖИ-С28,С29	Сетки арматурные С28,С29	67
78	" -КЖИ-С30	Сетка арматурная С30	67
79	" -КЖИ-Кр8,Кр9	Каркасы плоские Кр8,Кр9	68
80	" -КЖИ-Кр10,Кр11	Каркасы плоские Кр10,Кр11	68
81	" -КЖИ-Кр12,Кр13	Каркасы плоские Кр12,Кр13	69
82	" -КЖИ-Кр14	Каркас плоский Кр14	69
83	" -КЖИ-КП2,КП3	Каркасы пространственные КП2,КП3	70
84	" -КЖИ-Кр15,Кр20	Каркас плоский Кр15,Кр 0	70
85	" -КЖИ-КП4,КП5	Каркасы пространственные КП4,КП5	71
86	902-1-52-КЖИ-Кр16,Кр17	Каркасы плоские Кр16,Кр17	71
87	" -КЖИ-КП6	Каркас пространственный КП6	72
88	" -КЖИ-Кр18	Каркас плоский Кр18	72
89	" -КЖИ-КП7	Каркас пространственный КП7	73
90	" -КЖИ-Кр19	Каркас плоский Кр19	73
91	" -КЖИ-КП8	Каркас пространственный КП8	74

1	2	3	4
92	902-1-52-КЖИ-Кр21	Каркас плоский Кр21	74
93	" -КЖИ-С35,С36	Сетки арматурные С35,С36	75
94	" -КЖИ-С31÷С34	Сетки арматурные С31÷С34	75
95	" -КЖИ-Мн1,Мн2	Изделия закладные Мн1,Мн2	76
96	" -КЖИ-Мн3,Мн6	Изделия закладные Мн3,Мн6	76
97	" -КЖИ-Мн7	Изделие закладное Мн7	77
98	" -КЖИ-Мн8	Изделие закладное Мн8	77
99	" -КЖИ-Мн9,Мн10,Мн11	Изделия закладные Мн9,Мн10,Мн11	78
100	" -КЖИ-Мн12	Изделие закладное Мн12	78
101	" -КЖИ-Мн14	Изделие закладное Мн14	79
102	" -КЖИ-Мн4,Мн5	Изделия закладные Мн4,Мн5	79
103	" -КЖИ-Мн18,Мн19	Изделия закладные Мн18,Мн19	80
104	" -КЖИ-Мн17,Мн20	Изделия закладные Мн17,Мн20	80
105	" -КЖИ-МС10,МС11	Соединительные изделия МС10,МС11	81
106	" -КЖИ-Мн13	Изделие закладное Мн13	81
107	" -КЖИ-МС17÷МС19	Соединительные изделия МС17÷МС19	82
108	" -КЖИ-МС21÷МС23	Соединительные изделия МС21÷МС23	82
109	" -КЖИ-Мр1÷Мр3,Мн15	Металлические рамки Мр1÷Мр3 Анкер Мн15	83
110	" -КЖИ-Щ1	Щит стальной Щ1	84
111	" -КЖИ-Щ2,Щ3	Щиты стальные Щ2,Щ3	84
112	" -КЖИ-Щ5,Щ6	Щиты стальные Щ5,Щ6	85
113	" -КЖИ-МС-26	Соединительное изделие МС-26	86
114	" -КЖИ-Щ4,Щ9	Щиты стальные Щ4,Щ9	86
115	" -КЖИ-Щ7	Щит стальной Щ7	87
116	" -КЖИ-Щ8,Щ10	Щиты стальные Щ8,Щ10	87

Инв. № подл. | Подпись и дата

Изм.	Лист	№ докум.	Подпись	Дата
Разраб.		Глуменко		
Пробер.		Шмандий		
Н. контр.		Иванов		
Рук. гр.		Кунцевич		
Нач. отд.		Шейко		

902-1- -КЖИ

Содержание альбома.

Лит.	Лист	Листов
Р	2	

Госстрой СССР Союзводоканалпроект Харьковский Водоканалпроект

16120-04 4

Типовой проект 902-1-52. Альбом V 4.2

Технические требования к изготовлению изделий.

1. Сборные железобетонные изделия запроектированы из тяжелого бетона при условии их изготовления в заводских условиях в инвентарных стальных формах. Изделия должны изготовляться в точном соответствии с рабочими чертежами, а также требованиями ГОСТ 13015-75 „Изделия железобетонные и бетонные. Общие технические требования."
2. Изделия армируются арматурными сетками и каркасами.
3. Фиксация закладных изделий осуществляется путем крепления их к опалубочной форме.
4. Для строповки изделий при извлечении их из опалубочной формы и при транспортировании предусмотрено применение строповочных петель. Для монтажа стеновых панелей предусмотрены круглые отверстия d=25, расположенные на расстоянии 1.5 м от верхнего торца стеновой панели.
5. Складирование изделий производится в штабелях. Высота штабеля назначается из условия обеспечения требований техники безопасности согласно СНиП III-А. 11-70 „Техника безопасности в строительстве" Подкладки должны устанавливаться в местах расположения строповочных петель.
6. Погрузку и транспортирование изделий следует производить в соответствии с рекомендациями „Временных указаний по перевозке унифицированных сборных железобетонных деталей и конструкций промышленного строительства автомобильным транспортом" (Стройиздат, 1966).

Изм.	Лист	N докум.	Подп.	Дата
Разраб.		Вацюк		
Пров.		Шмандий		
Н. конт.		Иванов		
Рук. гр.		Кунцевич		
Гл. спец.		Иванов		
Нач. отд.		Шейко		

902-1-52 -КЖИ-ТТ

Технические требования к изготовлению сборных железобетонных изделий

Лит.	Масса	М-б
Р		

Лист 3 Листов

Госстрой СССР Союзводоканалниипроект Харьковский Водоканалпроект

Подпись и дата

Инв. N подл.

Технические требования к изготовлению арматурных и закладных изделий.

1. Плоские арматурные изделия следует изготовлять при помощи контактной точечной сварки. Сварку сеток и каркасов производить во всех точках пересечения стержней.
2. Объединение плоских каркасов в пространственные производить в кондукторах при помощи электросварочных клещей.
3. Размеры сеток и каркасов даны по осям и торцам стержней.
4. Сварку производить в соответствии с ГОСТ 19292-73 „Соединения сварные элементов закладных деталей сборных железобетонных конструкций" и с „Указаниями по сварке соединений арматуры и закладных деталей железобетонных конструкций" СН 393-69.
5. В пространственных каркасах колонн отдельные стержни, не входящие в состав плоских каркасов, привязывать к поперечным стержням пространственных каркасов.
6. Сварку тавровых соединений круглых стержней с листовым прокатом закладных изделий выполнять под слоем флюса.
7. Материал прокатной стали закладных изделий принят марки ВСт3 кп2 для сварных конструкций по ГОСТ 380-71.*

Изм.	Лист	N докум.	Подп.	Дата
Разраб.		Вацюк		
Пров.		Шмандий		
Н. конт.		Иванов		
Рук. гр.		Кунцевич		
Гл. спец.		Иванов		
Нач. отд.		Шейко		

902-1-52 -КЖИ-ТТ

Технические требования к изготовлению арматурных и закладных изделий

Лит.	Масса	М-б
Р		

Лист 4 Листов

Госстрой СССР Союзводоканалниипроект Харьковский Водоканалпроект

Подпись и дата

Инв. N подл.

Инв. № подл. | Подпись и дата

Формат	Зона	Поз	Обозначение	Наименование	Количество на исполнение –	01	02	Прим.
				Документация				
			902-1-52 -КЖИ- ТТ	Техническое описание				
			902-1-52 -КЖИ- ПС, ПГ	Узлы				
			902-1-52 -КЖИ- ВС	Выборка стали				
12			902-1-52 -КЖИ	Сборочный чертеж				
				Сборочные единицы				
11		1	902-1-52 -КЖИ-КР4, КР5	Каркас плоский КР4	5	5	5	
11		2	902-1-52 -КЖИ-КР6, КР7	То же КР6	1	1	1	
				Лит.	Р	Р	Р	
				Марка	ПС16	ПС1ж	ПС1м	

Исполнения – 03 ÷ 11 см лист ... 3, 4
12 ÷ 14 – лист ... 5, 6
15 ÷ 20 – лист ... 7, 8

Изм.	Лист	N докум.	Подп.	Дата
Разраб.	Тимашева			
Провер.	Иманалиев			
Н. контр.	Иванов			
Рук. гр.	Кунцевич			
Нач. отд.	Шейко			

902-1-52 КЖИ – ПС, ПГ

Стеновые панели марки „ПС" и „ПГ". Спецификации.

Лит.	Лист	Листов
Р	5	8

Госстрой СССР Союзводоканалниипроект Харьковский Водоканалпроект

Типовой проект 902-1-52 Альбом V ч.2

Инв. № подл. | Подпись и дата

Формат	Зона	Поз	Обозначение	Наименование	Количество на исполнение –	01	02	Прим.
11		3	902-1-52 -КЖИ-КР6, КР7	Каркас плоский КР7	2	2	2	
11		4	902-1-52 -КЖИ-С30	Сетка арматурная С30	4	4	4	
11		5	902-1-52 -КЖИ-С14 С15	Сетка арматурная С14	1	1	1	
11		6	902-1-52 -КЖИ-С14, С15	То же С15	1	1	1	
11		7	902-1-52 -КЖИ-С26	" С26	1	1	1	
11		8	902-1-52 -КЖИ-С27	" С27	1	1	1	
11		9	902-1-52 -КЖИ-С28, С29	" С28	3	3	3	
11		10	902-1-52 -КЖИ-Мн-14	Изделие закладное Мн14	4	4	4	
11		11	902-1-52 -КЖИ Мн9, Мн10, Мн11	То же Мн9	2	2	2	
11		12	902-1-52 -КЖИ Мн9, Мн10, Мн11	" Мн10	3	3	3	
11		13	902-1-52 -КЖИ-Мн7	" Мн7	1			
11		14	902-1-52 -КЖИ-Мн12	" Мн12	1	1	2	
		15	3.400-6	" Мн3-6	3	3	3	
		16	3.400-6	" Мн3-10			1	
		17	3.400-6	" Мн3-27		1	1	
11		18	902-1-52 -КЖИ-Мн8	" Мн8	1			
				Материалы				
				Бетон М300 В-6	4.9	4.9	4.9	м³

Изм.	Лист	N докум.	Подпись	Дата

902-1-52 -КЖИ-ПС; ПГ

Лист 2

Типовой проект 902-1-52 Альбом V ч.2

Альбом V

Типовой проект 902-1

Инв. N подл.	Подпись дата

Типовой проект 902-1-52 Альбом V ч. 2

Формат	Зона	Поз.	Обозначение	Наименование	Количество на исполнение 03	04	05	06	07	08	09	10	11	Прим.
				Документация										
			902-1-52 -КЖИ-ТТ	техническое описание										
			902-1-52 -КЖИ-ПС,ПГ	узлы										
			902-1-52 -КЖИ-ВС	Выборка стали										
12			902-1-52 -КЖИ	сборочный чертеж	X	X	X	X	X	X	X	X	X	
				Сборочные единицы										
11		1	902-1-52 -КЖИ-КР4,КР5	Каркас плоский КР4	5	5	5	5	5	5	5	5	5	
11		2	902-1-52 -КЖИ-КР6,КР7	то же КР6	1	1	1	1	1	1	1	1	1	
11		3	902-1-52 -КЖИ-КР6,КР7	" КР7	2	2	2	2	2	2	2	2	2	
11		4	902-1-52 -КЖИ-С30	сетка арматурная с 30	4	4	4	4	4	4	4	4	4	
11		5	902-1-52 -КЖИ-С16,С17	сетка арматурная с 16	1	1	1	1	1	1	1	1	1	
11		6	902-1-52 -КЖИ-С16,С17	то же С 17	1	1			1	1	1	1	1	
				Лит	Р	Р	Р	Р	Р	Р	Р	Р	Р	
				Марка	ПС1а	ПС1б	ПС1г	ПС1д	ПС1е	ПС1и	ПС1к	ПС1л	ПС1н	

Изм.	Лист	N докум.	Подпись	Дата

902-1-52 - КЖИ - ПС, ПГ

Лист 3

Типовой проект 902-1-52 Альбом V ч. 2

Инв. N	Подпись Дата

Формат	Зона	Поз	Обозначение	Наименование	Количество на исполнение 03	04	05	06	07	08	09	10	11	прим.
11		6	902-1-52 -КЖИ-С18	Сетка арматурная С 18				1						
11			902-1-52 -КЖИ-С19	То же с 19			1							
11		7	902-1-52 -КЖИ-С26	" с 26	1	1	1	1	1	1	1	1	1	
11		8	902-1-52 -КЖИ-С27	" с 27	1	1	1	1	1	1	1	1	1	
11		9	902-1-52 -КЖИ-С28,С29	" с 28	3	3	3	3	3	3	3	3	3	
11		10	902-1-52 -КЖИ-Мн14	Изделие закладное Мн 14	4	4	4	4	4	4	4	4	4	
11		11	902-1-52 -КЖИ-Мн9,Мн10,Мн11	То же Мн 9	2	2	2	2	2	2	2	2	2	
11		12	902-1-52 -КЖИ-Мн9,Мн10,Мн11	" Мн 10	3	3	3	3	3	3	3	3	3	
11		13	902-1-52 -КЖИ-Мн12	" Мн 12	1	1	1	1	1			2	1	
11		14	902-1-52 -КЖИ-Мн7	" Мн 7	1	1	1							
11		15	902-1-52 -КЖИ-Мн8	" Мн 8		1								
		16	3.400-6	" Ми1-8 ℓ=1400	2			2			2			
		17	3.400-6	" Ми3-9				21						
		18	3.400-6	" Ми3-10	1	1						2	1	
		19	3.901-5	Сальник dy 200(250) ℓ=300				1						
		20	3.901-5	То же dy 500 ℓ=300	1									
		21	3.901-5	" dy 50 ℓ=300									1	
				Бетон М300 В-6	4.7	4.7	4.7	4.7	4.7	4.7	4.7	4.7	4.7	м3

Изм	Лист	N докум	Подп	Дата

902-1-52 - КЖИ - ПС, ПГ

Лист 4

16120-04 7

Формат	Зона	Поз	Обозначение	Наименование	Количество на исполнение 12	13	14	Прим
				Документация				
			902-1-52 -КЖИ-ТТ	Техническое описание				
			902-1-52 -КЖИ-ПС, ПГ	Узлы				
			902-1-52 -КЖИ-ВС	Выборка стали				
12			902-1-52 -КЖИ	Сборочный чертеж				
				Сборочные единицы				
11		1	902-1-52 -КЖИ-КР4,КР5	Каркас плоский КР4	5	5	5	
11		2	902-1-52 -КЖИ-КР6,КР7	То же КР6	1	1	1	
11		3	902-1-52 -КЖИ-КР6,КР7	" КР7	2	2	2	
11		4	902-1-52 -КЖИ-С30	Сетка арматурная С30	4	4	4	
11		5	902-1-52 -КЖИ-С16,С17	Сетка арматурная С16	1	1	1	
11		6	902-1-52 -КЖИ-С16,С17	То же С17			1	
				Лит.	Р	Р	Р	
				Марка	ПС1П	ПС1Р	ПС1С	

Изм. Лист № докум. Подпись Дата

902-1-52 -КЖИ-ПС, ПГ Лист 5

Формат	Зона	Поз	Обозначение	Наименование	Количество на исполнение 12	13	14	Прим.
11		6	902-1-52 -КЖИ-С18	Сетка арматурная С18		1		
11			902-1-52 -КЖИ-С19	То же С19	1			
11		7	902-1-52 -КЖИ-С26	" С26	1	1	1	
11		8	902-1-52 -КЖИ-С28	" С27	1	1	1	
11		9	902-1-52 -КЖИ-С28,С29	" С28	3	3	3	
11		10	902-1-52 -КЖИ-Мн14	Изделие закладное Мн14	4	4	4	
11		11	902-1-52 -КЖИ-Мн9,Мн10,Мн11	То же Мн9	2	2	2	
11		12	902-1-52 -КЖИ-Мн9,Мн10,Мн11	" Мн10	3	3	3	
11		13	902-1-52 -КЖИ-Мн12	" Мн12	1		1	
11		14	902-1-52 -КЖИ-Мн7	" Мн7		1	2	
11		15	902-1-52 -КЖИ-Мн8	" Мн8			1	
		16	3.400-6	" Ми1-8 ℓ=1400	2			
		17	3.400-6	" Ми3-9	21			
		18	3.400-6	" Ми3-10		8		
		19	3.901-5	Сальник dу200(250) е=300	1			
				Материалы				
				Бетон М300 В-6	4,7	4,7	4,7	

Изм. Лист № докум. Подп. Дата

902-1-52 -КЖИ ПС, ПГ Лист 6

Формат	Зона	Поз.	Обозначение	Наименование	Количество на исполнение 15	16	17	18	19	20				Прим.
				Документация										
			902-1-52 -КЖИ-ТТ	Техническое описание										
			902-1-52 -КЖИ-ПС,ПГ	Узлы										
			902-1-52 -КЖИ-ВС	Выборка стали										
12			902-1-52 -КЖИ	Сборочный чертеж										
				Сборочные единицы										
11		1	902-1-52 -КЖИ-КР4,КР5	Каркас плоский КР4		10	10	10	10					
11			902-1-52 -КЖИ-КР4,КР5	то же КР5	10					10				
11		2	902-1-52 -КЖИ-С24	Сетка арматурная С24		1	1	1	1					
11			902-1-52 -КЖИ-С20	то же С20	1									
11			902-1-52 -КЖИ-С22	" С22						1				
11		3	902-1-52 -КЖИ-С25	" С25		1	1	1	1					
				Лит	а	а	а	а	а	а				
				Марка	ПГ1а	ПГ1б	ПГ1в	ПГ1г	ПГ1д	ПГ1е				

Формат	Зона	Поз	Обозначение	Наименование	Количество на исполнение 15	16	17	18	19	20				Прим
11		3	902-1-52 -КЖИ-С21	Сетка арматурная С21	1									
11			902-1-52 -КЖИ-С23	то же С23						1				
11		4	902-1-52 -КЖИ-С28,С29	" С28		3	3	3	3					
11			902-1-52 -КЖИ-С28,С29	" С29	3					3				
11		5	902-1-52 -КЖИ-С30	" С30	2	4	4	4	4	2				
11		6	902-1-52 -КЖИ-Мн9,Мн10,Мн11	Изделие закладное Мн9	1	2	2	2	6	1				
11		7	902-1-52 -КЖИ-Мн8	то же Мн8		2			4					
11		8	902-1-52 -КЖИ-Мн12	" Мн12	1	3	3	2	5	1				
		9	3.400-6	" Мн 3-10	1	2	1	1	3	1				
11		10	902-1 -КЖИ Л.6	Мн 16		7								Газ. Ргду=50 е=300
		11	3.901-5	Сальник dy 150 е=300		1								
		12	3.901-5	то же dy 250 е=300		1	1	1						
		13	3.901-5	" dy 50 е=300						1				
		14	902-1-52 -КЖИ-Мн14	Изделие закладное Мн14	2	4	4	4	4	2				
				Материалы										
				Бетон М300 В-6	1.6	4.4	4.4	4.4	4.4	1.6				м³

Марка	Арматурные изделия												Итого	Закладные изделия						Итого	Всего
	Арм. сталь ГОСТ 5781-75 Класс А I					Арм. сталь ГОСТ 5.1459-72 Класс А III								В ст. 3 пс2 ГОСТ 380-71	ГОСТ 3262-75	ГОСТ 5781-75					
	ф мм				Итого	ф мм						Итого		Проф. сталь	газ. тр.	кл. А I	кл. А II	кл. А III			
	6	10				12	16	18													
ПС1а	2.4	40.81			43.21	149.0		182.9				331.9	375.1	131.1	2.57	0.55	21.5	2.8	208.5	583.6	
ПС1б	2.4	40.81			43.21	149.0		182.9				331.9	375.1	139.5	2.57	0.55	22.6		165.2	540.3	
ПС1в	2.4	40.81			43.21	156.1		198.0				354.1	397.3	145.4	2.57	0.55	22.0	1.8	172.3	569.6	
ПС1г	2.4	40.81			43.21	151.4		182.9				334.3	377.5	150.7	2.57	0.55	20.9		184.7	562.2	
ПС1д	2.4	40.81			43.21	151.4		182.9				334.3	377.5	185.5	2.57	0.55	31.0	2.8	222.4	599.9	
ПС1е	2.4	40.81			43.21	149.0		182.9				331.9	375.1	101.1	2.57	0.55	18.4		122.6	497.7	
ПС1ж	2.4	40.81			43.21	156.1		198.0				354.1	397.3	115.0	2.57	0.55	19.6	1.8	139.5	536.8	
ПС1и	2.4	40.81			43.21	149.0		182.9				331.9	375.1	93.6	2.57	0.55	17.2		113.9	489.0	
ПС1к	2.4	40.81			43.21	149.0		182.9				331.9	375.1	93.6	2.57	0.55	17.2	2.8	116.7	491.8	
ПС1л	2.4	40.81			43.21	149.0		182.9				331.9	375.1	113.4	2.57	0.55	20.8		137.3	512.4	
ПС1м	2.4	40.81			43.21	156.1		198.0				354.1	397.3	124.9	2.57	0.55	21.4	1.8	151.2	549.1	
ПС1н	2.4	40.81			43.21	149.0		182.9				331.9	375.1	103.5	2.57	0.55	19.0		125.6	500.7	
ПС1п	2.4	40.81			43.21	151.4		182.9				334.3	377.5	203.1	2.57	0.55	31.0	2.8	240.0	617.5	
ПС1р	2.4	40.81			43.21	151.4		182.9				334.3	377.5	162.4	2.57	0.55	24.5		190.0	567.5	
ПС1с	2.4	40.81			43.21	149.0		182.9				331.9	375.1	170.1	2.57	0.55	24.5		197.7	572.8	
ПГ1а	1.0	12.32			13.32	46.2	32.8					79.0	92.3	104.3	0.73	0.11	10.4		115.5	207.8	
ПГ1б	3.0	42.9			45.9	111.5	265.0					336.5	382.4	136.7	11.76	0.22	24.2		172.9	555.3	
ПГ1в	3.0	42.9			45.9	111.5	265.0					336.5	382.4	52.8	1.46	0.22	21.4		75.9	458.3	
ПГ1г	3.0	42.9			45.9	111.6	265.0					336.5	382.4	104.9	1.46	0.22	20.2		126.8	509.2	
ПГ1д	3.0	42.9			45.9	111.5	265.0					336.5	382.4	116.3	4.38	0.66	29.4		150.7	533.1	
ПГ1е	1.0	12.32			13.32	46.2	32.8					79.0	92.3	14.9	0.73	0.11	10.4		26.1	118.4	

Изм.	Лист	№ докум.	Подп.	Дата
Разраб.		Тимашева		
Провер.		Шнандий		
Рук. гр.		Кунцевич		
Гл. спец.		Иванов		
Нач. отд.		Шейко		

902-1-52 - КЖСИ-ВС

Выборка стали

Лит.	Лист	Листов
Р	6	

Госстрой СССР Союзводоканалниипроект Харьковский водоканалпроект

16120-04 10

Инв. № подл. | Подпись и дата

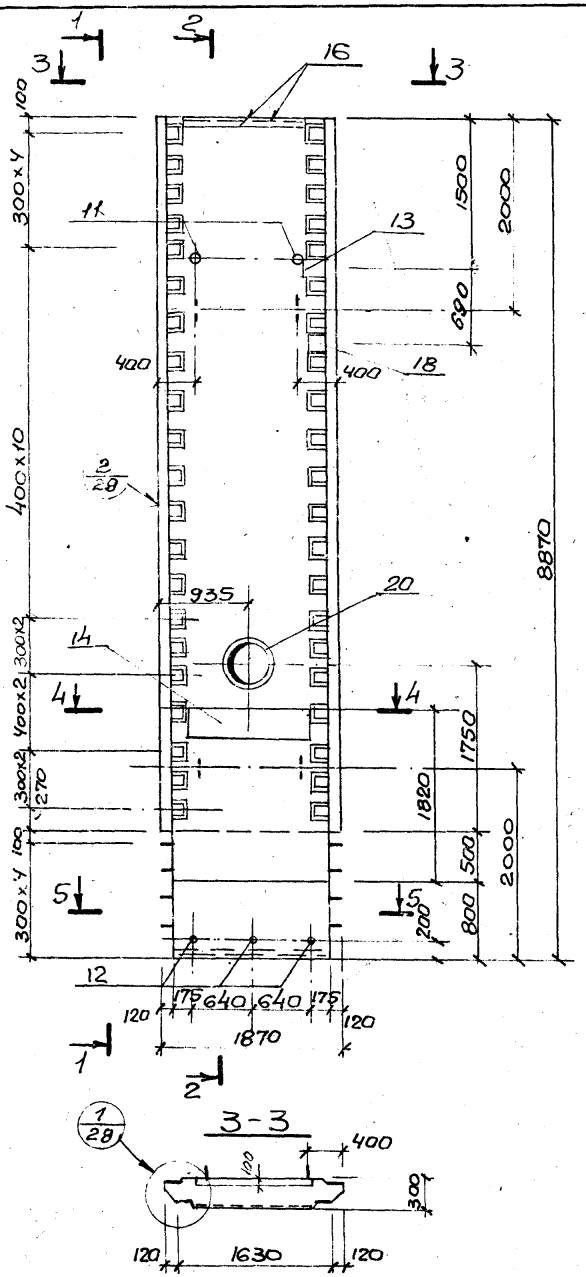

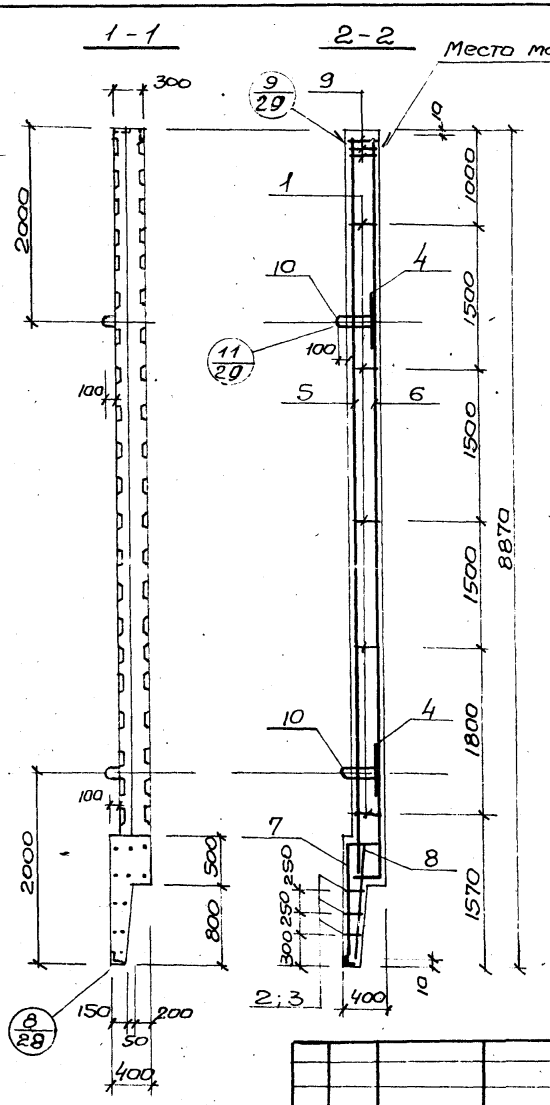

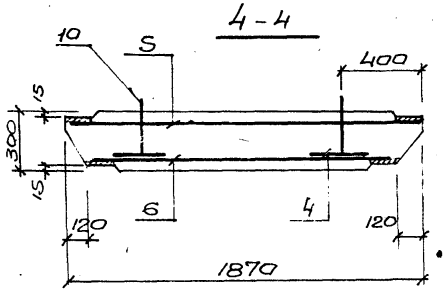

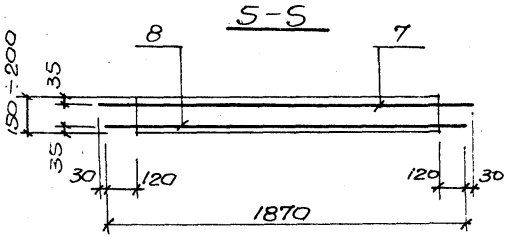

1. Каркасы и закладные изделия привязать к сеткам.
2. При установке строповочных петель допускается перерезать поперечный стержень сетки.

					902-1-52 -КЖИ- ПС 1а СБ	
Изм.	Лист	N докум.	Подпись	Дата	Панель стеновая ПС 1а	Лит. Р; Масса 12.2; Масштаб 1:50, 1:25
Разраб.		Тимашева				Лист 7 Листов
Провер.		Шмандий				Госстрой СССР Союзводоканалниипроект Харьковский Водоканалпроект
Н. контр.		Иванов				
Рук. гр.		Кунцевич				
Гл. спец.		Иванов				
Нач. отд.		Шейко				

Инв. № подл. | Подпись и дата

16120-04 11

Типовой проект 902-1-52 Альбом V 4.2

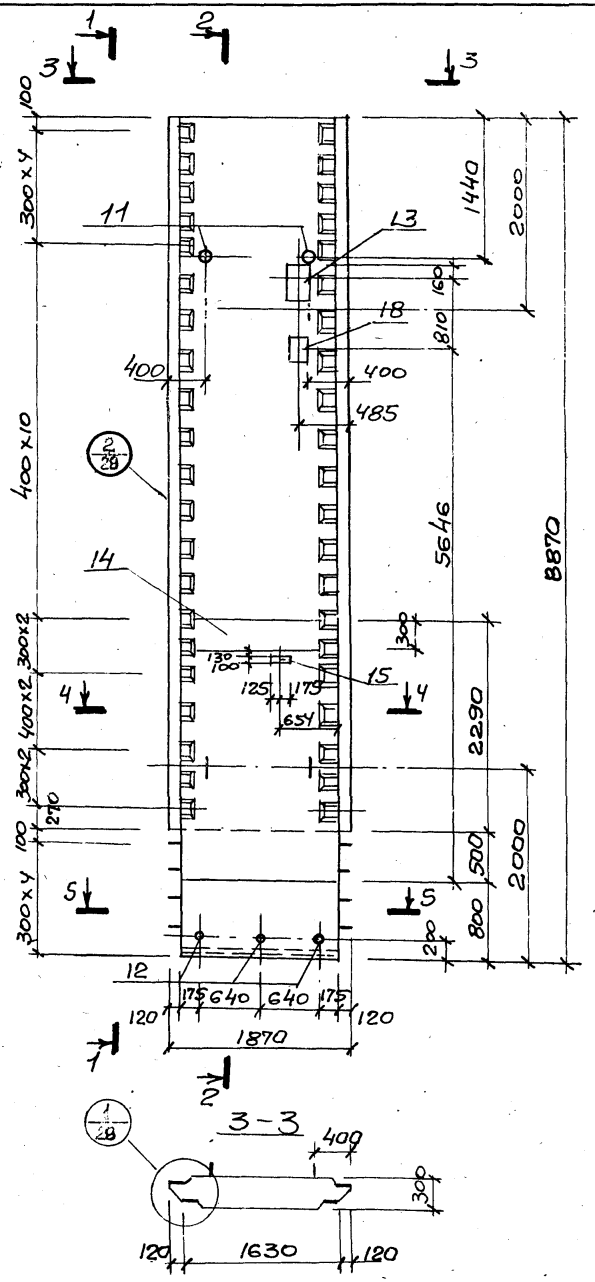

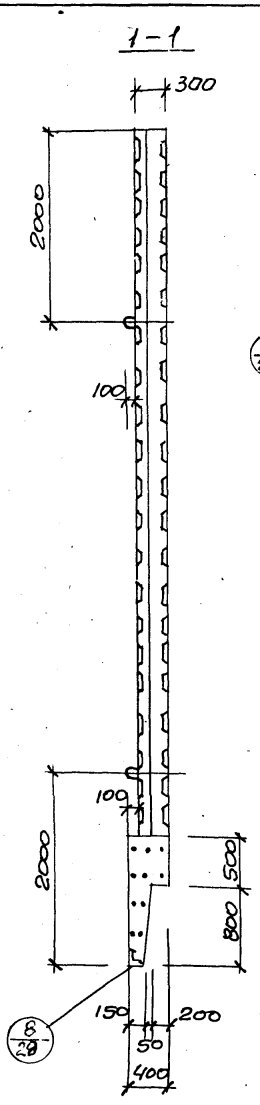

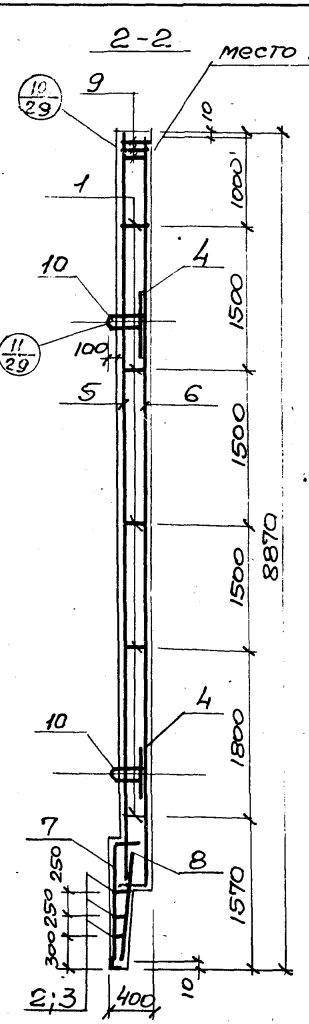

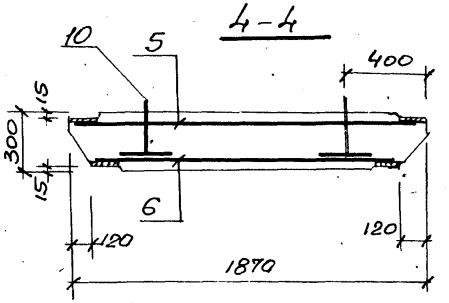

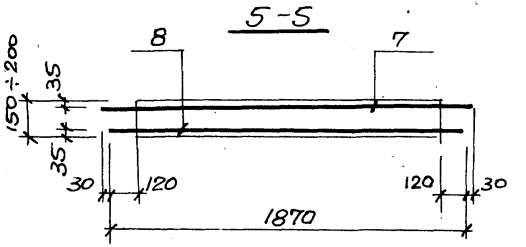

1. Каркасы и закладные изделия привязать к сеткам.
2. При установке строповочных петель допускается перерезать поперечный стержень сетки.

Изм.	Лист	N докум.	Подпись	Дата
Разраб.		Тимашева		
Провер.		Шмандий		
Н. контр.		Иванов		
Рук. гр.		Кунцевич		
Гл. спец.		Иванов		
Нач. отд.		Шейко		

902-1-52 -КЖИ- ПС 16 СБ

Панель стеновая ПС 16

Лит.	Масса	Масштаб
Р	12.2	1:50 1:25
Лист 8	Листов	

Госстрой СССР Союзводоканалпроект Ассоциковский Водоканалпроект

Инв. № подл. | Подпись и дата

16120-04 12

Альбом V.4.2

Типовой проект 902-1-52

Инв. № подл. | Подпись и дата

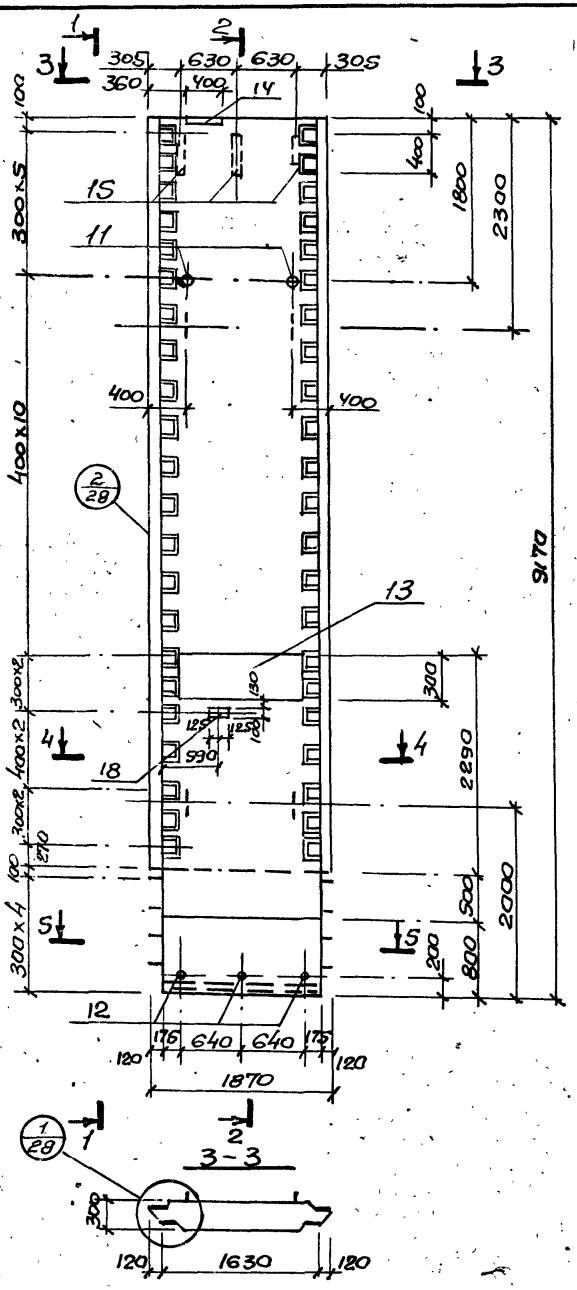

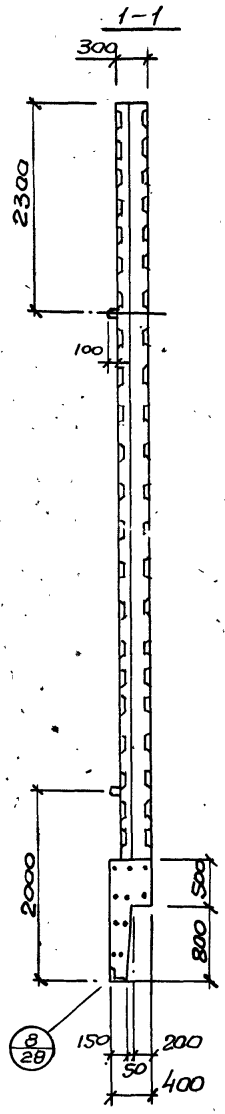

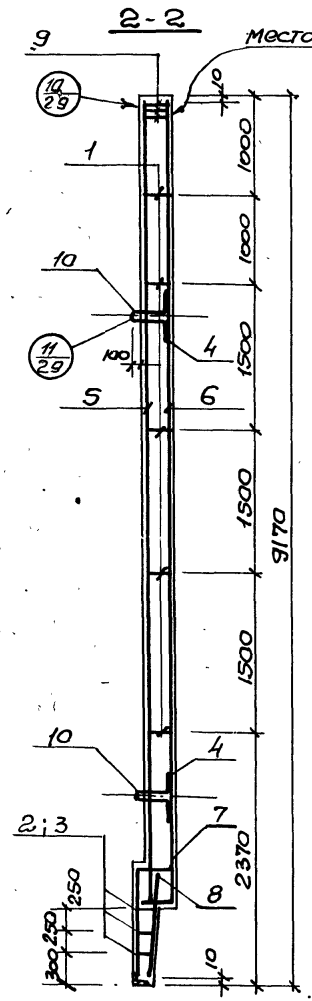

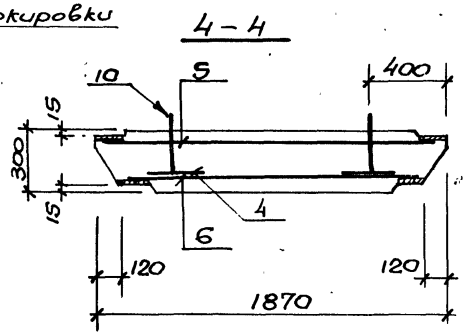

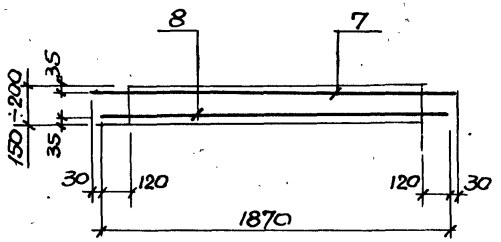

1. Каркасы и закладные изделия привязать к сеткам.
2. При установке строповочных петель допускается перерезать поперечный стержень сетки.

Изм.	Лист	№ докум.	Подпись	Дата
Разраб.		Тимашева		
Провер.		Шмандий		
Н. контр.		Иванов		
Рук. гр.		Кунцевич		
Гл. спец.		Иванов		
Нач. отд.		Шейко		

902-1-52-КЖИ-ПС 1В СБ

Панель стеновая ПС 1В

Лит.	Масса	Масшт.
Р	12.3	1:50 / 1:25
Лист 9	Листов	

Госстрой СССР Союзводоканалниипроект Харьковский Водоканалпроект

16720-04 13

Типовой проект 902-1-52 Альбом VЧ.2

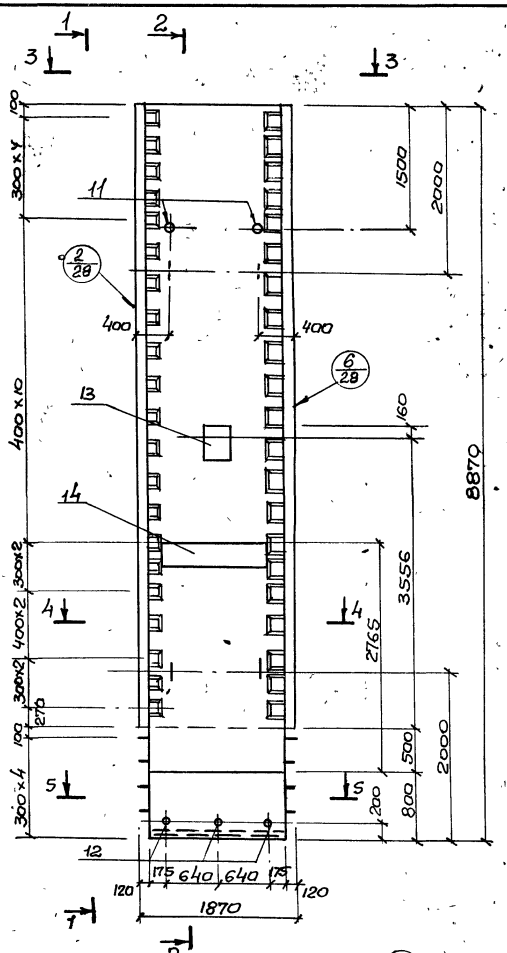

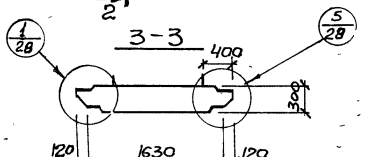

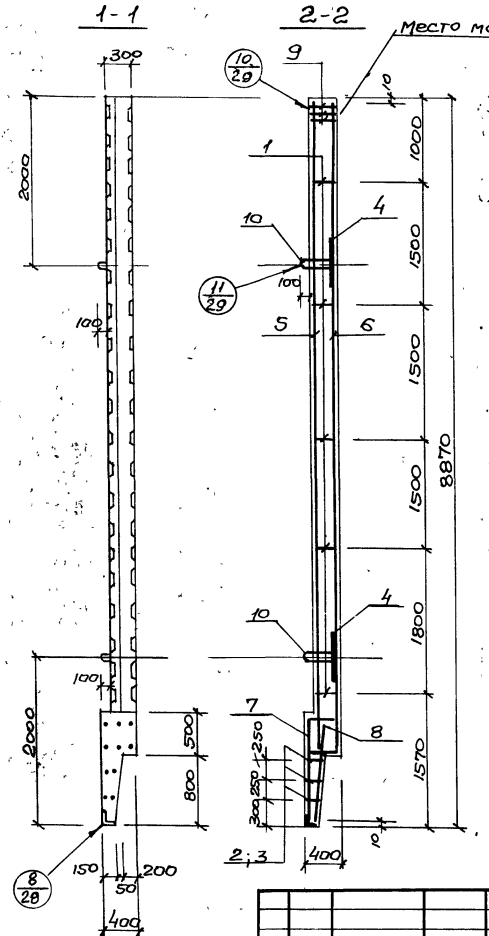

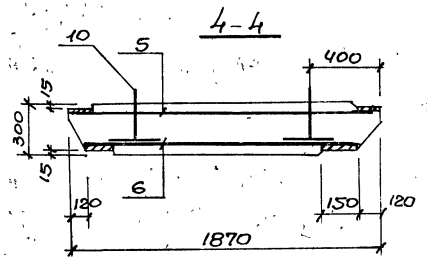

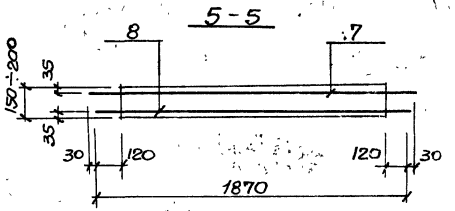

1. Каркасы и закладные изделия привязать к сеткам.
2. При установке строповочных петель допускается перерезать поперечный стержень сетки.

Изм.	Лист	№ докум.	Подп.	Дата
Разраб.		Тимашева		
Провер.		Шмандий		
Н. контр.		Иванов		
Рук. гр.		Кунцевич		
Гл. спец.		Иванов		
Нач. отд.		Шейко		

902-1-52 -КЖИ-ПС 1г СБ

Панели стеновая ПС 1г.

Лит.	Масса	Масштаб
Р	12.2	1:50
		1:25

Листов | Листов

Госстрой СССР Южводоканалпроект Харьковский Водоканалпроект

Инв. № | Подпись дата

Альбом V 4.2

Типовой проект 902-1-52

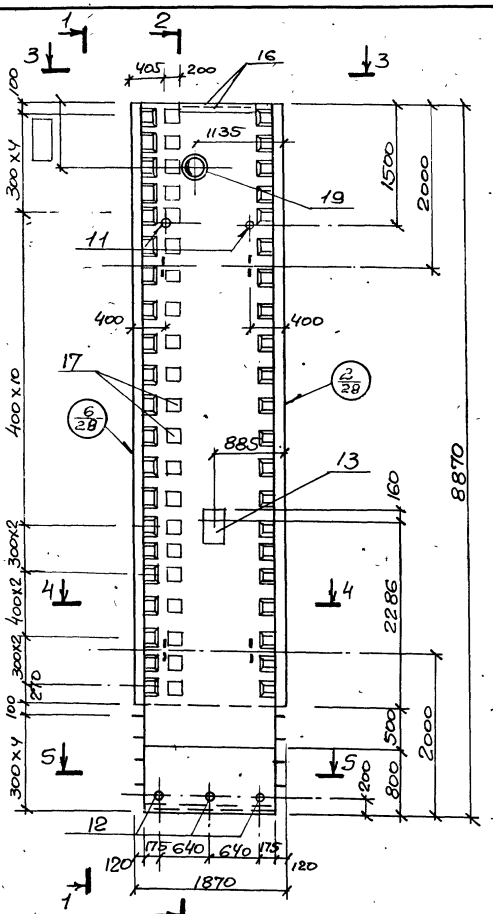

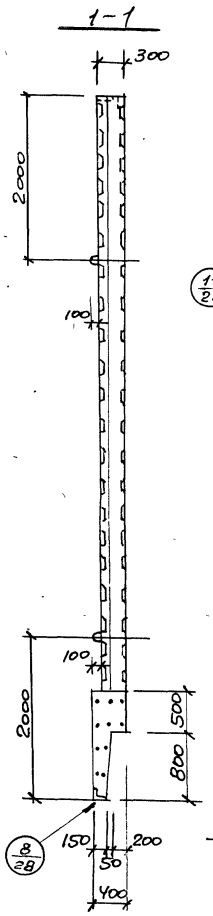

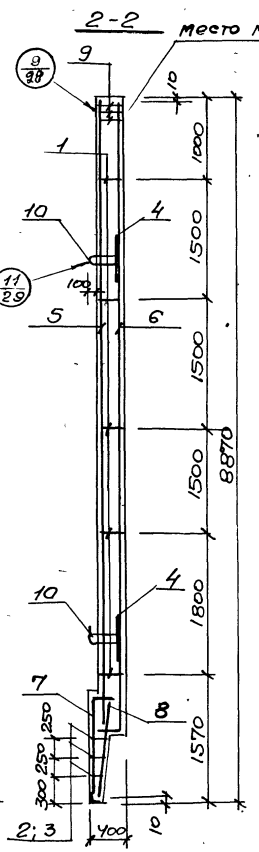

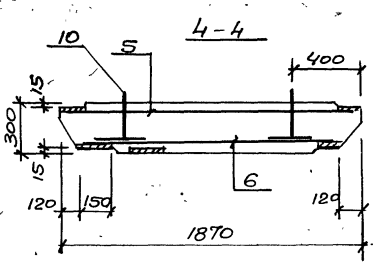

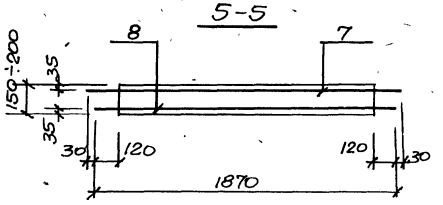

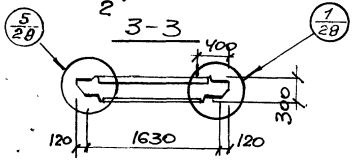

1. Каркасы и закладные изделия привязать к сеткам.
2. При установке строповочных петель допускается перерезать поперечный стержень сетки.

Изм.	Лист	№ докум.	Подпись	Дата
Разраб.		Тимашева		
Провер		Шмандий		
Н. контр.		Иванов		
Рук. гр.		Кунцевич		
Гл. спец.		Иванов		
Нач. отд.		Шейко		

902-1-52-КЖИ-ПС 1g СБ

Панель стеновая ПС 1g

Лит.	Масса	Масштаб
Р	12.2	1:50 1:25
Лист 11	Листов	

Госстрой СССР Союзводоканалниипроект Харьковский Водоканалпроект

Инв. № подл. | Подпись и дата

16120-04 15

Типовой проект 902-1-52 Альбом V ч.2

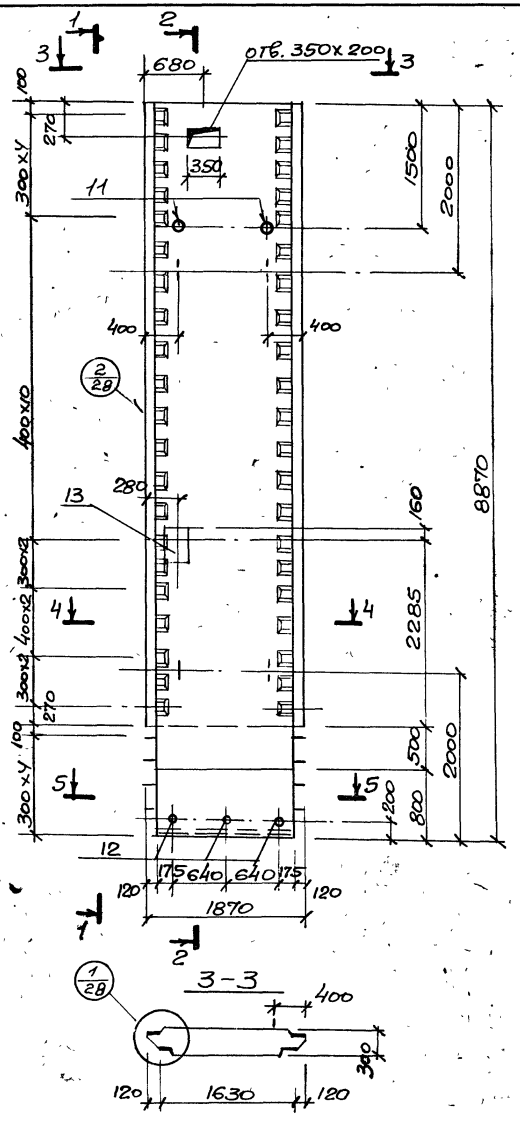

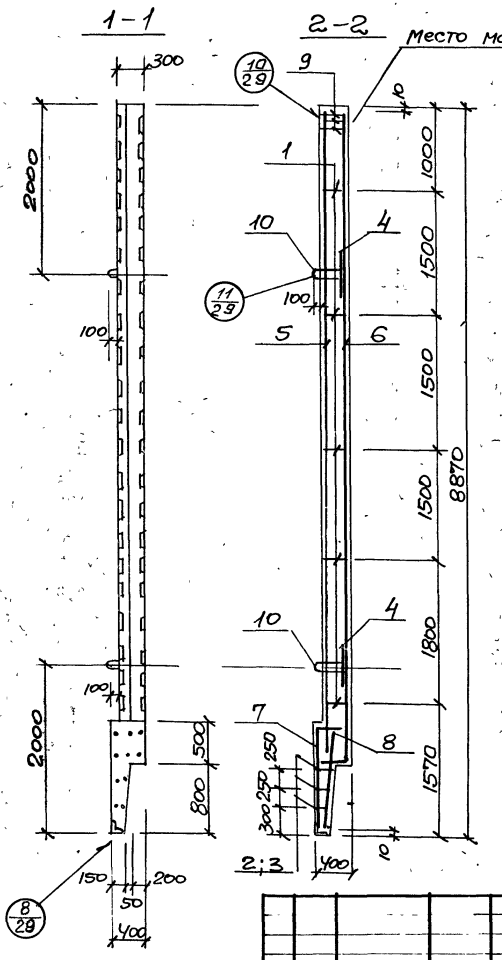

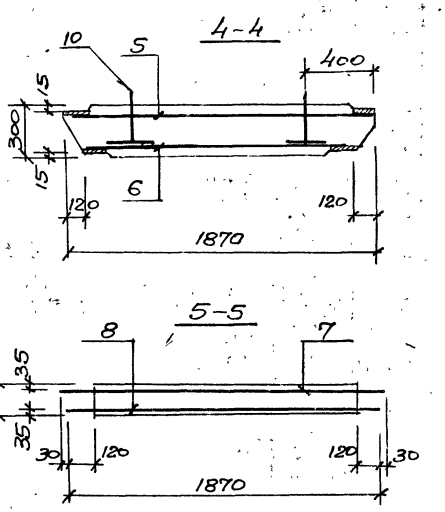

1. Каркасы и закладные изделия привязать к сеткам.
2. При установке строповочных петель допускается перерезать поперечный стержень сетки.

Изм.	Лист	N докум	Подп.	Дата	902-1-52-КЖИ-ПС 1е СБ			
Разраб.		Тимашево			Панель стеновая ПС 1е	Лит	Масса	Масштаб
Провер.		Шмандий				Р	12.2	1:50 1:25
Н.контр.		Иванов				Лист 12	Листов	
Рук.гр.		Кунцевич				Госстрой СССР Водоканалпроект Харьковский Водоканалпроект		
Гл.спец.		Иванов						
Нач.отд.		Шейко						

16120-04

Инв. N | Подпись | Дата

Альбом V 4.2

Типовой проект 902-1-52

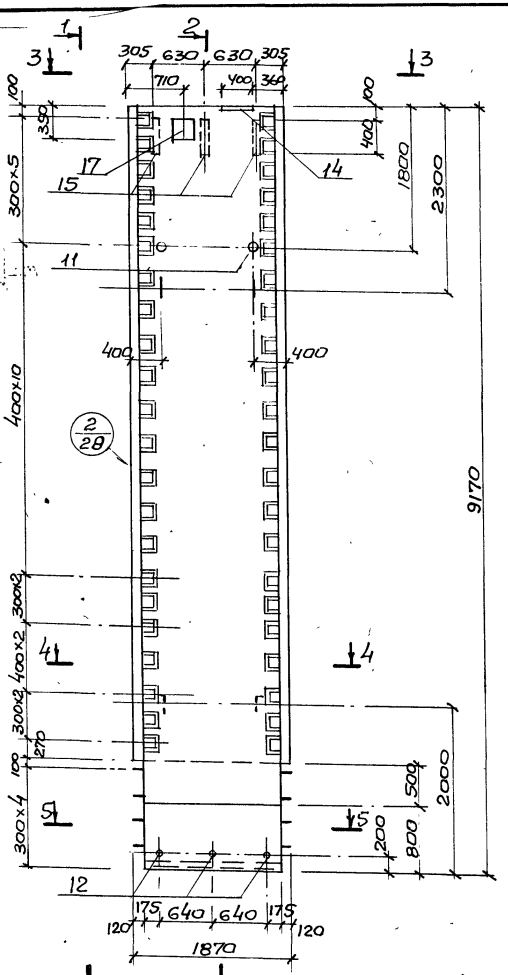

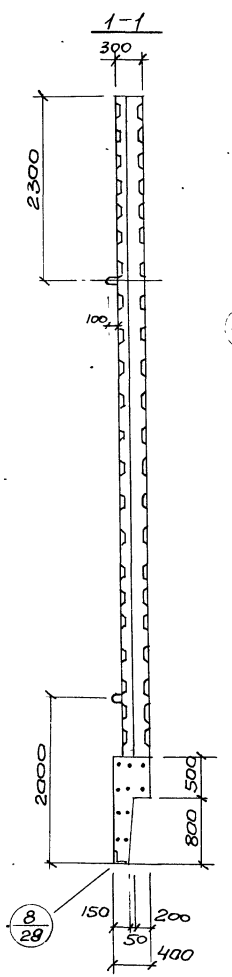

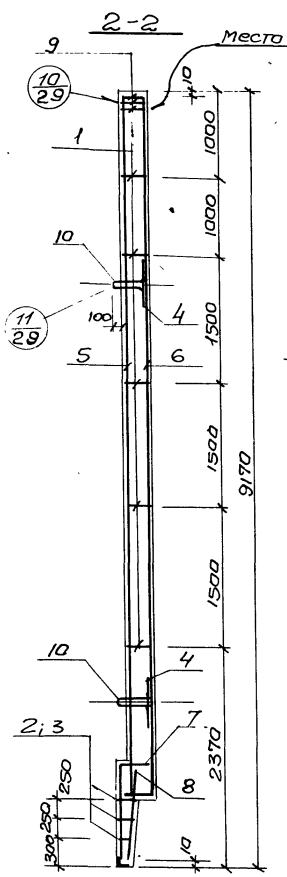

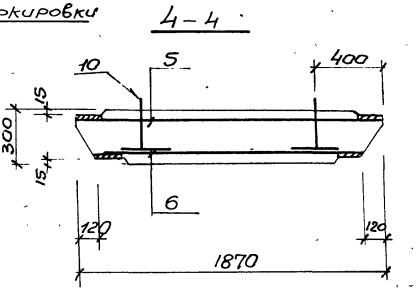

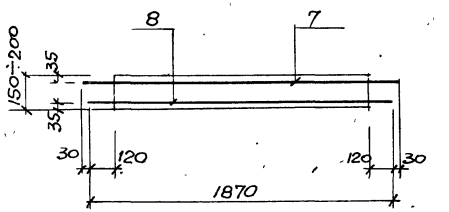

1. Каркасы и закладные изделия привязать к сеткам.
2. При установке строповочных петель допускается перерезать поперечный стержень сетки.

Изм.	Лист	N докум.	Подп.	Дата
Разраб.		Тимашева		
Провер.		Штандий		
Н. контр.		Иванов		
Рук. гр.		Кунцевич		
Гл. спец.		Иванов		
Нач. отд.		Шейко		

902-1-52 - КЖИ - ПС 1ж СБ

Панель стеновая ПС 1ж.

Лит.	Масса	Масштаб
Р	12.3	1:50 1:25

Лист 13 Листов

Госстрой СССР Союзводоканалниипроект Харьковский Водоканалпроект

Инв. № подл. | Подпись и дата

16120-04 17

Альбом V ч.2

Типовой проект 902-1-52

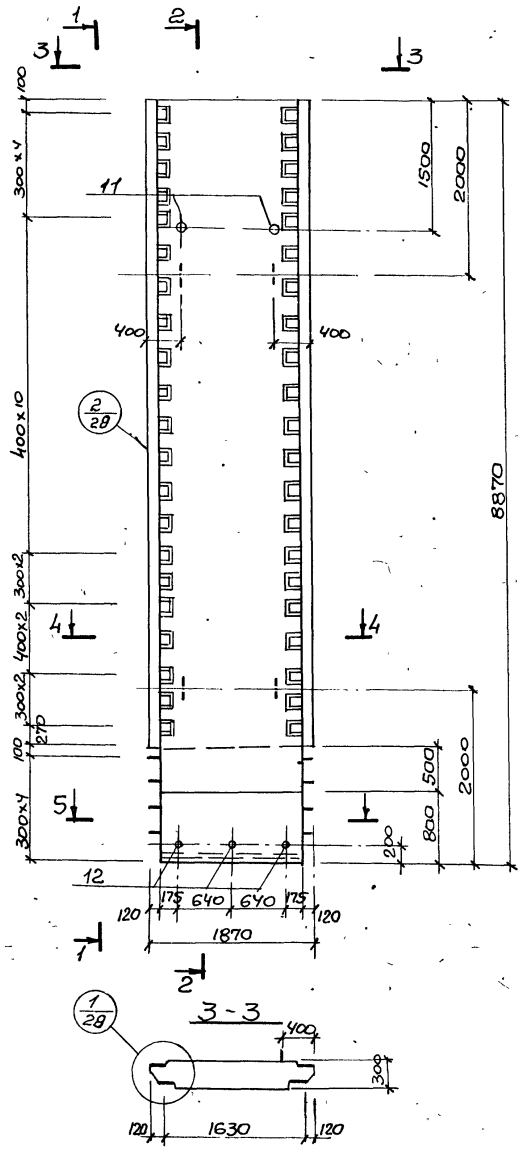

1. Каркасы и закладные изделия привязать к сеткам.
2. При установке строповочных петель допускается перерезать поперечный стержень сетки.

Изм.	Лист	N докум.	Подпись	Дата
Разраб.		Тимашева		
Провер.		Шмандий		
Н. контр.		Иванов		
Рук. гр.		Кунцевич		
Гл. спец.		Иванов		
Нач. отд.		Шейко		

902-1-52 -КЖИ-ПС 1И СБ

Панель стеновая ПС 1И

Лит	Масса	Масштаб
Р	11.0	1:50 1:25

Лист 14 | Листов

Госстрой СССР Союзводоканалниипроект Харьковский Водоканалпроект

Инв. № подл. | Подпись и дата

Типовой проект 902-1-52 Альбом V.4.2

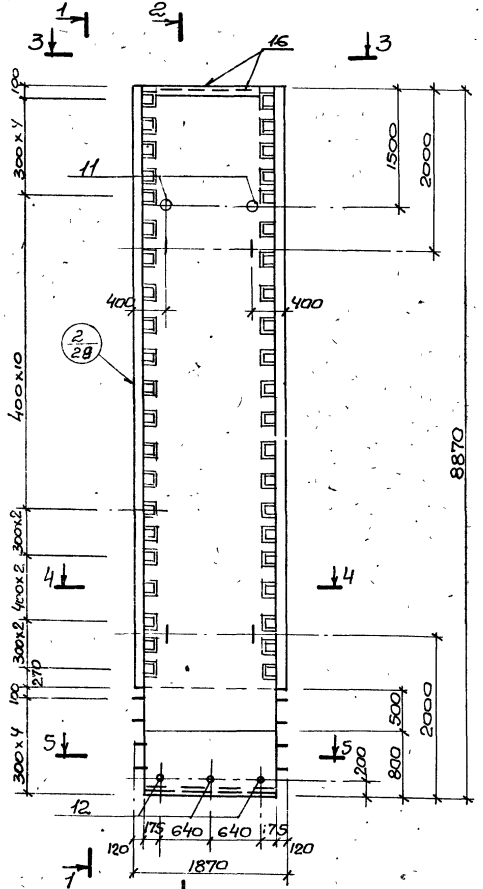

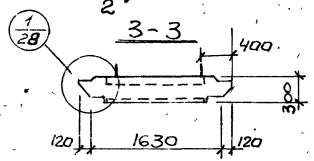

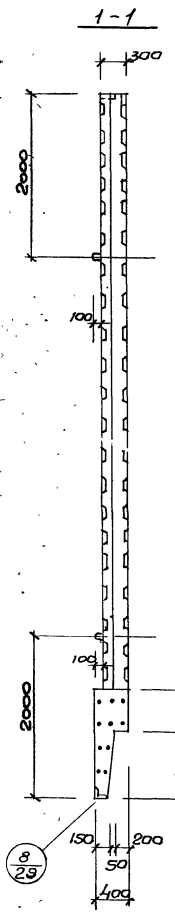

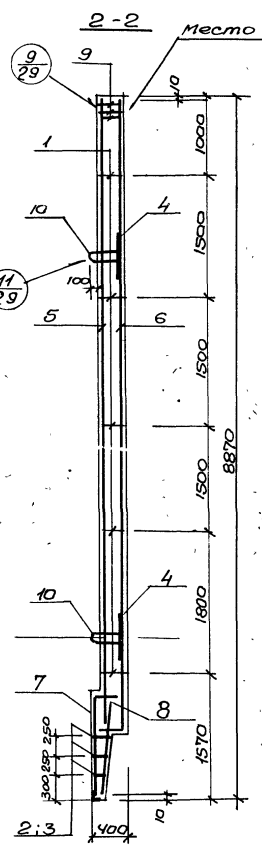

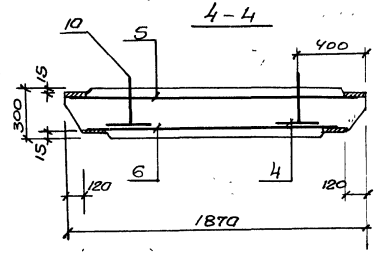

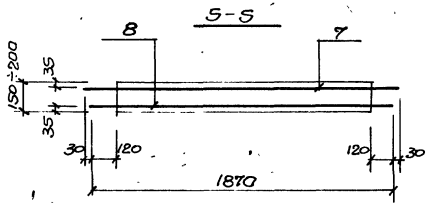

1. Каркасы и закладные изделия привязать к сеткам.
2. При установке строповочных петель допускается перерезать поперечный стержень сетки.

Изм.	Лист	№ докум.	Подпись	Дата
Разраб.		Тимашева		
Провер.		Шмандий		
Н. контр.		Иванов		
Рук. гр.		Кунцевич		
Гл. спец.		Иванов		
Нач. отд.		Шейко		

902-1-52 КЖИ-ПС 1К СБ

Панель стеновая ПС 1К

Лит.	Масса	Масшт.
Р	12.2	1:50 1:25
Лист 15	Листов	

Госстрой СССР Союзводоканалниипроект Харьковский Водоканалпроект

Инв. № подл. | Подпись и дата

16120-04 19

Типовой проект 902-1-52 Альбом ч.2

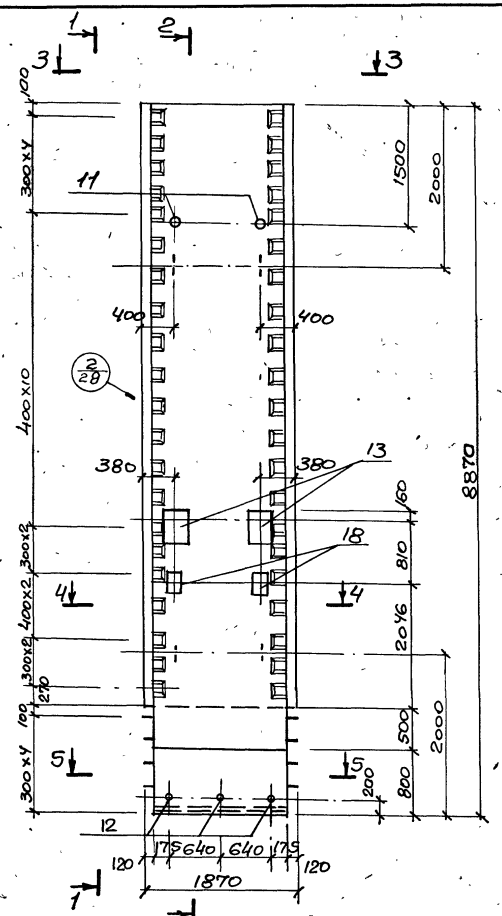

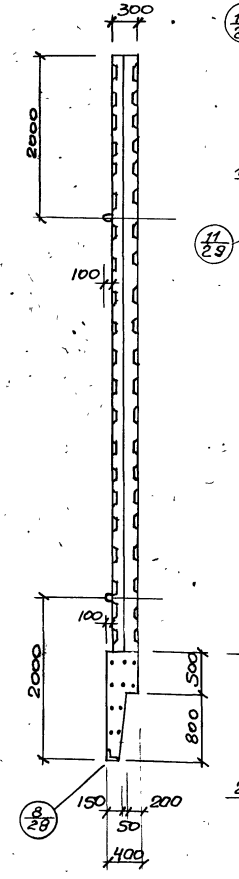

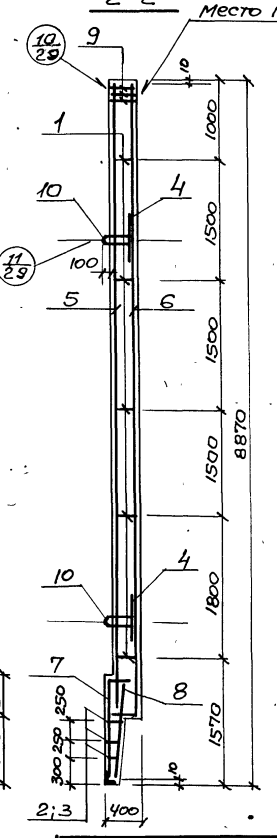

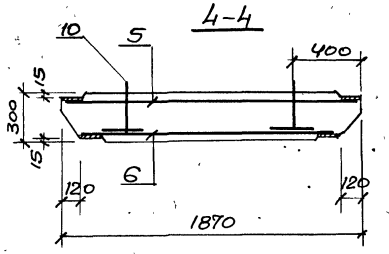

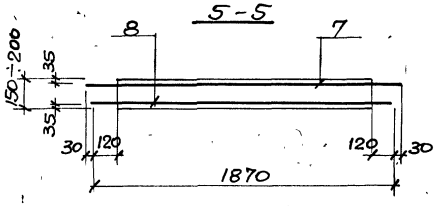

1. Каркасы и закладные изделия привязать к сеткам.
2. При установке строповочных петель допускается перерезать поперечный стержень сетки.

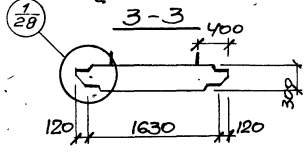

Изм.	Лист	Ндокум.	Подп.	Дата
Разраб.		Тимашева		
Провер.		Шнандий		
Н. контр.		Иванов		
Рук. гр.		Кунцевич		
Гл. спец.		Иванов		
Нач. отд.		Шейко		

902-1-52 -КЖИ-ПС 1л СБ

Панель стеновая ПС 1л

Лит.	Масса	Масштаб
Р	12.2	1:50 1:25

Листов 16 Листов

Госстрой СССР Союзводоканалниипроект Харьковский Водоканалпроект

Подпись дата

Инв. №

1620-04 20

Типовой проект 902-1-52 Альбом V4.2

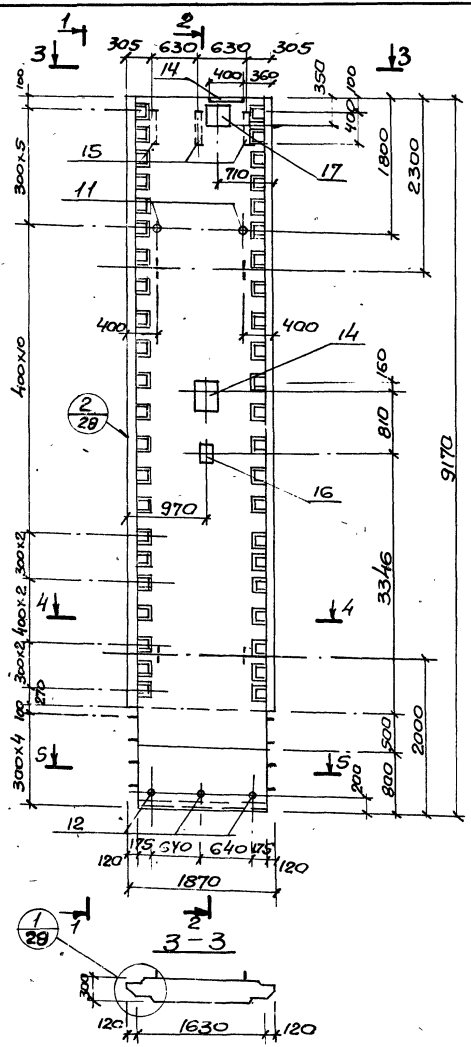

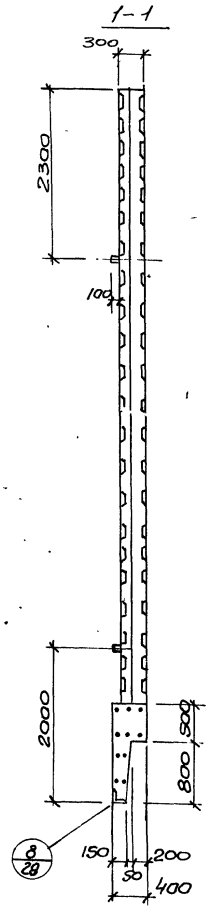

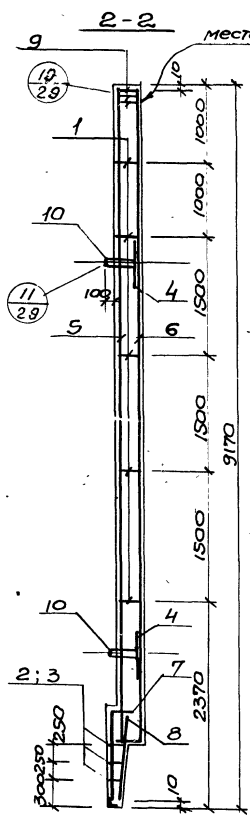

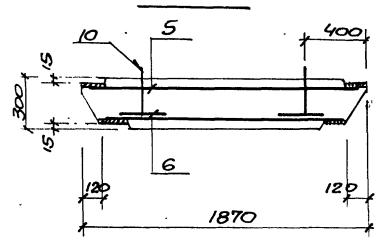

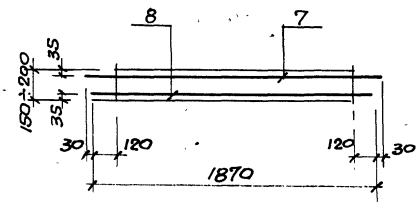

1. Каркасы и закладные изделия привязать к сеткам.
2. При установке строповочных петель допускается перерезать поперечный стержень сетки.

Изм.	Лист	№ докум.	Подпись	Дата
Разраб.		Тимашева		
Провер.		Шмандий		
Н. контр.		Иванов		
Рук. гр.		Кунцевич		
Гл. спец.		Иванов		
Нач. отд.		Шейко		

902-1-52-КЖИ-ПС1м СБ

Панели стеновая ПС 1м

Лит.	Масса	Масштаб
Р	12.3	1:50 1:25

Лист 17 Листов

Госстрой СССР Союзводоканалниипроект Харьковский Водоканалпроект

Инв. № подл. | Подпись и дата

Альбом V42

Типовой проект 902-1-52

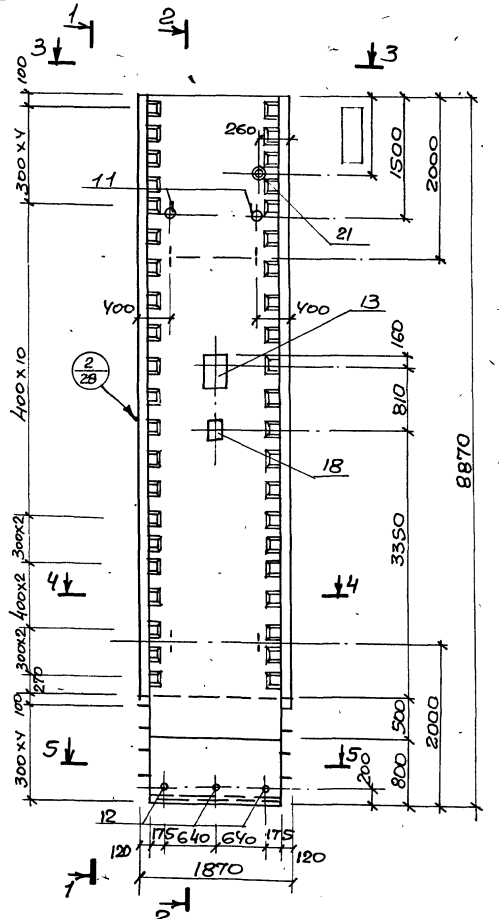

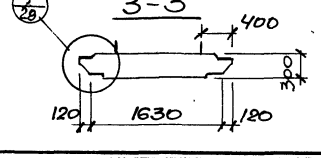

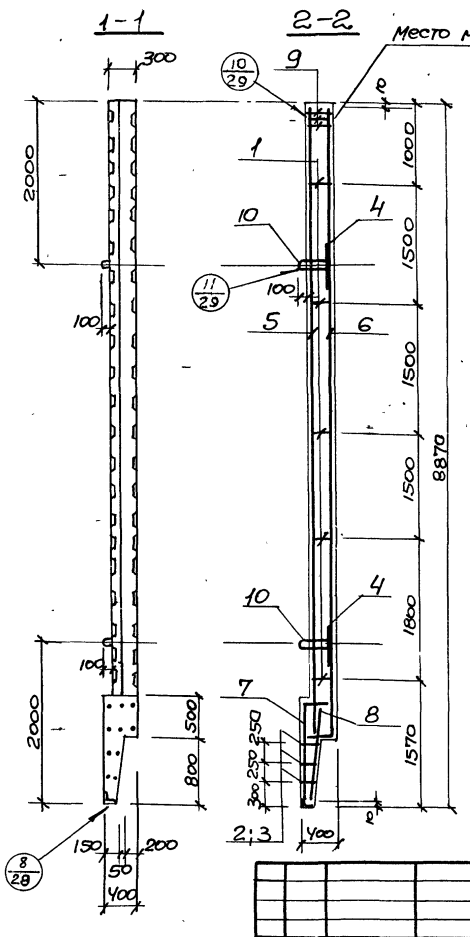

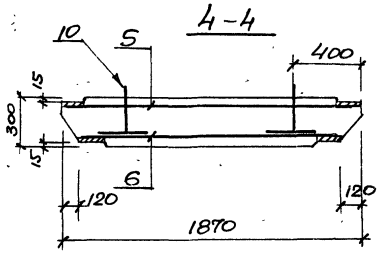

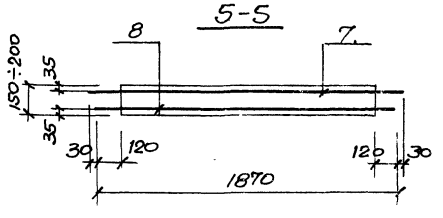

1. Каркасы и закладные изделия привязать к сеткам.
2. При установке строповочных петель допускается перерезать поперечный стержень сетки.

Изм.	Лист	N докум.	Подп.	Дата	902-1-52-КЖИ-ПС1Н СБ
Разраб		Тимашева			Панель стеновая ПС 1н.
Провер.		Шмандий			Лит. Р; Масса 12.2; Масштаб 1:50, 1:25
Н. контр.		Иванов			Листов
Рук. гр.		Кунцевич			Госстрой СССР Союзводоканалниипроект Харьковский Водоканалпроект
Гл. спец.		Иванов			
Нач. отд.		Шейко			

Инв. № подл. | Подпись и дата

Альбом VЧ.2

Типовой проект 902-1-52

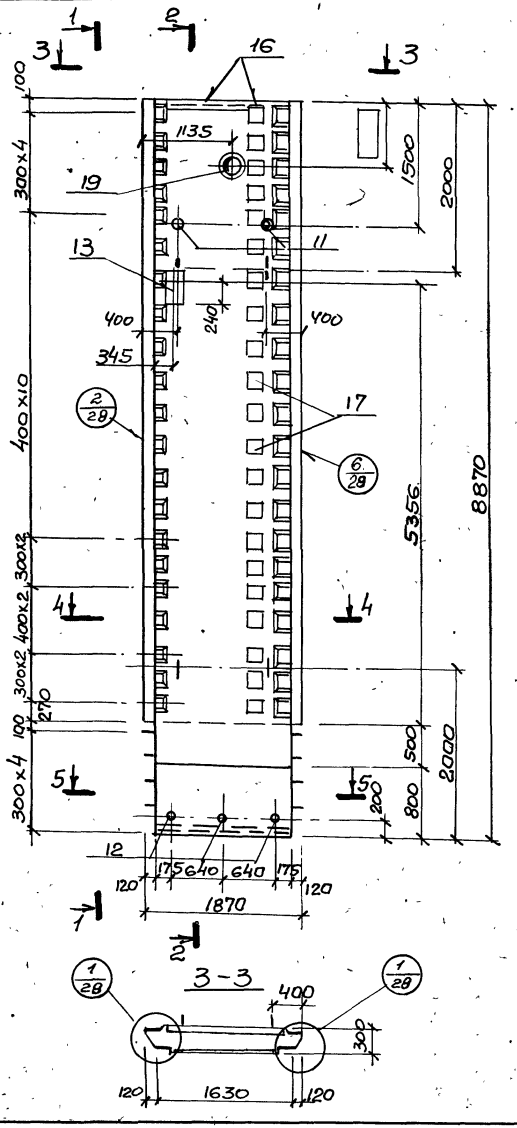

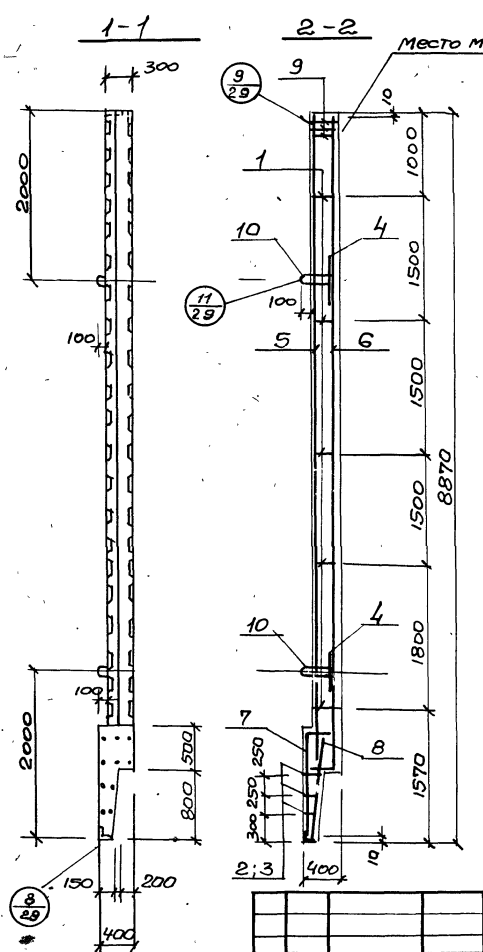

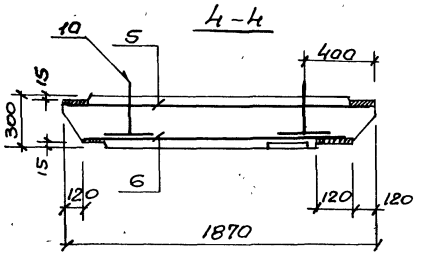

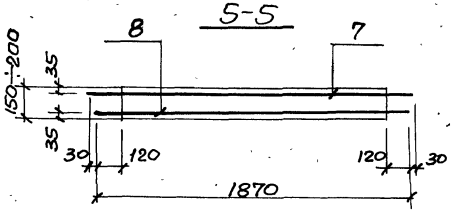

1. Каркасы и закладные изделия привязать к сеткам.
2. При установке строповочных петель допускается перерезать поперечный стержень сетки.

Изм.	Лист	№докум.	Подпись	Дата
Разраб.		Тимашева		
Провер.		Шмандий		
Н. контр.		Иванов		
Рук. гр.		Кунцевич		
Гл. спец.		Иванов		
Нач. отд.		Шейко		

902-1-52 -КЖИ-ПС 1П СБ

Панель стеновая ПС 1П.

Лит.	Масса	Масшт.
Р	12.2	1:50 1:25
Лист 19	Листов	

Госстрой СССР Союзводоканалниипроект Харьковский Водоканалпроект

Инв. № | Подпись | Дата

16120-04 23

Альбом V4.2

Типовой проект 902-1-52

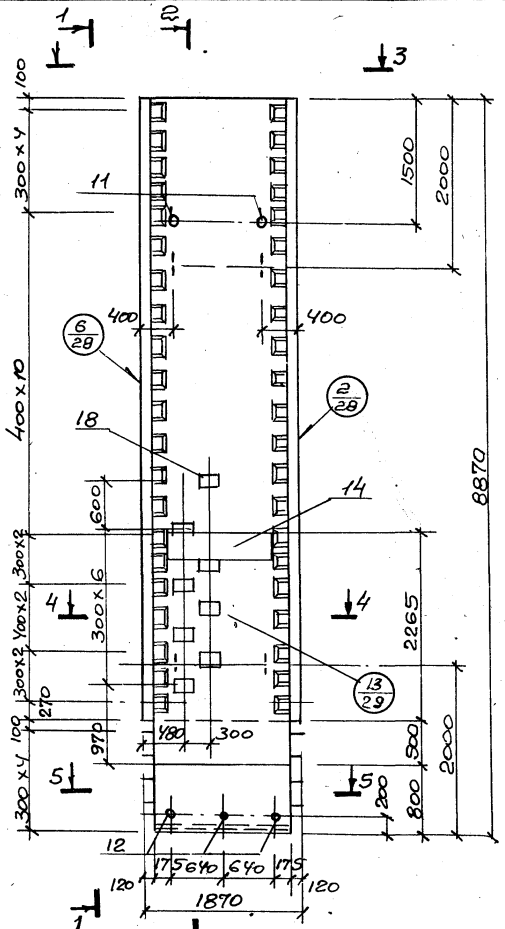

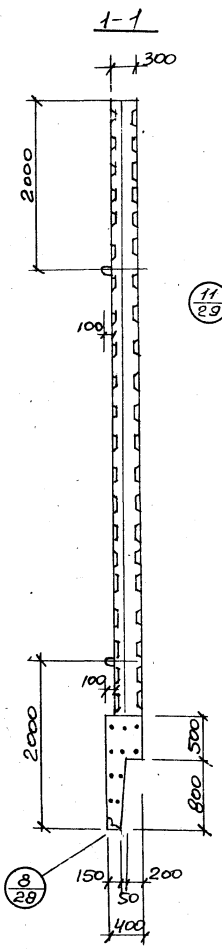

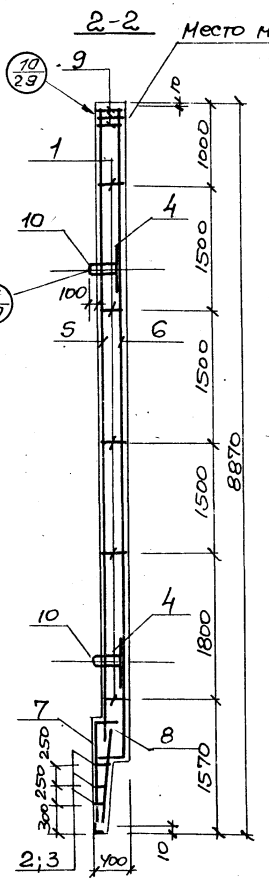

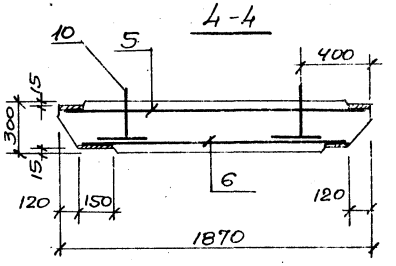

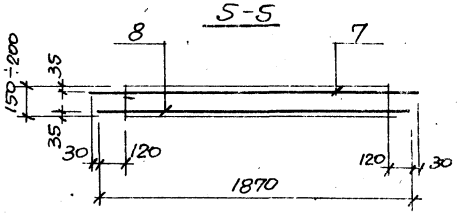

1. Каркасы и закладные изделия привязать к сеткам.
2. При установке строповочных петель допускается перерезать поперечный стержень сетки.

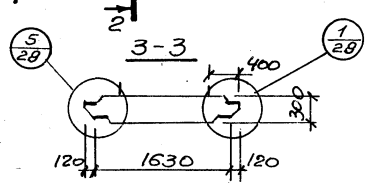

Изм.	Лист	№ докум.	Подп.	Дата
Разраб.	Тимашева			
Провер.	Шмандий			
Н. контр.	Иванов			
Рук. гр.	Кунцевич			
Гл. спец.	Иванов			
Нач. отд.	Шейко			

902-1-52 КЖИ-ПС 1р СБ

Панель стеновая ПС 1р

Лит.	Масса	Масштаб
Р	12.0	1:50 / 1:25

Лист 20 Листов

Госстрой СССР Главзапкавказпроект Ессентуки

Инв. № подл. | Подпись и дата | Взам. инв. №

16120-04 27

Альбом V-2

Типовой проект 902-1-52

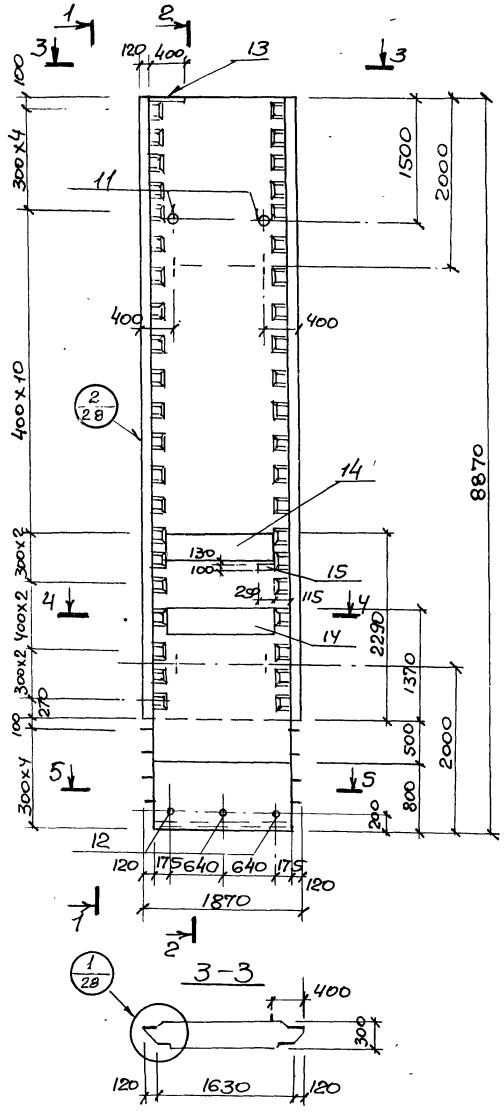

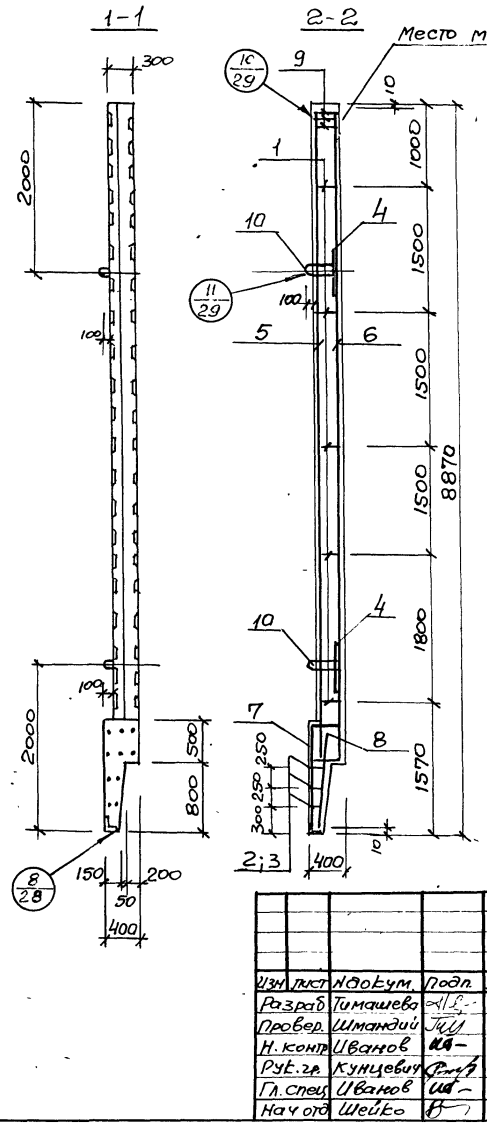

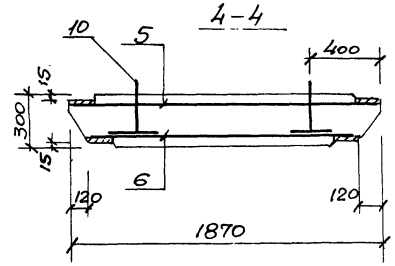

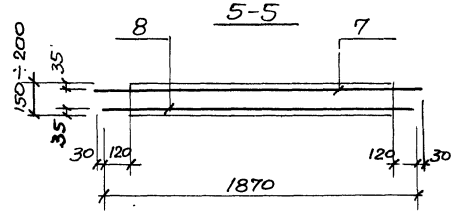

1. Каркасы и закладные изделия привязать к сеткам.
2. При установке строповочных петель допускается перерезать поперечный стержень сетки.

Изм.	Лист	№докум.	Подп.	Дата	902-1-52-КЖИ-ПС 1с СБ
Разраб.	Тимашева				Панель стеновая ПС 1с.
Провер.	Шмандий				Лит. Р; Масса 12.2; Масштаб 1:50, 1:25
Н. контр.	Иванов				Лист 21 Листов
Рук. гр.	Кунцевич				Госстрой СССР Союзводоканалниипроект Харьковский Водоканалпроект
Гл. спец.	Иванов				
Нач. отд.	Шейко				

Инв. № подл. | Подпись и дата | Взам. инв. №

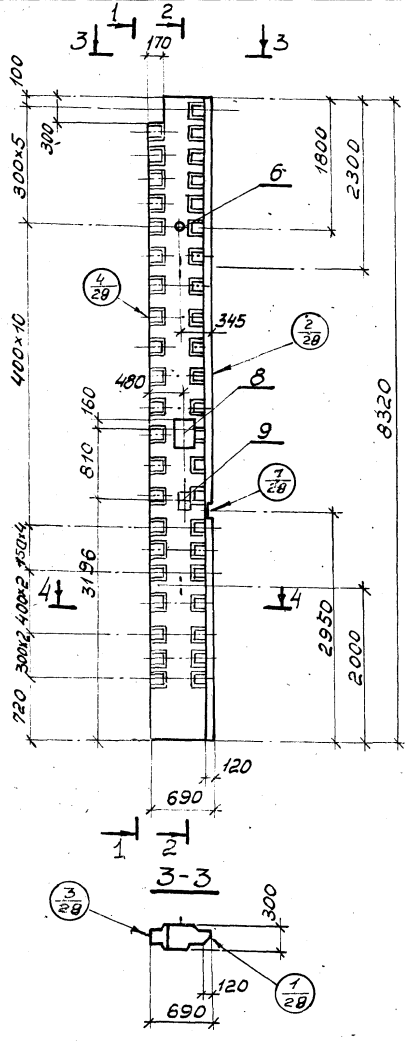

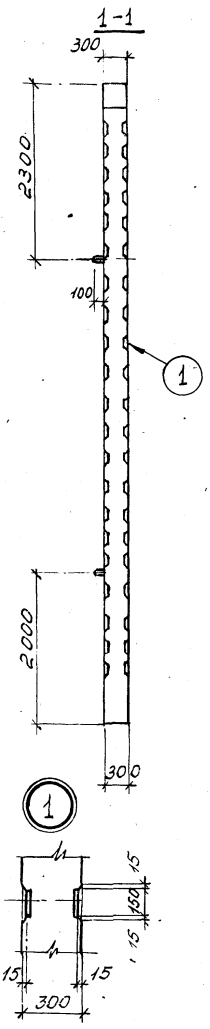

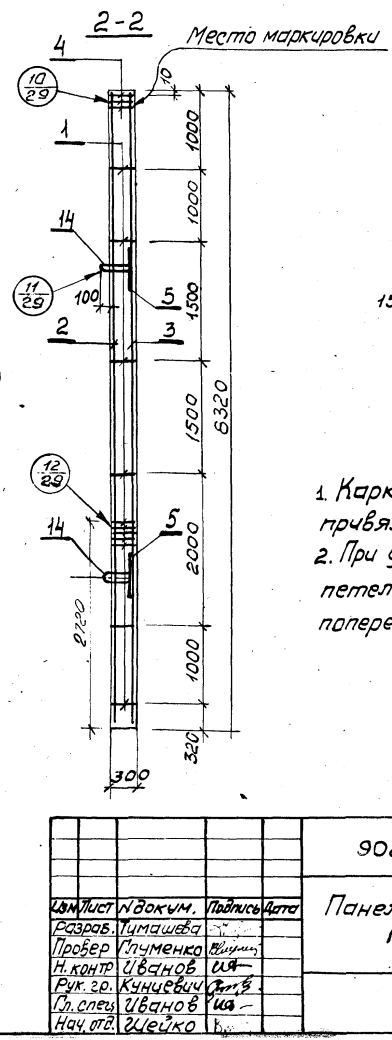

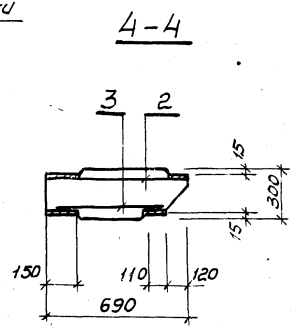

1. Каркасы и закладные изделия привязать к сеткам.
2. При установке строповочных петель допускается перерезать поперечный стержень сетки.

Изм.	Лист	№ докум.	Подпись	Дата
Разраб.		Тумашева		
Провер		Глуменко		
Н. контр.		Иванов		
Рук. гр.		Кунцевич		
Гл. спец.		Иванов		
Нач. отд.		Шейко		

902-1-52 -кжи- пг1а сб

Панель стеновая ПГ1а

Лит.	Масса	Масшт.
Р	3,9	1:50 1:25
Лист 22	Листов	

Госстрой СССР Союзводоканалниипроект Харьковский водоканалпроект

Инв. № подл. | Подпись и дата

Альбом V 42

Типовой проект 902-1-52

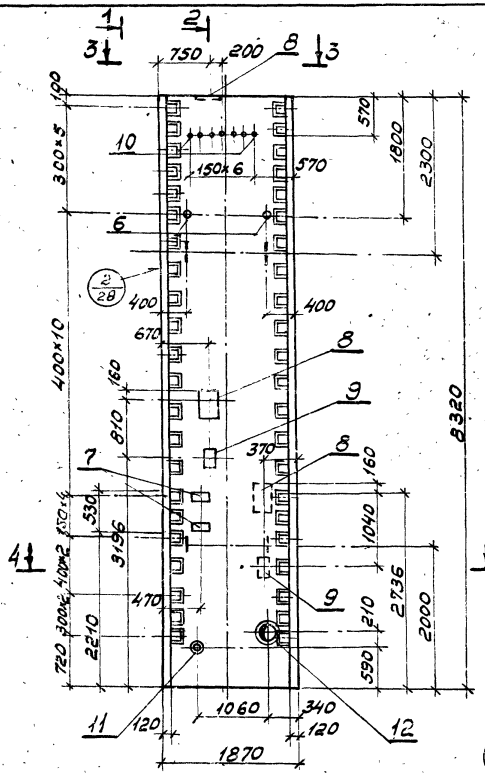

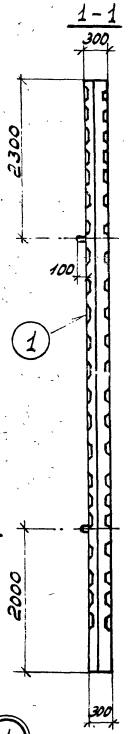

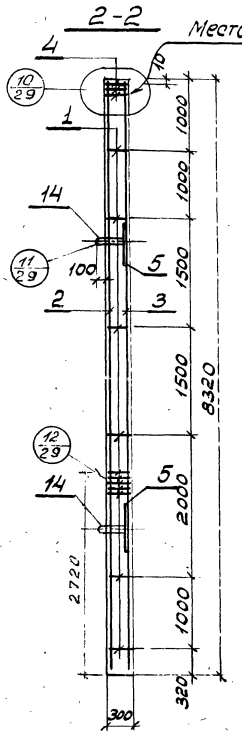

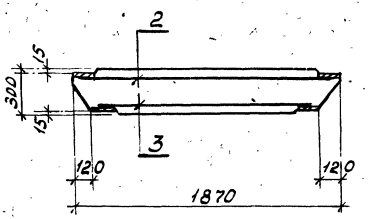

1. Каркасы и закладные изделия привязать к сеткам.
2. При установке строповочных петель допускается перерезать поперечный стержень сетки.
3. В месте прохождения сальника арматуру разрезать и приварить к корпусу сальника.

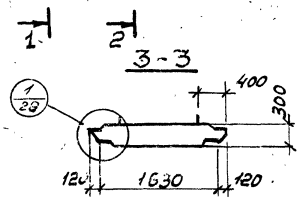

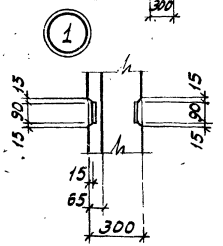

Изм	Лист	№ докум.	Подпись	Дата
Разраб.		Тимашева		
Провер.		Шмандий		
Н. контр.		Иванов		
Рук. гр.		Кунцевич		
Гл. спец.		Иванов		
Нач. отд.		Шейко		

902-1-52 -КЖИ-ПГ 1Б СБ

Панель перегородки ПГ 1Б.

Лит.	Масса	Масштаб
Р	11.4	1:50 1:25

Лист 23 Листов

Госстрой СССР Союзводоканалниипроект Харьковский Водоканалпроект.

Инв. № | Подпись | Дата

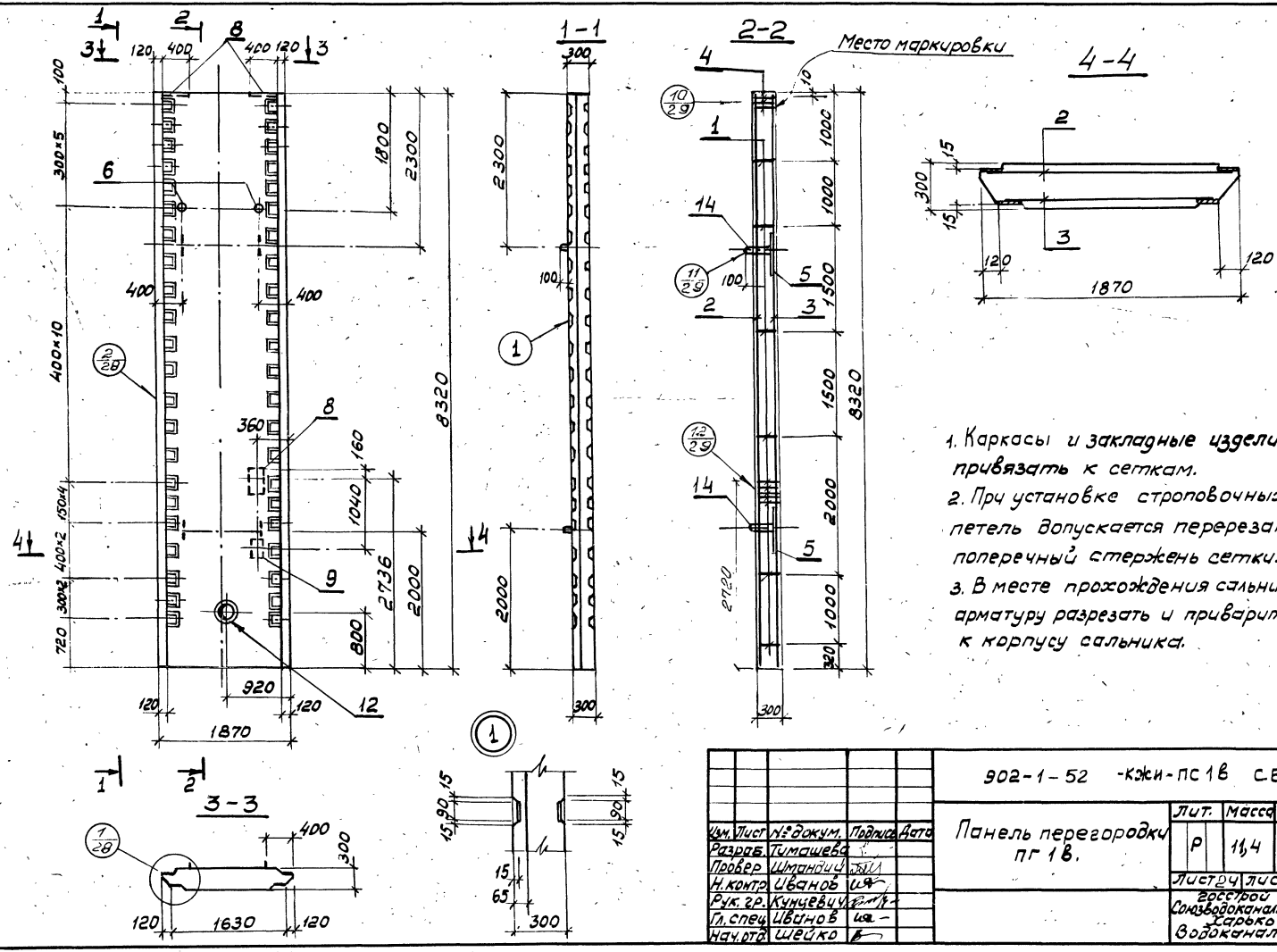

Изм.	Лист	№ докум.	Подпись	Дата	
Разраб.		Тимашева			
Провер.		Шпанович			
Н. контр.		Иванов			
Рук. гр.		Кунцевич			
Гл. спец.		Иванов			
Нач. отд.		Шейко			

902-1-52 -кжи-пс 1в с.6

Панель перегородки пг 1в.

Лит.	Масса	Масштаб
Р	11,4	1:50 / 1:25

Лист 24 Листов

Госстрой СССР Союзводоканалмунипроект Харьковский Водоканалпроект

Инв. № подл. | Подпись и дата

Альбом V 4.2

Типовой проект 902-1-52

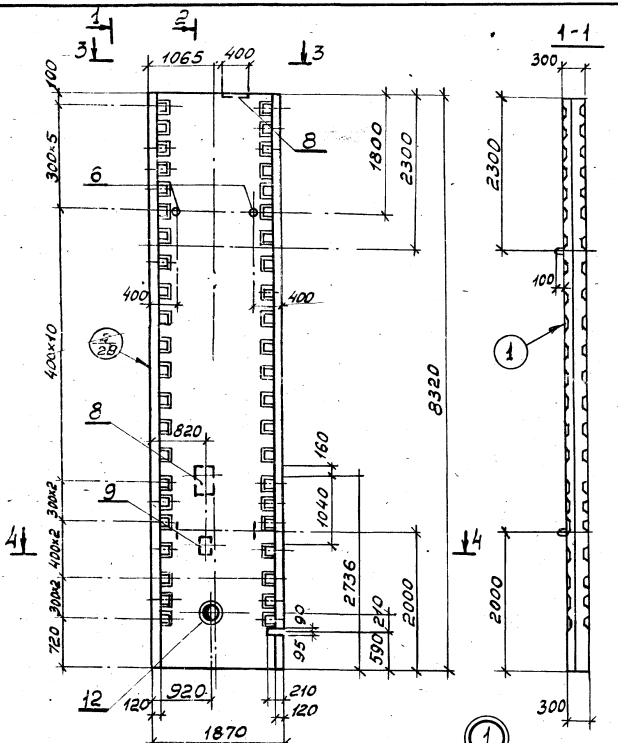

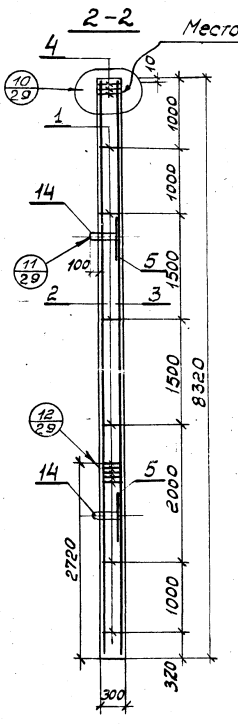

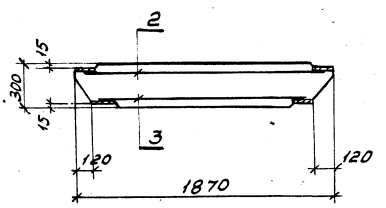

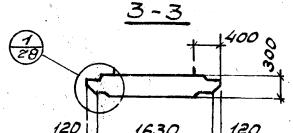

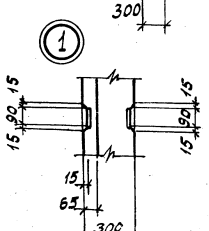

1. Каркасы и закладные изделия привязать к сеткам.
2. При установке строповочных петель допускается перерезать поперечный стержень сетки.
3. В местах прохождения сальника арматуру разрезать и приварить к корпусу сальника.

Изм.	Лист	№ докум.	Подпись	Дата
Разраб.		Тимашева		
Провер.		Шмандий		
Н. контр.		Иванов		
Рук. гр.		Куницевич		
Гл. спец.		Иванов		
Нач. отд.		Шейко		

902-1-52 -кжи-пс1г СБ

Панель перегородки ПГ 1Г.

Лит.	Масса	Масштаб
Р	11,4	1:50 1:25

Лист 29 Листов

Госстрой СССР Союзводоканалпроект Харьковский Водоканалпроект

Инв. № подл. | Подпись и дата

Альбом V 4.2

Типовой проект 902-1-52

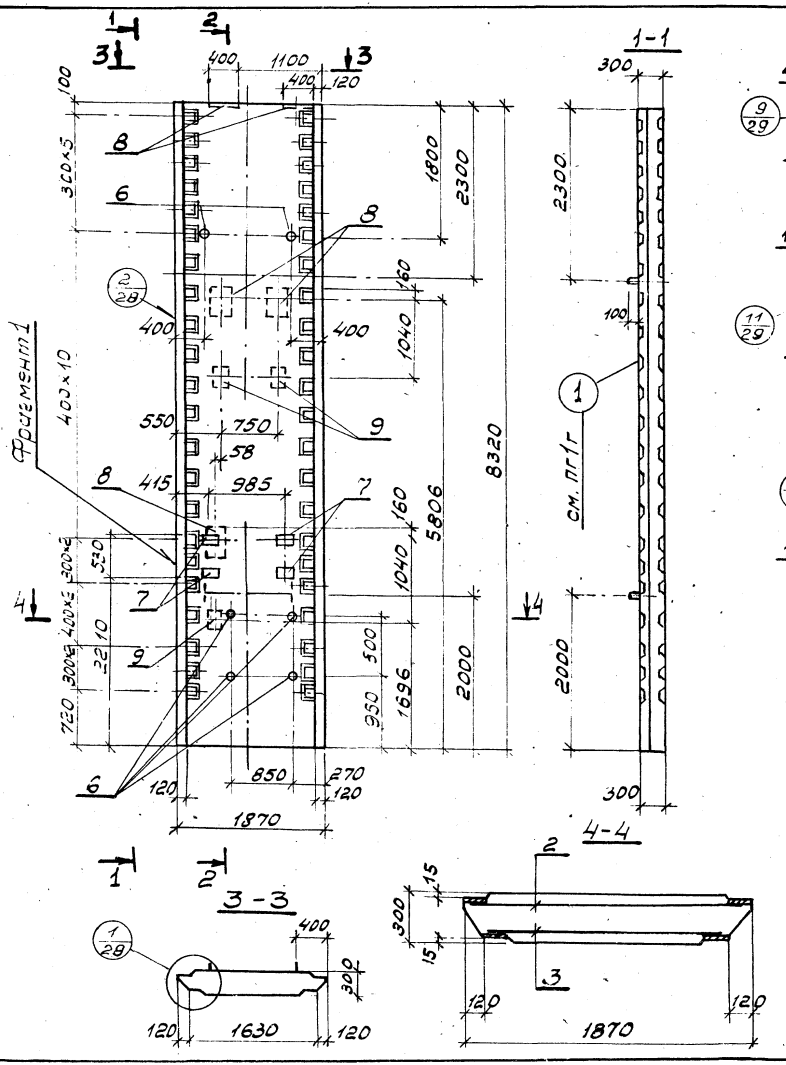

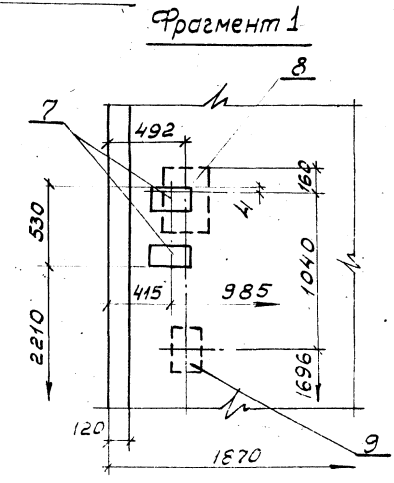

1. Каркасы и закладные изделия привязать к сеткам
2. При установке строповочных петель допускается перерезать поперечный стержень сетки.

Изм	Лист	№ докум.	Подпись	Дата
Разраб.		Тимашева		
Провер		Шмандий		
Н.контр		Иванов		
Рук.гр.		Кунцевич		
Гл.спец		Иванов		
Нач.отд		Шейко		

902-1-52-кжи-пг1д СБ

Панель перегородки пг1д

Лит.	Масса	Масштаб
Р	11,4	1:50 1:25

Лист 26 Листов

Госстрой СССР Союзводоканалниипроект Харьковский водоканалпроект

Инв. | Подпись | Дата

Альбом V к 2

Типовой проект 902-1-52

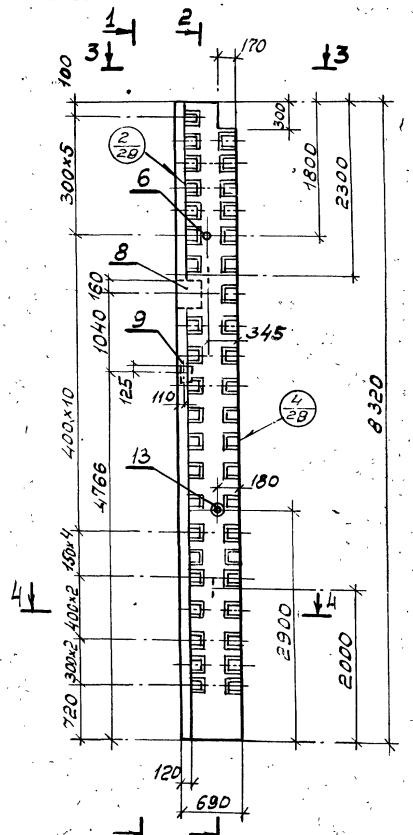

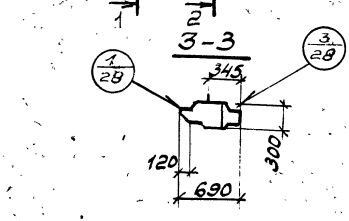

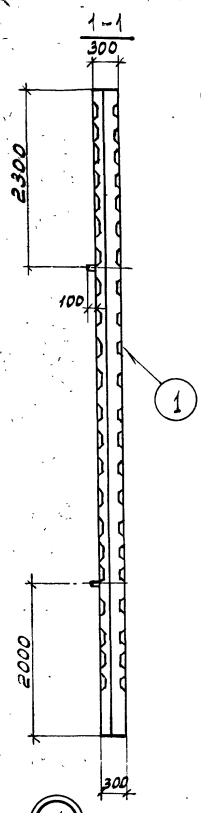

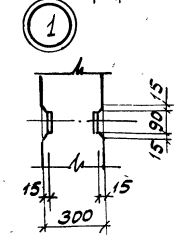

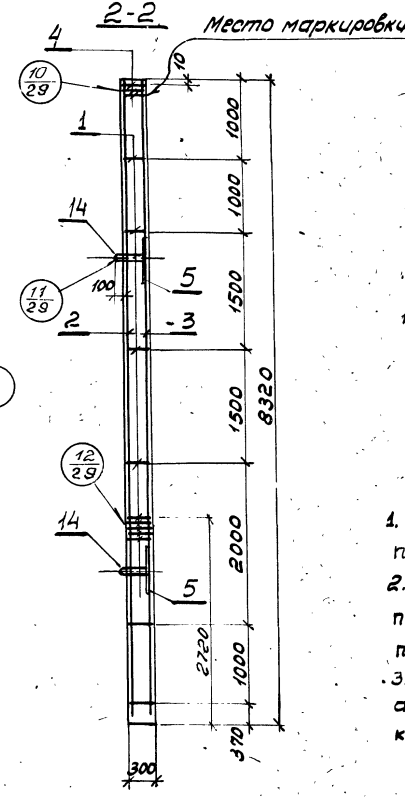

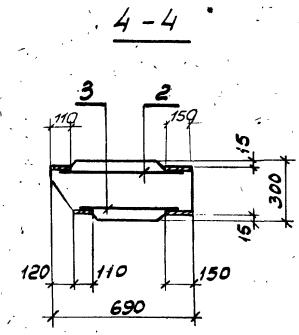

1. Каркасы и закладные изделия привязать к сеткам.
2. При установке строповочных петель допускается перерезать поперечный стержень сетки.
3. В месте прохождения сальника арматуру разрезать и приварить к корпусу сальника.

Изм.	Лист	№ докум.	Подп.	Дата
Разраб.		Тимашева		
Провер.		Шмандий		
Н. контр.		Иванов		
Рук. гр.		Кунцевич		
Гл. спец.		Иванов		
Нач. отд		Шейко		

902-1-52-кжи-пг/е СБ

Панель стеновая пг/е

Лит.	Масса	Масштаб
Р	3,9т	1:50 1:25

Лист 27 Листов

Госстрой СССР Союзводоканалниипроект Харьковский Водоканалпроект

Инв. № подл. | Подпись | Дата

16120-04 31

Альбом V ч 2

Типовой проект 902-1-52

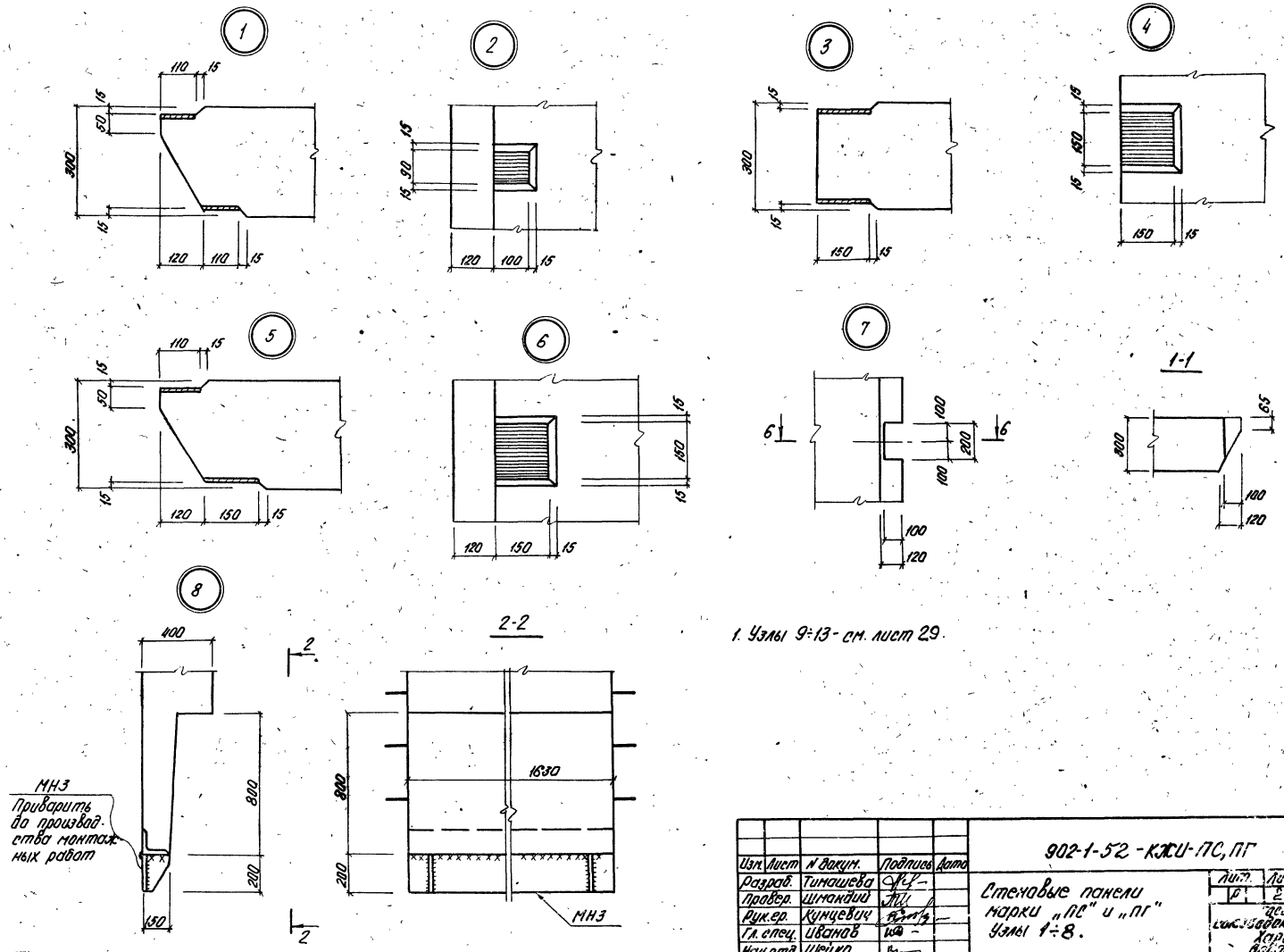

1. Узлы 9÷13 - см. лист 29.

Изм.	Лист	N докум.	Подпись	Дата
Разраб.		Тимашева		
Провер.		Шмандий		
Рук.ер.		Кунцевич		
Гл.спец.		Иванов		
Нач.отд.		Шейко		

902-1-52 - КЖИ-ПС, ПГ

Стеновые панели марки „ПС" и „ПГ" Узлы 1÷8.

Лит.	Лист	Листов
Р	28	

Госстрой СССР Союзводоканалпроект Харьковский Водоканалпроект

Инв. N подл. | Подпись и дата

9

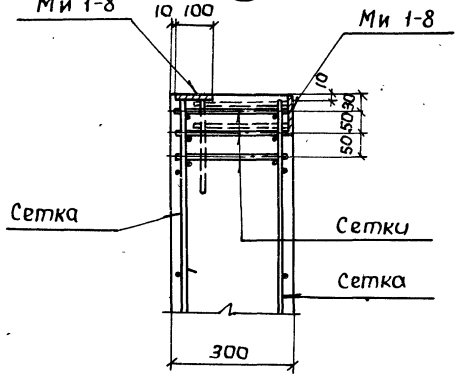

10

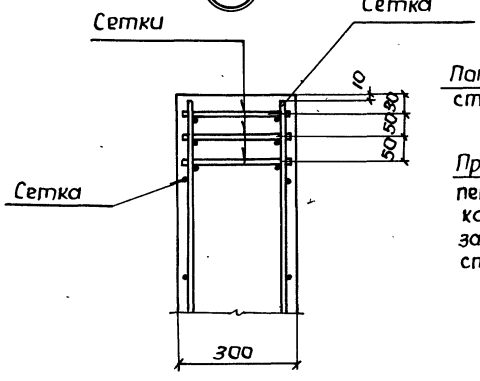

11

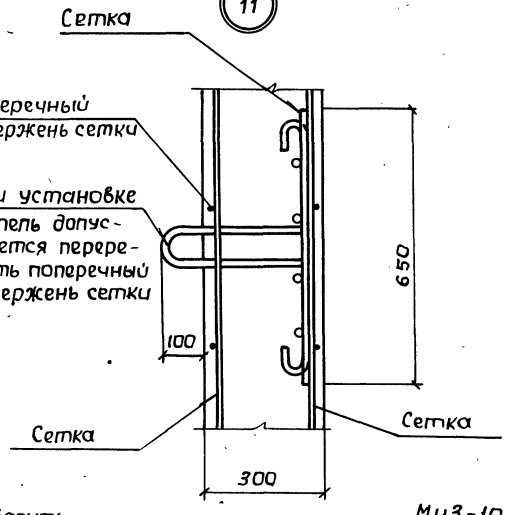

12

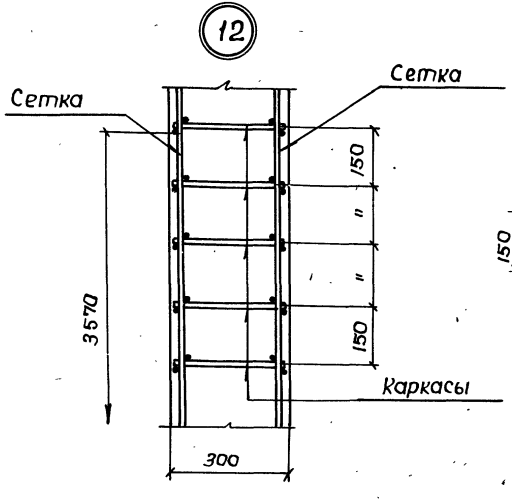

13

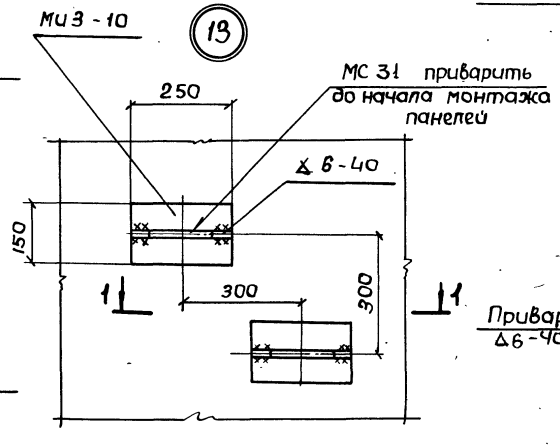

1-1

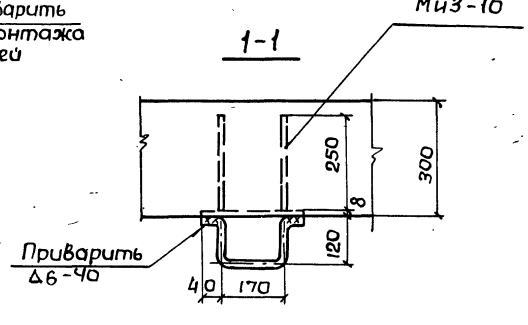

Изм.	Лист	№ докум.	Подпись	Дата
Разраб.		Тимашева		
Провер.		Шмандий		
Рук. гр.		Кунцевич		
Гл. спец.		Иванов		
Нач. отд.		Шейко		

902-1-52 -КЖИ-ПС, ПГ

Стеновые панели марки „ПС" и „ПГ" Узлы 9÷13.

Лит.	Лист	Листов
Р	29	

Госстрой СССР Союзводоканалпроект Харьковский Водоканалпроект

Инв. № подл. | Подпись | Дата

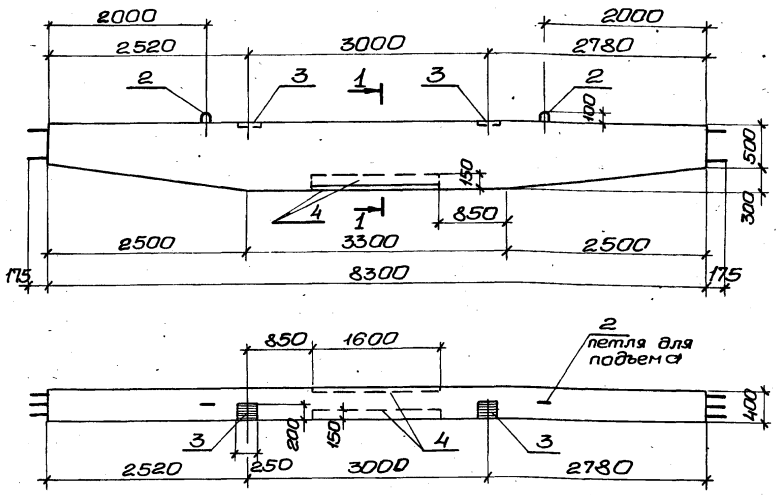

Марка	Поз.	Обозначение	Наименование	Кол.	Прим.
			Документация		
		902-1-52 -КЖИ 601, 601а СБ	Сборочный чертеж		
			Сборочные единицы		
601 601а	1	902-1-52 -КЖИ-КП2, КП3	Каркас пространствен. КП2	1	
	2	1.400-9 Вып. 1	Изделие закладное УП1-9	2	
	3	3.400-6	" МИ 3-17	2	
	4	902-1-52 -КЖИ-МН18, МН19	" МН 18	2	
			Материалы.		
			Бетон М-300	2,36	м³

1-1

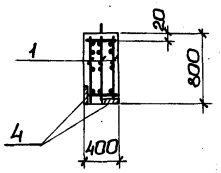

Расчетная схема.

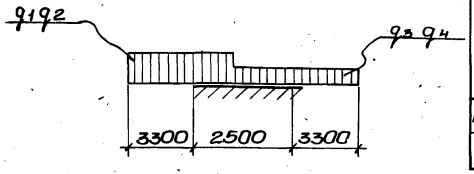

Выборка стали на один элемент, кг

Марка	Арматурные изделия							Закладные изделия						Всего
	Арматурная сталь ГОСТ 5781-75 кл. АI		Арматурная сталь ГОСТ 5.1459-72 класс АIII				Итого	Профильн. сталь		Армат. сталь ГОСТ 5781-75 кл. АI		кл. АIII	Итого	
	ф мм 8	Итого	ф мм 10	14	20	Итого		-б=6	-б=10	ф мм 8	16	ф мм 12		
601, 601а	64,1	64,1	15,3	31,8	113,1	160,2	224,3	22,6	7,8	2,6	3,9	3,2	40,1	264,4

1. Защитный слой бетона для рабочей арматуры-25мм.
2. 601а отличается от 601 зеркальным расположением изделий поз. 3;4.

Нагрузки

Постоянные:

$q_1 = 6.3$ тс/м
$q_3 = 5,54$ тс/м

Временные:

$q_2 = 0,4$ тс/м
$q_4 = 0,26$ тс/м

Изм.	Лист	№ докум.	Подпись	Дата
Разраб.		Тимашева		
Провер.		Шандий		
Н.контр.		Иванов		
Рук. гр.		Кунцевич		
Гл. спец.		Иванов		
Нач. отд.		Шейко		

902-1-52 -КЖИ-601, 601а СБ

Балки сборные 601; 601а.

Лит.	Масса	Масштаб
Р	5,9	

Лист 30 Листов

Госстрой СССР Союзводоканалниипроект Ленинградский Водоканалпроект

Копировал: Островерх

Инв. № подл. | Подпись, дата

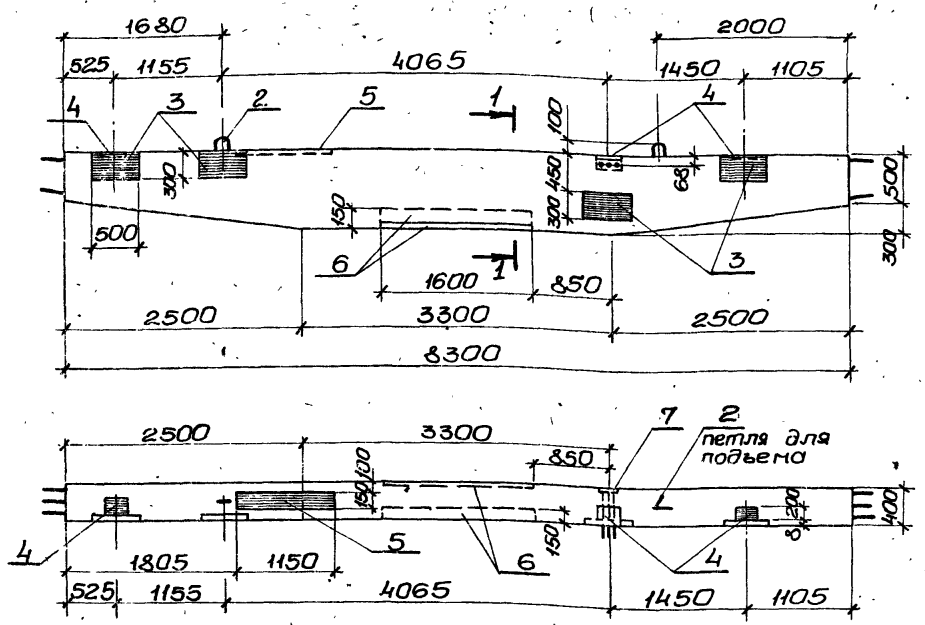

1-1

Расчетная схема.

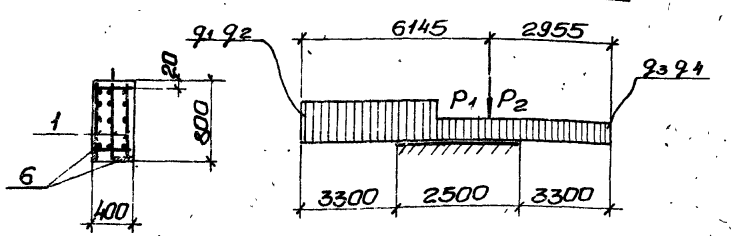

Нагрузки

Постоянные:

$q_1 = 7.69$ тс/м
$q_3 = 6.93$ тс/м
$P_1 = 2.22$ тс

Временные:

$q_2 = 0.4$ тс/м
$q_4 = 0.26$ тс/м
$P_2 = 5.25$ тс

М-ка	Поз.	Обозначение	Наименование	Кол.	Прим.
			Документация		
		902-1-52-КЖИ-БО1б СБ	Сборочный чертеж		
			Сборочные единицы		
БО1б	1	902-1-52 -КЖИ-КП2,КП3	Каркас простран. КП3	1	
	2	1.400-9- Вып. 1	Изделие закладное Уп 1-9	2	
	3	3.400-6	То же МИ4-12	4	
	4	То же	" МИ3-17	3	
	5	902-1-52 -КЖИ-Мн18,Мн19	" М 19	1	
	6	То же	" М 18	2	
	7	902-1-52 -КЖИ-Мн17,Мн20	" М 20	1	
			Бетон М-300	2,36	м³

Выборка стали на один элемент, кг

Марка	Арматурные изделия					Закладные изделия										Всего
	Арматурная сталь ГОСТ 5781-75 / ГОСТ 5.1459-72				Итого	Профильная сталь				Арматурная сталь ГОСТ 5781-75					Итого	
	кл. AI		кл. AIII			δ=6	δ=8	δ=10	δ=14	кл. AI		кл. AII		кл. AIII		
	ф мм		ф мм							ф мм		ф мм		ф мм		
	8	Итого	22	Итого						8	16	10	12	20		
БО1б	10,6	10,6	246,0	246,0	256,6	22,6	37,6	23,0	3,1	2,6	3,9	4,8	6,9	4,5	109,0	365,6

Изм.	Лист	№ докум.	Подпись	Дата
Разраб.		Тимашева		
Провер.		Шмандий		
Н. контр.		Иванов		
Рук. гр.		Кунцевич		
Гл. спец.		Иванов		
Нач. отд.		Шейко		

902-1-52-КЖИ-БО1б СБ

Балка сборная БО1б

Литера	Масса	Масштаб
Р	5,9	

Лист 31 Листов

Госстрой СССР Союзводоканалниипроект Харьковский Водоканалпроект

Инв. № | Подпись, дата

Альбом V ч 2

Типовой проект 902-1-52

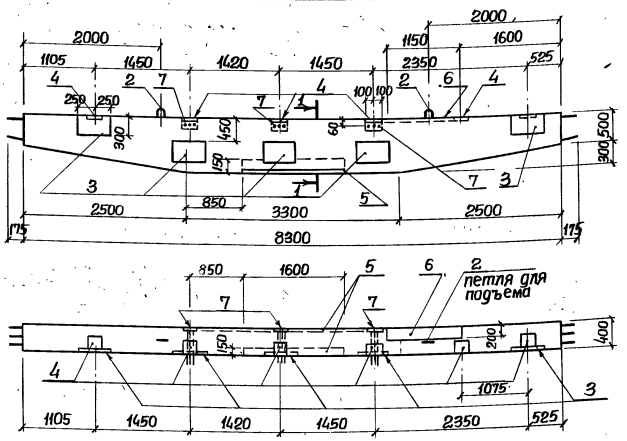

Марка	Поз.	Обозначение	Наименование	Кол.	Приме-
			Документация		
		902-1-52 -КЖИ-Б01в сб	Сборочный чертеж		
			Сборочные единицы		
Б01в	1	902-1-52 -КЖИ-КП2, КП3	Каркас пространств. КП2	1	
	2	1.400-9 Вып. 1	Изделие закладное УП1-9	2	
	3	3.400-6	" МИ4-12	5	
	4	То же	" МИ3-17	6	
	5	902-1-52-КЖИ.МН18, МН19	" МН 18	2	
	6	То же	" МН 19	1	
	7	" -КЖИ-МН17, МН20	" МН 20	3	
			Материалы		
			Бетон М 300	2.36	м³

Расчетная схема

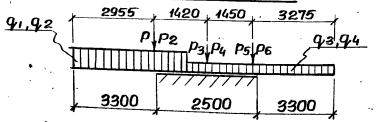

Нагрузки

Постоянные:	Временные:
$q_1 = 6{,}3$ тс/м	$q_2 = 0{,}4$ тс/м
$q_3 = 5{,}54$ тс/м	$q_4 = 0{,}26$ тс/м.
$P_1 = 2{,}22$ тс	$P_2 = 5{,}25$ тс
$P_3 = 2{,}13$ тс	$P_4 = 3{,}83$ тс
$P_5 = 3{,}43$ тс	$P_6 = 2.10$ тс

1-1

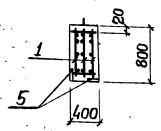

Выборка стали на один элемент, кг.

Марка	Арматурные изделия: Арматурная сталь ГОСТ 5781-75 Класс А I: ф мм 8	Итого	Арматурная сталь ГОСТ 5.1459-72 Класс А III: ф мм. 10	14	20	Итого	Итого	Закладные изделия: Профильная сталь: δ-6	δ-8	δ-10	δ-14	Арматурная сталь ГОСТ 5781-75: Класс А I ф мм 8	16	Класс А II ф мм 10	12	Кл. А III ф мм 20	Итого	Всего
Б01в	64.1	64.1	15.3	31.8	113.1	160.2	224.3	22.6	47.0	47.0	9.3	2.6	3.9	6.0	12.2	13.5	164.1	388.4

Изм.	Лист	№ докум.	Подпись	Дата
Разраб.		Тимашева		
Провер.		Шмандий		
Н.контр.		Иванов		
Рук.гр.т.		Кунцевич		
Гл.спец.		Иванов		
Нач.отд.		Шейко		

902-1-52-КЖИ-Б01в сб

Балка сборная Б01в.

Лит.	Масса	Масштаб
Р	5,9	—

Лист 32 Листов

Госстрой СССР Союзводоканалниипроект Харьковский Водоканалпроект

Инв.№ подл. | Подпись и дата

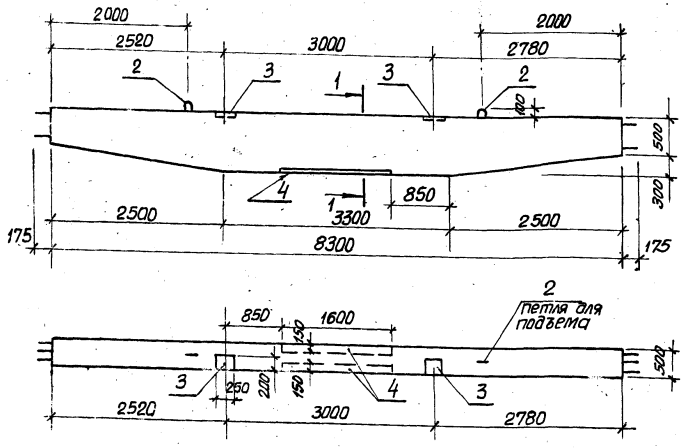

Марка	Поз.	Обозначение	Наименование	Кол.	Прим.
			Документация		
		902-1-52 -КЖИ-Б02,2аСБ	Сборочный чертеж		
			Сборочные единицы		
Б02 Б02а	1	902-1-52 -КЖИ-КП2;КП3	Каркас простран. КП3	1	
	2	1.400-9 Вып. 1	Изделие закладное гуП1-9	2	
	3	3.400-6	" МИ 3-17	2	
	4	902-1-52 -КЖИ-МН18;МН19	" МН18	2	
			Материалы		
			Бетон М 300	2,6	м³

1-1

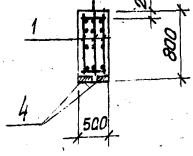

Расчетная схема Б02
Б02А - зеркально

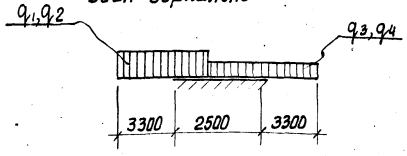

Нагрузки

Постоянные:

$q_1 = 7{,}69$ тс/м
$q_3 = 6{,}93$ тс/м

Временные:

$q_2 = 0{,}4$ тс/м
$q_4 = 0{,}26$ тс/м

Выборка стали на один элемент, кг

Марка	Арматурн. изделия: Армат. сталь ГОСТ 5781-75 Кл. AI ф мм 8	Итого	Кл. AIII ф мм 22	Итого	Итого	Закладные изделия: Прокатная сталь ГОСТ 19903-74 δ=6	δ=10	Итого	Арматурная сталь ГОСТ 5781-75 Кл. AI ф мм 8	16	Кл. AII ф мм 12	Итого	Всего
Б02, Б02а	10,6	10,6	246,0	246,0	256,6	22,6	17,8	2,6	3,9		3,2	40,1	296,7

1. Б02а отличается от Б02 зеркальным расположением изделий поз. 3.
2. Защитный слой бетона для верхней рабочей арматуры принят 30мм.

Изм.	Лист	N докум.	Подпись	Дата
Разраб.		Тумашева		
Проверил		Шмандий		
Н.контр.		Иванов		
Рук. гр.		Кунцевич		
Гл. спец.		Иванов		
Нач. отд.		Цейко		

902-1-52-КЖИ-Б02; Б02а СБ

Балки сборные
Б02; Б02а

Лит	Масса	Масштаб
Р	6,5т	

Лист 33 Листов

Госстрой СССР Союзводоканалниипроект Харьковский водоканалпроект

Инв. N подл. | Подпись и дата

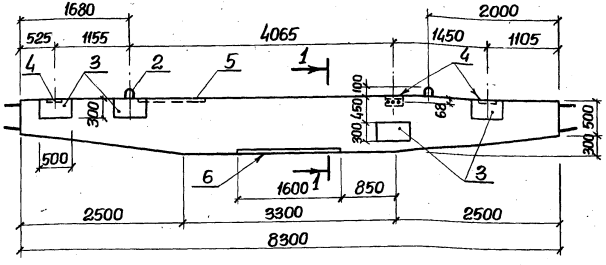

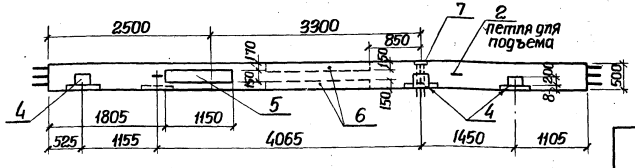

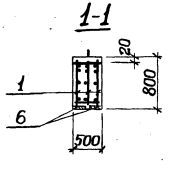

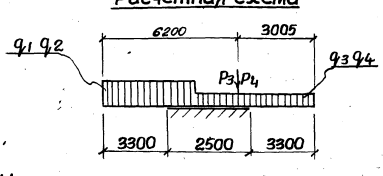

Нагрузки

Постоянные:

q_1 = 7.69 тс/м
q_3 = 6,93 тс/м
P_1 = 5.21 тс
P_3 = 2,22 тс

Временные:

q_2 = 0,4 тс/м.
q_4 = 0,26 тс/м
P_2 = 0.66 тс
P_4 = 5.25 тс.

Марка	Поз.	Обозначение	Наименование	Кол.	Примеч.
			Документация		
		902-1-52-КЖИ-БО2Б сб	Сборочный чертеж		
			Сборочные единицы		
	1	902-1-52-КЖИ-КП2, КП3	Каркас пространств. КП3	1	
	2	1.400-9 вып. 1	Изделие закладное УП1-9	2	
	3	3.400-6	" МН4-12	4	
	4	То же	" МИ3-17	3	
	5	902-1-52-КЖИ-МН18,МН19	" МН 19	1	
	6	То же	" МН.18	2	
	7	" -КЖИ-МН17,МН20	" МН 20	1	
БО2Б			Бетон М-300	2,6	м³

Выборка стали на один элемент, кг.

Марка	Арматурные изделия: Арматурная сталь ГОСТ 5781-75 / ГОСТ 5.1459-72, Класс А I, ф мм 8	Итого	Класс А III, ф мм 22	Итого	Итого	Закладные изделия: Профильная сталь, -δ=6	-δ=8	-δ=8	-δ=10	-δ=14	Арматурная сталь ГОСТ 5781-75, Класс А I, ф мм 8	16	Класс А II, ф мм 10	12	Кл.А III, ф мм 20	Итого	Всего
БО2Б	10.6	10.6	246.0	246.0	256.6	22.6	37.6	25.3	3.1		2.6	3.9	4.8	6.9	4.5	111.3	367.9

Изм.	Лист	№ докум.	Подпись	Дата
Разраб.		Тимашева		
Пробер.		Шмандий		
Н.контр.		Иванов		
Рук. груп.		Кунцевич		
Гл.спец.		Иванов		
Нач.отд.		Шейко		

902-1-52-КЖИ-БО2Б сб

Балка сборная БО2Б.

Лит.	Масса	Масштаб
Р	6.5	

Лист 34 Листов

Госстрой СССР Ск.-завод.канализ.проект Харьковский Водоканалпроект

16120-04

Инв. № подл. | Подпись и дата

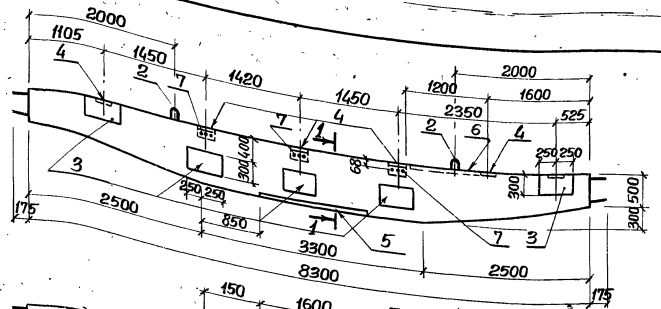

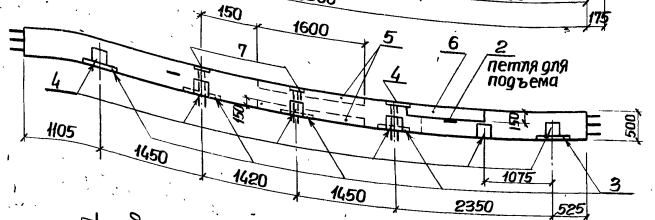

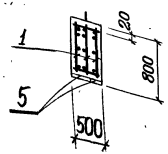

Расчетная схема.

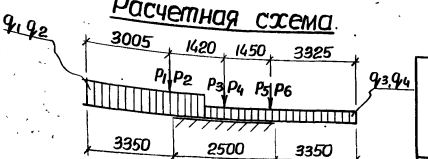

Нагрузки.

Постоянные:

$q_1 = 7.69$ тс/м.
$q_3 = 6.93$ тс/м.
$P_1 = 2.22$ тс
$P_3 = 2.13$ тс
$P_5 = 3.43$ тс

Временные:

$q_2 = 0,4$ тс/м.
$q_4 = 0,26$ тс/м
$P_2 = 5,25$ тс
$P_4 = 3.83$ тс
$P_6 = 2.10$ тс

Марка	Поз.	Обозначение	Наименование	Кол.	Примеч.
			Документация		
		902-1-52 -КЖИ-Б02в СБ	Сборочный чертеж		
			Сборочные единицы		
Б02в	1	902-1-52 -КЖИ- КП2,КП3	Каркас пространств. КП3	1	
	2	1.400-9 Вып. 1	Изделие закладное УП1-9	2	
	3	3.400-6	" МИ4-12	5	
	4	То же	" МИ3-17	6	
	5	902-1-52 -КЖИ-МН18,МН19	" МН 18	2	
	6	То же	" МН 19	1	
	7	" МН17,МН20	" МН 20	3	
			Материалы		
			Бетон М-300	2,6	м³

Выборка стали на один элемент, кг.

Марка	Арматурные изделия					Закладные изделия										Всего
	Арматурная сталь ГОСТ 5781-75 Класс А I		Арматурная сталь ГОСТ 5.1459-72 Класс А III		Итого	Профильная сталь				Арматурная сталь ГОСТ 5781-75 Класс А I		Арматурная сталь ГОСТ 5781-75 Класс А II		Кл. А III	Итого	
	ф мм 8	Итого	ф мм 22	Итого		δ=6	δ=8	δ=10	δ=14	ф мм 8	ф мм 16	ф мм 10	ф мм 12	ф мм 20		
Б02в	10.6	10.6	246.0	246.0	256.6	22.6	47.0	37.0	9.3	2.6	3.9	6.0	11.7	13.5	153.6	410.2

Изм.	Лист	№ докум.	Подпись	Дата
Разраб.		Тимашева		
Провер.		Шмандий		
Н.контр.		Иванов		
Рук.груп.		Кунцевич		
Гл.спец.		Иванов		
Нач.отд.		Шейко		

902-1-52-КЖИ-Б02в СБ

Балка сборная Б02в.

Лит.	Масса	Масштаб
Р	7,4	

Лист 35 | Листов

Госстрой СССР
Союзводоканалниипроект
Харьковский
Водоканалпроект

16120-01

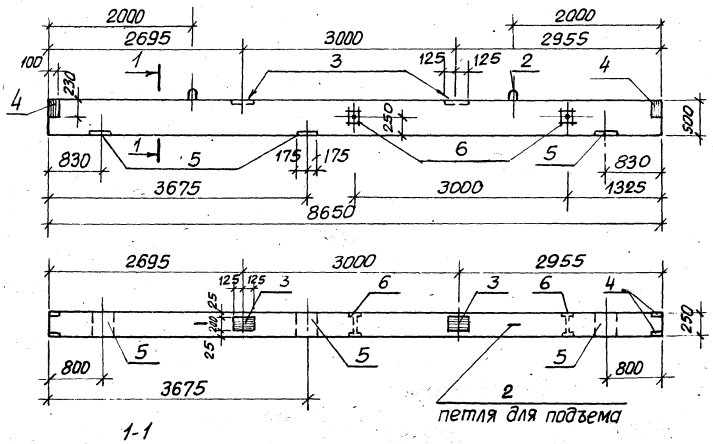

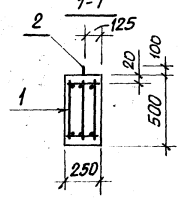

Расчетная схема

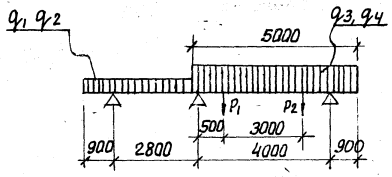

Марка	Поз.	Обозначение	Наименование	Кол.	Прим.
			Документация		
		902-1-52 -КЖИ-Б1 СБ	Сборочный чертеж		
			Сборочные единицы		
	1	902-1- 52 -КЖИ-КП4	Каркас пространственный КП4	1	
	2	1.400-9 Вып. 1	Изделие закладное УП1-7	2	
Б1	3	3.400-6	То же МИ3-17	2	
	4	То же	" МИ4-1	4	
	5	"	" МИ3-22	3	
	6	902-1-52 -КЖИ- МН17	" МН17	2	
			Материалы		
			Бетон М-300	1,08	м³

Выборка стали на один элемент, кг.

Марка	Арматурные изделия						Закладные изделия								Итого	Всего
	Арматурная сталь ГОСТ 5781-75 Класс AI		Итого	Класс AIII ф мм 16	20	Итого	Итого	Профильная сталь δ=6	δ=8	δ=10	Арм. сталь ГОСТ 5781-75 Кл. AI ф мм 14	Кл. AII ф мм 10	12	Кл. AIII ф мм 8			
	ф мм 8																
Б1	42,2	42,2	40,8	63,9	104,7	146,9	44	22,8	7,8	2,8	3,6	3,2	0,4		45,0	191,9

Нагрузки

Пастоянные:

q_1 = 0,6 тс/м
q_3 = 1,62 тс/м

Временные:

q_2 = 1,76 тс/м
q_4 = 1,93 тс/м
P_1 = 0,23 тс
P_2 = 1,43 тс

Изм.	Лист	№ докум.	Подпись	Дата	902-1-52-КЖИ-Б1 СБ			
Разраб.		Тимашева			Балка перекрытия Б1	Лит.	Масса	Масштаб
Провер.		Шмандий				Р	2,7	
Н.контр.		Иванов				Лист 36	Листов	
Рук.гр.		Кунцевич				ГПИ Госстроя СССР Одесское отделение Харьковского Одакоспроекта		
Гл.спец.		Ивсинов						
Нач.отд.		Шейко						

Инв. N подл. | Подпись | Дата

Альбом V 4.2

Типовой проект 902-1-52

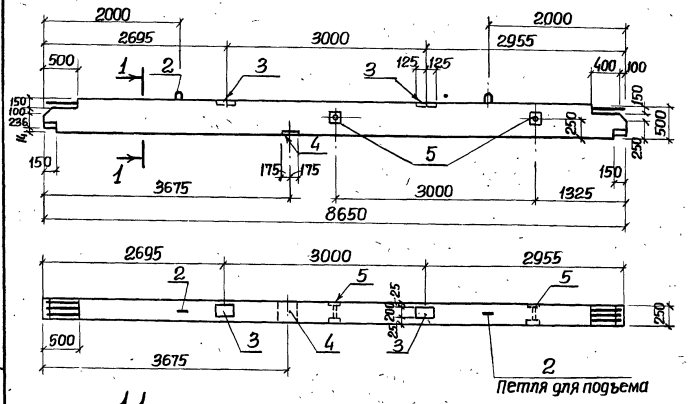

1-1

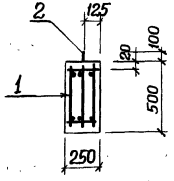

Марка	Поз.	Обозначение	Наименование	Кол.	Примеч.
			Документация		
		902-1-52-КЖИ-Б1а СБ	Сборочный чертеж		
			Сборочные единицы		
Б1а	1	902-1-52-КЖИ-КП6	Каркас пространственный КП6	1	
	2	1.400-9 Вып. 1	Изделие закладное УП1-7	2	
	3	3.400.6	То же МИ3-17	2	
	4	То же	" МИ3-22	1	
	5	902-1-52-КЖИ-Мн17	" Мн17	2	
			Материалы		
			Бетон м 300	1.04	м³

Расчетная схема

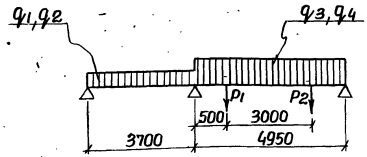

Выборка стали на один элемент, кг.

Марка	Арматурные изделия: Арматурная сталь ГОСТ 5781-75 Класс А1 Ø мм 8	Итого	Арматурная сталь ГОСТ 5781-75 Класс А III Ø мм 16	20	Итого	Прокатная сталь С24	Итого	Закладные изделия: Прокатная сталь -δ-8	-δ-10	Итого	Арматурная сталь ГОСТ 5781-75 Кл.А1 Класс А II Ø мм 14	10	12	Итого	Всего
Б1а	41.9	41.9	29.7	99.3	129.0	7.2	118.1	11.6	1.8	2.8	1.2	3.2	266	204.7	

Нагрузки

Постоянные:

$q_1 = 0{,}6$ тс/м

$q_3 = 1.62$ тс/м.

Временные:

$q_2 = 1.76$ тс/м.

$q_4 = 1.93$ тс/м

$P_1 = 0.23$ тс

$P_2 = 1.43$ тс.

Изм.	Лист	№ докум.	Подпись	Дата
Разраб.		Тимашева		
Пробер.		Шмандий		
Н.контр.		Иванов		
Рук.груп.		Кунцевич		
Гл.спец.		Иванов		
Нач.отд.		Шейко		

902-1-52-КЖИ-Б1а СБ

Балка перекрытия Б1а.

Лит.	Масса	Масштаб
Р	2.6	

Лист 37 Листов

Госстрой СССР Союзводоканалниипроект Харьковский Водоканалпроект

Инв.№ подл. | Подпись и дата

16120-04 41

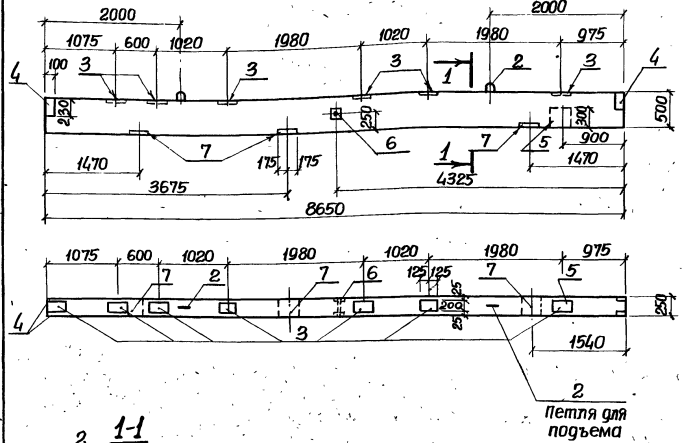

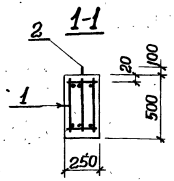

Расчетная схема

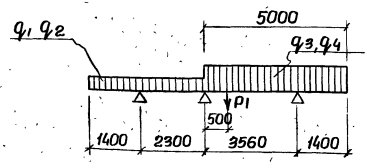

Нагрузки

Постоянные:

$q_1 = 0.6$ тс/м
$q_3 = 1.62$ тс/м

Временные:

$q_2 = 1.76$ тс/м.
$q_4 = 1.93$ тс/м.
$P_1 = 1.43$ тс

Марка	Поз.	Обозначение	Наименование	Кол.	Примеч.
			Документация		
		902-1-52-КЖИ-Б1б СБ	Сборочный чертеж		
			Сборочные единицы		
Б1б	1	902-1-52-КЖИ-КП4	Каркас пространственный КП4	1	
	2	1.400-9 вып.1	Изделие закладное УП1-7	2	
	3	3.400-6	То же МИ3-17	7	
	4	То же	" МИ4-1	4	
	5	"	" МИ3-27	1	
	6	902-1-52-КЖИ-МН17	" МИ17	1	
	7	3.400-6	" МИ3-22	3	
			Материалы		
			Бетон М 300	1.08	м³

Выборка стали на один элемент, кг.

Марка	Арматурные изделия: Арматурная сталь ГОСТ 5781-75 / ГОСТ 5.1459-72, Класс AI, ф мм 8	Итого	Класс AII, ф мм 16	20	Итого	Итого	Закладные изделия: Профильная сталь, δ-6	δ-8	δ-10	Арматурная сталь ГОСТ 5781-75, Класс AI, ф мм 14	Класс AII, ф мм 10	12	Класс AIII, ф мм 8	Итого	Всего
Б1б	42.2	42.2	40.8	63.9	104.7	116.9	4.4	25.4	27.3	2.8	4.8	11.2	0.4	76.3	223.2

Изм.	Лист	№ докум.	Подпись	Дата
Разраб.		Тимашева		
Пробер.		Шмандий		
Н. контр.		Цванов		
Рук. груп.		Кунцевич		
Гл. спец.		Цванов		
Нач. отд.		Шейко		

902-1-52-КЖИ-Б1б СБ

Балка перекрытия Б1б

Лит	Масса	Масштаб
Р	2,7	

Лист 38 Листов

Госстрой СССР Союзводоканалпроект Харьковский Водоканалпроект

Инв. № подл. | Подпись и дата

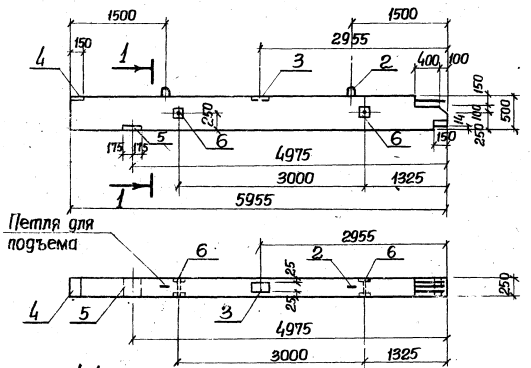

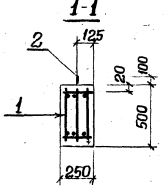

Расчетная схема

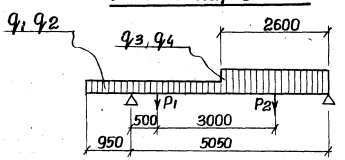

Нагрузки:

Постоянные:

q_1 = 1.68 тс/м

q_3 = 1.62 тс/м.

Временные:

q_2 = 0.26 тс/м

q_4 = 1.93 тс/м

P_1 = 0.23 тс

P_2 = 1.43 тс.

Марка	Поз.	Обозначение	Наименование	Кол.	Примеч.
			Документация		
		902-1-52-КЖИ-Б2 СБ	Сборочный чертеж		
			Сборочные единицы		
	1	902-1-52-КЖИ-КП7	Каркас пространственный КП7	1	
	2	1.400-9 Вып. 1	Изделие закладное УП5	2	
Б2	3	3.400-6	То же МИ3-17	1	
	4	То же	" МИ3-10	1	
	5	"	" МИ3-22	1	
	6	902-1-52-КЖИ-МН17	" МН17	2	
			Материалы		
			Бетон М-300	0,73	м³

Выборка стали на один элемент, кг.

Марка	Арматурные изделия						Закладные изделия							Всего
	Арматурная сталь ГОСТ 5781-75 Класс А I		Арматурная сталь ГОСТ 5.1459-72 Класс А III			Проф. сталь	Итого	Проф. сталь		Арматурная сталь ГОСТ 5781-75			Итого	
	ф мм		ф мм					δ-10	δ-8	Класс А I ф мм	Класс А II ф мм			
	8	Итого	12	18	Итого	С24				12	12	10		
Б2	25.9	25.9	13.5	47.4	60.9	3.6	90.4	3.9	14.0	1.7	1.6	1.8	23.0	113.2

Изм.	Лист	№ докум.	Подпись	Дата
Разраб.		Тимашева		
Пробер.		Шмандий		
Н. контр.		Иванов		
Рук. груп.		Кунцевич		
Гл. спец.		Иванов		
Нач. отд.		Шейко		

902-1-52-КЖИ-Б2 сб

Балка перекрытия Б2.

Лит	Масса	Масштаб
Р	1.83	

Лист 39 Листов

Госстрой СССР Союзводоканалниипроект Харьковский Водоканалпроект

Инв. № подл. | Подпись и дата

Альбом V в.2

Типовой проект 902-1-52

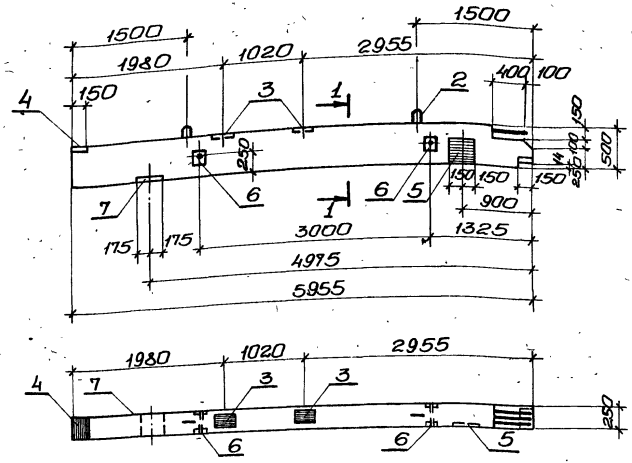

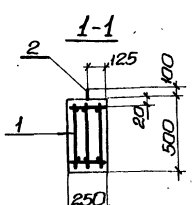

Расчетная схема.

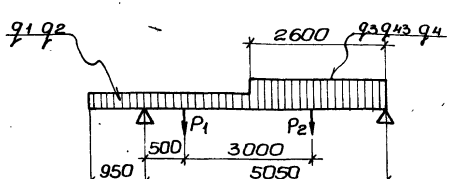

Нагрузки

Постоянные:

$q_1 = 1{,}68$ тс/м

$q_3 = 1{,}62$ тс/м

Временные:

$q_2 = 0{,}26$ тс/м

$q_4 = 1{,}93$ тс/м

$P_1 = 0{,}23$ тс

$P_2 = 1{,}43$ тс

Марка	Поз.	Обозначение	Наименование	Кол.	Прим.
			Документация		
		902-1-52 КЖИ-Б2а СБ	Сборочный чертеж		
			Сборочные единицы		
	1	902-1-52 КЖИ-КП7	Каркас пространственный КП7	1	
	2	1.400-9 Вып.1	Изделие закладное УП1-5	2	
Б2а	3	3.400-6	То же МИ3-17	2	
	4	То же	" МИ3-10	1	
	5	"	" МИ3-27	1	
	6	902-1-52 КЖИ-МН17	" МН-17	2	
	7	3.400-6	" МИ3-22	1	
			Материалы.		
			Бетон М-300	0,73	м³

Выборка стали на один элемент, кг

Марка	Арматурные изделия: Арматурная сталь ГОСТ 5781-75 класс А1, ф мм 8	Итого	ф мм 12	ф мм 18	Итого	Проф. сталь L24	Итого	Закладные изделия: Профильная сталь -6-8-6-10	Арматурная сталь ГОСТ 5781-75 кл. А1 ф мм 12	кл. А11 ф мм 10	ф мм 12	Итого	Всего
Б2а	25,9	25,9	13,5	47,4	60,9	3,6	90,4	19,6	7,8		1,7	3,0	3,2	35,3	125,7

Изм.	Лист.	№ докум.	Подпись	Дата
Разраб.	Тимашева			
Провер.	Шандий			
Н.контр.	Иванов			
Рук. гр.	Кунцевич			
Гл.спец.	Иванов			
Нач.отд.	Шейко			

902-1-52 -КЖИ-Б2а СБ

Балка сборная Б2а

Лит.	Масса	Масштаб
Р	1,83	

Лист 40 Листов

Госстрой СССР Союзводоканалпроект Ассоциация Водоканалпроект

Инв.№ подл. | Подпись и дата

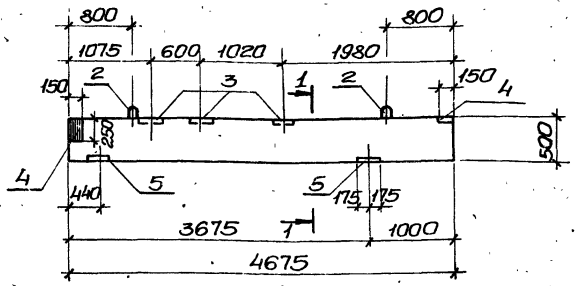

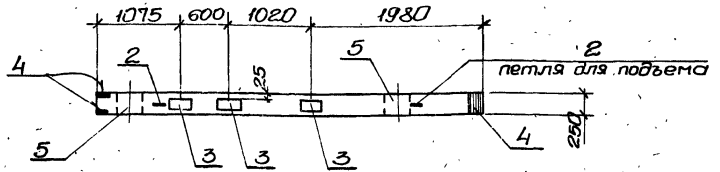

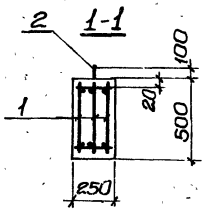

Расчетная схема.

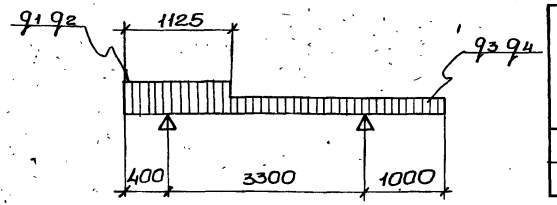

Марка	Поз	Обозначение	Наименование	Кол.	Прим.
			Документация.		
		902-1-52 -КЖИ-Б3 СБ	Сборочный чертеж		
			Сборочные единицы		
	1	902-1-52 -КЖИ-КП5	Каркас пространственный КП5	1	
	2	1.400-9 Вып.1	Закладной элемент УП1-5*	2	
Б3	3	3.400-6	То же МИ3-17	3	
	4	То же	" МИ3-10	3	
	5	"	" МИ3-22	2	
			Материалы		
			Бетон М-300	0,585	м³

Выборка стали на один элемент, кг.

Марка	Арматурные изделия							Закладные изделия						Всего
	Арматурная сталь ГОСТ 5781-75 класс AI		Арматурная сталь ГОСТ 5.1459-72 класс AIII			Итого	Итого	Прок. сталь		Армат. сталь ГОСТ 5781-75 кл. AI	класс AII		Итого	
	ф мм 8	Итого	ф мм 12	18				δ=8	δ=10	ф мм 12	ф мм 12	ф мм 10		
Б3	17,8	17,8	12,3	27,9		40,2	58,0	13,2	11,7	1,6	4,8	1,8	33,1	91,1

Нагрузки

Постоянные:

q_1 = 2,6 тс/м

q_3 = 1,68 тс/м

Временные:

q_2 = 0,57 тс/м

q_4 = 0,26 тс/м

Изм.	Лист	N докум.	Подпись	Дата
Разраб.		Тимашева		
Провер.		Шмандий		
Н.контр.		Иванов		
Рук. гр.		Кунцевич		
Гл.спец.		Иванов		
Нач.отд.		Шейко		

902-1-52-КЖИ-Б3 СБ

Балка сборная Б3

Лит.	Масса	Масштаб
Р	1,46	

Лист 41 Листов

Госстрой СССР Союзводоканалниипроект Харьковский Водоканалпроект

Инв. N подл. | Подпись, дата

Альбом V ч.2

Типовой проект 902-1-52

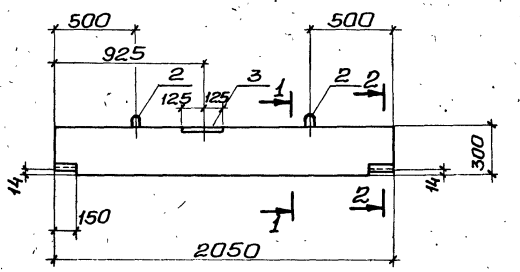

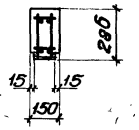

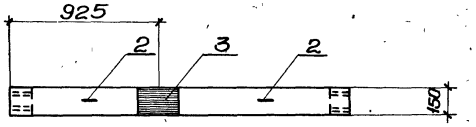

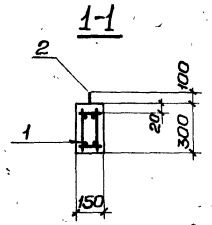

Марка	Поз.	Обозначение	Наименование	Кол.	Прим.
			Документация		
		902-1-52 -КЖИ-Б4 СБ	Сборочный чертеж		
			Сборочные единицы.		
	1	902-1-52 -КЖИ-КП8	Каркас пространственный КП8	1	
	2	1.400-9 вып. 1	Изделие закладное УП1-1	2	
	3	3.400-6	То же МИ3-10	1	
			Материалы		
		-	Бетон М-300	0,092	$м^3$

Расчетная схема.

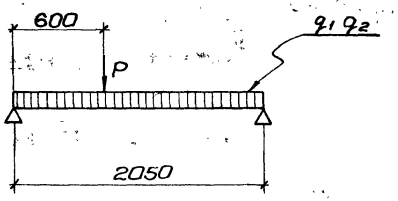

Выборка стали на один элемент, кг.

Марка	Арматурные изделия							Закладные изделия							Всего
	Арматурная сталь					Проф сталь	Итого	Проф. сталь		Армат. сталь				Итого	
	ГОСТ 5781-75		ГОСТ 5.1459-72							ГОСТ 5781-75					
	кл А I		класс А III							кл. А I		кл. А III			
	ф мм	Итого	ф мм		Итого					ф мм		ф мм			
	6		10	12		Σ12		-δ=8		8		10			
Б4	2,0	2,0	2,6	3,6	6,2	3,1	11,3	2,4		0,6		0,6		3,6	14,9

Нагрузки

Постоянные:

$P = 1{,}64$ тс

$q_1 = 0{,}44$ тс/м

Временные:

$q_2 = 1{,}2$ тс/м

Изм	Лист	№ докум.	Подпись	Дата
Разраб.		Тимашева		
Провер.		Шмандий		
Н.контр.		Иванов		
Рук. гр.		Кунцевич		
Гл.спец.		Иванов		
Нач.отд.		Шейка		

902-1-52-КЖ-Б4 СБ

Балка сборная Б4

Лит.	Масса	Масштаб
Р	0,23т	

Лист 42 Листов

Госстрой СССР
Союзводоканалниипроект
Харьковский
Водоканалпроект

Инв. № подл. | Подпись, дата

16120-04 Копировал: [illegible]

Альбом V ч.2

Типовой проект 902-1-52

Инв.№подл. | Подпись и дата

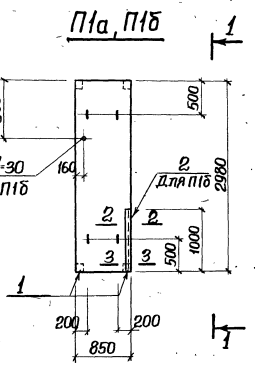

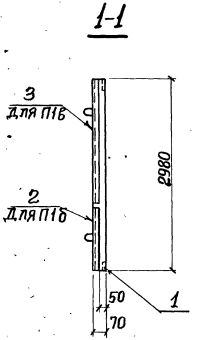

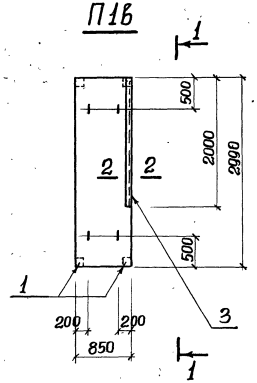

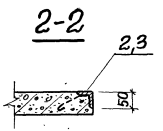

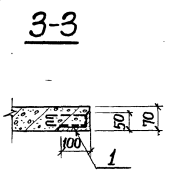

Марка	Поз.	Обозначение	Наименование	Кол.	Примеч.
			Документация		
		902-1-52-КЖИ-П1а,П1б,П1в СБ	Сборочный чертеж		
			Сборочные единицы		
П1а	1	902-1-52-КЖИ-МН13	Изделие закладное МН13	4	
П1б	1	902-1-52-КЖИ-МН13	Изделие закладное МН13	4	
	2	3.400-6	То же, МН4-13	1.0	п.м.
П1в	1	902-1-52-КЖИ-МН13	Изделие закладное МН13	4	
	3	3.400-6	То же, МН4-13	2.0	п.м.

1. Плиты, приведенные на данном листе, отличаются от плит той же марки без буквенного индекса серии ИС-01-04 в.2 наличием дополнительных закладных элементов и отверстий.
2. В спецификации учтены только дополнительные сборочные единицы.

Изм.	Лист	№ докум.	Подпись	Дата
Разраб.		Тимашева		
Провер.		Шмандий		
Н.контр.		Иванов		
Рук.грп.		Кунцевич		
Гл.спец.		Иванов		
Нач.отд.		Шейко		

902-1-52-КЖИ-П1а,П1б,П1в СБ

Плиты покрытия П1а, П1б, П1в.

Лит.	Масса	Масштаб
Р	0,45т	

Лист 43 Листов

Госстрой СССР Союзводоканалниипроект Харьковский Водоканалпроект

16120-04. 47

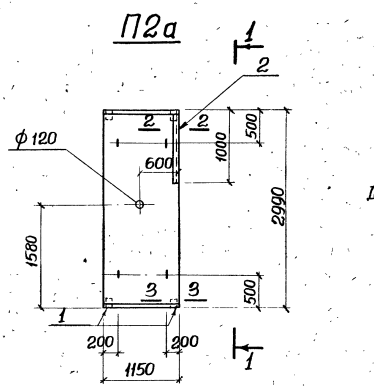

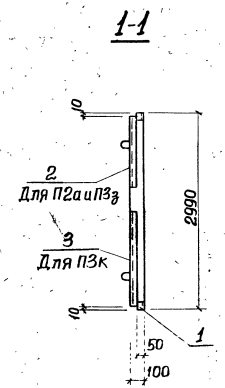

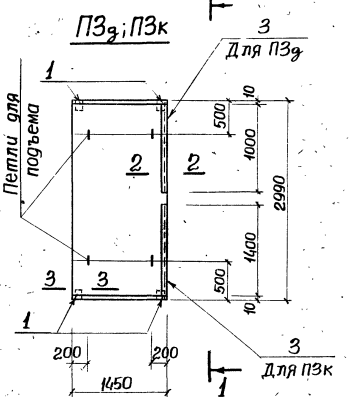

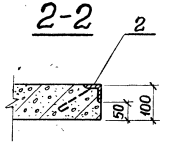

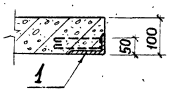

Марка	Поз.	Обозначение	Наименование	Кол.	Примеч.
			Документация		
		902-1-52-КЖИ-П2а,П3з,П3к сб	Сборочный чертеж		
			Сборочные единицы		
П2а	1	902-1-52-КЖИ-МН13	Закладной элемент МН13	4	
	2	3.400-6	" МИ4-13	1.0	п.м.
П3з	1	902-1-52-КЖИ-МН13	" МН13	4	
	2	3.400-6	" МИ4-13	1.0	п.м.
П3к	1	902-1-52-КЖИ-МН13	" МН13	4	
	3	3.400-6	" МИ4-13	1.4	п.м.

1. Плиты, приведенные на данном листе, отличаются от плит той же марки без буквенного индекса серии ИС-01-04 в.2 наличием дополнительных закладных элементов и отверстий.
2. В спецификации учтены только дополнительные сборочные единицы.

Изм.	Лист	№ докум.	Подпись	Дата
Разраб.		Тимашева		
Пробер.		Шмандий		
Н.контр.		Иванов		
Рук.гр.		Кунцевич		
Гл.спец.		Иванов		
Нач.отд.		Шейко		

902-1-52-КЖИ-П2а,П3з,П3к сб

Плиты покрытия П2а,П3з,П3к.

Лит	Масса	Масштаб
Р	0.85т	
	1.08т	
	1.08т	

Лист 44 Листов

Госстрой СССР "Водоканалпроект" Харьковский Водоканалпроект

Подпись и дата
Инв. № подл.

Альбом V 4.2

Типовой проект 902-1-52

Инв. № подл. | Подпись и дата

ПЗа, ПЗб

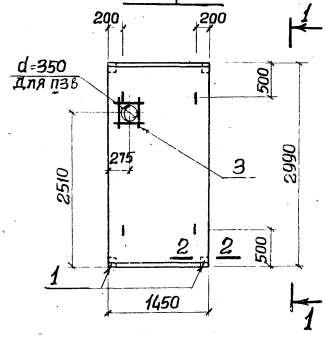

1-1

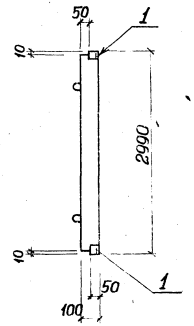

ПЗб

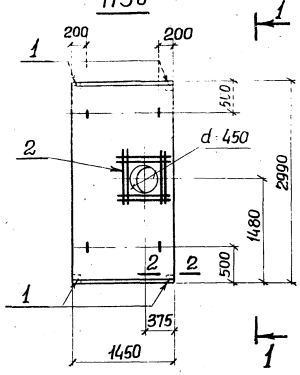

2-2

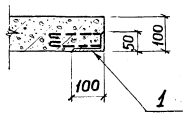

Марка	Поз	Обозначение	Наименование	Кол	Примеч
			Документация		
		902-1-52-КЭЖИ ПЗа, ПЗб, ПЗб сб	Сборочный чертеж		
			Сборочные единицы		
ПЗа	1	902-1-52-КЭЖИ-МН13	Изделие закладное МН13	4	
ПЗб	1	902-1-52-КЭЖИ-МН13	Изделие закладное МН13	4	
	2	То же С31÷С34	Сетка арматурная С31	1	
ПЗв	1	" -МН13	Закладной элемент МН13	4	
	3	" С31÷С34	Сетка арматурная С32	1	

1. Плиты, приведенные на данном листе, отличаются от плит той же марки без буквенного индекса серии ИС-01-04 в.2 наличием дополнительных закладных элементов и отверстий.
2. В спецификации учтены только дополнительные сборочные единицы.

Изм.	Лист	№ докум.	Подпись	Дата
Разраб		Тимашева		
Провер		Шмидий		
Н. контр.		Иванов		
Рук. гр-пы		Кунцевич		
Гл. спец.		Иванов		
Нач. отд.		Шейко		

902-1-52-КЭЖИ-ПЗа, ПЗб, ПЗб сб

Плиты покрытия ПЗа, ПЗб, ПЗб.

Лит.	Масса	масштаб
Р	1.08т	-

Лист 4/5 Листов

Госстрой СССР Союзводоканалпроект Харьковский Водоканалпроект

ПЗг

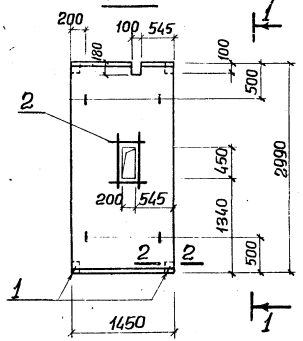

1-1

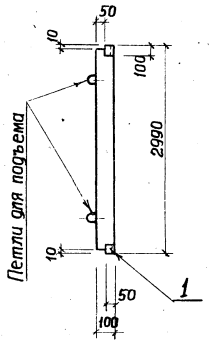

Марка	Поз.	Обозначение	Наименование	Кол.	Примеч.
			Документация		
		902-1-52-КЭЖИ-ПЗг, ПЗЖсб	Сборочный чертеж		
			Сборочные единицы		
ПЗг	1	902-1-52-КЭЖИ- мн13	Изделие закладное мн13	4	
	2	То же С31÷С34	Сетка арматурная С33	1	
ПЗЖ	1	902-1-52-КЭЖИ- мн13	Закладной элемент мн13	5	

ПЗ Ж

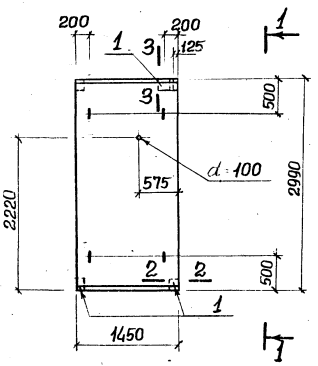

2-2

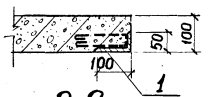

3-3

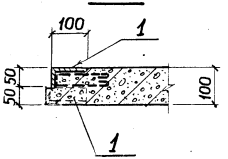

1. Плиты, приведенные на данном листе, отличаются от плит той же марки без буквенного индекса серии ИС-01-04 в. 2 только наличием дополнительных закладных элементов и отверстий.
2. В спецификации учтены только дополнительные сборочные единицы.

Изм.	Лист	№ докум.	Подпись	Дата
Разраб.		Тимашева		
Провер.		Шмяндий		
Н. контр.		Иванов		
Рук. грп.		Кунцевич		
Гл. спец.		Иванов		
Нач. отд.		Шейко		

902-1-52-КЭЖИ-ПЗг, ПЗЖсб

Плиты покрытия ПЗг, ПЗЖ.

Лит.	Масса	Масштаб
Р	0,85т	

Лист 46 Листов

Госстрой СССР Союзводоканалпроект Харьковский Водоканалпроект

Инв. № подл. | Подпись и дата

П3е

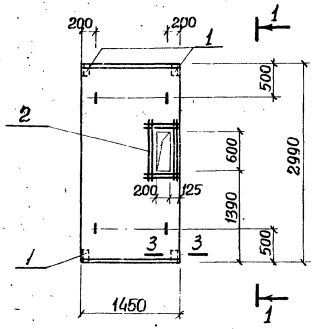

1-1

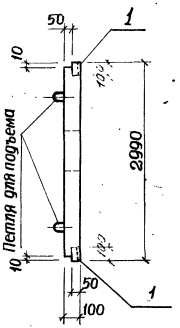

П2g-a

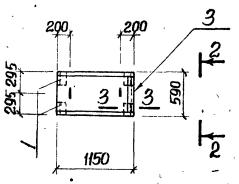

2-2

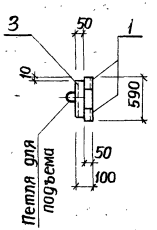

3-3

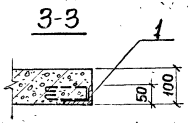

Марка	Поз.	Обозначение	Наименование	Кол.	Примеч.
			Документация		
		902-1-52 -КЖИ-П3е,П2g-а сб	Сборочный чертеж		
П3е			Сборочные единицы		
	1	902-1-52-КЖИ-МН13	Изделие закладное МН13	4	
	2	" -КЖИ-С31÷С34	Сетка арматурная С34	1	
П2g-а	1	" -КЖИ-МН13	Изделие закладное МН13	4	
	3	3.400-6	То же МИ4-13	0,57	п.м.

1. Плиты, приведенные на данном листе, отличаются от плит той же марки без буквенного индекса серии ИС-01-04 в.2 только наличием дополнительных закладных элементов и отверстий.
2. В спецификации учтены только дополнительные сборочные единицы.

Изм.	Лист	№ докум.	Подпись	Дата
Разраб.		Тимашева		
Провер.		Шмандий		
Н.контр.		Иванов		
Рук.груп.		Кунцевич		
Гл.спец.		Иванов		
Нач.отд.		Шейко		

902-1-52-КЖИ-П3е,П2g-а СБ

Плиты покрытия П3е, П2g-а.

Лит	Масса	Масштаб
Р	1,08т	
	0,85т	

Лист 47 Листов

Госстрой СССР Союзводоканалниипроект Харьковский Водоканалпроект

Инв.№ подл. | Подпись и дата

Альбом V-2

Типовой проект 902-1-52

П2б, П2в

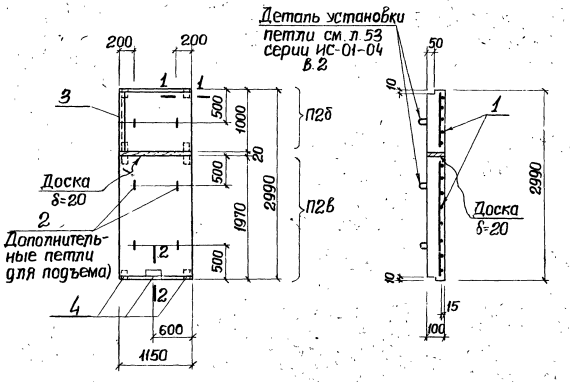

С2

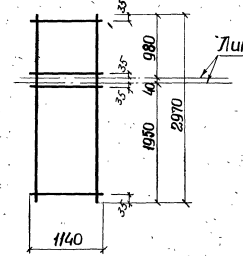

Линии разреза

1-1

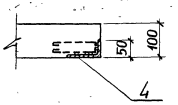

2-2

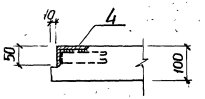

Марка	Поз.	Обозначение	Наименование	Кол.	Примеч.
			Документация		
		902-1-52-КЖИ-П2б, П2в СБ	Сборочный чертеж		
			Сборочные единицы		
П2б, П2в (П2)	1	ИС-01-04 в.2 л. 32	Сетка арматурная С2	1	
	2	" л. 54	Изделие закладное М-6	6	
	3	3.400-6	" МИ4-13	0,99	пог.м.
	4	902-1-52-КЖИ-МН 13	" МН 13	9	

1. Плиты П2б, П2в выполняются одновременно в опалубке плиты П2 серии ИИ-01-04 в.2 и отличаются от нее только наличием дополнительных закладных элементов.
2. Сетку С2 разрезать до установки её в опалубку.
3. В спецификации учтены только дополнительные сборочные единицы.

Изм.	Лист	№ докум.	Подпись	Дата
Разраб.		Тимашева		
Пробер.		Шмандий		
Н. контр.		Иванов		
Рук. арх.		Кунцевич		
Гл. спец.		Иванов		
Нач. отд.		Шейко		

902-1-52-КЖИ-П2б, П2в СБ

Плиты покрытия П2б, П2в

Лит.	Масса	Масштаб
Р	0,85т	

Лист 48 Листов

Госстрой СССР Союзводоканалниипроект Харьковский Водоканалпроект

Инв. № подл. | Подпись и дата

Альбом V чг

Типовой проект 902-1-52

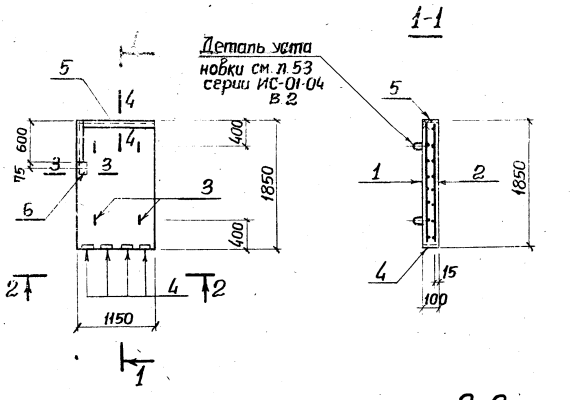

Марка	Поз.	Обозначение	Наименование	Кол.	Примеч.
			Документация		
		902-1-52-КЖИ-П2г СБ	Сборочный чертеж		
			Сборочные единицы		
	1	902-1-52-КЖИ-С35,С36	Сетка арматурная С35	1	
П2г	2	То же	То же С36	1	
	3	ИС-01-04 в.2	Изделие закладное м-6	4	
	4	3.400-6	То же МИ3-1	4	
	5	То же	" МИ4-13	1.75	п.м.
	6	902-1-52-КЖИ-МН13	" МН13	1	
			Материалы		
			Бетон М-300	0,22	м³

Выборка стали на один элемент, кг.

Марка	Арматурные изделия								Закладн. изделия				Всего
	Арматурная сталь ГОСТ 5781-75								Вст3 кп2 ГОСТ 380-71*	Сталь ГОСТ 5781-75			
	Кл. АI			Кл. АII									
	ф мм.		Итого	ф мм.				Итого	Проф. сталь	Кл. АI	Кл. АII	Кл. АIII	
	6			12									
П2г	5.0		5.0	19.8				19.8	12.0	3.8	2.0	0.7	373

1. Плиту П2г выполнять в опалубке плиты П2 серии ИС-01-04 в. 2.

Изм.	Лист	№ докум.	Подпись	Дата
Разраб.		Тимашева		
Пробер.		Шмандий		
Н. контр.		Иванов		
Рук. грп.		Кунцевич		
Гл. спец.		Иванов		
Нач. отд.		Шейко		

902-1-52-КЖ-П2г СБ

Плита покрытия П2г

Лит.	Масса	Масштаб
Р	0,55т	

Лист 49 Листов

Госстрой СССР
Союзводоканалпроект
Харьковский
Водоканалпроект

Инв. № подл. | Подпись и дата

Альбом V и 2

Типовой проект 902-1-52

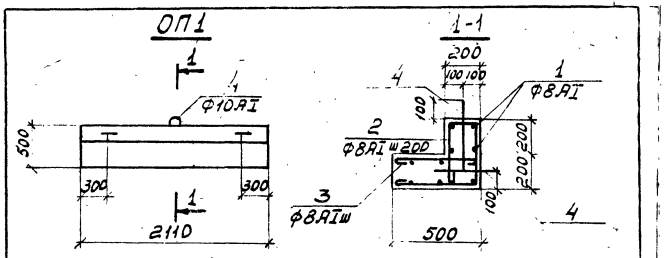

Марка	Поз	Обозначение	Наименование	Кол.	Примеч.
ОП1	1	902-1-52-кж-16	Стержень ℓ=2070мм Ф8АI ГОСТ 5781-75	9	7,3кг
	2	— " —	Хомут ℓ=1460мм Ф8АI ГОСТ 5781-75	11	6,3кг
	3	— " —	Стержень ℓ=460мм Ф8АI ГОСТ 5781-75	11	1,99кг
	4	— " —	Петля ℓ=1050 Ф10АI ГОСТ 5781-75	3	0,21кг
		— " —	Бетон М200	0,28	м³

Подпись и дата

Инв. № подл.

Подпись Дата

Инв. №

Изм.	Лист	№ докум.	Подпись	Дата
Провер.		Глуменко		
Разраб.		Литвинова		
Н.контр.		Иванов		
Рук.гр.		Кунчевич		
Гл.спец.		Иванов		
Нач.отд.		Шейко		

-902-1-52 - кжи-ОП1СБ

Опорное кольцо ОП1.

Лит.	Масса	Масштаб
Р	15,84	

Листов 1 Листов 2

Госстрой СССР
Гоизводоканалниипроект
Харьковский
Водоканалпроект

6120-04 54

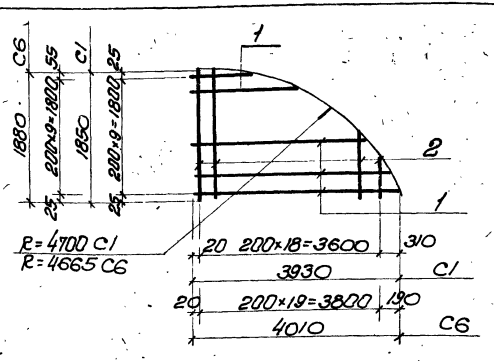

Марка	Поз.	Обозначение	Наименование	Кол.	Прим.
			Детали		
С1	1	902-1-52-КЖИ-С1, С6	стержень С=610÷3900 $\ell_{ср}$=2120		
			ф10АII ГОСТ 5781-75	10	16.8кг
	2	То же	стержень С=350÷1850 $\ell_{ср}$=1385		
			ф10АII ГОСТ 5781-75	19	16.3кг
			Детали		
С6	1	902-1-52-КЖИ-С1, С6	стержень С=1010÷4000 $\ell_{ср}$=2885		
			ф14АII ГОСТ 5781-75	10	34.9кг
	2	То же	стержень С=220÷1880 $\ell_{ср}$=1385		
			ф10АII ГОСТ 5781-75	20	17.1кг

Изм.	Лист	N докум.	Подпись	Дата
Разраб.	Глуменко			
Провери	Шмандий			
Н. конт.	Иванов			
Рук. гр.	Кунцевич			
Гл. спец.	Иванов			
Нач. отд.	Шейко			

902-1-52-КЖИ-С1, С6

Сетки арматурные С1, С6

Лит.	Масса	Масштаб
Р	33.1кг	
	52.0кг	
Лист 51	Листов	

Госстрой СССР Союзводоканалпроект Ворошиловградский Водоканалпроект

Инв.№подл. | Подпись и дата

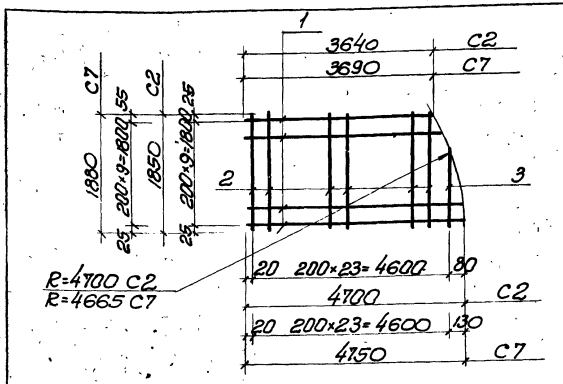

Марка	Поз.	Обозначение	Наименование	Кол.	Прим.
			Детали		
С2	1	902-1-52-КЖИ-С2, С7	стержень С=3650÷4700 $\ell_{ср}$=4300		
			ф10АII ГОСТ 5781-75	10	26.6кг
	2	То же	стержень ф10АII ГОСТ 5781-75 $\ell_{ср}$=1850	19	21.7кг
	3	"	ф10АII С=250÷1660 $\ell_{ср}$=1030	5	3.2кг
			Детали		
С7	1	902-1-52-КЖИ-С2, С7	стержень С=4750÷3700 $\ell_{ср}$=4400		
			ф14АII ГОСТ 5781-75	10	53.3кг
	2	То же	стержень ф10АII ГОСТ 5781-75 С=1880	19	22.0кг
	3	"	ф10АII ГОСТ 5781-75 С=360÷1720 $\ell_{ср}$=1110	5	3.4кг

Изм.	Лист	N докум.	Подпись	Дата
Разраб.	Глуменко			
Провер	Шмандий			
Н.контр	Иванов			
Рук. гр.	Кунцевич			
Гл. спец.	Иванов			
Нач. отд.	Шейко			

902-1-52-КЖИ-С2, С7

Сетки арматурные С2, С7

Лит.	Масса	Масштаб
Р	51.5кг	
	78.7кг	
Лист 52	Листов	

Госстрой СССР Союзводоканалпроект Ворошиловградский Водоканалпроект

Инв.№подл. | Подпись и дата

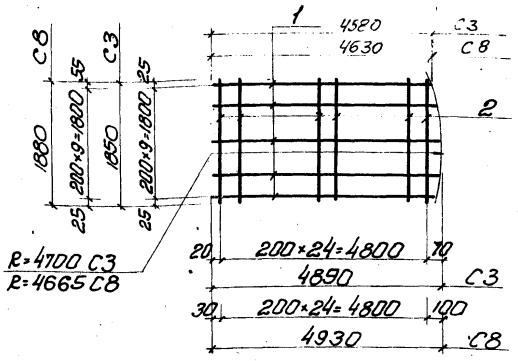

Марка	Поз	Обозначение	Наименование	Кол	Прим.
			Детали		
С3	1	902-1-52 -КЖИ-С3,С8	стержень ℓ=4580÷4890 $\ell_{ср}$=4750		
			ф10АII ГОСТ 5781-75	10	29,4кг
	2	То же	стержень ℓ=1850		
			ф10АII ГОСТ 5781-75	25	28.7кг
			Детали		
С8	1	902-1-52 -КЖИ-С3,С8	стержень ℓ=4930		
			ф14АII ГОСТ 5781-75	10	60.0кг
	2	То же	стержень ℓ=1880		
			ф10АII ГОСТ 5781-75	25	29.0кг

Инв.№ подл. | Подпись и дата | Взам. инв.№

Изм.	Лист	N докум.	Подпись	Дата
Разраб.		Глуменко		
Провер.		Шманский		
Н. контр.		Иванов		
Рук. гр.		Кунцевич		
Гл. спец.		Иванов		
Нач. отд.		Шейко		

902-1-52-КЖИ-С3, С8

Сетки арматурные С3, С8

Лит	Масса	Масштаб
Р	58,1кг	
	89.0кг	

Госстрой СССР Самбовгидроэнергопроект Зорьковский Волгогидропроект

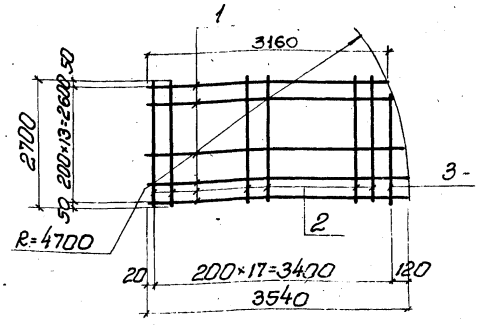

Марка	Поз	Обозначение	Наименование	Кол	Прим
			Детали		
С4	1	902-1-52 - КЖИ-С4,С9	стержень ℓ=3160÷3540 $\ell_{ср}$=3350		
			ф10АII ГОСТ 5781-75	14	29.0кг
	2	То же	стержень $\ell_{ср}$=2700		
			ф16АII ГОСТ 5781-75	17	72.5кг
	3	"	То же ℓ=2000	1	3.2кг
С9	1	902-1-52 -КЖИ-С4,С9	стержень ℓ=3160÷3540 $\ell_{ср}$=3350		
			ф10АII ГОСТ 5781-75	14	29.0кг
	2	"	стержень ф20АII ГОСТ 5781-75 ℓ=2700	17	116.0кг
	3	"	То же ℓ=2000	1	4.9кг

Инв.№ подл. | Подпись и дата | Взам. инв.№

Изм.	Лист	N докум.	Подпись	Дата
Разраб.		Глуменко		
Провер.		Шманский		
Н. контр.		Иванов		
Рук. гр.		Кунцевич		
Гл. спец.		Иванов		
Нач. отд.		Шейко		

902-1-52-КЖИ-С4, С9

Сетка арматурная С4, С9

Лит	Масса	Масштаб
Р	104.7кг	
	149.9кг	

Госстрой СССР Самбовгидроэнергопроект Зорьковский Волгогидропроект

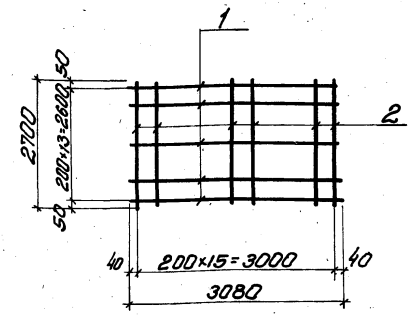

Марка	Поз.	Обозначение	Наименование	Кол.	Прим.
			Детали		
С5	1	902-1-52 -КЖИ-С5	стерженв е=3080		
			ф10АII ГОСТ 5781-75	14	26,7кг
	2	То же	стерженв е=2700		
			ф16АII ГОСТ 5781-75	16	69,1кг

Изм.	Лист	N докум.	Подпись	Дата	902-1-52 -КЖИ-С5			
Разраб.		Глуменко			Сетка арматурная С5	Лит	Масса	Масшт.
Провер.		Шмандий				Р	95,8кг	
Н. контр.		Иванов				Лист 55	Листов	
Рук. гр.		Кунцевич				Госстрой СССР Союзводоканалпроект Одесский Водоканалпроект		
Гл. спец.		Иванов						
Нач. отд.		Шейко						

Инв. N подл. | Подпись и дата

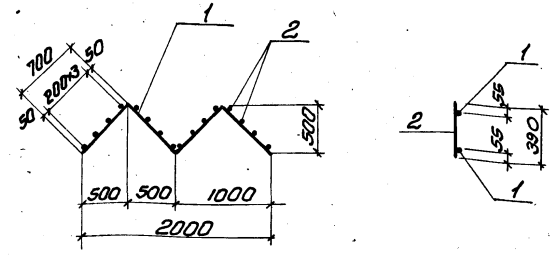

Марка	Поз.	Обозначение	Наименование	Кол	Прим.
			Детали		
КР1	1	902-1-52 -КЖИ-КР1	стерженв е=2800		
			ф10АI ГОСТ 5781-75	2	3,5кг
	2	То же	стерженв е=390		
			ф8АI ГОСТ 5781-75	16	2,5кг

Изм.	Лист	N докум.	Подпись	Дата	902-1-52- КЖИ- КР1			
Разраб.		Глуменко			Каркас плоский КР1	Лит	Масса	Масшт.
Провер.		Шмандий				Р	6,0кг	
Н. контр.		Иванов				Лист 56	Листов	
Рук. гр.		Кунцевич				Госстрой СССР Союзводоканалпроект Одесский Водоканалпроект		
Гл. спец.		Иванов						
Нач. отд.		Шейко						

Инв. N | Подпись и дата

Типовой проект 902-1-52 Альбом V ч.2

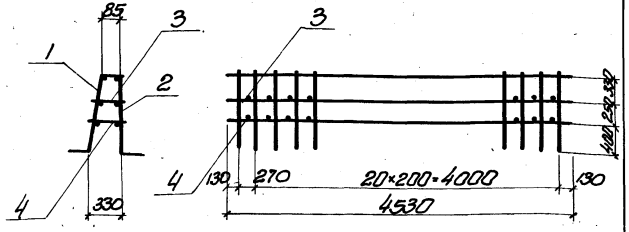

Марка	Поз.	Обозначение	Наименование	Кол.	Прим.
КП1	1	902-1-52 -КЖИ-КР2,КР3	Каркас плоский КР2	1	23,1кг
	2	То же	Каркас плоский КР3	1	34.5кг
	3	902-1-52 -КЖИ-КП1	Ф6АI ГОСТ 5781-75 е=190	21	0.9кг
	4	То же	Ф6АI ГОСТ 5781-75 е=250	21	1,2кг

Изм.	Лист	N докум.	Подпись	Дата
Исполн.		Литвинова		
Провер.		Шмандий		
Н. конт.		Иванов		
Рук. гр.		Кунцевич		
Гл. спец.		Иванов		
Нач. отд.		Шейко		

Инв. № подл. | Подпись и дата

902-1-52 -КЖИ-КП1

Каркас пространственный КП1

Лит	Масса	Масшт.
Р	59.7кг	

Лист 57 Листов

Госстрой СССР
Союзводоканалниипроект
Харьковский
Водоканалпроект

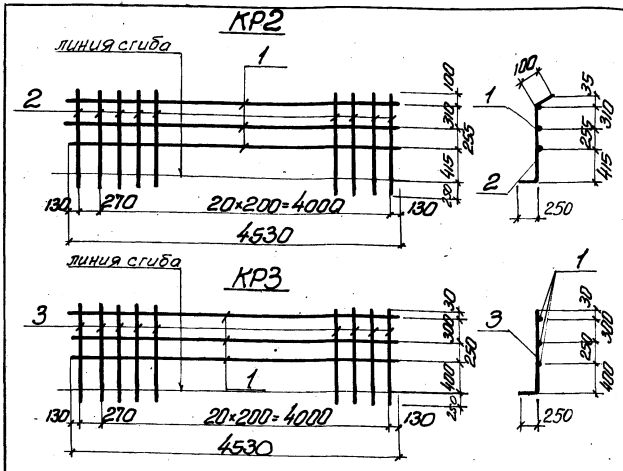

Марка	Поз.	Обозначение	Наименование	К-во	Прим.
КР2	1	902-1-52 -КЖИ-КР2,КР3	Ф10АI ГОСТ 5781-75 е=4530	3	8,4кг
	2	То же	Ф10АI ГОСТ 5781-75 е=1330	22	14,7кг
КР3	3	902-1-52 -КЖИ-КР2,КР3	Ф14АII ГОСТ 5781-75 е=1230	22	26,1кг
	1	То же	Ф10АI ГОСТ 5781-75 е=4530	3	8,4кг

Изм.	Лист	N докум.	Подпись	Дата
Исполн.		Литвинова		
Провер.		Шмандий		
Н. контр.		Иванов		
Рук. гр.		Кунцевич		
Гл. спец.		Иванов		
Нач. отд.		Шейко		

Инв. № подл. | Подпись | Дата

902-1-52 -КЖИ-КР2, КР3

Каркас плоский КР2, КР3

Лит	Масса	Масшт.
Р	23,1кг	
	34.5кг	

Лист 58 Листов

Госстрой СССР
Союзводоканалниипроект
Харьковский
Водоканалпроект

Альбом V ч.2

Типовой проект 902-1-52

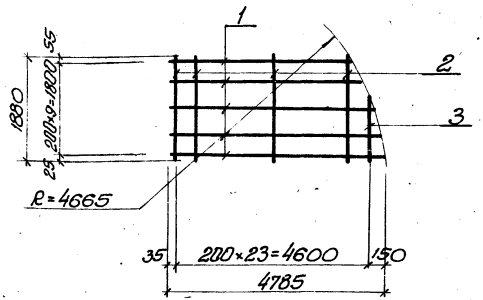

Марка	Поз.	Обозначение	Наименование	Кол.	Прим.
			Детали		
С12	1	902-1-52-КЖИ-С9, С12	стержень ℓ=3735÷4785 ℓср=4440		
			ф16АII ГОСТ 5781-75	10	70,2кг
	2	То же	стержень ℓ=1880		
			ф10АII ГОСТ 5781-75	19	22,0кг
	3	"	стержень ℓ=360÷1720 ℓср=1110		
			ф10АII ГОСТ 5781-75	5	3,4кг

Изм.	Лист	N докум.	Подпись	Дата
Разраб.		Глуменко		
Провер.		Шмандий		
Н. конт.		Иванов		
Рук. гр.		Кунцевич		
Гл. спец.		Иванов		
Нач. отд.		Шейко		

Инв. N подл. | Подпись | Дата

902-1-52-КЖИ-С12

Сетки арматурные С12

Лит	Масса	Масшт.
Р	95,6кг	

Лист 59 Листов

Госстрой СССР
Союзводоканалниипроект
Харьковский
Водоканалпроект

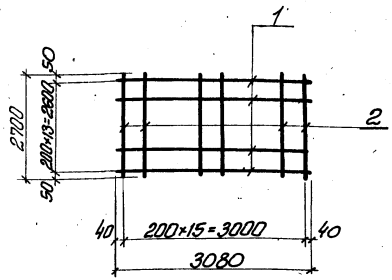

Марка	Поз.	Обозначение	Наименование	Кол.	Прим.
			Детали		
С10	1	902-1-52-КЖИ-С10	стержень ℓ=3080		
			ф10АII ГОСТ 5781-75	14	26,7кг
	2	То же	стержень ℓ=2700		
			ф20АII ГОСТ 5781-75	16	108,0кг

Изм.	Лист	N докум.	Подпись	Дата
Разраб.		Глуменко		
Провер.		Шмандий		
Н. конт.		Иванов		
Рук. гр.		Кунцевич		
Гл. спец.		Иванов		
Нач. отд.		Шейко		

Инв. N | Подпись | Дата

902-1-52-КЖИ-С10

Сетка арматурная С10

Лит.	Масса	Масшт.
Р	134,7	

Листов Листов

Госстрой СССР
Союзводоканалниипроект
Харьковский
Водоканалпроект

Альбом V ч.2

Типовой проект 902-1-52

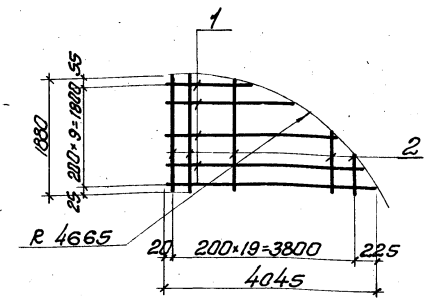

Марка	Поз.	Обозначение	Наименование	Кол.	Прим.
			Детали		
С11	1	902-1-52-КЖИ-С11	стержень ℓ=1010÷4030 ℓср=2920		
			ф16АII ГОСТ 5781-75	10	46,2кг
	2	То же	стержень ℓ=230÷1880 ℓср=1390		
			ф10АII ГОСТ 5781-75	20	17.2кг

Изм.	Лист	N докум.	Подпись	Дата
Разраб.		Глуменко		
Провер.		Шмандий		
Н.контр.		Иванов		
Рук. гр.		Кунцевич		
Гл. спец.		Иванов		
Нач. отд.		Шейко		

Инв. N подл. | Подпись | Дата

902-1-52 -КЖИ- С11

Сетка арматурная С11

Лит.	Масса	Масшт.
Р	63,4	

Лист 61 Листов

Госстрой СССР
Союзводоканалниипроект
Ухарковский
Водоканалпроект

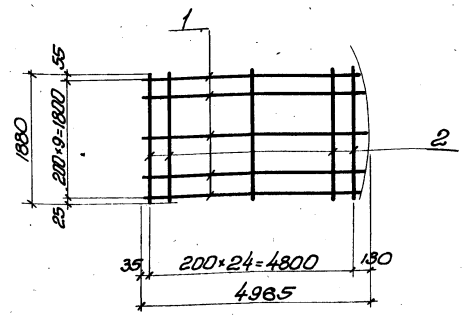

Марка	Поз.	Обозначение	Наименование	Кол.	Прим.
			Детали		
С13	1	902-1-52-КЖИ-С11	стержень ℓ=4965		
			ф16АII ГОСТ 5781-75	10	78,5кг
	2	То же	стержень ℓ=1880		
			ф10АII ГОСТ 5781-75	25	29.0кг

Изм.	Лист	N докум.	Подпись	Дата
Разраб.		Глуменко		
Провер.		Шмандий		
Н.конт.		Иванов		
Рук. гр.		Кунцевич		
Гл. спец.		Иванов		
Нач. отд.		Шейко		

Инв. N | Подпись | Дата

902-1-52-КЖИ-С13

Сетка арматурная С13

Лит.	Масса	Масшт.
Р	107,5	

Лист 62 Листов

Госстрой СССР
Союзводоканалниипроект
Ухарковский
Водоканалпроект

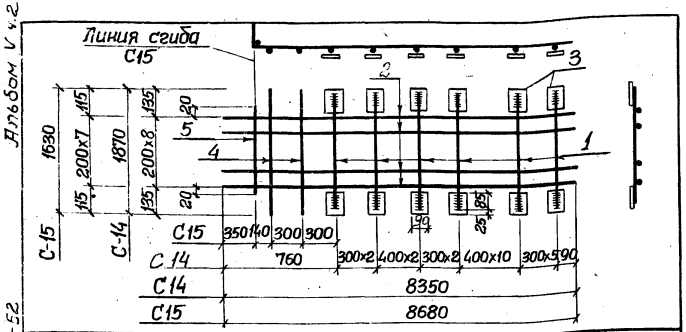

Марка	Поз.	Обозначение	Наименование	Кол.	Примеч.
			Детали		
С14	1	902-1-52 -КЖИ-С14,С15	Стержень ℓ=1820	22	88,0 кг.
		То же	ф18 AIII ГОСТ 5.1459-72		
	2	"	Стержень ℓ=8350		
		"	ф12 AIII ГОСТ 5.1459-72	9	67,6 кг.
	3	"	Полоса ℓ=110		
		"	90×8 ГОСТ 103-76	44	27,3 кг.
		"	Детали		
С15	1	902-1-52 -КЖИ-С14,С15	Стержень ℓ=1580		
		То же	ф18 AIII ГОСТ 5.1459-72	22	76,5 кг
	2	"	Стержень ℓ=8680		
		"	ф12 AIII ГОСТ 5.1459-72	8	62,5 кг.
	3	"	Полоса ℓ=110		
		"	90×8 ГОСТ 103-76	44	27,3 кг.
	4	"	Стержень ℓ=1630		
		"	ф18 AIII ГОСТ 5.1459-72	2	6,5 кг
	5	"	ф12 AIII ГОСТ 5.1459-72 ℓ=1440	1	1,3 кг.

Инв. № подл. | Подпись и дата

Изм.	Лист	№ докум.	Подпись	Дата
Разраб.		Глуменко		
Провер.		Шмандий		
Н. контр.		Иванов		
Рук. гр.		Кунцевич		
Гл. спец.		Иванов		
Нач. отд.		Шейко		

902-1-52-КЖИ-С14, С15

Арматурные сетки С14 и С15

Лит.	Масса	Масштаб
Р	182,9кг / 174,1кг	

Лист 63 Листов

Госстрой СССР Союзводоканалниипроект Харьковский Водоканалпроект

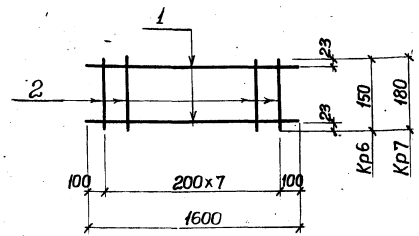

Марка	Поз.	Обозначение	Наименование	Кол.	Примеч.
			Детали		
Кр6	1	902-1-52-КЖИ-Кр6,Кр7	Стержень ℓ=1600	2	1,97кг
		То же	ф10 AI ГОСТ 5781-75		
	2	"	Стержень ℓ=150	8	0,26
		"	ф6 AI ГОСТ 5781-75		
			Детали		
Кр7	1	902-1-52 -КЖИ-Кр6,Кр7	Стержень ℓ=1600	2	1,97кг
		То же	ф10 AI ГОСТ 5781-75		
	2	"	Стержень ℓ=180	8	0,32
		"	ф6 AI ГОСТ 5781-75		

Инв. № подл. | Подпись и дата

Изм.	Лист	№ докум.	Подпись	Дата
Разраб.		Глуменко		
Провер.		Шмандий		
Н. контр.		Иванов		
Рук. гр.		Кунцевич		
Гл. спец.		Иванов		
Нач. отд.		Шейко		

902-1-52-КЖИ-Кр6.Кр7

Каркасы плоские Кр6, Кр7

Лит.	Масса	Масштаб
Р	2,23 / 2,27 / 2,29	

Лист 64 Листов

Госстрой СССР Союзводоканалниипроект Харьковский Водоканалпроект

Альбом V ч.2

Типовой проект 902-1-52

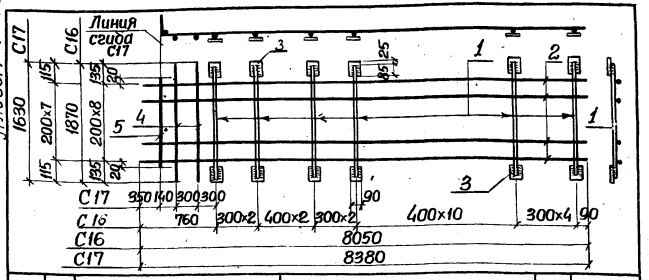

Марка	Поз.	Обозначение	Наименование	Кол.	Примеч.
			Детали		
C16	1	902-1-52 -КЖИ-С16,С17	Стержень ℓ=1820		
			ф18 AIII ГОСТ 5.1459-72	21	76,4 кг.
	2	То же	Стержень ℓ=8050		
			ф12 AIII ГОСТ 5.1459-72	9	65,2 кг.
	3	"	Полоса ℓ=110		
			90×8 ГОСТ 103-76	42	26,0 кг.
			Детали		
C17	1	902-1-52-КЖИ-С16,С17	Стержень ℓ=1580		
			ф18 AIII ГОСТ 5.1459-72	1	1,3 кг.
	2	То же	Стержень ℓ=8380		
			ф12 AIII ГОСТ 5.1459-72	8	60,3 кг.
	3	"	Полоса ℓ=110		
			-90×8 ГОСТ 103-76	42	26,0 кг.
	4	"	Стержень ℓ=1630		
			ф18 AIII ГОСТ 5.1459-72	2	6,5 кг.
	5	"	Стержень ℓ=1440		
			ф12 AIII ГОСТ 5.1459-72	1	1,3 кг.

Подпись и дата

Инв. № подл.

Изм.	Лист	№ докум.	Подпись	Дата
Разраб.		Глуменко		
Пробер.		Шмандий		
Н. контр.		Иванов		
Рук. груп.		Кунцевич		
Гл. спец.		Иванов		
Нач. отд.		Шейко		

902-1-52-КЖИ-С16,С17

Сетки арматурные С16,С17.

Лит.	Масса	Масшт.
Р	167,6 / 167,1	

Лист 65 | Листов

Госстрой СССР Союзводоканалниипроект Харьковский Водоканалпроект

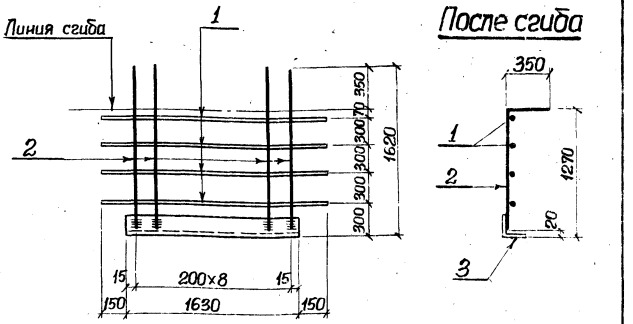

Марка	Поз.	Обозначение	Наименование	Кол.	Примеч.
			Детали		
C26	1	902-1-52 -КЖИ С26	Стержень ℓ=1930		
			ф18 AIII ГОСТ 5.1459-72	4	17,0 кг.
	2	То же	Стержень ℓ=1600		
			ф12 AIII ГОСТ 5.1459-72	9	13,0 кг.
	3	"	Уголок ℓ=1630		
			∠140×12 ГОСТ 8509-72	1	41,6 кг.

Подпись и дата

Инв. № подл.

Изм.	Лист	№ докум.	Подпись	Дата
Разраб.		Глуменко		
Пробер.		Шмандий		
Н. контр.		Иванов		
Рук. груп.		Кунцевич		
Гл. спец.		Иванов		
Нач. отд.		Шейко		

902-1-52-КЖИ-С26

Сетка арматурная С26

Лит.	Масса	Масшт.
Р	71,6 кг	

Лист 66 | Листов

Госстрой СССР Союзводоканалниипроект Харьковский Водоканалпроект

16120-01 62

Альбом V ч.2

Типовой проект 902-1-52

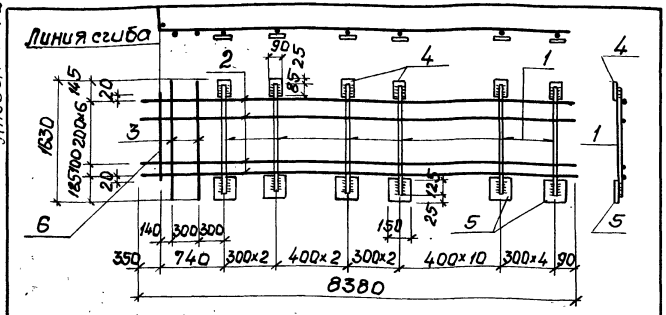

Марка	Поз.	Обозначение	Наименование	Кол.	Прим.
			Детали.		
С18	1.	902-1-52-КЖИ-С18	стержень ℓ=1580		
			ф18АIII ГОСТ 5.1459-72	21	73.0кг
	2	То же.	стержень ℓ=8380		
			ф12АIII ГОСТ 5.1459-72	8	60.3кг
	3	"	стержень ℓ=1630		
			ф16АIII ГОСТ 5.1459-72	2	6.5кг
	4	"	полоса ℓ=110		
			-90×8 ГОСТ 103-76	21	13.0кг
	5	"	полоса ℓ=150		
			-150×8 ГОСТ 103-76	21	29.6кг
	6	"	ф18АIII ГОСТ 5.1459-72 ℓ=1440	1	1,3кг

Подпись. Дата

Инв.N

Изм.	Лист	N докум.	Подпись	Дата
Разраб.		Глуменко		
Провер.		Шпандий		
Н. контр.		Иванов		
Рук. гр.		Куницкий		
Гл. спец.		Иванов		
Нач. отд.		Шестко		

902-1-52-КЖИ-С18

Арматурная сетка С18

Лит.	Масса	Масштаб
Р	183.7кг	

Лист 67 Листов

Госстрой СССР Союзводоканалмонтажспецстрой Харьковский Водоканалпроект

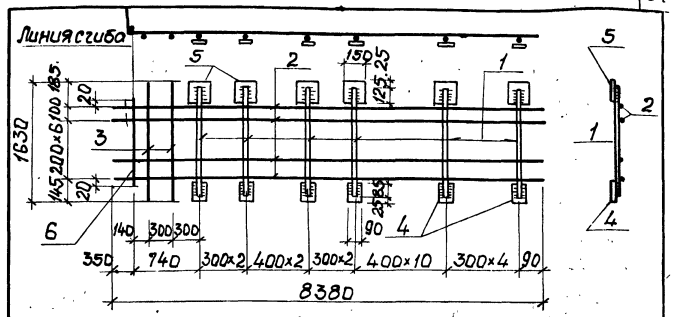

Марка	Поз.	Обозначение	Наименование	Кол.	Прим.
			Детали		
С19	1	902-1-52-КЖИ-С19	Стержень ℓ=1580		
			ф18АIII ГОСТ 5.1459-72	21	73.0кг
	2	"	стержень ℓ=8380		
			ф12АIII ГОСТ 5.1459-72	8	60.3кг
	3	"	стержень ℓ=1630		
			ф18АIII ГОСТ 5.1459-72	2	6.5кг
	4	"	полоса ℓ=110		
			-90×8 ГОСТ 103-76	21	13.0кг
	5	"	полоса ℓ=150		
			-150×8 ГОСТ 103-76	21	29.6кг
	6	"	ф12АIII ГОСТ 5.1459-72 ℓ=1440	1	1,3кг

Подпись. Дата

Инв.N

Изм.	Лист	N докум.	Подпись	Дата
Разраб.		Глуменко		
Провер.		Шпандий		
Н. контр.		Иванов		
Рук. гр.		Куницкий		
Гл. спец.		Иванов		
Нач. отд.		Шестко		

902-1-52-КЖИ-С19.

Арматурная сетка С19

Лит.	Масса	Масштаб
Р	183.7кг	

Лист 68 Листов

Госстрой СССР Союзводоканалмонтажспецстрой Харьковский Водоканалпроект

16:20-04 63

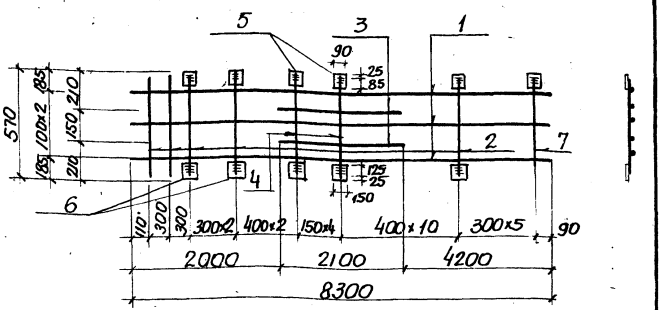

Марка	Поз.	Обозначение	Наименование	К-во	Прим.
			Детали		
С21	1	902-1-52 КЖИ-С21	стержень е=8300 ф12 R III ГОСТ 5.1459-72	3	22.1кг
	2	То же	стержень е=520 ф12 R III ГОСТ 5.1459-72	20	9.2кг
	3	"	стержень е=2100 ф16 R III ГОСТ 5.1459-72	2	6.6кг
	4	"	стержень е=520 ф16 R III ГОСТ 5.1459-72	5	4.1кг
	5	"	полоса е=110 -90×8 ГОСТ 103-76	24	14.7кг
	6	"	полоса е=150 -150×8 ГОСТ 103-76	23	32.5кг
	7	"	стержень е=370 ф12 R III ГОСТ 5.1459-72	1	0.3кг

Изм.	Лист	№ докум.	Подпись	Дата
Разраб.		Луменко		
Провер.		Шманский		
Н.контр.		Иванов		
Рук.гр.		Кунцевич		
Гл.спец.		Иванов		
Нач.отд.		Шейко		

902-1-52-КЖИ-С21

Сетка арматурная С21

Лит	Масса	Масштаб
Р	89.5кг	

Лист 69 Листов

Госстрой СССР Союзводоканалниипроект Харьковский водоканалпроект

Инв.№ подл. | Подпись и дата | Взам.инв.№

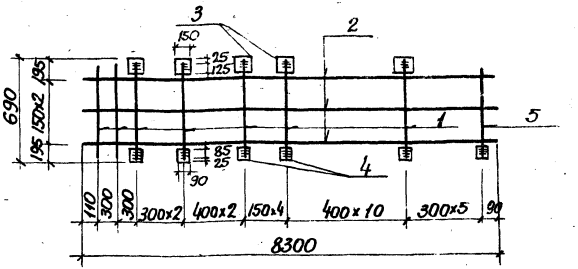

Марка	Поз.	Обозначение	Наименование	К-во	Прим.
			Детали		
С20	1	902-1-52-КЖИ-С20	Стержень е=640 ф12 R III ГОСТ 5.1459-72	25	14.2кг
	2	То же	стержень е=8300 ф16 R III ГОСТ 5.1459-72	3	22.1кг
	3	"	полоса е=150 -150×8 ГОСТ 103-76	23	32.5кг
	4	"	полоса е=110 -90×8 ГОСТ 103-76	24	14.7кг
	5	"	стержень е=480 ф12 R III ГОСТ 5.1459-72	1	0.4кг

Изм.	Лист	№ докум.	Подпись	Дата
Разраб.		Луменко		
Провер.		Шманский		
Н.контр.		Иванов		
Рук.грп.		Кунцевич		
Гл.спец.		Иванов		
Нач.отд.		Шейко		

902-1-52-КЖИ-С20

Сетка арматурная С20

Лит	Масса	Масштаб
Р	83.9кг	

Лист 70 Листов

Госстрой СССР Союзводоканалниипроект Харьковский водоканалпроект

Инв.№ подл. | Подпись и дата | Взам.инв.№

Альбом V ч.2

Типовой проект 902-1-52

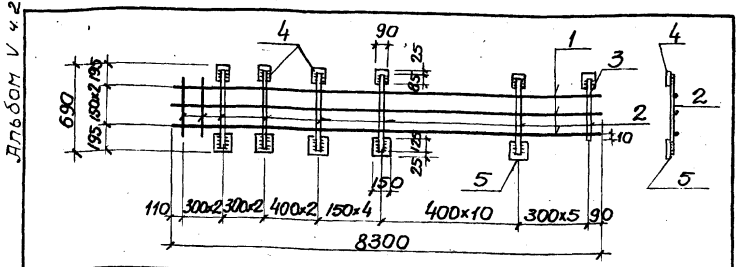

Марка	Поз	Обозначение	Наименование	Кол	Прим.
			Детали		
С22	1	902-1-52-КЖИ-С22	стержень ℓ=8300	-	
			ф16 AIII ГОСТ 5.1459-72	3	22.1кг
	2	То же	стержень ℓ=640		
			ф12 AIII ГОСТ 5.1459-72	25	14.2кг
	3	"	стержень ℓ=480		
			ф12 AIII ГОСТ 5.1459-72	1	0.4кг
	4	"	полоса ℓ=110		
			-90×8 ГОСТ 103-76	24	14.7кг
	5	"	полоса ℓ=150		
			-150×8 ГОСТ 103-76	23	32.5кг

Инв.№ подл. | Подпись и дата | Взам.инв.№

Изм.	Лист	№ докум.	Подпись	Дата
Разраб.		Глуменко		
Проверил		Шмандий		
Н.контр.		Иванов		
Рук.гр.		Кунцевич		
Гл.спец.		Иванов		
Нач.отд.		Шейко		

902-1-52-КЖИ-С22

Сетка арматурная С22

Лит	Масса	Масштаб
Р	83.9кг	

Листов 1 Листов

Госстрой СССР Союзводоканалниипроект Харьковский Водоканалпроект

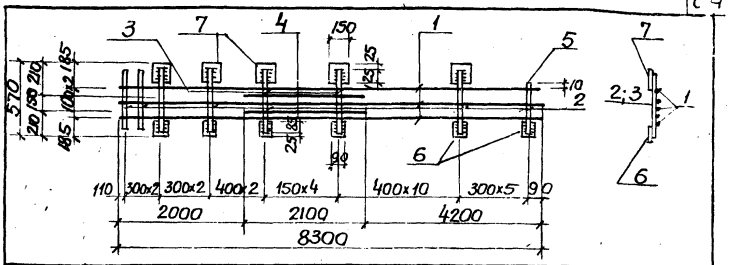

Марка	Поз	Обозначение	Наименование	Кол	Прим.
			Детали		
С23	1	902-1-52-КЖИ-С23	стержень ℓ=8300		
			ф12 AIII ГОСТ 5.1459-72	3	22.1кг
	2	То же	стержень ℓ=520		
			ф12 AIII ГОСТ 5.1459-72	20	9.2кг
	3	"	стержень ℓ=520		
			ф16 AIII ГОСТ 5.1459-72	5	4.1кг
	4	"	стержень ℓ=2100		
			ф16 AIII ГОСТ 5.1459-72	2	6.6кг
	5	"	стержень ℓ=370		
			ф12 AIII ГОСТ 5.1459-72	1	0.3кг
	6	"	полоса ℓ=110		
			-90×8 ГОСТ 103-76	24	14.7кг
	7		полоса ℓ=150		
			-150×8 ГОСТ 103-76	23	32.5кг

Инв.№ подл. | Подпись и дата | Взам.инв.№

Изм.	Лист	№ докум.	Подпись	Дата
Разраб.		Глуменко		
Проверил		Шмандий		
Н.контр.		Иванов		
Рук.гр.		Кунцевич		
Гл.спец.		Иванов		
Нач.отд.		Шейко		

902-1-52-КЖИ-С23

Сетка арматурная С23

Лит	Масса	Масшт.
Р	89.5кг	

Лист 72 Листов

Госстрой СССР Союзводоканалниипроект Харьковский Водоканалпроект

Альбом V-2

Типовой проект 902-1-52

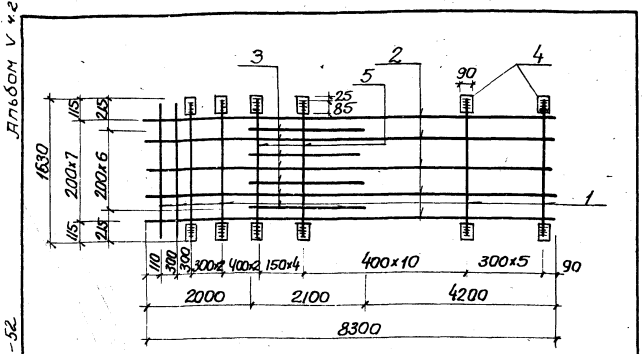

Марка	Поз	Обозначение	Наименование	Кол	Прим.
			Детали		
С25	1	902-1-52-КЖИ-С25	Стержень ℓ=1580	21	29.5кг
			ф12 А III ГОСТ 5.1459-72		
	2	То же	Стержень ℓ=8300	8	104.9кг
			ф16 А III ГОСТ 5.1459-72		
	3	"	Стержень ℓ=2100	7	23.3кг
			ф16 А III ГОСТ 5.1459-72		
	4	"	полоса ℓ=110	48	29,8кг
			90×8 ГОСТ 103-76		
	5	"	Стержень ℓ=1580 ф16 А III ГОСТ 5.1459-72	5	12.5кг

Инв.№ подл. | Подпись и дата | Взам.инв.№

Изм.	Лист	№ докум.	Подпись	Дата
Разраб.		Литвинова		
Провер.		Шмандий		
Н.контр.		Иванов		
Рук.гр.		Кунцевич		
Гл.спец.		Иванов		
Нач.отд.		Шейко		

902-1-52-КЖИ-С25

Сетка арматурная С25

Лит.	Масса	Масштаб
Р	200,0кг	
Лист	Листов	

Госстрой СССР Главводоканалпроект Харьковский Водоканалпроект

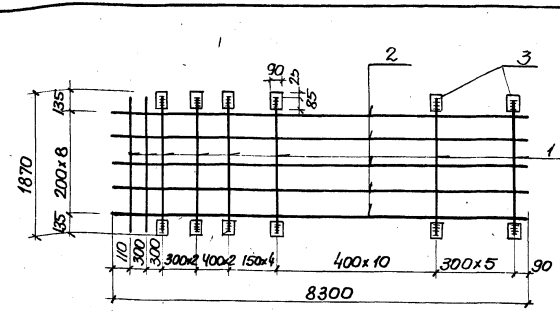

Марка	Поз	Обозначение	Наименование	Кол	Прим
			Детали		
С24	1	902-1-52-КЖИ-С24	стержень ℓ=1820	26	42.0кг
			ф12 А III ГОСТ 5.1459-72		
	2	То же	стержень ℓ=8300		
			ф16 А III ГОСТ 5.1459-72	9	118.0
	3	"	полоса ℓ=110		
			-90×8 ГОСТ 103-76	48	29.8

Инв.№ подл. | Подпись и дата | Взам.инв.№

Изм.	Лист	№ докум.	Подпись	Дата
Разраб.		Литвинова		
Провер.		Шмандий		
Н.контр.		Иванов		
Рук.гр.		Кунцевич		
Гл.спец.		Иванов		
Нач.отд.		Шейко		

902-1-52-КЖИ-С24

Сетка арматурная С24

Лит.	Масса	Масштаб
Р	189.8кг	
Лист 74	Листов	

Госстрой СССР Главводоканалпроект Харьковский Водоканалпроект

Альбом V 4.2

Типовой проект 902-1-52

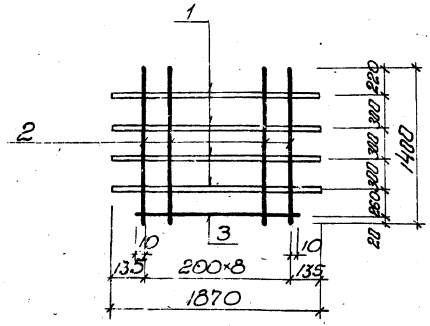

Марка	Поз.	Обозначение	Наименование	Кол.	Прим
			Детали		
С27	1	902-1-52-КЖИ-С27	стержень ℓ=1870		
			ф18АIII ГОСТ 5.1459-72	4	16,5кг
	2	То же	стержень ℓ=1400		
			ф12АIII ГОСТ 5,1459-72	9	11.3кг
	3	"	стержень ℓ=1620		
			ф12АIII ГОСТ 5,1459-72	1	1.5кг

Изм.	Лист	N докум.	Подпись	Дата
Разраб.		Глуменко		
Провер.		Шмандий		
Н. конт.		Иванов		
Рук. гр.		Кунцевич		
Гл. спец.		Иванов		
Нач. отд.		Шейко		

Подпись дата

Инв. N подл.

902-1-52-КЖИ-С27

Сетка арматурная С27

Лит.	Масса	Масшт.
Р	29.3кг	

Лист 15 Листов

Госстрой СССР
Союзводоканалниипроект
Харьковский
Водоканалпроект

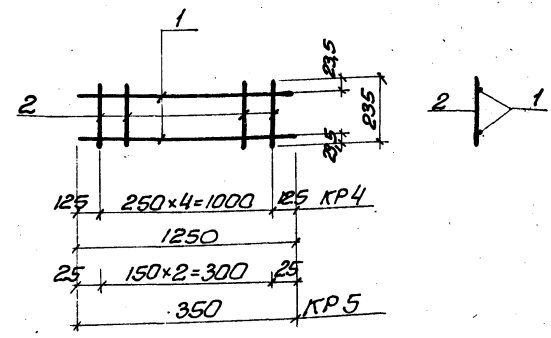

Марка	Поз.	Обозначение	Наименование	Кол.	Прим
			Детали		
КР4	1	902-1-52-КЖИ-КР4,КР5	стержень ℓ=1250		
			ф10АI ГОСТ 5781-75	2	1,6кг
	2	То же	стержень ℓ=235		
			ф6АI ГОСТ 5781-75	5	0.3кг
КР5	1	902-1-52-КЖИ-КР4,КР5	стержень ℓ=350		
			ф10АI, ГОСТ 5781-75	2	0.1кг
	2	То же	стержень ℓ=235		
			ф6АI ГОСТ 5781-75	3	0.1кг

Изм.	Лист	N докум.	Подпись	Дата
Разраб.		Глуменко		
Провер.		Шмандий		
Н. конт.		Иванов		
Рук. гр.		Кунцевич		
Гл. спец.		Иванов		
Нач. отд.		Шейко		

Подпись дата

Инв. N подл.

902-1-52-КЖИ-КР4, КР5

Каркас плоский КР4, КР5

Лит.	Масса	Масшт.
Р	1,9кг / 0,2кг	

Лист 16 Листов

Госстрой СССР
Союзводоканалниипроект
Харьковский
Водоканалпроект

Альбом V 4.2

Типовой проект 902-1-52

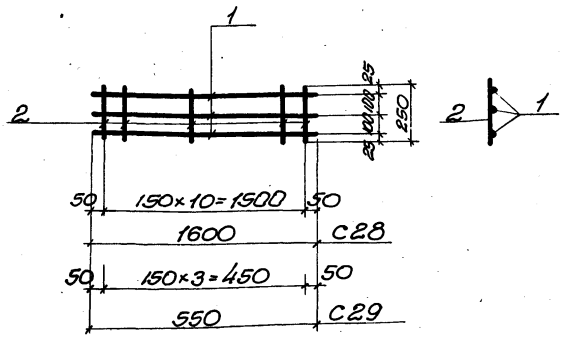

Марка	Поз.	Обозначение	Наименование	Кол.	Прим.
C28	1	902-1-52-КЖИ-С28,С29	стержень е=1600		
			ф10АI ГОСТ 5781-75	3	3,0кг
	2	То же	стержень е=250		
			ф10АI ГОСТ 5781-75	11	1,7кг
C29	1	902-1-52-КЖИ-С28,С29	стержень е=550		
			ф10АI ГОСТ 5781-75	3	1.0кг
	2	То же	стержень е=250		
			ф10АI ГОСТ 5781-75	4	0.6кг

Изм.	Лист	N докум.	Подпись	Дата
Разраб.		Глуменко		
Провер.		Шмандий		
Н.контр.		Иванов		
Рук.гр.		Кунцевич		
Гл.спец.		Иванов		
Нач.отд.		Шейко		

Инв. N подл. | Подпись | Дата

902-1-52-КЖИ-С28,С29

Сетка арматурная С28, С29

Лит.	Масса	Масшт.
Р	4.7кг	

Лист 77 Листов

Госстрой СССР
Союзводоканалниипроект
Харьковский
Водоканалпроект

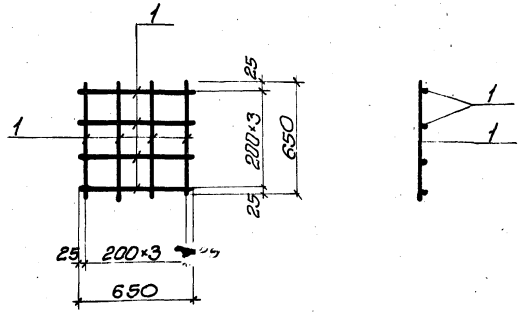

Марка	Поз.	Обозначение	Наименование	Кол.	Прим.
C30					
			Детали		
	1	902-1-52-КЖИ-С30	стержень е=650		
			ф10АI ГОСТ 5781-75	8	3,2кг

Изм.	Лист	N докум.	Подпись	Дата
Разраб.		Глуменко		
Провер.		Шмандий		
Н.контр.		Иванов		
Рук.гр.		Кунцевич		
Гл.спец.		Иванов		
Нач.отд.		Шейко		

Инв. N подл. | Подпись | Дата

902-1-52-КЖИ-С30

Сетка арматурная С30

Лит.	Масса	Масшт.
Р	3,2кг	

Лист 78 Листов

Госстрой СССР
Союзводоканалниипроект
Харьковский
Водоканалпроект

16120 01 68

Альбом V ч.2

Типовой проект 902-1-52

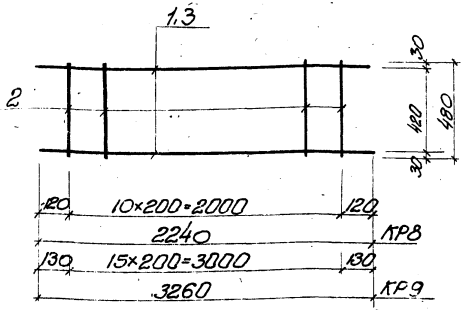

Марка	Поз.	Обозначение	Наименование	Кол.	Прим.
КР8			Детали		
	1	902-1-52 -КЖИ-КР8, КР9	ф20АII ГОСТ 5781-75 ℓ=2240	2	11.2 кг
	2	То же	ф10АII ГОСТ 5781-75 ℓ=480	11	3.4 кг
КР9			Детали		
	3	902-1-52 -КЖИ-КР8, КР9	ф25АII ГОСТ 5781-75 ℓ=3260	2	25.1 кг
	2	То же	ф10АII ГОСТ 5781-75 ℓ=480	16	4.8 кг

Изм.	Лист	N докум.	Подпись	Дата
Разраб.		Вацюк		
Провер.		Шманский		
Н. контр.		Иванов		
Рук. гр.		Кунцевич		
Гл. спец.		Иванов		
Нач. отд.		Шейко		

Инв. N подл. | Подпись | Дата

902-1-52 -КЖИ-КР8, КР9

Каркасы плоские КР8, КР9

Лит.	Масса	Масшт.
Р	14.6 кг	
	29,9 кг	

Листов | Листов

Госстрой СССР
Союзводоканалниипроект
Харьковский
Водоканалпроект

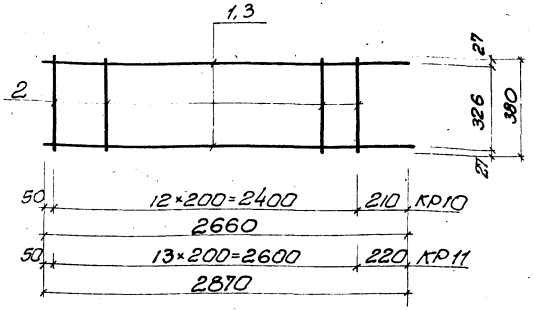

Марка	Поз.	Обозначение	Наименование	Кол.	Прим.
КР10			Детали		
	1	902-1-52 -КЖИ-КР10, КР11	ф14АII ГОСТ 5781-75 ℓ=2660	2	6,4 кг
	2	То же	ф6АI ГОСТ 5781-75 ℓ=380	13	1.1 кг
КР11			Детали		
	3	902-1-52 -КЖИ-КР10, КР11	ф14АII ГОСТ 5781-75 ℓ=2870	2	6.9 кг
	2	То же	ф6АI ГОСТ 5781-75 ℓ=380	14	1.2 кг

Изм.	Лист	N докум.	Подпись	Дата
Разраб.		Фоменко		
Провер.		Шманский		
Н. конт.		Иванов		
Рук. гр.		Кунцевич		
Гл. спец.		Иванов		
Нач. отд.		Шейко		

Инв. N подл. | Подпись | Дата

902-1-52 -КЖИ-КР10, КР11

Каркасы плоские КР10, КР11

Лит.	Масса	Масшт.
Р	7,5 кг	
	8,1 кг	

Листов | Листов

Госстрой СССР
Союзводоканалниипроект
Харьковский
Водоканалпроект

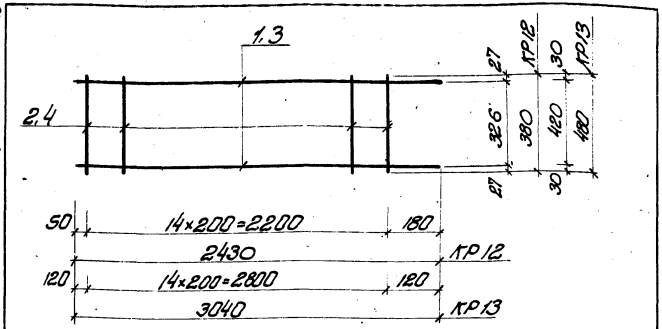

Марка	Поз	Обозначение	Наименование	Кол.	Прим.
			Детали		
КР12	1	902-1-52 -КЖИ-КР12,КР13	ф14АII ГОСТ 5781-75 ℓ=2430	2	5,9кг
	2	То же	ф6АI ГОСТ 5781-75 ℓ=380	12	1,0кг
			Детали		
КР13	3	902-1-52 -КЖИ-КР12,КР13	ф25АII ГОСТ 5781-75 ℓ=3040	2	23,4кг
	4	То же	ф10АI ГОСТ 5781-75 ℓ=480	15	4,4кг

Инв.№ подл. | Подпись и дата

Изм.	Лист	N докум.	Подп.	Дата
Разраб.		Касьяненко		
Провер.		Шмандий		
Н. контр.		Иванов		
Рук. гр.		Кунцевич		
Гл. спец.		Иванов		
Нач. отд.		Шейко		

902-1-52 -КЖИ-КР12,КР13

Каркасы плоские КР12, КР13

Лит.	Масса	Масштаб
	6,9кг 27,8кг	

Лист 81 Листов

Госстрой СССР Сантехпроектстальконструкция Ярославский Водоканалпроект

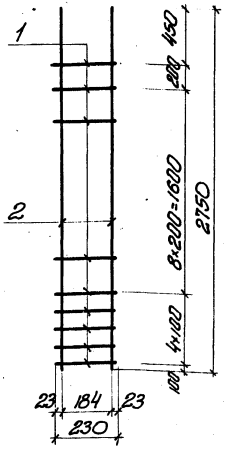

Марка	Поз.	Обозначение	Наименование	Кол.	Прим.
			Детали		
КР14	1	902-1-52 -КЖИ-КР14	ф8АI ГОСТ 5781-75 ℓ=230	14	1,3кг
	2	То же	ф16АII ГОСТ 5781-75 ℓ=2750	2	8,7кг

Инв.№ подл. | Подпись и дата

Изм.	Лист	N докум.	Подпись	Дата
Разраб.		Касьяненко		
Провер.		Шмандий		
Н. контр.		Иванов		
Рук. гр.		Кунцевич		
Гл. спец.		Иванов		
Нач. отд.		Шейко		

902-1-52 -КЖИ-КР14

Каркас плоский КР14

Лит.	Масса	Масштаб
	110,0кг	

Лист 82 Листов

Госстрой СССР Сантехпроектстальконструкция Ярославский Водоканалпроект

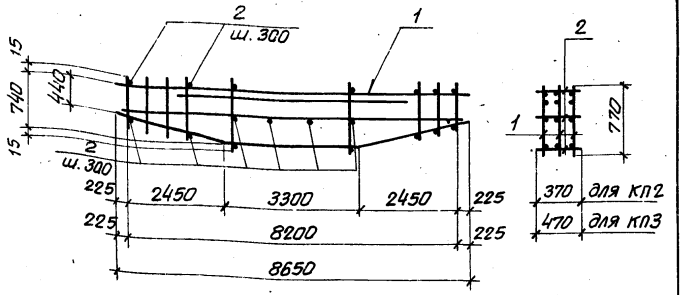

Марка	Поз.	Обозначение	Наименование	Кол.	Примеч.
КП2	1	902-1-52 -КЖИ-КР15	Каркас плоский КР15	3	216.0
	2	—"— -КЖИ-КП2,КП3	8AI ГОСТ 5781-75 ℓ=370	46	6,7
КП3	1	902-1-52 -КЖИ-КР20	Каркас плоский КР20	3	246.0
	2	—"— -КЖИ-КП2,КП3	8AI ГОСТ 5781-75 ℓ=470	46	8,5

Изм.	Лист	№ докум.	Подпись	Дата
Разраб.		Тимашева		
Провер.		Шмандий		
Н.контр.		Иванов		
Рук. гр.		Кунцевич		
Гл.спец.		Иванов		
Нач.отд.		Шейко		

902-1-52-КЖИ-КП2, КП3

Каркасы пространственные КП2, КП3

Лит.	Масса	Масштаб
Р	222,7 / 254,5	

Лист 83 Листов

Госстрой СССР Союзводоканалниипроект харьковский водоканалпроект

Инв. № подл. | Подпись и дата | Взам. инв. №

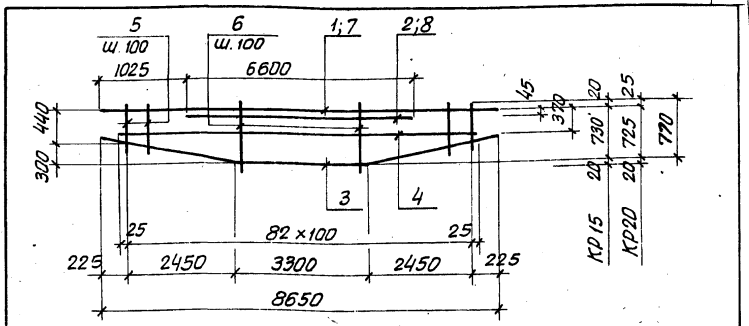

Марка	Поз.	Обозначение	Наименование	Кол.	Примеч.
КР15	1	902-1-52 -КЖИ-КР15	20A III ГОСТ 5,1459-72 ℓ=8650	1	21,3 кг
	2	То же	20 A III " ℓ=6600	1	16,4 кг
	3	—"—	14 A III " ℓ=8740	1	10,6 кг
	4	—"—	10 A III " ℓ=8250	1	5,1 кг
	5	—"—	8AI ГОСТ 5781-75 ℓ=470÷770	50	12,2 кг
	6	—"—	8AI " ℓ=770	16	6,4 кг
КР20	7	902-1-52 -КЖИ-КР20	22 A III ГОСТ 5,1459-72 ℓ=8650	1	25,8 кг
	8	То же	22 A III " ℓ=6600	1	19,7 кг
	3	См. выше	См. выше	1	10,6 кг
	4	То же	То же	1	7,3 кг
	5	—"—	8AI ГОСТ 5781-75 ℓ=470÷770	50	12,2 кг
	6	—"—	8AI " ℓ=770	16	6,4 кг

Изм.	Лист	№ докум.	Подпись	Дата
Разраб.		Тимашева		
Провер.		Шмандий		
Н.контр.		Иванов		
Рук. гр.		Кунцевич		
Гл.спец.		Иванов		
Нач.отд.		Шейко		

902-1-52 -КЖИ-КР15. КР20

Каркас плоский КР15, КР20

Лит.	Масса	Масштаб
Р	72.0 / 82.0	

Лист 84 Листов

Госстрой СССР Союзводоканалниипроект харьковский водоканалпроект

Инв. № | Подпись и дата

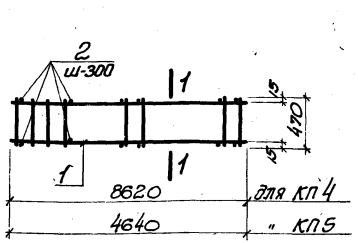

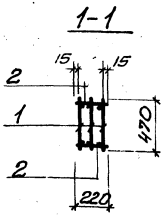

Марка	Масса
КП4	146,9
КП5	58,0

Марка	Поз.	Обозначение	Наименование	Кол.	Прим.
КП4	1	902-1-52 -КЖИ-КР16,КР17	каркас плоский КР16	3	141,6
	2	902-1-52 -КЖИ-КП4,КП5	8АI ГОСТ 5781-75 е=220	60	5,3
КП5	1	902-1- -КЖИ-КР16,КР17	каркас плоский КР17	3	55,2
	2	902-1- -КЖИ-КП4,КП5	8АI ГОСТ 5781-75 е=220	32	2,8

Изм.	Лист	N докум.	Подпись	Дата	902-1-52 -КЖИ-КП4,КП5	Лит	Масса	Масштаб
Разраб.		Тимашева			Каркасы пространственные КП4, КП5	Р	см. табл.	
Провер.		Шмандий				Лист 85	Листов	
Н. контр.		Иванов				Госстрой СССР Союзводоканалмонтажпроект г. Харьковский		
Рук. гр.		Кунцевич						
Гл. спец.		Иванов						
Нач. отд.		Шейко				Водоканалпроект		

Инв. N подл. | Подпись и дата

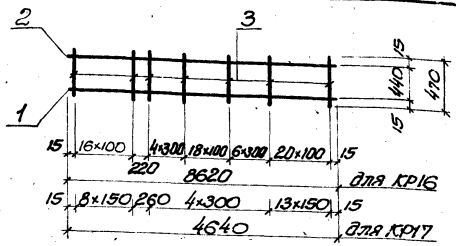

Марка	Масса
КР16	47,2
КР17	18,4

Марка	Поз.	Обозначение	Наименование	Кол.	Прим.
КР16	1	902-1-52 -КЖИ-КР16,КР17	20АIII ГОСТ 5.1459-72 е=8620	1	21,3
	2	То же	16АIII " е=8620	1	13,6
	3	"	8АI ГОСТ 5781-75 е=470	61	12,3
КР17	1	902-1-52 -КЖИ-КР16,КР17	8АIII ГОСТ 5.1459-72 е=4640	1	9,3
	2	То же	12АIII " е=4640	1	4,1
	3	"	8АI ГОСТ 5781-75 е=470	27	5,0

Изм.	Лист	N докум.	Подпись	Дата	902-1-52 -КЖИ-КР16,КР17	Лит	Масса	Масштаб
Разраб.		Тимашева			Каркасы плоские КР16, КР17	Р	см. табл.	
Провер.		Шмандий				Л. спец.	Листов	
Н. контр.		Иванов				Госстрой СССР Союзводоканалмонтажпроект г. Харьковский		
Рук. гр.		Кунцевич						
Гл. спец.		Иванов						
Нач. отд.		Шейко				Водоканалпроект		

Инв. N | Подпись и дата

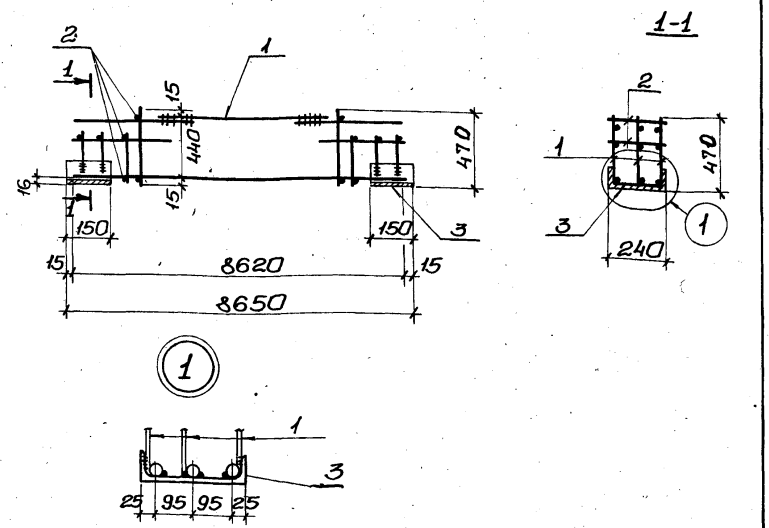

М-ка	Поз.	Обозначение	Наименование	Кол.	Прим.
КП6	1	902-1-52 -КЖИ-Кр18	Каркас плоский Кр18	3	161.1кг
	2	" -КЖИ-КП6	8АI ГОСТ 5781-75 ℓ=240	60	9,8кг
	3	То же	[24 ГОСТ 8240-72 ℓ=150	2	7,2кг

902-1-52 -КЖИ-КП6

Изм.	Лист	N докум.	Подпись	Дата
Разраб.		Тимашева		
Провер.		Шнандий		
Н.контр.		Иванов		
Рук. гр.		Кунцевич		
Гл. спец.		Иванов		
Нач. отд.		Шейко		

Каркас пространственный КП 6

Лит.	Масса	Масшт.
Р	178,1	

Лист 87 Листов

Госстрой СССР Союзводоканалниипроект Харьковский водоканалпроект

Инв. № подл. | Подпись и дата

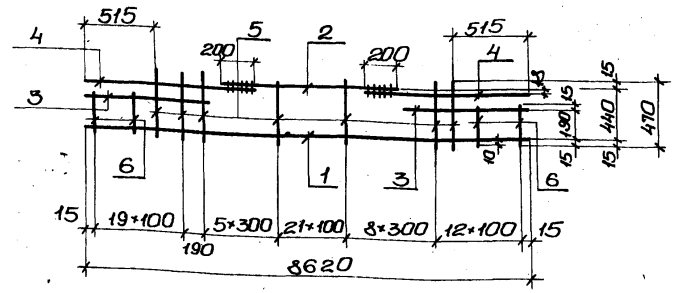

М-ка	Поз.	Обозначение	Наименование	Кол.	Прим.
Кр18	1	902-1-52-КЖИ-Кр18	20 AIII ГОСТ 5.1459-72 ℓ=8620	1	21,3кг
	2	То же	16 AIII " ℓ=4220	1	6.7кг
	3	"	16 AIII " ℓ=1450	2	3,2кг
	4	"	20 AIII " ℓ=2400	2	11,8кг
	5	"	8 AI ГОСТ 5781-75 ℓ=490	50	9,5кг
	6	"	8 AI То же ℓ=220	10	1,2кг

902-1-52 -КЖИ-Кр18

Изм.	Лист	№ докум.	Подпись	Дата
Разраб.		Тимашева		
Провер.		Шнандий		
Н.контр.		Иванов		
Рук. гр.		Кунцевич		
Гл. спец.		Иванов		
Нач. отд.		Шейко		

Каркас плоский Кр 18.

Лит.	Масса	Масштаб
Р	53,7	

Лист 88 Листов

Госстрой СССР Союзводоканалниипроект Харьковский водоканалпроект

Инв. № подл. | Подпись и дата

Копировал: Островерх

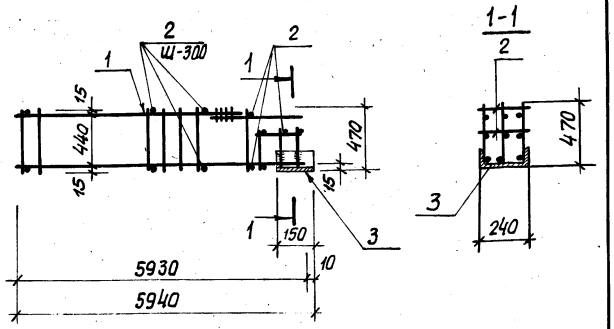

М-ка	Поз.	Обозначение	Наименование	Кол.	Прим.
КП7	1	902-1-52-КЖИ-КР19	Каркас плоский КР19	3	25,7
	2	То же, КЖИ-КП7	8AI ГОСТ5781-75 ℓ=240	46	7,5
	3	"	Г24 ГОСТ8240-72 ℓ=150	1	3,6

Изм.	Лист	№ докум.	Подпись	Дата
Разраб.		Тимашева		
Провер.		Шмандий		
Н.контр.		Иванов		
Рук.гр.		Кунцевич		
Гл.спец.		Иванов		
Нач.отд.		Шейко		

902-1-52-КЖИ-КП7

Каркас пространственный КП7

Лит.	Масса	Масштаб
Р	84,6	

Листов 9 Листов

Госстрой СССР Союзводоканалниипроект Харьковский ВОДОКАНАЛПРОЕКТ

Инв.№ подл. | Подпись и дата

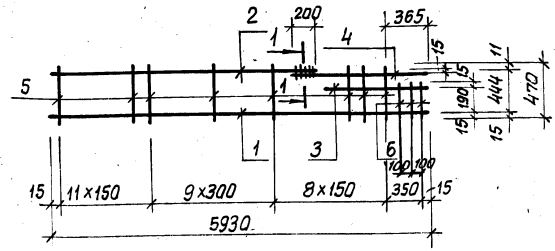

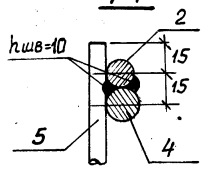

М-ка	Поз.	Обозначение	Наименование	Кол.	Прим.
КР19	1	902-1-52-КЖИ-КР19	18AIII ГОСТ5.1459-72 ℓ=5930	1	11,8
	2	То же	12AIII " ℓ=4120	1	3,7
	3	"	12AIII " ℓ=850	1	0,8
	4	"	18AIII " ℓ=2000	1	4,0
	5	"	8AI ГОСТ5781-75 ℓ=470	28	4,8
	6	"	8AI " ℓ=220	3	0,6

Изм.	Лист	N докум.	Подпись	Дата
Разраб.		Тимашева		
Провер.		Шмандий		
Н.контр.		Иванов		
Рук.гр.		Кунцевич		
Гл.спец.		Иванов		
Нач.отд.		Шейко		

902-1-52-КЖИ-КР19

Каркас плоский КР19

Лит.	Масса	Масштаб
Р	25,7	

Лист 10 Листов

Госстрой СССР Союзводоканалниипроект Харьковский ВОДОКАНАЛПРОЕКТ

Инв.№ | Подпись и дата

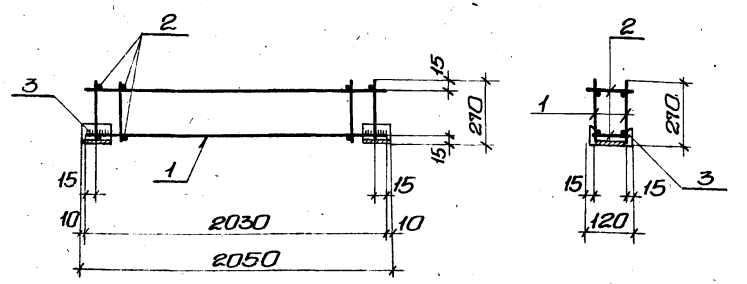

М-ка	Поз.	Обозначение	Наименование	Кол.	Прим.
КП8	1	902-1-52 -КЖИ-Кр21	Каркас плоский Кр21	2	7,6кг
	2	То же -КП8	6 AI ГОСТ 5781-75 ℓ=120	22	0,6кг
	3	"	[12 ГОСТ 8240-72 ℓ=150	2	3,12кг

Изм.	Лист	№ докум.	Подпись	Дата
Разраб.		Тимашева		
Провер.		Глуменко		
Н.контр.		Иванов		
Рук. гр.		Кунцевич		
Гл. спец.		Иванов		
Нач. отд.		Шейко		

902-1-52 -КЖИ-КП8

Каркас пространственный КП8

Литер	Масса	Масштаб
Р	11,32	

Лист 91 Листов

Госстрой СССР Союзводоканалпроект Харьковский Водоканалпроект

Инв. № подл. | Подпись, дата

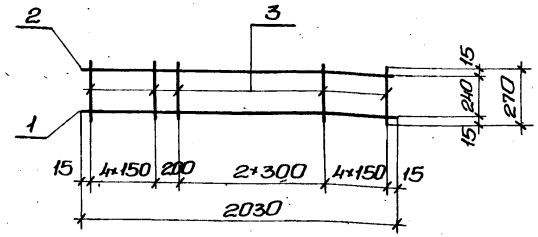

М-ка	Поз.	Обозначение	Наименование	Кол.	Прим.
Кр21	1	902-1-52 -КЖИ-Кр21	12 AIII ГОСТ 5.1459-72 ℓ=2030	1	1,8
	2	"	10 AIII То же ℓ=2030	1	1,3
	3	"	6 AI ГОСТ 5781-75 ℓ=270	12	0,7

Изм.	Лист	№ докум.	Подпись	Дата
Разраб.		Тимашева		
Провер.		Глуменко		
Н.контр.		Иванов		
Рук. гр.		Кунцевич		
Гл. спец.		Иванов		
Нач. отд.		Шейко		

902-1-52 -КЖИ-Кр21

Каркас плоский Кр21

Литер	Масса	Масштаб
Р	3,8	

Лист 92 Листов

Госстрой СССР Союзводоканалпроект Харьковский Водоканалпроект

Инв. № подл. | Подпись, дата

Копировал: Островерх

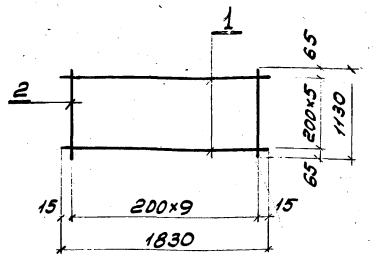

М-КА	Поз.	Обозначение	Наименование	Кол.	Прим.
С35	1	902-1-52 -КЖИ-С35, С36	12АII ГОСТ5781-75 ℓ=1830	6	9,8
	2	То же	12АII „ ℓ=1130	10	10,0
С36	1	902-1-52 -КЖИ-С35, С36	6АI ГОСТ5781-75, ℓ=1830	6	2,44
	2	То же	6АI „ ℓ=1130	10	2,50

Инв. № подл. | Подпись и дата

Изм.	Лист	№ докум.	Подпись	Дата
Разраб.		Тимашева		
Провер.		Шмандий		
Н. контр.		Иванов		
Рук. гр.		Кунцевич		
Гл. спец.		Иванов		
Нач. отд.		Шейко		

902-1-52-КЖИ-С35, С36

Сетки С35, С36.

Лит	Масса	Масштаб
Р	19,8 / 4,94	

Лист 93 | Листов

Госстрой СССР Союзводоканалниипроект Харьковский Водоканалпроект

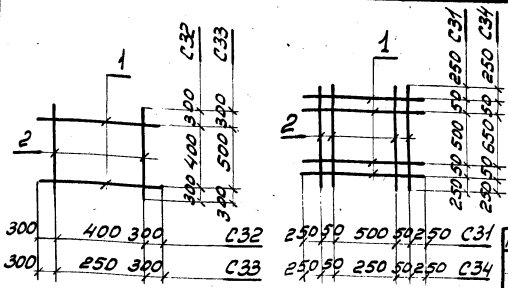

МАРКА	МАССА
С32	2,48
С33	2,41
С31	5,44
С34	5,18

М-КА	Поз.	Обозначение	Наименование	Кол.	Прим.
С32	1	902-1-52 -КЖИ-С31÷С34	10АII ГОСТ5781-75 ℓ=1000	2	1,24
	2	То же	10АII „ ℓ=1000	2	1,24
С33	1	902-1-52 -КЖИ-С31÷С34	10АII „ ℓ=850	2	1,05
	2	То же	10АII „ ℓ=1100	2	1,36
С31	1	902-1-52 -КЖИ-С31÷С34	10АII „ ℓ=1100	4	2,72
	2	То же	10АII „ ℓ=1100	4	2,72
С34	1	902-1-52 -КЖИ-С31÷С34	10АII „ ℓ=850	4	2,1
	2	То же	10АII „ ℓ=1250	4	3,08

Инв. № | Подпись и дата

Изм.	Лист	№ докум.	Подпись	Дата
Разраб.		Тимашева		
Провер.		Шмандий		
Н. контр.		Иванов		
Рук. гр.		Кунцевич		
Гл. спец.		Иванов		
Нач. отд.		Шейко		

902-1-52 -КЖИ-С31÷С34.

Сетки С31÷С34.

Лит	Масса	Масштаб
Р	см. табл.	

Лист 94 | Листов

Госстрой СССР Союзводоканалниипроект Харьковский Водоканалпроект

Альбом V ч.2

Типовой проект 902-1-52

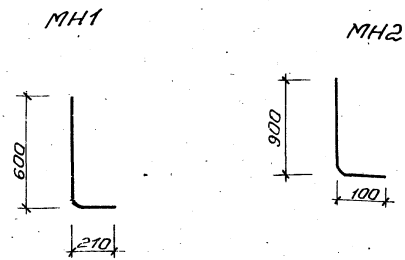

М-ка	Поз.	Обозначение	Наименование	Кол.	Прим.
МН1	1	902-1-52 -кжси-МН1,2	12АI ГОСТ 5781-75 ℓ=810	1	0.72
МН2	1	902-1-52 -кжси МН1,2	16АII ГОСТ 5781-75 ℓ=1000	1	1.6

Изм.	Лист	N докум.	Подп.	Дата
Разраб.		Тимашевой		
Провер.		Шмандий		
Н.контр.		Иванов		
Рук.гр.		Кунцевич		
Гл.спец.		Иванов		
Нач.отд.		Шейко		

Инв. N подл. | Подп. и дата

902-1-52 -кжси-МН1, МН2

Изделия закладные МН1 ; МН2

Лит.	Масса	Масшт.
Р	0.72 / 1.6	

Лист 95 | Листов

Госстрой СССР Союзводоканалниипроект Харьковский Водоканалпроект

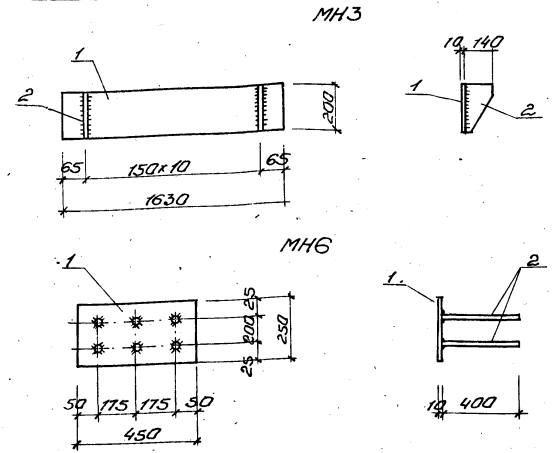

М-ка	Поз.	Обозначение	Наименование	Кол.	Прим.
МН3	1	902-1-52 -кжси МН3,6	-200x10 ГОСТ 19903-74 ℓ=1630	1	25,60
	2	"	-140x10 " ℓ=200	11	24,20
МН6	1	902-1-52 -кжси-МН3,6	-250x10 ГОСТ 19903-74 ℓ=450	1	7.5
	2	"	12АII ГОСТ 5781-75 ℓ=400	6	2.14

Изм.	Лист	N докум.	Подп.	Дата
Разраб.		Тимашевой		
Провер.		Шмандий		
Н.контр.		Иванов		
Рук.гр.		Кунцевич		
Гл.спец.		Иванов		
Нач.отд.		Шейко		

Инв. N | Подп. и дата

902-1-52 -кжси-МН3, МН6

Изделия закладные МН3 ; МН6

Лит.	Масса	Масш.
Р	49.8 / 9.64	

Лист 96 | Листов

Госстрой СССР Союзводоканалниипроект Харьковский Водоканалпроект

Альбом V.4.2

Типовой проект 902-1-52

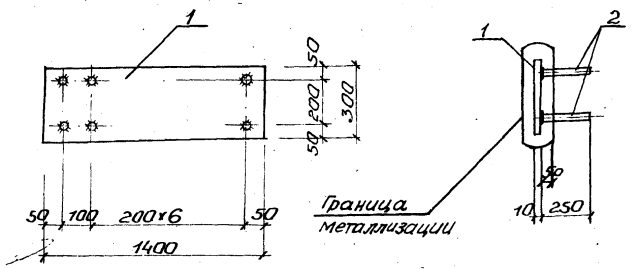

М-ка	Поз	Обозначение	Наименование	Кол.	Прим.
МН7	1	902-1-52 -КЖСИ-МН7	-300×10 ГОСТ 19903-74 ℓ=1400	1	33.0
	2	"	10АII ГОСТ 5781-75 ℓ=250	16	2.5

Изм.	Лист	N докум.	Подп.	Дата
Разраб.	Тимашева			
Провер.	Шмандий			
Н.контр.	Иванов			
Рук.гр.	Кунцевич			
Гл.спец.	Иванов			
Нач.отд.	Шейко			

Инв.№ подл. | Подп. и дата

902-1-52 -КЖСИ-МН7

Изделие закладное МН7

Литер	Масса	Масш.
р	35.5	

Лист 97 | Листов

Госстрой СССР Союзводоканалниипроект Харьковский Водоканалпроект

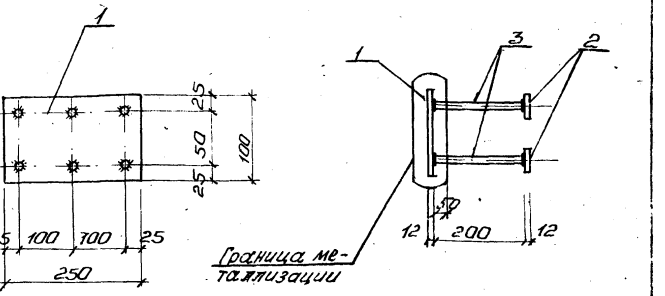

М-ка	Поз	Обозначение	Наименование	Кол.	Прим
МН8	1	902-1-52 -КЖСИ-МН8	-100×12 ГОСТ 19903-74 ℓ=250	1	2.3
	2	"	-36×12 " ℓ=36	6	0.7
	3	"	12АII ГОСТ 5781-75 ℓ=200	6	1.1

Изм.	Лист	N докум.	Подп.	Дата
Разраб.	Тимашева			
Провер.	Шмандий			
Н.контр.	Иванов			
Рук.гр.	Кунцевич			
Гл.спец.	Иванов			
Нач.отд.	Шейко			

Инв.№ подл. | Подп. и дата

902-1-52 -КЖСИ-МН8

Изделие закладное МН 8

Литер.	Масса	Масшт.
р	4.1	

Лист 98 | Листов

Госстрой СССР Союзводоканалниипроект Харьковский Водоканалпроект

МН9·10

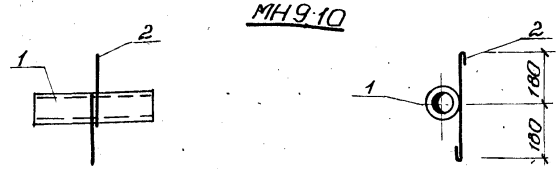

МН11

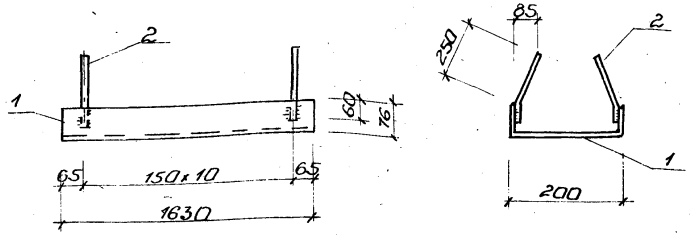

М-ка	Поз.	Обозначение	Наименование	Кол.	Прим.
МН10	1	902-1-52 -КЖСИ-МН9.10.11	Газ.тр ф25 ГОСТ 3262-75 ℓ=160	1	0.37 кг
	2	"	6АI ГОСТ 5781-75 ℓ=500	1	0.11 кг
МН11	1	"	[20 ГОСТ 8240-72 ℓ=1630	1	30.0 кг
	2	"	10АII ГОСТ 5781-75 ℓ=300	22	4.06 кг
МН9	1		Газ.тр ф25 ГОСТ 3262-75 ℓ=300	1	0.73 кг
	2		6АI ГОСТ 5781-75 ℓ=500	1	0.11 кг

Изм.	Лист	N докум.	Подп.	Дата
Разраб.		Титашева		
Провер.		Цманский		
Н.контр.		Иванов		
Рук.гр.		Кунцевич		
Гл.спец.		Иванов		
Нач.от.		Шейко		

902-1-52 -КЖСИ-МН9.10.11

Изделия закладные МН9; МН10; МН11

Лит.	Масса	Масштаб
Р	0.48 34.06 0.84	

Лист 99 Листов

Госстрой СССР Союзводоканалниипроект Харьковский водоканалпроект

Инв.№ | Подп. и дата

МН12

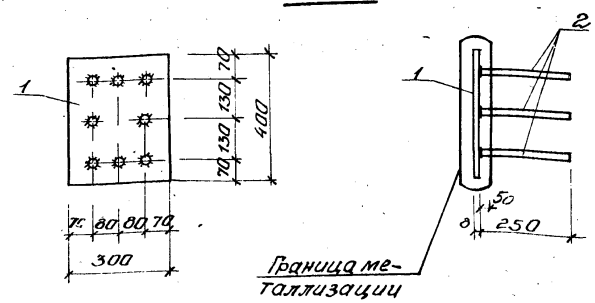

М-ка	Поз.	Обозначение	Наименование	Кол.	Прим.
МН12	1	902-1-52 -КЖСИ-МН12	-300×8 ГОСТ 19903-74 ℓ=400	1	7.5 кг
	2	"	10АII ГОСТ 5781-75 ℓ=250	8	1.2 кг

Изм.	Лист	N докум.	Подп.	Дата
Разраб.		Титашева		
Провер.		Цманский		
Н.контр.		Иванов		
Рук.гр.		Кунцевич		
Гл.спец.		Иванов		
Нач.отд.		Шейко		

902-1-52 -КЖСИ-МН12

Изделие закладное МН12

Лит.	Масса	Масштаб
Р	8.7	

Лист 100 Листов

Госстрой СССР Союзводоканалниипроект Харьковский водоканалпроект

Инв.№ | Подп. и дата

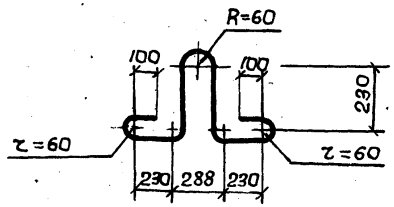

Марка	Поз	Обозначение	Наименование	К-во	Прим.
Мн 14	1	902-1-52-КЖИ-Мн14	Стержень ℓ=1200		
			⌀24AI ГОСТ 5781-75	1	4,3кг

Изм.	Лист	№ докум.	Подпись	Дата
Разраб.		Литвинова		
Провер.		Шмандий		
Н.контр.		Иванов		
Рук.гр.		Кунцевич		
Гл.спец.		Иванов		
Нач.отд.		Шейко		

902-1-52 -КЖИ-Мн14

Петля монтажная Мн14

Лит.	Масса	Масштаб
Р	4,3кг	—

Лист 10 Листов

Госстрой СССР Союзводоканалниипроект Харьковский Водоканалпроект

Инв.№ | Подпись | Дата

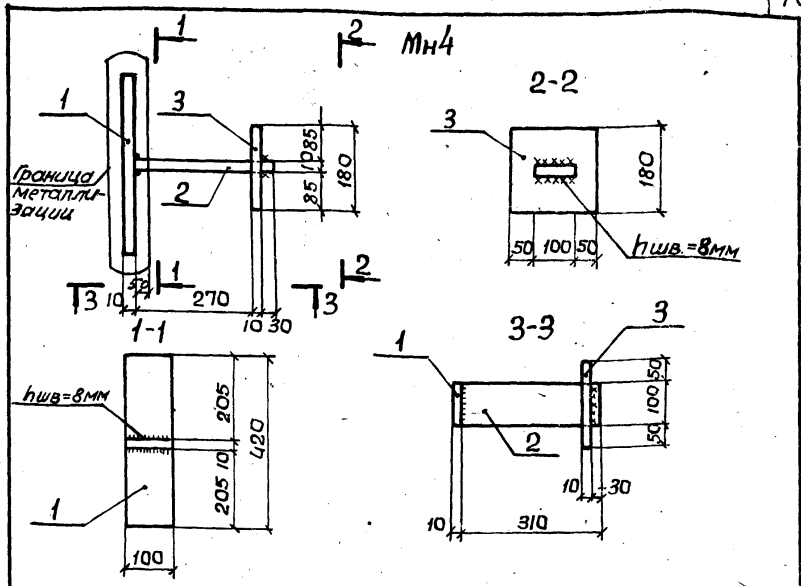

Марка	Поз	Обозначение	Наименование	К-во	Прим. кг
Мн4	1	902-1-52-КЖИ-Мн4; Мн5	-100×10 ГОСТ 19903-74, ℓ=420	1	3,3
	2	То же	-100×10 ГОСТ 19903-74, ℓ=310	1	2,4
	3	"	-180×10 ГОСТ 19903-74, ℓ=200	1	2,8
Мн5	1	902-1-52-КЖИ-Мн4, Мн5	L75×6 ГОСТ 8510-72, ℓ=16,5м		114,0

Изм.	Лист	№ докум.	Подпись	Дата
Разраб.		Литвинова		
Провер.		Шмандий		
Н.контр.		Иванов		
Рук.гр.		Кунцевич		
Гл.спец.		Иванов		
Нач.отд.		Шейко		

902-1-52 -КЖИ-Мн4, Мн5

Металлические марки Мн4, Мн5

Лит.	Масса	Масштаб
Р	8,5 / 114,0	—

Лист 102 Листов 128

Госстрой СССР Союзводоканалниипроект Харьковский Водоканалпроект

Инв.№ | Подпись | Дата

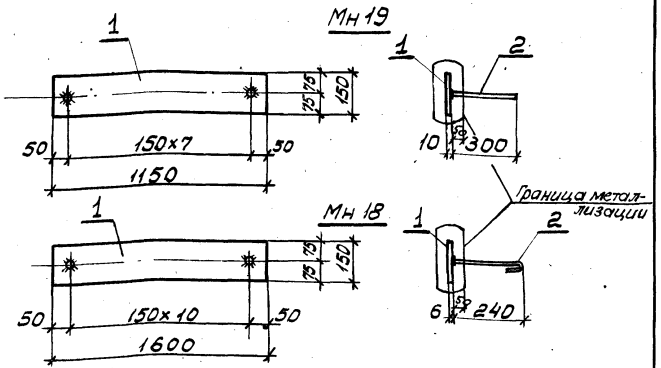

М-ка	Поз	Обозначение	Наименование	Кол	Прим.
Мн19	1	902-1-52 -кжи-Мн18,Мн19	-150×10 ГОСТ19903-74 ℓ=1150	1	13,6
	2	То же	12АII ГОСТ 5781-75 ℓ=300	8	2,14
Мн18	1	902-1-52 - кжи-Мн18, Мн19	-150×6 ГОСТ19903-74 ℓ=1600	1	11,3
	2	То же	8АI ГОСТ 5781-75 ℓ=290	11	1,28

Изм.	Лист	N докум.	Подпись	Дата
Разраб.		Тимашева		
Провер.		Шмандий		
Н. контр.		Иванов		
Рук. гр.		Кунцевич		
Гл. спец.		Иванов		
Нач. отд.		Шейко		

902-1-52-кжи-Мн.18, Мн 19

Металлические марки Мн 18, Мн 19.

Лит	Масса	Масштаб
Р	15,74	
	12,58	

Лист 103 Листов

Госстрой СССР Союзводоканалниипроект Харьковский Водоканалпроект

Инв. № подл. | Подпись и дата | Взам. инв. №

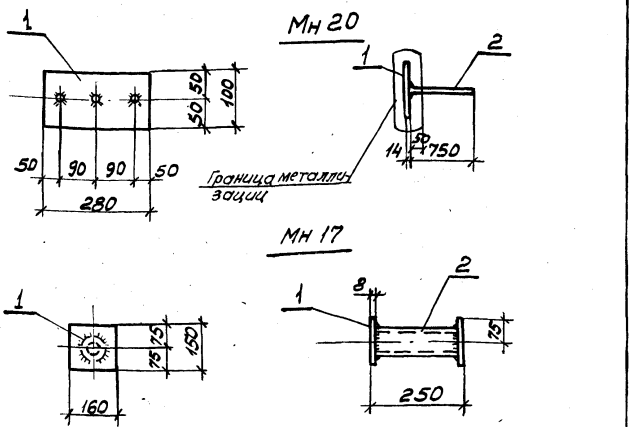

М-ка	поз	Обозначение	Наименование	Кол	Прим.
Мн20	1	902-1-52 -кжи-Мн17, Мн20	-100×14 ГОСТ19903-74 ℓ=280	1	3,1
	2	То же	20АIII ГОСТ 5781-75 ℓ=750	3	5,63
Мн17	1	902-1-52 -кжи-Мн17, Мн20	-150×8 ГОСТ19903-74 ℓ=160	2	3,0
	2	То же	газ. тр. Ф32 ГОСТ3262-75 ℓ=250	1	0,8

Изм.	Лист	N докум.	Подпись	Дата
Разраб.		Тимашева		
Провер.		Шмандий		
Н. контр.		Иванов		
Рук. гр.		Кунцевич		
Гл. спец.		Иванов		
Нач. отд.		Шейко		

902-1-52 -кжи- Мн17, Мн20.

Металлические марки Мн 17, Мн 20

Лит.	Масса	Масшт.
Р	8,73	
	3,8	

Лист 104 Листов

Госстрой СССР Союзводоканалниипроект Харьковский Водоканалпроект

Инв. № подл. | Подпись и дата | Взам. инв. №

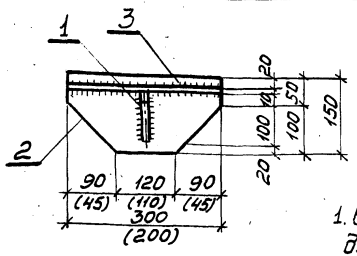

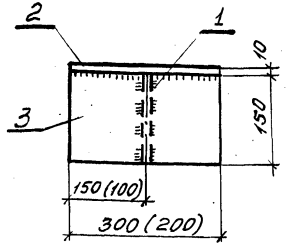

1. В скобках даны размеры для МС 11.
2. Сварку элементов производить электродами Э-42. Высота шва 10 мм.

Марка	Поз	Обозначение	Наименование	Кол.	Прим.
Мс10	1	902-1-52-КЖИ-МС10;Мс11	-100×10 ГОСТ 19903-74, ℓ=170	1	1,3
	2	То же	-150×10 „ то же, ℓ=300	1	3,5
	3	„	-150×10 „ ℓ=300	1	4,0
Мс11	1	902-1-52-КЖИ-МС10, МС11	-100×10 ГОСТ 19903-74, ℓ=170	1	1,3
	2	То же	-150×10 То же, ℓ=200	1	2,3
	3	„	-150×10 „ ℓ=200	1	2,6

Изм.	Лист	№ докум.	Подпись	Дата
Разраб.		Тимашева		
Провер.		Никитенко		
Н. контр.		Иванов		
Рук. гр.		Кунцевич		
Гл. спец.		Иванов		
Нач. отд.		Шейко		

902-1-52-КЖИ-Мс10, Мс11

Изделия соединительные Мс 10; Мс 11.

Литера	Масса	Масштаб
Р	8,8 / 6,2	

Лист 105 листов

Госстрой СССР Союзводоканалпроект Харьковский Водоканалпроект

Инв. № подл. | Подпись и дата | Взам. инв. №

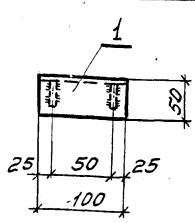

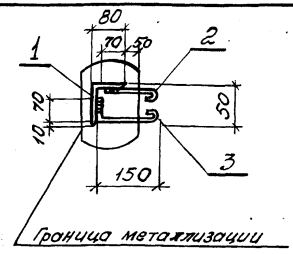

1. Сварку производить электродами Э-42. Высота шва 5 мм.

Марка	Поз	Обозначение	Наименование	Кол.	Прим.
Мн13	1	902-1-52-КЖИ-Мн13	L 80×50×5 ГОСТ 8510-72, ℓ=100	1	0,5
	2	То же	6 А I ГОСТ 5781-75, ℓ=220	2	0,1
	3	„	6 А I „ ℓ=290	2	0,1

Изм.	Лист	№ докум.	Подпись	Дата
Разраб.		Тимашева		
Провер.		Никитенко		
Н. контр.		Иванов		
Рук. гр.		Кунцевич		
Гл. спец.		Иванов		
Нач. отд.		Шейко		

902-1-52-КЖИ-Мн13

Изделие закладное Мн 13.

Литера	Масса	Масштаб
Р	0,7	

Лист 106 листов

Госстрой СССР Союзводоканалпроект Харьковский Водоканалпроект

Инв. № подл. | Подпись и дата | Взам. инв. №

Альбом V ч.2

Типовой проект 902-1-52

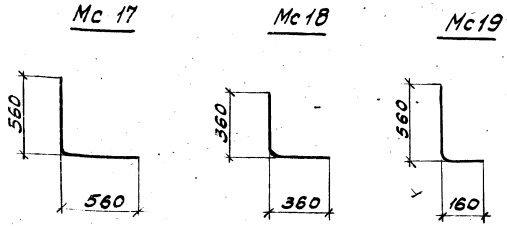

М-ка	Поз	Обозначение	Наименование	Кол	Прим.
Мс17	1	902-1-52 -кжи Мс17÷Мс19	20А II ГОСТ 5781-75 ℓ=1120	1	2,77
Мс18	1	902-1-52 -кжи Мс17÷Мс19	20А II " ℓ= 720	1	1,78
Мс19	1	902-1-52 -кжи Мс17÷Мс19	20А II " ℓ= 720	1	1,78

Изм.	Лист	№ докум.	Подпись	Дата
Разраб		Тимашева		
Провер		Шмандий		
Н. контр.		Иванов		
Рук. гр.		Кунцевич		
Гл. спец		Иванов		
Нач. отд		Шейко		

Подпись и дата

Инв. №

902-1-52 -кжи-Мс17÷Мс19

Изделия соединительные Мс 17÷Мс19

Лит.	Масса	Масштаб
Р	см табл.	

Лист 107 Листов

Госстрой СССР Союзводоканалниипроект Харьковский Водоканалпроект.

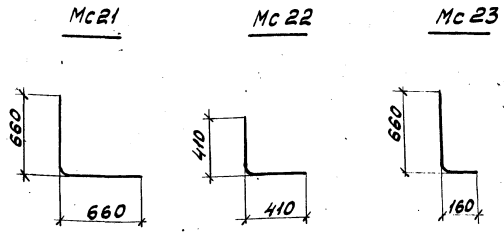

М-ка	Поз	Обозначение	Наименование	Кол	Прим.
Мс21	1	902-1-52-кжи-Мс21÷Мс23	20А II ГОСТ 5781-75 ℓ=1320	1	3,27
Мс22	1	902-1-52 -кжи-Мс21÷Мс23	20А II " ℓ=820	1	2,03
Мс23	1	902-1-52 -кжи-Мс21÷Мс23	20А II " ℓ=820	1	2,03

Изм.	Лист	№ докум.	Подпись	Дата
Разраб		Тимашева		
Провер		Шмандий		
Н. контр.		Иванов		
Рук. гр.		Кунцевич		
Гл. спец		Иванов		
Нач. отд		Шейко		

Подпись и дата

Инв. №

902-1-52 -кжи-Мс21÷Мс 23.

Изделия соединительные Мс 21÷Мс23

Лит.	Масса	Масшт.
Р	см. табл.	

Лист 108 Листов

Госстрой СССР Союзводоканалниипроект Харьковский Водоканалпроект

Альбом V ч.2

Типовой проект 902-1-52

МР 1.

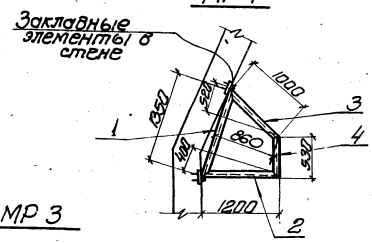

МР 3

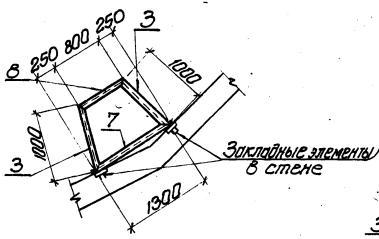

МР 2

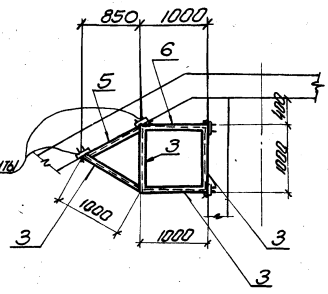

МН15

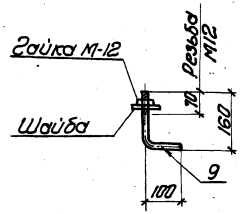

1. Все сварные швы выполнять электродами Э-42 по ГОСТу 9467-75.
2. Толщина сварных швов 6 мм, сварку производить по всему возможному контуру.
3. Все поверхности металлоконструкций окрасить эмалью ПФ-115 или ПФ-133 за 2 раза по одному слою грунта ФЛ-03К.

Марка	Поз.	Обозначение	Наименование	Кол.	Прим.
			Детали		
МР1	1	902-1-52-КЖИ-МР1÷3,МН15	⊏14 ГОСТ 8240-72 ℓ=1350	1	16,6 кг
	2	То же	⊏14 ГОСТ 8240-72 ℓ=1200	1	14,8 кг
	3	"	⊏14 ГОСТ 8240-72 ℓ=1000	1	12,3 кг
	4	"	⊏14 ГОСТ 8240-72 ℓ=530	1	7,4 кг
			Масса		51,1 кг
			Детали		
МР2	3	902-1-52-КЖИ-МР1÷3,МН15	⊏14 ГОСТ 8240-72 ℓ=1000	4	12,3 кг
	5	То же	⊏14 ГОСТ 8240-72 ℓ=900	1	11,1 кг
	6	"	⊏14 ГОСТ 8240-72 ℓ=1000	1	12,3 кг
			Масса		73,6 кг
			Детали		
МР-3	3	902-1-52-КЖИ-МР1÷3,МН15	⊏14 ГОСТ 8240-72 ℓ=1000	2	12,3 кг
	7	То же	⊏14 ГОСТ 8240-72 ℓ=1300	1	16,0 кг
	8	"	⊏14 ГОСТ 8240-72 ℓ=800	1	9,8 кг
			Масса		50,4 кг
			Детали		
МН15	9	902-1-52-КЖИ-МР1÷3,МН15	Болт М12 с гайкой и шайбой С-260	1	0,23 кг

Изм.	Лист	N докум.	Подпись	Дата
Разраб.		Косьяненко		
Провер.		Шимановский		
Н. контр.		Иванов		
Рук. гр.		Кунцевич		
Гл. спец.		Иванов		
Нач. отд.		Шейко		

902-1-52 – КЖИ-МР1÷3, МН15

Металлические рамки МР1÷МР3; анкер МН15

Лит.	Масса	Масштаб
Р	см. таблицу	

Листов 1 Листов

ЦИТП Госстроя СССР Главзападэлектромонтажпроект Ленинградский Водоканалпроект

Инв. N | Подпись и дата

16190-04 84

Альбом V 4.2

Типовой проект 902-1-52

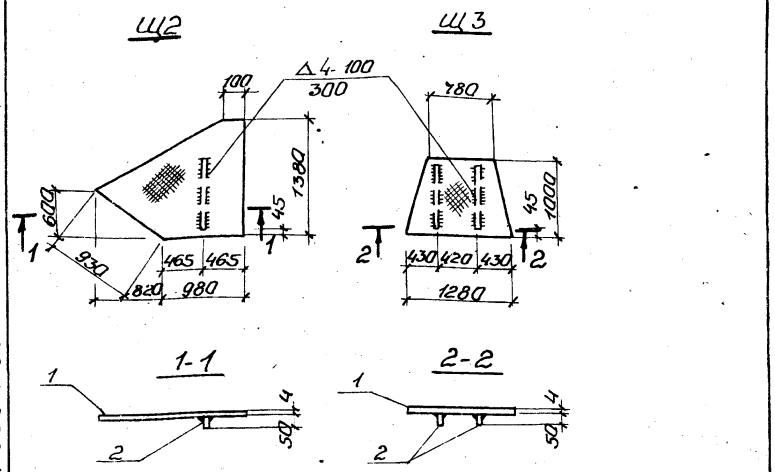

Марка	Поз.	Обозначение	Наименование	Кол.	Примеч.
			Детали		
Щ2	1	902-1-52 - КЖСИ-Щ2; Щ3	δ=4мм ГОСТ 8568-77 1.53м²	1	51.0кг
	2	То же	-50×5 ГОСТ 103-76 ℓ=860	1	1.7кг
			Детали		
Щ3	1	902-1-52 - КЖСИ-Щ2; Щ3	δ=4мм ГОСТ 8568-77 1.03м²	1	34.4кг
	2	То же	-50×5 ГОСТ 103-76 ℓ=910	2	3.6кг

Изм	Лист	N докум	Подп.	Дата
Разраб.		Касьяненко		
Провер.		Шмандий		
Н. контр.		Иванов		
Рук. гр.		Кунцевич		
Гл. спец.		Иванов		
Нач. отд.		Шейко		

Подп. и дата

Инв. № подл.

902-1-52 - 1-КЖСИ-Щ2, Щ3

Щиты стальные Щ2, Щ3

Лит	Масса	Масшт
Р	52.7кг / 38.0кг	

Лист 1 Листов

Госстрой СССР
Союзводоканалниипроект
Харьковский
Водоканалпроект

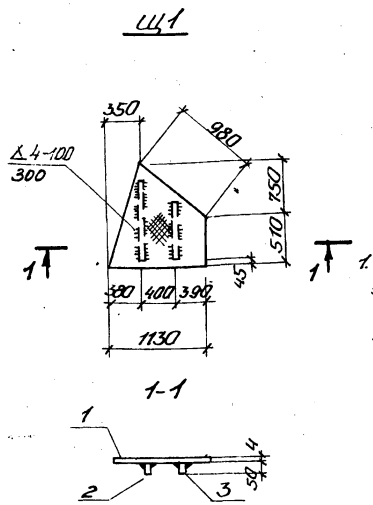

1. Все сварные швы выполнять электродами Э-42 по ГОСТу 9467-75
Толщина сварных швов-4мм.

Марка	Поз	Обозначение	Наименование	Кол.	Примеч.
			Детали		
Щ1	1	902-1-52 - КЖСИ-Щ1	δ=4мм ГОСТ 8568-77 0.9м²	1	32.0кг
	2	То же	-50×5 ГОСТ 103-76 ℓ=1140	1	2.2кг
	3	"	-50×5 ГОСТ 103-76 ℓ=860	1	1.7кг

Изм	Лист	N докум.	Подп.	Дата
Разраб.		Касьяненко		
Провер.		Шмандий		
Н. контр.		Иванов		
Рук. гр.		Кунцевич		
Гл. спец.		Иванов		
Нач. отд.		Шейко		

Подп. и дата

Инв. № подл.

902-1-52 - КЖСИ-Щ1

Щит стальной Щ1

Лит.	Масса	Масш.
Р	35.9кг	

Лист 1 Листов

Госстрой СССР
Союзводоканалниипроект
Харьковский
Водоканалпроект

Типовой проект 902-1-52

Инв.№ подл. | Подпись и дата

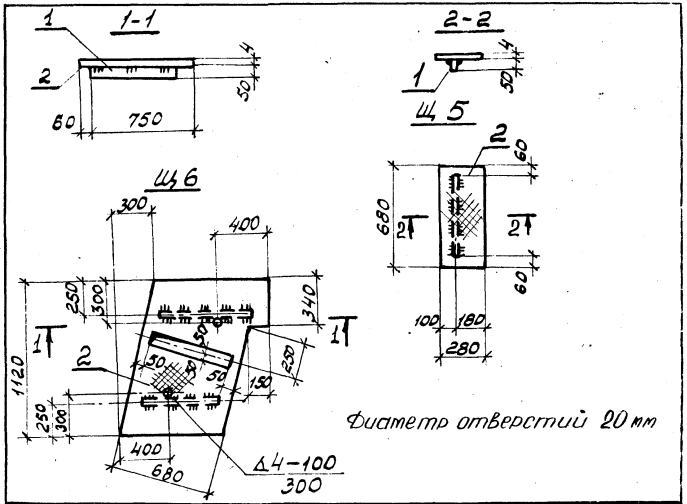

Диаметр отверстий 20 мм

Марка	Поз.	Обозначение	Наименование	Кол	Примечание
			Детали		
Ш5	1	902-1-52-КЖН-Ш5	-50×4 ГОСТ 103-76 ℓ=560	1	0,9 кг
	2	То же	Б=4 ГОСТ 8568-77* 0,19 м²	1	6,3 кг
			Детали		
Ш6	1	902-1-52-КЖН-Ш6	-50×4 ГОСТ 103-76 ℓ=560	2	0,9 кг
	2	То же	Б=4 ГОСТ 8568-77* 0,8 м²	1	26,7 кг

902-1-52 -КЖИ Ш5, Ш6.

Щиты стальные Ш5, Ш6.

Изм.	Лист	№ докум.	Подпись	Дата
Разраб		Косьяненко		
Проверил		Шнайдий		
Н.контр		Иванов		
Рук. гр.		Кунчевич		
Гл. спец		Иванов		
Нач. отд		Шейко		

Лит	Масса	Масштаб
Р	7,2 / 27,6	

Лист 112 Листов

Госстрой СССР Союзводоканалниипроект Харьковский Водоканалпроект

Инв.№ подл. | Подпись и дата

16120-04 85

МС26

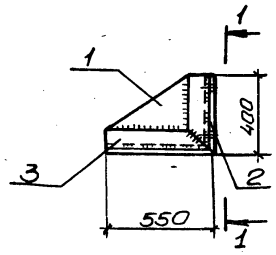

1-1

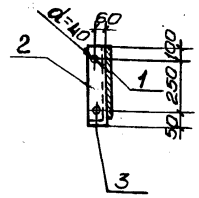

Марка	Поз.	Обозначение	Наименование	Кол.	Примечание
			Детали.		
МС26	1	902-1-52 -КЖИ-МС26	-380×10 ГОСТ 103-76 ℓ=525	1	15,7кг
	2	То же	∠125×14 ГОСТ 8509-72 ℓ=400	1	10,5кг
	3	"	∠125×14 ГОСТ 8509-72 ℓ=550	1	14,4кг

902-1-52 -КЖИ-МС26

Изм.	Лист	№ докум.	Подпись	Дата
Разраб.		Вацюк		
Провер.		Шмандий		
Н. контр.		Иванов		
Рук. гр.		Кунцевич		
Гл. спец.		Иванов		
Нач. отд.		Шейко		

Металлическая марка МС26

Лит.	Масса	Масштаб
Р	40,6кг	

Лист 113 Листов

Госстрой СССР Союзводоканалниипроект Харьковский Водоканалпроект

Инв. № подл. | Подпись и дата | Взам. инв. №

Щ4, Щ9

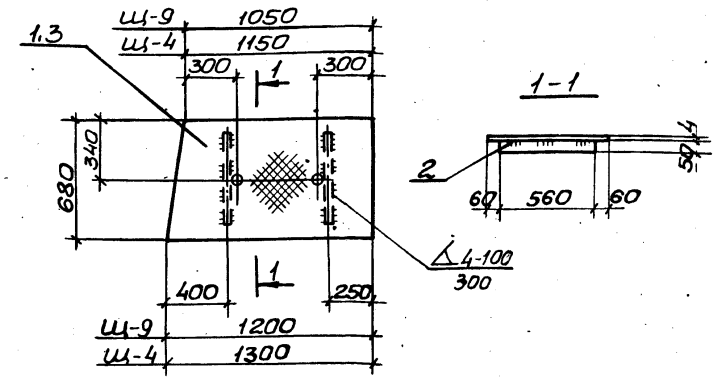

Диаметр отверстий 20мм.

Марка	Поз.	Обозначение	Наименование	Кол.	Примечание
			Детали.		
Щ4	1	902-1-52 -КЖИ-Щ4,Щ9	-50×4 ГОСТ 103-76 ℓ=560	2	1,8кг
	2	То же	δ=4 ГОСТ 8568-77 ℓ=1300	1	29,4кг
Щ9	1	902-1-52 -КЖИ-Щ4,Щ9	-50×4 ГОСТ 103-76 ℓ=560	2	1,8кг
	3	То же	δ=4 ГОСТ 8568-77 ℓ=1200	1	27,4кг

902-1-52 -КЖИ-Щ4,Щ9

Изм.	Лист	N докум.	Подпись	Дата
Разраб.		Вацюк		
Провер.		Шмандий		
Н. контр.		Иванов		
Рук. гр.		Кунцевич		
Гл. спец.		Иванов		
Нач. отд.		Шейко		

Щиты стальные Щ4, Щ9

Лит.	Масса	Масштаб
Р	31,2кг	
	29,2кг	

Лист 114 Листов

Госстрой СССР Союзводоканалниипроект Харьковский Водоканалпроект

Альбом VIII

Типовой проект 902-1-52

1-1

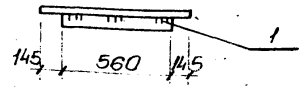

Щ-7

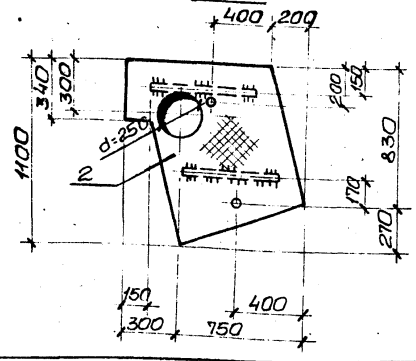

1. Все сварные швы выполняются электродами Э-42 по ГОСТу 9467-75. Толщина сварных швов 4 мм. Сварку производить по всему возможному контуру.
2. Диаметр отв. 20мм

Марка	Поз.	Обозначение	Наименование	Кол.	Примечание
			Детали.		
Щ7	1	902-1-52 -КЖИ-Щ7	-50×4 ГОСТ 103-76 ℓ=560	2	1,8кг
	2	То же	δ=4 ГОСТ 8568-77 ℓ=1100	1	38,3кг

Изм.	Лист	№ докум.	Подпись	Дата
Разраб.		Вацнак		
		енко		
		ков		
Рук. гр.		Кунцевич		
Гл. спец.		Иванов		
Нач. отд.		Шейко		

Подпись и дата

Инв. №

902-1-52 -КЖИ-Щ7

Щит стальной Щ7

Лит.	Масса	Масштаб
Р	40.6	

Госстрой СССР Союзводоканалпроект Харьковский Водоканалпроект

1-1

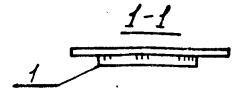

Щ-8

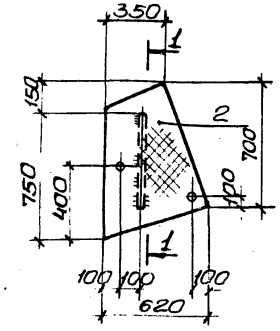

2-2

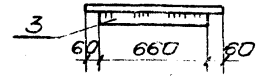

Щ-10

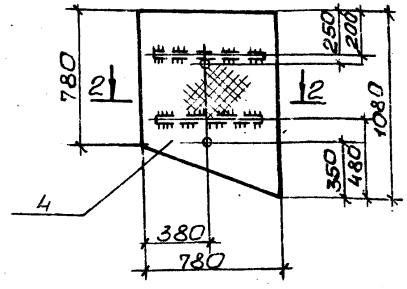

Диаметр отв. 20мм

Марка	Поз.	Обозначение	Наименование	Кол.	Примечание
			Детали		
Щ8	1	902-1-52 -КЖИ-Щ8,Щ10	-50×4 ГОСТ 103-76 ℓ=560	1	0,9кг
	2	То же	δ=4 ГОСТ 8568-77 ℓ=900	1	18,7кг
			Детали		
Щ10	3	902-1-52 -КЖИ-Щ8,Щ10	-50×4 ГОСТ 103-76 ℓ=660	2	2,0кг
	4	То же	δ=4 ГОСТ 8568-77 ℓ=1080	1	28,4кг

Изм.	Лист	N докум.	Подпись	Дата
Разраб.		Вацнак		
Провер.		Глуменко		
Н. контр.		Иванов		
Рук. гр.		Кунцевич		
Гл. спец.		Иванов		
Нач. отд.		Шейко		

902-1-52 -КЖИ-Щ8,Щ10

Щиты стальные Щ8, Щ10

Лит.	Масса	Масшт.
Р	19,6	

Госстрой СССР Союзводоканалпроект Харьковский

gost.e-ecolog.ru