ТИПОВОЙ ПРОЕКТ
902-2-402.86

ОЧИСТНЫЕ СООРУЖЕНИЯ ДЛЯ СТОЧНЫХ ВОД ОТ МОЙКИ АВТОМОБИЛЕЙ С БЕЗНАПОРНЫМИ ГИДРОЦИКЛОНАМИ ПРОИЗВОДИТЕЛЬНОСТЬЮ 10 л/с / С НЕСУЩИМИ КИРПИЧНЫМИ СТЕНАМИ /

АЛЬБОМ V

СТРОИТЕЛЬНЫЕ ИЗДЕЛИЯ

21178-02
ЦЕНА 0-72

gost.e-ecolog.ru

ЦЕНТРАЛЬНЫЙ ИНСТИТУТ ТИПОВОГО ПРОЕКТИРОВАНИЯ
ГОССТРОЯ СССР

Москва, А-445 Смольная ул., 22

Сдано в печать X 1986 года

Заказ № 12313 Тираж 900 экз

ТИПОВОЙ ПРОЕКТ
902-2-402-86

ОЧИСТНЫЕ СООРУЖЕНИЯ ДЛЯ СТОЧНЫХ ВОД ОТ МОЙКИ АВТОМОБИЛЕЙ С БЕЗНАПОРНЫМИ ГИДРОЦИКЛОНАМИ ПРОИЗВОДИТЕЛЬНОСТЬЮ 10 л/с / С НЕСУЩИМИ КИРПИЧНЫМИ СТЕНАМИ /

СОСТАВ ПРОЕКТА:

АЛЬБОМ	I	ОБЩАЯ ПОЯСНИТЕЛЬНАЯ ЗАПИСКА / ИЗ ТП 902-2-401.86/
АЛЬБОМ	II	ТЕХНОЛОГИЯ ПРОИЗВОДСТВА. ВНУТРЕННИЕ ВОДОПРОВОД И КАНАЛИЗАЦИЯ / ИЗ ТП 902-2-401.86/
АЛЬБОМ	III	АРХИТЕКТУРНЫЕ РЕШЕНИЯ. КОНСТРУКЦИИ ЖЕЛЕЗОБЕТОННЫЕ. КОНСТРУКЦИИ МЕТАЛЛИЧЕСКИЕ ОТОПЛЕНИЕ И ВЕНТИЛЯЦИЯ
АЛЬБОМ	IV	СИЛОВОЕ ЭЛЕКТРООБОРУДОВАНИЕ. ЭЛЕКТРИЧЕСКОЕ ОСВЕЩЕНИЕ АВТОМАТИЗАЦИЯ. СВЯЗЬ И СИГНАЛИЗАЦИЯ/ИЗ ТП 902-2-401.86/
АЛЬБОМ	V	СТРОИТЕЛЬНЫЕ ИЗДЕЛИЯ
АЛЬБОМ	VI	ЗАДАНИЯ ЗАВОДУ-ИЗГОТОВИТЕЛЮ/ИЗ ТП 902-2-401.86/
АЛЬБОМ	VII	СПЕЦИФИКАЦИИ ОБОРУДОВАНИЯ /ИЗ ТП 902-2-401.86
АЛЬБОМ	VIII	ВЕДОМОСТИ ПОТРЕБНОСТИ В МАТЕРИАЛАХ
АЛЬБОМ	IX	СМЕТЫ
АЛЬБОМ	X	ПОКАЗАТЕЛИ РЕЗУЛЬТАТОВ ПРИМЕНЕНИЯ НАУЧНО-ТЕХНИЧЕСКИХ ДОСТИЖЕНИЙ В СТРОИТЕЛЬНЫХ РЕШЕНИЯХ ПРОЕКТА

АЛЬБОМ V

УТВЕРЖДЕН И ВВЕДЕН В ДЕЙСТВИЕ МИНАВТОТРАНСОМ РСФСР ПРОТОКОЛ ОТ 27.03.85 N 55

РАЗРАБОТАН ПРОЕКТНЫМ ИНСТИТУТОМ "ГИПРОАВТОТРАНС"

ГЛАВНЫЙ ИНЖЕНЕР ИНСТИТУТА В.Н.КРЮКОВ

ГЛАВНЫЙ ИНЖЕНЕР ПРОЕКТА Д.П.ПИВТОРАК

Обозначение	Наименование	Стр
	Титульный лист	1
	Содержание альбома	2
КЖИ. 000. ТУ	Технические условия	3
ТП 902-2-402.86 КЖИ. 010	Балка Б1; Б2	4
ТП 902-2-402.86 КЖИ. 010 СБ	Балка Б1; Б2 Сборочный чертеж	5
ТП 902-2-402.86 КЖИ. 020	Плиты П2; П3; П4	6
ТП 902-2-402.86 КЖИ. 030	Плиты П6; П7	7
ТП 902-2-402.86 КЖИ. 040	Плиты П8; П9; П10	8
ТП 902-2-402.86 КЖИ. 050	Панель ПС 19	9
ТП 902-2-402.86 КЖИ. 060	Панель ПС 20	10
ТП 902-2-402.86 КЖИ. 070	Рамки РМ1; РМ2	11
ТП 902-2-402.86 КЖИ. 070 СБ	Рамки РМ1; РМ2 Сборочный чертеж	11
ТП 902-2-402.86 КЖИ. 080	Изделие закладное МН1	12
ТП 902-2-402.86 КЖИ. 090	Изделие закладное МН2	12
ТП 902-2-402.86 КЖИ. 100	Изделие закладное МН3	13
ТП 902-2-402.86 КЖИ. 110	Изделие закладное МН4	13
ТП 902-2-402.86 КЖИ. 120	Изделие закладное МН5	14
ТП 902-2-402.86 КЖИ. 130	Изделие закладное МН6	14
ТП 902-2-402.86 КЖИ. 140	Каркасы Кр1; Кр2	15

Обозначение	Наименование	Стр.
ТП 902-2-402.86 КЖИ. 150	Сетки С1; С2	16
ТП 902-2-402.86 КЖИ. 160	Плита опорная ОП1	16
ТП 902-2-402.86 КЖИ. 170	Щит ЩС1	17

1. Закладные изделия.

1.1. Для анкеров из горячекатаных стержней периодического профиля класса AIII применяется сталь марки 35 ГС по ГОСТ 5632-72*

1.2. Сварку производить электродами типа Э42 по ГОСТ 9467-75

1.3. Металлический щит Щс-1, насадку НС1 при изготовлении покрыть грунтом ГФ-0119 за 2 раза по ТУ6-10-1399-73.

1.4 Установку закладных деталей в плитах производить согласно серии.

2. Арматурные изделия.

2.1. Для стержней периодического профиля класса AIII применять сталь марки 35 ГС по ГОСТ 5632-72, для гладкой арматуры класса AI применять сталь Вст.3 кп2 по ГОСТ 380-71*

2.2. Арматурные сетки и каркасы изготавливать с применением контактной точечной сварки.

Сварке подлежат все места пересечения стержней

				ТП 902-2-402.86	КЖИ. 000. ТУ	
Нач. ЛСО	Хрупало					
Н. контр.	Винклер				стадия	лист	листов
Гл. конс.	Винклер			Технические условия	Р		
Гл. спец.	Лисичкин				ГИПРОАВТОТРАНС г. Москва		
Рук. гр.	Алехова						
Инж.	Сафонова						

21178-02 4 Копировал Максимова Формат А4

Формат	Зона	Поз.	Обозначение	Наименование	Кол. на ТП	Кол. на изд. КЖИ		Примечание
					–	01		
				Документация				
А3			ТП 902-2-402.86-КЖИ.010.СБ	Сборочный чертеж				
А3			ТП 902-2-402.86 -КЖИ.000.ТУ	Технические условия				
			1.462.1 - 3/80 Вып. 1	Железобетонные стропильные решетчатые балки				
			1.400 - 6/76 Вып.1	Унифицированные закладные детали				
				Сборочные единицы				
А3		1	1.462.1-3/80 Вып.1	Балка 1БДР12-6АIVт	1	1		
				Изделия закладные				
А4		2	1.400-6/76 Вып.1	М4-1-2	4	4		
А4		3	1.400-6/76 Вып.1	М4-3-3	2	6		
А4		4	1.400-6/76 Вып.1	М4-22	5	5		
А4		5	1.400-6/76 Вып.1	М4-38	1	1		
				Шифр Лит. Б1 (1БДР12-6АIVт) Б2 (1БДР12-6АIVт-в)				

Ведомость расхода стали на дополнительные закладные изделия, кг.

Марка элемента	Изделия закладные									Общий расход
	Арматура класса AIII ГОСТ 5781-82*				Прокат марки ГОСТ 8510-72*		ГОСТ 19903-74*		Всего	
	ф8	ф10		Итого	L110×70×8	Итого	δ=6	Итого		
Б1	3.2	1.0		4.2	26.0	26.0	12.1	12.1	42.3	42.3
Б2	4.2	1.0		5.2	26.0	26.0	36.5	36.5	67.5	67.5

Нач. отд.	Хрупало		ТП 902-2-402.86 КЖИ.010
Н. контр.	Винклер		
Гл. констр.	Винклер		Балка Б1, Б2
Гл. спец.	Лисичкин		Стадия Р; Лист 1; Листов 2
Рук. гр.	Алехова		ГИПРОАВТОТРАНС г. Москва
Инж.	Сафонова		

Рис. 1

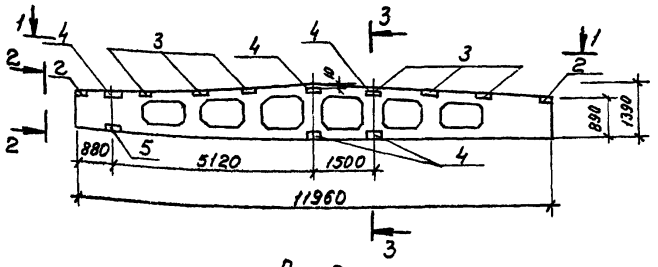

Рис. 2

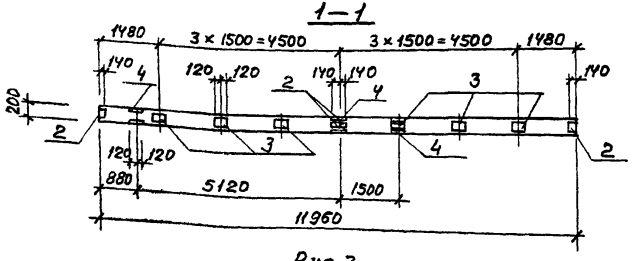

Рис. 3

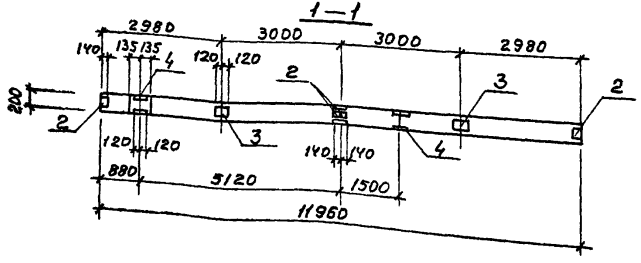

2—2
М1:20

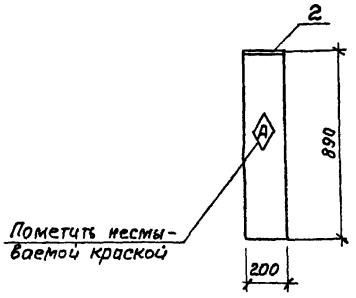

3—3
М1:20

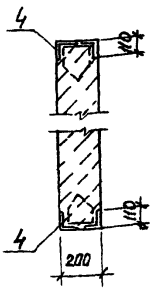

Обозначение	Марка	Рис.	Масса (кг)
ТП 902-2-402.86 КЖИ. 010	Б1 (1БД.Р12-6АIVТ-1)	1, 3	4742.3
-01	Б2 (1БДР12-6АIVТ-2)	1.2	4767.5

Нач. отд.	Хрулало		
Н. контр.	Винклер		
Гл. констр.	Винклер		
Гл. спец.	Лисичкин		
Рук. гр.	Алехова		
Инж.	Сафонова		

ТП 902-2-402.86 КЖИ. 010 СБ

Балка Б1, Б2
Сборочный чертеж

Стадия	Масса	Масштаб
Р	см. табл.	1:100 1:20
Лист 2	Листов 2	

ГИПРОАВТОТРАНС
г. Москва

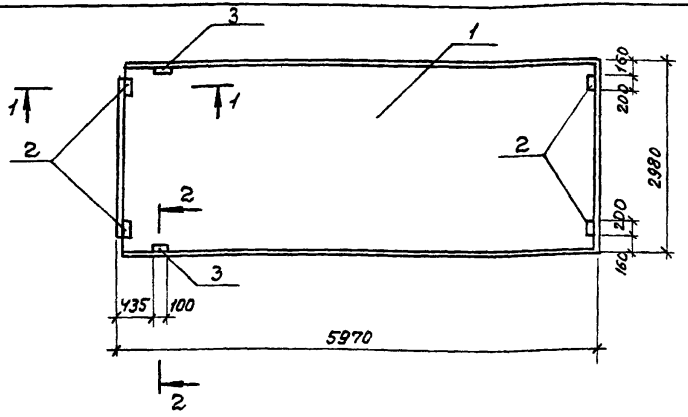

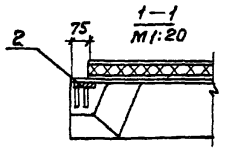

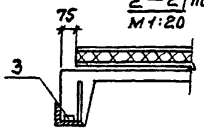

Формат	Зона	Поз.	Обозначение	Наименование	Кол. на исполнен. ТП КЖИ —	01	02		Примечание
				Документация					
			ТП 902-2-402.86 КЖИ.000.ТУ	Технические условия					
			1.465.1-10/82 Вып.1	Комплексные железо-					
				бетонные плиты					
				покрытий					
			ГОСТ 22701.5-77	Плиты железобетонные					
				предварительно напря-					
				женные					
				Сборочные единицы					
		1	1.465.1-10/82 Вып.1	1ПГ-3АIVТ-180АН-500м	1	1	1		
				Изделия закладные					
АУ		2	ГОСТ 22701.5-77	М8	4		4		
АУ		3		М9	2	2			

Литер

Шифр: П2 | П3 | П4

Обозначение	Марка	Масса кг
ТП902-2-402.86 КЖИ.020	П2 (1ПГ-3АIVТ-180АН-500м-1)	4459.3
-01	П3 (1ПГ-3АIVТ-180АН-500м-2)	4452.5
-02	П4 (1ПГ-3АIVТ-180АН-500м-3)	4456.8

Ведомость расхода стали на дополнительные закладные изделия, кг

Марка элемента	Изделия закладные									Всего	Общий расход
	Арматура класса AIII				Прокат марки Вст.3 кп2						
	ГОСТ 5781-82*				ГОСТ 103-76*			ГОСТ 8509-72*			
	ф10	ф14		Итого	-100х8		Итого	L70х8	Итого		
П2	2.22	0.2		2.42	5.2		5.2	1.68	1.68	9.3	9.3
П3	0.62	0.2		0.82				1.68	1.68	2.5	2.5
П4	1.6			1.6	5.2		5.2			6.8	6.8

Нач. ЛСО	Хрупало		
Н.контр.	Винклер		
Гл.конс.	Винклер		
Гл.спец.	Лисичкин		
Рук.гр.	Алехова		
Инж.	Сафонова		

ТП 902-2-402.86 КЖИ.020

Плиты П2, П3, П4

Стадия	Масса	Масштаб
Р	см. табл.	1:50 1:20
Лист	Листов 1	

ГИПРОАВТОТРАНС г. Москва

21178-02 7

Копировал Максимова

Формат А3

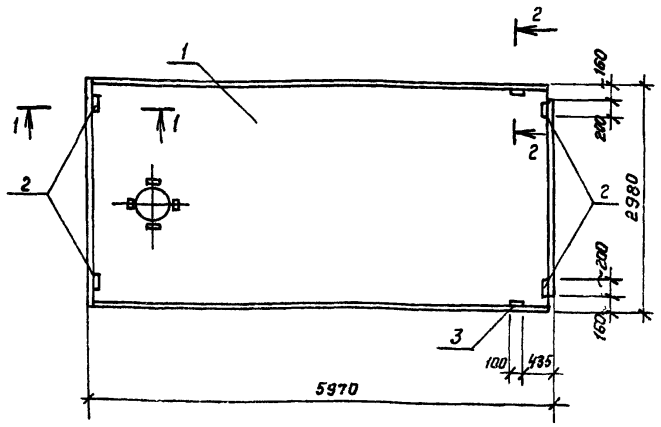

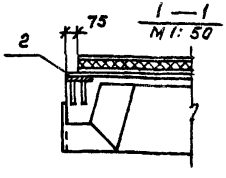

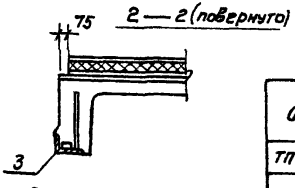

Формат	Зона	Поз.	Обозначение	Наименование	Кол. на испол. —	Кол. на испол. 01		Примечание
				Документация				
А3			ТП 902-2-402.86 КЖИ.000.ТУ	Технические условия				
			1.465.1-10/82 Вып.1	Комплексные железобетонные плиты покрытия				
			ГОСТ 22701.5-77	Плиты железобетонные ребристые				
				Сборочные единицы				
				Изделия закладные				
А4		2	ГОСТ 22701.5-77	М8	4	4		
А4		3	ГОСТ 22701.5-77	М9		2		
				Переменные данные для исполнений				
				ТП КЖИ.030				
А3		1	1.465.1-10/82 Вып.1	1П87-3АIIIт-180АН-500м	1	—		
				ТП КЖИ.030				
А3		1	1.465.1-10/82 Вып.1	1П84-3АIIIт-180АН-500м		1		

Обозначение	Марка	Масса кг
ТП 902-2-402.86 КЖИ.030	П6 (1П87-3АIIIт-180АН-500м-1)	4587.0
-01	П7 (1П84-3АIIIт-180АН-500м-1)	4689.0

Литер

Шифр: П6, П7

Ведомость расхода стали на дополнительные закладные изделия, кг

Марка элемента	Изделия закладные									Всего	Общий расход
	Арматура класса AIII			Прокат марки ВСт3кп2							
	ГОСТ 5781-82*			ГОСТ 19903-74*			ГОСТ 8509-72*				
	ф10	ф14	Итого	-δ=8		Итого	L70x8		Итого		
П6	1.6		1.6	5.2		5.2				6.8	6.8
П7	2.22	0.2	2.42	5.2		5.2	1.68		1.68	9.3	9.3

		ТП 902-2-402.86	- КЖИ.030
Нач. АСО	Хрупало		
Н. контр.	Винклер	Плиты П6, П7	Стадия: Р; Масса: см. табл.; Масштаб: 1:50, 1:20
Гл. контр.	Винклер		
Гл. спец.	Лисичкин		Лист; Листов 1
Рук. гр.	Алехова		
Инж.	Сафонова		Гипроавтотранс г. Москва

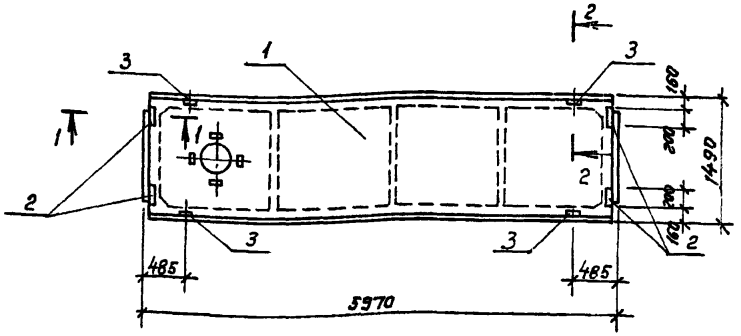

1-1
М 1:20

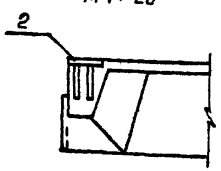

2-2 (повернуто)
М1:20

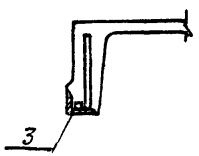

Обозначение	Марка	Масса кг
ТП кжи.040	П8(2ПГ-2АIVТ-180АН-500м-Б)	2233.0
- 01	П9(2ПВ4-2АIVТ-180АН-500м-Б)	2233.0
- 02	П10(2ПВ4-2АIVТ-180АН-500м-Б)	2537.0

Марка элемента	Изделия закладные								Всего	Общий расход
	Арматура класса AIII ГОСТ 5781-82*				Прокат марки Вст3кп2 ГОСТ19903-74*		ГОСТ8509-72*			
	ф8	ф10	ф16	Итого	-5=8	Итого	L63х6	Итого		
П8		0.6		0.6	2.6	2.6			3,2	3,2
П9		1.2		1.2	5,2	5,2			6,4	6.4
П10	0.9	0.6	0.2	1.7	2.6	2.6	2.4	2.4	6.7	6.7

Формат	Зона	Поз.	Обозначение	Наименование	Кол. на ТП	Кол. на изделие 01	Кол. на изделие 02	Примечание
				Документация				
А3			ТП902-2-402.86 КЖИ.000.ТУ	Технические условия				
			1.465 1- 10/82 Вып.1	Комплексные железобе-				
				тонные плиты покрытий				
			1.465-7 Вып3 часть2	Сборные железобетонные				
				предварительно напря-				
				женные плиты покрытий.				
				Сборочные единицы				
				Изделия закладные				
А4		2	1.465-7 Вып. 3 часть 2	М11	2	4	2	
А4		3	1.465-7 Вып. 3 часть 2	М10	—		4	
			Переменные	данные для исполнений				
				ТП КЖИ.040				
А3		1	1.465.1- 10/82 Вып.1	2ПГ-2АIVТ-180АН-500м	1	—	—	
				ТП КЖИ. -01				
А3		1	1.465.1 - 10/82 Вып.1	(2ПВ4-2АIVТ-180АН-500м	—	1	—	
				ТП КЖИ. -02				
А3		1	1.465.1- 10/82 Вып.1	2ПВ4-2АIVТ-180АН-500м	—	—	1	
				Литер				
				Шифр	П8	П9	П10	

Нач. ДСО	Хрупало	
Н. контр.	Винклер	
Гл. констр.	Винклер	
Гл. спец.	Лисичкин	
Рук. гр.	Алехова	
Инж.	Сафонова	

ТП902-2-402.86 - КЖИ. 040

Плита П8, П9, П10

Стадия	Масса	Масштаб
Р	см. табл.	1:50 1:20
Лист	Листов 1	

ГИПРОАВТОТРАНС г. Москва

Копировал Коннова 21178-02 9 Формат А3

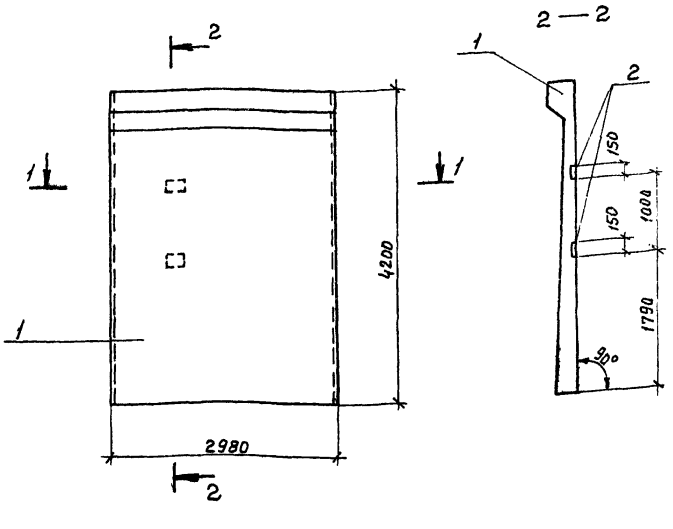

Формат	Зона	Позиция	Обозначение	Наименование	Кол.	Примечание
				Документация		
А3			ТП902-2-402.86 КЖИ.000.ТУ	Технические условия		
			3.900-3 Вып. 1/82	Сборные железобетонные конструкции емкостных сооружений для водоснабжения и канализации		
			1.400-6/76 Вып.1	Унифицированные закладные детали		
				Сборочные единицы		
А4		1	3.900-3, Вып. 1/82	ПС1-42-52-1	1	
				Изделие закладное		
А4		2	1.400-6/76 Вып.1	М4-36	2	

Ведомость расхода стали на дополнительные закладные изделия, кг

Марка элемента	Изделия закладные						Всего	Общий расход
	Арматура класса AIII			Прокат марки				
	ГОСТ 5781-82*			ГОСТ 19903-74*				
	ф12		Итого	Б-8		Итого		
ПС 19 (ПС1-42-52-1)	1.0		1.0	4.0		4.0	5.0	5.0

Нач. ЛСО	Хрупало		
Н. контр.	Винклер		
Гл. конст.	Винклер		
Гл. спец.	Лисичкин		
Рук. гр.	Алехова		
Инж.	Сапрошина		

ТП 902-2-402.86 КЖИ.050

Панель ПС19

Стадия	Масса	Масштаб
Р	63.05	1:50
Лист	Листов 1	

ГИПРОАВТОТРАНС г. Москва

Копировал Максимова

Формат А3

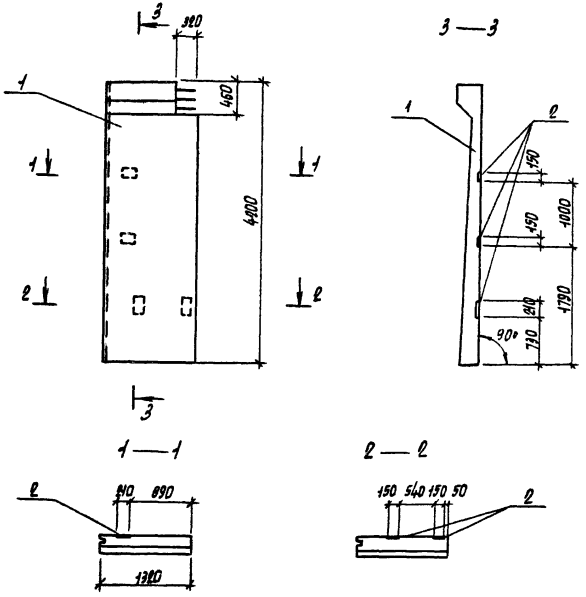

Формат	Зона	Поз.	Обозначение	Наименование	Кол.	Примечание
				Документация		
А3			ТП902-2-402.86 КЖИ.000.ТУ	Технические условия		
			3.900-3 вып. 1/82	Сборные железобетонные конструкции емкостных сооружений для водоснабжения и канализации		
			1.400-6/76 вып.1	Унифицированные закладные детали		
				Сборочные единицы		
А3		1	3.900-3 вып. 1/82	ПС1Аб-42-62-1	1	
				Изделие закладное		
А4		2	1.400-6/76 вып.1	МН-36	4	

Ведомость расхода стали на дополнительные закладные изделия, кг

Марка элемента	Изделия закладные							Общий расход
	Арматура класса			Прокат марки			Всего	
	АIII							
	ГОСТ 5781-82*			ГОСТ 19903-74*				
	Ф12		Итого	-6÷8		Итого		
ПС20(ПС1Аб-42-62-1)	2,0		2,0	8,0		8,0	10,0	10,0

Нач. АСО	Хрупало			ТП 902-2-402.86		КЖИ. 060	
Н.контр.	Винклер			Панель Пс 20	Стадия	Масса	Масшт.
Гл.контр	Винклер				Р	2810	1:50
Гл. спец	Лисичкин				Лист	Листов 1	
Рук. гр.	Алехова				Гипроавтотранс г. Москва		
Инж.	Сапрошина						

Копировал Марченко 21178-02 11 Формат А3

Формат	Зона	Поз.	Обозначение	Наименование	Кол.	Примечание
				Документация		
			ТП902-2-402.86 КЖИ. 000. ТУ	Технические условия		
			ТП902-2-402.86 КЖИ. 070. СБ	Сборочный чертеж		
				Детали		
Б.Ч		3	071	А-III-в ГОСТ 5781-82* ℓ=180	14	0.07кг
			Переменные данные для исполнений			
				ТП КЖИ. 070		
				Детали		
				Уголок 63х5 ГОСТ 8509-72* / В ст3кп2 ГОСТ 535-79*		
Б.Ч		1	072	ℓ=1050	2	5.05кг
		2	073	ℓ=660	2	3.20кг
Б.Ч				ТП КЖИ. 070-01		
				Детали		
				Уголок 63х5 ГОСТ 8509-72* / В ст3кп2 ГОСТ 535-79*		
Б.Ч		1	074	ℓ=1250	2	6.00кг
Б.Ч		2	075	ℓ=505	2	2.43кг

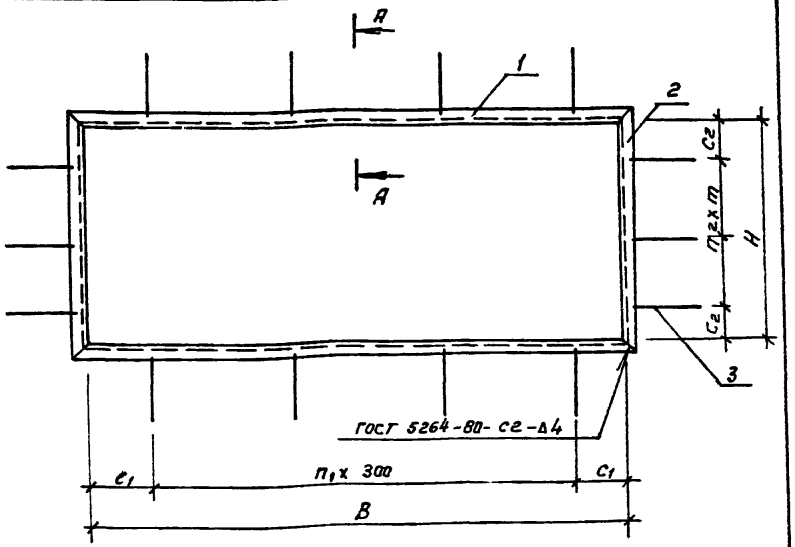

А — А

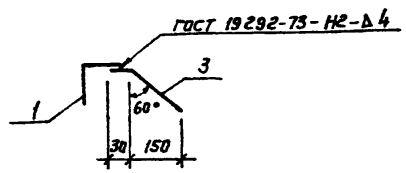

Обозначение	Марка	В мм	Н мм	С1 мм	Сг мм	П1	Пг	т мм	Масса кг
ТП902-2-402.86 КЖИ. 070	РМ1	924	534	12	17	3	2	250	17.48
-01	РМ2	1124	379	112	39.5	3	2	150	17.84

Нач. отд.	Хрупало	
Н. контр.	Винклер	
Гл. констр.	Винклер	
Гл. спец.	Лисичкин	
Рук. гр.	Алехова	
Инж.	Крынкина	

ТП 902-2-402.86 – КЖИ. 070 СБ

Рамки РМ1, РМ2

Стадия	Лист	Листов
Р		1

ГИПРОАВТОТРАНС г. Москва

Взам. инв. № | Подпись и дата | Инв. № подл.

Нач. отд.	Хрупало	
Н. контр.	Винклер	
Гл. констр.	Винклер	
Гл. спец.	Лисичкин	
Рук. гр.	Алехова	
Инж.	Крынкина	

ТП 902-2-402.86 – КЖИ. 070 СБ

Рамки РМ1, РМ2 сборочный чертеж

Стадия	Масса	Масштаб
Р	см. табл.	

Лист	Листов 1

ГИПРОАВТОТРАНС г. Москва

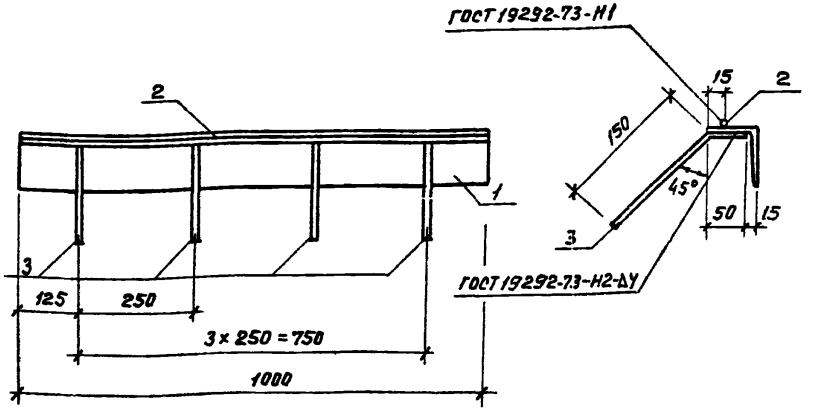

Формат	Зона	Позиция	Обозначение	Наименование	Кол.	Примечание
				Документация		
			ТП 902-2-402.86 КЖИ.000.ТУ	Технические условия		
				Детали		
Б.У		1	081	Уголок 63×6 ГОСТ 8509-72* / Вст.3кп2 ГОСТ 535-79*		
				ℓ=1000	1	4.8кг
Б.У		2	082	А-I-В ГОСТ 5781-82* ℓ=1000	1	0.4кг
Б.У		3	083	А-III-В ГОСТ 5781-82* ℓ=200	4	0.1кг

ТП 902-2-402.86 КЖИ.080			
Изделие закладное МН1	Стадия	Масса	Масштаб
	Р	5.6кг	1:10 / 1:5
	Лист	Листов 1	
ГИПРОАВТОТРАНС г. Москва			

Нач. АСО	Хрупало
Н.контр.	Винклер
Гл.констр.	Винклер
Гл.спец.	Лисичкин
Рук. гр.	Алехова
Инжен.	Крынкина

Альбом V

Типовой проект

Инв.№ подл. | Подпись и дата | Взам.инв.№

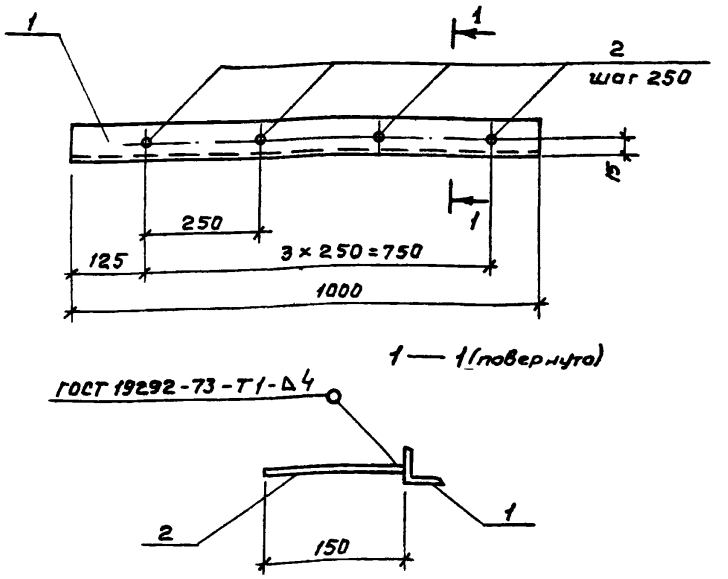

Формат	Зона	Позиция	Обозначение	Наименование	Кол.	Примечание
				Документация		
			ТП 902-2-402.86 КЖИ.000.ТУ	Технические условия		
				Детали		
Б.У		1	091	Уголок 70×4 ГОСТ 8509-72* / Вст.3кп2 ГОСТ 535-79*		
				ℓ=1000	1	2.42кг
Б.У		2	092	А-III-В ГОСТ 5781-82* ℓ=150	4	0.06кг

ТП 902-2-402.86 КЖИ.090			
Изделие закладное МН2	Стадия	Масса	Масштаб
	Р	2.66	1:10 / 1:5
	Лист 1	Листов 1	
ГИПРОАВТОТРАНС г. Москва			

Нач. АСО	Хрупало
Н.контр.	Винклер
Гл.констр.	Винклер
Гл.спец.	Лисичкин
Рук. гр.	Алехова
Инж.	Крынкина

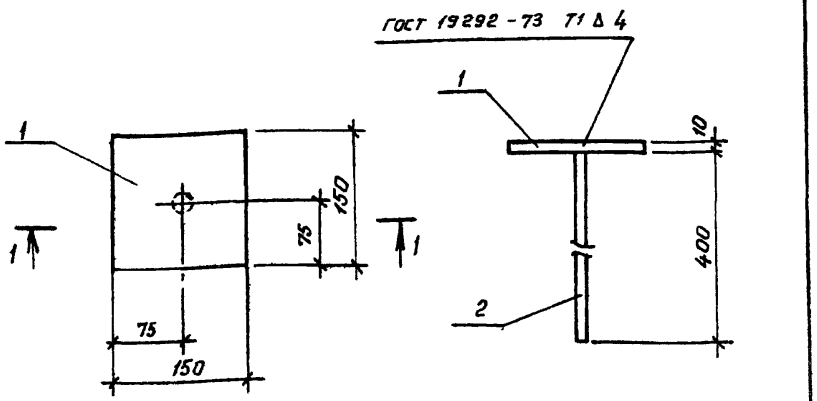

Формат	Зона	Поз.	Обозначение	Наименование	Кол.	Примечание
				Документация		
			ТП902-2-402.86 КЖИ.000.ТУ	Технические условия		
				Детали		
Б.ч		1	107	Полоса 10х150 ГОСТ 103-76* / Ст 3 кп 2 ГОСТ 535-79*		
				ℓ=150	1	1.62 кг
Б.ч		2	102	А-III-10 ГОСТ 5781-82* ℓ=400	1	0,30кг

Нач. АСО	Хрупало		
Н. контр.	Винклер		
Гл. констр.	Винклер		
Гл. спец.	Лисичкин		
Рук. гр.	Алехова		
Инж.	Крынкина		

ТП902-2-402.86 КЖИ.100

Изделие закладное МН3

Стадия	Масса	Масштаб
Р	1.92	1:5
Лист	Листов 1	

ГИПРОАВТОТРАНС г. Москва

Альбом V

Типовой проект

Инв.№ подл. | Подпись и дата | Взам. инв.№

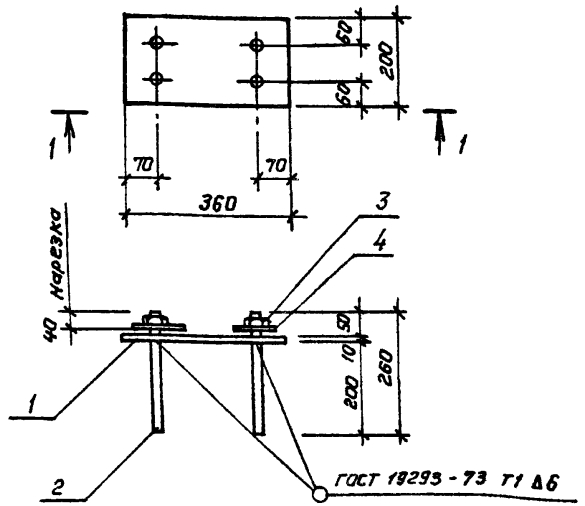

Формат	Зона	Поз.	Обозначение	Наименование	Кол	Примечание
				Документация		
			ТП902-2-402.86 КЖИ.000.ТУ	Технические условия		
				Детали		
Б.ч		1	111	Полоса 8 х 200 ГОСТ 103-76* / Ст 3 кп 2 ГОСТ 535-79*		
				ℓ=360	1	4.50кг
Б.ч		2	112	Анкер ф20 ГОСТ 2590-71* ℓ=260	4	0.65кг
Б.ч		3	113	Гайка М20 ГОСТ 5915-70*	4	0.07кг
Б.ч		4	114	Шайба М20 ГОСТ 11371-78	4	0.03кг

Нач. АСО	Хрупало		
Н.контр.	Винклер		
Гл. конст.	Винклер		
Гл. спец.	Лисичкин		
Рук. гр.	Алехова		
Инж.	Крынкина		

ТП902-2-402.86 КЖИ.110

Изделие закладное МН4

Стадия	Масса	Масштаб
Р	7.50	1:10
Лист	Листов 1	

ГИПРОАВТОТРАНС г. Москва

Копировал Коннова 2478-82 Н Формат А4

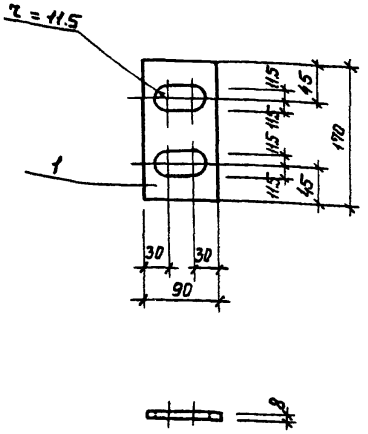

Нач.отд.	Хрупало			
Н.контр.	Винклер			
Гл.констр.	Винклер			
Гл.спец.	Лисичкин			
Рук.гр.	Алехова			
Инж.	Сафонова			

ТП 902-2-402.86 КЖИ.120

Изделие закладное МН5

Стадия	Масса	Масштаб
Р	1.00	1:5
Лист	Листов 1	

Полоса 8×90 ГОСТ 103-76* Ст.3 кп2 ГОСТ 535-79* ℓ 170

ГИПРОАВТОТРАНС г. Москва

Копировал Максимова Формат А4

Альбом Типовой проект

Инв.№ подл. | Подпись и дата | Взам.инв.№

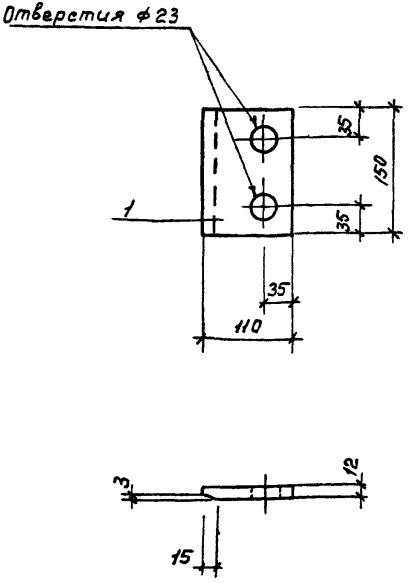

Нач.отд.	Хрупало			
Н.контр.	Винклер			
Гл.констр.	Винклер			
Гл.спец.	Лисичкин			
Рук.гр.	Алехова			
Инж.	Сафонова			

ТП 902-2-402.86 КЖИ.130

Изделие закладное МН6

Стадия	Масса	Масштаб
Р	1.50	1:5
Лист	Листов 1	

Полоса 12×150 ГОСТ 103-76* Ст.3 кп2 ГОСТ 535-79* ℓ 110

ГИПРОАВТОТРАНС г. Москва

21178 02 15 Копировал Максимова Формат А4

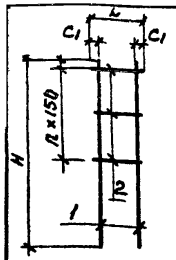

Обозначение	Марка	С мм	С1 мм	П	Н мм	L мм	Масса кг
ТП 902-2-402.86 КЖИ	КР1	20	20	2	550	250	1.95
01	КР2	20	15	2	550	140	1.89

Формат	Зона	Поз.	Обозначение	Наименование	Кол.	Примечание
				Документация		
А3			ТП 902-2-405.86 КЖИ ООО.ТУ	Технические условия		
				Детали		
Б.У		1		А-III-16 ГОСТ 5781-82* ℓ=550	2	0.9 кг
				Переменные данные для исполнений		
				ТП 902-2-402.86 КЖИ. 140		
Б.У		2	141	А-I-8 ГОСТ 5781-82* ℓ=250	3	0.05кг
				ТП 902-2-402.86 КЖИ 140-01		
Б.У		2	142	А-I-6 ГОСТ 5781-82* ℓ=140	3	0.03кг

Нач. АСО	Хрупало	
Н. контр.	Винклер	
Гл. конст.	Винклер	
Гл. спец.	Лисичукин	
Рук. гр.	Алехова	
Инжен.	Сапрошина	

ТП 902-2-402.86 КЖИ. 140

Каркасы КР1, КР2

Стадия	Масса	Масштаб
Р	см табл.	
Лист	Листов 1	

ГИПРОАВТОТРАНС г. МОСКВА

Альбом V

Типовой проект

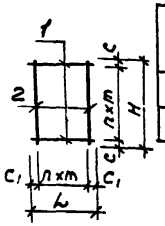

Обозначение	Марка	С	С1	П	т	Н	L	Масса кг
ТП 902-2-402.86 КЖИ	С1	30	60	19	200	3860	3920	139
-01	С2	20	40	4	100	640	680	2.90

Формат	Зона	Поз.	Обозначение	Наименование	Кол.	Примечание
				Документация		
			ТП 902-2-402.86 КЖИ. ООО. ТУ	Технические условия		
				Детали		
			Переменные	данные для исполнений		
				ТП 902-2-402.86 КЖИ-150		
Б.У		1	151	А-I-8 ГОСТ 5781-82* ℓ=3920	20	1.56кг
				ТП 902-2-402.86 КЖИ-150-01		
Б.У		1	152	А-I-8 ГОСТ 5781-82* ℓ=480	5	0.20кг
				ТП 902-2-402.86 КЖИ. 150		
Б.У		2	153	А-I-8 ГОСТ 5781-82* ℓ=3860	20	1.54кг
				ТП 902-2-402.86 КЖИ-150-01		
Б.У		2	154	А-I-8 ГОСТ 5781-82* ℓ=640	5	0.30кг

Взам. инв. №

Подпись и дата

Инв. № подл.

Нач. АСО	Хрупало	
Н. контр.	Винклер	
Гл. конст.	Винклер	
Гл. спец.	Лисичукин	
Рук. гр.	Алехова	
Инж.	Сапрошина	

ТП 902-2-402.86 КЖИ. 150

Сетки С1, С2

Стадия	Масса	Масштаб
Р	139.0	1:100
Лист	Листов 1	

ГИПРОАВТОТРАНС г. Москва

Копировал Макеимова Формат А4

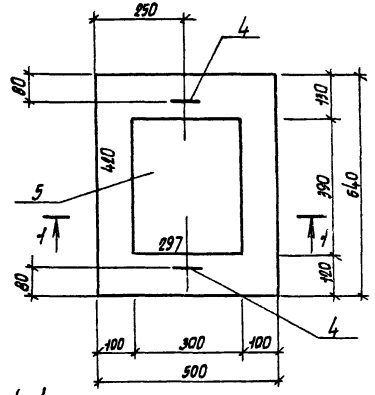

1–1

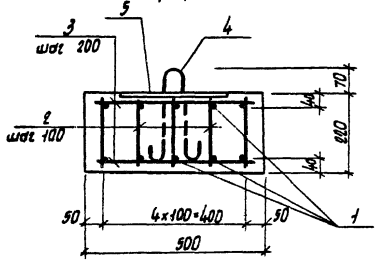

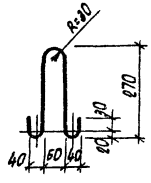

Формат	Зона	Позиция	Обозначение	Наименование	Кол.	Примечание
				Документация		
			1.400.6/76 Вып.1	Унифицированные закладные детали сборных железобетонных конструкций		
				Сборочные единицы		
				Изделия закладные		
А4	5		1.400-6/76 Вып.1	МЗ-1-5	1	11,6 кг
				Детали		
Б4	1		.161	А-III-10 ГОСТ 5781-82		
				ℓ=620	10	0,4 кг
Б4	2		162	А-I-6 ГОСТ 5781-82		
				ℓ=180	35	0,04 кг
Б4	3		163	ℓ=440	8	0,1 кг
А3	4		164	ℓ=780	2	0,17 кг
				Материалы		
				Бетон марки 150		0,071 м³

Ведомость расхода стали на элемент, кг

Марка элемента	Изделия арматурные				Всего	Изделия закладные				Всего	Общий расход
	Арматура класса					Арматура класса		Прокат марки			
	AI		AIII			AIII		Вст3кп2			
	ГОСТ 5781-82*		ГОСТ 5781-82*			ГОСТ 5781-82*		ГОСТ 19903-74			
	ф6	Итого	ф10	Итого		ф14	Итого	б=10	Итого		
ОП1	2,54	2,54	4,0	4,0	6,54	1,2	1,2	10,4	10,4	11,6	18,14

Нач. АСО	Хрупало		
Н. контр.	Винклер		
Гл. констр.	Винклер		
Гл. спец.	Лисичкин		
Рук. гр.	Алехова		
Инж.	Сапрошина		

ТП 902-2-402 86 КЖИ. 160

Плита опорная ОП1

Стадия	Масса	Масшт.
Р	178	1:10
Лист	Листов 1	

Гипроавтотранс г. Москва

Копировал Марченко 21178-02 17

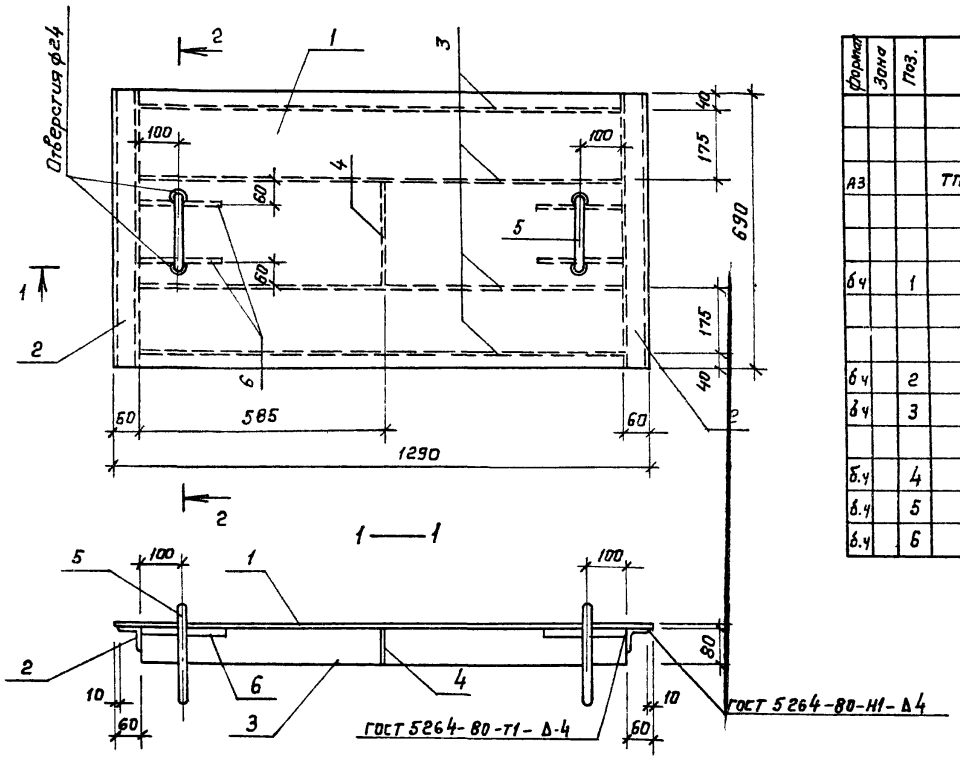

Формат	Зона	Поз.	Обозначение	Наименование	Кол.	Примечание
				Документация		
А3			ТП 902-2-402.86 КЖИ.000.ТУ	Технические условия		
				Детали		
Бч		1	171	Сталь $\frac{\delta=5\ ГОСТ\ 8568-77*}{рифленая\ В.ст\ 3кп2\ ГОСТ\ 535-79}$		
				1290 х 690	1	37.65 кг
				Уголок $\frac{50\times50\times5\ ГОСТ\ 8509-72*}{В\ ст\ 3\ кп2\ ГОСТ\ 535-79}$		
Бч		2	172	ℓ = 690	2	2.5 кг
Бч		3	173	Полоса $\frac{4\times80\ ГОСТ\ 103-76}{В.Ст\ 3кп2\ ГОСТ\ 535-79}$		
				ℓ = 1170	4	3.0 кг
Бч		4	174	ℓ = 255	1	0.6 кг
Бч		5	175	А-I-2г ГОСТ 5781-82 ℓ=1100	2	3,3 кг
Бч		6	176	А-I-2г ГОСТ 5781-82 ℓ=200	4	0.6 кг

Нач. АСО	Хрупало		
Н. контр.	Винклер		
Гл. констр.	Винклер		
Гл. спец.	Лисичкин		
Рук. гр.	Алехова		
Инж.	Сапрошина		

ТП 902-2-402.86 КЖИ. 170

Щит Щс1

Стадия	Масса	Масштаб
Р	64.45	1:10
Лист	Листов 1	

ГИПРОАВТОТРАНС г. Москва

gost.e-ecolog.ru