ТИПОВОЙ ПРОЕКТ
902-2-385.85

ФЛОТАТОРЫ

ЗАВОДСКОГО ИЗГОТОВЛЕНИЯ
ПРОИЗВОДИТЕЛЬНОСТЬЮ 10 И 20 КУБ. М В ЧАС

Альбом IX

20397-06
Цена 6-61

gost.e-ecolog.ru

ЦЕНТРАЛЬНЫЙ ИНСТИТУТ ТИПОВОГО ПРОЕКТИРОВАНИЯ
ГОССТРОЯ СССР

Москва, А-445, Смольная ул., 22

Сдано в печать VIII 1955 г.

Заказ № 8760 Тираж 710 экз.

Типовой проект

902-2-385.85

Флотаторы заводского изготовления производительностью 10 и 20 куб. м в час

Альбом IX

Состав проекта

Альбом I. Пояснительная записка. Ведомость объемов строительных и монтажных работ. Показатели результатов применения научно-технических достижений в строительных решениях /из проекта 902-2-384.85/

Альбом II. Технологическая и электротехническая части. Отопление и и вентиляция.

Альбом III. Архитектурно-строительные решения. Конструкции железобетонные и металлические. Внутренние водопровод и канализация /из проекта 902-2-384.85/

Альбом IV. Строительные изделия /из проекта 902-2-384.85/

Альбом V. Задание заводу изготовителю на электротехнические щиты.

Альбом VI. Ведомости потребности в материалах

Альбом VII. Спецификации оборудования

Альбом VIII. Конструкторская документация флотатора производительностью 10 куб.м в час

Альбом IX. Конструкторская документация флотатора производительностью 20 куб.м в час.

Альбом X Сметы

Разработан
проектным институтом
"Союзводоканалпроект"
Гл. инженер института Михайлов А.Н.
Гл. инженер проекта Гит Ф.М.

Утвержден Госстроем СССР
протокол от 26.XII.84г. №40
и введен в действие
в/о "Союзводоканалниипроект"
с 1 июня 1985г.
приказ от 22.05 1985г.№134

СОДЕРЖАНИЕ АЛЬБОМА

Наименование	Обозначение чертежа	NN стр
Содержание альбома		2,3
Флотатор заводского изготовления производительностью 20 м³/ч		
	ТМ82.00.00.00.	4,5
Корпус	ТМ82.01.00.00	6
Кронштейн	ТМ82.01.01.00	7
Рама	ТМ82.02.00.00	7
Смеситель	ТМ82.03.00.00	7
Змеевик	ТМ82.04.00.00	8
Механизм сгребания пены	ТМ82.05.00.00	8
Звездочка Z=32, t=19.05	ТМ82.05.01.00	9
Звездочка Z=32 t=19.05	ТМ82.05.02.00	9
Звездочка Z=13 t=19.05	ТМ82.05.03.00	9
Скребок	ТМ82.05.04.00	9
Кронштейн	ТМ82.05.05.00	10
Кронштейн	ТМ82.05.06.00	10
Кронштейн	ТМ.82.05.07.00	10
Кронштейн	ТМ82.05.08.00	11
Муфта	ТМ82.05.09.00	11
Муфта	ТМ82.05.10.00	11
Бак для коагулянта	ТМ82.06.00.00	11.12
Бак напорный емк. 0.4м³	ТМ82.07.00.00	12
Цилиндр	ТМ82.07.01.00	13
Вставка	ТМ82.07.02.00	13
Бак для флокулянта	ТМ82.08.00.00	13.14
Сетка	ТМ82.08.01.00	14
Эжектор	ТМ82.09.00.00	14
Коллектор	ТМ82.10.00.00	15
Щит	ТМ82.11.00.00	15
Щит	ТМ82.12.00.00	15
Щит	ТМ82.13.00.00	15
Щит	ТМ82.14.00.00	16
Щит	ТМ82.15.00.00	16
Щит	ТМ82.16.00.00	16
Щит	ТМ82.17.00.00	16
Бакавина	ТМ82.18.00.00	17
Перекрытие	ТМ82.19.00.00	17
Труба	ТМ82.20.00.00	17
Труба	ТМ82.21.00.00	17
Флотатор заводского изготовления производительностью 20м³/ч		
Сборочный чертеж	ТМ82.00.00.00 СБ	18-23
Гайка нажимная	ТМ82.00.00.01	24
Диафрагма	ТМ82.00.00.02	24
Кронштейн	ТМ82.00.00.03	24
Кронштейн	ТМ82.00.00.04	24
Штуцер	ТМ82.00.00.05	25
Переход	ТМ82.00.00.06	25
Фланец	ТМ82.00.00.07	25
Диафрагма	ТМ82.00.00.08	25
Штуцер	ТМ82.00.00.09	26
Стон	ТМ82.00.00.11	26
Стон	ТМ82.00.00.12	26
Линейка	ТМ82.00.00.13	26
Щиток	ТМ82.00.00.14	27
Направляющая	ТМ82.00.00.15	27
Уплотнение	ТМ82.00.00.18	27
Перемычка	ТМ82.00.00.21	27
Стойка	ТМ82.00.00.22	28
Стойка	ТМ82.00.00.23	28
Стойка	ТМ82.00.00.24	28
Стойка	ТМ82.00.00.25	28
Прокладка	ТМ82.00.00.27	29
Планка	ТМ82.00.00.28	29
Змеевик Сборочный чертеж	ТМ82.04.00.00 СБ	29
Сопла	ТМ82.09.00.04	29
Корпус. Сборочный чертеж	ТМ82.01.00.00 СБ	30-33
Стенка	ТМ82.01.00.01	34
Стенка	ТМ82.01.00.02	34
Стенка	ТМ82.01.00.03	35
Дно	ТМ82.01.00.04	35
Кронштейн Сборочный чертеж	ТМ82.01.01.00 СБ	35
Ребро	ТМ82.01.01.01	35
Перегородка	ТМ82.01.00.05	36
Стенка	ТМ82.01.00.06	36
Дно	ТМ82.01.00.07	36
Дно	ТМ82.01.00.08	36
Стенка	ТМ82.01.00.09	37
Шпилька	ТМ82.01.00.11	37
Ушко	ТМ82.01.00.12	37
Планка	ТМ82.01.00.13	37
Бабышка	ТМ82.01.00.14	38
Бабышка	ТМ82.01.00.16	38
Бабышка	ТМ82.01.00.17	38
Стойка	ТМ82.05.04.02	38
Стон	ТМ82.01.00.18	39
Хомут	ТМ82.01.00.19	39
Патрубок	ТМ82.01.00.21	39
Косынка	ТМ82.01.00.38	39
Бабышка	ТМ82.01.00.39	40
Перегородка	ТМ82.01.00.43	40
Штуцер	ТМ82.01.00.44	40
Отвод	ТМ82.01.00.45	40
Рама Сборочный чертеж	ТМ82.02.00.00 СБ	41
Прокладка	ТМ82.02.00.01	42
Петля	ТМ82.02.00.02	42
Петля	ТМ82.02.00.03	42
Ребро	ТМ82.02.00.06	42
Смеситель Сборочный чертеж	ТМ82.03.00.00 СБ	43
Патрубок	ТМ82.03.00.01	44
Конус	ТМ82.03.00.02	44
Цилиндр	ТМ82.03.00.03	44
Косынка	ТМ82.03.00.04	45
Лапа	ТМ82.03.00.05	45
Дно	ТМ82.03.00.06	45
Патрубок	ТМ82.03.00.07	45
Механизм сгребания пены		
Сборочный чертеж	ТМ82.05.00.00 СБ	46,47
Вал	ТМ82.05.00.01	48
Вал	ТМ82.05.00.02	48
Платик	ТМ82.05.00.03	49
Валик	ТМ82.05.00.04	49
Упор	ТМ82.05.00.05	49
Щека	ТМ82.05.04.01	49
Лист	ТМ82.05.00.07	50
Пластина	ТМ82.05.00.08	50
Скребок. Сборочный чертеж	ТМ82.05.04.00 СБ	50
Звездочка Z=32 t=19.05		
Сборочный чертеж	ТМ82.05.02.00 СБ	51
Кронштейн Сборочный чертеж	ТМ82.05.07.00 СБ	51
Платик	ТМ82.05.00.11	52
Ступица	ТМ82.05.02.01	52
Втулка	ТМ82.05.02.02	52
Втулка	ТМ82.05.03.01	52
Кронштейн Сборочный чертеж	ТМ82.05.05.00 СБ	53
Лист	ТМ82.05.05.01	54
Уголок	ТМ82.05.05.02	54
Уголок	ТМ82.05.05.03	54
Уголок	ТМ82.05.05.04	54
Кронштейн. Сборочный чертеж	ТМ82.05.06.00 СБ	55
Кронштейн. Сборочный чертеж	ТМ82.05.08.00 СБ	55
Бабышка	ТМ82.05.06.01	56
Втулка	ТМ82.05.08.01	56
Втулка.	ТМ82.05.08.02	56
Ребро	ТМ82.05.08.03	56
Втулка	ТМ82.05.06.02	57
Втулка	ТМ82.05.06.03	57
Ребро	ТМ82.05.06.04	57
Ребро	ТМ82.05.06.05	57

Ступица	ТМ82.05.01.01	58
Диск	ТМ.82.05.01.02	58
Основание	ТМ 82.05.06.06	58
Ребро	ТМ82.05.08.04	58
Втулка	ТМ82.05.07.01	59
Ребро	ТМ 82.05.07.02	59
Ребро	Тм 82.05.07.03	59
Основание	ТМ 82.05.07.04	59
Муфта Сборочный чертеж	ТМ 82.05.09.00 СБ	60
Муфта Сборочный чертеж	ТМ 82.05.10.00 СБ	60
Полумуфта	ТМ 82.05.10.01	60
Крестовина	ТМ 82.05.10.02	60
Полумуфта	ТМ 82.05.10.03	61
Полумуфта	ТМ 82.05.09.01	61
Крестовина	ТМ82.05.09.02	61
Полумуфта	ТМ 82.05.09.03	61
Бак для коагулянта		
Сварочный чертеж	ТМ82.06.00.00 СБ	62
Дно	ТМ 82.06.00.01	63
Платик	ТМ 82.06.00.02	63
Фланец	ТМ 82.06.00.03	63
Фланец	ТМ 82.06.00.04	63
Бак напорный емк. 0.4м^3		
Сварочный чертеж	ТМ 82.07.00.00 СБ	64
Днище	ТМ 82.07.00.01	65
Днище	ТМ 82.07.00.03	65
Цилиндр. Сборочный чертеж	ТМ 82.07.01.00 СБ	66
Цилиндр	ТМ82.07.01.01	66
Цилиндр	ТМ82.07.00.02	66
Сопло	ТМ 82.07.00.04	66
Пятка	ТМ 82.07.00.05	67
Патрубок	ТМ 82.07.00.06	67
Патрубок	ТМ82.07.00.07	67
Штуцер	ТМ82.07.00.08	67
Вставка. Сборочный чертеж	ТМ 82.07.02.00 СБ	68
Труба	ТМ 82.07.02.01	68
Фланец	ТМ 82.07.02.02	68
Сетка. Сборочный чертеж	ТМ82.08.01.00 СБ	68
Бак для флокулянта		
Сборочный чертеж	ТМ82.08.00.00 СБ	69,70
Дно	ТМ82.08.00.01	71
Боковина	ТМ 82.08.00.02	71
Колено	ТМ 82.08.00.03	71
Сеан	ТМ 82.08.00.04	71
Платик	ТМ 82.08.00.05	72

Перекладина	ТМ82 08.00.07	72
Патрубок	ТМ 82.08.00.21	72
Конус выходной	ТМ82.09.00.03	72
Эжектор Сварочный чертеж	ТМ82.09.00.00 СБ	73
Конус входной	ТМ82.09.00.01	73
Корпус	ТМ 82.09.00.02	73
Коллектор Сварочный чертеж	ТМ82.10.00.00 СБ	74
Патрубок	ТМ 82.10.00.05	74
Патрубок	ТМ82.10.00.06	74
Труба	ТМ 82.10.00.01	75
Труба	ТМ 82.10.00 02	75
Труба	ТМ 82.10.00.03	75
Труба	ТМ 82.10.00.04	75
Щит. Сборочный чертеж	ТМ 82.11.00.00 СБ	76
Щит. Сборочный чертеж	ТМ82.12.00.00 СБ	76
Лист	ТМ82.11.00.01	77
Ручка	ТМ 82.11.00.02	77
Щит. Сборочный чертеж	ТМ82.16.00.00 СБ	77
Накладка	ТМ 82.16.00.01	77
Щит. Сборочный чертеж	ТМ82.13.00.00 СБ	78
Щит. Сборочный чертеж	ТМ82.14.00.00 СБ	78
Щит Сборочный чертеж	ТМ 82.15.00.00 СБ	78
Щит Сборочный чертеж	ТМ 82.17.00.00 СБ	79
Боковина Сборочный чертеж	ТМ82.18.00.00.СБ	79
Перекрытие		
Сборочный чертеж	ТМ 82.19.00.00 СБ	79
Ось	ТМ.82.05.00.06	80
Болт	ТМ82.05.00.09	80
Труба		
Сборочный чертеж	ТМ82.20.00.00 СБ	80
Труба		
Сборочный чертеж	ТМ82.21.00.00 СБ	80
Технические условия	ТМ 82.00.00.00 ТУ	81,82
Ведомость покупных изделий	ТМ 82.00.00.00ВП	83,84,85

Формат	Зона	Поз.	Обозначение	Наименование	Кол.	Примечание
				Документация		
22			ТМ82.00.00.00 СБ	Сборочный чертеж		
				Сборочные единицы		
11		1	ТМ82.01.00.00	Корпус	1	
11		2	ТМ82.02.00.00	Рама	1	
11		3	ТМ82.03.00.00	Смеситель	1	
11		4	ТМ82.04.00.00	Змеевик	1	
11		5	ТМ82.05.00.00	Механизм сгребания пены	1	
11		6	ТМ82.06.00.00	Бак для коагулянта	1	
11		7	ТМ82.07.00.00	Бак напорный	1	
11		8	ТМ82.08.00.00	Бак для флокулянта	1	
11		9	ТМ82.09.00.00	Эжектор	1	
11		10	ТМ82.10.00.00	Коллектор	1	
11		11	ТМ82.11.00.00	Щит	1	
		12	-01	Щит	1	
11		13	ТМ82.12.00.00	Щит	2	
		14	-01	Щит	2	

Изм.	Лист	№ докум.	Подпись	Дата	ТМ82.00.00.00			
Разраб.		Целковникова			Флотатор заводского изготовления производительностью 20 м³/ч	Лит	Лист	Листов
Пров.		Семенова				И	1	8
Т.контр.		Годзишевская				Госстрой СССР. СОЮЗВОДОКАНАЛПРОЕКТ г. Москва		
Н.контр.		Дубинская						
Утв.		Авдеев						

Формат А1

Формат	Зона	Поз.	Обозначение	Наименование	Кол.	Примечание
				Прокладки		
				Резина, пластина 1		
				лист МБС-М-3		
				ГОСТ 7338-77		
БЧ		62	ТМ82.00.00.31	Д нар = 58; Д вн = 20	4	0,01кг
БЧ		63	ТМ82.00.00.32	Д нар. = 58; Д вн = 30	2	0,01кг
БЧ		64	ТМ82.00.00.33	Д нар. = 45; Д вн = 34	2	0,01кг
БЧ		65	ТМ82.00.00.34	Д нар. = 122; Д вн = 76	4	0,02кг
Ч		66	ТМ82.00.00.35	Д нар. = 138; Д вн = 91	13	0,02кг
Ч		67	ТМ82.00.00.36	Д нар. = 158; Д вн = 110	4	0,02кг
БЧ		68	ТМ82.00.00.37	Д нар. = 40; Д вн = 22	1	0,01кг
БЧ		71	ТМ82.00.00.41	Шайба		
				Лист Б-3.0 ГОСТ 19903-74 / Ст 3 ГОСТ 16523-70		
				Д нар. = 45; Д вн = 35	1	0,01кг
				Стандартные изделия		
				Болты ГОСТ 7798-70		
		74		М 8 х 20. 58.0115	13	
		75		М10 х 25. 58.0115	8	
		76		М12 х 25. 58.0115	16	
		77		М12 х 50. 58.0115	82	
		78		М16 х 60. 58.0115	116	
		80		Винт В1М6-8g х 8.58.0115 ГОСТ 17473-80	164	
		81		Винт В М5-8g х 6.58.0115 ГОСТ 1491-80	2	

Изм.	Лист	№ докум.	Подпись	Дата	ТМ82.00.00.00	Лист 4

Формат А1

Формат	Зона	Поз.	Обозначение	Наименование	Кол.	Примечание
11		15	ТМ82.13.00.00	Щит	2	
		16	-01	Щит	2	
11		17	ТМ82.14.00.00	Щит	1	
11		18	ТМ82.15.00.00	Щит	1	
11		19	ТМ82.16.00.00	Щит	1	
11		20	ТМ82.17.00.00	Щит	1	
11		21	ТМ82.18.00.00	Боковина	2	
11		22	ТМ82.19.00.00	Перекрытие	2	
		23	-01	Перекрытие	4	
		24	-02	Перекрытие	2	
11		25	ТМ82.20.00.00	Труба	6	
11		26	ТМ82.21.00.00	Труба	2	
				Детали		
11		31	ТМ82.00.00.01	Гайка	1	
11		32	ТМ82.00.00.02	Диафрагма	1	
11		33	ТМ82.00.00.03	Кронштейн	1	
11		34	ТМ82.00.00.04	Кронштейн	1	
11		35	ТМ82.00.00.05	Штуцер	6	
11		36	ТМ82.00.00.06	Переход	2	
11		37	ТМ82.00.00.07	Фланец	12	
11		38	ТМ82.00.00.08	Диафрагма	2	
11		39	ТМ82.00.00.09	Штуцер	2	
11		40	ТМ82.00.00.11	Сгон	2	
11		41	ТМ82.00.00.12	Сгон	10	
11		42	ТМ82.00.00.13	Линейка	1	

Изм.	Лист	№ докум.	Подпись	Дата	ТМ82.00.00.00	Лист 2

Формат А1

Формат	Зона	Поз.	Обозначение	Наименование	Кол.	Примечание
11		43	ТМ82.00.00.14	Щиток	1	
11		44	ТМ82.00.00.15	Направляющая	2	
БЧ		46	ТМ82.00.00.17	Направляющая		
				Уголок Б-40х40х4 ГОСТ 8509-72 / Ст.3 ГОСТ 535-79		
				L = 6200	2	14,0кг
11		47	ТМ82.00.00.18	Уплотнение	4	
БЧ		48	ТМ82.00.00.19	Кронштейн		
				Уголок Б-20х32-4 ГОСТ 8510-72 / Ст 3 ГОСТ 535-79		
				L = 100	1	0,18кг
11		49	ТМ82.00.00.21	Перемычка	10	
11		50	ТМ82.00.00.22	Стойка	2	
		51	-01	Стойка	2	
11		52	ТМ82.00.00.23	Стойка	2	
		53	-01	Стойка	2	
11		54	ТМ82.00.00.24	Стойка	2	
		55	-01	Стойка	2	
11		56	ТМ82.00.00.25	Стойка	2	
		57	-01	Стойка	2	
БЧ		58	ТМ82.00.00.26	Связь		
				Уголок Б-20х32-4 ГОСТ 8510-72 / Ст 3 ГОСТ 535-79		
				L = 3910	4	5,94кг
11		59	ТМ82.00.00.27	Прокладка	1	
11		60	ТМ82.00.00.28	Планка	1	
БЧ		61	ТМ82.00.00.29	Кольцо	1	

Изм.	Лист	№ докум.	Подпись	Дата	ТМ82.00.00.00	Лист 3

Формат А1

Инв. № подл. | Подп. и дата | Взам. инв. № | Инв. № дубл. | Подп. и дата

Формат	Зона	Поз.	Обозначение	Наименование	Кол.	Примеч.
				Гайки ГОСТ 5915-70		
		85		М8.5.0115	13	
		86		М10.5.0115	18	
		87		М12.5.0115	80	
		88		М16.5.0115	116	
		91		Шайба 10.65Г.0115		
				ГОСТ 6402-70	8	
		92		Шайба 16.65Г.0115		
				ГОСТ 6402-70	4	
		94		Шайба 12.02.0115		
				ГОСТ 10906-78	4	
		95		Шайба 10.02.0115		
				ГОСТ 11371-78	12	
		96		Шайба 12.02.0115		
				ГОСТ 11371-78	24	
		97		Втулка ПВД 25с		
				ОСТ-6-05-367-74	6	
				Фланцы ГОСТ 12820-80		
		99		1-15-10	1	
		100		1-65-16	4	
		101		1-80-10	7	
		102		1-100-10	4	

Изм. Лист № докум. Подпись Дата ТМ82.00.00.00 Лист 5

Формат 11

Формат	Зона	Поз.	Обозначение	Наименование	Кол.	Примеч.
		104		Отвод 90° 57х3,0		
				ГОСТ 17375-77	8	
		105		Отвод 90° 76х3,5		
				ГОСТ 17375-77	3	
		106		Отвод 90° 89х3,5		
				ГОСТ 17375-77	2	
		107		Отвод 90° 108х4		
				ГОСТ 17375-77	1	
		109		Переход К.76х3,5-		
				-57х3,0 ГОСТ 17378-77	1	
				Муфты короткие		
				ГОСТ 8954-75		
		112		Муфта Ц-15	20	
		113		Муфта Ц-25	4	
		114		Муфта Ц-50	3	
		115		Контргайка Ц-15 ГОСТ 8961-75	20	
		116		Контргайка Ц-25 ГОСТ 8961-75	2	
		117		Контргайка Ц-50 ГОСТ 8961-75	3	
		118		Колпак Ц-15 ГОСТ 8962-75	1	
		119		Сгон 15-Ц ГОСТ 8969-75	6	
		120		Сгон 50-Ц ГОСТ 8969-75	3	
		121		Ротометр местный		
				Типа РМ-IV ГОСТ 13045-81	1	
		122		Насос-дозатор		
				НД 2,5 40/25К-14А		

Инв.№ подл. | Подпись и дата | Взам. инв.№ | Инв.№ дубл. | Подпись и дата

Изм. Лист № докум. Подпись Дата ТМ82.00.00.00 Лист 6

Формат 11

Формат	Зона	Поз.	Обозначение	Наименование	Кол.	Примеч.
		136		Клапан обратный		
				ду50; Ру10 16кч 11 р	1	
		137		Запорное устройство		
				указателя уровня		
				ду 20; Ру 16 12б16 к	1	
				Материалы		
		140		Труба 15х2,5		
				ГОСТ 3262-75	6м	
		141		Труба 25х2,8		
				ГОСТ 3262-75	10м	
		142		Труба 50х3,0		
				ГОСТ 3262-75	8,0м	
		143		Труба 65х3,2		
				ГОСТ 3262-75	1,5м	
		144		Труба 80х3,5		
				ГОСТ 3262-75	1,5м	
		145		Труба ПВД 25с		
				ГОСТ 18599-73	3,0м	
		147		Полоса Б-2-4х32 ГОСТ 103-76		
				Ст 3 ГОСТ 535-79	0,5м	
		148		Трубка 20-3,0 ГОСТ 8446-74	0,34м	
		149		Сальниковая набивка		
				однослойного плетения		
				ГОСТ 5152-77 марки АП20		
				Шнур 1М ф14 ГОСТ 6467-79	0,14кг	

Изм. Лист № докум. Подпись Дата ТМ82.00.00.00 Лист 8

Формат 11

Формат	Зона	Поз.	Обозначение	Наименование	Кол.	Примеч.
				ОСТ 26-06-2003-77	1	
		123		Насос-дозатор		
				НД 2,5 16/63-14А		
				ОСТ 26-06-2003-77	1	
				Прочие изделия		
		125		Насос ВК-5/24 с элек-		
				тродвигателем А02-52-4 N=11кВт		
				на общей плите	1	
		126		Вентиль ду 15		
				Ру 16 15ч 8р 2	9	
		127		Вентиль ду 25		
				Ру 16 15ч 8р 2	2	
		128		Вентиль ду 50		
				Ру 16 15ч 8р 2	2	
		129		Вентиль ду 20		
				Ру 16 15ч 93 эм	1	
		130		Вентиль ду 65		
				Ру 16 15ч 14 бр	2	
		132		Задвижка ду 80		
				Ру 10 30ч 6бк II	6	
		133		Задвижка ду 100		
				Ру 10 30ч 6бк	2	
		135		Клапан обратный		
				ду 15; Ру 10 16кч 11р	1	

Инв.№ подл. | Подпись и дата | Взам. инв.№ | Инв.№ дубл. | Подпись и дата

Изм. Лист № докум. Подпись Дата ТМ82.00.00.00 Лист 7

Формат 11

Формат	Зона	Поз.	Обозначение	Наименование	Кол.	Примечание
				Документация		
22			ТМ82.01.00.00 СБ	Сборочный чертеж	4	
				Сборочные единицы		
11		1	ТМ 82.01.01.00	Кронштейн	2	
				Детали		
12		3	ТМ 82.01.00.01	Стенка	1	
12		4	ТМ 82.01.00.02	Стенка	1	
11		5	ТМ 82.01.00.03	Стенка	1	
11		6	ТМ 82.01.00.04	Дно	1	
11		7	ТМ82.01.00.05	Перегородка	2	
11		8	ТМ 82.01.00.06	Стенка	1	
11		9	ТМ 82.01.00.07	Дно	1	
11		10	ТМ 82.01.00.08	Дно	1	
11		11	ТМ82.01.00.09	Стенка	1	
11		12	ТМ 82.01.00.11	Шпилька	8	
		13	-01	Шпилька	4	
11		14	ТМ82.01.00.12	Ушко	4	
11		15	ТМ 82.01.00.13	Планка	4	
11		16	ТМ82.01.00.14	Бобышка	2	
11		17	ТМ 82.01.00.15	Патрубок	1	

Изм. Лист. № докум. Подпись Дата — ТМ82.01.00.00

Разраб. Целкевикова
Пров. Семенова
Т.контр. Подчищевская
Н.контр. Блоков
Утв. Авдеев

Корпус

Лит. И | Лист 1 | Листов 4

Госстрой СССР
СОЮЗВОДОКАНАЛПРОЕКТ
г. Москва

Формат II

Формат	Зона	Поз.	Обозначение	Наименование	Кол.	Примечание
		18	ТМ 82.01.00.16	Бобышка	2	
		19	ТМ 82.01.00.17	Бобышка	6	
		20	ТМ 82.01.00.18	Сгон	1	
		21	ТМ 82.01.00.19	Хомут	1	
		22	ТМ 82.01.00.21	Патрубок	1	
БЧ		23	ТМ 82.01.00.22	Дно		
				Лист Б-4 ГОСТ 19903-74		
				Ст3 ГОСТ 14637-79		
				2310 × 6964	1	505кг
БЧ		24	ТМ 82.01.00.23	Стенка		
				Лист Б-4.0 ГОСТ 19903-74		
				Ст3 ГОСТ 14637-79		
				400 × 2292	1	29кг
БЧ		25	ТМ 82.01.00.24	Перегородка		
				Лист Б-20 ГОСТ 19903-74		
				Ст3 ГОСТ 16523-76		
				1300 × 2292	1	47кг
БЧ		26	ТМ 82.01.00.25	Перемычка		
				Уголок Б-28×28×3 ГОСТ 8509-72		
				Ст3 ГОСТ 535-79		
				L = 2290	5	2,92кг
БЧ		27	ТМ 82.01.00.26	Патрубок		
				Труба 80 × 3,5		
				ГОСТ 3262-75		
				L = 70	1	0,46кг
БЧ		28	ТМ 82.01.00.27	Патрубок		
				Труба 80 × 3,5		
				ГОСТ 3262-75		
				L = 65	4	0,4кг
БЧ		29	ТМ 82.01.00.28	Патрубок		
				Труба 80 × 3,5		
				ГОСТ 3262-75; L = 782	1	5,0кг

Подпись и дата | Инв. № дубл. | Взам. инв. № | Подпись и дата | Инв. № подл.

Изм. Лист. № докум. Подпись Дата — ТМ 82.01.00.00 — Лист 2

Формат II

Формат	Зона	Поз.	Обозначение	Наименование	Кол.	Примечание
11		38	ТМ 82.01.00.38	Косынка	1	
11		39	ТМ 82.01.00.39	Бобышка	1	
4		40	ТМ 82.01.00.41	Поперечина		
				Уголок Б-63×63×4 ГОСТ 8509-72		
				Ст 3 ГОСТ 535-77		
				L = 2426	2	
БЧ		41	ТМ 82.01.00.42	Уголь ник		
				Уголок Б-63×63×4 ГОСТ 8509-72		
				Ст. 3 ГОСТ 535-79		
				L = 7654	2	
11		42	ТМ 82.01.00.43	Перегородка	3	
11		43	ТМ 82.01.00.44	Штуцер	1	
11		44	ТМ 82.01.00.45	Отвод	2	
				Стандартные изделия		
		45		Гайка М5.5.0115 ГОСТ 5915-72	2	
		46		Отвод 90°76×3,5		
				ГОСТ 17375-77	2	
		47		Отвод 90°89×3,5		
				ГОСТ 17375-77	1	
				Фланцы ГОСТ 12820-80		
		48		1-65-10	1	
		49		1-80-10	3	
		50		1-100-10	2	

Изм. Лист. № докум. Подпись Дата — ТМ82.01.00.00 — Лист 4

Формат II

Формат	Зона	Поз.	Обозначение	Наименование	Кол.	Примечание
БЧ		30	ТМ 82.01.00.29	Патрубок		
				Труба 108×3 ГОСТ 10704-76		
				Д ГОСТ 10705-80		
				L = 60	1	0,47кг
БЧ		31	ТМ 82.01.00.31	Патрубок		
				Труба 108×3 ГОСТ 10704-76		
				Д ГОСТ 10705-80		
				L = 100	1	0,78кг
БЧ		32	ТМ 82.01.00.32	Патрубок		
				Труба 65 × 3,2		
				ГОСТ 3262-75		
				L = 1005	1	5,45кг
БЧ		33	ТМ 82.01.00.033	Стенка		
				Лист Б-3,0 ГОСТ 19903-74		
				Ст3 ГОСТ 16523-70		
				285 × 846	1	5,7кг
БЧ		34	ТМ 82.01.00.34	Патрубок		
				Труба 65 × 3,2		
				ГОСТ 3262-75		
				L = 45	2	0,3кг
БЧ		35	ТМ 82.01.00.35	Патрубок		
				Труба 65 × 3,2		
				ГОСТ 3262-75		
				L = 35	2	0,22кг
БЧ		36	ТМ 82.01.00.36	Упор		
				Труба 25 × 2,8		
				ГОСТ 3262-75		
				L = 25	6	0,06кг
БЧ		37	ТМ 82.01.00.37	Упор		
				Труба 32 × 2,8		
				ГОСТ 3262-75		
				L = 30	2	0,08кг

Подпись и дата | Инв. № дубл. | Взам. инв. № | Подпись и дата | Инв. № подл.

Изм. Лист. № докум. Подпись Дата — ТМ 82.01.00.00 — Лист 3

Формат II

Форм.	Зона	Поз.	Обозначение	Наименование	Кол.	Прим.
				Документация		
11			ТМ 82.01.01.00 СБ	Сборочный чертеж		
				Детали		
И		1	ТМ 82.01.01.01	Ребро	1	
БЧ		2	ТМ 82.01.01.02	Платик		
				Полоса Б-2-4×80 ГОСТ 103-76 / Ст.3 ГОСТ 535-79		
				L = 606	1	1,5 кг
БЧ		3	ТМ 82.01.01.03	Накладка		
				Полоса Б-2-4×80 ГОСТ 103-76 / Ст 3 ГОСТ 535-79		
				L = 300	1	0,75 кг

Изм.	Лист	№ докум.	Подп.	Дата	ТМ 82.01.01.00			
Разраб.		Марченко			Кронштейн	Лит.	Лист.	Листов
Пров.		Дубинская				И		1
Т. контр.		Годзишевская				Госстрой СССР		
Н. контр.		Цемковикова				СОЮЗВОДОКАНАЛПРОЕКТ г. Москва		
Утв.		Авдеев						

Формат 11

Форм.	Зона	Поз.	Обозначение	Наименование	Кол.	Прим.
				Документация		
22			ТМ 82.02.00.00 СБ	Сборочный чертеж		
				Детали		
11		1	ТМ 82.02.00.01	Перекладина	6	
11		2	ТМ 82.02.00.02	Петля	2	
11		3	ТМ 82.02.00.03	Петля	2	
БЧ		4	ТМ 82.02.00.04	Балка		
				Швеллер 10 ГОСТ 8240-72 / Ст.3 ГОСТ 535-79		
				L = 6863	3	59 кг
БЧ		5	ТМ 82.02.00.05	Балка		
				Швеллер 10 ГОСТ 8240-72 / Ст 3 ГОСТ 535-79		
				L = 2900	2	24,9 кг
11		6	ТМ 82.02.00.06	Ребро	8	
БЧ		7	ТМ 82.02.00.07	Балка		
				Уголок Б-110×110×7 ГОСТ 8509-72 / Ст.3 ГОСТ 535-79		
				L = 6955	1	82,8 кг
БЧ		8	ТМ 82.02.00.08	Опора		
				Уголок 63×63×4 ГОСТ 8509-72 / Ст 3 ГОСТ 535-79		
				L = 549	9	22 кг

Инв. № подл. | Подпись и дата | Взам. инв. № | Инв. № дубл. | Подпись и дата

Изм.	Лист	№ докум.	Подп.	Дата	ТМ 82.02.00.00			
Разраб.		Цемковикова			Рама	Лит	Лист	Листов
Провер.		Семенов				И	1	2
Т. контр.		Годзишевская				Госстрой СССР		
Н. контр.		Блаков				СОЮЗВОДОКАНАЛПРОЕКТ г. Москва		
Утв.		Авдеев						

Формат 11

Форм.	Зона	Поз.	Обозначение	Наименование	Кол.	Прим.
				Документация		
22			ТМ 82.03.00.00 СБ	Сборочный чертеж		
				Детали		
11		1	ТМ 82.03.00.01	Патрубок	1	
12		2	ТМ 82.03.00.02	Конус	1	
11		3	ТМ 82.03.00.03	Цилиндр	1	
11		4	ТМ 82.03.00.04	Косынка	2	
11		5	ТМ 82.03.00.05	Лапа	2	
11		6	ТМ 82.03.00.06	Дно	1	
11		7	ТМ 82.03.00.07	Патрубок	1	
				Стандартные изделия		
		8		Фланец 1-80-6 / ГОСТ 12820-80	1	

Изм.	Лист	№ докум.	Подп.	Дата	ТМ 82.03.00.00			
Разраб.		Марченко			Смеситель	Лит	Лист	Листов
Пров.		Дубинская				И		1
Т. контр.		Годзишевская				Госстрой СССР		
Н. контр.		Цемковикова				СОЮЗВОДОКАНАЛПРОЕКТ г. Москва		
Утв.		Авдеев						

Формат 11

Форм.	Зона	Поз.	Обозначение	Наименование	Кол.	Прим.
БЧ		9	ТМ 82.02.00.09	Перекладина		
				Уголок Б-110×110×7 ГОСТ 8509-72 / Ст 3 ГОСТ 535-79		
				L = 450	2	4,5 кг
БЧ		10	ТМ 82.02.00.11	Планка		
				Полоса Б-4×60 ГОСТ 103-76 / Ст.3 ГОСТ 535-79		
				L = 1973	8	3,7 кг

Инв. № подл. | Подпись и дата | Инв. № дубл. | Взам. инв. № | Подпись и дата

Изм.	Лист	№ докум.	Подпись	Дата	ТМ 82.02.00.00	Лист 2

Формат 11

Формат	Зона	Поз.	Обозначение	Наименование	Кол.	Примечание
				Документация		
А1			ТМ82.04.00.00 СБ	Сборочный чертеж		
				Детали		
Б4		1	ТМ82.04.00.01	Труба		
				Труба 25×2,8		
				ГОСТ 3262-75		
				$L_р$=4588	1	9,26 кг
Б4		2	ТМ82.04.00.02	Шайба		
				Лист Б-40 ГОСТ 19903-74		
				Ст.3 ГОСТ 14637-79		
				$l_{пр.}$=45; $l_{бн.}$=35	1	0,02 кг

Изм.	Лист	№ докум.	Подпись	Дата
Разраб.		Марченко		
Пров.		Семенова		
Т.контр.		Радзишевская		
Н.контр.		Радзишевская		
Утв.		Авдеев		

ТМ 82.04.00.00

Змеевик

Лит	Лист	Листов
И	–	1

Росстрой СССР
СОЮЗВОДОКАНАЛПРОЕКТ
г. Москва

Формат А4

Инв. № подл. | Подпись и дата | Взам. инв. № | Инв. № дубл. | Подпись и дата

Формат	Зона	Поз.	Обозначение	Наименование	Кол.	Примечание
				Документация.		
А2			ТМ82.05.00.00	Сборочный чертеж		
				Сборочные единицы.		
А1		1	ТМ82.05.01.00	Звездочка Z=32; t=19,5	2	
А1		2	ТМ82.05.02.00	Звездочка Z=32; t=19.05	2	
А1		3	ТМ82.05.03.00	Звездочка Z=13; t=19.05	2	
А1		4	ТМ82.05.04.00	Скребок	4	
А1		5	ТМ82.05.05.00	Кронштейн	1	
А1		6	ТМ82.05.06.00	Кронштейн	2	
А1		7	ТМ82.05.07.00	Кронштейн	2	
А1		8	ТМ82.05.08.00	Кронштейн	2	
А1		9	ТМ82.05.09.00	Муфта	1	
А1		10	ТМ82.05.10.00	Муфта	1	
				Детали		
А2		13	ТМ8205.00.01	Вал	1	

Изм.	Лист	№ докум.	Подпись	Дата
Разраб.		Дубинская		
Пробер.		Решетникова		
Н.контр.		Цепковицкая		
Рук. гр.		Радзишевская		
Нач. отд.		Авдеев		

ТМ82.05.00.00

Механизм сребания пены.

Лит	Лист	Листов
И	1	3

Росстрой
СОЮЗВОДОКАНАЛПРОЕКТ
г. Москва

Формат А4

Формат	Зона	Поз.	Обозначение	Наименование	Кол.	Примечание
				Шайбы ГОСТ 6402-70		
		38		20.65Г	2	
		39		18.65Г	2	
		40		12.65Г	8	
		41		10.65Г	18	
		42		8.65Г	76	
		43		5.65Г	4	
		44		Шплинт 1.6×10 ГОСТ 379-79	16	
				Шпонки ГОСТ 8789-68		
		45		8×7×32	2	
		46		8×7×28	1	
		47		Масленка 1.6 ГОСТ 20905-76	6	
		48		Муфта упругая втулочно-		
				пальцевая 18-11-1.2-16-11.2-		
				-У3 ГОСТ 21424-75	1	
				Прочие изделия		
		49		Редуктор		
				24-40-20-52-2-2	1	
		50		Редуктор		
				24-63-50-51-1-2	1	
		51		Электродвигатель		
				4АА Е56А 4У		
				0.06 кВт. 1500 об/мин. 220 В	1	
		52		Цепь ПРЛ-19.05-29.50		
				ГОСТ 13568-75	15м	

Изм.	Лист	№ докум.	Подпись	Дата

ТМ82.05.00.00

Лист 3

Формат А4

Инв. № подл. | Подпись и дата | Взам. инв. № | Инв. № дубл. | Подпись и дата

Формат	Зона	Поз.	Обозначение	Наименование	Кол.	Примеч.
А2		12	ТМ82.05.00.02	Вал	2	
А1		15	ТМ82.05.00.03	Пластик	6	
А1		16	ТМ82.05.00.04	Валик	2	
А1		17	ТМ82.05.00.05	Упор	2	
А1		18	ТМ82.05.00.06	Ось	16	
А1		19	ТМ82.05.00.07	Лист	4	
А1		20	ТМ82.05.00.08	Пластина	4	
А1		21	ТМ82.05.00.09	Болт	2	
А1		22	ТМ82.05.00.11	Пластик	2	
Б4		23	ТМ82.05.00.12	Пробка ф 4 и 8×5		
				Ст3 ГОСТ 380-71	4	
				Стандартные изделия		
				Болты ГОСТ 7796-70		
		26		М10×30.58.0115	12	
		27		М10×25.58.0115	6	
		28		М6×16.58.0115	76	
				Шпильки ГОСТ 22032-76		
		29		М12-6g×25.58	8	
		30		М5-6g×16.58	4	
				Гайки ГОСТ 5915-70		
		31		М16.5.0115	2	
		32		М12.5.0115	8	
		33		М10.5.0115	18	
		34		М6.5.0115	76	
		35		М5.5.0115	4	
				Гайки ГОСТ 11871-80		
		36		ВМ20×2.7Н.05.05	2	
		37		ВМ18×2.7Н.05.05	2	

Изм.	Лист	№ докум.	Подпись	Дата

ТМ82.05.00.00.

Лист 2

Формат А4

Форм	Зона	Поз	Обозначение	Наименование	Кол	Прим
				Документация		
12			ТМ82.05.01.00СБ	Сборочный чертеж		
				Детали		
11		1	ТМ82.05.01.01	Ступица	1	
11		2	ТМ82.05.01.02	Диск	1	

Изм	Лист	N докум.	Подп	Дата
Разраб.		Марченко		
Пров.		Дубинская		
Т.контр.		Годзишевская		
Н.контр.		Целковникова		
Утв.		Авдеев		

ТМ82.05.01.00

Звездочка
Z=32 t=19,05

Лит	Лист	Листов
И		1

Госстрой СССР
СОЮЗВОДОКАНАЛПРОЕКТ
г. Москва

Формат 11

Форм	Зона	Поз	Обозначение	Наименование	Кол	Прим
				Документация		
12			ТМ82.05.02.00СБ	Сборочный чертеж		
				Детали		
11		1	ТМ82.05.02.01	Ступица	1	
11		2	ТМ82.05.02.02	Втулка	1	
11		3	ТМ82.05.01.02	Диск	1	

Изм	Лист	N докум.	Подп	Дата
Разраб.		Марченко		
Пров.		Дубинская		
Т.контр.		Годзишевская		
Н.кон.		Целковникова		
Утв.		Авдеев		

ТМ82.05.02.00

Звездочка
Z=32 t=19,05

Лит	Лист	Листов
И		1

Госстрой СССР
СОЮЗВОДОКАНАЛПРОЕКТ
г. Москва

Формат 11

Форм	Зона	Поз	Обозначение	Наименование	Кол.	Прим.
				Документация		
12			ТМ82.05.04.00СБ	Сборочный чертеж		
				Детали		
11		1	ТМ82.05.04.01	Щека	2	
11		2	ТМ82.05.04.02	Стойка	1	

Изм	Лист	N докум.	Подп	Дата
Разраб.		Марченко		
Пров.		Дубинская		
Т.контр.		Годзишевская		
Н.контр.		Целковникова		
Утв.		Авдеев		

ТМ82.05.04.00

Скребок

Лит	Лист	Листов
И		1

Госстрой СССР
СОЮЗВОДОКАНАЛПРОЕКТ
г. Москва

Формат 11

Форм	Зона	Поз	Обозначение	Наименование	Кол	Примеч.
				Документация		
12			ТМ82.05.03.00СБ	Сборочный чертеж		
				Детали		
11		1	ТМ82.05.03.01	Втулка	1	
54		2	ТМ82.05.03.02	Звездочка		
				Сталь45 ГОСТ 1050-74	1	0,67кг

Изм	Лист	N докум.	Подп	Дата
Разраб.		Марченко		
Пров.		Дубинская		
Т.контр.		Годзишевская		
Н.контр.		Целковникова		
Утв.		Авдеев		

ТМ82.05.03.00

Звездочка
Z=13 t=19,05

Лит	Лист	Листов
И		1

Госстрой СССР
СОЮЗВОДОКАНАЛПРОЕКТ
г. Москва

Формат 11

Инв.№ подл. | Подпись и дата | Взам. инв.№ | Инв.№ дубл. | Подп. и дата

Форм.	Зона	Поз.	Обозначение	Наименование	Кол.	Прим.
				Документация		
22			ТМ 82.05.05.00СБ	Сборочный чертеж		
				Детали		
11		1	ТМ 82.05.05.01	Лист	1	
11		2	ТМ 82.05.05.02	Уголок	1	
11		3	-01	Уголок	1	
11		4	ТМ 82.05.05.03	Уголок	1	
11		5	-01	Уголок	1	
11		6	ТМ 82.05.05.04	Уголок	1	
БЧ		7	ТМ 82.05.05.05	Уголок		
				Уголок Б-40×40×5 ГОСТ 8509-72 / Ст.3 ГОСТ 535-79		
				L = 450	2	1,3кг
БЧ		8	ТМ 82.05.05.06	Уголок		
				Уголок Б-40×40×5 ГОСТ 8509-72 / Ст.3 ГОСТ 535-79		
				L = 340	1	1,0кг
				Планка		
				Полоса Б-2 18×40 ГОСТ 103-76 / Ст.3 ГОСТ 535-79		
				L = 230	2	1,3 кг

Изм	Лист	N докум.	Подп.	Дата
Разраб.	Марченко			
Пров.	Решетникова			
Т.контр.	Годзишевская			
Н.контр.	Семенова			
Утв.	Авдеев			

ТМ 82.05.05.00

Кронштейн

Лит	Лист	Листов
И		1

Госстрой СССР СОЮЗВОДОКАНАЛПРОЕКТ г. Москва

Формат 11

Форм.	Зона	Поз.	Обозначение	Наименование	Кол.	Прим.
БЧ		10	ТМ8 05.05.08	Планка		
				Полоса Б-2 18×40 ГОСТ 103-76 / Ст 3 ГОСТ 535-79		
				L = 110	2	0,62кг
БЧ		11	ТМ8 05.05.09	Планка		
				Лист Б-32 0 ГОСТ 19903-74 / Ст.3 ГОСТ 14637-79		
				40 × 190	2	1,9кг
БЧ		12	ТМ 8 05.05.10	Швеллер		
				Швеллер 6,5 ГОСТ 8240-72 / Ст.3 ГОСТ 535-79		
				L = 110	2	0,65кг

Подп. и дата | Инв. N дубл. | Взам. инв. N | Подп. и дата | Инв. N подл.

Изм	Лист	N докум	Подпись	Дата

ТМ8 05.05.00

Лист 2

Формат 11

Форм.	Зона	Поз.	Обозначение	Наименование	Кол.	Прим.
				Документация		
2			ТМ 82.05.07.00СБ	Сборочный чертеж		
				Детали		
11		1	ТМ 82.05.07.01.	Втулка	1	
11		2	ТМ 82.05.07.02	Ребро	1	
11		3	ТМ 82.05.07.03	Ребро	1	
11		4	ТМ 82.05.07.04	Основание	1	
11		5	ТМ 82.05.06.01	Бобышка	1	

Изм	Лист	N докум	Подп.	Дата
Разраб.	Марченко			
Пров.	Дубинская			
Т.конт.	Годзишевская			
Н.конт.	Целковикова			
Утв.	Авдеев			

ТМ 82.05.07.00

Кронштейн

Лит	Лист	Листов
И		1

Госстрой СССР СОЮЗВОДОКАНАЛПРОЕКТ г. Москва

Формат 11

Форм.	Зона	Поз.	Обозначение	Наименование	Кол.	Примеч.
				Документация		
12			ТМ 82.05.06.00СБ	Сборочный чертеж		
				Детали		
11		1	ТМ 82.05.06.01	Бобышка	1	
11		2	ТМ 82.05.06.02	Втулка	1	
11		3	ТМ 82.05.06.03	Втулка	1	
11		4	ТМ 82.05.06.04	Ребро	1	
11		5	ТМ 82.05.06.05	Ребро	1	
11		6	ТМ 82.05.06.06	Основание	1	

Подп. и дата | Инв. N дубл. | Взам. инв. N | Подп. и дата | Инв. N подл.

Изм	Лист	N докум.	Подп.	Дата
Разраб.	Марченко			
Пров.	Решетникова			
Т.контр.	Годзишевская			
Н.контр.	Целковикова			
Утв.	Авдеев			

ТМ 82.05.06.00

Кронштейн

Лит	Лист	Листов
И		1

Госстрой СССР СОЮЗВОДОКАНАЛПРОЕКТ г. Москва

20397-06 11 Формат 11

Форм.	Зона	Поз.	Обозначение	Наименование	Кол.	Прим.
				Документация		
12			ТМ 82.05.08.00 СБ	Сборочный чертеж		
				Детали		
11		1	ТМ 82.05.08.01	Втулка	1	
11		2	ТМ 82.05.08.02	Втулка	1	
11		3	ТМ 82.05.08.03	Ребро	1	
11		4	ТМ 82.05.08.04	Ребро	1	
11		5	ТМ 82.05.06.01	Бобышка	1	
11		6	ТМ 82.05.06.06	Основание	1	

Изм.	Лист	№ докум.	Подп.	Дата
Разраб.		Марченко		
Провер.		Дубинская		
Т.контр.		Годзишевская		
Н.контр.		Цеховикова		
Утв.		Авдеев		

ТМ 82.05.08.00

Кронштейн

Лит	Лист	Листов
И		1

Госстрой СССР
СОЮЗВОДОКАНАЛПРОЕКТ
г. Москва

Формат 11

Форм.	Зона	Поз.	Обозначение	Наименование	Кол.	Прим.
				Документация		
11			ТМ 82.05.09.00 СБ	Сборочный чертеж		
				Детали		
11		1	ТМ 82.05.09.01	Полумуфта	1	
11		2	ТМ 82.05.09.02	Крестовина	1	
11		3	ТМ 82.05.09.03	Полумуфта	1	

Инв. № подл. | Подп. и дата | Взам. инв. № | Инв. № дубл. | Подп. и дата

Изм.	Лист	№ докум.	Подп.	Дата
Разраб.		Марченко		
Пров.		Дубинская		
Т.конт.		Годзишевская		
Н.конт.		Цеховикова		
Утв.		Авдеев		

ТМ 82.05.09.00

Муфта

Лит	Лист	Листов
И		1

Госстрой СССР
СОЮЗВОДОКАНАЛПРОЕКТ
г. Москва

Формат 11

Форм.	Зона	Поз.	Обозначение	Наименование	Кол.	Прим.
				Документация		
22			ТМ 82.06.00.00 СБ	Сборочный чертеж		
				Детали		
11		1	ТМ 82.06.00.01	Дно	1	
11		2	ТМ 82.06.00.02	Плотик	4	
11		3	ТМ 82.06.00.03	Фланец	1	
11		4	ТМ 82.06.00.04	Фланец	1	
БЧ		5	ТМ 82.06.00.05	Стенка		
				Лист Б-3,0 ГОСТ 19903-74 Ст.3 ГОСТ 16523-70		
				444 × 993	2	10,4
БЧ		6	ТМ 82.06.00.06	Стенка		
				Лист Б-3 ГОСТ 19903-74 Ст.3 ГОСТ 16523-70		
				894 × 993	2	21 кг
БЧ		7	ТМ 82.06.00.07	Поперечина		
				Уголок 40×40×4 ГОСТ 8509-72 Ст.3 ГОСТ 535-79		
				L = 530	2	1,4 кг
БЧ		8	ТМ 82.06.00.08	Связь		
				Уголок 40×40×4 ГОСТ 8509-72 Ст.3 ГОСТ 535-79		
				L = 900	2	2,2 кг

Изм.	Лист	№ докум.	Подп.	Дата
Разраб.		Марченко		
Провер.		Дубинская		
Т.контр.		Годзишевская		
Н.контр.		Цеховикова		
Утв.		Авдеев		

ТМ 82.06.00.00

Бак для коагулянта

Лит	Лист	Листов
И	1	3

Госстрой СССР
СОЮЗВОДОКАНАЛПРОЕКТ
г. Москва

Формат 11

Форм.	Зона	Поз.	Обозначение	Наименование	Кол.	Прим.
				Документация		
11			ТМ 82.05.10.00 СБ	Сборочный чертеж		
				Детали		
11		1	ТМ 82.05.10.01	Полумуфта	1	
11		2	ТМ 82.05.10.02	Крестовина	1	
11		3	ТМ 82.05.10.03	Полумуфта	1	

Инв. № подл. | Подп. и дата | Взам. инв. № | Инв. № дубл. | Подп. и дата

Изм.	Лист	№ докум.	Подп.	Дата
Разраб.		Марченко		
Пров.		Дубинская		
Т.конт.		Годзишевская		
Н.контр.		Цеховикова		
Утв.		Авдеев		

ТМ 82.05.10.00

Муфта

Лит	Лист	Листов
И		1

Госстрой СССР
СОЮЗВОДОКАНАЛПРОЕКТ
г. Москва

Формат 4

Формат	Зона	Поз	Обозначение	Наименование		Примечание
Б4		9	ТМ 82.06.00.09	Опора		
				Уголок 50×50×4 ГОСТ 8509-72 Ст. 3 ГОСТ 535-79		
				L = 550.	2	1.7 кг
Б4		10	ТМ 82.06.00.11	Опора		
				Уголок 50×50×4 ГОСТ 8509-72 Ст. 3 ГОСТ 535-79		
				L = 900	2	2,75 кг
Б4		11	ТМ 82.06.00.12	Прокладка		
				Резина пластина, 1		
				лист, ТМКЩ-М-3		
				ГОСТ 7338-77		
				Днар = 58; Двн = 20	1	0,01 кг
Б4		12	ТМ 82.06.00.13	Прокладка		
				Резина пластина, 1		
				Лист, ТМКЩ-М-3		
				ГОСТ 7338-77		
				Днар. = 102; Двн = 50	1	0,02 кг
Б4		13	ТМ 82.06.00.14	Лапа		
				Уголок 50×50×4 ГОСТ 8509-72 Ст 3 ГОСТ 535-79		
				L = 645	4	2.3 кг
				Стандартные изделия		
		14		Шпилька М12-6g×50.58.0115		
				ГОСТ 22034-76	4	
		15		Шпилька М16-6g×50.58.0116		
				ГОСТ 22034-76	4	
		16		Гайка М12.5.0115		
				ГОСТ 5915-70	4	
		17		Гайка М16.5.0115		
				ГОСТ 5915-70	4	

Изм | Лист | N докум | Подпись | Дата — ТМ82.06.00.00 — Лист 2

Формат 11

Формат	Зона	Поз	Обозначение	Наименование	Кол	Примечание
				Прочие изделия		
		18		Вентиль диафрагмовый эмалированный фланцевый 15ч 93эм, Ду 20; Ру 1,6(16)	1	
		19		Вентиль диафрагмовый эмалированный фланцевый 15ч 94эм, Ду 50 Ру 1(10)	1	
				Материалы		
		20		Резина	16кг	Гуммирование для агрессивной среды сернокислого алюминия

Подп. и дата | Инв. N дубл. | Взам. инв. N | Подп. и дата | Инв. N подл.

Изм | Лист | N докум | Подпись | Дата — ТМ82.06.00.00 — Лист 3

Формат 11

Формат	Зона	Поз	Обозначение	Наименование	Кол	Примечание
				Днар = 312 Двн = 273	1	0,09
				Стандартные изделия		
		13		Болт М16×60.58.01 15		
				ГОСТ 7798-70	8	
		14		Гайка М16.5.01 15		
				ГОСТ 5915-70	8	
				Покупные изделия		
		15		Манометр показывающий общего назначения. Шкала 0-16 кгс/см² ОБМ1-100 Томский манометровый завод	1	

Изм | Лист | N докум. | Подпись | Дата — ТМ 82.07.00.00 — Лист 2

Формат 11

Формат	Зона	Поз	Обозначение	Наименование	Кол	Примечание
				Документация		
22			ТМ 82.07.00.00 СБ	Сборочный чертеж		
				Сборочные единицы		
11		1	ТМ 82.07.01.00	Цилиндр	1	
11		2	ТМ 82.07.02.00	Вставка	1	
				Детали		
12		3				
12		3	ТМ 82.07.00.01	Днище	1	
11		4	ТМ 82.07.00.02	Цилиндр	1	
12		5	ТМ 82.07.00.03	Днище	1	
11		6	ТМ 82.07.00.04	Сопло	1	
11		7	ТМ 82.07.00.05	Пятка	4	
11		8	ТМ 82.07.00.06	Патрубок	1	
11		9	ТМ 82.07.00.07	Патрубок	1	
11		10	ТМ 82.07.00.08	Штуцер	1	
Б4		11	ТМ 82.07.00.09	Лапа		
				Уголок Б50×50×4 ГОСТ 8509-72 Ст. 3 ГОСТ 535-79		
				L = 544 мм	4	1,6 кг
Б4		12	ТМ 82.07.00.10	Прокладка		
				Пластина I лист		
				МБС-М-3 ГОСТ 7338-77		

Подп. и дата | Инв. N дубл. | Взам. инв. N | Подп. и дата | Инв. N подл.

Изм | Лист | N докум | Подпись | Дата — ТМ 82.07.00.00

Разраб.	Марченко		
Пров.	Дубинская		
Т. контр.	Годзишевская		
Н. контр.	Целковиков		
Утв.	Авдеев		

Бак напорный $V = 0{,}4 м^3$ $Ру = 0{,}6 МПа$ (6 кг/см²)

Лит	Лист	Листов
И	1	2

Госстрой СССР СОЮЗВОДОКАНАЛПРОЕКТ г. Москва

Формат 11

Форм	Зона	Поз	Обозначение	Наименование	Кол.	Прим.
				Документация		
11			ТМ 82.07.01.00 СБ	Сборочный чертеж		
11						
				Детали		
11		1	ТМ 82.07.01.01	Цилиндр	1	
				Стандартные изделия		
		2		Фланец 1-250-6 ГОСТ 12820-80	1	

Изм.	Лист	N докум.	Подп.	Дата
Разраб.		Марченко		
Пров.		Дубинская		
Т. Контр.		Годзишевская		
Н. Контр.		Целковикова		
Утв.		Авдеев		

ТМ 82.07.01.00

Цилиндр

Лит.	Лист	Листов
И		1

Госстрой СССР
СОЮЗВОДОКАНАЛПРОЕКТ
г. Москва

Формат А1

Инв. № подл. | Подп. и дата | Взам. инв. № | Инв. № дубл. | Подп. и дата

Форм	Зона	Поз	Обозначение	Наименование	Кол	Прим.
				Документация		
11			ТМ 82.07.02.00 СБ	Сборочный чертеж		
				Детали		
11		1	ТМ 82.07.02.01	Труба	1	
11		2	ТМ 82.07.02.02	Фланец	1	

Изм.	Лист	N докум.	Подп.	Дата
Разраб.		Марченко		
Пров.		Дубинская		
Т. Контр.		Годзишевская		
Н. Контр.		Целковикова		
Утв.		Авдеев		

ТМ 82.07.02.00

Вставка

Лит.	Лист	Листов
И		1

Госстрой СССР
СОЮЗВОДОКАНАЛПРОЕКТ
г. Москва

Формат А1

Форм	Зона	Поз	Обозначение	Наименование	Кол.	Прим.
БЧ		12	ТМ 82.08.00.09	Связка		
				Уголок Б-32×32×3 ГОСТ 8509-72 / Ст.3 ГОСТ 535-70		
				L = 464	2	0,82 кг
БЧ		13	ТМ 82.08.00.11	Связка		
				Уголок Б-32×32×3 ГОСТ 8509-72 / Ст.3 ГОСТ 535-79		
				L = 1000	2	1,46 кг
БЧ		14	ТМ 82.08.00.12	Опора		
				Уголок Б-50×50×4 ГОСТ 8509-72 / Ст.3 ГОСТ 535-79		
				L = 500	2	1,55 кг
БЧ		15	ТМ 82.08.00.13	Опора		
				Уголок Б-50×50×4 ГОСТ 8509-72 / Ст.3 ГОСТ 535-79		
				L = 1000	2	3,05 кг
БЧ		16	ТМ 82.08.00.14	Лапа		
				Уголок Б-50×50×4 ГОСТ 8509-72 / Ст.3 ГОСТ 535-79		
				L = 695	4	2,12 кг
БЧ		17	ТМ 82.08.00.15	Угольник		
				Уголок Б-32×32×3 ГОСТ 8509-72 / Ст.3 ГОСТ 535-79		
				L = 100	1	0,15
БЧ		18	ТМ 82.08.00.16	Патрубок		
				Труба 50×3 ГОСТ 3262-75		
				L = 60	2	0,25 кг
БЧ		19	ТМ 82.08.00.17	Перегородка		
				Лист Б-3,0 ГОСТ 19903-74 / Ст.3 ГОСТ 16523-70		
				394×693	1	6,43 кг

Изм.	Лист	N докум.	Подп.	Дата

ТМ 82.08.00.00

Лист 2

Формат А1

Форм.	Зона	Поз.	Обозначение	Наименование	Кол.	Прим.
				Документация		
22			ТМ 82.08.00.00 СБ	Сборочный чертеж		
				Сборочные единицы		
11		1	ТМ 82.08.01.00	Сетка	1	
				Детали		
11		3	ТМ 82.08.00.01	Дно	1	
11		4	ТМ 82.08.00.02	Боковина	2	
11		5	ТМ 82.08.00.03	Колено	2	
11		7	ТМ 82.08.00.04	Сгон	1	
11		8	ТМ 82.08.00.05	Платик	4	
11		10	ТМ 82.08.00.07	Перекладина	2	
БЧ		11	ТМ 82.08.00.08	Стенка		
				Лист Б-3,0 ГОСТ 19903-74 / Ст.3 ГОСТ 16523-70		
				394×743	2	7 кг

Изм.	Лист	N докум.	Подп.	Дата
Разраб.		Марченко		
Пров.		Дубинская		
Гл. инж. пр.		Годзишевская		
Н. Контр.		Целковикова		
Утв.		Авдеев		

ТМ 82. 08. 00. 00

Бак для флокулянта

Лит.	Лист	Листов
И		1

Госстрой СССР
СОЮЗВОДОКАНАЛПРОЕКТ
г. Москва

20397-06 14

Формат А1

Поз.	Обозначение	Наименование	Кол.	Прим.
	ТМ82.08.00.18	Опора		
		Уголок 5-20х20х3 ГОСТ 8509-72 Ст.3 ГОСТ 535-79		
		L=495	2	0.44кг
	ТМ82.08.00.19	Подкладка		
		Резина-пластина I		
		Лист ТМКЩ-М-5		
		ГОСТ 7338-77 100х100	1	0.08кг
22	ТМ82.08.00.21	Патрубок	1	
23	ТМ82.08.00.22	Прокладка		
		Резина-пластина I		
		Лист ТМКЩ-М-3		
		ГОСТ 7338-77		
		Dнар.=90; Dвн.=59	2	0.01кг
		Стандартные изделия		
25		Болт М12х35.0112		
		ГОСТ 7798-70	8	
26		Гайка М12.5.0112		
		ГОСТ 5915-70	8	
27		Шайба 12.02.0112		
		ГОСТ 11371-78	8	
28		Фланец 1-50-2.5		
		ГОСТ 12820-80	2	
29		Муфта короткая		
		32 ГОСТ 8954-75	1	
		Контргайка 32		
		ГОСТ 8961-75	1	

Изм. Лист N докум. Подп. Дата — ТМ82.08.00.00 — Лист 3

Формат А4

Поз.	Обозначение	Наименование	Кол.	Прим.
		Прочие изделия		
31		Вентиль муфтовый		
		15кч 9р 2 Ду 15	1	
32		Вентиль фланцевый		
		15кч 9р 2 Ду 50	2	
33		Переносная мешалка		Изготовитель Дмитровградский з-д химического машиностроения
		2-0.4-0.4 n=300об/мин		
		с электродвигателем		
		ВА0072-4 (или В6384)	1	

Изм. Лист N докум. Подп. Дата — ТМ82.08.00.00 — Лист 4

Формат А4

Поз.	Обозначение	Наименование	Кол.	Прим.
		Документация		
	ТМ82.08.01.00 СБ	Сборочный чертеж		
		Детали		
1	ТМ82.08.01.01	Лист		
		Лист Б-3.0 ГОСТ 19903-74 Ст.3 ГОСТ 16523-70	1	4.4кг
2	ТМ82.08.01.02	Скоба		
		Круг В5 ГОСТ 2590-71 Ст.3 ГОСТ 535-79		
		L=510	2	0.08кг

Изм.	Лист	N докум.	Подп.	Дата
Разраб.		Марченко		
Пров.		Дубинская		
Т.Контр.		Подшивеева		
Н.Контр.		Целковикова		
Утв.		Авдеев		

ТМ82.08.01.00

Сетка

Лит. И | Лист 1 | Листов 1

Госстрой СССР Союзводоканалпроект г. Москва

Формат А4

Поз.	Обозначение	Наименование	Кол.	Прим.
		Документация		
12	ТМ82.09.00.00 СБ	Сборочный чертеж		
		Детали		
1	ТМ82.09.00.01	Конус входной	1	
2	ТМ82.09.00.02	Корпус	1	
3	ТМ82.09.00.03	Конус выходной	1	
4	ТМ82.09.00.04	Сопло	1	
		Стандартное изделие		
5		Кран-проба-спускной сальниковый с прямым спуском и ниппелем 10Б19бк ГОСТ 8730-67	1	

Изм.	Лист	N докум.	Подп.	Дата
Разраб.		Марченко		
Пров.		Дубинская		
Т.Контр.		Подшивеева		
Н.Контр.		Целковикова		
Утв.		Авдеев		

ТМ82.09.00.00

Эжектор

Лит. | Лист 1 | Листов 1

Госстрой СССР Союзводоканалпроект г. Москва

Формат	Зона	Поз.	Обозначение	Наименование	Кол.	Примечание
				Документация		
12			ТМ82.10.00.00 СБ	Сборочный чертеж		
				Детали		
11		1	ТМ82.10.00.01	Труба	1	
11		2	ТМ82.10.00.02	Труба	1	
11		3	ТМ82.10.00.03	Труба	1	
11		4	ТМ82.10.00.04	Труба	1	
11		5	ТМ82.10.00.05	Патрубок	5	
11		6	ТМ82.10.00.06	Патрубок	1	
Б4		7	ТМ82.10.00.07	Заглушка		
				Лист Б-3.0 ГОСТ 19903-74		
				Ст3 ГОСТ 16523-70		
				ф102	1	0.03
				Стандартные изделия		
		9		Фланец 1-80-6		
				ГОСТ 12820-80	4	
				Отвод 90°89×3,5		
				ГОСТ 17375-77	4	

Изм.	Лист	№ докум.	Подпись	Дата
Разраб.		Марченко		
Пров.		Семенова		
Т.контр.		Радзишевская		
Н.контр.		Блохов		
Утв.		Авдеев		

ТМ82.10.00.00

Коллектор

Лит.	Лист	Листов
И	—	1

Госстрой СССР
СОЮЗВОДОКАНАЛПРОЕКТ
г. Москва

Формат А1

Формат	Зона	Поз.	Обозначение	Наименование	Кол.	Примечание
				Документация		
12			ТМ82.11.00.00 СБ	Сборочный чертеж		
			-01 СБ	Сборочный чертеж		
				Детали		
Б4		1		Лист		
				Лист Б-0.8 ГОСТ 19903-74		
				Ст3 ГОСТ 16523-70	1	3.17кг.
11		2	ТМ82.11.00.02	Ручка	2	
				Стандартные изделия		
		3		Заклепка 4×12		
				ГОСТ 10299-80	4	

Изм.	Лист	№ докум.	Подпись	Дата
Разраб.		Марченко		
Пров.		Целкобыков		
Т.контр.		Радзишевская		
Н.контр.		Семенова		
Утв.		Авдеев		

ТМ82.11.00.00

Щит

Лит.	Лист	Листов
И	—	1

Госстрой СССР
СОЮЗВОДОКАНАЛПРОЕКТ
г. Москва

Формат А1

Инв.№ подл. | Подпись и дата | Взам. инв.№ | Инв.№ дубл. | Подпись и дата

Формат	Зона	Поз.	Обозначение	Наименование	Кол.	Примечание
				Документация		
12			ТМ82.13.00.00 СБ	Сборочный чертеж		
				Детали		
11		1	ТМ82.11.00.02	Ручка	2	
Б4		2	ТМ82.13.00.01	Лист		
				Лист Б-0.8 ГОСТ 19903-74		
				Ст.3 ГОСТ 16523-76	1	3.53кг.
Б4		3	ТМ82.13.00.02	Стекло		
				Стекло оконное 5" бесцветное		
				прозрачное ГОСТ 111-78		
				290×590	1	0.4
				Стандартные изделия		
		4		Заклепка 4×12		
				ГОСТ 10299-80	4	
				Прочие изделия		
		5		Пробка ТУ38-5-204-65; Пр-2	1	Москов. з-д „Каучук"
		6		Резина ТУ38-5-204-65; Пр-13		
				L=1800	1	Моск. з-д „Каучук"

Изм.	Лист	№ докум.	Подпись	Дата
Разраб.		Марченко		
Пров.		Семенова		
Т.контр.		Радзишевская		
Н.контр.		Целкобыков		
Утв.		Авдеев		

ТМ82.13.00.00

Щит

Лит.	Лист	Листов
И	—	1

Госстрой СССР
СОЮЗВОДОКАНАЛПРОЕКТ
г. Москва

Формат А1

Формат	Зона	Поз.	Обозначение	Наименование	Кол.	Примечание
				Документация		
12			ТМ82.12.00.00 СБ	Сборочный чертеж		
				Детали		
Н		1	ТМ82.11.00.02	Ручка	2	
Б4		2	ТМ82.12.00.01	Лист		
				Лист Б-0.8 ГОСТ 19903-74		
				Ст.3 ГОСТ 16523-70	1	3.53кг.
Б4		3	ТМ82.12.00.02	Стекло		
				Стекло оконное 5" бесцветное		
				прозрачное ГОСТ 111-78		
				290×590	1	0.4
				Стандартные изделия		
		4		Заклепка 4×12		
				ГОСТ 10299-80	4	
				Прочие изделия		
		5		Пробка ТУ38-5-204-65; Пр2	1	Московский з-д. Каучук
		6		Резина ТУ38-5-20У-65. ПР-13	1	Моск. з-д. „Каучук"
				L=1800		

Изм.	Лист	№ докум.	Подпись	Дата
Разраб.		Марченко		
Пров.		Целкобыков		
Т.контр.		Радзишевская		
Н.контр.		Семенова		
Утв.		Авдеев		

ТМ82.12.00.00

Щит

Лит.	Лист	Листов
И	—	1

Госстрой СССР
СОЮЗВОДОКАНАЛПРОЕКТ
г. Москва

Формат А1

Инв.№ подл. | Подпись и дата | Взам. инв.№ | Инв.№ дубл. | Подпись и дата

Форм.	Зона	Поз.	Обозначение	Наименование	Кол.	Прим.
				Документация		
11			ТМ 82.14.00.00 СБ	Сборочный чертеж		
				Детали		
11		1	ТМ 82.11.00.02	Ручка	2	
БЧ		2	ТМ 82.14.00.01	Лист Лист Б-0,8 ГОСТ 19903-74 Ст.3 ГОСТ 16523-70	1	
БЧ		3	ТМ 82.14.00.02	Фланец Лист Б-20 ГОСТ 19903-74 Ст.3 ГОСТ 16523-70	1	
				Стандартные изделия		
		4		Заклепка 4х12 ГОСТ 10299-80		

Изм.	Лист	№ докум.	Подп.	Дата
Разраб.		Марченко		
Пров.		Семенова		
Т.контр.		Годзишевская		
Н.контр.		Цековикова		
Утв.		Авдеев		

ТМ 82.14.00.00

Щит

Лит	Лист	Листов
И		1

Госстрой СССР
СОЮЗВОДОКАНАЛПРОЕКТ
г. Москва

Формат А1

Форм.	Зона	Поз.	Обозначение	Наименование	Кол.	Прим.
				Документация		
11			ТМ 82.15.00.00 СБ	Сборочный чертеж		
				Детали		
11		1	ТМ 82.11.00.02	Ручка	2	
11		2	ТМ 82.15.00.01	Лист Лист Б-0,8 ГОСТ 19903-74 Ст.3 ГОСТ 16523-70	1	38
				Стандартные изделия		
		3		Заклепка 4х12 ГОСТ 10299-80	4	

Изм.	Лист	№ докум.	Подп.	Дата
Разраб.		Марченко		
Пров.		Семенова		
Т.контр.		Годзишевская		
Н.контр.		Цековикова		
Утв.		Авдеев		

ТМ 82.15.00.00

Щит

Лит	Лист	Листов
И		1

Госстрой СССР
СОЮЗВОДОКАНАЛПРОЕКТ
г. Москва

Формат А1

Форм.	Зона	Поз.	Обозначение	Наименование	Кол.	Прим.
				Документация		
11			ТМ 82.17.00.00 СБ	Сборочный чертеж		
				Детали		
11		1	ТМ 82.11.00.02	Ручка	2	
БЧ		2	ТМ 82.17.00.01	Лист Лист Б-0,8 ГОСТ 19903-74 Ст.3 ГОСТ 16523-70	1	
				Стандартные изделия		
		3		Заклепка 4х12 ГОСТ 10299-30	4	

Изм.	Лист	№ докум.	Подп.	Дата
Разраб.		Марченко		
Пров.		Семенова		
Т.контр.		Годзишевская		
Н.контр.		Цековикова		
Утв.		Авдеев		

ТМ 82.17.00.00

Щит

Лит	Лист	Листов
И		1

Госстрой СССР
СОЮЗВОДОКАНАЛПРОЕКТ
г. Москва

Формат А1

Форм.	Зона	Поз.	Обозначение	Наименование	Кол.	Прим.
				Документация		
11			ТМ 82.16.00.00 СБ	Сборочный чертеж		
				Детали		
11		1	ТМ 82.16.00.01	Накладка	1	
11		2	ТМ 82.11.00.02	Ручка	2	
БЧ		3	ТМ 82.16.00.02	Лист Лист Б-0,8 ГОСТ 19903-74 Ст.3 ГОСТ 16523-70	1	
				Лист Лист Б-20 ГОСТ 19903-74 Ст.3 ГОСТ 16523-70		
БЧ		4		440х20	1	0,14кг
БЧ		5		200х20	2	0,07кг
				Стандартные изделия		
		6		Винт В1 М6-8g х 8 58015 ГОСТ 17473-80	3	
		7		Заклепка 4х12 ГОСТ 10299-80	4	

Изм.	Лист	№ докум.	Подп.	Дата
Разраб.		Марченко		
Пров.		Семенова		
Т.контр.		Годзишевская		
Н.контр.		Цековикова		
Утв.		Авдеев		

ТМ 82.16.00.00

Щит

Лит	Лист	Листов
И		1

Госстрой СССР
СОЮЗВОДОКАНАЛПРОЕКТ
г. Москва

Формат А1

Форм.	Зона	Поз.	Обозначение	Наименование	Кол.	Прим.
				Документация		
11			ТМ 82.19.00.00 СБ	Сборочный чертеж		
				Детали		
11		1	ТМ 82.11.00.02	Ручка	2	
				Переменные данные для исполнений		
				ТМ 82.19.00.00 СБ		
БЧ		2	ТМ 82.19.00.01	Лист		
				Лист Б-0,8 ГОСТ 19903-74 Ст.3 ГОСТ 16523-70	1	80 кг
				ТМ 82.19.00.00 СБ-01		
БЧ		2	ТМ 82.19.00.01 -01	Лист		
				Лист Б-0,8 ГОСТ 19903-74 Ст.3 ГОСТ 16523-70	1	10,2кг
				ТМ 82.19.00.00 СБ-02		
БЧ		3	ТМ 82.19.00.01 -02	Лист		
				Лист Б-0,8 ГОСТ 19903-74 Ст.3 ГОСТ 16523-70	1	16,8кг

Изм.	Лист	N докум.	Подп.	Дата
Разраб.		Марченко		
Пров.		Дубинская		
Гл. инж. пр.		Годзишевская		
Н. Контр.		Целковикова		
Утв.		Авдеев		

ТМ 82.19.00.00

Перекрытие

Лит	Лист	Листов
И		1

Госстрой СССР СОЮЗВОДОКАНАЛПРОЕКТ г. Москва

Формат 11

Форм.	Зона	Поз.	Обозначение	Наименование	Кол.	Прим
				Документация		
12			ТМ 82.18.00.00 СБ	Сборочный чертеж		
				Детали		
11		1	ТМ 82.11.00.02	Ручка	2	
БЧ		2	ТМ 82.18.00.01	Лист		
				Лист Б-0,8 ГОСТ 19903-74 Ст.3 ГОСТ 14	1	5,59кг
БЧ		3	ТМ 82.18.00.02	Стекло		
				Стекло ТОСН 5 бесцветное прозрачное ГОСТ 17622-72		
				190х590	2	0,26кг
				Стандартное изделие		
		4		Заклепка 4х12		
				ГОСТ 10299-80	4	
				Прочие		
		5		Пробка		
				ТУ-38-5-204-65; ПР-2	2	Московский з-д "Каучук"
		6		Резина L=1600		
				ТУ 38-5-204-65; ПР-2	1	Московский з-д "Каучук"

Инв. № подл. | Подп. и дата | Взам. инв. № | Инв. № дубл. | Подп. и дата

Изм.	Лист	N докум.	Подп.	Дата
Разраб.		Марченко		
Пров.		Дубинская		
Гл. Контр.		Годзишевская		
Н. Контр.		Целковикова		
Утв.		Авдеев		

ТМ82.18.00.00

Боковина

Лит	Лист	Листов
И		1

Госстрой СССР СОЮЗВОДОКАНАЛПРОЕКТ г. Москва

Формат 11

Форм.	Зона	Поз.	Обозначение	Наименование	Кол.	Прим.
				Документация		
11			ТМ 82.21.00.00 СБ	Сборочный чертеж		
				Детали		
БЧ		1	ТМ82.21.00.01	Труба		
				Труба 25х2,8 ГОСТ 3262-75	1	4,6кг
БЧ		2	ТМ82.21.00 02	Заглушка		
				Лист Б-3.0 ГОСТ 19903-74 Ст. 3 ГОСТ 16523-70		
				ф28	1	0,008кг

Инв. № подл. | Подп. и дата | Взам. инв. № | Инв. № дубл. | Подп. и дата

Изм.	Лист	N докум.	Подп.	Дата
Разраб.		Марченко		
Пров.		Дубинская		
Н. Контр.		Целковикова		
Утв.		Авдеев		

ТМ82.21.00.00

Труба

Лит	Лист	Листов
И		1

Госстрой СССР СОЮЗВОДОКАНАЛПРОЕКТ г. Москва

Формат 11

Форм.	Зона	Поз.	Обозначение	Наименование	Кол.	Прим.
				Документация		
11			ТМ 82.20.00.00 СБ	Сборочный чертеж		
				Детали		
БЧ		1	ТМ 82.20.00.01	Труба		
				Труба 15х2,5 ГОСТ 3262-75	1	2,48
БЧ		2		Заглушка		
				Лист Б-3,0 ГОСТ 19903-74 Ст.3 ГОСТ 16523-70		
				ф16	1	0,05кг

Инв. № подл. | Подп. и дата | Взам. инв. № | Инв. № дубл. | Подп. и дата

Изм.	Лист	N докум.	Подп.	Дата
Разраб.		Марченко		
Пров.		Дубинская		
Гл. Контр.		Годзишевская		
Н. Контр.		Целковикова		
Утв.		Авдеев		

ТМ82.20.00.00

Труба

Лит	Лист	Листов
И		1

Госстрой СССР СОЮЗВОДОКАНАЛПРОЕКТ г. Москва

Формат 11

ТМ82.00.00.00СБ

Альбом IX

Типовой проект 902-2-385.85

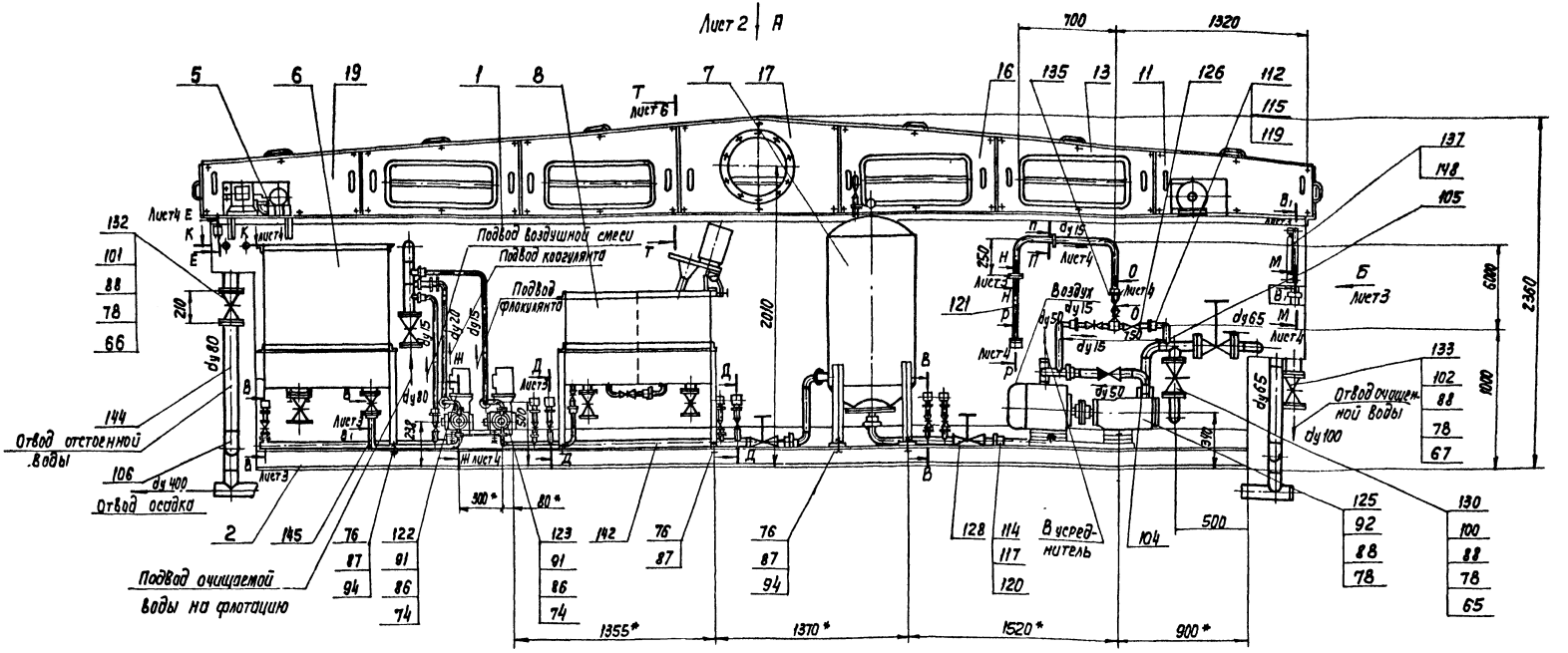

Техническая характеристика

1. Производительность — 20 м³/ч
2. Установленная мощность электродвигателей — 10.96 квт
3. Габарит поставки:
   - длина — 7910 мм
   - ширина — 3020 мм
   - высота — 2300 мм
4. Масса — 4500 кг

Согласовано: Рук. лаборатории ВНИИ ЖТ Резник Н.Ф.

Технические требования

1. Предельные отклонения размеров $\pm \frac{IT14}{2}$
2. Шероховатость обрабатываемых поверхностей деталей без чертежа R_{z80}
3. Сварка по ГОСТ 5264-80, кроме мест, указанных особо
4. Отверстия М6-6Н сверлить при сборке по соответствующим щитам (поз. 11-20), боковинам (поз. 21), перекрытиям (поз. 22-24).
5. Резьбовые соединения трубопроводов и арматуры собрать на подметке с сурикам ГОСТ 8135-74, разведенном на олифе ГОСТ 9731-76, взятой в количестве 30% от веса сурика.
6. Проверить плотность соединений змеевика (поз. 4) с подводящими трубами давлением воды 5 кг/см². Течь не допускается.
7. Для строповки флотатора должна быть предусмотрена специальная траверса.
8. Линейку (поз. 42) градуировать и тарировать по расходу воды при установке флотатора.
9. Покрытие неокрашенных наружных поверхностей — масляная краска, серая, ГОСТ 8292-75, два слоя.
10. Коллектор (поз. 10) задвижки (поз. 132, 133) отводы (поз. 105) 107 фланцы (поз. 101, 102) собрать на месте при монтаже.

11*. Размеры для справок.

Изм	Лист	N докум.	Подп	Дата
Разраб.		Целковикова		
Пров.		Семенова		
Т. Контр		Гордущенко		
Гл. инж. пр.		Блохов		
Н. Контр		Гусинская		
Утв.		Бадеев		

ТМ82.00.00.00СБ

Флотатор заводского изготовления производительностью 20 м³/ч. Сборочный чертеж

Лит.	Масса	Масшт
И	4500	1:20

Лист 1 | Листов 6

Госстрой СССР
СОЮЗВОДОКАНАЛПРОЕКТ г. Москва

Инв. N подл. | Подп. и дата | Взам. инв. N | Инв. N дубл. | Подп. и дата

20397-06 19

ТМ82.00.00.00 СБ

Типовой проект 902-2-385.85 Альбом IX

Вид А Лист1

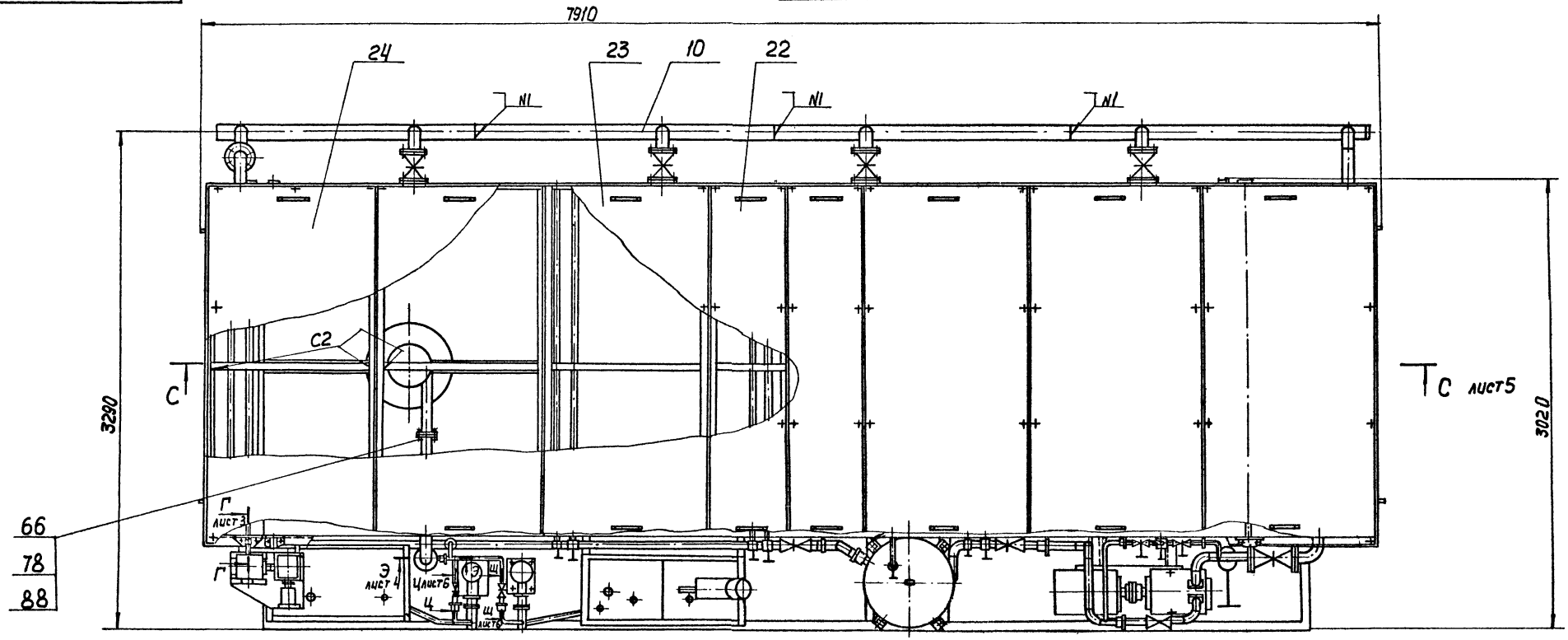

Вид Я Лист5
М1:10

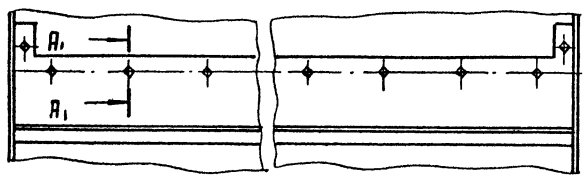

А1-А1
М1:2

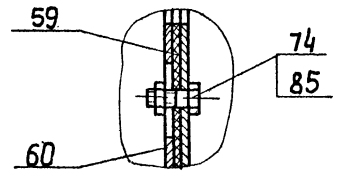

Б1-Б1 Лист3
М1:1

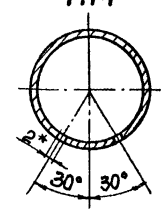

Г1-Г1 Лист3
М1:2

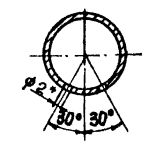

Изм.	Лист	N докум.	Подп.	Дата
Разраб.		Целковикова		
Пров.		Семенова		
Т. Контр.		Годзишевский		
Гл. инж. пр.		Блоков		
Н. Контр.		Дубинская		
Утв.		Авдеев		

ТМ82.00.00.00 СБ

Флотатор заводского изготовления производительностью 20 м³/ч сборочный чертеж

Лит.	Масса	Масшт.
И	—	1:20

Лист 2, Листов

Госстрой СССР
СОЮЗВОДОКАНАЛПРОЕКТ
г. Москва

Инв. N подл. | Подп. и дата | Взам. инв. N | Инв. N дубл. | Подп. и дата

02 90-20397-06

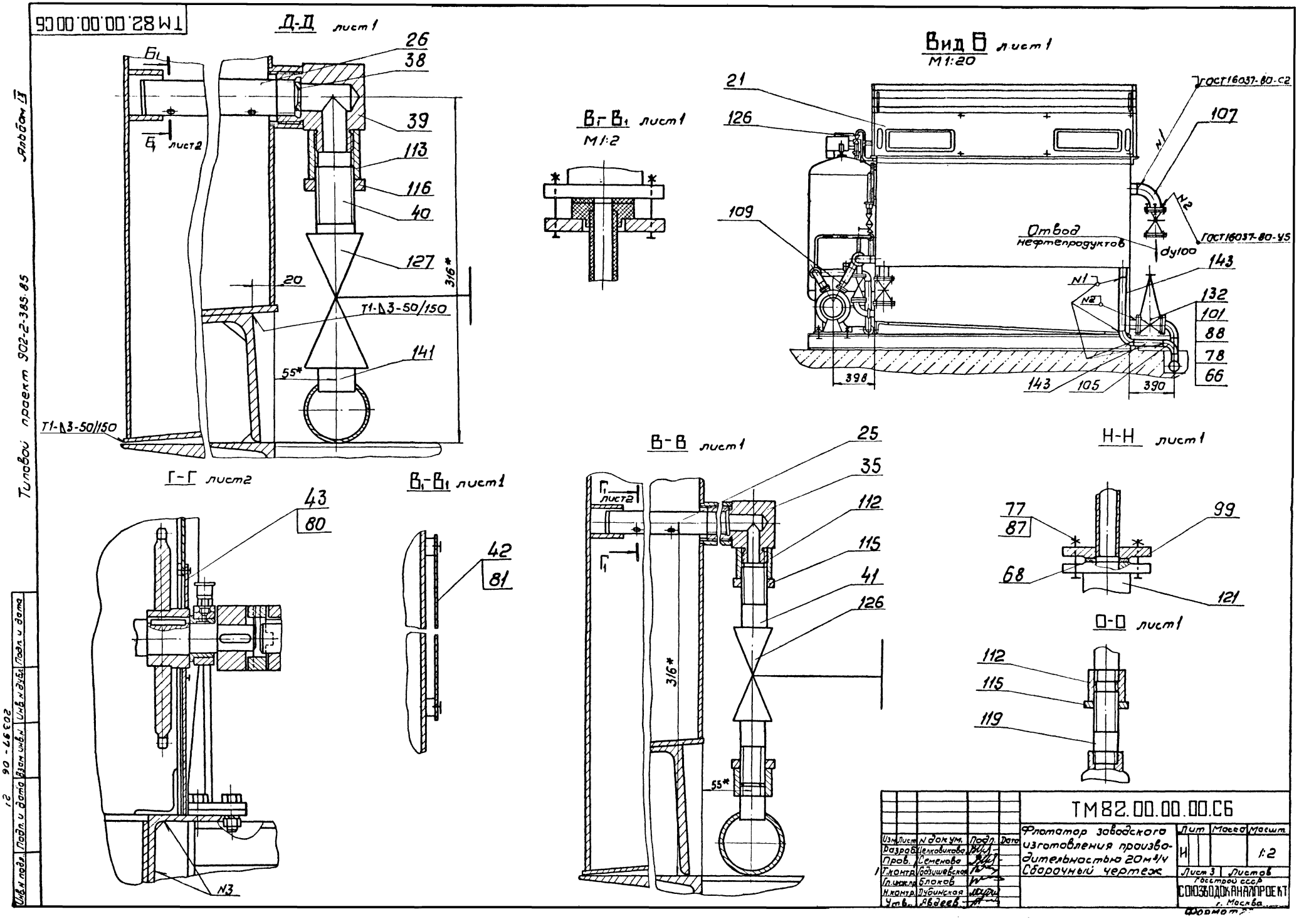

ТМ82.00.00.00СБ
Д-Д лист1
Б1
Б1 лист2
26
38
39
113
116
40
127
20
316*
Т1-Δ3-50/150
141
55*
Т1-Δ3-50/150
Вид Б лист1
М1:20
21
126
109
ГОСТ16037-80-С2
107
N1
N2
Отвод нефтепродуктов
dy100
ГОСТ16037-80-У5
143
132
101
88
78
66
398
143
105
390
В1-В1 лист1
М1:2
Г-Г лист2
43
80
N3
В1-В1 лист1
42
81
В-В лист1
Г1 лист2
Г1
25
35
112
115
41
126
316*
55*
Н-Н лист1
77
87
99
68
121
О-О лист1
112
115
119
Альбом IV
Типовой проект 902-2-385.85
Инв.№ подл.
Подп. и дата
Взам. инв.№
Инв.№ дубл.
Подп. и дата
20397-06 21
ТМ82.00.00.00.СБ
Флотатор заводского изготовления производительностью 20м³/ч
Сборочный чертеж
Изм. Лист № докум. Подп. Дата
Разраб. Целковикова
Пров. Семенова
Т.контр. Годзишевская
Гл.инж.пр. Блоков
Н.контр. Дубинская
Утв. Авдеев
Лит. Масса Масшт.
Н 1:2
Лист 3 Листов
Госстрой СССР
СОЮЗВОДОКАНАЛПРОЕКТ
г. Москва
Формат

ТМ82.00.00.00СБ

Типовой проект 902-2-395.85 Альбом IX

Е-Е лист 1

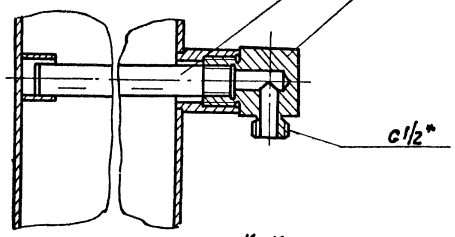

Ж-Ж лист 1

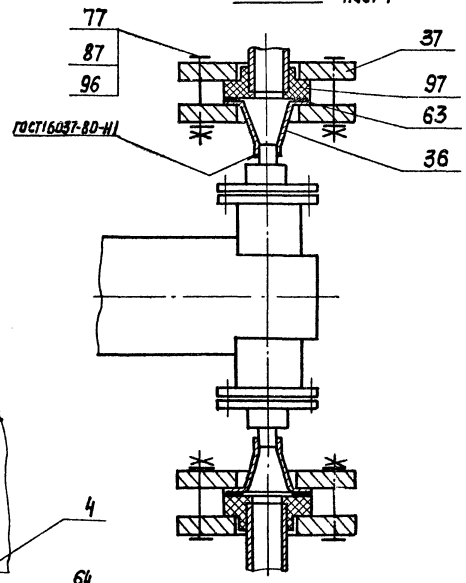

IX лист 5

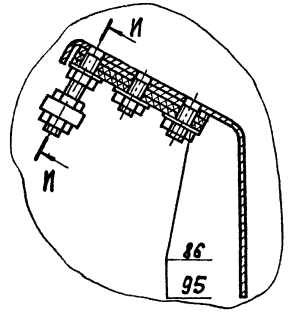

И-И
М1:1

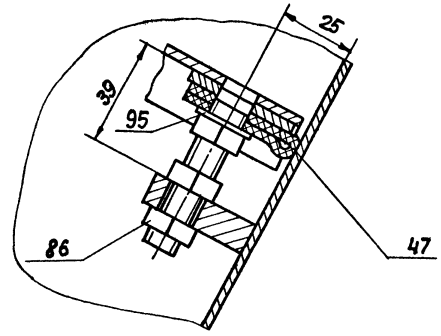

К-К лист 1

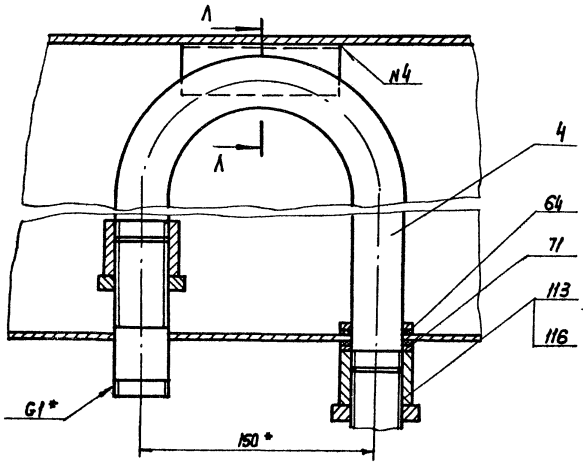

Э-Э лист 2

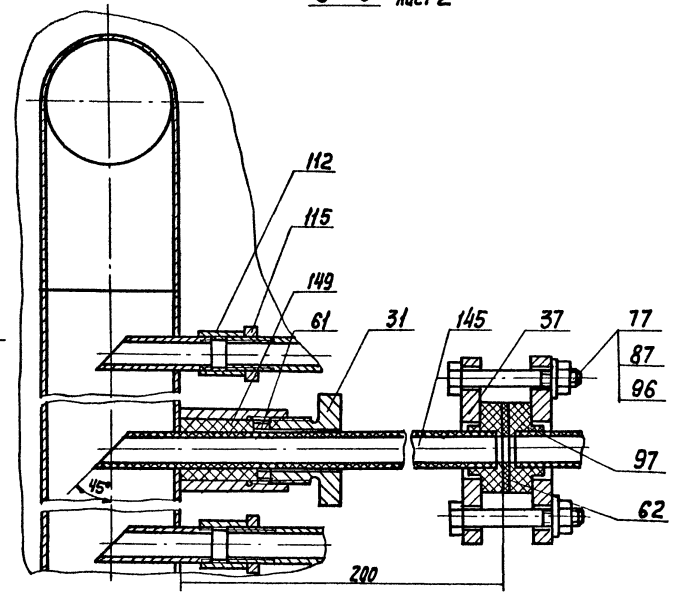

М-М лист 1

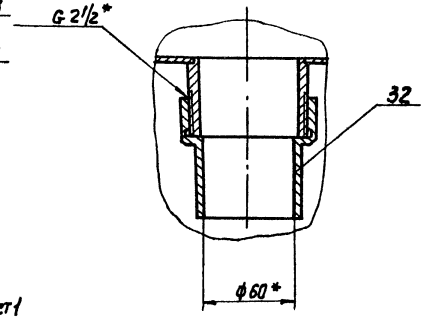

П-П лист 1

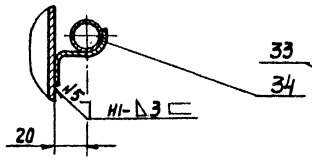

Р-Р лист 1

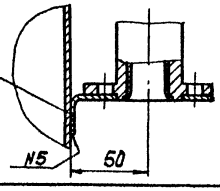

Л-Л повернуто

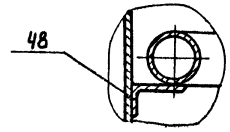

				ТМ 82.00.00.00 СБ	
Изм.	Лист	N докум.	Подп.	Дата	
Разраб.	Целковицкая			Флотатор заводского изготовления производительностью 20 м³/ч сборочный чертеж	Лит. / Масса / Масшт.
Пров.	Семенова				И / — / 1:2
Т. Контр.	Гадзишевский				Лист 1 / Листов 6
Гл. инж. пр.	Быков				Госстрой СССР
Н. Контр.	Дубинская				Союзводоканалпроект г. Москва
Утв.	Авдеев				

Инв. № подл. | Подпись и дата | Взам. инв. № | Инв. № дубл. | Подпись и дата

203 97-06 22

ТМ82.00.00.00СБ

Альбом IX

Типовой проект 902-2-385.85

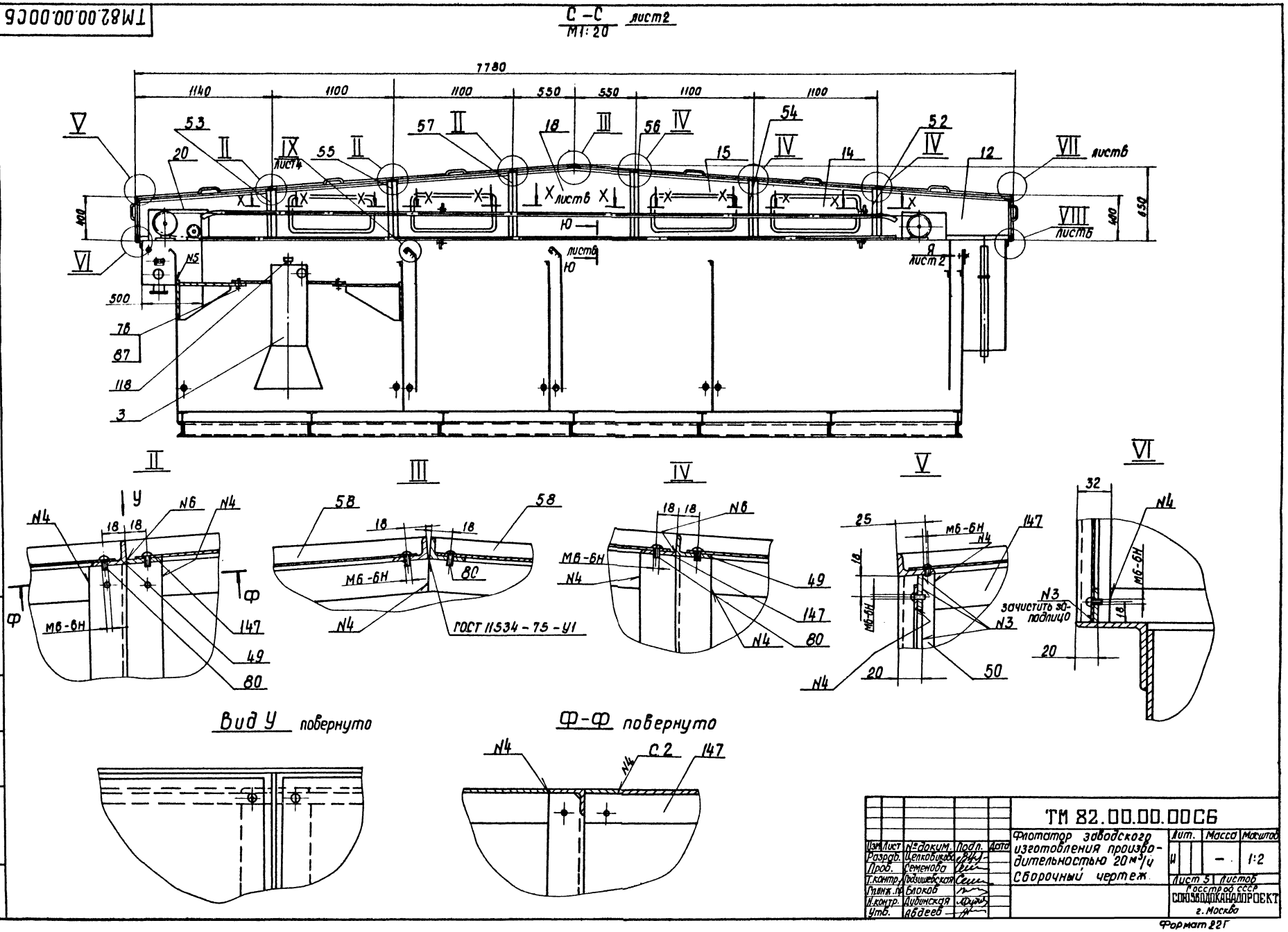

Изм.	Лист	№ докум.	Подп.	Дата	ТМ 82.00.00.00СБ		
Разраб.		Целковикова			Флотатор заводского изготовления производительностью 20 м³/ч Сборочный чертеж	Лит.	Масса	Масштаб
Пров.		Семенова				И	—	1:2
Т.контр.		Подзишевская				Лист 5	Листов	
Гл.инж.пр.		Блоков				Госстрой СССР СОЮЗВОДОКАНАЛПРОЕКТ г. Москва		
Н.контр.		Дубинская						
Утв.		Авдеев						

Формат 22Г

Инв. № подл. | Подп. и дата | Взам. инв. № | Инв. № дубл. | Подп. и дата

20397-06 23

ТМ82.00.00.00 СБ

Типовой проект 902-2-385.85 Альбом IX

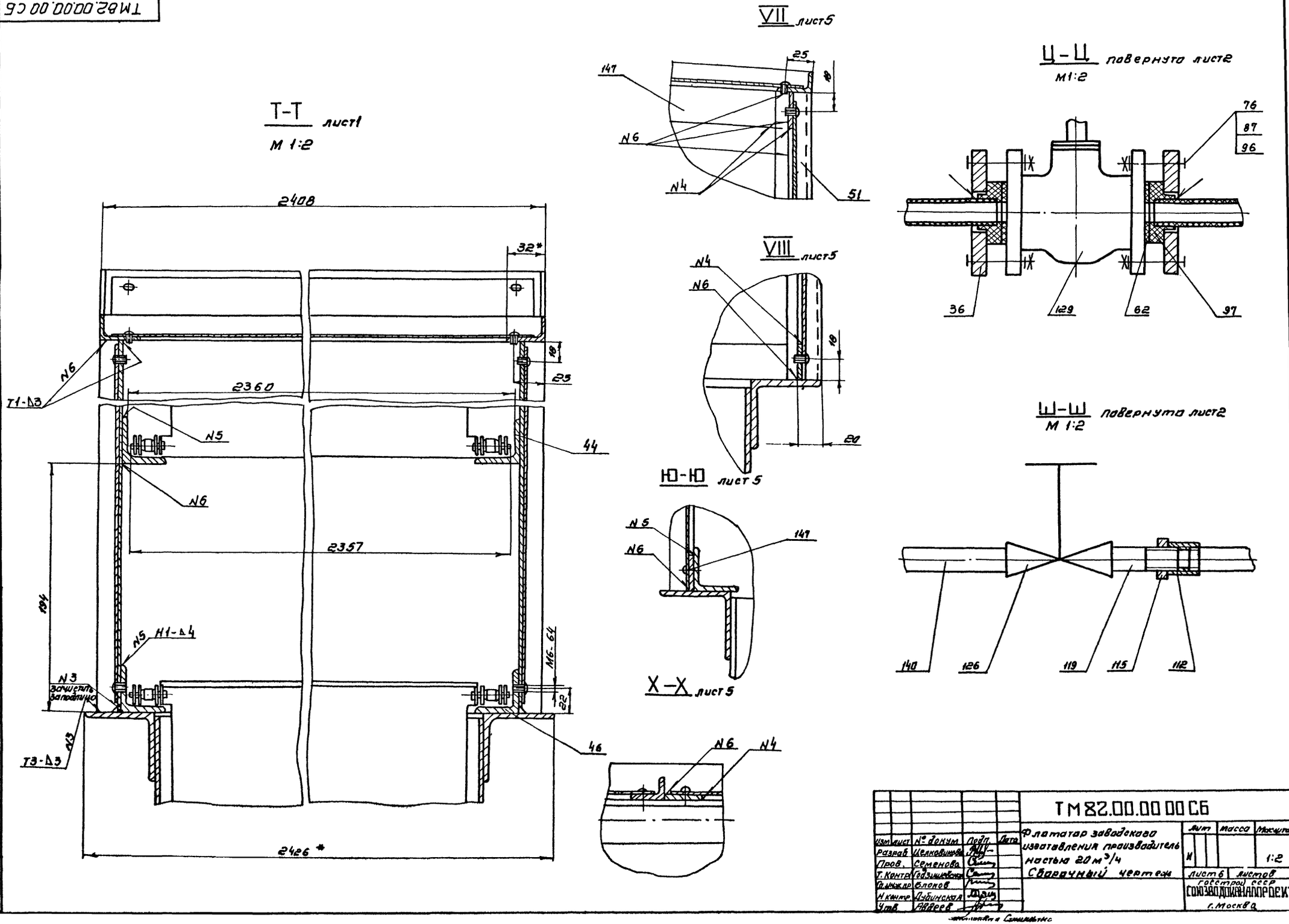

					ТМ82.00.00 00 СБ			
Изм	Лист	№ докум	Подп.	Дата	Флотатор заводского изготавления производитель настью 20 м³/ч Сборочный чертеж	Лит	Масса	Масштаб
Разраб		Целковникова				И		1:2
Пров.		Семенова				Лист 6	Листов	
Т. Контр.		Годзишевская				Госстрой СССР СОЮЗВОДОКАНАЛПРОЕКТ г. Москва		
Гл. инж. пр.		Блонов						
Н. контр.		Дубинская						
Утв.		Андреев						

Инв. № подл. | Подп. и дата | Взам. инв. № | Инв. № дубл. | Подп. и дата

20397-06 24

ТМ82.00.00.03

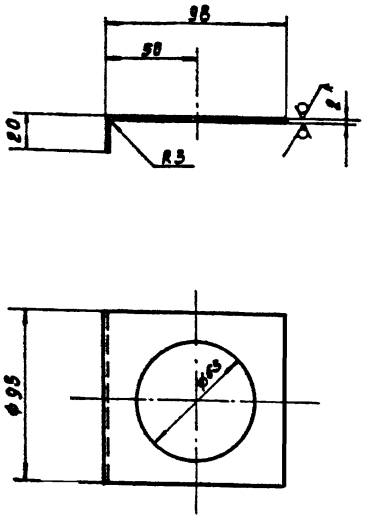

1. Предельные отклонения размеров: отверстий H14, остальных ± JT14/2
2. Длина развернутая ~ 117 мм.
3*. Размер для справок.

Изм.	Лист	№ докум.	Подпись	Дата	ТМ 82.00.00.03	
Разраб.		Марченко			Кронштейн	Лит: И; Масса: 0.12; Масштаб: 1:2
Пров.		Семенова				Лист; Листов 1
Т. Контр.		Годзишевская			Лист Б-20 ГОСТ 19903-74 / Ст.3 ГОСТ 16523-70	Госстрой СССР СОЮЗВОДОКАНАЛПРОЕКТ г. Москва
Гл. инж. пр.		Блоков				
Н. Контр.		Целковикова				
Утв.		Абдеев				

Инв. № подл. | Подпись и дата | Взам. инв. № | Инв. № дубл. | Подпись и дата

Формат А1

ТМ82.00.00.04

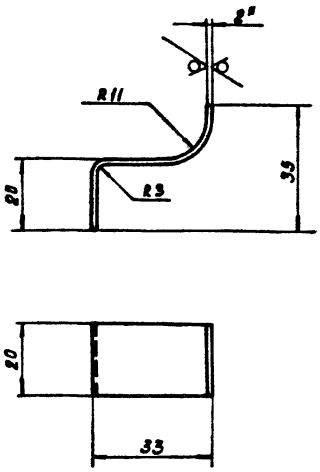

1. Предельные отклонения размеров: ± JT14/2
2. Длина развернутая ~ 70 мм.
3.* Размер для справок.

Изм.	Лист	№ докум.	Подпись	Дата	ТМ 82.00.00.04	
Разраб.		Марченко			Кронштейн	Лит: И; Масса: 0.02; Масштаб: 1:1
Пров.		Семенова				Лист; Листов 1
Т. Контр.		Годзишевская			Лист Б-2.0 ГОСТ 19903-74 / Ст.3 ГОСТ 16523-70	Госстрой СССР СОЮЗВОДОКАНАЛПРОЕКТ г. Москва
Гл. инж. пр.		Блоков				
Н. Контр.		Целковикова				
Утв.		Абдеев				

Инв. № подл. | Подпись и дата | Взам. инв. № | Инв. № дубл. | Подпись и дата

Формат А1

ТМ82.00.00.02

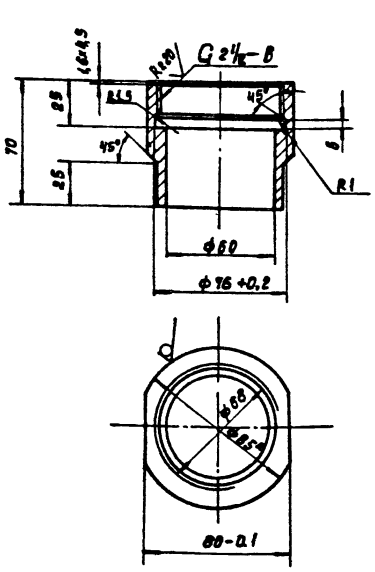

1. Неуказанные предельные отклонения размеров: отверстий H14, остальных ± JT14/2.
2.* Размер для справок.

Изм.	Лист	№ докум.	Подпись	Дата	ТМ82.00.00.02	
Разраб.		Марченко			Диафрагма	Лит: И; Масса: 2,5; Масштаб: 1:2
Пров.		Семенова				Лист; Листов 1
Т. Контр.		Годзишевская			Круг В85 ГОСТ 2590-71 / Ст.3 ГОСТ 535-79	Госстрой СССР СОЮЗВОДОКАНАЛПРОЕКТ г. Москва
Гл. инж. пр.		Блоков				
Н. Контр.		Целковикова				
Утв.		Абдеев				

Инв. № подл. | Подпись и дата | Взам. инв. № | Инв. № дубл. | Подпись и дата

Формат А1

ТМ 82.00.00.01

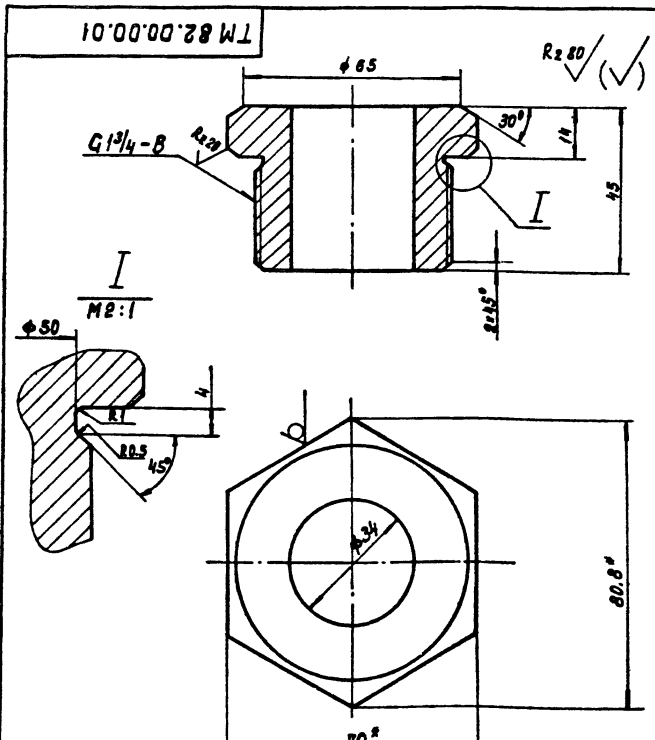

1. Неуказанные предельные отклонения размеров: отверстий H14, остальных ± JT14/2
2.* Размер для справок.

Изм.	Лист	№ докум.	Подпись	Дата	ТМ82.00.00.01	
Разраб.		Марченко			Гайка нажимная	Лит: И; Масса: 0.8; Масштаб: 1:1
Пров.		Семенова				Лист; Листов 1
Т. Контр.		Годзишевская			Шестигранник 70 ГОСТ 2879-69 / 20 ГОСТ 1050-74	Госстрой СССР СОЮЗВОДОКАНАЛПРОЕКТ г. Москва
Гл. инж. пр.		Блоков				
Н. Контр.		Целковикова				
Утв.		Абдеев				

Инв. № подл. | Подпись и дата | Взам. инв. № | Инв. № дубл. | Подпись и дата

Формат А1

Копировал: Доценко 20397-06 25

ТМ82.00.00.08

Rz 80 (√)

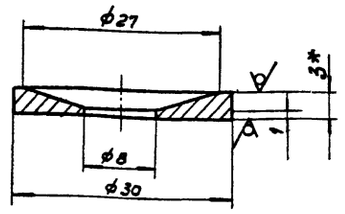

1. Предельные отклонения размеров: отверстий H14, остальных ± JT14/2
2* Размер для справок

				ТМ 82.00.00.08	
Изм.	Лист	N докум.	Подп.	Дата	
Пров.		Семенова			Диафрагма
Т.контр.		Годзишевская			
Гл.инжр.		Блоков			
Н.контр.		Щелковикова			Лист Б-30 гост 19903-74 / Ст.3 гост 15523-70
Разраб.		Марченко			
Утв.		Авдеев			

Лит	Масса	Масштаб
И	0,01	2:1

Лист	Листов 1

Госстрой СССР
СОЮЗВОДОКАНАЛПРОЕКТ
г. Москва

Формат А1

ТМ 82.00.00.07

Rz 80 (√)

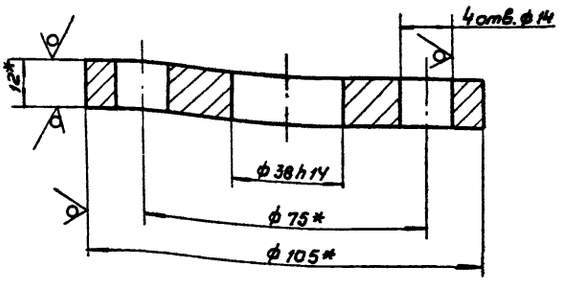

1.* Размеры для справок

				ТМ 82.00.00.07	
Изм.	Лист	N докум.	Подп.	Дата	
Разраб.		Марченко			Фланец
Пров.		Семенова			
Т.контр.		Годзишевская			
Гл.инжр.		Блоков			20-16-8ст 3сп гост 12822-80 / доделка
Н.контр.		Щелковикова			
Утв.		Авдеев			

Лит	Масса	Масштаб
И	0,6	1:1

Лист	Листов 1

Госстрой СССР
СОЮЗВОДОКАНАЛПРОЕКТ
г. Москва

Формат А1

ТМ82.00.00.06

Rz 80 (√)

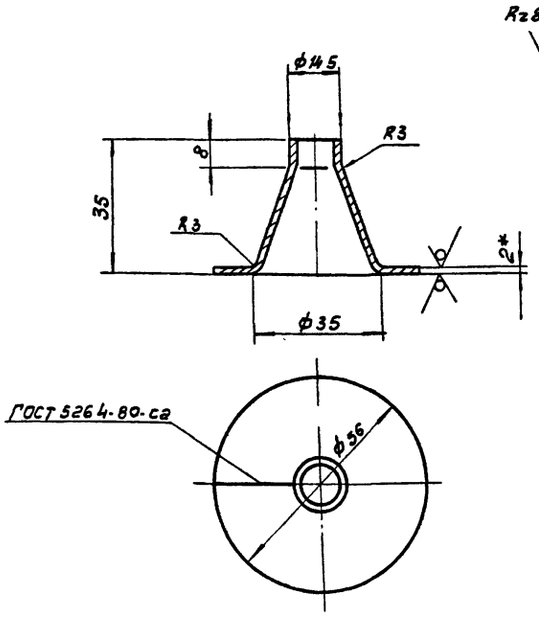

1. Предельные отклонения размеров: ± JT14/2
2.* Размер для справок

				ТМ 82.00.00.06	
Изм.	Лист	N докум.	Подп.	Дата	
Разраб.		Марченко			Переход
Пров.		Семенова			
Т.контр.		Годзишевская			
Гл.инжр.		Блоков			
Н.контр.		Щелковикова			Лист Б-20 гост 19903-74 / Сталь 15 2ST гост 16523-70
Утв.		Авдеев			

Лит	Масса	Масштаб
И	0,01	1:1

Лист	Листов 1

Госстрой СССР
СОЮЗВОДОКАНАЛПРОЕКТ
г. Москва

Формат А1

ТМ82.00.00.05

Rz 40

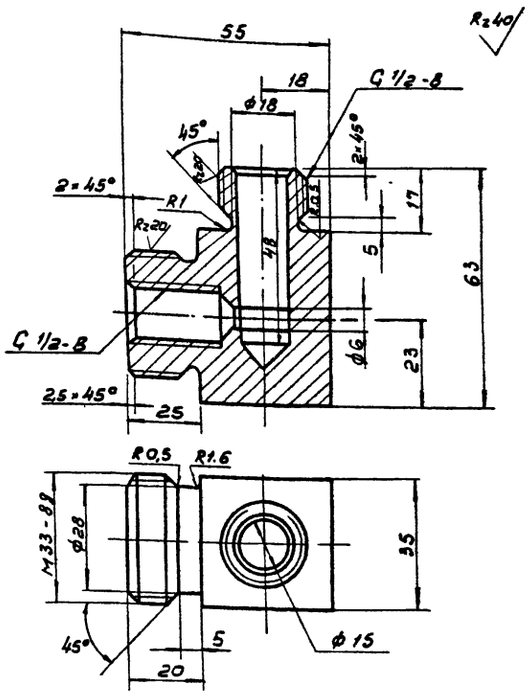

1. Неуказанные предельные отклонения размеров: отверстий H14, валов h14, остальных ± JT14/2
2* Размеры для справок.

				ТМ 82.00.00.05	
Изм.	Лист	N докум.	Подп.	Дата	
Разраб.		Марченко			Штуцер
Пров.		Щелковикова			
Т.контр.		Годзишевская			
Гл.инж.пр.		Блоков			Ст.3 гост 380-71
Н.контр.		Семенова			
Утв.		Авдеев			

Лит	Масса	Масштаб
И	0,8	1:1

Лист	Листов 1

Госстрой СССР
СОЮЗВОДОКАНАЛПРОЕКТ
г. Москва

Инв. № подл. | Подп. и дата | Взам. инв. № | Инв. № дубл. | Подп. и дата

Формат А1

ТМ 82.00.00.12

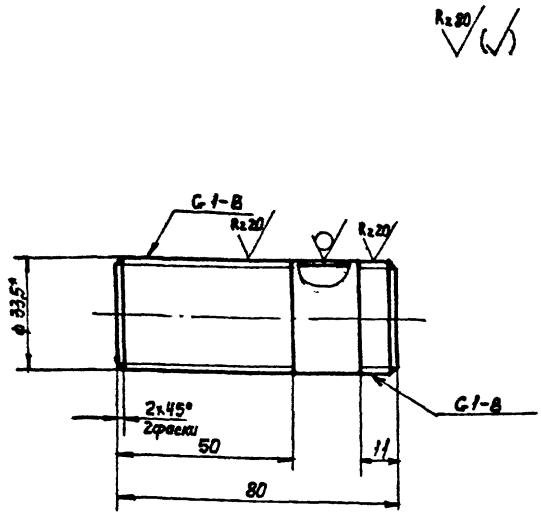

1. Неуказанные предельные отклонения размеров: $\frac{JT14}{2}$
2.* Размер для справок

Изм	Лист	N докум	Подпись	Дата	ТМ 82.00.00.12	Лит	Масса	Масштаб
Разраб		Марченко			Сгон	И	0,16	1:1
Пров		Семенова				Лист	Листов 1	
Т. Контр		Годзишевская			Труба 25×2,8 ГОСТ 3262-75	Госстрой СССР Союзводоканалпроект г. Москва		
Гл. инж. пр		Блоков						
Н. Контр		Целковикова						
Утв.		Авдеев						

Формат II

ТМ 82.00.00.13

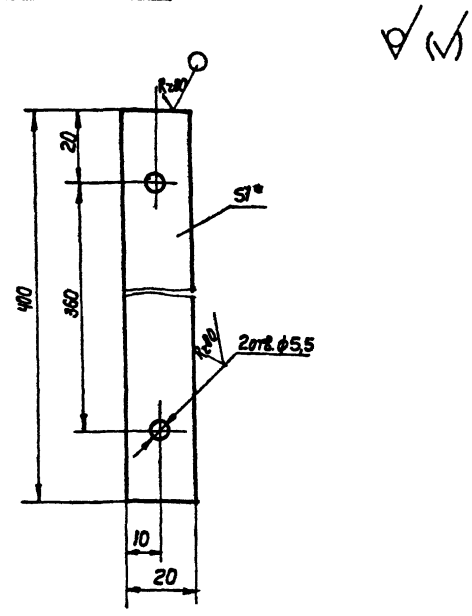

1. Предельные отклонения размеров: отверстий H14, остальных $\pm\frac{JT14}{2}$
2.* Размер для справок

Изм	Лист	N докум.	Подпись	Дата	ТМ 82.00.00.13	Лит	Масса	Масштаб
Разраб		Марченко			Линейка	И	0.06	1:1
Пров		Семенова				Лист	Листов 1	
Т. Контр		Годзишевская			Лист Б-1.0 ГОСТ 19903-74	Госстрой СССР Союзводоканалпроект г. Москва		
Гл. инж. пр		Блоков			Сталь 35 ГОСТ 16523-70			
Н. Контр.		Целковикова						
Утв.		Авдеев						

Формат II

ТМ 82.00.00.11

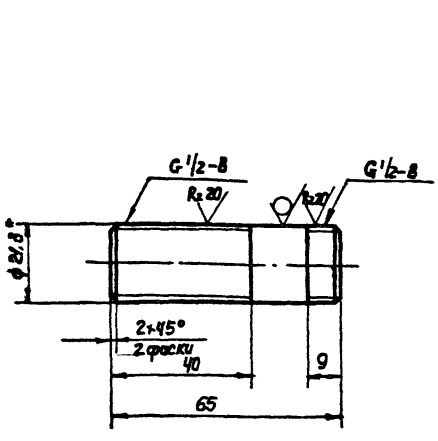

1. Неуказанные предельные отклонения размеров: $\frac{JT14}{2}$
2*. Размер для справок

Изм	Лист	N докум	Подпись	Дата	ТМ 82.00.00.11	Лит	Масса	Масштаб
Разраб		Марченко			Сгон	И	0.08	1:1
Пров		Семенова				Лист	Листов 1	
Т. Контр		Годзишевская			Труба 15×2,5 ГОСТ 3262-75	Госстрой СССР Союзводоканалпроект г. Москва		
Гл. инж. пр		Блоков						
Н. Контр		Целковикова						
Утв		Авдеев						

ТМ 82.00.00.09

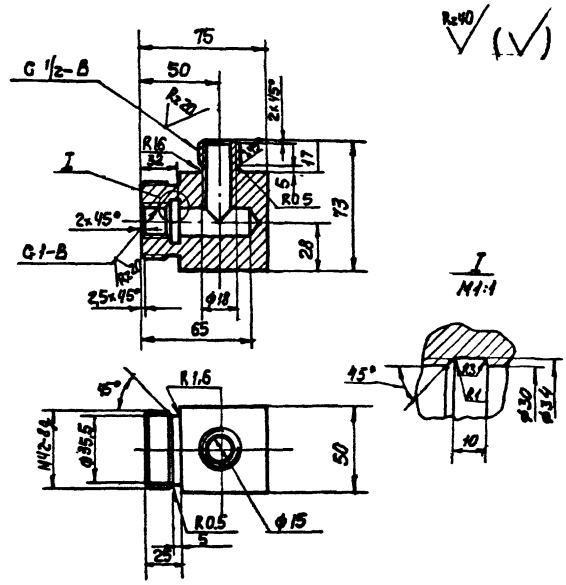

Неуказанные предельные отклонения размеров: $\frac{JT14}{2}$

Изм	Лист	N докум	Подпись	Дата	ТМ82.00.00.09	Лит.	Масса	Масштаб
Разраб		Марченко			Штуцер	И	0,57	1:2
Пров		Семенова				Лист	Листов 1	
Т. Контр		Годзишевская			Ст.3 ГОСТ 380-71	Госстрой СССР Союзводоканалпроект г. Москва		
Гл. инж. пр		Блоков						
Н. Контр		Целковикова						
Утв		Авдеев						

Формат II

20397-06 27

ТМ82.00.00.15

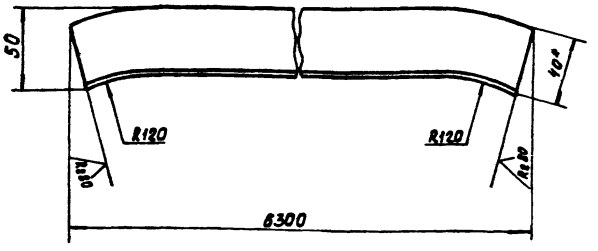

1. Предельные отклонения размеров: $\pm \frac{IT14}{2}$
2.* Размер для справок.

Изм.	Лист	№ докум.	Подпись	Дата	ТМ82.00.00.15			
Разраб.		Марченко			Направляющая	Лит	Масса	Масштаб
Пров.		Семенова				И	15	1:2
Т. контр.		Годзишевская				Лист	Листов 1	
Гл. инж. пр.		Блоков			Уголок Б-40×40×4 ГОСТ 8509-72 / Ст3. ГОСТ 535-79	Госстрой СССР СОЮЗВОДОКАНАЛПРОЕКТ г. Москва		
Н. контр.		Целковикова						
Утв.		Авдеев						

Формат А1

ТМ82.00.00.14

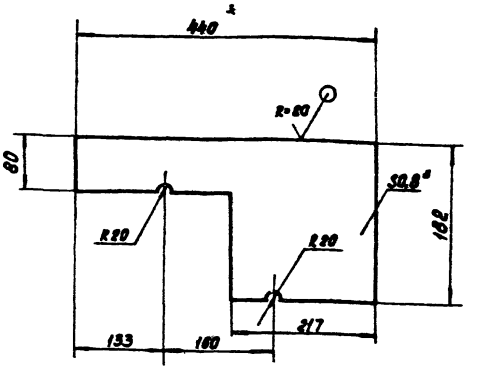

1. Предельные отклонения размеров: отверстий Н14, остальных $\pm \frac{IT14}{2}$
2.* Размер для справок.

Изм.	Лист	№ докум.	Подпись	Дата	ТМ82.00.00.14			
Разраб.		Марченко			Щиток	Лит	Масса	Масштаб
Пробер.		Семенова				И	0.4	1:5
Т. контр.		Годзишевская				Лист	Листов 1	
Гл. инж. пр.		Блоков			Лист АД1-1 ГОСТ 21631-76	Госстрой СССР СОЮЗВОДОКАНАЛПРОЕКТ г. Москва		
Н. контр.		Целковикова						
Утв.		Авдеев						

Формат А4

Инв. № подл. | Подпись и дата | Взам. инв. № | Инв. № дубл. | Подпись и дата

ТМ82.00.00.21

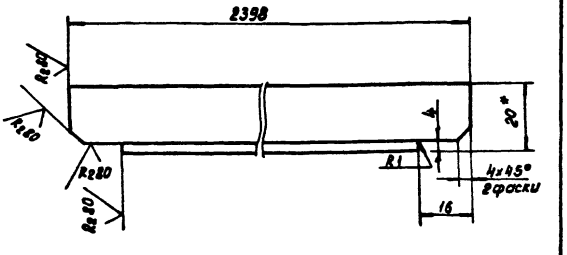

1. Предельные отклонения размеров: $\pm \frac{IT14}{2}$
2.* Размер для справок.

Изм.	Лист	№ докум.	Подпись	Дата	ТМ82.00.00.21			
Разраб.		Марченко			Перемычка	Лит	Масса	Масштаб
Пров.		Семенова				И	3.6	1:1
Т. контр.		Годзишевская				Лист	Листов	
Гл. инж. пр.		Блоков			Уголок Б-32×20×4 ГОСТ 2510-72 / Ст3 ГОСТ 535-79	Госстрой СССР СОЮЗВОДОКАНАЛПРОЕКТ г. Москва		
Н. контр.		Целковикова						
Утв.		Авдеев						

Формат А4

ТМ82.00.00.18

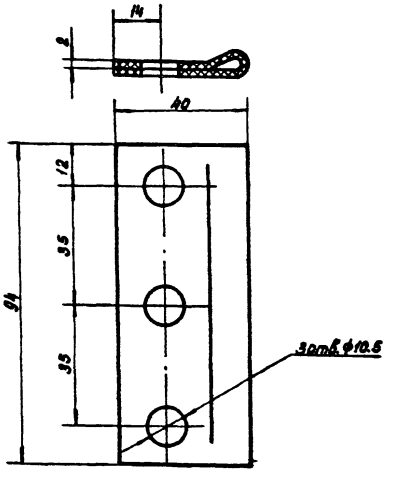

Длина развернутая ~ 82 мм.

Изм.	Лист	№ докум.	Подпись	Дата	ТМ82.00.00.18			
Разраб.		Марченко			Уплотнение	Лит	Масса	Масштаб
Пров.		Целковикова				И	0.02	1:1
Т. контр.		Годзишевская				Лист	Листов 1	
Гл. инж. пр.		Блоков			Пластина I, лист М8С-М-3 ГОСТ 7338-77	Госстрой СССР СОЮЗВОДОКАНАЛПРОЕКТ г. Москва		
Н. контр.		Семенова						
Утв.		Авдеев						

Формат А4

Инв. № подл. | Подпись и дата | Взам. инв. № | Инв. № дубл. | Подпись и дата

Копировал: Дяченко. А-1— 20397-06 28

ТМ82.00.00.24

ТМ82.00.00.24

ТМ82.00.00.24-01-

зеркальное отражение

Остальное см. ТМ82.00.00.24

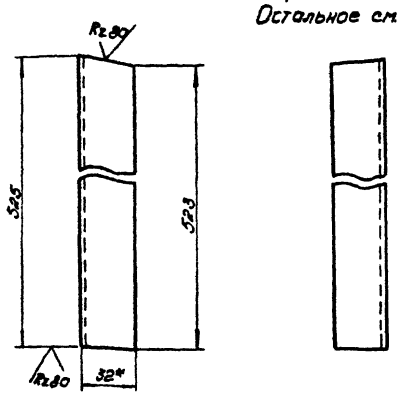

1. Предельные отклонения размеров: $\pm \frac{IT14}{2}$

2* Размер для справок.

Изм.	Лист	№ докум.	Подп.	Дата	ТМ82.00.00.24			
Разраб.		Марченко			Стойка	Лит.	Масса	Масшт.
Пров.		Семенова				И	0,8	1:2
Т. контр.		Бодушевская				Лист	Листов 1	
Гл. инж. пр.		Блоков			Уголок Б-32×20×4 ГОСТ 8510-72 / Ст.3 ГОСТ 535-79	Госстрой СССР СОЮЗВОДОКАНАЛПРОЕКТ г. Москва		
Н. контр.		Цепковилова						
Утв.		Авдеев						

Формат 11

ТМ82.00.00.25

ТМ82.00.00.25

ТМ82.00.00.25-01-

зеркальное отражение

Остальное см. ТМ82.00.00.25

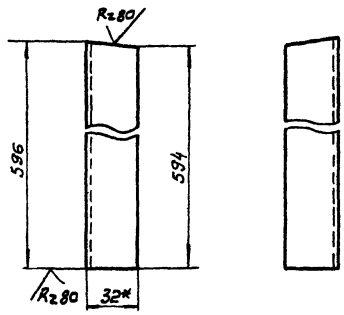

1. Предельные отклонения размеров: $\pm \frac{IT14}{2}$

2* Размер для справок.

Изм.	Лист	№ докум.	Подп.	Дата	ТМ82.00.00.25			
Разраб.		Марченко			Стойка	Лит.	Масса	Масшт.
Пров.		Семенова				И	0,9	1:2
Т. контр.		Бодушевская				Лист	Листов 1	
Гл. инж. пр.		Блоков			Уголок Б-32×20×4 ГОСТ 8510-72 / Ст.3 ГОСТ 535-79	Госстрой СССР СОЮЗВОДОКАНАЛПРОЕКТ г. Москва		
Н. контр.		Цепковилова						
Утв.		Авдеев						

Формат 11

Инв. № подл. | Подп. и дата | Взам. инв. № | Инв. № дубл. | Подп. и дата

ТМ82.00.00.23

ТМ82.00.00.23

ТМ82.00.00.23-01-

зеркальное отражение

Остальное см ТМ82.00.00.23

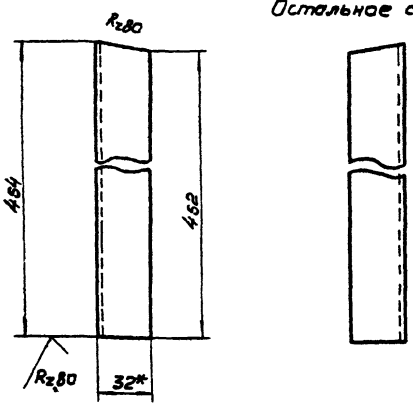

1. Предельные отклонения размеров: $\pm \frac{IT14}{2}$

2* Размер для справок

Изм.	Лист	№ докум.	Подп.	Дата	ТМ82.00.00.23			
Разраб.		Марченко			Стойка	Лит.	Масса	Масшт.
Пров.		Семенова				И	0,68	1:2
Т. контр.		Бодушевская				Лист	Листов 1	
Гл. инж. пр.		Блоков			Уголок Б-32×20×4 ГОСТ 8510-72 / Ст.3 ГОСТ 535-79	Госстрой СССР СОЮЗВОДОКАНАЛПРОЕКТ г. Москва		
Н. контр.		Цепковилова						
Утв.		Авдеев						

Формат 11

ТМ82.00.00.22

ТМ82.00.00.22

ТМ82.00.00.22-01-

зеркальное отражение

Остальное см. ТМ82.00.00.22

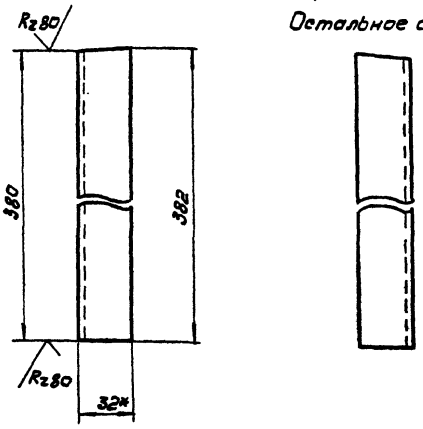

1. Предельные отклонения размеров: $\pm \frac{IT14}{2}$

2* Размер для справок.

Изм.	Лист	№ докум.	Подп.	Дата	ТМ82.00.00.22			
Разраб.		Марченко			Стойка	Лит.	Масса	Масшт.
Пров.		Семенова				И	0,57	1:2
Т. контр.		Бодушевская				Лист	Листов 1	
Гл. инж. пр.		Блоков			Уголок Б-32×20×4 ГОСТ 8510-72 / Ст.3 ГОСТ 535-79	Госстрой СССР СОЮЗВОДОКАНАЛПРОЕКТ г. Москва		
Н. контр.		Цепковилова						
Утв.		Авдеев						

Инв. № подл. | Подп. и дата | Взам. инв. № | Инв. № дубл. | Подп. и дата

Формат 11

ТМ 82.04.00.00 СБ

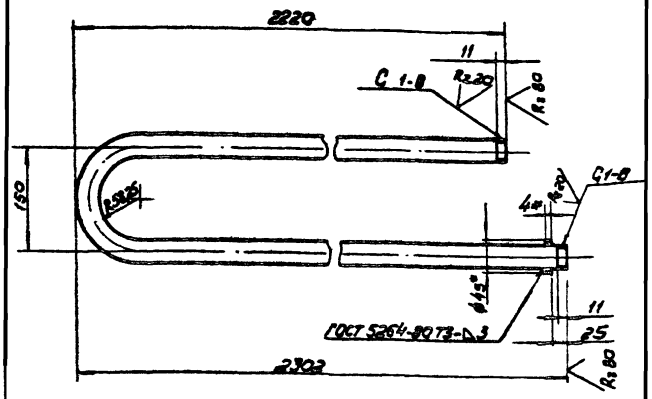

1. Неуказанные предельные отклонения размеров $\pm \frac{IT14}{2}$
2* Размер для справок.

Изм.	Лист	N докум.	Подп.	Дата
Разраб.		Марченко		
Провер.		Целковикова		
Т.контр.		Одзишевская		
Гл.инж.пр.		Блоков		
Н.контр.		Семенова		
Утв.		Авдеев		

ТМ 82.04.00.00 СБ

Змеевик
Сборочный чертеж

Лит	Масса	Масштаб
И	9.3	1:5

Лист	Листов 1

Госстрой СССР
СОЮЗВОДОКАНАЛПРОЕКТ
г. Москва

Формат А1

ТМ 82.09.00.04

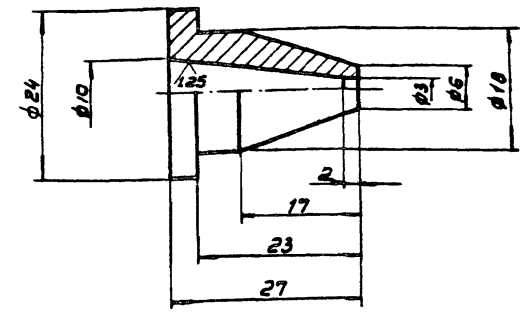

Предельные отклонения размеров:
отверстий H14, валов h14, остальные $\pm \frac{IT14}{2}$

Изм.	Лист	N докум.	Подп.	Дата
Разраб.		Марченко		
Пров.		Дубинская		
Т.контр.		Одзишевская		
Гл.инж.пр.		Блоков		
Н.контр.		Целковикова		
Утв.		Авдеев		

ТМ 82.09.00.04

Сопло

Лит	Масса	Масштаб
И	0,03	2:1

Лист	Листов 1

Ст.3 ГОСТ 380-71

Госстрой СССР
СОЮЗВОДОКАНАЛПРОЕКТ
г. Москва

Формат А4

ТМ 82.00.00.27

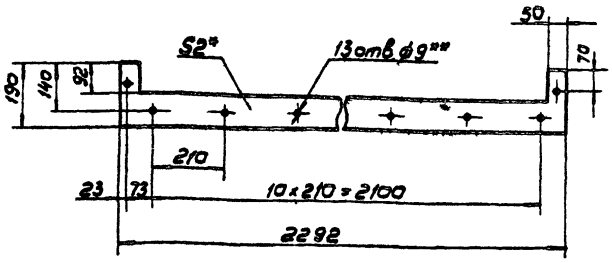

1.* Размер для справок.
2.** Согласовать с деталью ТМ 82.01.00.06

Изм.	Лист	N докум.	Подп.	Дата
Разраб.		Марченко		
Провер.		Семенова		
Т.контр.		Одзишевская		
Гл.инж.пр.		Блоков		
Н.контр.		Шлковикова		
Утв.		Авдеев		

ТМ 82.00.00.27

Прокладка

Лит	Масса	Масштаб
И	0,7	1:10

Лист	Листов 1

Пластина I, лист МВС-М-3
ГОСТ 7338-77

Госстрой
СОЮЗВОДОКАНАЛПРОЕКТ
г. Москва

Формат А4

ТМ 82.00.00.28

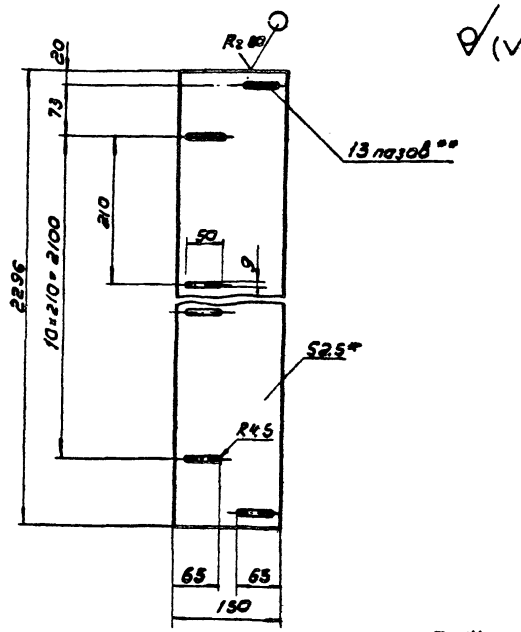

1. Предельные отклонения размеров $\pm \frac{IT14}{2}$
2.* Размер для справок.
3.** Согласовать с деталью ТМ 82.01.00.06.

Изм.	Лист	N докум.	Подп.	Дата
Разраб.		Марченко		
Провер.		Семенова		
Т.контр.		Одзишевская		
Гл.инж.пр.		Блоков		
Н.контр.		Целковикова		
Утв.		Авдеев		

ТМ 82.00.00.28

Планка

Лит	Масса	Масштаб
И	6.7	1:3

Лист	Листов 1

Лист 6-25 ГОСТ 19903-74
Ст.3 ГОСТ 16523-70

Госстрой СССР
СОЮЗВОДОКАНАЛПРОЕКТ
г. Москва

Формат А4

Инв.№ подл. | Подпись и дата | Взам.инв.№ | Инв.№ дубл. | Подпись и дата

ТМ 82.01.00.00 СБ

Альбом IX

Типовой проект 902-2-385.85

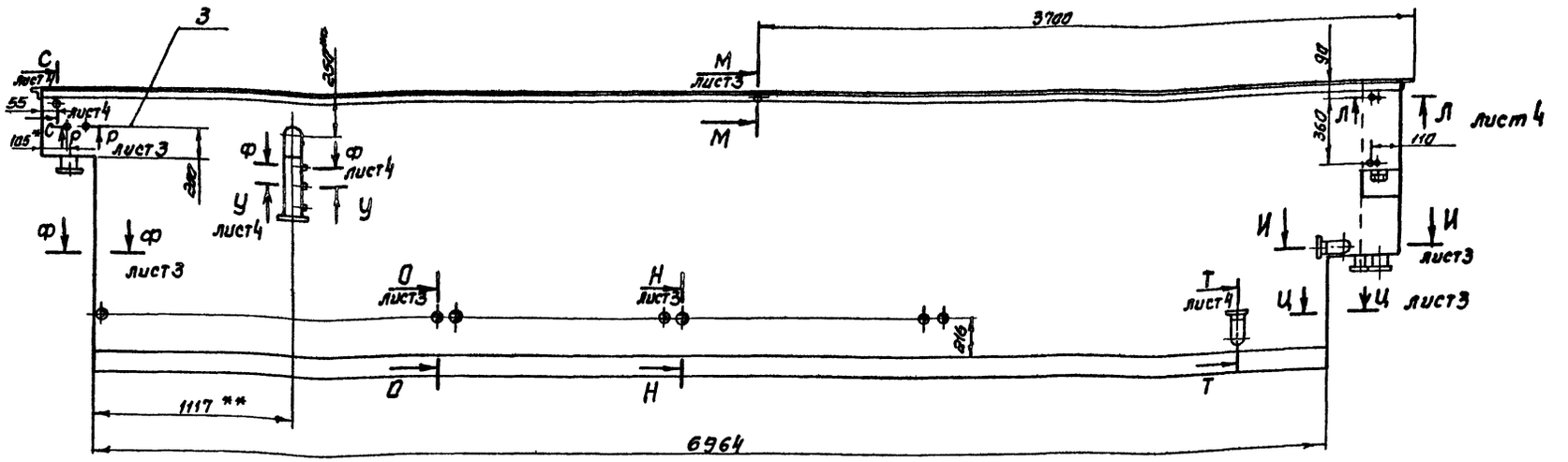

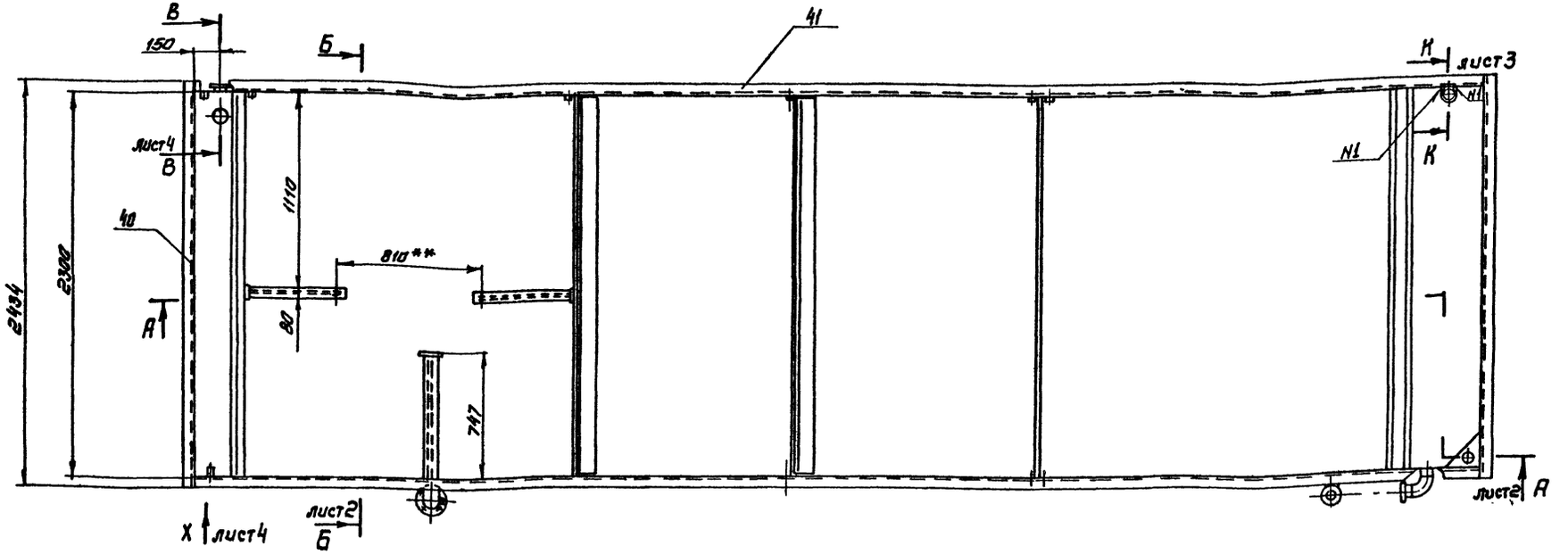

1 Предельные отклонения размеров ± $\frac{IT14}{2}$

2. Шероховатости обрабатываемых поверхностей деталей без чертежа - Rz80

3. Сварка - по ГОСТ 5264-80 кроме мест, указанных особо

4.** Согласовать с установкой смесителя ТМ 82.03.00.00СБ

5*** Размеры регулировать путем отгиба неприваренных верхних участков перегородок поз.7

6. Испытать на герметичность наливом воды

7. Покрытие: наружные поверхности - краска масляная, серая. ГОСТ 8292-75, 2 слоя; внутренние поверхности - три слоя эмали ХС-710 и три слоя лака ХС-76 по двум слоям грунта ХС-010, ГОСТ 9355-60.

8 * Размеры для справок.

Изм	Лист	№ докум.	Подп	Дата
Разраб.		Целковиков		
Пров.		Семенова		
Т. контр.		Годзишевская		
Гл. инж. пр.		Блоков		
Н. контр.		Блоков		
Утв		Авдеев		

ТМ 82.01.00.00СБ

Корпус

Сборочный чертеж

Лит.	Масса	Масштаб
И	2100	1:20

Лист 1 Листов 4

Госстрой СССР

СОЮЗВОДОКАНАЛПРОЕКТ

г. Москва

Копировал: [illegible]

Подпись и дата | Взам. инв. № | Инв. № дубл. | Подпись и дата | Инв. № подл.

20397-06 31

ТМ82.01.00.00СБ

Типовой проект 902-2-385.85 Альбом IX

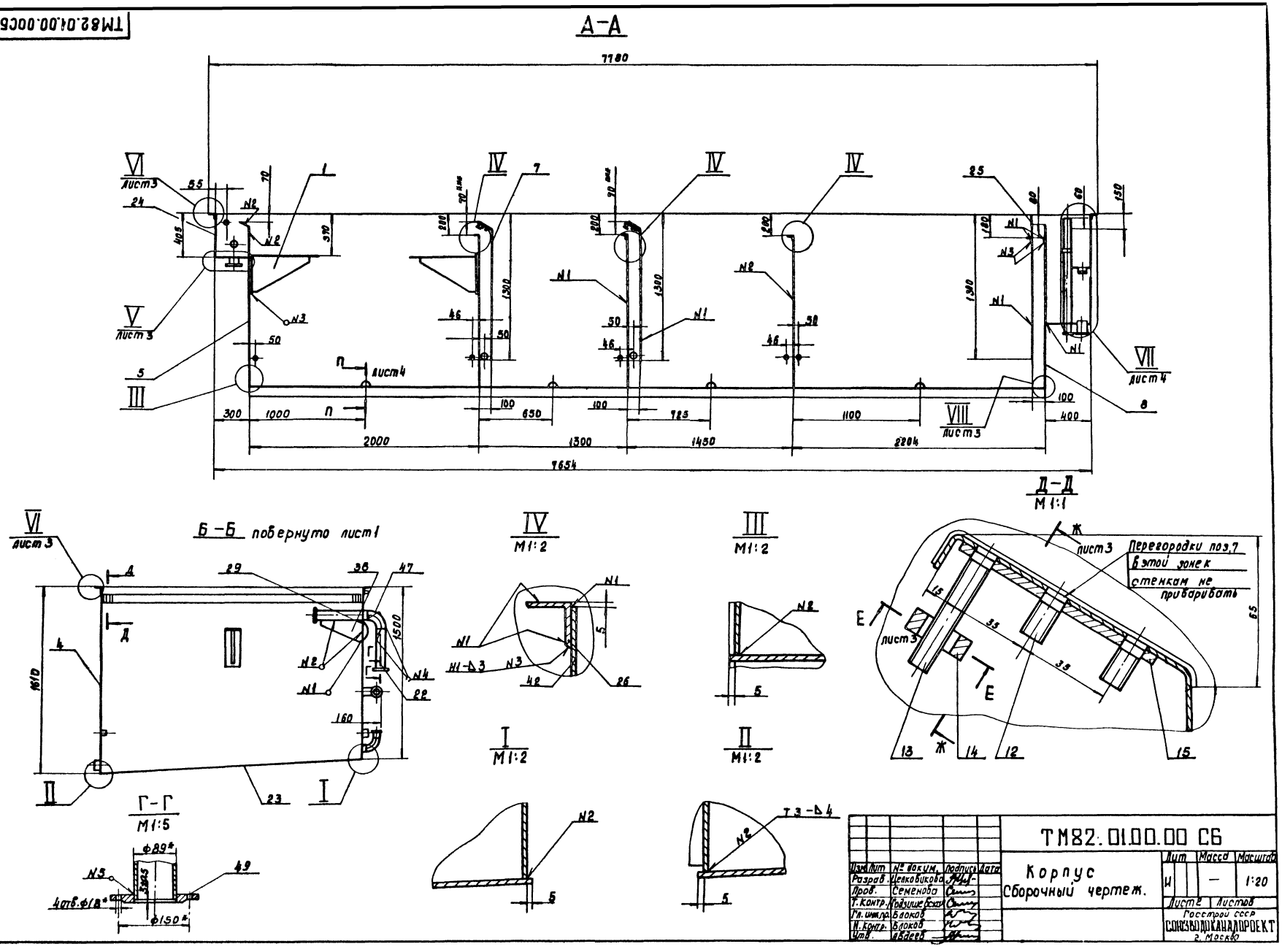

ТМ.82.01.00.00С6

Альбом IX

Типовой проект 902-2-385.85

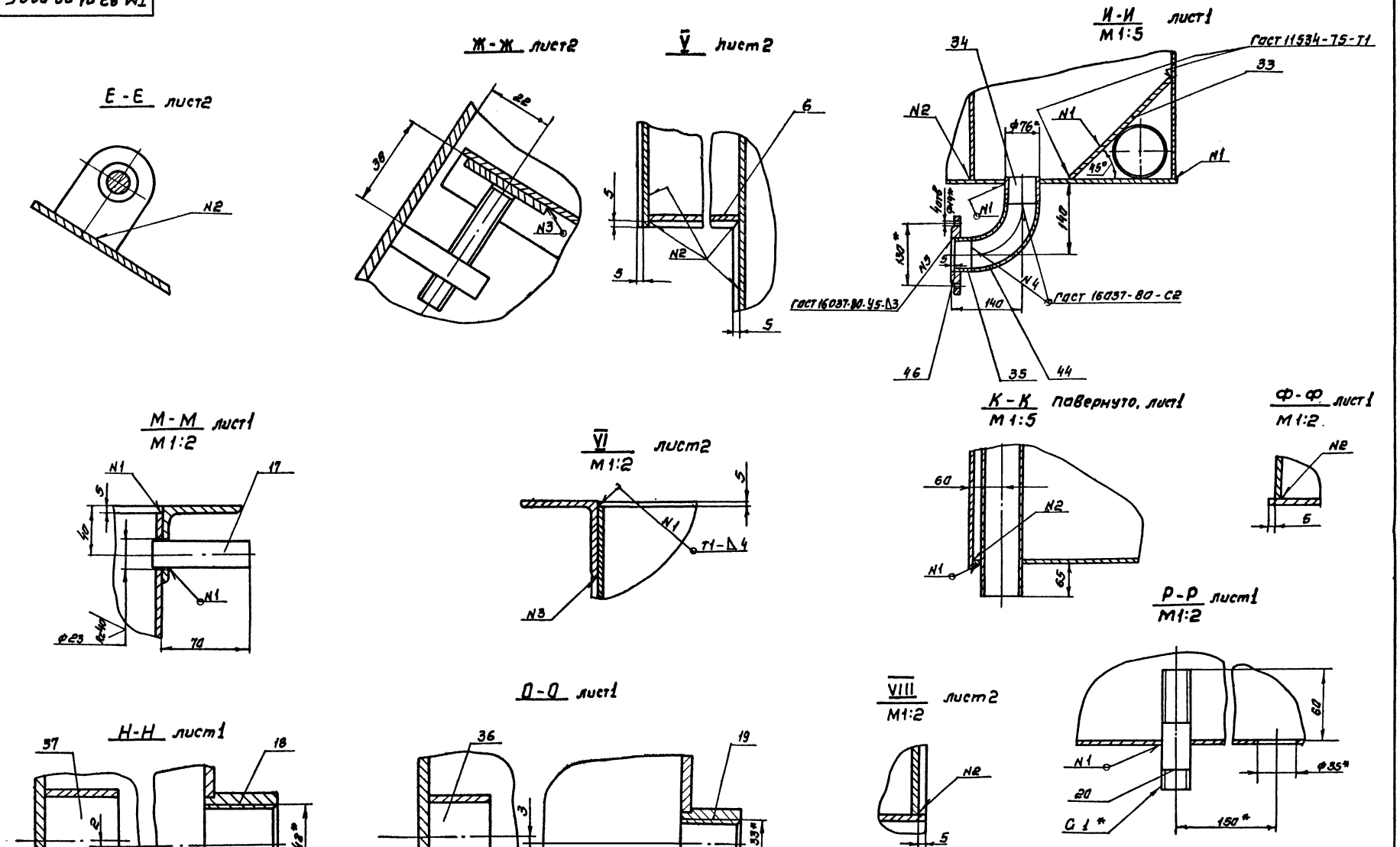

Изм.	Лист	N: докум.	Подп.	Дата	ТМ82.01.00.00С6		
Разраб.		Целковикова			Корпус сборочный чертеж	Лит.	Масса	Масштаб
Пров.		Семенова				И	—	1:1
Т.контр.		Годзишевская				Лист 3	Листов	
Гл.инж.пр.		Блоков				Госстрой СССР СОЮЗВОДОКАНАЛПРОЕКТ г.Москва		
Н.контр.		Блоков						
Утв.		Авдеев						

Инв. № подл. | Подп. и дата | Взам. инв. N | Инв. № дубл. | Подп. и дата

20397-06

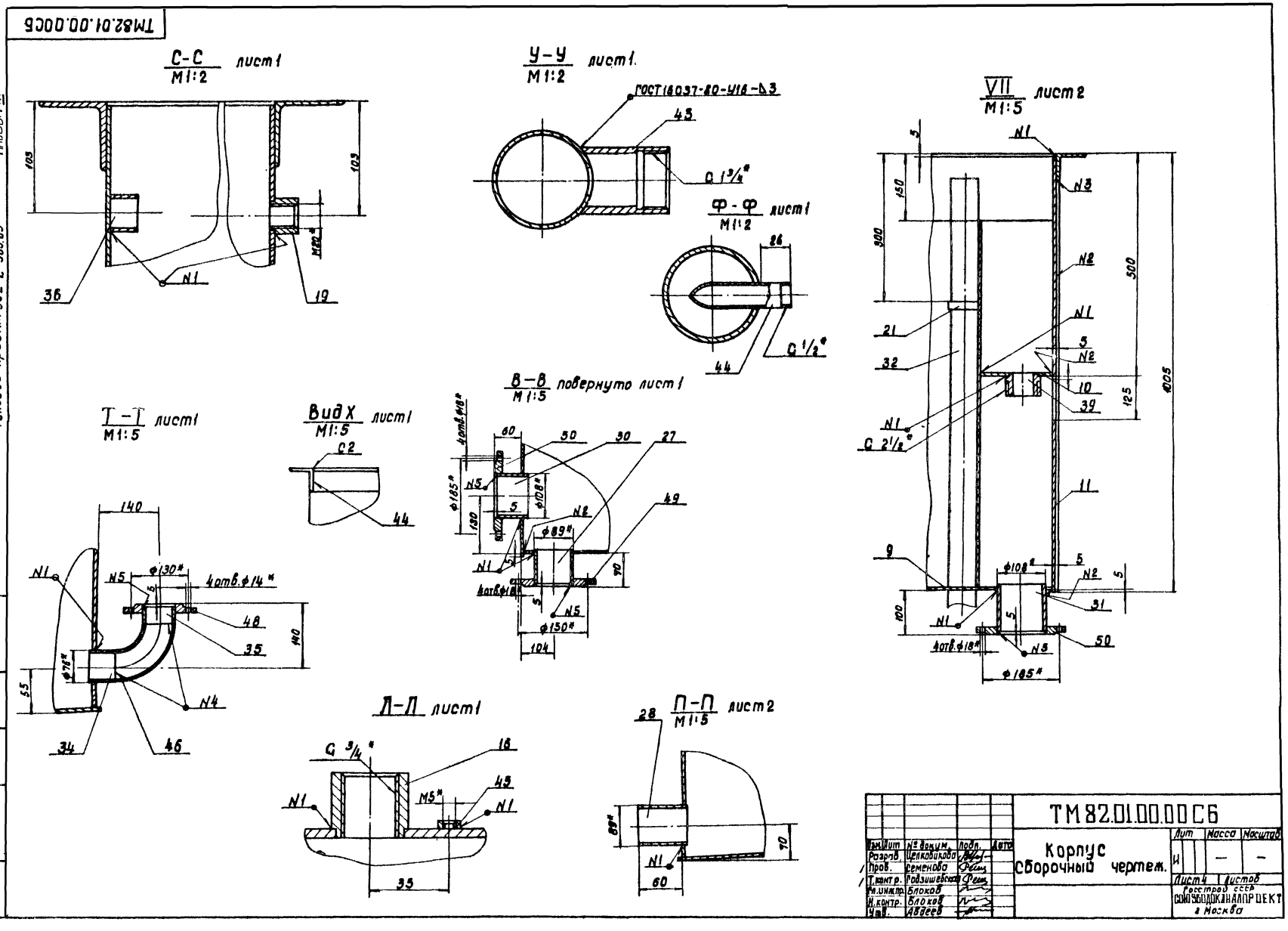
ТМ82.01.00.00С6
С-С
М1:2
лист1
У-У
М1:2
лист1
ГОСТ16037-80-У16-Δ3
Ф-Ф
М1:2
лист1
VII
М1:5
лист2
Т-Т
М1:5
лист1
Вид Х
М1:5
лист1
В-В
М1:5
повернуто лист1
Л-Л
лист1
П-П
М1:5
лист2
Типовой проект 902-2-385.85
Альбом IX
ТМ82.01.00.00С6
Корпус
Сборочный чертеж.
Лит
Масса
Масштаб
Лист 4
Листов
Разраб. Целковикова
Пров. Семенова
Т.контр. Годзишевская
Гл.инжпр. Блоков
Н.контр. Блоков
Утв. Авдеев
Госстрой СССР
СОЮЗВОДОКАНАЛПРОЕКТ
г. Москва

ТМ82.01.00.02

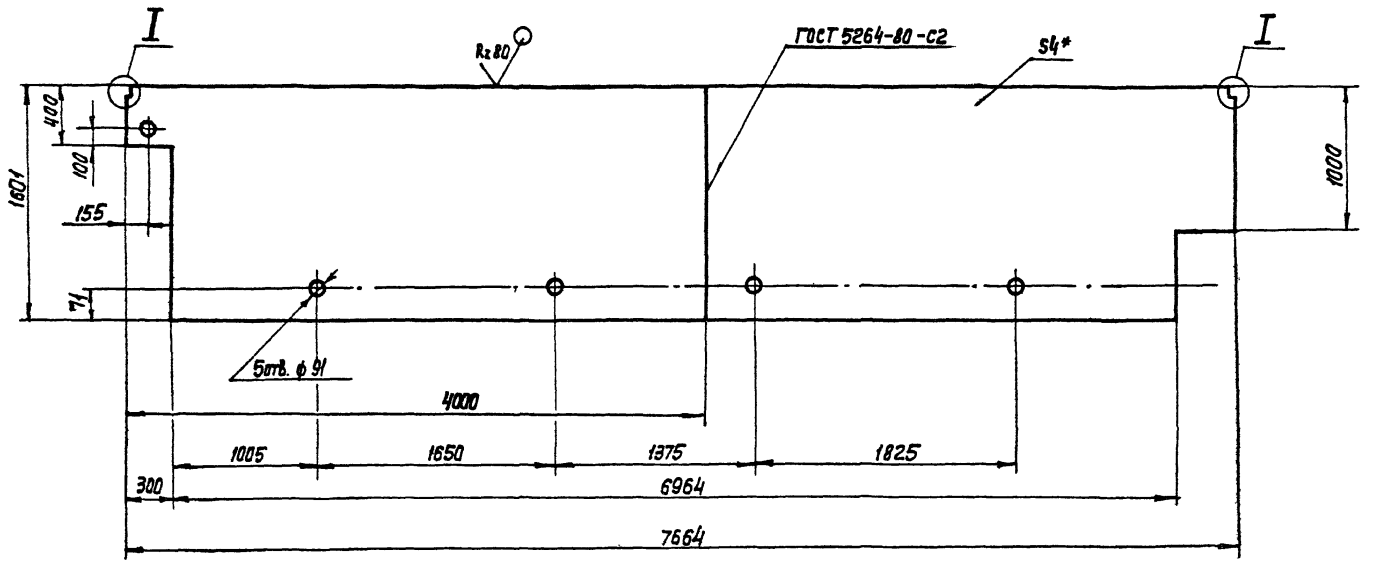

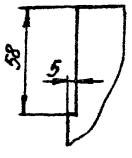

1. Предельные отклонения размеров: отверстий H14, остальных $\pm \frac{IT14}{2}$
2. * Размер для справок.

Изм.	Лист	N докум.	Подп.	Дата	ТМ82.01.00.02		
Разраб.		Марченко			Стенка	Лит.	Масса 365.4 / Масштаб 1:25
Пров.		Семенова				И	
Т. Контр.		Гадзишевская				Лист	Листов 1
Гл.инж.пр.		Блаков			Лист Б-4.0 ГОСТ 19903-74 / Ст.3 ГОСТ 14637-79	Госстрой СССР СОЮЗВОДОКАНАЛПРОЕКТ г.Москва	
Н.Контр.		Целковникова					
Утв.		Авдеев				Формат А2	

ТМ82.01.00.01

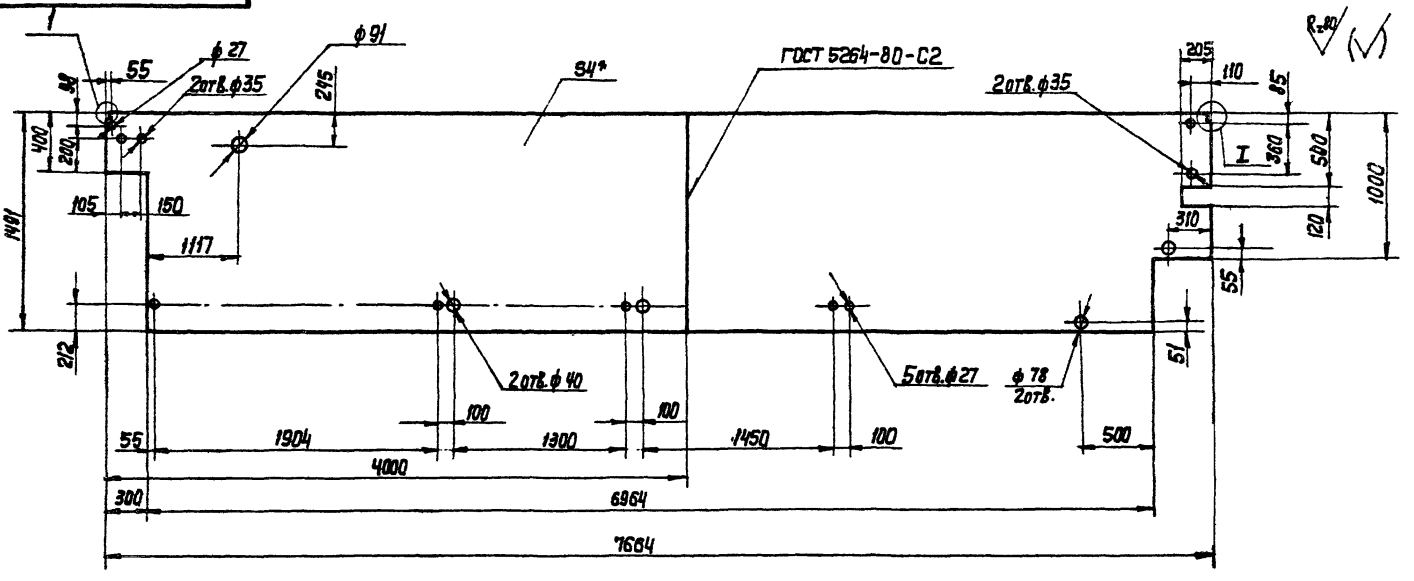

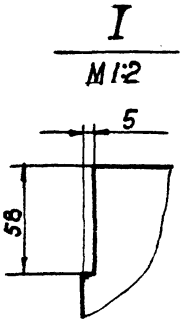

1. Предельные отклонения размеров: отверстий H14, остальных $\pm \frac{IT14}{2}$
2. * Размер для справок.

Изм.	Лист	N докум.	Подп.	Дата	ТМ82.01.00.01		
Разраб.		Марченко			Стенка	Лит.	Масса 340.8 / Масштаб 1:25
Пров.		Семенова				И	
Т. Контр.		Гадзишевская				Лист	Листов 1
Гл.инж.пр.		Блаков			Лист Б-4.0 ГОСТ 19903-74 / Ст.3 ГОСТ 14637-79	Госстрой СССР СОЮЗВОДОКАНАЛПРОЕКТ г.Москва	
Н.Контр.		Целковникова					
Утв.		Авдеев				Формат А2	

Копир. Лаврухина 20397-06 35

ТМ82.01.00.03

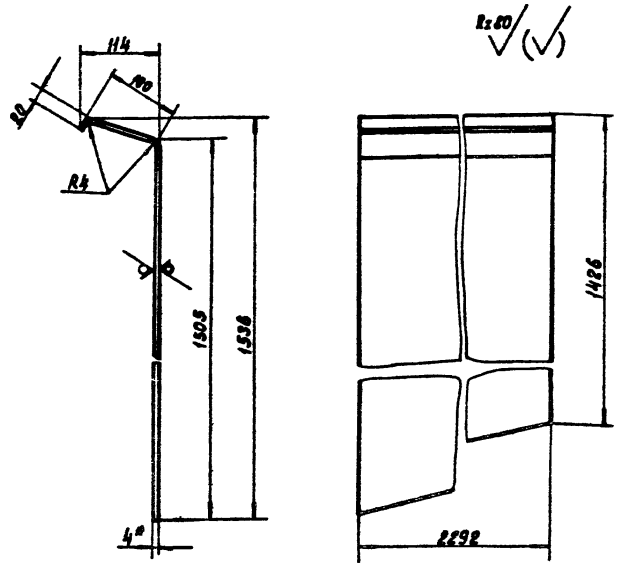

1. Предельные отклонения размеров: $\pm \frac{JT14}{2}$
2. Длина развертки – 1514 мм.
3.* Размер для справок.

Изм	Лист	№ докум.	Подпись	Дата	ТМ82.01.00.03	Лит	Масса	Масштаб
Разраб.		Марченко			Стенка	И	113.0	1:5
Пров.		Семенов				Лист	Листов 1	
Т.контр.		Годзишевская						
Гл.инж.пр.		Блоков			Лист Б-4.0 ГОСТ 19903-74 Ст.3 ГОСТ 14637-79	Госстрой СССР СОЮЗВОДОКАНАЛПРОЕКТ г. Москва		
Н.контр.		Целковикова						
Утв.		Авдеев						

Формат 11

ТМ82.01.00.04

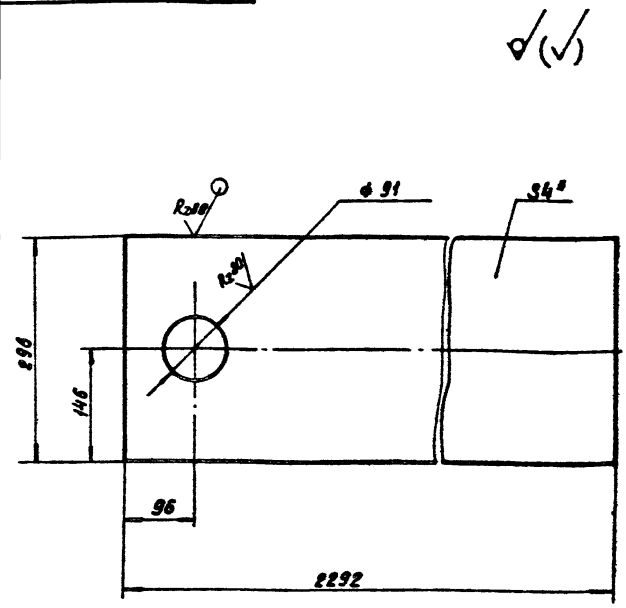

1. Предельные отклонения размеров: отверстий H14, остальных $\pm \frac{JT14}{2}$
2.* Размер для справок.

Изм	Лист	№ докум.	Подпись	Дата	ТМ82.01.00.04	Лит	Масса	Масштаб
Разраб.		Марченко			Дно	И	21.1	1:5
Пров.		Семенова				Лист	Листов 1.	
Т.контр.		Годзишевская						
Гл.инж.пр.		Блоков			Лист Б-4.0 ГОСТ 19903-74 Ст.3 ГОСТ 14637-79	Госстрой СССР СОЮЗВОДОКАНАЛПРОЕКТ г. Москва		
Н.контр.		Целковикова						
Утв.		Авдеев						

Формат 11

Инв. № подл. | Подпись и дата | Взам. инв. № | Инв. № дубл. | Подпись и дата

ТМ82.01.01.01

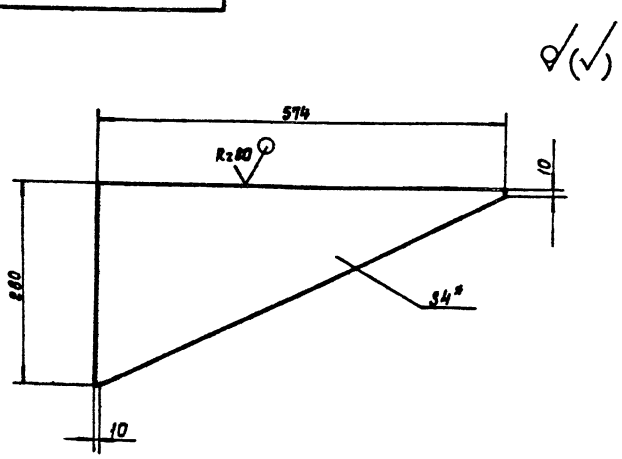

1. Предельные отклонения размеров: $\pm \frac{JT14}{2}$
2.* Размер для справок.

Изм	Лист	№ докум.	Подпись	Дата	ТМ82.01.01.01	Лит	Масса	Масштаб
Разраб.		Марченко			Ребро	И	2:5	1:5
Пров.		Семенова				Лист	Листов 1	
Т.контр.		Годзишевская						
Гл.инж.пр.		Блоков			Лист Б-4.0 ГОСТ 19903-74 Ст.3 ГОСТ 14537-79	Госстрой СССР СОЮЗВОДОКАНАЛПРОЕКТ г. Москва		
Н.контр.		Целковикова						
Утв.		Авдеев						

ТМ82.01.01.00С6

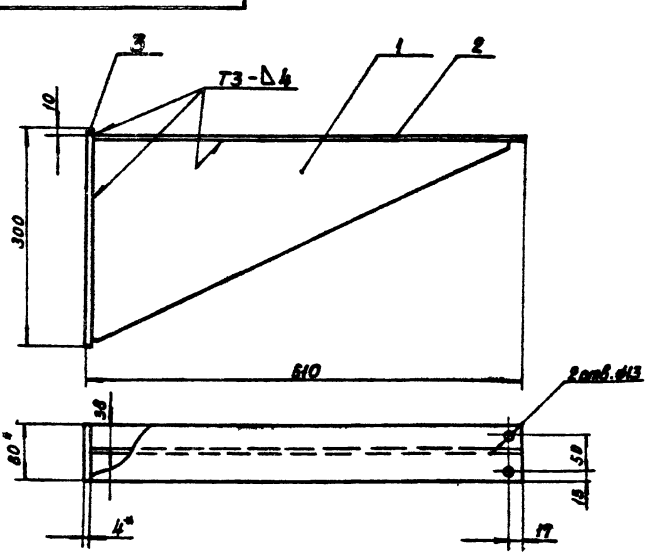

1. Предельные отклонения размеров: отверстий H14, остальных $\pm \frac{JT14}{2}$
2. Шероховатость обрабатываемых поверхностей без чертежа – Rz80
3. Сварные швы по ГОСТ 5264-80.
4.* Размеры для справок.

Изм	Лист	№ докум.	Подпись	Дата	ТМ82.01.01.00С6	Лит	Масса	Масштаб
Разраб.		Марченко			Кронштейн Сборочный чертеж	И	4.8	1:5
Пров.		Семенова				Лист	Листов 1	
Т.контр.		Годзишевская						
Гл.инж.пр.		Блоков				Госстрой СССР СОЮЗВОДОКАНАЛПРОЕКТ г. Москва		
Н.контр.		Целковикова						
Утв.		Авдеев						

Инв. № подл. | Подпись и дата | Взам. инв. № | Инв. № дубл. | Подпись и дата

Копировал: Доценко. 2037-06 36

ТМ 82.01.00.07

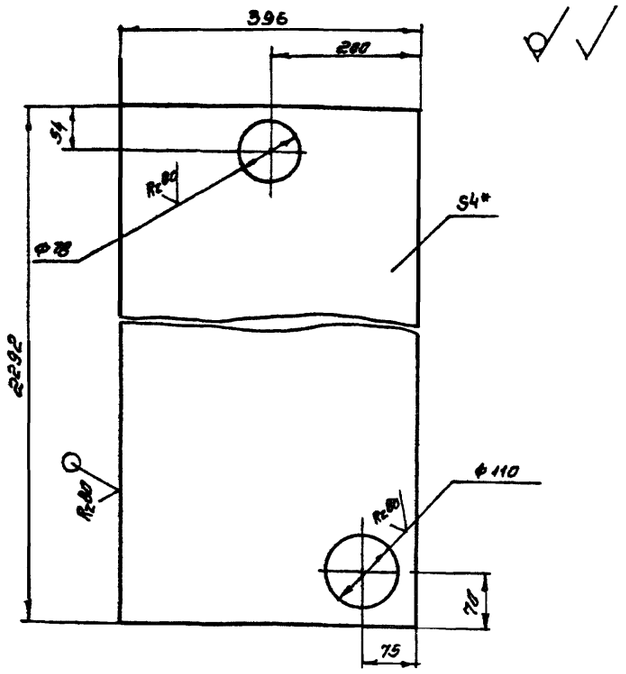

1. Предельные отклонения размеров: отверстий H14, остальных ± $\frac{JT14}{2}$
2* Размер для справок

Изм	Лист	№ докум	Подпись	Дата
Разраб		Марченко		
Пров		Семенова		
Т. контр.		Годзишевская		
Гл. инж. пр.		Блоков		
Н. контр		Целковикова		
Утв		Авдеев		

ТМ 82.01.00.07

Дно

Лит.	Масса	Масштаб
И	28,1	1:5

Лист | Листов 1

Лист Б-4.0 ГОСТ 19903-74 / Ст. 3 ГОСТ 14637-79

Госстрой СССР СОЮЗВОДОКАНАЛПРОЕКТ г. Москва

Формат 11

ТМ 82.01.00.08

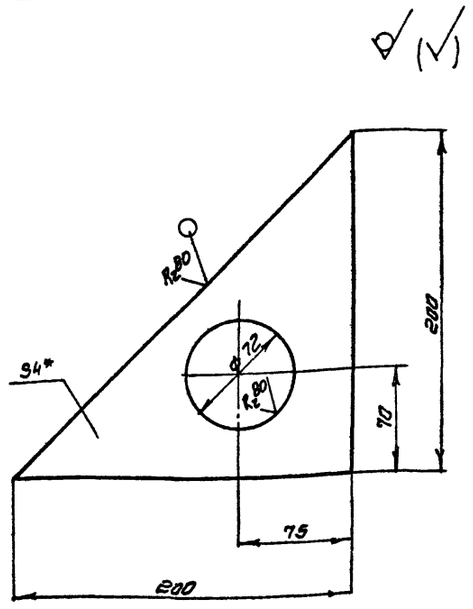

1. Предельные отклонения размеров: отверстий H14, остальных ± $\frac{JT14}{2}$
2* Размер для справок

Изм	Лист	№ докум.	Подпись	Дата
Разраб.		Марченко		
Пров.		Семенова		
Т. контр.		Годзишевская		
Гл. инж. пр.		Блоков		
Н. контр		Целковикова		
Утв		Авдеев		

ТМ 82.01.00.08

Дно

Лит	Масса	Масштаб
И	0.5	1:2.5

Лист | Листов 1

Лист Б-4.0 ГОСТ 19903-74 / Ст 3 ГОСТ 14637-79

Госстрой СССР СОЮЗВОДОКАНАЛПРОЕКТ г. Москва

Формат 11

ТМ 82.01.00.06

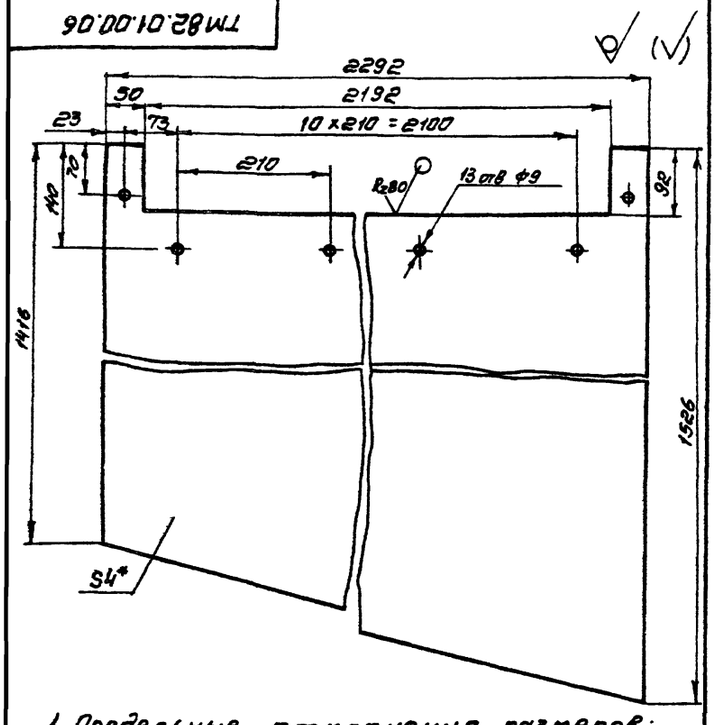

1. Предельные отклонения размеров: отверстий H14, остальных ± $\frac{JT14}{2}$
2* Размер для справок

Изм	Лист	№ докум	Подпись	Дата
Разраб		Марченко		
Пров		Семенова		
Т. контр		Годзишевская		
Гл. инж. пр.		Блоков		
Н. контр		Целковикова		
Утв		Авдеев		

ТМ 82.01.00.06

Стенка

Лит	Масса	Масштаб
И	99	1:5

Лист | Листов 1

Лист Б-4.0 ГОСТ 19903-74 / Ст. 3 ГОСТ 14637-79

Госстрой СССР СОЮЗВОДОКАНАЛПРОЕКТ г. Москва

Формат 11

ТМ 82.01.00.05

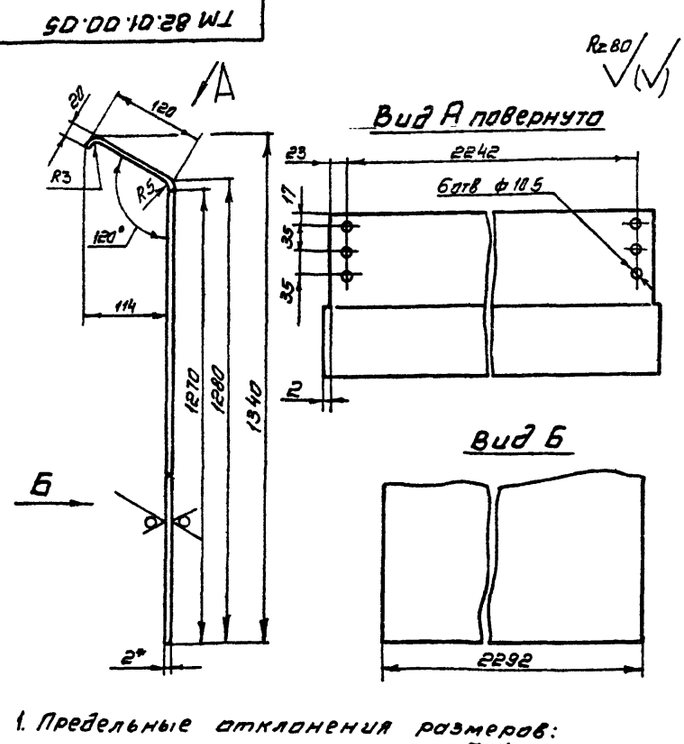

1. Предельные отклонения размеров: отверстий H14, остальных ± $\frac{JT14}{2}$
2. Длина развернутая - 1418 мм
3* Размер для справок

Изм	Лист	№ докум	Подпись	Дата
Разраб		Марченко		
Пров		Семенова		
Т. контр		Годзишевская		
Гл. инж. пр.		Блоков		
Н. контр		Целковикова		
Утв.		Авдеев		

ТМ 82.01.00.05

Перегородка

Лит	Масса	Масштаб
И	49.0	1:5

Лист | Листов 1

Лист Б-2.0 ГОСТ 19903-74 / Ст. 3 ГОСТ 16523-70

Госстрой СССР СОЮЗВОДОКАНАЛПРОЕКТ г. Москва

Формат 11

Подпись и дата | Взам. инв. № | Инв. № дубл. | Подпись и дата | Инв. № подл.

ТМ 82.01.00.12

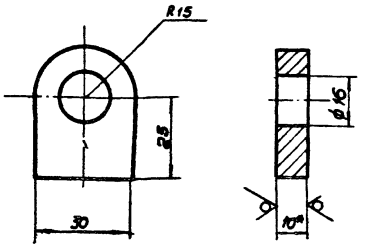

1. Предельные отклонения размеров: отверстия H14, остальных ± IT14/2
2.* Размер для справок.

				ТМ 82.01.00.12			
Изм.	Лист	№ докум.	Подп.	Дата	Ушко	Лит	Масса	Масшт.
Разраб.		Марченко				И	0,07	1:1
Провер.		Семенова				Лист	Листов 1
Т. контр.		Одзишевская			Лист Б-10.0 ГОСТ 19903-74 / Ст.3 ГОСТ 14637-79	Госстрой СССР СОЮЗВОДОКАНАЛПРОЕКТ г. Москва
Гл. инж. пр.		Блохов				
Н. контр.		Цетковикова				
Утв.		Авдеев				

Формат А1

ТМ 82.01.00.13

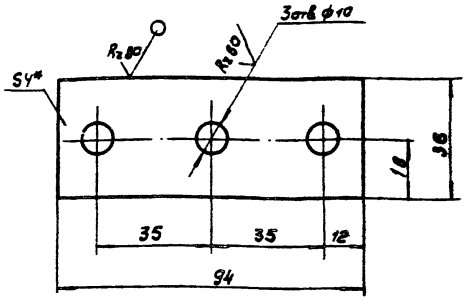

1. Предельные отклонения размеров: отверстий H14, остальных ± IT14/2
2* Размер для справок

				ТМ 82.01.00.13			
Изм.	Лист	№ докум.	Подп.	Дата	Планка	Лит	Масса	Масшт.
Разраб.		Марченко				И	0,1	1:1
Пров.		Семенова				Лист	Листов 1
Т. контр.		Одзишевская			Лист Б-4.0 ГОСТ 19903-74 / Ст.3 ГОСТ 14637-79	Госстрой СССР СОЮЗВОДОКАНАЛПРОЕКТ г. Москва
Гл. инж. пр.		Блохов				
Н. контр.		Цетковикова				
Утв.		Авдеев				

Формат А4

Инв. № подл. | Подпись и дата | Взам. инв. № | Инв. № дубл. | Подпись и дата

ТМ 82.01.00.11

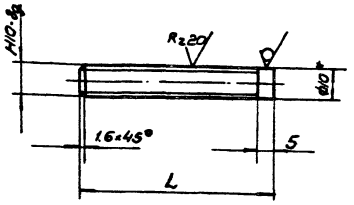

Обозначение	L	Масса, кг
ТМ 82.01.00.11	23	0,01
-01	60	0,03

1. Неуказанные предельные отклонения размеров ± IT14/2
2.* Размер для справок.

				ТМ 82.01.00.11			
Изм.	Лист	№ докум.	Подп.	Дата	Шпилька	Лит	Масса	Масшт.
Разраб.		Марченко				И	См. табл	1:10
Пров.		Семенова				Лист	Листов 1
Т. контр.		Одзишевская			Круг Б10 ГОСТ 2590-71 / Ст 3 ГОСТ 535-79	Госстрой СССР СОЮЗВОДОКАНАЛПРОЕКТ г. Москва
Гл. инж. пр.		Блохов				
Н. контр.		Цетковикова				
Утв.		Авдеев				

Формат А4

ТМ 82.01.00.09

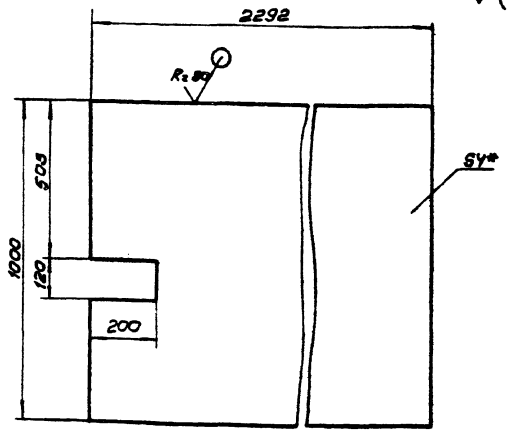

1. Предельные отклонения размеров: ± IT14/2
2.* Размер для справок

				ТМ 82.01.00.09			
Изм.	Лист	№ докум.	Подп.	Дата	Стенка	Лит	Масса	Масшт.
Разраб.		Марченко				И	71,0	1:10
Пров.		Семенова				Лист	Листов 1
Т. контр.		Одзишевская			Лист Б-4.0 ГОСТ 19903-74 / Ст.3 ГОСТ 14637-79	Госстрой СССР СОЮЗВОДОКАНАЛПРОЕКТ г. Москва
Гл. инж. пр.		Блохов				
Н. контр.		Цетковикова				
Утв.		Авдеев				

Инв. № подл. | Подпись и дата | Взам. инв. № | Инв. № дубл. | Подпись и дата

ТМ 82.01.00.16

Rz80 (√)

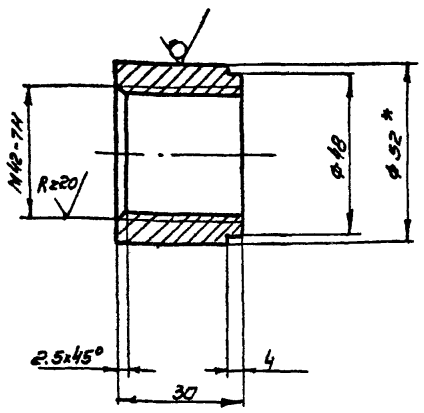

1. Неуказанные предельные отклонения размеров: валов h14, остальных ± JT14/2
2* размер для справок

				ТМ 82.01.00.16		
Изм.	Лист	№ докум.	Подпись	Дата		
Разраб		Марченко			Бабышка	Лит. И; Масса 0.3; Масштаб 1:1
Пров		Семенова				Лист; Листов 1
Т.контр		Газышевская			Круг В52 ГОСТ 2590-71 / Ст 3 ГОСТ 535-79	Госстрой СССР Союзводоканалпроект г. Москва
Гл.инж.пр		Блоков				
Н.контр		Целковникова				
Утв.		Авдеев				

Формат 11

ТМ 82.01.00.17

Rz80 (√)

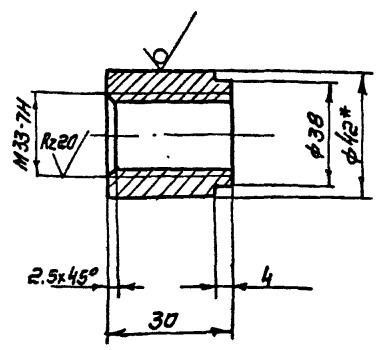

1. Неуказанные предельные отклонения размеров: валов h14, остальных ± JT14/2
2* размер для справок

				ТМ 82.01.00.17		
Изм.	Лист	№ докум.	Подпись	Дата		
Разраб		Марченко			Бабышка	Лит. И; Масса 0.1; Масштаб 1:1
Пров		Семенова				Лист; Листов 1
Т.контр		Газышевская			Круг В42 ГОСТ 2590-71 / Ст 3 ГОСТ 535-79	Госстрой СССР Союзводоканалпроект г. Москва
Гл.инж.пр		Блоков				
Н.контр		Целковникова				
Утв.		Авдеев				

Формат 11

Инв.№ подл. | Подпись и дата | Взам.инв.№ | Инв.№ дубл. | Подпись и дата

ТМ 82.05.04.02

Rz80 (√)

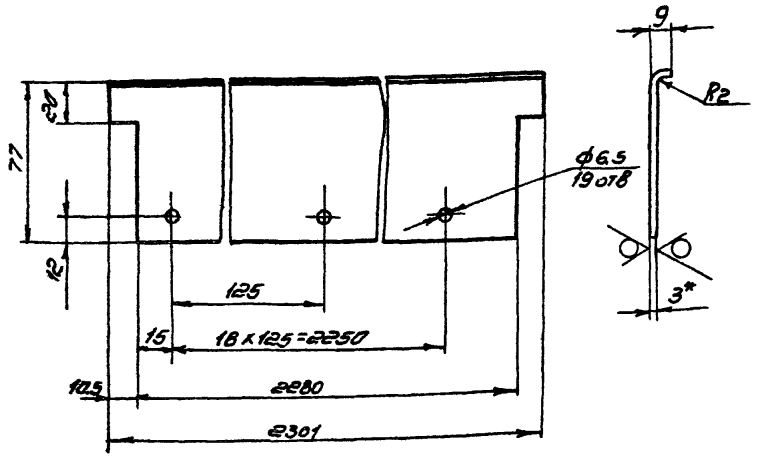

1. Предельные отклонения размеров: отверстий H14, валов h14, остальных ± JT14/2
2* размер для справок

				ТМ 82.05.04.02		
Разраб		Марченко			Стойка	Лит. И; Масса 4.63; Масштаб 1:2
Пров		Решетникова				Лист; Листов 1
Т.контр		Газышевская			Лист Б-30 ГОСТ 19903-74 / Ст3 ГОСТ 16523-79	Госстрой СССР Союзводоканалпроект г. Москва
Гл.инж.пр		Блоков				
Н.контр		Целковникова				
Утв		Авдеев				

Формат 11

ТМ 82.01.00.14

Rz80 (√)

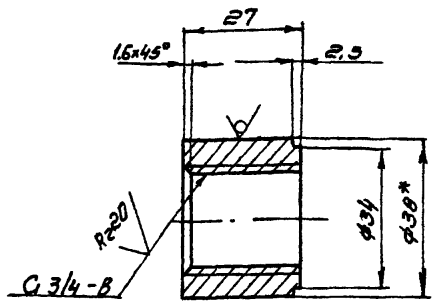

1. Неуказанные предельные отклонения размеров: валов h14, остальных ± JT14/2
2* размер для справок

				ТМ 82.01.00.14		
Изм.	Лист	№ докум.	Подпись	Дата		
Разраб		Марченко			Бабышка	Лит. И; Масса 0,13; Масштаб 1:1
Пров		Семенова				Лист; Листов 1
Т.контр		Газышевская			Круг В38 ГОСТ 2590-71 / Ст. 3 ГОСТ 535-79	Госстрой СССР Союзводоканалпроект г. Москва
Гл.инж.пр		Блоков				
Н.контр		Целковникова				
Утв		Авдеев				

Инв.№ подл. | Подпись и дата | Взам.инв.№ | Инв.№ дубл. | Подпись и дата

Копировал Сумишина

ТМ82.01.00.21

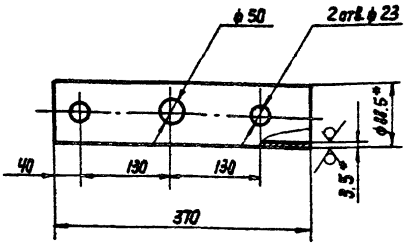

1. Предельные отклонения размеров: отверстий H14, остальных $\pm \frac{IT14}{2}$
2.* Размеры для справок.

Изм.	Лист	N докум.	Подп.	Дата
Разраб.		Марченко		
Пров.		семенова		
Т.Контр.		Гадзишевская		
Гл.инж.пр.		Блоков		
Н.контр.		Целковикова		
Утв.		Авдеев		

ТМ 82.01.00.21

Патрубок

Лит.	Масса	Масштаб
И	3,1	1:5
Лист	Листов 1	

Труба 80х35 ГОСТ 3262-75

Госстрой СССР СОЮЗВОДОКАНАЛПРОЕКТ г. Москва

Формат А4

ТМ82.01.00.38

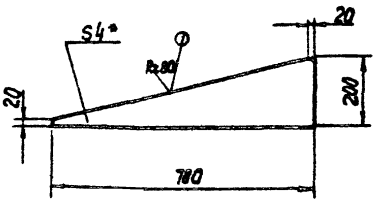

1. Предельные отклонения размеров: $\pm \frac{IT14}{2}$
2.* Размер для справок.

Изм.	Лист	N докум.	Подпись	Дата
Разраб.		Марченко		
Пров.		семенова		
Т.Контр.		Гадзишевская		
Гл.инж.пр.		Блоков		
Н.контр.		Целковикова		
Утв.		Авдеев		

ТМ 82.01.00.38

Косынка

Лит.	Масса	Масштаб
И	2,1	1:10
Лист	Листов 1	

Лист Б-4.0 ГОСТ 19903-74 Ст.3 ГОСТ 14637-79

Госстрой СССР СОЮЗВОДОКАНАЛПРОЕКТ г. Москва

Формат А4

Инв.№ подл. | Подпись и дата | Взам.инв.№ | Инв.№ дубл. | Подпись и дата

ТМ82.01.00.19

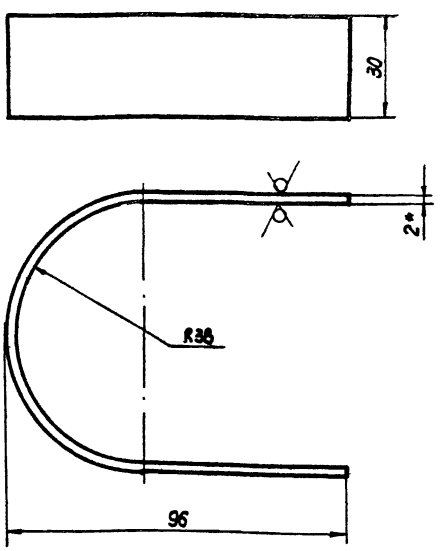

1. Предельные отклонения размеров: $\pm \frac{IT14}{2}$
2. Длина развернутая - 235 мм
3*. Размер для справок.

Изм.	Лист	N докум.	Подп.	Дата
Разраб.		Марченко		
Пров.		Семенова		
Т.Контр.		Гадзишевская		
Гл.инж.пр.		Блоков		
Н.Контр.		Целковикова		
Утв.		Авдеев		

ТМ 82.01.00.19

Хомут

Лит.	Масса	Масштаб
И	0,2	1:1
Лист	Листов 1	

Лист Б-2.0 ГОСТ 19903-74 Ст.3 ГОСТ 16523-70

Госстрой СССР СОЮЗВОДОКАНАЛПРОЕКТ г. Москва

Формат А4

ТМ82.01.00.18

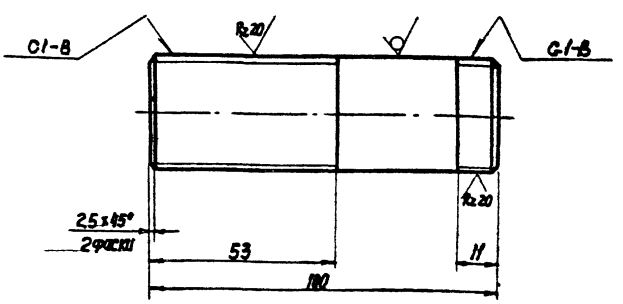

Неуказанные предельные отклонения размеров $\pm \frac{IT14}{2}$

Изм.	Лист	N докум.	Подпись	Дата
Разраб.		Марченко		
Провер.		семенова		
Т.Контр.		Гадзишевская		
Гл.инж.пр.		Блоков		
Н.Контр.		Целковикова		
Утв.		Авдеев		

ТМ82.01.00.18

Сгон

Лит.	Масса	Масштаб
И	0,12	1:1
Лист	Листов 1	

Труба 25х3.2 ГОСТ 3262-75

Госстрой СССР СОЮЗВОДОКАНАЛПРОЕКТ г. Москва

Копия Лаврухина 20397-06 40

ТМ 82.01.00.44

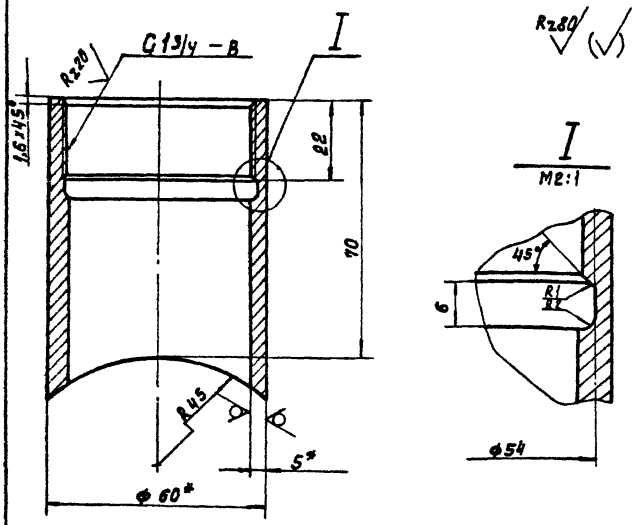

1. Неуказанные предельные отклонения размеров: $\pm \frac{JT14}{2}$
2.* Размер для справок.

Изм	Лист	№ докум	Подпись	Дата
Разраб.		Марченко		
Пров.		Семенова		
Т.контр.		Годзишевская		
Гл.инж.пр.		Блоков		
Н.контр.		Целковикова		
Утв.		Абдеев		

ТМ 82.01.00.44

Штуцер

Лит	Масса	Масштаб
И	0.5	1:1

Лист | Листов 1

Труба 60×5 ГОСТ 8732-70
Ст.3 ГОСТ 8731-74

Госстрой СССР
СОЮЗВОДОКАНАЛПРОЕКТ
г. Москва

Формат 11

ТМ 82.01.00.45

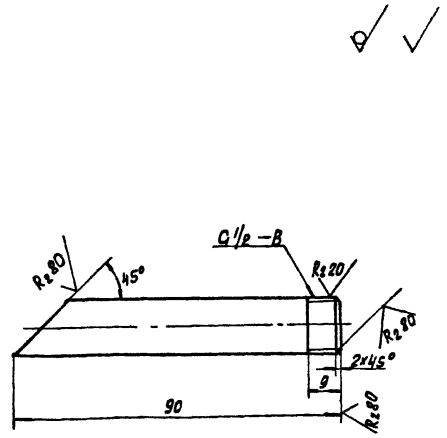

Неуказанные предельные отклонения размеров: $\pm \frac{JT14}{2}$

Изм	Лист	№ докум	Подпись	Дата
Разраб.		Марченко		
Пров.		Семенова		
Т.контр.		Годзишевская		
Гл.инж.пр.		Блоков		
Н.контр.		Целковикова		
Утв.		Абдеев		

ТМ 82 01.00.45

Отвод

Лит	Масса	Масштаб
И	0.09	1:1

Лист | Листов 1

Труба 15×2.5 ГОСТ 3262-75

Госстрой СССР
СОЮЗВОДОКАНАЛПРОЕКТ
г. Москва

Формат 11

Инв.№ подл. | Подпись и дата | Взам.инв.№ | Инв.№ дубл. | Подпись и дата

ТМ 82.01.00.43

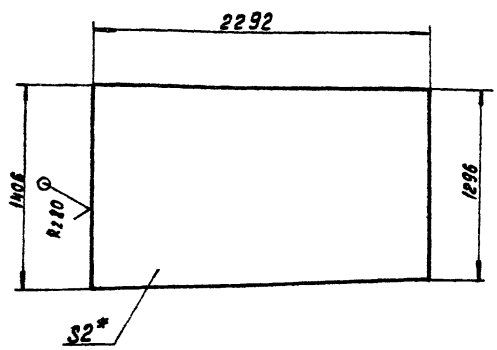

1. Предельные отклонения размеров: $\pm \frac{JT14}{2}$
2.* Размер для справок.

Изм	Лист	№ докум.	Подпись	Дата
Разраб		Марченко		
Пров		Семенова		
Т.контр		Годзишевская		
Гл.инж.пр		Блоков		
Н.контр		Целковикова		
Утв		Абдеев		

ТМ 82.01.00.43

Перегородка

Лит	Масса	Масштаб
И	48.6	1:25

Лист | Листов 1

Лист Б-2.0 ГОСТ 19903-74
Ст.3 ГОСТ 16523-70

Госстрой СССР
СОЮЗВОДОКАНАЛПРОЕКТ
г. Москва

Формат 11

ТМ 82.01.00.39

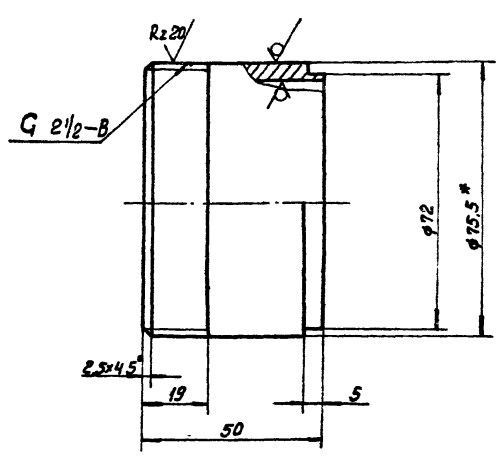

1. Неуказанные предельные отклонения размеров; валов h 14, остальных $\pm \frac{JT14}{2}$
2.* Размеры для справок.

Изм	Лист	№ докум	Подпись	Дата
Разраб		Марченко		
Пров		Семенова		
Т.контр.		Годзишевская		
Гл.инж.пр.		Блоков		
Н.контр		Целковикова		
Утв		Абдеев		

ТМ 82.01.00.39

Бобышка

Лит	Масса	Масштаб
И	0.2	1:1

Лист | Листов 1

Труба 65×3.2 ГОСТ 3262-75

Госстрой СССР
СОЮЗВОДОКАНАЛПРОЕКТ
г. Москва

Копировал: Доценко 20397-06 41 Формат 11

Инв.№ подл. | Подпись и дата | Взам.инв.№ | Инв.№ дубл. | Подпись и дата

ТМ82.02.00.00СБ

Типовой проект 902-2-385.85 Альбом IX

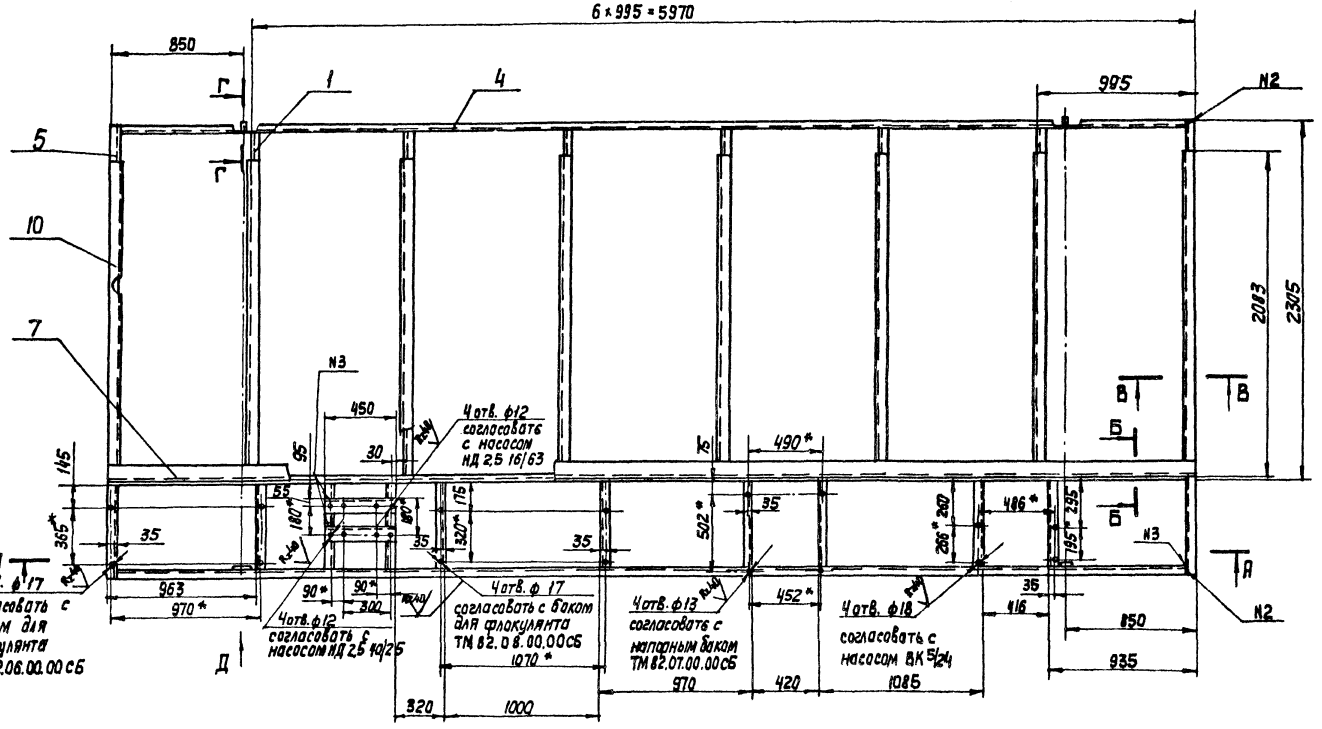

Б-Б
М1:5
повернуто

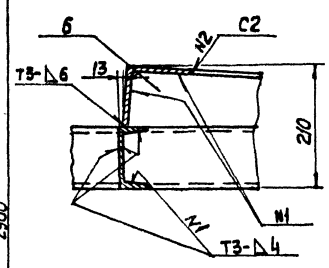

В-В
М1:2

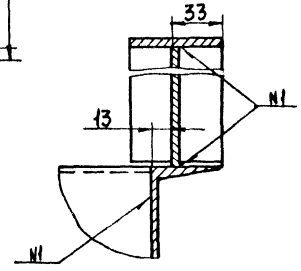

А-А

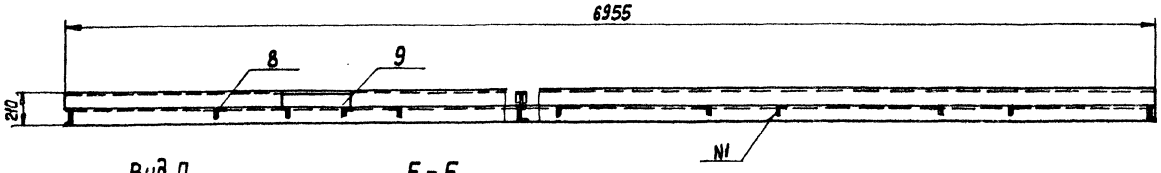

Вид Д
М1:5

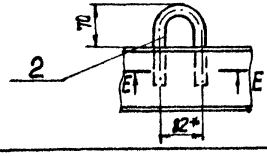

Е-Е
М1:2

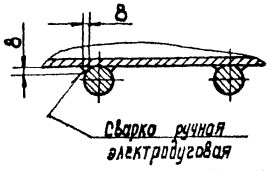

Г-Г
М1:5

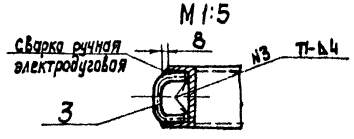

1. Предельные отклонения размеров: отв. N4, остальные ±IT14/2
2. Сварные швы - по ГОСТ 5264-80
3. Шероховатость обработываемых поверхностей деталей без чертежа - R_z 40
4. *Размеры для справок

Изм.	Лист	N докум.	Подп.	Дата
Разраб.		Целковикова		
Пров.		Семенова		
Т. контр.		Гайдашевская		
Гл. инж. пр.		Блохов		
Н. контр.		Блохов		
Утв.		Авдеев		

ТМ 82.02.00.00 СБ

Рама
Сборочный чертеж

Лит.	Масса	Масштаб
И	520	1:20

Лист | Листов 1

Госстрой СССР
СОЮЗВОДОКАНАЛПРОЕКТ
г. Москва

Инв. N подл. | Подп. и дата | Взам. инв. N | Инв. N дубл. | Подп. и дата

20397-06 42

ТМ 82.02.00.03

Rz 80 / (√)

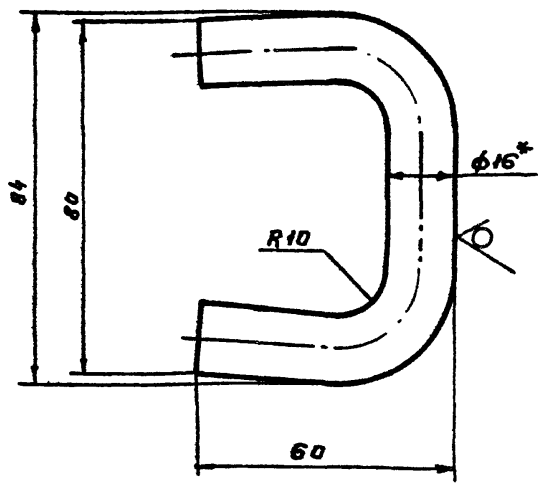

1. Предельные отклонения размеров ± JT14/2
2. Длина развернутая ~ 154 мм
3* Размер для справок

Изм.	Лист	№ докум.	Подп.	Дата
Разраб.		Марченко		
Пров.		Семенова		
Т. контр.		Годзишевский		
ГИП		Блоков		
Н. контр.		Блоков		
Утв.		Авдеев		

ТМ 82.02.00.03

Петля

Лит	Масса	Масштаб
И	0,2	1:1
Лист	Листов 1	

Круг Б16 ГОСТ 2590-71 / Ст.3 ГОСТ 535-79

Госстрои СССР СОЮЗВОДОКАНАЛПРОЕКТ г. Москва

Формат 11

ТМ 82.02.00.02

Rz 80 / (√)

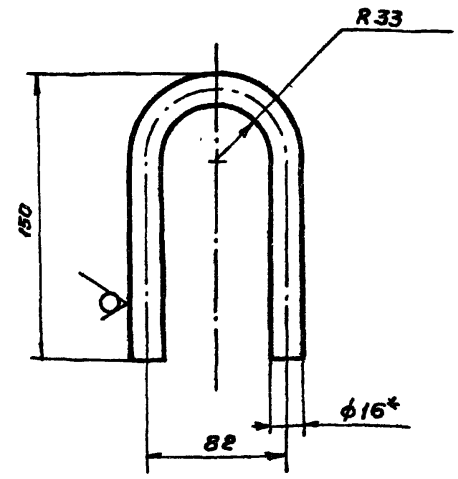

1. Предельные отклонения размеров: ± JT14/2
2. Длина развернутая ~ 320 мм
3.* Размер для справок

Изм.	Лист	№ докум.	Подп.	Дата
Разраб.		Марченко		
Пров.		Семенова		
Т. контр.		Годзишевский		
ГИП		Блоков		
Н. контр.		Блоков		
Утв.		Авдеев		

ТМ 82.02.00.02

Петля

Лит	Масса	Масштаб
И	0,5	1:2
Лист	Листов 1	

Круг Б16 ГОСТ 2590-71 / Ст3 ГОСТ 535-79

Госстрои СССР СОЮЗВОДОКАНАЛПРОЕКТ г. Москва

Формат 11

Инв. № подл. | Подп. и дата | Взам. инв. № | Инв. № дубл. | Подпись и дата

ТМ 82.02.00.06

∇ (√)

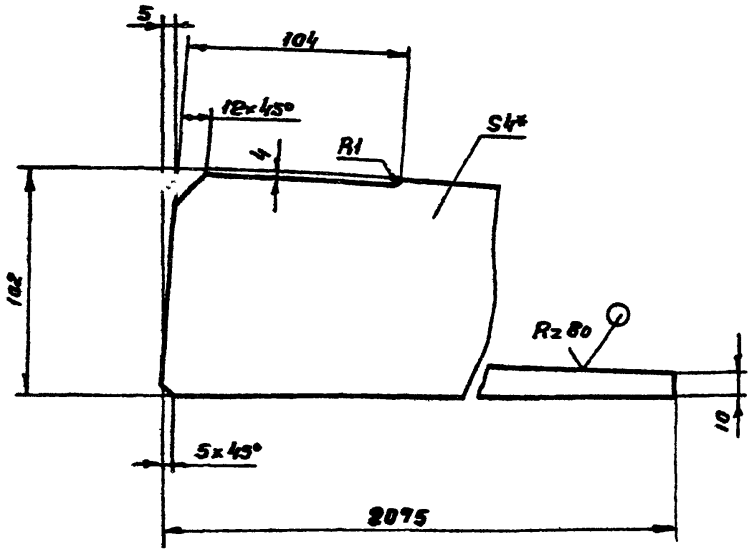

1. Предельные отклонения размеров: ± JT14/2
2* Размер для справок

Изм.	Лист	№ докум.	Подп.	Дата
Разраб.		Марченко		
Пров.		Семенова		
Т. контр.		Годзишевский		
ГИП		Блоков		
Н. контр.		Блоков		
Утв.		Авдеев		

ТМ 82.02.00.06

Ребро

Лит	Масса	Масштаб
И	3.4	1:2
Лист	Листов 1	

Лист Б-40 ГОСТ 19903-74 / Ст.3 ГОСТ 14637-79

Госстрои СССР СОЮЗВОДОКАНАЛПРОЕКТ г. Москва

Формат 11

ТМ 82.02.00.01

∇ (√)

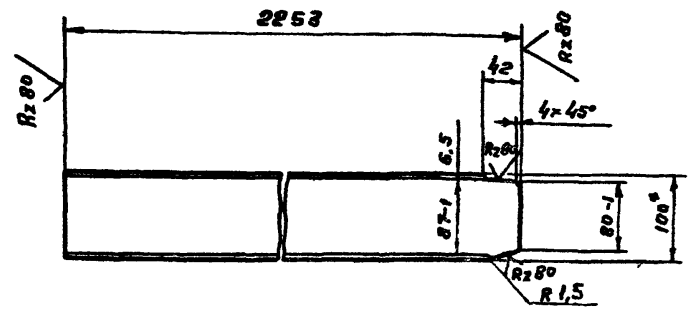

1. Неуказанные предельные отклонения размеров: ± JT14/2
2* Размер для справок

Изм.	Лист	№ докум.	Подп.	Дата
Разраб.		Марченко		
Пров.		Семенов		
Т. контр.		Годзишевский		
ГИП		Блоков		
Н. контр.		Блоков		
Утв.		Авдеев		

ТМ 82.02.00.01

Переладина

Лит	Масса	Масштаб
И	19.1	1:5
Лист	Листов 1	

Швеллер 10 ГОСТ 8240-72 / Ст.3 ГОСТ 535-79

Госстрои СССР СОЮЗВОДОКАНАЛПРОЕКТ г. Москва

20397-06 43 Копировал Гольденбаум

Формат 11

ТМ 82.03.00.00 СБ

Альбом IX

Типовой проект 902-2-385.85

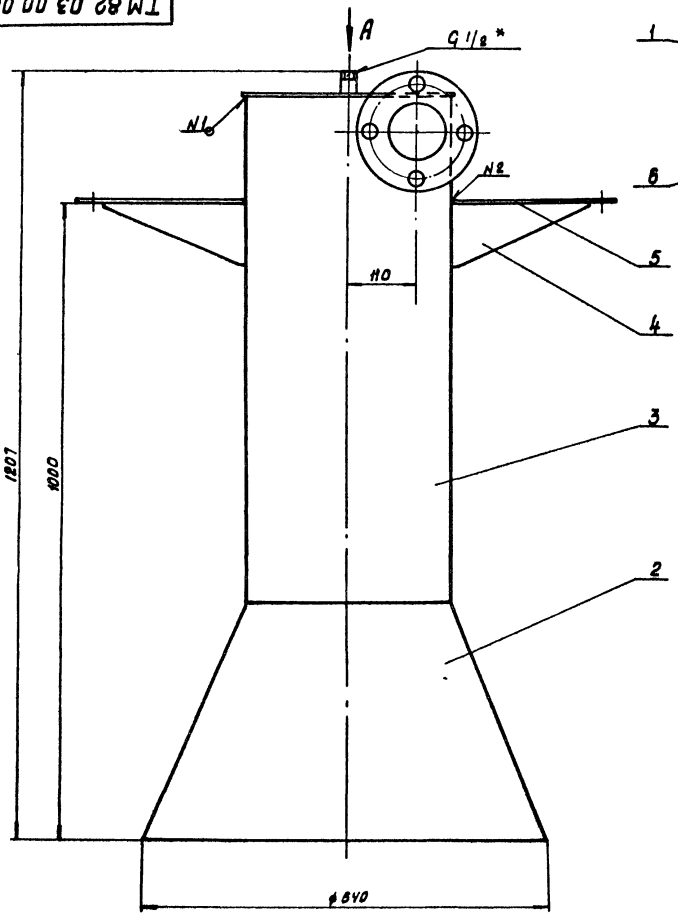

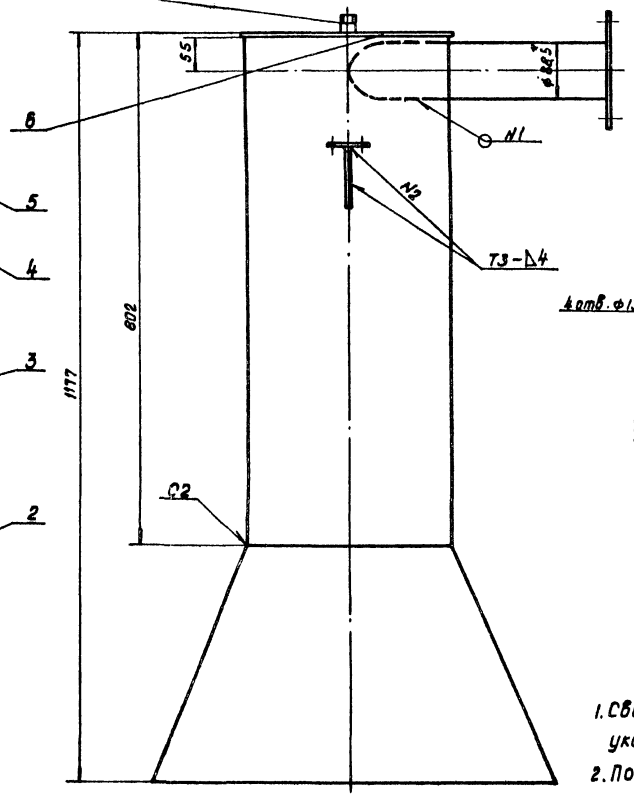

Вид А
М 1:10

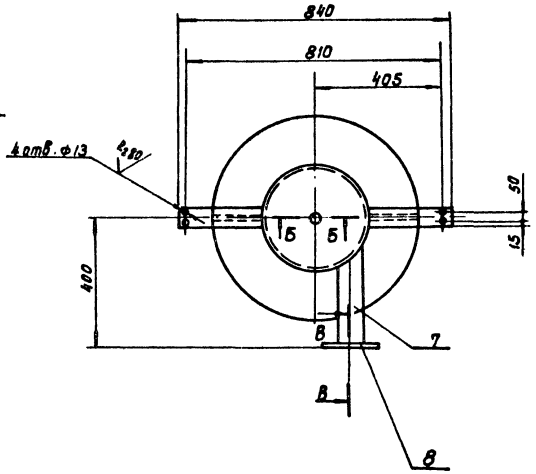

1. Сварные швы по ГОСТ 5264-80 кроме мест, указанных особо.
2. Покрытие: три слоя эмали ХС-710 и три слоя лака ХС-76 по двум слоям грунта ХС-010, ГОСТ 9355-81
3.* Размеры для справок.

Б-Б
М1:1

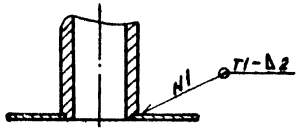

В-В
М1:2

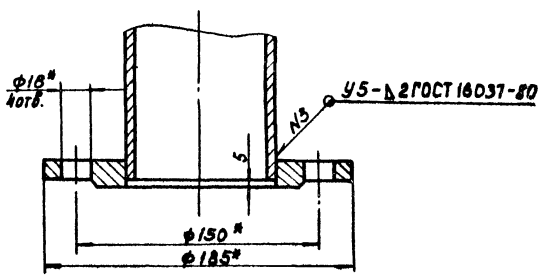

Изм.	Лист	№ докум.	Подп.	Дата	ТМ 82.03.00.00 СБ			
Разраб.		Марченко			Смеситель Сборочный чертеж.	Лит	Масса	Масштаб
Пров.		Семенова				И	38.3	1:5
Т. контр.		Годзишевская				Лист	Листов 1	
Гл. инж. пр.		Блохов				Госстрой СССР СОЮЗДОРОКАНДЛОРОЕКТ г. Москва		
Н. контр.		Цыковикова						
Утв.		Авдеев						

Копировал: Арченко А.

Инв. № подл. | Подп. и дата | Взам. инв. № | Инв. № дубл. | Подп. и дата

20397-06 44

ТМ 82.03.00.02

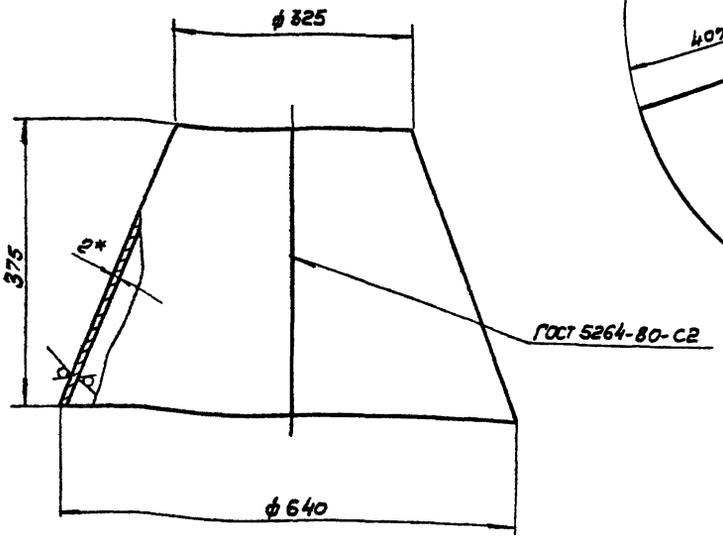

Развертка
М 1: 10

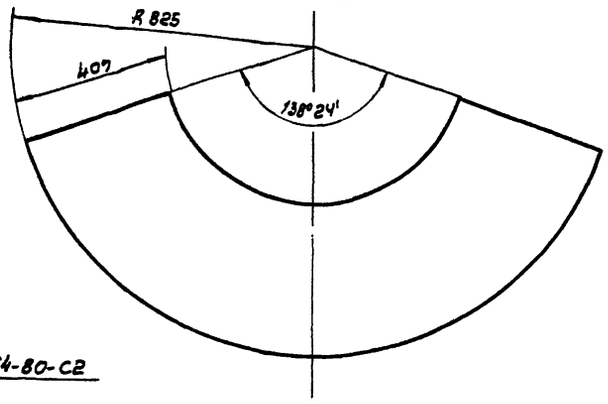

Rz 80 (√)

1. Предельные отклонения размеров $\pm \frac{JT14}{2}$
2* Размер для справок

Изм	Лист	N докум.	Подпись	Дата	ТМ 82.03.00.02	Лит	Масса	Масшт
Разраб		Марченко			Конус	И	7.9	1:5
Пров.		Семенова				Лист	Листов 1	
Т контр		Годзишевская			Лист Б-20 ГОСТ 19903-74 / Ст.3 ГОСТ 16523-79	Госстрой СССР СОЮЗВОДОКАНАЛПРОЕКТ г. Москва		
Гл инж пр		Блоков						
Н контр		Целковикова						
Утв		Авдеев						

Формат 12

ТМ 82.03.00.03

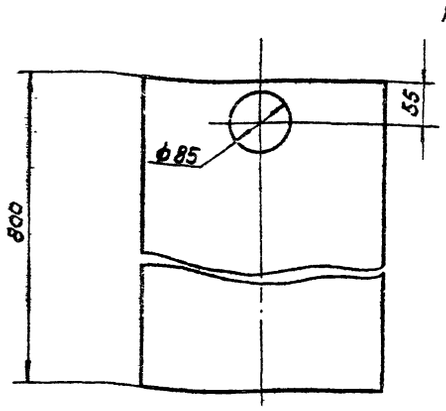

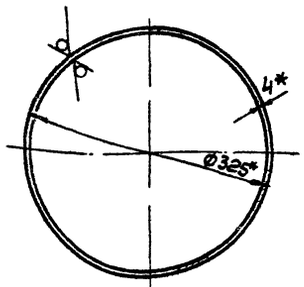

Rz 80 (√)

1. Предельные отклонения размеров отверстий Н14, остальных $\pm \frac{JT14}{2}$
2* Размеры для справок

Изм	Лист	N докум	Подп	Дата	ТМ 82.03.00.03	Лит.	Масса	Масшт.
Разраб		Марченко			Цилиндр	И	25.3	1:5
Пров		Семенова				Лист	Листов 1	
Т контр		Годзишевская			Труба 325×4 ГОСТ 10704-76 / Ст 3 ГОСТ 10705-80	Госстрой СССР СОЮЗВОДОКАНАЛПРОЕКТ г. Москва		
Гл ин пр		Блоков						
Н контр		Целковикова						
Утв		Авдеев						

Формат 11

ТМ 82.03.00.01

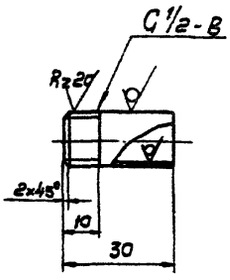

Rz 80 (√)

Неуказанные предельные отклонения размеров: $\pm \frac{JT14}{2}$

Изм	Лист	N докум	Подпись	Дата	ТМ 82.03.00.01	Лит	Масса	Масшт.
Разраб		Марченко			Патрубок	И	0,04	1:1
Пров		Семенова				Лист	Листов 1	
Т контр		Годзишевская			Труба 15×25 ГОСТ 3262-75	Госстрой СССР СОЮЗВОДОКАНАЛПРОЕКТ г. Москва		
Гл ин пр		Блоков						
Н контр		Целковикова						
Утв		Авдеев						

Инв N подл. | Подпись. дата | Взам. инв N | Инв. N дубл. | Подпись. дата

20397-06 45

Формат 11

ТМ 82.03.00.06

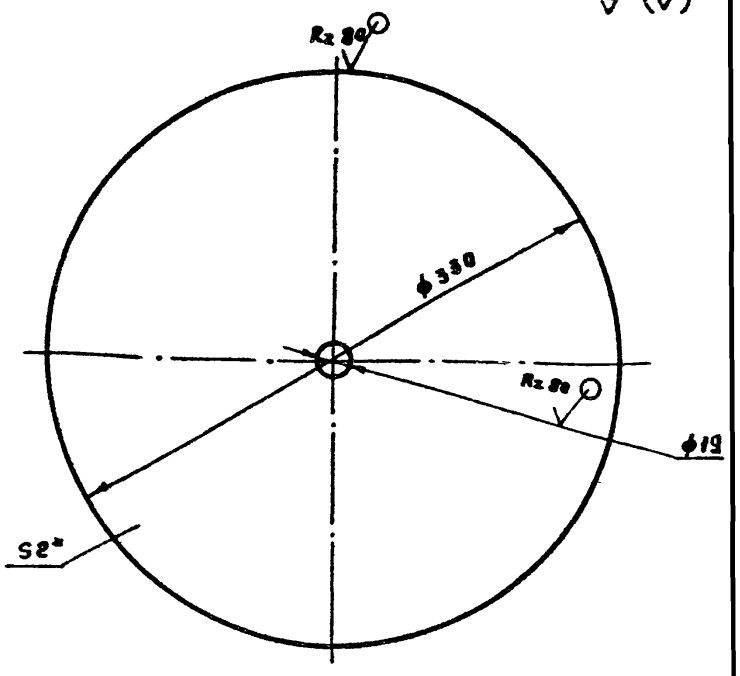

1. Предельные отклонения размеров: отверстий H14, остальных $\pm \frac{IT14}{2}$
2* Размер для справок

Изм.	Лист	№ докум.	Подп.	Дата	ТМ 82.03.00.06			
Разраб		Марченко			Дно	Лит.	Масса	Масшт.
Пров.		Семенова				И	1,3	1:2,5
Т.контр.		Годзишевская				Лист	Листов 1	
Гл.инж.пр		Блоков			Лист Б-2.0 ГОСТ 19903-74 Ст 3 ГОСТ 16523-70	Госстрой СССР СОЮЗВОДОКАНАЛПРОЕКТ г. Москва		
Н.контр.		Целковичко						
Утв.		Авдеев						

Формат А1

ТМ 82.03.00.07

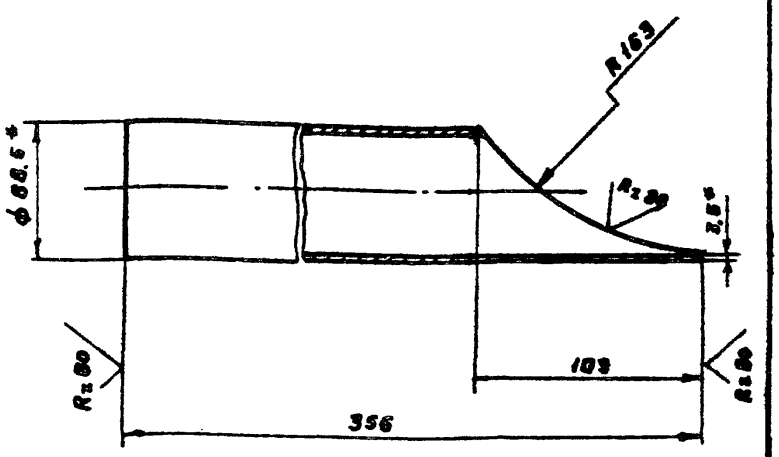

1. Предельные отклонения размеров: $\pm \frac{IT14}{2}$
2* Размеры для справок

Изм.	Лист	№ докум.	Подп.	Дата	ТМ 22.03.00.07			
Разраб		Марченко			Патрубок	Лист	Масса	Масшт.
Пров		Семенова					1,3	1:2
Т. контр		Годзишевская				Лист	Листов 1	
Гл. инж. пр		Блоков			Труба 80×3,5 ГОСТ 3262-75	Госстрой СССР СОЮЗВОДОКАНАЛПРОЕКТ г. Москва		
Н. контр		Целковичко						
Утв.		Авдеев						

Формат А1

ТМ 82.03.00.05

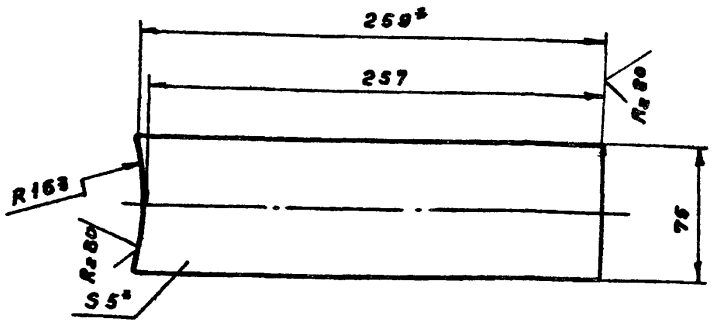

1. Предельные отклонения размеров: $\pm \frac{IT14}{2}$
2* Размеры для справок

Изм.	Лист	№ докум.	Подп.	Дата	ТМ 82.03.00.05			
Разраб		Марченко			Лапа	Лит.	Масса	Масшт.
Пров.		Семенова				И	0,6	1:2,5
Т.контр.		Годзишевская				Лист	Листов 1	
Гл.инженер		Блоков			Полоса Б-2-4 т 80 ГОСТ 103-76 Ст. 3 Гост 535-79	Госстрой СССР СОЮЗВОДОКАНАЛПРОЕКТ г. Москва		
Н.контр.		Целковичко						
Утв.		Авдеев						

Формат А1

ТМ 82.03.00.04

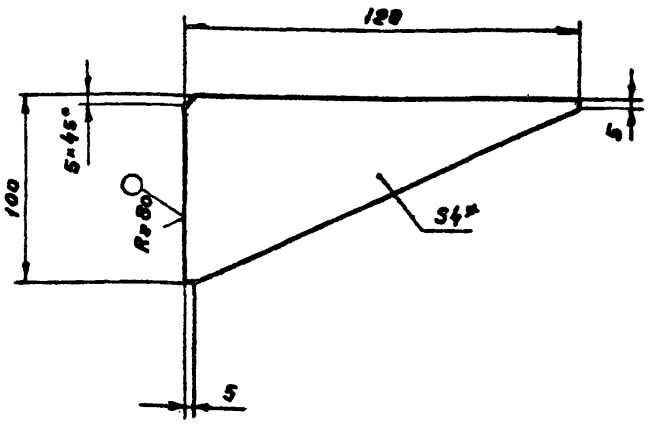

1. Предельные отклонения размеров $\pm \frac{IT14}{2}$
2* Размер для справок

Изм.	Лист	№ докум.	Подп.	Дата	ТМ 82.03.00.04			
Разраб.		Марченко			Косынка	Лит.	Масса	Масшт.
Пров.		Семенова				Л	0,2	1:2
Т.контр.		Годзишевская				Лист	Листов 1	
Гл.инженер		Блоков			Лист Б-4.0 ГОСТ 19903-74 Ст 3 ГОСТ 14637-79	Госстрой СССР СОЮЗВОДОКАНАЛПРОЕКТ г. Москва		
Н. контр		Целковичко						
Утв.		Авдеев						

Формат А1

Инв. № подл. | Подп. и дата | Взам. инв. № | Инв. № дубл. | Подп. и дата

20397-06 46 Копировал Гольденвейзер

ТМ82.05.00.00.СБ

Типовой проект 902-2-38585 Альбом IX

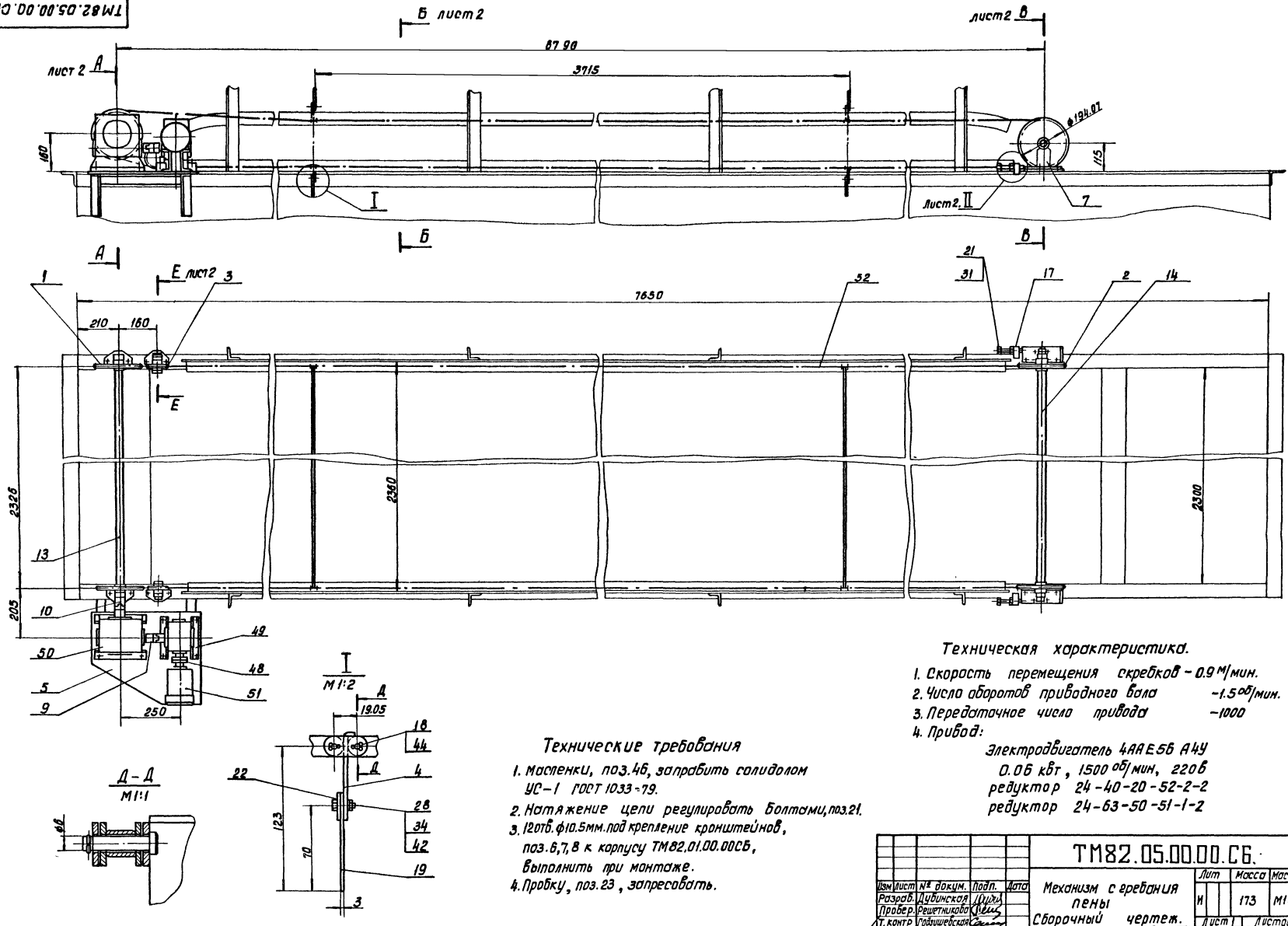

Техническая характеристика.

1. Скорость перемещения скребков - 0.9 м/мин.
2. Число оборотов приводного вала -1.5 об/мин.
3. Передаточное число привода -1000
4. Привод:

Электродвигатель 4АА Е56 А4У
0.06 квт, 1500 об/мин, 220в
редуктор 24-40-20-52-2-2
редуктор 24-63-50-51-1-2

Технические требования

1. Масленки, поз.46, заправить солидолом УС-1 ГОСТ 1033-79.
2. Натяжение цепи регулировать болтами, поз.21.
3. 12отв. ф10.5мм. под крепление кронштейнов, поз.6,7,8 к корпусу ТМ82.01.00.00СБ, выполнить при монтаже.
4. Пробку, поз.23, запресовать.

Изм	Лист	№ докум.	Подп.	Дата
Разраб.		Дубинская		
Провер.		Решетникова		
Т. контр		Годзишевская		
Гл.инж.пр		Блоков		
Н. контр.		Делковикова		
Утв		Абдеев		

ТМ82.05.00.00.СБ.

Механизм сгребания пены
Сборочный чертеж.

Лит	Масса	Масштаб
И	173	М1:10

Лист 1 Листов 2

Госстрой СССР
СОЮЗВОДОКАНАЛПРОЕКТ
Москва.

Инв. № подл. | Подп. и дата | Взам. инв. № | Инв. № дубл. | Подп. и дата

ТМ 82.05.00.00 СБ

Альбом III

Типовой проект 902-2-385.85

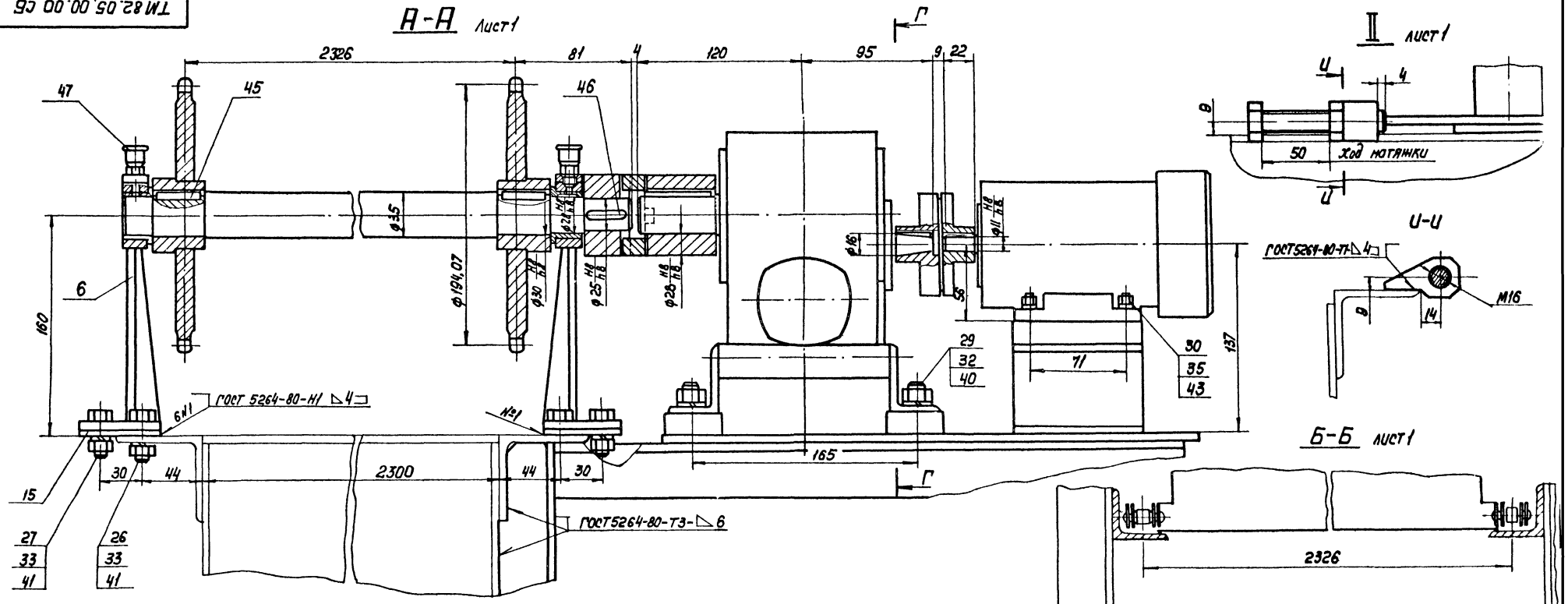

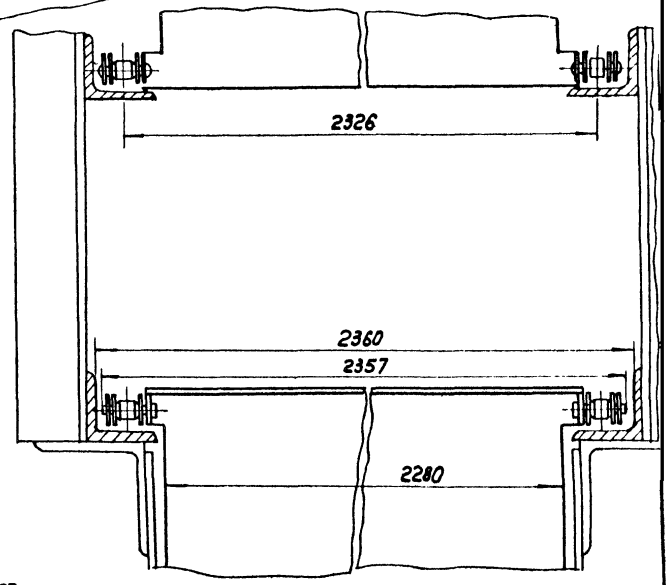

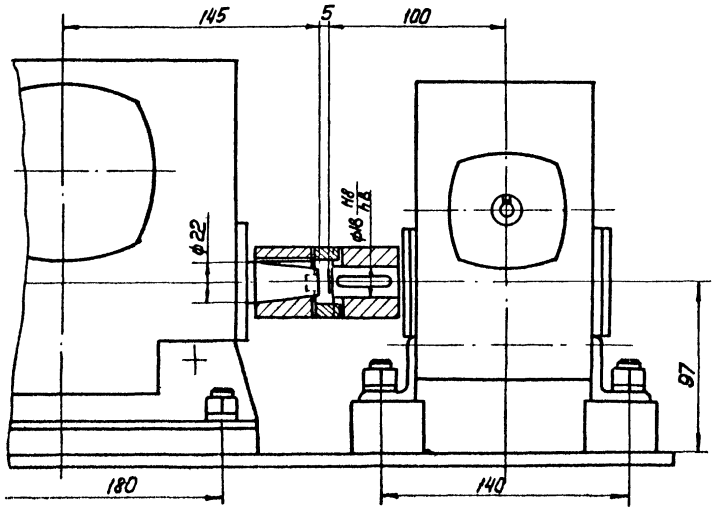

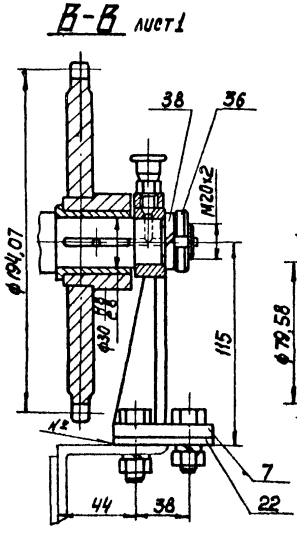

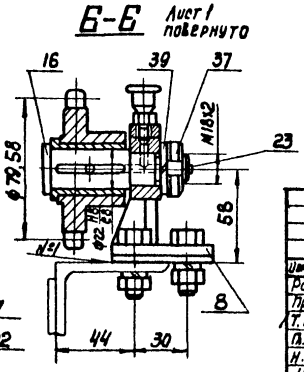

Изм.	Лист	N докум.	Подп.	Дата	ТМ 82.05.00.00СБ		
Разраб.		Дубинская			Механизм сгребания пены сборочный чертеж	Лит.	Масса	Масшт.
Пров.		Решетников				У	—	1:2
Т. Контр.		Гадышевская				Лист 2	Листов 2	
Н. контр.		Блоков				Росстрой СССР Союзводоканалпроект г. Москва		
Н. Контр.		Целковикова						
Утв.		Авдеев						

Инв. N подл. | Подп. и дата | Взам. инв. N | Инв. N дубл. | Подп. и дата

20397-06 ГСП

ТМ82.05.00.02

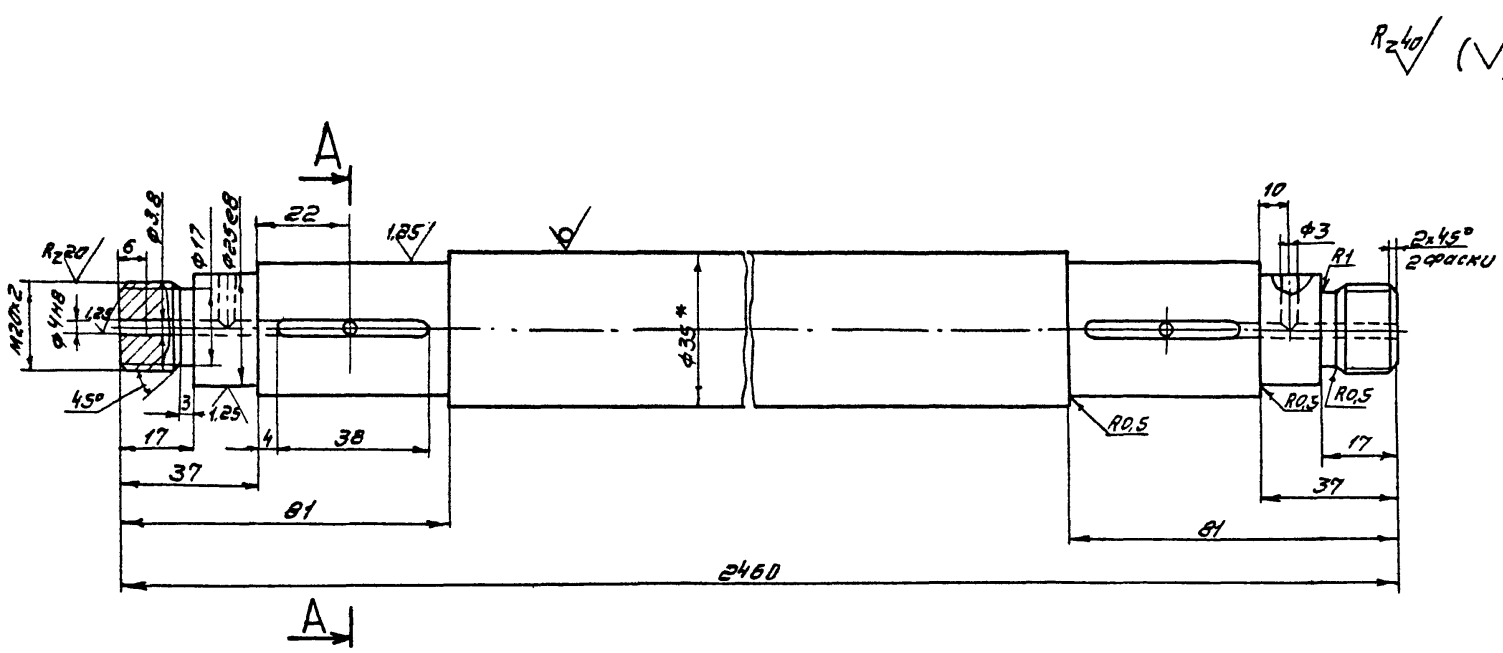

А-А

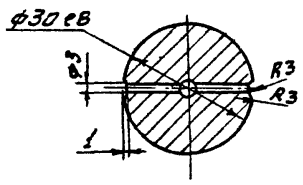

1. Неуказанные предельные отклонения размеров: отверстий H14, валов h 14, остальных $\pm \frac{JT14}{2}$
2. Термообработка: улучшение НВ=194÷222
3. * Размер для справок

					ТМ 82.05.00 02	
					Вал	Лит: И; Масса: 18,1; Масштаб: 1:1
Изм.	Лист	№ докум.	Подпись	Дата		Лист; Листов 1
Разраб.		Марченко			Круг В35 ГОСТ 2590-71 / 45-В-4 ГОСТ 1050-74	Госстрой СССР, Союзводоканалпроект, г. Москва
Пров.		Решетникова				
Т.контр.		Гафашевская				
Гл.инж.пр.		Блоков				
Н.контр.		Дубинская				
Утв.		Авдеев				

Формат 12

ТМ82.05.00.01

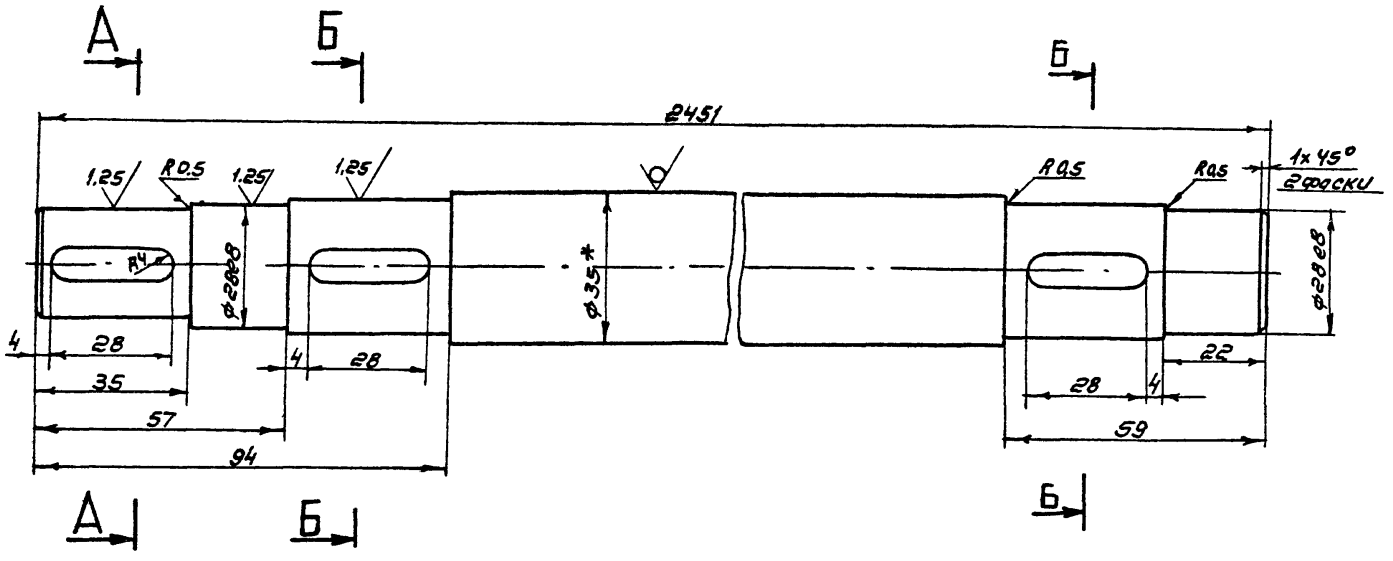

А-А

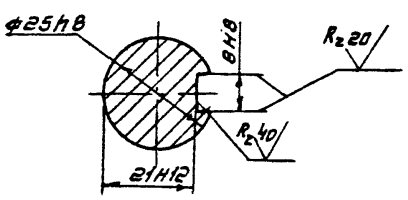

Б-Б

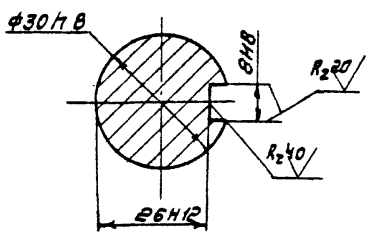

1. Неуказанные предельные отклонения размеров: отверстий H14, валов h14, остальных $\pm \frac{JT14}{2}$
2. Термообработка: улучшение НВ=194÷222
3. * Размер для справок

					ТМ 82.05.00.01	
					Вал	Лит: И; Масса: 18,0; Масштаб: 1:1
Изм.	Лист	№ докум.	Подпись	Дата		Лист; Листов 1
Разраб.		Марченко			Круг В35 ГОСТ 2590-71 / 45-В-4 ГОСТ 1050-74	Госстрой СССР, Союзводоканалпроект, г. Москва
Пров.		Решетникова				
Т.контр.		Гафашевская				
Гл.инж.пр.		Блоков				
Н.контр.		Дубинская				
Утв.		Авдеев				

20397-06 49

Формат 12

ТМ82.05.00.05

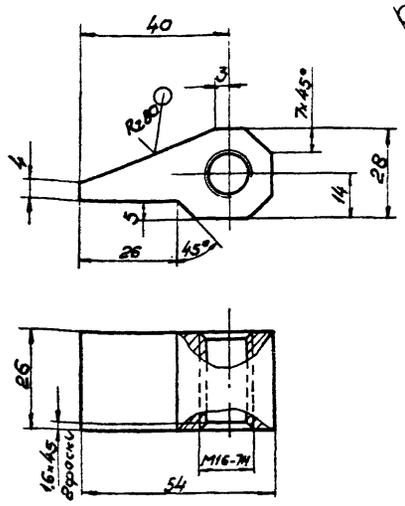

Неуказанные предельные отклонения размеров: $\pm \frac{IT14}{2}$

Изм.	Лист	№ докум.	Подпись	Дата
Разраб.		Марченко		
Пров.		Решетникова		
Т.контр.		Годзишевская		
Гл.инж.пр.		Блохов		
Н.контр.		Дубинская		
Утв.		Авдеев		

ТМ82.05.00.05

Упор

Ст.3 ГОСТ 380-71

Лит	Масса	Масштаб
И	0,15	1:1

Лист | Листов 1

Госстрой СССР
СОЮЗВОДОКАНАЛПРОЕКТ
г. Москва

Формат А4

ТМ82.05.00.03

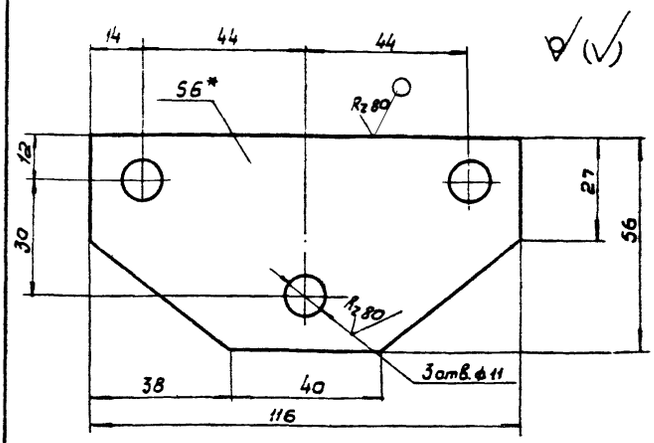

1. Предельные отклонения размеров: отверстий H14, валов h14, остальных $\pm \frac{IT14}{2}$
2.* Размер для справок

Инв.№ подл. | Подпись и дата | Взам.инв.№ | Инв.№ дубл. | Подпись и дата

Изм.	Лист	№ докум.	Подпись	Дата
Разраб.		Марченко		
Пров.		Решетникова		
Т.контр.		Годзишевская		
Гл.инж.пр.		Блохов		
Н.контр.		Дубинская		
Утв.		Авдеев		

ТМ82.05.00.03

Платик

Б-60 ГОСТ 19903-74
Ст.3 ГОСТ 14637-79

Лит	Масса	Масштаб
И	0,13	1:1

Лист | Листов 1

Госстрой СССР
СОЮЗВОДОКАНАЛПРОЕКТ
г. Москва

Формат А4

ТМ82.05.04.01

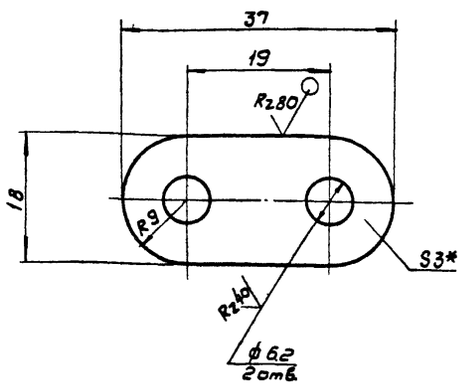

1. Предельные отклонения размеров: $\pm \frac{IT14}{2}$
2.* Размер для справок.

Изм.	Лист	№ докум.	Подпись	Дата
Разраб.		Марченко		
Пров.		Решетникова		
Т.контр.		Годзишевская		
Гл.инж.пр.		Блохов		
Н.контр.		Дубинская		
Утв.		Авдеев		

ТМ82.05.04.01

Щека

Лист Б-30 ГОСТ 19903-74
Ст.3 ГОСТ 16523-70

Лит	Масса	Масштаб
И	0,014	2:1

Лист | Листов 1

Госстрой СССР
СОЮЗВОДОКАНАЛПРОЕКТ
г. Москва

ТМ82.05.00.04

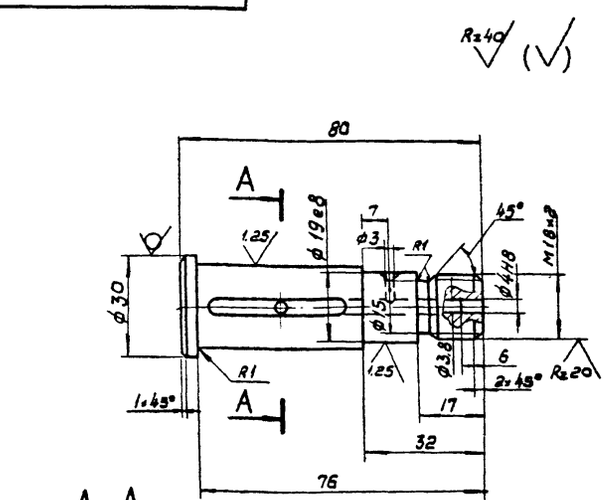

A-A

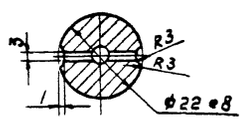

1. Неуказанные предельные отклонения размеров: отверстий H14, валов h14, остальных: $\pm \frac{IT14}{2}$

Инв.№ подл. | Подпись и дата | Взам.инв.№ | Инв.№ дубл. | Подпись и дата

Изм.	Лист	№ докум.	Подпись
Разраб.		Марченко	
Пров.		Решетникова	
Т.контр.		Годзишевская	
Гл.инж.пр.		Блохов	
Н.контр.		Дубинская	
Нач.отд.		Авдеев	

ТМ82.05.00.04

Валик

Круг В30 ГОСТ 2590-71
45-В-4 ГОСТ 1050-74

Лит	Масса	Масштаб
И	0,2	1:1

Лист | Листов 1

Госстрой СССР
СОЮЗВОДОКАНАЛПРОЕКТ
г. Москва

Формат А4

ТМ 82.05.04.00 СБ

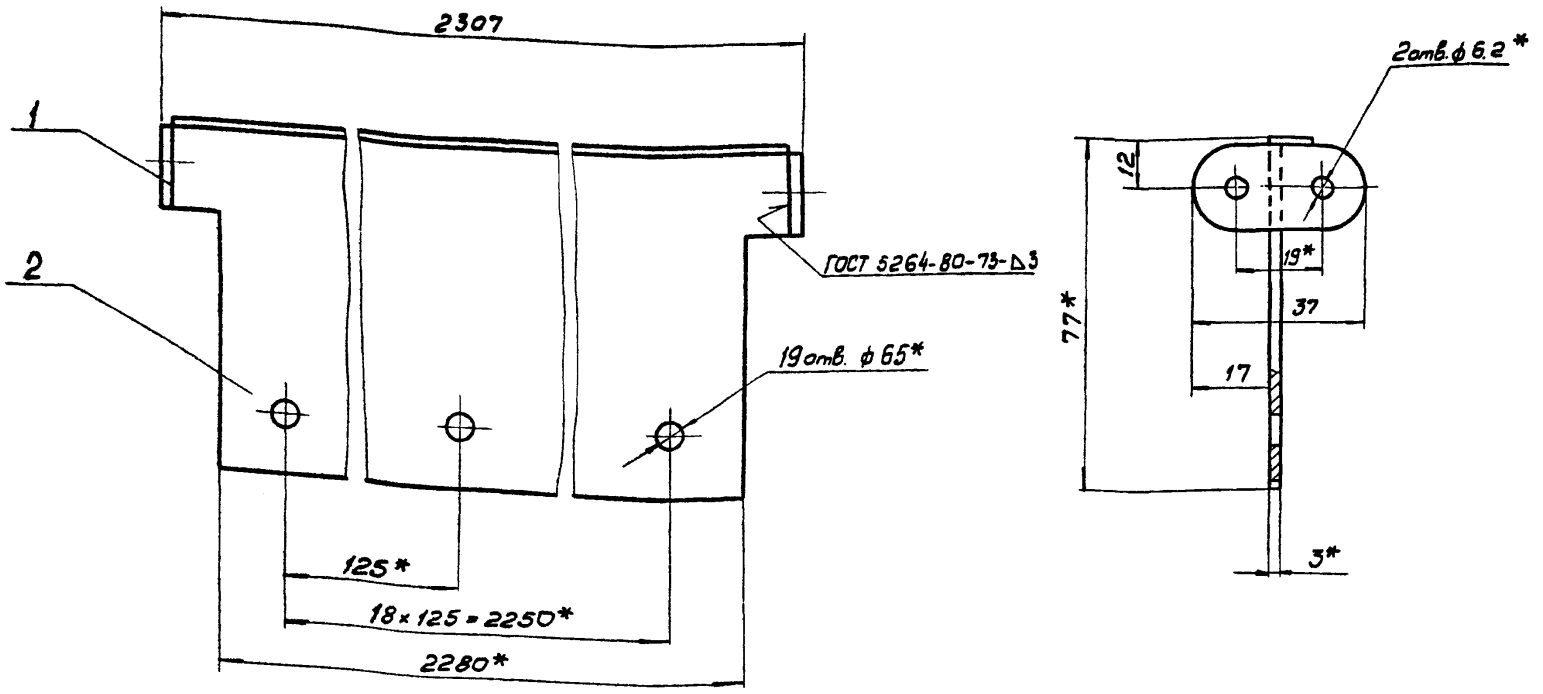

1. Предельные отклонения размеров: ± JT14/2
2. Размеры для справок

Изм.	Лист	№ докум.	Подпись	Дата	ТМ 82.05.04.00 СБ			
Разраб.		Марченко			Скребок Сборочный чертеж	Лит	Масса	Масштаб
Пров.		Решетникова				И	4.63	1:1
Т. контр.		Бодушевская				Лист	Листов 1	
Гл. инж. пр.		Блоков				Госстрой СССР СОЮЗВОДОКАНАЛПРОЕКТ г. Москва		
Н. контр.		Дубинская						
Утв.		Авдеев						

Формат 12

ТМ 82.05.00 08

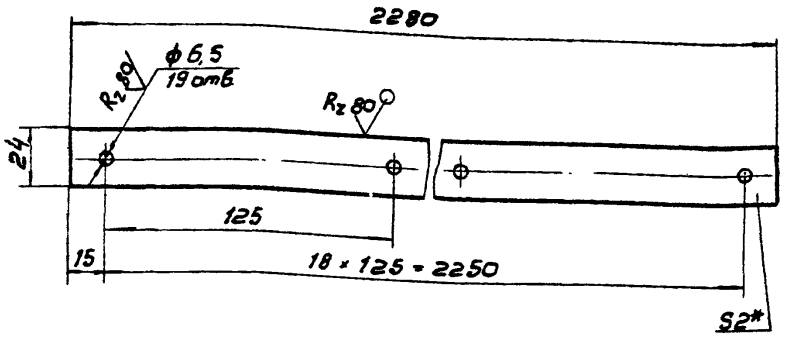

1. Предельные отклонения размеров: отверстий H14 остальных ± JT14/2
2.* Размер для справок.

Изм.	Лист	N докумен	Подп.	Дата	ТМ 82.05.00 08			
Разраб		Марченко			Пластина	Лит	Масса	Масшт
Провер		Решетникова				И	0.86	1:2
Т контр		Бодушевская				Лист	Листов	
Гл инж пр		Блоков				Госстрой СССР СОЮЗВОДОКАНАЛПРОЕКТ г Москва		
Н контр		Дубинская						
Утв		Авдеев						

Лист Б-2 ГОСТ 19903-74
Ст. 3 ГОСТ 16523-70

Формат 11

ТМ 82.05.00.07

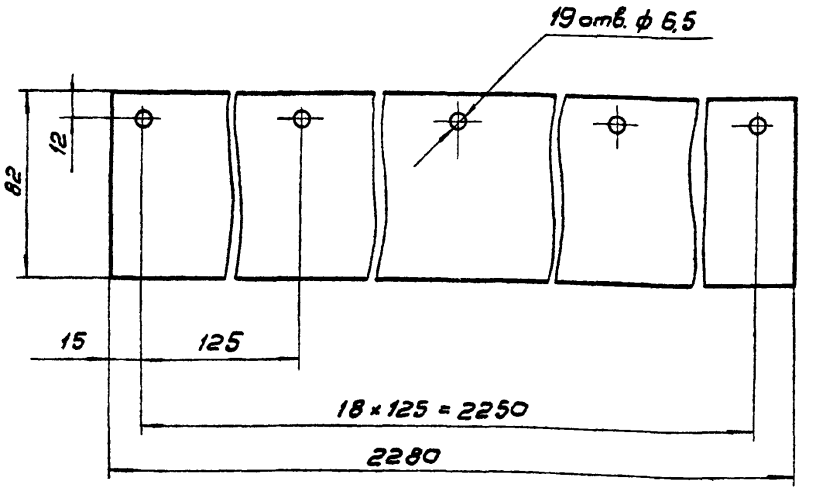

Предельные отклонения размеров: отверстия H14, остальных ± JT14/2

Изм.	Лист	N докум.	Подпись	Дата	ТМ 82.05.00.07			
Разраб		Марченко			Лист	Лит	Масса	Масштаб
Провер.		Решетникова				И	0.3	1:2
Т контр		Бодушевская				Лист	Листов 1	
Гл инж пр		Блоков			Полипропилен лист 4 ТУ 38-102-88-75	Госстрой СССР СОЮЗВОДОКАНАЛПРОЕКТ г Москва		
Н контр		Дубинская						
Утв		Авдеев						

Подп. и дата | Взам. инв. № | Инв. № дубл. | Подп. и дата | Инв. № подл.

20397-06 51

Формат 11

ТМ82.05.07.00СБ

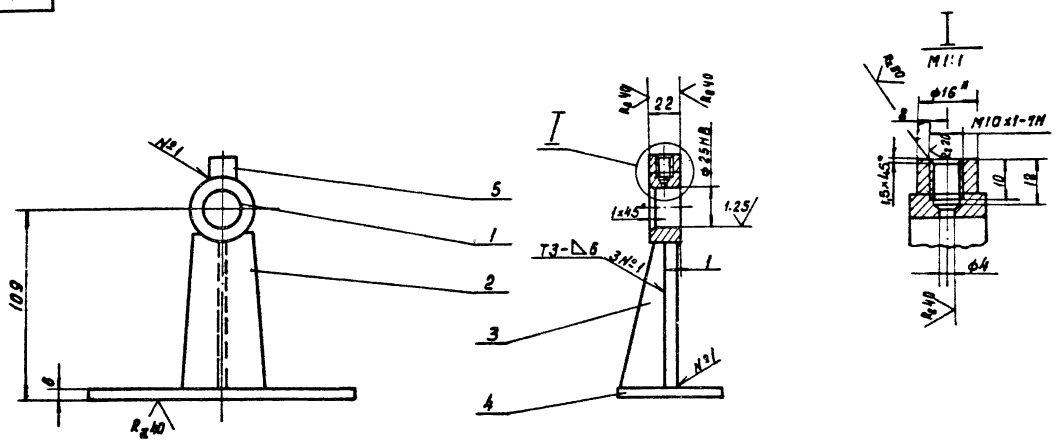

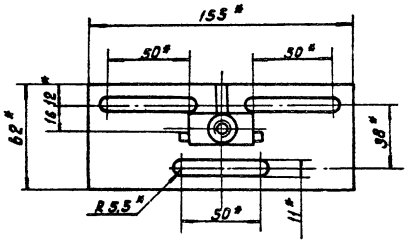

1. Неуказанные предельные отклонения размеров: отверстий H14, валов h14, остальных $\pm \frac{IT14}{2}$
2. Сварные швы по ГОСТ 5264-80
3. *Размеры для справок.

					ТМ8205.07.00.СБ		
Изм.	Лист	№ докум.	Подп.	Дата		Лит	Масса	Масштаб
Разраб.		Марченко			Кронштейн сборочный чертеж.	И	0.8	1:2
Пров.		Решетников				Лист	Листов 1	
Т. контр.		Годзишевский				Госстрой СССР СОЮЗВОДОКАНАЛПРОЕКТ г. Москва		
Гл. инж. пр.		Блоков						
Н. Контр.		Дубинская						
Утв.		Авдеев						

Формат 12

ТМ82.05.02.00.СБ

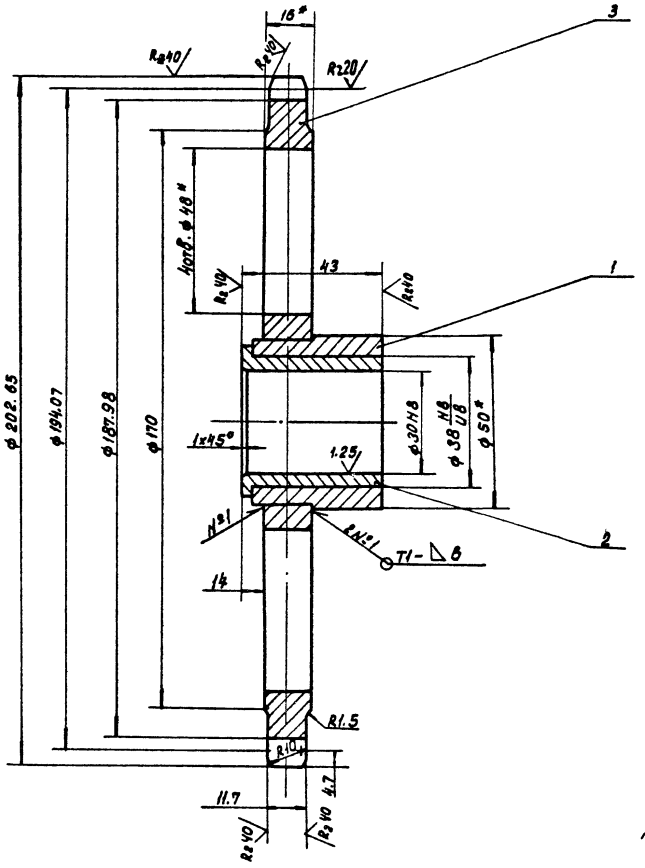

Цепь ПРЛ-19.05-2590 ГОСТ 13568-75	
Число зубьев	32
Профиль зуба — Стандарт	ГОСТ 591-69
Профиль зуба — Смещение	0.57
Класс точности	—
Радиус впадины	3.045
Радиус сопряжения	7.813
Радиус головки зуба	3.95
Половина угла впадины	53°8'
Угол сопряжения	16°8'

1. Неуказанные предельные отклонения размеров: валов h14, остальных $\pm \frac{IT14}{2}$
2. Сварные швы по ГОСТ 5264-80.
3. *Размеры для справок.

					ТМ82.05.02.00 СБ			
Изм.	Лист	№ док.	Подп.	Дата		Лит.	Масса	Масштаб
Разраб.		Марченко			Звездочка z=32 t=19.05 Сборочный чертеж.	И	3.0	1:1
Пров.		Решетников				Лист	Листов 1	
Т. контр.		Годзишевский				Госстрой СССР СОЮЗВОДОКАНАЛПРОЕКТ г. Москва		
Гл. инж. пр.		Блоков						
Н. контр.		Дубинская						
Утв.		Авдеев						

Копировал: Дацкий. Инв. 20397-06 32 Формат 12

ТМ82.05.02.01

Rz 40 (√)

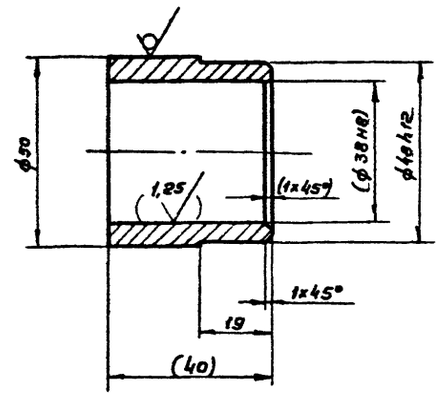

1. Размеры и обработка в скобках – после сварки
2. Предельные отклонения размеров: валов h14, остальных $\pm \frac{JT14}{2}$

				ТМ82.05.02.01		
Изм.	Лист	N докум.	Подп.	Дата		
Разраб.		Марченко			Ступица	Лит. / Масса / Масштаб: — / 0,2 / 1:1
Пров.		Решетникова				Лист / Листов 1
Т. контр.		Годзишевская			Круг 50-В-ГОСТ 2590-71 / 45-6-ГОСТ 1050-74	Госстрой СССР СОЮЗВОДОКАНАЛПРОЕКТ г. Москва
Гл. инж.		Блоков				
Н. контр.		Дубинская				
Утв.		Авдеев				

Формат А1

ТМ82.05.02.02

Rz 40 (√)

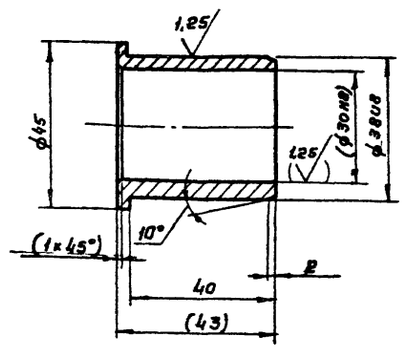

1. Неуказанные предельные отклонения: $\pm \frac{JT14}{2}$
2. Размеры и обработка в скобках – после сварки

				ТМ82.05.02.02		
Изм.	Лист	N докум.	Подп.	Дата		
Разраб.		Марченко			Втулка	Лит. / Масса / Масштаб: — / 0,1 / 1:1
Пров.		Решетникова				Лист / Листов 1
Т. контр.		Годзишевская			Бр. АЖ-9-4 ГОСТ 18175-78	Госстрой СССР СОЮЗВОДОКАНАЛПРОЕКТ г. Москва
Гл. инж.		Блоков				
Н. контр.		Дубинская				
Утв.		Авдеев				

Формат А1

Инв. № подл. | Подп. и дата | Взам. инв. № | Инв. № дубл. | Подп. и дата

ТМ82.05.00.11

√ (√)

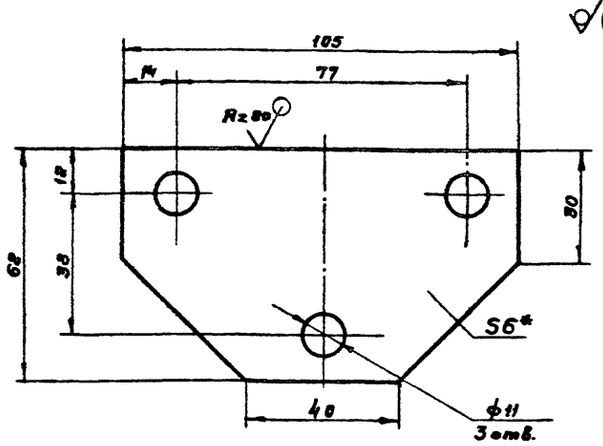

1. Предельные отклонения размеров: отверстий H14; остальных $\pm \frac{JT14}{2}$.
2. * Размер для справок.

				ТМ82.05.00.11		
Изм.	Лист	N докум.	Подп.	Дата		
Разраб.		Марченко			Платик	Лит. / Масса / Масштаб: — / 0,14 / 1:1
Пров.		Решетникова				Лист / Листов 1
Т. контр.		Годзишевская			Лист Б-6,0 ГОСТ 19903-74 / Ст 3 ГОСТ 14637-79	Госстрой СССР СОЮЗВОДОКАНАЛПРОЕКТ г. Москва
Гл. инж.		Блоков				
Н. контр.		Дубинская				
Утв.		Авдеев				

Формат А1

ТМ82.05.03.01

Rz 40 (√)

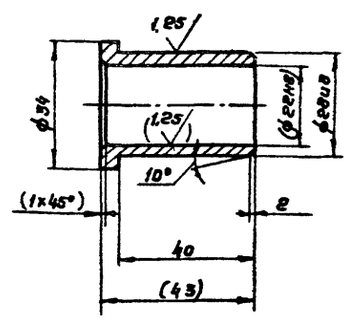

1. Неуказанные предельные отклонения: $\pm \frac{JT14}{2}$
2. Размеры и обработка в скобках – после сварки.

				ТМ82.05.03.01		
Изм.	Лист	N докум.	Подп.	Дата		
Разраб.		Марченко			Втулка	Лит. / Масса / Масштаб: — / 0,1 / 1:1
Пров.		Решетникова				Лист / Листов 1
Т. контр.		Годзишевская			Бр. АЖ-9-4 ГОСТ 18175-78	Госстрой СССР СОЮЗВОДОКАНАЛПРОЕКТ г. Москва
Гл. инж.		Блоков				
Н. контр.		Дубинская				
Утв.		Авдеев				

Инв. № подл. | Подп. и дата | Взам. инв. № | Инв. № дубл. | Подп. и дата

Формат А1

ТМ82.05.05.00 СБ

Типовой проект 902-2-385.85 Альбом IX

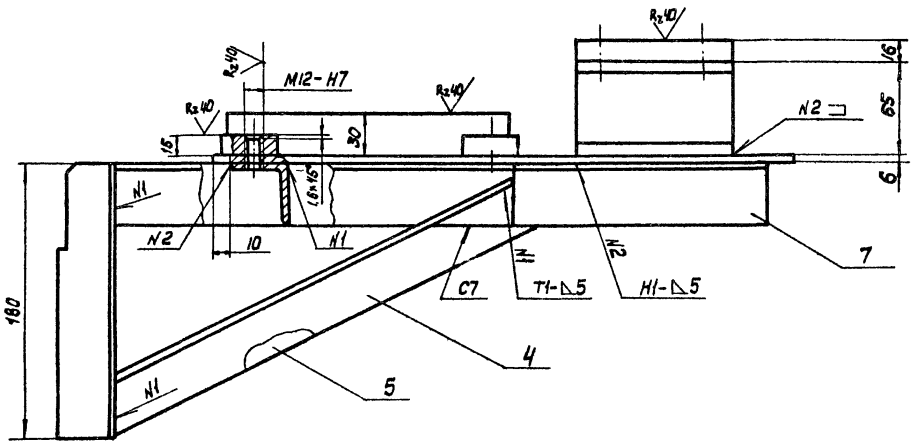

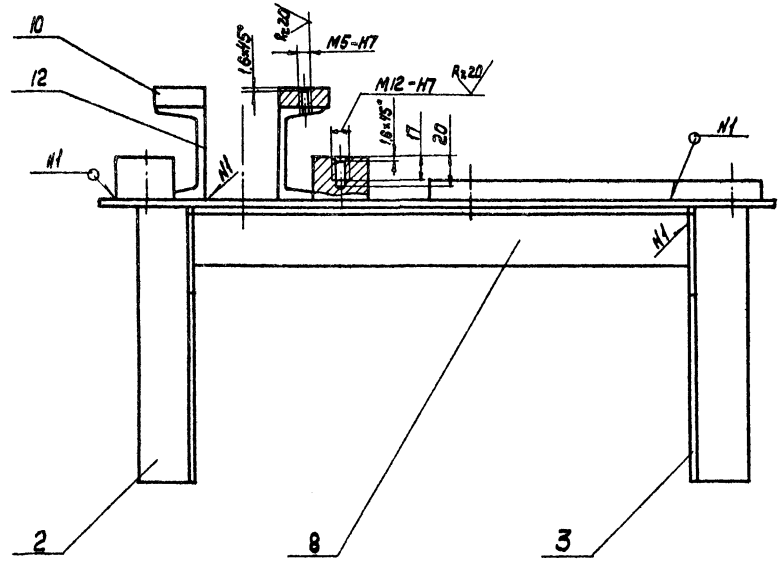

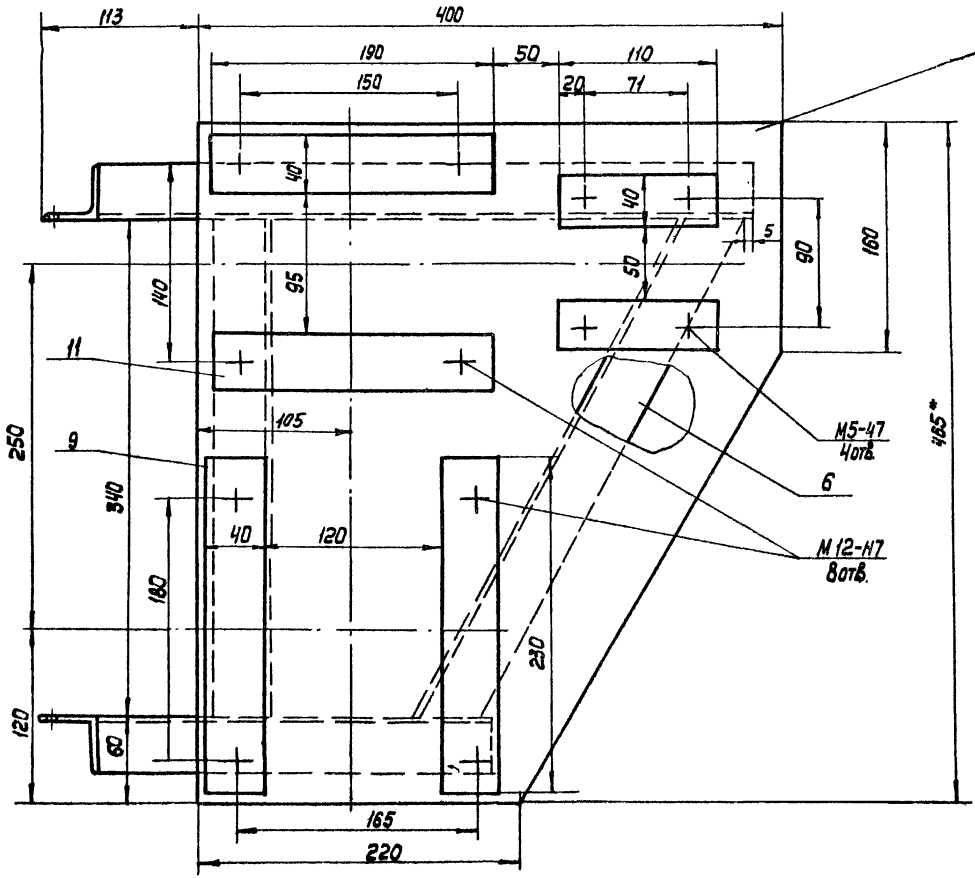

1. Предельные отклонения размеров:
Валов h14, остальных ± JT14/2
2. Сварные швы – по ГОСТ 5264-80
3* Размеры для справок.

Инв.№ подл.	Подп. и дата	Взам. инв.№	Инв.№ дубл.	Подп. и дата			

Изм.	Кол.уч.	Лист	№ док.	Подпись	Дата		
Разраб.	Марченко						
Провер.	Решетникова						
Т.контр.	Радушкевская						
Гл.инж.пр.	Блоков						
Н.контр.	Дубинская						
Утв.	Авдеев						

ТМ82.05.05.00СБ

Кронштейн сборочный чертеж

Лит.	Масса	Масшт.
И	22.3	1:2.5

Лист	Листов 1
	Госстрой СССР Союзводоканалпроект г. Москва

Формат А2

20197-06 ТУ

ТМ82.05.05.03

ТМ82.05.05.05

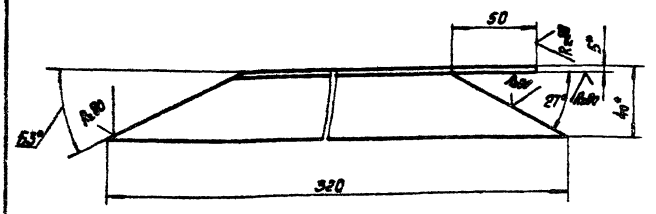

ТМ82.05.05.05-01 – зеркальное отражение
Остальное см. ТМ82.05.05.05

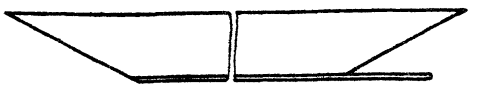

1. Предельные отклонения размеров: $\pm \frac{JT14}{2}$
2.* Размеры для справок

Изм.	Лист	№ докум.	Подпись	Дата
Разраб.		Марченко		
Провер.		Решетникова		
Т. контр.		Грэшиевская		
Гл. инж. пр.		Блоков		
Н. контр.		Дубинская		
Утв.		Абдеев		

ТМ82.05.05.03

Уголок

Лит	Масса	Масштаб
И	0,4	1:2
Лист	Листов 1	

Уголок Б-40×40×5 ГОСТ 8509-92 / Ст.3 ГОСТ 535-79

Госстрой СССР СОЮЗВОДОКАНАЛПРОЕКТ г. Москва

Формат А1

ТМ82.05.05.04

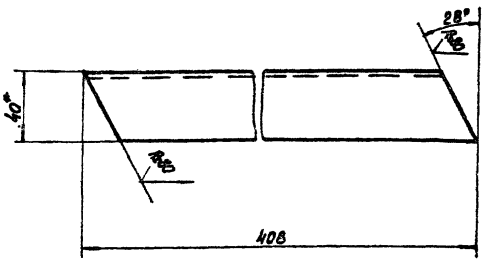

1. Предельные отклонения размеров: $\pm \frac{JT14}{2}$
2.* Размер для справок

Изм.	Лист	№ докум.	Подпись	Дата
Разраб.		Марченко		
Провер.		Решетникова		
Т. контр.		Грэшиевская		
Гл. инж. пр.		Блоков		
Н. контр.		Дубинская		
Утв.		Абдеев		

ТМ82.05.05.04

Уголок

Лит	Масса	Масштаб
И	1,1	1:2
Лист	Листов 1	

Уголок Б-40×40×5 ГОСТ 8509-72 / Ст.3 ГОСТ 535-79

Госстрой СССР СОЮЗВОДОКАНАЛПРОЕКТ г. Москва

Формат А1

Инв. № подл. | Подпись и дата | Взам. инв. № | Инв. № дубл. | Подпись и дата

ТМ82.05.05.02

ТМ82.05.05.02

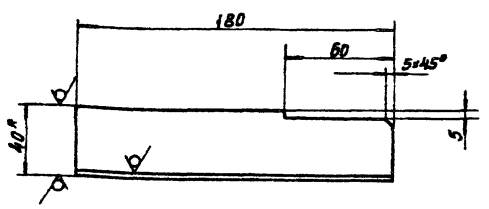

ТМ82.05.05.02-01 –
– зеркальное отражение
Остальное см. ТМ82.05.05.02

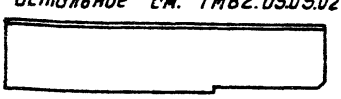

1. Предельные отклонения размеров: $\pm \frac{JT14}{2}$
2.* Размер для справок

Изм.	Лист	№ докум.	Подпись	Дата
Разраб.		Марченко		
Провер.		Решетникова		
Т. контр.		Грэшиевская		
Гл. инж. пр.		Блоков		
Н. контр.		Дубинская		
Утв.		Абдеев		

ТМ82.05.05.02

Уголок

Лит	Масса	Масштаб
И	0,8	1:2
Лист	Листов 1	

Уголок Б40×40×5 ГОСТ 8509-72 / Ст.3 ГОСТ 535-79

Госстрой СССР СОЮЗВОДОКАНАЛПРОЕКТ г. Москва

Формат А1

ТМ82.05.05.01

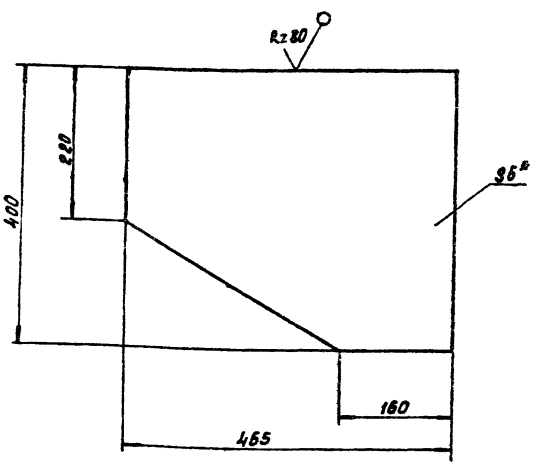

1. Предельные отклонения размеров: $\pm \frac{JT14}{2}$
2.* Размер для справок

Изм.	Лист	№ докум.	Подпись	Дата
Разраб.		Марченко		
Провер.		Решетникова		
Т. контр.		Грэшиевская		
Гл. инж. пр.		Блоков		
Н. контр.		Дубинская		
Утв.		Абдеев		

ТМ82.05.05.01

Лист

Лит	Масса	Масштаб
И	6,2	1:5
Лист	Листов 1	

Лист Б-6,0 ГОСТ 19903-74 / Ст.3 ГОСТ 14637-79

Госстрой СССР СОЮЗВОДОКАНАЛПРОЕКТ г. Москва

ТМ82.05.08.00СБ

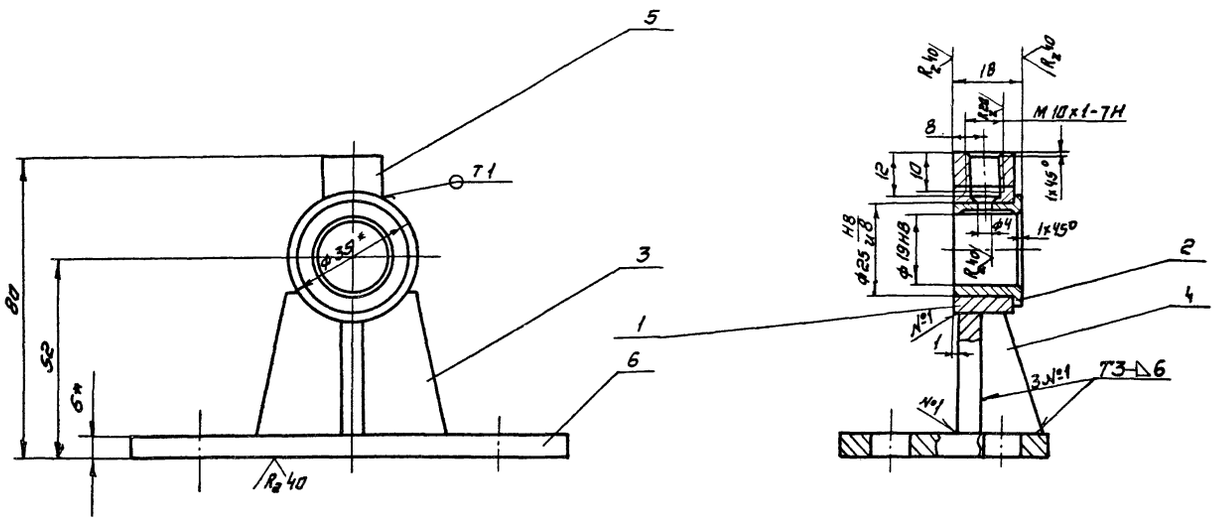

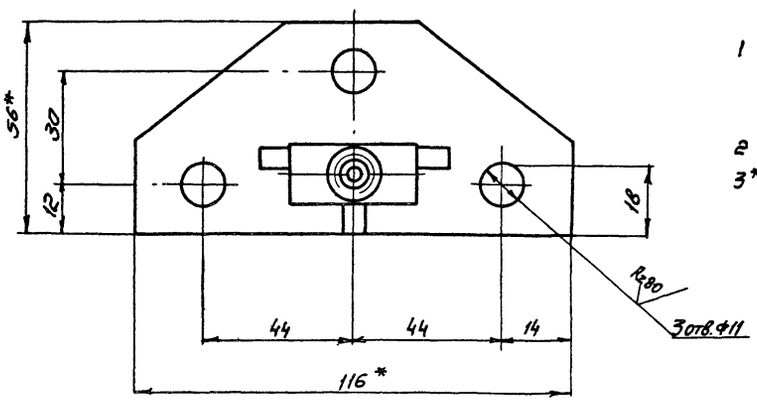

1 Неуказанные предельные отклонения размеров: отверстий H14, валов h14, остальных $\pm \frac{JT14}{2}$

2 Сварные швы - по ГОСТ 5264-80

3* Размеры для справок

				ТМ82.05.08.00.СБ	
Изм.	Лист	№ докум.	Подп.	Дата	
Разраб.		Марченко			Кронштейн Сборочный чертеж
Пров.		Решетников			
Т. контр.		Годзишевская			
Гл. инж. пр.		Блоков			
Н. контр.		Дубинская			
Утв.		Авдеев			

Лит	Масса	Масштаб
И	0.47	1:1
Лист	Листов 1	

Госстрой СССР СОЮЗВОДОКАНАЛПРОЕКТ г. Москва

Формат А2

ТМ82.05.06.00СБ

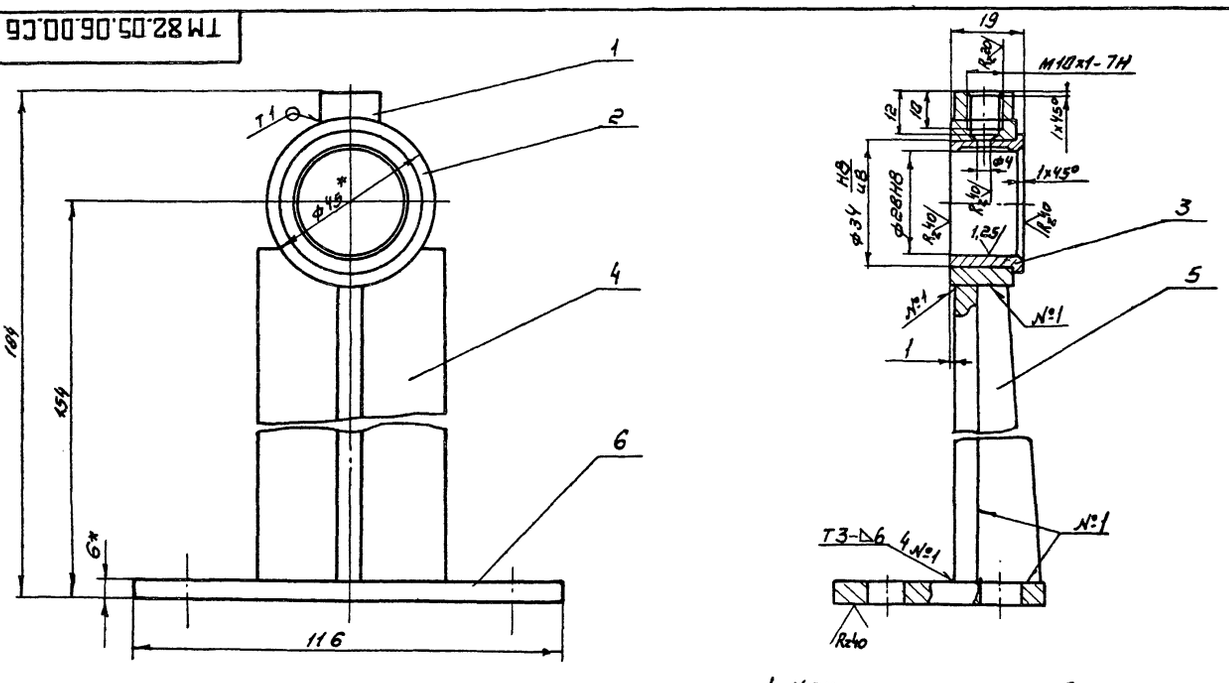

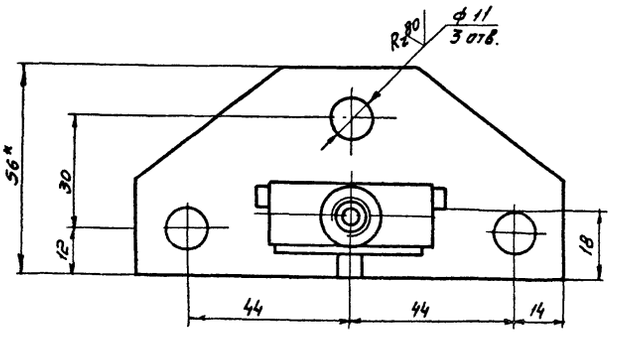

1. Неуказанные предельные отклонения размеров: отверстий H14, валов h14, остальных $\pm \frac{JT14}{2}$

2. Сварные швы - по ГОСТ 5264-80

3* Размеры для справок

				ТМ82.05.06.00 СБ	
Изм.	Лист	№ докум.	Подп.	Дата	
Разраб.		Марченко			Кронштейн Сборочный чертеж
Пров.		Решетников			
Т. контр.		Годзишевская			
Гл. инж. пр.		Блоков			
Н. контр.		Дубинская			
Утв.		Авдеев			

Лит	Масса	Масштаб
И	0.76	1:1
Лист	Листов 1	

Госстрой СССР СОЮЗВОДОКАНАЛПРОЕКТ г. Москва

Формат А1

ТМ82.05.08.01

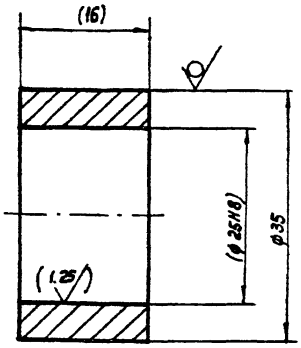

1. Предельные отклонения размеров: валов h14
2. Размеры и обработка в скобках - после сварки

Изм.	Лист	N докум	Подп	Дата	ТМ82.05.08.01	Лит	Масса	Масшт
Разраб		Марченко			Втулка	И	0.07	2:1
Провер.		Решетникова				Лист	Листов 1	
Т. Контр		Годзишевская				Госстрой СССР		
Гл. инж. пр		Блоков			Круг В35 ГОСТ 2590-71	СОЮЗВОДОКАНАЛПРОЕКТ		
Н. Контр.		Дубинская			Ст 3 ГОСТ 535-75	г. Москва		
Утв		Авдеев						

Формат 11

ТМ82.05.08.03

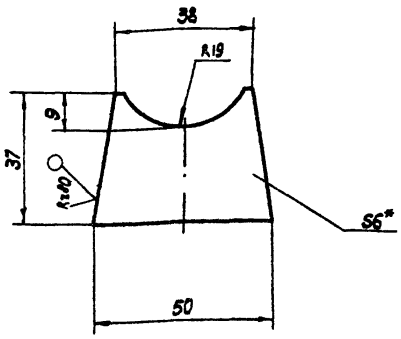

1. Предельные отклонения размеров: $\frac{JT14}{2}$
2.* Размер для справок

Изм.	Лист	N докум	Подп.	Дата	ТМ82.05.08.03	Лит.	Масса	Масшт.
Разраб		Марченко			Ребро	И	0,1	1:1
Пров.		Решетникова				Лист	Листов 1	
Т. Контр.		Годзишевская				Госстрой СССР		
Гл. инж. пр		Блоков			Лист Б-6.0 ГОСТ 19903-74	СОЮЗВОДОКАНАЛПРОЕКТ		
Н. Контр.		Дубинская			Ст 3 ГОСТ 14637-79	г. Москва		
Утв		Авдеев						

Формат 11

ТМ82.05.08.02

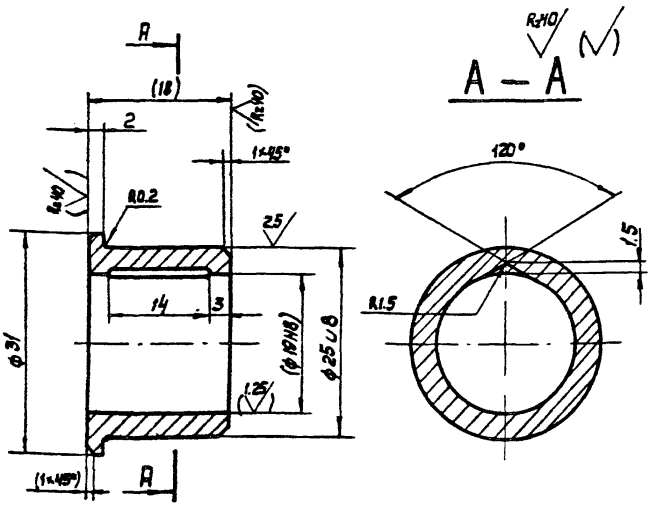

1. Неуказанные предельные отклонения размеров: валов h14, остальных $\pm\frac{JT14}{2}$
2. Размеры и обработка в скобках - после сварки

Изм.	Лист	N докум	Подп	Дата	ТМ82.05.08.02	Лит.	Масса	Масшт
Разраб		Марченко			Втулка	И	0.04	2:1
Пров		Решетникова				Лист	Листов 1	
Т. Контр		Годзишевский				Госстрой СССР		
Гл. инж. пр		Блоков			Бр АЖ9-4 ГОСТ 18175-78	СОЮЗВОДОКАНАЛПРОЕКТ		
Н. Контр		Дубинская				г. Москва		
Утв		Авдеев						

Формат 11

ТМ82.05.06.01

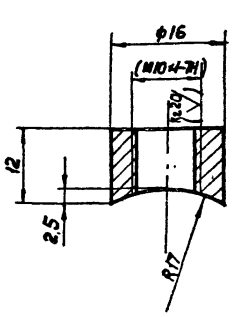

1. Предельные отклонения размеров: $\pm\frac{JT14}{2}$
2. Размеры и обработка в скобках - после сварки

Изм.	Лист	N докум	Подп	Дата	ТМ82.05.06.01	Лит	Масса	Масшт.
Разраб		Марченко			Бобышка	И	0.01	2:1
Пров		Решетникова				Лист	Листов 1	
Т. Контр		Годзишевская				Госстрой СССР		
Гл. инж. пр		Блоков			Ст. 3 ГОСТ 380-71	СОЮЗВОДОКАНАЛПРОЕКТ		
Н. Контр		Дубинская				г. Москва		
Утв		Авдеев						

20397-06 57

ТМ82. 05.06. 05

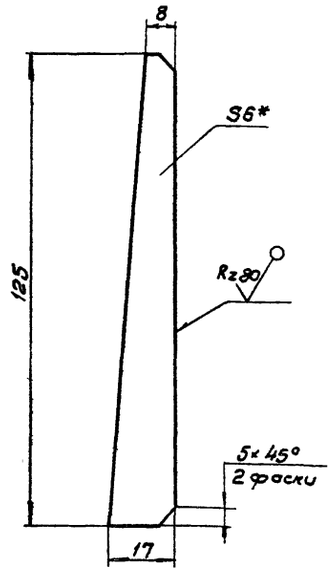

1. Предельные отклонения размеров: $\pm \frac{JT14}{2}$
2* Размер для справок.

Изм.	Лист	№ докум.	Подпись	Дата	ТМ 82. 05.06. 05
Разраб.		Марченко			Ребро
Пров		Решетникова			
Т.контр		Одзишевская			
Гл.инж.пр		Блохов			
Н.контр		Дубинская			
Утв		Авдеев			

Лит	Масса	Масштаб
И	0,08	1:1
Лист	Листов	

Б-60 ГОСТ 19903-74
Лист Ст 3 ГОСТ 14637-79

Госстрой СССР
СОЮЗВОДОКАНАЛПРОЕКТ
г. Москва

Формат А1

ТМ82. 05.06. 03

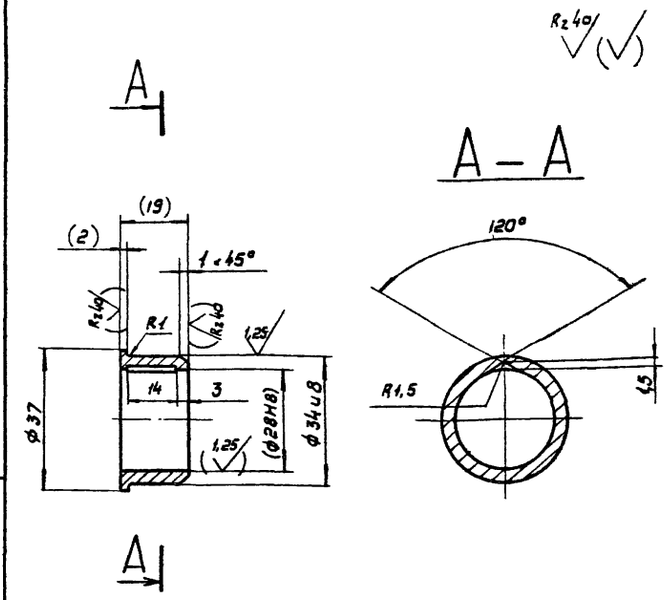

1. Неуказанные предельные отклонения размеров валов h14, остальных $\pm \frac{JT14}{2}$
2. Размеры и обработка в скобках - после сварки.

Инв.№ подл. | Подпись и дата | Взам. инв.№ | Инв.№ дубл. | Подпись и дата

Изм.	Лист	№ докум.	Подпись	Дата	ТМ 82. 05. 06. 03
Разраб		Марченко			Втулка
Пров		Решетникова			
Т.контр		Одзишевская			
Гл.инжпр		Блохов			
Н.контр		Дубинская			
Утв		Авдеев			

Лит	Масса	Масштаб
И	0,05	1:1
Лист	Листов 1	

Бр. АЖС 9-4 ГОСТ 18175-78

Госстрой СССР
СОЮЗВОДОКАНАЛПРОЕКТ
г. Москва

Формат А1

ТМ82. 05.06. 04

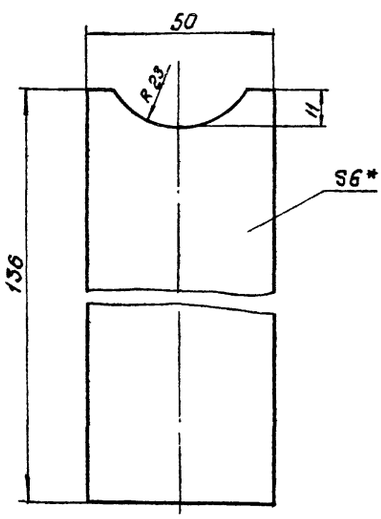

1. Предельные отклонения размеров: $\pm \frac{JT14}{2}$
2. Размер для справок.

Изм.	Лист	№ докум.	Подп.	Дата	ТМ 82 05. 06. 04
Разраб		Марченко			Ребро
Пров		Решетникова			
Т.контр		Одзишевская			
Гл.инжпр		Блохов			
Н.контр		Дубинская			
Утв		Авдеев			

Лит	Масса	Масштаб
И	0,3	1:1
Лист	Листов 1	

Б-60 ГОСТ 19903-74
Лист Ст 3 ГОСТ 14637-79

Госстрой СССР
СОЮЗВОДОКАНАЛПРОЕКТ
г. Москва

Формат А1

ТМ82.05. 06. 02

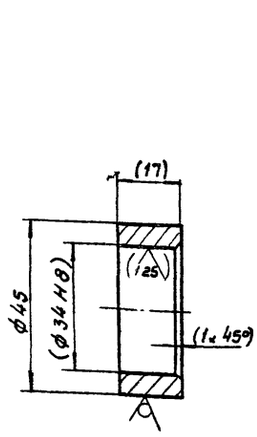

1. Предельные отклонения размеров: валов h14, остальных: $\pm \frac{JT14}{2}$
2. Размеры в скобках - после сварки
3* Размер для справок.

Инв.№ подл. | Подпись и дата | Взам. инв.№ | Инв.№ дубл. | Подп. и дата

Изм.	Лист	№ докум.	Подпись	Дата	ТМ 82. 05.06. 02
Разраб		Марченко			Втулка
Пров		Решетникова			
Т.контр		Одзишевская			
Гл.инжпр		Блохов			
Н.контр		Дубинская			
Утв		Авдеев			

Лит	Масса	Масштаб
И	0,09	1:1
Лист	Листов 1	

Круг $\frac{B45\ ГОСТ\ 2590-71}{Ст\ 3\ ГОСТ\ 535-79}$

Госстрой СССР
СОЮЗВОДОКАНАЛПРОЕКТ
г. Москва

Формат А1

ТМ82.05.01.01

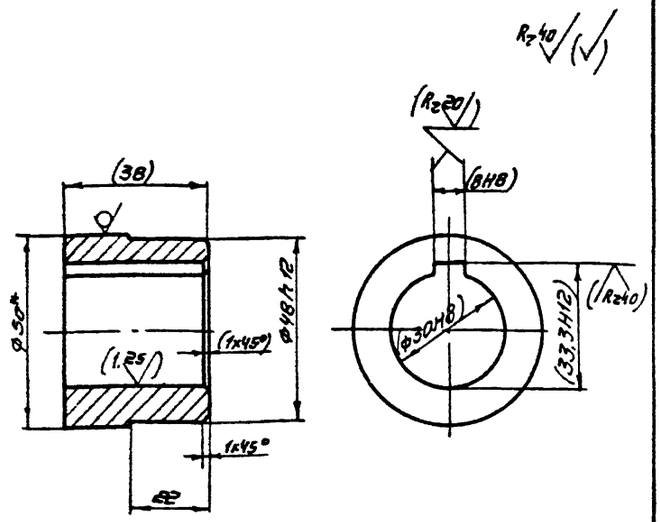

1 Размеры и обработка в скобках - после сварки

2 Неуказанные предельные отклонения размеров: $\pm \frac{JT14}{2}$

3* Размер для справок

Изм.	Лист	N докум.	Подпись	Дата	ТМ82.05.01.01	
Разраб.		Марченко			Ступица	Лит. / Масса / Масштаб: И / 0.35 / 1:1
Пров.		Решетникова				Лист / Листов 1
Т. контр.		Годзишевский			Круг 50-Б ГОСТ 2590-71 / 45-Б-ГОСТ 1050-74	Госстрой СССР, Союзводоканалпроект, г. Москва
Гл. инж. пр.		Блоков				
Н. контр.		Дубинская				
Утв.		Авдеев				

Формат А4

ТМ82.05.01.02

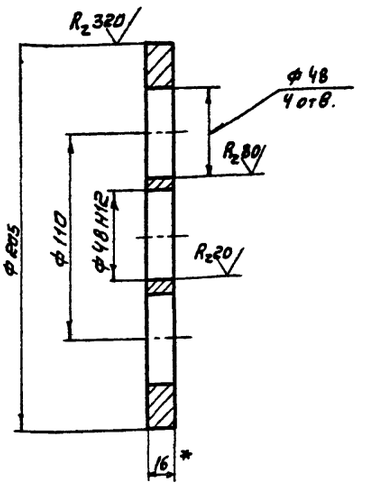

1. Неуказанные предельные отклонения размеров: $\pm \frac{JT14}{2}$

2. Размер для справок

Изм.	Лист	N докум.	Подпись	Дата	ТМ82.05.01.02	
Разраб.		Марченко			Диск	Лит. / Масса / Масштаб: И / 2.63 / 1:2
Пров.		Дубинская				Лист / Листов 1
Т. контр.		Годзишевский			Лист Б-16 ГОСТ 19903-74 / Сталь 45 ГОСТ 1050-74	Госстрой СССР, Союзводоканалпроект, г. Москва
Гл. инж. пр.		Блоков				
Н. контр.		Целковников				
Утв.		Авдеев				

Формат А4

ТМ82.05.06.06

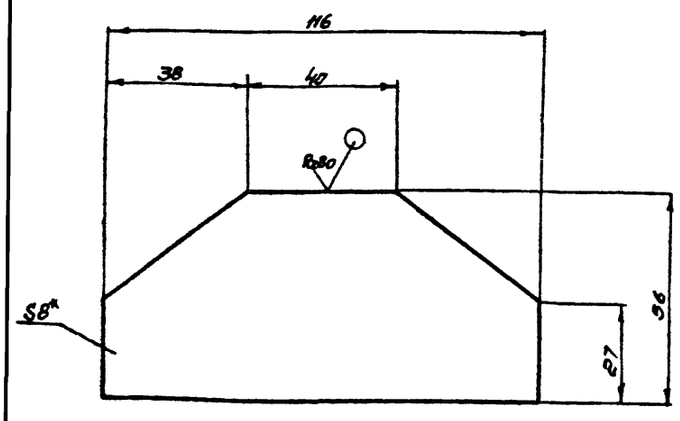

1. Предельные отклонения размеров: $\pm \frac{JT14}{2}$

2* Размер для справок

Изм.	Лист	N докум.	Подпись	Дата	ТМ82.05.06.06	
Разраб		Марченко			Основание	Лит. / Масса / Масштаб: И / 0.33 / 1:1
Пров		Решетникова				Лист / Листов 1
Т. контр		Годзишевский			Лист Б-8,0 ГОСТ 19903-74 / Ст.3 ГОСТ 14637-79	Госстрой СССР, Союзводоканалпроект, г. Москва
Гл. инж. пр.		Блоков				
Н. контр		Дубинская				
Утв		Авдеев				

ТМ82.05.08.04

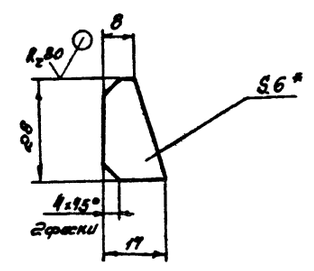

1. Предельные отклонения размеров: $\pm \frac{JT14}{2}$

2* Размер для справок

Изм.	Лист	N докум.	Подпись	Дата	ТМ82.05.08.04	
Разраб		Марченко			Ребро	Лит. / Масса / Масштаб: И / 0.02 / 1:1
Пров		Решетникова				Лист / Листов 1
Т. контр		Годзишевский			Лист Б-6,0 ГОСТ 19903-74 / Ст.3 ГОСТ 14637-79	Госстрой СССР, Союзводоканалпроект, г. Москва
Гл. инж. пр.		Блоков				
Н. контр		Дубинская				
Утв		Авдеев				

ТМ82.05.07.02

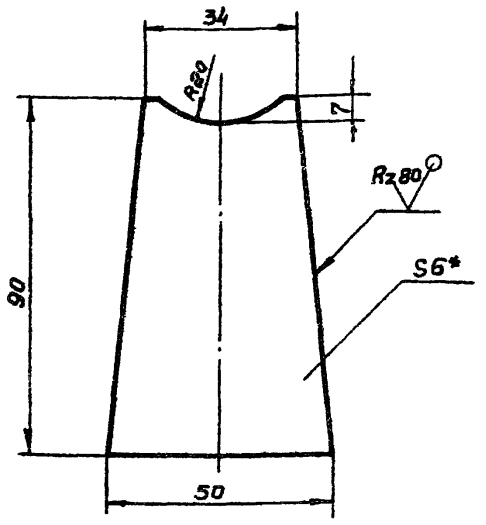

1. Предельные отклонения размеров: ± JT14/2
2* Размер для справок.

Изм	Лист	№ докум.	Подп.	Дата	ТМ82.05.07.02			
Разраб.		Марченко			Ребро	Лит.	Масса	Масшт.
Пров		Решетникова				И	0,16	1:1
Т.контр.		Годзишевский				Лист	Листов 1	
Гл.инж.пр		Блаков						
Н.контр.		Дубинская			Лист Б-6,0 ГОСТ 19903-74 / Ст 3 ГОСТ 14637-79	Госстрой СССР СОЮЗВОДОКАНАЛПРОЕКТ г. Москва		
Утв		Авдеев						

Формат А1

ТМ82.05.07.01

Rz40 (√)

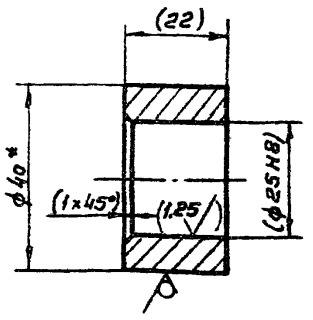

1. Неуказанные предельные отклонения размеров: ± JT14/2
2. Размеры и обработка в скобках - после сварки.
3* Размер для справок.

Изм	Лист	№ докум.	Подп.	Дата	ТМ82.05.07.01			
Разраб		Марченко			Втулка	Лит.	Масса	Масшт.
Пров		Решетникова				И	0,11	1:1
Т.контр		Годзишевский				Лист	Листов 1	
Гл.инж.пр		Блаков						
Н.контр		Дубинская			Круг 840 ГОСТ 2590-71 / Ст 3 ГОСТ 535-79	Госстрой СССР СОЮЗВОДОКАНАЛПРОЕКТ г. Москва		
Утв		Авдеев						

Формат А1

Инв. № подл. | Подп. и дата | Взам. инв. № | Инв. № дубл. | Подп. и дата

ТМ82.05.07.03

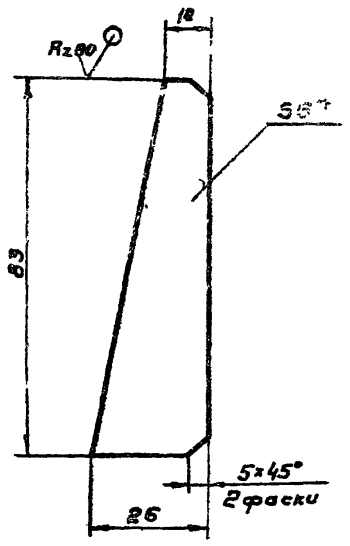

1. Предельные отклонения размеров: ± JT14/2
2* Размер для справок.

Изм	Лист	№ докум.	Подп.	Дата	ТМ82.05.07.03			
Разраб		Марченко			Ребра	Лит.	Масса	Масшт.
Пров		Решетникова				И	0,07	1:1
Т.контр.		Годзишевский				Лист	Листов 1	
Гл.инж.пр		Блаков						
Н.контр.		Дубинская			Лист Б-6,0 ГОСТ 19903-74 / Ст.3 ГОСТ 14637-79	Госстрой СССР СОЮЗВОДОКАНАЛПРОЕКТ г. Москва		
Утв		Авдеев						

Формат А1

ТМ82.05.07.04

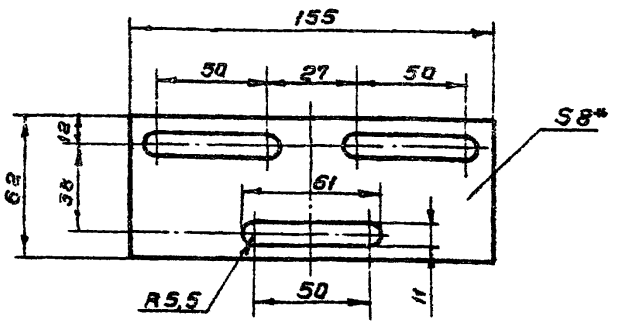

1. Предельные отклонения размеров: валов h14, остальных ± JT14/2
2* Размер для справок

Изм	Лист	№ докум.	Подп.	Дата	ТМ82.05.07.04			
Разраб		Марченко			Основание	Лит.	Масса	Масшт.
Пров		Решетникова				И	0,37	1:2
Т.контр		Годзишевский				Лист	Листов 1	
Гл.инж.пр		Блаков						
Н.контр		Дубинская			Лист Б-8,0 ГОСТ 19903-74 / Ст 3 ГОСТ 14637-79	Госстрой СССР СОЮЗВОДОКАНАЛПРОЕКТ г. Москва		
Утв		Авдеев						

Формат А1

ТМ82.05.10.01

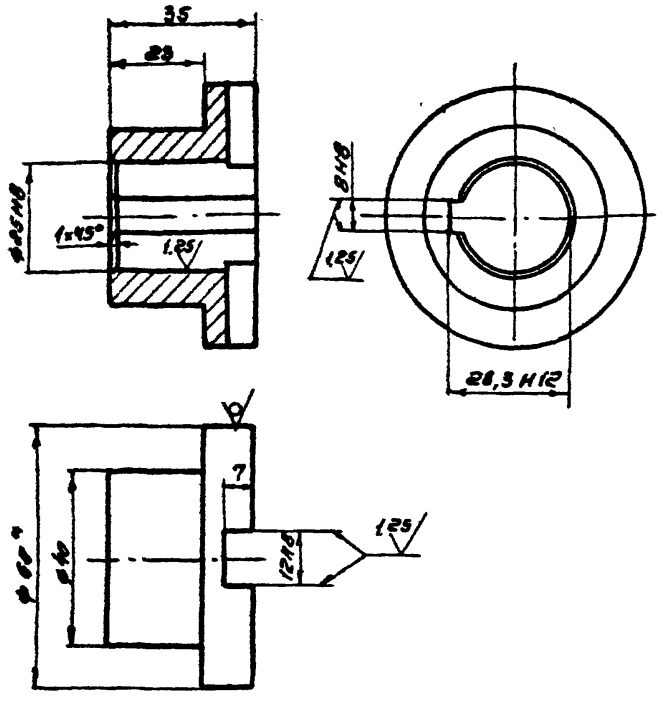

1. Неуказанные предельные отклонения размеров: валов h14, остальных ± JT14/2
2. * Размер для справок

				ТМ82.05.10.01		
Изм.	Лист	N докум.	Подпись	Дата		
Разраб.		Марченко			Полумуфта	Лит. И; Масса 0.35; Масштаб 1:1
Пров.		Решетникова				Лист; Листов 1
Т. контр.		Гобзшевская			Круг 60-В-ГОСТ2590-71 / 45-В-ГОСТ1050-71	Госстрой СССР Союзводоканалпроект г. Москва
Гл. инж. пр.		Блоков				
Н. контр.		Дубинская				
Утв.		Авдеев				

Формат 11

ТМ82.05.10.02

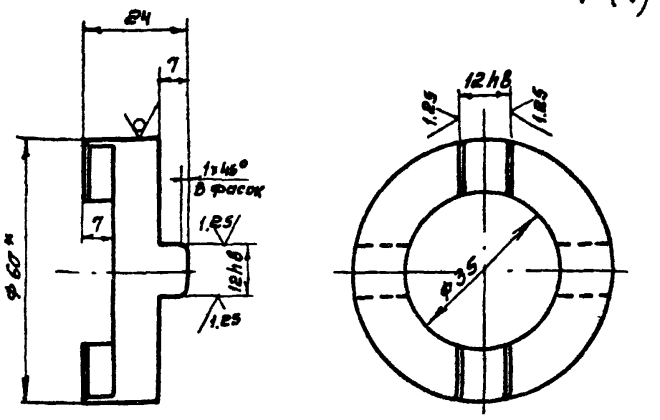

1. Неуказанные предельные отклонения размеров: отверстий H14, валов h14, остальных ± JT14/2
2. * Размер для справок

				ТМ82.05.10.02		
Изм.	Лист	N докум.	Подпись	Дата		
Разраб.		Марченко			Крестовина	Лит. И; Масса 0.18; Масштаб 1:1
Пров.		Решетникова				Лист; Листов 1
Т. контр.		Гобзшевская			Круг 60-В-ГОСТ2590-71 / 45-В-ГОСТ1050-71	Госстрой СССР Союзводоканалпроект г. Москва
Гл. инж. пр.		Блоков				
Н. контр.		Дубинская				
Утв.		Авдеев				

Формат 11

ТМ82.05.09.00 СБ

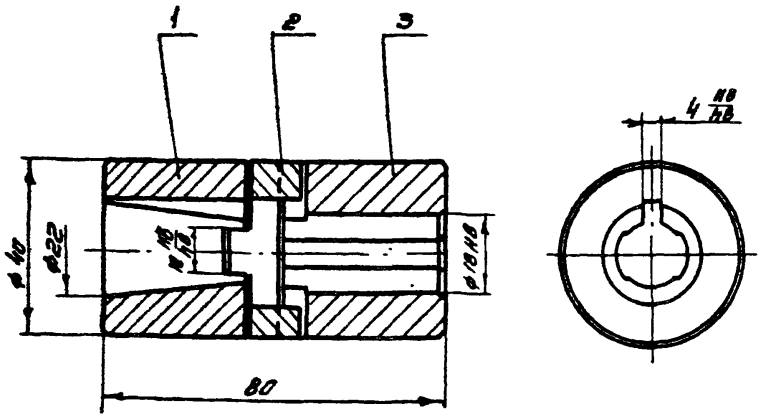

Размеры для справок

				ТМ82.05.09.00 СБ		
Изм.	Лист	N докум.	Подпись	Дата		
Разраб.		Марченко			Муфта Сборочный чертеж	Лит. И; Масса 0.6; Масштаб 1:1
Пров.		Решетникова				Лист; Листов 1
Т. контр.		Гобзшевская				Госстрой СССР Союзводоканалпроект г. Москва
Гл. инж. пр.		Блоков				
Н. контр.		Дубинская				
Утв.		Авдеев				

Формат 11

ТМ82.05.10.00 СБ

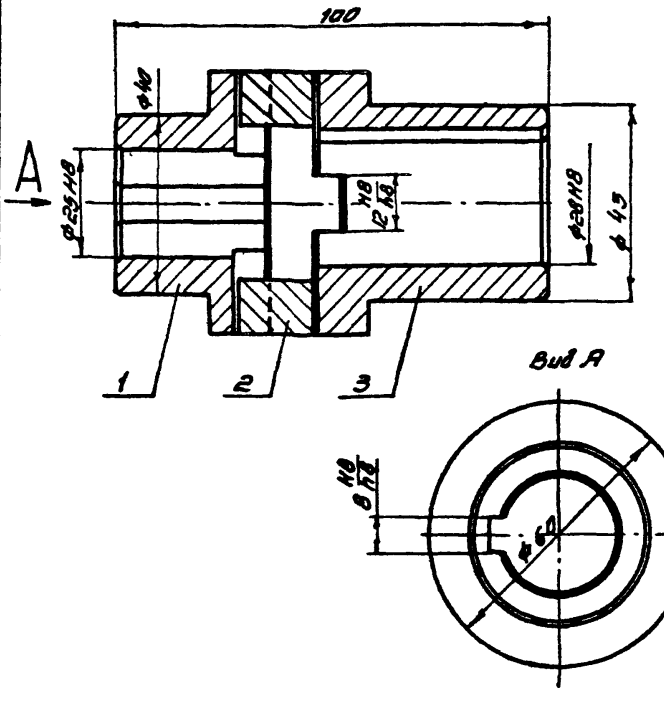

Размеры для справок

				ТМ82.05.10.00 СБ		
Изм.	Лист	N докум.	Подпись	Дата		
Разр.		Марченко			Муфта Сборочный чертеж	Лит. И; Масса 1.2; Масштаб 1:1
Пров.		Решетникова				Лист; Листов 1
Т. контр.		Гобзшевская				Госстрой СССР Союзводоканалпроект г. Москва
Гл. инж. пр.		Блоков				
Н. контр.		Дубинская				
Утв.		Авдеев				

Копировал. Сентябрь 20397-06 61 Формат А4

Инв. № подл. | Подпись и дата | Взам. инв. № | Инв. № дубл. | Подпись и дата

ТМ 82.05.09.02

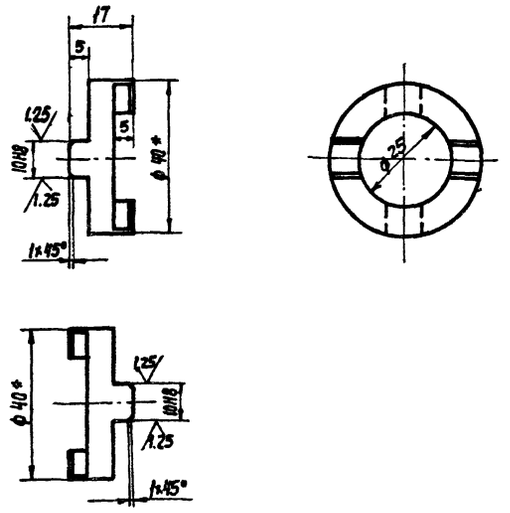

1. Неуказанные предельные отклонения размеров: отверстий Н14, валов h14, остальных $\pm \frac{IT14}{2}$
2.* Размер для справок.

Изм.	Лист	№ докум.	Подпись	Дата
Разраб.		Марченко		
Пров.		Решетникова		
Т. Контр		Годзишевская		
Гл. инж. пр		Блоков		
Н. Контр		Дубинская		
Утв.		Авдеев		

ТМ 82.05.09.02

Лит.	Масса	Масштаб
И	0.07	1:1

Лист | Листов 1

Крестовина

Круг 40-В ГОСТ 2590-71 / 45-б-ГОСТ 1050-74

Госстрой СССР Союзводоканалпроект г. Москва

Формат А1

ТМ 82.05.09.03

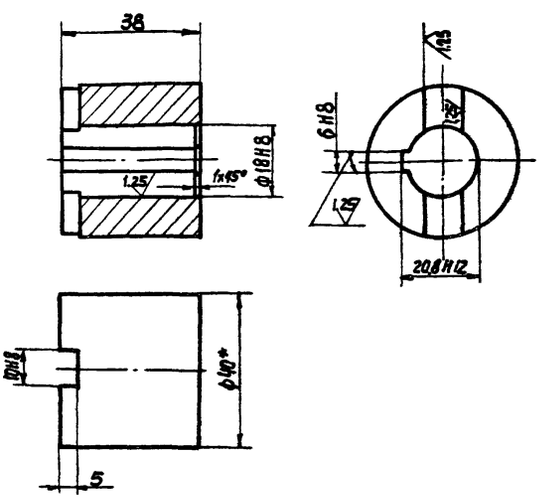

1. Неуказанные предельные отклонения размеров: валов h14, остальных $\pm \frac{IT14}{2}$
2.* Размер для справок.

Изм.	Лист	№ докум.	Подпись	Дата
Разраб.		Марченко		
Пров.		Решетникова		
Т. Контр.		Годзишевская		
Гл. инж. пр		Блоков		
Н. Контр		Дубинская		
Утв.		Авдеев		

ТМ 82.05.09.03

Лит.	Масса	Масштаб
И	0.28	1:1

Лист | Листов 1

Полумуфта

Круг 40-В ГОСТ 2590-71 / 45-б-ГОСТ 1050-74

Госстрой СССР Союзводоканалпроект г. Москва

Формат А1

Инв. № подл. | Подпись и дата | Взам. инв. № | Инв. № дубл. | Подпись и дата

ТМ 82.05.09.01

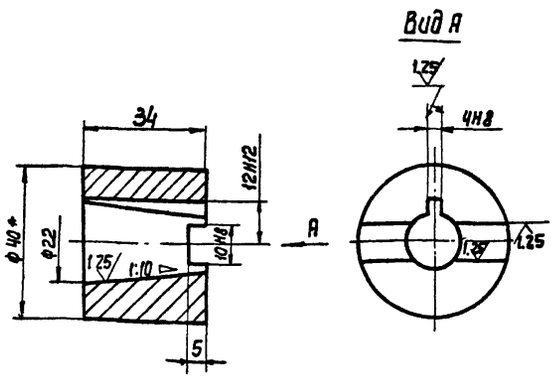

1. Неуказанные предельные отклонения размеров: валов h14, остальных $\pm \frac{IT14}{2}$
2.* Размер для справок.

Изм.	Лист	№ докум.	Подпись	Дата
Пров		Марченко		
Пров.		Решетникова		
Т. Контр		Годзишевская		
Гл. инж. пр		Блоков		
Н. Контр		Дубинская		
Утв.		Авдеев		

ТМ 82.05.09.01

Лит.	Масса	Масштаб
И	0.25	1:1

Лист | Листов 1

Полумуфта

Круг 40-В ГОСТ 2590-71 / 45-б ГОСТ 1050-74

Госстрой СССР Союзводоканалпроект г. Москва

Формат А1

ТМ 82.05.10.03

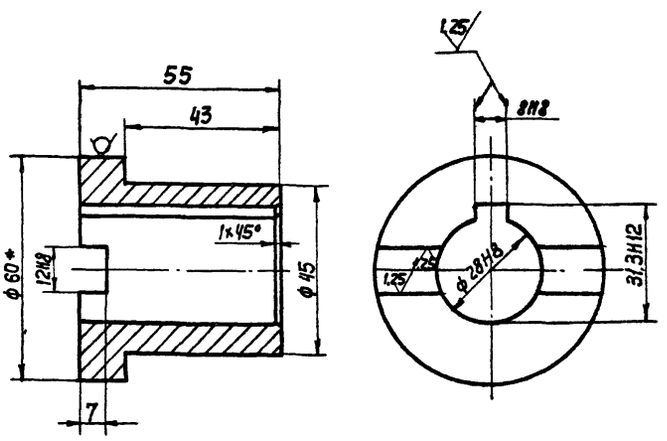

1. Неуказанные предельные отклонения размеров: валов h14, остальных $\pm \frac{IT14}{2}$
2.* Размер для справок.

Изм.	Лист	№ докум.	Подпись	Дата
Разраб		Марченко		
Пров.		Решетникова		
Т. Контр		Годзишевская		
Гл. инж. пр		Блоков		
Н. Контр		Дубинская		
Утв.		Авдеев		

ТМ82. 05.10.03

Лит.	Масса	Масштаб
И	0.52	1:1

Лист | Листов 1

Полумуфта

Круг 60-В ГОСТ 2590-71 / 45-б ГОСТ 1050-74

Госстрой СССР Союзводоканалпроект г. Москва

Формат А1

Инв. № подл. | Подпись и дата | Взам. инв. № | Инв. № дубл. | Подпись и дата

Копир. Подгрушина

ТМ82.06.00.00 СБ

Альбом IX

Типовой проект 902-2-385.85

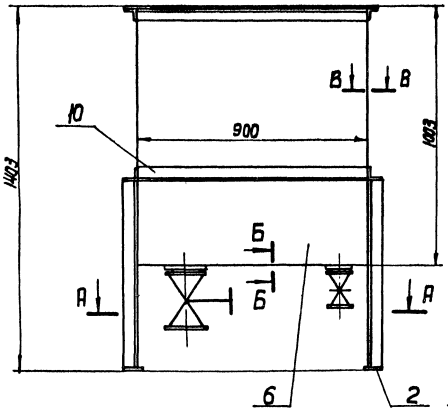

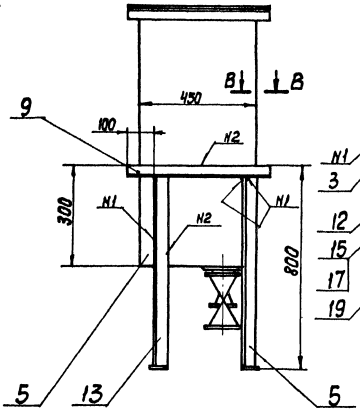

Г-Г
М1:2

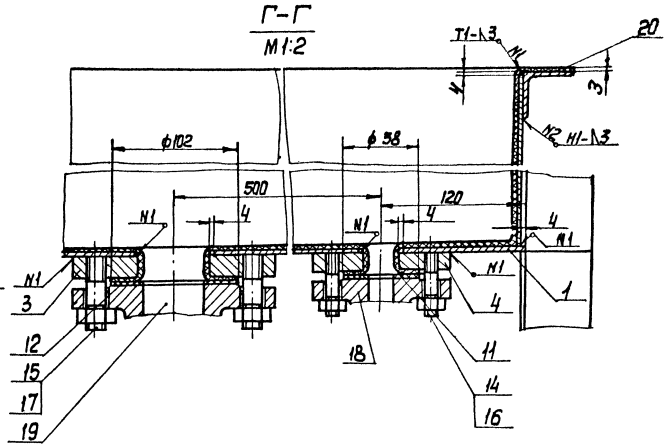

А-А

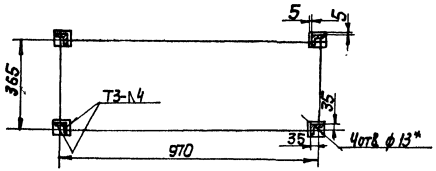

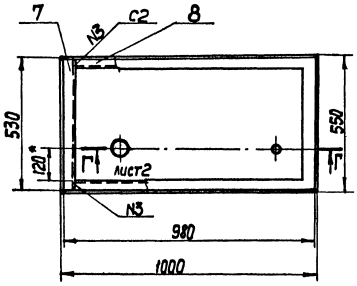

Б-Б
М1:1

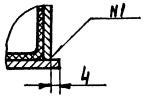

В-В
М1:1

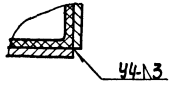

1. Предельные отклонения размеров: $\pm\frac{IT14}{2}$
2. Шероховатость обрабатываемых деталей без чертежа - $R_z 80$
3. Сварка - по ГОСТ 5264-80.
4. Проверить на герметичность наливом воды.
5. Внутреннюю поверхность бака и отверстия гуммировать. Допускаются другие виды покрытия стойкие к коррозионной среде.
6. Покрытие: наружные поверхности - краска масляная, серая, ГОСТ 8292-75, два слоя.
7. * Размеры для справок.

Изм.	Лист	N докум.	Подп.	Дата	ТМ82.06.00.00 СБ		
Разраб.		Цепковитова			Бак для коагулянта Сборочный чертеж	Лит.	Масса	Масштаб
Пров.		Семенова				И	156	1:10
Т. Контр.		Вавшевская				Лист	Листов 1	
Гл. инж. пр.		Блохов				Госстрой СССР		
Н. Контр.		Дилинская				Союзводоканалпроект г. Москва		
Утв.		Иванов						

Инв. N подл. | Подп. и дата | Взам. инв. N | Инв. N дубл. | Подп. и дата

2097-06 63

ТМ82.06.00.03

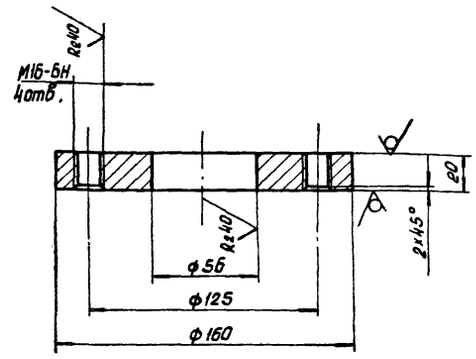

1. Предельные отклонения размеров: отверстий Н14, остальных ± JT14/2
2.* Размер для справок

Изм	Лист	№ докум	Подпись	Дата
Разраб		Марченко		
Провер		Семенова		
Т контр.		Годзишевская		
Гл инж пр		Блоков		
Н контр		Целковикова		
Утв.		Авдеев		

ТМ82.06.00.03

Лит	Масса	Масштаб
И	7,7	1:2

Фланец

Лист Б-20.0 ГОСТ 19903-74
Ст3 ГОСТ 14637-79

Лист | Листов 1

Госстрой СССР
СОЮЗВОДОКАНАЛПРОЕКТ
г. Москва

Формат А1

ТМ82.06.00.04

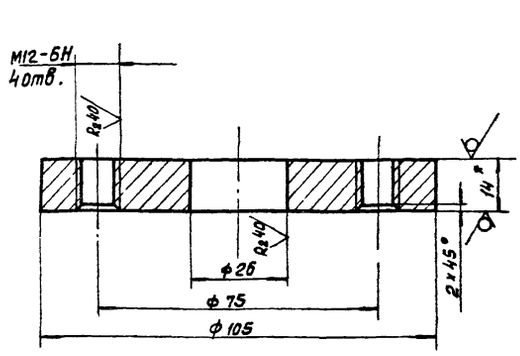

1. Предельные отклонения размеров: отверстий Н14, остальных ± JT14/2
2.* Размер для справок

Изм	Лист	№ докум.	Подпись	Дата
Разраб		Марченко		
Провер		Семенова		
Т контр		Годзишевская		
Гл инж пр		Блоков		
Н. контр		Целковикова		
Утв		Авдеев		

ТМ82.06.00.04

Лит.	Масса	Масштаб
И	3,6	1:1

Фланец

Лист Б-14.0 ГОСТ 19903-74
Ст3 ГОСТ 14637-79

Лист | Листов 1

Госстрой СССР
СОЮЗВОДОКАНАЛПРОЕКТ
г. Москва

Формат А1

Инв. № подл. | Подпись и дата | Взам. инв. № | Инв. № дубл. | Подпись и дата

ТМ82.06.00.04

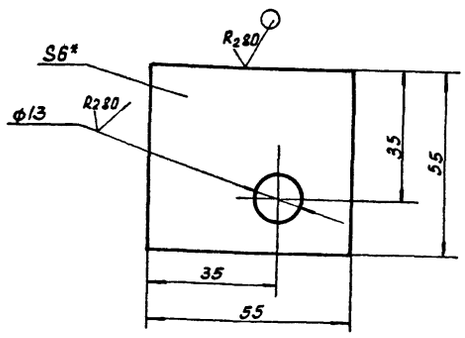

1. Предельные отклонения размеров: отверстий Н14, остальных ± JT14/2
2.* Размер для справок.

Изм	Лист	№ докум	Подпись	Дата
Разраб		Марченко		
Провер		Семенова		
Т контр		Годзишевская		
Гл инж пр		Блоков		
Н контр		Целковикова		
Утв		Авдеев		

ТМ82.06.00.02

Лит	Масса	Масштаб
И	0,14	1:1

Платик

Лист Б-6.0 ГОСТ 19903-74
Ст.3 ГОСТ 14637-79

Лист | Листов 1

Госстрой СССР
СОЮЗВОДОКАНАЛПРОЕКТ
г. Москва

ТМ82.06.00.01

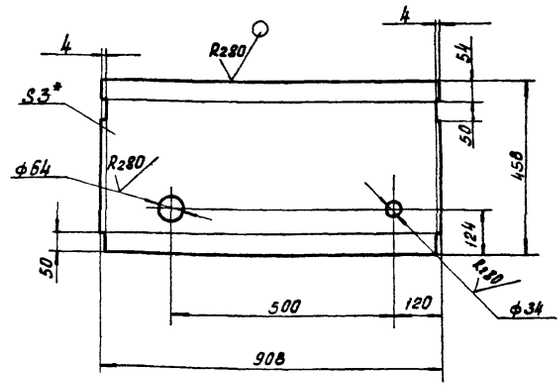

1. Предельные отклонения размеров отверстий Н14; остальных ± JT14/2
2.* Размер для справок.

Изм	Лист	№ докум	Подпись	Дата
Разраб		Марченко		
Провер		Семенова		
Т контр		Годзишевская		
Гл инж пр		Блоков		
Н контр		Целковикова		
Утв		Авдеев		

ТМ82.06.00.01

Лит	Масса	Масштаб
И	9,7	1:10

Днo

Лист Б-3.0 ГОСТ 19903-74
Ст 3 ГОСТ 16523-70

Лист | Листов 1

Госстрой СССР
СОЮЗВОДОКАНАЛПРОЕКТ
г. Москва

Инв. № подл. | Подпись и дата | Взам. инв. № | Инв. № дубл. | Подпись и дата

ТМ82.07.00.00СБ

Альбом IX

Типовой проект 902-2-385.85

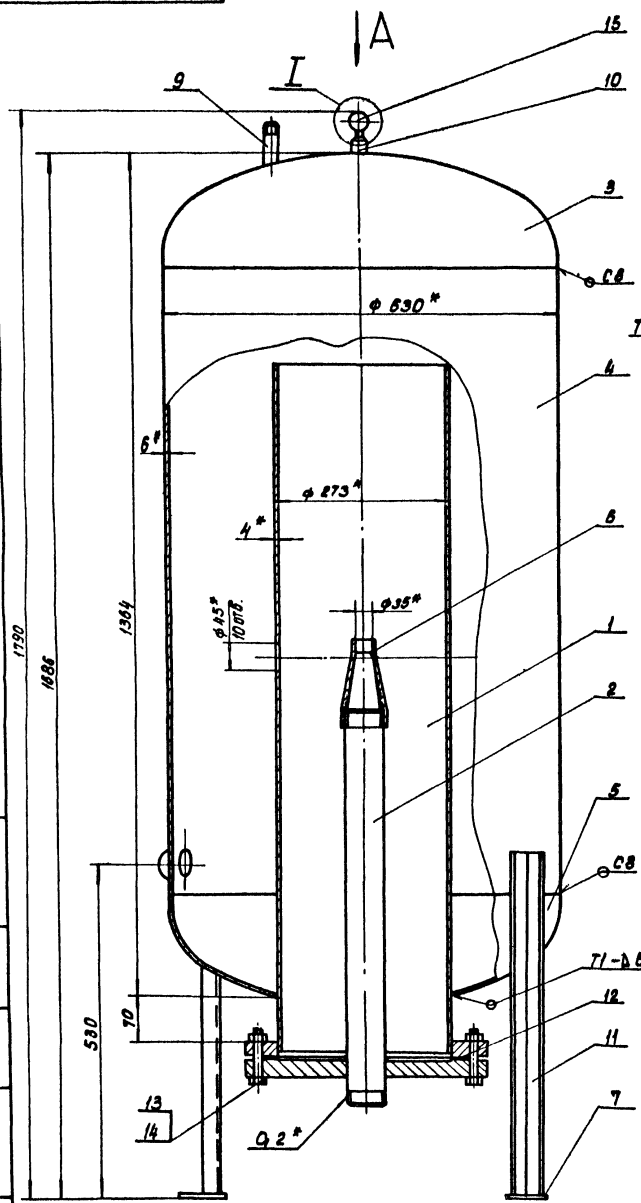

Вид А

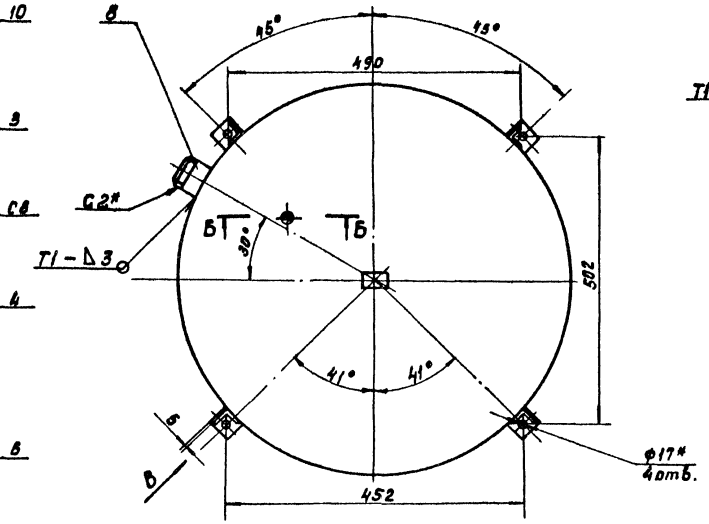

Вид В
М1:2

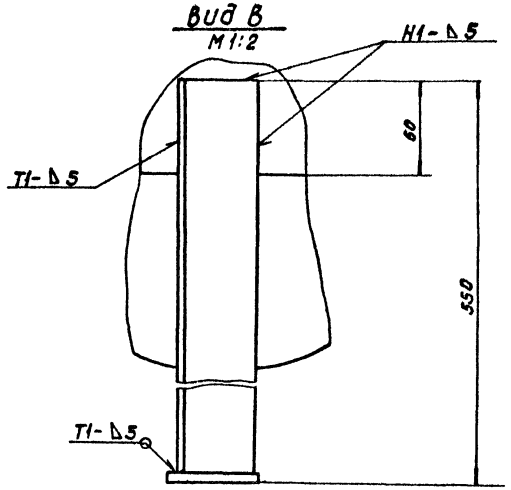

Б-Б
М1:2

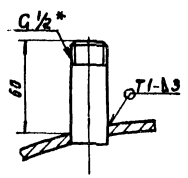

I
М1:2

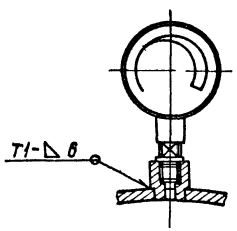

1. Сварные швы – по ГОСТ 5264-80.
2. Шероховатость обрабатываемых поверхностей деталей без чертежа – Rz 80
3. Предельные отклонения размеров $\pm \frac{JT14}{2}$
4. Проверить на герметичность водой давлением 6 кг/см².
5. Покрытие: наружные поверхности – краска масляная, серая, ГОСТ 8292-75, два слоя; внутренние поверхности – три слоя эмали ХС-710 и три слоя лака ХС-76 по двум слоям грунта ХС-010, ГОСТ 9355-81.
6. *Размеры для справок.

Изм.	Лист	№ докум.	Подп.	Дата	ТМ82.07.00.00.СБ			
Разраб.		Марченко			Бак напорный $V=0{,}4\,м^3$ $P_x=0{,}6$ МПа (6 кг/см²) Сборочный чертеж.	Лит	Масса	Масштаб
Пров		Дубинская					195	1:5
Т.контр.		Годзишевская				Лист	Листов 1	
Гл.инж.пр.		Блоков				Госстрой СССР СОЮЗВОДОКАНАЛПРОЕКТ г. Москва		
Н.контр.		Целковикова						
Утв.		Абдеев						

Инв. № подл. | Подп. и дата | Взам. инв. № | Инв. № дубл. | Подп. и дата

20397-06 65

ТМ 82.07.00.03

Rz 80

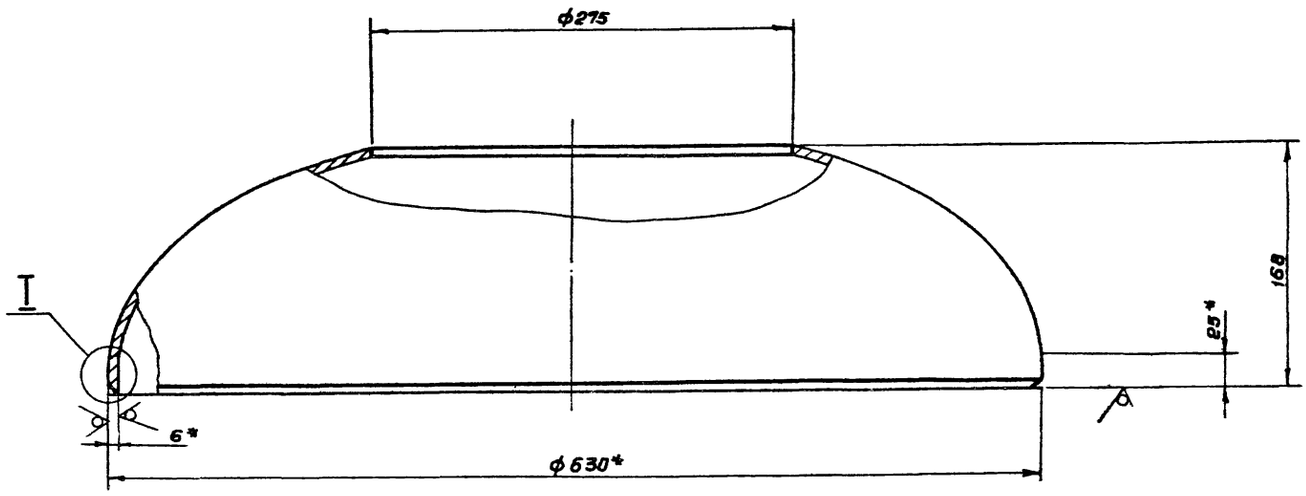

I
М 1:1

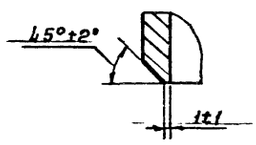

1. Предельные отклонения размеров: $\pm \frac{JT14}{2}$

2* Размеры для справок.

					ТМ 82.07.00.03			
Изм.	Лист	N докум.	Подп.	Дата				
Разраб.		Марченко			Днище	Лит.	Масса	Масштаб
Пров.		Дубинская				И	12.3	1:2.5
Т.контр.		Годзишевская				Лист	Листов 1	
Гл.инж.пр.		Блоков			Заготовка Днище 630-6 ГОСТ 6533-78	Госстрой СССР СОЮЗВОДОКАНАЛПРОЕКТ г. Москва		
Н.контр.		Шелковникова						
Утв.		Абдеев						

Формат А2

ТМ 82.07.00.01

A

Rz 80

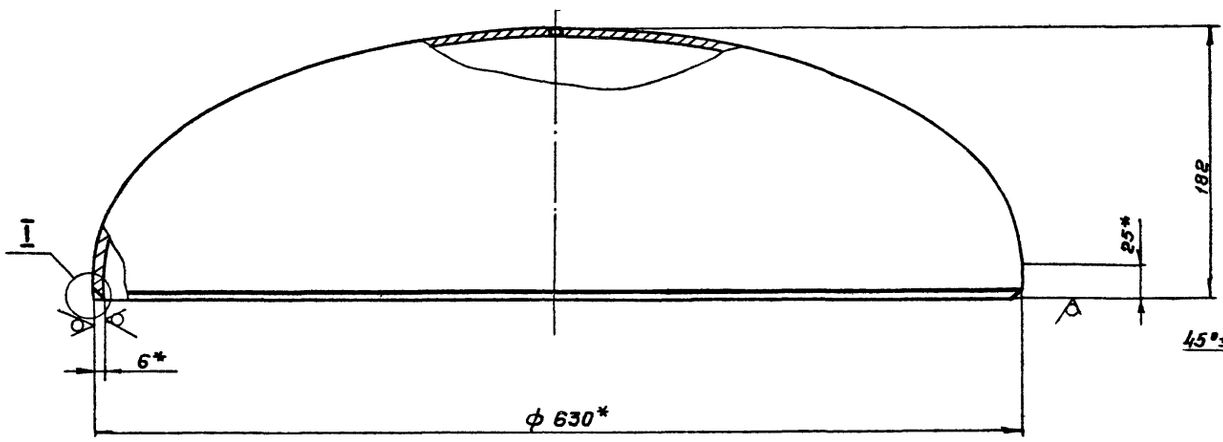

I
М 1:1

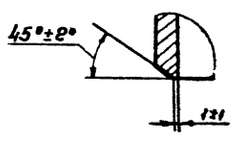

Вид А
М 1:5

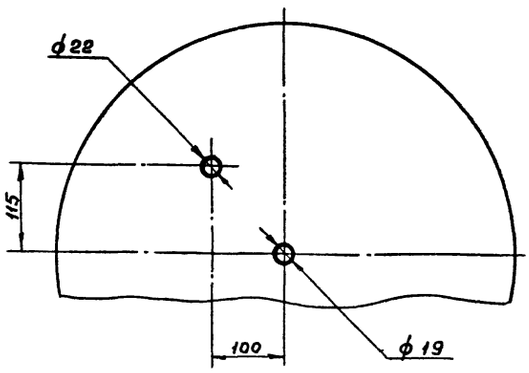

1. Предельные отклонения размеров: $\pm \frac{JT14}{2}$

2* Размеры для справок.

					ТМ 82.07.00.01			
Изм.	Лист	N докум.	Подп.					
Разраб.		Марченко			Днище	Лит.	Масса	Масштаб
Пров.		Дубинская				И	22.0	1:2.5
Т.контр.		Годзишевская				Лист	Листов 1	
Гл.инж.пр.		Блоков			Заготовка Днище 630-6 ГОСТ 6533-78	Госстрой СССР СОЮЗВОДОКАНАЛПРОЕКТ г. Москва		
Н.контр.		Шелковникова						
Утв.		Абдеев						

ТМ 82.07.00.02

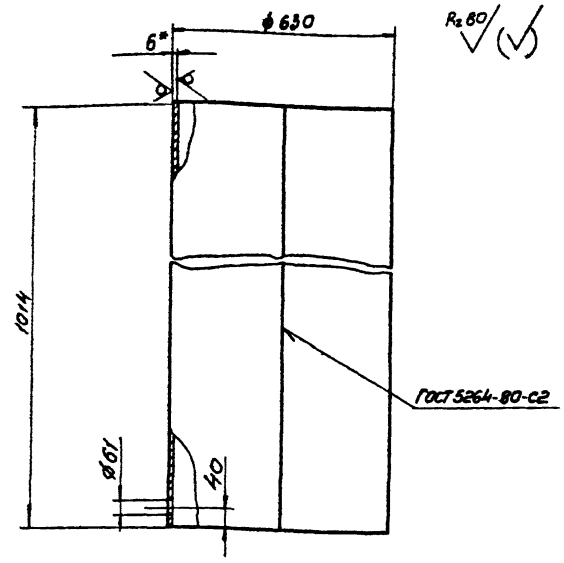

Rz 80 / (√)

1. Предельные отклонения размеров: ± JT14/2
2. Длина развертки – 1980 мм
3* Размер для справок

Изм.	Лист	N докум.	Подпись	Дата	
Разраб.	Марченко				ТМ 82.07.00.02
Пров.	Дубинская				Цилиндр
Т. контр.	Озышевская				Лит: И; Масса: 94.5; Масшт.: 1:10
Н. контр.	Блоков				Лист: 6-6.0 ГОСТ 19903-74 / Ст.3 ГОСТ 14637-79; Листов 1
Утв.	Целковикова				Госстрой СССР СОЮЗВОДОКАНАЛПРОЕКТ
	Авдеев				

Формат А1

ТМ 82.07.00.04

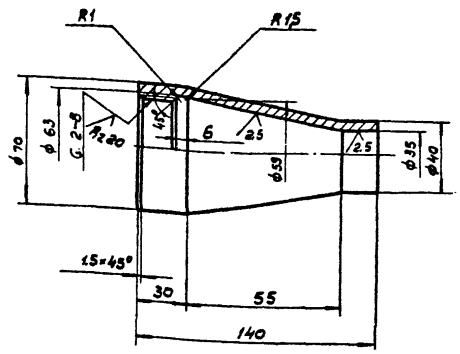

Rz 40 / (√)

Предельные отклонения размеров: отверстий H14, валов h14, остальных ± JT14/2

Изм.	Лист	N докум.	Подпись	Дата	
Разраб.	Марченко				ТМ 82.07.00.04
Пров.	Дубинская				Сопло
Т. контр.	Озышевская				Лит: И; Масса: 0.5; Масшт.: 1:2
Гл. инж. пр.	Блоков				Лист: Листов 1
Н. контр.	Целковикова				Госстрой СССР СОЮЗВОДОКАНАЛПРОЕКТ г. Москва
Утв.	Авдеев				Ст.3 ГОСТ 380-71

Формат А4

ТМ 82.07.01.01

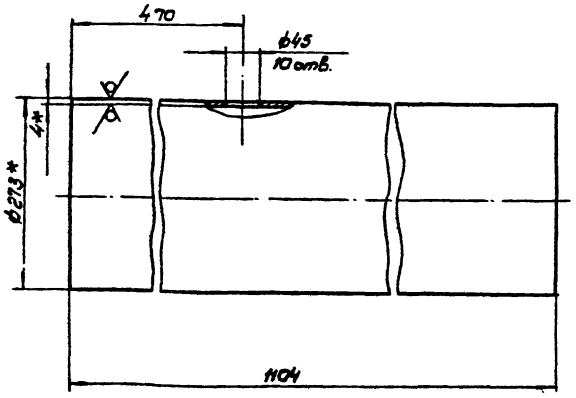

Rz 80 / (√)

1. Предельные отклонения размеров: отверстий H14, остальных ± JT14/2
2* Размеры для справок

Изм.	Лист	N докум.	Подпись	Дата	
Разраб.	Марченко				ТМ 82.07.01.01
Пров.	Дубинская				Цилиндр
Т. контр.	Озышевская				Лит: И; Масса: 28.8; Масшт.: 1:5
Гл. инж. пр.	Блоков				Лист: Листов 1
Н. контр.	Целковикова				Госстрой СССР СОЮЗВОДОКАНАЛПРОЕКТ г. Москва
Утв.	Авдеев				Труба: 273-4 ГОСТ 10704-76 / Д ГОСТ 10705-80

Формат А1

ТМ 82.07.01.00СБ

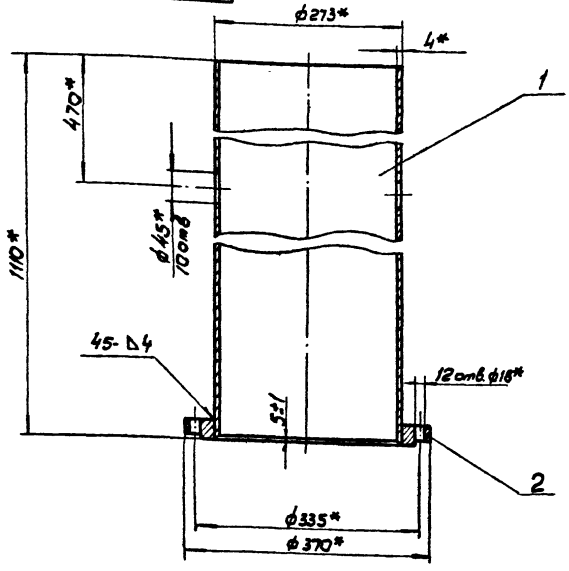

1. Сварной шов – по ГОСТ 16037-80
2*. Размеры для справок.

Изм.	Лист	N докум.	Подп.	Дата	
Разраб.	Марченко				ТМ 82.07.01.00СБ
Пров.	Дубинская				Цилиндр Сборочный чертеж
Т. контр.	Озышевская				Лит: И; Масса: 36.6; Масшт.: 1:5
Гл. инж. пр.	Блоков				Лист: Листов 1
Н. контр.	Целковикова				Госстрой СССР СОЮЗВОДОКАНАЛПРОЕКТ г. Москва
Утв.	Авдеев				

Формат А1

Инв. № подл. | Подпись и дата | Взам. инв. № | Инв. № дубл. | Подпись и дата

ТМ82.07.00.08

Rz40

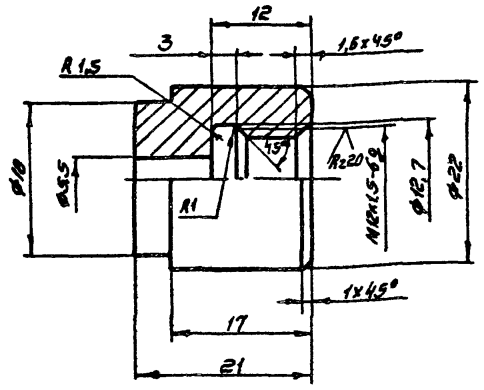

Предельные отклонения размеров: отверстий H14, валов h14, остальных ± JT14/2

Изм.	Лист	№ докум.	Подпись	Дата
Разраб.		Марченко		
Пров.		Дубинская		
Т.контр.		Годзишевская		
Гл.инж.пр.		Блоков		
Н.контр.		Целковникова		
Утв.		Авдеев		

ТМ82.07.00.08

Штуцер

Лит.	Масса	Масштаб
И	0,04	2:1

Лист | Листов 1

Ст.3 ГОСТ 380-71

Госстрой СССР СОЮЗВОДОКАНАЛПРОЕКТ г. Москва

Формат А1

ТМ82.07.00.05

Rz40

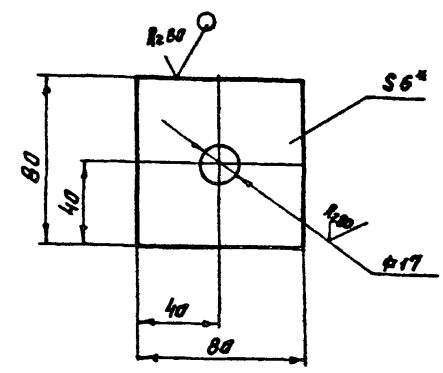

1. Предельные отклонения размеров отверстий H14, валов h14, остальных ± JT14/2
2* Размер для справок

Изм.	Лист	№ докум.	Подпись	Дата
Разраб.		Марченко		
Пров.		Дубинская		
Т.контр.		Годзишевская		
Гл.инж.пр.		Блоков		
Н.контр.		Целковникова		
Утв.		Авдеев		

ТМ82.07.00.05

Лятка

Лит.	Масса	Масштаб
И	0,24	1:2

Лист | Листов 1

Лист Б-6,0 ГОСТ 19903-74 / Ст.3 ГОСТ 14637-79

Госстрой СССР СОЮЗВОДОКАНАЛПРОЕКТ г. Москва

Формат А1

Инв.№ подл. | Подпись и дата | Взам. инв.№ | Инв.№ дубл. | Подпись и дата

ТМ82.07.00.07

Rz80

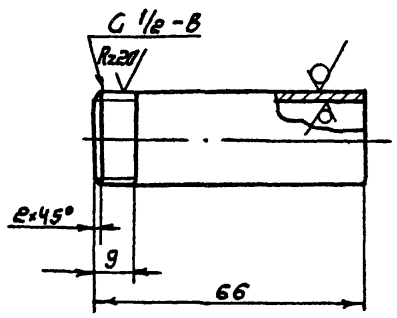

Предельные отклонения размеров ± JT14/2

Изм.	Лист	№ докум.	Подпись	Дата
Разраб.		Марченко		
Пров.		Дубинская		
Т.контр.		Годзишевская		
Гл.инж.пр.		Блоков		
Н.контр.		Целковникова		
Утв.		Авдеев		

ТМ82.07.00.07

Патрубок

Лит.	Масса	Масштаб
И	0,09	1:1

Лист | Листов 1

Труба 15х2,5 ГОСТ 3262-75

Госстрой СССР СОЮЗВОДОКАНАЛПРОЕКТ г. Москва

Формат А1

ТМ82.07.00.06

Rz80

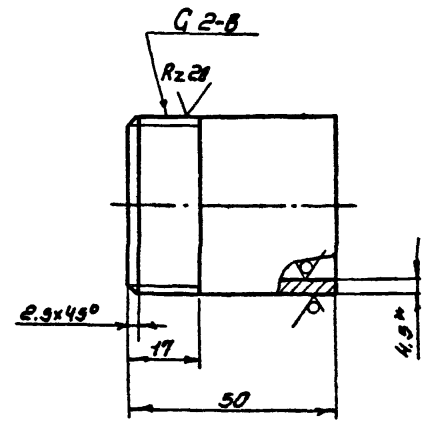

1. Предельные отклонения размеров ± JT14/2
2.* Размер для справок

Изм.	Лист	№ докум.	Подпись	Дата
Разраб.		Марченко		
Пров.		Дубинская		
Т.контр.		Годзишевская		
Гл.инж.пр.		Блоков		
Н.контр.		Целковникова		
Утв.		Авдеев		

ТМ82.07.00.06

Патрубок

Лит.	Масса	Масштаб
И	0,24	1:1

Лист | Листов 1

Труба 50х4,5 ГОСТ 3262-75

Госстрой СССР СОЮЗВОДОКАНАЛПРОЕКТ г. Москва

Формат А1

ТМ 8207.02.02

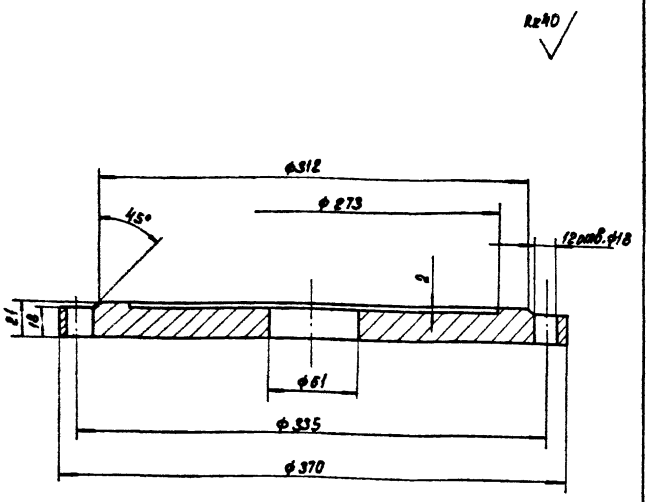

1. Предельные отклонения размеров: отверстий H14, валов h14, остальных ± JT14/2

Изм.	Лист	№ докум.	Подпись	Дата
Разраб.		Марченко		
Пров.		Дубинская		
Т. контр.		Годзишевская		
Гл. инж. пр.		Блоков		
Н. контр.		Целковикова		
Утв.		Авдеев		

ТМ 82.07.02.02

Лит	Масса	Масштаб
И	12,0	1:2
Лист	Листов 1	

Фланец

Ст.3 ГОСТ 380-71

Госстрой СССР СОЮЗВОДОКАНАЛПРОЕКТ г. Москва

Формат 11

ТМ 82.08.01.00СБ

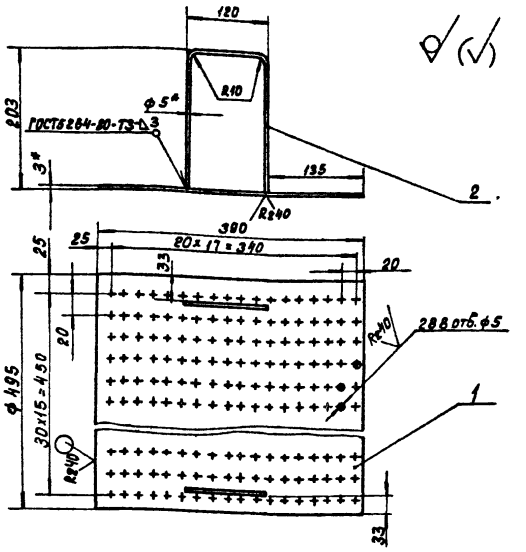

1. Предельные отклонения размеров: ± JT14/2
2. Шероховатость обрабатываемых поверхностей деталей без чертежа Rz40
2.* Размеры для справок.

Изм.	Лист	№ докум.	Подпись	Дата
Разраб.		Марченко		
Провер.		Дубинская		
Т. контр.		Годзишевская		
Гл. инж. пр.		Блоков		
Н. контр.		Целковикова		
Утв.		Авдеев		

ТМ82.08.01.00 СБ

Сетка

Сборочный чертеж.

Лит	Масса	Масштаб
И	4,56	1:5
Лист	Листов 1	

Госстрой СССР СОЮЗВОДОКАНАЛПРОЕКТ г. Москва

Формат 11

Инв. № подл. | Подпись и дата | Взам. инв. № | Инв. № дубл. | Подпись и дата

ТМ 82.07.02.01

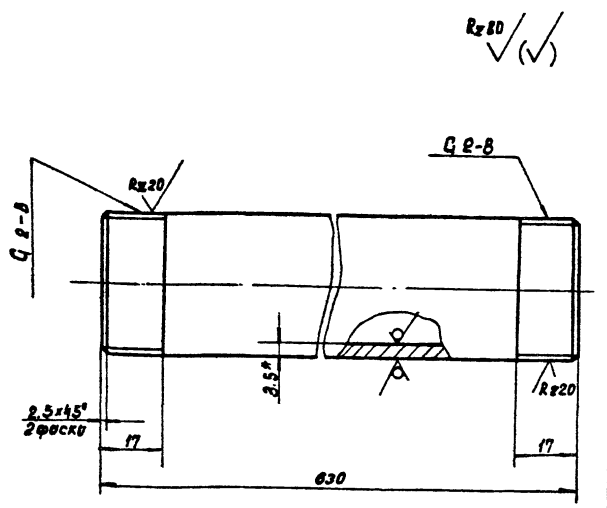

1. Предельные отклонения размеров: валов h14, остальных ± JT14/2
2.* Размер для справок

Изм.	Лист	№ докум.	Подпись	Дата
Разраб.		Марченко		
Пров.		Дубинская		
Т. контр.		Годзишевская		
Гл. инж. пр.		Блоков		
Н. контр.		Целковикова		
Утв.		Авдеев		

ТМ 82.07.02.01

Лит	Масса	Масштаб
И	3,7	1:1
Лист	Листов 1	

Труба

Труба 50х3,5 ГОСТ 3262-75

Госстрой СССР СОЮЗВОДОКАНАЛПРОЕКТ г. Москва

Формат 11

ТМ 82.07.02.00СБ

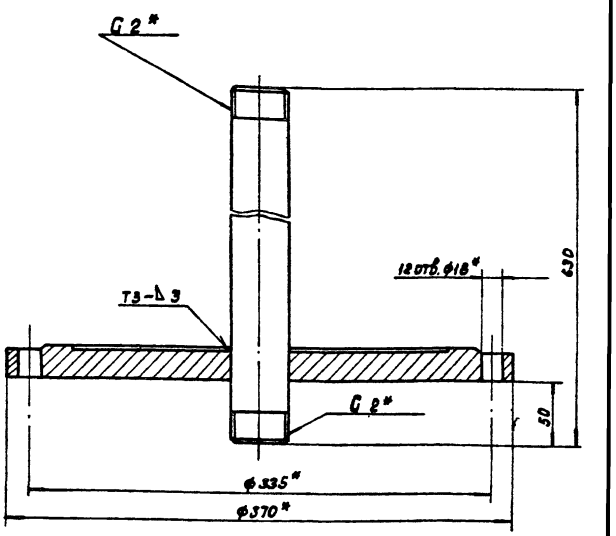

1. Предельные отклонения размеров: ± JT14/2
2. Сварной шов – по ГОСТ 5264-80
3.* Размеры для справок.

Изм.	Лист	№ докум.	Подпись	Дата
Разраб.		Марченко		
Пров.		Дубинская		
Т. контр.		Годзишевская		
Гл. инж. пр.		Блоков		
Н. контр.		Целковикова		
Утв.		Авдеев		

ТМ 82.07.02.00.СБ

Вставка

Сборочный чертеж

Лит	Масса	Масштаб
И	15.7	1:2.5
Лист	Листов 1	

Госстрой СССР СОЮЗВОДОКАНАЛПРОЕКТ г. Москва

Копировал: Доценко — 20397-06 69 Формат 11

ТМ 82 08.00.00С6

Альбом IX

Типовой проект 902-2-38585

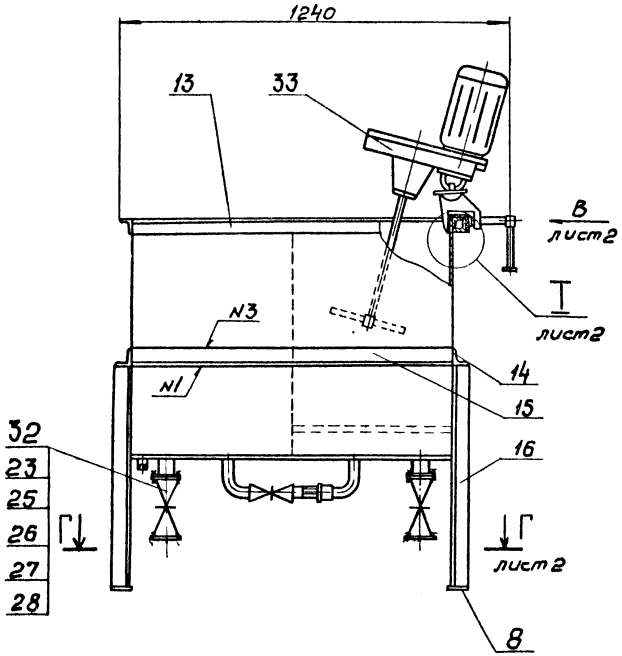

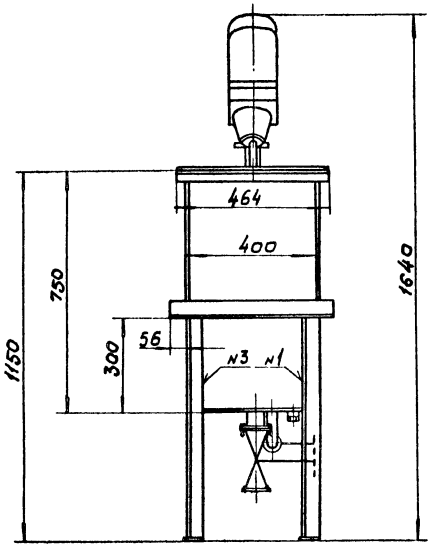

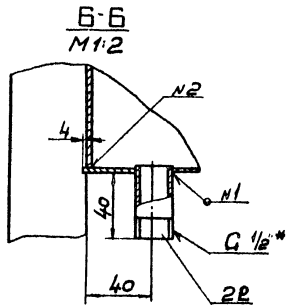

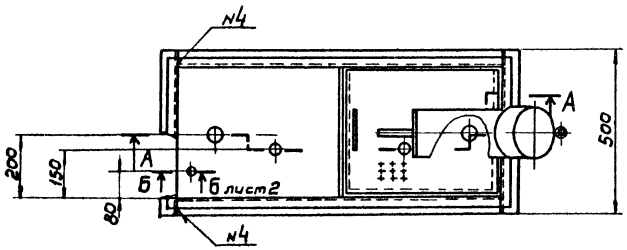

1. Предельные отклонения размеров $\pm \frac{JT14}{2}$
2. Шероховатость обрабатываемых поверхностей деталей без чертежа Rz80
3. Сварка - по ГОСТ 5264-80 кроме мест, указанных особо
4. Проверить на герметичность наливом воды.
5. Покрытие: наружные поверхности - краска масляная, серая, ГОСТ 8292-75, 2 слоя; внутренние поверхности - 3 слоя эмали ХС-710 и три слоя лака ХС-76 по двум слоям грунта ХС-010, ГОСТ 9355-60
6. Деталь поз. 21 приклеить клеем БФ-6 ГОСТ 12172-74.
7* Размеры для справок.

					ТМ 82 08.00.00С6			
Изм	Лист	N докум	Подп.	Дата	Бак для флокулянта Сборочный чертеж.	Лит	Масса	Масшт
Разраб.		Целковиков				И	168	1:10
Пров		Семенова				Лист 1	Листов 2	
Т. контр		Годзышевская				Госстрой СССР СОЮЗВОДОКАНАЛПРОЕКТ г. Москва		
Гл. инж. пр		Блаков						
Н. контр		Семенова						
Утв		Авдеев						

Инв. N подл. | Подп. и дата | Взам. инв. N | Инв. N дубл. | Подпись, дата

20397-06 70

ТМ 82.08.00.00СБ

Альбом IX

Типовой проект 902-2-385.85

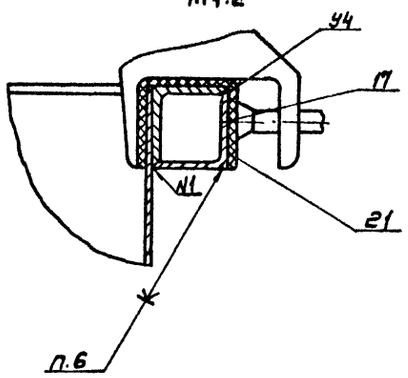

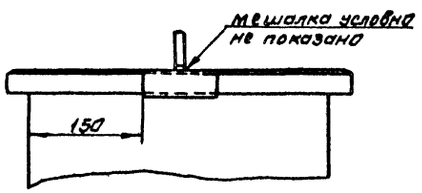

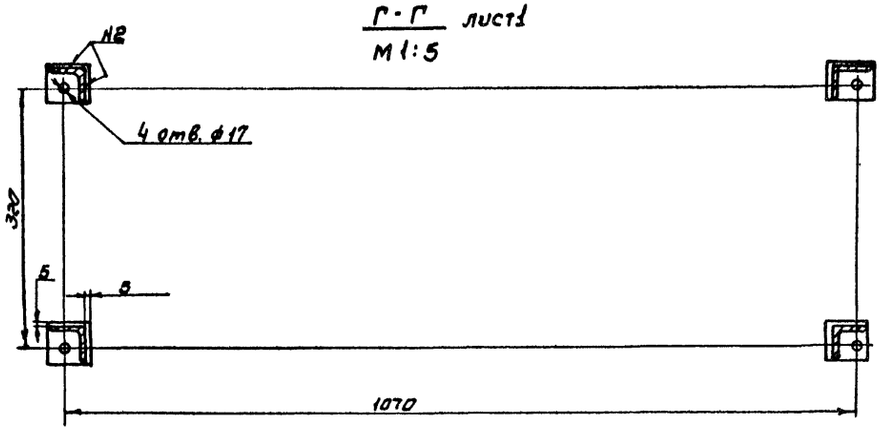

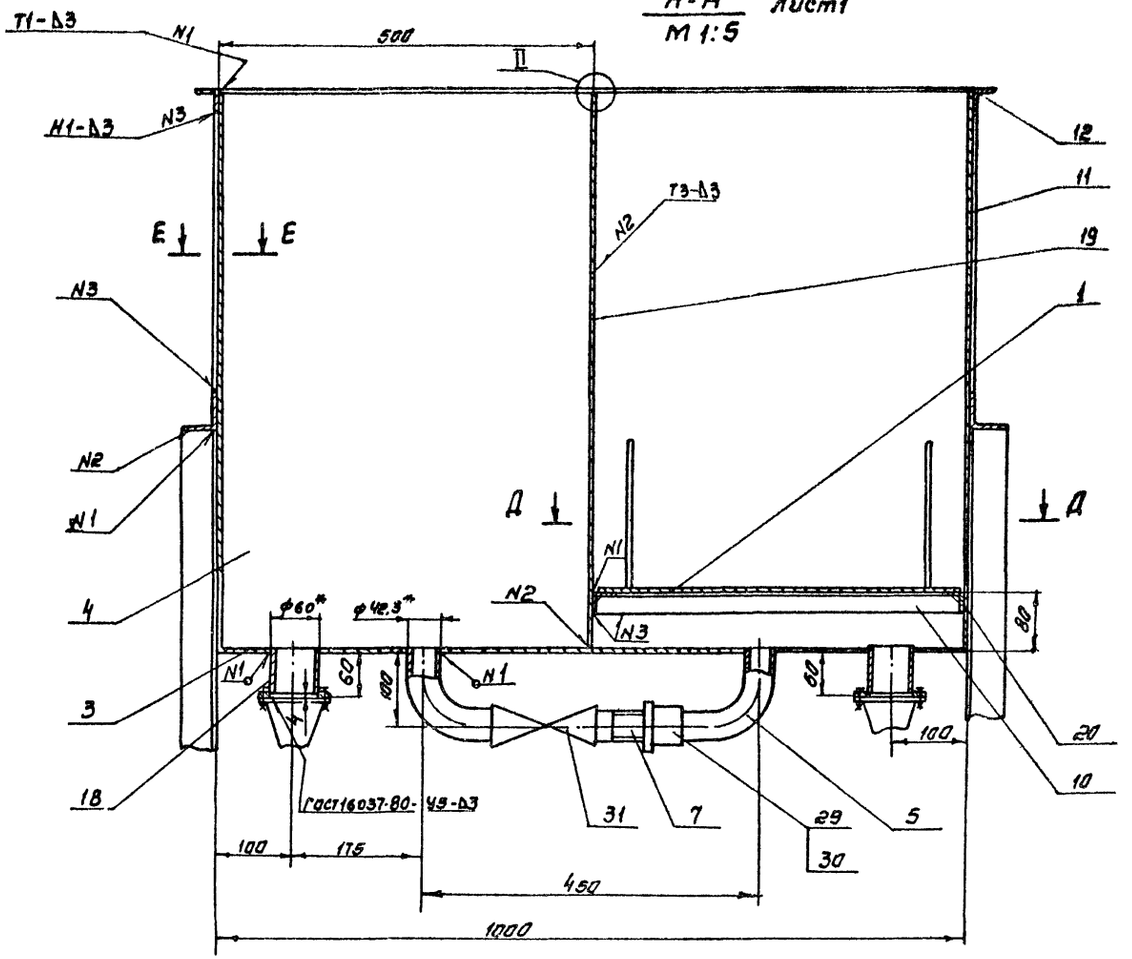

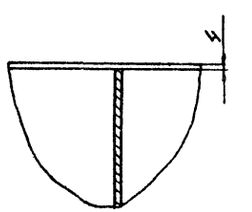

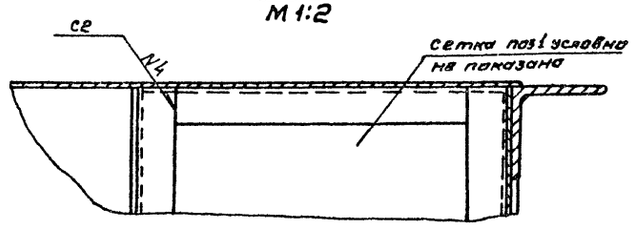

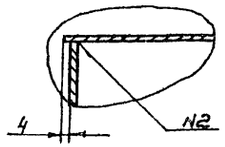

Изм.	Лист	№ докум.	Подп.	Дата	ТМ 82.08.00.00СБ
Разраб		Целовальников			Бак для флокулянта. Сборочный чертеж
Пров		Семенова			
Т. контр.		Годзишевская			
Гл. инж. пр.		Блоков			
Н. контр.		Блоков			
Утв		Авдеев			

Лит	Масса	Масштаб
И		—
Лист	Листов	
	1	

Госстрой СССР
Союзводоканалпроект
г. Москва

Копировал Синицына

Инв. № подл. | Подп. и дата | Взам. инв. № | Инв. № дубл. | Подп. и дата

20237-06 ТМ

ТМ 82.08.00.03

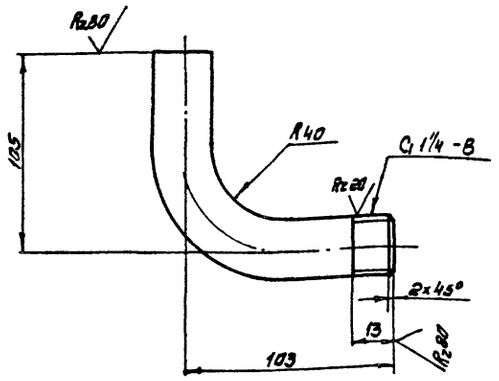

Неуказанные предельные отклонения размеров: $\pm \frac{JT14}{2}$

				ТМ 82.08.00.03		
Изм.	Лист	№ докум.	Подпись	Дата		
Разраб.		Марченко			Колено	
Пров.		Дубинская				
Т. контр.		Годзишевская				
Гл. инж. пр.		Блоков				
Н. контр.		Целковников				
Утв.		Авдеев				

Лит.	Масса	Масштаб
И	0,58	1:2

Лист	Листов 1

Госстрой СССР
СОЮЗВОДОКАНАЛПРОЕКТ г. Москва

Труба 32×2,8 ГОСТ 3262-75

Формат 11

ТМ 82.08.00.04

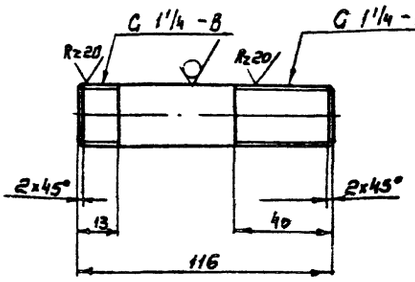

Неуказанные предельные отклонения размеров: $\pm \frac{JT14}{2}$

				ТМ82.08.00.04		
Изм.	Лист	№ докум.	Подпись	Дата		
Разраб.		Марченко			Сгон	
Пров.		Дубинская				
Т. контр.		Годзишевская				
Гл. инж. пр.		Блоков				
Н. контр.		Целковников				
Утв.		Авдеев				

Лит.	Масса	Масштаб
И	0,35	1:2

Лист	Листов 1

Госстрой СССР
СОЮЗВОДОКАНАЛПРОЕКТ г. Москва

Труба 32×2,8 ГОСТ 3262-75

Формат 11

Инв. № подл. | Подпись и дата | Взам. инв. № | Инв. № дубл. | Подпись и дата

ТМ 82.08.00.02

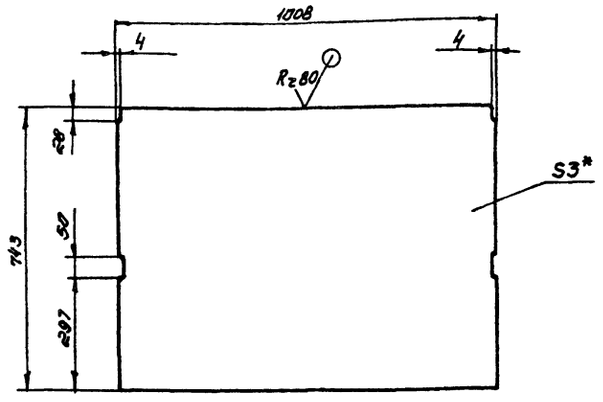

1. Предельные отклонения размеров: $\pm \frac{JT14}{2}$
2* Размер для справок

				ТМ 82.08.00.02		
Изм.	Лист	№ докум.	Подпись	Дата		
Разраб.		Марченко			Бокавина	
Пров.		Дубинская				
Т. контр.		Годзишевская				
Гл. инж. пр.		Блоков				
Н. контр.		Целковников				
Утв.		Авдеев				

Лит.	Масса	Масштаб
И	17.6	1:10

Лист	Листов 1

Госстрой СССР
СОЮЗВОДОКАНАЛПРОЕКТ г. Москва

Лист $\frac{Б\text{-}3.0\ ГОСТ\ 19903\text{-}74}{Ст.3\ ГОСТ\ 16523\text{-}70}$

Формат 11

ТМ 82.08.00.01

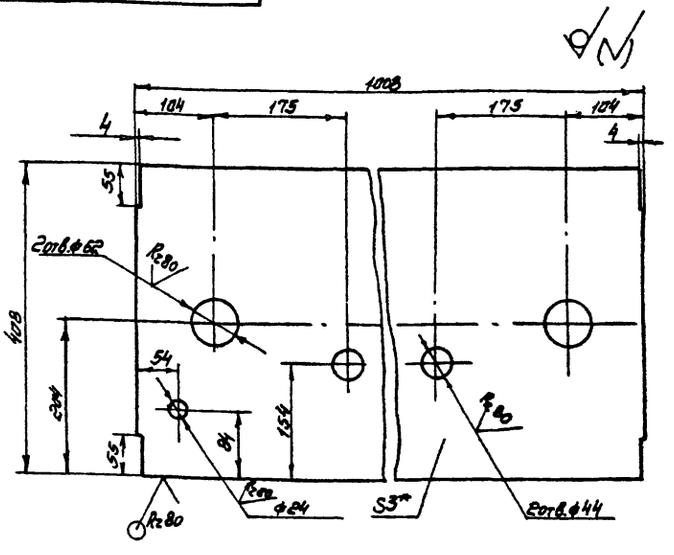

1. Предельные отклонения размеров:
отверстий H14,
остальных $\pm \frac{JT14}{2}$
2.* Размер для справок

				ТМ 82 08.00 01		
Изм.	Лист	№ докум.	Подпись	Дата		
Разраб.		Марченко			Дно	
Пров.		Дубинская				
Т. контр.		Годзишевская				
Гл. инж. пр.		Блоков				
Н. контр.		Целковников				
Утв.		Авдеев				

Лит.	Масса	Масштаб
И	9.46	1:5

Лист	Листов 1

Госстрой СССР
СОЮЗВОДОКАНАЛПРОЕКТ г. Москва

Лист $\frac{Б\text{-}3.0\ ГОСТ\ 19903\text{-}74}{Ст.3\ ГОСТ\ 16523\text{-}70}$

Формат 11

Копировал Синицына

20397-06 72

ТМ 82.08.00.07

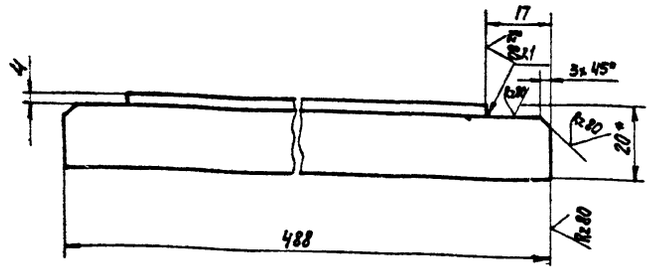

1. Предельные отклонения размеров: $\frac{JT14}{2}$
2.* Размер для справок.

Изм.	Лист	N докум.	Подпись	Дата	
Разраб.		Марченко			
Пров.		Дубинская			
Т. Контр.		Годзишевская			
Гл. инж. пр.		Блоков			
Н. Контр.		Цековикова			
Утв.		Авдеев			

ТМ 82.08.00.07

Перекладина

Лит.	Масса	Масштаб
И	0,43	1:1

Лист | Листов 1

Уголок 5-20х20х3 ГОСТ 8509-72 / Ст 3 ГОСТ 535-79

Госстрой СССР
СОЮЗВОДОКАНАЛПРОЕКТ
г. Москва

Формат А1

ТМ 82.08.00.21

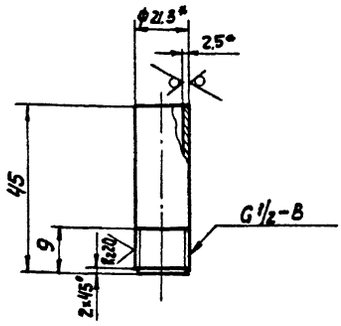

1. Неуказанные предельные отклонения размеров: $\pm\frac{JT14}{2}$
2.* Размеры для справок.

Изм.	Лист	N докум.	Подпись	Дата	
Разраб.		Марченко			
Пров.		Дубинская			
Т. Контр.		Семенова			
Гл. инж. пр.		Блоков			
Н. Контр.		Цековикова			
Утв.		Авдеев			

ТМ 82.08.00.21

Патрубок

Лит.	Масса	Масштаб
И	0,05	1:1

Лист | Листов 1

Труба 15х2,5 ГОСТ 3262-75

Госстрой СССР
СОЮЗВОДОКАНАЛПРОЕКТ
г. Москва

Формат А1

Инв. № подл. | Подпись и дата | Взам. инв. № | Инв. № дубл. | Подпись и дата

ТМ 82.09.00.03

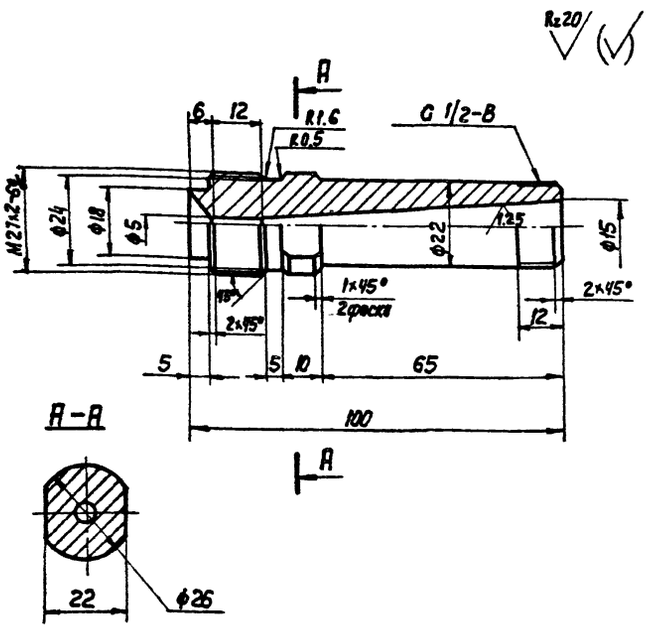

Неуказанные предельные отклонения размеров: отверстий H14, валов h14, остальных $\pm\frac{JT14}{2}$

Изм.	Лист	N докум.	Подпись	Дата	
Разраб.		Марченко			
Пров.		Дубинская			
Т. Контр.		Годзишевская			
Гл. инж. пр.		Блоков			
Н. Контр.		Цековикова			
Утв.		Авдеев			

ТМ 82.09.00.03

Конус выходной

Лит.	Масса	Масштаб
И	0,25	1:1

Лист | Листов 1

Ст 3 ГОСТ 380-71

Госстрой СССР
СОЮЗВОДОКАНАЛПРОЕКТ
г. Москва

Формат А1

ТМ82. 08. 00. 05

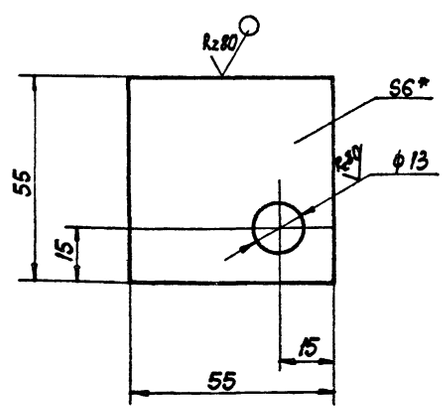

1. Предельные отклонения размеров: отверстий H14, остальных $\pm\frac{JT14}{2}$
2.* Размер для справок.

Изм.	Разр.	N докум.	Подпись	Дата	
Разраб.		Марченко			
Пров.		Дубинская			
Т. Контр.		Годзишевская			
Гл. инж. пр.		Блоков			
Н. Контр.		Цековикова			
Утв.		Авдеев			

ТМ82. 08. 00. 05

Платик

Лит.	Масса	Масштаб
И	0,13	1:1

Лист | Листов

Лист 6-6.0 ГОСТ 19903-74 / Ст 3 ГОСТ 14637-79

Госстрой СССР
СОЮЗВОДОКАНАЛПРОЕКТ
г. Москва

Инв. № подл. | Подпись и дата | Взам. инв. № | Инв. № дубл. | Подпись и дата

ТМ82.09.00.00СБ

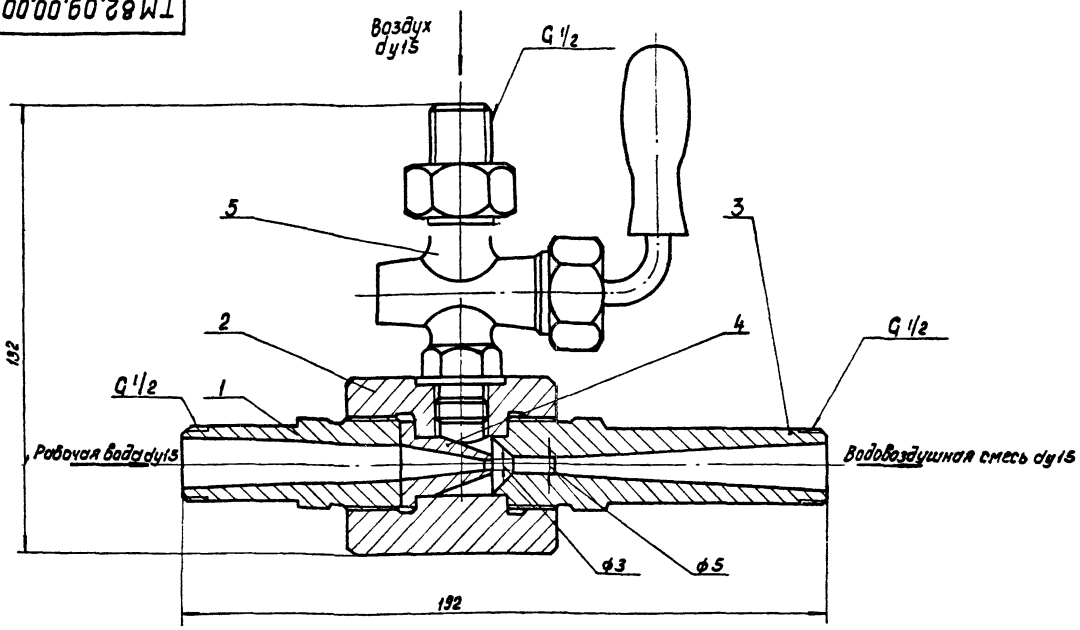

Техническая характеристика

1. Производительность (по воздуху) – 1 $м^3/ч$
2. Давление рабочей воды – 6 $кгс/см^2$

Технические требования

1. Резьбовые соединения собрать на сурике ГОСТ 8135-74, разведенном на олифе ГОСТ 7931-76, взятой в количестве 30% от веса сурика
2. Размеры для справок.

				ТМ82.09.00.00СБ			
Изм.	Лист	№ докум.	Подп.	Дата	Эжектор сборочный чертеж.	Лит	Масса	Масштаб
Разраб.		Марченко				И	1.6	1:1
Провер.		Дубинская				Лист	Листов 1
Т. контр.		Годзишевская				Госстрой СССР СОЮЗВОДОКАНАЛПРОЕКТ г. Москва	
Гл. инж. пр.		Блохов					
Н. контр.		Цепковикова					
Утв.		Авдеев					

Формат 12

ТМ82.09.00.02

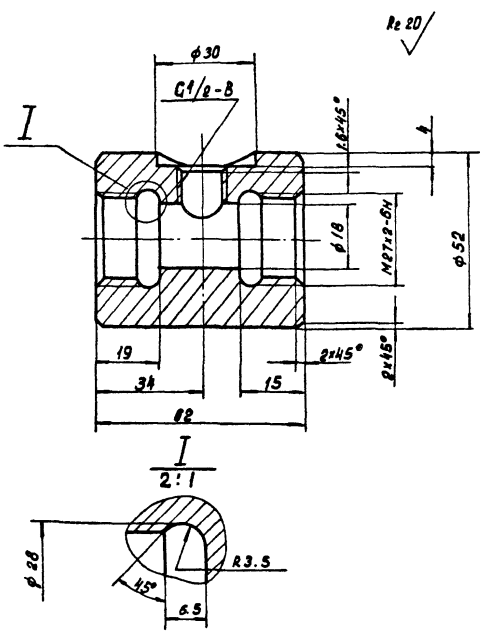

Неуказанные предельные отклонения размеров: отверстий H14, валов h14, остальных $\pm \frac{IT14}{2}$

				ТМ82.09.00.02			
Изм.	Лист	№ докум.	Подпись	Дата	Корпус	Лит	Масса	Масштаб
Разраб		Марченко				И	0.8	1:1
Пров		Дубинская				Лист	Листов 1
Т. Контр		Годзишевская				Госстрой СССР СОЮЗВОДОКАНАЛПРОЕКТ г. Москва	
Гл. инж. пр		Блохов					
Н. Контр		Цепковикова					
Утв		Авдеев			Ст. 3 ГОСТ 380-71		

Формат 11

ТМ8209.00.01

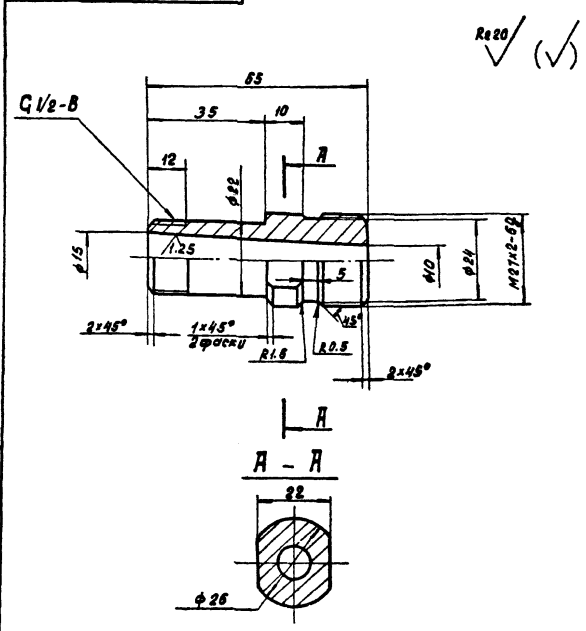

Неуказанные предельные отклонения размеров: отверстий H14, валов h14, остальных $\pm \frac{IT14}{2}$

				ТМ82.09.00.01			
Изм.	Лист	№ докум.	Подпись	Дата	Конус Входной	Лит	Масса	Масштаб
Разраб		Марченко				И	0.2	1:1
Пров		Дубинская				Лист	Листов 1
Т. Контр		Годзишевская				Госстрой СССР СОЮЗВОДОКАНАЛПРОЕКТ г. Москва	
Гл. инж. пр.		Блохов					
Н. контр		Цепковикова			Ст. 3 ГОСТ 380-71		
Утв		Авдеев					

Инв. № подл. | Подпись и дата | Взам. инв. № | Инв. № дубл. | Подпись и дата

Копировал: Доценко 20397-06 74

Формат А4

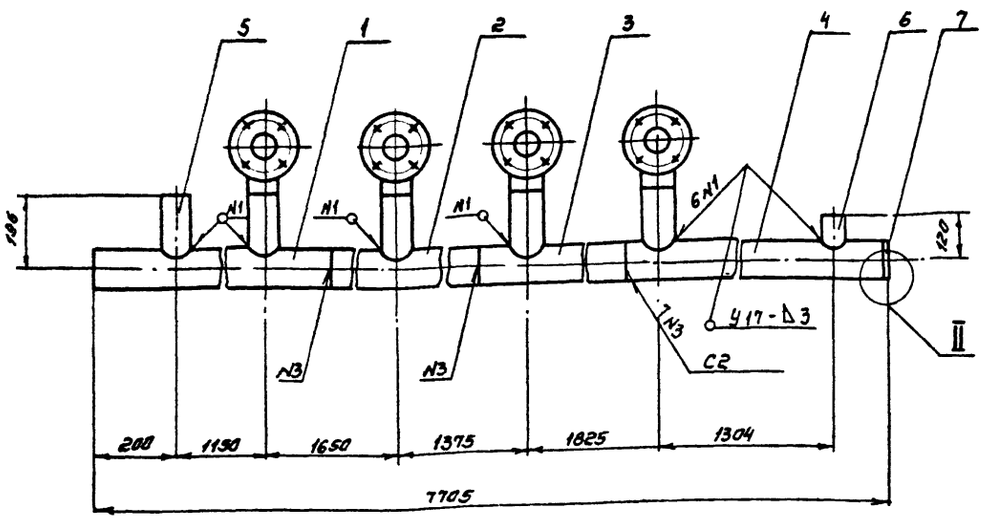

I
М 1:2,5

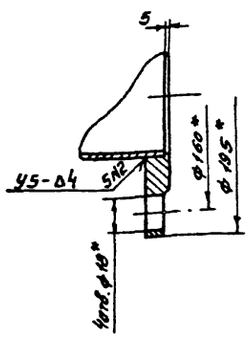

II
М 1:1

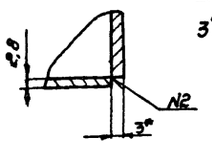

1. Предельные отклонения размеров: ± JT14/2
2. Сварные швы - по ГОСТ 16037-80
3*. Размеры для справок

Изм.	Лист	№ докум.	Подп.	Дата
Разраб		Маруненко		
Пров		Семенова		
Т.контр		Годзишевская		
Гл.инж.пр		Блоков		
Н.контр		Блоков		
Утв		Авдеев		

ТМ 82.10.00.00 СБ

Коллектор
Сварочный чертеж

Лит	Масса	Масштаб
И	1.01	1:10
Лист	Листов 1	

Госстрой СССР
Союзводоканалпроект
г. Москва

Формат А2

Rz80 (V)

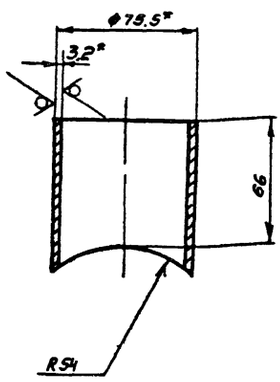

1 Предельные отклонения размеров: ± JT14/2
2* Размеры для справок

Изм.	Лист	N докумен.	Подпись	Дата
Разраб		Маруненко		
Пров		Семенова		
Т.контр		Годзишевская		
Гл.инж.пр		Блоков		
Н.контр		Блоков		
Утв		Авдеев		

ТМ 82.10.00.06

Патрубок

Лит	Масса	Масштаб
И	0.4	1:2
Лист	Листов 1	

Труба 65×3.2 ГОСТ 3262-75

Госстрой СССР
Союзводоканалпроект
г. Москва

Формат А1

Rz80 (V)

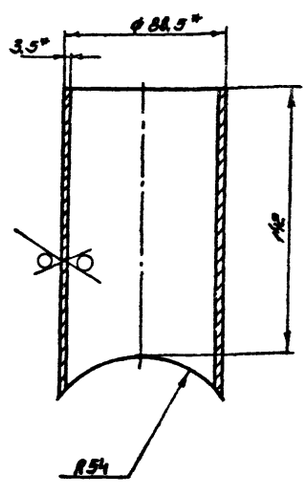

1. Предельные отклонения размеров: ± JT14/2
2* Размеры для справок

Изм.	Лист	N докум	Подпись	Дата
Разраб		Маруненко		
Пров		Семенова		
Т.контр		Годзишевская		
Гл.инж.пр		Блоков		
Н.контр		Блоков		
Утв		Авдеев		

ТМ 82.10.00.05

Патрубок

Лит	Масса	Масштаб
И	1.04	1:2
Лист	Листов 1	

Труба 80×3,5 ГОСТ 3262-75

Госстрой СССР
Союзводоканалпроект
г. Москва

Инв.№ подл. | Подпись и дата | Взам.инв.№ | Инв.№ дубл. | Подпись и дата

Копировал Синицына

ТМ 82.10.00.03

Rz80

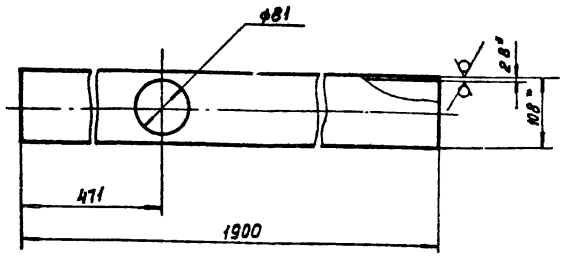

1. Предельные отклонения размеров: $\pm \frac{JT14}{2}$
2.* Размеры для справок

Изм.	Лист	№ докум.	Подпись	Дата
Разраб.		Марченко		
Пров.		Семенова		
Т. контр.		Годзишевская		
Гл. инж. пр.		Блоков		
Н. контр.		Блоков		
Утв.		Абдеев		

ТМ82.10.00 03.

Труба

Лит	Масса	Масштаб
И	13.7	1:5

Лист | Листов 1

Труба 108×2.8 ГОСТ 10704-76 / Д ГОСТ 10705-80

Госстрой СССР СОЮЗВОДОКАНАЛПРОЕКТ г. Москва

Формат 11

ТМ 82.10.00.04

Rz80

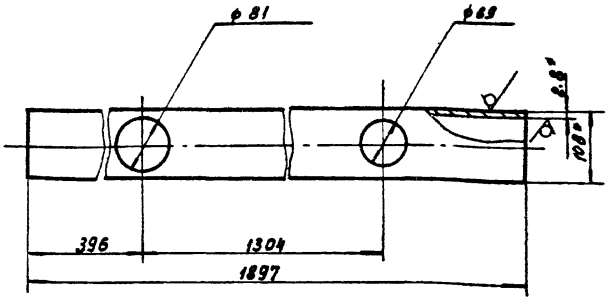

1. Предельные отклонения размеров: $\pm \frac{JT14}{2}$
2.* Размеры для справок

Изм.	Лист	№ докум.	Подпись	Дата
Разраб.		Марченко		
Пров.		Семенова		
Т. контр.		Годзишевская		
Гл. инж. пр.		Блоков		
Н. контр.		Блоков		
Утв.		Абдеев		

ТМ82.10.00.04

Труба

Лит	Масса	Масштаб
И	13.6	1:5

Лист | Листов 1

Труба 108×2.8 ГОСТ 10704-76 / Д ГОСТ 10705-80

Госстрой СССР СОЮЗВОДОКАНАЛПРОЕКТ г. Москва

Формат 11

ТМ 82.10.00.02

Rz80

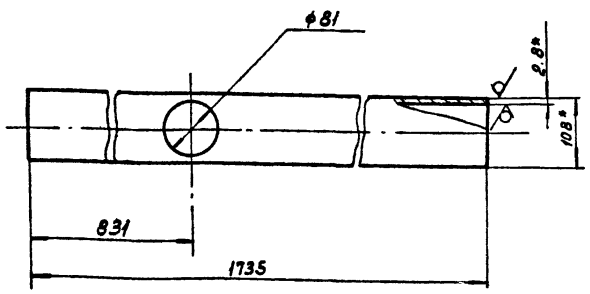

1. Предельные отклонения размеров: $\pm \frac{JT14}{2}$
2.* Размеры для справок.

Изм.	Лист	№ докум.	Подпись	Дата
Разраб.		Марченко		
Пров.		Семенова		
Т. контр.		Годзишевская		
Гл. инж. пр.		Блоков		
Н. контр.		Блоков		
Утв.		Абдеев		

ТМ 82.10.00.02

Труба

Лит	Масса	Масштаб
И	12.5	1:5

Лист | Листов 1

Труба 108×2.8 ГОСТ 10704-76 / Д ГОСТ 10705-80

Госстрой СССР СОЮЗВОДОКАНАЛПРОЕКТ г. Москва

Формат 11

ТМ 82.10.00.01

Rz80

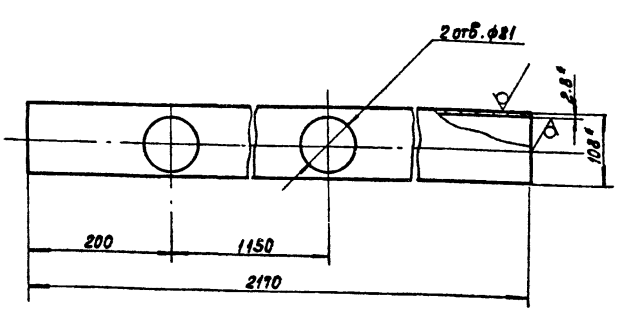

1. Предельные отклонения размеров: $\pm \frac{JT14}{2}$
2.* Размеры для справок.

Изм.	Лист	№ докум.	Подпись	Дата
Разраб.		Марченко		
Пров.		Семенова		
Т. контр.		Годзишевская		
Гл. инж. пр.		Блоков		
Н. контр.		Блоков		
Утв.		Абдеев		

ТМ82.10.00.01

Труба

Лит	Масса	Масштаб
И	15.6	1:5

Лист | Листов 1

Труба 108×2.8 ГОСТ 10704-76 / Д ГОСТ 10705-80

Госстрой СССР СОЮЗВОДОКАНАЛПРОЕКТ г. Москва

Копировал Доценко - 20397-06 76 Формат 11

ТМ 82.12.00.00 СБ

ТМ 82.12.00.00 СБ-01

Зеркальное отражение

Остальное см. ТМ 82.12.00.00 СБ

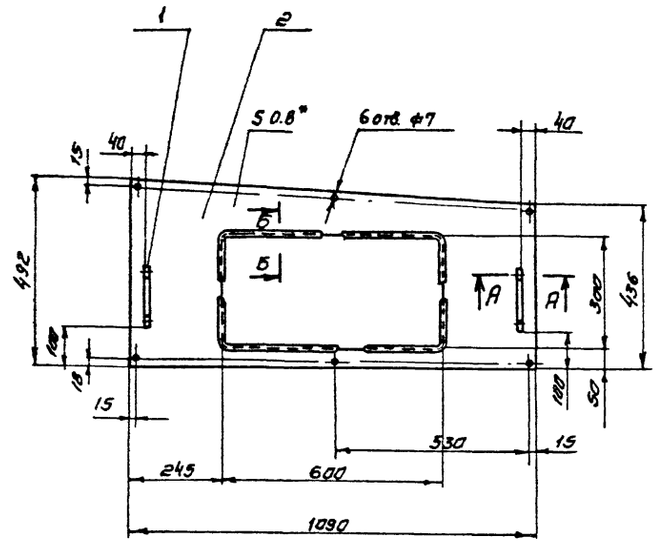

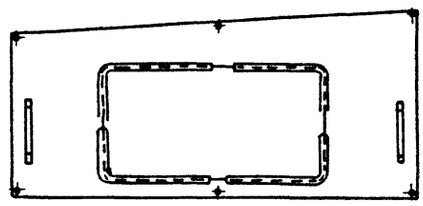

1. Предельные отклонения размеров: отверстий H14, остальных $\pm \frac{IT14}{2}$
2. * Размеры для справок

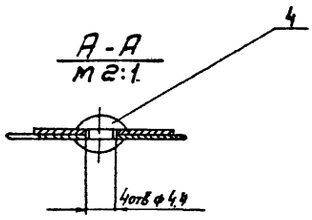

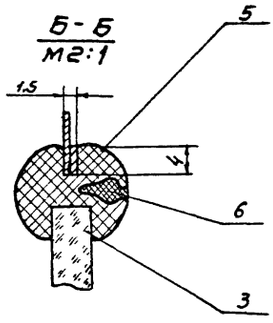

				ТМ 82.12.00.00 СБ	
Изм.	Лист	№ Докум.	Подпись	Дата	
Разраб.		Марченко			Щит сборочный чертеж
Пров.		Семенова			
Т. контр.		Радзишевский			
Гл. инж. пр.		Блоков			
Н. контр.		Шелковникова			
Утв.		Авдеев			

Лит	Масса	Масштаб
И	3.8	1:10
Лист	Листов 1	

Госстрой СССР
Союзводоканалпроект
г. Москва

Формат 12

ТМ 82.11.00.00 СБ

ТМ 82.11.00.00 СБ-01

Зеркальное отражение

Остальное см. ТМ 82.11.00.00 СБ

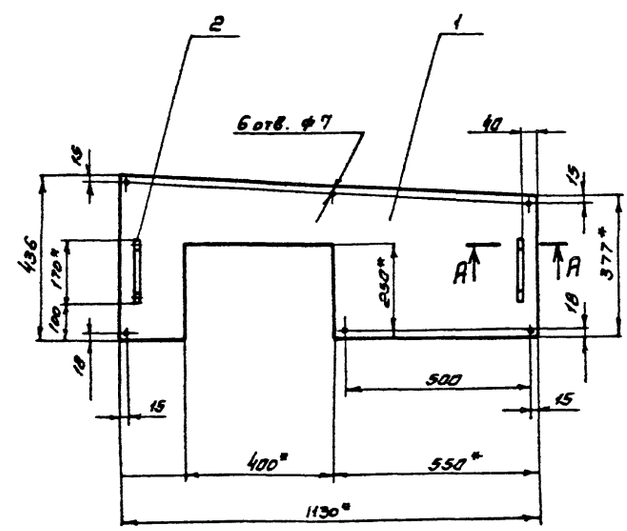

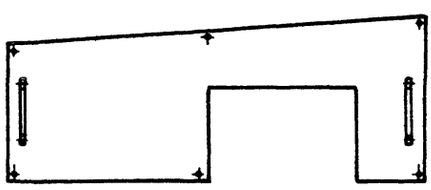

1. Предельные отклонения размеров: отверстий H14, остальных $\pm \frac{IT14}{2}$
2. * Размеры для справок

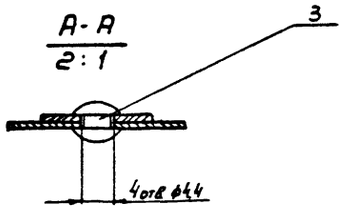

				ТМ 82.11.00.00 СБ	
Изм.	Лист	№ Докумен.	Подп.	Дата	
Разраб.		Марченко			Щит сборочный чертеж
Пров.		Семенова			
Т. контр.		Радзишевский			
Гл. инж. пр.		Блоков			
Н. контр.		Шелковникова			
Утв.		Авдеев			

Лит	Масса	Масштаб
И	2.3	1:10
Лист	Листов 1	

Госстрой СССР
Союзводоканалпроект
г. Москва

Копировал Синицына

20397-06 77

Формат 12

ТМ 82.16.00.01

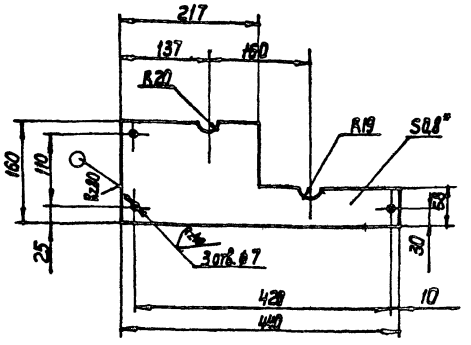

1. Предельные отклонения размеров: отверстий H14, остальных $\pm \frac{IT14}{2}$
2. * Размер для справок.

Изм.	Лист	N докум.	Подпись	Дата
Разраб.		Марченко		
Пров.		Семенова		
Т. Контр.		Гадзишевская		
Н. контр.		Блохов		
Н. Контр.		Цилковикова		
Утв.		Авдеев		

ТМ 82.16.00.01

Накладка

Лит.	Масса	Масштаб
И	0,46	1:5

Лист АД1-1 ГОСТ 21631-76

Лист | Листов 1

Госстрой СССР СОЮЗВОДОКАНАЛПРОЕКТ

Формат А1

ТМ 82.16.00.00 СБ

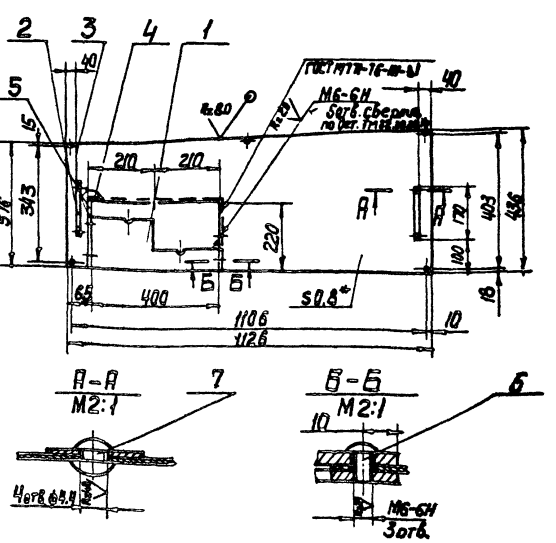

1. Предельные отклонения размеров: отверстий H14, остальных $\pm \frac{IT14}{2}$
2. * Размеры для справок.

Изм.	Лист	N докум.	Подп.	Дата
Разраб.		Марченко		
Пров.		Семенова		
Т. контр.		Гадзишевская		
Н. инж. пр.		Блохов		
Н. Контр.		Цилковикова		
Утв.		Авдеев		

М 82.16.00.00 СБ

Щит сборочный чертеж

Лит.	Масса	Масштаб
И	4,0	1:10

Лист | Листов 1

Госстрой СССР СОЮЗВОДОКАНАЛПРОЕКТ

Формат А1

Инв. N подл. | Подпись и дата | Взам. инв. N | Инв. N дубл. | Подпись и дата

ТМ 82.11.00.02

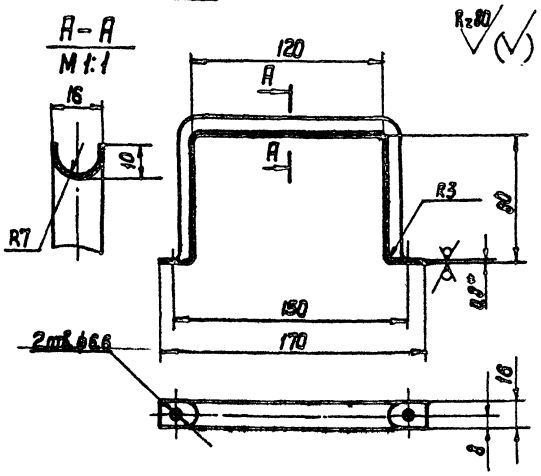

1. Предельные отклонения размеров: отверстий H14, остальных $\pm \frac{IT14}{2}$
2. Длина развернутая ~330мм.
3. * Размер для справок.

Изм.	Лист	N докум.	Подпись	Дата
Разраб.		Марченко		
Провер.		Семенова		
Т. Контр.		Гадзишевская		
Н. инж. пр.		Блохов		
Н. Контр.		Цилковикова		
Утв.		Авдеев		

ТМ 82.11.00.02

Ручка

Лит.	Масса	Масштаб
И	0,03	1:2

Лист | Б-0,8 ГОСТ 19903-74 Ст.3 ГОСТ 16523-70

Лист | Листов 1

Госстрой СССР СОЮЗВОДОКАНАЛПРОЕКТ г. Москва

ТМ82.11.00.01

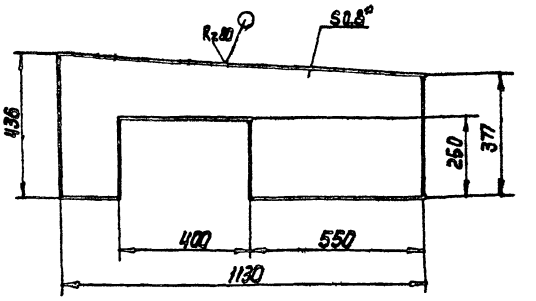

1. Предельные отклонения размеров: $\pm \frac{IT14}{2}$
2. * Размер для справок.

Изм.	Лист	N докум.	Подпись	Дата
Разраб.		Марченко		
Пров.		Семенова		
Т. Контр.		Гадзишевская		
Н. инж. пр.		Блохов		
Н. Контр.		Цилковикова		
Утв.		Авдеев		

ТМ 82.11.00.01

Лист

Лит.	Масса	Масштаб
И	2,26	1:10

Лист | Б-0,8 ГОСТ 19903-74 Ст.3 ГОСТ 16523-70

Лист | Листов 1

Госстрой СССР СОЮЗВОДОКАНАЛПРОЕКТ г. Москва

Инв. N подл. | Подпись и дата | Взам. инв. N | Инв. N дубл. | Подпись и дата

ТМ 82.14.00.00 СБ

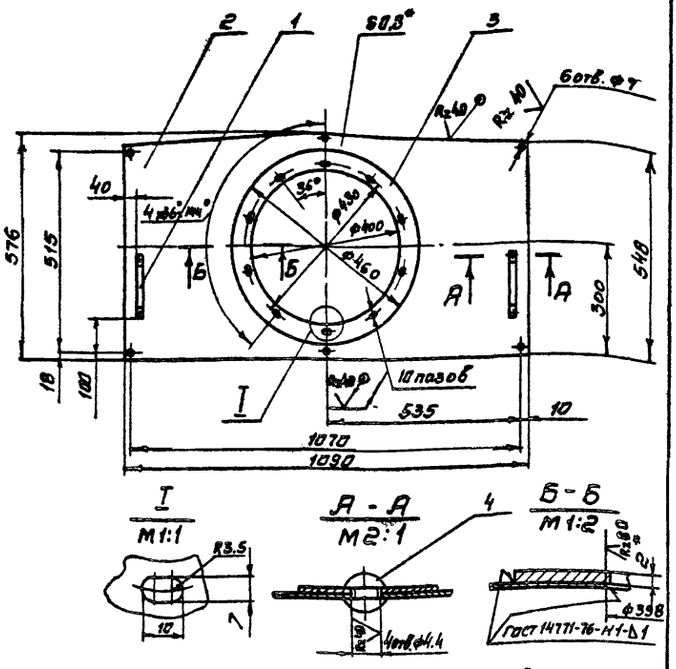

1. Предельные отклонения размеров отверстий Н14, остальных ± $\frac{JT14}{2}$

2* Размеры для справок

Изм.	Лист	№ докумен.	Подпись	Дата	ТМ 82.14.00.00 СБ		
Разраб.		Марченко			Щит Сборочный чертеж	Лит И	Масса 3,2	Масштаб 1:10
Пров.		Семенова				Лист	Листов 1
Т. контр.		Годзишевская				Госстрой СССР Союзводоканалпроект г. Москва	
Гл. инж. пр.		Блоков					
Н. контр.		Целковикова					
Утв.		Авдеев					

Формат 11

ТМ 82.15.00.00 СБ

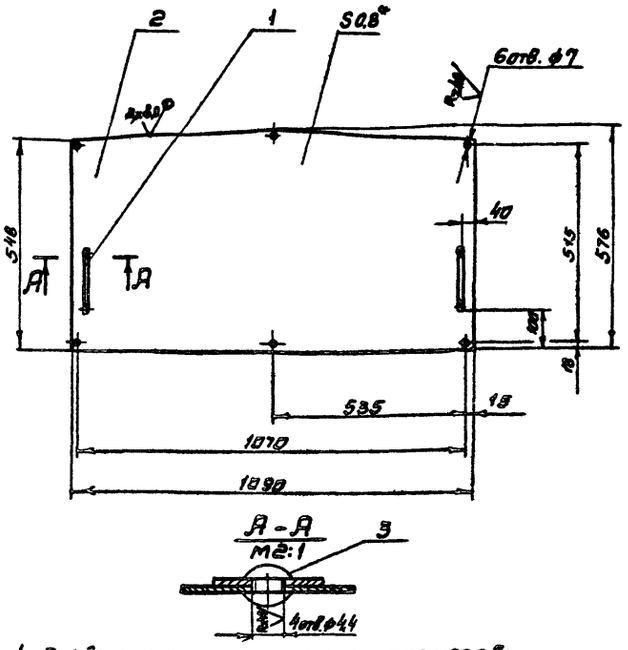

1. Предельные отклонения размеров: отверстий Н14, остальных ± $\frac{JT14}{2}$

2* Размер для справок

Изм.	Лист	№ докум.	Подпись	Дата	ТМ 82.15.00.00 СБ		
Разраб.		Марченко			Щит Сборочный чертеж	Лит И	Масса 3,9	Масштаб 1:10
Пров.		Семенова				Лист	Листов 1
Т. контр.		Годзишевская				Госстрой СССР Союзводоканалпроект г. Москва	
Гл. инж. пр.		Блоков					
Н. контр.		Целковикова					
Утв.		Авдеев					

Коп.

Формат 11

ТМ 82.13.00.00 СБ

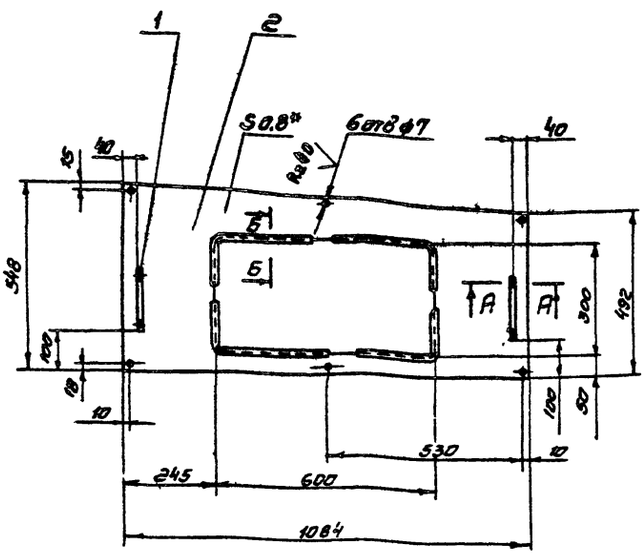

ТМ 82.13.00.00 СБ-01

Зеркальное отражение

Остальное см. ТМ82.13.00.00 СБ

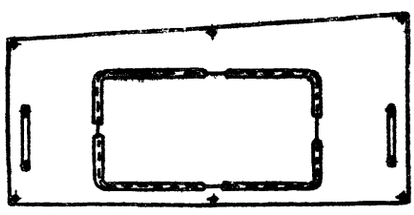

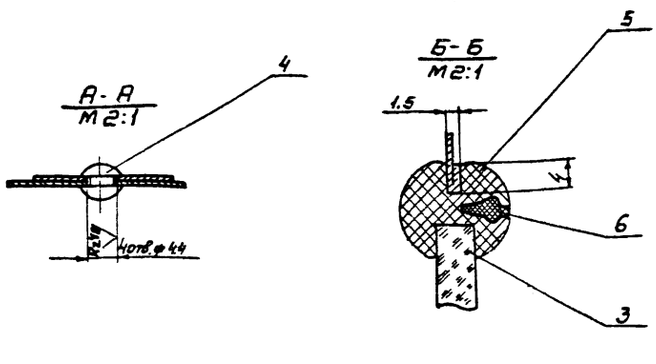

1. Предельные отклонения размеров: отверстий Н14, остальных ± $\frac{JT14}{2}$

2. Шероховатости обрабатываемых поверхностей детали без чертежа - $R_z 80$

3. *Размер для справок

Изм.	Лист	№ докум.	Подп.	Дата	ТМ 82.13.00.00 СБ		
Разраб.		Марченко			Щит Сборочный чертеж	Лит И	Масса 4,2	Масштаб 1:10
Пров.		Семенова				Лист	Листов 1
Т. контр.		Годзишевская				Госстрой СССР Союзводоканалпроект г. Москва	
Гл. инж. пр.		Блоков					
Н. контр.		Целковикова					
Утв.		Авдеев					

Инв. № подл. | Подп. и дата | Взам. инв. № | Инв. № дубл. | Подп. и дата

ТМ 82.18.00.00 СБ

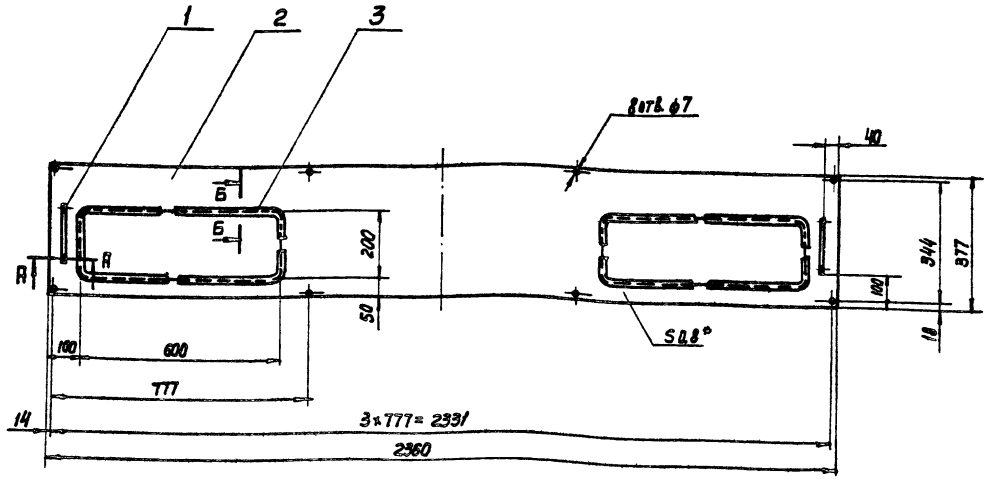

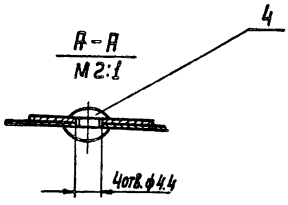

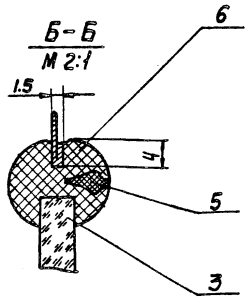

1. Предельные отклонения размеров: отверстий Н14, остальных $\pm\frac{JT14}{2}$
2.* Размер для справок.

Изм	Лист	N докум.	Подпись	Дата
Разраб.		Марченко		
Пров.		Семенова		
Т. Контр.		Годзишевская		
Гл. инж. пр.		Блоков		
Н. Контр.		Целковикова		
Утв.		Авдеев		

ТМ 82.18.00.00 СБ

Боковина сборочный чертеж

Лит.	Масса	Масштаб
И	6,3	1:10

Лист | Листов 1

Госстрой СССР
СОЮЗВОДОКАНАЛПРОЕКТ
г. Москва

Формат

ТМ 82.17.00.00 СБ

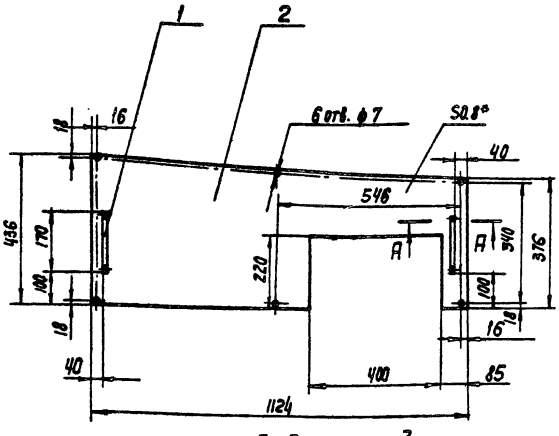

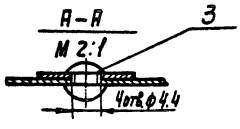

1. Предельные отклонения размеров: отверстий Н14, остальных $\pm\frac{JT14}{2}$
2* Размер для справок.

Изм	Лист	N докум.	Подпись	Дата
Разраб.		Марченко		
Пров.		Семенова		
Т. Контр.		Годзишевская		
Гл. инж. пр.		Блоков		
Н. Контр.		Целковикова		
Утв.		Авдеев		

ТМ 82.17.00.00 СБ

Щит сборочный чертеж

Лит	Масса	Масштаб
И	2.0	1:10

Лист | Листов 1

Госстрой СССР
СОЮЗВОДОКАНАЛПРОЕКТ
г. Москва

ТМ 82.19.00.00 СБ

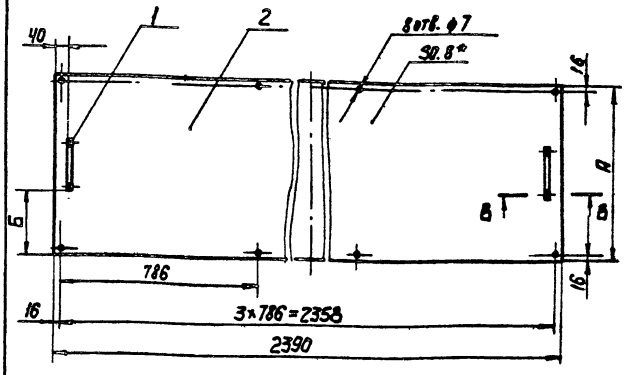

Обозначение	А	Б	Масса кг
ТМ82.19.00.00 СБ	533	180	8.1
-01	1082	455	16.3
-02	1124	475	16.9

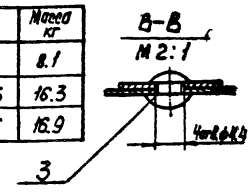

1. Предельные отклонения размеров: отверстий Н14, остальных $\pm\frac{JT14}{2}$;
2.* Размер для справок.

Изм	Лист	N докум.	Подпись	Дата
Разраб.		Марченко		
Провер.		Семенова		
Т. Контр.		Годзишевская		
Гл. инж. пр.		Блоков		
Н. Контр.		Целковикова		
Утв.		Авдеев		

ТМ82.19.00.00 СБ

Перекрытие сборочный чертеж

Лит.	Масса	Масштаб
И	См. табл.1	1:10

Лист | Листов 1

Госстрой СССР
СОЮЗВОДОКАНАЛПРОЕКТ
г. Москва

Инв. N подл. | Подпись и дата | Взам. инв. N | Инв. N дубл. | Подпись и дата

Формат 11

Копир. Лаврухина

20397-06 80

ТМ 82.05.00.09

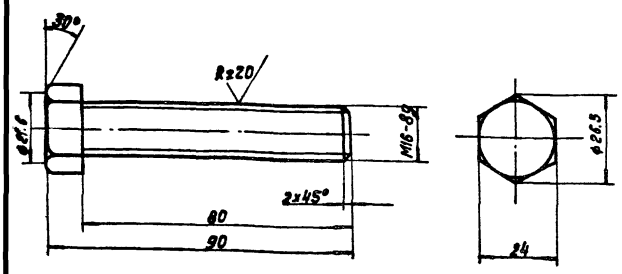

Неуказанные предельные отклонения размеров: $\pm \frac{IT14}{2}$

Изм.	Лист	№ докум.	Подпись	Дата
Разраб.		Марченко		
Пров.		Решетников		
Т.контр.		Подушевская		
Гл.инж.пр.		Блоков		
Н.контр.		Дубинская		
Утв.		Абдеев		

ТМ82.05.00.09

Болт

Лит	Масса	Масштаб
И	0.16	1:1

Лист | Листов 1

Ст. 3 ГОСТ 380-71

Госстрой СССР СОЮЗВОДОКАНАЛПРОЕКТ г. Москва

Формат II

ТМ82.05.00.06

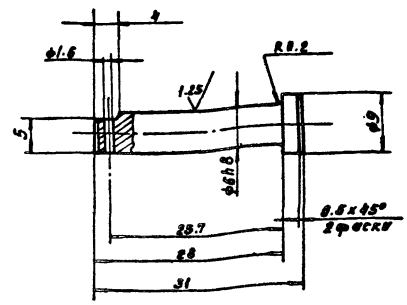

Неуказанные предельные отклонения размеров: отверстий H14, валов h14, остальных $\pm \frac{IT14}{2}$

Изм.	Лист	№ докум.	Подпись	Дата
Разраб.		Марченко		
Пров.		Решетников		
Т.контр.		Подушевская		
Гл.инж.пр.		Блоков		
Н.контр.		Дубинская		
Утв.		Абдеев		

ТМ82.05.00.06

Ось

Лит	Масса	Масштаб
И	0.009	2:1

Лист | Листов 1

Сталь 45 ГОСТ 1050-74

Госстрой СССР СОЮЗВОДОКАНАЛПРОЕКТ г. Москва

Формат II

Инв.№ подл. | Подпись и дата | Взам.инв.№ | Инв.№ дубл. | Подпись и дата

ТМ82.20.00.00СБ

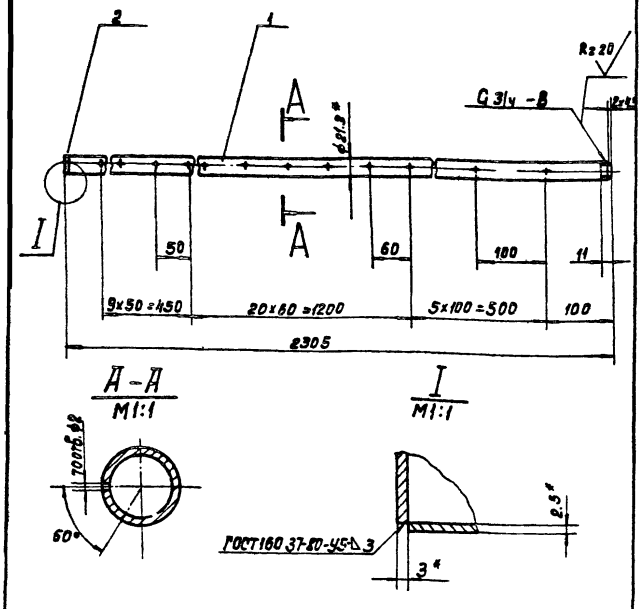

1. Предельные отклонения размеров: $\pm \frac{IT14}{2}$
2. Шероховатость обрабатываемых поверхностей деталей без чертежа – Rz80
3. *Размеры для справок.

Изм.	Лист	№ докум.	Подп.	Дата
Разраб.		Марченко		
Провер.		Щелковикова		
Т.контр.		Подушевская		
Гл.инж.пр.		Блоков		
Н.контр.		Семенова		
Утв.		Абдеев		

ТМ 82 20.00.00СБ

Труба
Сборочный чертеж.

Лит	Масса	Масштаб
И	25	1:10

Лист | Листов 1

Госстрой СССР СОЮЗВОДОКАНАЛПРОЕКТ г. Москва

Формат II

ТМ 82.21.00.00СБ

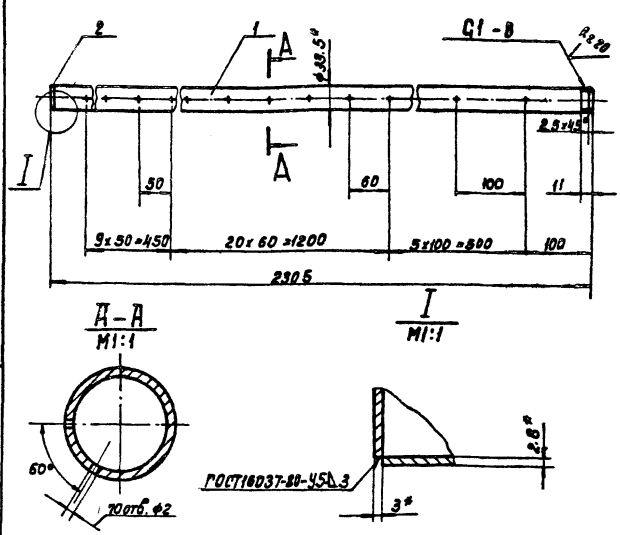

1. Предельные отклонения размеров $\pm \frac{IT14}{2}$
2. Шероховатость обрабатываемых поверхностей деталей без чертежа – Rz80
3. *Размеры для справок.

Изм.	Лист	№ докум.	Подпись	Дата
Разраб.		Марченко		
Провер.		Щелковикова		
Т.контр.		Подушевская		
Гл.инж.пр.		Блоков		
Н.контр.		Семенова		
Утв.		Абдеев		

ТМ 82.21.00.00СБ

Труба
Сборочный чертеж.

Лит	Масса	Масштаб
И	4.7	1:5

Лист | Листов 1

Госстрой СССР СОЮЗВОДОКАНАЛПРОЕКТ г. Москва

Инв.№ подл. | Подпись и дата | Взам.инв.№ | Инв.№ дубл. | Подпись и дата

Копировал: Доценко. – 20397-06 81 Формат А

1.4. Комплектность и упаковка.

1.4.1. Флотатор заводского изготовления поставляется единым поставочным блоком полностью собранным на одной общей раме на заводе-изготовителе и упакованным в один общий деревянный ящик, изготовленный по ГОСТ 10198-78.

1.4.2. Завод изготовитель с каждым флотатором направляет заказчику один комплект технической и товаросопроводительной документации.

1.4.3. Комплект технической документации должен включать:

- настоящие технические условия;
- комплект сборочных чертежей флотатора, чертежей всех сборочных единиц и деталировочные чертежи;
- паспорт завода изготовителя на флотатор;
- акт о проведении испытания флотатора.

1.4.4. Комплект товаросопроводительной документации должен состоять из:

- упаковочного листа;
- комплектовочной ведомости;
- ведомости покупных изделий.

1.4.5. Техническая и товаросопроводительная документация, обернутая в водонепроницаемую бумагу, помещается в водонепроницаемый ящик и упаковывается в общий упаковочный ящик флотатора.

1.2.6. Цепь скребков механизма для сбора пены должна быть натянута минимально, так чтобы не было проскальзывания по ведущим звездочкам.

1.2.7. Проверить плотность соединений змеевика с подводящими трубами давлением воды 5 кг/см². Течь не допускается.

1.2.8. Водомерное стекло градуировать и тарировать по расходу воды при установке флотатора.

1.3. Требования безопасности.

1.3.1. Основными источниками опасности при работе и эксплуатации флотатора являются:
- подвижные вращающиеся части привода механизма для сгребания пены и приводов насосов;
- источник электрического тока, напряжением V=220В;
- высота флотационной камеры, равная 2,3 м.

1.3.2. Основными требованиями для обеспечения безопасности работающих являются:
- вращающиеся части всех приводов имеют ограждения;
- электрооборудование всех приводов заземляется;
- флотационная камера ограждена и накрыта съемными секционным коробом.

высота 2300 мм.

1.2. Общие технические требования.

1.2.1. Детали, сборочные единицы и все изделия в целом должны соответствовать рабочей конструкторской документации ТМ82.00.00.00, техническим требованиям на чертежах, действующим ГОСТам и настоящим техническим условиям.

1.2.2. Применяемые покупные изделия должны соответствовать установленным на них стандартам и техническим условиям и перед установкой на место должны быть проверены на исправность в работе.

1.2.3. Все изделия с резьбой выполняются по III классу точности. Отклонения межцентровых и базовых размеров принять ± половина допуска на данный размер по 5 классу точности.

1.2.4. Резьбовые соединения трубопроводов и арматуры собрать на подмотке с суриком, разведенном на олифе, взятой в количестве 30% от массы сурика.

1.2.5. Предлагаемые на чертежах изделия и его сборочных единиц антикоррозионные покрытия могут быть заменены любыми другими покрытиями, стойкими к воздействию слабого раствора серной кислоты, что соответствует воздействию применяемого коагулянта-сернокислого глинозема.

Настоящие технические условия распространяются на флотаторы заводского изготовления производительностью 20 м³/ч, предназначенные для очистки производственных сточных вод промышленных и транспортных предприятий от нефти, нефтепродуктов, масел, жиров, минеральных и органических взвесей.

Флотаторы могут применяться на всей территории Советского Союза в различных климатических условиях с температурой от -40° до +50° С.

Обозначение флотаторов при заводском заказе-флотатор заводского изготовления производительностью 20 м³/ч - ТМ82.00.00.00ТУ.

1. Технические требования:

Флотаторы должны соответствовать требованиям настоящих технических условий и комплекта рабочей технической документации - ТМ82.00.00.00.

1.1 Основные параметры и размеры

1.1.1 Производительность 20 м³/ч

1.1.2. Установленная мощность 10,96 кВт.

1.1.3. Масса 4500 кг

1.1.4. Габаритные размеры:

длина 7910 мм.

ширина 3020 мм.

Изм.	Лист	№ докум.	Подп.	Дата	ТМ82.00.00.00ТУ		
Разраб.		Шабимкина			Флотатор заводского изготовления производительностью 20 м³/ч Технические условия.	Лит	Лист 1	Листов 3
Пров.		Блохов					Госстрой СССР СОЮЗВОДОКАНАЛПРОЕКТ г. Москва	
Н.контр.		Решетников						
Утв.		Абдеев						

Копировал: Доценко. Инв.- 20397-06 82 Формат А4

направить в адрес заказчика уведомление, в котором указывается дата отгрузки, являющаяся началом гарантийного срока.

3. Гарантии поставщика.

3.1. Завод-изготовитель гарантирует качество изготовления флотатора в соответствии с требованиями настоящих ТУ и исправную работу его в течение 18 месяцев со дня отгрузки потребителю, при условии правильного хранения и обслуживания в соответствии с существующими правилами.

3.2. В течение гарантийного срока завод-изготовитель обязуется безвозмездно заменить или отремонтировать вышедшие из строя детали и сборочные единицы.

3.3. Установленный срок службы флотатора – 10 лет.

ристик паспортным данным.

1.7.6. Проверить сопротивление заземления, величина которого должна быть не более 4 ом. Величина сопротивления изоляции между любыми проводами, а также между любым проводом и землей должна быть не менее 1 ом.

1.7.7. Для выявления дефектов сварные швы подлежат внешнему осмотру по методике ГОСТ 3242-79.

1.7.8. Акт результатов заводских испытаний должен быть подписан ОТК завода-изготовителя.

2. Транспортировка и хранение.

2.1. Погрузку и крепление упакованного флотатора производить в соответствии с требованиями „Технических условий погрузки и крепления грузов МПС".

2.2. Погрузочно-разгрузочные работы должны производиться без резких толчков и ударов и обеспечивать сохранность флотатора и упаковки.

2.3. Хранение флотатора должно производиться на ровной площадке под навесом, предохраняющим флотатор от атмосферных осадков и от механических повреждений.

2.4. При отгрузке флотатора и технической документации завод-изготовитель должен

быть высушен и все неокрашенные поверхности, резьбовые соединения должны быть законсервированы (покрыты солидолом и обвязаны бумагой).

1.6.2. Консервация должна производиться в соответствии с ГОСТ 13168-89 и обеспечить защиту флотатора при транспортировке, хранении и монтаже сроком не менее двух лет с момента отгрузки.

1.7. Требования к заводским испытаниям флотаторов.

1.7.1. Проверить правильность сборки всех основных механизмов и частей флотатора в соответствии со сборочными чертежами ТМ82.00.00.00 СБ (листы 1-7).

1.7.2. Проверить работоспособность насосов по производительности и развиваемому давлению.

1.7.3. Проверить работу скребков механизма для сгребания пены. Скребки должны перемещаться без шума, плавно, без рывков, не цепляясь металлическими частями за корпус флотатора.

1.7.4. Проверить работу эжекторов и гидроэлеватора по производительности и напору.

1.7.5. Проверить правильность электрических соединений и работу всех электроаппаратов и соответствие их технических характе-

1.5. Маркировка

1.5.1. К флотатору должна быть прикреплена на видном месте прямоугольная табличка по ГОСТ 12971-67*, содержащая:

- наименование: флотатор заводского изготовления производительностью 20 м³/ч;
- производительность 20 м³/ч;
- наименование завода изготовителя;
- масса флотатора без воды (уточняется на заводе – изготовителе);
- потребляемая мощность 10,96 квт.
- дата изготовления.
- заводской номер (номер заводского заказа)
- клеймо ОТК.

1.5.2. То же самое должен содержать и деревянный ящик, где содержание маркировки наносится эмалью марки НЦ-1320 по ГОСТ 8631-79 по трафарету.

1.5.2. На упаковочном ящике должны быть указаны также:

- места строповки;
- расположение центра тяжести по ГОСТ 14-192-79;
- знаки: верх, низ, не кантовать.

1.6. Консервация

1.6.1. Перед упаковкой флотатор должен

№ строки	Наименование	Код ОКП	Обозначение документа на поставку	Поставщик	Куда входит (обозначение)	Количество				Примечание
						На изделие	В комплекты	На регулир.	Всего	
1.	Муфта упругая									
2	втулочно-пальцевая									
3	16-11-1.2-16-11,2-У3		ГОСТ 21424-75		ТМ 82.05.00.00	1			1	
4										
5	Масленка 1,6		ГОСТ 20905-76		ТМ 82.05.00.00	6			6	
6										
7	Переносная мешалка			Дмитровградский						
8	2-0,4-0,4 n=300 об/мин			завод химического						
9	с электродвигателем			машиностроения	ТМ 82.08.00.00	1			1	
10	ВАО 072-4 (или В63В4)									
11										
12	Кран пробно-спуск-									
13	ной сальниковый									
14	с прямым спуском и									
15	ниппелем 10Б 19Б к		ГОСТ 22595-77		ТМ 82.09.00.00	1			1	
16										
17	Манометр показыва-			Томский мано-						
18	ющий общего наз-			метровый завод						
19	начения. Шкала 0-16 кгс/см²									
20	ОБМ1-100				ТМ 82.07.00.00	1			1	
21										
22	Ротаметр местный									
23	типа РМ-IV		ГОСТ 13045-81		ТМ 82.00.00.00	1			1	

Изм.	Лист	№ докум.	Подп.	Дата	ТМ 82.00.00.00 ВП	Лист 2

Формат А2

№ строки	Наименование	Код ОКП	Обозначение документа на поставку	Поставщик	Куда входит (обозначение)	Количество				Примечание
						На изделие	В комплекты	На регулир.	Всего	
1	Насос - дозатор									
2	НД 2,5 40/25К-14Я		ОСТ 26-06-2003-77		ТМ 82.00.00.00	1			1	
3										
4	Насос - дозатор									
5	НД 2,5 16/63-14Я		ОСТ 26-06-2003-77		ТМ 82.00.00.00	1			1	
6										
7	Насос ВК-5/24 с									
8	электродвигателем									
9	80А-52-4 N=10 кВт									
10	на общей плите				ТМ 82.00.00.00	1			1	
11										
12	Электродвигатель									
13	4АА Е 56 А4У Н N=0,06 кВт									
14	n=1500 об/мин. 220В				ТМ 82.05.00.00	1			1	
15										
16	Редуктор									
17	24-40-20-52-2-2	41 6141 5110	ТУ 2-056-177-79		ТМ 82.05.00.00	1			1	
18										
19	Редуктор									
20	24-63-60-51-1-2	41 6141 5410	ТУ 2-056-177-79		ТМ 82.05.00.00	1			1	
21										

Изм.	Лист	№ докум.	Подп.	Дата	ТМ 82.00.00.00 ВП			
Разраб.		Решетников			Флотатор заводского изготовления производительностью 20 м³/ч	Лит.	Лист 7	Листов 6
Пров.		Шабунина			Ведомость покупных изделий	Госстрой СССР Сантехпроект г. Москва		
Н. контр.		Шабунина						
Утв.		Авдеев						

20397-06 34

Формат А2

№ строки	Наименование	Код ОКП	Обозначение документов на поставку	Поставщик	Куда входит (обозначение)	Количество				Примечание
						На изделие	В компл. лекты	На регулир.	Всего	
1	Вентиль фланцевый									
2	15ч9р2 dy 50	37 2214 1015	ГОСТ 5761-74		ТМ 82.08.00.00	2			2	
3										
4	Вентиль диафраг-									
5	новый эмалирован-									
6	ный фланцевый									
7	dy20 Ру(16) 15ч93эм	37 2212 4031	ТУ 26-07-1117-79		ТМ 82.06.00.00	1			1	
8	dy50 Ру1(10) 15ч94эм	37 2214 4031	ТУ26-07-1117-79		ТМ 82.06.00.00	1			1	
9										
10	Цепь ПРЛ-19.05-2950		ГОСТ 13568-75		ТМ 82.05.00.00	15м			15м	
11										
12	Муфты короткие		ГОСТ 8954-75							
13	Ц-15				ТМ 82.00.00.00	20			20	
14	Ц-25				ТМ 82.00.00.00	4			4	
15	Ц-50				ТМ 82.00.00.00	3			3	
16	Ц-32				ТМ 82.08.00.00	1			1	
17										
18	Контргайки		ГОСТ 8961-75							
19	Ц-15				ТМ 82.00.00.00	20			20	
20	Ц-25				ТМ 82.00.00.00	2			2	
21	Ц-50				ТМ 82.00.00.00	3			3	
22										
23	Коллак Ц-15		ГОСТ 8962-75		ТМ 82.00.00.00	1			1	

№ строки	Наименование	Код ОКП	Обозначение документов на поставку	Поставщик	Куда входит (обозначение)	Количество				Примечание
						На изделие	В компл. лекты	На регулир.	Всего	
1	Запорное устройст-									
2	во указателя уровня									
3	dy 20 Ру16 12Б16к	37 1281 2005	ГОСТ 9652-68		ТМ 82.00.00.00	1			1	
4										
5	Клапан обратный									
6	dy15 Ру10 16кч11р	37 3231 1008	ГОСТ 11823-74		ТМ 82.00.00.00	1			1	
7										
8	Клапан обратный									
9	dy50 Ру10 16кч11р	37 3233 1024	ГОСТ 11823-74		ТМ 82.00.00.00	1			1	
10										
11	Задвижки									
12	dy80 Ру10 30ч6бк II	37 2115 1021	ГОСТ 8437-75		ТМ 82.00.00.00	6			6	
13	dy100 Ру10 30ч6бк	37 2115 1022	ГОСТ 8437-75		ТМ 82.00.00.00	2			2	
14										
15	Вентили									
16	dy15 Ру16 15ч8р2	37 2211 1010	ГОСТ 5761-74		ТМ 82.00.00.00	9			9	
17	dy25 Ру16 15ч8р2	37 2212 1010	ГОСТ 5761-74		ТМ 82.00.00.00	2			2	
18	dy50 Ру16 15ч8р2	37 2214 1034	ГОСТ 5761-74		ТМ 82.00.00.00	2			2	
19	dy20 Ру16 15ч93эм	37 2212 4031	ТУ 26-07-1117-79		ТМ 82.00.00.00	1			1	
20	dy65 Ру16 15ч14бр	37 2214 1017	ГОСТ 5761-74		ТМ 82.00.00.00	2			2	
21										
22	Вентиль муфтовый									
23	dy15 15ч8р	37 2211 1005	ГОСТ 5761-74		ТМ 82.08.00.00	1			1	

№ строки	Наименование	Код ОКП	Обозначение документа на поставку	Поставщик	Куда входит (обозначение)	Количество: На изделие	В комплекты	На регулир.	Всего	Примечание
1	90° 89×3,5				ТМ 82.00.00.00	2			2	
2					ТМ 82.01.00.00	1			1	
3					ТМ 82.10.00.00	4			4	
4									7	
5	90° 108×4				ТМ 82.00.00.00	1			1	
6										
7	Переход									
8	К 76×3,5-57		ГОСТ 17378-77		ТМ 82.00.00.00	1			1	
9										
10										
11										
12										
13										
14										
15										
16										
17										
18										
19										
20										
21										
22										
23										

Изм. Лист № докум. Подп. Дата

ТМ 82.00.00.00

Лист 6

Формат 12

№ строки	Наименование	Код ВКП	Обозначение документа на поставку	Поставщик	Куда входит (обозначение)	Количество: На изделие	В комплекты	На регулир.	Всего	Примечание
1	Сваи 15-Ц		ГОСТ 8969-75		ТМ 82.00.00.00	6			6	
2	Сваи 50-Ц		ГОСТ 8969-75		ТМ 82.00.00.00	3			3	
3										
4	Фланцы		ГОСТ 12820-80							
5	1-15-10	3799414111404			ТМ 82.00.00.00	1			1	
6	1-50-2,5	3799414064108			ТМ 82.08.00.00	2			2	
7	1-65-10	3799414120106			ТМ 82.01.00.00	1			1	
8	1-65-16	3799414140102			ТМ 82.00.00.00	4			4	
9	1-80-6	3799414095101			ТМ 82.03.00.00	1			1	
10					ТМ 82.10.00.00	4			4	
11									5	
12	1-80-10	3799414121105			ТМ 82.00.00.00	7			7	
13					ТМ 82.01.00.00	3			3	
14									10	
15	1-100-10	3799414122104			ТМ 82.00.00.00	4			4	
16					ТМ 82.01.00.00	2			2	
17									6	
18	1-250-6	3799414102108			ТМ 82.07.01.00	1			1	
19										
20	Отводы		ГОСТ 17375-77							
21	90° 57×3,0				ТМ 82.00.00.00	8			8	
22	90° 76×3,5				ТМ 82.00.00.00	3			3	
23					ТМ 82.01.00.00	1			1	
									4	

Изм. Лист № докум. Подп. Дата

ТМ 82.00.00.00 ВП

Лист 5

gost.e-ecolog.ru