ТИПОВОЙ ПРОЕКТ

902-2-385.85

# ФЛОТАТОРЫ

ЗАВОДСКОГО ИЗГОТОВЛЕНИЯ

ПРОИЗВОДИТЕЛЬНОСТЬЮ 10 и 20 КУБ.М В ЧАС

## Альбом VIII

20397 -05

ЦЕНА 6-61

gost.e-ecolog.ru

ЦЕНТРАЛЬНЫЙ ИНСТИТУТ ТИПОВОГО ПРОЕКТИРОВАНИЯ
ГОССТРОЯ СССР

Москва, А 445, Смольная ул., 22

Сдано в печать VIII 1955 г.

Заказ № 8773 Тираж 410 экз.

Типовой проект
902-2-385.85

# Флотаторы заводского изготовления производительностью 10 и 20 куб м в час

## Альбом VIII

### Состав проекта

Альбом I Пояснительная записка. Ведомость объемов строительных и монтажных работ. Показатели результатов применения научно-технических достижений в строительных решениях. /из проекта 902-2-384.85/

Альбом II Технологическая и электротехническая части. Отопление и вентиляция.

Альбом III Архитектурно-строительные решения. Конструкции железобетонные и металлические. Внутренний водопровод и канализация /из проекта 902-2-384.85/

Альбом IV Строительные изделия /из проекта 902-2-384.85/

Альбом V Задание заводу изготовителю на электротехнические щиты

Альбом VI Ведомости потребности в материалах

Альбом VII Спецификации оборудования

Альбом VIII Конструкторская документация флотатора производительностью 10 куб.м в час

Альбом IX Конструкторская документация флотатора производительностью 20 куб.м в час

Альбом X Сметы

Разработан
проектным институтом
Союзводоканалпроект
Гл. инженер института Михайлов Д.Н.
Гл. инженер проекта Гит Ф.М.

Утвержден Госстроем СССР
протокол от 26 XII 84г. №40
и введен в действие
с/о „Союзводоканалниипроект"
с 1 июня 1985г.
приказ от 22.05 1985г. №134

# СОДЕРЖАНИЕ АЛЬБОМА


| Наименование | Обозначение чертежа. | NN стр. |
|---|---|---|
| Содержание альбома | | 2,3 |
| Флотатор заводского изготовления | | |
| производительностью 10 м³/ч | ТМ81.00.00.00 | 4,5 |
| Корпус | ТМ81.01.00.00 | 6 |
| Кронштейн | ТМ81.01.01.00 | 7 |
| Рама | ТМ81.02.00.00 | 7 |
| Смеситель | ТМ81.03.00.00 | 7 |
| Змеевик | ТМ81.04.00.00 | 8 |
| Механизм сгребания пены | ТМ81.05.00.00 | 8 |
| Звездочка z=32 t=19,05 | ТМ81.05.01.00 | 9 |
| Звездочка z=32 t=19,05 | ТМ81.05 02.00 | 9 |
| Звездочка z=13 t=19,05 | ТМ81.05.03.00 | 9 |
| Скребок | ТМ81.05.04.00 | 9 |
| Кронштейн | ТМ81.05.05.00 | 10 |
| Кронштейн | ТМ81.05.06.00 | 10 |
| Кронштейн | ТМ81.05.07.00 | 10 |
| Кронштеин | ТМ81.05.08.00 | 11 |
| Муфта | ТМ81.05.09.00 | 11 |
| Муфта | ТМ81.05.10.00 | 11 |
| Бак для коагулянта | ТМ81.06.00.00 | 11,12 |
| Бак напорный | ТМ81.07.00.00 | 12 |
| Цилиндр | ТМ81.07.01.00 | 13 |
| Вставка | ТМ81.07.02.00 | 13 |
| Бак для флокулянта | ТМ81.08.00.00 | 13,14 |
| Сетка | ТМ81.08.01.00 | 14 |
| Эжектор | ТМ81.09.00.00 | 14 |
| Коллектор | ТМ81.10.00.00 | 15 |
| Щит | ТМ81.11.00.00 | 15 |
| Щит | ТМ81.12.00.00 | 15 |
| Щит | ТМ81.13.00.00 | 15 |
| Щит | ТМ81.14.00.00 | 16 |
| Щит | ТМ81.15.00.00 | 16 |
| Щит | ТМ81.16.00.00 | 16 |
| Бокобина | ТМ81.17.00.00 | 16 |
| Перекрытие | ТМ81.18.00.00 | 17 |
| Труба | ТМ81.19.00.00 | 17 |
| Труба | ТМ81.20.00.00 | 17 |
| Флотатор заводского изготовления | | 18,19 |
| производительностью 10 м³/ч | | 20,21 |
| Сборочный чертеж | ТМ81.00.00.00СБ | 22,23,24 |
| Гайка нажимная | ТМ81.00.00.01 | 25 |
| Диафрагма | ТМ81.00.00.02 | 25 |
| Кронштейн | ТМ81.00.00.03 | 25 |
| Кронштейн | ТМ81.00.00.04 | 25 |
| Штуцер | ТМ81.00.00.05 | 26 |
| Переход | ТМ81.00.00.06 | 26 |
| Фланец | ТМ81.00.00.07 | 26 |
| Диафрагма | ТМ81.00.00.08 | 26 |
| Штуцер | ТМ81.00.00.09 | 27 |
| Сгон | ТМ81.00.00.11 | 27 |
| Сгон | ТМ81.00.00.12 | 27 |
| Линейка | ТМ81.00.00.13 | 27 |
| Щиток | ТМ81.00.00.14 | 28 |
| Направляющая | ТМ81.00.00.15 | 28 |
| Уплотнение | ТМ81.00.00.17 | 28 |
| Перемычка | ТМ81.00.00.19 | 28 |
| Стойка | ТМ81.00.00.21 | 29 |
| Стойка | ТМ81.00.00.22 | 29 |
| Стойка | ТМ81.00.00.23 | 29 |
| Прокладка | ТМ81.00.00.25 | 29 |
| Корпус. Сборочный чертеж | ТМ81.01.00.00СБ | 30,31 |
| Стенка | ТМ81.01.00.01 | 32 |
| Стенка | ТМ81.01.00.02 | 32 |
| Стенка | ТМ81.01.00.03 | 33 |
| Стенка | ТМ81.01.00.05 | 33 |
| Кронштеин. Сборочный чертеж | ТМ81.01.01.00.СБ | 33 |
| Ребро | ТМ81.01.01.01 | 33 |
| Дно | ТМ81.01.00.04 | 34 |
| Стенка | ТМ81.01.00.06 | 34 |
| Дно | ТМ81.01.00.07 | 34 |
| Стенка | ТМ81.01.00.09 | 34 |
| Шпилька | ТМ81.01.00.11 | 35 |
| Ушко | ТМ81.01.00.12 | 35 |
| Планка | ТМ81.01.00.13 | 35 |
| Бабышка | ТМ81.01.00.14 | 35 |
| Косынка | ТМ81.01.00.19 | 36 |
| Бабышка | ТМ81.01.00.21 | 36 |
| Перегородка | ТМ81.01.00.22 | 36 |
| Дно | ТМ81.01.00.08 | 37 |
| Бобышка | ТМ81.01.00.15 | 37 |
| Сгон | ТМ.81.01.00.16 | 37 |
| Хомут | ТМ81.01.00.17 | 37 |
| Рама. Сборочный чертеж | ТМ81.02.00.00СБ | 38,39 |
| Перекладина | ТМ81.02.00.01 | 40 |
| Петля | ТМ81.02.00.02 | 40 |
| Петля | ТМ81.02.00.03 | 40 |
| Ребро | ТМ81.02.00.06 | 40 |
| Смеситель. Сборочный чертеж | ТМ81.03.00.00СБ | 41 |
| Патрубок | ТМ81.03.00.01 | 42 |
| Конус | ТМ81.03.00.02 | 42 |
| Цилиндр | ТМ81.03.00.03 | 42 |
| Косынка | ТМ81.03.00.04 | 43 |
| Лопа | ТМ81.03.00.05 | 43 |
| Дно | ТМ81.03.00.06 | 43 |
| Патрубок | ТМ81.03.00.07 | 43 |
| Механизм сгребания пены. Сборочный | ТМ81.05.00.00СБ | 44 |
| чертеж. | | 45 |
| Вал | ТМ81.05.00.01 | 46 |
| Вал | ТМ81.05.00.02 | 46 |
| Платик | ТМ81.05.00.03 | 47 |
| Валик | ТМ81.05.00.04 | 47 |
| Упор | ТМ81.05.00.05 | 47 |
| Щека | ТМ81.05.04.01 | 47 |
| Планка | ТМ81.00.00.28 | 48 |
| Ось | ТМ81.05.00.06 | 48 |
| Болт | ТМ81.05.00.09 | 48 |
| Змеевик. Сборочный чертеж. | ТМ81.04.00.00СБ | 48 |
| Звездочка z=32 t=19.05. Сборочный чертеж | ТМ81.05.01.00СБ | 49 |
| Звездочка z=13 t=19.05. Сборочный чертеж | ТМ81.05.03.00СБ | 49 |
| Звездочка z=32 t=19.05. Сборочный чертеж. | ТМ81.05.02.00СБ | 50 |
| Кронштейн. Сборочный чертеж. | ТМ81.05.07.00СБ | 50 |
| Платик | ТМ81.05.00.11 | 51 |
| Ступица | ТМ81.05.02.01 | 51 |
| Втулка | ТМ81.05.02.02 | 51 |
| Втулка | ТМ81.05.03.01 | 51 |
| Пластина | ТМ81.05.00.08 | 52 |
| Скребок. Сборочный чертеж. | ТМ81.05.04.00СБ | 52 |
| Стойка | ТМ81.05.04.02 | 52 |
| Кронштейн. Сборочный чертеж. | ТМ81.05.05.00СБ | 53 |
| Лист | ТМ81.05.05.01 | 54 |
| Уголок | ТМ81.05.05.02 | 54 |
| Уголок | ТМ81.05.05.03 | 54 |
| Уголок | ТМ81.05.05.04 | 54 |
| Кронштейн. Сборочный чертеж. | ТМ81.05.06.00СБ | 55 |
| Кронштейн. Сборочный чертеж. | ТМ81.05.08.00СБ | 55 |
| Втулка. | ТМ81.05.06.02 | 56 |
| Втулка. | ТМ81.05.08.03 | 56 |
| Ребро. | ТМ81.05.06.04 | 56 |

| | | |
|---|---|---|
| Ребро | ТМ81.05.06.05 | 56 |
| Втулка | ТМ81.05.07.01 | 57 |
| Ребро | ТМ81.05.07.02 | 57 |
| Ребро | ТМ81.05.07.03 | 57 |
| Основание | ТМ81.05.07.04 | 57 |
| Бобышка | ТМ81.05.06.01 | 58 |
| Втулка | ТМ81.05.08.01 | 58 |
| Втулка | ТМ81.05.08.02 | 58 |
| Ребро | ТМ81.05.08.03 | 58 |
| Стулица | ТМ81.05.01.01 | 59 |
| Диск | ТМ81.05.01.02 | 59 |
| Основание | ТМ81.05.06.06 | 59 |
| Ребро | ТМ81.05.08.04 | 59 |
| Муфта. Сборочный чертеж. | ТМ81.05.09.00СБ | 60 |
| Муфта. Сборочный чертеж. | ТМ81.05.10.00СБ | 60 |
| Полумуфта. | ТМ81.05.10.01 | 60 |
| Крестовина | ТМ81.05.10.02 | 60 |
| Полумуфта | ТМ81.05.09.01 | 61 |
| Крестовина | ТМ81.05.09.02 | 61 |
| Полумуфта | ТМ81.05.09.03 | 61 |
| Полумуфта | ТМ81.05.10.03 | 61 |
| Бак для коагулянта. Сборочный чертеж | ТМ81.06.00.00.СБ | 62 |
| Дно | ТМ81.06.00.01 | 63 |
| Платик | ТМ81.06.00.02 | 63 |
| Фланец | ТМ81.06.00.03 | 63 |
| Фланец | ТМ81.06.00.04 | 63 |
| Бак напорный емк. 0,2 м³ | | |
| Сборочный чертеж. | ТМ81.07.00.00СБ | 64 |
| Днище | ТМ81.07.00.01 | 65 |
| Днище | ТМ81.07.00.03 | 65 |
| Пятка | ТМ81.07.00.05 | 66 |
| Патрубок | ТМ81.07.00.06 | 66 |
| Патрубок | ТМ81.07.00.07 | 66 |
| Штуцер | ТМ81.07.00.08 | 66 |
| Обтавка. Сборочный чертеж. | ТМ81.07.02.00СБ | 67 |
| Труба | ТМ81.07.02.01 | 67 |
| Фланец | ТМ81.07.02.02 | 67 |
| Сетка. Сборочный чертеж. | ТМ81.08.01.00СБ | 67 |
| Цилиндр. Сборочный чертеж. | ТМ81.07.01.00СБ | 68 |
| Цилиндр | ТМ81.07.01.01 | 68 |
| Цилиндр | ТМ81.07.00.02 | 68 |
| Сопло | ТМ81.07.00.04 | 68 |
| Бак для флокулянта | | |
| Сборочный чертеж. | ТМ81.08.00.00СБ | 69,70 |
| Дно | ТМ81.08.00.01 | 71 |

| | | |
|---|---|---|
| Боковина | ТМ81.08.00.02 | 71 |
| Колено | ТМ81.08.00.03 | 71 |
| Сгон | ТМ81.08.00.04 | 71 |
| Платик | ТМ81.08.00.05 | 72 |
| Перекладина | ТМ81.08.00.07 | 72 |
| Патрубок | ТМ81.08.00.21 | 72 |
| Конус выходной | ТМ81.09.00.03 | 72 |
| Лист | ТМ81.05.00.07 | 73 |
| Эжектор. Сборочный чертеж. | ТМ81.09.00.00СБ | 73 |
| Труба. Сборочный чертеж. | ТМ81.19.00.00СБ | 73 |
| Конус входной | ТМ81.09.00.01 | 74 |
| Корпус | ТМ81.09.00.02 | 74 |
| Сопло | ТМ81.09.00.04 | 74 |
| Коллектор. Сборочный чертеж | ТМ81.10.00.00СБ | 75 |
| Патрубок | ТМ81.10.00.05 | 75 |
| Патрубок | ТМ81.10.00.06 | 75 |
| Труба | ТМ81.10.00.01 | 76 |
| Труба | ТМ81.10.00.02 | 76 |
| Труба | ТМ81.10.00.03 | 76 |
| Труба | ТМ81.10.00.04 | 76 |
| Щит. Сборочный чертеж. | ТМ81.11.00.00СБ | 77 |
| Щит. Сборочный чертеж. | ТМ81.12.00.00СБ | 77 |
| Щит. Сборочный чертеж. | ТМ81.13.00.00СБ | 78 |
| Щит. Сборочный чертеж. | ТМ81.14.00.00СБ | 78 |
| Щит. Сборочный чертеж. | ТМ81.15.00.00СБ | 78 |
| Щит. Сборочный чертеж. | ТМ81.16.00.00СБ | 78 |
| Ручка | ТМ81.11.00.01 | 79 |
| Накладка | ТМ81.15.00.01 | 79 |
| Боковина. Сборочный чертеж | ТМ81.17.00.00СБ | 79 |
| Перекрытие. Сборочный чертеж | ТМ81.18.00.00СБ | 79 |
| Патрубок. | ТМ81.21.00.00 | 80 |
| Труба | ТМ81.21.00.01 | 80 |
| Патрубок | ТМ81.21.00.02 | 80 |
| Штуцер | ТМ81.21.00.03 | 80 |
| Труба. Сборочный чертеж. | ТМ81.20.00.00СБ | 36 |
| Технические условия | ТМ81.00.00.00ТУ | 81,82 |
| Ведомость покупных изделий | ТМ81.00.00.00ВП | 8384,85 |

| Формат | Зона | Поз. | Обозначение | Наименование | | Примечание |
|---|---|---|---|---|---|---|
| | | | | Документация | | |
| 22 | | | ТМ81.00.00.00 СБ | Сборочный чертеж | | 1 листов |
| | | | | Сборочные единицы | | |
| 11 | | 1 | ТМ81.01.00.00 | Корпус | 1 | |
| 11 | | 2 | ТМ81.02.00.00 | Рама | 1 | |
| 11 | | 3 | ТМ81.03.00.00 | Смеситель | 1 | |
| 11 | | 4 | ТМ81.04.00.00 | Змеевик | 1 | |
| 11 | | 5 | ТМ81.05.00.00 | Механизм сгребания пены. | 1 | |
| 11 | | 6 | ТМ81.06.00.00 | Бак для коагулянта | 1 | |
| 11 | | 7 | ТМ81.07.00.00 | Напорный бак | 1 | |
| 11 | | 8 | ТМ81.08.00.00 | Бак для флокулянта | 1 | |
| 11 | | 9 | ТМ81.09.00.00 | Эжектор | 1 | |
| 11 | | 10 | ТМ81.10.00.00 | Коллектор | 1 | |
| 11 | | 11 | ТМ81.11.00.00 | Щит | 1 | |
| | | 12 | -01 | Щит | 1 | |
| 11 | | 13 | ТМ81.12.00.00 | Щит | 2 | |
| | | 14 | -01 | Щит | 2 | |
| 11 | | 15 | ТМ 81.13.00.00 | Щит | 1 | |
| 11 | | 16 | ТМ 81 14.00.00 | Щит | 1 | |

| Изм. | Лист | № докум. | Подпись | Дата |
|---|---|---|---|---|
| Разраб. | | Еремина | | |
| Пров. | | Цепковицкий | | |
| Т.контр. | | Радзишевская | | |
| Н.контр. | | Семенова | | |
| Утв. | | Авдеев | | |

ТМ81.00.00.00

Флотатор заводского изготовления производительностью 10 м³/ч

| Лит | Лист | Листов |
|---|---|---|
| И | - | 8 |

Росстрой СССР
Союзводоканалпроект
г. Москва

Формат 11

| Формат | Зона | Поз. | Обозначение | Наименование | Кол. | Примеч. |
|---|---|---|---|---|---|---|
| 11 | | 17 | ТМ81. 15.00.00 | Щит | 1 | |
| 11 | | 18 | ТМ81. 16.00.00 | Щит | 1 | |
| 11 | | 19 | ТМ81. 17.00.00 | Боковина | 2 | |
| 11 | | 20 | ТМ81. 18.00.00 | Перекрытие | 2 | |
| | | 21 | -01 | Перекрытие | 2 | |
| | | 22 | -02 | Перекрытие | 2 | |
| 11 | | 23 | ТМ81.19.00.00 | Труба | 6 | |
| 11 | | 24 | ТМ81.20.00.00 | Труба | 2 | |
| 11 | | 25 | ТМ81.21.00.00 | Патрубок | 1 | |
| | | | | Детали | | |
| 11 | | 29 | ТМ81. 00. 00.01 | Гайка | 1 | |
| 11 | | 30 | ТМ81.00.00.02 | Диафрагма | 1 | |
| 11 | | 31 | ТМ81.00. 00.03 | Кронштейн | 1 | |
| 11 | | 32 | ТМ81.00.00.04 | Кронштейн | 1 | |
| 11 | | 33 | ТМ81.00.00.05 | Штуцер | 6 | |
| 11 | | 34 | ТМ81.00.00.06 | Переход | 2 | |
| 11 | | 35 | ТМ81.00.00.07 | Фланец | 12 | |
| 11 | | 36 | ТМ81.00.00.08 | Диафрагма | 2 | |
| 11 | | 37 | ТМ81.00.00.09 | Штуцер | 2 | |
| 11 | | 38 | ТМ81.00.00.11 | Сгон | 2 | |
| 11 | | 39 | ТМ81.00.00.12 | Сгон | 10 | |
| 11 | | 40 | ТМ81.00.00.13 | Линейка | 1 | |
| 11 | | 41 | ТМ81.00.00.14 | Щиток | 1 | |
| 11 | | 42 | ТМ81.00.00.15 | Направляющая | 2 | |
| БЧ | | 43 | ТМ81.00.00.16 | Направляющая | | |
| | | | | Уголок Б-40×40×4 ГОСТ 8509-72 / Ст3 ГОСТ 535-79 L = 3350 | 2 | 8,1 кг |

Инв. № подл. | Подпись и дата | Взам. инв. № | Инв. № дубл. | Подпись и дата

| Изм. | Лист | № докум. | Подпись | Дата |
|---|---|---|---|---|

ТМ 81.00.00.00 Лист 2

Формат 11

| Формат | Зона | Поз. | Обозначение | Наименование | Кол. | Примеч. |
|---|---|---|---|---|---|---|
| БЧ | | 63 | ТМ81.00.00.35 | Днар. = 47 · Двн = 22 | 1 | 0,01 кг |
| БЧ | | 64 | ТМ81.00.00.36 | Днар. = 90; Двн = 59 | 1 | 0,01 кг |
| БЧ | | 65 | ТМ81.00.00.37 | Шайба | | |
| | | | | Лист Б-3.0 ГОСТ 19903-74 / Ст3 ГОСТ 16523-70 | | |
| | | | | Днар = 45; Двн = 35 | 1 | 0,001 кг |
| | | | | Стандартные изделия | | |
| | | | | Болты ГОСТ 7798-70 | | |
| | | 68 | | М8×20.58.0115 | | |
| | | 69 | | М10×25.58.0115 | 8 | |
| | | 70 | | М12×25.58.0115 | 16 | |
| | | 71 | | М12×50.58.015 | 16 | |
| | | 72 | | М16×60.58.0115 | 96 | |
| | | 73 | | М16×75.58.0115 | 4 | |
| | | 74 | | Винт В1 М6-8g×8.58.0115 ГОСТ 17473-80 | 100 | |
| | | 75 | | Винт ВМ5-8g×6.58.0115 ГОСТ 1491-80 | 2 | |
| | | | | Гайки ГОСТ 5915-70 | | |
| | | 78 | | М8.5.0115 | | |
| | | 79 | | М10.5.0115 | 20 | |
| | | 80 | | М12.5.0115 | 28 | |
| | | 81 | | М16.5.0115 | 100 | |

| Изм. | Лист | № докум. | Подпись | Дата |
|---|---|---|---|---|

ТМ81.00.00.00 Лист 4

Формат 11

| Формат | Зона | Поз. | Обозначение | Наименование | Кол. | Примечание |
|---|---|---|---|---|---|---|
| 11 | | 44 | ТМ81.00.00.17 | Уплотнение | 4 | |
| БЧ | | 45 | ТМ81.00.00.18 | Кронштейн | | |
| | | | | Уголок Б-20×32×4 ГОСТ 8510-72 / Ст3 ГОСТ 535-79 | | |
| | | | | L = 100 | 1 | 0,16 кг |
| 11 | | 46 | ТМ81.00.00.19 | Перемычка | 8 | |
| 11 | | 47 | ТМ81.00.00.21 | Стойка | 2 | |
| | | 48 | -01 | Стойка | 2 | |
| 11 | | 49 | ТМ81.00.00.22 | Стойка | 2 | |
| | | 50 | -01 | Стойка | 2 | |
| 11 | | 51 | ТМ81.00.00.23 | Стойка | 2 | |
| | | 52 | -01 | Стойка | 2 | |
| БЧ | | 53 | ТМ81.00.00.24 | Связь | | |
| | | | | Уголок Б-20×32×4 ГОСТ 8510-72 / Ст3 ГОСТ 535-79 | | |
| | | | | L = 2476 | 4 | 3,76 кг |
| 11 | | 54 | ТМ81.00.00.25 | Прокладка | 1 | |
| 11 | | 55 | ТМ81.00.00.26 | Планка | 1 | |
| БЧ | | 56 | ТМ81.00.00.27 | Кольца | 1 | |
| | | | | Прокладка резина, пластина 1 лист МБО-М-3 ГОСТ 7338-77 | | |
| БЧ | | 57 | ТМ81.00.00.28 | Днар. = 58; Двн = 20 | 4 | 0,01 кг |
| БЧ | | 58 | ТМ81.00.00.29 | Днар. = 58; Двн. = 30 | 2 | 0,01 кг |
| БЧ | | 59 | ТМ81.00.00.31 | Днар = 45 Двн. = 34 | 2 | 0,01 кг |
| БЧ | | 60 | ТМ81.00.00.32 | Днар. = 122; Двн. = 76 | 2 | 0,02 кг |
| БЧ | | 61 | ТМ81.00.00.33 | Днар. = 138; Двн = 91 | 10 | 0,02 кг |
| БЧ | | 62 | ТМ81.00.00.34 | Днар. = 158; Двн = 110 | 2 | 0,02 кг |

Инв. № подл. | Подпись и дата | Взам. инв. № | Инв. № дубл. | Подпись и дата

| Изм. | Лист | № докум. | Подпись | Дата |
|---|---|---|---|---|

ТМ81.00.00.00 Лист 3

| Формат | Зона | Поз. | Обозначение | Наименование | Кол. | Примеч |
|---|---|---|---|---|---|---|
| | 85 | | | Шайба 10.65Г.0115 | | |
| | | | | ГОСТ 6402-70 | 8 | |
| | 86 | | | Шайба 16.65Г.0115 | | |
| | | | | ГОСТ 6402-70 | 4 | |
| | 88 | | | Шайба 12.02.0115 | | |
| | | | | ГОСТ 10906-78 | 2 | |
| | 90 | | | Шайба 10.02.0115 | | |
| | | | | ГОСТ 11371-78 | 12 | |
| | 91 | | | Шайба 12020Н5 ГОСТ 11371-78 | 24 | |
| | 93 | | | Втулка ПВД 25С | | |
| | | | | ОСТ-6-01-367-74 | 6 | |
| | | | | Фланцы ГОСТ 12820-80 | | |
| | 95 | | | 1-15-10 | 1 | |
| | 96 | | | 1-65-16 | 2 | |
| | 97 | | | 1-80-10 | 5 | |
| | 98 | | | 1-100-10 | 2 | |
| | 99 | | | Отвод 90°45×2.5 | | |
| | | | | ГОСТ 17375-77 | 4 | |
| | 100 | | | Отвод 90°76×3,5 | 2 | |
| | | | | ГОСТ 17375-77 | 2 | |
| | 101 | | | Отвод 90°89×3.5 | | |
| | | | | ГОСТ 17375-77 | 2 | |
| | 102 | | | Отвод 90°108×4 | | |
| | | | | ГОСТ 17375-77 | 1 | |
| | 103 | | | Переход К57×4,0- | | |
| | | | | -38×2.0 ГОСТ 17378-77 | 1 | |

Инв.№ подл. | Подпись и дата | Взам. инв.№ | Инв.№ дубл. | Подпись и дата

Изм. Лист | № докум. | Подпись | Дата

ТМ81.00.00.00

Лист 5

Формат А1

| Формат | Зона | Поз. | Обозначение | Наименование | Кол. | Примеч |
|---|---|---|---|---|---|---|
| | | | | | | |
| | | | | Муфты короткие | | |
| | | | | ГОСТ 8954-75 | | |
| | | 105 | | Муфта Ц-15 | 16 | |
| | | 106 | | Муфта Ц-20 | 2 | |
| | | 107 | | Муфта Ц-32 | 3 | |
| | | 108 | | Муфта Ц-40 | 2 | |
| | | 109 | | Муфта Ц-25 | 2 | |
| | | | | Контргайки ГОСТ 8961-75 | | |
| | | 110 | | Контргайка Ц-15 | 16 | |
| | | 111 | | Контргайка Ц-20 | 2 | |
| | | 112 | | Контргайка Ц-32 | 3 | |
| | | 113 | | Контргайка Ц-40 | 2 | |
| | | 114 | | Контргайка Ц-25 | 2 | |
| | | 115 | | Колпак Ц-15 ГОСТ 8962-75 | | |
| | | 117 | | Сгон 15-Ц ГОСТ 8969-75 | 4 | |
| | | 118 | | Сгон 32-Ц ГОСТ 8969-75 | 3 | |
| | | 119 | | Сгон 40-Ц ГОСТ 8969-75 | 2 | |
| | | 121 | | Ротаметр местный | | |
| | | | | типа РМ-Ду ГОСТ 13045-81 | 1 | |
| | | 122 | | Насос-дозатор | | |
| | | | | НД2,5 40/25 К-14А | | |
| | | | | ОСТ 26-06-2003-77 | 1 | |
| | | 123 | | Насос-дозатор | | |
| | | | | НД2,5 16/63-14А | | |
| | | | | ОСТ 26-06-2003-77 | 1 | |

Инв.№ подл. | Подпись и дата | Взам. инв.№ | Инв.№ дубл. | Подпись и дата

Изм. Лист | № докум. | Подпись | Дата

ТМ81.00.00.00

Лист 6

Формат А1

| Формат | Зона | Поз. | Обозначение | Наименование | Кол. | Примеч. |
|---|---|---|---|---|---|---|
| | | | | Материалы | | |
| | | 140 | | Труба 15×2.5 | | |
| | | | | ГОСТ 3262-75 | 3м | |
| | | 141 | | Труба 20×2,5 | 1м | |
| | | | | ГОСТ 3262-75 | | |
| | | 142 | | Труба 32×28 | | |
| | | | | ГОСТ 3262-75 | 6м | |
| | | 143 | | Труба 40×3.0 | | |
| | | | | ГОСТ 3262-75 | 2м | |
| | | 144 | | Труба 65×3,2 | | |
| | | | | ГОСТ 3262-75 | 1.0м | |
| | | 145 | | Труба 80×3,5 | | |
| | | | | ГОСТ 3262-75 | 1.5м | |
| | | 146 | | Труба ПВД 25С | | |
| | | | | ГОСТ 18599-73 | 4,0м | |
| | | 148 | | Полоса Б-2-4×32 ГОСТ 103-76 | | |
| | | | | Ст3 ГОСТ 535-79 | 45м | |
| | | 149 | | Трубка 20-3,0 | | |
| | | | | ГОСТ 8446-74 | 0,34м | |
| | | 150 | | Набивка сальниковая | | |

Инв.№ подл. | Подпись и дата | Взам. инв.№ | Инв.№ дубл. | Подпись и дата

Изм. Лист | № докум. | Подпись | Дата

ТМ81.00.00.00

Лист 8

Формат А1

| Формат | Зона | Поз. | Обозначение | Наименование | Кол. | Примеч. |
|---|---|---|---|---|---|---|
| | | | | Прочие изделия | | |
| | | 125 | | Насос $X^{B}$/60-2-А-СД-У2 | | |
| | | | | ТУ26-06-1089-77 | 1 | |
| | | 126 | | Вентиль Ду 15 | | |
| | | | | Ру 16 15ч 8р2 | 9 | |
| | | 127 | | Вентиль Ду 20 | | |
| | | | | Ру 16 15ч 8р2 | 2 | |
| | | 128 | | Вентиль Ду 32 | | |
| | | | | Ру 16 15ч 8р2 | 2 | |
| | | 129 | | Вентиль Ду 40 | | |
| | | | | Ру 16 15ч 8р2 | 2 | |
| | | 130 | | Вентиль Ду 65 | | |
| | | | | Ру 16 15ч 14бр | 1 | |
| | | 131 | | Вентиль Ду 20 | | |
| | | | | Ру 16 15ч 933эм | 1 | |
| | | 132 | | Вентиль Ду 50 | | |
| | | | | Ру 16 15ч 8р2 | 1 | |
| | | 133 | | Задвижка Ду 80 | | |
| | | | | Ру 10 30ч 6бк II | 5 | |
| | | 134 | | Задвижка Ду 100 | | |
| | | | | Ру 10 30ч 6бк | 1 | |
| | | 135 | | Клапан обратный | | |
| | | | | Ду 15; Ру 10 16кч 11р | 1 | |
| | | 136 | | Клапан обратный | | |
| | | | | Ду 32 Ру 10 16кч 11р | 1 | |
| | | 137 | | Запорное устройство | | |
| | | | | указателя уровня | | |
| | | | | Ду 20 Ру 16 12Б 16к | 1 | |

Инв.№ подл. | Подпись и дата | Взам. инв.№ | Инв.№ дубл. | Подпись и дата

Изм. Лист | № докум. | Подпись | Дата

ТМ81.00.00.00

Лист 7

Формат А1

| Формат | Зона | Поз | Обозначение | Наименование | Кол. | Примечание |
|---|---|---|---|---|---|---|
| | | | | Документация | | |
| 22 | | | ТМ 81.01.00.00 СБ | Сборочный чертеж | | |
| | | | | Сборочные единицы | | |
| | | 1 | ТМ 81 01 02.00 | Кронштейн | 2 | |
| | | | | Детали | | |
| 12 | | 3 | ТМ 81.01.00.01 | Стенка | 1 | |
| 12 | | 4 | ТМ 81.01.00.02 | Стенка | 1 | |
| 11 | | 5 | ТМ 81.01.00.03 | Стенка | 1 | |
| 11 | | 6 | ТМ 81.01.00.04 | Дно | 1 | |
| 11 | | 7 | ТМ 81.01.00.05 | Перегородка | 2 | |
| 11 | | 8 | ТМ 81.01.00.06 | Стенка | 1 | |
| 11 | | 9 | ТМ 81.01.00.07 | Дно | 1 | |
| 11 | | 10 | ТМ. 81.01.00.08 | Дно | 1 | |
| 11 | | 11 | ТМ. 81.01.00.09 | Стенка | 1 | |
| 11 | | 12 | ТМ. 81.01.00.11 | Шпилька | 8 | |
| 11 | | 13 | -01 | Шпилька | 4 | |
| 11 | | 14 | ТМ. 81.01.00.12 | Ушко | 4 | |
| 11 | | 15 | ТМ. 81.01.00.13 | Планка | 4 | |
| 11 | | 16 | ТМ. 81.01.00.14 | Бобышка | 2 | |
| 11 | | 17 | ТМ. 81.01.00.15 | Бобышка | 8 | |
| 11 | | 18 | ТМ. 81.01.00 16 | Сгон | 1 | |

| Изм. | Лист | N докум. | Подп. | Дата |
|---|---|---|---|---|
| Разраб. | | Дубинская | | |
| Пров. | | Целкавинова | | |
| Т.конт. | | Одзишевская | | |
| Н.конт. | | Семенова | | |
| Утв. | | Авдеев | | |

ТМ 81.01.00.00

Корпус

| Лит | Лист | Листов |
|---|---|---|
| И | 1 | 4 |

Госстрой СССР
СОЮЗВОДОКАНАЛПРОЕКТ
г. Москва

Формат А1

| Формат | Зона | Поз | Обозначение | Наименование | Кол. | Примечание |
|---|---|---|---|---|---|---|
| | | 19 | ТМ 81.01.00.17 | Хомут | 1 | |
| | | 20 | ТМ 81.01.00.18 | Патрубок | 1 | |
| | | 21 | ТМ 81.01.00.19 | Косынка | 1 | |
| | | 22 | ТМ 81.01.00.21 | Бобышка | 1 | |
| | | 23 | ТМ 81.01.00.22 | Перегородка | 3 | |
| БЧ | | 24 | ТМ 81.01.00.23 | Труба | | |
| | | | | Труба 50×3 | | |
| | | | | ГОСТ 3262-75 L=610 | 1 | 0,4 кг |
| БЧ | | 25 | ТМ. 81.01.00.24 | Перегородка | | |
| | | | | Лист Б-20 ГОСТ 19903-74 | | |
| | | | | Ст. 3 ГОСТ 16523-70 | | |
| | | | | 1892 × 1300 | 1 | 38,6 кг |
| БЧ | | 26 | ТМ. 81.01.00.25 | Перемычка | | |
| | | | | Уголок Б-28×28×3 ГОСТ 8509-72 | | |
| | | | | Ст. 3 ГОСТ 535-79 | | |
| | | | | L = 1892 | 5 | 24 кг |
| БЧ | | 27 | ТМ 81.01.00.26 | Дно | | |
| | | | | Лист Б-3,0 ГОСТ 19903-74 | | |
| | | | | Ст. 3 ГОСТ 16523-70 | | |
| | | | | 1910 × 4110 | 1 | 183 кг |
| БЧ | | 28 | ТМ. 81.01.00.27 | Стенка | | |
| | | | | Лист Б-3,0 ГОСТ 19903-74 | | |
| | | | | Ст. 3 ГОСТ 16523-70 | | |
| | | | | 400 × 1894 | 1 | 18 кг |
| БЧ | | 29 | ТМ. 81.01.00.28 | Патрубок | | |
| | | | | Труба 15×2,5 | | |
| | | | | ГОСТ 3262-75 ℓ=75 | 1 | 0,08 кг |
| БЧ | | 30 | ТМ 81.01.00.29 | Труба | | |
| | | | | Труба 65×3,2 | | |
| | | | | ГОСТ 3262-75; L=1005 | 1 | 5,59 кг |

Инв.№ подл. | Подп. и дата | Взам. инв.№ | Инв.№ дубл. | Подп. и дата

| Изм. | Лист | N докум. | Подпись | Дата |
|---|---|---|---|---|

ТМ.81.01.00.00 Лист 2

Формат А1

| Формат | Зона | Поз | Обозначение | Наименование | Кол. | Примечание |
|---|---|---|---|---|---|---|
| | | | | Стандартные изделия | | |
| | | 42 | | Гайка М8.5.0115 | | |
| | | | | ГОСТ 5915-70 | 2 | |
| | | | | Фланцы ГОСТ 12820-80 | | |
| | | 43 | | 1-50-2,5 | 1 | 1,04 кг |
| | | 44 | | 1-80-2,5 | 1 | 1,84 кг |
| | | 45 | | 1-100-2,5 | 1 | 2,14 кг |
| | | 46 | | Отвод 90° 57×3 | | |
| | | | | ГОСТ 17375-77 | 1 | 0,6 кг |

| Изм. | Лист | N докум. | Подпись | Дата |
|---|---|---|---|---|

ТМ 81.01.00.00 Лист 4

Формат А1

| Формат | Зона | Поз | Обозначение | Наименование | Кол. | Примечание |
|---|---|---|---|---|---|---|
| БЧ | | 31 | ТМ. 81.01.00.31 | Стенка | | |
| | | | | Лист Б-2,0 ГОСТ 19903-74 | | |
| | | | | Ст. 3 ГОСТ 16523-70 | | |
| | | | | 285 × 846 | 1 | 3,8 кг |
| БЧ | | 32 | ТМ 81.01.00.32 | Патрубок | | |
| | | | | Труба 40×3 | | |
| | | | | ГОСТ 3262-75 h=65 | 2 | 0,2 кг |
| БЧ | | 33 | ТМ 81.01.00.33 | Патрубок | | |
| | | | | Труба 25×2,8 | | |
| | | | | ГОСТ 3262-75 L=30 | 8 | 0,06 кг |
| БЧ | | 34 | ТМ 81.01.00.34 | Патрубок | | |
| | | | | Труба 80×3,5 | | |
| | | | | ГОСТ 3262-75 L=70 | 1 | 0,5 кг |
| БЧ | | 35 | ТМ 81.01.00.35 | Патрубок | | |
| | | | | Труба 80×3,5 | | |
| | | | | ГОСТ 3262-75 L=65 | 4 | 0,48 кг |
| БЧ | | 36 | ТМ 81.01.00.36 | Поперечина | | |
| | | | | Уголок Б-63×63×4 ГОСТ 8509-72 | | |
| | | | | Ст. 3 ГОСТ 535-79 | | |
| | | | | L = 2026 | 2 | 7,9 кг |
| БЧ | | 37 | ТМ 81.01.00.37 | Уголник | | |
| | | | | Уголок 63×63×4 ГОСТ 8509-72 | | |
| | | | | Ст. 3 ГОСТ 535-79 | | |
| | | | | L = 4800 | 2 | 18,72 кг |
| БЧ | | 38 | ТМ 81.01.00.38 | Патрубок | | |
| | | | | Труба 108×3 ГОСТ 10704-76 | | |
| | | | | / ГОСТ 10705-80 | | |
| | | | | L = 60 | 1 | 0,5 кг |

Инв.№ подл. | Подп. и дата | Взам. инв.№ | Инв.№ дубл. | Подп. и дата

| Изм. | Лист | N докум. | Подпись | Дата |
|---|---|---|---|---|

ТМ 81.01.00.00 Лист 3



Формат А1

| Форм. | Зона | Поз. | Обозначение | Наименование | Кол. | Прим. |
|---|---|---|---|---|---|---|
| | | | | Документация | | |
| 11 | | | ТМ81.01.01.00СБ | Сборочный чертеж | | |
| | | | | Детали | | |
| 11 | | 1 | ТМ81.01.01.01 | Ребро | 1 | |
| Б4 | | 2 | ТМ81.01.01.02 | Платик | | |
| | | | | Полоса Б-2-4х80 ГОСТ103-76 Ст3 ГОСТ 535-79 | | |
| | | | | L = 310 | 1 | 0,8 кг |
| Б4 | | 3 | ТМ. 81.01.01.03 | Накладка | | |
| | | | | Полоса Б-2-4х80 ГОСТ103-76 Ст 3 ГОСТ 535-79 | | |
| | | | | L = 200 | 1 | 0,5 кг |

| Изм. | Лист | № докум. | Подп. | Дата |
|---|---|---|---|---|
| Разраб. | | Марченко | | |
| Провер. | | Целковникова | | |
| Т.контр. | | Годзишевская | | |
| Н.контр. | | Семенова | | |
| Утв. | | Авдеев | | |

ТМ 81.01.01.00

Кронштейн

| Лит | Лист | Листов |
|---|---|---|
| И | | 1 |

Госстрой СССР
Союзводоканалпроект
г. Москва

| Форм. | Зона | Поз. | Обозначение | Наименование | Кол. | Прим. |
|---|---|---|---|---|---|---|
| | | | | Документация | | |
| 22 | | | ТМ81.02.00.00СБ | Сборочный чертеж | | |
| | | | | Детали | | |
| 11 | | 1 | ТМ81.02.00.01 | Прокладина | 6 | |
| 11 | | 2 | ТМ81.02.00.02 | Петля | 2 | |
| 11 | | 3 | ТМ81.02.00.03 | Петля | 2 | |
| Б4 | | 4 | ТМ81.02.00.04 | Балка | | |
| | | | | Швеллер 10 ГОСТ 8240-72 Ст3 ГОСТ 535-79 | | |
| | | | | L = 4008 | 3 | 34,43 кг |
| Б4 | | 5 | ТМ81.02.00.05 | Балка | | |
| | | | | Швеллер 10 ГОСТ 8240-72 Ст3 ГОСТ 535-79 | | |
| | | | | L = 2600 | 2 | 22,33 кг |
| 11 | | 6 | ТМ81.02.00.06 | Ребро | 8 | 2,4 кг |
| Б4 | | 7 | ТМ81.02.00.07 | Балка | | |
| | | | | Уголок 100х100х7 ГОСТ8509-72 Ст3 ГОСТ 535-79 | | |
| | | | | L = 4100 | 1 | 41,25 кг |
| Б4 | | 8 | ТМ81.02.00.08 | Опора | | |
| | | | | Уголок 63х63х4 ГОСТ8509-72 Ст3 ГОСТ 535-79 | | |
| | | | | L = 634 | 9 | 2,6 кг |

Подпись и дата | Инв. № дубл. | Взам. инв. № | Подп. и дата | Инв. № подл.

| Изм. | Лист | № докум. | Подп. | Дата |
|---|---|---|---|---|
| Разраб. | | Дубинская | | |
| Провер. | | Целковникова | | |
| Т.контр. | | Годзишевская | | |
| Н.контр. | | Семенова | | |
| Утв. | | Авдеев | | |

ТМ 81.02.00.00

Рама

| Лит | Лист | Листов |
|---|---|---|
| И | 1 | 2 |

Госстрой СССР
Союзводоканалпроект
г. Москва

| Форм. | Зона | Поз. | Обозначение | Наименование | Кол. | Прим. |
|---|---|---|---|---|---|---|
| | | | | Документация | | |
| 22 | | | ТМ81.03.00.00.СБ | Сборочный чертеж | | |
| | | | | Детали | | |
| 11 | | 1 | ТМ81.03.00.01 | Патрубок | 1 | |
| 12 | | 2 | ТМ81.03.00.02 | Конус | 1 | |
| 11 | | 3 | ТМ81.03.00.03 | Цилиндр | 1 | |
| 11 | | 4 | ТМ81.03.00.04 | Косынка | 2 | |
| 11 | | 5 | ТМ81.03.00.05 | Лапа | 2 | |
| 11 | | 6 | ТМ81.03.00.06 | Дно | 1 | |
| 11 | | 7 | ТМ81.03.00.07 | Патрубок | 1 | |
| | | | | Стандартные изделия | | |
| | | 8 | | Фланец 1-50-6 ГОСТ 12820-80 | 1 | |

| Изм. | Лист | № докум. | Подп. | Дата |
|---|---|---|---|---|
| Разраб. | | Марченко | | |
| Пров. | | Семенова | | |
| Т.контр. | | Годзишевская | | |
| Н.контр. | | Блокова | | |
| Утв. | | Авдеев | | |

ТМ 81.03.00.00

Смеситель

| Лит | Лист | Листов |
|---|---|---|
| И | - | 1 |

Госстрой СССР
Союзводоканалпроект
г. Москва

| Форм. | Зона | Поз. | Обозначение | Наименование | Кол. | Прим. |
|---|---|---|---|---|---|---|
| Б4 | | 9 | ТМ81.02.00.09 | Опора | | |
| | | | | Уголок 63х63х4 ГОСТ8509-72 Ст3 ГОСТ 535-79 | | |
| | | | | L = 450 | 2 | 1,76 кг |
| Б4 | | 10 | ТМ81.02.00.10 | Планка | | |
| | | | | Полоса Б-4х60 ГОСТ103-76 Ст3 ГОСТ 535-79 | | |
| | | | | L = 1500 | 8 | 2,8 кг |

Подп. и дата | Инв. № дубл. | Взам. инв. № | Подп. и дата | Инв. № подл.

| Изм. | Лист | № докум. | Подпись | Дата |
|---|---|---|---|---|

ТМ 81.02.00.00

Лист 2

| Формат | Зона | Поз. | Обозначение | Наименование | Кол. | Примечание |
|---|---|---|---|---|---|---|
| | | | | Документация | | |
| 11 | | | ТМ81.04.00.00 СБ | Сборочный чертеж | | |
| | | | | Детали | | |
| Б4 | | 1 | ТМ81.04.00.01 | Труба | | |
| | | | | Труба 25×2,8 | | |
| | | | | ГОСТ 3262-75 | | |
| | | | | L = 3790 | 1 | 7,65кг |
| Б4 | | 2 | ТМ81.04.00.02 | Шайба | | |
| | | | | Лист Б-4,0 ГОСТ19903-74 | | |
| | | | | Ст3 ГОСТ14637-79 | | |
| | | | | Днар.=45; Двн = 35 | 1 | 0,02кг |

Инв.№ подл. | Подпись и дата | Взам. инв.№ | Инв.№ дубл. | Подпись и дата

| Изм. | Лист | № докум. | Подпись | Дата |
|---|---|---|---|---|
| Разраб. | | Марченко | | |
| Провер. | | Челковикова | | |
| Т.контр. | | Подшивейская | | |
| Н.контр. | | Семенова | | |
| Утв. | | Авдеев | | |

ТМ81.04.00.00

Змеевик

| Лит. | Лист | Листов |
|---|---|---|
| И | - | 1 |

Росстрой СССР
СОЮЗВОДОКАНАЛПРОЕКТ
г. Москва

Формат 11

| Формат | Зона | Поз. | Обозначение | Наименование | Кол. | Примечание |
|---|---|---|---|---|---|---|
| | | | | Документация | | |
| 22 | | | ТМ 81.05.00.00 СБ | Сборочный чертеж | | 2 листа |
| | | | | Сборочные единицы. | | |
| | | 1 | ТМ81.05.01.00 | Звездочка Z=32 t = 19.05 | 2 | |
| | | 2 | ТМ81.05.02.00 | Звездочка Z=32 t=19.05 | 2 | |
| | | 3 | ТМ81.05.03.00 | Звездочка Z=13 t=19.05 | 2 | |
| | | 4 | ТМ81.05.04.00 | Скребок | 4 | |
| | | 5 | ТМ81.05.05.00 | Кронштейн | 1 | |
| | | 6 | ТМ81.05.06.00 | Кронштейн | 2 | |
| | | 7 | ТМ81.05.07.00 | Кронштейн | 2 | |
| | | 8 | ТМ81.05.08.00 | Кронштейн | 2 | |
| | | 9 | ТМ81.05.09.00 | Муфта | 1 | |
| | | 10 | ТМ81.05.10.00 | Муфта | 1 | |
| | | | | Детали | | |
| 12 | | 13 | ТМ81.05.00.01 | Вал | 1 | |

Инв.№ подл. | Подпись и дата | Взам. инв.№ | Инв.№ дубл. | Подпись и дата

| Изм. | Лист | № докум. | Подпись | Дата |
|---|---|---|---|---|
| Разраб. | | Дубинская | | |
| Провер. | | Решетникова | | |
| Н.контр. | | Целковикова | | |
| Рук. гр. | | Подшивейская | | |
| Нач. отд. | | Авдеев | | |

ТМ81.05.00.00

Механизм сгребания пены

| Лит. | Лист | Листов |
|---|---|---|
| И | 1 | 3 |

Росстрой СССР
СОЮЗВОДОКАНАЛПРОЕКТ
г. Москва

Формат 11

| Формат | Зона | Поз. | Обозначение | Наименование | Кол. | Примечание |
|---|---|---|---|---|---|---|
| | | | | Шайбы ГОСТ 6402-70 | | |
| | | 38 | | 20.65Г | 2 | |
| | | 39 | | 18.65Г | 2 | |
| | | 40 | | 12.65Г | 8 | |
| | | 41 | | 10.65Г | 36 | |
| | | 42 | | 6.65Г | 64 | |
| | | 43 | | 5.65Г | 4 | |
| | | 44 | | Шплинт 1,6×10 ГОСТ 379-79 | 16 | |
| | | | | Шпонки ГОСТ 23360-78 | | |
| | | 45 | | 8×7×32 | 2 | |
| | | 46 | | 8×7×28 | 1 | |
| | | 47 | | Масленка 1,6 ГОСТ 20905-75 | 6 | |
| | | 48 | | Муфта упругая втулочно- | | |
| | | | | пальцевая 16-11-1,2-16-1,2- | | |
| | | | | -У3 ГОСТ 21424-75 | 1 | |
| | | | | Прочие изделия | | |
| | | 49 | | Редуктор | | |
| | | | | 2Ч-40-20-52-2-2 | 1 | |
| | | 50 | | Редуктор | | |
| | | | | 2Ч-63-50-51-1-2 | 1 | |
| | | 51 | | Электродвигатель | | |
| | | | | 4АА Е 56 А 4 У | | |
| | | | | 0,06 кВт 1500 об/мин | | |
| | | | | 220В | 1 | |
| | | 52 | | Цепь ПРЛ-19.05-2950 | | |
| | | | | ГОСТ 13568-75 | 9м | |

Инв.№ подл. | Подпись и дата | Взам. инв.№ | Инв.№ дубл. | Подпись и дата

| Изм. | Лист | № докум. | Подпись | Дата |
|---|---|---|---|---|

ТМ81.05.00.00

Лист 3

Формат 11

| Формат | Зона | Поз. | Обозначение | Наименование | Кол. | Примечание |
|---|---|---|---|---|---|---|
| 12 | | 14 | ТМ81.05.00.02 | Вал | 2 | |
| 11 | | 15 | ТМ81.05.00.03 | Пластик | 6 | |
| 11 | | 16 | ТМ81.05.00.04 | Валик | 2 | |
| 11 | | 17 | ТМ81.05.00.05 | Упор | 2 | |
| 11 | | 18 | ТМ81.05.00.06 | Ось | 16 | |
| 11 | | 19 | ТМ81.05.00.07 | Лист | 4 | |
| 11 | | 20 | ТМ81.05.00.08 | Пластина | 4 | |
| 11 | | 21 | ТМ81.05.00.09 | Болт | 2 | |
| 11 | | 22 | ТМ81.05.00.11 | Пластик | 2 | |
| Б4 | | 23 | ТМ81.05.00.12 | Пробка ф4 и 8×5 | | |
| | | | | Ст.3 ГОСТ 380-71 | 4 | |
| | | | | Стандартные изделия | | |
| | | | | Болты ГОСТ 7798-70 | | |
| | | 26 | | М10×30.58.0115 | 12 | |
| | | 27 | | М10×25.58.0115 | 6 | |
| | | 28 | | М6×16.58.0115 | 64 | |
| | | | | Шпильки ГОСТ 22032-76 | | |
| | | 29 | | М12-6g×25.58 | 8 | |
| | | 30 | | М5-6g×16.58 | 4 | |
| | | | | Гайки ГОСТ 5915-70 | | |
| | | 31 | | М16.5.0115 | 2 | |
| | | 32 | | М12.5.0115 | 8 | |
| | | 33 | | М10.5.0115 | 18 | |
| | | 34 | | М6.5.0115 | 64 | |
| | | 35 | | М5.5.0115 | 4 | |
| | | | | Гайки ГОСТ 11871-80 | | |
| | | 36 | | ВМ20×2.7Н.05.05 | 2 | |
| | | 37 | | ВМ18×2.7Н.05.05 | 2 | |

Инв.№ подл. | Подпись и дата | Взам. инв.№ | Инв.№ дубл. | Подпись и дата

| Изм. | Лист | № докум. | Подпись | Дата |
|---|---|---|---|---|

ТМ81.05.00.00

Лист 2



Формат 11

| Формат | Зона | Поз. | Обозначение | Наименование | Кол | Примечание |
|---|---|---|---|---|---|---|
| | | | | Документация | | |
| 12 | | | ТМ 81. 05.01.00 СБ | Сборочный чертеж | | |
| | | | | Детали | | |
| 11 | | 1 | ТМ 81. 05.01.01 | Ступица | 1 | |
| 11 | | 2 | ТМ 81. 05.01.02 | Диск | 1 | |

| Изм | Лист | № докум. | Подпись | Дата |
|---|---|---|---|---|
| Разраб. | | Марченко | | |
| Пров. | | Дубинская | | |
| Т. контр. | | Подзшевская | | |
| Н.контр. | | Челковикова | | |
| Утв. | | Авдеев | | |

ТМ 81. 05.01.00

Звездочка

Z = 32 t = 19.05

| Лит | Лист | Листов |
|---|---|---|
| И | - | 1 |

Госстрой СССР
СОЮЗВОДОКАНАЛПРОЕКТ
г. Москва

Формат 11

| Формат | Зона | Поз | Обозначение | Наименование | Кол. | Примечание |
|---|---|---|---|---|---|---|
| | | | | Документация | | |
| 12 | | | ТМ 81 05 02 00СБ | Сборочный чертеж | | |
| | | | | Детали | | |
| 11 | | 1 | ТМ81 05 02 01 | Ступица | 1 | |
| 11 | | 2 | ТМ81 05 02 02 | Втулка | 1 | |
| 11 | | 3 | ТМ 81. 05 01 02 | Диск | 1 | |

Инв. № подл. | Подпись и дата | Взам. инв. № | Инв. № дубл. | Подпись и дата

| Изм | Лист | № докум. | Подпись | Дата |
|---|---|---|---|---|
| Разраб. | | Марченко | | |
| Пров. | | Решетникова | | |
| Т. контр. | | Подзшевская | | |
| Н. контр. | | Дубинская | | |
| Утв | | Авдеев | | |

ТМ 81. 05.02.00

Звездочка

Z = 32 t = 19.05

| Лит | Лист | Листов |
|---|---|---|
| И | | 1 |

Госстрой СССР
СОЮЗВОДОКАНАЛПРОЕКТ
г. Москва

Формат 11

| Формат | Зона | Поз. | Обозначение | Наименование | Кол. | Примечание |
|---|---|---|---|---|---|---|
| | | | | Документация | | |
| 12 | | | ТМ 81. 05. 03. 00 СБ | Сборочный чертеж | | |
| | | | | Детали | | |
| 11 | | 1 | ТМ 81. 05.03.01 | Втулка | 1 | |
| Б4 | | 2 | ТМ 81. 05.03.02 | Звездочка | | |
| | | | | Сталь 45 гост 1050-74 | 1 | 0,67 кг |

| Изм | Лист | № докум. | Подпись | Дата |
|---|---|---|---|---|
| Разраб | | Марченко | | |
| Пров | | Дубинская | | |
| Т. контр | | Подзшевская | | |
| Н. контр | | Челковикова | | |
| Утв | | Авдеев | | |

ТМ 81. 05. 03. 00

Звездочка

Z = 13 t = 19.05

| Лит | Лист | Листов |
|---|---|---|
| И | | 1 |

Госстрой СССР
СОЮЗВОДОКАНАЛПРОЕКТ
г. Москва

Формат 11

| Формат | Зона | Поз. | Обозначение | Наименование | Кол. | Примечание |
|---|---|---|---|---|---|---|
| | | | | Документация | | |
| 12 | | | ТМ 81. 05. 04. 00 СБ | Сборочный чертеж | | |
| | | | | Детали | | |
| 11 | | 1 | ТМ 81. 05. 04. 01 | Щека | 2 | |
| 11 | | 2 | ТМ 81. 05. 04. 02 | Стойка | 1 | |

Инв. № подл. | Подпись и дата | Взам. инв. № | Инв. № дубл. | Подпись и дата

| Изм | Лист | № докум | Подпись | Дата |
|---|---|---|---|---|
| Разраб | | Марченко | | |
| Пров. | | Дубинская | | |
| Т. контр | | Подзшевская | | |
| Н. контр | | Челковикова | | |
| Утв | | Авдеев | | |

ТМ 81.05.04.00

Скребок

| Лит. | Лист | Листов |
|---|---|---|
| И | | 1 |

Госстрой СССР
СОЮЗВОДОКАНАЛПРОЕКТ
г. Москва



Коп. Синицына Формат 11

| Формат | Зона | Поз. | Обозначение | Наименование | Кол. | Примечание |
|---|---|---|---|---|---|---|
| | | | | Документация | | |
| 22 | | | ТМ 81.05.05.00.СБ | Сборочный чертеж | | |
| | | | | Детали | | |
| 11 | | 1 | ТМ 81.05.05.01 | Лист | 1 | |
| 11 | | 2 | ТМ 81.05.05.02 | Уголок | 1 | |
| 11 | | 3 | -01 | Уголок | 1 | |
| 11 | | 4 | ТМ 81.05.05.03 | Уголок | 1 | |
| 11 | | 5 | -01 | Уголок | 1 | |
| 11 | | 6 | ТМ 81.05.05.04 | Уголок | 1 | |
| БЧ | | 7 | ТМ 81.05.05.05 | Уголок | | |
| | | | | Уголок Б-40×40×5 ГОСТ 8509-72 Ст. 3 ГОСТ 535-79 | | |
| | | | | L = 450 | 2 | 1,3 |
| | | 8 | ТМ 81.05.05.06 | Уголок | | |
| | | | | Уголок Б-40×40×5 ГОСТ 8509-72 Ст. 3 ГОСТ 535-79 | | |
| | | | | L = 340 | 1 | 1,0 |
| БЧ | | 9 | ТМ 81.05.05.07 | Планка | | |
| | | | | Полоса Б-2 18×40 ГОСТ 103-76 Ст. 3 ГОСТ 535-79 | | |
| | | | | L = 230 | | |

ТМ 81.05.05.00

| Изм. | Лист | N докум. | Подпись | Дата |
|---|---|---|---|---|
| Разраб. | | Марченко | | |
| Пров. | | Дубинская | | |
| Гл. инж. пр. | | Годзишевская | | |
| Н. контр. | | Целковикова | | |
| Утв. | | Авдеев | | |

Кронштейн

| Лит. | Лист | Листов |
|---|---|---|
| И | 1 | 2 |

Госстрой СССР СОЮЗВОДОКАНАЛПРОЕКТ г. Москва

Формат 11

| Формат | Зона | Поз. | Обозначение | Наименование | Кол. | Примечание |
|---|---|---|---|---|---|---|
| 12 | | 14 | ТМ 81.05.00.02 | Вал | 2 | |
| 11 | | 15 | ТМ 81.05.00.03 | Платик | 6 | |
| 11 | | 16 | ТМ 81.05.00.04 | Валик | 2 | |
| 11 | | 17 | ТМ 81.05.00.05 | Упор | 2 | |
| 11 | | 18 | ТМ 81.05.00.06 | Ось | 16 | |
| 11 | | 19 | ТМ 81.05.00.07 | Лист | 4 | |
| 11 | | 20 | ТМ 81.05.00.08 | Пластина | 4 | |
| 11 | | 21 | ТМ 81.05.00.09 | Болт | 2 | |
| 11 | | 22 | ТМ 81.05.00.10 | Платик | 2 | |
| БЧ | | 23 | ТМ 81.05.00.11 | Пробка ф4 и 8×5 | | |
| | | | | Ст. 3 ГОСТ 380-71 | 4 | |
| | | | | Стандартные изделия | | |
| | | | | Болты ГОСТ 7798-70 | | |
| | | 26 | | М10×30.58.0115 | 12 | |
| | | 27 | | М10×25.58.0115 | 6 | |
| | | 28 | | М6×16.58.0115 | 76 | |
| | | | | Шпильки ГОСТ 22032-76 | | |
| | | 29 | | М12-6g×25.58 | 8 | |
| | | 30 | | М5-6g×16.58 | 4 | |
| | | | | Гайки ГОСТ 5915-70 | | |
| | | 31 | | М16.5.0115 | 2 | |
| | | 32 | | М12.5.0115 | 8 | |
| | | 33 | | М10.5.0115 | 18 | |
| | | 34 | | М6.5.0115 | 76 | |
| | | 35 | | М5.5.0115 | 4 | |
| | | | | Гайки ГОСТ 11871-80 | | |
| | | 36 | | ВМ20×2.7Н.05.05 | 2 | |
| | | 37 | | ВМ18×2.7Н.05.05 | 2 | |

Подпись и дата | Инв. N дубл. | Взам. инв. N | Подп. и дата | Инв. N подл.

| Изм. | Лист | N докум. | Подпись | Дата |
|---|---|---|---|---|

ТМ 81.05.00.00

Лист 2

Формат 11

| Формат | Зона | Поз. | Обозначение | Наименование | Кол. | Примечание |
|---|---|---|---|---|---|---|
| | | | | Документация | | |
| 12 | | | ТМ 81.05.06.00 | Сборочный чертеж | | |
| | | | | Детали | | |
| 11 | | 1 | ТМ 81.05.06.01 | Бобышка | 1 | |
| 11 | | 2 | ТМ 81.05.06.02 | Втулка | 1 | |
| 11 | | 3 | ТМ 81.05.06.03 | Втулка | 1 | |
| 11 | | 4 | ТМ 81.05.06.04 | Ребро | 1 | |
| 11 | | 5 | ТМ 81.05.06.05 | Ребро | 1 | |
| 11 | | 6 | ТМ 81.05.06.06 | Основание | 1 | |

ТМ 81.05.06.00

| Изм. | Лист | N докум. | Подпись | Дата |
|---|---|---|---|---|
| Разраб. | | Марченко | | |
| Пров. | | Дубинская | | |
| Гл. инж. пр. | | Годзишевская | | |
| Н. контр. | | Целковикова | | |
| Утв. | | Авдеев | | |

Кронштейн

| Лит. | Лист | Листов |
|---|---|---|
| И | | 1 |

Госстрой СССР СОЮЗВОДОКАНАЛПРОЕКТ г. Москва

Формат 11

| Формат | Зона | Поз. | Обозначение | Наименование | Кол. | Примечание |
|---|---|---|---|---|---|---|
| | | | | Документация | | |
| 12 | | | ТМ 81.05.07.00СБ | Сборочный чертеж | | |
| | | | | Детали | | |
| 11 | | 1 | ТМ 81.05.07.01 | Втулка | 1 | |
| 11 | | 2 | ТМ 81.05.07.02 | Ребро | 1 | |
| 11 | | 3 | ТМ 81.05.07.03 | Ребро | 1 | |
| 11 | | 4 | ТМ 81.05.07.04 | Основание | 1 | |
| 11 | | 5 | ТМ 81.05.06.01 | Бобышка | 1 | |

Подпись и дата | Инв. N дубл. | Взам. инв. N | Подпись и дата | Инв. N подл.

ТМ 81.05.07.00

| Изм. | Лист | N докум. | Подпись | Дата |
|---|---|---|---|---|
| Разраб. | | Марченко | | |
| Пров. | | Дубинская | | |
| Гл. инж. пр. | | Годзишевская | | |
| Н. контр. | | Целковикова | | |
| Утв. | | Авдеев | | |

Кронштейн

| Лит. | Лист | Листов |
|---|---|---|
| И | | 1 |

Госстрой СССР СОЮЗВОДОКАНАЛПРОЕКТ г. Москва

Формат 11

| Формат | Зона | Поз. | Обозначение | Наименование | Кол. | Прим. |
|---|---|---|---|---|---|---|
| | | | | Документация | | |
| 12 | | | ТМ81.05.08.00 СБ | сборочный чертеж | | |
| | | | | Детали | | |
| 11 | | 1 | ТМ81.05.08.01 | Втулка | 1 | |
| 11 | | 2 | ТМ81.05.08.02 | Втулка | 1 | |
| 11 | | 3 | ТМ81.05.08.03 | Ребро | 1 | |
| 11 | | 4 | ТМ81.05.08.04 | Ребро | 1 | |
| 11 | | 5 | ТМ81.05.06.01 | Бабышка | 1 | |
| 11 | | 6 | ТМ81.05.06.06 | Основание | 1 | |

Инв.№ подл. | Подп. и дата | Взам. инв.№ | Инв.№ дубл. | Подп. и дата

| Изм. | Лист | N докум. | Подп. | Дата |
|---|---|---|---|---|
| Разраб. | | Марченко | | |
| Пров. | | Семенова | | |
| Гл. инж. пр. | | Блохов | | |
| Н. Контр. | | Челюбиков | | |
| Утв. | | Авдеев | | |

ТМ81.05.08.00

Кронштейн

| Лит. | Лист | Листов |
|---|---|---|
| | 1 | 1 |

Госстрой СССР
СОЮЗВОДОКАНАЛПРОЕКТ
г. Москва

Формат А1

| Формат | Зона | Поз. | Обозначение | Наименование | Кол. | Прим. |
|---|---|---|---|---|---|---|
| | | | | Документация | | |
| 11 | | | ТМ81.05.09.00 СБ | сборочный чертеж | | |
| | | | | Детали | | |
| 11 | | 1 | ТМ81.05.09.01 | Полумуфта | 1 | |
| 11 | | 2 | ТМ81.05.09.02 | Крестовина | 1 | |
| 11 | | 3 | ТМ81.05.09.03 | Полумуфта | 1 | |

Инв.№ подл. | Подп. и дата | Взам. инв.№ | Инв.№ дубл. | Подп. и дата

| Изм. | Лист | N докум. | Подп. | Дата |
|---|---|---|---|---|
| Разраб. | | Марченко | | |
| Пров. | | Семенова | | |
| Гл. инж. пр. | | Блохов | | |
| Н. Контр. | | Челюбиков | | |
| Утв. | | Авдеев | | |

ТМ81.05.09.00

Муфта

| Лит. | Лист | Листов |
|---|---|---|
| | 1 | 1 |

Госстрой СССР
СОЮЗВОДОКАНАЛПРОЕКТ
г. Москва

Формат А1

| Формат | Зона | Поз. | Обозначение | Наименование | Кол. | Прим. |
|---|---|---|---|---|---|---|
| | | | | Документация | | |
| 11 | | | ТМ81.05.10.00 СБ | сборочный чертеж | | |
| | | | | Детали | | |
| 11 | | 1 | ТМ81.05.10.01 | Полумуфта | 1 | |
| 11 | | 2 | ТМ81.05.10.02 | Крестовина | 1 | |
| 11 | | 3 | ТМ81.05.10.03 | Полумуфта | 1 | |

Инв.№ подл. | Подп. и дата | Взам. инв.№ | Инв.№ дубл. | Подп. и дата

| Изм. | Лист | N докум. | Подп. | Дата |
|---|---|---|---|---|
| Разраб. | | Марченко | | |
| Пров. | | Семенова | | |
| Гл. инж. пр. | | Блохов | | |
| Н. Контр. | | Челюбиков | | |
| Утв. | | Авдеев | | |

ТМ81.05.10.00

Муфта

| Лит. | Лист | Листов |
|---|---|---|
| | 1 | 1 |

Госстрой СССР
СОЮЗВОДОКАНАЛПРОЕКТ
г. Москва

Формат А1

| Формат | Зона | Поз. | Обозначение | Наименование | Кол. | Примеч. |
|---|---|---|---|---|---|---|
| | | | | Документация | | |
| 22 | | | ТМ81.06.00.00 СБ | сборочный чертеж | | |
| | | | | Детали | | |
| 11 | | 1 | М81.06.00.01 | Дно | 1 | |
| 11 | | 2 | ТМ81.06.00.02 | Платик | 4 | |
| 11 | | 3 | ТМ81.06.00.03 | Фланец | 1 | |
| 11 | | 4 | ТМ81.06.00.04 | Фланец | 1 | |
| Б4 | | 5 | ТМ81.06.00.05 | Стенка | | |
| | | | | Лист Б-3.0 ГОСТ 19903-74 / Ст.3 ГОСТ 16523-70 | | |
| | | | | 394 × 1033 | 2 | 9.6 |
| Б4 | | 6 | ТМ81.06.00.06 | Стенка | | |
| | | | | Лист Б-3.0 ГОСТ 19903-74 / Ст.3 ГОСТ 16523-70 | | |
| | | | | 594 × 1033 | 2 | 14.5 |
| Б4 | | 7 | ТМ81.06.00.07 | Поперечина | | |
| | | | | Уголок Б-40×40×4 ГОСТ 8509-72 / Ст.3 ГОСТ 535-79 | | |
| | | | | L = 480мм | 2 | 1.16 |
| Б4 | | 8 | ТМ81 06 00 08 | Связь | | |
| | | | | Уголок Б-40×40×4 ГОСТ 8509-72 / Ст.3 ГОСТ 535-79 | | |
| | | | | L = 600 мм | 2 | 1.45 |

Инв.№ подл. | Подп. и дата | Взам. инв.№ | Инв.№ дубл. | Подп. и дата

| Изм. | Лист | N докум. | Подп. | Дата |
|---|---|---|---|---|
| Разраб. | | Марченко | | |
| Пров. | | Семенова | | |
| Гл. инж. пр. | | Блохов | | |
| Н. Контр. | | Челюбиков | | |
| Утв. | | Авдеев | | |

ТМ81.06.00.00

Бак для коагулянта

| Лит. | Лист | Листов |
|---|---|---|
| И | 1 | 3 |

Госстрой СССР
СОЮЗВОДОКАНАЛПРОЕКТ
г. Москва

Формат А1

Альбом VIII

Типовой проект 902-2-385.85

| | | | Обозначение | Наименование | Кол. | Примеч. |
|---|---|---|---|---|---|---|
| БЧ | | 9 | ТМ 81.06.00.09 | Опора | | |
| | | | | Уголок Б-50×50×4 ГОСТ 8509-72 | | |
| | | | | Ст. 3 ГОСТ 535-79 | | |
| | | | | L = 500 | 2 | 1,88 |
| БЧ | | 10 | ТМ 81.06.00.11 | Опора | | |
| | | | | Уголок Б-50×50×4 ГОСТ 8509-72 | | |
| | | | | Ст. 3 ГОСТ 535-79 | | |
| | | | | L = 600 | 2 | 2,3 |
| БЧ | | 11 | ТМ 81.06.00.12 | Прокладка | | |
| | | | | Резина пластина. 1 | | |
| | | | | Лист ТМКЩ-М-3 | | |
| | | | | ГОСТ 7338-77 | | |
| | | | | Днар. = 58; Двн. = 20 | 1 | 0,01 кг. |
| БЧ | | 12 | ТМ 81.06.00.13 | Прокладка | | |
| | | | | Резина пластина. 1 | | |
| | | | | Лист ТМКЩ-М-3 | | |
| | | | | ГОСТ 7338-77 | | |
| | | | | Днар. = 102. Двн. = 50 | 1 | 0,02 кг |
| БЧ | | 13 | ТМ 81.06.00.14 | Лапа | | |
| | | | | Уголок Б-50×50×4 ГОСТ 8509-72 | | |
| | | | | Ст. 3 ГОСТ 535-79 | | |
| | | | | L = 745 | 4 | 2,3 кг. |
| | | | | Стандартные изделия | | |
| | | 14 | | Шпилька М12-6g×50,58.01.15 | | |
| | | | | ГОСТ 22034-76 | 4 | |
| | | 15 | | Шпилька М16-6g×60,58.01.15 | | |
| | | | | ГОСТ 22034-76 | 4 | |
| | | 16 | | Гайка М12.5.01.15 | | |
| | | | | ГОСТ 5915-70 | 4 | |

Подпись, дата | Инв. № дубл. | Взам. инв. № | Подпись и дата | Инв. № подл.

| Изм | Лист | № докум. | Подпись | Дата | ТМ 81.06.00.00 | Лист 2 |
|---|---|---|---|---|---|---|

Формат 11

| | | | Обозначение | Наименование | Кол. | Примеч. |
|---|---|---|---|---|---|---|
| | | 17 | | Гайка М16.5.01.15 | | |
| | | | | ГОСТ 5915-70 | 4 | |
| | | | | Прочие изделия | | |
| | | 18 | | Вентиль диафрагмовый эмалированный фланцевый. | | |
| | | | | 15ч 93эм, Ду 20 | | |
| | | | | Ру 1,6 (16) | 1 | |
| | | 19 | | Вентиль диафрагмовый эмалированный фланцевый | | |
| | | | | 15ч 94эм, Ду 50 | | |
| | | | | Ру 1 (10) | 1 | |
| | | | | Материалы | | |
| | | 20 | | Резина 1976 | 10кг | Гуммирование для агрессивной среды сернокислого алюминия. |

Подпись, дата | Инв. № дубл. | Взам. инв. № | Подпись и дата | Инв. № подл.

| Изм | Лист | № докум. | Подпись | Дата | ТМ 81.06.00.00 | Лист 3 |
|---|---|---|---|---|---|---|

Формат 11

| | | | Обозначение | Наименование | | Примечание |
|---|---|---|---|---|---|---|
| | | | | Документация | | |
| 22 | | | ТМ 81.07.00.00. СБ | Сборочный чертеж | | |
| | | | | Сборочные единицы | | |
| 11 | | 1 | ТМ 81.07.01.00 | Цилиндр | 1 | |
| 11 | | 2 | ТМ 81.07.02.00 | Вставка | 1 | |
| | | | | Детали | | |
| 12 | | 3 | ТМ 81.07.00.01 | Днище | 1 | |
| 11 | | 4 | ТМ 81.07.00.02 | Цилиндр | 1 | |
| 12 | | 5 | ТМ 81.07.00.03 | Днище | 1 | |
| 11 | | 6 | ТМ 81.07.00.04 | Сопло | 1 | |
| 11 | | 7 | ТМ 81.07.00.05 | Пятка | 4 | |
| 11 | | 8 | ТМ 81.07.00.06 | Патрубок | 1 | |
| 11 | | 9 | ТМ 81.07.00.07 | Патрубок | 1 | |
| 11 | | 10 | ТМ 81.07.00.08 | Штуцер | 1 | |
| БЧ | | 11 | ТМ 81.07.00.09 | Лапа | | |
| | | | | Уголок Б-40×40×5 ГОСТ 8509-72 | | |
| | | | | Ст. 3 ГОСТ 535-79 | | |
| | | | | L = 550 | 4 | 1,6 кг |
| БЧ | | 12 | ТМ 81.07.00.10 | Прокладка | | |
| | | | | Пластина I, лист | | |
| | | | | МБС-М-3 ГОСТ 7338-77 | | |

Подпись и дата | Инв. № дубл. | Взам. инв. № | Подпись и дата | Инв. № подл.

| Изм | Лист | № докум. | Подпись | Дата | ТМ 81.07.00.00 |
|---|---|---|---|---|---|
| Разраб. | Марченко | | | | Бак напорный емк. 0,2 м³ |
| Пров. | Дубинская | | | | |
| Т.контр. | Годзишевская | | | | |
| Н.контр. | Цежковикова | | | | |
| Утв. | Авдеев | | | | |

| Лит | Лист | Листов |
|---|---|---|
| И | 1 | 2 |

Госстрой СССР
СОЮЗВОДОКАНАЛПРОЕКТ
г. Москва

Формат 11

| | | | Обозначение | Наименование | Кол. | Примеч. |
|---|---|---|---|---|---|---|
| | | | | Днар. = 258, Двн. = 219 | 1 | 0,04 кг |
| | | | | Стандартные изделия | | |
| | | 13 | | Болт М16×60,58.01.15 | | |
| | | | | ГОСТ 7798-70 | 8 | |
| | | 14 | | Гайка М16.5.01.15 | | |
| | | | | ГОСТ 5915-70 | 8 | |
| | | | | Покупные изделия | | |
| | | 15 | | Манометр показывающий общего назначения. Шкала 0-16 кгс/см² | | |
| | | | | ОБМ1-100 | | |
| | | | | Томский манометровый завод | 1 | |

Подпись, дата | Инв. № дубл. | Взам. инв. № | Подпись и дата | Инв. № подл.

| Изм | Лист | № докум. | Подпись | Дата | ТМ 81.07.00.00 | Лист 2 |
|---|---|---|---|---|---|---|

20397-05 13

Формат 11

| Формат | Зона | Поз. | Обозначение | Наименование | Кол. | Примечание |
|---|---|---|---|---|---|---|
| | | | | Документация | | |
| 11 | | | ТМ81.07.01.00.СБ | Сборочный чертеж | | |
| | | | | Детали | | |
| 11 | | 1 | ТМ81.07.01.01 | Цилиндр | 1 | |
| | | | | Стандартные изделия | | |
| | | 2 | | Фланец 1-200-6 ст.25 ГОСТ 12820-80 | 1 | |

| Изм. | Лист | № докум. | Подпись | Дата |
|---|---|---|---|---|
| Разраб. | | Марченко | | |
| Пров. | | Рубинская | | |
| Т.контр. | | Радзишевский | | |
| Н.контр. | | Блоков | | |
| Утв. | | Авдеев | | |

ТМ 81.07.01.00

Цилиндр

| Лит | Лист | Листов |
|---|---|---|
| Ц | | 1 |

Госстрой СССР Союзводоканалпроект г. Москва

Формат 11

| Формат | Зона | Поз. | Обозначение | Наименование | Кол. | Примечания |
|---|---|---|---|---|---|---|
| | | | | Документация | | |
| 11 | | | ТМ81.07.02.00СБ | Сборочный чертеж | | |
| | | | | Детали | | |
| 11 | | 1 | ТМ81.07.02.01 | Труба | 1 | |
| 11 | | 2 | ТМ81.07.02.02 | Фланец | 1 | |

Подпись и дата | Взам. инв. № | Инв. № дубл. | Подпись и дата | Инв. № подл.

| Изм. | Лист | № докум. | Подпись | Дата |
|---|---|---|---|---|
| Разраб. | | Марченко | | |
| Пров. | | Рубинская | | |
| Т.контр. | | Радзишевская | | |
| Н.контр. | | Цепковикова | | |
| Утв. | | Авдеев | | |

ТМ81.07.02.00

Вставка

| Лит | Лист | Листов |
|---|---|---|
| Ц | | 1 |

Госстрой СССР Союзводоканалпроект г. Москва

Формат 11

| Формат | Зона | Поз. | Обозначение | Наименование | Кол. | Примечание |
|---|---|---|---|---|---|---|
| | | | | Документация | | |
| 22 | | | ТМ 81.08.00.00 СБ | Сборочный чертеж | | |
| | | | | Сборочные единицы | | |
| 11 | | 1 | ТМ81.08.01.00 | Сетка | 1 | |
| | | | | Детали | | |
| 11 | | 3 | ТМ 81.08.00.01 | Дно | 1 | |
| 11 | | 4 | ТМ81.08.00.02 | Боковина | 2 | |
| 11 | | 5 | ТМ81.08.00.03 | Колено | 2 | |
| 11 | | 7 | ТМ81.08.00.04 | Сгон | | |
| 11 | | 8 | ТМ81.08.00.05 | Платик | | |
| 11 | | 10 | ТМ81. 08.00.07 | Переклавина | 2 | |
| БЧ | | 11 | ТМ81. 08.00.08 | Стенка Лист Б-3.0 ГОСТ 19903-74 / Ст3 ГОСТ 16523-70 | | |
| | | | | 394 х 743 | 2 | 7кг |

| Изм. | Лист | № докум. | Подпись | Дата |
|---|---|---|---|---|
| Разраб. | | Марченко | | |
| Пров. | | Рубинская | | |
| Т. контр. | | Радзишевская | | |
| Н. контр. | | Блоков | | |
| Утв. | | Авдеев | | |

ТМ 81.08.00.00

Бак для флокулянта

| Лит | Лист | Листов |
|---|---|---|
| Ц | 1 | 4 |

Госстрой СССР СОЮЗВОДОКАНАЛПРОЕКТ г. Москва

| Формат | Зона | Поз. | Обозначение | Наименование | Кол. | Примечание |
|---|---|---|---|---|---|---|
| БЧ | | 12 | ТМ81.08.00.09 | Связка Уголок Б-32-32×3 ГОСТ 8509-72 / Ст3 ГОСТ 535-79 | | |
| | | | | L = 464 | 2 | 0.82кг |
| БЧ | | 13 | ТМ 81 08.00.11 | Связка Уголок Б-32×32×3 ГОСТ 8509-72 / Ст3 ГОСТ 535-79 | | |
| | | | | L = 1000 | 2 | 1.46 кг |
| БЧ | | 14 | ТМ 81. 08.00.12 | Опора Уголок Б-50×50×4 ГОСТ 8509-72 / Ст.3 ГОСТ 535-79 | | |
| | | | | L = 500 | 2 | 1.55кг |
| БЧ | | 15 | ТМ81. 08.00.13 | Опора Уголок Б-50×50×4 ГОСТ 8509-72 / Ст3 ГОСТ 535-79 | | |
| | | | | L = 1000 | 2 | 3.05 кг |
| БЧ | | 16 | ТМ 81. 08.00.14 | Лапа Уголок Б-50×50×4 ГОСТ 8509-72 / Ст 3 ГОСТ 535-79 | | |
| | | | | L = 695 | 4 | 2.12кг |
| БЧ | | 17 | ТМ81 08. 00.15 | Угольник Уголок Б-32×32×3 ГОСТ 8509-72 / Ст3 ГОСТ 535-79 | | |
| | | | | L = 100 | 1 | 0.15кг |
| БЧ | | 18 | ТМ81. 08.00.16 | Патрубок Труба 50×3 ГОСТ 3262-75 | | |
| | | | | L = 60 | 2 | 0.25кг |
| БЧ | | 19 | ТМ 81. 08. 00.17 | Перегородка Лист Б-30 ГОСТ 19903-74 / Ст3 ГОСТ 16523-70 | | |
| | | | | 394 х 693 | 1 | 6.43 кг |

Подпись и дата | Взам. инв. № | Инв. № дубл. | Подпись и дата | Инв. № подл.

| Изм. | Лист | № докум. | Подпись | Дата |
|---|---|---|---|---|

ТМ 81.08.00.00

Лист 2

| Формат | Зона | Поз. | Обозначение | Наименование | Кол. | Примечание |
|---|---|---|---|---|---|---|
| БЧ | | 20 | ТМ 81. 08. 00 18 | Опора | | |
| | | | | Уголок Б-20×20×3 ГОСТ 8509-72 / Ст. 3 ГОСТ 535-79 | | |
| | | | | L = 495 | 2 | 0,44 кг |
| БЧ | | 21 | ТМ 81. 08. 0019 | Подкладка | | |
| | | | | резина-пластина 1 | | |
| | | | | лист ТМКЩ-М-5 | | |
| | | | | ГОСТ 7338-77, 100×100 | 1 | 0,08 кг |
| 11 | | 22 | ТМ 81. 08. 00. 21 | Патрубок | 1 | |
| БЧ | | 23 | ТМ 81. 08. 00. 22 | Прокладка | | |
| | | | | резина-плостина I | | |
| | | | | лист ТМКЩ-М-3 | | |
| | | | | ГОСТ 7338-77 | | |
| | | | | Dнар. = 90 Dвн. = 59 | 2 | 0,01 кг |
| | | | | Стандартные изделия | | |
| | | 25 | | Болт М12×35.01.12 | | |
| | | | | ГОСТ 7798-70 | 8 | |
| | | 26 | | Гайка М12 5.01.12 | | |
| | | | | ГОСТ 5915-70 | 8 | |
| | | 27 | | Шайба 12.02.0112 | | |
| | | | | ГОСТ 11371-78 | 8 | |
| | | 28 | | Фланец 1-50-2,5 | | |
| | | | | ГОСТ 12 820-80 | 2 | |
| | | 29 | | Муфта короткая | | |
| | | | | 32 ГОСТ 8954-75 | 1 | |
| | | 30 | | Контргайка 32 | | |
| | | | | ГОСТ 8961-75 | 1 | |

Изм. Лист. N докум. Подпись Дата — ТМ 81. 08. 00.00 — Лист 3

Формат 11



| Формат | Зона | Поз. | Обозначение | Наименование | Кол. | Примечание |
|---|---|---|---|---|---|---|
| | | | | Прочие изделия | | |
| | | 31 | | Вентиль муфтовый | | |
| | | | | 15кч8р Ду 32 15 | 1 | |
| | | 32 | | Вентиль фланцевый | | |
| | | | | 15ч9р2 Ду 50 | 2 | |
| | | 33 | | Переносная мешалка | | Изготовитель Дмитровский завод химического машиностроения |
| | | | | 2-0,4-04 n = 300 об/мин. | | |
| | | | | с электродвигателем | | |
| | | | | ВАО 072-4 (или 863 В4) | 1 | |

Изм. Лист. N докум. Подпись Дата — ТМ 81. 08. 00. 00 — Лист 4

Формат 11

| Формат | Зона | Поз. | Обозначение | Наименование | Кол. | Примечание |
|---|---|---|---|---|---|---|
| | | | | Документация | | |
| 11 | | | ТМ 81. 08. 01. 00 СБ | Сборочный чертеж | | |
| | | | | Детали | | |
| БЧ | | 1 | ТМ 81. 08. 01. 01 | Лист | | |
| | | | | Лист Б-3.0 ГОСТ 19903-74 / Ст. 3 ГОСТ 16523-70 | 1 | 4,4 |
| БЧ | | 2 | ТМ 81. 08. 01. 02 | Скоба | | |
| | | | | Круг В5 ГОСТ 2590-71 / Ст. 3 ГОСТ 535-79 | | |
| | | | | L = 510 | 2 | 0,08 |

Изм. Лист. N докум. Подпись Дата — ТМ 81. 08. 01. 00 — Сетка — Лит. И — Лист 1 — Листов

Разраб. Марченко; Пров. Дубинская; Т. контр. Гадзшиевская; Н. контр. Шелковникова; Утв. Авдеев

Госстрой СССР СОЮЗВОДОКАНАЛПРОЕКТ г. Москва

Формат 11

| Формат | Зона | Поз. | Обозначение | Наименование | Кол. | Примечание |
|---|---|---|---|---|---|---|
| | | | | Документация | | |
| 12 | | | ТМ 81. 09. 00. 00 СБ | Сборочный чертеж | | |
| | | | | Детали | | |
| 11 | | 1 | ТМ 81. 09. 00. 01 | Конус входной | 1 | |
| 11 | | 2 | ТМ 81. 09. 00. 02 | Корпус | 1 | |
| 11 | | 3 | ТМ 81. 09. 00. 03 | Конус выходной | 1 | |
| 11 | | 4 | ТМ 81. 09. 00. 04 | Сопло | 1 | |
| | | | | Стандартные изделия | | |
| | | 5 | | Кран пробно-спускной сальниковый с прямым спуском и ниппелем 10Б 19Бк ГОСТ 22595-77 | 1 | |

Изм. Лист. N докум. Подпись Дата — ТМ 81. 09. 00.00 — Эжектор — Лит. И — Лист 1 — Листов

Разраб. Марченко; Пров. Дубинская; Гл. инж. пр. Гадзшиевская; Н. контр. Шелковникова; Утв. Авдеев

Госстрой СССР СОЮЗВОДОКАНАЛПРОЕКТ г. Москва



Формат 11

Инв. № подл. | Подпись и дата | Взам. инв. № | Инв. № дубл. | Подпись и дата

| Форм. | Зона | Поз. | Обозначение | Наименование | Кол. | Прим. |
|---|---|---|---|---|---|---|
| | | | | Документация | | |
| 12 | | | ТМ 81.10.00.00 СБ | Сборочный чертеж | | |
| | | | | Детали | | |
| 11 | | 1 | ТМ 81.10.00.01 | Труба | 1 | |
| 11 | | 2 | ТМ 81.10.00.02 | Труба | 1 | |
| 11 | | 3 | ТМ 81.10.00.03 | Труба | 1 | |
| 11 | | 4 | ТМ 81.10.00.04 | Труба | 1 | |
| 11 | | 5 | ТМ 81.10.00.05 | Патрубок | 5 | |
| 11 | | 6 | ТМ 81.10.00.06 | Патрубок | 1 | |
| Б4 | | 7 | ТМ 81.10.00.07 | Заглушка | | |
| | | | | Лист Б-3.0 ГОСТ 19903-74 | | |
| | | | | Ст.3 ГОСТ 16523-70 | | |
| | | | | ф 102 | 1 | 0.03 |
| | | | | Стандартные изделия | | |
| | | 9 | | Фланец 1-80-6 | | |
| | | | | ГОСТ 12820-80 | 4 | |
| | | | | Отвод 90° 89×3.5 | | |
| | | 10 | | ГОСТ 17375-77 | 4 | |

| Изм. | Лист | N докум. | Подп. | Дата |
|---|---|---|---|---|
| Разраб. | | Совченко | | |
| Пров. | | Семенова | | |
| Гл. инж. пр. | | Гадзиевская | | |
| Н. Контр. | | Целковикова | | |
| Утв. | | Авдеев | | |

ТМ 81.10.00.00

Коллектор

| Лит | Лист | Листов |
|---|---|---|
| И | | 1 |

Госстрой СССР СОЮЗВОДОКАНАЛПРОЕКТ г. Москва

Формат А1

| Форм. | Зона | Поз. | Обозначение | Наименование | Кол. | Прим. |
|---|---|---|---|---|---|---|
| | | | | Документация | | |
| 12 | | | ТМ 81.11.00.00 СБ | Сборочный чертеж | | |
| | | | | Детали | | |
| 11 | | 1 | ТМ 81.11.00.01 | Ручка | 2 | |
| Б4 | | 2 | ТМ 81.11.00.02 | Лист | | |
| | | | | Лист Б-0.8 ГОСТ 19903-74 | | |
| | | | | Ст.3 ГОСТ 16523-70 | 1 | 2.5кг |
| | | | | Стандартные изделия | | |
| | | 3 | | Заклепка 4×12 | | |
| | | | | ГОСТ 10299-80 | 4 | |

| Изм. | Лист | N докум. | Подп. | Дата |
|---|---|---|---|---|
| Разраб. | | Марченко | | |
| Пров. | | Семенова | | |
| Гл. инж. пр. | | Гадзиевская | | |
| Н. Контр. | | Целковикова | | |
| Утв. | | Авдеев | | |

ТМ 81.11.00.00

Щит

| Лит | Лист | Листов |
|---|---|---|
| И | | 1 |

Госстрой СССР СОЮЗВОДОКАНАЛПРОЕКТ г. Москва

Формат А1

Подп. и дата | Инв. № подл. | Взам. инв. № | Подп. и дата | Инв. № подл.

| Форм. | Зона | Поз. | Обозначение | Наименование | Кол. | Прим. |
|---|---|---|---|---|---|---|
| | | | | Документация | | |
| 11 | | | ТМ 81.13.00.00 СБ | Сборочный чертеж | | |
| | | | | Детали | | |
| 11 | | 1 | ТМ 81.11.00.01 | Ручка | 2 | |
| Б4 | | 2 | ТМ 81.13.00.01 | Лист | | |
| | | | | Лист Б-0.8 ГОСТ 19903-74 | | |
| | | | | Ст.3 ГОСТ 16523-70 | 1 | 3.7кг |
| Б4 | | 3 | ТМ 81.13.00.02 | Фланец | | |
| | | | | Лист Б-2.0 ГОСТ 19903-74 | | |
| | | | | Ст.3 ГОСТ 16523-70 | 1 | 0.6кг |
| | | | | Стандартные изделия | | |
| | | 4 | | Заклепка 4×12 | | |
| | | | | ГОСТ 10299-80 | 4 | |

| Изм. | Лист | N докум. | Подп. | Дата |
|---|---|---|---|---|
| Разраб. | | Марченко | | |
| Пров. | | Семенова | | |
| Гл. инж. пр. | | Гадзиевская | | |
| Н. Контр. | | Целковикова | | |
| Утв. | | Авдеев | | |

ТМ 81.13.00.00

Щит

| Лит | Лист | Листов |
|---|---|---|
| И | | 1 |

Госстрой СССР СОЮЗВОДОКАНАЛПРОЕКТ г. Москва

Формат А1

| Форм. | Зона | Поз. | Обозначение | Наименование | Кол. | Прим. |
|---|---|---|---|---|---|---|
| | | | | Документация | | |
| 12 | | | ТМ 81.12.00.00 СБ | Сборочный чертеж | | |
| | | | | Детали | | |
| 11 | | 1 | ТМ 81.11.00.01 | Ручка | 2 | |
| Б4 | | 2 | ТМ 81.12.00.01 | Лист | | |
| | | | | Лист Б-0.8 ГОСТ 19903-74 | | |
| | | | | Ст.3 ГОСТ 16523-70 | 1 | 2.8кг |
| Б4 | | 3 | ТМ 81.12.00.02 | Стекло | | |
| | | | | Стекло ТОСН 5 бесцветное прозрачное ГОСТ 17622-72 | | |
| | | | | 290×590 | 1 | 0.4кг |
| | | | | Стандартные изделия | | |
| | | 4 | | Заклепка 4×12 ГОСТ 10299-80 | 4 | |
| | | | | Прочие изделия | | |
| | | 5 | | Резина ТУ38-5-204-65, Пр-2 | 1 | Московский з-д „Каучук" |
| | | 6 | | Резина ТУ38-5-204-65, Пр-13 | | |
| | | | | L = 1800 | 1 | Московский з-д „Каучук" |

| Изм. | Лист | N докум. | Подп. | Дата |
|---|---|---|---|---|
| Разраб. | | Марченко | | |
| Пров. | | Семенова | | |
| Гл. инж. пр. | | Гадзиевская | | |
| Н. Контр. | | Целковикова | | |
| Утв. | | Авдеев | | |

ТМ 81.12.00.00

Щит

| Лит | Лист | Листов |
|---|---|---|
| И | | 1 |

Госстрой СССР СОЮЗВОДОКАНАЛПРОЕКТ г. Москва

Подп. и дата | Инв. № подл. | Взам. инв. № | Подп. и дата | Инв. № подл.

Альбом VIII

Типовой проект 902-2-385.85

| Формат | Зона | Поз. | Обозначение | Наименование | Кол. | Прим. |
|---|---|---|---|---|---|---|
| | | | | **Документация** | | |
| 11 | | | ТМ 81.14.00.00 СБ | Сборочный чертеж | | |
| | | | | **Детали** | | |
| 11 | | 1 | ТМ 81.11.00.01 | Ручка | 2 | |
| Б4 | | 2 | ТМ 81.14.00.01 | Лист Б-0,8 ГОСТ 19903-74 / Ст3 ГОСТ 16523-70 | 1 | |
| | | | | **Стандартные изделия** | | |
| | | 3 | | Заклепка 4×12 ГОСТ 10299-80 | 4 | |

Подп. и дата | Инв. № дубл. | Взам. инв. № | Подп. и дата | Инв. № подл.

| Изм. | Лист | № докум. | Подп. | Дата |
|---|---|---|---|---|
| Разраб. | | Марченко | | |
| Пров. | | Семенова | | |
| Т. контр. | | Годзишевская | | |
| Н. контр. | | Целковикова | | |
| Утв. | | Авдеев | | |

ТМ 81.14.00.00

Щит

| Лит | Лист | Листов |
|---|---|---|
| И | | 1 |

Госстрой СССР
СОЮЗВОДОКАНАЛПРОЕКТ
г. Москва

Формат 11

| Формат | Зона | Поз. | Обозначение | Наименование | Кол. | Прим. |
|---|---|---|---|---|---|---|
| | | | | **Документация** | | |
| 11 | | | ТМ 81.15.00.00 СБ | Сборочный чертеж | | |
| | | | | **Детали** | | |
| 11 | | 1 | ТМ 81.15.00.01 | Накладка | | |
| 11 | | 2 | ТМ 81.11.00.01 | Ручка | 2 | |
| Б4 | | 3 | ТМ 81.15.00.02 | Лист Б-0,8 ГОСТ 19903-74 / Ст3 ГОСТ 16523-70 | 1 | 2,61 кг |
| Б4 | | 4 | ТМ 81.15.00.03 | Планка Лист Б-2,0 ГОСТ 19903-74 / Ст.3 ГОСТ 16523-70 | | |
| | | | | 20×440 | 1 | 0,14 кг |
| Б4 | | 5 | ТМ 81.15.00.04 | Планка Лист Б-2,0 ГОСТ 19903-74 / Ст3 ГОСТ 16523-70 | | |
| | | | | 20×220 | 2 | 0,08 кг |
| | | | | **Стандартные изделия** | | |
| | | 5 | | Винт В1М6-89×8,58.01 15 ГОСТ 17473-80 | 3 | |
| | | 6 | | Заклепка 4×12 ГОСТ 10299-80 | 4 | |

Подп. и дата | Инв. № дубл. | Взам. инв. № | Подп. и дата | Инв. № подл.

| Изм. | Лист | № докум. | Подп. | Дата |
|---|---|---|---|---|
| Разраб. | | Марченко | | |
| Пров. | | Семенова | | |
| Т. контр. | | Годзишевская | | |
| Н. контр. | | Целковикова | | |
| Утв. | | Авдеев | | |

ТМ 81.15.00.00

Щит

| Лит | Лист | Листов |
|---|---|---|
| И | | 1 |

Госстрой СССР
СОЮЗВОДОКАНАЛПРОЕКТ
г. Москва

Формат 11

| Форм. | Зона | Поз. | Обозначение | Наименование | Кол. | Прим. |
|---|---|---|---|---|---|---|
| | | | | **Документация** | | |
| 11 | | | ТМ 81.17.00.00 СБ | Сборочный чертеж | | |
| | | | | **Детали** | | |
| 11 | | 1 | ТМ 81.11.00.01 | Ручка | 2 | |
| Б4 | | 2 | ТМ 81.17.00.01 | Лист Б-0,8 ГОСТ 19903-74 / Ст3 ГОСТ 16523-70 | 1 | 4,6 кг |
| Б4 | | 3 | ТМ 81.17.00.02 | Стекло Стекло ТОСН 5 бесцветное прозрачное ГОСТ 17622-72 190×590 | 2 | 0,4 |
| | | | | **Стандартные изделия** | | |
| | | 4 | | Заклепка 4×12 ГОСТ 10299-80 | 4 | |
| | | | | **Прочие изделия** | | |
| | | 5 | | Резина ТУ-38-5-204-65, Пр-2 | 2 | Москов. з-д „Каучук" |
| | | 6 | | Резина ТУ 38-5-204-65, Пр-13-1-1600 | 2 | Московск. з-д „Каучук" |

Подпись и дата | Инв. № дубл. | Взам. инв. № | Подп. и дата | Инв. № подл.

| Изм. | Лист | № докум. | Подп. | Дата |
|---|---|---|---|---|
| Разраб. | | Марченко | | |
| Пров. | | Семенова | | |
| Т. контр. | | Годзишевская | | |
| Н. контр. | | Целковикова | | |
| Утв. | | Авдеев | | |

ТМ 81.17.00.00

Бокавина

| Лит | Лист | Листов |
|---|---|---|
| И | | 1 |

Госстрой СССР
СОЮЗВОДОКАНАЛПРОЕКТ
г. Москва

Формат 11

| Форм. | Зона | Поз. | Обозначение | Наименование | Кол. | Прим. |
|---|---|---|---|---|---|---|
| | | | | **Документация** | | |
| 11 | | | ТМ 81.16.00.00 СБ | Сборочный чертеж | | |
| | | | | **Детали** | | |
| 11 | | 1 | ТМ 81.11.00.01 | Ручка | 2 | |
| Б4 | | 2 | ТМ 81.16.00.01 | Лист Б-0,8 ГОСТ 19903-74 / Ст.3 ГОСТ 16523-70 | 1 | 2,5 кг |
| | | | | **Стандартные изделия** | | |
| | | 3 | | Заклепка 4×12 ГОСТ 10299-80 | 4 | |

Подп. и дата | Инв. № дубл. | Взам. инв. № | Подп. и дата | Инв. № подл.

| Изм. | Лист | № докум. | Подп. | Дата |
|---|---|---|---|---|
| Разраб. | | Марченко | | |
| Пров. | | Семенова | | |
| Т. контр. | | Годзишевская | | |
| Н. контр. | | Целковикова | | |
| Утв. | | Авдеев | | |

ТМ 81.16.00.00

Щит

| Лит | Лист | Листов |
|---|---|---|
| И | | 1 |

Госстрой СССР
СОЮЗВОДОКАНАЛПРОЕКТ
г. Москва

| Формат | Зона | Поз. | Обозначение | Наименование | Кол. | Примечание |
|---|---|---|---|---|---|---|
| | | | | Документация | | |
| 11 | | | ТМ81.18.00.00 СБ | Сборочный чертеж | | |
| | | | | Детали | | |
| 11 | | 1 | ТМ81.11.00.01 | Ручка | 2 | |
| | | | Переменные данные для исполнений | | | |
| | | | | ТМ81.18.00.00СБ | | |
| 64 | | 2 | ТМ81.18.00.01 | Лист | | |
| | | | | Лист Б-08 ГОСТ 19903-74 | | |
| | | | | Ст3 ГОСТ 16523-70 | 1 | 5.7кг |
| | | | | ТМ81.18.00.00СБ-01 | | |
| 64 | | 2 | ТМ.81.18.00.01 -01 | Лист | | |
| | | | | Лист Б-08 ГОСТ 19903-74 | | |
| | | | | Ст3 ГОСТ 16523-70 | 1 | 11.3 кг |

| Изм. | Лист | № докум. | Подпись | Дата |
|---|---|---|---|---|
| Разраб. | Марченко | | | |
| Пров. | Семенова | | | |
| Т.Контр. | Годзишевская | | | |
| Н.Контр. | Цетковикова | | | |
| Утв. | Авдеев | | | |

ТМ81.18.00.00

Перекрытие

| Лит. | Лист | Листов |
|---|---|---|
| И | 1 | 2 |

Госстрой СССР
СОЮЗВОДОКАНАЛПРОЕКТ
г. Москва

Формат 11

| Формат | Зона | Поз. | Обозначение | Наименование | Кол. | Примеч. |
|---|---|---|---|---|---|---|
| | | | | ТМ81.18.00.00СБ-02 | | |
| 64 | | 2 | ТМ81.18.00.01 -02 | Лист | | |
| | | | | Лист Б-08 ГОСТ 19903-74 | | |
| | | | | Ст.3 ГОСТ 16523-70 | 1 | 122кг |

Подпись и дата | Инв. № дубл. | Взам. инв. № | Подпись и дата | Инв. № подл.

| Изм. | Лист | № докум. | Подпись | Дата |
|---|---|---|---|---|

ТМ81.18.00.00

Лист 2

Формат 11

| Формат | Зона | Поз. | Обозначение | Наименование | Кол. | Примечание |
|---|---|---|---|---|---|---|
| | | | | Документация | | |
| 11 | | | ТМ81.20.00.00 СБ | Сборочный чертеж | | |
| | | | | Детали | | |
| 64 | | 1 | ТМ81.20.00.01 | Труба | | |
| | | | | Труба 20×2.5 | | |
| | | | | ГОСТ 3262-75 | 1 | 2.76 |
| 64 | | 2 | ТМ81.20.00.02 | Заглушка | | |
| | | | | Лист Б-3.0 ГОСТ 19903-74 | | |
| | | | | Ст3 ГОСТ 16523-70 | | |
| | | | | ф 22 | 1 | 0.006 |

| Изм. | Лист | № докум. | Подпись | Дата |
|---|---|---|---|---|
| Разраб. | Марченко | | | |
| Пров. | Семенова | | | |
| Т.Контр. | Годзишевская | | | |
| Н.Контр. | Цетковикова | | | |
| Утв. | Авдеев | | | |

ТМ81.20.00.00

Труба

| Лит. | Лист | Листов |
|---|---|---|
| И | - | 1 |

Госстрой СССР
СОЮЗВОДОКАНАЛПРОЕКТ
г. Москва

Формат 11

| Формат | Зона | Поз. | Обозначение | Наименование | Кол. | Примечание |
|---|---|---|---|---|---|---|
| | | | | Документация | | |
| 11 | | | ТМ81.19.00.00 СБ | Сборочный чертеж | | |
| | | | | Детали | | |
| 64 | | 1 | ТМ81.19.00.01 | Труба | | |
| | | | | Труба 15×2.5 | | |
| | | | | ГОСТ 3262-75 | 1 | 2,1 кг |
| 64 | | 2 | ТМ81.19.00.02 | Заглушка | | |
| | | | | Лист Б-3.0 ГОСТ 19903-74 | | |
| | | | | Ст.3 ГОСТ 16523-70 | | |
| | | | | ф 16 | 1 | 0.005 |

Подпись и дата | Инв. № дубл. | Взам. инв. № | Подпись и дата | Инв. № подл.

| Изм. | Лист | № докум. | Подпись | Дата |
|---|---|---|---|---|
| Разраб. | Марченко | | | |
| Пров. | Семенова | | | |
| Т.Контр. | Годзишевская | | | |
| Н.Контр. | Цетковикова | | | |
| Утв. | Авдеев | | | |

ТМ81.19.00.00

Труба

| Лит. | Лист | Листов |
|---|---|---|
| И | - | 1 |

Госстрой СССР
СОЮЗВОДОКАНАЛПРОЕКТ
г. Москва

Коп. Синицына 20397-05 18 Формат 11

ТМ81.00.00.00СБ

Альбом VIII

Руководитель лаборатории ВНИИ ЭСТ Резник Н.Ф.

Типовой проект 902-2-365.8

Согласовано:

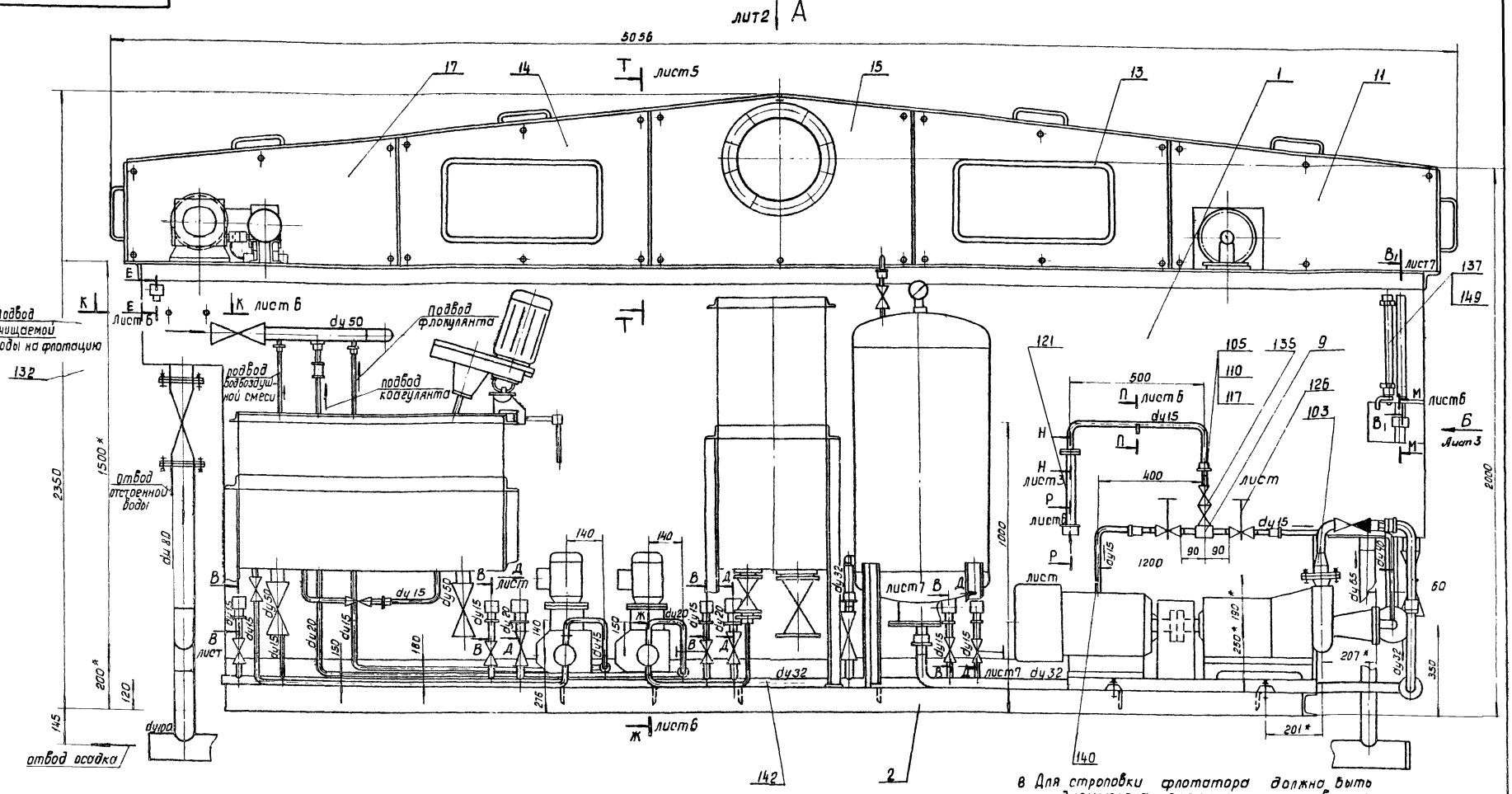


## Техническая характеристика.

1. Производительность — 10 м³/ч
2. Установленная мощность электродвигателей — 15.96 кВт
3. Габарит поставки:
   - длина — 5056 мм
   - ширина — 2691 мм
   - высота — 2350 мм
4. Масса — 3120 кг

## Технические требования

1. Предельные отклонения размеров $\pm \frac{\Delta T14}{2}$
2. Шероховатость обрабатываемых поверхностей деталей без чертежа — Re80
3. Сварка — по ГОСТ 5264-80 кроме мест, указанных особо.
4. Отверстия М6-6Н сверлить при сборке по соответствующим щитам (поз.11-18) боковинам (поз 19), перекрытиям (поз.20-22)
5. Резьбовые соединения трубопроводов и арматуры собрать на подмотке с суриком ГОСТ 8135-74, разведенном на олифе ГОСТ 9731-76, взятой в количестве 30% от веса сурика.
6. Проверить плотность соединений змеевика (поз. 4) с подводящими трубами давлением воды 5 кг/см². Течь не допускается.
7. Линейку поз 40 градуировать и тарировать по расходу воды при установке флотатора
8. Для строповки флотатора должна быть предусмотрена специальная траверса.
9. Покрытие неокрашенных наружных поверхностей — масляная краска, серая, ГОСТ 8292-75, два слоя.
10. Коллектор поз.10, задвижку поз.133, 134, отводы поз. 100.101,102
11. Фланцы поз. 97,98 собрать на месте при монтаже.

* Размеры для справок.

| Изм | Лист | N докум. | Подп. | Дата |
|---|---|---|---|---|
| Разраб. | | Еремина | | |
| Провер. | | Целковская | | |
| Т. контр. | | Годзишевская | | |
| Гл. инж. пр. | | Блоков | | |
| Н. контр. | | Семенова | | |
| Утв. | | Авдеев | | |

ТМ81.00.00.00.СБ

Флотатор заводского изготовления производительностью 10 м³/ч

Сборочный чертеж.

| Лит | Масса | Масштаб |
|---|---|---|
| И | 3120 | 1:10 |

Лист 1 Листов 7

Госстрой СССР СОЮЗВОДОКАНАЛПРОЕКТ г. Москва

Формат 22

Инв. № подл. | Подп. и дата | Взам. инв. № | Инв. № дубл. | Подп. и дата

20397-05 19

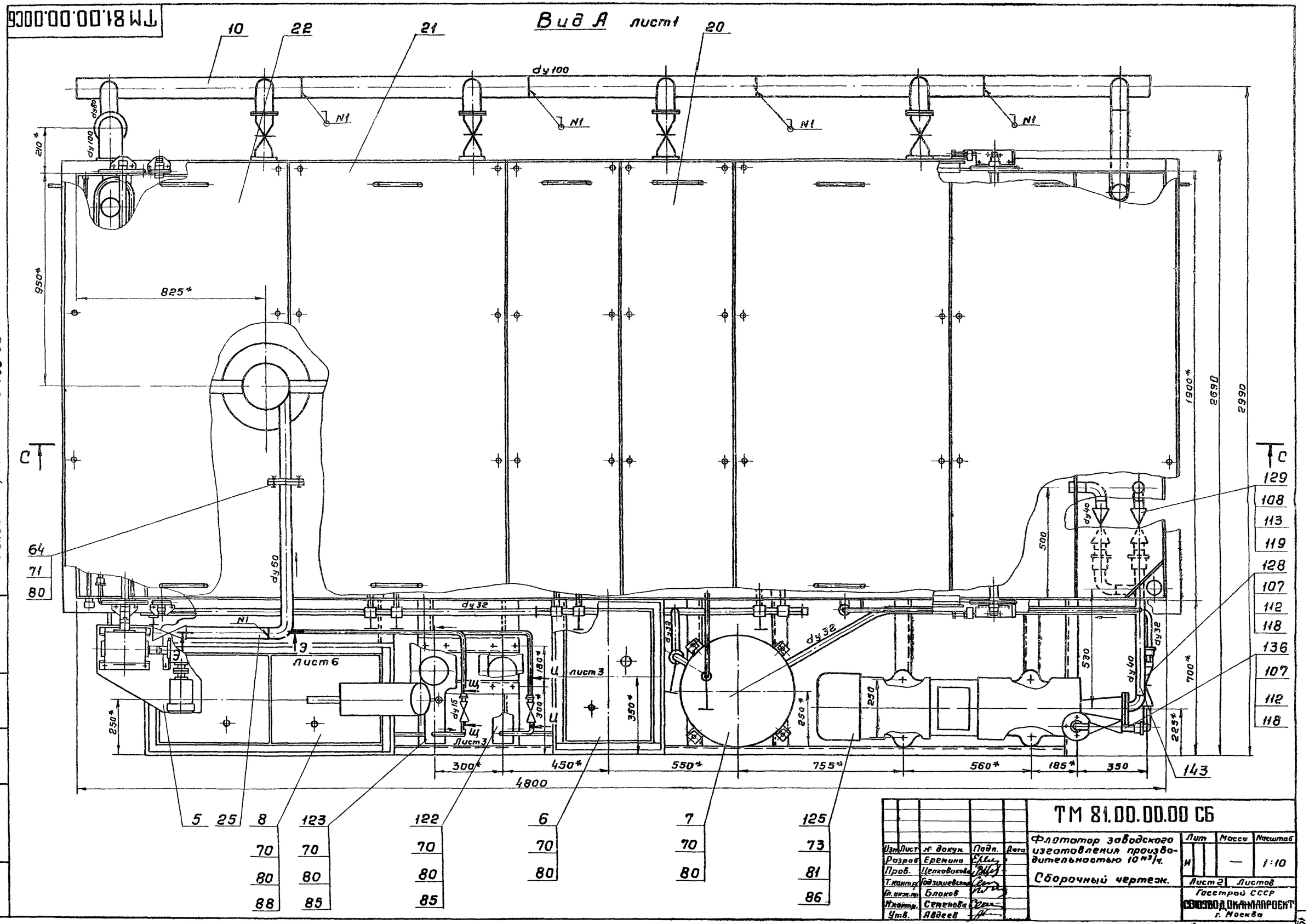


| Изм. | Лист | № докум. | Подп. | Дата |
|---|---|---|---|---|
| Разраб. | | Еремина | | |
| Пров. | | Целковикова | | |
| Т.контр. | | Годзишевская | | |
| Гл.инж.пр. | | Блаков | | |
| Н.контр. | | Семенова | | |
| Утв. | | Авдеев | | |

**ТМ 81.00.00.00 СБ**

Флотатор заводского изготовления производительностью 10 м³/ч.

Сборочный чертеж.

| Лит | Масса | Масштаб |
|---|---|---|
| И | — | 1:10 |

Лист 2 | Листов

Госстрой СССР
СОЮЗВОДОКАНАЛПРОЕКТ
г. Москва

Формат 22

Альбом VIII

Типовой проект 902-2-385 85

20397-05 20

Инв. № подл. | Подп. и дата | Взам. инв. № | Инв. № дубл. | Подп. и дата

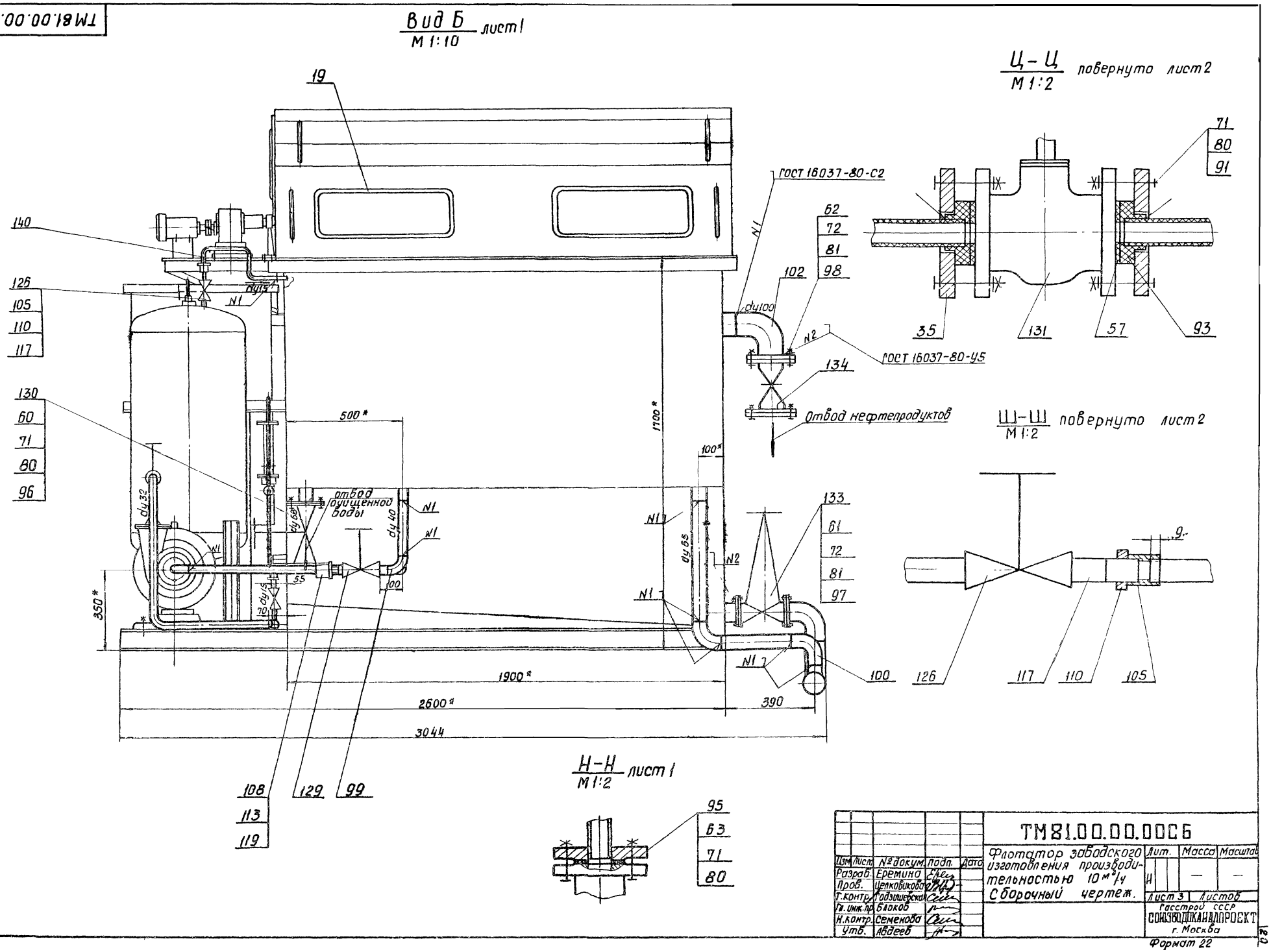

ТМ81.00.00.00.СБ
Альбом VIII
Вид Б
М 1:10
лист 1
Ц-Ц
М 1:2
повернуто лист 2
Ш-Ш
М 1:2
повернуто лист 2
Н-Н
М 1:2
лист 1
ГОСТ 16037-80-С2
ГОСТ 16037-80-У5
Отвод нефтепродуктов
отвод дуйщенной воды
500*
1700*
100*
350*
1900*
2600*
390
3044
Типовой проект 902-2-385.85
Инв. № подл.
Подп. и дата
Взам. инв. №
Инв. № дубл.
Подп. и дата
ТМ81.00.00.00СБ
Флотатор заводского изготовления производительностью 10 м³/ч
Сборочный чертеж.
Изм. Лист № докум. Подп. Дата
Разраб. Еремина
Пров. Целковикова
Т. контр. Годзишевская
Гл. инж. пр. Блоков
Н. контр. Семенова
Утв. Авдеев
Лит. Масса Масштаб
Лист 3 Листов
Гасстрой СССР
СОЮЗВОДОКАНАЛПРОЕКТ
г. Москва
Формат 22

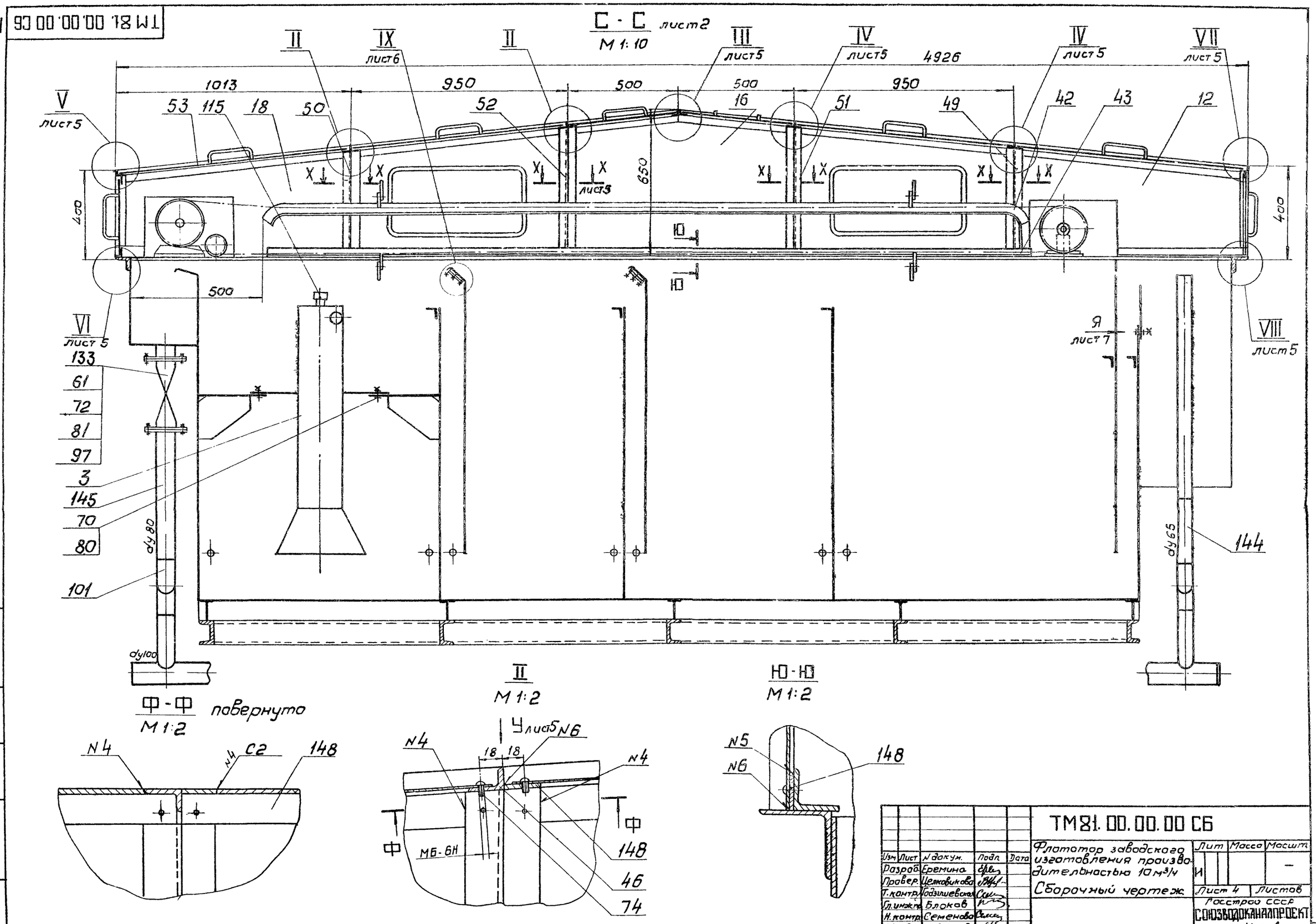

ТМ 81.00.00.00 СБ
С - С лист 2
М 1:10
4926
1013
950
500
500
950
V лист 5
II
IX лист 6
II
III лист 5
IV лист 5
IV лист 5
VII лист 5
53
115
18
50
52
16
51
49
42
43
12
650
400
400
500
VI лист 5
VIII лист 5
Я лист 7
133
61
72
81
97
3
145
70
80
101
144
dy80
dy65
dy100
Ф - Ф повернуто
М 1:2
II
М 1:2
Ю - Ю
М 1:2
N4
C2
148
N4
У лист 5
N6
18
18
N4
МБ-6Н
148
46
74
N5
N6
148
ТМ81.00.00.00 СБ
Флататор заводского изготовления производительностью 10 м³/ч
Сборочный чертеж
Лит
Масса
Масшт.
И
Лист 4
Листов
Изм
Лист
N докум.
Подп.
Дата
Разраб.
Еремина
Провер.
Цежковикова
Т.контр.
Подзышевская
Гл.инж.пр.
Блоков
Н.контр.
Семенова
Утв.
Авдеев
Госстрой СССР
СОЮЗВОДОКАНАЛПРОЕКТ
г. Москва
Формат 22
Альбом VIII
Типовой проект 902-2-385 85
Инв.N подл.
Подпись и дата
Взам.инв.N
Инв.N дубл.
Подп. и дата
20397-05 22

ТМ-81.00.00.00СБ

Альбом VIII

Типовой проект 902-2-385.85

## I-I лист 1

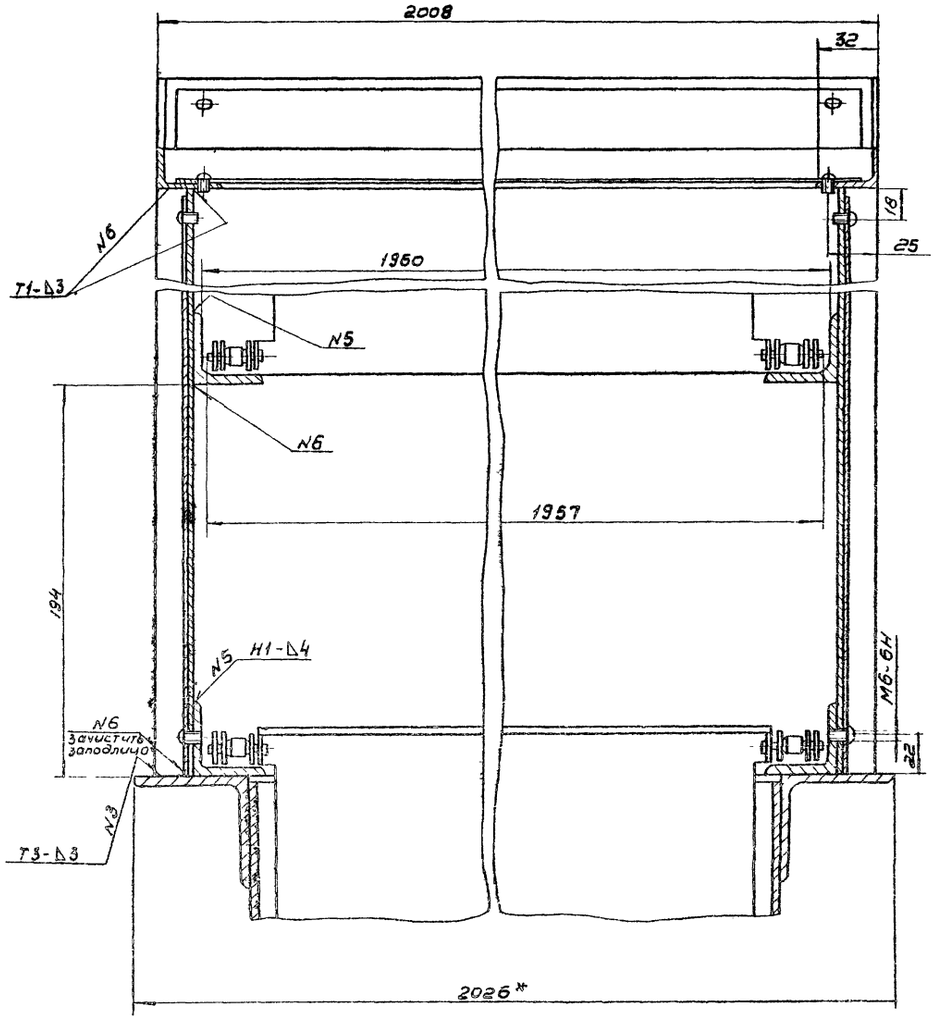


## V лист 4

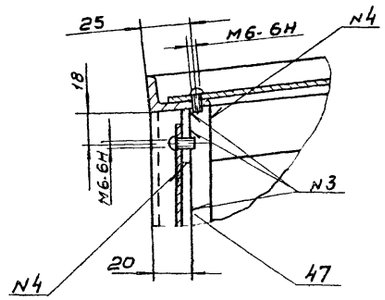


## VII лист 4

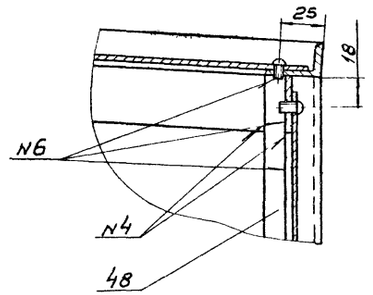


## VI лист 4

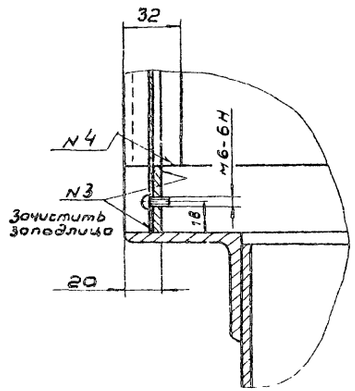


## VIII лист 4

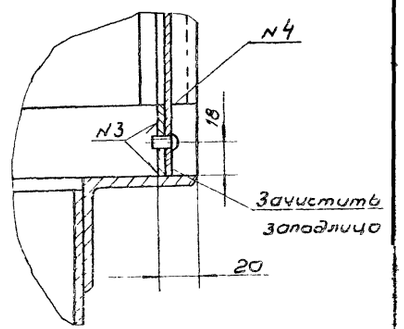


## X – X лист 4

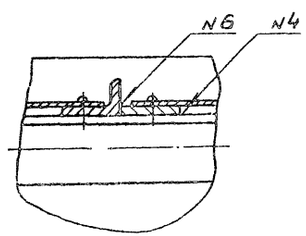


## Вид У повернута лист 4

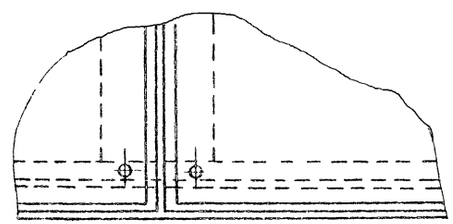

## IV лист 4

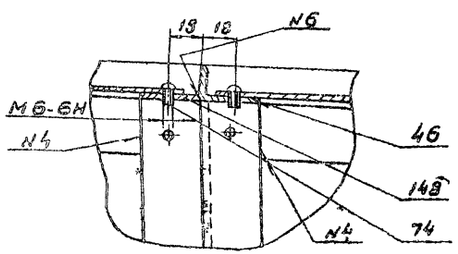


## III лист 4

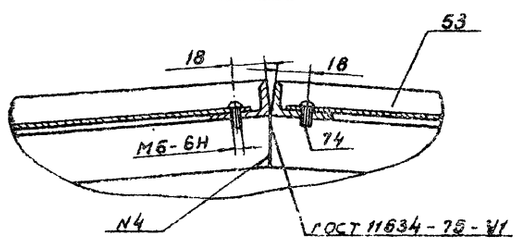


| | | | | | | | |
|---|---|---|---|---|---|---|---|
| Изм. | Лист | № докум. | Подп. | Дата | ТМ81.00.00.00СБ | | |
| Разраб. | | Ерёмина | | | Флотатор заводского изготовления производительностью 10 м³/ч | Лит. | Масса | Масшт. |
| Пров. | | Целковникова | | | | И | – | 1:2 |
| Т. контр. | | Задушевская | | | Сборочный чертеж | Лист 5 | Листов | |
| Гл. инж. пр. | | Блохов | | | | Госстрой СССР | | |
| Н. контр. | | Семенова | | | | Союзводоканалпроект г. Москва | | |
| Утв. | | Авдеев | | | | | | |

Формат 22

Инв. № подл. | Подп. и дата | Взам. инв. № | Инв. № дубл. | Подп. и дата

ЕГ 50-46 г02

Альбом VIII

ТМ 81.00.00.00 СБ

Типовой проект 902-2-385.85

Ж-Ж лист 1

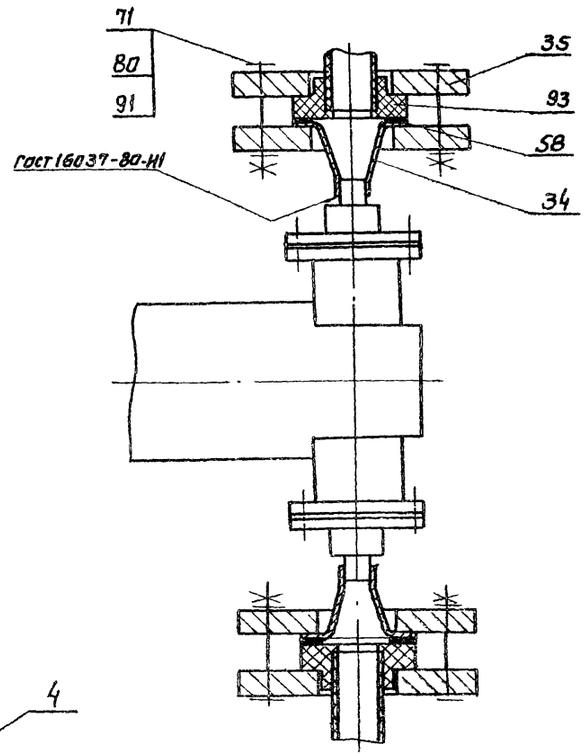


IX лист 4

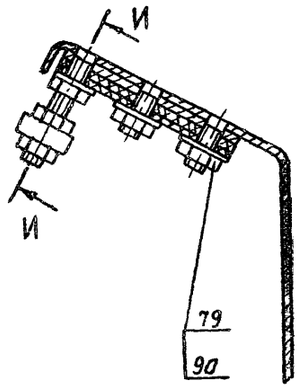


И-И

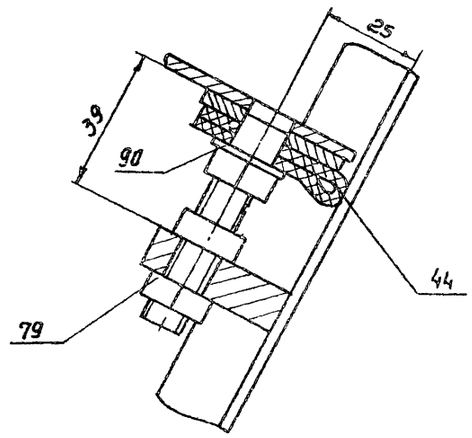


Е-Е лист 1

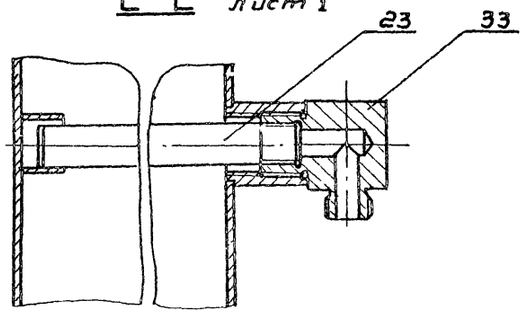


К-К лист 1

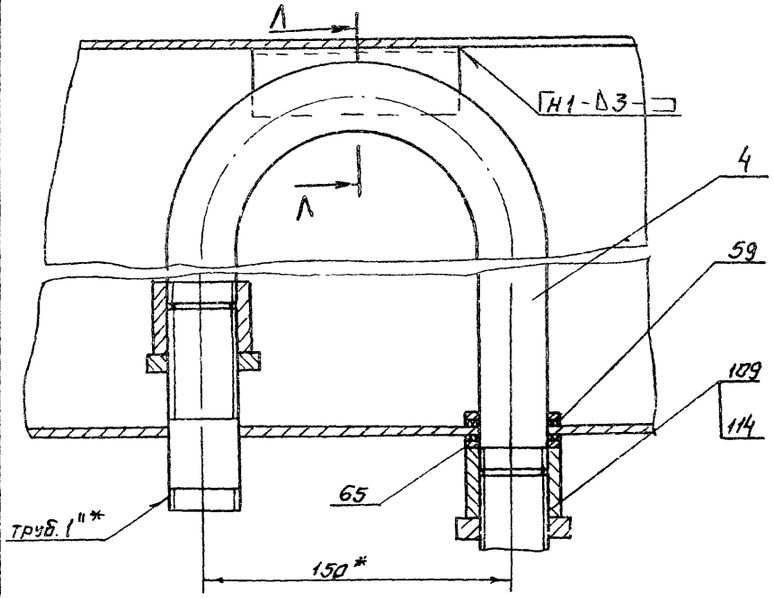


М-М лист 1

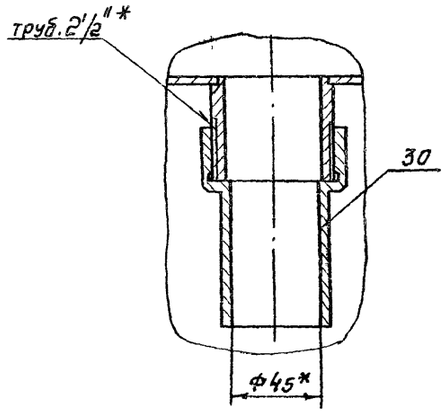


Э-Э лист 2

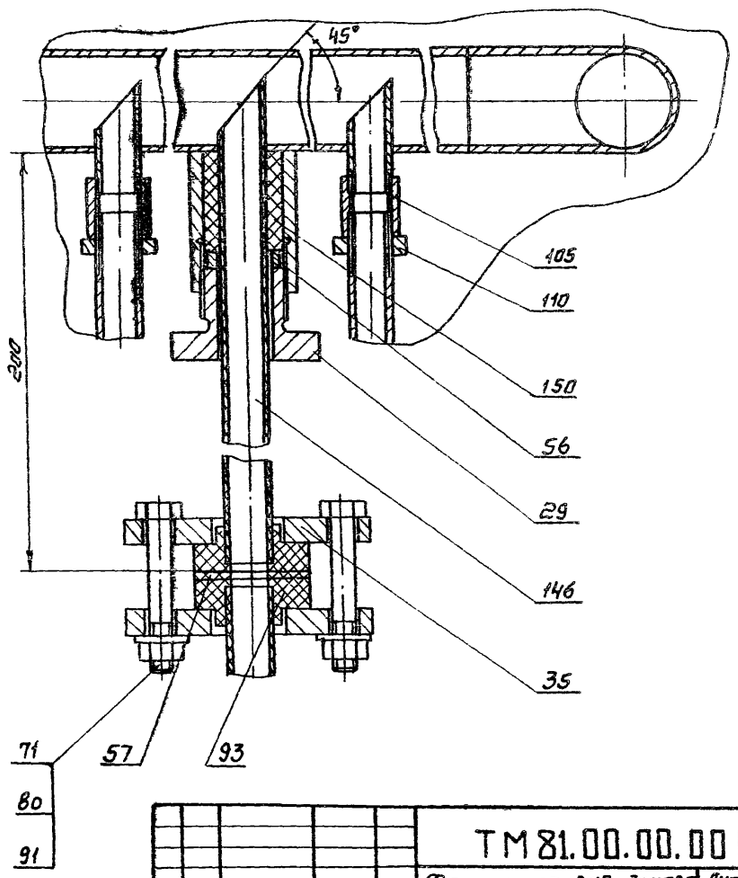


П-П лист 1

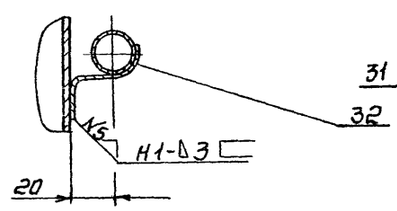


Р-Р лист 1

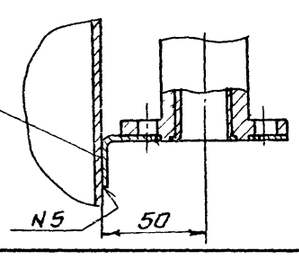


Д-Д повернуто

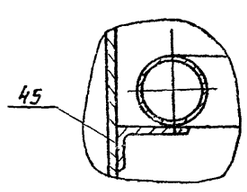


| | | | | | |
|---|---|---|---|---|---|
| Изм. | Лист | № докум. | Подп. | Дата | ТМ 81.00.00.00 СБ |
| Разраб. | | Еремина | | | Флотатор заводского изготовления производительностью 10 м³/ч. Сборочный чертеж |
| Пров. | | Челковицкая | | | |
| Т.контр. | | Одзишевская | | | |
| Гл.инж.пр. | | Блоков | | | |
| Н.контр. | | Семенова | | | |
| Утв. | | Авдеев | | | |

| Лит | Масса | Масштаб |
|---|---|---|
| И | – | 1:2 |

Лист 6 Листов

Госстрой СССР
Союзводоканалпроект
г. Москва

Формат 22

Инв. № подл. | Подп. и дата | Взам. инв. № | Инв. № дубл. | Подп. и дата

2 ТП 902-2-385.85 ВОВ 89-05

Альбом VIII

Типовой проект 902-2-385.85

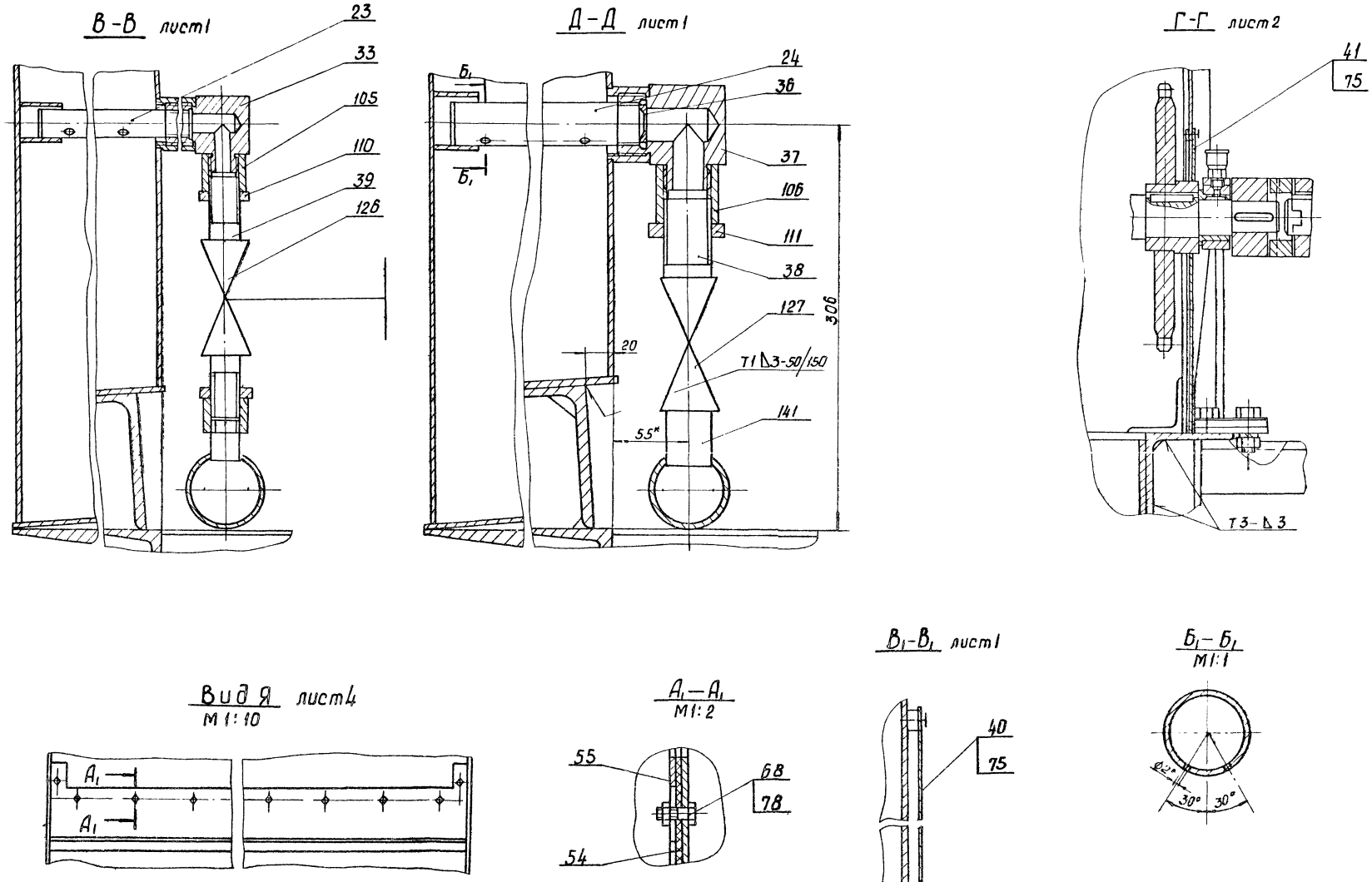


| | | | | | | | |
|---|---|---|---|---|---|---|---|
| Изм. | Лист | № докум. | Подпись | Дата | ТМ 81.00.00.00СБ | | |
| Разраб. | | Еремина | | | Флотатор заводского изготовления производительностью 10м³/ч | Лит | Масса | Масштаб |
| Пров. | | Целковикова | | | Сборочный чертеж. | И | - | - |
| Т. контр. | | Родзишевская | | | | Лист 7 | Листов | |
| Гл. инжнр. | | Блоков | | | | Госстрой СССР | | |
| Н. контр. | | Семенова | | | | СОЮЗВОДОКАНАЛПРОЕКТ | | |
| Утв. | | Авдеев | | | | г. Москва | | |

Формат 22

Инв. № подл. | Подп. и дата | Взам. инв. № | Инв. № дубл. | Подп. и дата

20397-05 25

ТМ81.00.00.03

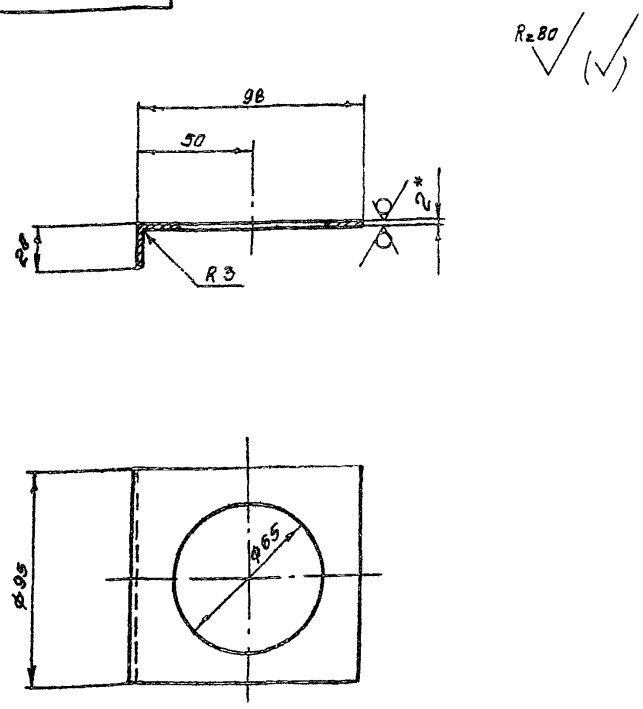


1. Предельные отклонения размеров отверстия H14, остальных ± JT14/2
2. Длина развернутая ~ 117мм
3* Размер для справок

| Изм. | Лист | № докум. | Подпись | Дата | ТМ81.00.00.03 | | | |
|---|---|---|---|---|---|---|---|---|
| Разраб. | | Марченко | | | Кронштейн | Лит. | Масса | Масштаб |
| Пров. | | Семенова | | | | И | 0.12 | 1:2 |
| Т.контр. | | Годзишевский | | | | Лист | Листов 1 | |
| Гл.инж.пр. | | Блоков | | | Лист Б-20 ГОСТ 19903-74 / Ст.3 ГОСТ 16523-70 | Госстрой СССР Союзводоканалпроект г. Москва | | |
| Н.контр. | | Целковникова | | | | | | |
| Утв. | | Авдеев | | | | | | |

Формат 11

ТМ81.00.00.04

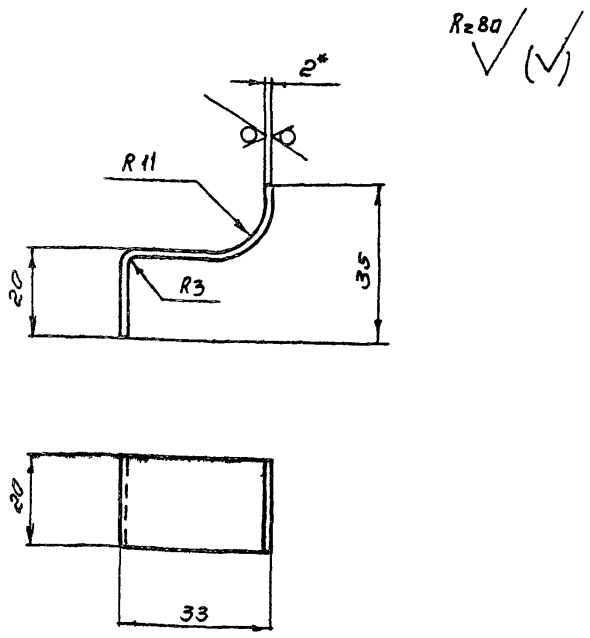


1. Предельные отклонения размеров: ± JT14/2
2. Длина развернутая ~ 70мм
3* Размер для справок

| Изм. | Лист | № докум. | Подпись | Дата | ТМ81.00.00.04 | | | |
|---|---|---|---|---|---|---|---|---|
| Разраб. | | Марченко | | | Кронштейн | Лит. | Масса | Масштаб |
| Пров. | | Семенова | | | | И | 0.02 | 1:1 |
| Т.контр. | | Годзишевский | | | | Лист | Листов 1 | |
| Гл.инж.пр. | | Блоков | | | Лист Б-20 ГОСТ 19903-74 / Ст.3 ГОСТ 16523-70 | Госстрой СССР Союзводоканалпроект г. Москва | | |
| Н.контр. | | Целковникова | | | | | | |
| Утв. | | Авдеев | | | | | | |

Формат 11

Подпись и дата | Инв.№ подл. | Взам.инв.№ | Инв.№ дубл. | Подпись и дата

ТМ81.00.00.02

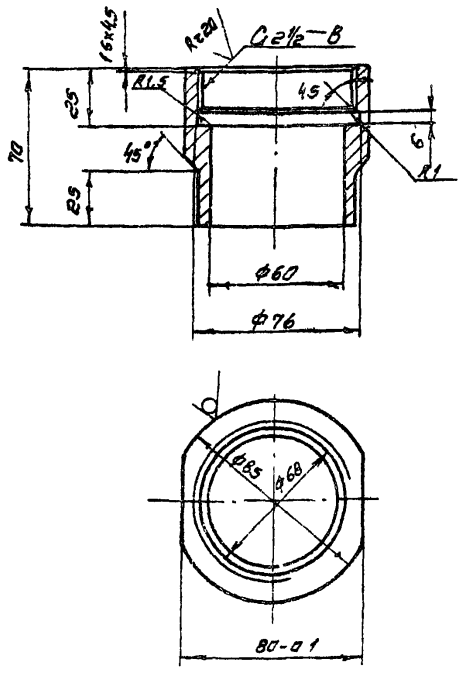


1. Неуказанные предельные отклонения размеров: отверстий H14, остальных ± JT14/2
2* Размер для справок

| Изм. | Лист | № докум. | Подпись | Дата | ТМ81.00.00.02 | | | |
|---|---|---|---|---|---|---|---|---|
| Разраб. | | Марченко | | | Диафрагма | Лит | Масса | Масштаб |
| Пров. | | Семенова | | | | И | 2.5 | 1:2 |
| Т.контр. | | Годзишевский | | | | Лист | Листов 1 | |
| Гл.инж.пр. | | Блоков | | | Круг В85 ГОСТ 2590-71 / Ст.3 ГОСТ 535-79 | Госстрой СССР Союзводоканалпроект г. Москва | | |
| Н.контр. | | Целковникова | | | | | | |
| Утв. | | Авдеев | | | | | | |

Формат 11

ТМ81.00.00.01

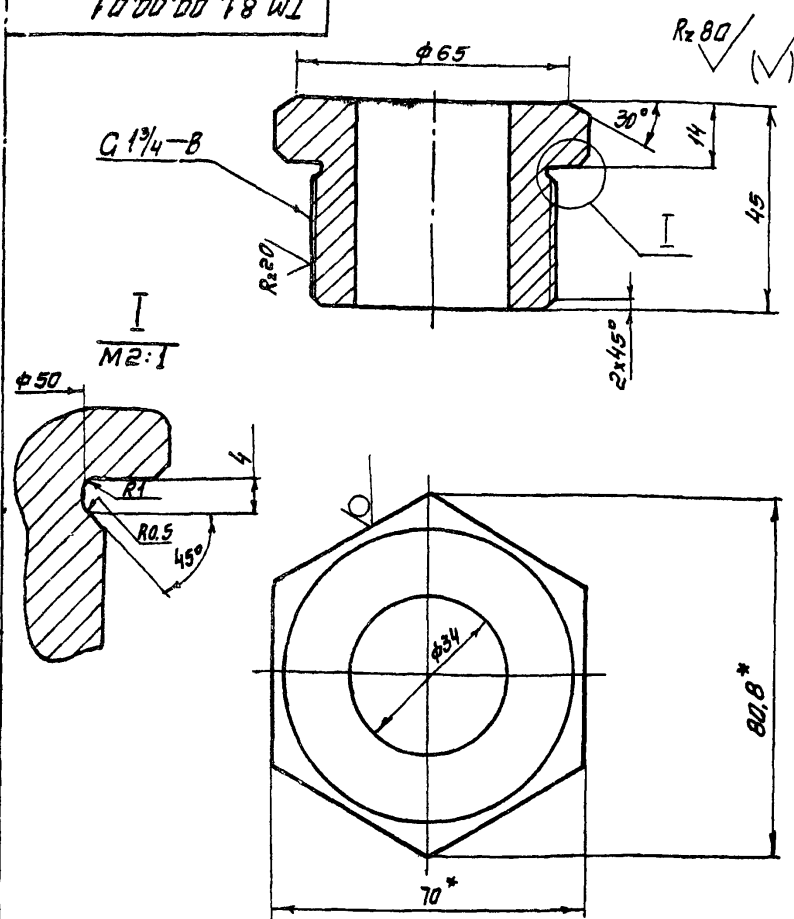


1. Неуказанные предельные отклонения размеров: отверстий H14, остальных ± JT14/2
2* Размер для справок

| Изм. | Лист | № докум. | Подпись | Дата | ТМ81.00.00.01 | | | |
|---|---|---|---|---|---|---|---|---|
| Разраб. | | Марченко | | | Гайка нажимная | Лит. | Масса | Масштаб |
| Пров. | | Семенова | | | | И | 0.8 | 1:1 |
| Т.контр. | | Годзишевский | | | | Лист | Листов 1 | |
| Гл.инж.пр. | | Блоков | | | Шестигранник 70 ГОСТ 2879-69 / 20 ГОСТ 1050-74 | Госстрой СССР Союзводоканалпроект г. Москва | | |
| Н.контр. | | Целковникова | | | | | | |
| Утв. | | Авдеев | | | | | | |

Копировал Синицына



Формат 1

ТМ 81. 00. 00. 08

$R_z 80$ (√)

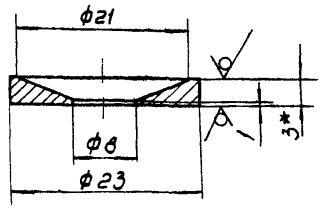


1 Предельные отклонения размерав. отверстий H14, остальных ± JT14/2
2.* Размер для справок

| Изм. | Лист | N докум. | Подп. | Дата |
|---|---|---|---|---|
| Разраб. | | Марченко | | |
| Пров. | | Семенова | | |
| Т. контр. | | Вазушевская | | |
| Гл. инж. пр. | | Блоков | | |
| Н. контр. | | Целковикова | | |
| Утв. | | Авдеев | | |

ТМ 81. 00. 00. 08

Диафрагма

| Лит | Масса | Масшт |
|---|---|---|
| И | 0,02 | 2:1 |

Лист | Листов 1

Б-3,0 ГОСТ 19903-74
Лист Ст.3 ГОСТ 16523-70

Госстрой СССР
СОЮЗВОДОКАНАЛПРОЕКТ
г. Москва

Формат А1

ТМ 81. 00. 00. 07

(√)

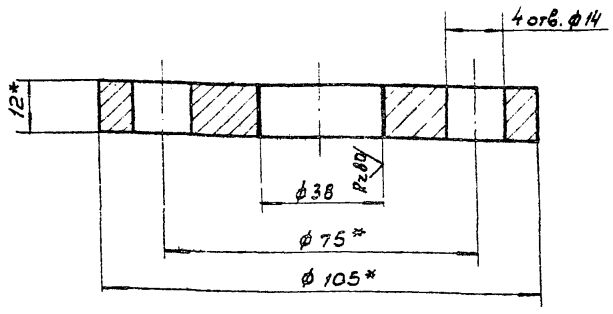


1. Предельные отклонения размеров: ± JT14/2
2.* Размеры для справок

Подпись, дата | Инв. N дубл. | Взам. инв. N | Инв. N подл. | Подпись, дата

| Изм. | Лист | N докум. | Подп. | Дата |
|---|---|---|---|---|
| Разраб. | | Марченко | | |
| Пров. | | Семенова | | |
| Т. контр. | | Вазушевская | | |
| Гл. инж. пр. | | Блоков | | |
| Н. контр. | | Целковикова | | |
| Утв. | | Авдеев | | |

ТМ 81. 00. 00. 07

Фланец

| Лит | Масса | Масшт |
|---|---|---|
| И | 0,6 | 1:1 |

Лист | Листов 1

Заготовка
20-16 В Ст.3 сп ГОСТ 12822-80

Госстрой СССР
СОЮЗВОДОКАНАЛПРОЕКТ
г. Москва

Формат А1

ТМ 81. 00. 00. 06

$R_z 80$ (√)

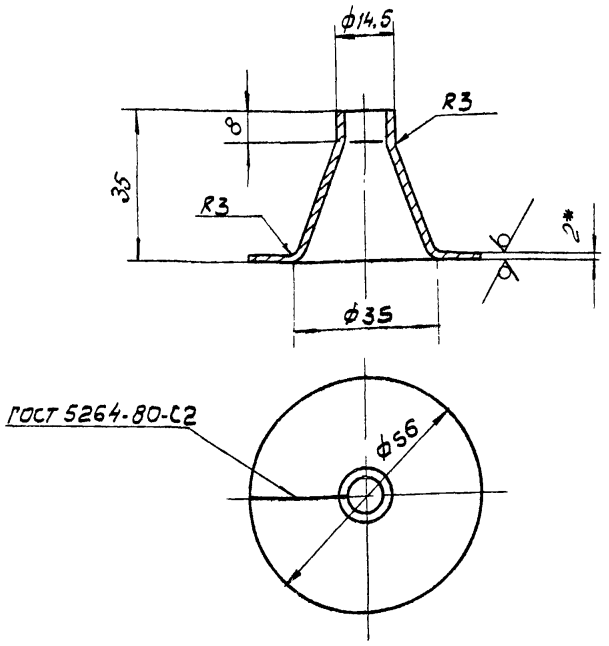


1. Предельные отклонения размеров ± JT14/2
2.* Размер для справок

| Изм. | Лист | N докум. | Подп. | Дата |
|---|---|---|---|---|
| Разраб. | | Марченко | | |
| Пров. | | Семенова | | |
| Т. контр. | | Щелковикова | | |
| Гл. инж. пр. | | Блоков | | |
| Н. контр. | | Целковикова | | |
| Утв. | | Авдеев | | |

ТМ 81. 00. 00. 06

Переход

| Лит | Масса | Масшт |
|---|---|---|
| И | 0,01 | 1:1 |

Лист | Листов 1

Б-2а ГОСТ 19903-74
Лист Сталь 12Х18Н10Т ГОСТ 16523-70

Госстрой СССР
СОЮЗВОДОКАНАЛПРОЕКТ
г. Москва

Формат А1

ТМ 81. 00. 00. 05

$R_z 40$ (√)

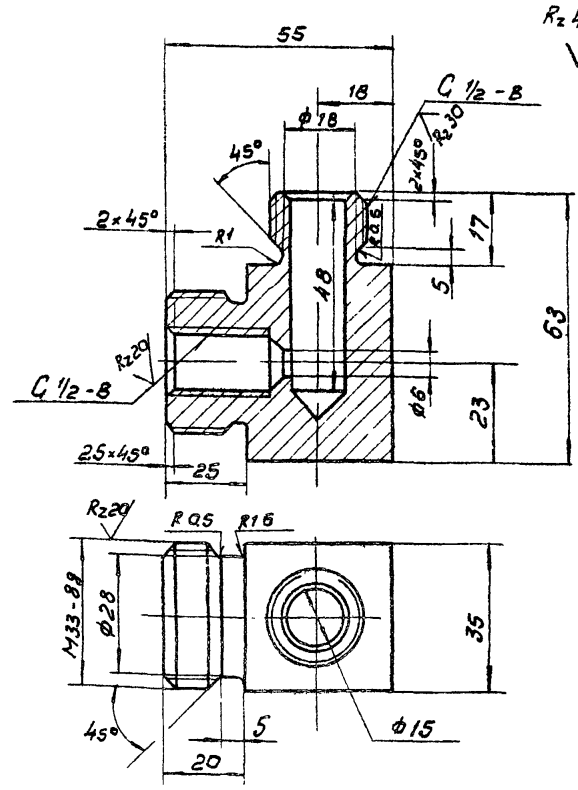


1. Неуказанные предельные отклонения размеров: отверстий H14, валов h14, остальных ± JT14/2
2.* Размеры для справок

Подпись, дата | Инв. N дубл. | Взам. инв. N | Инв. N подл. | Подпись, дата

| Изм. | Лист | N докум. | Подп. | Дата |
|---|---|---|---|---|
| Разраб. | | Марченко | | |
| Провер. | | Целковикова | | |
| Т. контр. | | Вазушевская | | |
| Гл. инж. пр. | | Блоков | | |
| Н. контр. | | Семенова | | |
| Утв. | | Авдеев | | |

ТМ 81. 00. 00. 05

Штуцер

| Лит. | Масса | Масшт. |
|---|---|---|
| И | 0,5 | 1:1 |

Лист | Листов 1

Ст 3 ГОСТ 380-71

Госстрой СССР
СОЮЗВОДОКАНАЛПРОЕКТ
г. Москва



Формат А1

ТМ 81.00.00.12

Rz 80 (√)

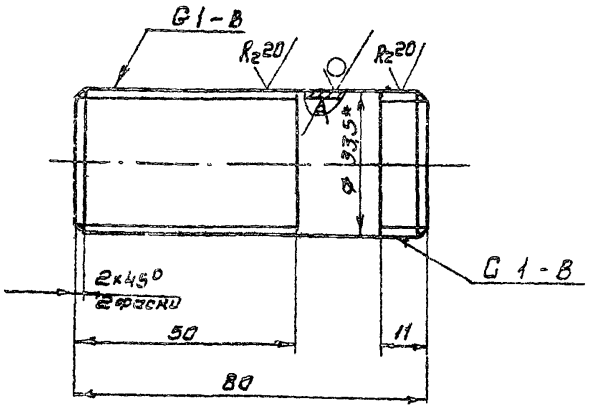


1. Неуказанные предельные отклонения размеров: $\pm \frac{JT14}{2}$
2* Размер для справок

| | | | | | |
|---|---|---|---|---|---|
| | | ТМ 81.00.00.12 | | | |
| Изм. | Лист | N докум. | Подпись | Дата | |
| Разраб. | | Марченко | | | Сгон |
| Пров. | | Семенова | | | Труба 25х2,8 ГОСТ 3262-75 |
| Т. контр. | | Годзишевский | | | |
| Гл. инж. пр. | | Блоков | | | |
| Н. контр. | | Целковникова | | | |
| Утв. | | Авдеев | | | |

| Лит. | Масса | Масштаб |
|---|---|---|
| И | 0,16 | 1:1 |
| Лист | Листов 1 | |

Госстрой СССР
СОЮЗВОДОКАНАЛПРОЕКТ
г. Москва

Формат 11

ТМ 81.00.00.13

Rz 80 (√)

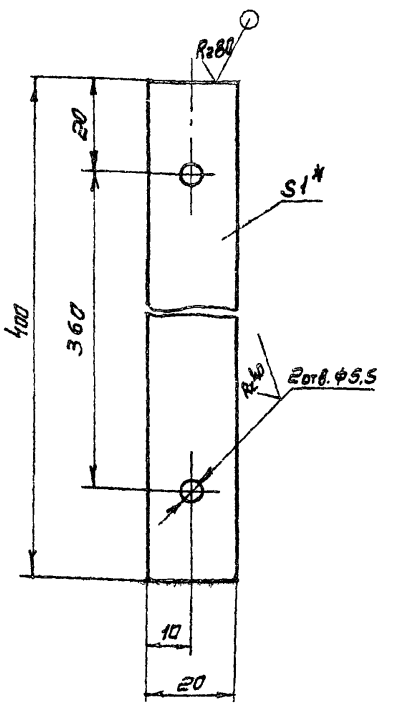


1. Предельные отклонения размеров: отверстий H14, остальных $\pm \frac{JT14}{2}$
2* Размер для справок

Подпись и дата | Инв. № подл. | Взам. инв. № | Инв. № дубл. | Подпись и дата

| | | | | | |
|---|---|---|---|---|---|
| | | ТМ81.00.00.13 | | | |
| Изм. | Лист | № докум. | Подпись | Дата | |
| Разраб. | | Марченко | | | Линейка |
| Пров. | | Семенова | | | Лист Б-1.0 ГОСТ 19903-74 / Сталь 35 ГОСТ 16523-70 |
| Т. контр. | | Годзишевская | | | |
| Гл. инж. пр. | | Блоков | | | |
| Н. контр. | | Целковникова | | | |
| Утв. | | Авдеев | | | |

| Лист | Масса | Масштаб |
|---|---|---|
| И | 0,06 | 1:1 |
| Лист | Листов 1 | |

Госстрой СССР
СОЮЗВОДОКАНАЛПРОЕКТ
г. Москва

Формат 11

ТМ 81.00.00.11

Rz 80 (√)

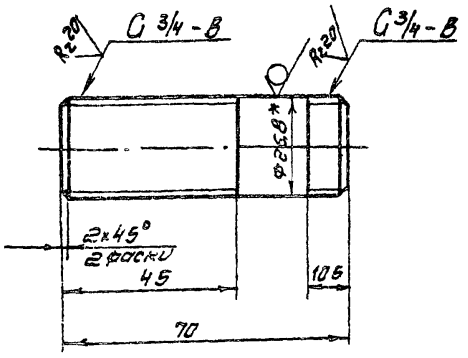


1. Неуказанные предельные отклонения размеров: $\pm \frac{JT14}{2}$
2* Размер для справок

| | | | | | |
|---|---|---|---|---|---|
| | | ТМ 81.00.00.11 | | | |
| Изм. | Лист | N докум. | Подпись | Дата | |
| Разраб. | | Марченко | | | Сгон |
| Пров. | | Семенова | | | Труба 20х2,8 ГОСТ 3262-75 |
| Т. контр. | | Годзишевский | | | |
| Гл. инж. | | Блоков | | | |
| Н. контр. | | Целковникова | | | |
| Утв. | | Авдеев | | | |

| Лит. | Масса | Масштаб |
|---|---|---|
| И | 0,1 | 1:1 |
| Лист | Листов 1 | |

Госстрой СССР
СОЮЗВОДОКАНАЛПРОЕКТ
г. Москва

Формат 11

ТМ 81.00.00.09

Rz 40 (√)

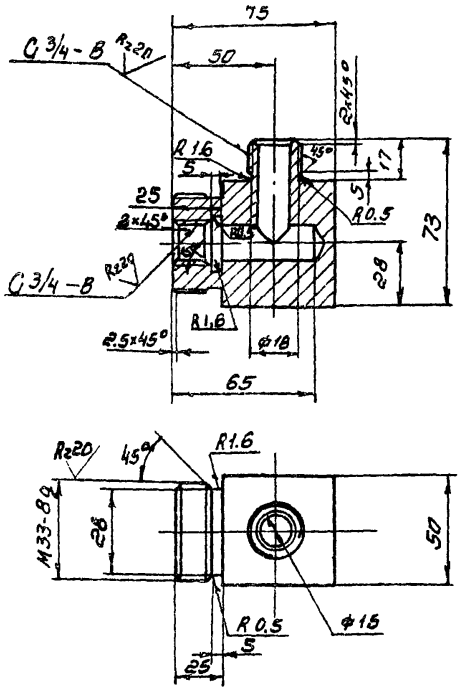


Неуказанные предельные отклонения размеров: $\pm \frac{JT14}{2}$

| | | | | | |
|---|---|---|---|---|---|
| | | ТМ81.00.00 09 | | | |
| Изм. | Лист | № докум. | Подпись | Дата | |
| Разраб. | | Марченко | | | Штуцер |
| Пров. | | Семенова | | | Ст. 3 ГОСТ 380-71 |
| Т. контр. | | Годзишевская | | | |
| Гл. инж. пр. | | Блоков | | | |
| Н. контр. | | Целковникова | | | |
| Утв. | | Авдеев | | | |

| Лит | Масса | Масштаб |
|---|---|---|
| И | 0,57 | 1:2 |
| Лист | Лист 1 | |

Госстрой СССР
СОЮЗВОДОКАНАЛПРОЕКТ
г. Москва

Формат 11

Копировал Синицына

Типовой проект 902-2-385.85 Альбом VIII

## ТМ81.00.00.15

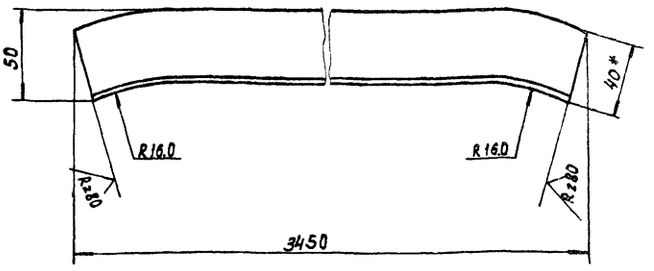


1. Предельные отклонения размеров: $\pm \frac{JT14}{2}$
2.* Размер для справок.

| Изм | Лист | № докум. | Подпись | Дата | ТМ81.00.00.15 | Лит | Масса | Масштаб |
|---|---|---|---|---|---|---|---|---|
| Разраб. | | Марченко | | | Направляющая | И | 8,3 | 1:2 |
| Пров. | | Семенова | | | | Лист | Листов 1 | |
| Т.контр. | | Годзишевская | | | Уголок Б-40×40×4 ГОСТ 8509-72 / Ст.3 ГОСТ 535-79 | Госстрой СССР СОЮЗВОДОКАНАЛПРОЕКТ г. Москва | | |
| Гл.инж.пр. | | Блоков | | | | | | |
| Н.контр. | | Целковикова | | | | | | |
| Утв. | | Абдеев | | | | | | |

Формат 11

## ТМ81.00.00.14

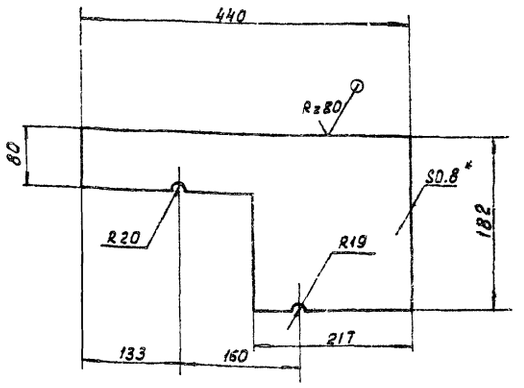


1. Предельные отклонения размеров: отверстий Н14, остальных $\pm \frac{JT14}{2}$
2.* Размер для справок.

| Изм | Лист | № докум. | Подпись | Дата | ТМ81.00.00.14 | Лит | Масса | Масшт. |
|---|---|---|---|---|---|---|---|---|
| Разраб. | | Марченко | | | Щиток | И | 0,4 | 1:5 |
| Пров. | | Семенова | | | | Лист | Листов 1 | |
| Т.контр. | | Годзишевская | | | Лист АД1-1 ГОСТ 21631-76 | Госстрой СССР СОЮЗВОДОКАНАЛПРОЕКТ г. Москва | | |
| Гл.инж.пр. | | Блоков | | | | | | |
| Н.контр. | | Целковикова | | | | | | |
| Утв. | | Абдеев | | | | | | |

Формат 11

## ТМ81.00.00.19

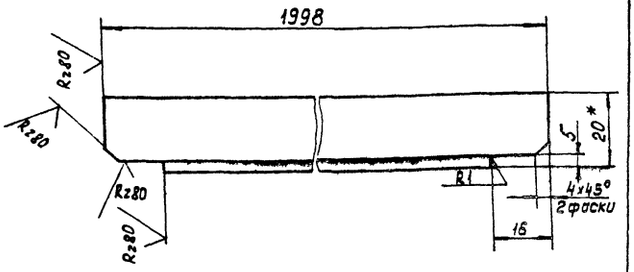


1. Предельные отклонения размеров: $\pm \frac{JT14}{2}$
2.* Размер для справок.

| Изм | Лист | № докум | Подпись | Дата | ТМ81.00.00.19 | Лит | Масса | Массштаб |
|---|---|---|---|---|---|---|---|---|
| Разраб. | | Марченко | | | Перемычка | И | 3,0 | 1:1 |
| Пров. | | Семенова | | | | Лист | Листов 1 | |
| Т.контр. | | Годзишевская | | | Уголок Б-32×20×4 ГОСТ 8510-72 / Ст.3 ГОСТ 535-79 | Госстрой СССР СОЮЗВОДОКАНАЛПРОЕКТ г. Москва. | | |
| Гл.инж.пр. | | Блоков | | | | | | |
| Н.контр. | | Целковикова | | | | | | |
| Утв. | | Абдеев | | | | | | |

Формат 11

## ТМ81.00.00.17

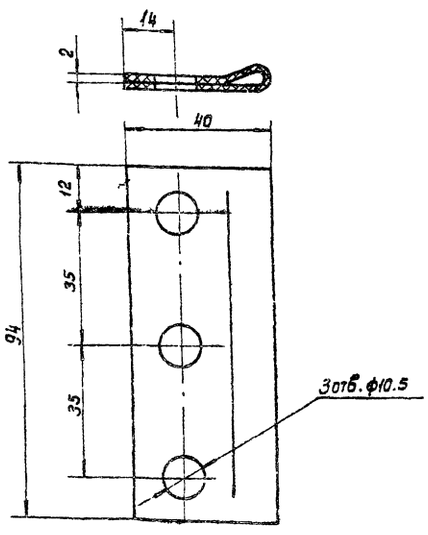


Длина развернутая ~ 82мм.

| Изм | Лист | № докум. | Подп. | Дата | ТМ81.00.00.17 | Лист | Масса | Масштаб |
|---|---|---|---|---|---|---|---|---|
| Разраб. | | Марченко | | | Уплотнение | И | 0,02 | 1:1 |
| Пров. | | Целковикова | | | | Лист | Листов 1 | |
| Т.контр. | | Годзишевская | | | Пластина I, лист МБС-М-3 ГОСТ 7338-77 | Госстрой СССР СОЮЗВОДОКАНАЛПРОЕКТ г. Москва | | |
| Гл.инж.пр. | | Блоков | | | | | | |
| Н.контр. | | Семенова | | | | | | |
| Утв. | | Абдеев | | | | | | |

Копировал: Доценко. 20397-05 29 Формат 11

ТМ81.00.00.23

ТМ 81. 00. 00. 23

ТМ81.00.00.23 -01-
зеркальное отражение
Остальное см. ТМ81.00.00.23

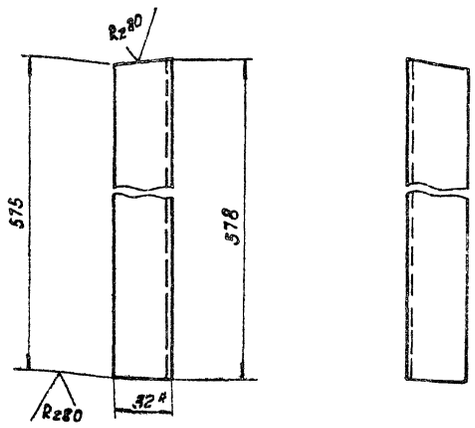


1. Предельные отклонения размеров: $\pm \frac{IT14}{2}$
2.* Размер для справок.

| | | | | | | |
|---|---|---|---|---|---|---|
| Изм. | Лист | № докум. | Подпись | Дата | ТМ81.00.00.23. | |
| Разраб. | | Марченко | | | Стойка | Лит: Н; Масса: 0.87; Масштаб: 1:2 |
| Пров. | | Семенова | | | | Лист: ; Листов 1 |
| Т.контр. | | Годзишевская | | | Уголок Б-32х20х4 ГОСТ 8510-72 / Ст3 ГОСТ 535-79 | Госстрой СССР СОЮЗВОДОКАНАЛПРОЕКТ г. Москва |
| Гл.инж.пр. | | Блоков | | | | |
| Н.Контр. | | Целковикова | | | | |
| Утв. | | Абдеев | | | | |

Формат 11

ТМ81.00.00.25

ТМ 81. 00. 00. 25

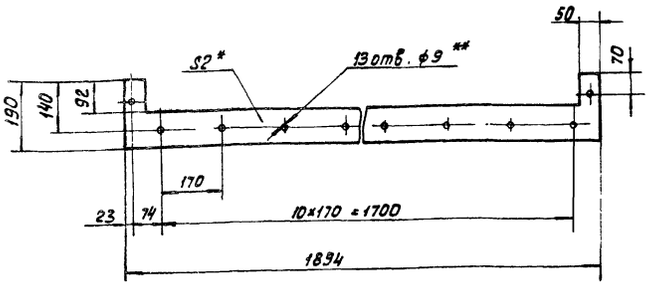


1.* Размер для справок
2.** Согласовать с деталью ТМ81.01.00.06

| | | | | | | |
|---|---|---|---|---|---|---|
| Изм. | Лист | № докум. | Подпись | Дата | ТМ 81. 00. 00. 25 | |
| Разраб. | | Марченко | | | Прокладка | Лит: И; Масса: 0.6; Масштаб: 1:10 |
| Пробер | | Семенова | | | | Лист: ; Листов 1 |
| Т.контр. | | Годзишевская | | | Пластина I лист мБс-м-3 ГОСТ 7338-77 | Госстрой СССР СОЮЗВОДОКАНАЛПРОЕКТ г. Москва |
| Гл.инж.пр. | | Блоков | | | | |
| Н.контр. | | Целковикова | | | | |
| Утв. | | Абдеев | | | | |

Формат 11

ТМ81.00.00.22

ТМ 81. 00. 00. 22

ТМ 81.00.00.22 -01
зеркальное отражение
Остальное см. ТМ81.00.00.22

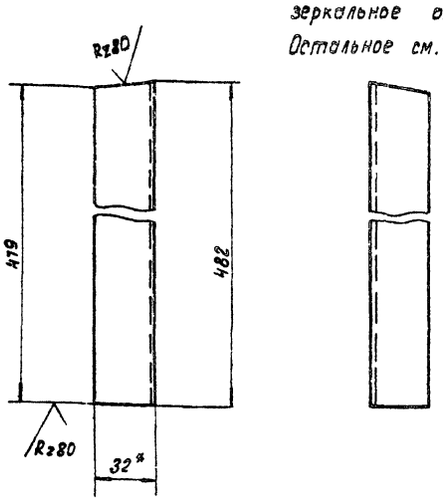


1. Предельные отклонения размеров $\pm \frac{IT14}{2}$
2.* Размер для справок.

| | | | | | | |
|---|---|---|---|---|---|---|
| Изм. | Лист | № докум. | Подпись | Дата | ТМ 81. 00. 00. 22 | |
| Разраб. | | Марченко | | | Стойка | Лит: И; Масса: 0,7; Масштаб: 1:2 |
| Пров. | | Семенова | | | | Лист: ; Листов 1 |
| Т.Контр. | | Годзишевская | | | Уголок Б-32х20х4 ГОСТ 8510-72 / Ст3 ГОСТ 535-79 | Госстрой СССР СОЮЗВОДОКАНАЛПРОЕКТ г. Москва |
| Гл.инж.пр. | | Блоков | | | | |
| Н.Контр. | | Целковикова | | | | |
| Утв. | | Абдеев | | | | |

Формат 11

ТМ81.00.00.21

ТМ8.1. 00. 00. 21

ТМ81 00. 00. 21 -01-
зеркальное отражение
Остальное см. ТМ81.00.00.21

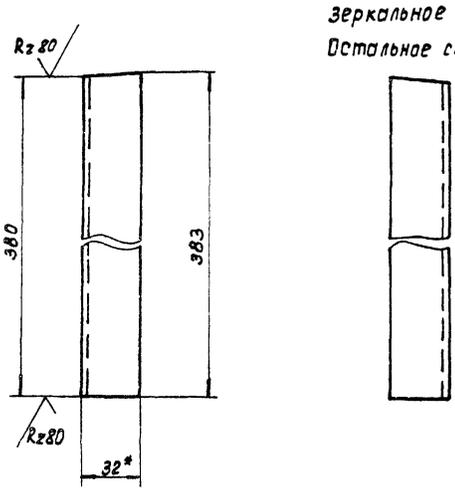


1. Предельные отклонения размеров: $\pm \frac{IT14}{2}$
2.* Размер для справок.

| | | | | | | |
|---|---|---|---|---|---|---|
| Изм. | Лист | № докум. | Подпись | Дата | ТМ 81. 00. 00. 21 | |
| Разраб. | | Марченко | | | Стойка | Лит: И; Масса: 0,5; Масштаб: 1:2 |
| Пров. | | Семенова | | | | Лист: ; Листов 1 |
| Т.Контр. | | Годзишевская | | | Уголок Б-32х20х4 ГОСТ 8510-72 / Ст3 ГОСТ 535-79 | Госстрой СССР СОЮЗВОДОКАНАЛПРОЕКТ г. Москва |
| Гл.инж.пр. | | Блоков | | | | |
| Н.контр. | | Целковикова | | | | |
| Утв. | | Абдеев | | | | |

Инв.№ подл. | Подпись и дата | Взам. инв.№ | Инв.№ дубл. | Подпись и дата

Копировал: Доценко — 20397-05 30 Формат 11

ТМ81.01.00.00СБ

Альбом VIII

Типовой проект 902-2-385.85

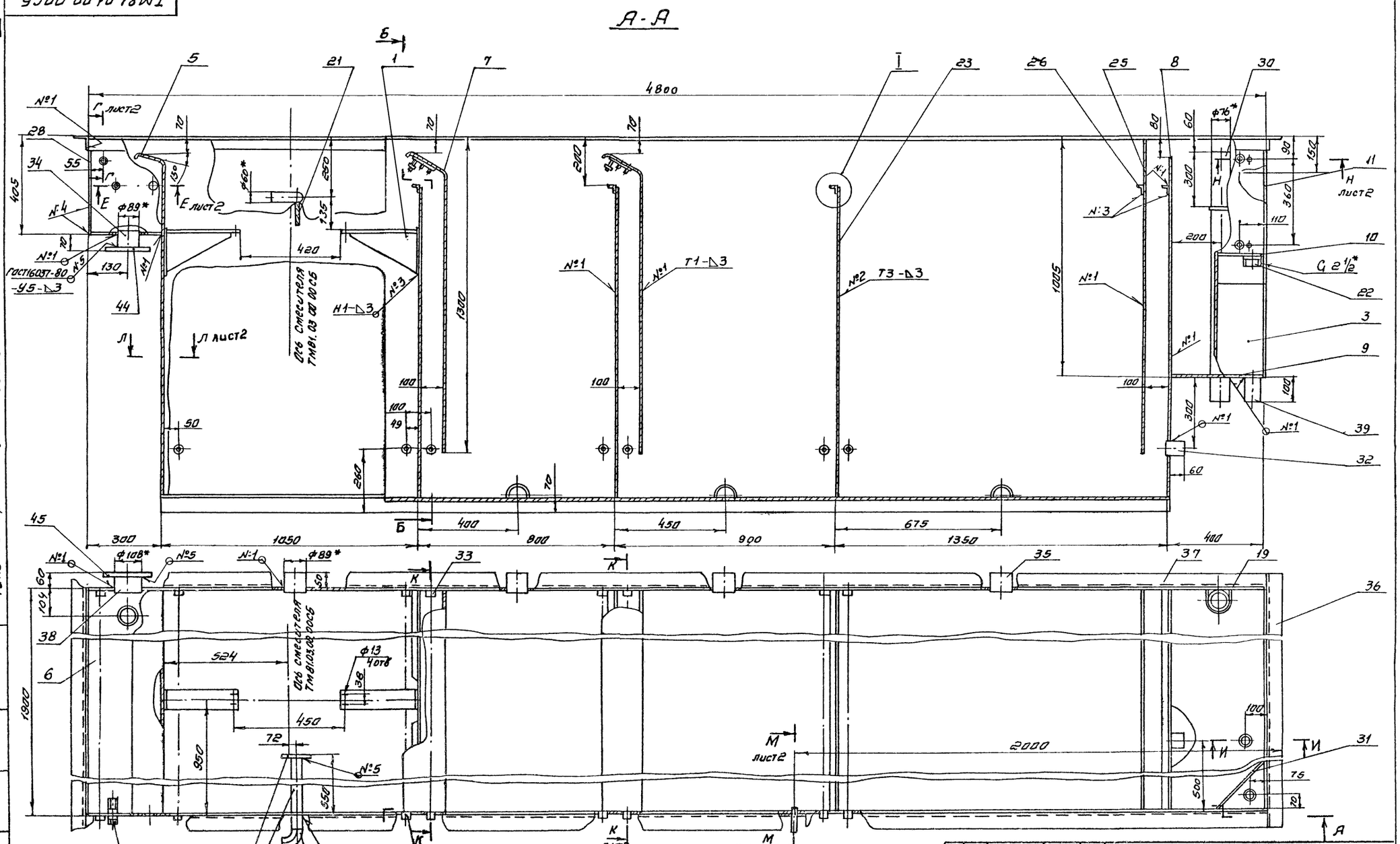


1. Предельные отклонения размеров $\pm\frac{IT14}{2}$
2. Шероховатость обрабатываемых поверхностей деталей без чертежа Rz80
3. Сварка по ГОСТ 5264-80, кроме мест, указанных особо.
4. Покрытие: наружные поверхности-краска масляная, серая ГОСТ 8292-75, два слоя; внутренние поверхности-три слоя эмали ХС-710 и три слоя лака ХС-76 по двум слоям грунта ХС-010, ГОСТ 9355-81
5.* Размеры для справок.

| Изм. | Лист | N: докум. | Подп. | Дата |
|---|---|---|---|---|
| Разраб. | | Дубинская | | |
| Пров. | | Целковинова | | |
| Т. контр. | | Годзишевская | | |
| Н. инж. пр. | | Блоков | | |
| Н. контр. | | Семенова | | |
| Утв. | | Авдеев | | |

ТМ 81.01.00.00 СБ

Корпус

Сборочный чертеж

| Лит | Масса | Масшта |
|---|---|---|
| И | 1090 | 1:10 |

Лист 1 Листов 2

Госстрой СССР

СОЮЗВОДОКАНАЛПРОЕКТ К. Москва

Копировал. Синицына

Инв. N: подл. | Подп. и дата | Взам. инв. N: | Инв. N: дубл. | Подп. и дата

20397-05 31

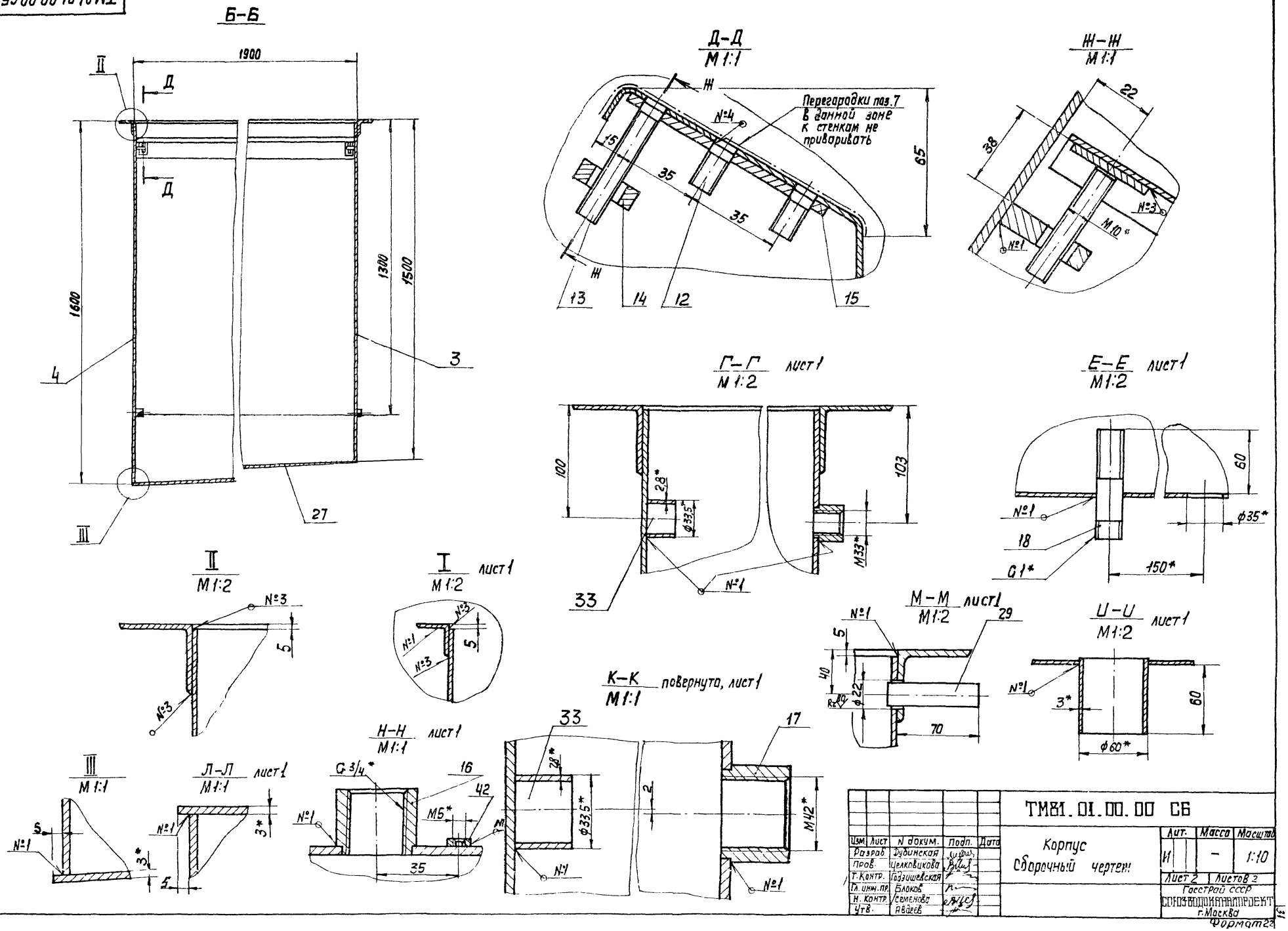

ТМ81.01.00.00 СБ
Альбом VIII
Типовой проект 902-2-385 85
Б-Б
1900
1600
1300
1500
Д-Д
М1:1
Перегородки поз.7 в данной зоне к стенкам не приваривать
Ж-Ж
М1:1
Г-Г лист1
М1:2
Е-Е лист1
М1:2
М-М лист1
М1:2
U-U лист1
М1:2
К-К повернута, лист1
М1:1
Н-Н лист1
М1:1
Л-Л лист1
М1:1
ТМ81.01.00.00 СБ
Корпус
Сборочный чертеж
Лит. И
Масса –
Масштаб 1:10
Лист 2
Листов 2
Разраб. Дубинская
Пров. Целковикова
Т.Контр. Годзишевская
Гл.инж.пр. Блоков
Н.контр. Семенова
Утв. Авдеев
Госстрой СССР
СОЮЗВОДОКАНАЛПРОЕКТ
г.Москва
Формат 22
Инв.N подл. | Подп. и дата | Взам.инв.N | Инв.N дубл. | Подп. и дата
20397-05 32

ТМ81.01.00.02

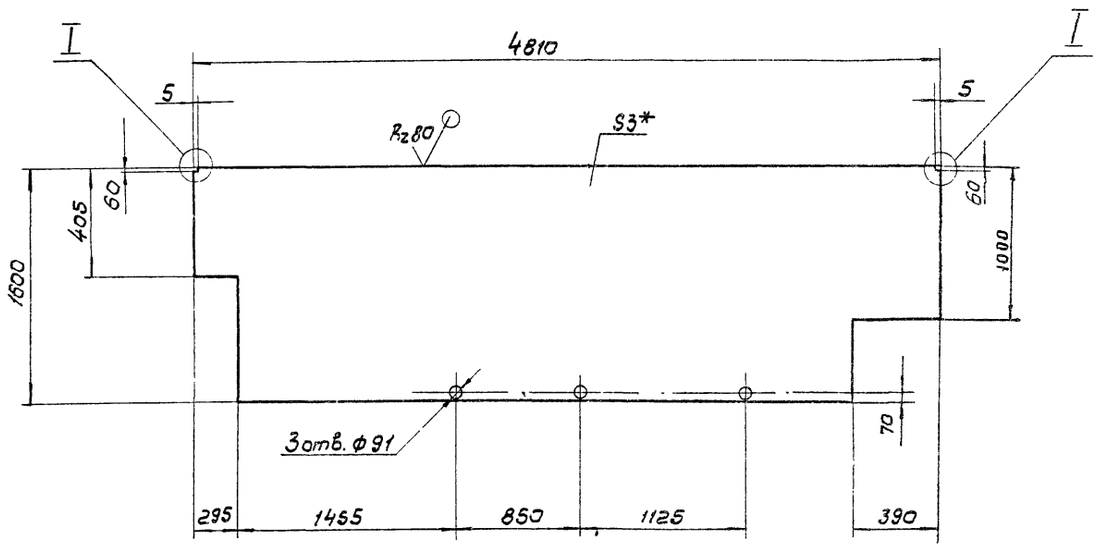


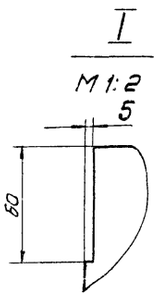


1. Предельные отклонения размеров. отверстий H14, остальных ± JT14/2
2* Размер для справок

| | | | | | ТМ 81. 01. 00. 02 | | | |
|---|---|---|---|---|---|---|---|---|
| Изм. | Лист | N докум. | Подп. | Дата | | | | |
| Разраб. | | Марченка | | | Стенка | Лит. | Масса | Масшт. |
| Пров. | | Семенова | | | | И | 167 | 1:25 |
| Т.контр. | | Базушевская | | | | Лист | Листов 1 | |
| Гл.инж.пр. | | Блохов | | | | Госстрой СССР | | |
| Н.контр. | | Цетковикова | | | Лист Б-3,0 ГОСТ 19903-74 / Ст 3 ГОСТ 16523-70 | СОЮЗВОДОКАНАЛПРОЕКТ г. Москва | | |
| Утв. | | Авдеев | | | | Формат А2 | | |

ТМ81.01.00.01

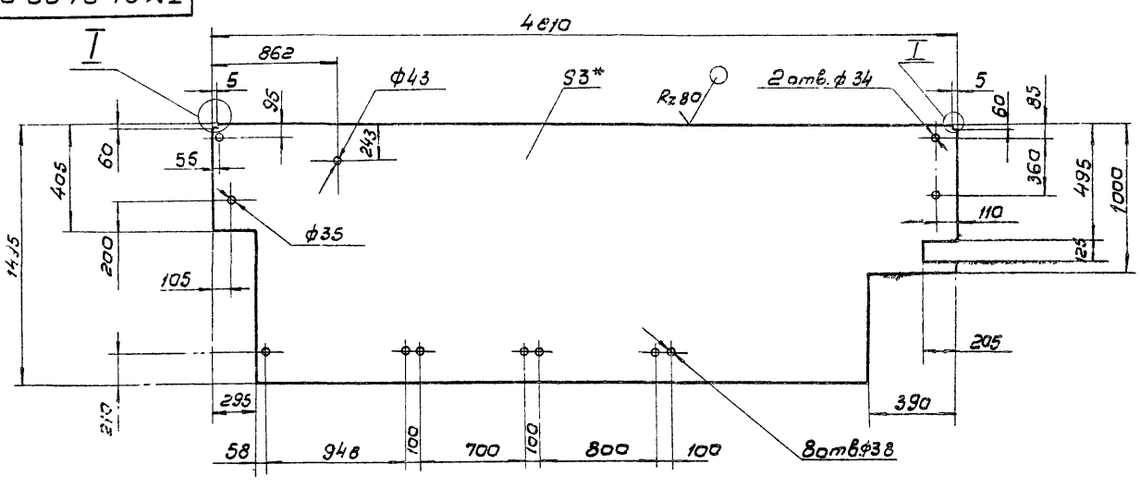


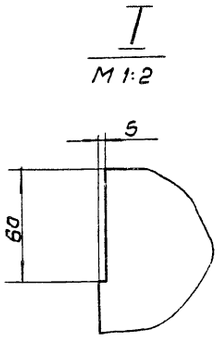


1. Предельные отклонения размеров: отверстий H14, остальных ± JT14/2
2*. Размер для справок.

| | | | | | ТМ 81. 01. 00. 01 | | | |
|---|---|---|---|---|---|---|---|---|
| Изм. | Лист | N докум. | Подп. | Дата | | | | |
| Разраб. | | Марченка | | | Стенка | Лит. | Масса | Масшт. |
| Пров. | | Семенова | | | | И | 157,4 | 1:25 |
| Т.контр. | | Базушевская | | | | Лист | Листов 1 | |
| Гл.инж.пр. | | Блохов | | | | Госстрой СССР | | |
| Н.контр. | | Цетковикова | | | Лист Б-3,0 ГОСТ 19903-74 / Ст 3 ГОСТ 16523-70 | СОЮЗВОДОКАНАЛПРОЕКТ г. Москва | | |
| Утв. | | Авдеев | | | | Формат А2 | | |



Инв. N подл. | Подпись и дата | Взам. инв. N | Инв. N дубл. | Подпись и дата
Инв. N подл. | Подпись и дата | Взам. инв. N | Инв. N дубл. | Подпись и дата

ТМ81.01.00.03

Rz 80 (√)

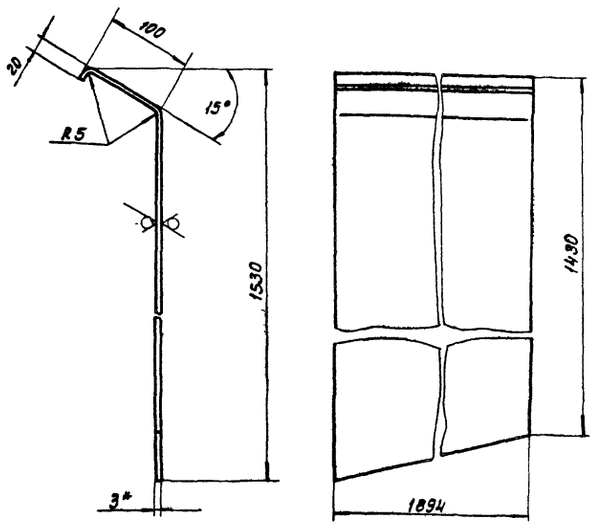


1. Предельные отклонения размеров: ± JT14/2
2. Длина развернутая - 1550 мм.
3.* Размер для справок.

| Изм. | Лист | № докум. | Подпись | Дата | ТМ81.01.00.03 | | | |
|---|---|---|---|---|---|---|---|---|
| Разраб. | | Марченко | | | Стенка | Лит | Масса | Масштаб |
| Пров. | | Семенова | | | | И | 68,0 | 1:5 |
| Т.Контр. | | Годзишевская | | | | Лист | Листов 1 | |
| Гл.инж.пр. | | Блоков | | | Лист Б-3,0 ГОСТ 19903-74 / Ст.3 ГОСТ 16523-70 | Госстрой СССР СОЮЗВОДОКАНАЛПРОЕКТ г. Москва | | |
| Н.Контр. | | Целковикова | | | | | | |
| Утв. | | Авдеев | | | | | | |

Формат А1

ТМ81.01.00.05

Rz 80 (√)

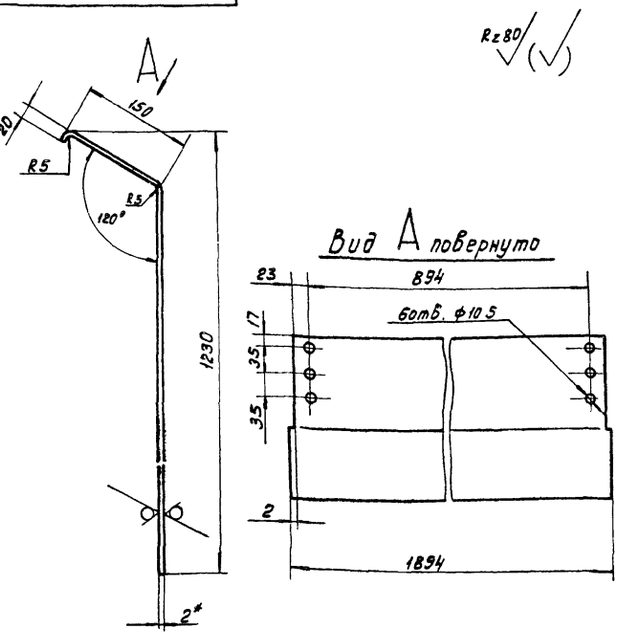


1. Предельные отклонения размеров: отверстий H14, остальных ± JT14/2
2. Длина развернутая - 1302 мм.
3.* Размер для справок.

Инв.№ подл. | Подпись и дата | Взам. инв.№ | Инв.№ дубл. | Подпись и дата

| Изм. | Лист | № докум. | Подпись | Дата | ТМ81.01.00.05 | | | |
|---|---|---|---|---|---|---|---|---|
| Разраб. | | Марченко | | | Стенка | Лит | Масса | Масштаб |
| Пров. | | Семенова | | | | И | 39,0 | 1:5 |
| Т.Контр. | | Годзишевская | | | | Лист | Листов 1 | |
| Гл.инж.пр. | | Блоков | | | Лист Б-20 ГОСТ 19903-74 / Ст.3 ГОСТ 16523-70 | Госстрой СССР СОЮЗВОДОКАНАЛПРОЕКТ г. Москва | | |
| Н.Контр. | | Целковикова | | | | | | |
| Утв. | | Авдеев | | | | | | |

Формат А1

ТМ81.01.01.01

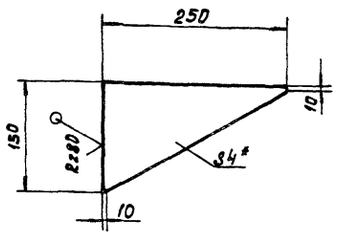


1. Предельные отклонения размеров: ± JT14/2
2.* Размер для справок.

| Изм. | Лист | № докум. | Подпись | Дата | ТМ81.01.01.01 | | | |
|---|---|---|---|---|---|---|---|---|
| Разраб. | | Марченко | | | Ребро | Лит | Масса | Масштаб |
| Пров. | | Семенова | | | | И | 0,6 | 1:5 |
| Т.Контр. | | Годзишевская | | | | Лист | Листов 1 | |
| Гл.инж.пр. | | Блоков | | | Лист Б-4,0 ГОСТ 19903-74 / Ст.3 ГОСТ 14637-79 | Госстрой СССР СОЮЗВОДОКАНАЛПРОЕКТ г. Москва | | |
| Н.Контр. | | Целковикова | | | | | | |
| Утв. | | Авдеев | | | | | | |

Формат А1

ТМ81.01.01.00СБ

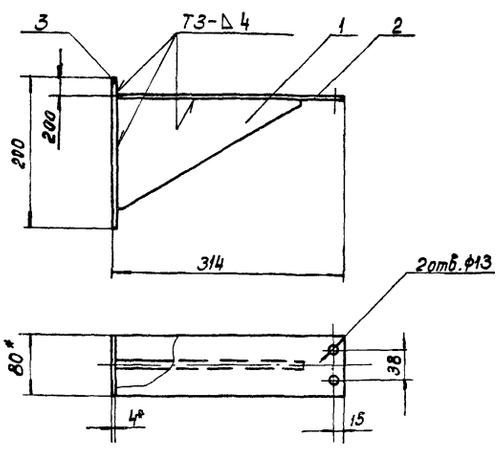


1. Предельные отклонения размеров: отверстий H14, остальных ± JT14/2
2. Шероховатость обрабатываемых поверхностей деталей без чертежа Rz80 (√)
3. Сварные швы по ГОСТ 5264-80.
4.* Размеры для справок.

Инв.№ подл. | Подпись и дата | Взам. инв.№ | Инв.№ дубл. | Подпись и дата

| Изм. | Лист | № докум. | Подпись | Дата | ТМ81.01.01.00СБ | | | |
|---|---|---|---|---|---|---|---|---|
| Разраб. | | Марченко | | | Кронштейн сборочный чертеж. | Лит | Масса | Масштаб |
| Пров. | | Семенова | | | | И | 1,9 | 1:5 |
| Т.Контр. | | Годзишевская | | | | Лист | Листов 1 | |
| Гл.инж.пр. | | Блоков | | | | Госстрой СССР СОЮЗВОДОКАНАЛПРОЕКТ г. Москва | | |
| Н.Контр. | | Целковикова | | | | | | |
| Утв. | | Авдеев | | | | | | |

Формат А1

Копировал: Доценко Инв.- 20397-05 34 Формат А4

ТМ 81.01.00.07

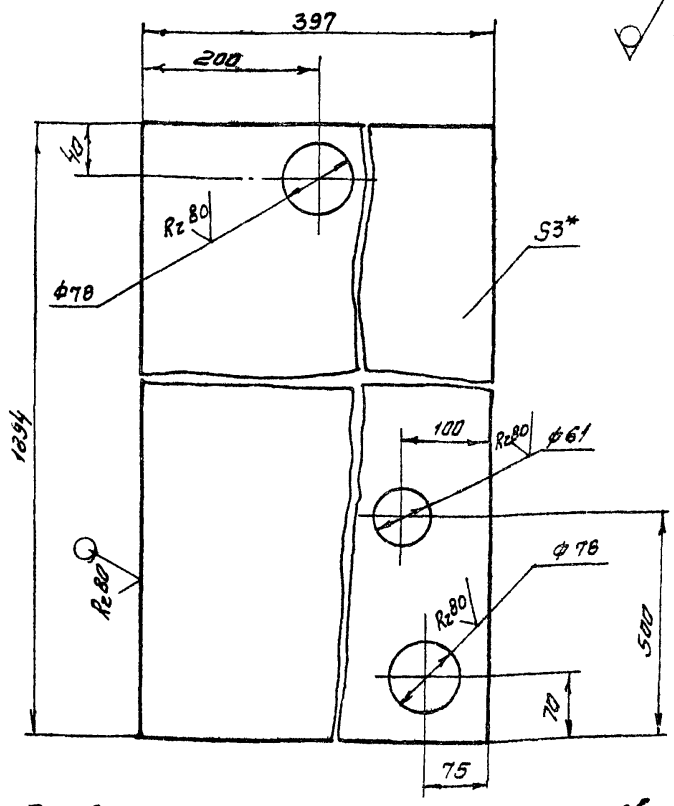


1. Предельные отклонения размеров. отверстий H14; остальных ± JT14/2
2* Размер для справок

| Изм. | Лист | N: докум. | Подпись | Дата |
|---|---|---|---|---|
| Разраб. | | Марченко | | |
| Пров. | | Семенова | | |
| Т. контр. | | Годзишевская | | |
| Гл. инж. пр. | | Блоков | | |
| Н. контр. | | Целковикова | | |
| Утв. | | Авдеев | | |

ТМ 81.01.00.07

Дно

| Лит. | Масса | Масштаб |
|---|---|---|
| И | 17.6 | 1:5 |
| Лист | Листов 1 | |

Лист Б-3.0 ГОСТ 19903-74 Ст. 3 ГОСТ 16523-70

Госстрой СССР Союзводоканалпроект г. Москва

Формат А1

ТМ 81.01.00.06

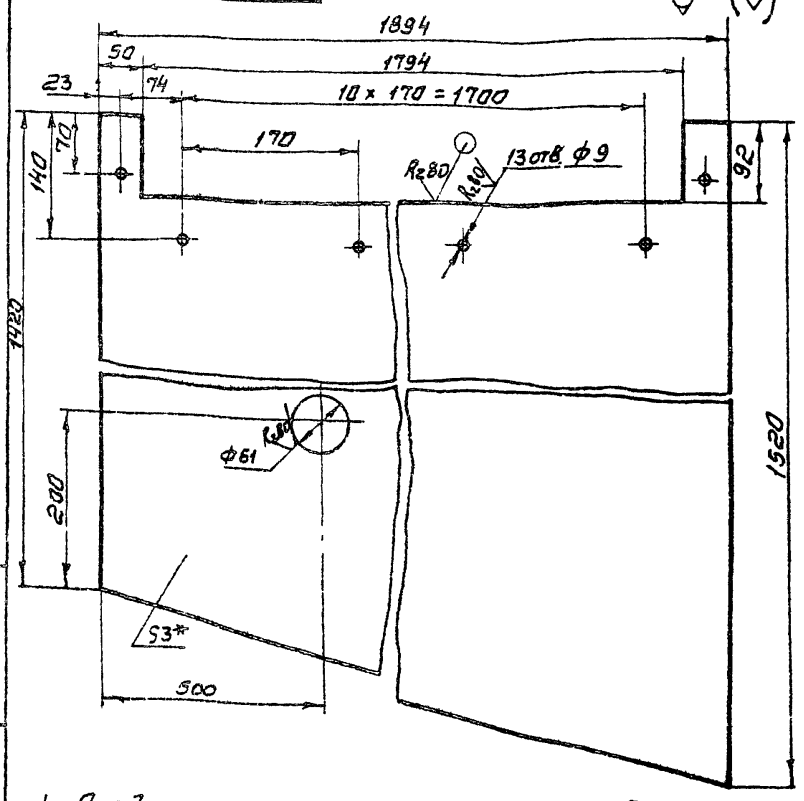


1. Предельные отклонения размеров: отверстий H14 остальных ± JT14/2
2* Размер для справок

| Изм. | Лист | N: докум. | Подпись | Дата |
|---|---|---|---|---|
| Разраб. | | Марченко | | |
| Пров. | | Семенова | | |
| Т. контр. | | Годзишевская | | |
| Гл. инж. пр. | | Блоков | | |
| Н. контр. | | Целковикова | | |
| Утв. | | Авдеев | | |

ТМ81.01.00.06

Стенка

| Лит | Масса | Масштаб |
|---|---|---|
| И | 62 | 1:5 |
| Лист | Листов 1 | |

Лист Б-3.0 ГОСТ 19903-14 Ст.3 ГОСТ 16523-70

Госстрой СССР Союзводоканалпроект г. Москва

Формат А1

Подпись и дата | Взам. инв. N | Инв. N дубл. | Подпись и дата | Инв. N подл.

ТМ 81.01.00.04

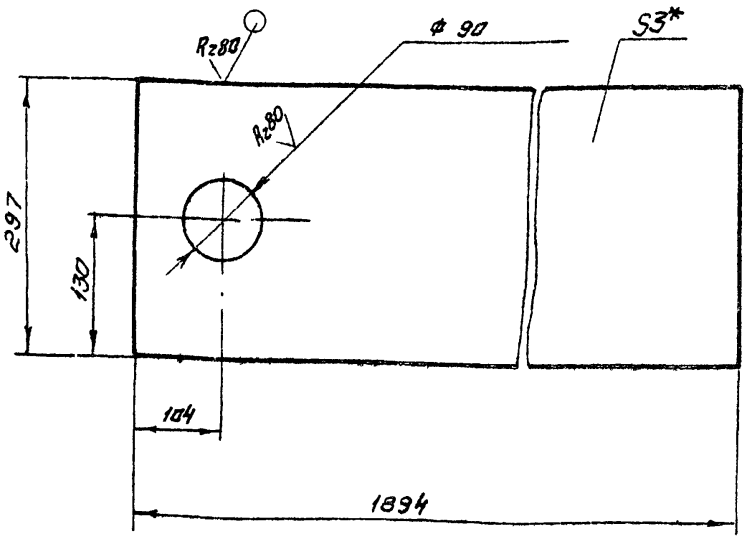


1. Предельные отклонения размеров: отверстий H14, остальных ± JT14/2
2* Размер для справок

| Изм. | Лист | N: докум. | Подпись | Дата |
|---|---|---|---|---|
| Разраб. | | Марченко | | |
| Пров. | | Семенова | | |
| Т. контр. | | Годзишевская | | |
| Гл. инж. пр. | | Блоков | | |
| Н. контр. | | Целковикова | | |
| Утв. | | Авдеев | | |

ТМ 81.01.00.04

Дно

| Лит. | Масса | Масштаб |
|---|---|---|
| И | 13.0 | 1:5 |
| Лист | Листов 1 | |

Лист Б-3.0 ГОСТ 19903-74 Ст. 3 ГОСТ 16523-70

Госстрой СССР Союзводоканалпроект г. Москва

Формат А1

ТМ 81.01.00.09

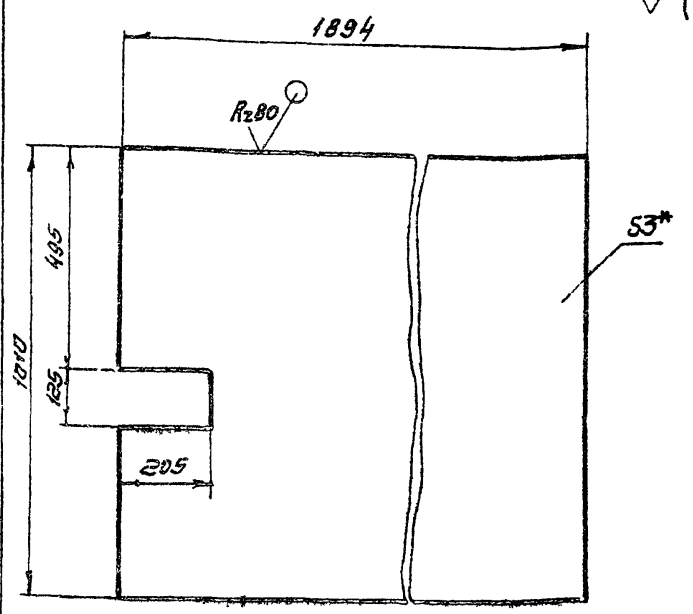


1. Предельные отклонения размеров: ± JT14/2
2* Размер для справок

| Изм. | Лист | N: докум. | Подпись | Дата |
|---|---|---|---|---|
| Разраб. | | Марченко | | |
| Пров. | | Семенова | | |
| Т. контр. | | Годзишевская | | |
| Гл. инж. пр. | | Блоков | | |
| Н. контр. | | Целковикова | | |
| Утв. | | Авдеев | | |

ТМ 81.01.00.09

Стенка

| Лит | Масса | Масштаб |
|---|---|---|
| И | 45 | 1:10 |
| Лист | Листов 1 | |

Лист Б-3.0 ГОСТ 19903-74 Ст.3 ГОСТ 16523-70

Госстрой СССР Союзводоканалпроект г. Москва

Формат А1

ТМ81.01.00.12

Rz80 (√)

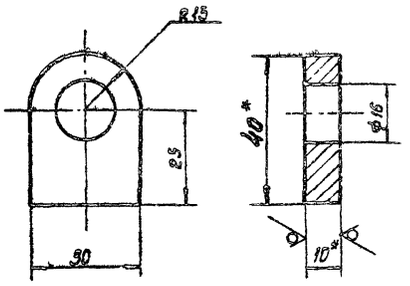


1. Предельные отклонения размеров: отверстий H14, остальных ±IT14/2
2.* Размеры для справок.

| Изм. | Лист | № докум. | Подпись | Дата |
|---|---|---|---|---|
| Разраб. | | Марченко | | |
| Пров. | | Семенова | | |
| Т.Контр. | | Годзишевская | | |
| Гл.инж.пр. | | Блоков | | |
| Н.Контр. | | Целковикова | | |
| Утв. | | Абдеев | | |

ТМ81.01.00.12

Ушко

| Лит | Масса | Масштаб |
|---|---|---|
| И | 0.07 | 1:1 |

Лист | Листов 1

Лист Б-10.0 ГОСТ 19903-74 / Ст.3 ГОСТ 14637-79

Госстрой СССР СОЮЗВОДОКАНАЛПРОЕКТ г. Москва

Формат А1

ТМ81.01.00.13

Rz80 (√)

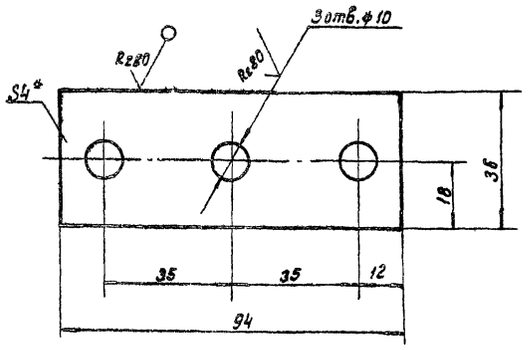


1. Предельные отклонения размеров: отверстий H14, остальных ±IT14/2
2.* Размер для справок.

Инв.№ подл. | Подпись и дата | Взам. инв.№ | Инв.№ дубл. | Подпись и дата

| Изм. | Лист | № докум. | Подпись | Дата |
|---|---|---|---|---|
| Разраб. | | Марченко | | |
| Пров. | | Семенова | | |
| Т.Контр. | | Годзишевская | | |
| Гл.инж.пр. | | Блоков | | |
| Н.Контр. | | Целковикова | | |
| Утв. | | Абдеев | | |

ТМ81.01.00.13

Планка

| Лит | Масса | Масштаб |
|---|---|---|
| И | 0.1 | 1:1 |

Лист | Листов 1

Лист Б-4.0 ГОСТ 19903-74 / Ст3 ГОСТ 14637-89

Госстрой СССР СОЮЗВОДОКАНАЛПРОЕКТ г. Москва

Формат А1

ТМ81.01.00.11

Rz80 (√)

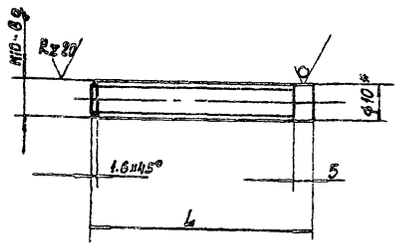


| Обозначение | L | Масса кг |
|---|---|---|
| ТМ81.01.00.11 | 23 | 0,01 |
| -01 | 60 | 0,03 |

1. Неуказанные предельные отклонения размеров ±IT14/2
2.* Размер для справок.

| Изм. | Лист | № докум. | Подпись | Дата |
|---|---|---|---|---|
| Разраб. | | Марченко | | |
| Пров. | | Семенова | | |
| Т.Контр. | | Годзишевская | | |
| Гл.инж.пр. | | Блоков | | |
| Н.Контр. | | Целковикова | | |
| Утв. | | Абдеев | | |

ТМ81.01.00.11

Шпилька

| Лит | Масса | Масштаб |
|---|---|---|
| И | См. табл. | 1:1 |

Лист | Листов 1

Круг В10 ГОСТ 2590-71 / Ст.3 ГОСТ 535-79

Госстрой СССР СОЮЗВОДОКАНАЛПРОЕКТ г. Москва

Формат А1

ТМ81.01.00.14

Rz80 (√)

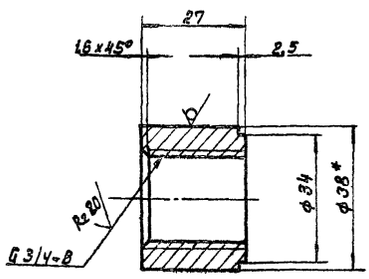


1. Неуказанные предельные отклонения размеров: валов h14, остальных ±IT14/2
2.* Размер для справок.

Инв.№ подл. | Подпись и дата | Взам. инв.№ | Инв.№ дубл. | Подпись и дата

| Изм. | Лист | № докум. | Подпись | Дата |
|---|---|---|---|---|
| Разраб. | | Марченко | | |
| Пров. | | Семенова | | |
| Т.Контр. | | Годзишевская | | |
| Гл.инж.пр. | | Блоков | | |
| Н.Контр. | | Целковикова | | |
| Утв. | | Абдеев | | |

ТМ81.01.00.14

Бобышка

| Лит | Масса | Масштаб |
|---|---|---|
| И | 0.13 | 1:1 |

Лист | Листов 1

Круг В38 ГОСТ 2590-71 / Ст3 ГОСТ 535-79.

Госстрой СССР СОЮЗВОДОКАНАЛПРОЕКТ г. Москва

Формат А1

Копировал: Доценко Инв- 20397-05 36 Формат А1

ТМ81.01.00.22

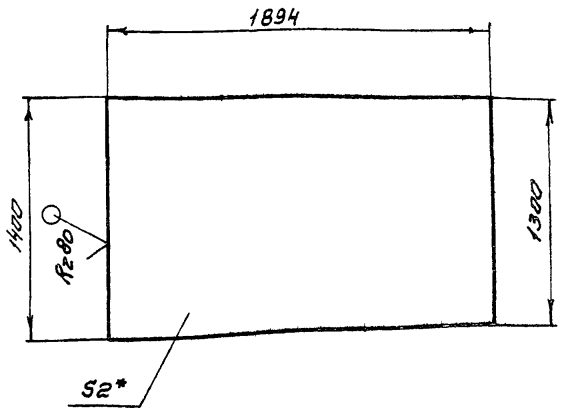


1. Предельные отклонения размеров: $\pm \frac{JT14}{2}$
2* Размер для справок

| | | | | |
|---|---|---|---|---|
| Изм. | Лист | N докум. | Подпись | Дата |
| Разраб | | Марченко | | |
| Пров | | Семенова | | |
| Т. контр. | | Годзишевская | | |
| Гл. инж. пр. | | Блоков | | |
| Н. контр. | | Целковикова | | |
| Утв | | Авдеев | | |

ТМ81.01.00.22

Перегородка

| Лит. | Масса | Масштаб |
|---|---|---|
| И | 20.6 | 1:25 |
| Лист | Листов 1 | |

Лист Б-2.0 ГОСТ 19903-74
Ст.3 ГОСТ 16523-70

Госстрой СССР
Союзводоканалпроект
г. Москва

Формат А1

ТМ81.01.00.21

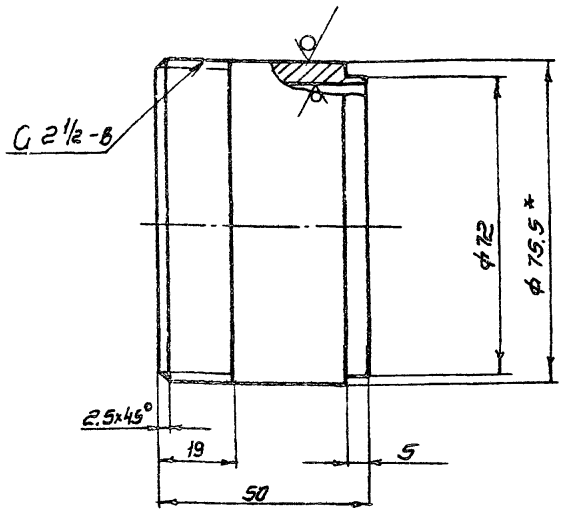


1. Неуказанные предельные отклонения размеров: вала h14, остальных $\pm \frac{JT14}{2}$
2* Размер для справок

| | | | | |
|---|---|---|---|---|
| Изм. | Лист | N докум. | Подпись | Дата |
| Разраб | | Марченко | | |
| Пров. | | Семенова | | |
| Т. контр. | | Годзишевская | | |
| Гл. инж. пр. | | Блоков | | |
| Н. контр. | | Целковикова | | |
| Утв. | | Авдеева | | |

ТМ81.01.00.21

Бабышка

| Лит. | Масса | Масштаб |
|---|---|---|
| И | 0.2 | 1:1 |
| Лист | Листов 1 | |

Труба 65х3.2 ГОСТ 3262-75

Госстрой СССР
Союзводоканалпроект
г. Москва

Формат А1

ТМ81.20.00.00.СБ

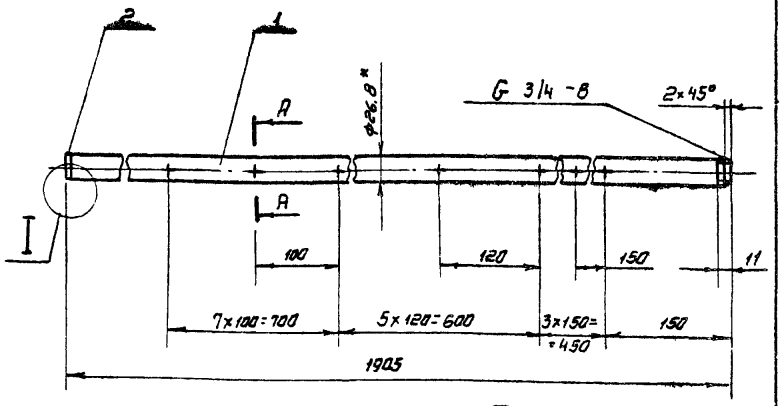


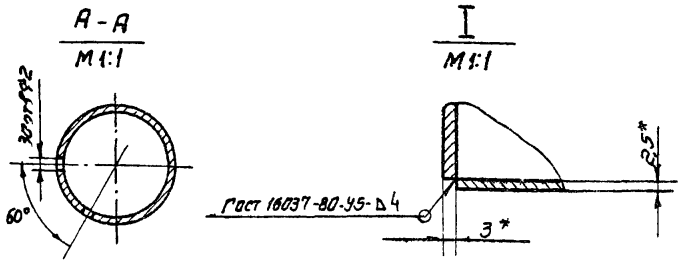


1. Предельные отклонения размеров: $\pm \frac{JT14}{2}$
2. Шероховатость обрабатываемых поверхностей деталей без чертежа - Rz80
3* Размеры для справок.

| | | | | |
|---|---|---|---|---|
| Изм. | Лист | N докум. | Подпись | Дата |
| Разраб | | Марченко | | |
| Пров | | Семенова | | |
| Т. контр. | | Годзишевская | | |
| Гл. инж. пр. | | Елоков | | |
| Н. контр. | | Целковикова | | |
| Утв | | Авдеев | | |

ТМ 81.20.00.00.СБ

Труба
Сборочный чертеж

| Лит | Масса | Масштаб |
|---|---|---|
| И | 2.8 | 1:5 |
| Лист | Листов 1 | |

Госстрой СССР
Союзводоканалпроект
г. Москва

Формат А1

ТМ 81.01.00.19

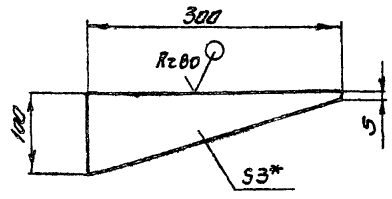


1. Предельные отклонения размеров: $\pm \frac{JT14}{2}$
2* Размер для справок

| | | | | |
|---|---|---|---|---|
| Изм. | Лист | N Докум. | Подпись | Дата |
| Разраб | | Марченко | | |
| Пров. | | Семенова | | |
| Т. контр. | | Годзишевская | | |
| Гл. инж. пр. | | Блоков | | |
| Н. контр. | | Целковикова | | |
| Утв | | Авдеев | | |

ТМ81.01.00.19

Косынка

| Лит | Масса | Масштаб |
|---|---|---|
| И | 0.35 | 1:5 |
| Лист | Листов 1 | |

Лист Б-3 ГОСТ 19903-14
ст 3 ГОСТ 16523-70

Госстрой СССР
Союзводоканалпроект
г. Москва



Формат А1

ТМ81.01.00.08

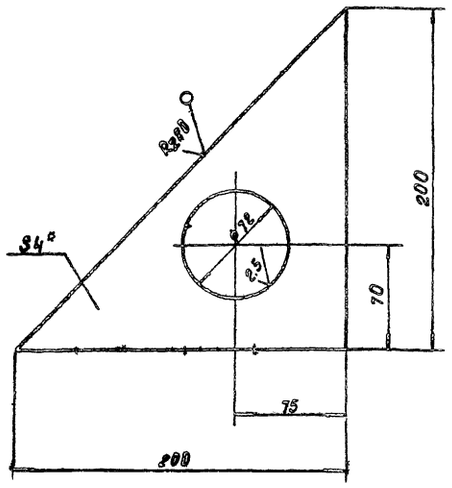


1. Предельные отклонения размеров: отверстий H14, остальных $\pm \frac{IT14}{2}$.
2.* Размер для справок.

| Изм. | Лист | № докум. | Подпись | Дата |
|---|---|---|---|---|
| Разраб. | | Марченко | | |
| Пров. | | Семенова | | |
| Т.контр. | | Годзишевская | | |
| Гл. инж.пр. | | Блокоб | | |
| Н.Контр. | | Целковикова | | |
| Утв. | | Абдеев | | |

ТМ81.01.00.08

Дно

| Лит | Масса | Масштаб |
|---|---|---|
| И | 0.5 | 1:2.5 |

Лист | Листов 1

Лист Б-4.0 ГОСТ 19903-74 / Ст.3 ГОСТ 14637-79

Росстрой СССР СОЮЗВОДОКАНАЛПРОЕКТ г. Москва

Формат А1

ТМ81.01.00.15

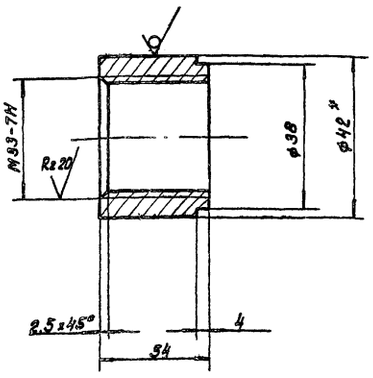


1. Неуказанные предельные отклонения размеров: валов h14, остальных $\pm \frac{IT14}{2}$.
2.* Размер для справок.

| Изм. | Лист | № докум. | Подпись | Дата |
|---|---|---|---|---|
| Разраб. | | Марченко | | |
| Пров. | | Семенова | | |
| Т.контр. | | Годзишевская | | |
| Гл. инж.пр. | | Блокоб | | |
| Н. Контр. | | Целковикова | | |
| Утв. | | Абдеев | | |

ТМ81.01.00.15

Бобышка

| Лит | Масса | Масштаб |
|---|---|---|
| И | 0.2 | 1:1 |

Лист | Листов 1

Круг В42 ГОСТ 2590-71 / Ст.3 ГОСТ 535-79

Росстрой СССР СОЮЗВОДОКАНАЛПРОЕКТ г. Москва

Формат А1

Инв.№ подл. | Подпись и дата | Взам. инв.№ | Инв.№ дубл. | Подпись и дата

ТМ81.01.00.17

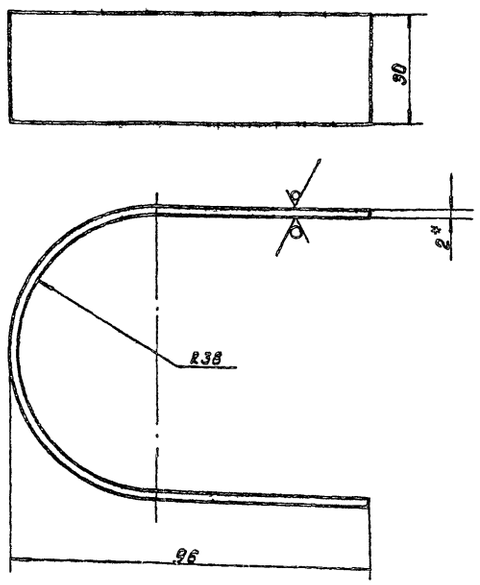


1. Предельные отклонения размеров $\pm \frac{IT14}{2}$
2. Длина развернутая ~ 235мм.
3.* Размер для справок.

| Изм. | Лист | № докум. | Подпись | Дата |
|---|---|---|---|---|
| Разраб. | | Марченко | | |
| Пров. | | Семенова | | |
| Т.контр. | | Годзишевская | | |
| Гл.инж.пр. | | Блокоб | | |
| Н. Контр. | | Целковикова | | |
| Утв. | | Абдеев | | |

ТМ81.01.00.17

Хомут

| Лит | Масса | Масштаб |
|---|---|---|
| И | 0.2 | 1:1 |

Лист | Листов 1

Лист В-20 ГОСТ 19903-74 / Ст3 ГОСТ 16523-70

Росстрой СССР СОЮЗВОДОКАНАЛПРОЕКТ г. Москва

Формат А1

ТМ81.01.00.16

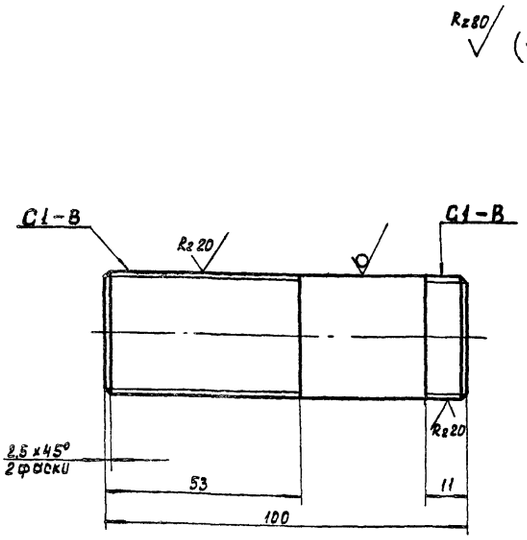


1. Неуказанные предельные отклонения размеров: $\frac{IT14}{2}$.

| Изм. | Лист | № докум. | Подпись | Дата |
|---|---|---|---|---|
| Разраб. | | Марченко | | |
| Пров. | | Семенова | | |
| Т.контр. | | Годзишевская | | |
| Гл. инж.пр. | | Блокоб | | |
| Н.Контр. | | Целковикова | | |
| Утв. | | Абдеев | | |

ТМ81.01.00.16

Сгон

| Лит | Масса | Масштаб |
|---|---|---|
| И | 0.12 | 1:1 |

Лист | Листов 1

Труба 25х3.2 ГОСТ 3262-75

Росстрой СССР СОЮЗВОДОКАНАЛПРОЕКТ г. Москва

Формат А1

Инв.№ подл. | Подпись и дата | Взам. инв.№ | Инв.№ дубл. | Подпись и дата

ТМ81.02.00.00 СБ

Альбом VIII

Типовой проект 902-2-385.85

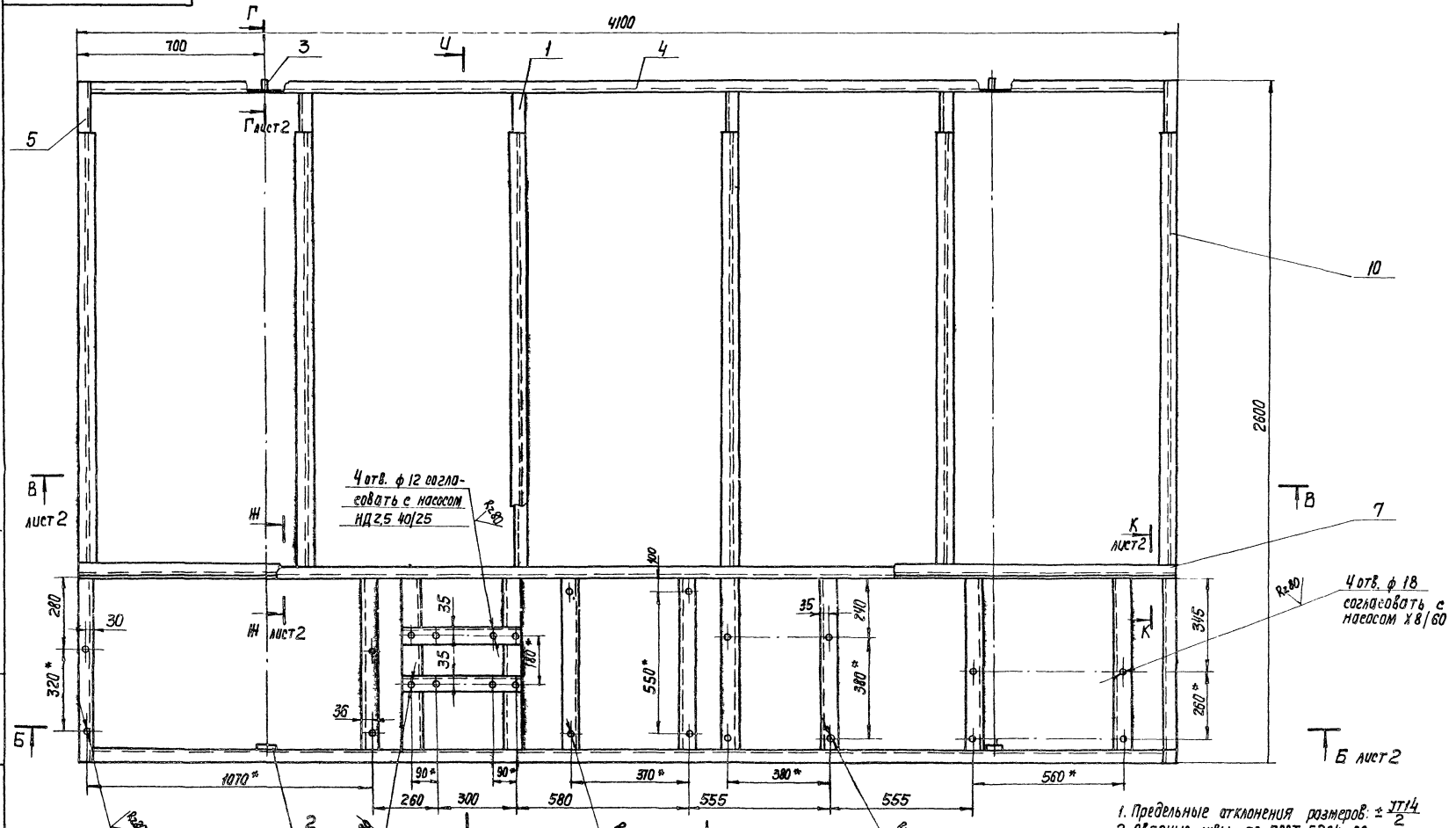


1. Предельные отклонения размеров: $\pm \frac{IT14}{2}$
2. Сварные швы по ГОСТ 5264-80.
3. Шероховатость обрабатываемых поверхностей деталей без чертежа Rz80
4. * Размеры для справок.

| Изм. | Лист | N докум. | Подп. | Дата |
|---|---|---|---|---|
| Разраб. | | Дудинская | | |
| Пров. | | Целковикова | | |
| Т. Контр. | | Подзишевская | | |
| Гл. инж. пр. | | Блоков | | |
| Н. Контр. | | Семенова | | |
| Утв. | | Авдеев | | |

ТМ81.02.00.00 СБ

Рама
Сборочный чертеж

| Лит | Масса | Масштаб |
|---|---|---|
| И | 354 | 1:10 |

Лист 1 | Листов 2

Госстрой СССР
СОЮЗВОДОКАНАЛПРОЕКТ
г. Москва

Формат А2

Инв. N подл. | Подп. и дата | Взам. инв. N | Инв. N дубл. | Подп. и дата

20397-05 39

Вид А лист 1

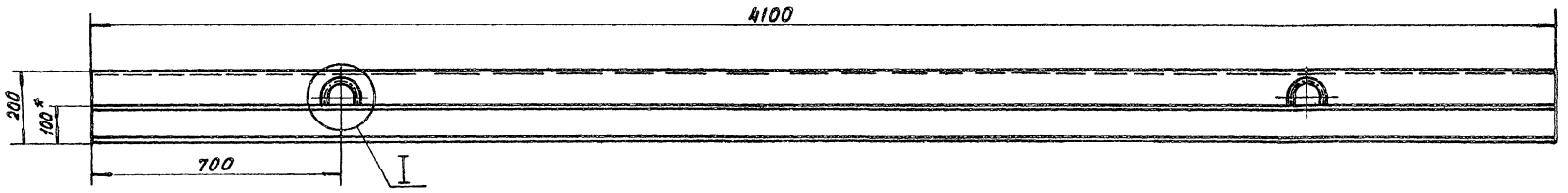


Б-Б лист 1

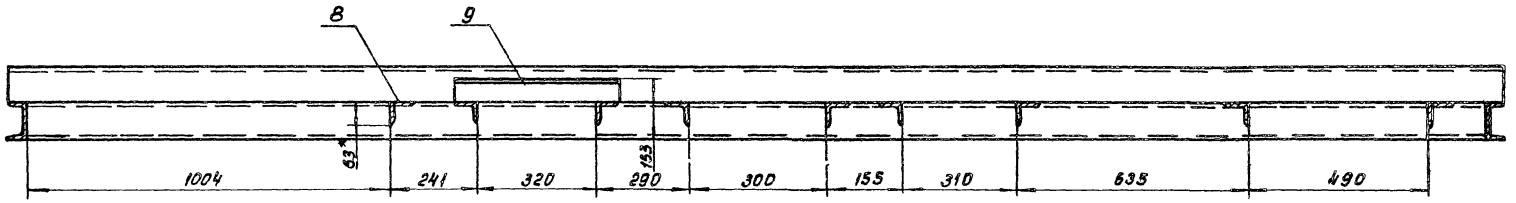


К-К / М1:5 повернуто, лист 1

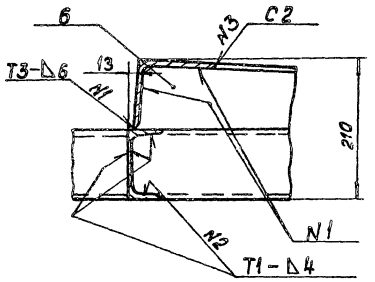


В-В лист 1

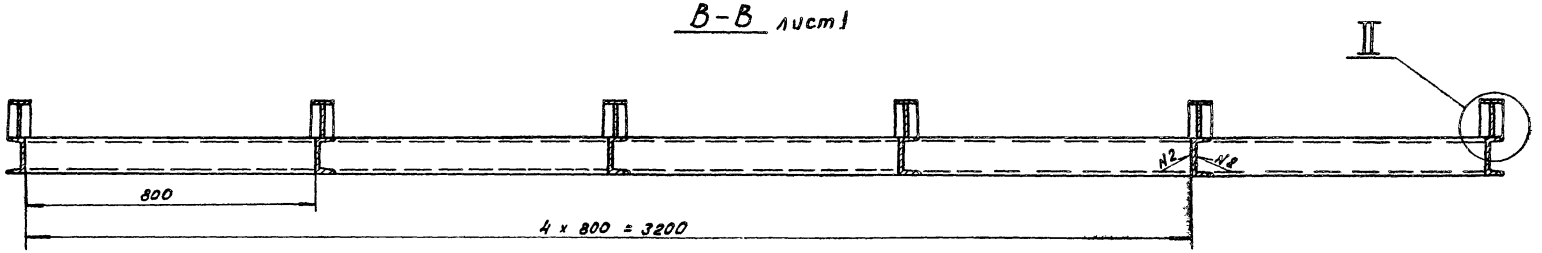


II / М1:2

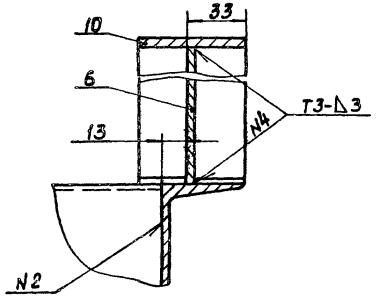


И-И лист 1

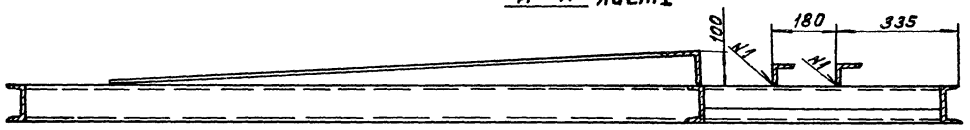


I / М1:5

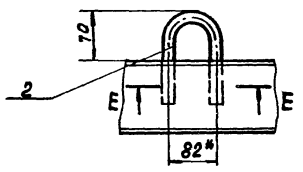


Е-Е / М1:2

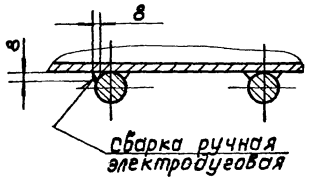


Г-Г лист 1 / М1:5

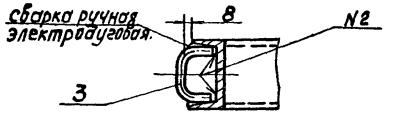


Ж-Ж / М1:5 повернуто, лист 1

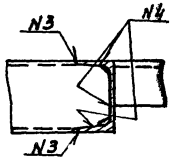


| | | | | | | | |
|---|---|---|---|---|---|---|---|
| Изм. | Лист | № докум. | Подп. | Дата | ТМ 81 02.0000СБ | | |
| Разраб. | | Дубинская | | | Рама Сборочный чертеж | Лит | Масса | Масштаб |
| Пров. | | Целковикова | | | | И | — | 1:10 |
| Т. Контр. | | Годзишевская | | | | Лист 2 | Листов | |
| Гл. инж. пр. | | Блоков | | | | Госстрой СССР СОЮЗВОДОКАНАЛПРОЕКТ г. Москва | | |
| Н. Контр. | | Семенова | | | | | | |
| Утв. | | Авдеев | | | | | | |

Копировал: Доценко

Формат 22

ТМ 81.02.00.03

Rz 80

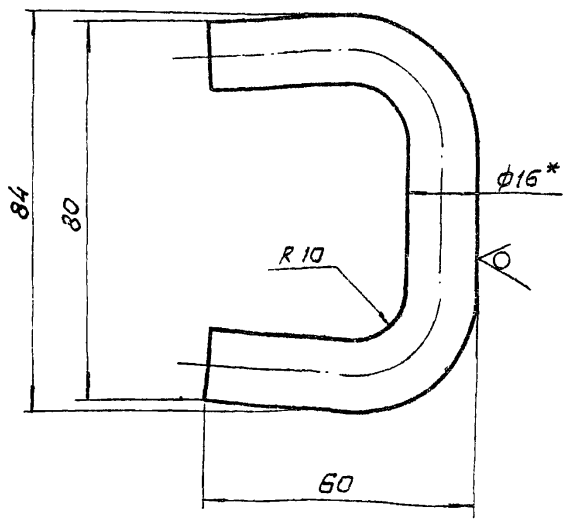


1. Предельные отклонения размеров: ± JT14/2
2. Длина развернутая ~ 154 мм
3. *Размер для справок.

| Изм. | Лист | N докум. | Подп. | Дата |
|---|---|---|---|---|
| Разраб. | | Марченко | | |
| Провер. | | Семенова | | |
| Т. контр. | | Годзишевская | | |
| Гл. инж. пр. | | Блоков | | |
| Н. контр. | | Блоков | | |
| Утв. | | Авдеев | | |

ТМ 81. 02. 00. 03

Петля

| Лит. | Масса | Масштаб |
|---|---|---|
| И | 0.2 | 1:1 |

Лист | Листов 1

Круг Б 16 гост 2590-71 / Ст. 3 гост 535-79

Госстрой СССР СОЮЗВОДОКАНАЛПРОЕКТ г. Москва

Формат 11

ТМ 81.02.00.02

Rz 80

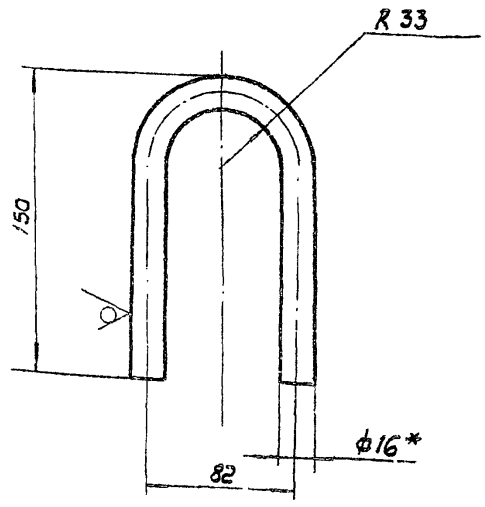


1. Предельные отклонения размеров: ± JT14/2
2. Длина развернутая ~ 320 мм
3. *Размер для справок.

| Изм. | Лист | N докум. | Подп. | Дата |
|---|---|---|---|---|
| Разроб. | | Марченко | | |
| Провер. | | Семенова | | |
| Т. контр. | | Годзишевская | | |
| Гл. инж. пр. | | Блоков | | |
| Н. контр. | | Блоков | | |
| Утв. | | Авдеев | | |

ТМ 81. 02. 00. 02

Петля

| Лит. | Масса | Масштаб |
|---|---|---|
| И | 0.5 | 1:2 |

Лист | Листов 1

Круг Б 16 гост 2590-71 / Ст. 3 гост 535-79

Госстрой СССР СОЮЗВОДОКАНАЛПРОЕКТ г. Москва

Формат 11

ТМ 81.02.00.06

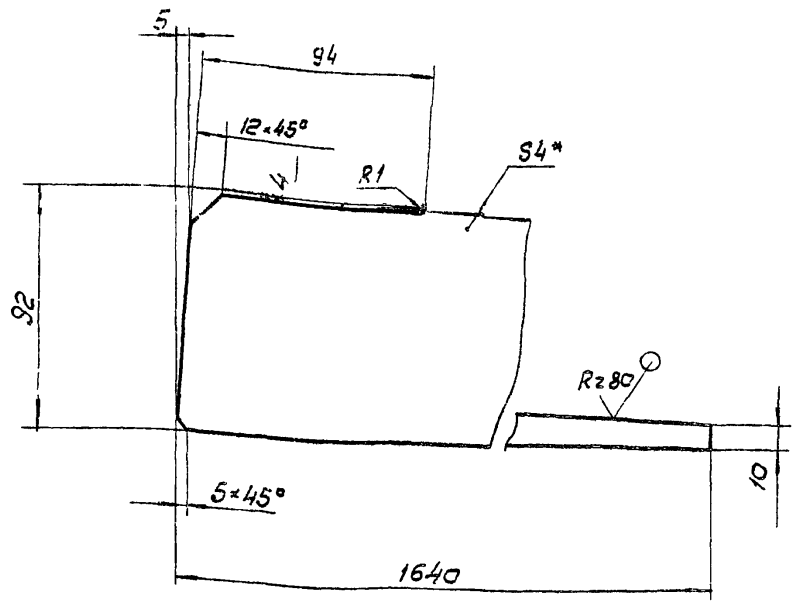


1. Предельные отклонения размеров: ± JT14/2
2.* Размер для справок

| Изм. | Лист | N докум. | Подп. | Дата |
|---|---|---|---|---|
| Разраб. | | Марченко | | |
| Провер. | | Семенова | | |
| Т. контр. | | Годзишевская | | |
| Гл. инж. пр. | | Блоков | | |
| Н. контр. | | Блоков | | |
| Утв. | | Авдеев | | |

ТМ 81. 02. 00. 06

Ребро

| Лит. | Масса | Масштаб |
|---|---|---|
| И | 2.4 | 1:2 |

Лист | Листов 1

Лист 5.40 гост 19903-74 / Ст. 3 гост 14637-79

Госстрой СССР СОЮЗВОДОКАНАЛПРОЕКТ г. Москва

Формат 11

ТМ 81.02.00.01

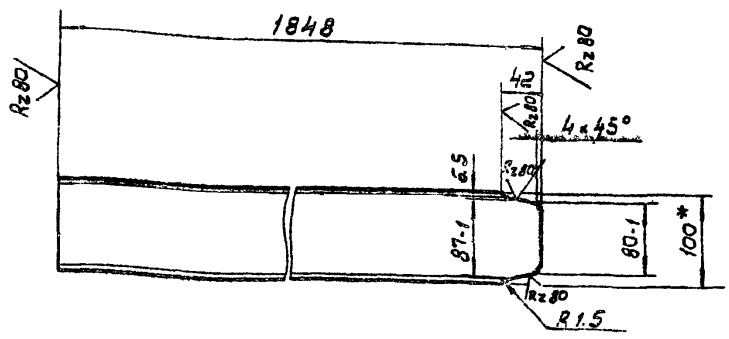


1. Неуказанные предельные отклонения размеров: ± JT14/2.
2.* Размер для справок.

| Изм. | Лист | N докум. | Подп. | Дата |
|---|---|---|---|---|
| Разроб. | | Марченко | | |
| Провер. | | Семенова | | |
| Т. контр. | | Годзишевская | | |
| Гл. инж. пр. | | Блоков | | |
| Н. контр. | | Блоков | | |
| Утв. | | Авдеев | | |

ТМ 81. 02. 00. 01

Перекладина.

| Лит. | Масса | Масштаб |
|---|---|---|
| И | 15.7 | 1:5 |

Лист | Листов 1

Швеллер 10 гост 8240-72 / Ст. 3 гост 535-79

Госстрой СССР СОЮЗВОДОКАНАЛПРОЕКТ г. Москва

Формат 11

ТМ 81.03.00.00 СБ

Альбом VIII

Типовой проект 902-2-385 85

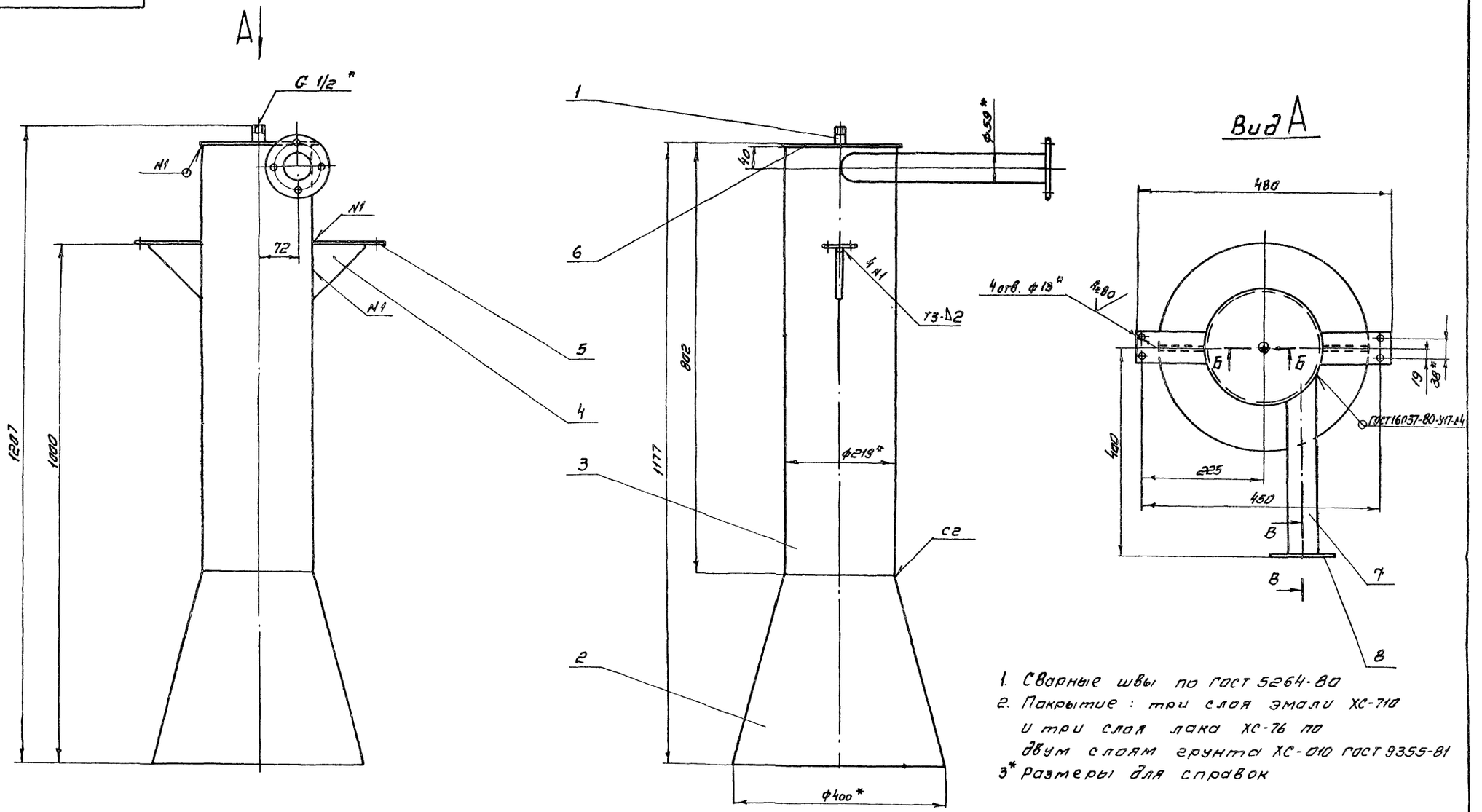


1. Сварные швы по ГОСТ 5264-80
2. Покрытие: три слоя эмали ХС-710 и три слоя лака ХС-76 по двум слоям грунта ХС-010 ГОСТ 9355-81
3* Размеры для справок

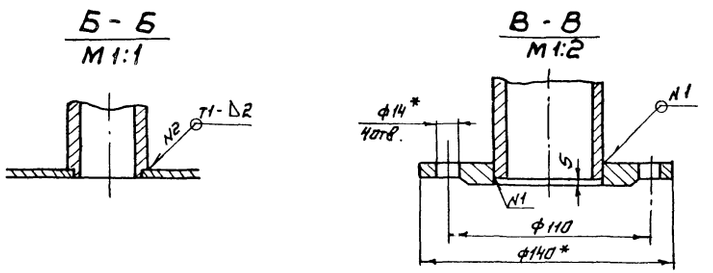


| | | | | | | | | |
|---|---|---|---|---|---|---|---|---|
| | | | | | ТМ 81.03.00.00 СБ | | | |
| Изм | Лист | № докум. | Подп. | Дата | Смеситель Сборочный чертеж | Лит | Масса | Масштаб |
| Разраб | | Марченко | | | | И | 25,3 | 1:5 |
| Пров. | | Семенова | | | | Лист | Листов 1 | |
| Т. контр. | | Годзишевская | | | | Госстрой СССР | | |
| Гл. инж. пр. | | Блоков | | | | СОЮЗВОДОКАНАЛПРОЕКТ | | |
| Н. контр. | | Блоков | | | | г. Москва | | |
| Утв. | | Авдеев | | | | | | |

Копировал Синицын

Формат 22

Инв. № подл. | Подп. и дата | Взам. инв. № | Инв. № дубл. | Подп. и дата

20397-05 42

41

Rz80

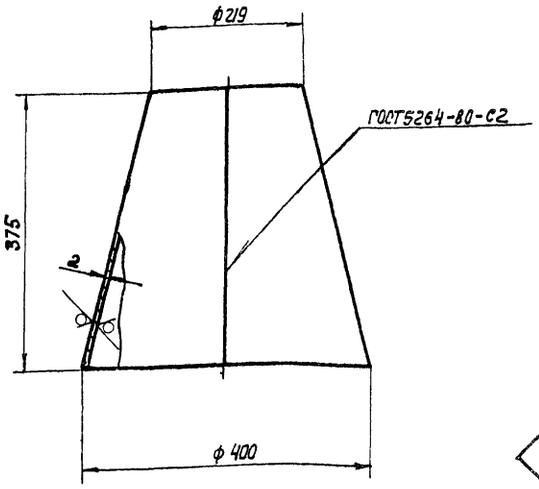


Развертка

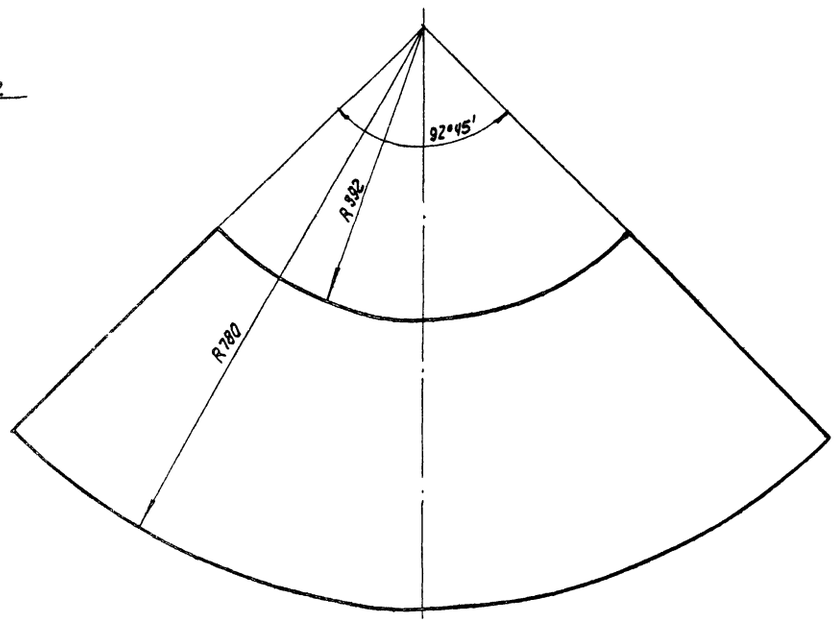


1. Предельные отклонения размеров: $\pm \frac{JT14}{2}$
2.* Размер для справок.

| Изм. | Лист | N докум. | Подпись | Дата |
|---|---|---|---|---|
| Разраб. | | Марченко | | |
| Провер. | | Семенова | | |
| Т.Контр. | | Гобзушевская | | |
| Гл.инж.пр. | | Блохов | | |
| Н.Контр. | | Блохов | | |
| Утв. | | Авдеев | | |

ТМ 81.03.00.02

Конус

| Лит. | Масса | Масштаб |
|---|---|---|
| И | 5.2 | 1:5 |

Лист | Листов 1

Лист 6-2.0 ГОСТ 19903-74
ст.3 ГОСТ 16523-70

Госстрой СССР
СОЮЗВОДОКАНАЛПРОЕКТ
г. Москва

Формат А2

Инв. № подл. | Подпись и дата | Взам. инв. № | Инв. № дубл. | Подпись и дата

ТМ 81.03.00.03

Rz80

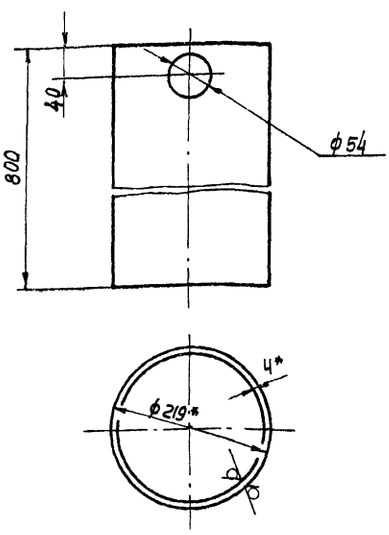


1. Предельные отклонения размеров:
отверстий H14, всех остальных $\pm \frac{JT14}{2}$
2.* Размеры для справок.

| Изм. | Лист | N докум. | Подпись | Дата |
|---|---|---|---|---|
| Разраб. | | Марченко | | |
| Провер. | | Семенова | | |
| Т. Контр. | | Гобзушевская | | |
| Гл. инж. пр. | | Блохов | | |
| Н. Контр. | | Блохов | | |
| Утв. | | Авдеев | | |

ТМ 81.03.00.03

Цилиндр

| Лит. | Масса | Масштаб |
|---|---|---|
| И | 16.9 | 1:5 |

Лист | Листов 1

Труба 219×4.0 ГОСТ 10704-76
Ст.3 ГОСТ 10705-80

Госстрой СССР
СОЮЗВОДОКАНАЛПРОЕКТ
г. Москва

Формат А1

ТМ 81.03.00.01

Rz80

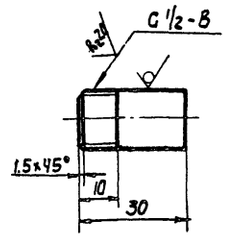


Предельные отклонения размеров: $\frac{JT14}{2}$

| Изм. | Лист | N докум. | Подпись | Дата |
|---|---|---|---|---|
| Разраб. | | Марченко | | |
| Провер. | | Семенова | | |
| Т. Контр. | | Гобзушевская | | |
| Гл. инж. пр. | | Блохов | | |
| Н. Контр. | | Блохов | | |
| Утв. | | Авдеев | | |

ТМ 81.03.00.01

Патрубок

| Лит. | Масса | Масштаб |
|---|---|---|
| И | 0.04 | 1:1 |

Лист | Листов 1

Труба 15×2.5 ГОСТ 3262-75

Госстрой СССР
СОЮЗВОДОКАНАЛПРОЕКТ
г. Москва

Формат А4

ТМ 81.03.00.06

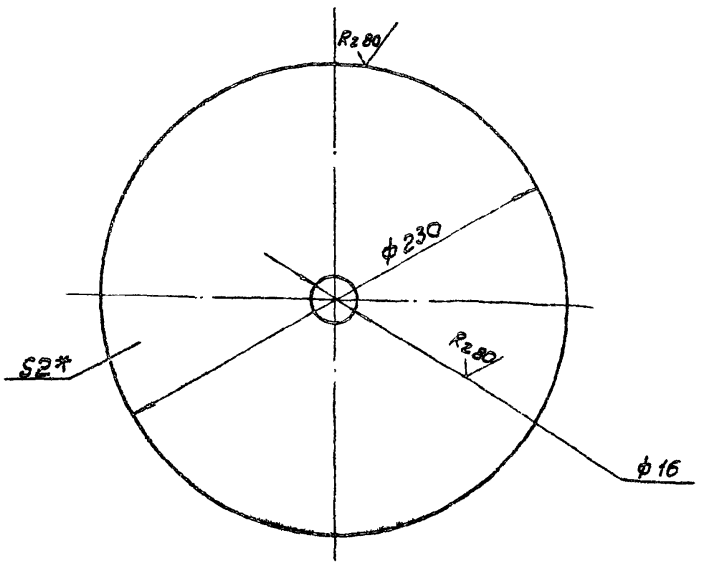


1. Предельные отклонения размеров: $\pm \frac{IT14}{2}$
2.* Размер для справок.

| Изм. | Лист | N докум. | Подпись | Дата |
|---|---|---|---|---|
| Разраб. | | Марченко | | |
| Пров. | | Семенова | | |
| Т. контр. | | Годзишевская | | |
| Гл. инж. пр. | | Блоков | | |
| Н. контр. | | Блоков | | |
| Утв. | | Авдеев | | |

ТМ 81. 03. 00. 06

Дно

| Лит. | Масса | Масшт. |
|---|---|---|
| И | 0,5 | 1:2 |
| Лист | Листов 1 | |

Лист Б-20 ГОСТ 19903-74
Ст. 3 ГОСТ 16523-70

Госстрой СССР
СОЮЗВОДОКАНАЛПРОЕКТ
г. Москва

Формат А1

ТМ 81.03.00.07

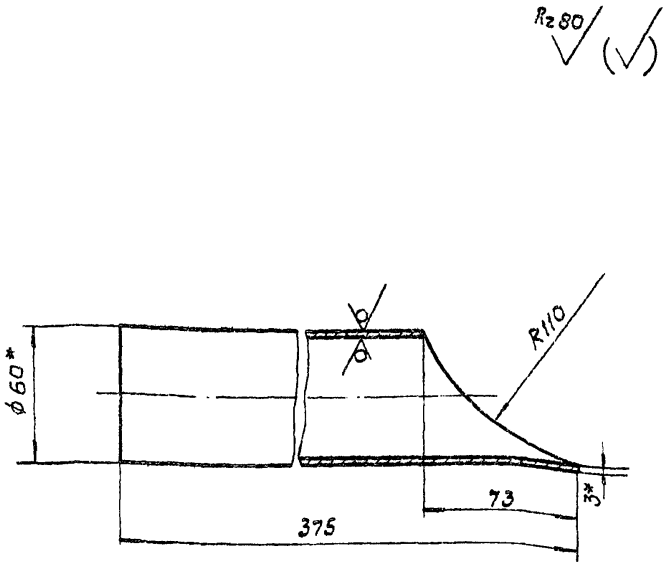


1 Предельные отклонения размеров: $\pm \frac{IT14}{2}$
2.* Размеры для справок.

Инв. N подл. | Подпись, дата | Взам. инв. N | Инв. N дубл. | Подпись, дата

| Изм. | Лист | N докум. | Подп. | Дата |
|---|---|---|---|---|
| Разраб. | | Марченко | | |
| Пров. | | Семенова | | |
| Т. контр. | | Годзишевская | | |
| Гл. инж. пр. | | Блоков | | |
| Н. контр. | | Блоков | | |
| Утв. | | Авдеев | | |

ТМ 81. 03. 00. 07

Патрубок.

| Лит. | Масса | Масшт. |
|---|---|---|
| И | 1,6 | 1:2 |
| Лист | Листов 1 | |

Труба 50×3,0 ГОСТ 3262-75

Госстрой СССР
СОЮЗВОДОКАНАЛПРОЕКТ
г. Москва

Формат А1

ТМ 81.03.00.05

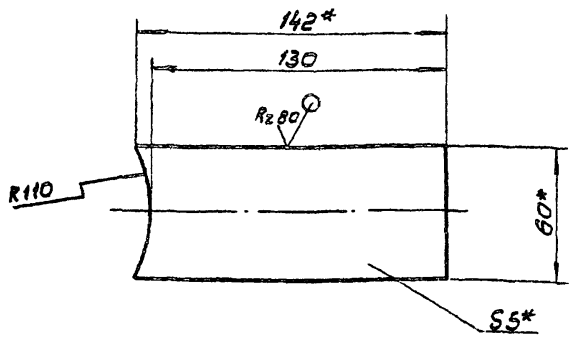


1. Предельные отклонения размеров. $\pm \frac{IT14}{2}$
2* Размеры для справок.

| Изм. | Лист | N докум. | Подп. | Дата |
|---|---|---|---|---|
| Разраб. | | Марченко | | |
| Пров. | | Семенова | | |
| Т. контр. | | Годзишевская | | |
| Гл. инж. пр. | | Блоков | | |
| Н. контр. | | Блоков | | |
| Утв. | | Авдеев | | |

ТМ 81. 03. 00. 05

Лапа

| Лит. | Масса | Масшт. |
|---|---|---|
| И | 0,3 | 1:2 |
| Лист | Листов 1 | |

Полоса Б-2 5×60 ГОСТ 103-76
Ст.3 ГОСТ 535-79

Госстрой СССР
СОЮЗВОДОКАНАЛПРОЕКТ
г. Москва

Формат А1

ТМ 81.03.00.04

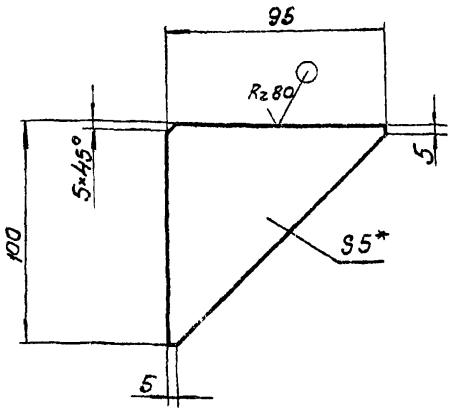


1. Предельные отклонения размеров: $\pm \frac{IT14}{2}$
2.* Размеры для справок

Инв. N подл. | Подпись, дата | Взам. инв. N | Инв. N дубл. | Подпись, дата

| Изм. | Лист | N докум. | Подп. | Дата |
|---|---|---|---|---|
| Разраб. | | Марченко | | |
| Пров. | | Семенова | | |
| Т. контр. | | Годзишевская | | |
| Гл. инж. пр. | | Блоков | | |
| Н. контр. | | Блоков | | |
| Утв. | | Авдеев | | |

ТМ 81. 03. 00. 04

Косынка.

| Лит. | Масса | Масшт. |
|---|---|---|
| И | 0,2 | 1:2 |
| Лист | Листов 1 | |

Лист Б-5.0 ГОСТ 19903-74
Ст3 ГОСТ 14637-79

Госстрой СССР
СОЮЗВОДОКАНАЛПРОЕКТ
г. Москва

Формат А1

ТМ81 05.00.00СБ

Типовой проект 902-2-385.85 Альбом VIII

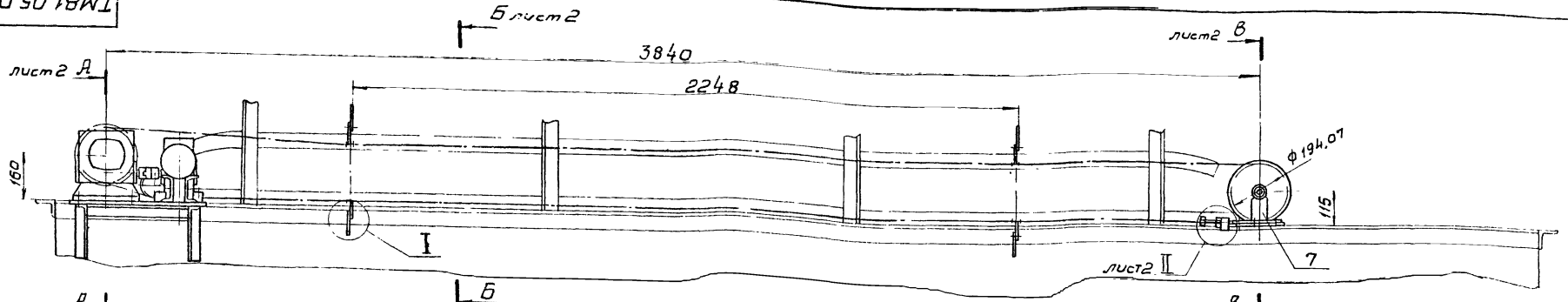


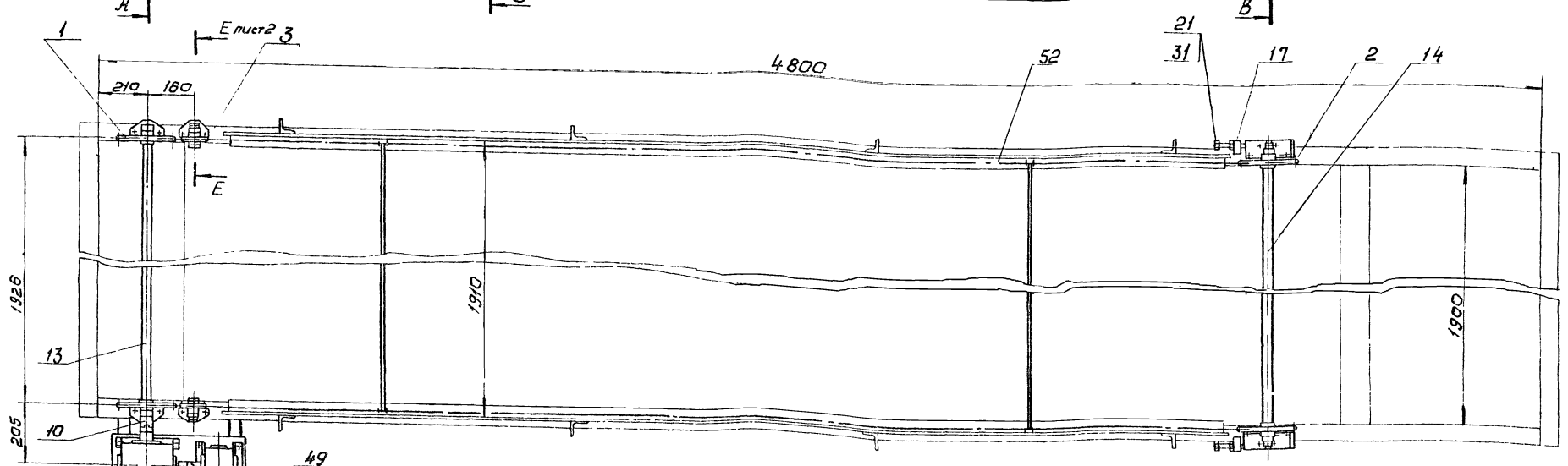


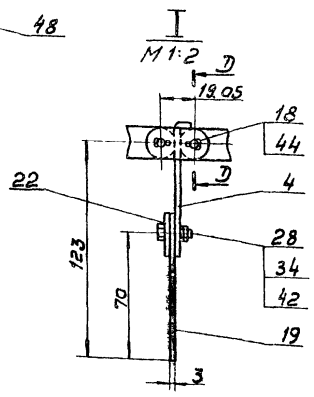


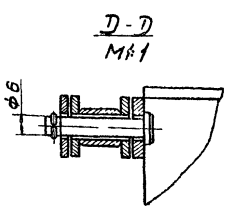


## Технические требования

1. Масленки поз.46, заправить солидолом УС-1 ГОСТ 1033-79.
2. Натяжение цепи регулировать болтами, поз. 21.
3. 12 отв. ф10,5мм под крепление кронштейнов, поз 6, 7, 8 к корпусу ТМ81.01.00.00СБ, выполнить при монтаже.
4. Пробку, поз. 23, запрессовать.

## Техническая характеристика

1. Скорость перемещения скребков - 0,9м/мин
2. Число оборотов приводного вала - 1,5 об/мин
3. Передаточное число привода - 1000
4. Привод:
   электродвигатель 4АА Е 56 А4 У
   0,06 кВт., 1500 об/мин, 220В
   редуктор 24-40-20-52-2-2
   редуктор 24-63-50-51-1-2

| Изм. | Лист | № докум. | Подп. | Дата |
|---|---|---|---|---|
| Разраб. | | Дубинская | | |
| Пров. | | Решетникова | | |
| Т. контр. | | Добзшевская | | |
| Гл. инж. пр. | | Блоков | | |
| Н. контр. | | Целовиков | | |
| Утв. | | Авдеев | | |

ТМ81.05.00.00СБ

Механизм сгребания пены. Сборочный чертеж

| Лит | Масса | Масштаб |
|---|---|---|
| Ц | 151 | М1:10 |

Лист 1 Листов 2

Госстрой СССР
СОЮЗВОДОКАНАЛПРОЕКТ
г. Москва

Формат А2

Инв.№ подл. | Подп. и дата | Взам. инв.№ | Инв.№ дубл. | Подпись и дата

ТП 902-2-385.85

ТМ 81.05.00.00СБ

Типовой проект 902-2-385.85 Альбом VIII

А-А лист1

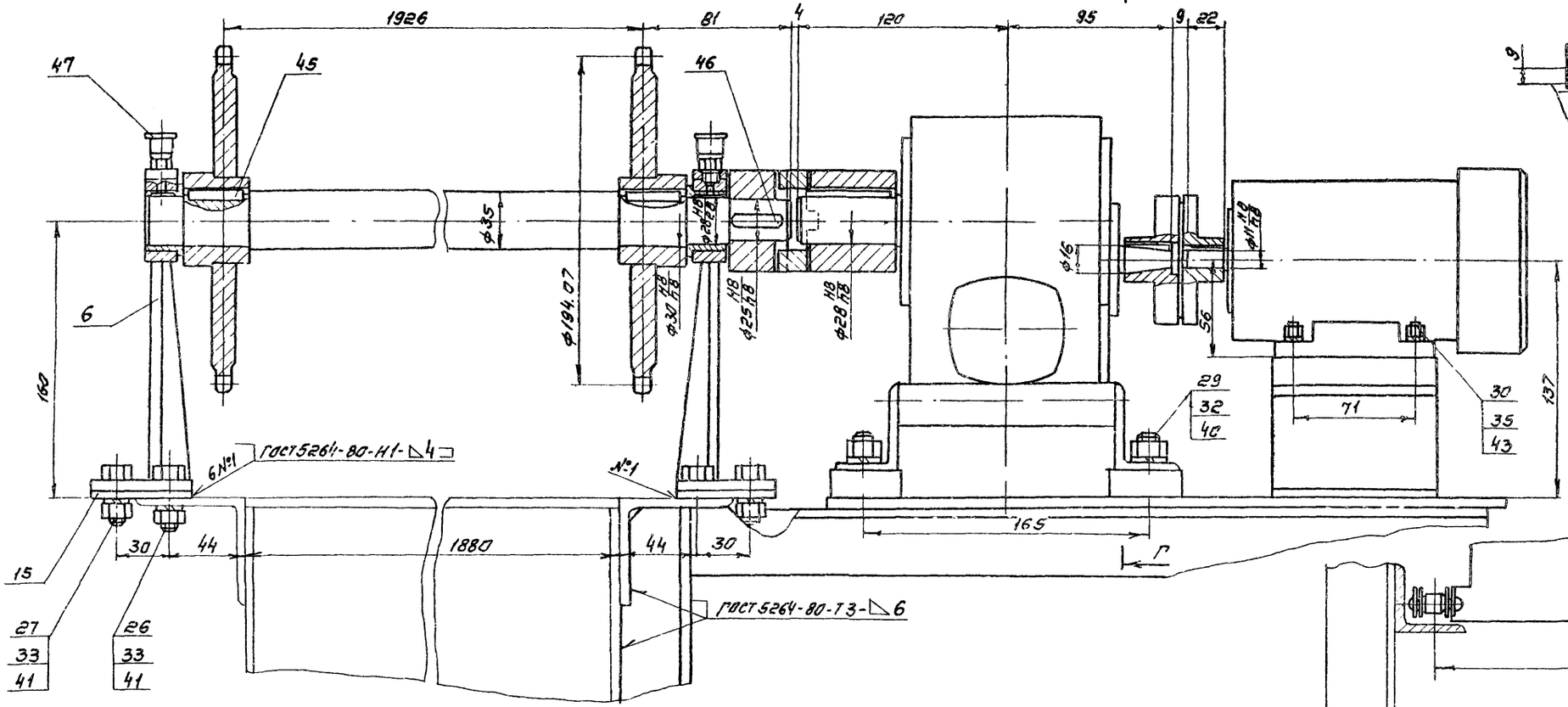


II лист1

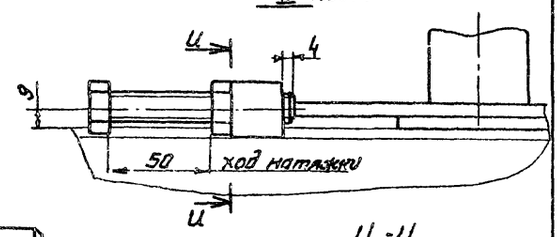


Ц-Ц

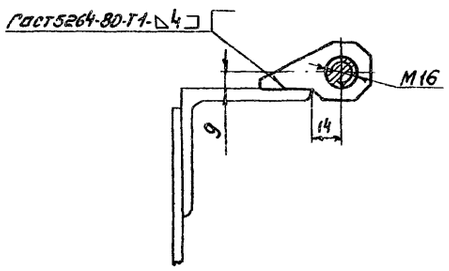


Б-Б лист1

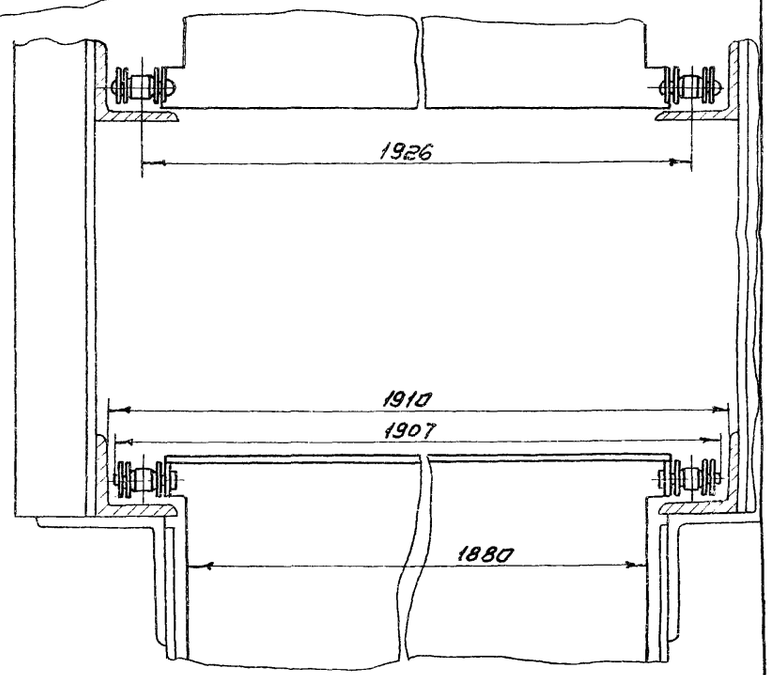


Г-Г

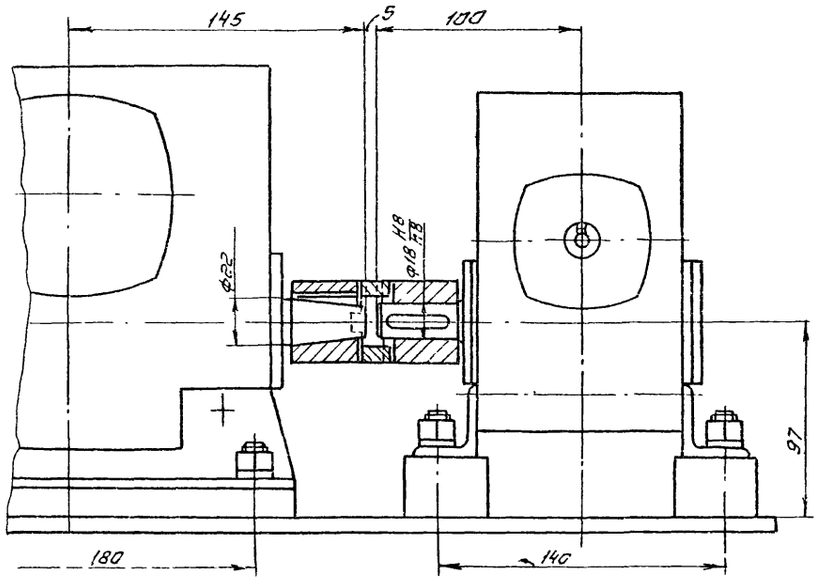


В-В лист1

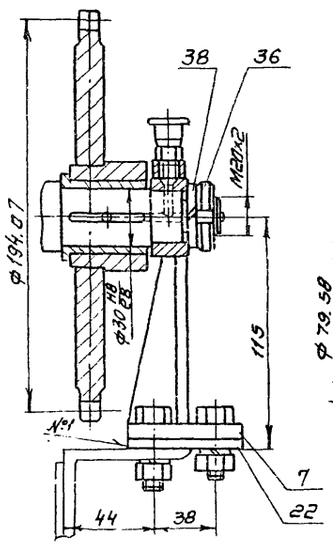


Е-Е лист1 повернута

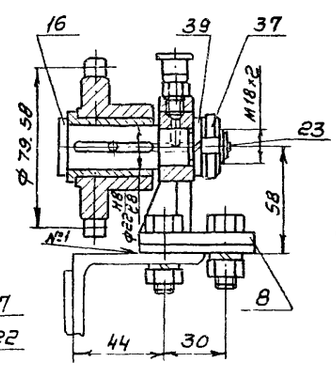


| | | | | | |
|---|---|---|---|---|---|
| Изм. | Лист | № докум. | Подп. | Дата | ТМ 81.05.00.00СБ |
| Разраб. | | Рубинская | | | Механизм сребания пены. Сборочный чертеж |
| Пров. | | Решетникова | | | |
| Т.контр. | | Гвозшевская | | | |
| Гл.инж.пр | | Блоков | | | |
| Н.контр. | | Усковикова | | | |
| Утв. | | Арбеев | | | |

| Лит. | Масса | Масштаб |
|---|---|---|
| И | — | 1:2 |

Лист 2 Листов

Госстрой СССР
СОЮЗДОРНИИПРОЕКТ
г. Москва

Формат 22

Инв. № подл. | Подп. и дата | Взам. инв. № | Инв. № дубл. | Подп. и дата

20397-05 ЭА

ТМ81.05.00.02

Типовой проект 902-2-385 85 Альбом

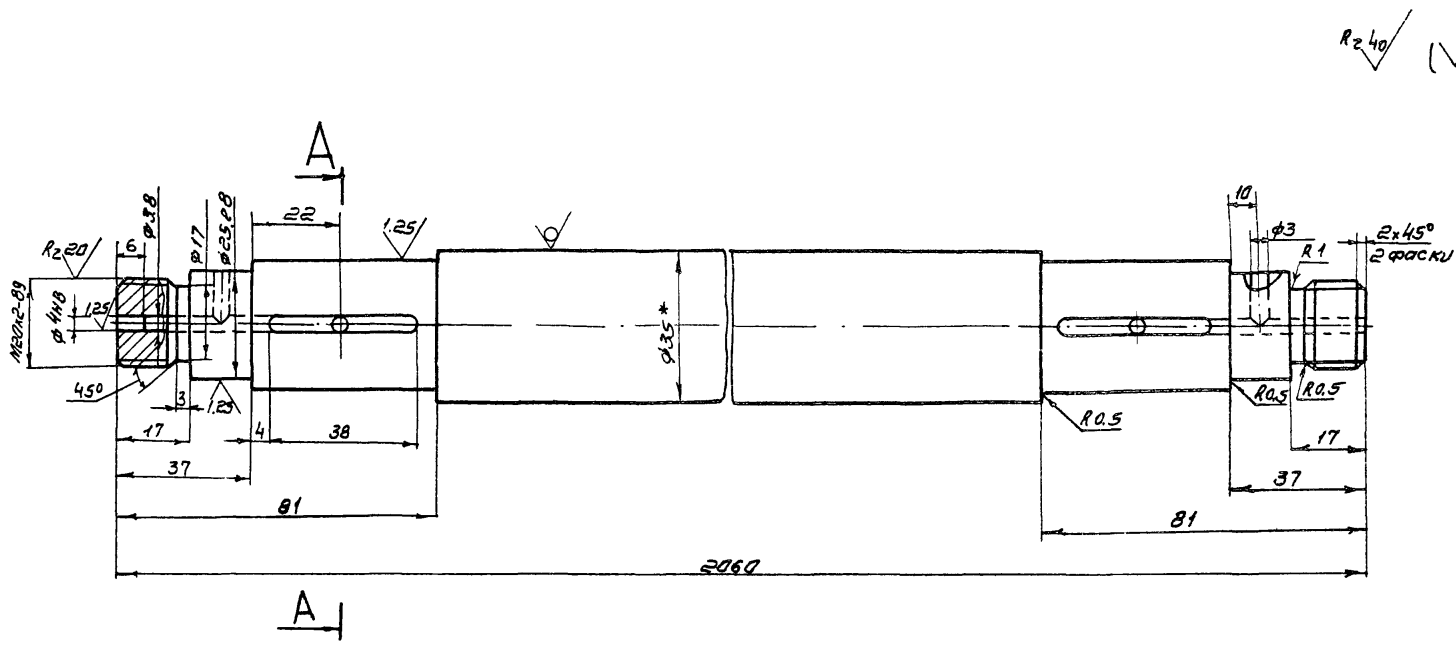


## А–А

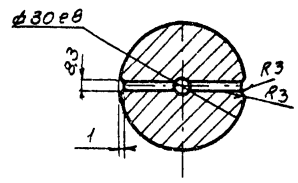


1. Неуказанные предельные отклонения размеров: отверстий H14, валов h14, остальных $\pm\frac{JT14}{2}$
2. Термообработка: улучшение HB=194÷222
3* Размер для справок

| | | | | | ТМ 81.05.00 02 | | | |
|---|---|---|---|---|---|---|---|---|
| Изм | Лист | N докум. | Подпись | Дата | Вал | Лит | Масса | Масштаб |
| Разраб. | | Марченко | | | | И | 15.04 | 1:1 |
| Пров. | | Решетникова | | | | Лист | Листов 1 | |
| Т.контр. | | Годзишевская | | | | Госстрой СССР СОЮЗВОДОКАНАЛПРОЕКТ г. Москва | | |
| Гл.инж.пр. | | Блоков | | | Круг В35 ГОСТ 2590-71 / 45-Б-4 ГОСТ 1050-74 | | | |
| Н.контр. | | Дубинская | | | | | | |
| Утв | | Авдеев | | | | | | |

Формат 12

ТМ81.05.00.01

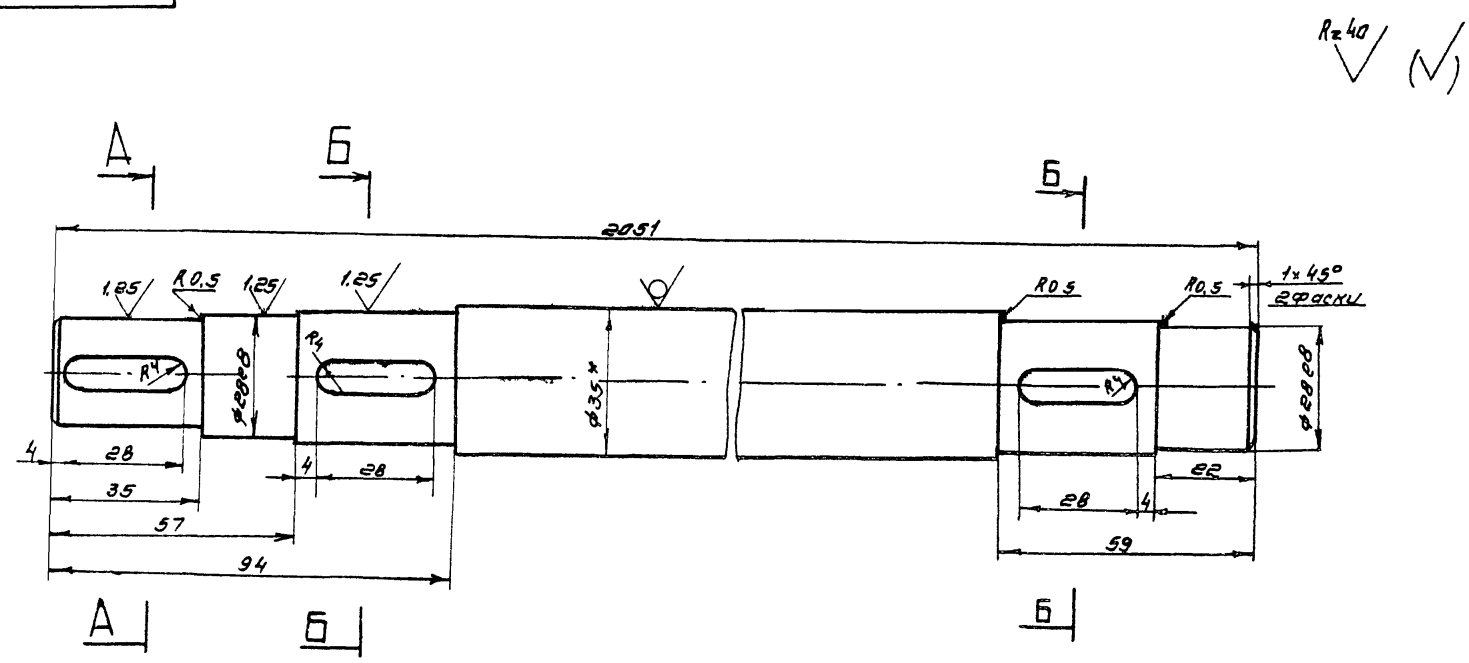


## А-А

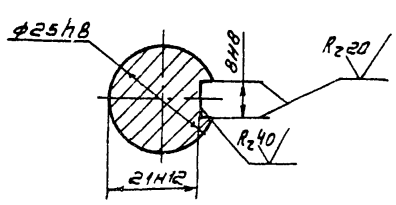


## Б-Б

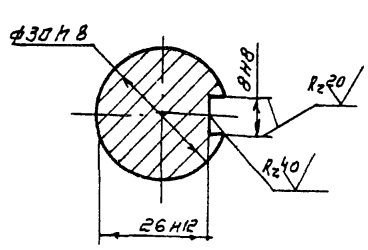


1. Неуказанные предельные отклонения размеров: отверстий H14, валов h14, остальных $\pm\frac{JT14}{2}$
2. Термообработка: улучшение HB=194÷222
3* Размер для справок

| | | | | | ТМ 81.05.00.01 | | | |
|---|---|---|---|---|---|---|---|---|
| Изм | Лист | N докум | Подпись | Дата | Вал | Лит | Масса | Масштаб |
| Разраб | | Марченко | | | | И | 15.03 | 1:1 |
| Пров | | Решетникова | | | | Лист | Листов 1 | |
| Т.контр. | | Годзишевская | | | | Госстрой СССР СОЮЗВОДОКАНАЛПРОЕКТ г. Москва | | |
| Гл.инж.пр. | | Блоков | | | Круг В35 ГОСТ 2590-71 / 45-Б4 ГОСТ 1050.74 | | | |
| Н.контр. | | Дубинская | | | | | | |
| Утв. | | Авдеев | | | | | | |

Инв. № подл. | Подпись и дата | Взам. инв. № | Инв. № дубл. | Подп. и дата

Копировал. Синицына

20397-05 47

Формат 12

## ТМ81.05.00.05

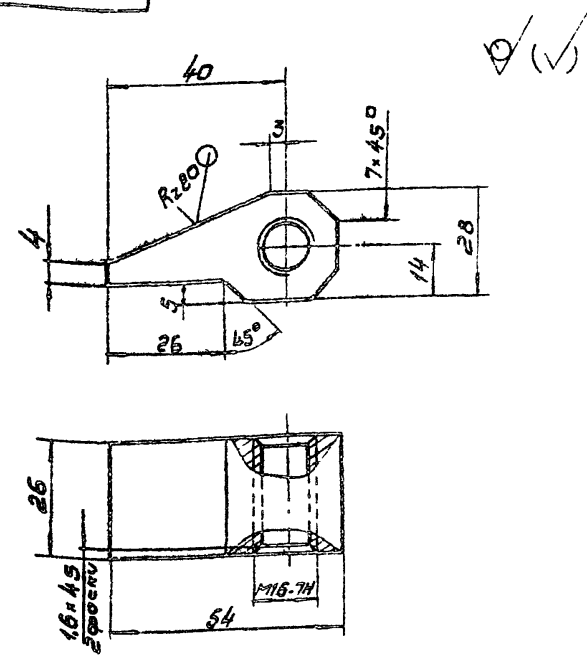


Неуказанные предельные отклонения размеров: $\pm \frac{JT14}{2}$

| Изм | Лист | N докум. | Подпись | Дата |
|---|---|---|---|---|
| Разраб. | | Марченко | | |
| Пров. | | Решетникова | | |
| Т.контр. | | Годзишевская | | |
| Гл.инж.пр. | | Блоков | | |
| Н.контр. | | Дубинская | | |
| Утв. | | Авдеев | | |

ТМ81 05.00.05

Упор

Ст. 3 ГОСТ 380-71

| Лит | Масса | Масшт. |
|---|---|---|
| Н | 0,15 | 1:1 |

Лист | Листов 1

Госстрой СССР
СОЮЗВОДОКАНАЛПРОЕКТ
г. Москва

Формат 11

## ТМ81.05.00.03

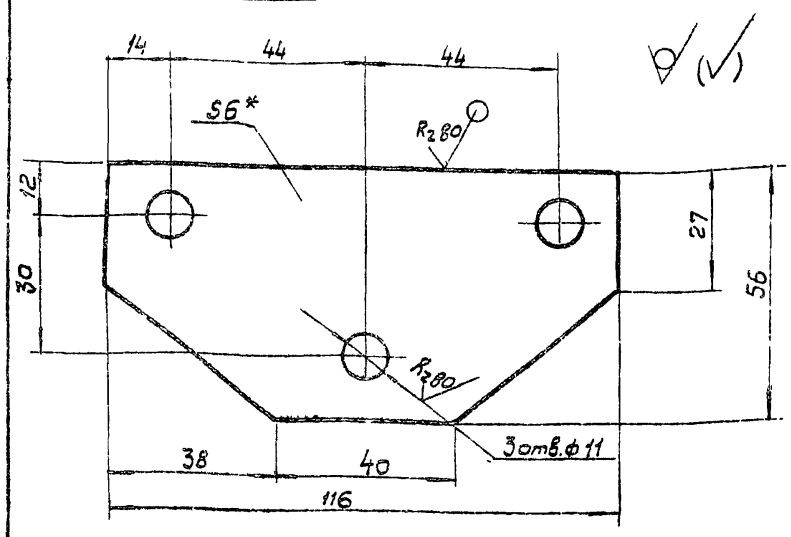


1. Предельные отклонения размеров: отверстий Н14, валов h 14, остальных: $\pm \frac{JT14}{2}$
2.* Размер для справок

| Изм | Лист | N докум. | Подпись | Дата |
|---|---|---|---|---|
| Разраб. | | Марченко | | |
| Пров. | | Решетникова | | |
| Т.контр. | | Годзишевская | | |
| Гл.инж.пр. | | Блоков | | |
| Н.контр. | | Дубинская | | |
| Утв. | | Авдеев | | |

ТМ81. 05.00.03

Платик

Лист Б-6.0 ГОСТ 19903-74
Ст. 3 ГОСТ 14637-79

| Лит | Масса | Масшт. |
|---|---|---|
| Н | 0,13 | 1:1 |

Лист | Листов 1

Госстрой СССР
СОЮЗВОДОКАНАЛПРОЕКТ
г. Москва

Формат 11

Инв. N подл. | Подпись и дата | Взам. инв. N | Инв. N дубл. | Подпись и дата

## ТМ81 05.04.01

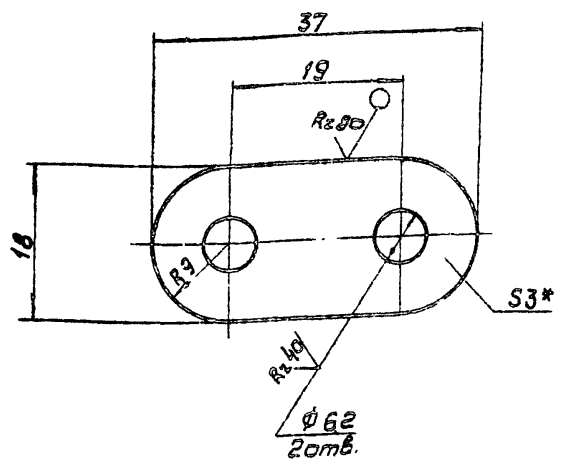


1. Предельные отклонения размеров: $\pm \frac{JT14}{2}$
2.* Размер для справок.

| Изм | Лист | N докум. | Подпись | Дата |
|---|---|---|---|---|
| Разраб. | | Марченко | | |
| Пров. | | Решетникова | | |
| Т.контр. | | Годзишевская | | |
| Гл.инж.пр. | | Блоков | | |
| Н.контр. | | Дубинская | | |
| Утв. | | Авдеев | | |

ТМ81. 05.04.01

Щека

Лист Б-30 ГОСТ 19903-74
Ст. 3 ГОСТ 16523-70

| Лит | Масса | Масшт. |
|---|---|---|
| И | 0,014 | 2:1 |

Лист | Листов 1

Госстрой СССР
СОЮЗВОДОКАНАЛПРОЕКТ
г. Москва

Формат 11

## ТМ81.05.00.04

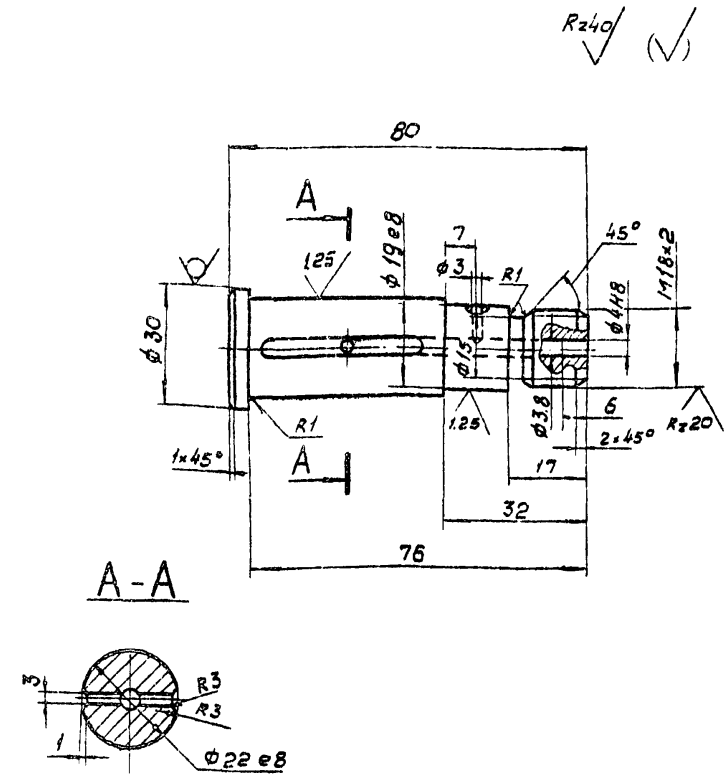


1. Неуказанные предельные отклонения размеров: отверстий Н14, валов h14, остальных: $\pm \frac{JT14}{2}$

| Изм | Лист | N докум. | Подпись | Дата |
|---|---|---|---|---|
| Разраб. | | Марченко | | |
| Пров. | | Решетникова | | |
| Т.контр. | | Годзишевская | | |
| Гл.инж.пр. | | Блоков | | |
| Н.контр. | | Дубинская | | |
| Нач.отд. | | Авдеев | | |

ТМ81.05.00.04

Валик

Круг В 30 ГОСТ 2590-71
45-Б-4 ГОСТ 1050-74

| Лит | Масса | Масшт. |
|---|---|---|
| И | 0,2 | 1:1 |

Лист | Листов 1

Госстрой СССР
СОЮЗВОДОКАНАЛПРОЕКТ
г. Москва

Формат 11

Типовой проект 902-2-385.85

ТМ 81.04.00.00 СБ

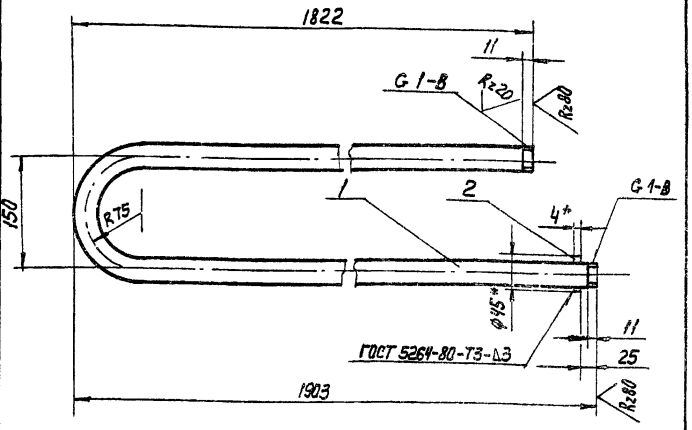


1. Неуказанные предельные отклонения размеров: $\pm \frac{JT14}{2}$
2* Размеры для справок.

| Изм. | Лист | N докум. | Подп. | Дата |
|---|---|---|---|---|
| Разраб. | | Марченко | | |
| Провер. | | Семенова | | |
| Т. Контр. | | Годзишевская | | |
| Гл. инж. пр. | | Блоков | | |
| Н. Контр. | | Целковикова | | |
| Утв. | | Авдеев | | |

ТМ 81.04.00.00 СБ

Змеевик. Сварочный чертеж

| Лит. | Масса | Масштаб |
|---|---|---|
| | 7,7 | 1:5 |

Лист | Листов

Госстрой СССР СОЮЗВОДОКАНАЛПРОЕКТ г. Москва

Формат А4

ТМ 81.00.00.26

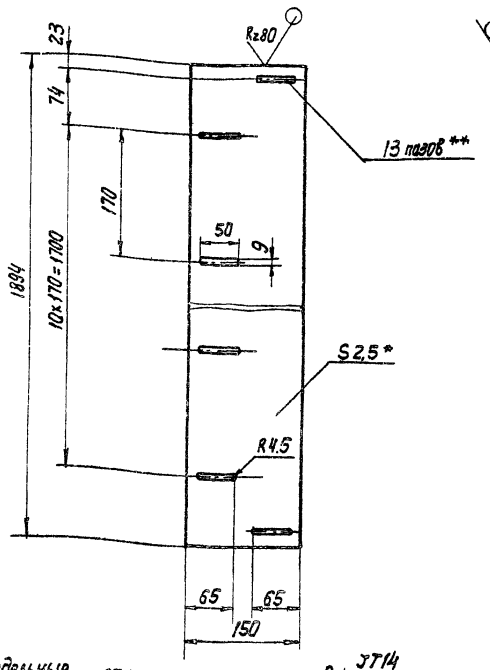


1. Предельные отклонения размеров: $\pm \frac{JT14}{2}$
2.* Размер для справок
3.** Согласовать с деталью ТМ 81.01.00.06.

| Изм. | Лист | N докум. | Подп. | Дата |
|---|---|---|---|---|
| Разраб. | | Марченко | | |
| Провер. | | Семенова | | |
| Т. Контр. | | Годзишевская | | |
| Гл. инж. пр. | | Блоков | | |
| Н. Контр. | | Целковикова | | |
| Утв. | | Авдеев | | |

ТМ 81.00.00.26

Планка

| Лит. | Масса | Масштаб |
|---|---|---|
| И | 6,1 | 1:5 |

Лист | Листов

Лист 5-2,5 ГОСТ 19903-74 / Ст. 3 ГОСТ 16523-70

Госстрой СССР СОЮЗВОДОКАНАЛПРОЕКТ г. Москва

Формат А4

ТМ 81.05.00.09

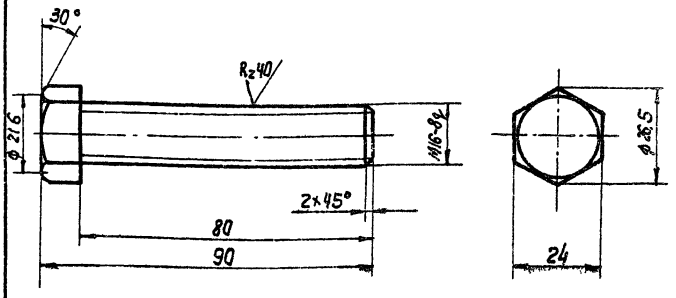


Неуказанные предельные отклонения размеров: $\pm \frac{JT14}{2}$

| Изм. | Лист | N докум. | Подпись | Дата |
|---|---|---|---|---|
| Разраб. | | Марченко | | |
| Пров. | | Решетникова | | |
| Т. Контр. | | Годзишевская | | |
| Гл. инж. пр. | | Блоков | | |
| Н. Контр. | | Дубинская | | |
| Утв. | | Авдеев | | |

ТМ 81.05.00.09

Болт

| Лит. | Масса | Масштаб |
|---|---|---|
| И | 0,16 | 1:1 |

Лист | Листов 1

Ст. 3 ГОСТ 380-71

Госстрой СССР СОЮЗВОДОКАНАЛПРОЕКТ г. Москва

Формат А4

ТМ 81.05.00.06

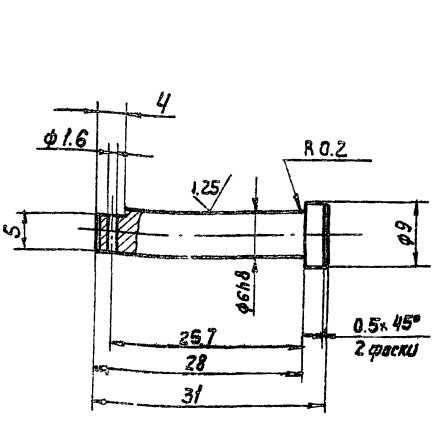


Неуказанные предельные отклонения размеров: отверстий h14, валов h14, остальных $\pm \frac{JT14}{2}$

| Изм. | Лист | N докум. | Подп. | Дата |
|---|---|---|---|---|
| Разраб. | | Марченко | | |
| Провер. | | Решетникова | | |
| Т. Контр. | | Годзишевская | | |
| Гл. инж. пр. | | Блоков | | |
| Н. Контр. | | Дубинская | | |
| Утв. | | Авдеев | | |

ТМ81. 05. 00. 06

Ось

| Лит. | Масса | Масштаб |
|---|---|---|
| И | 0,007 | 2:1 |

Лист | Листов 1

Сталь 45 ГОСТ 1050-74

Госстрой СССР СОЮЗВОДОКАНАЛПРОЕКТ г. Москва

Формат А4

ТМ 81. 05. 03. 00 СБ

$R_z 80$ (√)

| Цепь ПРЛ-19.05-2950 ГОСТ 13568-75 | | |
|---|---|---|
| Число зубьев | | 13 |
| Профиль зуба | Стандарт | ГОСТ 591-69 |
| | Смещение | 0,57 |
| Класс точности | | — |
| Радиус впадины | | 3,045 |
| Радиус сопряжения | | 7,813 |
| Радиус головки зуба | | 4,04 |
| Половина угла впадины | | 50°23′ |
| Угол сопряжения | | 13°23′ |

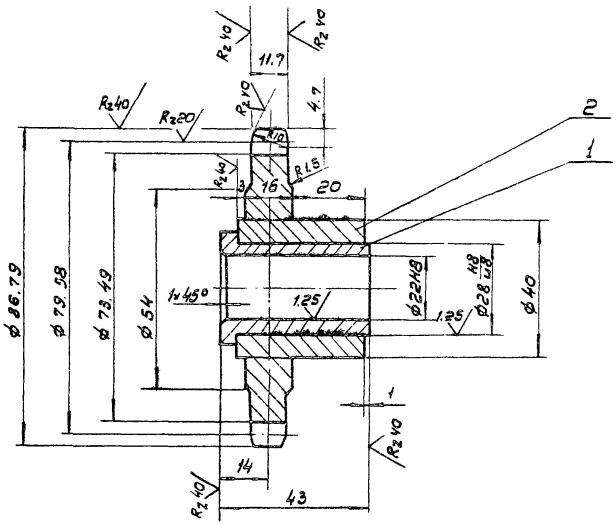


Неуказанные предельные отклонения размеров: валов h14, остальных ± $\frac{JT14}{2}$

| Изм. | Лист | N докум. | Подп. | Дата |
|---|---|---|---|---|
| Разраб. | | Марченко | | |
| Пров. | | Решетников | | |
| Т. контр. | | Гавзшевская | | |
| Гл. инж. пр. | | Блоков | | |
| Н. контр. | | Дубинская | | |
| Утв. | | Авдеев | | |

ТМ 81. 05. 03. 00 СБ

Звездочка
Z = 13 t = 19,05
Сборочный чертеж

| Лит. | Масса | Масштаб |
|---|---|---|
| И | 0,77 | 1:1 |
| Лист | Листов 1 | |

Росстрой СССР
СОЮЗВОДОКАНАЛПРОЕКТ
г. Москва

Формат 12

ТМ 81. 05. 01. 00 СБ

| Цепь ПРЛ-19.05-2950 ГОСТ 13568-75 | | |
|---|---|---|
| Числа зубьев | | 32 |
| Профиль зуба | Стандарт | ГОСТ 591-69 |
| | Смещение | 0,57 |
| Класс точности | | — |
| Радиус впадины | | 3,045 |
| Радиус сопряжения | | 7,813 |
| Радиус головки зуба | | 3,95 |
| Половина угла впадины | | 53°8′ |
| Угол сопряжения | | 16°8′ |

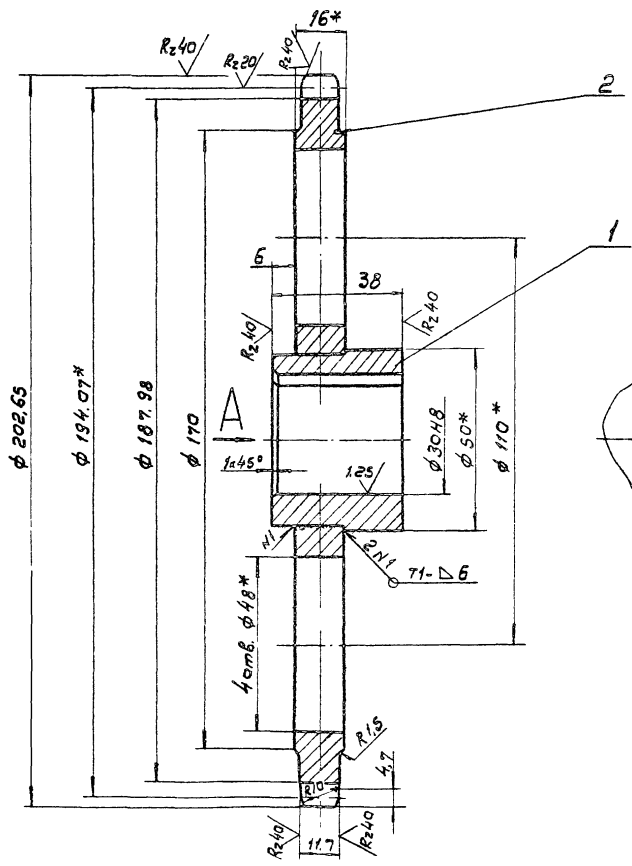


1. Неуказанные предельные отклонения размеров: валов h14, остальных ± $\frac{JT14}{2}$
2. Сварные швы по ГОСТ 5264-80.
3* Размеры для справок.

| Изм. | Лист | N докум. | Подп. | Дата |
|---|---|---|---|---|
| Разраб. | | Марченко | | |
| Пров. | | Решетников | | |
| Т. контр. | | Гавзшевская | | |
| Гл. инж. пр. | | Блоков | | |
| Н. контр. | | Дубинская | | |
| Утв. | | Авдеев | | |

ТМ 81 05. 01. 00 СБ

Звездочка
Z = 32 t = 19,05
Сборочный чертеж.

| Лит. | Масса | Масштаб |
|---|---|---|
| И | 2,98 | 1:1 |
| Лист | Листов 1 | |

Росстрой СССР
СОЮЗВОДОКАНАЛПРОЕКТ
г. Москва

ТМ 81.05.07 СБ

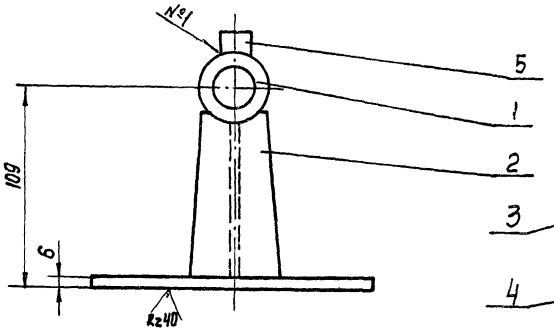


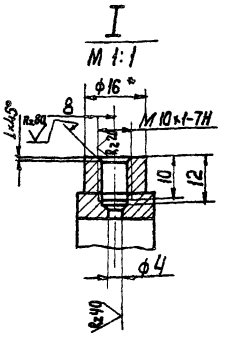


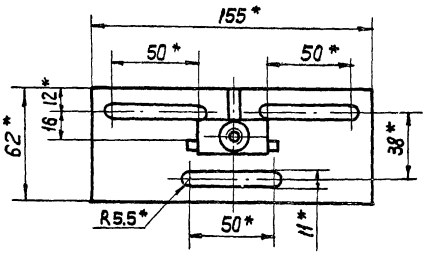


1. Неуказанные предельные отклонения размеров: отверстий H14, валов h14, остальных $\pm \frac{IT14}{2}$
2. Сварные швы по ГОСТ 5264-80.
3*. Размеры для справок.

| | | | | | | | |
|---|---|---|---|---|---|---|---|
| | | | | | ТМ 81. 05. 07. 00 СБ | | |
| Изм. | Лист | N докум. | Подпись | Дата | | | |
| Разраб. | | Марченко | | | Кронштейн сборочный чертеж | Лит. | Масса / Масштаб |
| Провер. | | Решетникова | | | | И | 0.8 / 1:2 |
| Т. контр. | | Пазишевская | | | | Лист | Листов 1 |
| Н. контр. | | Блаков | | | | Госстрой СССР СОЮЗВОДОКАНАЛПРОЕКТ г. Москва | |
| Н. контр. | | Дубинская | | | | | |
| Утв. | | Авдеев | | | | | |

Формат А2

ТМ81.05.02.00 СБ

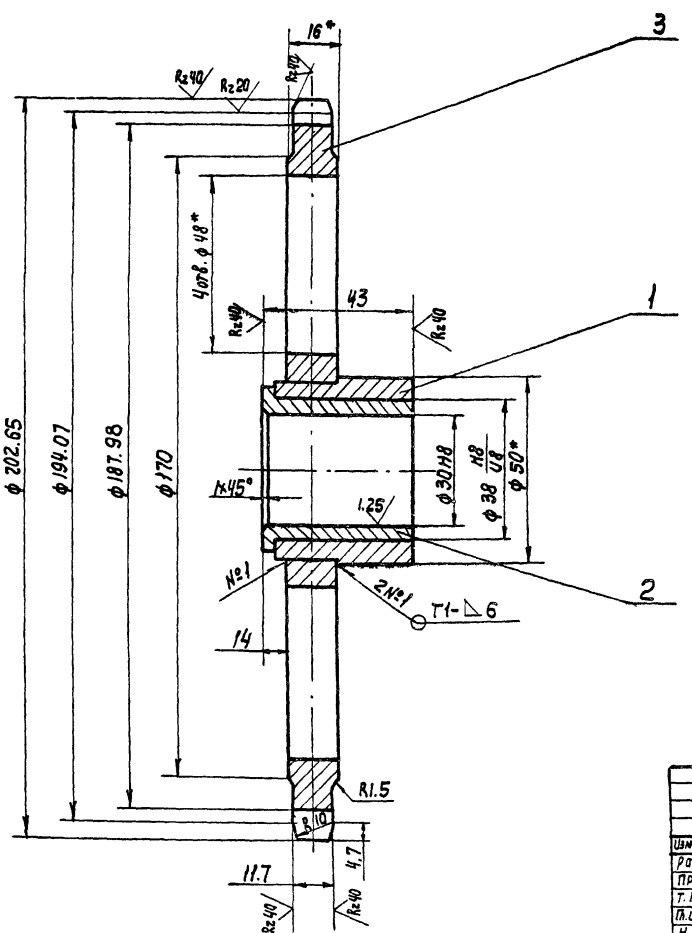


| | | |
|---|---|---|
| Цепь ПРЛ-19.05-2590 ГОСТ 13568-75 | | |
| Число зубьев | | 32 |
| Профиль зуба | Стандарт | ГОСТ 591-69 |
| | Смещение | 0.57 |
| Класс точности | | — |
| Радиус впадины | | 3.045 |
| Радиус сопряжения | | 7.813 |
| Радиус головки зуба | | 3.95 |
| Половина угла впадины | | 53°8′ |
| Угол сопряжения | | 16°8′ |

1. Неуказанные предельные отклонения размеров: отверстий H14, валов h14, остальных $\pm \frac{IT14}{2}$.
2. Сварные швы по ГОСТ 5264-80.
3.* Размеры для справок.

| | | | | | ТМ81. 05.02.00 СБ | | |
|---|---|---|---|---|---|---|---|
| Изм. | Лист | N докум. | Подп. | Дата | | | |
| Разраб. | | Марченко | | | Звездочка Z=32 t=19.05 Сборочный чертеж. | Лит. | Масса / Масштаб |
| Провер. | | Решетникова | | | | И | 3.0 / 1:1 |
| Т. контр. | | Пазишевская | | | | Лист | Листов 1 |
| Н. контр. | | Блаков | | | | Госстрой СССР СОЮЗВОДОКАНАЛПРОЕКТ г. Москва | |
| Н. контр. | | Дубинская | | | | | |
| Утв. | | Авдеев | | | | | |

Копир. Лаврухина 20397-05 51

Формат А2

ТМ81.05.02.01

Rz 40 (√)

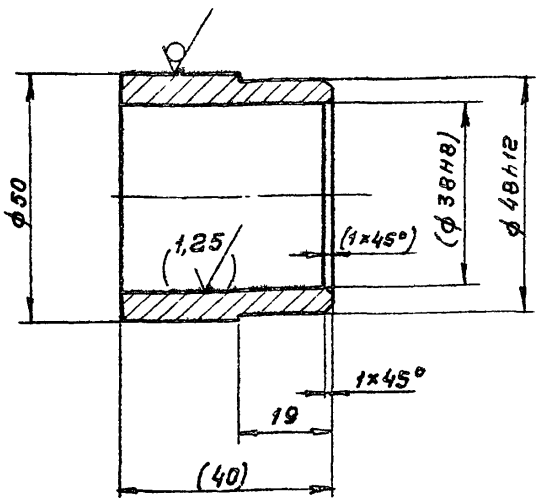


1. Размеры и обработка в скобках – после сварки
2. Предельные отклонения размеров валов h14, остальных ± JT14/2.

| | | | | | | | |
|---|---|---|---|---|---|---|---|
| Изм. | Лист | N докум. | Подп. | Дата | ТМ81.05.02.01 | | |
| Разраб. | | Марченко | | | Ступица | Лит. | Масса 0,2 / Масшт. 1:1 |
| Пров. | | Решетникова | | | | Лист | Листов 1 |
| Т.контр. | | Годзишевская | | | Круг 50-в-ГОСТ 2590-71 / 45-б-ГОСТ 1050-74 | Госстрой СССР СОЮЗВОДОКАНАЛПРОЕКТ г. Москва | |
| Гл.инж.пр. | | Блоков | | | | | |
| Н.контр. | | Дубинская | | | | | |
| Утв. | | Авдеев | | | | | |

Формат А1

ТМ21.05.02.02

Rz 40 (√)

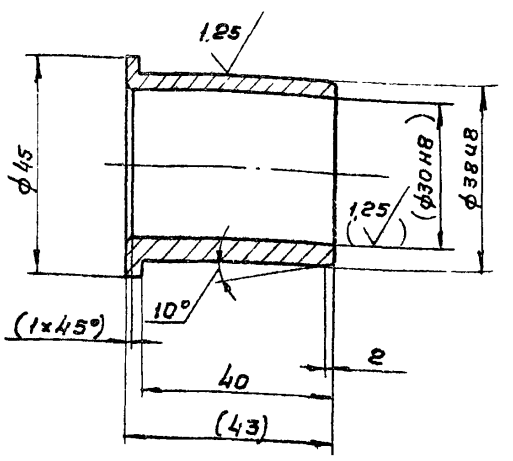


1. Неуказанные предельные отклонения: ± JT14/2
2. Размеры и обработка в скобках – после сварки

Подп. и дата | Инв. № дубл. | Взам. инв. № | Подп. и дата | Инв. № подл.

| | | | | | | | |
|---|---|---|---|---|---|---|---|
| Изм. | Лист | N докум. | Подп. | Дата | ТМ81.05.02.02 | | |
| Разраб. | | Марченко | | | Втулка | Лит. | Масса 0,1 / Масшт. 1:1 |
| Пров. | | Решетникова | | | | Лист | Листов 1 |
| Т.контр. | | Годзишевская | | | Бр АЖ-9-4 ГОСТ 18175-78 | Госстрой СССР СОЮЗВОДОКАНАЛПРОЕКТ г. Москва | |
| Гл.инж.пр. | | Блоков | | | | | |
| Н.контр. | | Дубинская | | | | | |
| Утв. | | Авдеев | | | | | |

Формат А1

ТМ81.05.00.11

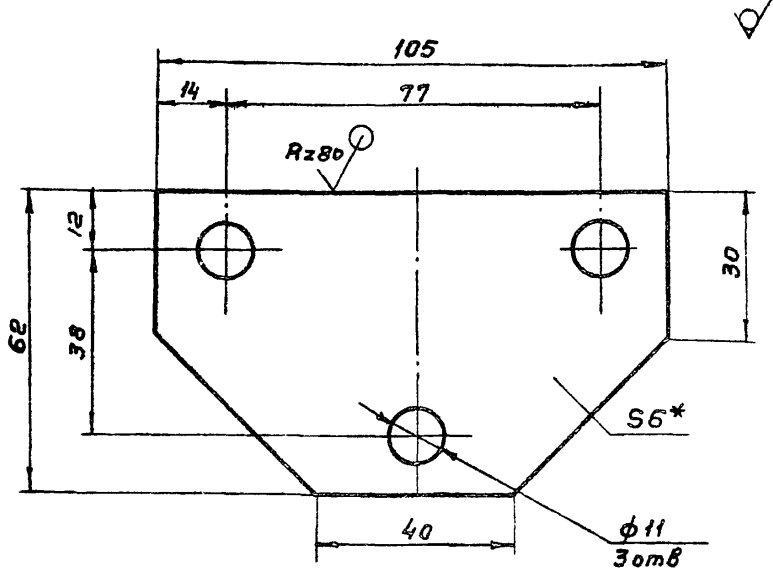


1. Предельные отклонения размеров: отверстий H14, остальных ± JT14/2
2. * Размер для справок.

| | | | | | | | |
|---|---|---|---|---|---|---|---|
| Изм. | Лист | N докум. | Подп. | Дата | ТМ81.05.00.11 | | |
| Разраб. | | Марченко | | | Платик | Лит. | Масса 0,14 / Масшт. 1:1 |
| Пров. | | Решетникова | | | | Лист | Листов 1 |
| Т.контр. | | Годзишевская | | | Лист Б-6,0 ГОСТ 19903-74 / Ст 3 ГОСТ 14637-79 | Госстрой СССР СОЮЗВОДОКАНАЛПРОЕКТ г. Москва | |
| Гл.инж.пр. | | Блоков | | | | | |
| Н.контр. | | Дубинская | | | | | |
| Утв. | | Авдеев | | | | | |

Формат А1

ТМ81.05.03.01

Rz 40 (√)

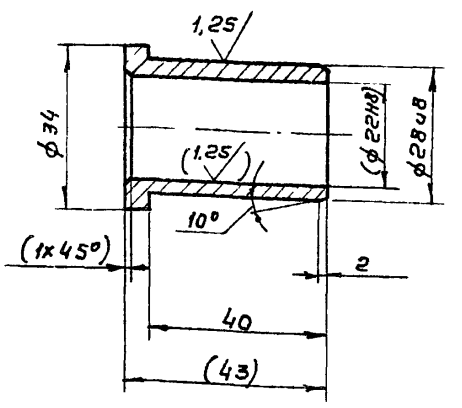


1. Неуказанные предельные отклонения: ± JT14/2
2. Размеры и обработка в скобках – после сварки.

Подп. и дата | Инв. № дубл. | Взам. инв. № | Подп. и дата | Инв. № подл.

| | | | | | | | |
|---|---|---|---|---|---|---|---|
| Изм. | Лист | N докум. | Подп. | Дата | ТМ81.05.03.01 | | |
| Разраб. | | Марченко | | | Втулка | Лит. | Масса 0,1 / Масшт. 1:1 |
| Пров. | | Решетникова | | | | Лист | Листов 1 |
| Т.контр. | | Годзишевская | | | Бр. АЖ-9-4 ГОСТ 18175-78 | Госстрой СССР СОЮЗВОДОКАНАЛПРОЕКТ г. Москва | |
| Гл.инж.пр. | | Блоков | | | | | |
| Н.контр. | | Дубинская | | | | | |
| Утв. | | Авдеев | | | | | |

Формат А1

Типовой проект 902-2-385.85 Альбом VIII

ТМ 81.05.04.02

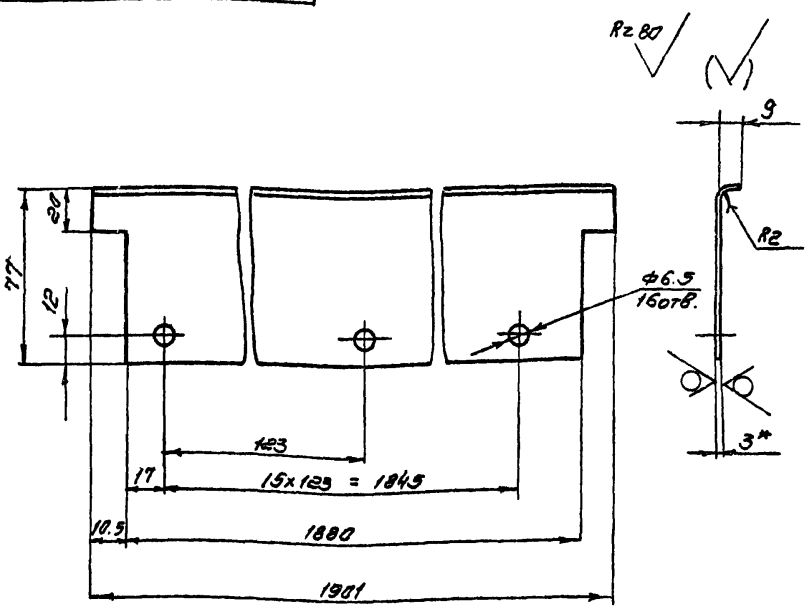


1. Предельные отклонения размеров: $\frac{JT14}{2}$
2* Размер для справок

| Изм. | Лист | № докум. | Подпись | Дата |
|---|---|---|---|---|
| Разраб. | | Марченко | | |
| Пров. | | Решетникова | | |
| Т. контр. | | Годзишевская | | |
| Гл. инж. пр. | | Блоков | | |
| Н. контр. | | Дубинская | | |
| Утв. | | Авдеев | | |

ТМ 81.05.04.02

Стойка

| Лит | Масса | Масштаб |
|---|---|---|
| И | 3.7 | 1:2 |
| Лист | Листов 1 | |

Лист 6-3.0 ГОСТ 19903-74
Ст. 3 ГОСТ 16523-70

Госстрой СССР
Союзводоканалпроект
г. Москва

Формат II

ТМ 81.05.00.08

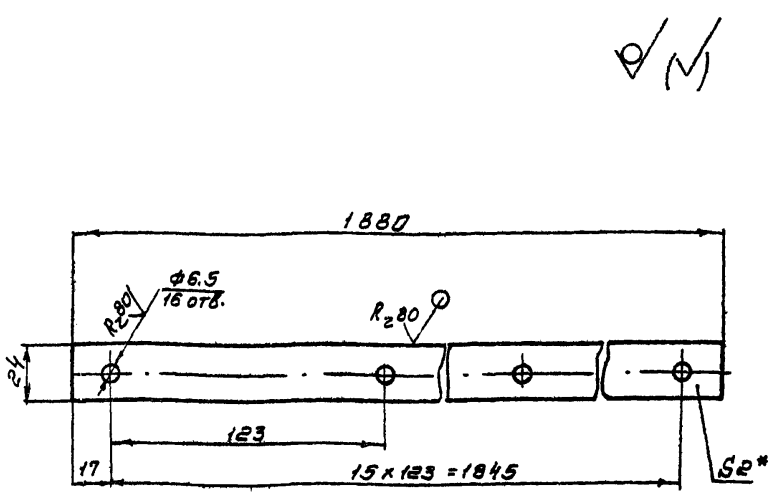


1 Предельные отклонения размеров:
отверстий H14
остальных $\pm \frac{JT14}{2}$
2* размер для справок

| Изм. | Лист | № докум. | Подпись | Дата |
|---|---|---|---|---|
| Разраб. | | Марченко | | |
| Пров. | | Решетникова | | |
| Т. контр. | | Годзишевская | | |
| Гл. инж. пр. | | Блоков | | |
| Н. контр. | | Дубинская | | |
| Утв. | | Авдеев | | |

ТМ 81.05.00.08

Пластина

| Лит | Масса | Масштаб |
|---|---|---|
| И | 0.7 | 1:2 |
| Лист | Листов 1 | |

Лист 6-20 ГОСТ 19903-74
Ст 3 ГОСТ 14637-79

Госстрой СССР
Союзводоканалпроект
г. Москва

Формат II

ТМ 81.05.04.00СБ

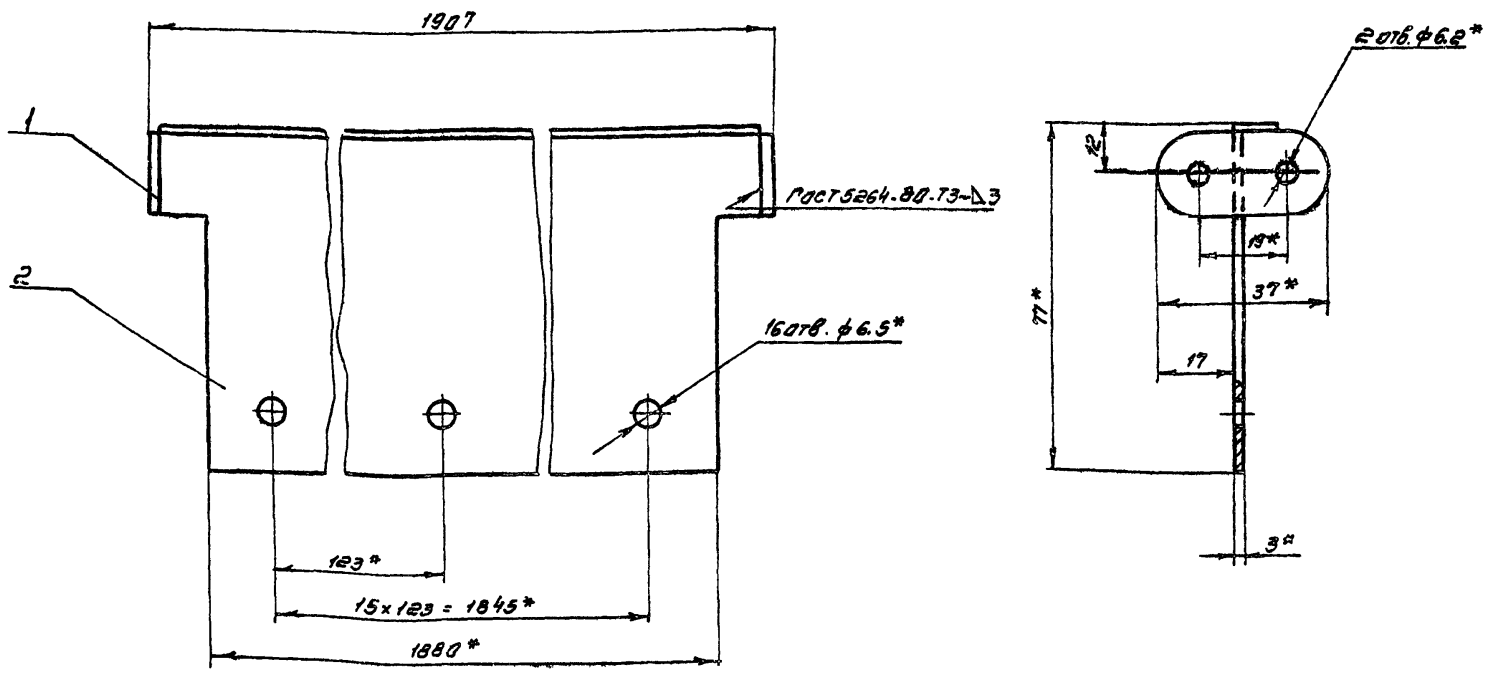


1. Предельные отклонения размеров: $\frac{JT14}{2}$
2* Размеры для справок

| Изм. | Лист | № докум. | Подпись | Дата |
|---|---|---|---|---|
| Разраб. | | Марченко | | |
| Пров. | | Решетникова | | |
| Т. контр. | | Годзишевская | | |
| Гл. инж. пр. | | Блоков | | |
| Н. контр. | | Дубинская | | |
| Утв. | | Авдеев | | |

ТМ 81.05.04.00СБ

Скребок

Сборочный чертеж

| Лит | Масса | Масштаб |
|---|---|---|
| И | 3.7 | 1:1 |
| Лист | Листов 1 | |

Госстрой СССР
Союзводоканалпроект
г. Москва

Копировал Синицына



Формат II/2

Инв. № подл. | Подпись и дата | Взам. инв. № | Инв. № дубл. | Подпись и дата

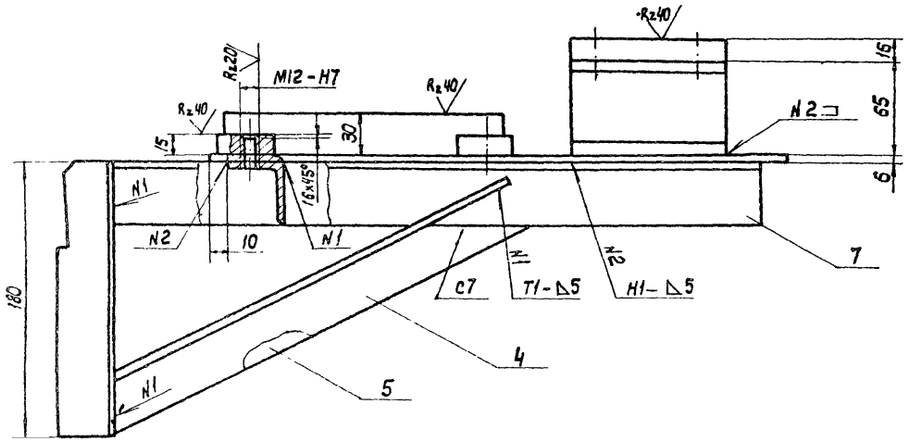


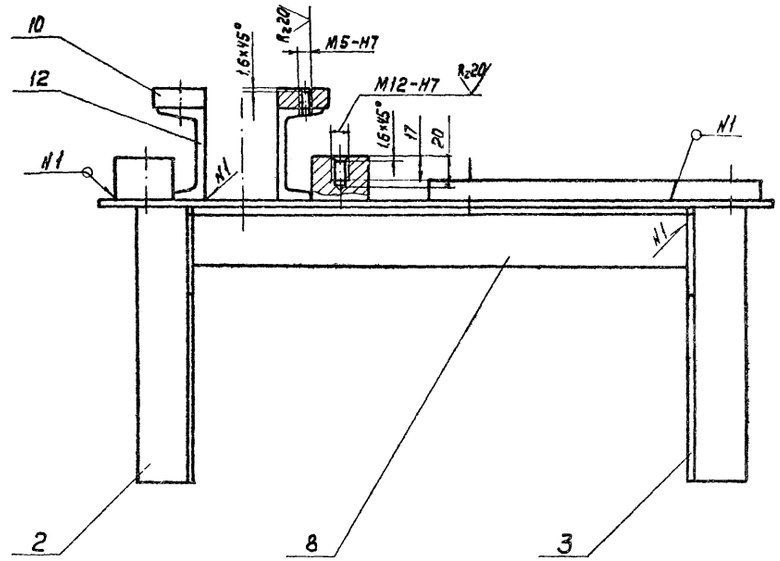


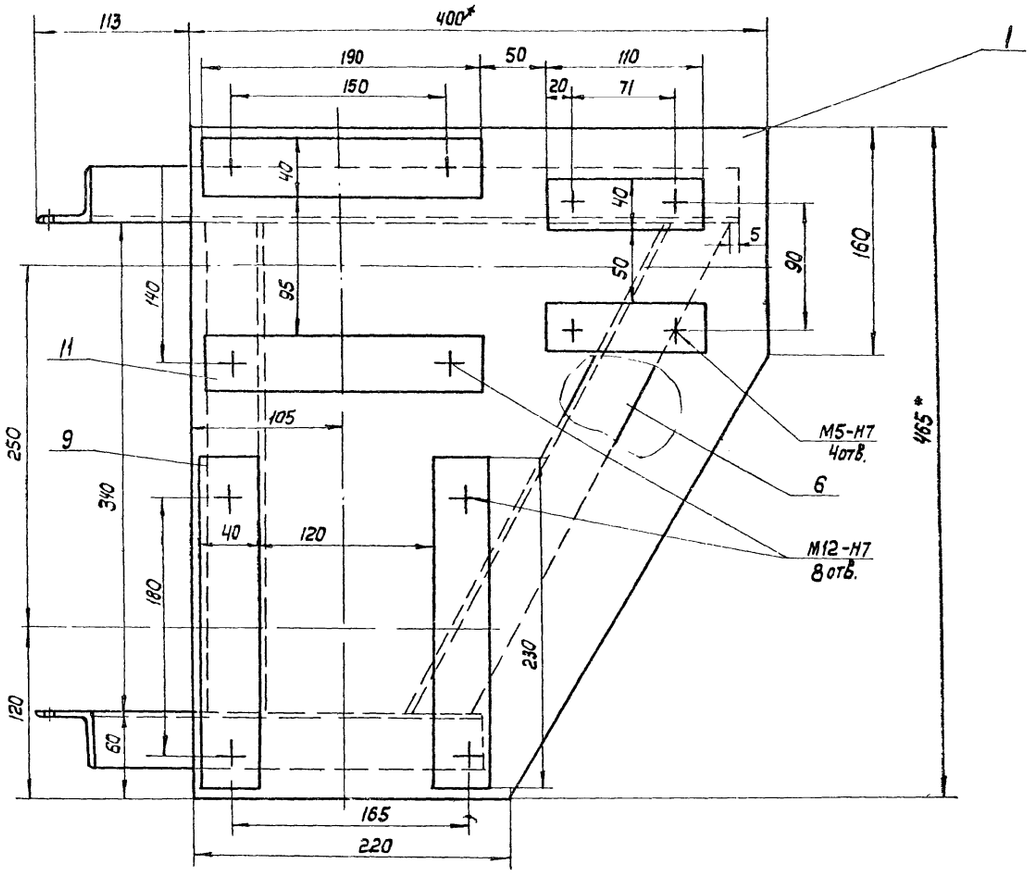


1. Предельные отклонения размеров: валов h14, остальных $\pm \frac{JT14}{2}$
2. Сварные швы – по ГОСТ 5264-80.
3* Размеры для справок

| | | | | | | | |
|---|---|---|---|---|---|---|---|
| Изм. | Лист | N докум. | Подпись | Дата | ТМ81. 05.05.00 СБ | | |
| Разраб. | | Марченко | | | Кронштейн Сборочный чертеж. | Лит. | Масса 22.3 | Масшт. 1:2,5 |
| Пров. | | Решетникова | | | | Лист | Листов 1 |
| Т. Контр. | | Годзишевская | | | | Госстрой СССР | |
| Гл. инж. пр. | | Блоков | | | | СОЮЗВОДОКАНАЛПРОЕКТ г. Москва | |
| Н. Контр. | | Дубинская | | | | | |
| Утв. | | Авдеев | | | | | |

Формат 22

Альбом VIII

Типовой проект 902-2-385.85

Инв. N подл. | Подп. и дата | Взам. инв. N | Инв. N дубл. | Подп. и дата

20397-05 54

ТМ81.05.05.03

## ТМ81.05.05.05

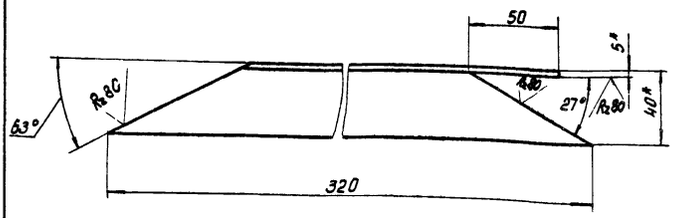


ТМ81.05.05.05-01 – зеркальное отражение
Остальное см. ТМ81.05.05.05



1. Предельные отклонения размеров: $\pm \frac{JT14}{2}$
2* Размеры для справок

| | | | | | | |
|---|---|---|---|---|---|---|
| Изм. | Лист | № докум. | Подпись | Дата | ТМ81.05.05.03 | |
| Разраб. | | Марченко | | | Уголок | Лит. / Масса / Масштаб: И / 0,4 / 1:2 |
| Пров. | | Решетникова | | | | Лист / Листов 1 |
| Т. контр. | | Годзишевская | | | Уголок Б-40×40×5 ГОСТ 8509-72 / Ст.3 ГОСТ 535-79 | Госстрой СССР СОЮЗБОДОКАНАЛПРОЕКТ г. Москва |
| Гл. инж. пр. | | Блоков | | | | |
| Н. контр. | | Дубинская | | | | |
| Утв. | | Авдеев | | | | |

Формат А1

ТМ81.05.05.04

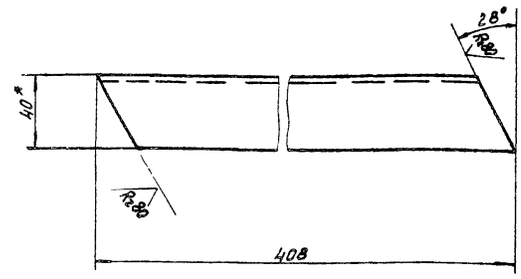


1. Предельные отклонения размеров: $\pm \frac{JT14}{2}$
2.* Размер для справок

| | | | | | | |
|---|---|---|---|---|---|---|
| Изм. | Лист | № докум. | Подпись | Дата | ТМ81.05.05.04 | |
| Разраб. | | Марченко | | | Уголок | Лит. / Масса / Масштаб: И / 1,1 / 1:2 |
| Провер. | | Решетникова | | | | Лист / Листов 1 |
| Т. контр. | | Годзишевская | | | Уголок Б-40×40×5 ГОСТ 8509-72 / Ст 3 ГОСТ 535-79 | Госстрой СССР СОЮЗБОДОКАНАЛПРОЕКТ г. Москва |
| Гл. инж. пр. | | Блоков | | | | |
| Н. контр. | | Дубинская | | | | |
| Утв. | | Авдеев | | | | |

Формат А1

Инв. № подл. | Подпись и дата | Взам. инв. № | Инв. № дубл. | Подпись и дата

ТМ81.05.05.02

## ТМ81.05.05.02

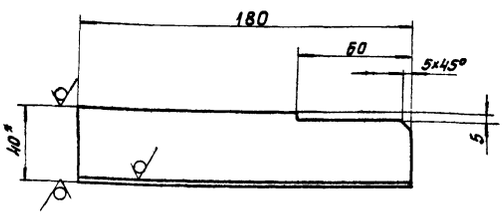


ТМ81.05.05.02-01 –
– зеркальное отражение
Остальное см. ТМ81.05.05.02

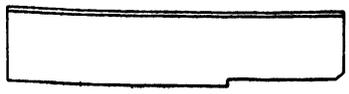

1. Предельные отклонения размеров: $\pm \frac{JT14}{2}$
2.* Размер для справок.

| | | | | | | |
|---|---|---|---|---|---|---|
| Изм. | Лист | № докум. | Подпись | Дата | ТМ81.05.05.02 | |
| Разраб. | | Марченко | | | Уголок | Лит. / Масса / Масштаб: И / 0,8 / 1:2 |
| Провер. | | Решетникова | | | | Лист / Листов 1 |
| Т. контр. | | Годзишевская | | | Уголок Б-40×40×5 ГОСТ 8509-72 / Ст.3. ГОСТ 535-79 | Госстрой СССР СОЮЗБОДОКАНАЛПРОЕКТ г. Москва |
| Гл. инж. пр. | | Блоков | | | | |
| Н. контр. | | Дубинская | | | | |
| Утв. | | Авдеев | | | | |

Формат А1

ТМ81.05.05.01

## ТМ81.05.05.01

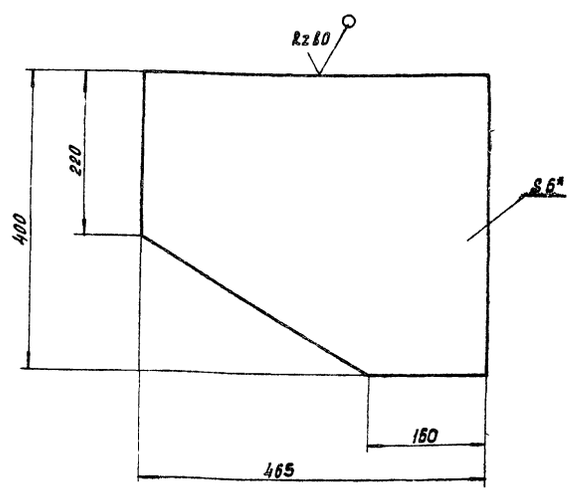


1. Предельные отклонения размеров: $\pm \frac{JT14}{2}$
2.* Размер для справок.

| | | | | | | |
|---|---|---|---|---|---|---|
| Изм. | Лист | № докум. | Подпись | Дата | ТМ81.05.05.01 | |
| Разраб. | | Марченко | | | Лист | Лит. / Масса / Масштаб: И / 6,2 / 1:5 |
| Пров. | | Решетникова | | | | Лист / Листов 1 |
| Т. контр. | | Годзишевская | | | Лист Б-60 ГОСТ 19903-74 / Ст.3 ГОСТ 14637-79 | Госстрой СССР СОЮЗБОДОКАНАЛПРОЕКТ г. Москва. |
| Гл. инж. пр. | | Блоков | | | | |
| Н. контр. | | Дубинская | | | | |
| Утв. | | Авдеев | | | | |

Формат А1

Инв. № подл. | Подпись и дата | Взам. инв. № | Инв. № дубл. | Подпись и дата

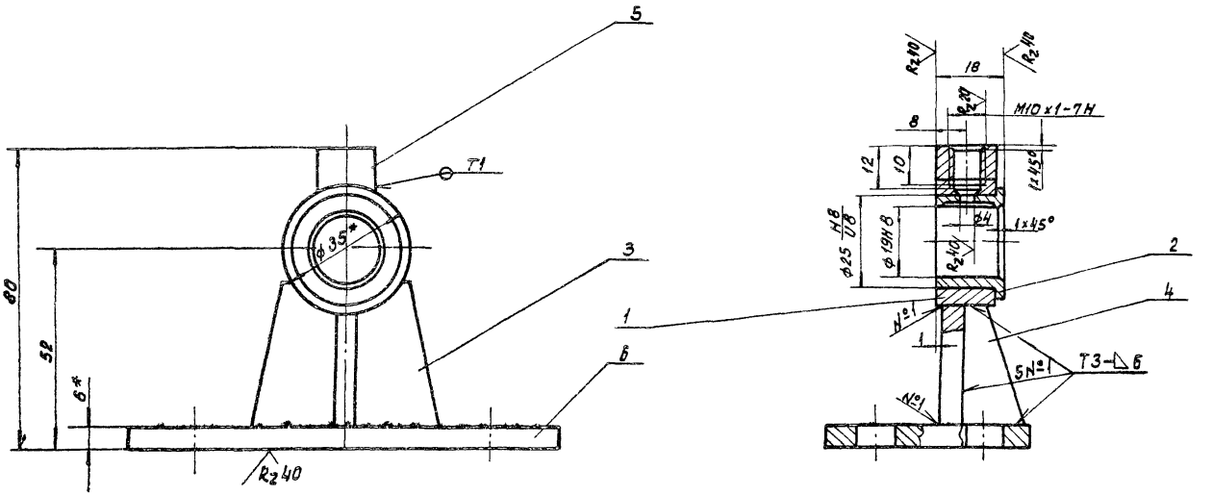


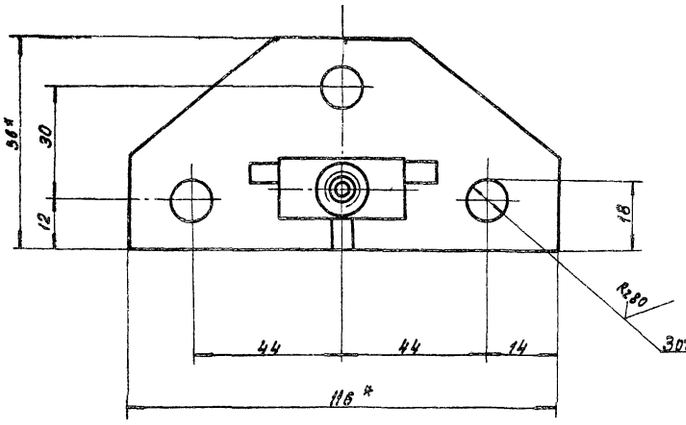


1. Неуказанные предельные отклонения размеров: отверстий H14, валов h14, остальных $\pm \frac{IT14}{2}$
2. Сварные швы по ГОСТ 5264-80
3. *Размеры для справок

| Изм. | Лист | № докум. | Подп. | Дата | ТМ 81.05.08.00 СБ | | | |
|---|---|---|---|---|---|---|---|---|
| Разраб. | | Марченко | | | Кронштейн Сборочный чертеж | Лит | Масса | Масштаб |
| Пров. | | Решетникова | | | | И | 0.47 | 1:1 |
| Т.контр. | | Подшивейская | | | | Лист | Листов 1 | |
| Гл.инж.пр. | | Блоков | | | | Госстрой СССР СОЮЗВОДОКАНАЛПРОЕКТ г.Москва | | |
| Н.контр. | | Дубинская | | | | | | |
| Утв. | | Авдеев | | | | | | |

Формат 12



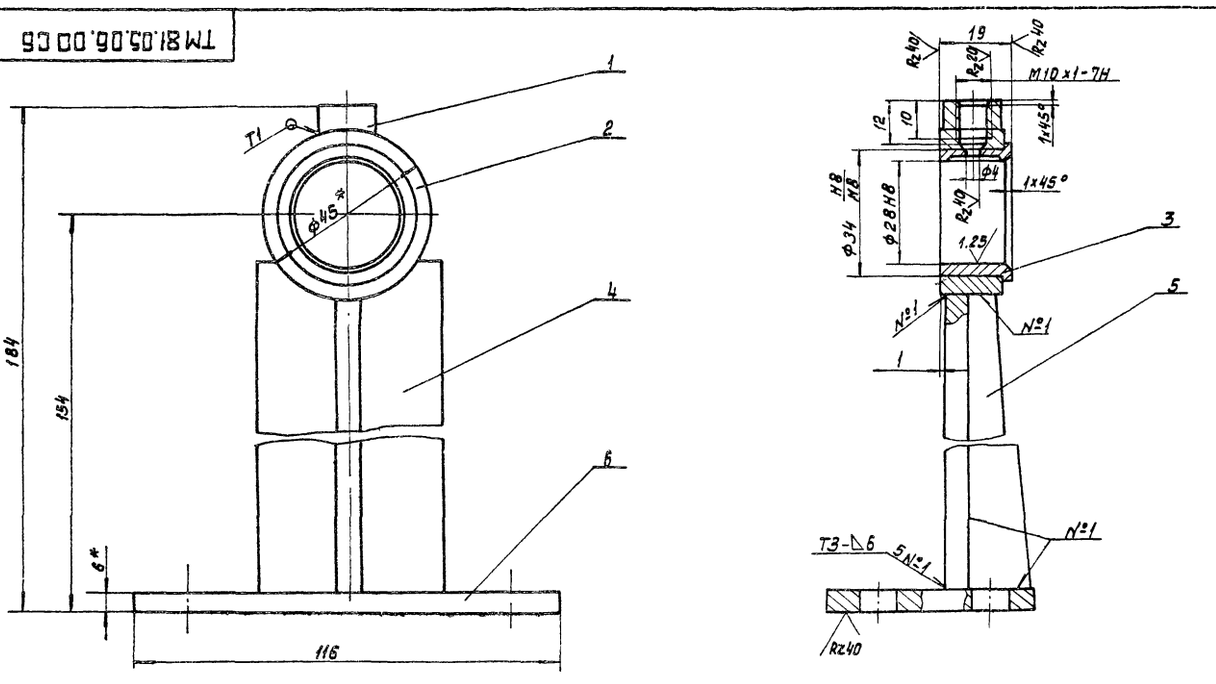


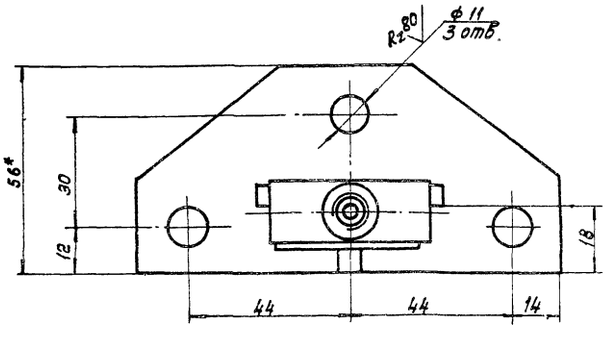


1. Неуказанные предельные отклонения размеров: отверстий H14, валов h14, остальных $\pm \frac{IT14}{2}$
2. Сварные швы – по ГОСТ 5264-80
3. *Размеры для справок

| Изм. | Лист | № докум. | Подп. | Дата | ТМ 81.05.06.00 СБ | | | |
|---|---|---|---|---|---|---|---|---|
| Разраб. | | Марченко | | | Кронштейн Сборочный чертеж | Лит | Масса | Масштаб |
| Пров. | | Решетникова | | | | И | 0.76 | 1:1 |
| Т.Контр. | | Подшивейская | | | | Лист | Листов 1 | |
| Гл.инж.пр. | | Блоков | | | | Госстрой СССР СОЮЗВОДОКАНАЛПРОЕКТ г.Москва | | |
| Н.Контр. | | Дубинская | | | | | | |
| Утв. | | Авдеев | | | | | | |

ТМ81 05.06.05

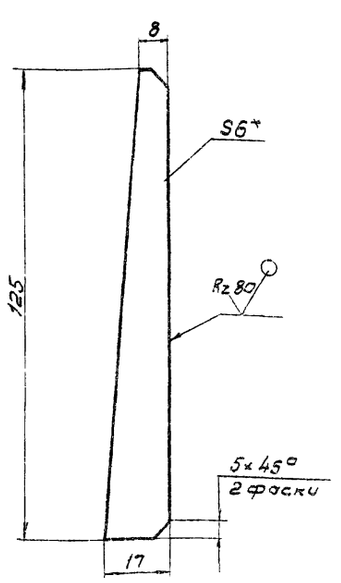


1. Предельные отклонения размеров: $\pm \frac{IT14}{2}$
2* Размер для справок

| | | | | | |
|---|---|---|---|---|---|
| Изм. | Лист | № докум. | Подп. | Дата | |
| Разраб. | | Марченко | | | ТМ 81. 05.06.05 |
| Пров. | | Решетникова | | | Ребро |
| Т.контр. | | Одзишевская | | | |
| Гл.инж.пр. | | Блоков | | | |
| Н.контр. | | Дубинская | | | Лит: И; Масса: 0,08; Масштаб: 1:1 |
| Утв. | | Авдеев | | | Лист: Листов 1 |
| | | | | | Б-6.0 ГОСТ 19903-74 / Лист Ст.3 ГОСТ 14637-79 |
| | | | | | Госстрой СССР СОЮЗВОДОКАНАЛПРОЕКТ г. Москва |

Формат А1

ТМ81 05.06.03

Rz 40 (√)

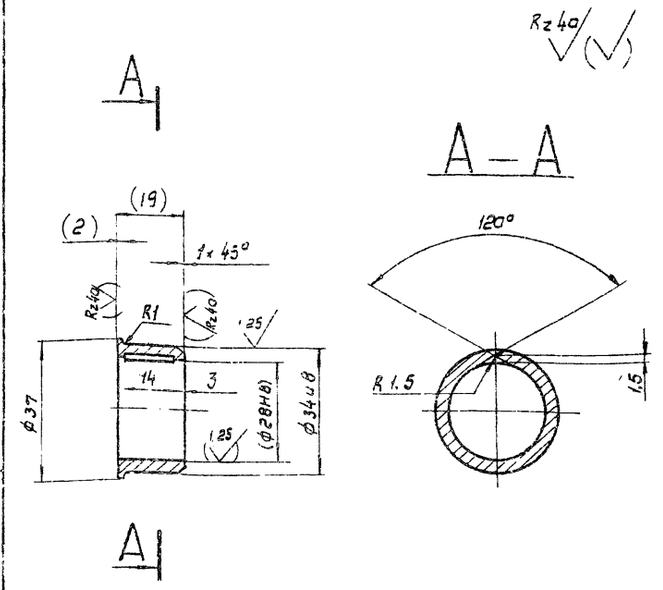


1. Неуказанные предельные отклонения размеров: валов h14, остальных $\pm \frac{IT14}{2}$
2. Размеры и обработка в скобках - после сварки.

| | | | | | |
|---|---|---|---|---|---|
| Изм. | Лист | № докум. | Подп. | Дата | |
| Разраб. | | Марченко | | | ТМ 81. 05. 06. 03 |
| Пров. | | Решетникова | | | Втулка |
| Т.контр. | | Одзишевская | | | |
| Гл.инж.пр. | | Блоков | | | |
| Н.контр. | | Дубинская | | | Лит: И; Масса: 0,05; Масштаб: 1:1 |
| Утв. | | Авдеев | | | Лист: Листов 1 |
| | | | | | Бр. АЖ 9-4 ГОСТ 18175-78 |
| | | | | | Госстрой СССР СОЮЗВОДОКАНАЛПРОЕКТ г. Москва |

Формат А1

ТМ81 05.06.04

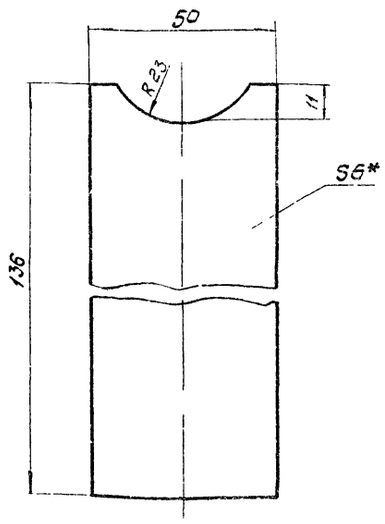


1. Предельные отклонения размеров: $\pm \frac{IT14}{2}$
2.* Размер для справок

| | | | | | |
|---|---|---|---|---|---|
| Изм. | Лист | № докум. | Подп. | Дата | |
| Разраб. | | Марченко | | | ТМ 81 05.05.04 |
| Пров. | | Решетникова | | | Ребро |
| Т.контр. | | Одзишевская | | | |
| Гл.инж.пр. | | Блоков | | | |
| Н.контр. | | Дубинская | | | Лит: И; Масса: 0,3; Масштаб: 1:1 |
| Утв. | | Авдеев | | | Лист: Листов 1 |
| | | | | | Б-6.0 ГОСТ 19903-74 / Лист Ст.3 ГОСТ 14637-79 |
| | | | | | Госстрой СССР СОЮЗВОДОКАНАЛПРОЕКТ г. Москва |

Формат А1

ТМ81 05.06.02

Rz 40 (√)

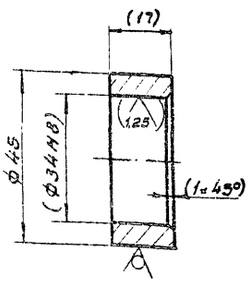


1. Предельные отклонения размеров: валов h14, остальных: $\pm \frac{IT14}{2}$
2. Размеры в скобках - после сварки
3* Размер для справок.

| | | | | | |
|---|---|---|---|---|---|
| Изм. | Лист | № докум. | Подп. | Дата | |
| Разраб. | | Марченко | | | ТМ 81. 05.06.02 |
| Пров. | | Решетникова | | | Втулка |
| Т.контр. | | Одзишевская | | | |
| Гл.инж.пр. | | Блоков | | | |
| Н.контр. | | Дубинская | | | Лит: И; Масса: 0,09; Масштаб: 1:1 |
| Утв. | | Авдеев | | | Лист: Листов 1 |
| | | | | | Круг В45 ГОСТ 2590-71 / Ст.3 ГОСТ 535-79 |
| | | | | | Госстрой СССР СОЮЗВОДОКАНАЛПРОЕКТ г. Москва |

ТМ81.05.07.02

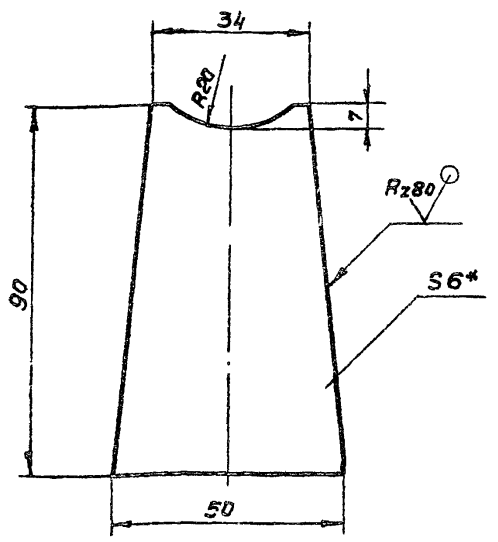


1. Предельные отклонения размеров: $\pm \frac{JT14}{2}$
2. Размер для справок.

| | | | | | ТМ81.05.07.02 | | | |
|---|---|---|---|---|---|---|---|---|
| Изм. | Лист | № докум. | Подп. | Дата | | | | |
| Разраб. | | Марченко | | | Ребро | Лит. | Масса | Масшт. |
| Пров. | | Решетникова | | | | И | 0,16 | 1:1 |
| Т. контр. | | Годзишевская | | | | Лист | Листов 1 | |
| Гл. инж. пр. | | Блоков | | | Лист Б-6,0 ГОСТ 19903-74 / Ст.3 ГОСТ 14637-79 | Госстрой СССР СОЮЗВОДОКАНАЛПРОЕКТ г. Москва | | |
| Н. контр. | | Дубинская | | | | | | |
| Утв. | | Авдеев | | | | | | |

Формат 11

ТМ81.05.07.01

Rz40 (√)

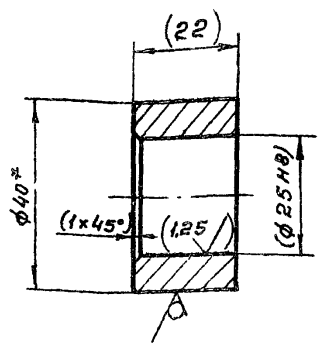


1. Неуказанные предельные отклонения размеров: $\pm \frac{JT14}{2}$
2. Размеры и обработка в скобках - после сварки.
3.* Размер для справок

| | | | | | ТМ81.05.07.01 | | | |
|---|---|---|---|---|---|---|---|---|
| Изм. | Лист | № докум. | Подп. | Дата | | | | |
| Разраб. | | Марченко | | | Втулка | Лит. | Масса | Масшт. |
| Пров. | | Решетникова | | | | И | 0,11 | 1:1 |
| Т. контр. | | Годзишевская | | | | Лист | Листов 1 | |
| Гл. инж. пр. | | Блоков | | | Круг 840 ГОСТ 2590-71 / Ст3 ГОСТ 535-79 | Госстрой СССР СОЮЗВОДОКАНАЛПРОЕКТ г. Москва | | |
| Н. контр. | | Дубинская | | | | | | |
| Утв. | | Авдеев | | | | | | |

Формат 11

Инв. № подл. | Подп. и дата | Взам. инв. № | Инв. № дубл. | Подп. и дата

ТМ81.05.07.03

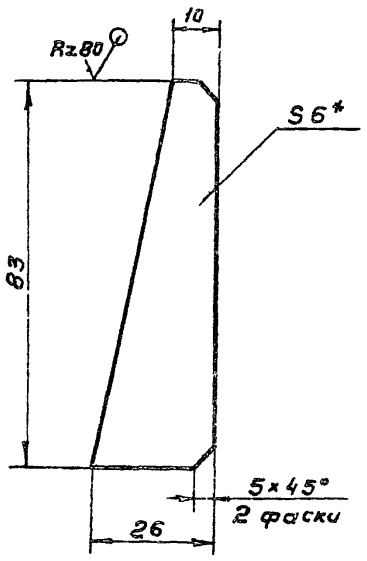


1. Предельные отклонения размеров $\pm \frac{JT14}{2}$
2. Размер для справок.

| | | | | | ТМ81.05.07.03 | | | |
|---|---|---|---|---|---|---|---|---|
| Изм. | Лист | № докум. | Подп. | Дата | | | | |
| Разраб. | | Марченко | | | Ребро | Лит. | Масса | Масшт. |
| Пров. | | Решетникова | | | | И | 0,07 | 1:1 |
| Т. контр. | | Годзишевская | | | | Лист | Листов 1 | |
| Гл. инж. пр. | | Блоков | | | Лист Б-6,0 ГОСТ 19903-74 / Ст.3 ГОСТ 14637-79 | Госстрой СССР СОЮЗВОДОКАНАЛПРОЕКТ г. Москва | | |
| Н. контр. | | Дубинская | | | | | | |
| Утв. | | Авдеев | | | | | | |

Формат 11

ТМ81.05.07.04

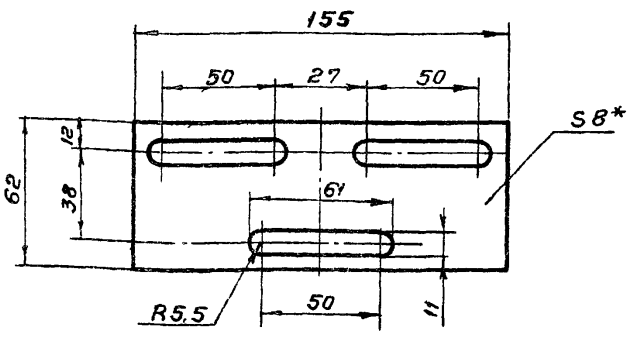


1. Предельные отклонения размеров: Валов h14, остальных $\pm \frac{JT14}{2}$
2* Размер для справок

| | | | | | ТМ81.05.07.04 | | | |
|---|---|---|---|---|---|---|---|---|
| Изм. | Лист | № докум. | Подп. | Дата | | | | |
| Разраб. | | Марченко | | | Основание | Лит. | Масса | Масшт. |
| Пров. | | Решетникова | | | | И | 0,37 | 1:2 |
| Т. контр. | | Годзишевская | | | | Лист | Листов 1 | |
| Гл. инж. пр. | | Блоков | | | Лист Б-8,0 ГОСТ 19903-74 / Ст.3 ГОСТ 14637-79 | Госстрой СССР СОЮЗВОДОКАНАЛПРОЕКТ г. Москва | | |
| Н. контр. | | Дубинская | | | | | | |
| Утв. | | Авдеев | | | | | | |

Формат 11

ТМ81.05.08.01

Rz40 (√)

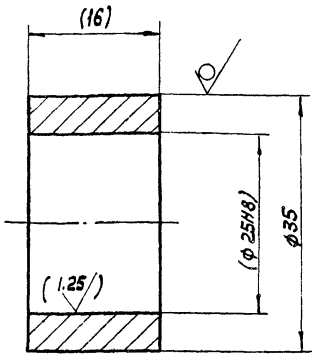


1. Предельные отклонения размеров валов h14
2. Размеры и обработка в скобках ÷ после сварки

| Изм. | Лист | N докум. | Подп. | Дата | ТМ81.05.08.01 | | | |
|---|---|---|---|---|---|---|---|---|
| Разраб. | | Марченко | | | Втулка | Лит. | Масса | Масшт. |
| Пров. | | Решетникова | | | | И | 0.07 | 2:1 |
| Т. Контр. | | Годзишевская | | | | Лист | Листов 1 | |
| Гл. инж. пр. | | Блоков | | | Круг В35 ГОСТ 2590-71 / Ст.3 ГОСТ 535-79 | Госстрой СССР СОЮЗВОДОКАНАЛПРОЕКТ г. Москва | | |
| Н. Контр. | | Дубинская | | | | | | |
| Утв. | | Авдеев | | | | | | |

Формат А1

ТМ81.05.08.03

(√)

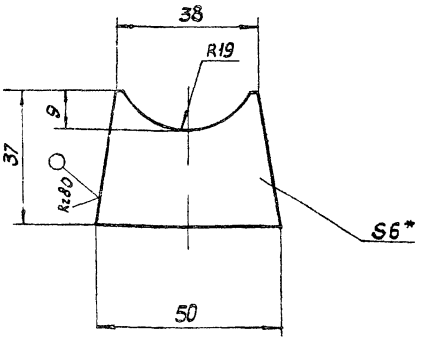


1. Предельные отклонения размеров ± JT14/2
2.* Размер для справок.

| Изм. | Лист | N докум. | Подп. | Дата | ТМ81.05.08.03 | | | |
|---|---|---|---|---|---|---|---|---|
| Разраб. | | Марченко | | | Ребро | Лит. | Масса | Масшт. |
| Пров. | | Решетникова | | | | И | 0.1 | 1:1 |
| Т. Контр. | | Годзишевская | | | | Лист | Листов 1 | |
| Гл. инж. пр. | | Блоков | | | Лист Б-6.0 ГОСТ 19903-74 / Ст. 3 ГОСТ 14637-79 | Госстрой СССР СОЮЗВОДОКАНАЛПРОЕКТ г. Москва | | |
| Н. Контр. | | Дубинская | | | | | | |
| Утв. | | Авдеев | | | | | | |

Формат А1

ТМ81.05.08.02

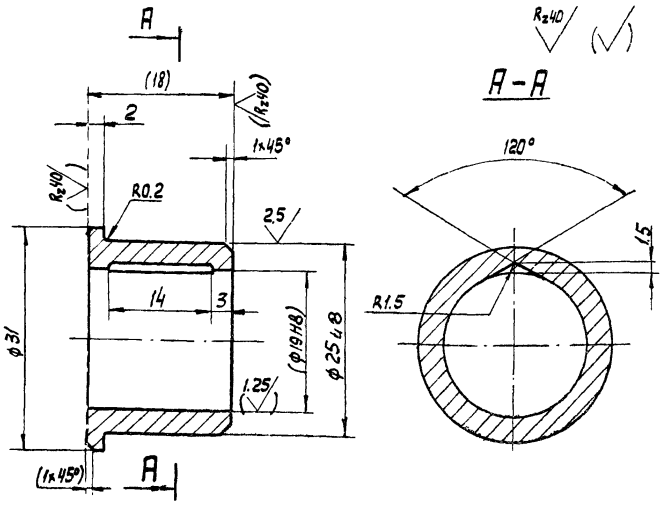


1. Неуказанные предельные отклонения размеров: валов h14, остальных ± JT14/2
2. Размеры и обработка в скобках - после сварки.

| Изм. | Лист | N докум. | Подп. | Дата | ТМ81.05.08.02 | | | |
|---|---|---|---|---|---|---|---|---|
| Разраб. | | Марченко | | | Втулка | Лит. | Масса | Масшт. |
| Пров. | | Решетникова | | | | И | 0.04 | 2:1 |
| Т. Контр. | | Годзишевская | | | | Лист | Листов 1 | |
| Гл. инженер | | Блоков | | | Бр. АЖ9-4 ГОСТ 18175-78 | Госстрой СССР СОЮЗВОДОКАНАЛПРОЕКТ г. Москва | | |
| Н. Контр. | | Дубинская | | | | | | |
| Утв. | | Авдеев | | | | | | |

Формат А1

ТМ81.05.06.01

Rz40 (√)

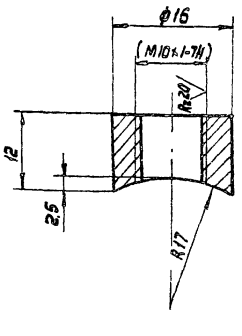


1. Предельные отклонения размеров: ± JT14/2
2. Размеры и обработка в скобках - после сварки.

| Изм. | Лист | N докум. | Подп. | Дата | ТМ81.05.06.01 | | | |
|---|---|---|---|---|---|---|---|---|
| Разраб. | | Марченко | | | Бабышка | Лит. | Масса | Масшт. |
| Пров. | | Решетникова | | | | И | 0.01 | 2:1 |
| Т. Контр. | | Годзишевская | | | | Лист | Листов 1 | |
| Гл. инж. пр. | | Блоков | | | Ст. 3 ГОСТ 380-71 | Госстрой СССР СОЮЗВОДОКАНАЛПРОЕКТ | | |
| Н. Контр. | | Дубинская | | | | | | |
| Утв. | | Авдеев | | | | | | |

Инв. № подл. | Подп. и дата | Взам. инв. № | Инв. № дубл. | Подп. и дата

## ТМ81.05.01.01

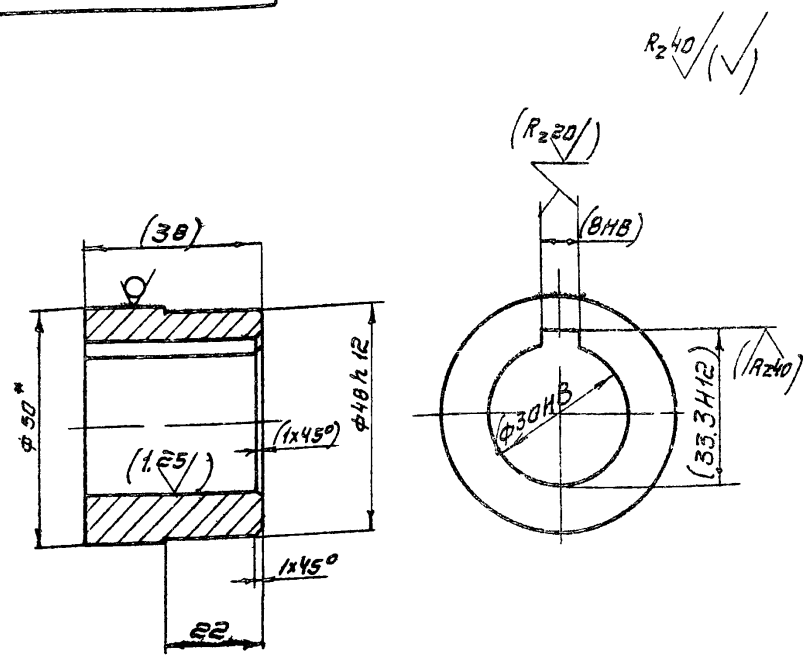


1 Размеры и обработка в скобках - после сварки

2 Неуказанные предельные отклонения размеров: $\pm \frac{JT14}{2}$

3.* Размер для справок

| Изм | Лист | N: докум. | Подпись | Дата |
|---|---|---|---|---|
| Разраб. | | Марченко | | |
| Пров. | | Решетников | | |
| Т. контр. | | Годзишевская | | |
| Гл. инж. пр. | | Блоков | | |
| Н. контр. | | Дубинская | | |
| Утв. | | Авдеев | | |

ТМ81.05.01.01

Ступица

| Лит | Масса | Масштаб |
|---|---|---|
| И | 0,35 | 1:1 |

Лист | Листов 1

Круг 50-В ГОСТ 2590-71 / 45-В-ГОСТ 1050-74

Госстрой СССР СОЮЗВОДОКАНАЛПРОЕКТ г. Москва

Формат 11

## ТМ81.05.01.02

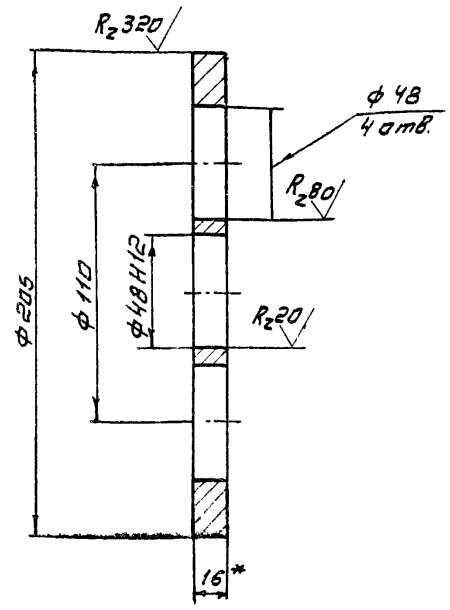


1. Неуказанные предельные отклонения размеров: $\pm \frac{JT14}{2}$

2. Размер для справок

| Изм | Лист | N: докум. | Подпись | Дата |
|---|---|---|---|---|
| Разраб. | | Марченко | | |
| Пров. | | Дубинская | | |
| Т. контр. | | Годзишевская | | |
| Гл. инж. пр. | | Блоков | | |
| Н. контр. | | Целковиков | | |
| Утв. | | Авдеев | | |

ТМ81.05.01.02

Диск

| Лит. | Масса | Масштаб |
|---|---|---|
| И | 2.63 | 1:2 |

Лист | Листов 1

Лист Б-16 ГОСТ 19903-74 / Сталь 45 ГОСТ 1050-74

Госстрой СССР СОЮЗВОДОКАНАЛПРОЕКТ г. Москва

Формат 11

## ТМ81.05.06.06

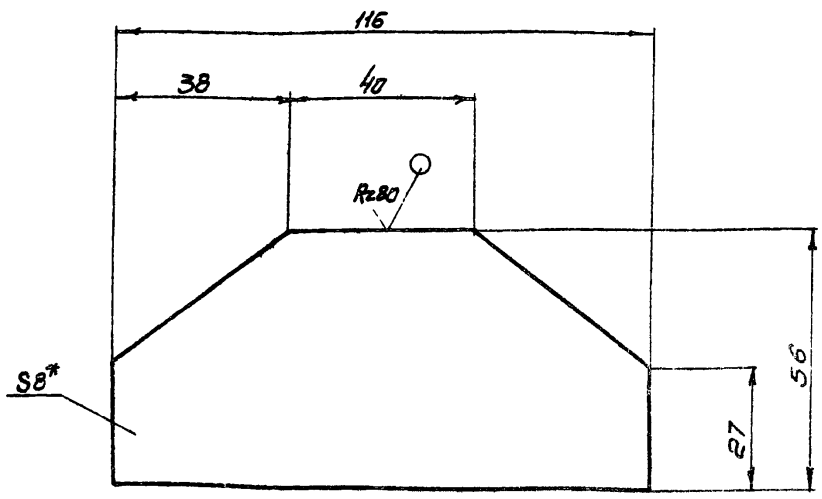


1. Предельные отклонения размеров: $\pm \frac{JT14}{2}$

2* Размер для справок

| Изм | Лист | N: докум. | Подпись | Дата |
|---|---|---|---|---|
| Разраб | | Марченко | | |
| Пров. | | Решетникова | | |
| Т. контр. | | Годзишевская | | |
| Гл. инж. пр. | | Блоков | | |
| Н. контр. | | Дубинская | | |
| Утв. | | Авдеев | | |

ТМ81.05.06.06

Основание

| Лит. | Масса | Масштаб |
|---|---|---|
| И | 0,33 | 1:1 |

Лист | Листов 1

Лист Б-8.0 ГОСТ 19903-74 / Ст. 3 ГОСТ 14637-79

Госстрой СССР СОЮЗВОДОКАНАЛПРОЕКТ г. Москва

Формат 11

## ТМ81.05.08.04

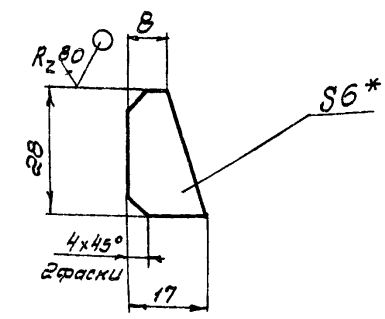


1 Предельные отклонения размеров: $\pm \frac{JT14}{2}$

2* Размер для справок

| Изм | Лист | N: докум. | Подпись | Дата |
|---|---|---|---|---|
| Разраб | | Марченко | | |
| Пров | | Решетникова | | |
| Т. контр. | | Годзишевская | | |
| Гл. инж. пр. | | Блоков | | |
| Н. контр. | | Дубинская | | |
| Утв. | | Авдеев | | |

ТМ81.05.08.04

Ребро

| Лит. | Масса | Масштаб |
|---|---|---|
| И | 0.02 | 1:1 |

Лист | Листов 1

Лист Б-6.0 ГОСТ 19903-74 / Ст. 3 ГОСТ 14637-79

Госстрой СССР СОЮЗВОДОКАНАЛПРОЕКТ г. Москва

Подпись и дата | Взам. инв. N: | Инв. N: дубл. | Подпись и дата | Инв. N: подл.

ТМ 81. 05. 10. 01

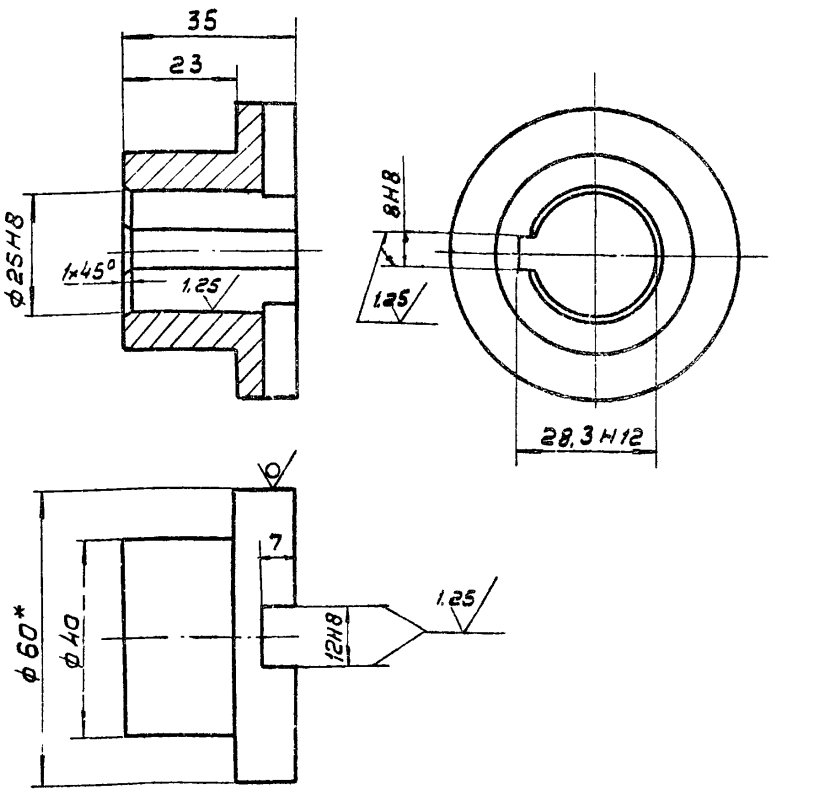


1. Неуказанные предельные отклонения размеров: валов h 14, остальных $\pm \frac{IT14}{2}$
2.* Размер для справок

| Изм. | Лист | N докум. | Подп. | Дата | ТМ 81. 05. 10. 01 | | | |
|---|---|---|---|---|---|---|---|---|
| Разраб. | | Марченко | | | Полумуфта | Лит. | Масса | Масштаб |
| Пров. | | Решетникова | | | | И | 0,35 | 1:1 |
| Т. контр. | | Годзишевская | | | | Лист | Листов 1 | |
| Гл. инж. пр. | | Блоков | | | 60-В ГОСТ 2590-71 / Круг 45-б-ГОСТ 1050-71 | Госстрой СССР СОЮЗВОДОКАНАЛПРОЕКТ г. Москва | | |
| Н. контр. | | Дубинская | | | | | | |
| Утв. | | Авдеев | | | | | | |

Формат 11

ТМ 81. 05. 10. 02

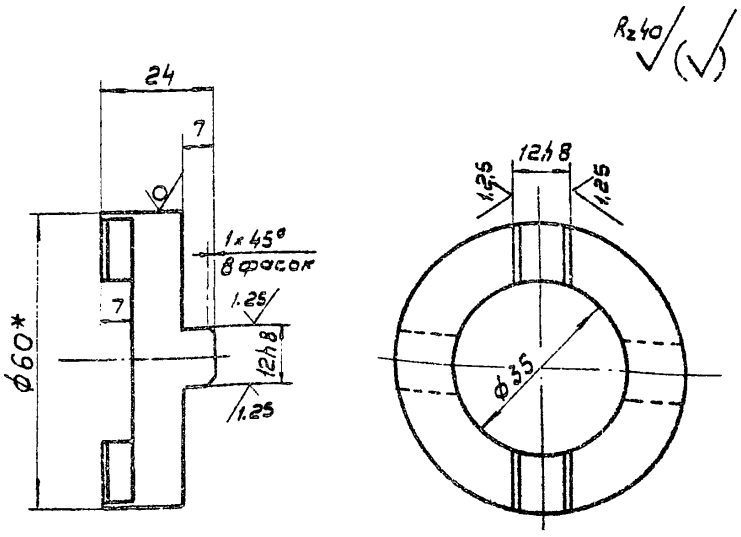


1. Неуказанные предельные отклонения размеров отверстий H14, валов h 14, остальных $\pm \frac{IT14}{2}$
2.* Размер для справок

| Изм. | Лист | N докум. | Подп. | Дата | ТМ 81. 05. 10. 02 | | | |
|---|---|---|---|---|---|---|---|---|
| Разраб. | | Марченко | | | Крестовина | Лит. | Масса | Масштаб |
| Провер. | | Решетникова | | | | И | 0,18 | 1:1 |
| Т. контр. | | Годзишевская | | | | Лист | Листов 1 | |
| Гл. инж. пр. | | Блоков | | | Круг 60-В ГОСТ 2590-71 / 45-б ГОСТ 1050-71 | Госстрой СССР СОЮЗВОДОКАНАЛПРОЕКТ г. Москва | | |
| Н. контр. | | Дубинская | | | | | | |
| Утв. | | Авдеев | | | | | | |

Формат 11

Подп. и дата | Инв. N подл. | Взам. инв. N | Инв. N дубл. | Подп. и дата

ТМ 81. 05. 09. 00 СБ

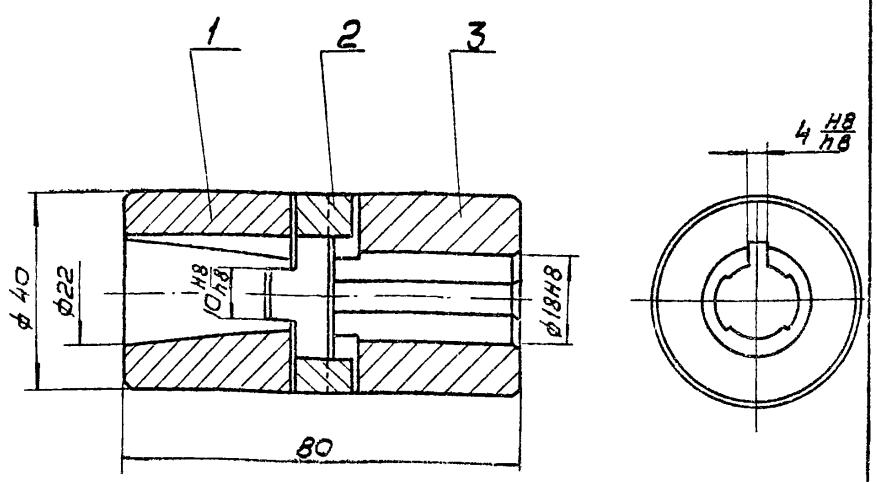


Размеры для справок

| Изм. | Лист | N докум. | Подп. | Дата | ТМ 81. 05. 09. 00 СБ | | | |
|---|---|---|---|---|---|---|---|---|
| Разраб. | | Марченко | | | Муфта Сборочный чертеж | Лит. | Масса | Масштаб |
| Пров. | | Решетникова | | | | И | 0,6 | 1:1 |
| Т. контр. | | Годзишевская | | | | Лист | Листов 1 | |
| Гл. инж. пр. | | Блоков | | | | Госстрой СССР СОЮЗВОДОКАНАЛПРОЕКТ г. Москва | | |
| Н. контр. | | Дубинская | | | | | | |
| Утв. | | Авдеев | | | | | | |

Формат 11

ТМ 81. 05. 10. 00 СБ

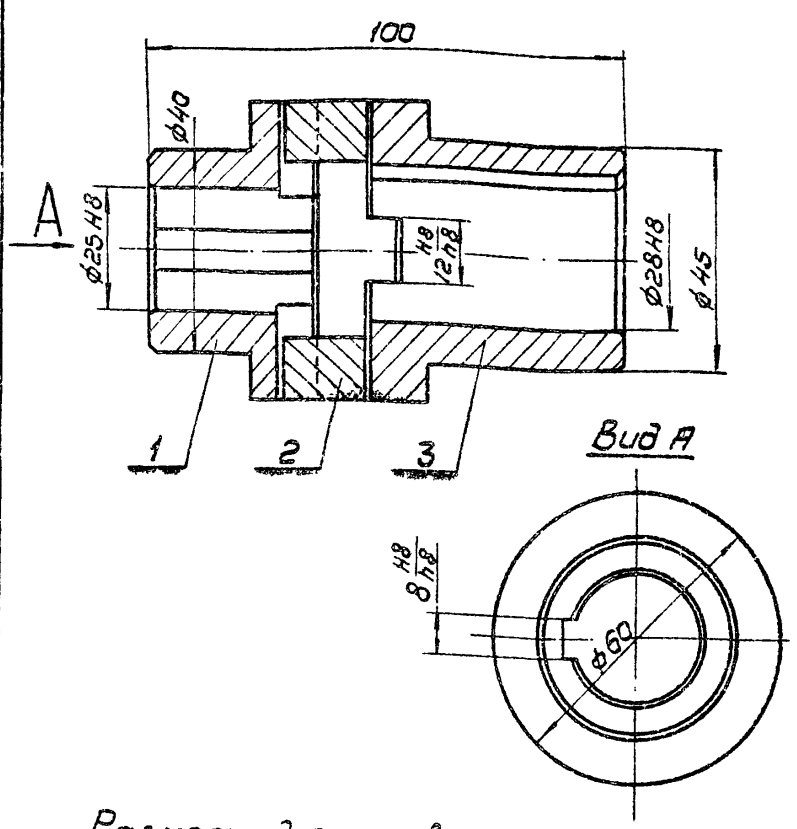


Размеры для справок

| Изм. | Лист | N докум. | Подп. | Дата | ТМ 81. 05. 10. 00 СБ | | | |
|---|---|---|---|---|---|---|---|---|
| Разраб. | | Марченко | | | Муфта Сборочный чертеж | Лит. | Масса | Масштаб |
| Провер. | | Решетникова | | | | И | 1,2 | 1:1 |
| Т. контр. | | Годзишевская | | | | Лист | Листов 1 | |
| Гл. инж. пр. | | Блоков | | | | Госстрой СССР СОЮЗВОДОКАНАЛПРОЕКТ г. Москва | | |
| Н. контр. | | Дубинская | | | | | | |
| Утв. | | Авдеев | | | | | | |

Формат 11

ТМ81.05.09.02

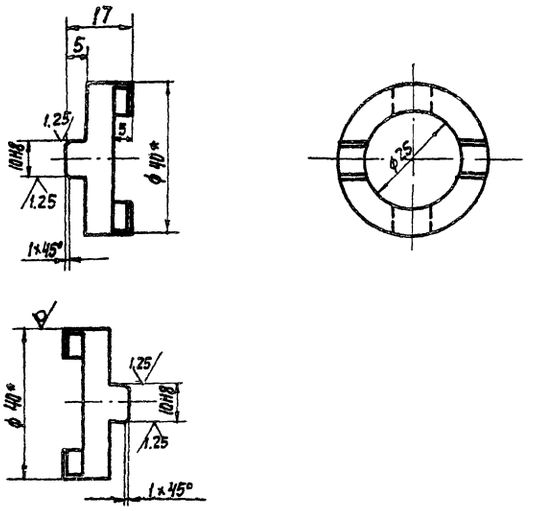


1. Неуказанные предельные отклонения размеров: отверстий H14, валов h14, остальных $\pm \frac{JT14}{2}$
2.* Размер для справок.

| Изм. | Лист | N докум. | Подпись | Дата | ТМ 81.05.09.02 | | | |
|---|---|---|---|---|---|---|---|---|
| Разраб. | | Марченко | | | Крестовина | Лит. | Масса | Масштаб |
| Пров. | | Решетникова | | | | И | 0.07 | 1:1 |
| Т. Контр. | | Годзишевская | | | | Лист | Листов 1 | |
| Гл. инж. пр. | | Блоков | | | | Госстрой СССР | | |
| Н. Контр. | | Дубинская | | | Круг 40-В ГОСТ 2590-71 / 45-б-ГОСТ 1050-74 | СОЮЗВОДОКАНАЛПРОЕКТ г. Москва | | |
| Утв. | | Авдеев | | | | | | |

Формат 11

ТМ81.05.09.03

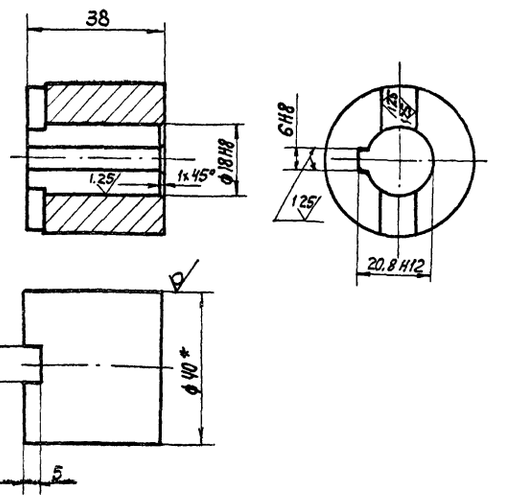


1. Неуказанные предельные отклонения размеров: валов h14, остальных $\pm \frac{JT14}{2}$
2.* Размер для справок.

| Изм. | Лист | N докум. | Подпись | Дата | ТМ 81.05.09.03 | | | |
|---|---|---|---|---|---|---|---|---|
| Разраб. | | Марченко | | | Полумуфта | Лит. | Масса | Масштаб |
| Пров. | | Решетникова | | | | И | 0.28 | 1:1 |
| Т. Контр. | | Годзишевская | | | | Лист | Листов 1 | |
| Гл. инж. пр. | | Блоков | | | | Госстрой СССР | | |
| Н. Контр. | | Дубинская | | | Круг 40-В ГОСТ 2590-71 / 45-б ГОСТ 1050-74 | СОЮЗВОДОКАНАЛПРОЕКТ г. Москва | | |
| Утв. | | Авдеев | | | | | | |

Формат 11

ТМ81.05.09.01

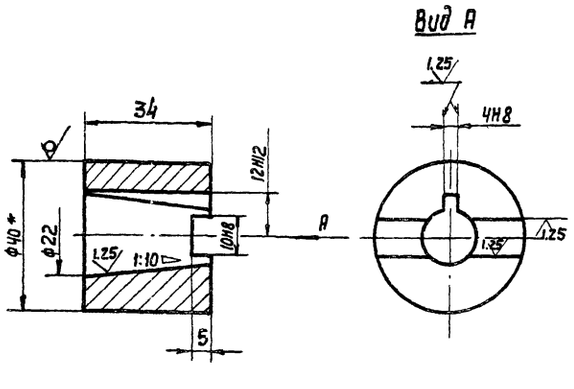


1. Неуказанные предельные отклонения размеров: валов h14, остальных $\pm \frac{JT14}{2}$
2.* Размер для справок.

| Изм. | Лист | N докум. | Подпись | Дата | ТМ 81.05.09.01 | | | |
|---|---|---|---|---|---|---|---|---|
| Разраб. | | Марченко | | | Полумуфта | Лит. | Масса | Масштаб |
| Пров. | | Решетникова | | | | И | 0.25 | 1:1 |
| Т. Контр. | | Годзишевская | | | | Лист | Листов 1 | |
| Гл. инж. | | Блоков | | | | Госстрой СССР | | |
| Н. Контр. | | Дубинская | | | Круг 40-В ГОСТ 2590-71 / 45-б-ГОСТ 1050-74 | СОЮЗВОДОКАНАЛПРОЕКТ г. Москва | | |
| Утв. | | Авдеев | | | | | | |

Формат 11

ТМ81.05.10.03

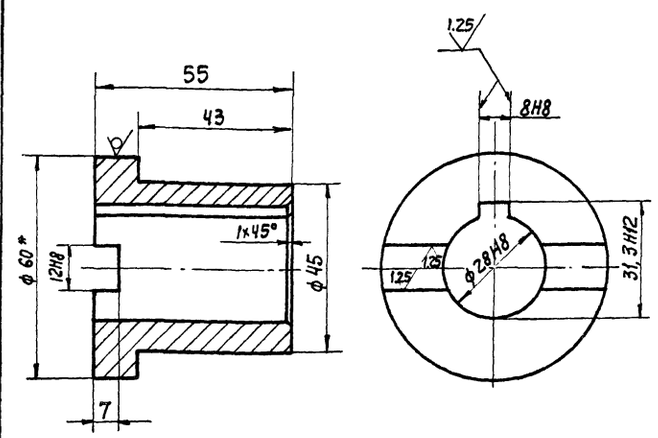


1. Неуказанные предельные отклонения размеров: валов h14, остальных $\pm \frac{JT14}{2}$
2.* Размер для справок.

| Изм. | Лист | N докум. | Подпись | Дата | ТМ 81.05.10.03 | | | |
|---|---|---|---|---|---|---|---|---|
| Разраб. | | Марченко | | | | Лит. | Масса | Масштаб |
| Пров. | | Решетникова | | | | И | 0.52 | 1:1 |
| Т. Контр. | | Годзишевская | | | | Лист | Листов 1 | |
| Гл. инж. пр. | | Блоков | | | | Госстрой СССР | | |
| Н. Контр. | | Дубинская | | | Круг 60-В-ГОСТ 2590-71 / 45-б-ГОСТ 1050-74 | СОЮЗВОДОКАНАЛПРОЕКТ г. Москва | | |
| Утв. | | Авдеев | | | | | | |

Копир. Лаврухина



Формат 11

Типовой проект 902-2-385.85 Альбом VIII

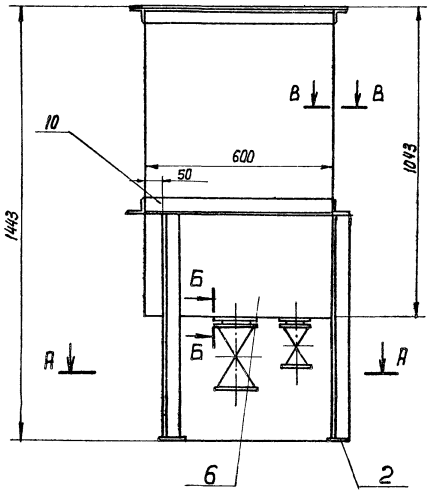


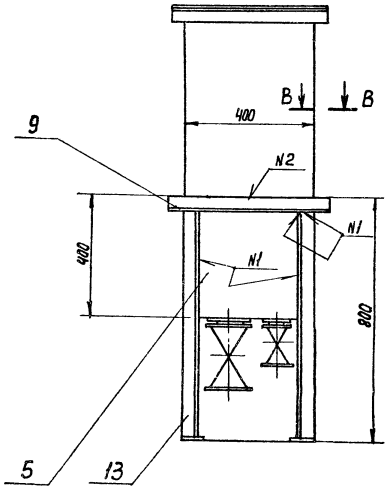


Г-Г
М 1:2 повернуто

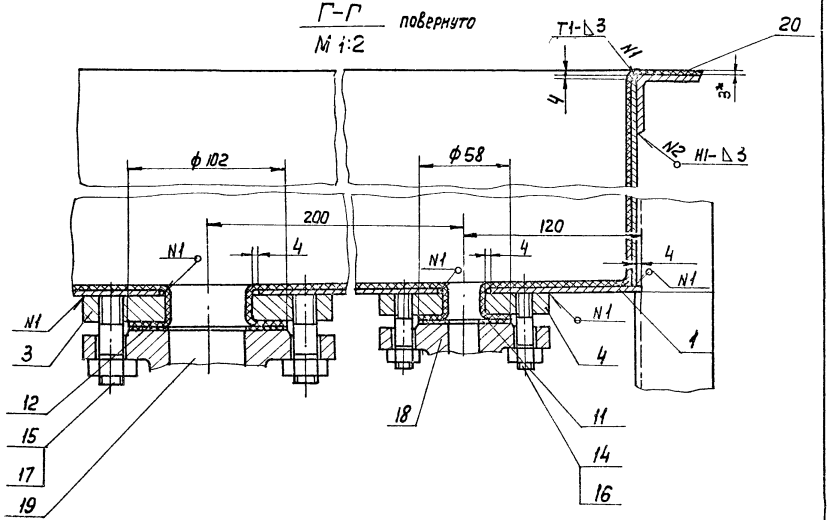


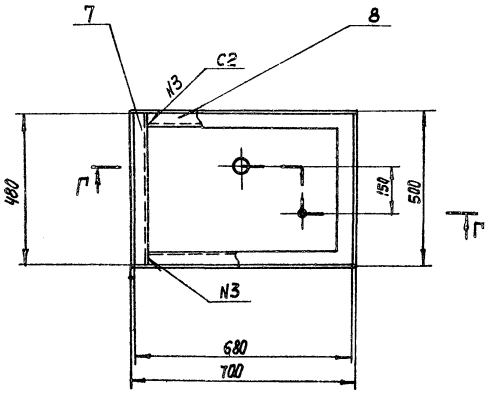


А-А

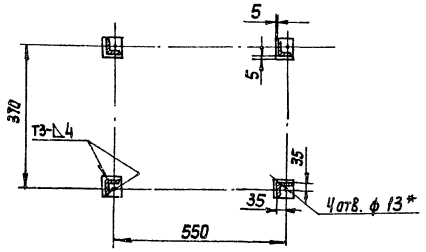


Б-Б
М 1:1

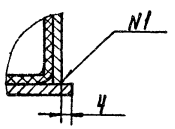


В-В
М 1:1

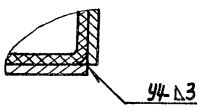


1. Предельные отклонения размеров: $\pm \frac{IT14}{2}$
2. Шероховатость обрабатываемых деталей без чертежа - $\sqrt{}$
3. Сварка - по ГОСТ 5264-80.
4. Проверить на герметичность наливом воды
5. Внутреннюю поверхность бака и отверстия гуммировать. Допускаются другие виды покрытия стойкие к коррозионной среде.
6. Покрытие: наружные поверхности - краска масляная, серая ГОСТ 8292-75, два слоя.
7. *Размеры для справок.

| | | | | | | | |
|---|---|---|---|---|---|---|---|
| | | | | | ТМ81.06.00.00 СБ | | |
| Изм. | Лист | N докум. | Подп. | Дата | Бак для коагулянта Сборочный чертеж | Лит. | Масса | Масштаб |
| Разраб. | | Марченко | | | | И | 129 | 1:10 |
| Пров. | | Целковикова | | | | Лист | Листов 1 | |
| Т. Контр. | | Гавищевская | | | | Госстрой СССР Союзводоканалпроект г. Москва | | |
| Гл. инж. пр. | | Блоков | | | | | | |
| Н. Контр. | | Целковикова | | | | | | |
| Утв. | | Авдеев | | | | | | |

Копир. Бибрехина

Формат А2



Инв. N подл. | Подпись и дата | Взам. инв. N | Инв. N дубл. | Подпись и дата

## ТМ81.06.00.03

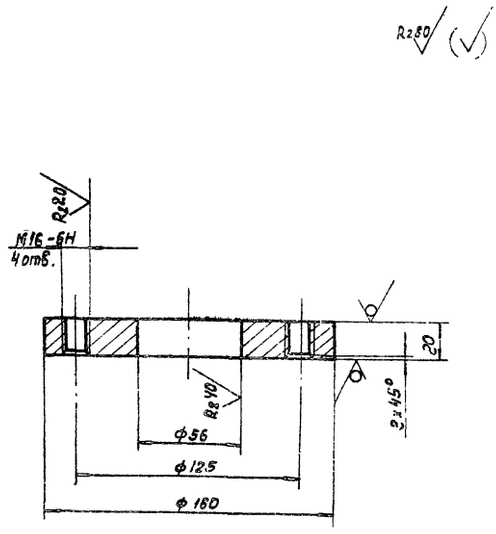


1. Предельные отклонения размеров: отверстий H14, остальных $\pm \frac{JT14}{2}$
2.* Размер для справок.

| Изм. | Лист | № докум. | Подпись | Дата | ТМ81.06.00.03 | | | |
|---|---|---|---|---|---|---|---|---|
| Разраб. | | Марченко | | | Фланец | Лит | Масса | Масштаб |
| Провер. | | Целковикова | | | | И | 7.7 | 1:2 |
| Т.Контр. | | Годзишевская | | | | Лист | Листов 1 | |
| Гл.инж.пр. | | Блоков | | | Лист Б-20.0 ГОСТ 19903-74 / Ст.3 ГОСТ 14637-79 | Госстрой СССР СОЮЗВОДОКАНАЛПРОЕКТ г. Москва | | |
| Н.Контр. | | Семенова | | | | | | |
| Утв. | | Авдеев | | | | | | |

Формат 11

## ТМ81.06.00.04

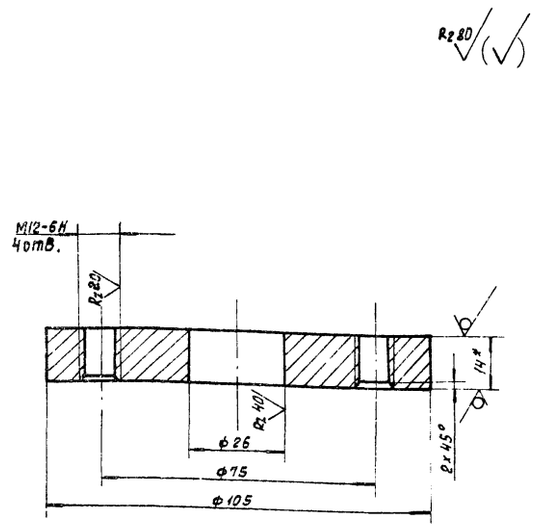


1. Предельные отклонения размеров: отверстий H14 остальных $\pm \frac{JT14}{2}$
2.* Размер для справок.

| Изм. | Лист | № докум. | Подпись | Дата | ТМ81.06.00.04 | | | |
|---|---|---|---|---|---|---|---|---|
| Разраб. | | Марченко | | | Фланец | Лит | Масса | Масштаб |
| Провер. | | Целковикова | | | | И | 3.6 | 1:1 |
| Т.Контр. | | Годзишевская | | | | Лист | Листов 1 | |
| Гл.инж.пр. | | Блоков | | | Лист Б-14.0 ГОСТ 19903-74 / Ст.3 ГОСТ 14637-79 | Госстрой СССР СОЮЗВОДОКАНАЛПРОЕКТ г. Москва | | |
| Н.Контр. | | Семенова | | | | | | |
| Утв. | | Авдеев | | | | | | |

Формат 11

## ТМ81.06.00.04

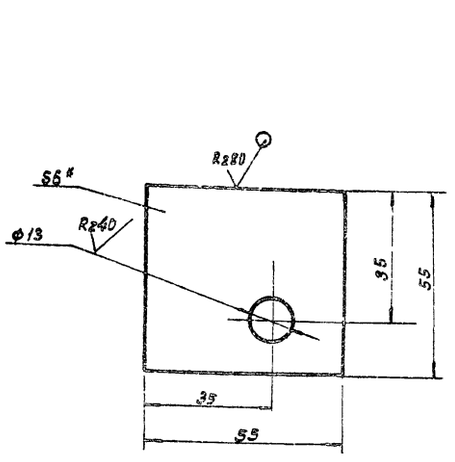


1. Предельные отклонения размеров: отверстий H14, остальных $\pm \frac{JT14}{2}$
2.* Размер для справок

| Изм. | Лист | № докум. | Подпись | Дата | ТМ81.06.00.02 | | | |
|---|---|---|---|---|---|---|---|---|
| Разраб. | | Марченко | | | Платик | Лит | Масса | Масштаб |
| Провер. | | Годзишевская | | | | И | 0.14 | 1:1 |
| Т.Контр. | | Блоков | | | | Лист | Листов 1 | |
| Гл.инж.пр. | | Блоков | | | Лист Б-5.0 ГОСТ 19903-74 / Ст.3 ГОСТ 14637-79 | Госстрой СССР СОЮЗВОДОКАНАЛПРОЕКТ г. Москва | | |
| Н.Контр. | | Семенова | | | | | | |
| Утв. | | Авдеев | | | | | | |

Формат 11

## ТМ81.06.00.01

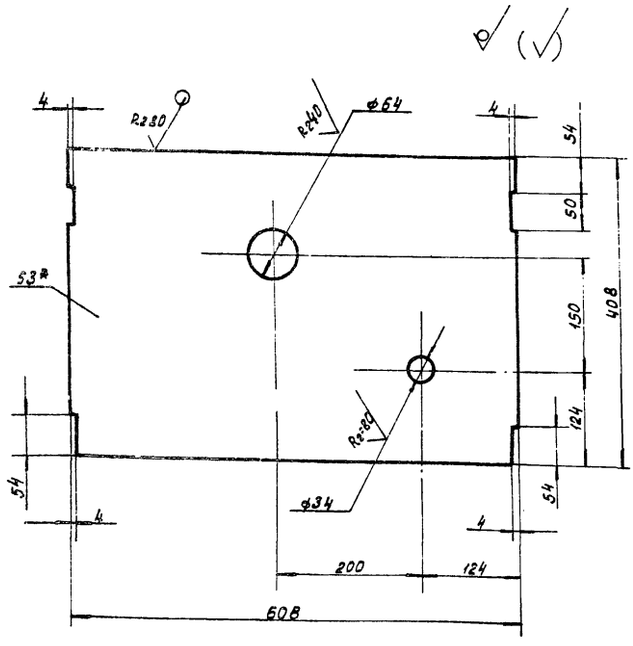


1. Предельные отклонения размеров: отверстий H14, остальных $\pm \frac{JT14}{2}$
2.* Размер для справок.

| Изм. | Лист | № докум. | Подпись | Дата | ТМ81.06.00.01 | | | |
|---|---|---|---|---|---|---|---|---|
| Разраб. | | Марченко | | | Дно | Лит | Масса | Масштаб |
| Провер. | | Семенова | | | | И | 5.7 | 1:5 |
| Т.контр. | | Годзишевская | | | | Лист | Листов 1 | |
| Гл.инж.пр. | | Блоков | | | Лист Б-3.0 ГОСТ 19903-74 / Ст.3 ГОСТ 16523-70 | Госстрой СССР СОЮЗВОДОКАНАЛПРОЕКТ г. Москва | | |
| Н.контр. | | Целковикова | | | | | | |
| Утв. | | Авдеев | | | | | | |

Копировал: Доценко — 20397-05 64 Формат 11

Альбом VIII

Типовой проект 902-2-385.85

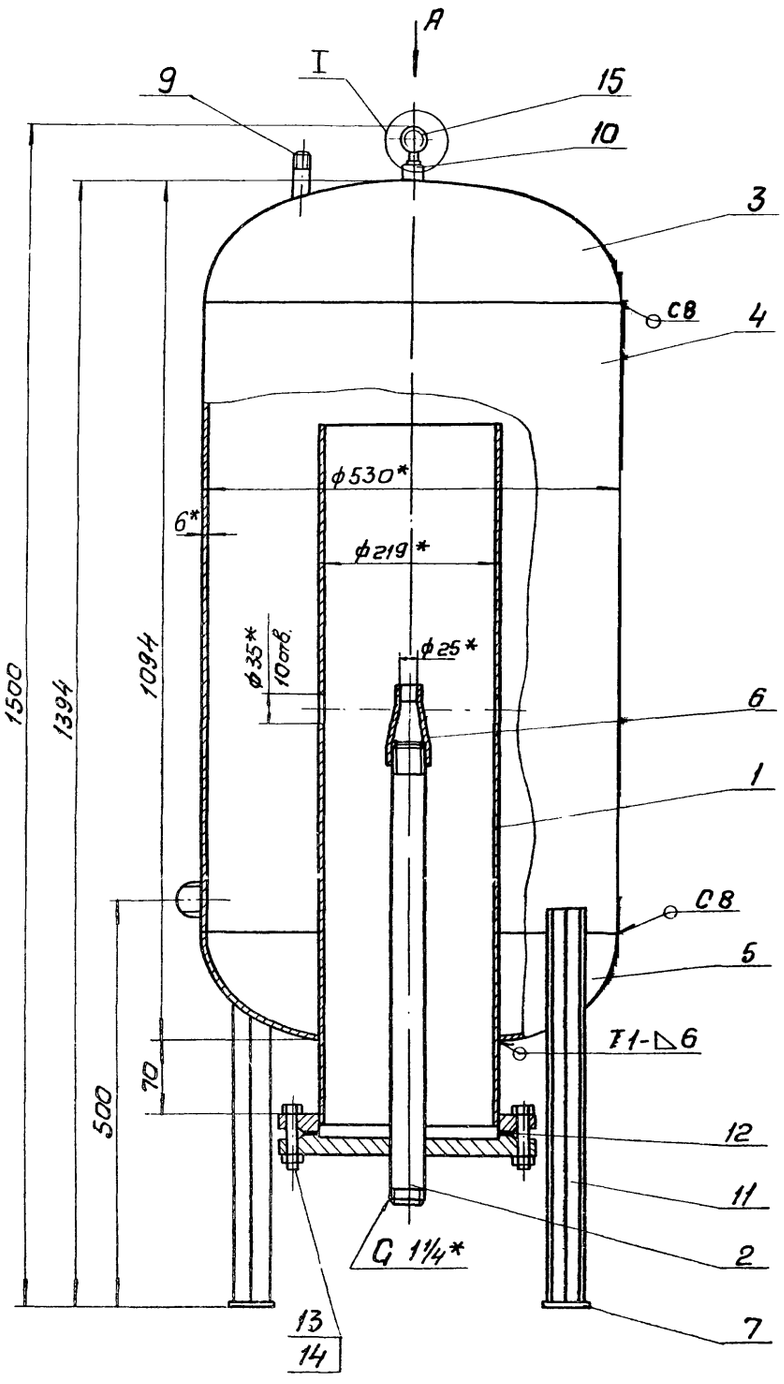


## Вид А

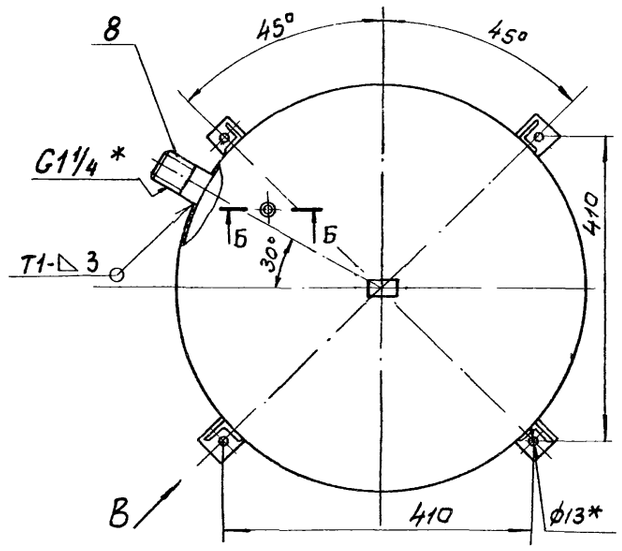


## Б - Б
М 1:2

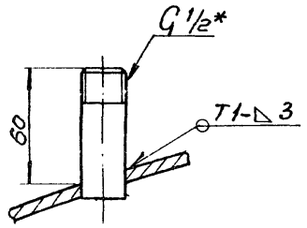


## I
М 1:2

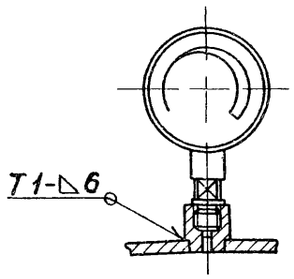


## Вид В
М 1:2

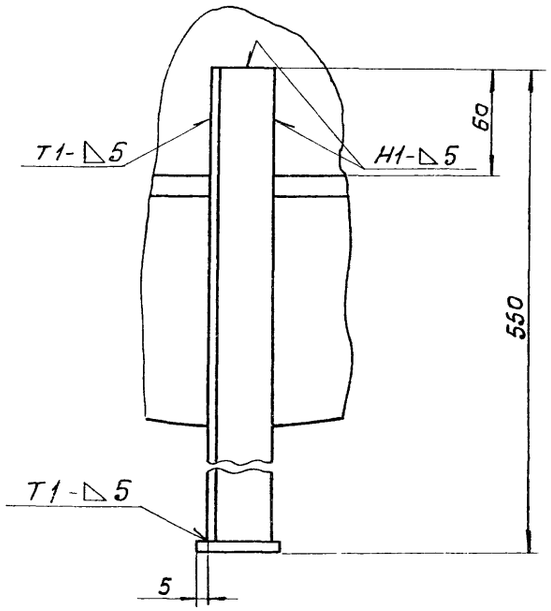


1. Сварные швы по ГОСТ 5264-80.
2. Шероховатость обрабатываемых поверхностей детали без чертежа - $R_z 80$
3. Предельные отклонения размеров: $\pm \frac{IT14}{2}$.
4. Проверить на герметичность водой давлением 6 кг/см².
5. Покрытие: наружные поверхности - краска масляная, серая, ГОСТ 8292-75, два слоя. Внутренние поверхности - три слоя эмали ХС-710 и три слоя лака ХС-76 по двум слоям грунта ХС-010, ГОСТ 9355-81.
6. * Размеры для справок.

| | | | | | |
|---|---|---|---|---|---|
| Изм. | Лист | N докум. | Подп. | Дата | ТМ 81.07.00.00 СБ |
| Разраб. | | Дубинская | | | Бак напорный емк. 0,2 м³ Сборочный чертеж |
| Пров. | | Семенова | | | Лит. И; Масса 145; Масштаб 1:5 |
| Т.контр. | | Годзишевская | | | Лист; Листов 1 |
| Гл.инж.пр. | | Блоков | | | Госстрой СССР СОЮЗВОДОКАНАЛПРОЕКТ г. Москва |
| Н.контр. | | Цежовикова | | | |
| Утв. | | Авдеев | | | |

Инв.№ подл. | Подп. и дата | Взам.инв.№ | Инв.№ дубл. | Подп. и дата

203971-05 65

ТМ 81.07.00.03

Rz 80

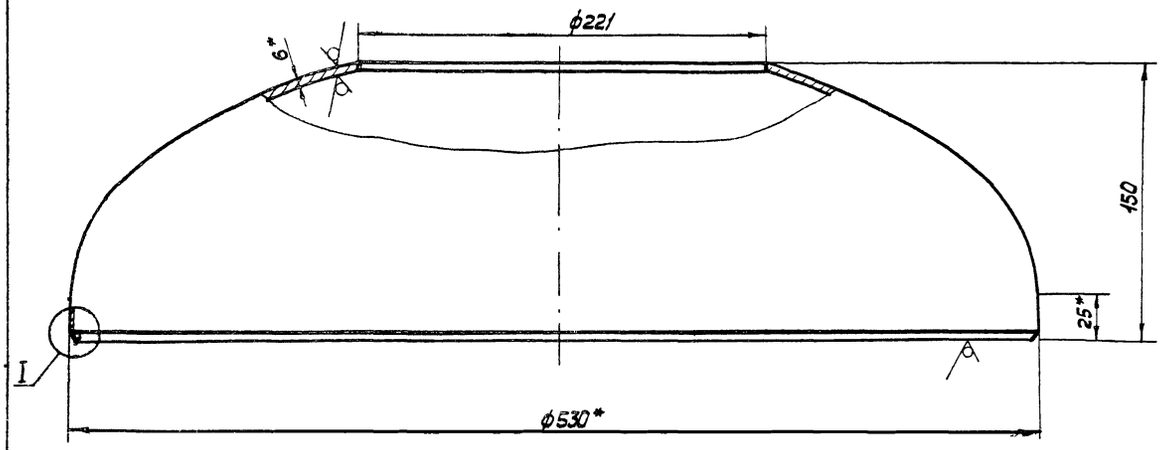


I
М 1:1

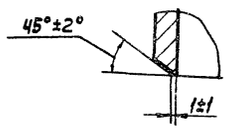


1. Предельные отклонения размеров: $\pm \frac{JT14}{2}$
2. * Размеры для справок

| | | | | | | | |
|---|---|---|---|---|---|---|---|
| | | | | ТМ 81.07.00.03 | | | |
| Изм. | Лист | N докум. | Подп. | Дата | Днище | Лит | Масса / Масштаб |
| Разраб. | | Марченко | | | | И | 14.0 / 1:2 |
| Пров. | | Дубинская | | | | Лист | Листов 1 |
| Т. Контр. | | Годзишевская | | | | | |
| Гл. инж. пр. | | Блоков | | | | | |
| Н. Контр. | | Целковникова | | | Заготовка Днище 530-6 ГОСТ 6533-78 | Госстрой СССР СОЮЗВОДОКАНАЛПРОЕКТ г. Москва | |
| Утв. | | Авдеев | | | | | |

Формат 12

ТМ 81.07.00.01

Rz 80

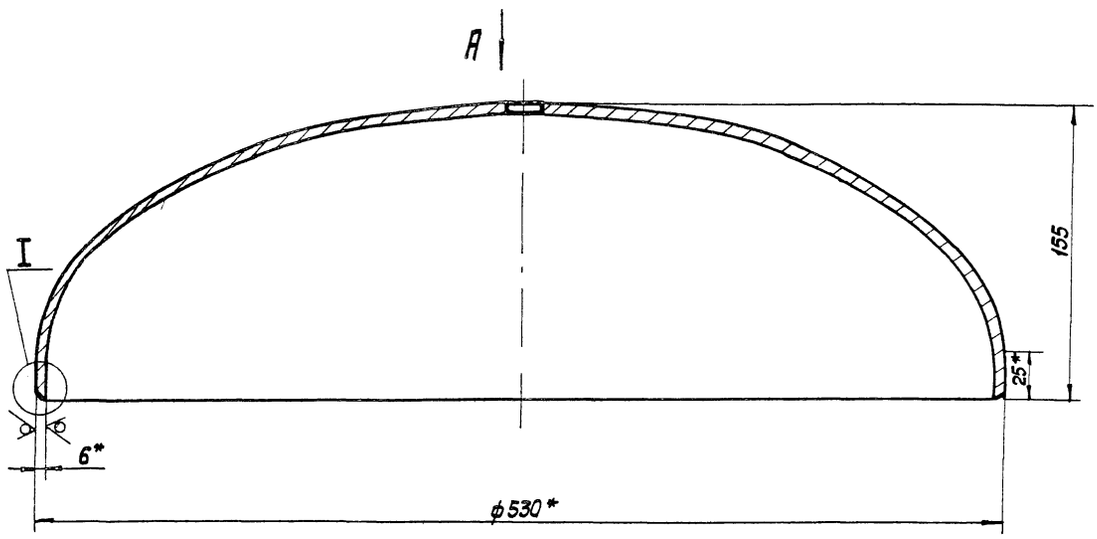


Вид А
М 1:5

I
М 1:1

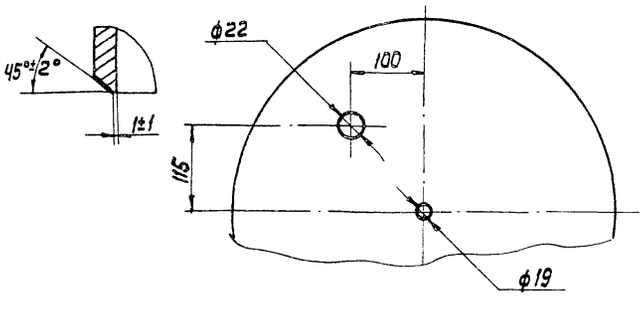


1. Предельные отклонения размеров: $\pm \frac{JT14}{2}$
2. * Размеры для справок.

| | | | | | | | |
|---|---|---|---|---|---|---|---|
| | | | | ТМ 81.07.00.01 | | | |
| Изм. | Лист | N докум. | Подп. | Дата | Днище | Лит | Масса / Масштаб |
| Разраб. | | Марченко | | | | И | 15.8 / 1:2 |
| Пров. | | Дубинская | | | | Лист | Листов 1 |
| Т. Контр. | | Годзишевская | | | | | |
| Гл. инж. пр. | | Блоков | | | | | |
| Н. Контр. | | Целковникова | | | Заготовка Днище 530-6 ГОСТ 6533-78 | Госстрой СССР СОЮЗВОДОКАНАЛПРОЕКТ г. Москва | |
| Утв. | | Авдеев | | | | | |



Формат 12

Альбом VIII

Типовой проект 902-2-385.85

ТМ 81 07.00.08

Rz 40

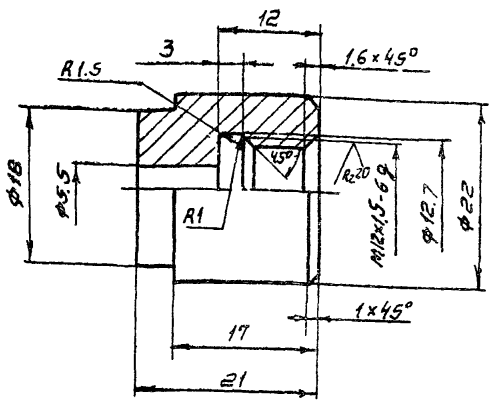


Предельные отклонения размеров: отверстий H14, валов h14, остальных ± JT14/2

| | | | | | |
|---|---|---|---|---|---|
| | | | | ТМ81 07.00.08 | |
| Изм. | Лист | N докум. | Подпись | Дата | |
| Разраб. | | Марченко | | | Штуцер |
| Пров. | | Дубинская | | | |
| Т. контр. | | Годзишевская | | | |
| Гл. инж. пр. | | Блоков | | | Ст. 3 ГОСТ 380-71 |
| Н. контр. | | Целковикова | | | |
| Утв. | | Авдеев | | | |

| Лит | Масса | Масштаб |
|---|---|---|
| И | 0,04 | 2:1 |
| Лист | Листов 1 | |

Госстрой СССР
Союзводоканалпроект
г. Москва

Формат 11

ТМ 81.07.00.05

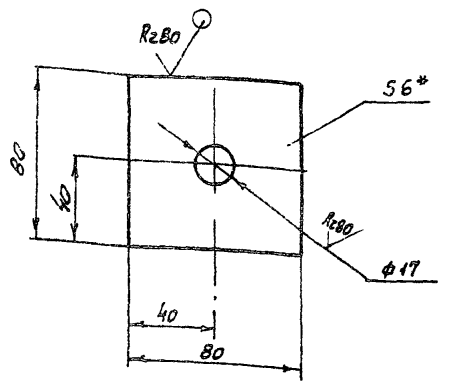


1. Предельные отклонения размеров: отверстий H14, валов h14, остальных ± JT14/2
2. *размер для справок

| | | | | | |
|---|---|---|---|---|---|
| | | | | ТМ81 07.00.05 | |
| Изм. | Лист | N докум. | Подпись | Дата | |
| Разраб. | | Марченко | | | Пятка |
| Пров. | | Дубинская | | | |
| Т. контр. | | Годзишевская | | | |
| Гл. инж. пр. | | Блоков | | | Лист Б-6.0 ГОСТ 19903-74 |
| Н. контр. | | Целковикова | | | Ст. 3 ГОСТ 14637-79 |
| Утв. | | Авдеев | | | |

| Лит | Масса | Масштаб |
|---|---|---|
| И | 0,24 | 1:2 |
| Лист | Листов 1 | |

Госстрой СССР
Союзводоканалпроект
г. Москва

Формат 11

ТМ81.07.00.07

Rz 80 / (√)

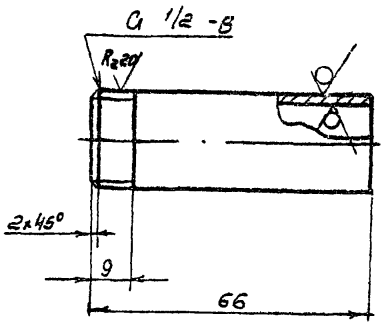


Предельные отклонения размеров ± JT14/2

| | | | | | |
|---|---|---|---|---|---|
| | | | | ТМ 81 07.00.07 | |
| Изм. | Лист | N докум. | Подпись | Дата | |
| Разраб. | | Марченко | | | Патрубок |
| Пров. | | Дубинская | | | |
| Т. контр. | | Годзишевская | | | |
| Гл. инж. пр. | | Блоков | | | Труба 15×2,5 ГОСТ 3262-75 |
| Н. контр. | | Целковикова | | | |
| Утв. | | Авдеев | | | |

| Лит | Масса | Масштаб |
|---|---|---|
| И | 0,09 | 1:1 |
| Лист | Листов 1 | |

Госстрой СССР
Союзводоканалпроект
г. Москва

Формат 11

ТМ 81 07.00.06

Rz 80 / (√)

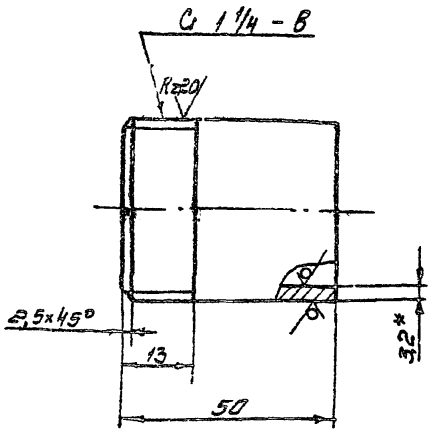


1. Предельные отклонения размеров ± JT14/2
2. *размер для справок

| | | | | | |
|---|---|---|---|---|---|
| | | | | ТМ 81.07.00.06 | |
| Изм. | Лист | N докум. | Подпись | Дата | |
| Разраб. | | Марченко | | | Патрубок |
| Пров. | | Дубинская | | | |
| Т. контр. | | Годзишевская | | | |
| Гл. инж. пр. | | Блоков | | | Труба 32×3,2 ГОСТ 3262-75 |
| Н. контр. | | Целковикова | | | |
| Утв. | | Авдеев | | | |

| Лит | Масса | Масштаб |
|---|---|---|
| И | 0,15 | 1:1 |
| Лист | Листов 1 | |

Госстрой СССР
Союзводоканалпроект
г. Москва

Формат 11



Инв. N подл. | Подпись и дата | Взам. инв. N | Инв. N дубл. | Подпись и дата

ТМ 81.07.02.02

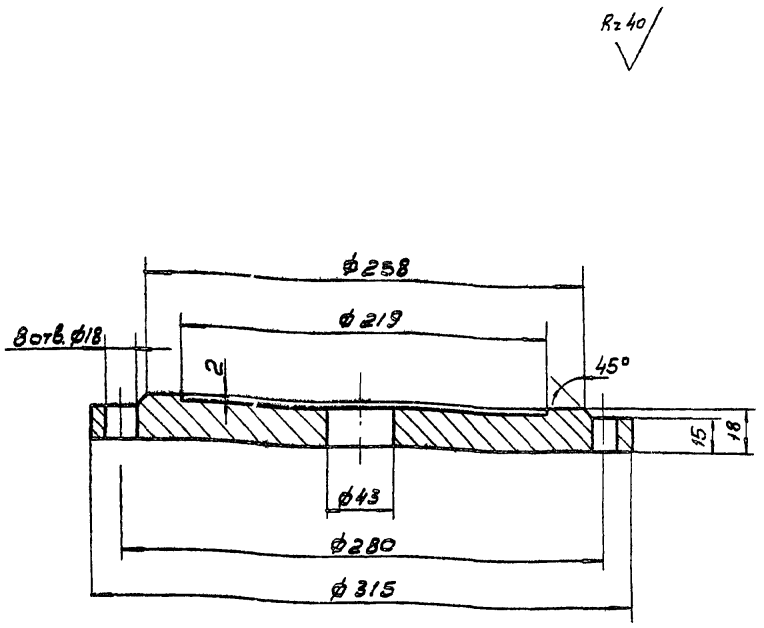


Предельные отклонения размеров: отверстий H14, валов h 14, остальных ± JT14/2

| Изм. | Лист | N докум. | Подп. | Дата |
|---|---|---|---|---|
| Разраб. | | Марченко | | |
| Провер. | | Губинская | | |
| Т. контр. | | Годзишевская | | |
| Гл. инж. пр. | | Блоков | | |
| Н. контр. | | Челковикова | | |
| Утв. | | Авдеев | | |

ТМ 81.07.02.02

Фланец

| Лит | Масса | Масшт. |
|---|---|---|
| И | 9.6 | 1:2,5 |
| Лист | Листов 1 | |

Ст.3 гост 380-71

Росстрой СССР
СОЮЗВОДОКАНАЛПРОЕКТ
г. Москва

Формат А1

ТМ 81.08.01.00 СБ

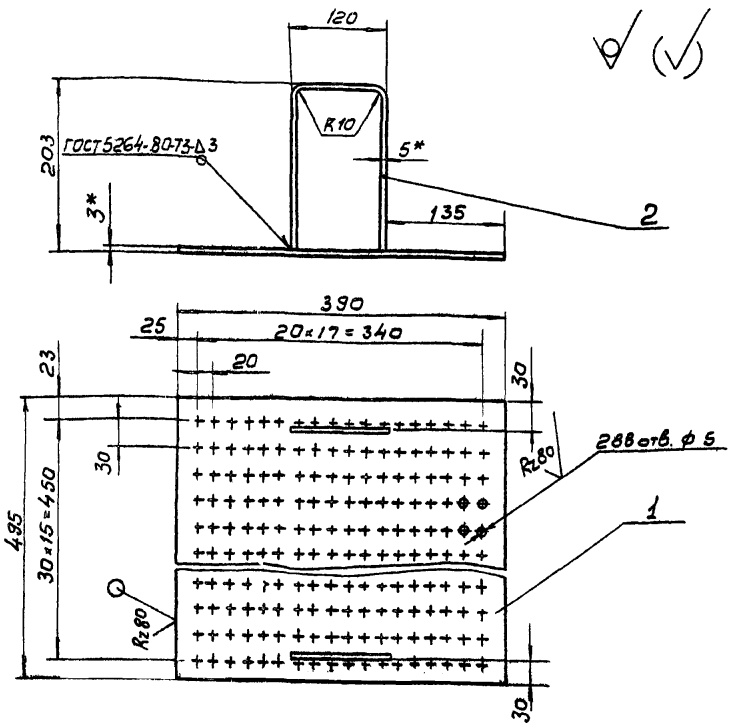


1. Предельные отклонения размеров ± JT14/2
2. Шероховатость обрабатываемых поверхностей деталей без чертежа Rz 80
3* Размеры для справок

| Изм. | Лист | N докум. | Подп. | Дата |
|---|---|---|---|---|
| Разраб. | | Марченко | | |
| Пров. | | Губинская | | |
| Т. контр. | | Годзишевская | | |
| Гл. инж. пр. | | Блоков | | |
| Н. контр. | | Челковикова | | |
| Утв. | | Авдеев | | |

ТМ 81.08.01.00 СБ

Сетка
Сборочный чертеж

| Лит | Масса | Масшт |
|---|---|---|
| И | 4.56 | 1:5 |
| Лист | Листов 1 | |

Росстрой СССР
СОЮЗВОДОКАНАЛПРОЕКТ
г. Москва

Формат А1

Инв. N подл. | Подп. и дата | Взам. инв. N | Инв. N дубл. | Подп. и дата

ТМ 81.07.02.01

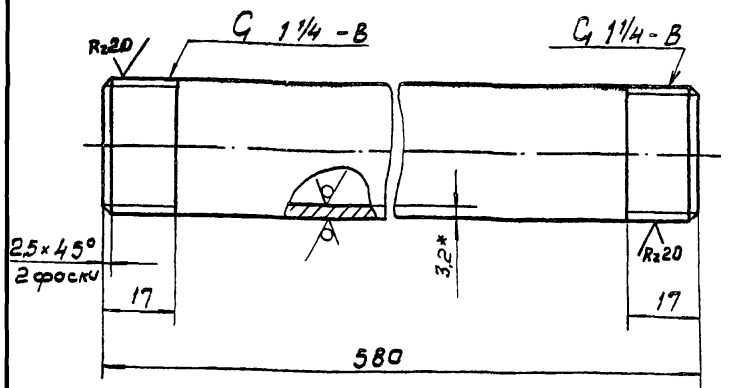


1. Предельные отклонения размеров ± JT14/2
2.* Размер для справок.

| Изм. | Лист | N докум. | Подп. | Дата |
|---|---|---|---|---|
| Разраб. | | Марченко | | |
| Пров. | | Губинская | | |
| Т. контр. | | Годзишевская | | |
| Гл. инж. пр. | | Блоков | | |
| Н. контр. | | Челковикова | | |
| Утв. | | Авдеев | | |

ТМ 81.07.02.01

Труба

| Лит | Масса | Масшт. |
|---|---|---|
| И | 1.9 | 1:1 |
| Лист | Листов 1 | |

Труба 32×3,2 гост 3262-75

Росстрой СССР
СОЮЗВОДОКАНАЛПРОЕКТ
г. Москва

ТМ 81.07.02.00 СБ

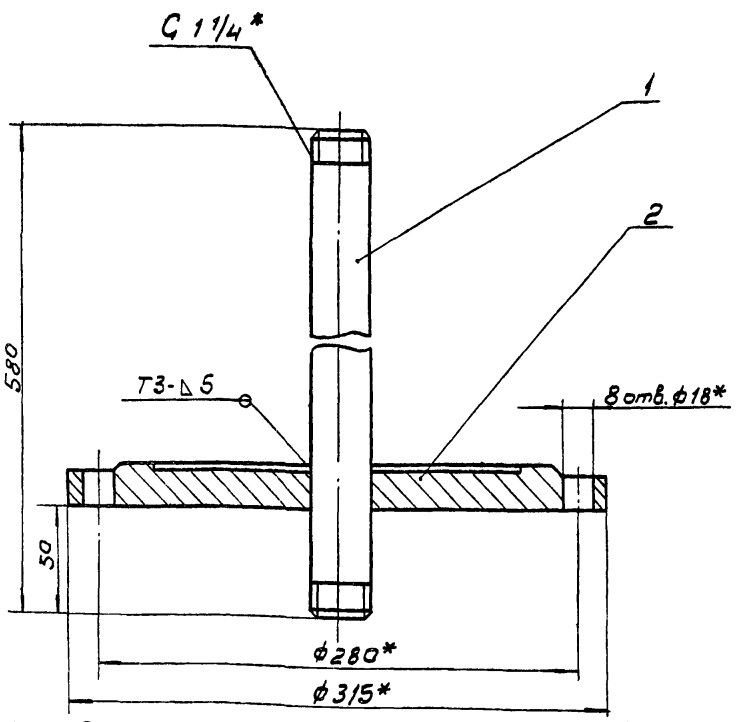


1. Предельные отклонения размеров: ± JT14/2
2. Сварные швы - по ГОСТ 5264-80.
3.* Размеры для справок.

| Изм. | Лист | N докум. | Подп. | Дата |
|---|---|---|---|---|
| Разраб. | | Марченко | | |
| Пров. | | Губинская | | |
| Т. контр. | | Годзишевская | | |
| Гл. инж. пр. | | Блоков | | |
| Н. контр. | | Челковикова | | |
| Утв. | | Авдеев | | |

ТМ 81.07.02.00 СБ

Вставка.
Сборочный чертеж

| Лит | Масса | Масштаб |
|---|---|---|
| И | 11.5 | 1:2,5 |
| Лист | Листов 1 | |

Росстрой СССР
СОЮЗВОДОКАНАЛПРОЕКТ
г. Москва



Формат А1

Типовой проект 902-2-385.85 Альбом VIII

ТМ81.07.00.02

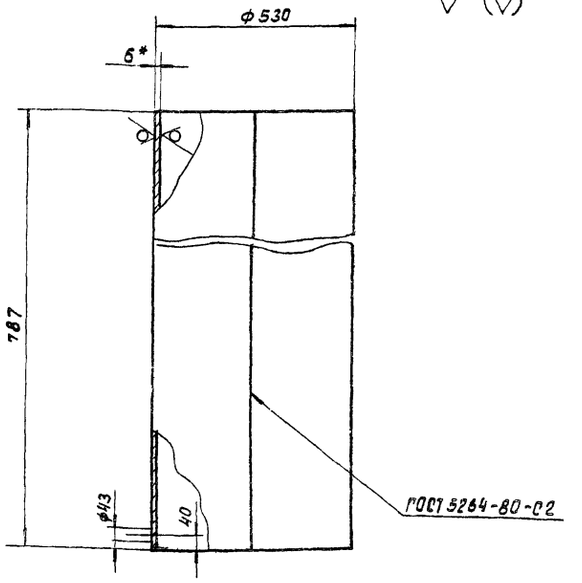


1. Предельные отклонения размеров: $\pm \frac{IT14}{2}$
2. Длина размвертки – 1684мм.
3.* Размер для справок.

| Изм. | Лист | № докум. | Подпись | Дата | ТМ 81.07.00.02 | | | |
|---|---|---|---|---|---|---|---|---|
| Разраб. | | Марченко | | | Цилиндр | Лит | Масса | Масштаб |
| Пров. | | Дубинская | | | | И | 61.68 | 1:10 |
| Т.контр. | | Годзишевская | | | | Лист | Листов 1 | |
| Гл.инж.пр. | | Блоков | | | Лист 66.0 ГОСТ 19903-74 / Ст3 ГОСТ 14637-79 | Госстрой СССР СОЮЗВОДОКАНАЛПРОЕКТ г. Москва | | |
| Н.Контр. | | Целковикова | | | | | | |
| Утв. | | Авдеев | | | | | | |

Инв.№ подл. | Подпись и дата | Взам.инв.№ | Инв.№ дубл. | Подпись и дата

Формат 11

ТМ81.07.00.04

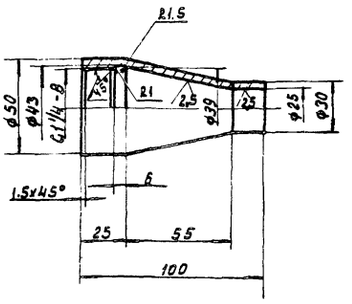


Предельные отклонения размеров: отв. H14, валов h14, остальных $\pm \frac{IT14}{2}$

| Изм. | Лист | № докум. | Подпись | Дата | ТМ81.07.00.04 | | | |
|---|---|---|---|---|---|---|---|---|
| Разраб. | | Марченко | | | Сопло | Лит | Масса | Масштаб |
| Пров. | | Дубинская | | | | И | 0.4 | 1:2 |
| Т.контр. | | Годзишевская | | | | Лист | Листов 1 | |
| Гл.инж.пр. | | Блоков | | | Ст3 ГОСТ 380-71 | Госстрой СССР СОЮЗВОДОКАНАЛПРОЕКТ г. Москва | | |
| Н.контр. | | Целковикова | | | | | | |
| Утв. | | Авдеев | | | | | | |

Инв.№ подл. | Подпись и дата | Взам.инв.№ | Инв.№ дубл. | Подпись и дата

Формат 11

ТМ81.07.01.01

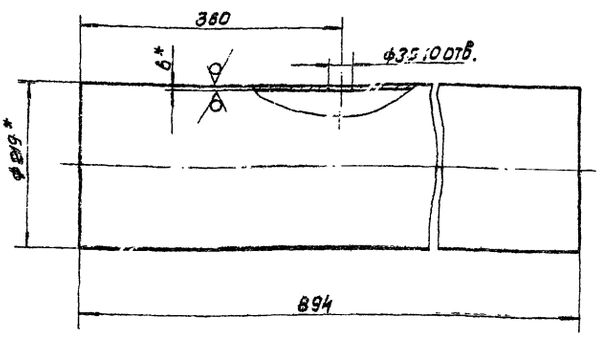


1. Предельные отклонения размеров: отверстий H14, остальных $\pm \frac{IT14}{2}$
2.* Размеры для справок.

| Изм. | Лист | № докум. | Подпись | Дата | ТМ 81.07.01.01 | | | |
|---|---|---|---|---|---|---|---|---|
| Разраб. | | Марченко | | | Цилиндр | Лит | Масса | Масштаб |
| Провер. | | Дубинская | | | | И | 28 | 1:5 |
| Т.контр. | | Годзишевская | | | | Лист | Листов 1 | |
| Гл.инж.пр. | | Блоков | | | Труба 219х6 ГОСТ 8732-78 / Д ГОСТ 8731-74 | Госстрой СССР СОЮЗВОДОКАНАЛПРОЕКТ г. Москва | | |
| Н.Контр. | | Целковикова | | | | | | |
| Утв. | | Авдеев | | | | | | |

Инв.№ подл. | Подпись и дата | Взам.инв.№ | Инв.№ дубл. | Подпись и дата

Формат 11

ТМ81.07.01.00СБ

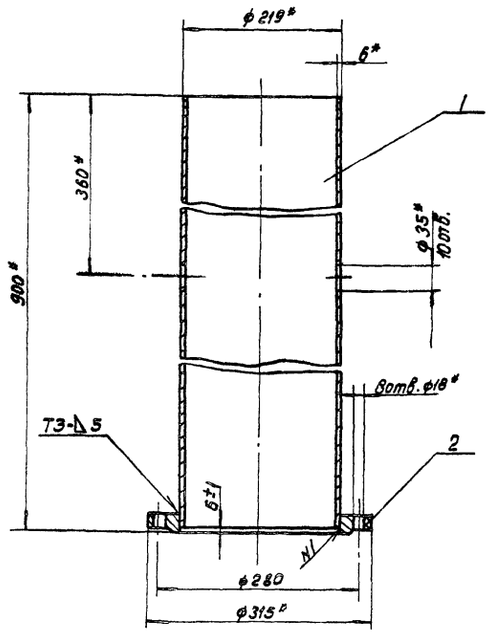


1. Сварные швы – по ГОСТ 5264-80
2.* Размеры для справок.

| Изм. | Лист | № докум. | Подпись | Дата | ТМ 81.07.01.00СБ | | | |
|---|---|---|---|---|---|---|---|---|
| Разраб. | | Марченко | | | Цилиндр Сборочный чертеж. | Лит | Масса | Масштаб |
| Провер. | | Дубинская | | | | И | 34.0 | 1:5 |
| Т.контр. | | Годзишевская | | | | Лист | Листов 1 | |
| Гл.инж.пр. | | Блоков | | | | Госстрой СССР СОЮЗВОДОКАНАЛПРОЕКТ г. Москва. | | |
| Н.Контр. | | Целковикова | | | | | | |
| Утв. | | Авдеев | | | | | | |

Инв.№ подл. | Подпись и дата | Взам.инв.№ | Инв.№ дубл. | Подпись и дата

Копировал: Доценко. 20397-05 69 Формат 11

ТМ81 08.00.00СБ

Альбом VIII

Типовой проект 902-2-365.85

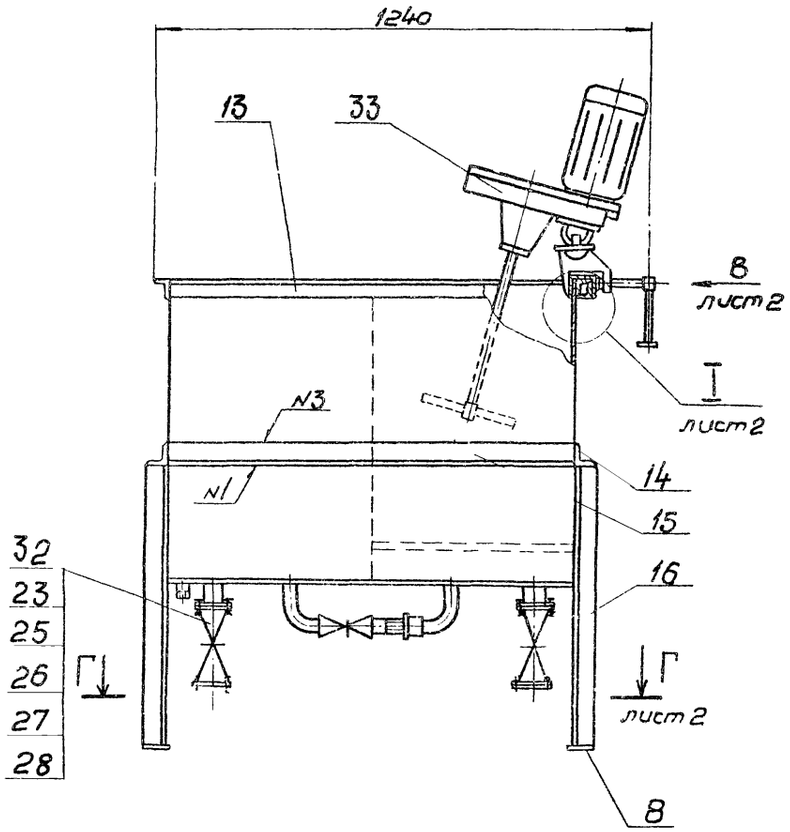


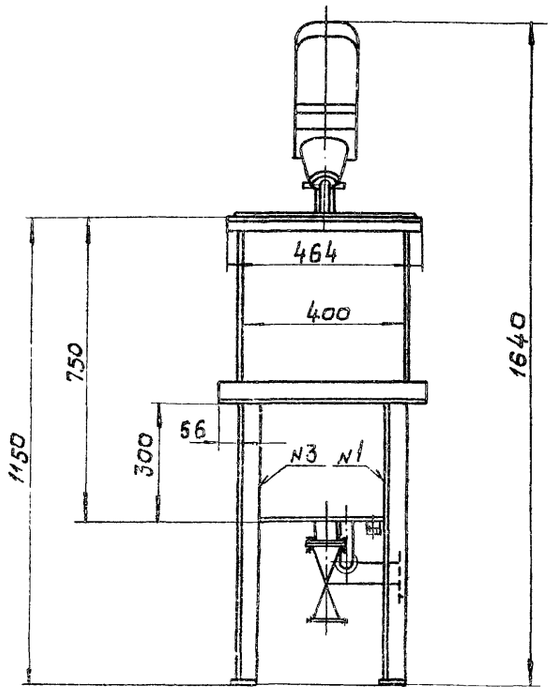


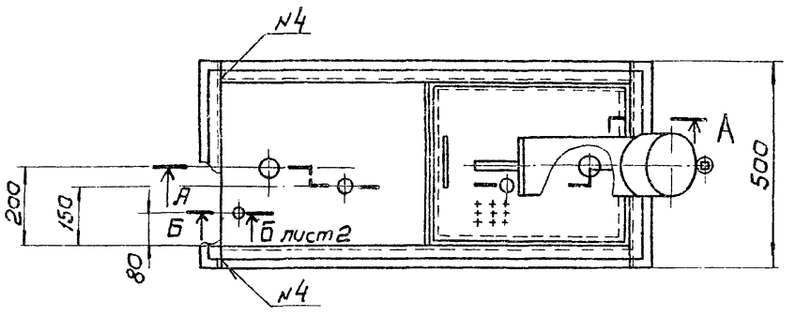


Б-Б
М 1:2

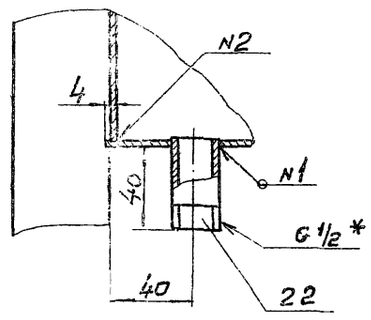


1. Предельные отклонения размеров: $\pm \frac{IT14}{2}$
2. Шероховатость обрабатываемых поверхностей деталей без чертежа $R_z 80$
3. Сварка - по ГОСТ 5264-80 кроме мест, указанных особо.
4. Проверить на герметичность наливом воды.
5. Покрытие: наружные поверхности - краска масляная, серая ГОСТ 8292-75, 2 слоя; внутренние поверхности - 3 слоя эмали ХС-710 и три слоя лака ХС-76 по двум слоям грунта ХС-010, ГОСТ 9355-60.
6. Деталь поз. 21 приклеить клеем БФ-6 ГОСТ 12172-74.
7. * Размеры для справок

| | | | | |
|---|---|---|---|---|
| Изм. | Лист | № докум. | Подп. | Дата |
| Разраб. | | Целтавикова | | |
| Пров. | | Семенова | | |
| Т. контр. | | Гадзишевская | | |
| Гл. инж. пр. | | Блохов | | |
| Н. контр. | | Семенова | | |
| Утв. | | Авдеев | | |

ТМ81 08.00.00СБ

Бак для флокулянта. Сборочный чертеж.

| Лит | Масса | Масшт. |
|---|---|---|
| И | 168 | 1:10 |

Лист 11 Листов 12

Госстрой СССР
СОЮЗВОДОКАНАЛПРОЕКТ
г. Москва

Формат А2

Инв. № подл. | Подп. и дата | Взам. инв. № | Инв. № дубл. | Подпись и дата

2039-05 70

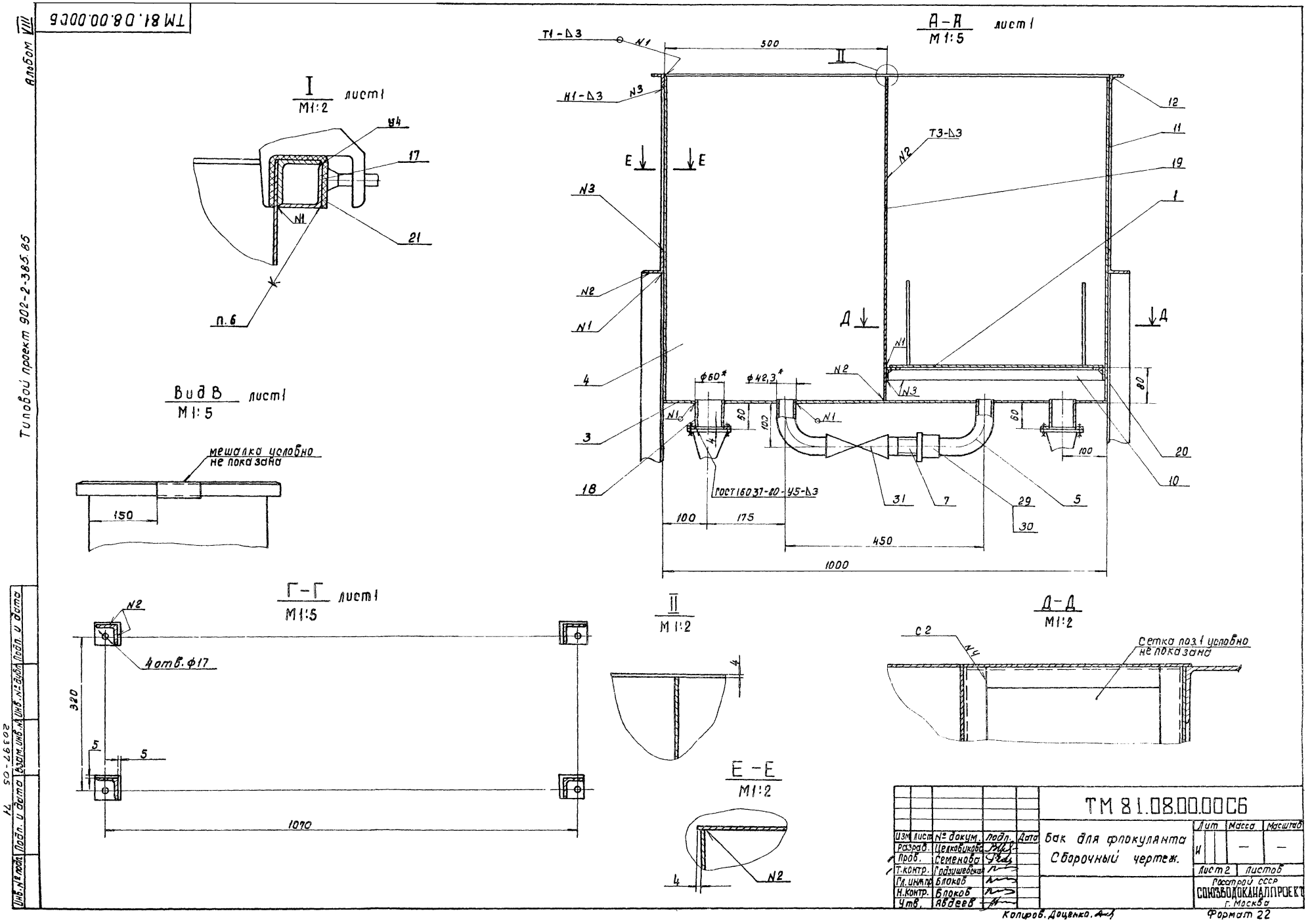

ТМ 81.08.00.00С6
Альбом VIII
Типовой проект 902-2-385.85
I
М1:2
лист1
Вид В
М1:5
лист1
мешалка условно не показана
150
А-А
М1:5
лист1
500
Т1-Δ3
Н1-Δ3
Т3-Δ3
ГОСТ 16037-80-У5-Δ3
Г-Г
М1:5
лист1
4отв.ф17
320
1070
II
М1:2
Е-Е
М1:2
Д-Д
М1:2
Сетка поз.1 условно не показана
ТМ 81.08.00.00С6
Бак для флокулянта
Сборочный чертеж.
Лит
Масса
Масштаб
Лист 2
Листов
Госстрой СССР
СОЮЗВОДОКАНАЛПРОЕКТ
г. Москва
Изм. Лист № докум. Подп. Дата
Разраб. Целковикова
Пров. Семенова
Т.контр. Годзишевская
Гл.инж.пр. Блоков
Н.контр. Блоков
Утв. Явдеев
Копиров. Доценко.
Формат 22
Инв.№ подл. Подп. и дата Взам.инв.№ Инв.№ дубл. Подп. и дата
20397-05
71

ТМ 81.08.00.03

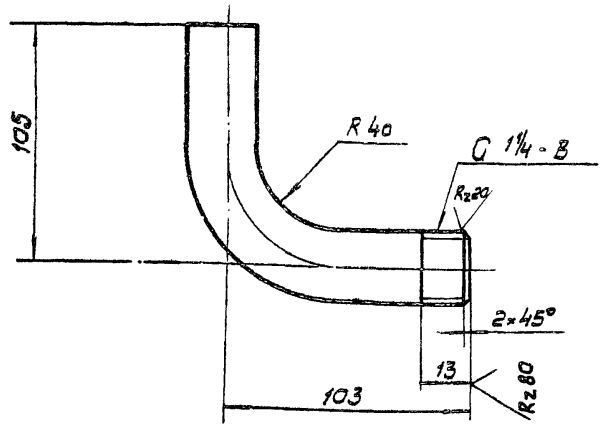


Неуказанные предельные отклонения размеров ± JT14/2

| Изм. | Лист | № докум. | Подпись | Дата |
|---|---|---|---|---|
| Разраб. | | Марченко | | |
| Пров. | | Дубинская | | |
| Т. контр. | | Годзишевская | | |
| Гл. инж. пр. | | Блоков | | |
| Н. контр. | | Челюбикова | | |
| Утв. | | Авдеев | | |

ТМ 81.08.00.03

Колена

| Лит. | Масса | Масшт. |
|---|---|---|
| И | 0,58 | 1:2 |
| Лист | Листов 1 | |

Труба 32×2,8 ГОСТ 3262-75

Госстрой СССР СОЮЗВОДОКАНАЛПРОЕКТ г. Москва

Формат 11

Инв. № подл. | Подпись и дата | Взам. инв. № | Инв. № дубл. | Подпись и дата

ТМ 81.08.00.04

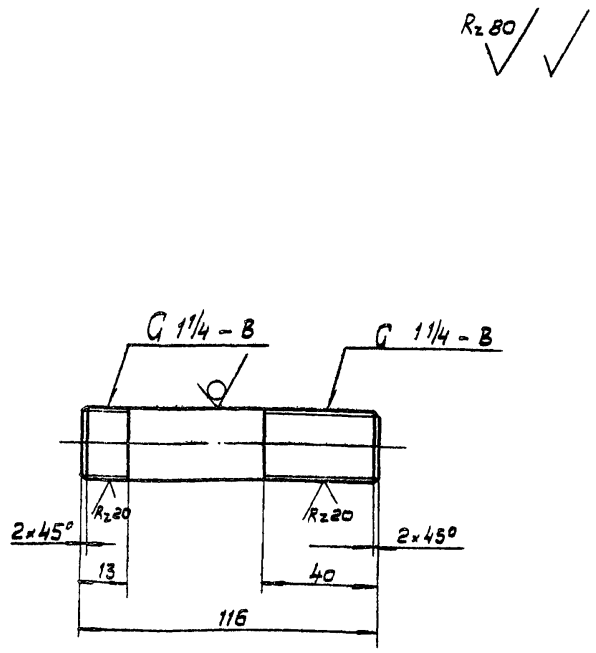


Неуказанные предельные отклонения размеров: ± JT14/2

| Изм. | Лист | № докум. | Подпись | Дата |
|---|---|---|---|---|
| Разраб. | | Марченко | | |
| Пров. | | Дубинская | | |
| Т. контр. | | Годзишевская | | |
| Гл. инж. пр. | | Блоков | | |
| Н. контр. | | Челюбикова | | |
| Утв. | | Авдеев | | |

ТМ 81.08.00.04

Сгон

| Лит | Масса | Масшт. |
|---|---|---|
| И | 0,35 | 1:2 |
| Лист | Листов 1 | |

Труба 32×2,8 ГОСТ 3262-75

Госстрой СССР СОЮЗВОДОКАНАЛПРОЕКТ г. Москва

Формат 11

ТМ 81.08.00.02

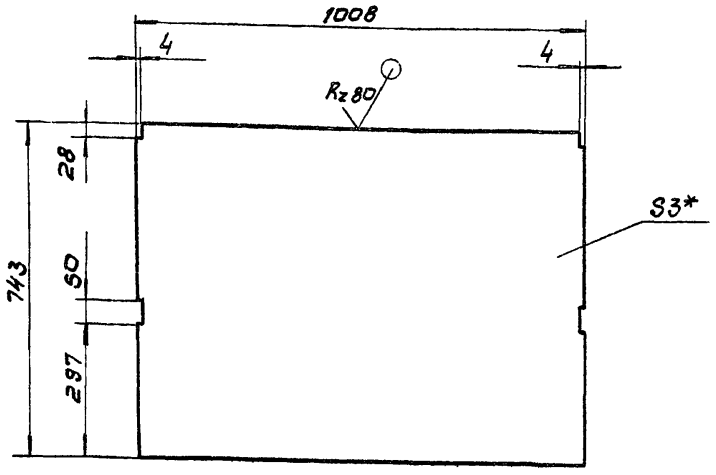


1. Предельные отклонения размеров: ± JT14/2
2* Размер для справок.

| Изм. | Лист | № докум. | Подпись | Дата |
|---|---|---|---|---|
| Разраб. | | Марченко | | |
| Провер. | | Дубинская | | |
| Т. контр. | | Годзишевская | | |
| Гл. инж. пр. | | Блоков | | |
| Н. контр. | | Челюбикова | | |
| Утв. | | Авдеев | | |

ТМ 81.08.00.02

Боковина

| Лит | Масса | Масштаб |
|---|---|---|
| И | 17.6 | 1:10 |
| Лист | Листов 1 | |

Лист Б-3,0 ГОСТ 19903-74 Ст.3 ГОСТ 16523-70

Госстрой СССР СОЮЗВОДОКАНАЛПРОЕКТ г. Москва

Формат 11

ТМ 81.08.00.01

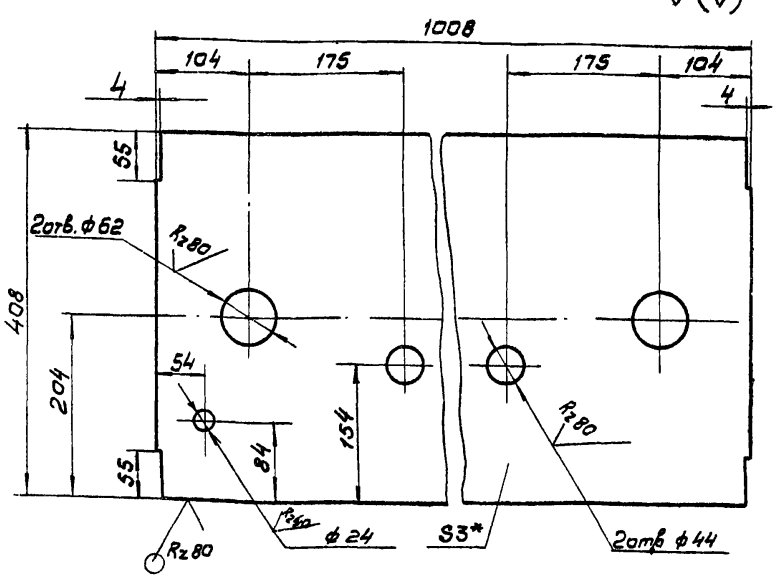


1. Предельные отклонения размеров: отверстий H14, остальных ± JT14/2
2* Размер для справок.

| Изм. | Лист | № докум. | Подп. | Дата |
|---|---|---|---|---|
| Разраб. | | Марченко | | |
| Провер. | | Дубинская | | |
| Т. контр. | | Годзишевская | | |
| Гл. инж. пр. | | Блоков | | |
| Н. контр. | | Челюбикова | | |
| Утв. | | Авдеев | | |

ТМ 81.08.00.01

Днo

| Лит | Масса | Масшт. |
|---|---|---|
| И | 9,46 | 1:5 |
| Лист | Листов 1 | |

Лист Б-3,0 ГОСТ 19903-74 Ст.3 ГОСТ 16523-70

Госстрой СССР СОЮЗВОДОКАНАЛПРОЕКТ г. Москва

Формат 11

Копировал: В Филиппова 20397-05 72 Формат 11

Альбом VIII

Типовой проект 902-2-385.85

Инв. N подл. | Подпись и дата | Взам. инв. N | Инв. N дубл. | Подпись и дата

ТМ 81.08.00.07

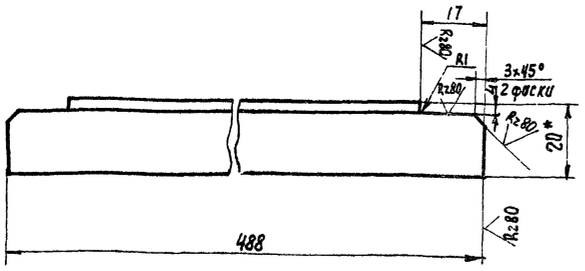


1. Предельные отклонения размеров: $\pm \frac{JT14}{2}$
2.* Размер для справок.

| Изм. | Лист | N докум. | Подпись | Дата |
|---|---|---|---|---|
| Разраб. | | Марченко | | |
| Провер. | | Дубинская | | |
| Т. Контр. | | Годзишевская | | |
| Гл. инж. пр. | | Блоков | | |
| Н. Контр. | | Целковикова | | |
| Утв. | | Авдеев | | |

ТМ 81.08.00.07

Переkладина

| Лит. | Масса | Масштаб |
|---|---|---|
| И | 0.43 | 1:1 |

Лист | Листов 1

Угалок 5-20×20×8 ГОСТ 8509-72 / Ст.3 ГОСТ 535-79

Госстрой СССР
Союзводоканалпроект

Формат А4

ТМ 81.08.00.21

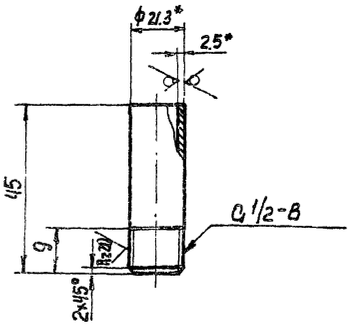


1. Неуказанные предельные отклонения размеров: $\pm \frac{JT14}{2}$.
2.* Размеры для справок.

| Изм. | Лист | N докум. | Подпись | Дата |
|---|---|---|---|---|
| Разраб. | | Марченко | | |
| Провер. | | Дубинская | | |
| Т. Контр. | | Семенова | | |
| Гл. инж. пр. | | Блоков | | |
| Н. Контр. | | Целковикова | | |
| Утв. | | Авдеев | | |

ТМ 81.08.00.21

Патрубок

| Лит. | Масса | Масштаб |
|---|---|---|
| И | 0.05 | 1:1 |

Лист | Листов 1

Труба 15×2.5 ГОСТ 3262-75

Госстрой СССР
Союзводоканалпроект г. Москва

Формат А4

Альбом VIII

Типовой проект 902-2-385.85

Инв. N подл. | Подпись и дата | Взам. инв. N | Инв. N дубл. | Подпись и дата

ТМ 81.09.00.03

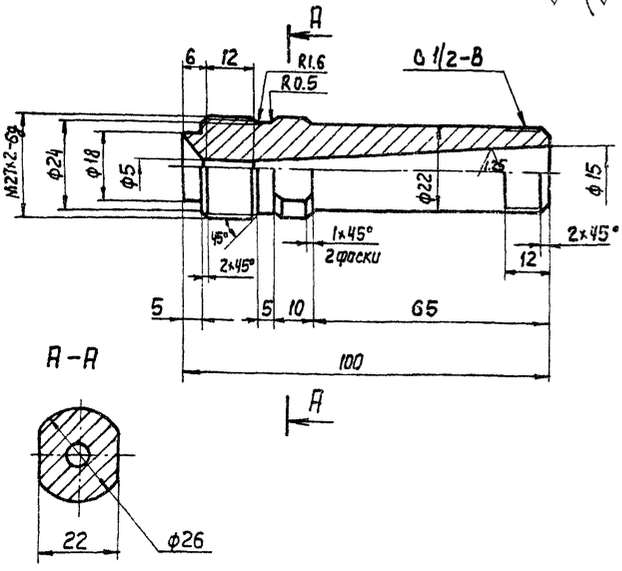


Неуказанные предельные отклонения размеров: отверстий H14, валов h14, остальных $\pm \frac{JT14}{2}$.

| Изм. | Лист | N докум. | Подпись | Дата |
|---|---|---|---|---|
| Разраб. | | Марченко | | |
| Провер. | | Дубинская | | |
| Т. Контр. | | Годзишевская | | |
| Гл. инж. пр. | | Блоков | | |
| Н. Контр. | | Целковикова | | |
| Утв. | | Авдеев | | |

ТМ 81.09.00.03

Конус выходной

| Лит. | Масса | Масштаб |
|---|---|---|
| И | 0.25 | 1:1 |

Лист | Листов 1

Ст 3 ГОСТ 380-71

Госстрой СССР
Союзводоканалпроект г. Москва

Формат А4

ТМ 81.08.00.05

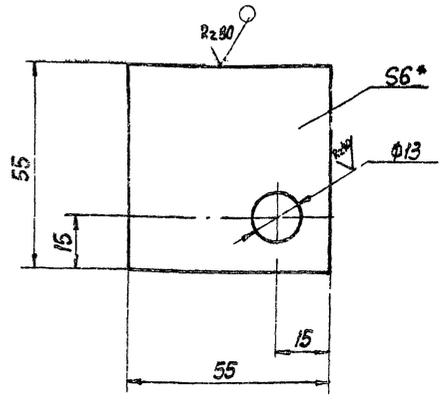


1. Предельные отклонения размеров: отверстий H14, остальных $\pm \frac{JT14}{2}$
2.* Размер для справок.

| Изм. | Лист | N докум. | Подпись | Дата |
|---|---|---|---|---|
| Разраб. | | Марченко | | |
| Провер. | | Дубинская | | |
| Т. Контр. | | Годзишевская | | |
| Гл. инж. пр. | | Блоков | | |
| Н. Контр. | | Целковикова | | |
| Утв. | | Авдеев | | |

ТМ 81.08.00.05

Платик

| Лит. | Масса | Масштаб |
|---|---|---|
| И | 0.13 | 1:1 |

Лист | Листов 1

Лист 5-6.0 ГОСТ 19903-74 / Ст.3 ГОСТ 14637-79

Госстрой СССР
Союзводоканалпроект г. Москва

Формат А4

ТМ 81.09.00.00 СБ

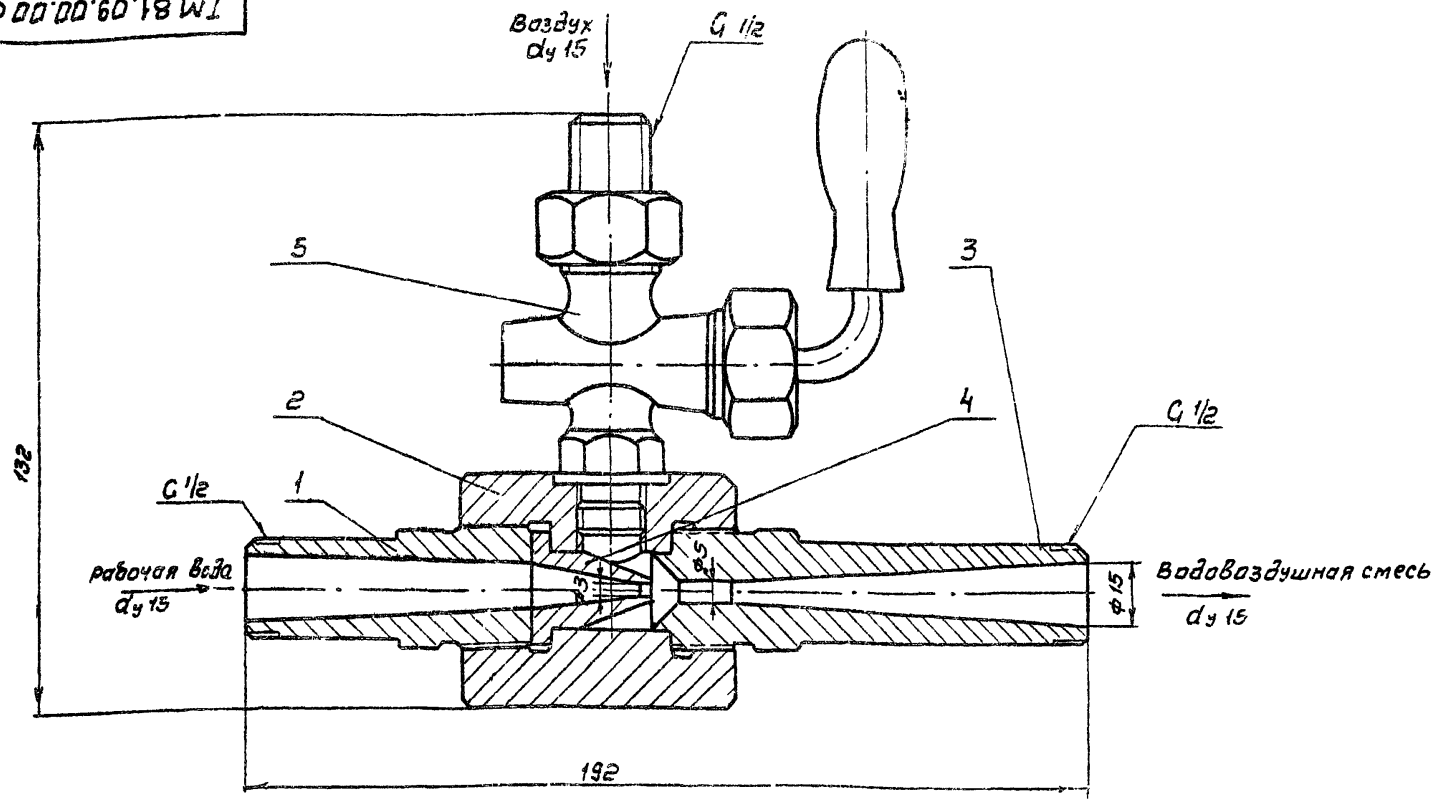


Техническая характеристика

1. Производительность (по воздуху) - 0.6 $м^3/ч$
2. Давление рабочей воды - 6 $кгс/см^2$

Технические требования

1. Резьбовые соединения собрать на сурике ГОСТ 8135-74, разведенном на олифе ГОСТ 7931-76, взятой в количестве 30% от веса сурика
2. Размеры для справок

| | | | | | ТМ 81.09.00.00 СБ | | | |
|---|---|---|---|---|---|---|---|---|
| Изм. | Лист | № подлись | Подпись | Дата | | Лит. | Масса | Масштаб |
| Разраб. | | Марченко | | | Эжектор | И | 1.6 | 1:1 |
| Пров. | | Дубинская | | | Сборочный чертеж | | | |
| Т. контр. | | Годзишевская | | | | Лист | Листов 1 | |
| Гл. инж. пр. | | Блоков | | | | Госстрой СССР | | |
| Н. контр. | | Цепковатова | | | | СОЮЗВОДОКАНАЛПРОЕКТ | | |
| Утв. | | Авдеев | | | | г. Москва | | |

Формат А2

ТМ 81.05.00.07

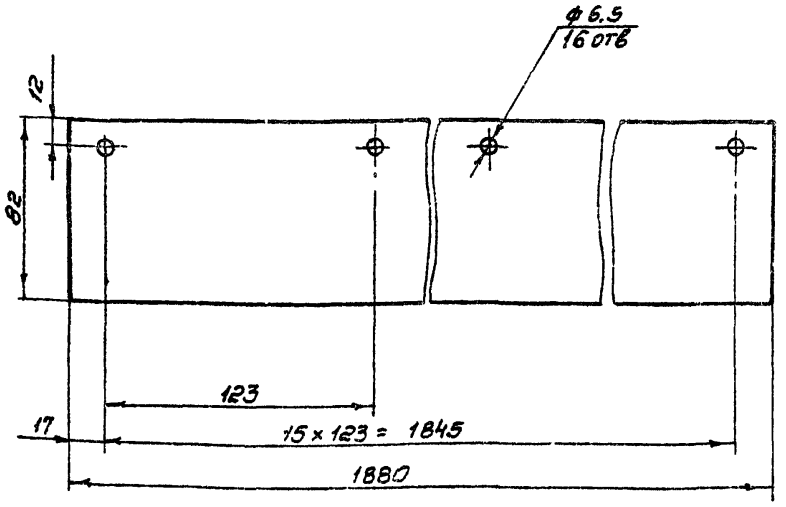


| | | | | | ТМ 81.05.00.07 | | | |
|---|---|---|---|---|---|---|---|---|
| Изм. | Лист | № Докум | Подпись | Дата | | Лит. | Масса | Масштаб |
| Разраб. | | Марченко | | | Лист | И | 0.3 | 1:2 |
| Пров. | | Решетникова | | | | Лист | Листов 1 | |
| Т. контр. | | Годзишевская | | | Полипропилен лист 4 ТУ 38-102-88-75 | Госстрой СССР | | |
| Гл. инж. пр. | | Блоков | | | | СОЮЗВОДОКАНАЛПРОЕКТ | | |
| Н. контр. | | Дубинская | | | | г. Москва | | |
| Утв. | | Авдеев | | | | | | |

Формат А1

ТМ 81.19.00.00 СБ

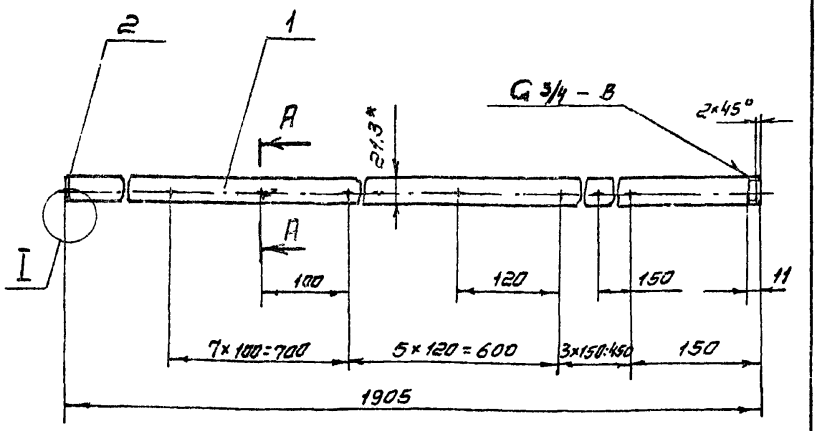


A-A
M1:1

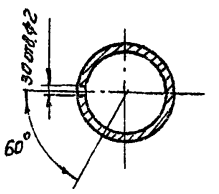


I
M1:1

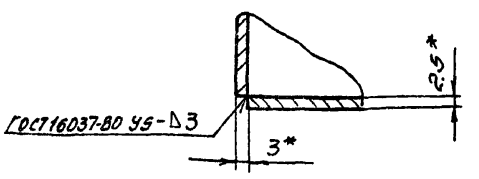


1. Предельные отклонения размеров: $\pm \frac{JT14}{2}$
2. Шероховатость обрабатываемых поверхностей деталей без чертежа — $R_z 80$
3. * Размеры для справок

Инв. № подл. | Подп. и дата | Взам. инв. № | Инв. № дубл. | Подп. и дата

| | | | | | ТМ 81 19.00.00 СБ | | | |
|---|---|---|---|---|---|---|---|---|
| Изм. | Лист | № Докум | Подп. | Дата | | Лит. | Масса | Масштаб |
| Разраб. | | Марченко | | | Труба | И | 2.15 | 1:10 |
| Пров. | | Решетникова | | | Сборочный чертеж | Лист | Листов 1 | |
| Т. контр. | | Годзишевская | | | | Госстрой СССР | | |
| Гл. инж. пр. | | Блоков | | | | СОЮЗВОДОКАНАЛПРОЕКТ | | |
| Н. контр. | | Дубинская | | | | г. Москва | | |
| Утв. | | Авдеев | | | | | | |

Копировал. Синицына



Формат А1

ТМ 81.09.00.03

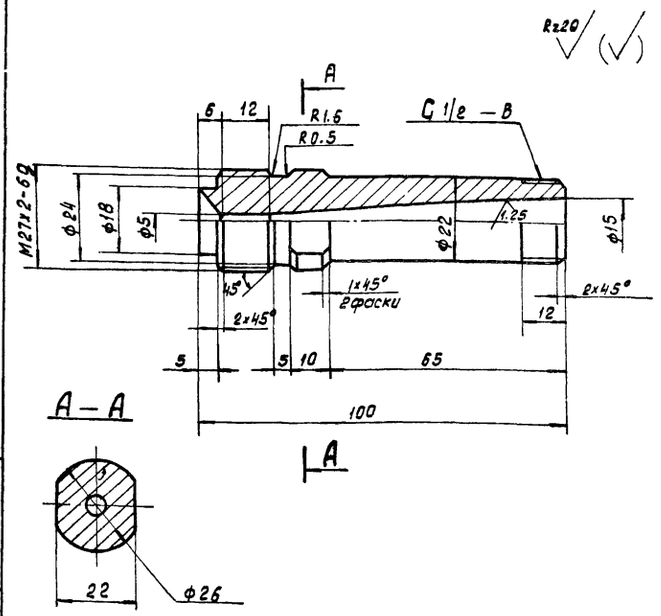


Неуказанные предельные отклонения размеров: отверстий H14, валов h14, остальных $\pm \frac{IT14}{2}$.

| | | | | | | |
|---|---|---|---|---|---|---|
| | | | | ТМ 81.09.00.03 | | |
| Изм. | Лист | № докум. | Подпись | Дата | | |
| Разраб. | | Марченко | | | Конус Выходной | Лит: И; Масса: 0.25; Масштаб: 1:1 |
| Пров. | | Дубинская | | | | Лист: Листов 1 |
| Т. контр. | | Годзишевская | | | | |
| Гл. инж. пр. | | Блоков | | | Ст 3 ГОСТ 380-71 | Госстрой СССР СОЮЗВОДОКАНАЛПРОЕКТ г. Москва |
| Н. контр. | | Целковикова | | | | |
| Утв. | | Авдеев | | | | |

Формат 11

ТМ 81.09.00.04

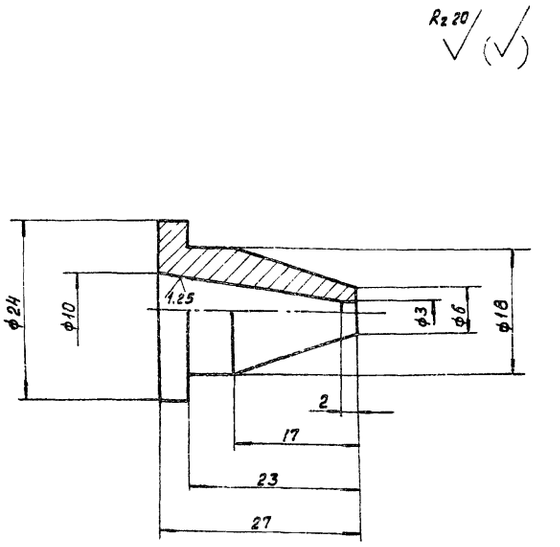


Предельные отклонения размеров: отверстий H14, валов h14, остальных $\pm \frac{IT14}{2}$

| | | | | | | |
|---|---|---|---|---|---|---|
| | | | | ТМ 81.09.00.04 | | |
| Изм. | Лист | № докум. | Подпись | Дата | | |
| Разраб. | | Марченко | | | Сопло | Лит: И; Масса: 0.03; Масштаб: 2:1 |
| Пров. | | Дубинская | | | | Лист: Листов 1 |
| Т. контр. | | Годзишевская | | | | |
| Гл. инж. пр. | | Блоков | | | Ст 3 ГОСТ 380-71 | Госстрой СССР СОЮЗВОДОКАНАЛПРОЕКТ г. Москва |
| Н. контр. | | Целковикова | | | | |
| Утв. | | Авдеев | | | | |

Формат 11

ТМ 81.09.00.02

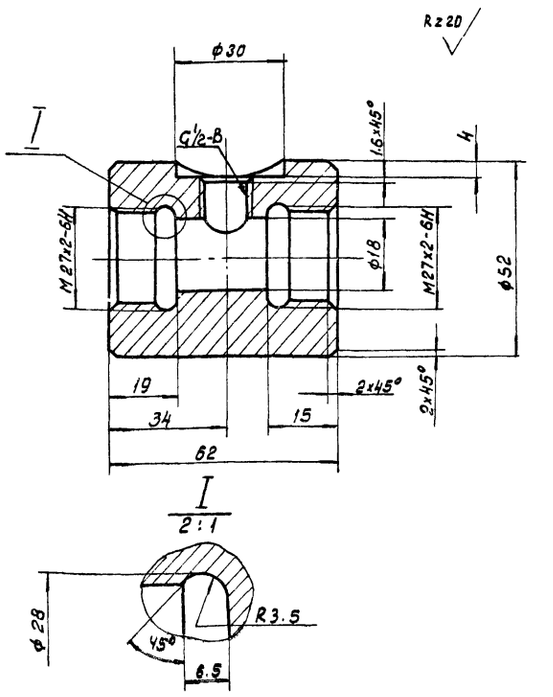


Неуказанные предельные отклонения размеров: отверстий H14, валов h14, остальных $\pm \frac{IT14}{2}$

| | | | | | | |
|---|---|---|---|---|---|---|
| | | | | ТМ 81.09.00.02 | | |
| Изм. | Лист | № докум. | Подпись | Дата | | |
| Разраб. | | Марченко | | | Корпус | Лит: И; Масса: 0.8; Масштаб: 1:1 |
| Пров. | | Дубинская | | | | Лист: Листов 1 |
| Т. контр. | | Годзишевская | | | | |
| Гл. инж. пр. | | Блоков | | | Ст.3 ГОСТ 380-71 | Госстрой СССР СОЮЗВОДОКАНАЛПРОЕКТ г. Москва |
| Н. контр. | | Целковикова | | | | |
| Утв. | | Авдеев | | | | |

Формат 11

ТМ 81.09.00.01

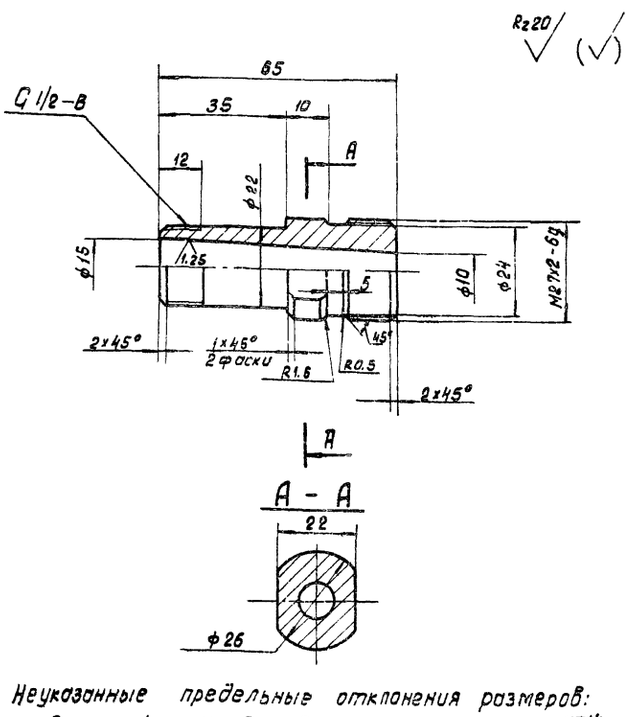


Неуказанные предельные отклонения размеров: отверстий H14, валов h14, остальных $\pm \frac{IT14}{2}$

| | | | | | | |
|---|---|---|---|---|---|---|
| | | | | ТМ 81.09.00.01 | | |
| Изм. | Лист | № докум. | Подпись | Дата | | |
| Разраб. | | Марченко | | | Конус Входной | Лит: И; Масса: 0.2; Масштаб: 1:1 |
| Пров. | | Дубинская | | | | Лист: Листов 1 |
| Т. контр. | | Годзишевская | | | | |
| Гл. инж. пр. | | Блоков | | | Ст 3 ГОСТ 380-71 | Госстрой СССР СОЮЗВОДОКАНАЛПРОЕКТ г. Москва |
| Н. контр. | | Целковикова | | | | |
| Утв. | | Авдеев | | | | |

Формат 11

Инв. № подл. | Подпись и дата | Взам. инв. № | Инв. № дубл. | Подпись и дата

Копировал: Доценко. 20397-05 75

ТМ 81. 10. 00. 00 СБ

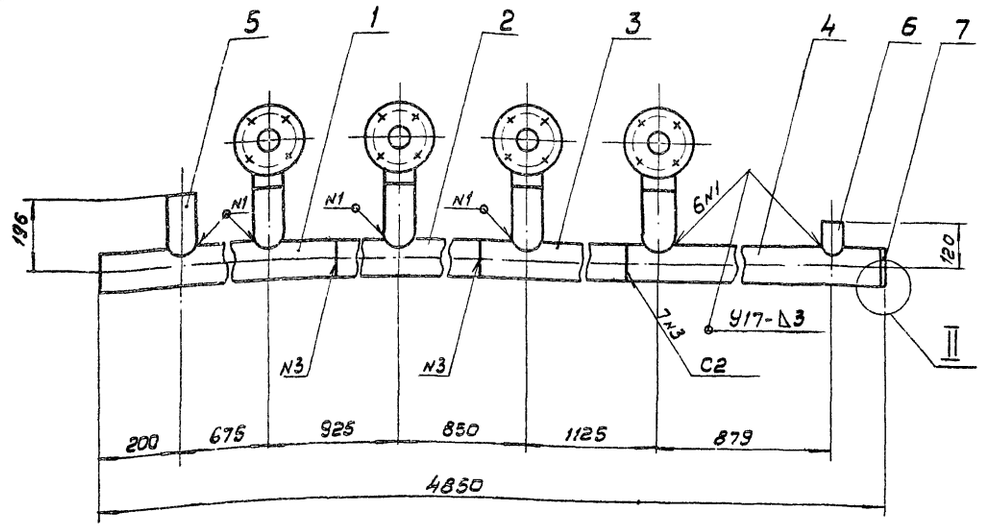


I
М1:2,5

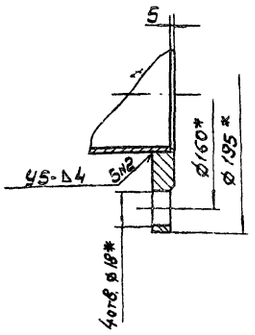


II
М1:1

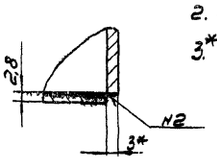


1. Предельные отклонения размеров: $\frac{JT14}{2}$
2. Сварные швы - по ГОСТ 16037-80.
3.* Размеры для справок

| | | | | | | |
|---|---|---|---|---|---|---|
| Изм. | Лист | N докум. | Подп. | Дата | ТМ 81. 10. 00. 00 СБ | |
| Разраб. | | Марченко | | | Коллектор Сборочный чертеж | Лит. / Масса / Масшт.: И / 61.0 / 1:10 |
| Пров. | | Семенова | | | | Лист / Листов 1 |
| Т. контр. | | Годзишевская | | | | Госстрой СССР СОЮЗВОДОКАНАЛПРОЕКТ г. Москва |
| Гл. инж. пр. | | Блохов | | | | |
| Н. контр. | | Блохов | | | | |
| Утв. | | Авдеев | | | | |

Формат 12

ТМ 81. 10. 00. 06

Rz 80 (√)

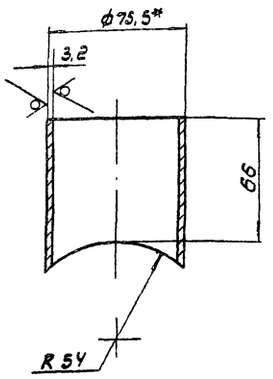


1. Предельные отклонения размеров: $\pm\frac{JT14}{2}$
2* Размеры для справок

| | | | | | | |
|---|---|---|---|---|---|---|
| Изм. | Лист | N докум. | Подп. | Дата | ТМ 81. 10. 00. 06 | |
| Разраб. | | Марченко | | | Патрубок | Лит. / Масса / Масшт.: Н / 0.4 / 1:2 |
| Пров. | | Семенова | | | | Лист / Листов 1 |
| Т. контр. | | Годзишевская | | | | Госстрой СССР СОЮЗВОДОКАНАЛПРОЕКТ г. Москва |
| Гл. инж. пр. | | Блохов | | | | |
| Н. контр. | | Блохов | | | | |
| Утв. | | Авдеев | | | Труба 65х3,2 ГОСТ 3262-75 | |

Формат 11

ТМ 81. 10. 00. 05

Rz 80 (√)

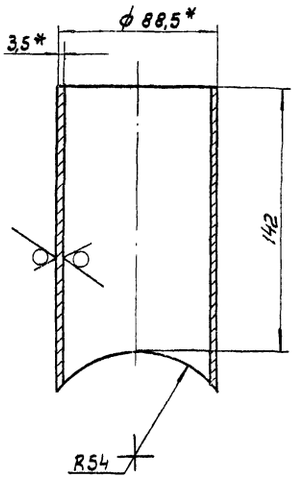


1. Предельные отклонения размеров: $\pm\frac{JT14}{2}$
2.* Размеры для справок

| | | | | | | |
|---|---|---|---|---|---|---|
| Изм. | Лист | N докум. | Подпись | Дата | ТМ 81. 10. 00. 05 | |
| Разраб. | | Марченко | | | Патрубок | Лит. / Масса / Масшт.: Н / 1.04 / 1:2 |
| Провер. | | Семенова | | | | Лист / Листов 1 |
| Т. контр. | | Годзишевская | | | | Госстрой СССР СОЮЗВОДОКАНАЛПРОЕКТ г. Москва |
| Гл. инж. пр. | | Блохов | | | | |
| Н. контр. | | Блохов | | | | |
| Утв. | | Авдеев | | | Труба 80х3,5 ГОСТ 3262-75 | |

Инв. N подл. | Подпись, дата | Взам. инв. N | Инв. N дубл. | Подпись, дата

Копировал: В. Филиппова 20397-05 76 Формат 11

ТМ81.10.00.03

Rz80

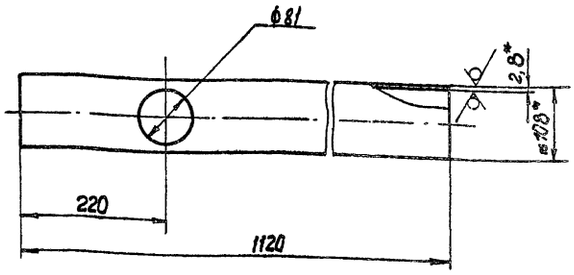


1. Предельные отклонения размеров: $\pm \frac{JT14}{2}$
2.* Размеры для справок

| Изм. | Лист | N докум. | Подп. | Дата |
|---|---|---|---|---|
| Разраб. | | Марченко | | |
| Пров. | | Семенова | | |
| Т. Контр. | | Годзишевская | | |
| Гл. инж. пр. | | Блоков | | |
| Н. Контр. | | Блоков | | |
| Утв. | | Авдеев | | |

ТМ81.10.00.03

Труба

| Лит. | Масса | Масштаб |
|---|---|---|
| И | 9.1 | 1:5 |
| Лист | Листов 1 | |

Труба 108×2,8 ГОСТ 10704-76 / Д ГОСТ 10705-80

Госстрой СССР
СОЮЗВОДОКАНАЛПРОЕКТ
г. Москва

Формат А1

ТМ81.10.00.04

Rz80

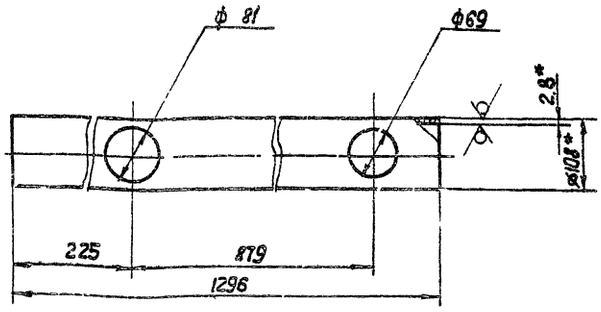


1. Предельные отклонения размеров: $\pm \frac{JT14}{2}$
2.* Размеры для справок.

| Изм. | Лист | N докум. | Подпись | Дата |
|---|---|---|---|---|
| Разраб. | | Марченко | | |
| Провер. | | Семенова | | |
| Т. Контр. | | Годзишевская | | |
| Гл. инж. пр. | | Блоков | | |
| Н. Контр. | | Блоков | | |
| Утв. | | Авдеев | | |

ТМ 81.10.00.04

Труба

| Лит. | Масса | Масштаб |
|---|---|---|
| | 9.3 | 1:5 |
| Лист | Листов 1 | |

Труба 108×2,8 ГОСТ 10704-76 / Д ГОСТ 10705-80

Госстрой СССР
СОЮЗВОДОКАНАЛПРОЕКТ
г. Москва

Формат А1

Инв. № подл. | Подпись и дата | Взам. инв. № | Инв. № дубл. | Подпись и дата

ТМ81.10.00.02

Rz80

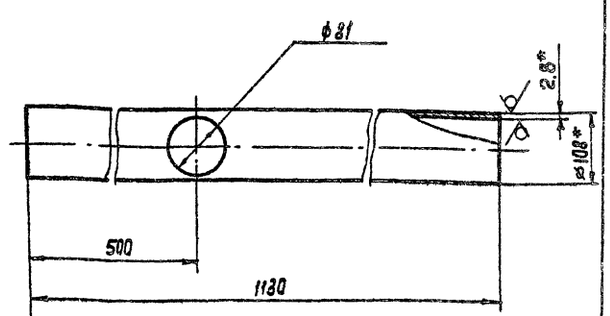


1. Предельные отклонения размеров $\pm \frac{JT14}{2}$
2.* Размеры для справок.

| Изм. | Лист | N докум. | Подп. | Дата |
|---|---|---|---|---|
| Разраб. | | Марченко | | |
| Пров. | | Семенова | | |
| Т. Контр. | | Годзишевская | | |
| Гл. инж. пр. | | Блоков | | |
| Н. Контр. | | Блоков | | |
| Утв. | | Авдеев | | |

ТМ81.10.00.02

Труба

| Лит. | Масса | Масштаб |
|---|---|---|
| И | 9.2 | 1:5 |
| Лист | Листов 1 | |

Труба 108×2,8 ГОСТ 10704-76 / Д ГОСТ 10705-80

Госстрой СССР
СОЮЗВОДОКАНАЛПРОЕКТ
г. Москва

Формат А1

ТМ81.10.00.01

Rz80

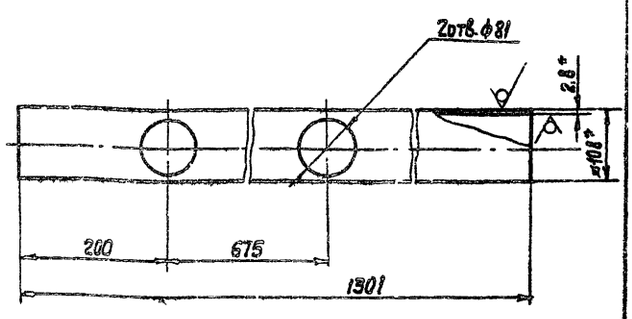


1. Предельные отклонения размеров: $\pm \frac{JT14}{2}$
2.* Размеры для справок.

| Изм. | Лист | N докум. | Подпись | Дата |
|---|---|---|---|---|
| Разраб. | | Марченко | | |
| Провер. | | Семенова | | |
| Т. контр. | | Годзишевская | | |
| Гл. инж. пр. | | Блоков | | |
| Н. Контр. | | Блоков | | |
| Утв. | | Авдеев | | |

ТМ81.10.00.01

Труба

| Лит. | Масса | Масштаб |
|---|---|---|
| И | 9.3 | 1:5 |
| Лист | Листов 1 | |

Труба 108×2,8 ГОСТ 10704-76 / Д ГОСТ 10705-80

Госстрой СССР
СОЮЗВОДОКАНАЛПРОЕКТ
г. Москва

Формат А1

ТМ 81.12.00.00 СБ

# ТМ 81. 12. 00. 00 СБ

ТМ 81. 12. 00. 00 СБ-01 - зеркальное отражение

Остальное см. ТМ 81. 12. 00. 00 СБ

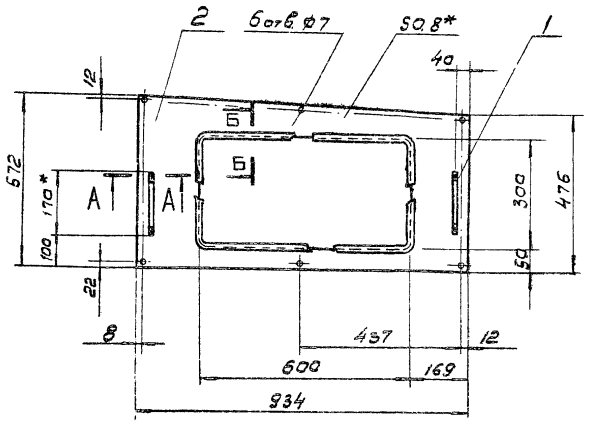


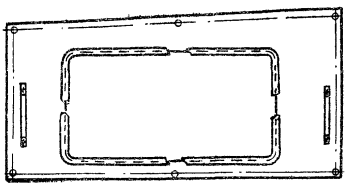

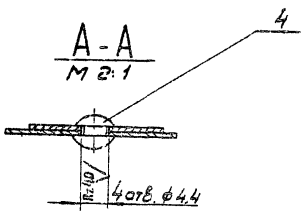


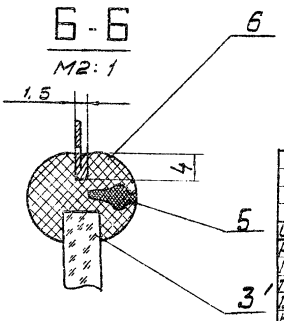


1. Предельные отклонения размеров: отверстий H14, остальных ± JT14/2
2. Шероховатость обрабатываемых поверхностей деталей без чертежа
3* Размеры для справок.

| Изм. | Лист | № докум. | Подп. | Дата |
|---|---|---|---|---|
| Разраб. | | Марченко | | |
| Пров. | | Семенова | | |
| Т.контр. | | Башшевская | | |
| Гл.инж.пр. | | Блохов | | |
| Н.контр. | | Целовикова | | |
| Утв. | | Авдеев | | |

ТМ 81. 12. 00. 00 СБ

Щит
Сборочный чертеж

| Лит | Масса | Масшт. |
|---|---|---|
| И | 3,3 | 1:10 |

Лист | Листов 1

Госстрой СССР
СОЮЗВОДОКАНАЛПРОЕКТ
г. Москва

Формат 12

ТМ 81. 11. 00. 00 СБ

# ТМ 81. 11. 00. 00 СБ

ТМ 81. 11. 00. 00 СБ-01 - зеркальное отражение

Остальное см. ТМ 81. 11. 00. 00 СБ

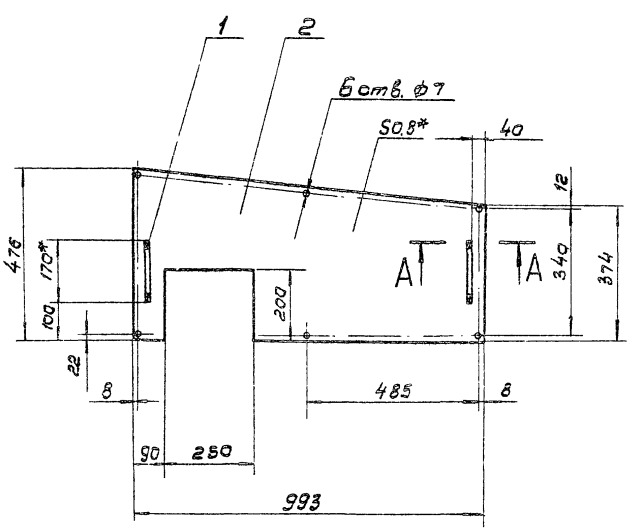


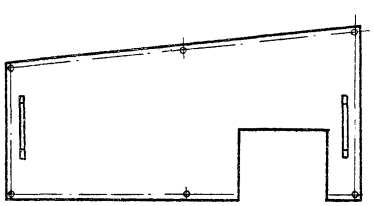

1. Предельные отклонения размеров: отверстий H14, остальных ± JT14/2
2. Шероховатость обрабатываемых поверхностей деталей без чертежа.
3* Размеры для справок.

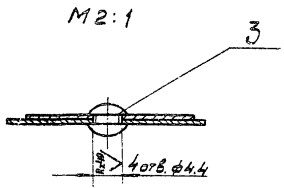


| Изм. | Лист | № докум. | Подп. | Дата |
|---|---|---|---|---|
| Разраб. | | Марченко | | |
| Пров. | | Семенова | | |
| Т.контр. | | Башшевская | | |
| Гл.инж.пр. | | Блохов | | |
| Н.контр. | | Целовикова | | |
| Утв. | | Авдеев | | |

ТМ 81. 11. 00. 00 СБ

Щит
Сборочный чертеж

| Лит | Масса | Масшт. |
|---|---|---|
| И | 2,62 | 1:10 |

Лист | Листов 1

Госстрой СССР
СОЮЗВОДОКАНАЛПРОЕКТ
г. Москва

Копировал: В. Филиппова 20397-05 78 Формат 12

Типовой проект 902-2-385 85 Альбом VIII

## ТМ81.15.00.00СБ

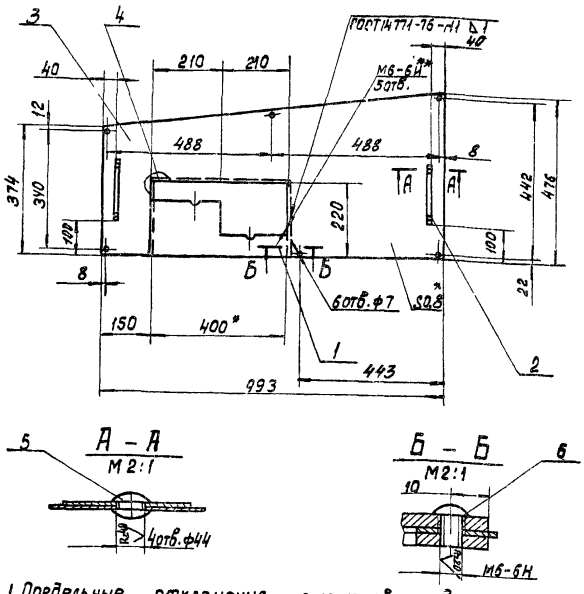


1. Предельные отклонения размеров: отверстий Н14, остальных ± $\frac{JT14}{2}$
2. ** Обработать по детали ТМ81 00.0014
3. * Размеры для справок

| Изм | Лист | № докум. | Подп | Дата |
|---|---|---|---|---|
| Разраб. | | Марченко | | |
| Пров. | | Семенова | | |
| Т.контр. | | Годзишевская | | |
| Гл.инж.пр. | | Блоков | | |
| Н.контр. | | Целковикова | | |
| Утв. | | Авдеев | | |

**ТМ81.15.00.00СБ**

Щит Сборочный чертеж

| Лит | Масса | Масштаб |
|---|---|---|
| И | 3.1 | 1:10 |

Лист | Листов 1

Госстрой СССР СОЮЗВОДОКАНАЛПРОЕКТ г. Москва

Формат 11

## ТМ81.16.00.00СБ

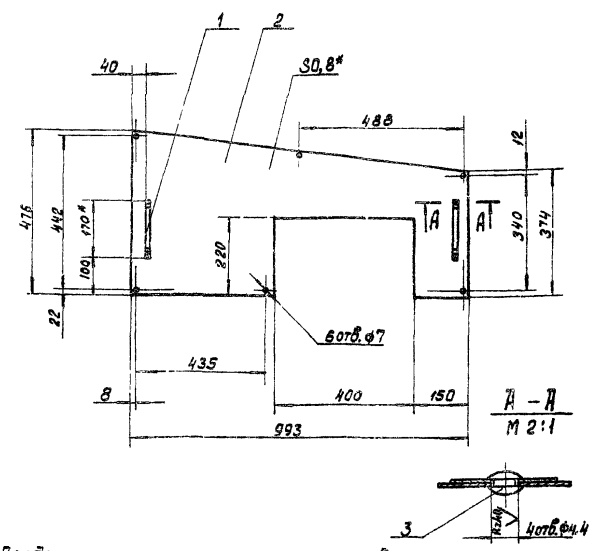


1. Предельные отклонения размеров: отверстий Н14, остальных ± $\frac{JT14}{2}$
2. Шероховатость обрабатываемых поверхностей деталей без чертежа - R80
3. * Размеры для справок.

| Изм | Лист | № докум. | Подп. | Дата |
|---|---|---|---|---|
| Разраб. | | Марченко | | |
| Пров. | | Семенова | | |
| Т.контр. | | Годзишевская | | |
| Гл.инж.пр. | | Блоков | | |
| Н.контр. | | Целковикова | | |
| Утв. | | Авдеев | | |

**ТМ81.16.00.00СБ.**

Щит Сборочный чертеж.

| Лит | Масса | Масштаб |
|---|---|---|
| И | 26 | 1:10 |

Лист | Листов 1

Госстрой СССР СОЮЗВОДОКАНАЛПРОЕКТ г. Москва

Формат 11

## ТМ81.14.00.00СБ

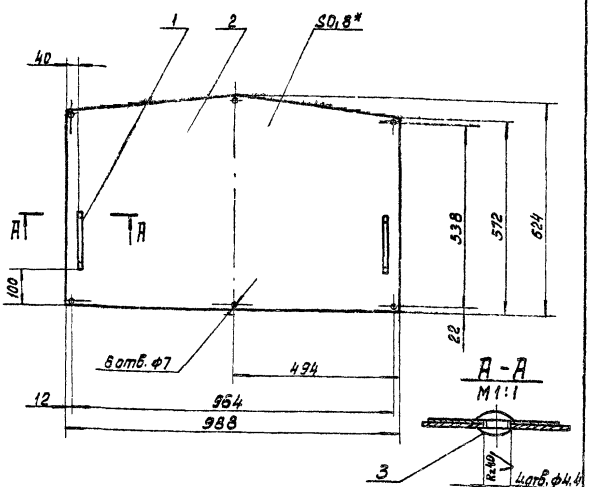


1. Предельные отклонения размеров: отверстий Н14, остальных ± $\frac{JT14}{2}$
2. Шероховатость обрабатываемых поверхностей детали без чертежа R280
3. * Размер для справок

| Изм | Лист | № докум. | Подп. | Дата |
|---|---|---|---|---|
| Разраб. | | Марченко | | |
| Пров. | | Семенова | | |
| Т.контр. | | Годзишевская | | |
| Гл.инж.пр. | | Блоков | | |
| Н.контр. | | Целковикова | | |
| Утв. | | Авдеев | | |

**ТМ81.1400.00СБ**

Щит Сборочный чертеж.

| Лит | Масса | Масштаб |
|---|---|---|
| И | 3.8 | 1:10 |

Лист | Листов 1

Госстрой СССР СОЮЗВОДОКАНАЛПРОЕКТ г. Москва

Формат 11

## ТМ81.13.00.00СБ

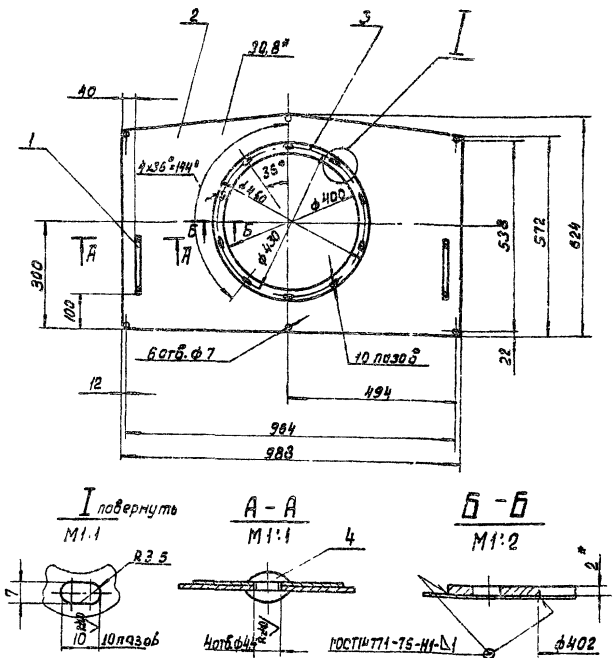


1. Предельные отклонения размеров: отверстий Н14, остальных ± $\frac{JT14}{2}$
2. Шероховатость обрабатываемых поверхностей, деталей без чертежа R280
3. * Размеры для справок.

| Изм | Лист | № докум. | Подп. | Дата |
|---|---|---|---|---|
| Разраб. | | Марченко | | |
| Пров. | | Семенова | | |
| Т.контр. | | Годзишевская | | |
| Гл.инж.пр. | | Блоков | | |
| Н.контр. | | Целковикова | | |
| Утв. | | Авдеев | | |

**ТМ81 13 00 00СБ**

Щит Сборочный чертеж.

| Лит | Масса | Масштаб |
|---|---|---|
| И | 4.4 | 1:10 |

Лист | Листов 1

Госстрой СССР СОЮЗВОДОКАНАЛПРОЕКТ г. Москва

Копировал: Доценко. 20397-05 79 Формат 1

ТМ81.15.00.01

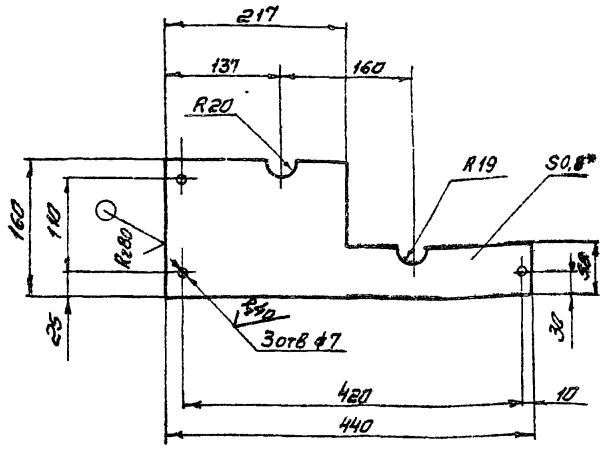


1 Предельные отклонения размеров: отверстий H14, остальных ± JT14/2

2* Размер для справок

| Изм. | Лист | № докум. | Подпись | Дата | ТМ 81.15.00.01 | | | |
|---|---|---|---|---|---|---|---|---|
| Разраб. | | Марченко | | | Накладка | Лит. | Масса | Масштаб |
| Пров. | | Семенова | | | | И | 0.46 | 1:5 |
| Т.контр. | | Годзишевский | | | | Лист | Листов 1 | |
| Гл.инж.пр. | | Блоков | | | Лист АП1-1 ГОСТ 21631-76 | Госстрой СССР Союзводоканалпроект г. Москва | | |
| Н.контр. | | Целковникова | | | | | | |
| Утв. | | Авдеев | | | | | | |

Формат 11

ТМ81.11.00.01

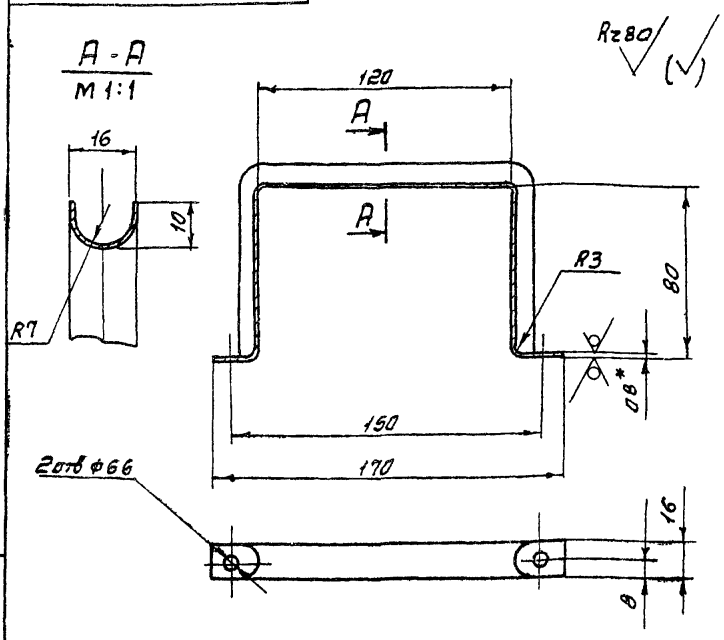


1. Предельные отклонения размеров: отверстий H14, остальных ± JT14/2

2. Длина развернутая ~ 330 мм

3* Размер для справок

| Изм. | Лист | N докум. | Подпись | Дата | ТМ 81 11.00.01 | | | |
|---|---|---|---|---|---|---|---|---|
| Разраб | | Марченко | | | Ручка | Лит | Масса | Масштаб |
| Пров. | | Семенова | | | | И | 0.03 | 1:2 |
| Т.контр | | Годзишевский | | | | Лист | Листов 1 | |
| Гл.инж.пр | | Блоков | | | Б-08 ГОСТ 19903-74 | Госстрой СССР Союзводоканалпроект г. Москва | | |
| Н.контр | | Целковникова | | | Лист СТ3 ГОСТ 16523-70 | | | |
| Утв | | Авдеев | | | | | | |

Подпись и дата | Инв. № подл. | Взам. инв. № | Инв. № дубл. | Подпись и дата

Формат 11

ТМ81.18.00.00СБ

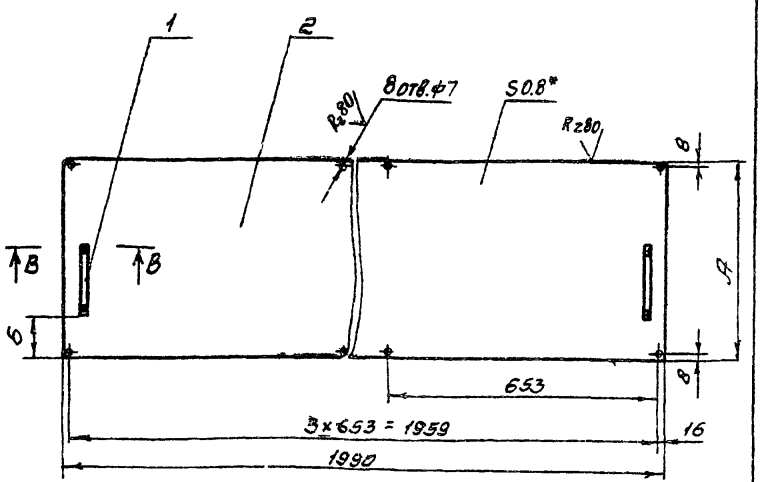


| Обозначение | | А | Б | Масса кг |
|---|---|---|---|---|
| ТМ81 18 00 00 | СБ | 460 | 145 | 5.8 |
| | -01 | 910 | 370 | 114 |
| | -02 | 973 | 400 | 12.3 |

В - В
М 2:1

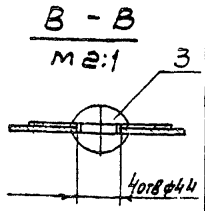


1. Предельные отклонения размеров: отверстий H14, остальных ± JT14/2

2* Размер для справок

| Изм. | Лист | N докум. | Подпись | Дата | ТМ 81.18.00.00 СБ | | | |
|---|---|---|---|---|---|---|---|---|
| Разраб. | | Марченко | | | Перекрытие | Лит | Масса | Масштаб |
| Пров. | | Семенова | | | | И | См. таблицу | 1:10 |
| Т.контр. | | Годзишевский | | | Сборочный чертеж | Лист | Листов 1 | |
| Гл.инж.пр. | | Блоков | | | | Госстрой СССР Союзводоканалпроект г. Москва | | |
| Н.контр. | | Целковникова | | | | | | |
| Утв. | | Авдеев | | | | | | |

Подпись и дата | Инв. № дубл. | Взам. инв. № | Инв. № подл. | Подпись и дата

ТМ81.17.00.00СБ

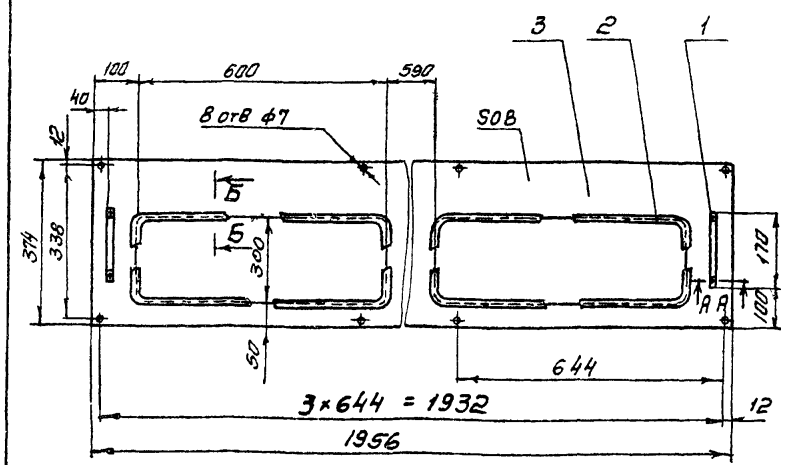


А - А
М 2:1

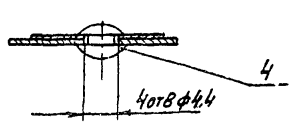


Б - Б
М 2:1

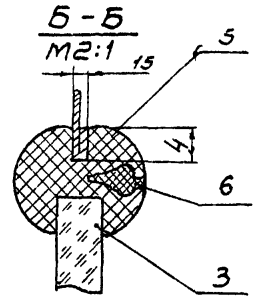


1. Предельные отклонения размеров отверстий H14, остальных ± JT14/2

2* Размер для справок

| Изм. | Лист | № докум. | Подпись | Дата | ТМ 81.17.00.00 СБ | | | |
|---|---|---|---|---|---|---|---|---|
| Разраб | | Марченко | | | Боковина | Лит | Масса | Масштаб |
| Пров | | Семенова | | | | И | 5,4 | 1:10 |
| Т.контр. | | Годзишевский | | | Сборочный чертеж | Лист | Листов 1 | |
| Гл.инж.пр | | Блоков | | | | Госстрой СССР Союзводоканалпроект г. Москва | | |
| Н.контр | | Целковникова | | | | | | |
| Утв | | Авдеев | | | | | | |

Подпись и дата | Инв. № дубл. | Взам. инв. № | Инв. № подл. | Подпись и дата

Копировал. Синицына 20397-05 80 Формат 11

ТМ81.21.00.02

Rz80

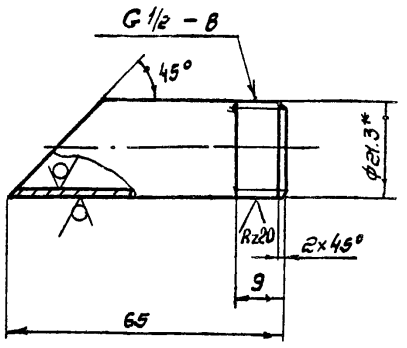


1. Неуказанные предельные отклонения размеров: ± JT14/2
2* Размер для справок

| Изм. | Лист | N докум. | Подпись | Дата |
|---|---|---|---|---|
| Разраб. | | Марченко | | |
| Пров. | | Целковикова | | |
| Т. контр. | | Годзишевская | | |
| Гл. инж. пр. | | Блоков | | |
| Н. контр. | | Семенова | | |
| Утв. | | Авдеев | | |

ТМ 81.21.00 02

Патрубок

| Лит | Масса | Масштаб |
|---|---|---|
| И | 0,05 | 1:1 |
| Лист | Листов 1 | |

Труба 15×2.5 ГОСТ 3262-75

Госстрой СССР Союзводоканалпроект г. Москва

Формат А4

ТМ81.21.00.03

Rz80

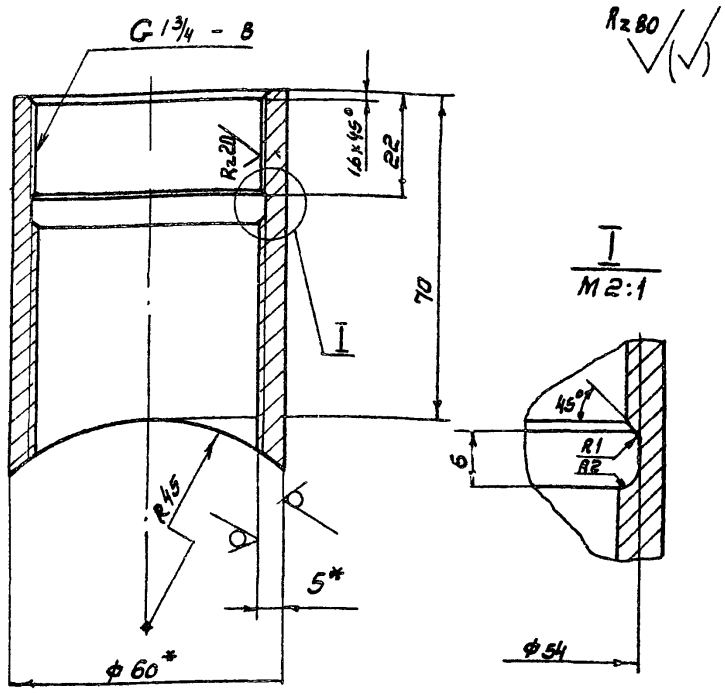


1. Неуказанные предельные отклонения размеров ± JT14/2
2* Размеры для справок

Подпись и дата | Инв. N: дубл. | Взам. инв. N: | Подпись и дата | Инв. N: подл.

| Изм. | Лист | N докум. | Подпись | Дата |
|---|---|---|---|---|
| Разраб. | | Марченко | | |
| Пров. | | Целковикова | | |
| Т. контр. | | Годзишевская | | |
| Гл. инж. пр. | | Блоков | | |
| Н. контр. | | Семенова | | |
| Утв. | | Авдеев | | |

ТМ 81. 21. 00.03

Штуцер

| Лит | Масса | Масштаб |
|---|---|---|
| И | 0.5 | 1:1 |
| Лист | Листов 1 | |

Труба 60×5 ГОСТ 8732-70 / Ст 3 ГОСТ 8731-74

Госстрой СССР Союзводоканалпроект г. Москва

Формат А4

ТМ81.21.00 01

Rz80

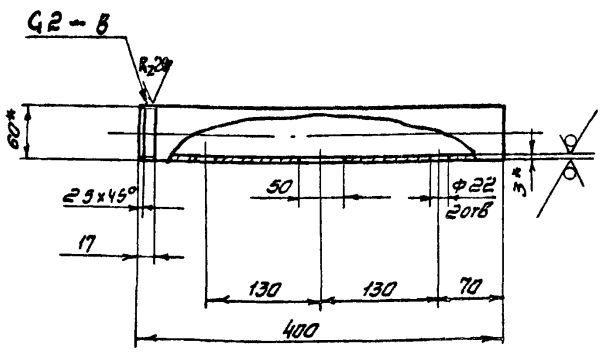


1. Неуказанные предельные отклонения размеров: отверстий H14, остальных ± JT14/2
2* Размеры для справок

| Изм. | Лист | N Докум. | Подпись | Дата |
|---|---|---|---|---|
| Разраб. | | Марченко | | |
| Пров. | | Целковикова | | |
| Т. контр. | | Годзишевская | | |
| Гл. инж. пр. | | Блоков | | |
| Н. контр. | | Семенова | | |
| Утв. | | Авдеев | | |

ТМ 81.21.00.01

Труба

| Лит | Масса | Масштаб |
|---|---|---|
| И | 2.38 | 1:5 |
| Лист | Листов 1 | |

Труба 50×3.0 ГОСТ 3262-75

Госстрой СССР Союзводоканалпроект г. Москва

Формат А4

ТМ81.21.00.00

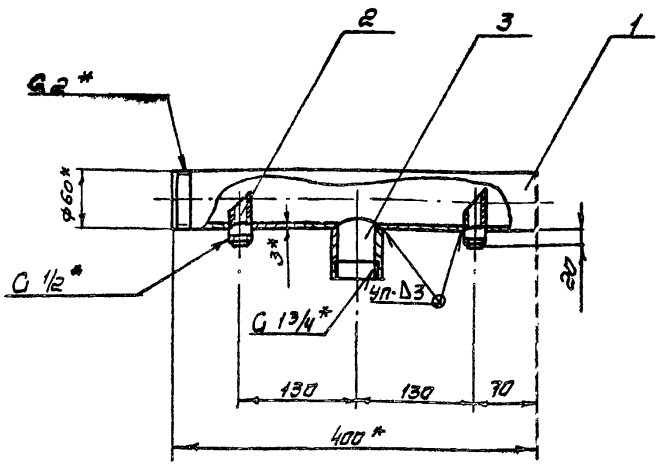


1. Предельные отклонения размеров: ± JT14/2
2. Сварные швы по ГОСТ 16037-80
3* Размеры для справок

| Формат | Зона | Поз. | Обозначение | Наименование | Кол. | Примечание |
|---|---|---|---|---|---|---|
| | | | | Детали | | |
| | | | | | | |
| А1 | | 1 | ТМ 81. 21. 00. 01 | Труба | 1 | |
| А1 | | 2 | ТМ 81. 21. 00. 02 | Патрубок | 2 | |
| А1 | | 3 | ТМ 81. 21. 00. 03 | Штуцер | 1 | |

Подпись и дата | Инв. N: подл. | Подпись и дата | Взам. инв. N: | Инв. N: дубл. | Подпись и дата

| Изм. | Лист | N Докум. | Подпись | Дата |
|---|---|---|---|---|
| Разраб. | | Марченко | | |
| Пров. | | Целковикова | | |
| Т. контр. | | Годзишевская | | |
| Гл. инж. пр. | | Семенова | | |
| Н. контр. | | Блоков | | |
| Утв. | | Авдеев | | |

ТМ 81.21.00.00

Патрубок

| Лит | Масса | Масштаб |
|---|---|---|
| И | 3.0 | 1:5 |
| Лист | Листов 1 | |

Госстрой СССР Союзводоканалпроект г. Москва

Формат А4

| № строки | Наименование | Код ОКП | Обозначение документа на поставку | Поставщик | Куда входит (обозначение) | Количество: на изделие | Количество: в комплекты | Количество: на регулир. | Количество: Всего | Примечание |
|---|---|---|---|---|---|---|---|---|---|---|
| 1 | Масленка 1.6 | | ГОСТ 20905-76 | | ТМ 81.05.00.00 | 6 | | | 6 | |
| 2 | | | | | | | | | | |
| 3 | Переносная мешалка | | | Дмитровградский | | | | | | |
| 4 | 2-0.4-0.4 n=3000об/мин. | | | завод химического | | | | | | |
| 5 | с электродвигателем | | | машиностроения | ТМ 81.06.00.00 | 1 | | | 1 | |
| 6 | ВАО 072-4 (или 86384) | | | | | | | | | |
| 7 | | | | | | | | | | |
| 8 | Кран пробно-спуск- | | | | | | | | | |
| 9 | ной сальниковый | | | | | | | | | |
| 10 | с прямым спуском | | | | | | | | | |
| 11 | у ниппелем 10 Б 19бк | | ГОСТ 22595-77 | | ТМ 81.09.00.00 | 1 | | | 1 | |
| 12 | | | | | | | | | | |
| 13 | Манометр показы- | | | Томский | | | | | | |
| 14 | вающий общего наз | | | манометровый | | | | | | |
| 15 | начения. Шкала 0-16 кгс/см² | | | завод | | | | | | |
| 16 | ОБМ1-100 | | | | ТМ 81.07.00.00 | 1 | | | 1 | |
| 17 | | | | | | | | | | |
| 18 | Ротометр местный | | | | | | | | | |
| 19 | типа РМ-IV | | ГОСТ 13045-81 | | ТМ 81.00.00.00 | 1 | | | 1 | |
| 20 | | | | | | | | | | |
| 21 | Запорное устройст- | | | | | | | | | |
| 22 | во указателя уровня | | | | | | | | | |
| 23 | Ду 20 Ру16 12 Б1 Бк. | 37 1261 2005 | ГОСТ 9652-68 | | ТМ 81.00.00.00 | 1 | | | 1 | |

| Изм. | Лист | № докум. | Подпись | Дата | ТМ 81.00.0000 ВП | Лист 2 |
|---|---|---|---|---|---|---|

Формат 12

| № строки | Наименование | Код ОКП | Обозначение документа на поставку. | Поставщик | Куда входит (обозначение) | Количество: на изделие. | Количество: в комплекты. | Количество: на регулир. | Количество: Всего | Примечание. |
|---|---|---|---|---|---|---|---|---|---|---|
| 1 | Насос - дозатор | | | | | | | | | |
| 2 | НД 2,5 40/25к-14А | | ОСТ 26-06-2003-71 | | ТМ 81.00.00.00 | 1 | | | 1 | |
| 3 | | | | | | | | | | |
| 4 | Насос - дозатор | | | | | | | | | |
| 5 | НД 2,5 16/63-14 А | | ОСТ 26-06-2003-77 | | ТМ 81.00.00.00 | 1 | | | 1 | |
| 6 | | | | | | | | | | |
| 7 | Насос Х 8/60-2-А-С1-У2 | | ТУ 26-06-1089-77 | | ТМ 81.00.00.00 | 1 | | | 1 | |
| 8 | | | | | | | | | | |
| 9 | Электродвигатель | | | | | | | | | |
| 10 | 4АА Е 56 А4У N=0,06кВт. | | | | | | | | | |
| 11 | n=1500об/мин 220В | | | | ТМ 81.05.00.00 | 1 | | | 1 | |
| 12 | | | | | | | | | | |
| 13 | Редуктор | | | | | | | | | |
| 14 | 2Ч-40-20-52-2-2 | 41 6141 5110 | ТУ 2-056-177-79 | | ТМ 81.05.00.00 | 1 | | | 1 | |
| 15 | | | | | | | | | | |
| 16 | Редуктор | | | | | | | | | |
| 17 | 2Ч-63-50-51-1-2 | 41 6141 5410 | ТУ 2-056-177-79 | | ТМ 81.05.00.00 | 1 | | | 1 | |
| 18 | | | | | | | | | | |
| 19 | Муфта упругая | | | | | | | | | |
| 20 | втулочно-пальцевая | | | | | | | | | |
| 21 | 16-11-1.2-16-11 2-У3 | | ГОСТ 21424-75 | | ТМ 81.05.00.00 | 1 | | | 1 | |

| Изм. | Лист | № докум. | Подп. | Дата | ТМ 81.00.00.00 ВП | | | |
|---|---|---|---|---|---|---|---|---|
| Разраб. | | Решетникова | | | Флотатор заводского изготовления производительностью 10 м³/ч. Ведомость покупных изделий. | Лит | Лист 1 | Листов 6 |
| Пров. | | Шабунина | | | | Росстрои СССР СОЮЗВОДОКАНАЛПРОЕКТ г. Москва | | |
| Н. Контр. | | Шабунина | | | | | | |
| Утв. | | Аббаев | | | | | | |

Копировал: Доценко - Инв. № 26397-05 84 Формат 12

Альбом VIII

Типовой проект 902-2-385.85.

| № строки | Наименование | Код ОКП | Обозначение документа на поставку | Поставщик | Куда входит (обозначение) | Количество: на изделие | в комплекты | на регулир. | всего | Примечание |
|---|---|---|---|---|---|---|---|---|---|---|
| 1 | Вентиль муфтовый | | | | | | | | | |
| 2 | dy 15 1548р | 37 2211 1005 | ГОСТ 5761-74 | | ТМ 81.08.00.00 | 1 | | | 1 | |
| 3 | | | | | | | | | | |
| 4 | Вентиль фланцевый | | | | | | | | | |
| 5 | dy 50 1549р2 | 37 2214 1015 | ГОСТ 5761-74 | | ТМ 81.08.00.00 | 2 | | | 2 | |
| 6 | | | | | | | | | | |
| 7 | Цепь ПРЛ-19,05-2950 | | Гост 13568-75 | | ТМ 81.05.00.00 | 9м | | | 9м | |
| 8 | | | | | | | | | | |
| 9 | Муфты каратные | | ГОСТ 8954-75 | | | | | | | |
| 10 | Ц-15 | | | | ТМ 81.00.00.00 | 16 | | | 16 | |
| 11 | Ц-20 | | | | ТМ 81.00.00.00 | 2 | | | 2 | |
| 12 | Ц-32 | | | | ТМ 81.00.00.00 | 3 | | | 3 | |
| 13 | | | | | ТМ 81.08.00.00 | 1 | | | 1 | |
| 14 | | | | | | | | | 4 | |
| 15 | Ц-40 | | | | ТМ 81.00.00.00 | 2 | | | 2 | |
| 16 | Ц-25 | | | | ТМ 81.00.00.00 | 2 | | | 2 | |
| 17 | | | | | | | | | | |
| 18 | Контргайки | | ГОСТ 8961-75 | | | | | | | |
| 19 | Ц-15 | | | | ТМ 81.00.00.00 | 16 | | | 16 | |
| 20 | Ц-20 | | | | ТМ 81.00.00.00 | 2 | | | 2 | |
| 21 | Ц-25 | | | | ТМ 81.00.00.00 | 2 | | | 2 | |
| 22 | Ц-32 | | | | ТМ 81.00.00.00 | 3 | | | 3 | |
| 23 | Ц-40 | | | | ТМ 81.00.00.00 | 2 | | | 2 | |

Инв. № подл. | Подп. и дата | Взам. инв. № | Инв. № дубл. | Подп. и дата

| Изм. | Лист | № докум. | Подп. | Дата | ТМ 81.00.00.00 ВП | Лист 4 |
|---|---|---|---|---|---|---|

Формат 1

| № строки | Наименование | Код ОКП | Обозначение документа на поставку | Поставщик | Куда входит (обозначение) | Количество: на изделие | в комплекты | на регулир. | всего | Примечание |
|---|---|---|---|---|---|---|---|---|---|---|
| 1 | Клапан обратный | | | | | | | | | |
| 2 | dy 15 Ру 10 16кч 11р | 37 3231 1008 | ГОСТ 11823-74 | | ТМ 81.00.00.00 | 1 | | | 1 | |
| 3 | dy 32 Ру 10 16кч 11р | 37 3232 1015 | ГОСТ 11823-74 | | ТМ 81.00.00.00 | 1 | | | 1 | |
| 4 | | | | | | | | | | |
| 5 | Задвижка | | | | | | | | | |
| 6 | dy 80 Ру 10 30ч6бк II | 37 2115 1021 | ГОСТ 8437-75 | | ТМ 81.00.00.00 | 5 | | | 5 | |
| 7 | dy 100 Ру 10 30ч6бк | 37 2115 1022 | ГОСТ 8437-75 | | ТМ 81.00.00.00 | 1 | | | 1 | |
| 8 | | | | | | | | | | |
| 9 | Вентили | | | | | | | | | |
| 10 | dy 15 Ру 16 1548р2 | 37 2211 1010 | ГОСТ 5761-74 | | ТМ 81.00.00.00 | 9 | | | 9 | |
| 11 | dy 20 Ру 16 1548р2 | 37 2212 1009 | ГОСТ 5761-74 | | ТМ 81.00.00.00 | 2 | | | 2 | |
| 12 | dy 20 Ру 16 15493эм | 37 2212 4031 | ТУ 26-07-1117-79 | | ТМ 81.00.00.00 | 1 | | | 1 | |
| 13 | dy 32 Ру 16 1548р2 | 37 2213 1009 | ГОСТ 5761-74 | | ТМ 81.00.00.00 | 2 | | | 2 | |
| 14 | dy 40 Ру 16 1548р2 | 37 2213 1010 | ГОСТ 5761-74 | | ТМ 81.00.00.00 | 2 | | | 2 | |
| 15 | dy 50 Ру 16 1548р2 | 372214 1034 | ГОСТ 5761-74 | | ТМ 81.00.00.00 | 1 | | | 1 | |
| 16 | dy 65 Ру 16 1548р | 372214 1017 | ГОСТ 5761-74 | | ТМ 81.00.00.00 | 1 | | | 1 | |
| 17 | | | | | | | | | | |
| 18 | Вентиль диафрагма- | | | | | | | | | |
| 19 | вый эмалированный | | | | | | | | | |
| 20 | фланцевый | | | | | | | | | |
| 21 | dy 20 Ру 1.6(16) 15493эм | 37 2212 4031 | ТУ 26-07-1117-79 | | ТМ 81 06.00.00 | 1 | | | 1 | |
| 22 | dy 50 Ру 1(10) 1549 4эм | 37 2214 4031 | ТУ 26-07-1117-79 | | ТМ 81 06 00.00 | 1 | | | 1 | |
| 23 | | | | | | | | | | |

Инв. № подл. | Подп. и дата | Взам. инв. № | Инв. № дубл. | Подп. и дата

| Изм. | Лист | № докум. | Подп. | Дата | ТМ 81.00.00.00 ВП | Лист 5 |
|---|---|---|---|---|---|---|

| № строки | Наименование | Код ОКП | Обозначение документа на поставку | Поставщик | Куда входит (обозначение) | Количество: на изделие | Количество: в комплекты | Количество: на регулир. | Количество: всего | Примечание |
|---|---|---|---|---|---|---|---|---|---|---|
| 1 | 90° 89х3.5 | | | | ТМ 81. 00. 00. 00 | 2 | | | 2 | |
| 2 | | | | | ТМ 81. 10. 00.00 | 4 | | | 4 | |
| 3 | | | | | | | | | 6 | |
| 4 | 90° 108х4 | | | | ТМ 81. 00. 00. 00 | 1 | | | 1 | |
| 5 | | | | | | | | | | |
| 6 | Переход | | | | | | | | | |
| 7 | К 57х4 - 38х 2.0 | | ГОСТ 17378-77 | | ТМ 81. 00.00.00 | 1 | | | 1 | |
| 8 | | | | | | | | | | |
| 9 | | | | | | | | | | |
| 10 | | | | | | | | | | |
| 11 | | | | | | | | | | |
| 12 | | | | | | | | | | |
| 13 | | | | | | | | | | |
| 14 | | | | | | | | | | |
| 15 | | | | | | | | | | |
| 16 | | | | | | | | | | |
| 17 | | | | | | | | | | |
| 18 | | | | | | | | | | |
| 19 | | | | | | | | | | |
| 20 | | | | | | | | | | |
| 21 | | | | | | | | | | |
| 22 | | | | | | | | | | |
| 23 | | | | | | | | | | |

Изм. Лист. N докум. Подп. Дата — ТМ 21.00.00.00 ВП — Лист 6

Формат 12

| № строки | Наименование | Код ОКП | Обозначение документа на поставку | Поставщик | Куда входит (обозначение) | Количество: на изделие | Количество: в комплекты | Количество: на регулир. | Количество: всего | Примечание |
|---|---|---|---|---|---|---|---|---|---|---|
| 1 | Сгон | | ГОСТ 8969-75 | | | | | | | |
| 2 | 15-Ц | | | | ТМ 81. 00. 00. 00 | 4 | | | 4 | |
| 3 | 32-Ц | | | | ТМ 81. 00. 00. 00 | 3 | | | 3 | |
| 4 | 40-Ц | | | | ТМ 81. 00. 00. 00 | 2 | | | 2 | |
| 5 | | | | | | | | | | |
| 6 | Фланцы | | ГОСТ 12820-80 | | | | | | | |
| 7 | 1-15-10 | 37 9941 4114 04 | | | ТМ 81. 00. 00. 00 | 1 | | | 1 | |
| 8 | 1-50-2,5 | 37 9941 4064 08 | | | ТМ 81. 08. 00. 00 | 2 | | | 2 | |
| 9 | | | | | ТМ 81. 01. 00. 00 | 1 | | | 1 | |
| 10 | | | | | | | | | 3 | |
| 11 | 1-50-6 | 37 9941 4093 03 | | | ТМ 81. 03. 00. 00 | 1 | | | 1 | |
| 12 | 1-65-16 | 37 9941 4140 02 | | | ТМ 81. 00. 00. 00 | 2 | | | 2 | |
| 13 | 1-80-6 | 37 9941 4095 01 | | | ТМ 81. 10. 00. 00 | 4 | | | 4 | |
| 14 | 1-80-2,5 | 37 9941 4066 06 | | | ТМ 81. 01. 00. 00 | 1 | | | 1 | |
| 15 | 1-80-10 | 37 9941 4121 05 | | | ТМ 81. 00. 00. 00 | 5 | | | 5 | |
| 16 | 1-100-2,5 | 37 9941 4067 05 | | | ТМ 81. 01. 00. 00 | 1 | | | 1 | |
| 17 | 1-100-10 | 37 9941 4122 04 | | | ТМ 81. 00. 00. 00 | 2 | | | 2 | |
| 18 | 1-200-6 ст.25 | 37 9941 4100 10 | | | ТМ 81. 07. 01. 00 | 1 | | | 1 | |
| 19 | | | | | | | | | | |
| 20 | Отводы | | ГОСТ 17375-77 | | | | | | | |
| 21 | 90°45х2,5 | | | | ТМ 81. 00. 00. 00 | 4 | | | 4 | |
| 22 | 90°57х3 | | | | ТМ 81. 01. 00. 00 | 1 | | | 1 | |
| 23 | 90°76х3,5 | | | | ТМ 81. 00. 00. 00 | 2 | | | 2 | |

gost.e-ecolog.ru

Изм. Лист. N докум. Подп. Дата — ТМ 81.00. 00. 00 ВП — Лист 5