Типовой проект
902-2-385.85

Флотаторы

заводского изготовления
производительностью 10 и 20 куб. м в час.

Альбом V

20387-02
Цена 3-04

gost.e-ecolog.ru

ЦЕНТРАЛЬНЫЙ ИНСТИТУТ ТИПОВОГО ПРОЕКТИРОВАНИЯ
ГОССТРОЯ СССР

Москва. А-445. Смольная ул. 22

Сдано в печать IV 1989 года

Заказ № 4363 Тираж 200 экз

Типовой проект
902-2-385.85

Флотаторы заводского изготовления производительностью 10 и 20 куб. м в час

Альбом V

Состав проекта

Альбом I Пояснительная записка. Ведомость объемов строительных и монтажных работ. Показатели результатов применения научно-технических достижений в строительных решениях /из проекта 902-2-384.85/

Альбом II Технологическая и электротехническая части. Отопление и вентиляция.

Альбом III Архитектурно-строительные решения. Конструкции железобетонные и металлические. Внутренние водопровод и канализация /из проекта 902-2-384.85/

Альбом IV Строительные изделия /из проекта 902-2-384.85/

Альбом V Задание заводу изготовителю на электротехнические щиты.

Альбом VI Ведомости потребности в материалах

Альбом VII Спецификации оборудования

Альбом VIII Конструкторская документация флотатора производительностью 10 куб.м в час

Альбом IX Конструкторская документация флотатора производительностью 20 куб.м в час

Альбом X Сметы

Утвержден Госстроем СССР
протокол от 26.XII.84г. №40
и введен в действие
в/о "Союзводоканалниипроект"
с 01.06.1985г. приказ от 22.05.1985г. № 134

© ЦИТП Госстроя СССР, 1989

Разработан
проектным институтом
"Союзводоканалпроект"
Гл. инженер института Михайлов Д.Н
Гл. инженер проекта Гит Ф.М.

Привязан:

Инв. №

Марка	Наименование	NN страниц
	Титульный лист.	
	Состав проекта.	1
ТП 902-2-385.85- АЭМзз С	Содержание.	2
	Задание заводу-на щит защищенный 1шщ.	
ТП 902-2-385.85 – АЭМзз КУ	Перечень комплектных устройств.	3
ТП 902-2-385.85 – АЭМзз ТД	Щит защищенный 1шщ. Технические данные аппаратов.	3
ТП 902-2-385.85 – АЭМзз ОВ	Щит защищенный 1шщ. Общий вид.	4, 5
ТП 902-2-385.85 – АЭМзз ПН	Щит защищенный 1шщ. Таблица перечня надписей.	6
ТП 902-2-385.85 – АЭМзз СХ	Щит защищенный 1шщ. Схема электрическая соединений.	7÷12
ТП 902-2-385.85 – АЭМзз МС	Щит защищенный 1шщ. Таблица межпанельных соединений.	6
	Задание заводу-на щит КИП.	
ТП 902-2-385.85 – ЭКзз ПМ	Перечень материалов для заказа щитов автоматизации.	13
ТП 902-2-385.85 – ЭКзз. С02	Спецификация щитов и аппаратуры,	
Лист. 1	поставляемой комплектно со щитом.	13
ТП 902-2-385.85 – ЭКзз	Щит КИП. Общий вид.	14, 16
Лист 2÷6		
ТП 902-2-385.85 – ЭКзз	Соединения проводок.	16, 17
Лист 7÷11		
ТП 902-2-385.85 – ЭКзз	Подключения проводок.	17, 18
Лист 12÷15		

Привязан:

Инв. №

Изм.	Лист	№ докум.	Подп.	Дата
Н. контр.		Дмитриева		
Провер.		Ган		
Ст. тех.		Зайцева		
Рук. бр.		Ган		
Нач. отд.		Кильметов		

ТП-902-2-385.85-АЭМзз С

Флотатор заводского изготовления производительностью 10,20 куб. м в час.

Содержание.

Лит	Масса	Масштаб
Р		б/с

Лист 1 | Листов 1

Госстрой СССР
СОЮЗВОДОКАНАЛПРОЕКТ
г. Москва.

Формат	Зона	Поз.	Обозначение	Наименование	Кол.	Примечан.
				Документация		
			ТП-902-2-385.85-АЭМ33. ОВ	Общий вид		
			ТП-902-2-385.85-АЭМ33. СХ	Схема электрическая соединений		
			ТП-902-2-385.85-АЭМ33 ПН	Таблица перечня надписей		
				Сборочные единицы		
				Блоки:		
	1	01		БОУ5430-2474-УХЛ4Б	02	
		02		БОУ5130-2974-УХЛ4Б	02	
		03		БОУ5130-3274-УХЛ4Б	01	
	2	04		БОУ5130-2474-УХЛ4Б	02	
		05		БОУ5130-1874-УХЛ4Б	02	
		06		БОУ5130 [ ] УХЛ4Б	01	
		07		БОУ5130-2074-УХЛ4Б	03	
				Н1 01		
	1	08		Выключатель АЕ2026-		
				-10НУ3 ОТС12		
				Ур 1,6А пп	01	QF2
		09		Выключатель АЕ-2036-		
				-10НУ3 отс12 Ур16А пп	01	QF3

Изм	Лист	№ докум.	Подп.	Дата
Н. контр.		Дмитриева		
Провер.		Ган		
Ст. техн.		Зайцева		
Рук. бр.		Ган		
Нач. отд.		Кильметов		

ТП 902-2-385.85 - АЭМ 33/22 ТД

Флотаторы заводского изготовления производительностью 10 и 20 куб. м в час. Щит защищенный 1 ШЩ Технические данные аппаратов.

Лит	Лист	Листов
Р	1	3

Госстрой СССР СОЮЗВОДОКАНАЛПРОЕКТ г. Москва

Альбом V

Типовой проект 902-2-385.85

Инв. № подл. | Подпись и дата | Взам. инв. № | Инв. № дубл. | Подпись и дата

Формат	Зона	Поз.	Обозначение	Наименование	Кол.	Примечан.
	1	10		Выключатель АЕ2026-		
				-10НУ3 отс 12 Ур 4А пп	01	QF7
		11		Выключатель АЕ2056-		
				-10НУ3 ОТС 12 пп Ур 10А	01	QF1
				Н2 01		
	2	12		Реле РПЛ14004 U~220В	01	К1
		13		Приставка контактная		
				ПКЛ 1104	01	К1
		14		Реле РП-12У4 U ~ 220В	02	К4, К5
		15		Реле ВЛ43-У4 U~220В		КТ3
				В В 10с	02	КТ1
		16		Реле ВЛ-45-У4 U~220В		
				В В10с	01	КТ2
		17		Реле РПЛ12204 U~220В	03	14КУ, К2 15КУ
		18		Резистор ПЭВР-100		
				R 470ом допуск 10%	01	Rр
		19		Выключатель		
				АЕ2026-10НУ3 отс 12		
				Ур 4А пп	01	QF4
		20		Выключатель АЕ2026		
				-10НУ3 отс12 Ур2,5Апп	01	QF5
		21		Выключатель А63П-У3		
				Ур. 2,5 отс 5 U~220В	01	SF6
				Н51 01		
	1	22		Табло ТСБ U~ 220В	04	HL1, HL2 HL3, HL4
		23		Реле РУ1-11У3 Iср 0,16А	05	КН1 ÷ КН6
		24		Арматура АС120 11У2 U~220В	05	7НЛ ÷ 11НЛ
		25		Арматура АС12013У2 U~220В	02	10НЛ2 11НЛ2
		26		Арматура АС1201 4У2	02	10НЛ3 11НЛ3
		27		Переключатель		7SA, 8SA
				УП5311- С22 5У3		9SA

ТП 902-2-385.85-АЭМ 33/22 ТД 2

Формат	Зона	Поз.	Обозначение	Наименование	Кол.	Примечан.
				рук овал	05	10SA, 11SA
		28		Кнопка КЕ011У3		10SB4, 10SB5
				исполн 4 штифт черн	04	11SB4 11SB5
		29		Кнопка КЕ011У3		10SB6
				исполн 5 штифт красн	02	11SB6
				Н52 01		
	2	30		Реле РУ1-11У3 Iср 0,16А	01	КН6
		31		Арматура АС120 11У2		13НЛ
				U ~ 220В	02	12НЛ
		32		Кнопка КЕ011У3		12SB1
				Исполн. 4 штифт черн.	03	SB1 SB2
		33		Кнопка КЕ011У3		
				исполн 5 штифт красн.	01	12SB2
				Н53 01		
		34		Реле РУ1-11У3 Iср 0,16А	08	КН7÷КН14
		35		Арматура А0120 11У2		14НЛ
				U ~ 220В	03	15НЛ, 1НЛ
		36		Переключатель		
				УП5313-С10У3 рук. рев	01	SA1
		37		Переключатель		14SA, 15A 15SA
				УП5311-С22 5У3 рук овал	07	2SA 3SA 4SA; 5SA
		38		Кнопка КЕ011У3		14SB1; 13SB1.
				исполн 4 штифт черн.	07	2SB1; 5SB1 1SB3
	1	39		Кнопка КЕ011У3		14SB2 15SB2
				исполн. 5 штифт красн.	07	2SB2÷ 5SB2; 153У
		40		Звонок ЗВП-220 U-220В	01	НА
				Блок зажимов		
				БЗ24-4П26-8/ВУ3 - 10	18	

ТП 902-2-385.85-АЭМ 33/22 ТД 3

Наименование	Кол. нку	Кол. приведенных панелей	Обозначение таблицы аппаратов	Примечание
Щит защищенный 1 ШЩ	1	8	ТП-902-2-АЭМ33 ТД	

Изм	Лист	№ докум.	Подп.	Дата
Н. контр.		Дмитриева		
Провер.		Ган		
Ст. техн.		Зайцева		
Рук. бр.		Ган		
Нач. отд.		Кильметов		

ТП 902-2-385.85-АЭМ 33/22 КУ

Флотаторы заводского изготовления производительностью 10 и 20 куб. м в час. Перечень комплектных устройств.

Лит	Лист	Листов
Р	1	1

Госстрой СССР СОЮЗВОДОКАНАЛПРОЕКТ г. Москва

20397-02 4

Вид спереди
Двери не показаны

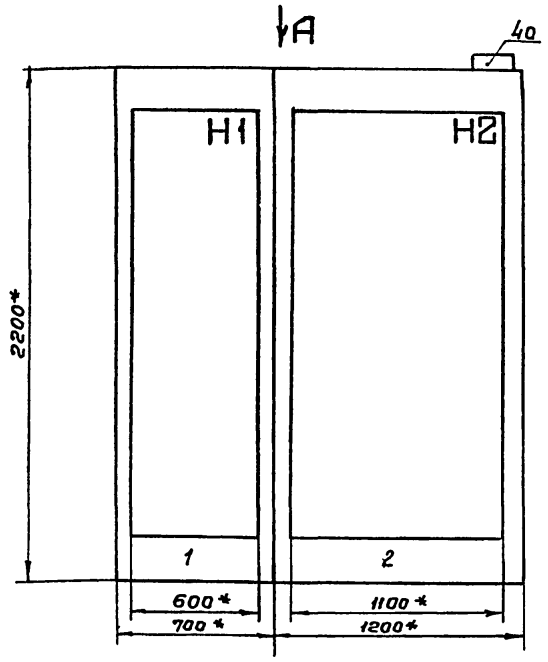

Вид А
М1:50

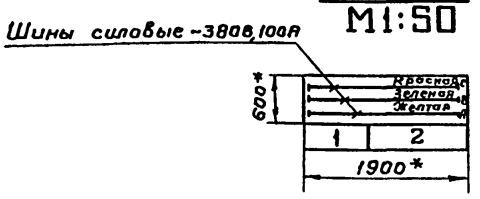

Двери щита
Вид спереди
м 1:10

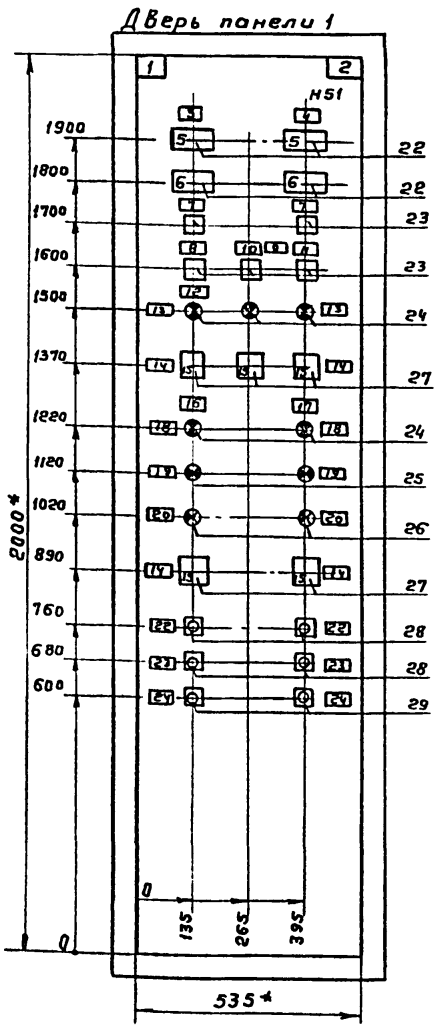

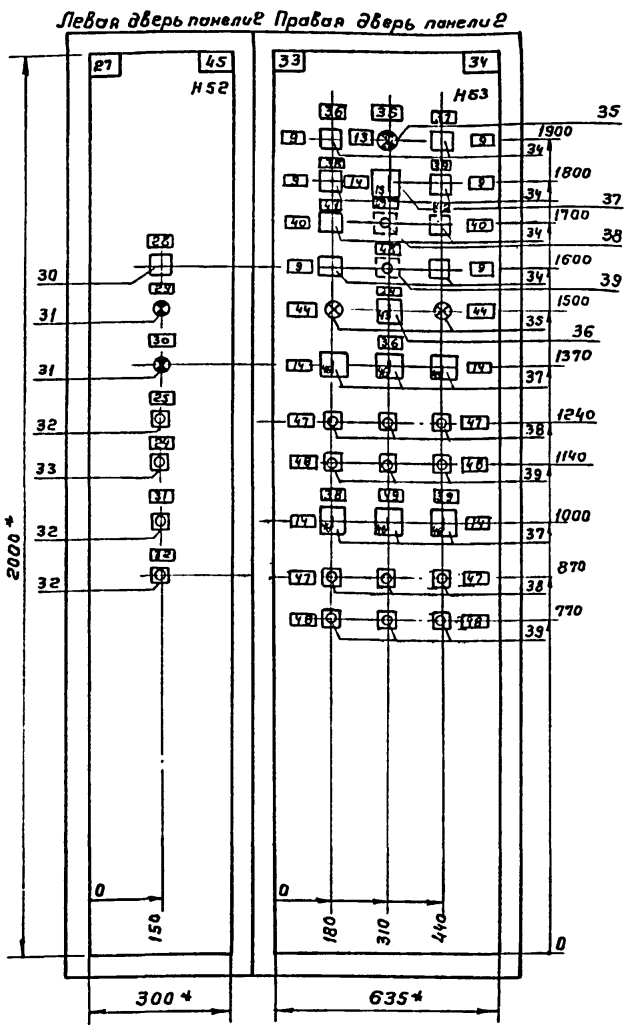

1.* Размеры для справок

2. В контуре табличек указаны их номера по перечню надписей ТП-902-2- -АЭМ$_{33}$ ПН

3. Технические данные аппаратов ТП-902-2- -АЭМ$_{33}$ ТД

Привязан

Инв. №

Н.контр.	Дмитриева	
Провер.	Ган	
Ст.тех.	Зайцева	
Рук. бр.	Ган	
Нач. отд.	Кильметов	

ТП-902-385.85 -АЭМ$_{33}$-НБ

Флотаторы заводского изготовления производительностью 10 и 20 куб.м/час

Лит	Масса	Масштаб
Р		1:10
Лист 1	Листов 3	

Щит защищенный 1ЩЩ. Общий вид.

Госстрой СССР
СОЮЗВОДОКАНАЛПРОЕКТ
г. Москва

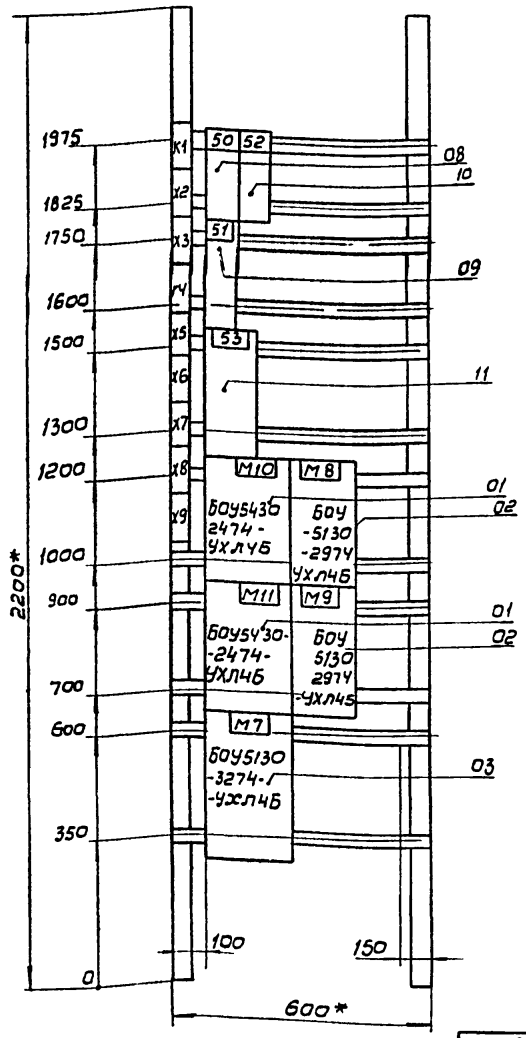

Панель 1. (набор Н1)

Привязан			
Инв. №			
Н.контр.	Дмитриева		
Провер.	Гон		
Ст. техн.	Зойцева		
Рук. бр.	Гон		
Нач. отд.	Кильметов		

ТП 902-2-385.85 АЭМ зз ОВ

Флотаторы заводского изготовления производительностью 10 и 20 куб.м в час

Щит защищенный 1 ЩЗ. Общий вид.

Лит	Масса	Масштаб
Р		1:10

Лист 2 | Листов 3

Госстрой СССР
СОЮЗВОДОКАНАЛПРОЕКТ
г. Москва

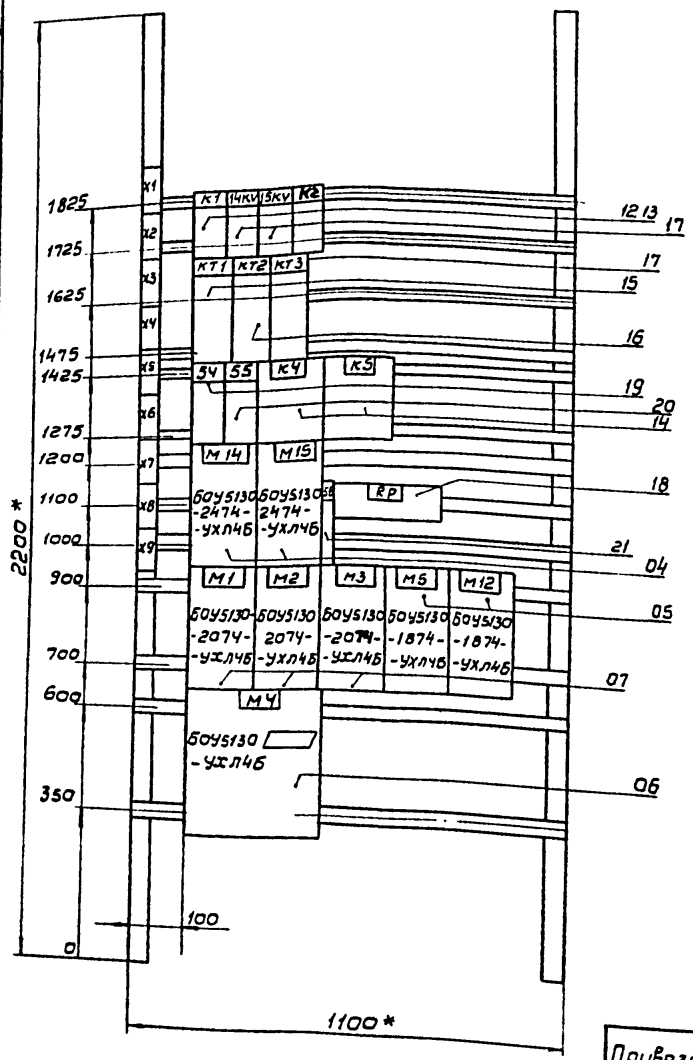

Панель 2 (набор Н2)

Привязан			
Инв. №			
Н.контр.	Дмитриева		
Провер.	Гон		
Ст. техн.	Зойцева		
Рук. бр.	Гон		
Нач. отд.	Кильметов		

ТП 902-2-385.85 АЭМ зз ОВ

Флотаторы заводского изготовления производительностью 10 и 20 куб.м в час

Щит защищенный 1 ЩЗ. Общий вид.

Лит	Масса	Масштаб
Р		1:10

Лист 3 | Листов 3

Госстрой СССР
СОЮЗВОДОКАНАЛПРОЕКТ
г. Москва

Панель	Строка	Надпись	Поз. обозначение	Место надписи	Текст	Кол.	Вид шрифта	Заготовка
1		1		Табличка	7÷9 - Насосы	1		
1		2		То же	10,11 - Задвижки	1		
1		3		"	Усреднитель I секции	1		
1		4		"	Усреднитель II-секции	1		
1		5	HL1 HL3	Табло	Нижний уровень	2		
1		6	HL2 HL4	То же	Верхний уровень	2		
1		7	KH2 KH4	Табличка	Аварийный уровень	2		
1		8	KH1	То же	Авар. уров. врезер-ре очищ ст.	1		
1,2		9		"	Аварийное отклонение	7		
1		10	KH3	"	Насос 8	1		
1		11	KH5	"	Насос 9	1		
1		12		"	Насос 7	1		
1,2		13		"	Включен	3		
1,2		14		"	Управление	9		
1,2		15	1БА,7БА ÷11БА	На ключе	Дист - 0 - Опроб	6		
1		16		Табличка	Задвижка 10	1		
1		17		То же	Задвижка 11	1		
1		18		"	Открыта	2		
1		19		"	Закрыта	2		
1		20		"	Заклинило	2		
		21		"	—			
1		22		"	Открыть	2		
1		23		"	Закрыть	2		
1,2		24	12SB2	"	Стоп	3		
2		25	12SB1	"	Пуск	1		
		26						

Изм	Лист	№ докум.	Подп.	Дата
Разраб.		Зайцева		
Пров.		Ган		
Рук.бр.		Ган		
Н.контр.		Дмитриева		
Утв.		Кильметов		

902-2-385.85-АЭМ зз ПН

Флотаторы заводского изготовления производительностью 10 и 20 куб.м/час щит защищенный 1 шт. Таблица перечня надписи

Лит.	Лист	Листов
	1	3

Госстрой СССР
СОЮЗВОДОКАНАЛПРОЕКТ
г. Москва

Альбом V

Типовой проект 902-2-385.85

Панель	Строка	Надпись	Поз. обозначение	Место надписи	Текст	Кол.	Вид шрифта	Заготовка
2		27		Табличка	12,13 - Вентиляторы	1		
		28	KH6	То же	Понижение t° обраб. воды до 25°	1		
		29	13HL	"	Включен Вентилятор 13	1		
		30	12HL	"	Включен Вентилятор 12	1		
		31	SB1	"	Съем сигнала	1		
		32	SB2	"	Опробование	1		
		33		"	Насосы 1÷5	1		
		34	SA1	"	Вентиляторы 14,15	2		
		35		"	Насос 1	1		
		36		"	Насос 4	2		
		37		"	Скребок 5	1		
		38		"	Насос 2	2		
		39		"	Насос 3	2		
		40		"	Контроль напряжения	2		
		41		"	Вентилятор 14	1		
		42		"	Вентилятор 15	1		
		43	SA1	На ключе	14 раб - 0 - 15 раб	1		
		44		Табличка	Включен	2		
		45		То же	Сигнализация	1		
		46	2БА÷5БА 14SA,15SA	На ключе	Автом - 0 - Опроб	6		
		47		Табличка	Включить	5		
		48		То же	Отключить	5		
		49		"	Насос 5	1		
1		50	QF2	"	QF2 - 6 КМ	1		
		51	QF3	"	QF3 - Щиток освещения ЩО	1		
		52	QF7	"	QF7 - Резерв	1		
		53	QF1	"	QF1 - Ввод 1	1		
				"	M8	1		
				"	M11	1		
				"	M9	1		
				"	M7	1		

Подпись и дата | Инв. № дубл. | Взам. инв. № | Подпись и дата | Инв. № подл.

ТП-902-2-385.85-АЭМ зз-ПН

2

Панель	Строка	Надпись	Поз. обозначение	Место надписи	Текст	Кол	Вид шрифта	Заготовка
1				Табличка	M10	1		
2		54	QF4	То же	QF4 - 13 КМ	1		
		55	QF5	"	QF5 - Питание щита КИП	1		
		56	SF6	"	SF6 Питание			
					сигнализации	1		
				"	K1	1		
				"	K2	1		
				"	KT3	1		
				"	14KV	1		
				"	15KV	1		
				"	KT1	1		
				"	KT2	1		
				"	K4	1		
				"	K5	1		
				"	M14	1		
				"	M15	1		
				"	RP	1		
				"	M1	1		
				"	M2	1		
				"	M3	1		
				"	M5	1		
				"	M12	1		
				"	M4	1		

ТП-902-2-385.85-АЭМ зз ПН

Альбом V

Типовой проект 902-2-385.85

Откуда идет			Куда поступает			Генеральная маркировка	Откуда идет			Куда поступает			Генеральная маркировка
Панель	Колодка	Зажим	Панель	Колодка	Зажим		Панель	Колодка	Зажим	Панель	Колодка	Зажим	
1	X8	7	2	X8	7	701							
1	X9	2	2	X3	10	713							
1	X9	1	2	X9	1	725							
1	X3	6	2	X1	9	8-19							
1	X3	10	2	X1	10	8-21							
1	X2	6	2	X4	9	9-19							
1	X2	10	2	X4	10	9-21							

Подпись и дата | Инв. № дубл. | Взам. инв. № | Подпись и дата | Инв. № подл.

Изм	Лист	№ докум.	Подп.	Дата
Разраб		Зайцева		
Пров.		Ган		
Рук.бр.		Ган		
Н контр.		Дмитриева		
Утв		Кильметов		

ТП 902-2-385.85-АЭМ зз МС

Флотаторы заводского изготовления производительностью 10 и 20 куб.м в час Таблица межпанельных соединений

Лит.	Лист	Листов
Р	1	1

Госстрой СССР
СОЮЗВОДОКАНАЛПРОЕКТ
г. Москва

20397-02 7

коп. Синицына

Красная
Зеленая
Желтая
С
В
А

Шины силовые ~380В, 100А

Панель 1 (Вид спереди)

ТП-902-2-385.85-АЭМ$_{22}$ ОВ

15А 15А 15А 20А 16А 100А 15А 15А

1 QF2
2 QF7
3 QF3
4 QF1
5 М10
6 М8
7 М11
8 М9
9 М7

БОУ 5430-2474-УХЛ4Б
БОУ 5130-2974-УХЛ4Б
БОУ 5130-3274-УХЛ4Б

КВ КН КЛ

X2 X3 X4 X5 X6 X7 X8 X9

Черная
Шина нулевая

** - дополнительные рейки с зажимами

Панель 1 (Набор Н1)

ТП 902-2-385.85-АЭМ$_{22}$-СХ

Флотаторы заводского изготовления производительностью 10 и 20 куб.м в час

Щит защищенный 1ЩЗ. Схема электрическая соединений

			Лит	Масса	Масштаб
			Р		б/м
Н.контр	Дмитриева		Лист 1	Листов 6	
Провер.	Ган				
Ст.техн.	Зайцева		Госстрой СССР		
Рук.бр.	Ган		СОЮЗВОДОКАНАЛПРОЕКТ г. Москва		
Нач.отд.	Кильметов				

Привязан

Инв. №

20397-02 8

Панель 1 (Вид спереди)

Дверь панели 1. (Вид со стороны монтажа)

ТП-902-2-385.85- АЭМ₃₃ОВ

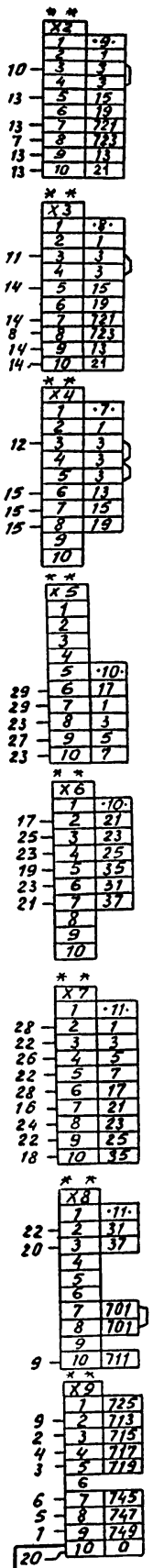

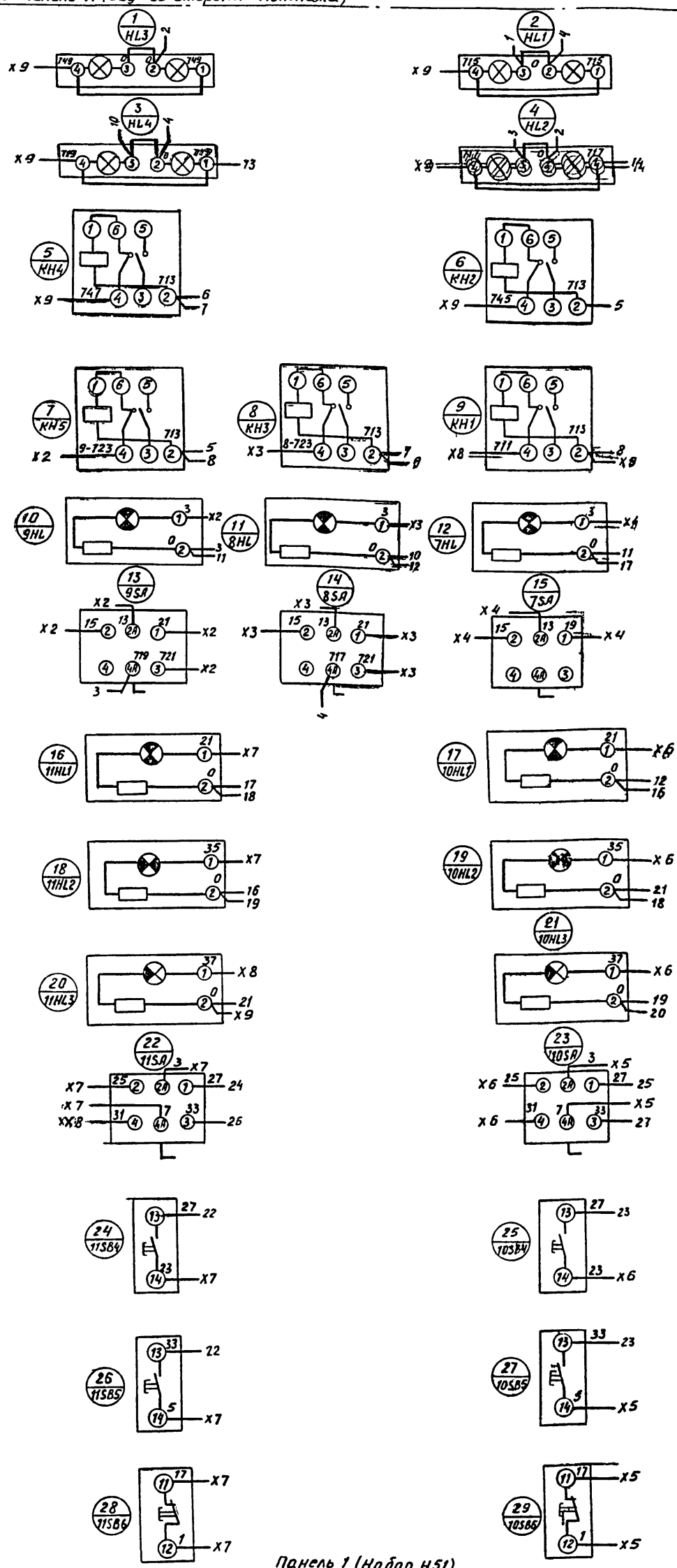

Панель 1 (Набор Н51)

Привязан				ТП 902-2-385.85 -АЭМ₃₃ СХ	
				Флотаторы заводского изготовления производительностью 10 и 20 куб. м в час	Лит. Р; Масса; Масштаб б/м
					Лист 2; Листов 6
Инв.№	Н.контр.	Дмитриева		Щит защищенный 1ЩЗ Схема электрическая соединений	Госстрой СССР СОЮЗВОДОКАНАЛПРОЕКТ г. Москва
	Провер.	Ган			
	Ст. техн.	Зайцева			
	Рук.бр.	Ган			
	Нач.отд.	Кильметов			

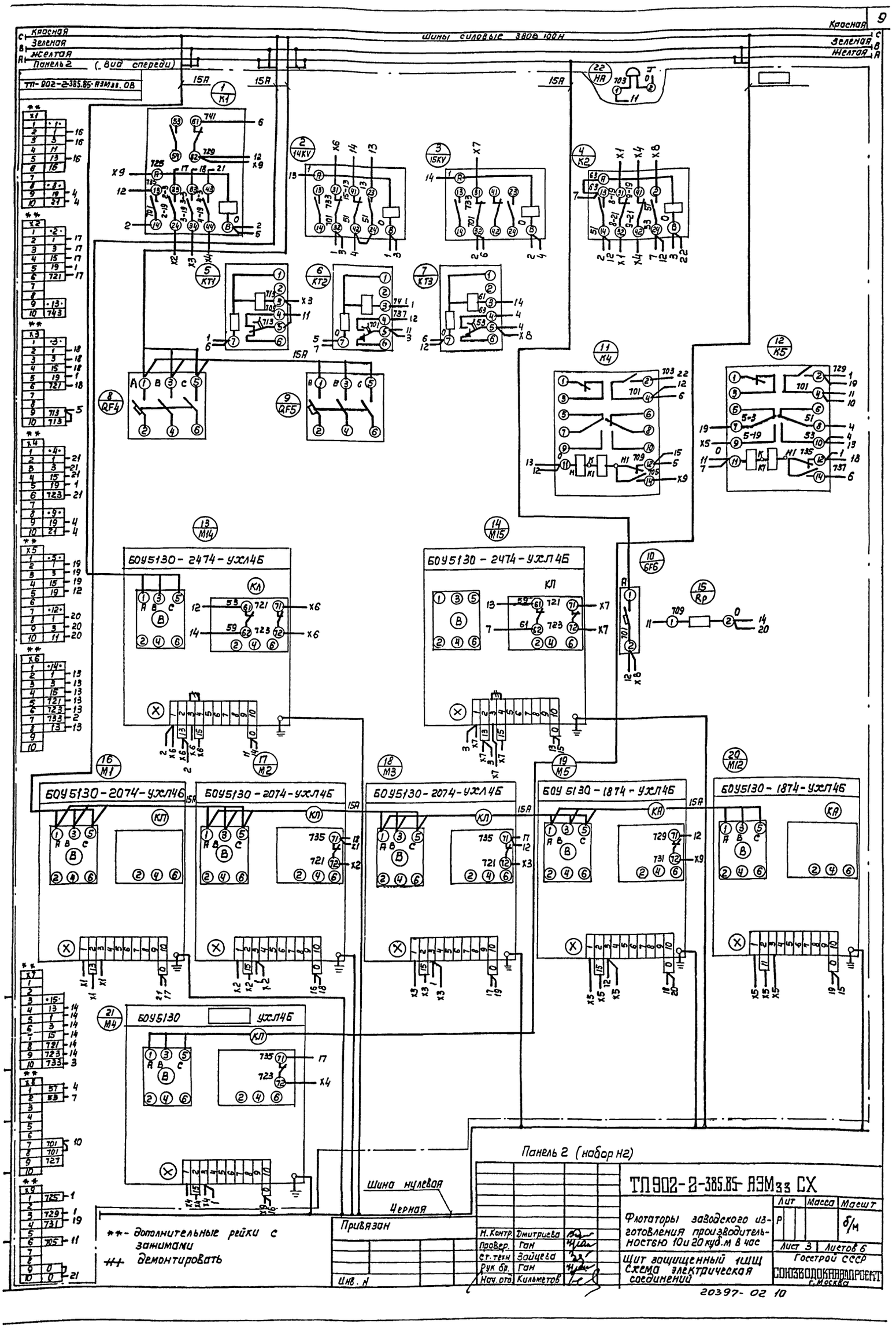
Красная
Зеленая
Желтая
Панель 2 (вид спереди)
Шины силовые 380В 100Н
ТП-902-2-385.85-АЭМзз.ОВ
БОУ5130-2474-УХЛ4Б
БОУ5130-2074-УХЛ4Б
БОУ5130-1874-УХЛ4Б
БОУ5130 УХЛ4Б
Шина нулевая
Черная
Панель 2 (набор Н2)
ТП902-2-385.85-АЭМзз СХ
Флотаторы заводского изготовления производительностью 10 и 20 куб.м в час
Щит защищенный 1ШЩ
Схема электрическая соединений
Лит
Масса
Масшт
Лист 3
Листов 6
Госстрой СССР
СОЮЗВОДОКАНАЛПРОЕКТ г.Москва
Н.Контр. Дмитриева
Провер. Ган
Ст.техн. Зайцева
Рук.бр. Ган
Нач.отд. Кильметов
Привязан
Инв. N
** - дополнительные рейки с зажимами
+++ демонтировать
20397-02 10

Левая дверь (Вид со стороны монтажа). Панель 2 (Вид спереди) Правая дверь (Вид со стороны монтажа)

ТП902-2-385.85-АЭМ.33.ОВ

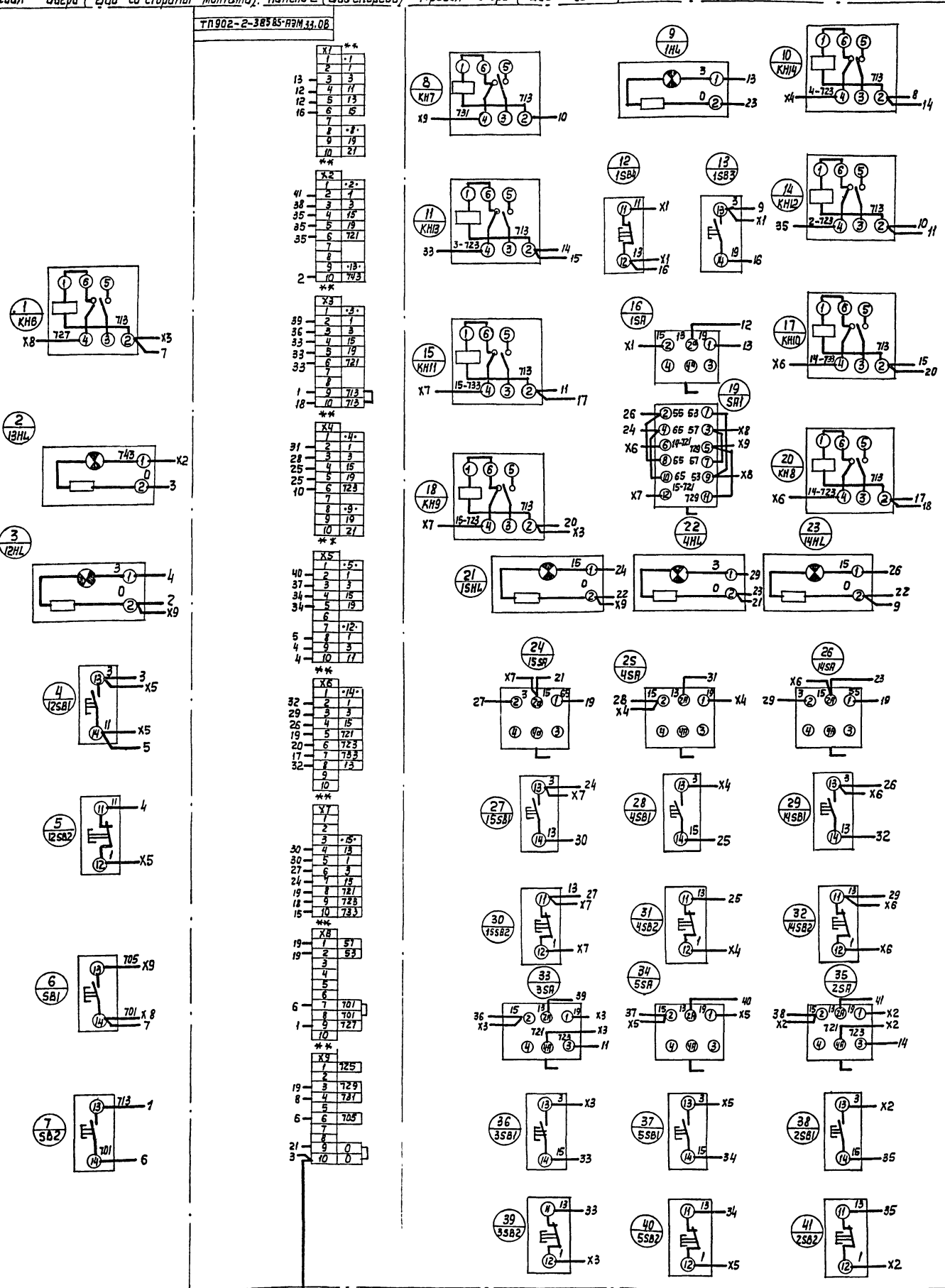

** - дополнительные рейки с зажимами

Привязан			
Инв. №			
Н. Контр	Дмитриева		
Провер	Ган		
Ст техн	Зайцева		
Рук. Гр.	Ган		
Нач. отд	Кильметов		

ТП902-2-385.85-АЭМ СХ

Флотаторы заводского изготовления производительностью 10 и 20 куб.м в час

Щит защищенный ЩЗ Схема электрическая соединений

Лит.	Масса	Масштаб
Р		б/м
Лист 4	Листов 6	

Госстрой СССР СОЮЗВОДОКАНАЛПРОЕКТ г. Москва

20397-02 11

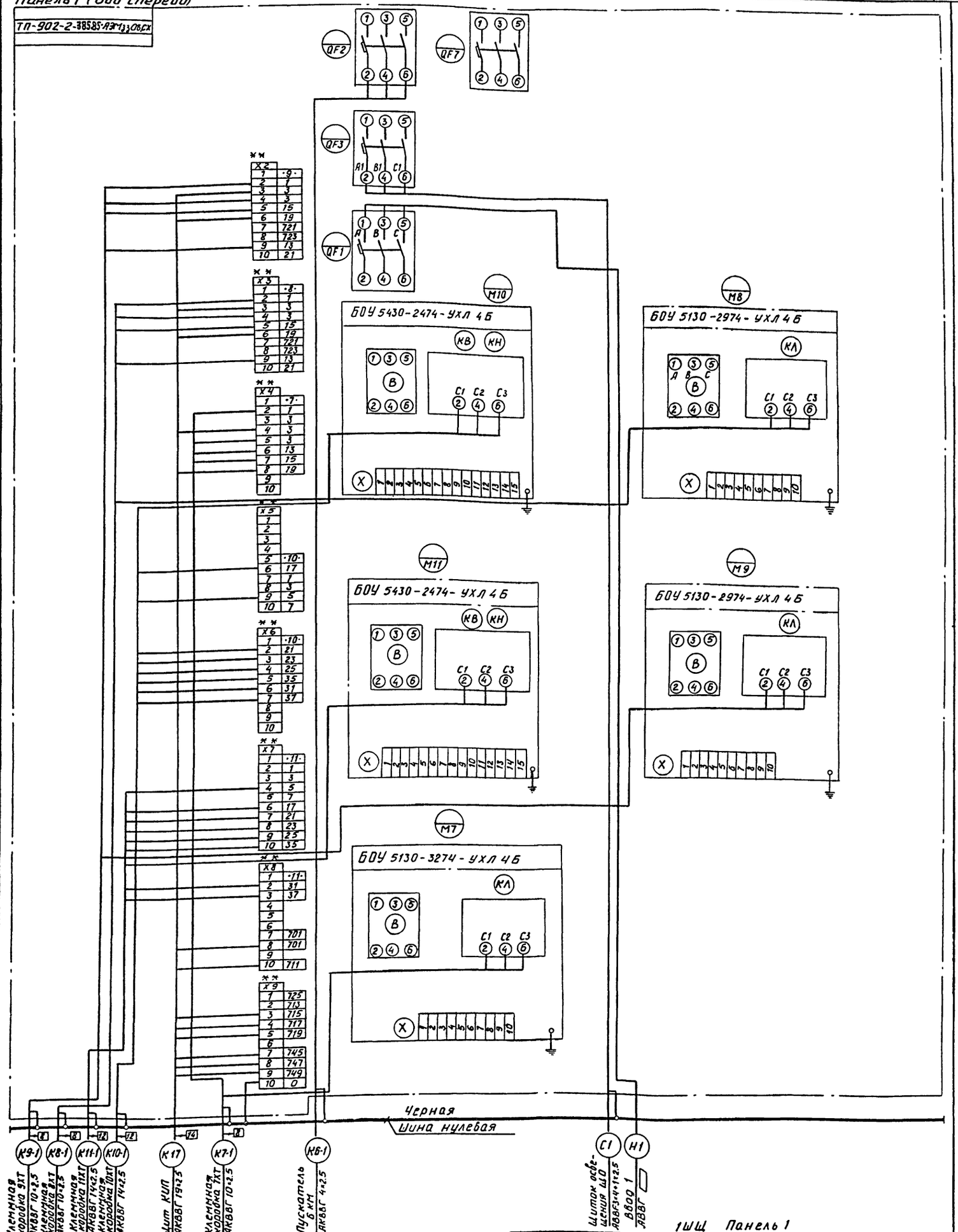

** дополнительные рейки с зажимами

1ШЩ Панель 1

Привязан	Н контр.	Дмитриева		ТП 902-2-385.85 АЭМ33 СХ	
	Провер.	Ган		Флотаторы заводского изготовления производительностью 10 и 20 куб. м в час.	Лит: Р; Масса; Масштаб: б/м
	Ст. техн	Зайцева			Лист 5; Листов 6
	Рук. бр.	Ган		Щит защищенный 1ШЩ Схема электрическая соединений	Госстрой СССР СОЮЗВОДОКАНАЛПРОЕКТ г. Москва
Инв N	Нач. отд	Кильметов			

20397-02 12

Панель 2. (Вид спереди)

ТП-902-2-385.85 АЭМзз.ОВ.СК

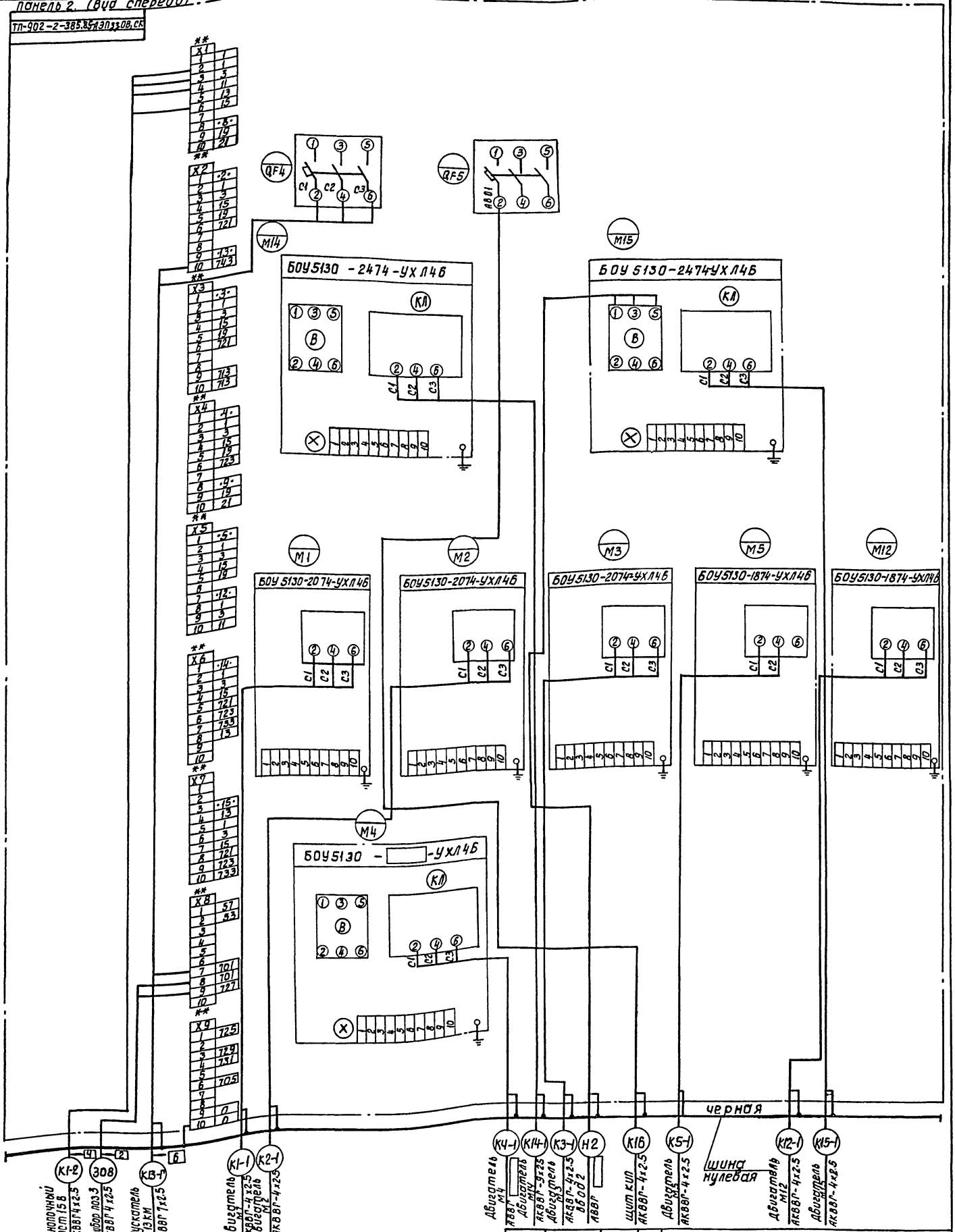

** - дополнительные рейки с зажимами.

Привязан:

Инв. №

Н.контр.	Дмитриева		
Пробер.	Гаан		
Ст.техн.	Зайцева		
Рук.бр.	Гаан		
Нач.отд.	Километов.		

ТП 902-2-385.85-АЭМзз.СХ

Флотатор заводского изготовления производительностью 10, 20 куб. м. час.

Лит	Масса	Масштаб
Р		6/м

Лист 6 | Листов 6

Щит защищенный (ЩЩ). Схема электрической соединений.

Госстрой СССР
СОЮЗВОДОКАНАЛПРОЕКТ
г. Москва

20397-02 13

Наименование	Обозначение	Кол. листов	Кол. экз.
Спецификация щитов	ТП 902-2-385.85-ЭК.зз. СО2	1	
Щит КИП Общий вид	ТП 902-2-385.85-ЭК.зз-1	6	
Щит КИП. Таблица соединений	ТП 902-2-385.85-ЭК.зз-2	5	
Щит КИП. Таблица подключения	ТП 902-2-385.85-ЭК зз-3	4	

ТП 902-2-385.85-ЭКзз ПД

Привязан:

Инв. №

Н контр	Ган	
Провер	Ган	
Инженер	Дмитриева	
Рук бриг	Ган	
Нач отд.	Кильметов	

Флотаторы заводского изготовления производительностью 10.20 куб. м. в час.

Перечень технической документации

Стадия	Лист	Листов
Р.	1	1

Госстрой СССР
СОЮЗВОДОКАНАЛПРОЕКТ
г. Москва

Позиция	Наименование и техническая характеристика оборудования и материалов. Завод-изготовитель (для импортного оборудования-страна, фирма)	Тип, марка оборудования. Обозначение документа и № опросного листа	Единица измерения: Наименование	Единица измерения: Код	Код завода-изготовителя	Код оборудования, материала	Цена единицы тыс. раб.	Количество	Масса единицы оборудования кг
1	2	3	4	5	6	7	8	9	10
	1 щиты								
	1 Щит КИП, состоящий из щита шкафного с задней дверью по ост 36 13-76 ЩШ-3Д-I-800х600 УХЛ4 1Р30	ТП 902-2-385.85-ЭКзз-1	шт					1/1	
	2. Аппаратура и приборы, поставляемые комплектно со щитами								
	1. Щиток электропитания	ЭЩП-2м	шт					5	

ТП 902-2-385.85-ЭК зз.СО2

Привязан

Инв. №

Н контр	Ган.	
Провер.	Ган	
Инженер	Дмитриева	
Рук бриг	Ган	
Нач отд	Кильметов	

Флотаторы заводского изготовления производительностью 10.20 куб м в час

Спецификация щитов

Стадия	Лист	Листов
Р	1	1

Госстрой СССР
СОЮЗВОДОКАНАЛПРОЕКТ
г. Москва

Поз.	Обозначение	Наименование	Кол	прим.
		Документация		
	ТП902-2-385.85-ЭКзз-2	Таблица соединений	5	
	ТП902-2-385.85-ЭКзз-3	Таблица подключения	4	
		Стандартные изделия		
1		Шкаф щита	1	
		ЩШ 37-Т-800×600 УХЛ4 1Р30		
		ОСТ 36.13-76		
2		Скоба С3 600 ТК3-125-83	6	
3		Рейка Р800 ТК3-101-81	1	
4		Уголок УП 42×26 ℓ=430	1	
		ТК4-2222-74		
		Прочие изделия		
5	10в-1, 10в-2	Миллиамперметр	2	
		М325 шкала 0÷5 мА		
6	10б-1, 10б-2	Преобразователь промы-	2	
		шленный П-201И		
7	11б-1, 11б-2, 13б	Устройство контроля	3	

Альбом V

Типовой проект 902-2-385.85

Поз.	Обозначение	Наименование	Кол	прим.
		Сопротивления УКС-1.2		
8	12б-1, 12б-2, 14б	Устройство контроля	3	
		Сопротивления УКС-1.1		
9	А1÷А5	Щиток электропитания	5	4492
		ЭЩП-2М		ТМ3-13.83
10		Вставка плавкая ВПЗБ-I 1А	2	
11		Вставка плавкая ВПЗБ-I 0,5А	18	
12	ХТ1÷ХТ6	Блок БЗ10	6	
13		Упор	2	
14		Перемычка П	15	
15		Рамка РПМ66×26	21	
		Материалы		
16		Провод ПВ1 1,5 380	60м	
		ГОСТ 6323-79		

Инв.№ подл. | Подпись. дата | Взам. инв.№

ТП 902-2-385.85-ЭКзз-1 Лист 2

Н.контр.	Ган		
Провер.	Ган		
Инж.	Дмитриева		
Рук.гр.	Ган		
Нач.отд.	Мильметов		

ТП 902-2-385.85-ЭКзз-1

Флотаторы заводского изготовления производительностью 10.20 куб.м в час

Стадия	Лист	Листов
Р	1	6

Щит КИП Общий вид

Госстрой СССР Союзводоканалпроект г. Москва

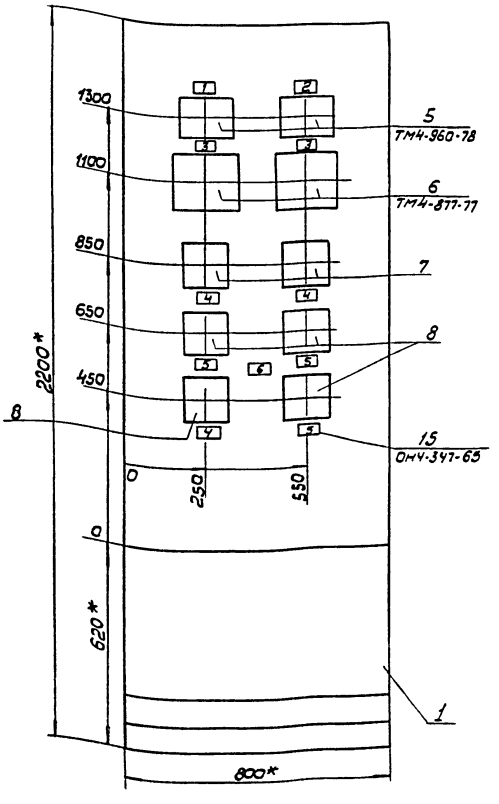

Вырез под прибор поз. 7,8 произвести по месту монтажа щита.

1* Размеры для справок.

2. Покрытие - вариант 7 ОСТ 36-13-76

3 Приборы поз. 5 закрепить на каркасе щита по черт. ТМ3-141-81

Привязан

Инв.№

ТП 902-2-385.85-ЭКзз 1 Лист 3

Вид на внутренние плоскости (развернуто)

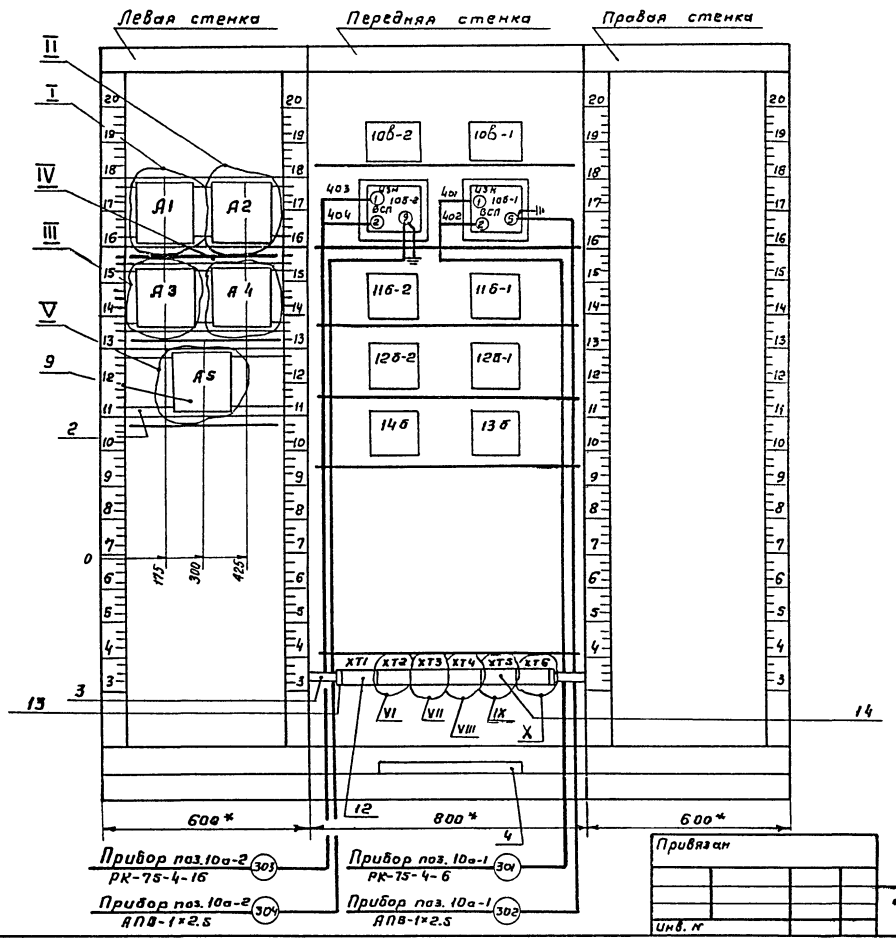

Привязан

Инв. №

ТП 902-2-385.85-ЭК$_{33}$-1

Лист 4

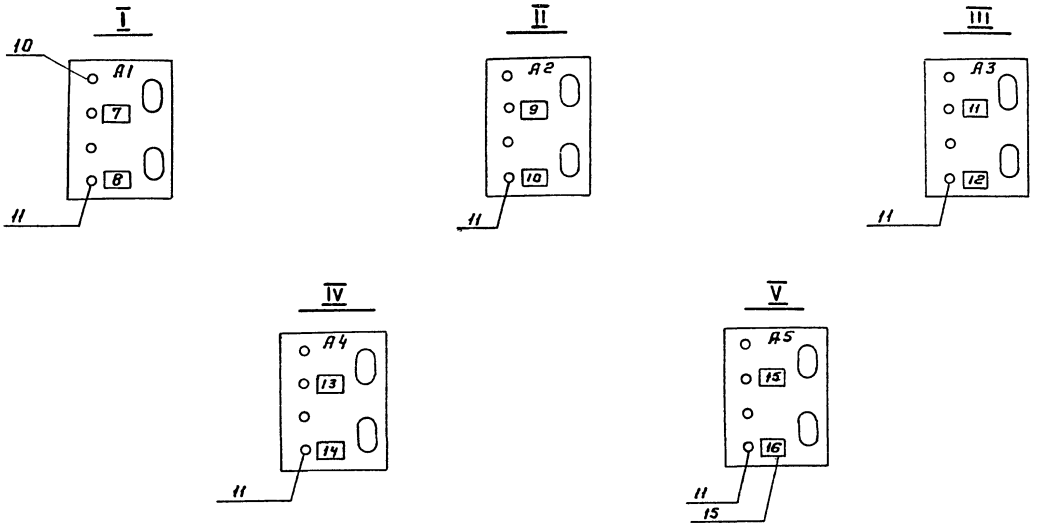

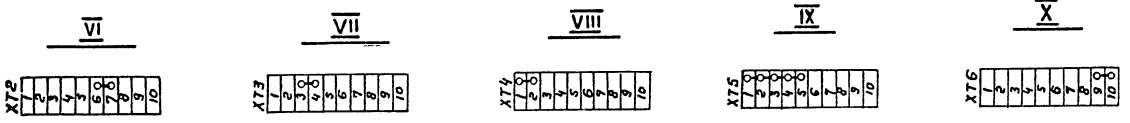

Привязан

Инв. №

ТП 902-2-385.85-ЭК$_{33}$-1

Лист 5

Надписи на табло и в рамках

Продолжение табл.

№ надпи-сей	Надпись	Кол.
	Рамка 66 х26	1
1	Усреднитель. I секция	1
2	Усреднитель II секция	1
3	Р.Н. поступающих стоков.	2
4	Верхний и нижний уровень.	3
5	Аварийный уровень	3
6	Резервуар очищенных стоков.	1
7	Ввод питания.	1
8	Резерв	1
9	Питание прибора поз. 10Б-1	1
10	Питание прибора поз. 10Б-2.	1
11	Питание прибора поз. 11Б-1.	1
12	Питание прибора поз. 12Б-1.	1
13	Питание прибора поз. 11Б-2.	1
14	Питание прибора поз. 12Б-2	1
15	Питание прибора поз. 13Б.	1
16	питание прибора поз. 14Б.	1

ТП 902-2-385.85-ЭК$_{зз}$-1 Лист 6

Типовой проект 902-2-385.85 Альбом V

Провод-ник.	Откуда идет.	Куда поступает	Данные провода	Приме-чание
	Технические	требования		
	Таблица соединений выполнена			
	на основание	схем		
	листы: ЭК-3;	АЭМ-5,6,9		
A801	A1:2	XT1:1		
807	A1:4	XT1:2		
811	A2:2	XT1:3		
811	XT1:3	10Б-1:14		П
815	A2:4	XT1:4		
815	XT1:4	10Б-2:14		П
819	A3:2	XT1:5	ПВ1 1.5	
819	XT1:5	11Б-1:14		П
823	A3:4	XT1:6		
823	XT1:6	12Б-1:14		П
827	A4:2	XT1:7		
827	XT1:7	11Б-2:14		П
831	A4:4	XT1:8		

Инв.№ подл. | Подпись и дата | Взам. инв.№

ТП-902-2-385.85-ЭК$_{зз}$-2

Н.контр.	Гон	
Провер.	Гон	
Инженер	Дмитриева	
Рук.бр.	Гон	
Нач.отд.	Кильметов	

Флотаторы заводского изготовления производительностью 10,20 куб.м в час.

Щит КИП. Таблица соединений.

Стадия	Лист	Листов
Р	1	5

Госстрой СССР СОЮЗВОДОКАНАЛПРОЕКТ г. Москва

Провод-ник.	Откуда идет	Куда поступает	Данные провода	Приме-чание.
831	XT1:8	12Б-2:14		П
835	A5:2	XT1:9		
835	XT1:9	13Б:14		П
839	A5:4	XT1:10		
839	XT1:10	14Б:14		П
0	A1:1	A1:3		
0	A1:3	A1:6		П
0	A1:6	A2:1		П
0	A2:1	A2:3		П
0	A2:3	A2:6		П
0	A2:6	A4:1		П
0	A4:1	A4:3		П
0	A4:3	A4:6		П
0	A4:6	A3:1		П
0	A3:1	A3:3	ПВ1 1.5	П
0	A3:3	A3:6		П
0	A3:6	A5:1		П
0	A5:1	A5:3		П
0	A5:3	A5:6		П
0	A5:6	XT6:9		
0	XT6:9	XT6:10	П	П
0	XT6:10	14Б:13		
0	14Б:13	13Б:13		П
0	13Б:13	12Б-1:13		П
0	12Б-1:13	12Б-2:13		П
0	12Б-2:13	11Б-2:13		
0	11Б-2:13	11Б-1:13		

ТП902-2-385.85-ЭК$_{зз}$-2 Лист 2

Типовой проект 902-2-385.85 Альбом V

Провод-ник.	Откуда идет	Куда поступает	Данные провода	Приме-чание.
0	11Б-1:13	10Б-1:15		П
0	10Б-1:15	10Б-2:15		
405	11Б-1:3	XT2:1		
406	11Б-1:2	XT2:2		
407	11Б-1:4	XT2:3		
408	12Б-1:2	XT2:4		
409	12Б-1:3	XT2:5		
410	11Б-1:1	XT2:6		
410	XT2:6	XT2:7	П	П
410	XT2:7	12Б-1:1		
411	11Б-2:3	XT2:8		
412	11Б-2:2	XT2:9	ПВ1 1х1.5	
413	11Б-2:4	XT2:10		
414	12Б-2:2	XT3:1		
415	12Б-2:3	XT3:2	измери-тельные цепи	
416	11Б-2:1	XT3:3		
416	XT3:3	XT3:4	П	П
416	XT3:4	12Б-2:1		
417	13Б:3	XT3:5		
418	13Б:2	XT3:6		
419	13Б:4	XT3:7		
420	14Б:2	XT3:8		
421	14Б:3	XT3:9		
422	13Б:1	XT4:1		
422	XT4:1	XT4:2	П	П
422	XT4:2	14Б:1		

Инв.№ подл. | Подпись и дата | Взам. инв.№

ТП902-2-385.85-ЭК-2 Лист 3

Провод-ник	Откуда идет	Куда поступает	Данные провода	Приме-чание
8-3	11В-1;6	ХТ4;4		
8-19	11В-1;5	ХТ4;5		
9-3	11В-2;6	ХТ4;6		
9-19	11В-2;5	ХТ4;7		
7-3	13Б;6	ХТ4;8		
7-19	13Б;5	ХТ4;9		
А802	А1;5	А2:5		
А802	А2:5	А4:5		П
А802	А4:5	А3:5		П
А802	А3:5	А5:5		
			ПВ1	
711	14Б:6	ХТ5:6	1×1.5	
715	11Б-1:9	ХТ5:7		
717	11Б-1:7	ХТ5:8		
719	11Б-2:7	ХТ5:9		
745	12Б-1:6	ХТ5:10		
747	12Б-2;6	ХТ6;1		
749	11Б-2;9	ХТ6;2		
424	10В-1;+	10Б-1;13		
425	10В-1;-	10Б-1;12		
426	10В-2;+	10Б-2;13		
427	10В-2;-	10Б-2;12		

ТП902-2-385.85 - ЭК33-2 Лист 4

Альбом V

Типовой проект 902-2-385.85

Инв.№ подл. | Подп. и дата | Взам.инв.№

Провод-ник	Откуда идет	Куда поступает	Данные провода	Приме-чание
701	ХТ5:1	ХТ5:2	П	П
701	ХТ5:2	ХТ5:3	П	П
701	ХТ5:3	ХТ5:4	П	П
701	ХТ5:4	ХТ5:5	П	П
701	ХТ5:5	14Б:5		
701	14Б:5	12Б-2:5		П
701	12Б-2:5	12Б-1:5	ПВ1	П
701	12Б-1:5	11Б-1:8	1,5	П
701	11Б-1:8	11Б-2:8		
земля	10Б-1: $\frac{1}{=}$	Рейка для		
земля	10Б-2: $\frac{1}{=}$	установки		
		аппаратов: $\frac{1}{=}$		
земля	Рейки для	стойки: $\frac{1}{=}$		
	установки			
	аппаратов: $\frac{1}{=}$			

ТП902-2-385.85 - ЭК33-2 Лист 5

Провод-ник	Вывод	Вид контакта	Вывод	Провод-ник
	Технические			
	Таблица подключения выполнена на			
	основании схем			
	АЭМ -5, 6, 9 и			
	ТП 902-2-385.85-ЭК.ЗЗ-2			
		А1		
0	1		2	А801
*0	3П		4	807
*0	6П		5	А802
	7		8	
		А2		
*0	1		2	811
*0	3П		4	815
*0	6П		5	А802*
	7		8	

Провод-ник	Вывод	Вид контакта	Вывод	Провод-ник
	Требования			
		А3		
*0	1		2	819
*0	3П		4	823
*0	6П		5	А802*
	7		8	
		А4		
*0	1		2	827
*0	3П		4	831
*0	6П		5	А802*
	7		8	

Провод-ник	Вывод	Вид контакта	Вывод	Провод-ник
		А5		
*0	1		2	835
*0	3П		4	839
*0	6П		5	А802
	7		8	

Провод-ник	Вывод	Вид кон-такта	Вывод	Проводник
		12Б-1		
410	1		2	408
409	3			
*701	5		6	745
*0	13		14	823
		12Б-2		
416	1		2	414
415	3			
*701	5		6	747
*0	13		14	831
		13Б		
422	1		2	418
417	3		4	419
7-19	5		6	7-3
*0	13		14	835
		14Б		
422	1		2	420
421	3			
*701	5		6	711
*0	13		14	839
		XT1		
А801	1		2	807
811	3		4	815
819	5		6	823
827	7		8	831

Провод-ник	Вывод	Вид кон-такта	Вывод	Проводник
835	9		10	839
		XT2		
405	1		2	406
407	3		4	408
409	5		6	410
411	8		П7	410
412	9		10	413
		XT3		
414	1		2	415
416	3		5	417
416	4п		6	418
419	7		8	420
421	9		10	
		XT4		
422	1		4	8-3
422	2п		5	8-19
	3		6	9-3
9-19	7		8	7-3
7-19	9		10	

Альбом V

Типовой проект 902-2-385.85

Инв. № подл. | Подпись и дата | Взам. инв. №

Провод-ник	Вывод	Вид кон-такта	Вывод	Проводник
		XT5		
701	1		6	711
701	2п		7	715
701	3п		8	717
701	4п		9	719
701	5п		10	745
		XT6		
747	1		2	749
	3		4	
	5		6	
	7		9	0
	8		П10	0

Провод-ник	Вывод	Вид кон-такта	Вывод	Проводник

gost.e-ecolog.ru

Акт 0907 Ф. Храпкин.