Главное Архитектурно-планировочное Управление г. Москвы
Ордена Трудового Красного Знамени Управление по проектированию
жилищно-гражданского и коммунального строительства
Моспроект-1

ПОСОБИЕ ПО ПРОЕКТИРОВАНИЮ ЖИЛЫХ И ГРАЖДАНСКИХ ЗДАНИЙ

Раздел 16

Водоснабжение, канализация, газоснабжение, водостоки.

Серия 7

Колодцы для сетей водопровода.

Альбом 2. Строительная часть.

1983

gost.e-ecolog.ru

15/ДЦ 83
Л-1
Арх. 576953 на 26 л

Главное Архитектурно-планировочное Управление г. Москвы
Ордена Трудового Красного Знамени Управление по проектированию
жилищно-гражданского и коммунального строительства.
Моспроект-1

ПОСОБИЕ ПО ПРОЕКТИРОВАНИЮ ЖИЛЫХ И ГРАЖДАНСКИХ ЗДАНИЙ

Раздел 16

Водоснабжение, канализация, газоснабжение, водостоки.

Серия 7

Колодцы для сетей водопровода.

Альбом 2. Строительная часть.

Начальник Управления Моспроект-1 — В. В. Стейскал
Главный инженер Управления — В. Б. Карганов
Главный конструктор Управления — А. Л. Гордон
Главный конструктор технического отдела — В. А. Таршиш
Начальник отдела типизации и унификации — А. Н. Лавренов
Главный конструктор ОТУ — В. Э. Ростованов
Главный инженер проекта — Л. А. Гончарова

Согласовано:
Главный инженер Производственно-эксплуатационного Управления треста Мосводопровод /С. В. Храменков/

Введен в действие приказом по Управлению Моспроект-1 № 403 от 14. 12. 1983 г.

1983

А-2

Содержание

Стр.	Наименование	Примечание
2	Содержание альбома. Пояснительная записка.	
3.	Колодец ВКН-15. План. Разрезы А-А. Б-Б. План фундамента.	
4	Колодец ВКН-15А. План. Разрезы А-А, Б-Б. План фундамента.	
5	Колодцы ВКН-15; ВКН-15А. Монтажные планы.	
6	Колодцы ВКН-15; ВКН-15А. Групповая спецификация.	
7	Колодец ВКН-16. План. Разрезы А-А; Б-Б. План фундамента.	
8	Колодец ВКН-16А. План. Разрезы А-А; Б-Б. План фундамента.	
9	Колодцы ВКН-16; ВКН-16А. Монтажные планы.	
10	Колодцы ВКН-16; ВКН-16А. Групповая спецификация.	
11	Колодец ВКН-17. План. Разрезы А-А; Б-Б. План фундамента.	
12	Колодец ВКН-17А. План. Разрезы А-А; Б-Б. План фундамента.	
13	Колодцы ВКН-17; ВКН-17А. Монтажные планы.	
14	Колодцы ВКН-17; ВКН-17А. Групповая спецификация.	
15	Колодец ВКН-18 План. Разрезы А-А; Б-Б. План фундамента.	
16	Колодец ВКН-18А План. Разрезы А-А; Б-Б. План фундамента.	
17	Колодцы ВКН-18; ВКН-18А. Монтажные планы.	
18	Колодцы ВКН-18; ВКН-18А. Групповая спецификация.	
19	Колодец ВКН-19. План. Разрезы А-А, Б-Б. План фундаментов.	
20	Колодец ВКН-19А План. Разрезы А-А, Б-Б. План фундаментов.	
21	Колодцы ВКН-19; ВКН-19А. Монтажные планы.	
22	Колодцы ВКН-19; ВКН-19А. Групповая спецификация.	
23	Колодцы ВКН-15; ВКН-15А. Узлы 1, 2.	
24	Колодцы ВКН-16 по ВКН-19; ВКН-16А по ВКН-19А. Узлы 3...5 Схема установки скоб.	
25	Колодцы ВКН-15А по ВКН-19А. Узел 5А. Диафрагма.	

Состав ПП:

Альбом 1 Технологическая часть.
Альбом 2 Строительная часть.

Пояснительная записка.

1. В настоящем альбоме разработаны рабочие чертежи водопроводных колодцев для строительства в сухих и водонасыщенных грунтах.
2. Нагрузка от подвижного транспорта принимается по схеме Н-30.
3. Колодцы монтируются из сборных элементов на цементно-песчаном растворе М 100, толщиной 20 мм. Швы между плитами перекрытия тщательно заполняются раствором.
4. После монтажа трубопроводов, места вводов тщательно заделываются бетоном М 200.
5. Обратная засыпка пазух колодца производится слоями по 0,3 м с последующим уплотнением каждого слоя. Верхняя часть колодца засыпается вручную.
6. На время засыпки, в колодце устанавливаются временные распорки, обеспечивающие устойчивость стен.
7. При строительстве колодцев в водонасыщенных грунтах на весь период работ должно производиться водопонижение.
8. При производстве работ в зимнее время монтаж конструкций вести на цементно-песчаном растворе М 150.
9. Глубина заложения колодцев, в зависимости от конкретных условий привязки, может быть изменена за счет применения соответствующих колец горловины.
10. Маркировка колодцев принята следующая:

ВКН — 15 — в сухих грунтах
ВКН — 15А — в водонасыщенных грунтах

Маркировка узлов: 1 — номер узла
2 3 — номер страницы, на которой дан узел.

Инв. № 576953 по 26. 11-3

Нач. отд	Лавренов		ПП 16-7 Альбом 2	
Гл. констр	Ростованов			
Н. контр	Гончарова			
ГИП	Гончарова			
Рук. грина	Михайлова		Содержание альбома. Пояснительная записка	Стадия: Р; Лист: 1; Листов: 26
Исполнил	Исхакова			Моспроект-1 СТУ
Проверил	Гернавская			

Копировал Формат

План

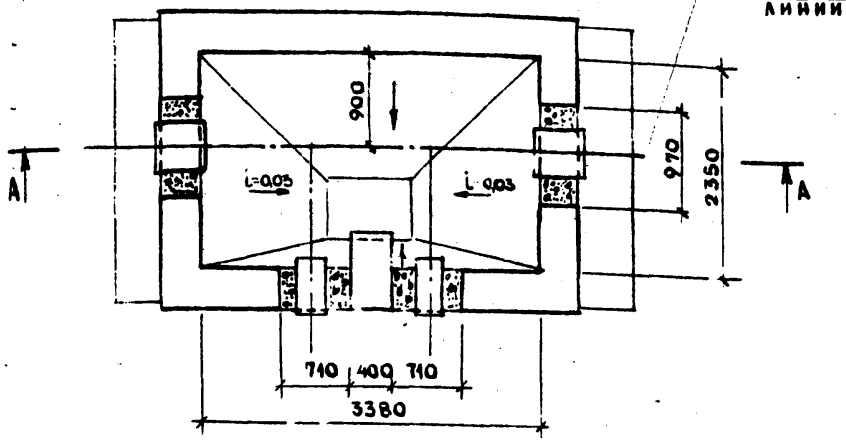

Б - Б

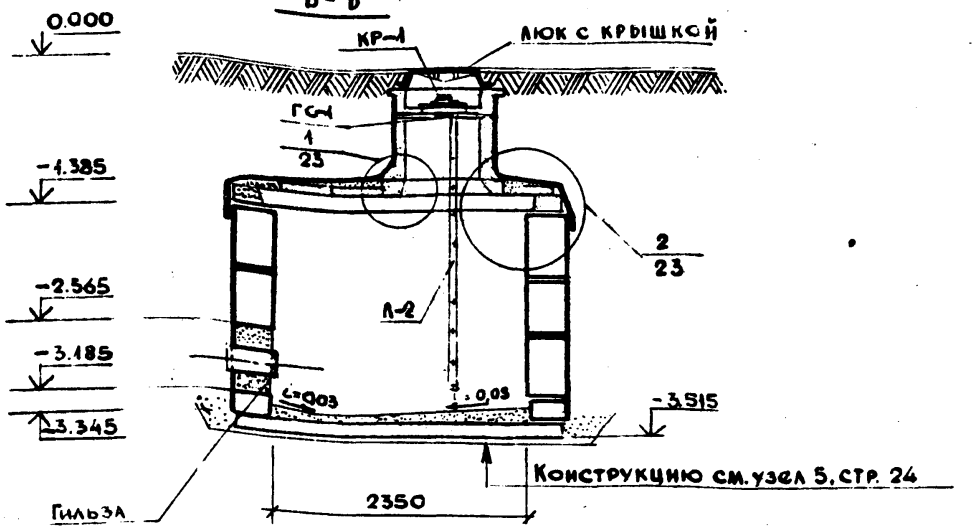

Защитный слой из цем.-пес. р-ра М100 – 30 мм.
Гидроизоляция - 2 слоя изола на битуме.
Выравнивающий слой из цем.-пес. р-ра М100 – 20 мм.
Ж.б. плита перекр. – 220 мм.

А - А

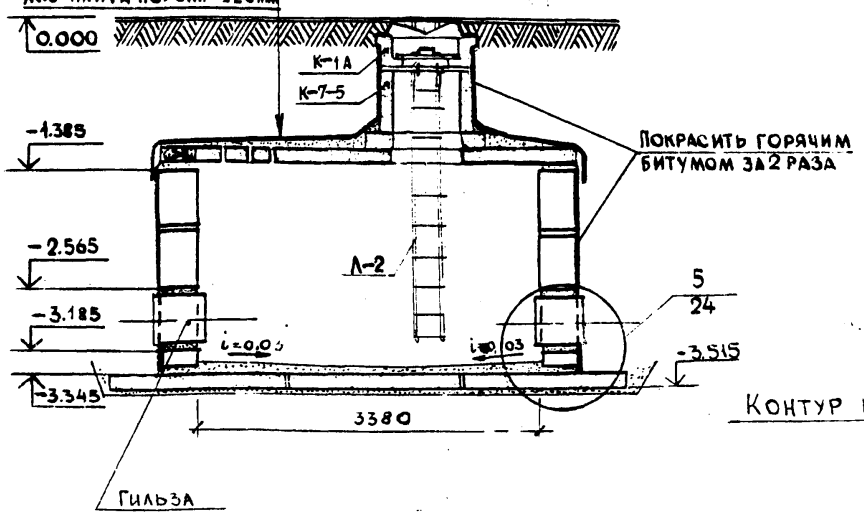

План фундамента

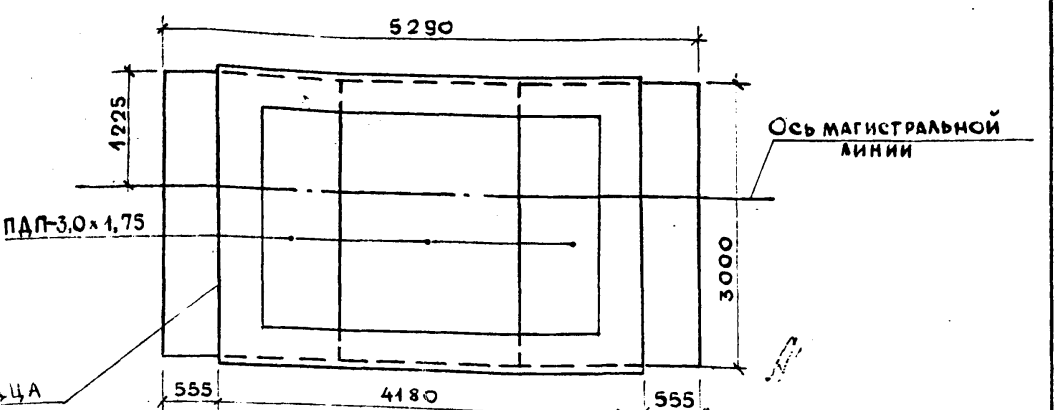

Крп. 576953 на 26л. Л-4

1. Монтажные планы смотри стр. 5
2. Спецификация - на стр. 6

Нач.отд.	Лаврёнов	
Гл.конст.	Ростованов	
Н.контр.	Гончарова	
ГИП	Гончарова	
Рук.группы	Михайлова	
Исполнил	Исхакова	
Проверил	Гарнавская	

ПП 16-7
Альбом 2

Колодец ВКН-15.
План. Разрезы А-А; Б-Б
План фундамента.

Стадия	Лист	Листов
Р	2	

Моспроект-1
ОТУ

План

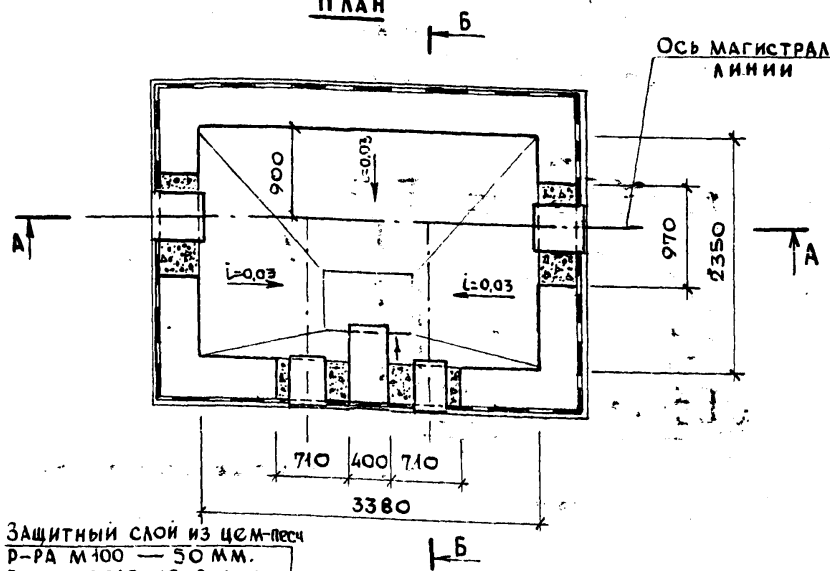

Б-Б

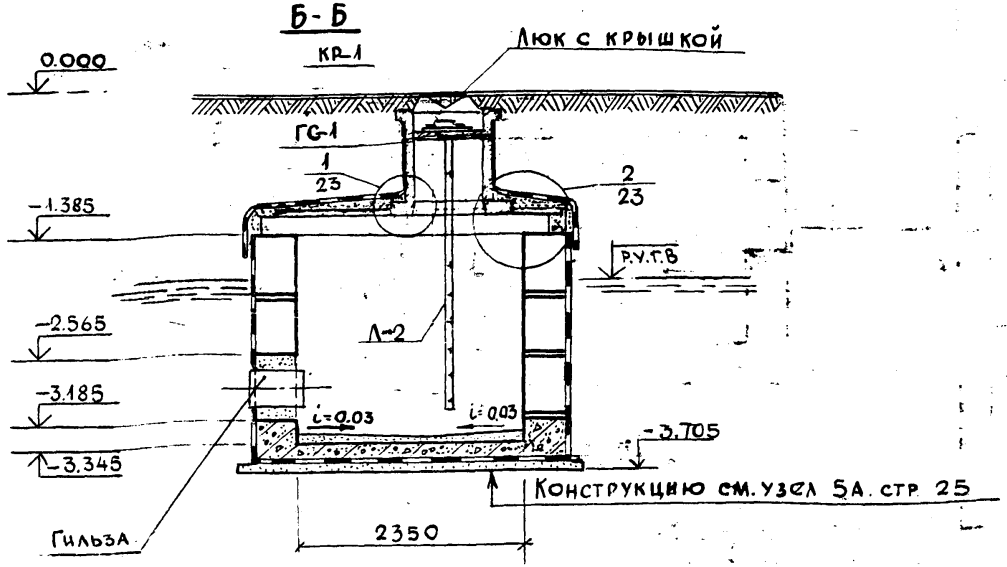

Защитный слой из цем-песч р-ра М100 — 50 мм.
Гидроизоляция — 2 слоя изола на битуме
Выравнивающий слой из цем-песч р-ра М100 — 20 мм
Ж.б. плита перекрытия

А-А

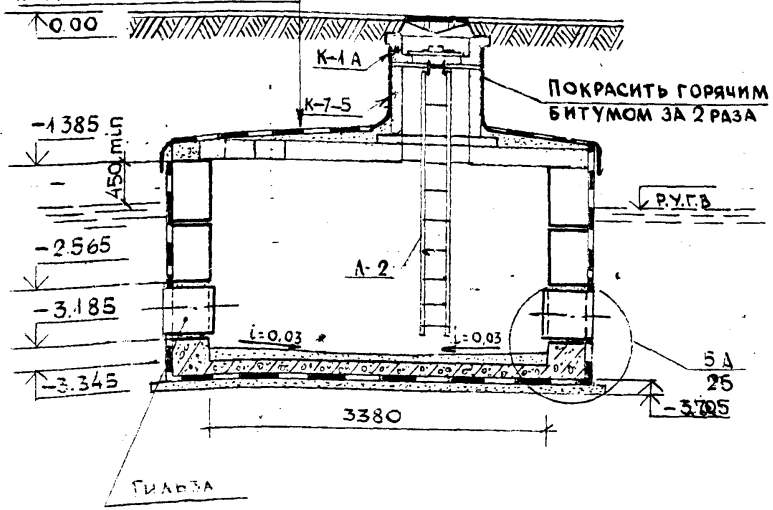

План фундамента

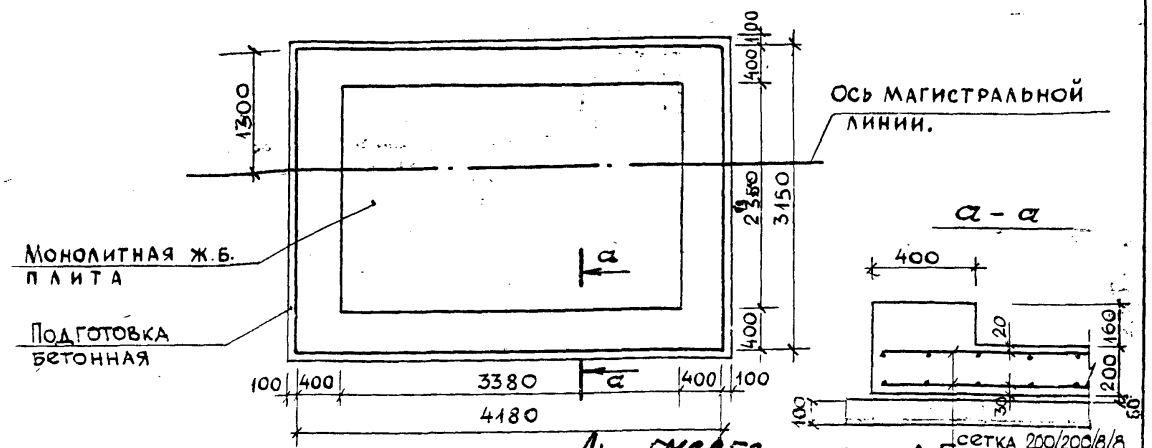

Арх. 576953 изд. А-5

1. Монтажные планы смотри стр. 5.
2. Спецификация - на стр. 6.

Нач.отд.	Лавренов	
Гл.конст.	Ростованов	
Н.контр.	Гончарова	
ГИП	Гончарова	
Рук.гр.инж	Михайлова	
Исполнил	Исхакова	
Проверил	Тернавская	

ПП 16-7
Альбом 2

Колодец ВКН-15А.
План. Разрезы А-А; Б-Б.
План фундамента.

Стадия	Лист	Листов
Р	3	

Моспроект-1
ОТУ

Схема раскладки стеновых блоков

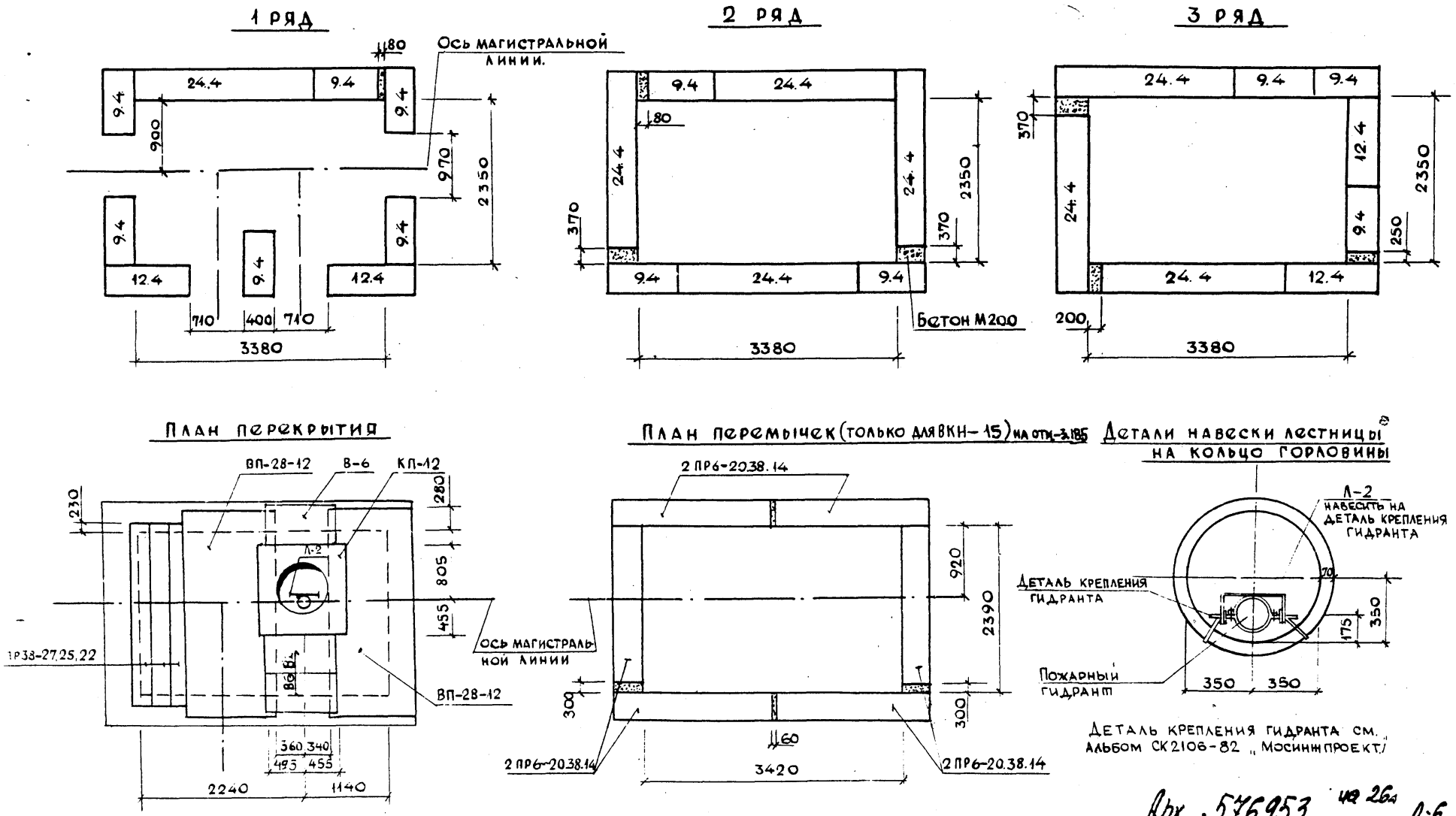

Арх. 576953 на 26а Л-6

Нач.отд.	Лавренов		
Гл.конст.	Ростованов		
Н.контр.	Гончарова		
ГИП	Гончарова		
Рук.гр.инж.	Михайлова		
Исполнил	Исхакова		
Проверил	Тернавская		

ПП 16-7
Альбом 2

Колодцы ВКН-15; ВКН-15А.
Монтажные планы.

Стадия	Лист	Листов
Р	4	

Моспроект-1
ОТУ

Марка поз.	Обозначение	Наименование	Кол. ВКН-15	Кол. ВКН-15А	Масса ед., тс	Примечание
	ИЖ-201, ИЖ 209-79	Плита дорожная ПДП-3,0×1,75	3	—	2,2	
		Блоки бетонные				
9,4	ГОСТ 13579-78	ФБС 9.4.6-Т	12	12	0,47	
12,4		ФБС 12.4.6-Т	4	4	0,64	
24,4		ФБС 24.4.6-Т	8	8	1.30	
	РК 1101-82	Плиты перекрытия КП-12	1	1	0,42	
	ИЖ-173	—"— В6,Вт	3	3	0,083	
	Серия 1.138-10 вып. 2	Перемычка 2ПР6-20.38.14	6	6	0,275	
		Перемычка 1ПР 38-24.25.22	3	3	0.34	
	РК 2303-72	Плита перекрытия ВП-28-12	2	2	2,17	
	РК 2201-70	Опорное кольцо К-1А	1	1	0,155	
		Кольцо горловины К-7-5	1	1	0,21	
	ГОСТ 3634-79	Люк ТГ (чугун)	1	1	0,10	
	СК 2106-81 вып. I лист 23	Предохранительная крышка КР-1	1	1		МОСИНЖ-ПРОЕКТ
	РК 2303-72	Плита перекрытия ВП-25-12	1	1	1.59	
		Материалы				
		Бетон М200 $м^3$	1,05	6,04		
		Цементно-песчан. р-р, $м^3$	1,1	2,3		
		Изол на битумной мастике, $м^2$	22,0	202,0		
		Покраска горячим битум., $м^2$	36,0	3,0		
		Гильзы из асбестоцемен.				
		или метам. труб; ℓ = 500 мм	4	4		
		Асбестоцементный лист б-10мм $м^2$	—	33,0		
		Диафрагма из оцинков. стали, шт	—	4		

Продолжение

Марка поз.	Обозначение	Наименование	Кол. ВКН-15	Кол. ВКН-15А	Масса ед., тс	Примечание
		Изделия металлические				
	СК 2106-81 вып. I лист 23	Лестница металлич. Л-2	1	1	31,48	Мосинж. проект
	ТД 16-2/20	ГС-1	3	3	1,32	Моспроект
	ГОСТ 8478-81	Сетка 200/200/8/8 $м^2$	—	26,0	102,70	

Арх. 576953 на 26 л. Л-7

Нач. отд.	Лавренов	
Гл. констр.	Ростованов	
Н. контр.	Гончарова	
ГИП	Гончарова	
Рук. гр. инж.	Михайлова	
Исполнил	Исакова	
Проверил	Гернавская	

ПП 16-7
Альбом 2

Колодцы ВКН-15; ВКН-15А. Групповая спецификация.

Стадия	Лист	Листов
Р	5	

Моспроект-1 ОТУ

Инв. № подл. | Подпись и дата | Взам. инв. № | ГИП ВК Кирилев

План

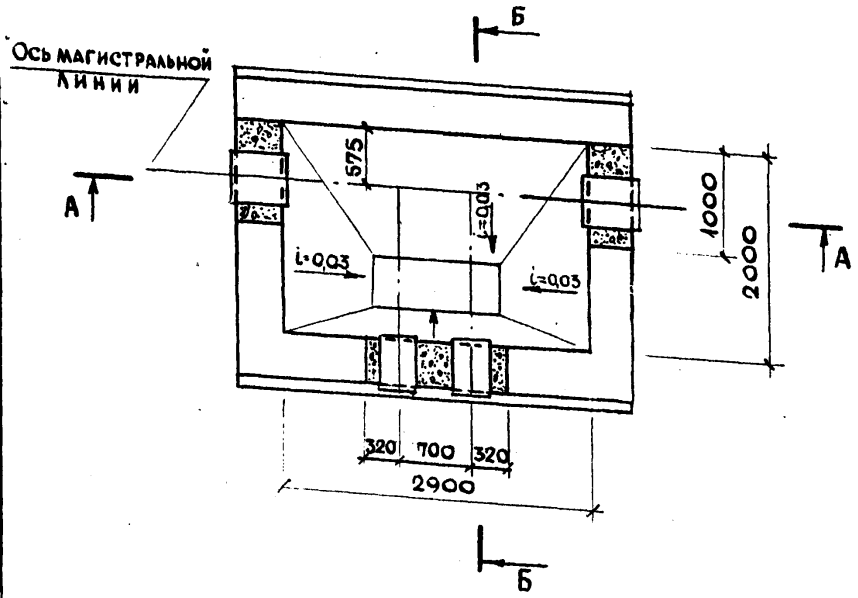

Б-Б

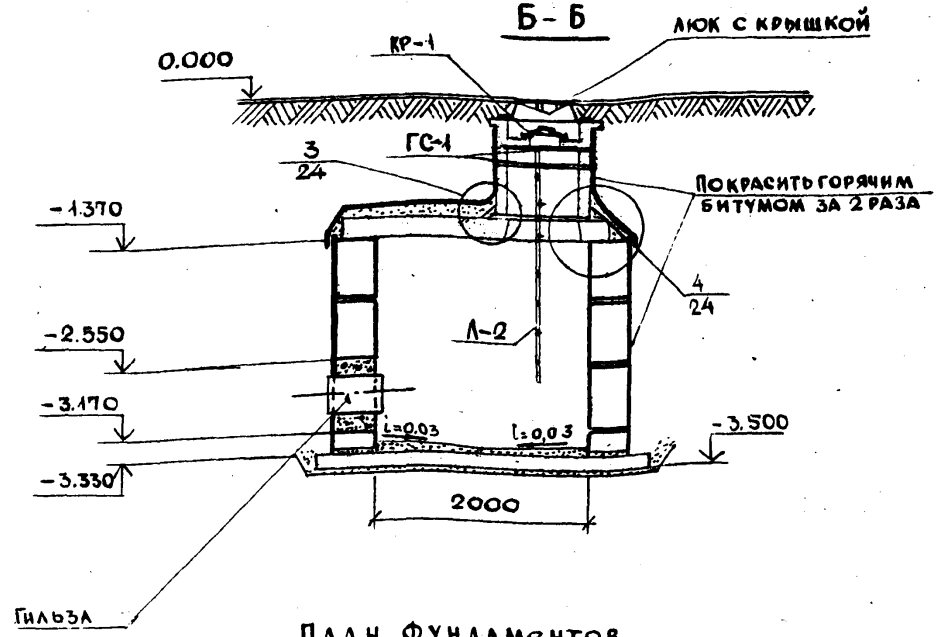

А-Д

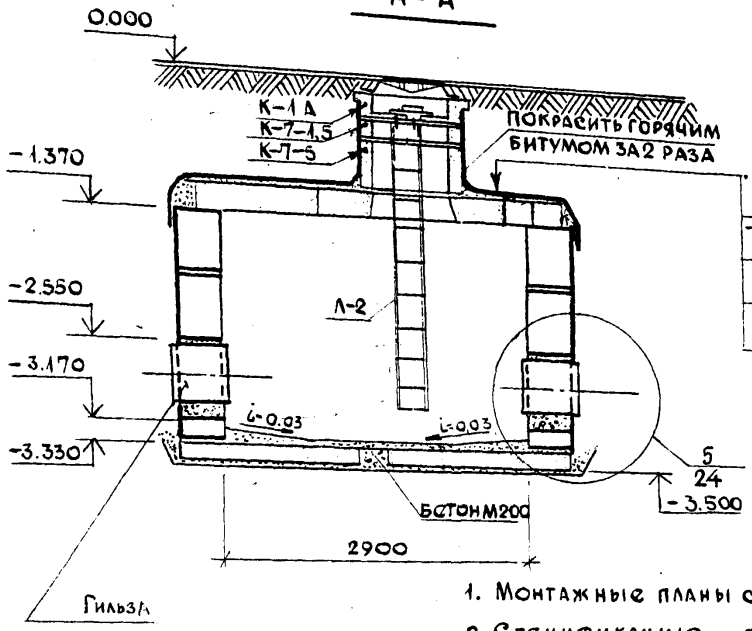

Защитный слой из цем-песч. р-ра М100 – 50мм.
Гидроизоляция – 2 слоя изола на битуме
Выравнивающий слой из цем-песч. р-ра М100 – 20мм.
Ж.б. плита перекрыт. – 220мм.

План фундаментов

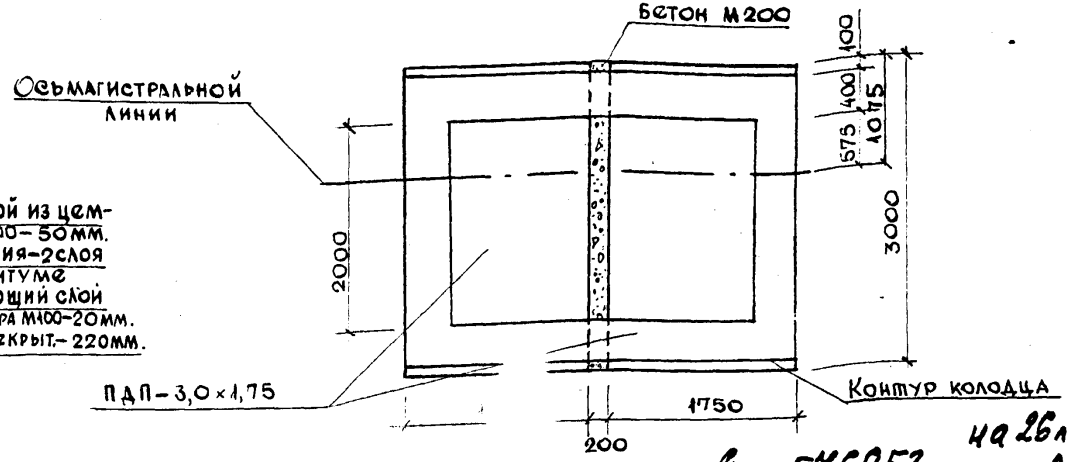

1. Монтажные планы смотри стр. 9
2. Спецификацию смотри стр. 10

Арх. 576953 на 26л л-8

Нач.отд.	Лавренов	
Гл.констр.	Ростованов	
Н. контр.	Гончарова	
ГИП	Гончарова	
Рук.гр.инж	Михайлова	
Исполнил	Шувалова	
Проверил	Гериавская	

ПП 16 – 7
Альбом 2

Колодец ВКН – 16.
План. Разрезы А-А; Б-Б.
План фундаментов.

Стадия	Лист	Листов
Р	6	

Моспроект – 1
ОТУ

План

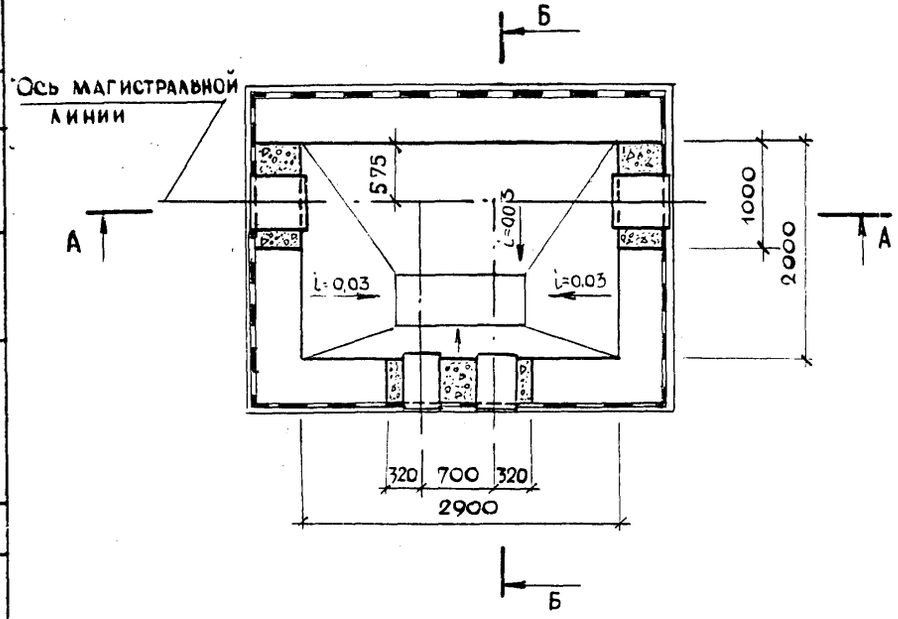

Б-Б

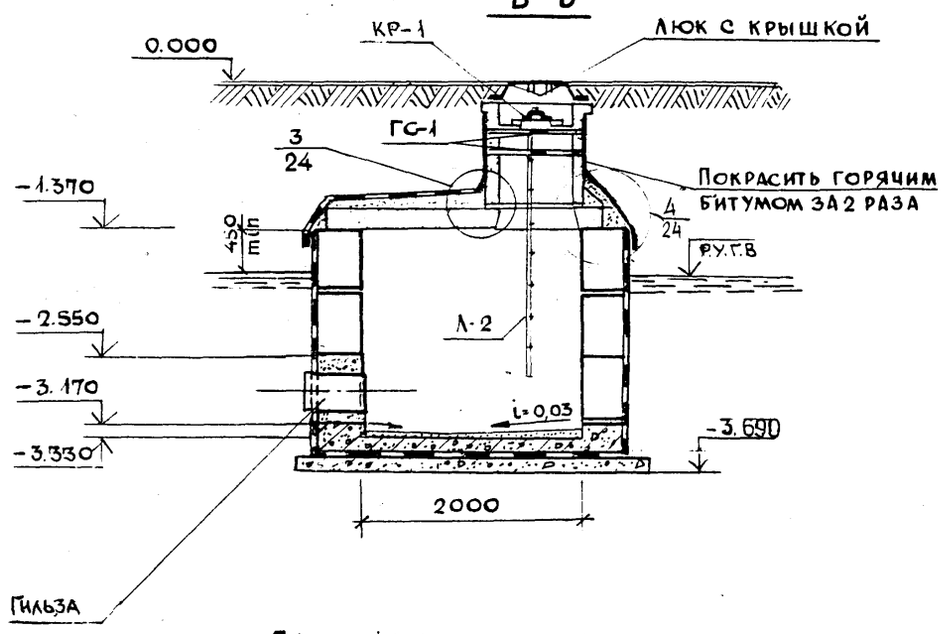

А-А

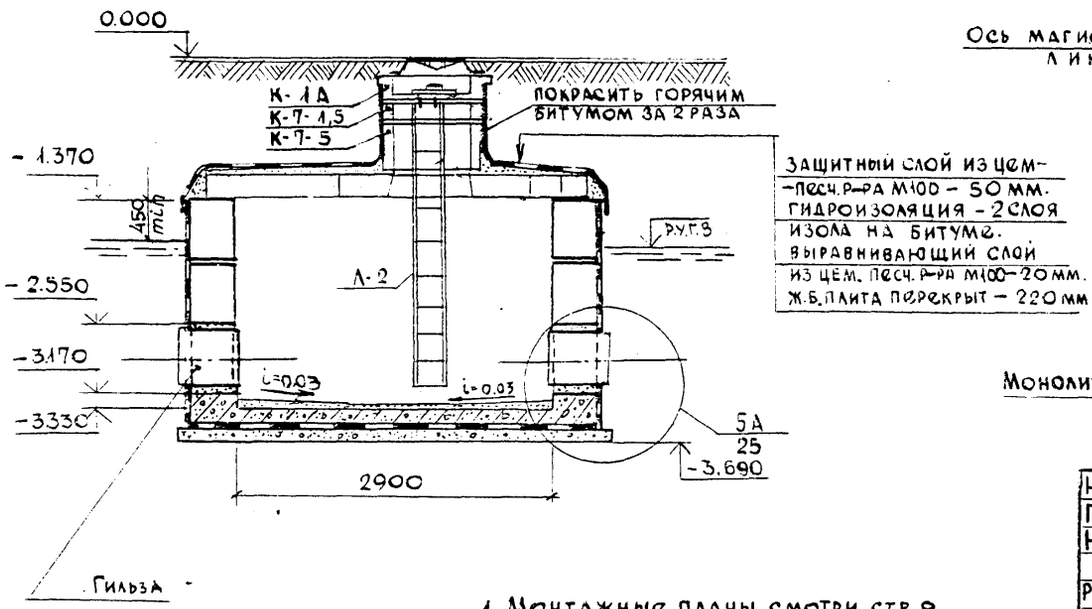

Защитный слой из цем-песч. р-ра М100 – 50 мм.
Гидроизоляция – 2 слоя изола на битуме.
Выравнивающий слой из цем. песч. р-ра М100 – 20 мм.
Ж.б. плита перекрыт – 220 мм

План фундаментов

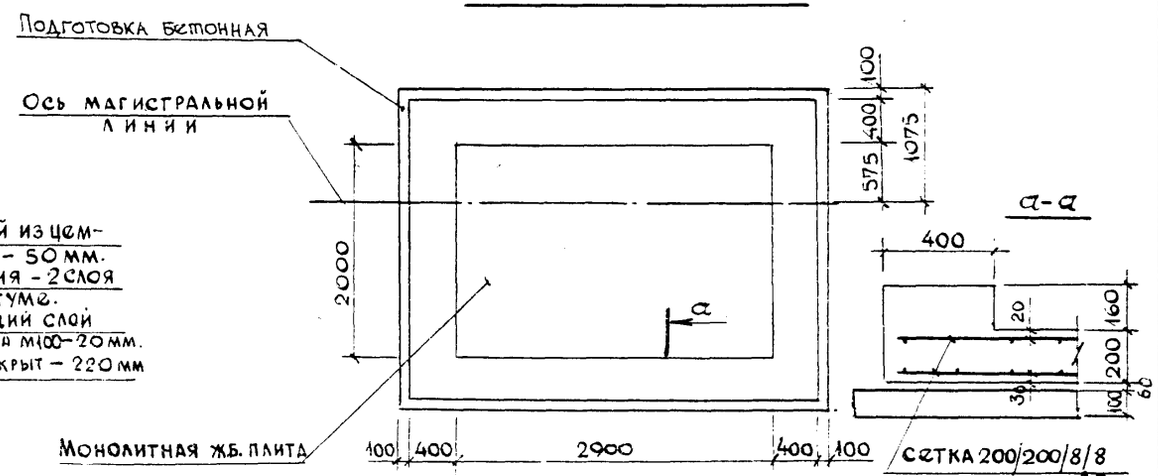

Арх. 576953 4а 26.1 Л-9

1. Монтажные планы смотри стр. 9
2. Спецификацию смотри стр. 10

Нач. отд.	Лавренов	
Гл. конст.	Ростованов	
Н. контр.	Гончарова	
ГИП	Гончарова	
Рук. гр. инж.	Михайлова	
Исполнил	Михайлова	
Проверил	Тернавская	

ПП 16-7
Альбом 2

Колодец ВКН-16А.
План. Разрезы А-А; Б-Б.
План фундаментов.

Стадия	Лист	Листов
Р	7	

Моспроект-1
ОТУ

Схема раскладки стеновых блоков

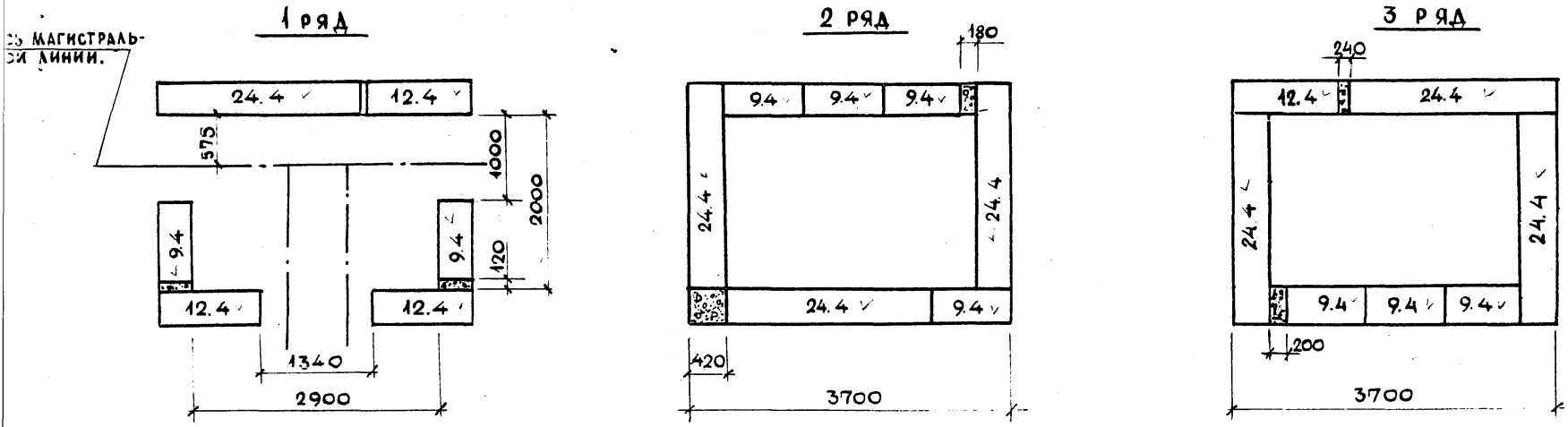

План перекрытия

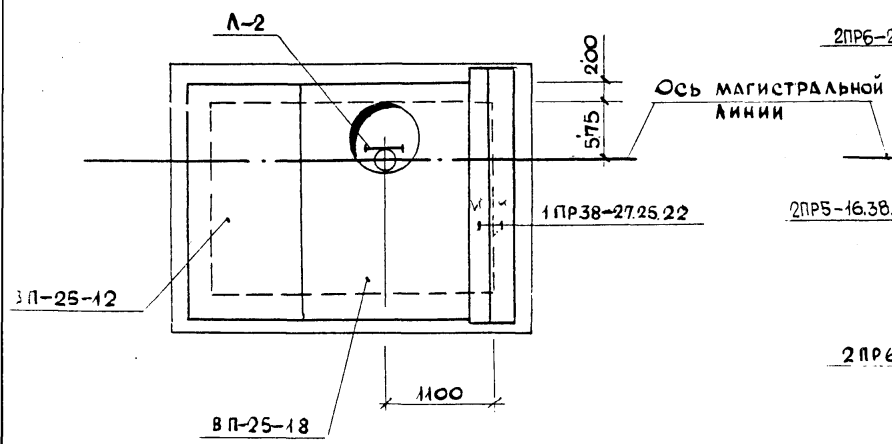

План перемычек (только для ВКН-16) на отм.-3.170

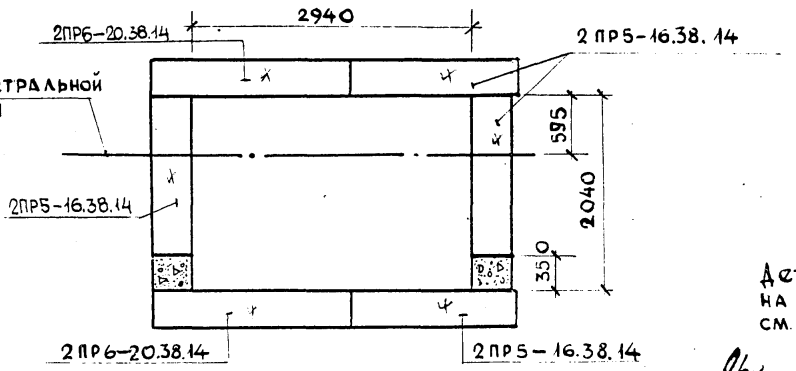

Деталь навески лестницы на кольцо горловины см. стр 5

Л-10

Арх. 576953 на 26л

Нач. отд.	Лавренов	
Гл. конст.	Ростованов	
Н. контр.	Гончарова	
ГИП	Гончарова	
Рук. гр. инж.	Михайлова	
Исполнил	Михайлова	
Проверил	Тернавская	

ПП 16-7
Альбом 2

Колодцы ВКН-16 ; ВКН-16А.
Монтажные планы.

Стадия	Лист	Листов
Р	8	

МОСПРОЕКТ-1
ОТУ

Марка поз.	Обозначение	Наименование	Кол. ВКН-16	Кол. ВКН-16А	Масса ед., тс	Примечание
		Плита дорожная				
	ИЖ-201. ИЖ 209-79	ПДП-3.0×1,75	2	-	2,2	
		Блоки бетонные				
9.4	ГОСТ 13579-78	ФБС 9.4.6-Т	9	9	0,47	
12.4		ФБС 12.4.6-Т	4	4	0,64	
24.4		ФБС 24.4.6-Т	7	7	1,30	
	ГОСТ 948-76	Перемычки				
		2 ПР5-16.38.14	2	-	0,224	
		2 ПР6-20.38.14	4	-	0,275	
		1 ПР38-27.25.22	2	2	0,34	
	РК 2303-72	Плиты перекрытия				
		ВП-25-12	1	1	1,62	
		ВП-25-18	1	1	2.17	
	РК 2201-70	Опорное кольцо К-1 А	1	1	0,155	
		Кольцо горловины К-7-1,5	1	1	0,06	
		То же К-7-5	1	1	0,21	
	ГОСТ 3634-79	Люк ТГ (чугун)	1	1	0,10	
	СК 2106-81 вып. I лист 23	Предохранительная крышка КР-1	1	1		Мосинжпроект

Продолжение

Марка поз.	Обозначение	Наименование	Кол. ВКН-16	Кол. ВКН-16А	Масса ед. тс	Примечание
		Материалы				
		Бетон М200, $м^3$	1,84	4,64		
		Цементно-песч. р-р, $м^3$	1,20	1,20		
		Изол на битумной мастике, $м^2$	17	163		
		Покраска горячим битумом, $м^2$	29,0	3,0		
		Гильзы из асбестоцем. или металл. труб; ℓ = 500 мм	4 шт.	4 шт.		
		Асбестоцементн. лист δ=10 мм $м^2$	-	26		
		Диафрагма из оцинков. стали, шт.	-	4		
		Изделия металлические				
	СК 2106-81 вып. I лист 23	Лестница металич. Л-2	1	1	31,48	Мосинжпроект
	ТД 16-2 20	ГС-1	6	6	1,32	Моспроект-1
	ГОСТ 8478-81	Сетка 200/200/8/8 $м^2$	-	20	79,00	

Арх. 576953 49 261 Л-11

Нач. отд.	Лавренов	
Гл. конст.	Ростованов	
Н. контр.	Гончарова	
ГИП	Гончарова	
Рук. гр. ж/б	Михайлова	
Исполнил	Шувалова	
Проверил	Гернавская	

ПП 16-7
Альбом 2

Колодцы ВКН-16; ВКН-16А
Групповая спецификация.

Стадия	Лист	Листов
Р	9	

Моспроект-1 ОТУ

Инв. № подл. | Подпись и дата | Взам. инв. №

План

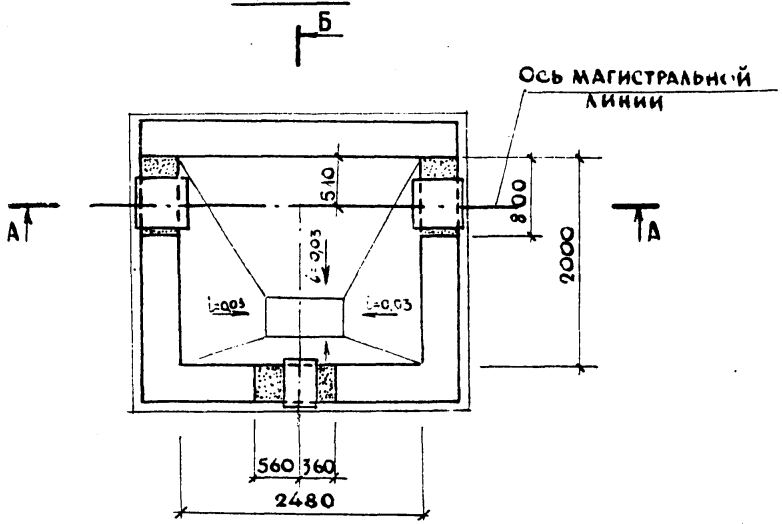

Б-Б

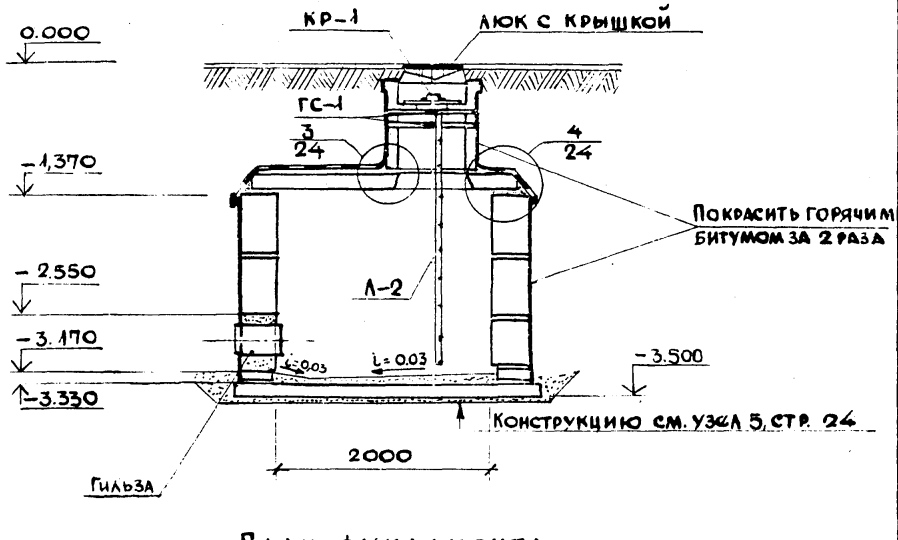

А-А

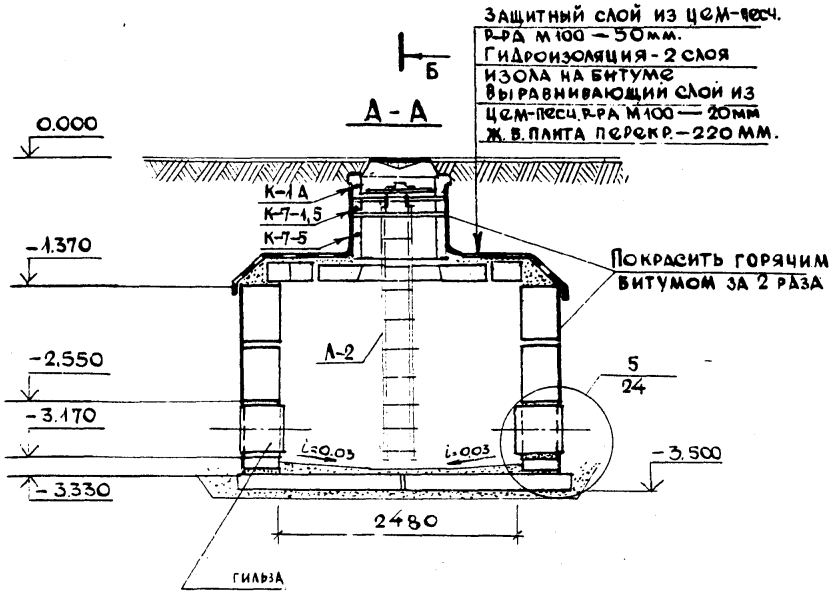

План фундамента

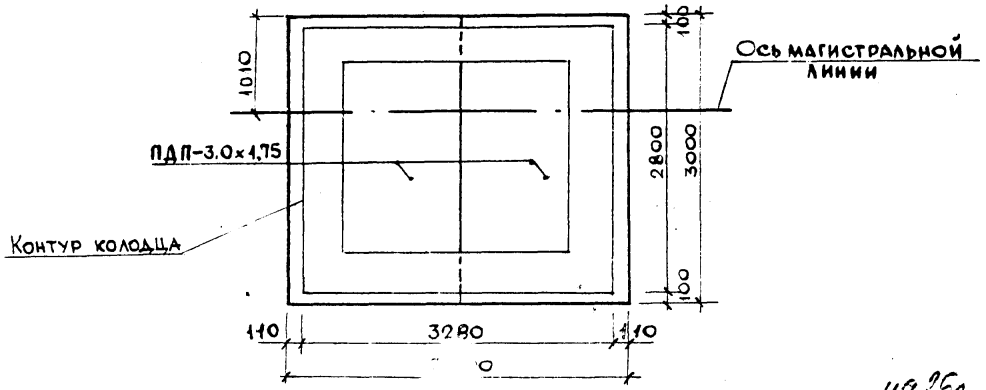

1. Монтажные планы смотри стр. 13.
2. Спецификация — на стр. 14

Арх. 576953 ча 26л Л-12

Нач.отд.	Лавренов		ПП 16-7 Альбом 2
Гл.конст.	Ростованов		
Н.контр.	Гончарова		
ГИП	Гончарова		
Рук.гр.инж.	Михайлова		Колодец ВКН-17. План. Разрезы А-А; Б-Б. План фундамента.
Исполнил	Исхакова		
Проверил	Тернавская		

Стадия	Лист	Листов
Р	10	

Моспроект-1 ОТУ

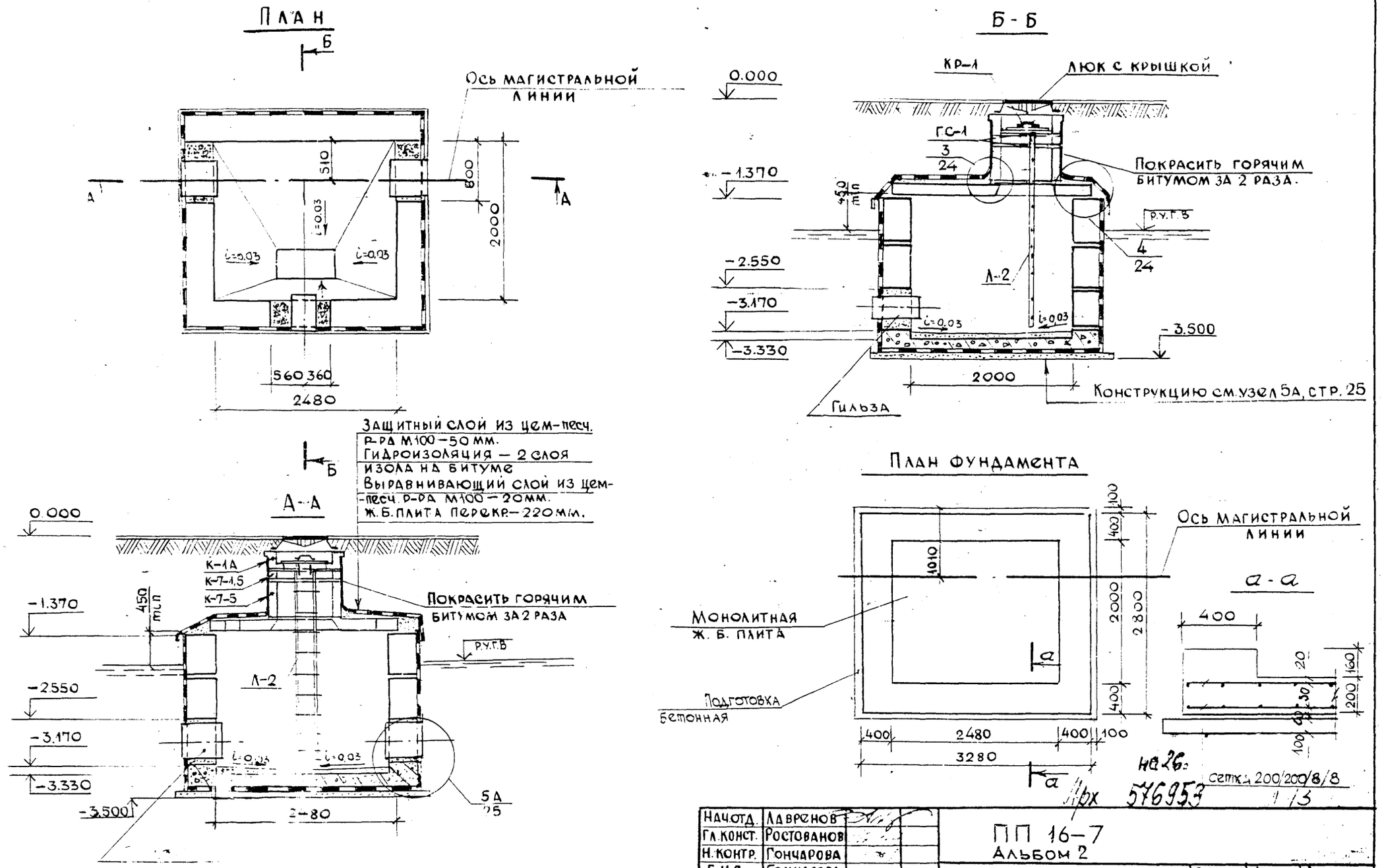

1. Монтажные планы смотри стр. 13
2. Спецификация на стр. 14

Нач.отд.	Лавренов		ПП 16-7 Альбом 2
Гл.конст.	Ростованов		
Н.контр.	Гончарова		
ГИП	Гончарова		Колодец ВКН – 17А. План. Разрезы А-А; Б-Б. План фундамента.
Рук.гр.инж.	Михайлова		
Исполнил	Исхакова		
Проверил	Тернавская		

Стадия	Лист	Листов
Р	11	

Моспроект-1 ОТУ

на 26. Арх 576953 1/3

Схема раскладки стеновых блоков

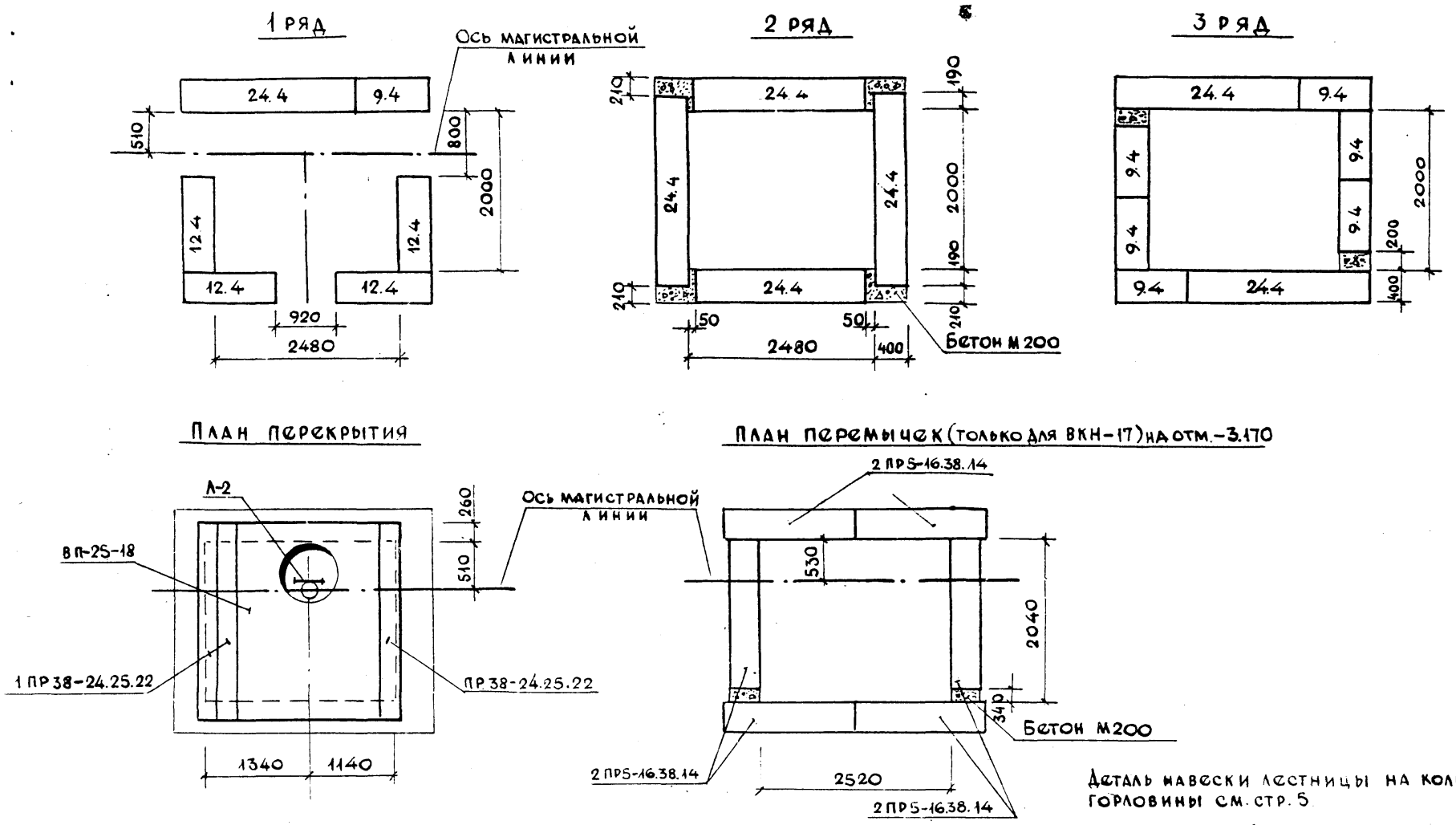

Деталь навески лестницы на кольцо горловины см. стр. 5

Арх. 578953 на 26 л-14

Нач. отд.	Лавренов		
Гл. конст.	Ростованов		
Н. контр.	Гончарова		
ГИП	Гончарова		
Рук. гр. инж.	Михайлова		
Исполнил	Исхакова		
Проверил	Тернавская		

ПП 16-7
Альбом 2

Колодцы ВКН-17; ВКН-17А
Монтажные планы.

Стадия	Лист	Листов
Р	12	

Моспроект-1
ОТУ

Марка поз.	Обозначение	Наименование	Кол. ВКН-17	Кол. ВКН-17А	Масса ед.,тс	Примечание
	ИЖ-201. ИЖ 209-79	Плита дорожная ПДП-3,0×1,75	2	–	2,2	
		Блоки бетонные				
9.4	ГОСТ 13579-78	ФБС 9.4.6-Т	7	7	0.47	
12.4		ФБС 12.4.3-Т	4	4	0.64	
24.4		ФБС 24.4.6-Т	7	7	1.30	
	Серия 1.138-10 вып.2	Перемычка 2ПР5-16.38.14	6	–	0.224	
		Перемычка 1пр38-24.25.22	3	3	0.34	
	РК 2303-72	Плита перекрытия ВП-25-18	1	1	2.17	
	РК 2201-70	Опорное кольцо К-1А	1	1	0,155	
		Кольцо горловины К-7-1,5	1	1	0,06	
		То же К-7-5	1	1	0,21	
	ГОСТ 3634-70	Люк ТГ (чугун)	1	1	0.10	
	СК 2106-81 вып.I лист 23	Предохранительная крышка КР-1	1	1		Мосинж-проект
		Материалы				
		Бетон М200 $м^3$	1,25	3,66		
		Цементно-песчан. р-р, $м^3$	0,8	1,90		
		Изол на битумной мастике, $м^2$	19,0	185,0		
		Покраска горячим битумом, $м^2$	29,4	3,0		
		Гильзы из асбестоцемен. или металл. труб; ℓ = 500 мм.	3 шт.	3 шт		
		Асбестоцементный лист δ = 10 мм, $м^2$	–	26,4		
		Диафрагма из оцинк.стали, шт.		3		

Продолжение.

Марка поз.	Обозначение	Наименование	Кол. ВКН-17	Кол. ВКН-17А	Масса ед.,тс	Примечание
		Изделия металлические				
	СК 2106-81 вып.I лист 23	Лестница металлич. Л-2	1	1	31.48	Мосинж-проект
	ТД 16-2/20	ГС-1	6	6	1.32	Моспроект-1
	ГОСТ 8478-81	Сетка 200/200/8/8 $м^2$	–	18	71,10	

40.26л

Э. 576953 1-15

Нач.отд.	Лаврентов	
Гл.конст.	Ростованов	
Н.контр.	Гончарова	
ГИП	Гончарова	
Рук.гр.инж.	Михайлова	
Исполнил	Исхакова	
Проверил	Терновская	

ПП 16-7
Альбом 2

Колодцы ВКН-17 ; ВКН-17А
Групповая спецификация.

Стадия	Лист	Листов
Р	13	

Моспроект-1 ОТУ

План

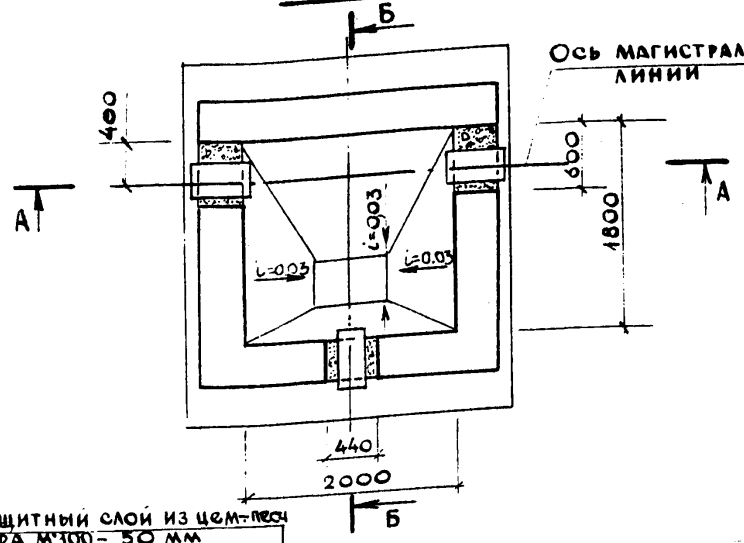

Б - Б

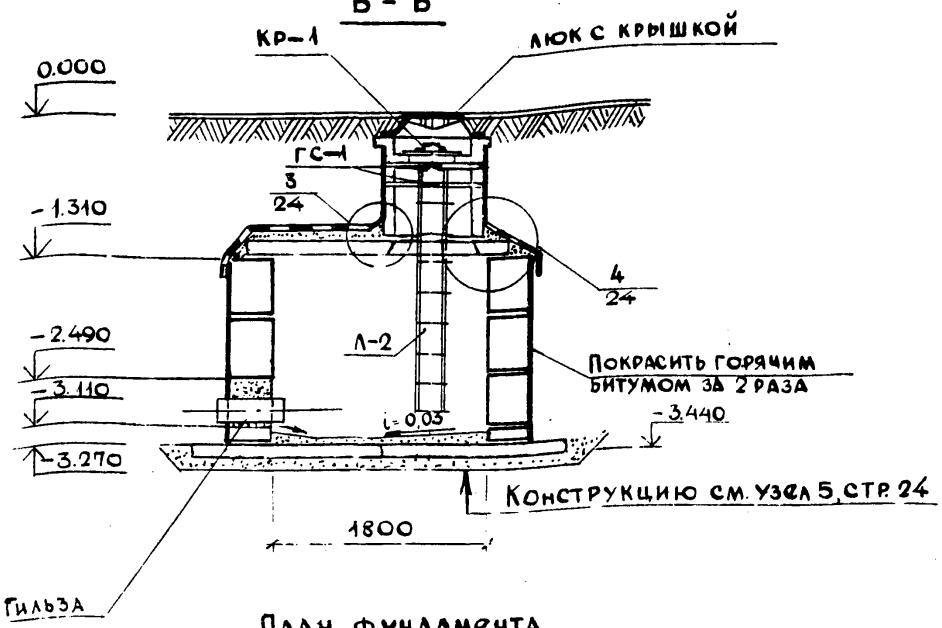

Защитный слой из цем-песч р-ра М100 - 50 мм
Гидроизоляция - 2 слоя изола на битуме
Выравнивающий слой из цем-песч. р-ра М100 - 20 мм
Ж.Б. плита перекр. - 200мм.

А - А

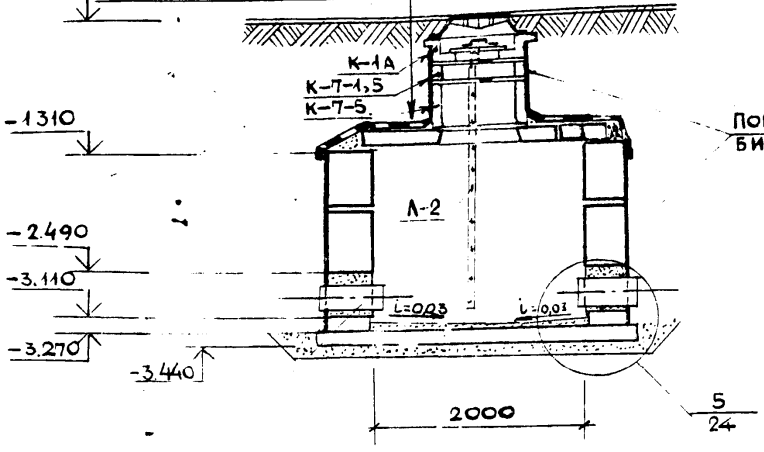

План фундамента

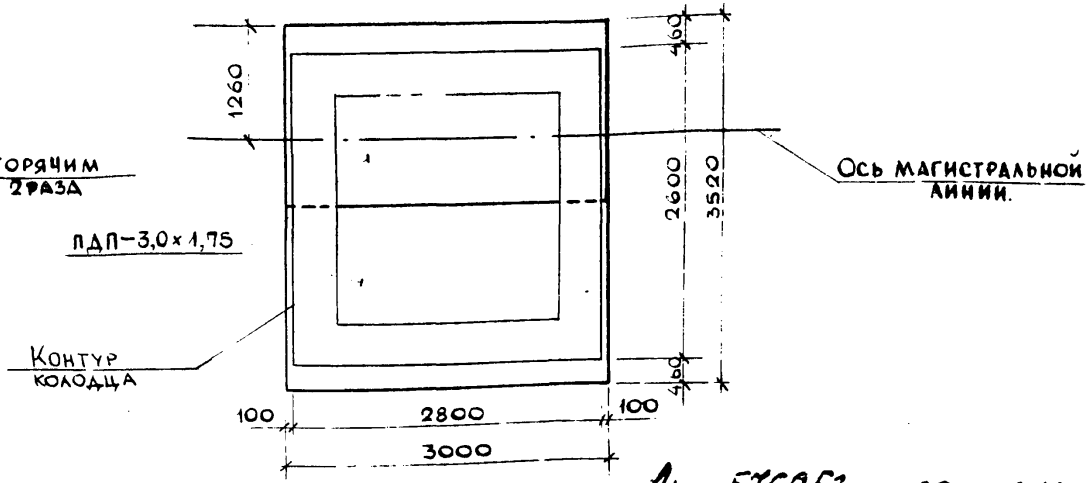

1. Монтажные планы смотри стр. 17
2. Спецификация на стр. 18.

Арх. 576953 на 26 л. Л-16

Нач.отд.	Лавренов	
Гл.конст.	Ростовцев	
Н. контр.	Гончарова	
ГИП	Гончарова	
Рук.гр.инж.	Михайлова	
Исполнил	Михайлова	
Проверил	Терновская	

ПП 16-7
Альбом 2

Колодец ВКН-18.
План. Разрезы А-А, Б-Б.
План фундамента.

Стадия	Лист	Листов
Р	14	

Моспроект-1
ОТУ

Инв.№ подл. | Подпись и дата | Взам.инв.№

ГИП ВК Королев

План

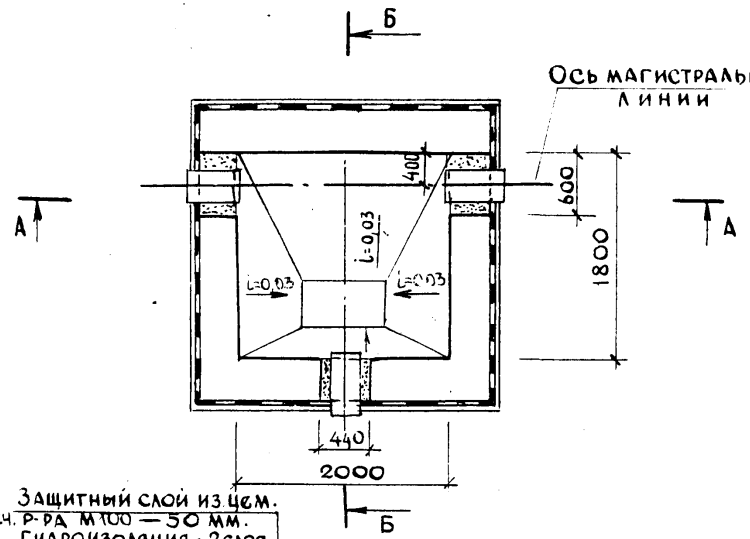

Защитный слой из цем. песч. р-ра М100 — 50 мм.
Гидроизоляция — 2 слоя изола на битуме.
Выравнивающий слой из цем.-песч. р-р М100 — 20мм
Ж.б. плита перекр. — 220мм.

А - А

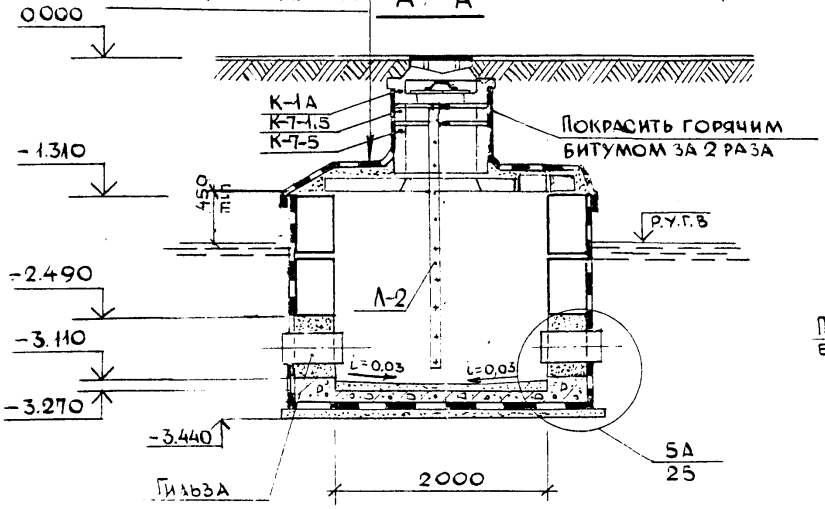

Б - Б

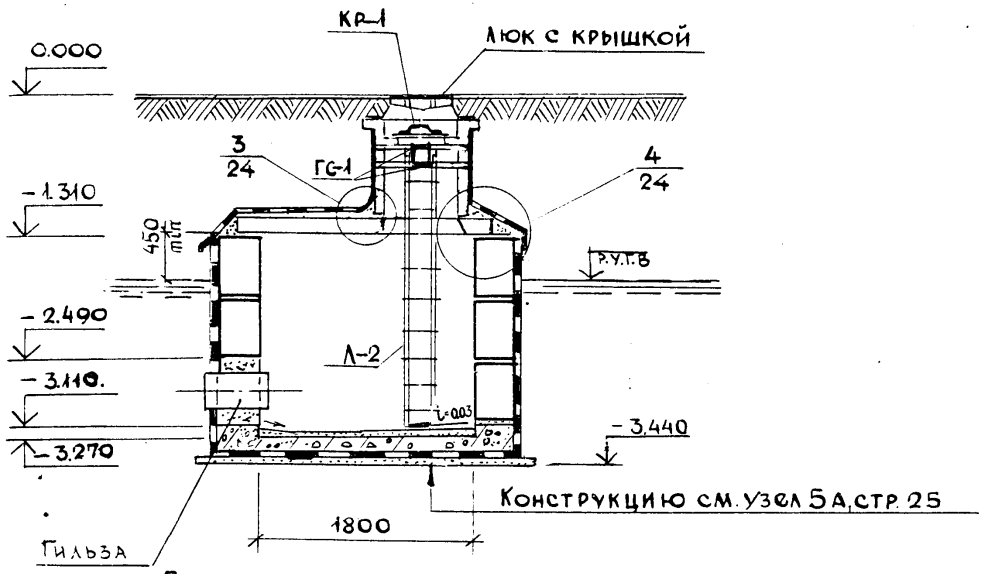

План фундамента

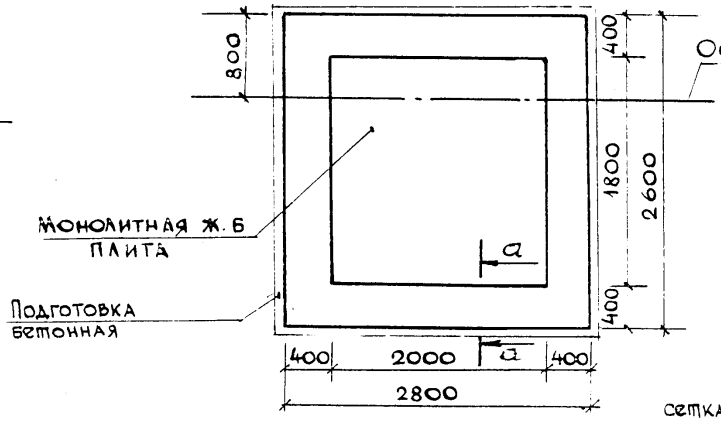

а - а

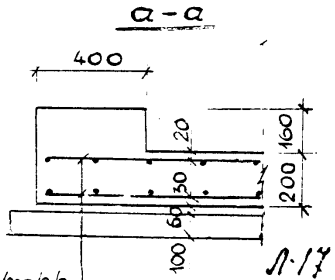

сетка 200/200/8/8

1. Монтажные планы смотри стр. 17
2. Спецификация на стр. 18

Нач.отд.	Лавренов	
Гл.конст.	Ростованов	
Н.контр.	Гончарова	
ГИП	Гончарова	
Рук.гр.инж.	Михайлова	
Исполнил	Михайлова	
Проверил	Горнавская	

ПП 16-7
Альбом 2

Колодец ВКН-18А.
План. Разрезы А-А; Б-Б.
План фундамента.

Стадия	Лист	Листов
Р	15	

Моспроект-1
ОТУ

Л-17

Инв. 576953

Схема раскладки стеновых блоков

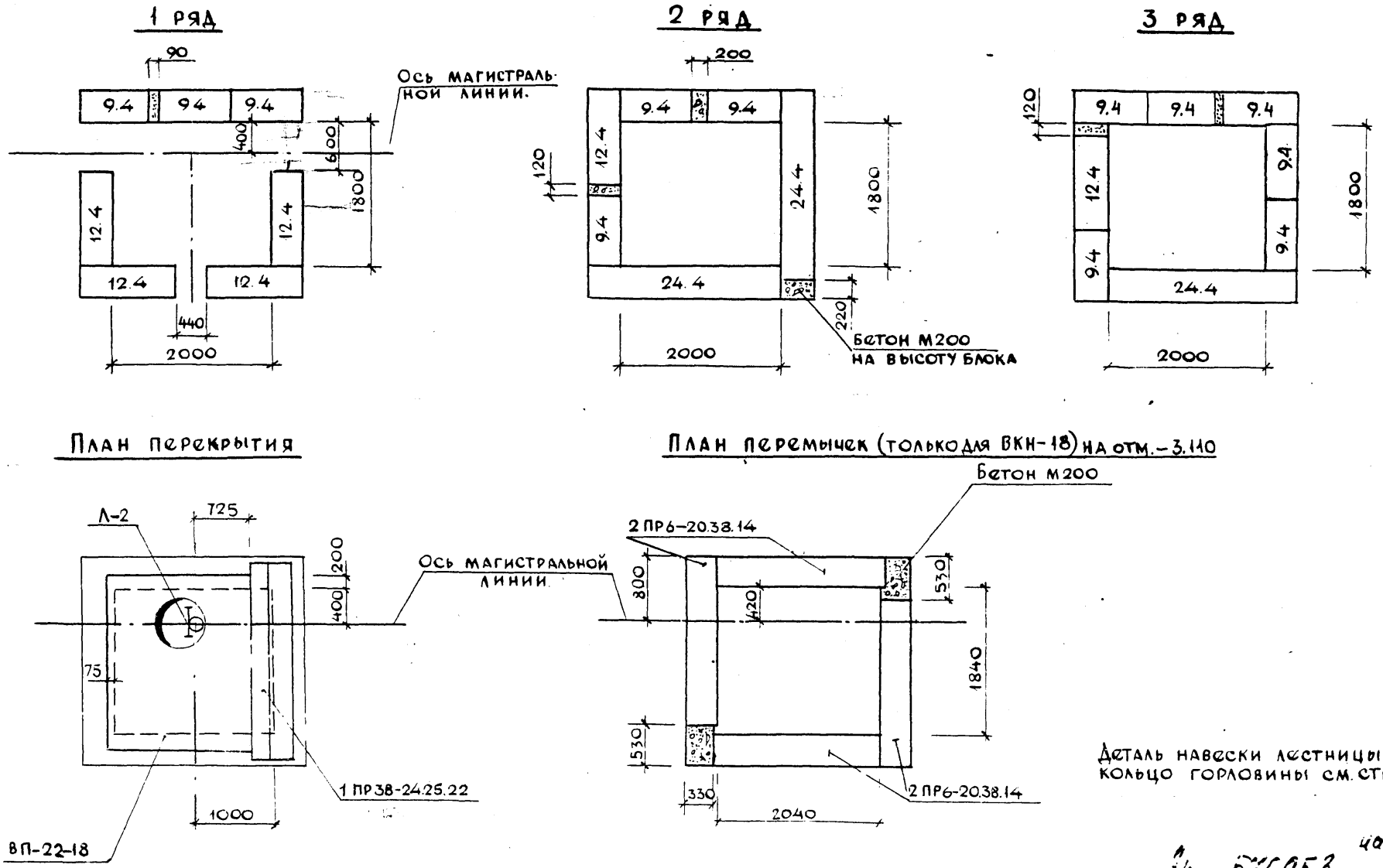

Деталь навески лестницы на кольцо горловины см. стр. 5

Арх. 576953 на 26 л. Л-18

Нач.отд.	Лавренов		
Гл.конст.	Ростованов		
Н.контр.	Гончарова		
ГИП	Гончарова		
Рук.гр.инж.	Михайлова		
Исполнил	Исхакова		
Проверил	Тернавская		

ПП 16-7
Альбом 2

Колодцы ВКН-18, ВКН-18А.
Монтажные планы

Стадия	Лист	Листов
Р	16	

Моспроект 1
ОТУ

Марка, поз.	Обозначение	Наименование	Кол. ВКН-18	Кол. ВКН-18А	Масса ед., тс	Примечание
	ИЖ-201, ИЖ 209-79	Плита дорожная ПДП-3,0×1,75	2	-	2,2	
		Блоки бетонные				
9.4	ГОСТ 13579-78	ФБС 9.4.6-Т	12	12	0.47	
12.4		ФБС 12.4.3-Т	6	6	0.64	
24.4		ФБС 24.4.6-Т	3	3	1.30	
	Серия 1.138-10. Вып. 2	Перемычка 2ПР6-2038.14	4	4	0.275	
		Перемычка 1ПР38-24.25.27	2	2	0.34	
	РК 2303-72	Плита перекрытия ВП-22-18	1	1	1,35	
	РК 2201-70	Опорное кольцо К-1А	1	1	0,155	
		Кольцо горловины К-7-1,5	1	1	0,06	
		То же К-7-5	1	1	0,21	
	ГОСТ 3634-79	Люк ТГ (чугун)	1	1	0,10	
	СК-2106-81 вып. I лист 23	Предохранительная крышка КР-1	1	1		Мосинж-проект
		Материалы				
		Бетон М200, $м^3$	1,16	3,0		
		Цементно-песч. р-р, $м^3$	0,6	1,4		
		Изол на битумной маст., $м^2$	14,0	132,0		
		Покраска горячим битумом $м^2$	26,8	3,0		
		Гильзы из асбестоцемент. или металл. труб; ℓ=500мм	3 шт	3 шт.		
		Асбестоцементн. лист δ=10мм $м^2$	-	23,8		
		Диафрагма из оцинков. стали, шт.	-	3		

Продолжение

Марка, поз.	Обозначение	Наименование	Кол. ВКН-18	Кол. ВКН-18А	Масса ед., тс	Примечание
		Изделия металлические				
	СК 2106-81 вып. I лист 23	Лестница металлич. Л-2	1	1	31,48	Мосинж-проект
	ТД 16-2/20	ГС-1	6	6	1,32	Моспроект-1
	ГОСТ 8478-81	Сетка 200/200/8/8 $м^2$	-	15,0	59,25	

Арх. 576953 ин 26, Л-19

Нач.отд.	Лавренов	
Гл.конст.	Ростованов	
Н.контр.	Гончарова	
ГИП	Гончарова	
Рук.гр.инж.	Михайлова	
Исполнил	Исхакова	
Проверил	Горнавская	

ПП 16-7
Альбом 2

Колодцы ВКН-18, ВКН-18А. Групповая спецификация.

Стадия	Лист	Листов
Р	17	

Моспроект-1 ОТУ

Инв. № подл. | Подпись и дата | Взам. инв. №

ПЛАН

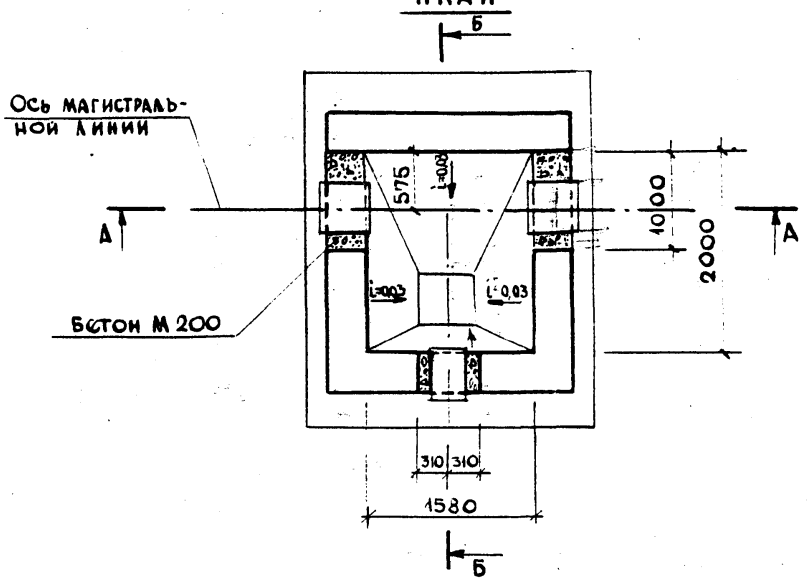

Б-Б

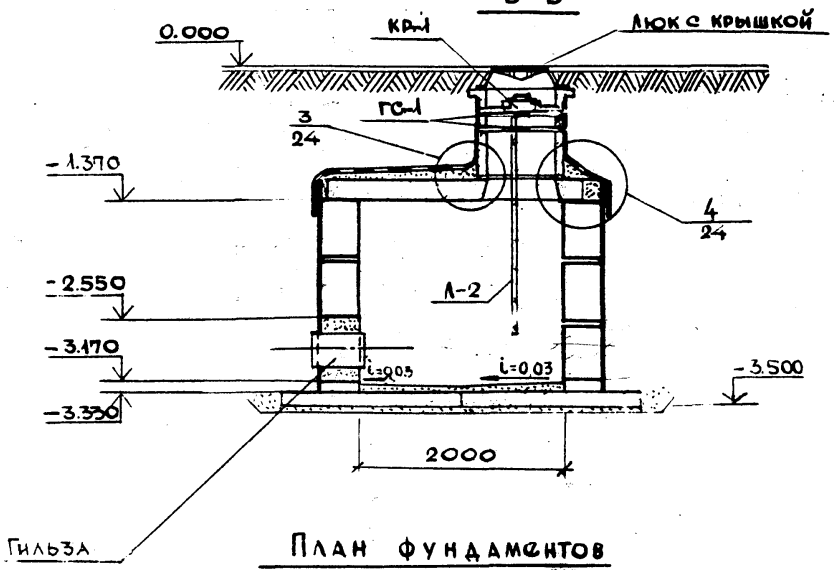

А-А

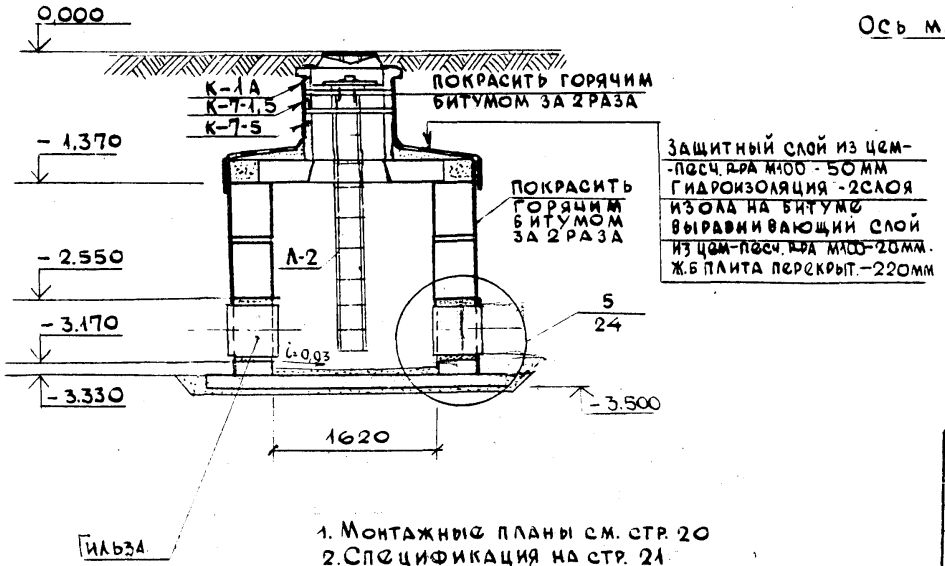

Защитный слой из цем.-песч. р-ра М100 - 50 мм
Гидроизоляция - 2 слоя
Изола на битуме
Выравнивающий слой из цем.-песч. р-ра М100 - 20 мм.
Ж.б плита перекрыт. - 220 мм

1. Монтажные планы см. стр. 20
2. Спецификация на стр. 21

План фундаментов

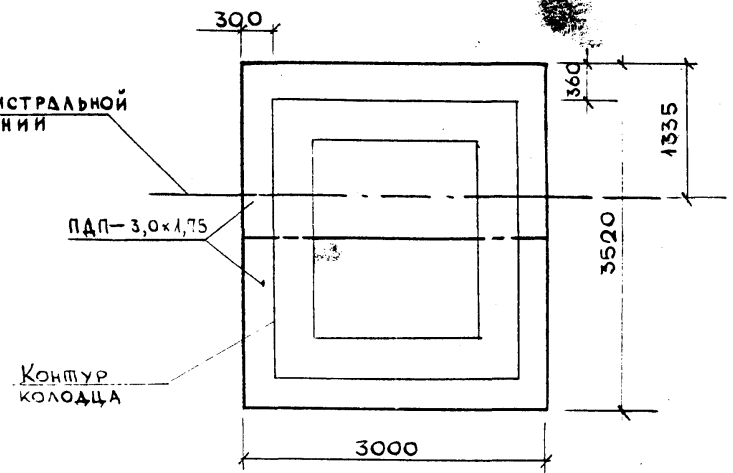

Арх. 576953 ал 26; Л-20

Нач.отд.	Лавренова	
Гл.конст.	Ростованов	
Н.контр.	Гончарова	
ГИП	Гончарова	
Рук.гринж.	Михайлова	
Исполнил	Михайлова	
Проверил	Тернавская	

ПП 16-7
Альбом 2

Колодец ВКН-19.
План. Разрезы А-А; Б-Б.
План фундаментов

Стадия	Лист	Листов
Р	18	

Моспроект-1 ОТУ

ГИП ВК Королев
Инв.№ подл. | Подпись и дата | Взам.инв.№

План

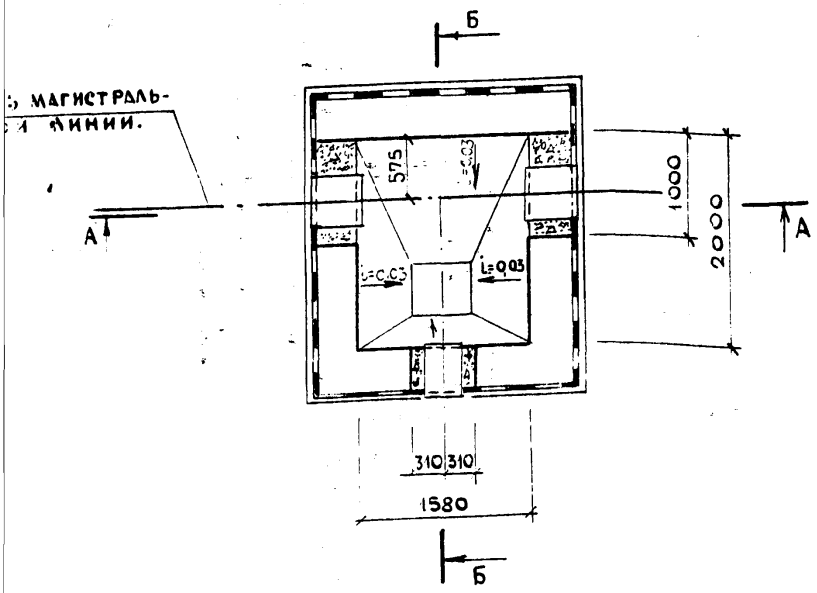

Б - Б

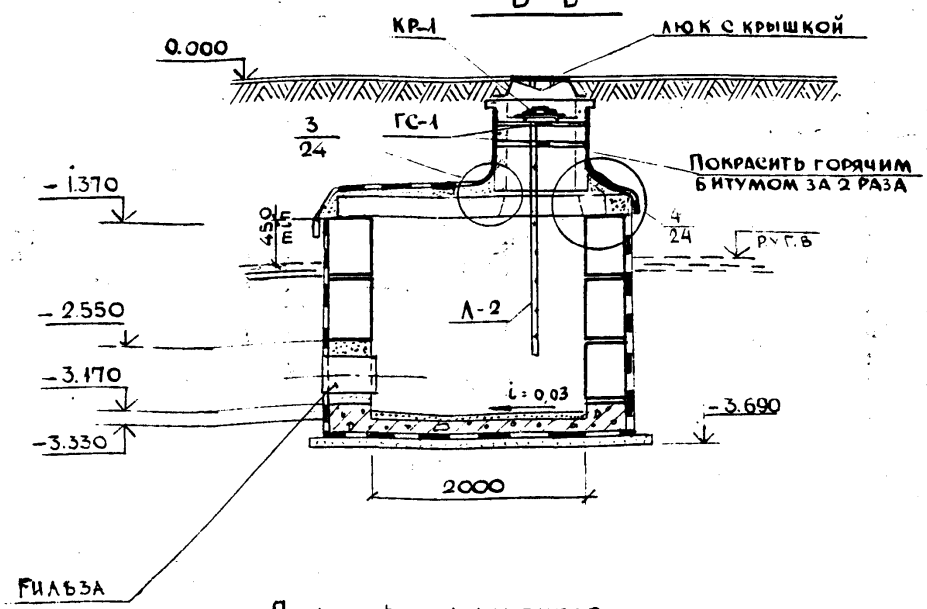

А- А

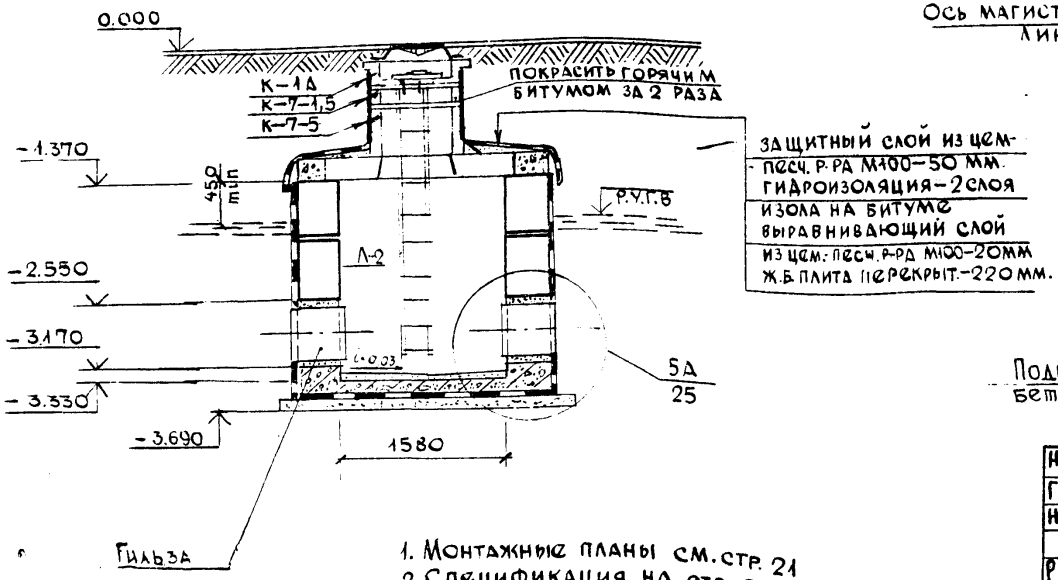

План фундаментов

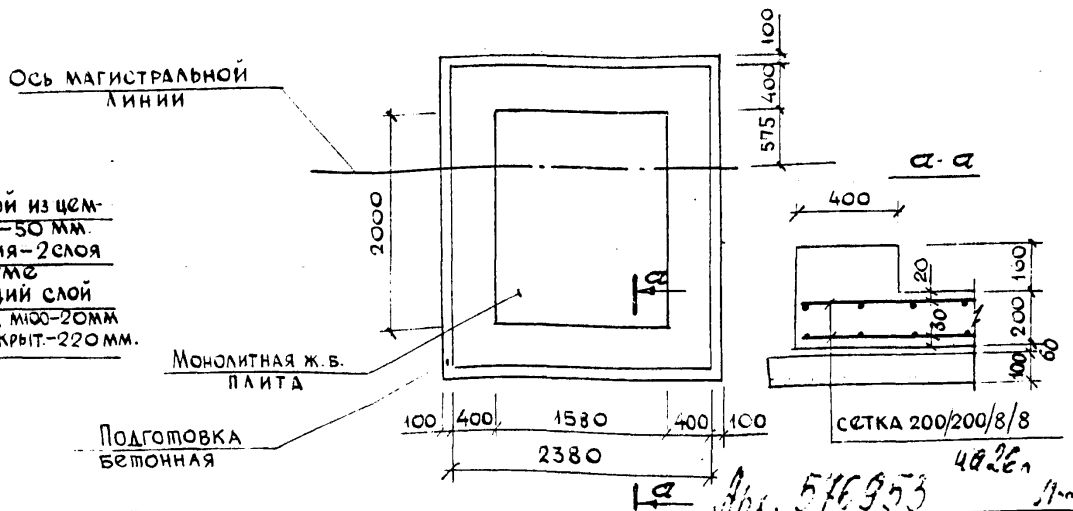

1. Монтажные планы см. стр. 21
2. Спецификация на стр. 22

Арх. 576953 4826л Л-21

Нач. отд.	Лавренов		ПП 16-7 Альбом 2
Гл. конст.	Ростованов		
Н. контр.	Гончарова		
ГИП	Гончарова		Колодец ВКН-19А. План. Разрезы А-А; Б-Б. План фундаментов.
Рук. гр. инж.	Михайлова		
Исполнил	Михайлова		
Проверил	Тернавская		

Стадия	Лист	Листов
Р	19	

Моспроект-1 ОТУ

Схема раскладки стеновых блоков.

1 ряд

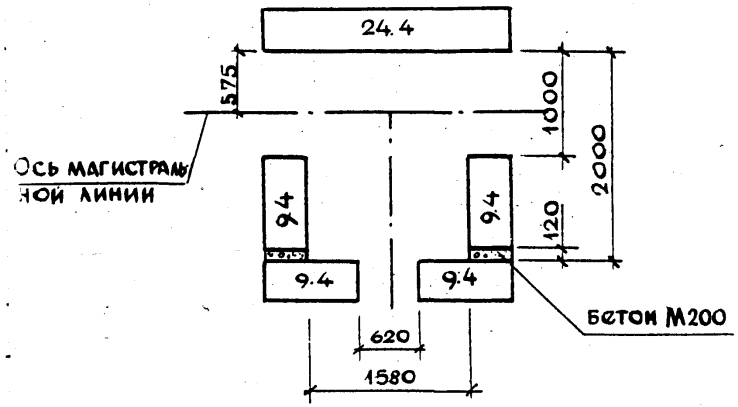

2 ряд

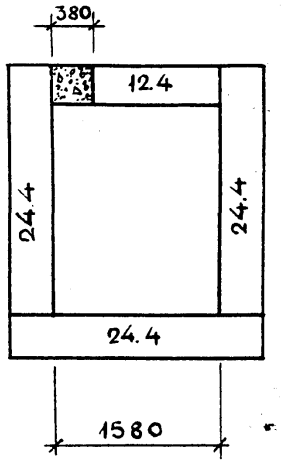

3 ряд

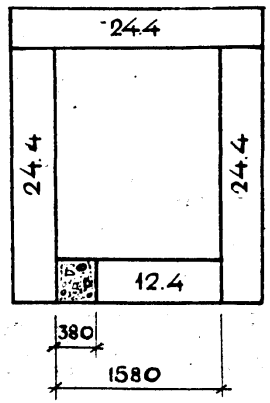

План перекрытия

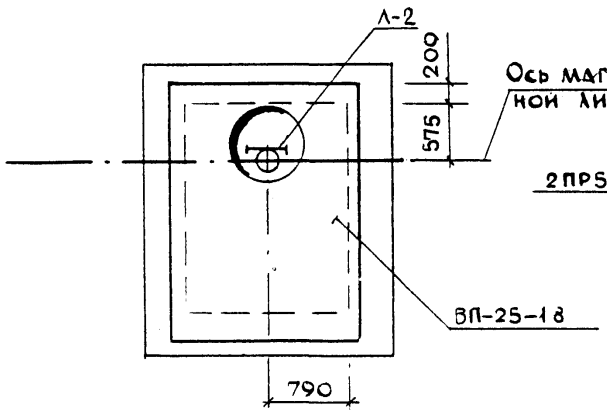

План перемычек (только для ВКН-19) на отм. -3.170

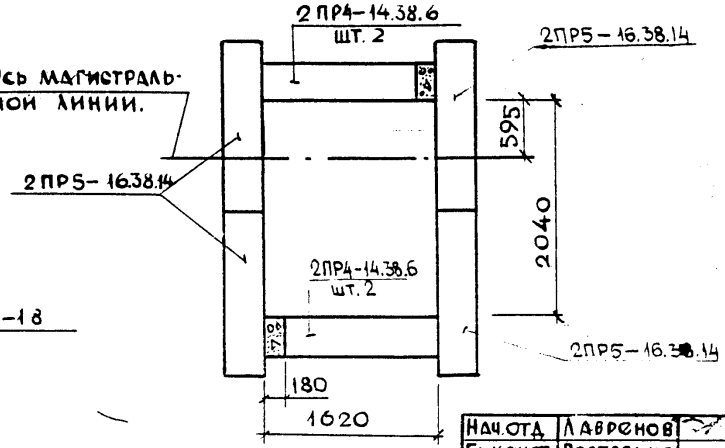

Деталь навески лестницы на кольцо горловины см. стр 5.

на 26л

Арх 576953 1-22

Нач.отд.	Лавренов		
Гл.конст.	Ростованов		
Н.конт.	Гончарова		
ГИП	Гончарова		
Рук.гр.инж.	Михайлова		
Исполнил	Михайлова		
Проверил	Тернавская		

ПП 16-7
Альбом 2

Колодцы ВКН-19; ВКН-19А
Монтажные планы.

Стадия	Лист	Листов
Р	20	

Моспроект-1
ОТУ

Марка поз.	Обозначение	Наименование	Кол. ВКН-19	Кол. ВКН-19А	Масса ед.тс	Примечание
	ИЖ-201, ИЖ 209-79	Плита дорожная ПДП-3,0×1,75	2	-	2.2	
		Блоки бетонные				
9.4	ГОСТ 13579-78	ФБС 9.4.6-Т	4	4	0,47	
12.4		ФБС 12.4.6-Т	2	2	0,64	
24.4		ФБС 24.4.6-Т	7	7	1,30	
		Перемычки				
	Серия 1.138-10 вып. 2	2 ПР4-14.38.6	4	-		
		2 ПР5-16.38.14	4	-		
	РК 2303-72	Плита перекрытия ВП-25-18	1	1	2,17	
	Альбом №58 Мосинжпроект	Опорное кольцо К-1 А	1	1	0,155	
	Альбом ПС-17 проект 66-3064 Мосинжпроект	Кольцо горловины К-7-1,5	1	1	0,06	
		То же К-7-5	1	1	0,21	
	ГОСТ 36 4-79	Люк ТГ (чугун)	1	1	0,10	
	СК 2106-81 вып. I лист 23	Предохранительная крышка				Мосинжпроект
		КР-1 (чугун)	1	1		
		Материалы				
		Бетон М200, м³	1,1	3,9		
		Цементно-песч. Р-Р, м³	1,32	1,14		
		Изол на битумной мастике, м²	14	124		
		Покраска горячим битумом, м²	13	3		

Продолжение

Марка поз.	Обозначение	Наименование	Кол. ВКН-19	Кол. ВКН-19А	Масса ед., тс	Примечание
		Гильзы из асбестоцем. или металл. труб; l=500 мм	3 шт.	3 шт.		
		Асбестоцементный лист δ=10 мм м²	-	21,0		
		Диафрагма из оцинков. стали	3	3		
		Изделия металлические				
	СК 2106-81 вып. I лист 23	Лестница металлич. Л-2	1	1	31.48	Мосинжпроект
	ТД $\frac{16-2}{20}$	ГС-1	6	6	1,32	Моспроект-1
	ГОСТ 8478-81	Сетка 200/200/8/8, м²	-	1.40	55,30	

Арх. 576953 на 26 л Л-23

Нач. отд.	Лавренов	
Гл. конст.	Ростованов	
Н. контр.	Гончарова	
ГИП	Гончарова	
Рук. гр. инж.	Михайлова	
Исполнил	Шувалова	
Проверил	Михайлова	

ПП 16-7
Альбом 2

Колодцы ВКН-19; ВКН-19А. Групповая спецификация.

Стадия	Лист	Листов
Р	21	

Моспроект-1 ОТУ

1

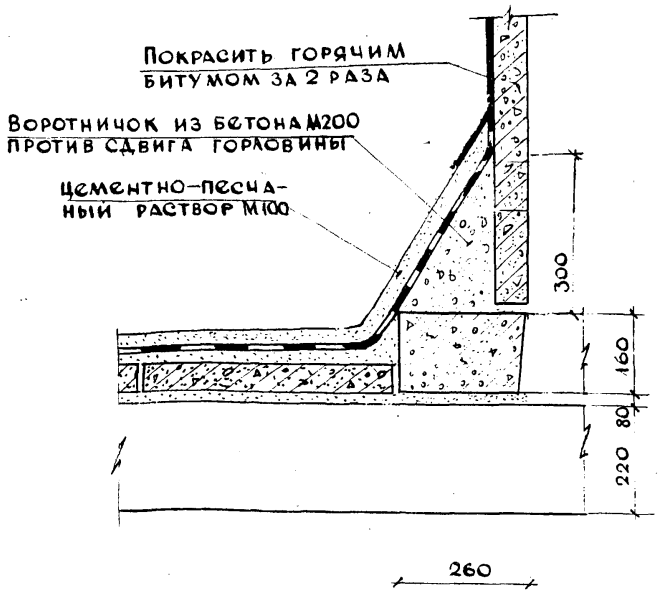

2

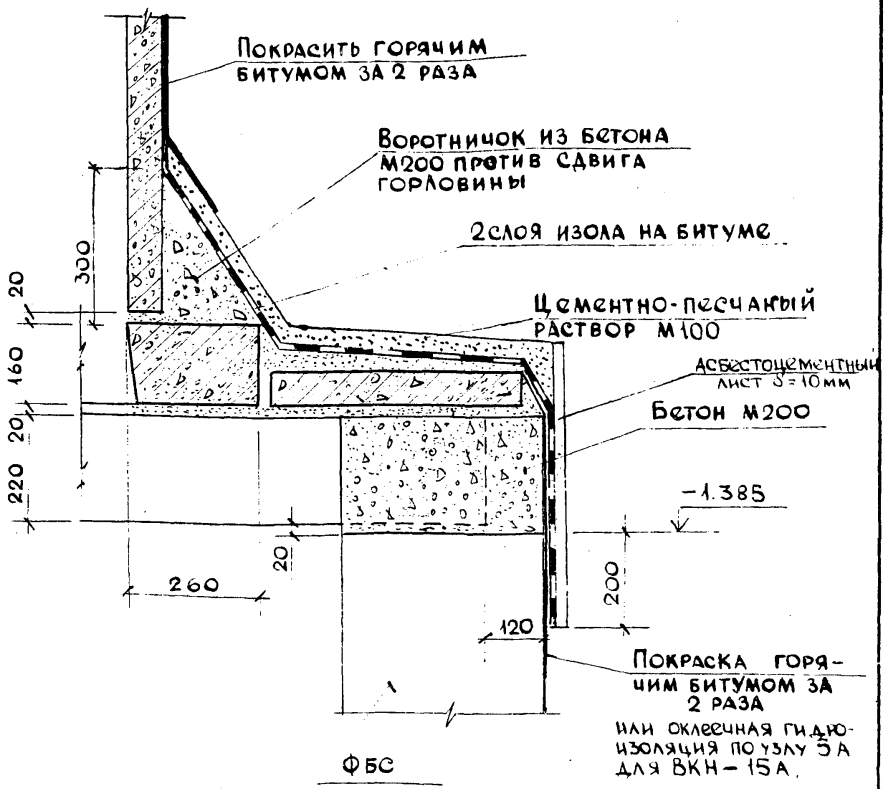

Арх. 576953 на 26. л-24

Нач.отд.	Лавренов	
Гл.конст.	Ростованов	
Н.контр.	Гончарова	
ГИП	Гончарова	
Рук.гр.инж.	Михайлова	
Исполнил	Исхакова	
Проверил	Михайлова	

ПП 16-7
Альбом 2

Колодцы ВКН-15; ВКН-15А
Узлы 1, 2.

Стадия	Лист	Листов
Р	22	

Моспроект-1
ОТУ

3

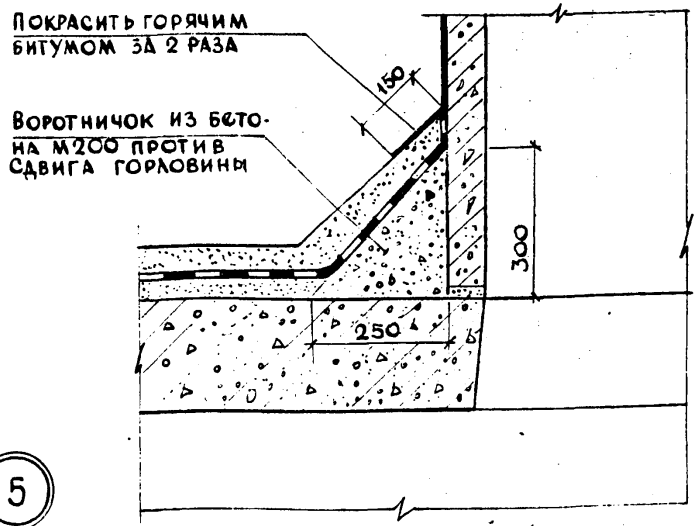

4

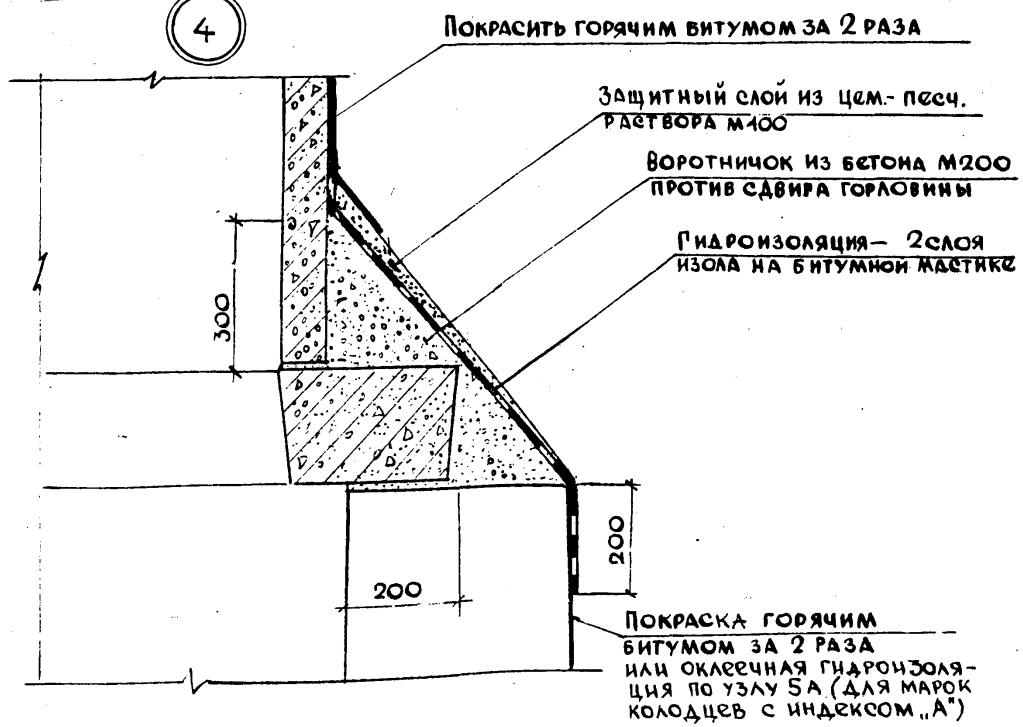

5

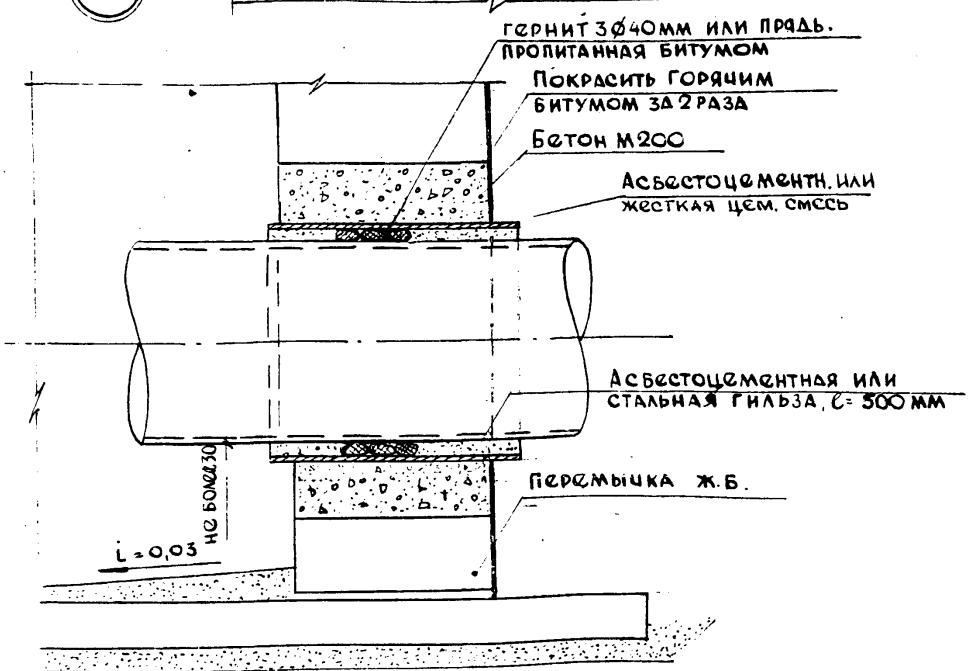

Схема установки скоб и ГС-1

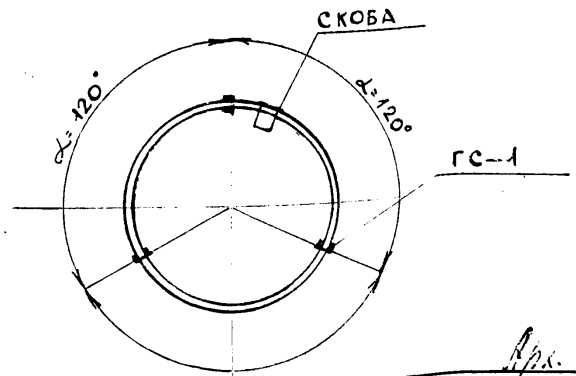

Арх. 576955 на 26л. Л-25

Нач.отд.	Лавренов	
Гл.конст.	Ростовцев	
Н.контр.	Гончарова	
ГИП	Гончарова	
Рук.группы	Тернавская	
Исполнил	Михайлова	
Проверил	Тернавская	

ПП 16-7
Альбом 2

Колодцы ВКН-15 по ВКН-19
ВКН-15А по ВКН-19А.
Узлы 3...5. Схема установки скоб.

Стадия	Лист	Листов
Р	23	

Моспроект-1
ОТУ

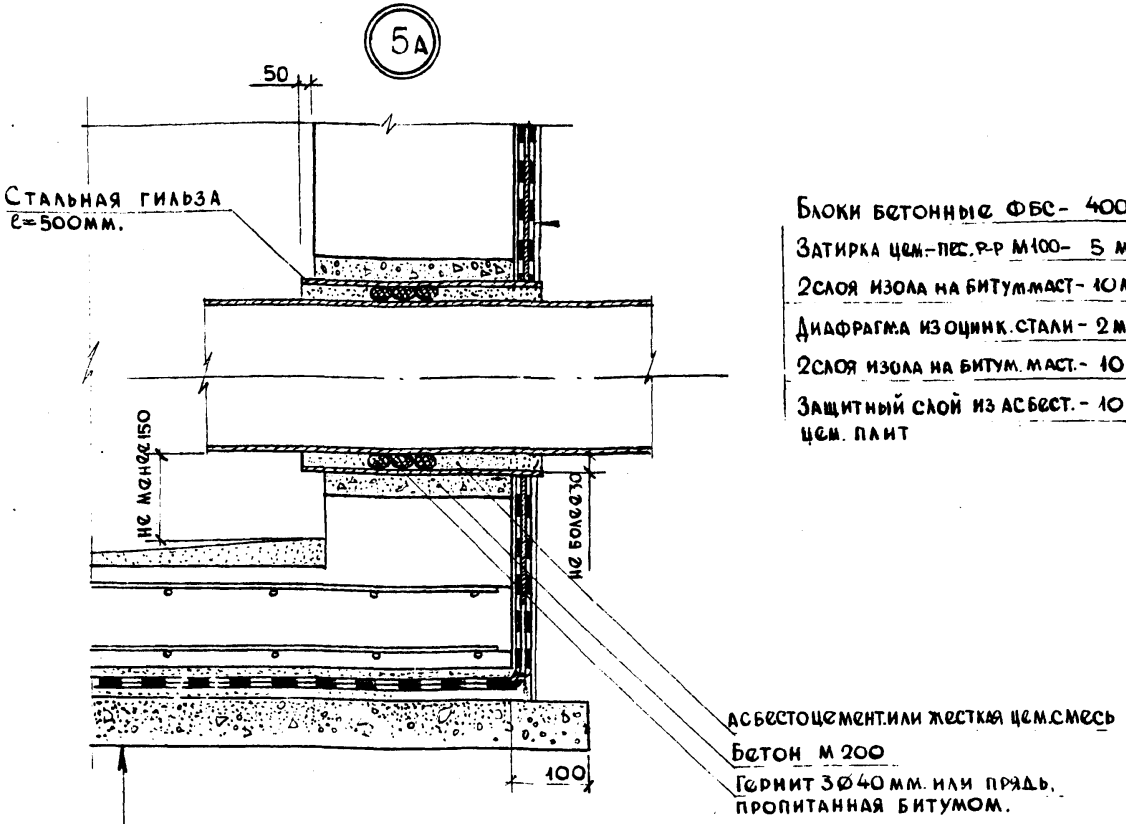

Блоки бетонные ФБС- 400мм.
Затирка цем.-пес. р-р М100- 5 мм.
2 слоя изола на битум. маст- 10 мм.
Диафрагма из оцинк. стали - 2 мм.
2 слоя изола на битум. маст.- 10 мм.
Защитный слой из асбест.- 10 мм. цем. плит

Стяжка из цем-песчан. р-ра М100—20 мм÷50 мм
Монолитная ж.б. плита бетон М200-200 мм.
Защитн. слой из цем-песч. р-ра М100-20 мм.
4 слоя изола на битумн. мастике — 20 мм.
Выравнив. слой из цем-песч. р-ра М100-20 мм.
Подготовка из бетона М100 — 100 мм.

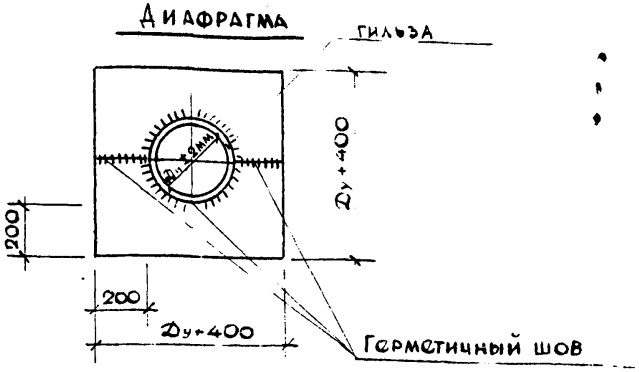

1. Диафрагма из стали $\delta = 2$ мм, оцинкованная с сторон.
2. Диафрагму приварить к очищенной от ржавчин ности гильзы. Нарушенные при сварке оцинкова поверхности - восстановить.
3. Сооружение камер в водонасыщенных грунтах п водится с применением водопонижения. Во избеж всплывания камер водопонижение уровня грунто в котловане не должно прекращаться до засыпки на колодца до проектной отметки планировки.
4. Устройство оклеечной гидроизоляции колодцев д производится с учетом требований СН301-65 выпуск 1971 г. Расчётный уровень грунтовых во нят на отметке, расположенной на 45 см. ниже плит покрытия.

Арх. 576953 на 26 л.

Нач. отд.	Лавренов	
Гл. конст.	Ростованов	
Н. контр.	Гончарова	
ГИП	Гончарова	
Рук. гр. инж.	Михайлова	
Исполнил	Михайлова	
Проверил	Тернавская	

ПП 16-7
Альбом 2

Колодцы ВКН-15А по ВКН-19А
Узел 5а. Диафрагма.

Стадия	Лист
Р	24

Моспр
ОТ

Согласовано
Гип. ВК | Королёв
Взам. инв. N
Подпись и дата
Инв. N по

gost.e-ecolog.ru