СТАНДАРТЫ ОРГАНИЗАЦИИ

ДЕТАЛИ И СБОРОЧНЫЕ ЕДИНИЦЫ ИЗ УГЛЕРОДИСТЫХ И КРЕМНЕМАРГАНЦОВИСТЫХ СТАЛЕЙ ТРУБОПРОВОДОВ ТЕПЛОВЫХ СТАНЦИЙ С АБСОЛЮТНЫМ ДАВЛЕНИЕМ $p \geq 4{,}0$ МПа И РАСЧЕТНЫМ РЕСУРСОМ 200000 ЧАСОВ

gost.e-ecolog.ru

Санкт-Петербург
2010 год

ОТКРЫТОЕ АКЦИОНЕРНОЕ ОБЩЕСТВО
"НАУЧНО-ПРОИЗВОДСТВЕННОЕ ОБЪЕДИНЕНИЕ ПО ИССЛЕДОВАНИЮ
И ПРОЕКТИРОВАНИЮ ЭНЕРГЕТИЧЕСКОГО ОБОРУДОВАНИЯ
им. И.И.ПОЛЗУНОВА"
(ОАО "НПО ЦКТИ")

СТАНДАРТЫ ОРГАНИЗАЦИИ

ДЕТАЛИ И СБОРОЧНЫЕ ЕДИНИЦЫ ИЗ УГЛЕРОДИСТЫХ И КРЕМНЕМАРГАНЦОВИСТЫХ СТАЛЕЙ ТРУБОПРОВОДОВ ТЕПЛОВЫХ СТАНЦИЙ С АБСОЛЮТНЫМ ДАВЛЕНИЕМ $p \geq 4{,}0$ МПа И РАСЧЕТНЫМ РЕСУРСОМ 200000 ЧАСОВ

СТО ЦКТИ 321.01-2009÷СТО ЦКТИ 321.04-2009,
СТО ЦКТИ 318.01-2009÷СТО ЦКТИ 318.03-2009,
СТО ЦКТИ 462.01-2009÷СТО ЦКТИ 462.04-2009,
СТО ЦКТИ 520.01-2009, СТО ЦКТИ 313.01-2009,
СТО ЦКТИ 720.01-2009÷СТО ЦКТИ 720.14-2009,
СТО ЦКТИ 038.01-2009,
СТО ЦКТИ 839.01-2009÷СТО ЦКТИ 839.04-2009,
СТО ЦКТИ 504.01-2009, СТО ЦКТИ 530.01-2009,
СТО ЦКТИ 724.01-2009

Санкт-Петербург
2010 год

«Утверждаю»
Зам. генерального директора
ОАО «НПО ЦКТИ»



А.В. Судаков

«__» октября 2009 г.

В соответствии с положением пункта 4.13 ГОСТ Р 1.4-2004 «Стандарты организаций. Общие положения» предлагаются следующие организационно-технические мероприятия по подготовке и применению стандартов на детали и сборочные единицы для трубопроводов тепловых станций на ресурс 200 тыс. часов (64 стандарта):

1. Стандарты 2009 года утверждения вводятся в действие с 01.05.2010 для нового проектирования трубопроводов тепловых станций.

2. Стандарты на детали и сборочные единицы трубопроводов тепловых станций 1982 года издания на ресурс 200 тыс. часов используются на переходный период до 30.04.2011 с применением ОСТ 24.125.60-89 в качестве общих технических требований для окончания работ по изготовлению элементов трубопроводов тепловых станций на ресурс 200 тыс. часов по действующим договорам с заказчиками. Допускается использование стандартов 1982 года издания после 30.04.2011 г. для проведения ремонтных работ по замене ранее изготовленных трубопроводов.

3. Стандарты на детали и сборочные единицы трубопроводов из хромомолибденованадиевых сталей на ресурс 100 тыс. часов остаются в действие без изменений (16 стандартов).

Зав. сектором НТД объектов котлонадзора и стандартизации энергооборудования ОАО «НПО ЦКТИ» П.В. Белов

© Открытое акционерное общество «Научно-производственное объединение по исследованию и проектированию энергетического оборудования им. И.И.Ползунова» (ОАО «НПО ЦКТИ»), 2010 г.

Содержание

СТО ЦКТИ 321.01-2009 Отводы гнутые для трубопроводов питательной воды тепловых станций. Конструкция и размеры 3

СТО ЦКТИ 321.02-2009 Отводы гнутые для трубопроводов пара и горячей воды тепловых станций. Конструкция и размеры 13

СТО ЦКТИ 321.03-2009 Отводы крутоизогнутые для трубопроводов пара и горячей воды тепловых станций. Конструкция и размеры..... 23

СТО ЦКТИ 321.04-2009 Отводы штампованные для трубопроводов пара и горячей воды тепловых станций. Конструкция и размеры..... 33

СТО ЦКТИ 318.01-2009 Переходы точеные для трубопроводов пара и горячей воды тепловых станций. Конструкция и размеры 41

СТО ЦКТИ 318.02-2009 Переходы обжатые для трубопроводов пара и горячей воды тепловых станций. Конструкция и размеры 47

СТО ЦКТИ 318.03-2009 Переходы штампованные для трубопроводов пара и горячей воды тепловых станций. Конструкция и размеры..... 57

СТО ЦКТИ 462.01-2009 Штуцера для трубопроводов пара и горячей воды тепловых станций. Конструкция и размеры..... 63

СТО ЦКТИ 462.02-2009 Штуцера для трубопроводов пара и горячей воды тепловых станций. Конструкция и размеры..... 71

СТО ЦКТИ 462.03-2009 Патрубки блоков с диафрагмами для трубопроводов тепловых станций. Конструкция и размеры 79

СТО ЦКТИ 462.04-2009 Патрубки блоков с соплами и диафрагмами для паропроводов тепловых станций. Конструкция и размеры 91

СТО ЦКТИ 520.01-2009 Кольца подкладные для трубопроводов тепловых станций. Конструкция и размеры..... 99

СТО ЦКТИ 313.01-2009 Соединения штуцерные для трубопроводов пара и горячей воды тепловых станций. Конструкция и размеры.....105

СТО ЦКТИ 720.01-2009 Тройники равнопроходные штампованные для трубопроводов питательной воды тепловых станций. Конструкция и размеры. 115

СТО ЦКТИ 720.02-2009 Тройники переходные штампованные для трубопроводов питательной воды тепловых станций. Конструкция и размеры 121

СТО ЦКТИ 720.03-2009 Тройники равнопроходные сварные для трубопроводов питательной воды тепловых станций. Конструкция и размеры 127

СТО ЦКТИ 720.04-2009 Тройники переходные сварные для трубопроводов пара и горячей воды тепловых станций. Конструкция и размеры 133

СТО ЦКТИ 720.05-2009 Тройники переходные сварные для трубопроводов питательной воды тепловых станций. Конструкция и размеры 141

СТО ЦКТИ 720.06-2009 Тройники равнопроходные с обжатием для трубопроводов пара и горячей воды тепловых станций. Конструкция и размеры 147

СТО ЦКТИ 720.07-2009 Тройники переходные с обжатием для трубопроводов пара и горячей воды тепловых станций. Конструкция и размеры 153

СТО ЦКТИ 720.08-2009 Тройники переходные с вытянутой горловиной для трубопроводов пара и горячей воды тепловых станций. Конструкция и размеры 159

СТО ЦКТИ 720.09-2009 Ответвления тройниковые переходные с вытянутой горловиной для трубопроводов пара и горячей воды тепловых станций. Конструкция и размеры 167

СТО ЦКТИ 720.10-2009 Тройники равнопроходные штампованные для трубопроводов пара и горячей воды тепловых станций. Конструкция и размеры. 175

СТО ЦКТИ 720.11-2009 Тройник равнопроходный штампованный с обжатием для трубопроводов питательной воды тепловых станций. Конструкция и размеры 183

СТО ЦКТИ 720.12-2009 Тройники переходные штампованные для трубопроводов пара и горячей воды тепловых станций. Конструкция и размеры 189

СТО ЦКТИ 720.13-2009 Тройник равнопроходный кованый для трубопроводов питательной воды тепловых станций. Конструкция и размеры 195

СТО ЦКТИ 720.14-2009 Тройник переходный кованый для трубопроводов питательной воды тепловых станций. Конструкция и размеры. 201

СТО ЦКТИ 038.01-2009 Ответвления трубопроводов тепловых станций. Типы 207

СТО ЦКТИ 839.01-2009 Блоки с диафрагмами для трубопроводов тепловых станций. Конструкция и размеры 219

СТО ЦКТИ 839.02-2009 Блок с соплом для паропроводов тепловых станций. Конструкция и размеры 227

СТО ЦКТИ 839.03-2009 Блок с диафрагмой для паропроводов тепловых станций. Конструкция и размеры 233

СТО ЦКТИ 839.04-2009 Диафрагмы блоков для трубопроводов тепловых станций. Конструкция и размеры 239

СТО ЦКТИ 504.01-2009 Донышки приварные для трубопроводов тепловых станций. Конструкция и размеры 245

СТО ЦКТИ 530.01-2009 Бобышки для трубопроводов тепловых станций. Конструкция и размеры 253

СТО ЦКТИ 724.01-2009 Пробки для трубопроводов тепловых станций. Конструкция и размеры 261

ОТКРЫТОЕ АКЦИОНЕРНОЕ ОБЩЕСТВО
"НАУЧНО-ПРОИЗВОДСТВЕННОЕ ОБЪЕДИНЕНИЕ ПО ИССЛЕДОВАНИЮ
И ПРОЕКТИРОВАНИЮ ЭНЕРГЕТИЧЕСКОГО ОБОРУДОВАНИЯ
им. И.И.ПОЛЗУНОВА"
(ОАО "НПО ЦКТИ")

СТАНДАРТ ОРГАНИЗАЦИИ

СТО ЦКТИ
462.04–
2009

ПАТРУБКИ БЛОКОВ С СОПЛАМИ И ДИАФРАГМАМИ ДЛЯ ПАРОПРОВОДОВ ТЕПЛОВЫХ СТАНЦИЙ

Конструкция и размеры

Предисловие

Объекты стандартизации и общие положения при разработке и применении стандартов организации установлены ГОСТ Р1.4-2004 "Стандартизация в Российской Федерации. Стандарты организаций. Общие положения".

Сведения о стандарте

1 РАЗРАБОТАН открытым акционерным обществом «Научно-производственное объединение по исследованию и проектированию энергетического оборудования им. И.И.Ползунова» (ОАО "НПО ЦКТИ") и ЗАО «Энергомаш (Белгород)-БЗЭМ»

Рабочая группа
от ОАО «НПО ЦКТИ»: СУДАКОВ А.В., ГАВРИЛОВ С.Н., БЕЛОВ П.В., ТАБАКМАН М.Л., СМИРНОВА И.А.
от ЗАО «Энергомаш (Белгород)-БЗЭМ»: МОИСЕЕНКО П.П., ЛУШНИКОВ И.Н.

2 УТВЕРЖДЕН И ВВЕДЕН В ДЕЙСТВИЕ Приказом Генерального директора ОАО "НПО ЦКТИ" № 373 от 14 декабря 2009 г.

3 ВЗАМЕН ОСТ 108.462.07-82

4 Согласованию с Ростехнадзором не подлежит

СТАНДАРТ ОРГАНИЗАЦИИ

ПАТРУБКИ БЛОКОВ С СОПЛАМИ И ДИАФРАГМАМИ ДЛЯ ПАРОПРОВОДОВ ТЕПЛОВЫХ СТАНЦИЙ

Конструкция и размеры

Дата введения: 2010-05-01

1 Область применения

Настоящий стандарт распространяется на патрубки блоков с соплами и диафрагмами, устанавливаемые на паропроводах тепловых станций с абсолютным давлением пара p = 4,31 МПа и температурой t = 340°С.

2 Нормативные ссылки

В настоящем стандарте использованы ссылки на следующие нормативные документы:

ПБ 10-573-03 Правила устройства и безопасной эксплуатации трубопроводов пара и горячей воды

СТО ЦКТИ 10.003-2007 Трубопроводы пара и горячей воды тепловых станций. Общие технические требования к изготовлению

ОСТ 108.030.113-87 Поковки из углеродистой и легированной стали для оборудования и трубопроводов тепловых и атомных станций. Технические условия

ТУ 3-923-75 Трубы котельные бесшовные механически обработанные из конструкционной марки стали. Технические условия

ТУ 1310-030-00212179-2007 Трубы бесшовные горячедеформированные механически обработанные из углеродистой и легированных марок стали для трубопроводов ТЭС и АЭС. Технические условия

3 Конструкция и размеры

3.1 Конструкция и размеры патрубков должны соответствовать указанным на рисунках 1, 2 и в таблице 1.

3.2 Допускается изготовление патрубков с разделкой под сварку по типу С4 и С5 в соответствии с СТО ЦКТИ 10.003.

4 Технические требования

4.1 Патрубки должны изготавливаться из двух частей – трубы (поз.2) и поковки (поз.1). Наименования деталей, входящих в патрубок, указаны в таблице 2.

4.2 Материал трубы – сталь марки 16ГС по ТУ 3-923 или ТУ 1310-030-00212179, материал трубы с камерой – поковка из стали марки 15ГС или 16ГС группы II категории Т по ОСТ 108.030.113.

4.3 Наплавленный металл – по СТО ЦКТИ 10.003.

4.4 Размеры швов устанавливаются предприятием-изготовителем в зависимости от толщины свариваемых элементов.

Нормы оценки качества сварного соединения согласно требованиям ПБ 10-573 (Приложение 8).

4.5 Масса патрубков, указанная в таблице 1, – расчетная, приведена для справки.

4.6 Остальные технические требования – по СТО ЦКТИ 10.003.

4.7 Пример условного обозначения патрубка исполнения 01 с условным проходом D_y*600*:

ПАТРУБОК 600 01 СТО ЦКТИ 462.04

4.8 Пример маркировки: 01 СТО 462.04

Товарный знак

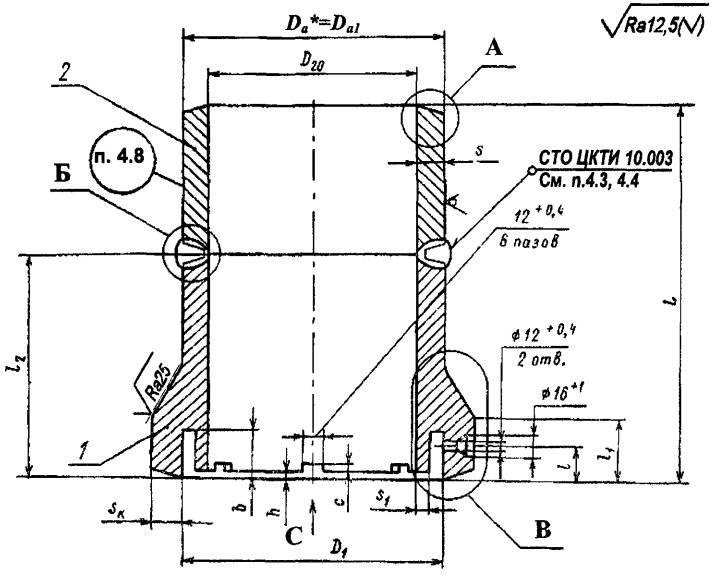

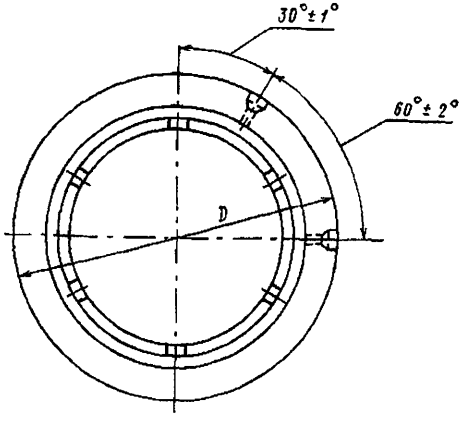

* Размеры для справок

Рисунок 1

2

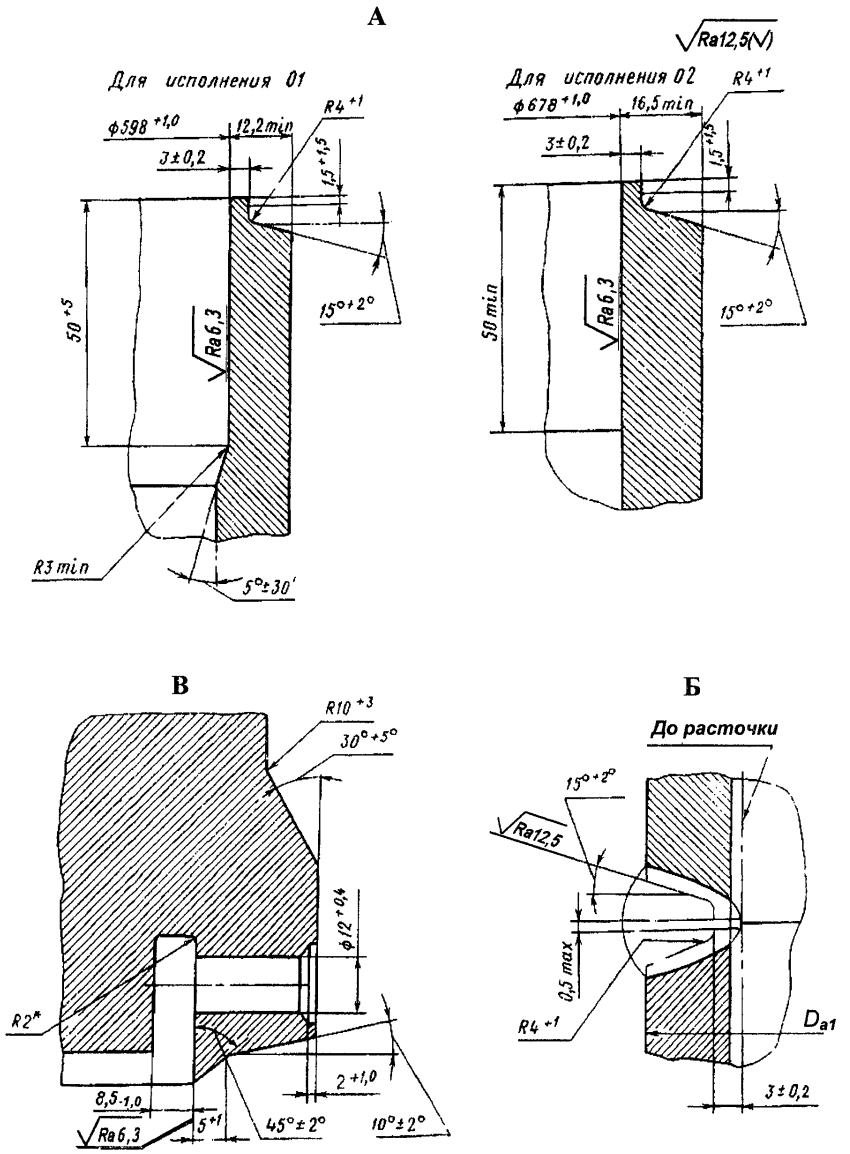

Остальное – см. рисунок 1

Рисунок 2

Таблица 1

Размеры в миллиметрах

Исполнение	Условный проход D_y	D_a*	D_{a1}^{+2}	D^{+2}	$D_1 \pm 0,1$	D_{20}^{+1}	s*	s_1	s_k	$b^{+0,6}$	$c^{+0,4}$	$h \pm 0,5$	$l \pm 0,8$	l_1^{+3}	$l_2 \pm 2$	$L \pm 2, 5$	Масса, кг
							не менее										
01	600	630	630	684	632	586	17	14	24	50	6,5	12,5	40	70	180	1400	488
02	700	720	720	778	726	678	22	15			7,0	14,0				1450	589
* Размер для справок																	

Таблица 2

Исполнение патрубка по СТО ЦКТИ 462.04	Труба с камерой (поз.1), 1 шт.	Труба (поз.2), 1 шт.
01 02	Рисунок 1, 2	Рисунок 1, 2

УДК 621.643:621.186.3 Е 26 ОКП 31 1312

Ключевые слова: тепловые станции, паропроводы, патрубки блоков, конструкция, размеры, материалы

ЛИСТ РЕГИСТРАЦИИ ИЗМЕНЕНИЙ

Изм.	Номера листов (страниц)				Номер документа	Срок введения изменений	Подпись	Дата
	Измененных	Заменен-ных	Новых	Аннулиро-ванных				

Подписано в печать 30.03.10. Формат 60×90 1/8
Бумага офсетная. Гарнитура Times. Печать офсетная.
Усл. печ. л. 33,75. Заказ № 55. Тираж 100.

Издательство ООО ИПП «Ладога»
191014, Санкт-Петербург, ул. Маяковского д. 17
E-mail: gost.e-ecolog.ru

gost.e-ecolog.ru

Отпечатано в ООО ИПП «Ладога»
191014, Санкт-Петербург, ул. Маяковского д. 17