СТАНДАРТЫ ОРГАНИЗАЦИИ

ДЕТАЛИ И СБОРОЧНЫЕ ЕДИНИЦЫ ИЗ ХРОМОМОЛИБДЕНОВАНАДИЕВЫХ СТАЛЕЙ ПАРОПРОВОДОВ ТЕПЛОВЫХ СТАНЦИЙ С АБСОЛЮТНЫМ ДАВЛЕНИЕМ $p \geq 4{,}0$ МПа И РАСЧЕТНЫМ РЕСУРСОМ 200 000 ЧАСОВ

Санкт-Петербург
2010

gost.e-ecolog.ru

ОТКРЫТОЕ АКЦИОНЕРНОЕ ОБЩЕСТВО
"НАУЧНО-ПРОИЗВОДСТВЕННОЕ ОБЪЕДИНЕНИЕ ПО ИССЛЕДОВАНИЮ
И ПРОЕКТИРОВАНИЮ ЭНЕРГЕТИЧЕСКОГО ОБОРУДОВАНИЯ
им. И.И.ПОЛЗУНОВА"
(ОАО "НПО ЦКТИ")

СТАНДАРТЫ ОРГАНИЗАЦИИ

ДЕТАЛИ И СБОРОЧНЫЕ ЕДИНИЦЫ ИЗ ХРОМОМОЛИБДЕНОВАНАДИЕВЫХ СТАЛЕЙ ПАРОПРОВОДОВ ТЕПЛОВЫХ СТАНЦИЙ С АБСОЛЮТНЫМ ДАВЛЕНИЕМ $p \geq 4{,}0$ МПа И РАСЧЕТНЫМ РЕСУРСОМ 200000 ЧАСОВ

СТО ЦКТИ 321.05-2009÷СТО ЦКТИ 321.08-2009,
СТО ЦКТИ 318.04-2009÷СТО ЦКТИ 318.06-2009,
СТО ЦКТИ 462.05-2009÷СТО ЦКТИ 462.08-2009,
СТО ЦКТИ 520.02-2009, СТО ЦКТИ 313.02-2009,
СТО ЦКТИ 720.15-2009÷СТО ЦКТИ 720.24-2009,
СТО ЦКТИ 038.02-2009, СТО ЦКТИ 839.05-2009,
СТО ЦКТИ 839.06-2009, СТО ЦКТИ 504.02-2009,
СТО ЦКТИ 530.02-2009, СТО ЦКТИ 837.01-2009

Санкт-Петербург
2010 год

«Утверждаю»
Зам. генерального директора
ОАО «НПО ЦКТИ»



А.В. Судаков

«4» октября 2009 г.

В соответствии с положением пункта 4.13 ГОСТ Р 1.4-2004 «Стандарты организаций. Общие положения» предлагаются следующие организационно-технические мероприятия по подготовке и применению стандартов на детали и сборочные единицы для трубопроводов тепловых станций на ресурс 200 тыс. часов (64 стандарта):

1. Стандарты 2009 года утверждения вводятся в действие с 01.05.2010 для нового проектирования трубопроводов тепловых станций.

2. Стандарты на детали и сборочные единицы трубопроводов тепловых станций 1982 года издания на ресурс 200 тыс. часов используются на переходный период до 30.04.2011 с применением ОСТ 24.125.60-89 в качестве общих технических требований для окончания работ по изготовлению элементов трубопроводов тепловых станций на ресурс 200 тыс. часов по действующим договорам с заказчиками. Допускается использование стандартов 1982 года издания после 30.04.2011 г. для проведения ремонтных работ по замене ранее изготовленных трубопроводов.

3. Стандарты на детали и сборочные единицы трубопроводов из хромомолибденованадиевых сталей на ресурс 100 тыс. часов остаются в действие без изменений (16 стандартов).

Зав. сектором НТД объектов
котлонадзора и стандартизации
энергооборудования
ОАО «НПО ЦКТИ» П.В. Белов

© Открытое акционерное общество «Научно-производственное объединение по исследованию и проектированию энергетического оборудования им. И.И.Ползунова» (ОАО «НПО ЦКТИ»), 2010 г.

Содержание

СТО ЦКТИ 321.05-2009 Отводы гнутые для паропроводов тепловых станций. Конструкция и размеры 3

СТО ЦКТИ 321.06-2009 Отводы крутоизогнутые для паропроводов тепловых станций. Конструкция и размеры..... 23

СТО ЦКТИ 321.07-2009 Отводы штампованные для паропроводов тепловых станций. Конструкция и размеры..... 31

СТО ЦКТИ 321.08-2009 Отводы штампосварные для паропроводов тепловых станций. Конструкция и размеры..... 37

СТО ЦКТИ 318.04-2009 Переходы точеные для паропроводов тепловых станций. Конструкция и размеры 43

СТО ЦКТИ 318.05-2009 Переходы обжатые для паропроводов тепловых станций. Конструкция и размеры 49

СТО ЦКТИ 318.06-2009 Переходы штампованные для паропроводов тепловых станций. Конструкция и размеры..... 59

СТО ЦКТИ 462.05-2009 Штуцера для паропроводов тепловых станций. Конструкция и размеры. 65

СТО ЦКТИ 462.06-2009 Штуцера для паропроводов тепловых станций. Конструкция и размеры..... 73

СТО ЦКТИ 462.07-2009 Патрубки блоков с соплами для паропроводов тепловых станций. Конструкция и размеры..... 81

СТО ЦКТИ 462.08-2009 Штуцера для отбора импульса давления в блоках с соплами паропроводов тепловых станций. Конструкция и размеры..... 93

СТО ЦКТИ 520.02-2009 Кольца подкладные для паропроводов тепловых станций. Конструкция и размеры..... 99

СТО ЦКТИ 313.02-2009 Соединения штуцерные для паропроводов тепловых станций. Конструкция и размеры..... 105

СТО ЦКТИ 720.15-2009 Тройники равнопроходные штампованные для паропроводов тепловых станций. Конструкция и размеры..... 115

СТО ЦКТИ 720.16-2009 Тройники переходные штампованные для паропроводов тепловых станций. Конструкция и размеры 121

СТО ЦКТИ 720.17-2009 Тройники равнопроходные сварные с обжатием для паропроводов тепловых станций. Конструкция и размеры..... 127

СТО ЦКТИ 720.18-2009 Тройники переходные сварные с обжатием для паропроводов тепловых станций. Конструкция и размеры..... 133

СТО ЦКТИ 720.19-2009 Тройники переходные сварные для паропроводов тепловых станций. Конструкция и размеры..... 139

СТО ЦКТИ 720.20-2009 Тройники равнопроходные штампованные для паропроводов тепловых станций. Конструкция и размеры..... 145

СТО ЦКТИ 720.21-2009 Тройники переходные штампованные для паропроводов тепловых станций. Конструкция и размеры 151

СТО ЦКТИ 720.22-2009 Тройники равнопроходные штампованные с обжатием для паропроводов тепловых станций. Конструкция и размеры..... 157

СТО ЦКТИ 720.23-2009 Тройники переходные кованые для паропроводов тепловых станций. Конструкция и размеры..... 163

СТО ЦКТИ 720.24-2009 Тройник равнопроходный кованый для паропроводов тепловых станций. Конструкция и размеры 169

СТО ЦКТИ 038.02-2009 Ответвления паропроводов тепловых станций. Типы..... 175

СТО ЦКТИ 839.05-2009 Блоки с соплами для паропроводов тепловых станций. Конструкция и размеры 185

СТО ЦКТИ 839.06-2009 Сопла блоков для паропроводов тепловых станций. Конструкция и размеры 193

СТО ЦКТИ 504.02-2009 Донышки приварные для паропроводов тепловых станций. Конструкция и размеры 199

СТО ЦКТИ 530.02-2009 Бобышки для паропроводов тепловых станций. Конструкция и размеры 207

СТО ЦКТИ 837.01-2009 Реперы для контроля остаточной деформации ползучести трубопроводов тепловых станций. Конструкция и размеры..... 215

ОТКРЫТОЕ АКЦИОНЕРНОЕ ОБЩЕСТВО
"НАУЧНО-ПРОИЗВОДСТВЕННОЕ ОБЪЕДИНЕНИЕ ПО ИССЛЕДОВАНИЮ
И ПРОЕКТИРОВАНИЮ ЭНЕРГЕТИЧЕСКОГО ОБОРУДОВАНИЯ
им. И.И.ПОЛЗУНОВА"
(ОАО "НПО ЦКТИ")

СТАНДАРТ ОРГАНИЗАЦИИ

СТО ЦКТИ
318.04–
2009

ПЕРЕХОДЫ ТОЧЕНЫЕ ДЛЯ ПАРОПРОВОДОВ ТЕПЛОВЫХ СТАНЦИЙ

Конструкция и размеры

Предисловие

Объекты стандартизации и общие положения при разработке и применении стандартов организации установлены ГОСТ Р1.4-2004 "Стандартизация в Российской Федерации. Стандарты организаций. Общие положения".

Сведения о стандарте

1 РАЗРАБОТАН открытым акционерным обществом «Научно-производственное объединение по исследованию и проектированию энергетического оборудования им. И.И.Ползунова» (ОАО "НПО ЦКТИ") и ЗАО «Энергомаш (Белгород)-БЗЭМ»

Рабочая группа
от ОАО «НПО ЦКТИ»: СУДАКОВ А.В., ГАВРИЛОВ С.Н., БЕЛОВ П.В., ТАБАКМАН М.Л., СМИРНОВА И.А.
от ЗАО «Энергомаш (Белгород)-БЗЭМ»: МОИСЕЕНКО П.П., ЛУШНИКОВ И.Н.

2 УТВЕРЖДЕН И ВВЕДЕН В ДЕЙСТВИЕ Приказом Генерального директора ОАО "НПО ЦКТИ" № 373 от 14 декабря 2009 г.

4 ВЗАМЕН ОСТ 108.318.18-82

5 Согласованию с Ростехнадзором не подлежит

СТАНДАРТ ОРГАНИЗАЦИИ

ПЕРЕХОДЫ ТОЧЕНЫЕ ДЛЯ ПАРОПРОВОДОВ ТЕПЛОВЫХ СТАНЦИЙ

Конструкция и размеры

Дата введения: 2010-05-01

1 Область применения

Настоящий стандарт распространяется на точеные переходы, изготавливаемые из горячекатаной круглой заготовки стали по ГОСТ 2590 марки 12Х1МФ по ГОСТ 20072 для паропроводов I категории (по классификации «Правил устройства и безопасной эксплуатации трубопроводов пара и горячей воды») тепловых станций.

Стандарт устанавливает конструкцию и основные размеры точеных переходов с абсолютным давлением и температурой пара:

p = 25,01 МПа, t = 545°С
p = 13,73 МПа, t = 560°С
p = 13,73 МПа, t = 545°С
p = 13,73 МПа, t = 515°С
p = 4,02 МПа, t = 545°С

2 Нормативные ссылки

В настоящем стандарте использованы ссылки на следующие нормативные документы:

ГОСТ 2590-88 Прокат стальной горячекатаный круглый. Сортамент

ГОСТ 20072-74 Сталь теплоустойчивая. Технические условия

СТО ЦКТИ 10.003-2007 Трубопроводы пара и горячей воды тепловых станций. Общие технические требования к изготовлению

ОСТ 108.030.113-87 Поковки из углеродистой и легированной стали для оборудования и трубопроводов тепловых и атомных станций. Технические условия

3 Термины, определения и обозначения

3.1 В настоящем стандарте применяют следующие термины с соответствующими определениями:

3.1.1 **переход**: Деталь, предназначенная для плавного изменения диаметра трубопровода.

3.1.2 **исполнение**: Совокупность особенностей деталей в размерах, материалах, технических требованиях, определяющих их технические характеристики и применяемость.

4 Конструкция и размеры

Конструкция, размеры и материал точеных переходов должны соответствовать указанным на рисунке 1 и в таблице 1.

5 Технические требования

5.1 Масса переходов, указанная в таблице 1, - расчетная, приведена для справки.

5.2 Маркировка и остальные технические требования - по СТО ЦКТИ 10.003.

5.3 Исполнение, указанное в скобках, применять по согласованию с предприятием-изготовителем. Исполнение (09) изготавливать из поковки по ОСТ 108.030.113-87, гр. II Т.

5.4 Пример условного обозначения перехода исполнения 05 с условным проходом D_y20 и d_y10:

ПЕРЕХОД 20х10 05 СТО ЦКТИ 318.04

5.5 Пример маркировки: 05 СТО 318.04 | Товарный знак

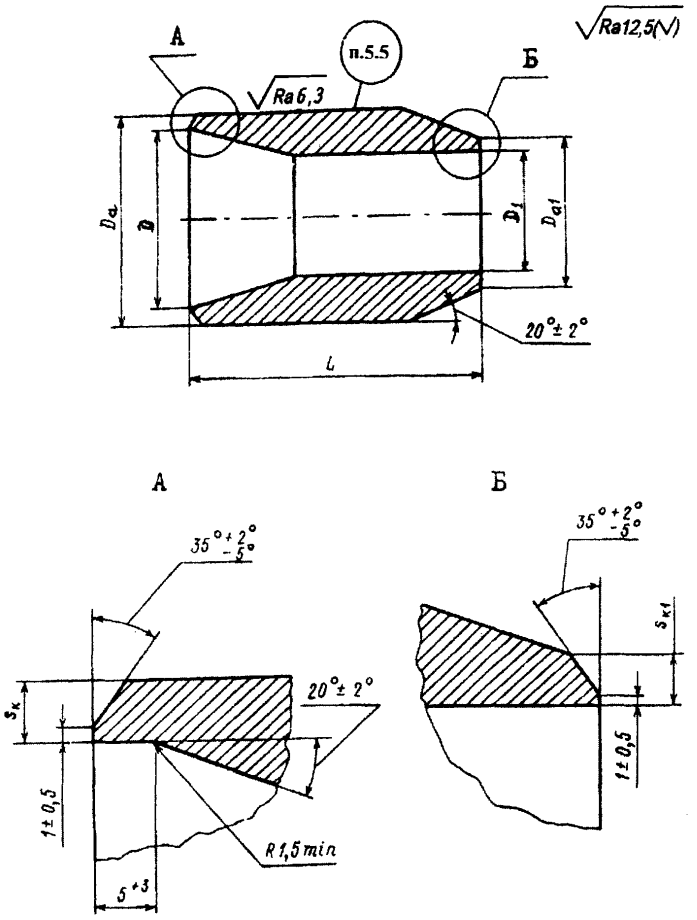

Рисунок 1

Таблица 1

Размеры в миллиметрах

Исполнение	Условный проход присоединяемых труб		Наружный диаметр и толщина стенки присоединяемых труб		D_a^{+2}	D_{a1}		D		D_1		s_k	s_{k1}	L		Масса, кг
	D_y	d_y				номин.	пред. откл.	номин.	пред. откл.	номин.	пред. откл.	не менее		номин.	пред. откл.	
p=25,01 МПа, t=545°С																
01	15	10	28х7	16х4	30	17	+0,5	14	+0,43	8	+0,36	6,9	3,6	82	+4 −2	0,43
02	32	15	57х12	28х7	57	29		33	+0,62	14	+0,43	11,0	6,5			1,67
p=13,73 МПа, t=560°С																
03	20	10	28х6	16х4	30	17	+0,5	16	+0,52	8	+0,43	5,5	3,6	82	+4 −2	0,36
04	50	20	76х13	28х6	76	29		50	+0,62	16	+0,52	11,0	4,0	105	±2	2,06
p=13,73 МПа, t=545°С																
05	20	10	28х5	16х3,5	30	17	+0,5	18	+0,52	9	+0,43	4,6	3,2	82	+4 −2	0,36
06	40	20	57х9	28х5	57	29		39	+0,62	18	+0,52	8,1	4,6			1,07
(07)	50	40	76х11	57х9	76	57		54		39	+0,62	10,3	8,2	105	±2	2,42
(08)	50	20	76х11	28х5	76	29		54		18	+0,52	10,3	4,0			1,97
(09)	65	20	89х13	28х5	90	29		65	+0,46	18		9,0	4,6			2,10
p=13,73 МПа, t=515°С																
10	20	10	28х3	16х2,5	30	17	+0,5	22	+0,52	11	+0,43	2,5	2,2	82	+4 −2	0,36
11	65	20	76х9	28х3	76	29		58	+0,62	22	+0,52	8,1	2,6	105	±2	1,87
p=4,02 МПа, t=545°С																
12	20	10	28х3	16х2,5	30	17	+0,5	22	+0,52	11	+0,43	2,5	2,2	82	+4 −2	0,36
13	50	20	57х4,5	28х3	57	29		48	+0,62	22	+0,52	3,8	2,6			1,09
14	65	20	76х5	28х3	76	29		66	+0,46	22	+0,52	4,5	2,6	105	±2	1,60
15	65	50	76х5	57х4,5	76	57		66		48	+0,62	4,5	3,8	105	±2	1,83

УДК 621.311.22:621.646 Е 26 ОКП 31 1312

Ключевые слова: тепловые станции, паропроводы, переходы точеные, конструкция, размеры, материал

ЛИСТ РЕГИСТРАЦИИ ИЗМЕНЕНИЙ

Изм.	Номера листов (страниц)				Номер документа	Срок введения изменений	Подпись	Дата
	Измененных	Заменен-ных	Новых	Аннулиро-ванных				

Подписано в печать 30.03.10. Формат 60×90 1/8
Бумага офсетная. Гарнитура Times. Печать офсетная.
Усл. печ. л. 31,5. Заказ № 54. Тираж 100.

Издательство ООО ИПП «Ладога»
191014, Санкт-Петербург, ул. Маяковского д. 17
E-mail: gost.e-ecolog.ru

Отпечатано в ООО ИПП «Ладога»
191014, Санкт-Петербург, ул. Маяковского д. 17

gost.e-ecolog.ru