СТАНДАРТЫ ОРГАНИЗАЦИИ

ДЕТАЛИ И СБОРОЧНЫЕ ЕДИНИЦЫ ИЗ УГЛЕРОДИСТЫХ И КРЕМНЕМАРГАНЦОВИСТЫХ СТАЛЕЙ ТРУБОПРОВОДОВ ТЕПЛОВЫХ СТАНЦИЙ С АБСОЛЮТНЫМ ДАВЛЕНИЕМ $p \geq 4{,}0$ МПа И РАСЧЕТНЫМ РЕСУРСОМ 200000 ЧАСОВ

gost.e-ecolog.ru

Санкт-Петербург
2010 год

ОТКРЫТОЕ АКЦИОНЕРНОЕ ОБЩЕСТВО
"НАУЧНО-ПРОИЗВОДСТВЕННОЕ ОБЪЕДИНЕНИЕ ПО ИССЛЕДОВАНИЮ
И ПРОЕКТИРОВАНИЮ ЭНЕРГЕТИЧЕСКОГО ОБОРУДОВАНИЯ
им. И.И.ПОЛЗУНОВА"
(ОАО "НПО ЦКТИ")

СТАНДАРТЫ ОРГАНИЗАЦИИ

ДЕТАЛИ И СБОРОЧНЫЕ ЕДИНИЦЫ ИЗ УГЛЕРОДИСТЫХ И КРЕМНЕМАРГАНЦОВИСТЫХ СТАЛЕЙ ТРУБОПРОВОДОВ ТЕПЛОВЫХ СТАНЦИЙ С АБСОЛЮТНЫМ ДАВЛЕНИЕМ $p \geq 4{,}0$ МПа И РАСЧЕТНЫМ РЕСУРСОМ 200000 ЧАСОВ

СТО ЦКТИ 321.01-2009÷СТО ЦКТИ 321.04-2009,
СТО ЦКТИ 318.01-2009÷СТО ЦКТИ 318.03-2009,
СТО ЦКТИ 462.01-2009÷СТО ЦКТИ 462.04-2009,
СТО ЦКТИ 520.01-2009, СТО ЦКТИ 313.01-2009,
СТО ЦКТИ 720.01-2009÷СТО ЦКТИ 720.14-2009,
СТО ЦКТИ 038.01-2009,
СТО ЦКТИ 839.01-2009÷СТО ЦКТИ 839.04-2009,
СТО ЦКТИ 504.01-2009, СТО ЦКТИ 530.01-2009,
СТО ЦКТИ 724.01-2009

Санкт-Петербург
2010 год

«Утверждаю»
Зам. генерального директора
ОАО «НПО ЦКТИ»



А.В. Судаков

«__» октября 2009 г.

В соответствии с положением пункта 4.13 ГОСТ Р 1.4-2004 «Стандарты организаций. Общие положения» предлагаются следующие организационно-технические мероприятия по подготовке и применению стандартов на детали и сборочные единицы для трубопроводов тепловых станций на ресурс 200 тыс. часов (64 стандарта):

1. Стандарты 2009 года утверждения вводятся в действие с 01.05.2010 для нового проектирования трубопроводов тепловых станций.

2. Стандарты на детали и сборочные единицы трубопроводов тепловых станций 1982 года издания на ресурс 200 тыс. часов используются на переходный период до 30.04.2011 с применением ОСТ 24.125.60-89 в качестве общих технических требований для окончания работ по изготовлению элементов трубопроводов тепловых станций на ресурс 200 тыс. часов по действующим договорам с заказчиками. Допускается использование стандартов 1982 года издания после 30.04.2011 г. для проведения ремонтных работ по замене ранее изготовленных трубопроводов.

3. Стандарты на детали и сборочные единицы трубопроводов из хромомолибденованадиевых сталей на ресурс 100 тыс. часов остаются в действие без изменений (16 стандартов).

Зав. сектором НТД объектов котлонадзора и стандартизации энергооборудования ОАО «НПО ЦКТИ» П.В. Белов

© Открытое акционерное общество «Научно-производственное объединение по исследованию и проектированию энергетического оборудования им. И.И.Ползунова» (ОАО «НПО ЦКТИ»), 2010 г.

Содержание

СТО ЦКТИ 321.01-2009 Отводы гнутые для трубопроводов питательной воды тепловых станций. Конструкция и размеры 3

СТО ЦКТИ 321.02-2009 Отводы гнутые для трубопроводов пара и горячей воды тепловых станций. Конструкция и размеры 13

СТО ЦКТИ 321.03-2009 Отводы крутоизогнутые для трубопроводов пара и горячей воды тепловых станций. Конструкция и размеры..... 23

СТО ЦКТИ 321.04-2009 Отводы штампованные для трубопроводов пара и горячей воды тепловых станций. Конструкция и размеры..... 33

СТО ЦКТИ 318.01-2009 Переходы точеные для трубопроводов пара и горячей воды тепловых станций. Конструкция и размеры 41

СТО ЦКТИ 318.02-2009 Переходы обжатые для трубопроводов пара и горячей воды тепловых станций. Конструкция и размеры 47

СТО ЦКТИ 318.03-2009 Переходы штампованные для трубопроводов пара и горячей воды тепловых станций. Конструкция и размеры..... 57

СТО ЦКТИ 462.01-2009 Штуцера для трубопроводов пара и горячей воды тепловых станций. Конструкция и размеры..... 63

СТО ЦКТИ 462.02-2009 Штуцера для трубопроводов пара и горячей воды тепловых станций. Конструкция и размеры..... 71

СТО ЦКТИ 462.03-2009 Патрубки блоков с диафрагмами для трубопроводов тепловых станций. Конструкция и размеры 79

СТО ЦКТИ 462.04-2009 Патрубки блоков с соплами и диафрагмами для паропроводов тепловых станций. Конструкция и размеры 91

СТО ЦКТИ 520.01-2009 Кольца подкладные для трубопроводов тепловых станций. Конструкция и размеры..... 99

СТО ЦКТИ 313.01-2009 Соединения штуцерные для трубопроводов пара и горячей воды тепловых станций. Конструкция и размеры.....105

СТО ЦКТИ 720.01-2009 Тройники равнопроходные штампованные для трубопроводов питательной воды тепловых станций. Конструкция и размеры. 115

СТО ЦКТИ 720.02-2009 Тройники переходные штампованные для трубопроводов питательной воды тепловых станций. Конструкция и размеры 121

СТО ЦКТИ 720.03-2009 Тройники равнопроходные сварные для трубопроводов питательной воды тепловых станций. Конструкция и размеры 127

СТО ЦКТИ 720.04-2009 Тройники переходные сварные для трубопроводов пара и горячей воды тепловых станций. Конструкция и размеры 133

СТО ЦКТИ 720.05-2009 Тройники переходные сварные для трубопроводов питательной воды тепловых станций. Конструкция и размеры 141

СТО ЦКТИ 720.06-2009 Тройники равнопроходные с обжатием для трубопроводов пара и горячей воды тепловых станций. Конструкция и размеры 147

СТО ЦКТИ 720.07-2009 Тройники переходные с обжатием для трубопроводов пара и горячей воды тепловых станций. Конструкция и размеры 153

СТО ЦКТИ 720.08-2009 Тройники переходные с вытянутой горловиной для трубопроводов пара и горячей воды тепловых станций. Конструкция и размеры 159

СТО ЦКТИ 720.09-2009 Ответвления тройниковые переходные с вытянутой горловиной для трубопроводов пара и горячей воды тепловых станций. Конструкция и размеры 167

СТО ЦКТИ 720.10-2009 Тройники равнопроходные штампованные для трубопроводов пара и горячей воды тепловых станций. Конструкция и размеры. 175

СТО ЦКТИ 720.11-2009 Тройник равнопроходный штампованный с обжатием для трубопроводов питательной воды тепловых станций. Конструкция и размеры 183

СТО ЦКТИ 720.12-2009 Тройники переходные штампованные для трубопроводов пара и горячей воды тепловых станций. Конструкция и размеры 189

СТО ЦКТИ 720.13-2009 Тройник равнопроходный кованый для трубопроводов питательной воды тепловых станций. Конструкция и размеры 195

СТО ЦКТИ 720.14-2009 Тройник переходный кованый для трубопроводов питательной воды тепловых станций. Конструкция и размеры. 201

СТО ЦКТИ 038.01-2009 Ответвления трубопроводов тепловых станций. Типы 207

СТО ЦКТИ 839.01-2009 Блоки с диафрагмами для трубопроводов тепловых станций. Конструкция и размеры 219

СТО ЦКТИ 839.02-2009 Блок с соплом для паропроводов тепловых станций. Конструкция и размеры 227

СТО ЦКТИ 839.03-2009 Блок с диафрагмой для паропроводов тепловых станций. Конструкция и размеры 233

СТО ЦКТИ 839.04-2009 Диафрагмы блоков для трубопроводов тепловых станций. Конструкция и размеры 239

СТО ЦКТИ 504.01-2009 Донышки приварные для трубопроводов тепловых станций. Конструкция и размеры 245

СТО ЦКТИ 530.01-2009 Бобышки для трубопроводов тепловых станций. Конструкция и размеры 253

СТО ЦКТИ 724.01-2009 Пробки для трубопроводов тепловых станций. Конструкция и размеры 261

ОТКРЫТОЕ АКЦИОНЕРНОЕ ОБЩЕСТВО
"НАУЧНО-ПРОИЗВОДСТВЕННОЕ ОБЪЕДИНЕНИЕ ПО ИССЛЕДОВАНИЮ
И ПРОЕКТИРОВАНИЮ ЭНЕРГЕТИЧЕСКОГО ОБОРУДОВАНИЯ
им. И.И.ПОЛЗУНОВА"
(ОАО "НПО ЦКТИ")

СТАНДАРТ ОРГАНИЗАЦИИ

СТО ЦКТИ
318.03–
2009

ПЕРЕХОДЫ ШТАМПОВАННЫЕ ДЛЯ ТРУБОПРОВОДОВ ПАРА ТЕПЛОВЫХ СТАНЦИЙ

Конструкция и размеры

Предисловие

Объекты стандартизации и общие положения при разработке и применении стандартов организации установлены ГОСТ Р1.4-2004 "Стандартизация в Российской Федерации. Стандарты организаций. Общие положения".

Сведения о стандарте

1 РАЗРАБОТАН открытым акционерным обществом «Научно-производственное объединение по исследованию и проектированию энергетического оборудования им. И.И.Ползунова» (ОАО "НПО ЦКТИ") и ЗАО «Энергомаш (Белгород)-БЗЭМ»

Рабочая группа
от ОАО «НПО ЦКТИ»: СУДАКОВ А.В., ГАВРИЛОВ С.Н., БЕЛОВ П.В., ТАБАКМАН М.Л., СМИРНОВА И.А.
от ЗАО «Энергомаш (Белгород)-БЗЭМ»: МОИСЕЕНКО П.П., ЛУШНИКОВ И.Н.

2 УТВЕРЖДЕН И ВВЕДЕН В ДЕЙСТВИЕ Приказом Генерального директора ОАО "НПО ЦКТИ" № 373 от 14 декабря 2009 г.

3 ВЗАМЕН ОСТ 108.318.16-82, ОСТ 108.318.17-82

4 Согласованию с Ростехнадзором не подлежит

СТАНДАРТ ОРГАНИЗАЦИИ

ПЕРЕХОДЫ ШТАМПОВАННЫЕ ДЛЯ ТРУБОПРОВОДОВ ПАРА ТЕПЛОВЫХ СТАНЦИЙ

Конструкция и размеры

Дата введения: 2010-05-01

1 Область применения

Настоящий стандарт распространяется на штампованные переходы, изготавливаемые из листовой стали марки 16ГС категории 17 по ГОСТ 5520 для трубопроводов пара тепловых станций с абсолютным давлением p = 4,31 МПа и температурой t = 340°С.

2 Нормативные ссылки

В настоящем стандарте использованы ссылки на следующие нормативные документы:

ГОСТ 5520–79 Прокат листовой из углеродистой низколегированной и легированной стали для котлов и сосудов, работающих под давлением. Технические условия

СТО ЦКТИ 10.003-2007 Трубопроводы пара и горячей воды тепловых станций. Общие технические требования к изготовлению

3 Термины и определения

3.1 В настоящем стандарте применяют следующие термины с соответствующими определениями:

3.1.1 **переход:** Деталь, предназначенная для плавного изменения диаметра трубопровода.

3.1.2 **переход штампованный:** Переход, изготовленный из листа штамповкой без применения сварки.

4 Конструкция и размеры

Конструкция и размеры переходов должны соответствовать указанным на рисунках 1 и 2.

5 Технические требования

5.1 Масса перехода исполнения 01 – 140 кг, исполнения 02 – 120 кг (расчетная).

5.2 Маркировка и остальные технические требования – по СТО ЦКТИ 10.003.

5.3 Пример условного обозначения перехода с условными проходами D_y600 и d_y450:

ПЕРЕХОД ШТАМПОВАННЫЙ 600х450 01 СТО ЦКТИ 318.03

5.4 Пример маркировки: 01 СТО 318.03 | Товарный знак |

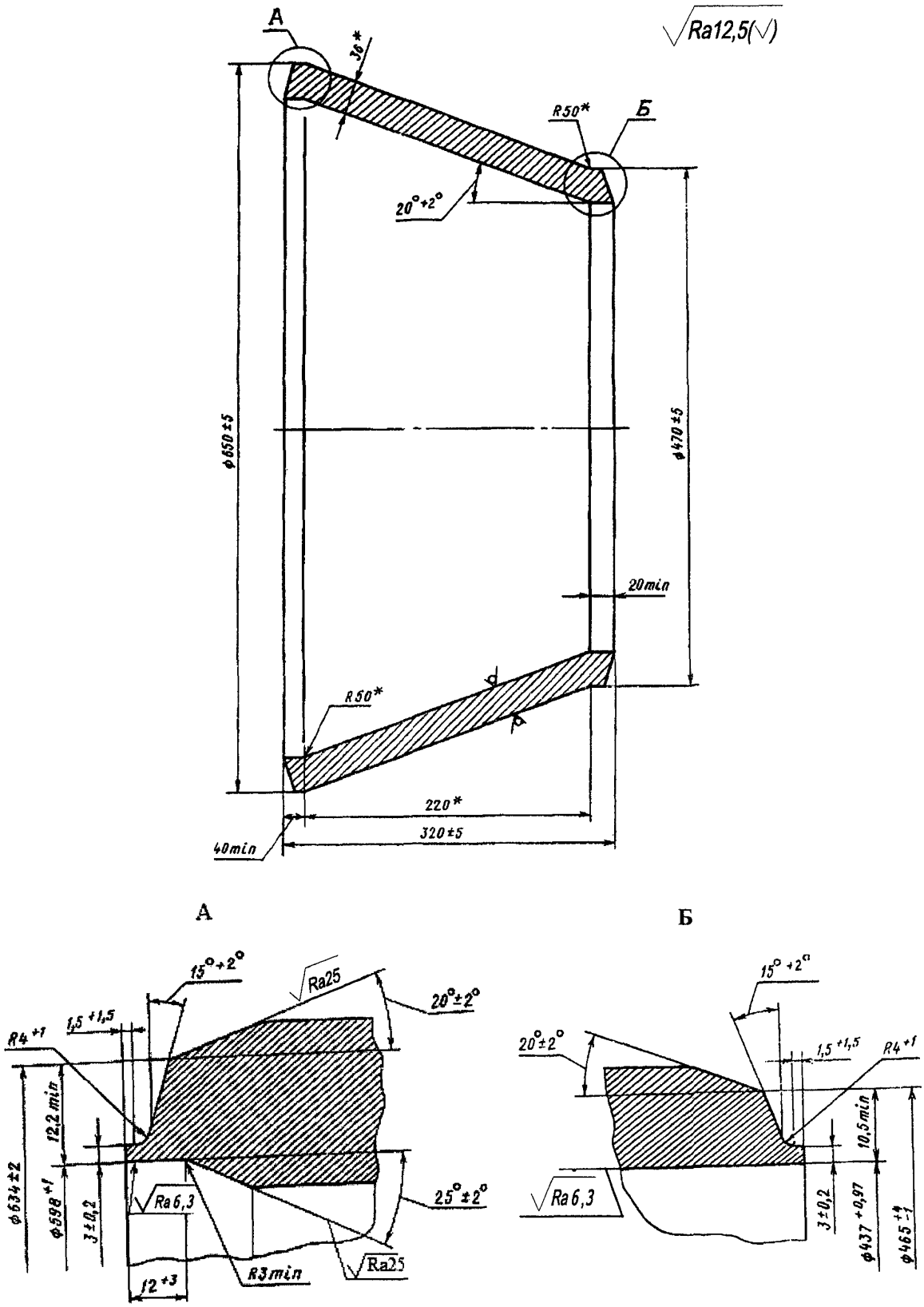

* Размеры для справок

Рисунок 1 – исполнение 01

2

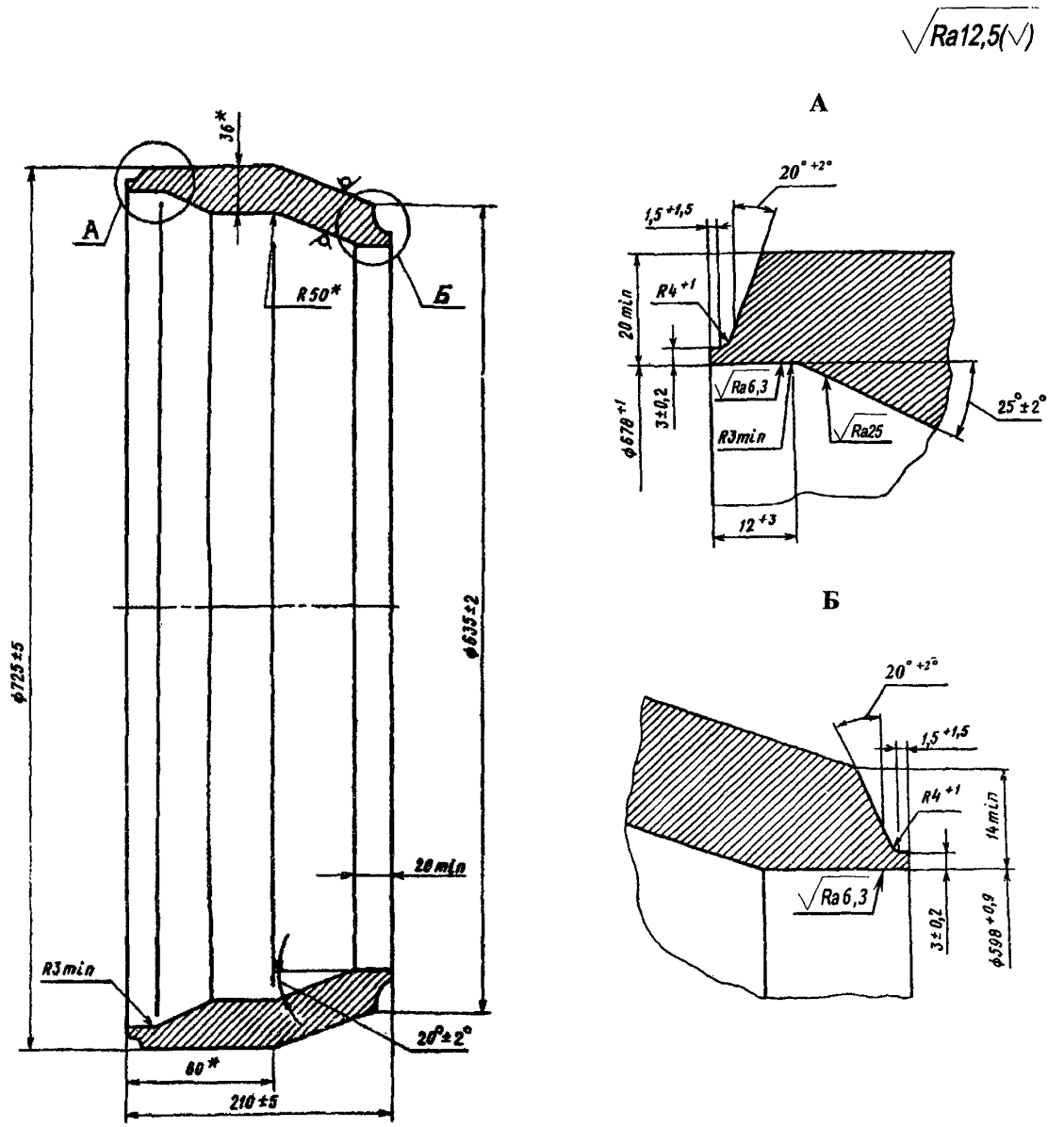

* Размеры для справок

Рисунок 2 – исполнение 02

УДК 621.643:621.186.3 Е 26 ОКП 31 1312

Ключевые слова: тепловые станции, трубопроводы пара, переходы штампованные, конструкция, размеры, материалы

ЛИСТ РЕГИСТРАЦИИ ИЗМЕНЕНИЙ

Изм.	Номера листов (страниц)				Номер документа	Срок введения изменений	Подпись	Дата
	Измененных	Заменен-ных	Новых	Аннулиро-ванных				

Подписано в печать 30.03.10. Формат 60×90 1/8
Бумага офсетная. Гарнитура Times. Печать офсетная.
Усл. печ. л. 33,75. Заказ № 55. Тираж 100.

Издательство ООО ИПП «Ладога»
191014, Санкт-Петербург, ул. Маяковского д. 17
E-mail: gost.e-ecolog.ru

Отпечатано в ООО ИПП «Ладога»
191014, Санкт-Петербург, ул. Маяковского д. 17

ИЗВЕЩЕНИЕ ОБ ИЗМЕНЕНИИ

ОАО "НПО ЦКТИ"	Отдел №24	Извещение . ББАИ.107-2012	СТО ЦКТИ 318.03-2009	
ДАТА ВЫПУСКА		Приказ ОАО "НПО ЦКТИ" № 149 от 25.04.2012	Лист	Листов 1
ПРИЧИНА		Предложение ЗАО «Энергомаш (Белгород)-БЗЭМ» исх. №3714 от 01.11.2011, №1303 от 11.04.2012		Код 9
УКАЗАНИЕ О ЗАДЕЛЕ		Не отражается		
УКАЗАНИЕ О ВНЕДРЕНИИ		По графику ТПП		
ПРИМЕНЯЕМОСТЬ		----------		
РАЗОСЛАТЬ		ЗАО «Энергомаш (Белгород)-БЗЭМ», ОАО «ЗиО», ОАО «Красный котельщик», ОАО «Сибэнергомаш», БиКЗ		
ПРИЛОЖЕНИЕ		----------		

ИЗМ.	СОДЕРЖАНИЕ ИЗМЕНЕНИЯ
1	

1. Рисунок 2, исполнение 2. На выносных элементах «А» и «Б» изменить угол обработки торца перехода с $20^{\circ}{}^{+2^{\circ}}$ на $15^{\circ}{}^{+2^{\circ}}$.

СОСТАВИЛ	Табакман М.Л.		17.04.12	НОРМО-КОНТРОЛЕР	Кубышкин А.П.		17.04.2012
ИЗМЕНЕНИЕ ВНЕС							

gost.e-ecolog.ru