ГЛАВНОЕ АРХИТЕКТУРНО-ПЛАНИРОВОЧНОЕ УПРАВЛЕНИЕ ИСПОЛКОМА ЛЕНГОРСОВЕТА

ТИПОВЫЕ КОНСТРУКЦИИ И ДЕТАЛИ ЗДАНИЙ И СООРУЖЕНИЙ ДЛЯ СТРОИТЕЛЬСТВА В ЛЕНИНГРАДЕ

СЕРИЯ 3.903 КЛ-13

ТЕПЛОСНАБЖЕНИЕ

СБОРНЫЕ ЖЕЛЕЗОБЕТОННЫЕ КАМЕРЫ НА ТЕПЛОВЫХ СЕТЯХ

МАТЕРИАЛЫ ДЛЯ ПРОЕКТИРОВАНИЯ

ВЫПУСК 0-2

РАЗРАБОТАН
ИНСТИТУТОМ „ЛЕНГИПРОИНЖПРОЕКТ"

gost.e-ecolog.ru

ЛЕНИНГРАД
1983

ГЛАВНОЕ АРХИТЕКТУРНО-ПЛАНИРОВОЧНОЕ УПРАВЛЕНИЕ ИСПОЛКОМА ЛЕНГОРСОВЕТА

ТИПОВЫЕ КОНСТРУКЦИИ И ДЕТАЛИ ЗДАНИЙ И СООРУЖЕНИЙ ДЛЯ СТРОИТЕЛЬСТВА В ЛЕНИНГРАДЕ

СЕРИЯ 3.903 КЛ-13

ТЕПЛОСНАБЖЕНИЕ

СБОРНЫЕ ЖЕЛЕЗОБЕТОННЫЕ КАМЕРЫ НА ТЕПЛОВЫХ СЕТЯХ

МАТЕРИАЛЫ ДЛЯ ПРОЕКТИРОВАНИЯ

ВЫПУСК 0-2

РАЗРАБОТАН
ИНСТИТУТОМ „ЛЕНГИПРОИНЖПРОЕКТ"

ВВЕДЕН В ДЕЙСТВИЕ
РАСПОРЯЖЕНИЕМ
ПО ИНСТИТУТУ № 231-КЛ
ОТ 01.12.81

ЛЕНИНГРАД
1983

РЕГ.№

Инв.№ подл. | Подпись и дата | Взам.инв.№ | Инв.№ дубл. | Подпись и дата | Внесены изменения

ЛЕНГИПРОИНЖПРОЕКТ

Гл.инженер проекта		
Отдел	Строительный	Ломбас
Начальник отдела	Егоров	
Норм.контр.	Егоров	
Рук.группы	Васильев	Васильев
Испытал	Кемпинский	
Проверил	Васильев	

СОДЕРЖАНИЕ

№ пп	Наименование	Лист	Стр.
I.	Содержание	С-I ÷ С-3	2 ÷ 4
2.	Пояснительная записка	ПЗ-I ÷ ПЗ-3	5 ÷ 7
3.	Камера 5.0 х 4.5 х 2.5	I	8
4.	Камера 5.0 х 4.5 х 2.2	2	9
5.	Камера 5.0 х 5.5 х 2.5	3	10
6.	Камера 5.0 х 5.5 х 2.2	4	11
7.	Камера 5.0 х 6.5 х 2.5	5	12
8.	Камера 5.0 х 6.5 х 2.2	6	13
9.	Камера 5.0 х 7.5 х 2.5	7	14
I0.	Камера 5.0 х 7.5 х 2.2	8	15
II.	Камера 5.0 х 8.5 х 2.5	9	16
I2.	Камера 5.0 х 8.5 х 2.2	I0	17
I3.	Камера 5.0 х I0.I х 2.5	II	18
I4.	Камера 5.0 х I0.I х 2.2	I2	19
I5.	Камера 5.0 х II.I х 2.5	I3	20
I6.	Камера 5.0 х II.I х 2.2	I4	21
I7.	Камера 6.5 х 4.5 х 2.5. Планы	I5	22
I8.	Камера 6.5 х 4.5 х 2.5. Разрезы	I6	23
I9.	Камера 6.5 х 4.5 х 2.2. Планы	I7	24
20.	Камера 6.5 х 4.5 х 2.2. Разрезы	I8	25
2I.	Камера 6.5 х 5.5 х 2.5. Планы	I9	26
22.	Камера 6.5 х 5.5 х 2.5. Разрезы	20	27
23.	Камера 6.5 х 5.5 х 2.2. Планы	2I	28
24.	Камера 6.5 х 5.5 х 2.2. Разрезы	22	29
25.	Камера 6.5 х 6.5 х 2.5. Планы	23	30
26.	Камера 6.5 х 6.5 х 2.5. Разрезы	24	31
27.	Камера 6.5 х 6.5 х 2.2. Планы	25	32
28.	Камера 6.5 х 6.5 х 2.2. Разрезы	26	33
29.	Камера 6.5 х 7.5 х 2.5. Планы	27	34
30.	Камера 6.5 х 7.5 х 2.5. Разрезы	28	35
3I.	Камера 6.5 х 7.5 х 2.2. Планы	29	36
32.	Камера 6.5 х 7.5 х 2.2. Разрезы	30	37
33.	Камера 6.5 х 8.5 х 2.5. Планы	3I	38
34.	Камера 6.5 х 8.5 х 2.5. Разрезы	32	39
35.	Камера 6.5 х 8.5 х 2.2. Планы	33	40
36.	Камера 6.5 х 8.5 х 2.2. Разрезы	34	41
37.	Камера 6.5 х I0.I х 2.5. Планы	35	42
38.	Камера 6.5 х I0.I х 2.5. Разрезы	36	43
39.	Камера 6.5 х I0.I х 2.2. Планы	37	44
40.	Камера 6.5 х I0.I х 2.2. Разрезы	38	45
4I.	Камера 6.5 х II.I х 2.5. Планы	39	46
42.	Камера 6.5 х II.I х 2.5. Разрезы	40	47
43.	Камера 6.5 х II.I х 2.2. Планы	4I	48
44.	Камера 6.5 х II.I х 2.2. Разрезы	42	49
45.	Камера 7.5 х 4.5 х 2.5. Планы	43	50
46.	Камера 7.5 х 4.5 х 2.5. Разрезы	44	51

КЛ	Сборные железобетонные камеры на тепловых сетях. Материалы для проектирования.	Серия 3.903 КЛ-13	
1983	Содержание	Выпуск 0-2	Лист С-I

ЛГИП. Зак 77 Тир 1000 экз 11 8л.

№ пп	Наименование	Лист	Стр.
47.	Камера 7.5 х 4.5 х 2.2. Планы	45	52
48.	Камера 7.5 х 4.5 х 2.2. Разрезы	46	53
49.	Камера 7.5 х 5.5 х 2.5. Планы	47	54
50.	Камера 7.5 х 5.5 х 2.5. Разрезы	48	55
5I.	Камера 7.5 х 5.5 х 2.2. Планы	49	56
52.	Камера 7.5 х 5.5 х 2.2. Разрезы	50	57
53.	Камера 7.5 х 6.5 х 2.5. Планы	5I	58
54.	Камера 7:5 х 6.5 х 2.5. Разрезы	52	59
55.	Камера 7.5 х 6.5 х 2.2. Планы	53	60
56.	Камера 7.5 х 6.5 х 2.2. Разрезы	54	61
57.	Камера 7.5 х 7.5 х 2.5. Планы	55	62
58.	Камера 7.5 х 7.5 х 2.5. Разрезы	56	63
59.	Камера 7.5 х 7.5 х 2.2. Планы	57	64
60.	Камера 7.5 х 7.5 х 2.2. Разрезы	58	65
6I.	Камера 7.5 х 8.5 х 2.5. Планы	59	66
62.	Камера 7.5 х 8.5 х 2.5. Разрезы	60	67
63.	Камера 7.5 х 8.5 х 2.2. Планы	6I	68
64.	Камера 7.5 х 8.5 х 2.2. Разрезы	62	69
65.	Камера 7.5 х IO.I х 2.5. Планы	63	70
66.	Камера 7.5 х IO.I х 2.5. Разрезы	64	71
67.	Камера 7.5 х IO.I х 2.2. Планы	65	72
68.	Камера 7.5 х IO.I х 2.2. Разрезы	66	73
69.	Камера 7.5 х II.I х 2.5. Планы	67	74
70.	Камера 7.5 х II.I х 2.5. Разрезы	68	75
7I.	Камера 7.5 х II.I х 2.2. Планы	69	76
72.	Камера 7.5 х II.I х 2.2. Разрезы	70	77
73.	Камера 8.5 х 4.5 х 2.5. Планы	7I	78
74.	Камера 8.5 х 4.5 х 2.5. Разрезы	72	79
75.	Камера 8.5 х 4.5 х 2.2. Планы	73	80
76.	Камера 8.5 х 4.5 х 2.2. Разрезы	74	81
77.	Камера 8.5 х 5.5 х 2.5. Планы	75	82
78.	Камера 8.5 х 5.5 х 2.5. Разрезы	76	83
79.	Камера 8.5 х 5.5 х 2.2. Планы	77	84
80.	Камера 8.5 х 5.5 х 2.2. Разрезы	78	85
8I.	Камера 8.5 х 6.5 х 2.5. Планы	79	86
82.	Камера 8.5 х 6.5 х 2.5. Разрезы	80	87
83.	Камера 8.5 х 6.5 х 2.2. Планы	8I	88
84.	Камера 8.5 х 6.5 х 2.2. Разрезы	82	89
85.	Камера 8.5 х 7.5 х 2.5. Планы	83	90
86.	Камера 8.5 х 7.5 х 2.5. Разрезы	84	91
87.	Камера 8.5 х 7.5 х 2.2. Планы	85	92
88.	Камера 8.5 х 7.5 х 2.2. Разрезы	86	93
89.	Камера 8.5 х 8.5 х 2.5. Планы	87	94
90.	Камера 8.5 х 8.5 х 2.5. Разрезы	88	95
9I.	Камера 8.5 х 8.5 х 2.2. Планы	89	96
92.	Камера 8.5 х 8.5 х 2.2. Разрезы	90	97
93.	Камера 8.5 х IO.I х 2.5. Планы	9I	98
94.	Камера 8.5 х IO.I х 2.5. Разрезы	92	99
95.	Камера 8.5 х IO.I х 2.2. Планы	93	100
96.	Камера 8.5 х IO.I х 2.2. Разрезы	94	101
97.	Камера 8.5 х II.I х 2.5. Планы	95	102
98.	Камера 8.5 х II.I х 2.5. Разрезы	96	103

ЛЕНГИПРОИНЖПРОЕКТ
Гл.инж.проекта Егоров
Отдел строительных конструкций
Нач.отдела Ломбас
Норм.контр. Егоров
Рук.группы Васильев
Исполнил Кемпинский
Проверил Васильев
Согласовано

КЛ 1983 — Сборные железобетонные камеры на тепловых сетях. Материалы для проектирования

Содержание

Серия 3.903 КЛ-13
Выпуск 0-2
Лист С-2

ЛГИП. Зак 77 Тир 1000 Из 11 81г

№ пп	Наименование	Лист	Стр.
99.	Камера 8.5 x II.I x 2.2. Планы	97	104
I00.	Камера 8.5 x II.I x 2.2. Разрезы	98	105
I0I.	Камера 9.5 x 4.5 x 2.5. Планы	99	106
I02.	Камера 9.5 x 4.5 x 2.5. Разрезы	I00	107
I03.	Камера 9.5 x 4.5 x 2.2. Планы	I0I	108
I04.	Камера 9.5 x 4.5 x 2.2. Разрезы	I02	109
I05.	Камера 9.5 x 5.5 x 2.5. Планы	I03	110
I06.	Камера 9.5 x 5.5 x 2.5. Разрезы	I04	111
I07.	Камера 9.5 x 5.5 x 2.2. Планы	I05	112
I08.	Камера 9.5 x 5.5 x 2.2. Разрезы	I06	113
I09.	Камера 9.5 x 6.5 x 2.5. Планы	I07	114
II0.	Камера 9.5 x 6.5 x 2.5. Разрезы	I08	115
III.	Камера 9.5 x 6.5 x 2.2. Планы	I09	116
II2.	Камера 9.5 x 6.5 x 2.2. Разрезы	II0	117
II3.	Камера 9.5 x 7.5 x 2.5. Планы	III	118
II4.	Камера 9.5 x 7.5 x 2.5. Разрезы	II2	119
II5.	Камера 9.5 x 7.5 x 2.2. Планы	II3	120
II6.	Камера 9.5 x 7.5 x 2.2. Разрезы	II4	121
II7.	Камера 9.5 x 8.5 x 2.5. Планы	II5	122
II8.	Камера 9.5 x 8.5 x 2.5. Разрезы	II6	123
II9.	Камера 9.5 x 8.5 x 2.2. Планы	II7	124
I20.	Камера 9.5 x 8.5 x 2.2. Разрезы	II8	125
I2I.	Камера 9.5 x I0.I x 2.5. Планы	II9	126
I22.	Камера 9.5 x I0.I x 2.5. Разрезы	I20	127
I23.	Камера 9.5 x I0.I x 2.2. Планы	I2I	128
I24.	Камера 9.5 x I0.I x 2.2. Разрезы	I22	129
I25.	Камера 9.5 x II.I x 2.5. Планы	I23	130
I26.	Камера 9.5 x II.I x 2.5. Разрезы	I24	131
I27.	Камера 9.5 x II.I x 2.2. Планы	I25	132
I28.	Камера 9.5 x II.I x 2.2. Разрезы	I26	133
I29.	Узлы I ÷ 3	I27	134
I30.	Узлы 4, 5	I28	135
I3I.	Узлы 6 ÷ 8	I29	136
I32.	Узлы 9, I0	I30	137
I33.	Узлы II ÷ I3	I3I	138
I34.	Детали крепления неподвижных опор	I32	139
I35.	Лестницы металлические Л-I, Л-2	I33	140
I36.	Колонны К-I, К-2	I34	141
I37.	Закладная деталь М-I. Сетка для водосборника С-I. Накладные элементы Н-I. Н-2, Н-3. Спецификация.	I35	142
I38.	Армирование монолитного днища и подколонника.	I36	143
I39.	Армирование монолитного днища и подколонника. Каркас КР-I3.	I37	144
I40.	Армирование монолитного днища и подколонника. Спецификация и выборка стали.	I38	145

КЛ	Сборные железобетонные камеры на тепловых сетях. Материалы для проектирования.	СЕРИЯ 3.903 КЛ-I3	
1983	Содержание	ВЫПУСК 0-2	ЛИСТ С-3

ЛЕНГИПРОИНЖПРОЕКТ
Гл инж проект Егоров
Отдел строительный
Нач отдела Ломбас
Норм контр Егоров
Рук группы Васильев
Исполнит Кемпинский
Проверил Васильев
Согласовано
Инв. контр
Внесены изменения
Дата Рег № Должн Подпись Фамилия
ЛГИП. зак 77 тир 1000 экз II 81-

РЕГ.№

Инженер | Внесены изменения | Дата | Рег.№ | Должн. | Подпись | Фамилия

СОГЛАСОВАНО

ЛЕНГИПРОИНЖПРОЕКТ

Н.контр. Егоров | Рук.группы Васильев | Исполнил Васильев | Проверил Свинцева

Гл.инж.проект. Егоров | Отдел строительный | Ломбас | Нач.отдела

ПОЯСНИТЕЛЬНАЯ ЗАПИСКА

I.Общая часть

I.I Настоящая серия 3.903 кл-I3 разработана на основании программы работ над "Каталогом унифицированных изделий для жилищного и гражданского строительства в г.Ленинграде",утверждённой распоряжением Исполкома Ленгорсовета № I057-р от I0.09.79г.

I.2 В выпуске 0-2 помещены материалы для проектирования камер на тепловых сетях из сборных железобетонных элементов, разработанных в выпусках I-6 и I-7 серии 3.903 кл.I3.Размеры камер в плане 5,0÷ 9,5 х 4,5 ÷ II,I и высотами 2,2 и 2,5м. Все типоразмеры камер указаны в содержании выпуска.Маркировка камер дана по внутренним размерам камер.

I.3 Маркировка изделий состоит из буквенных и цифровых индексов.Буквенными индексами обозначены вид и назначение изделия (П-плита перекрытия, ПС-панель стеновая, Ф-фундаментный блок)Цифровыми индексами обозначены:

- для плит перекрытия-первыми цифрами-длина плит,вторыми-ширина округлённо в дециметрах(например,П-23-I6 - плита перекрытия длиной 2260 мм и шириной I580мм)
- для стеновых панелей,фундаментных блоков и балок -цифрами обозначены тип опалубки и армирования.

Буквенные индексы "К","Д","У" в конце марки изделия обозначают:

"К" - наличие в плите квадратного отверстия,

"Д"- наличие в плите круглого отверстия,

"У" - угловой блок или угловая стеновая панель.

I.4 Камеры запроектированы для неагрессивной среды.

2. Расчетные нагрузки

2.I При расчёте максимальной осевой нагрузки от трубопроводов приняты следующие исходные данные:

- нормативный объемный вес грунта засыпки $\gamma = I,8$т/м3
- угол внутреннего трения грунта $\varphi = 26$
- заглубление верха перекрытия камер -0,3м
- временная нагрузка от наземного транспорта Н-30 и колесная НК-80 в соответствии с СН 200-62 и СНиП II-36-73
- уровень грунтовых вод от низа днища камеры (с учетом сопутствующего дренажа) -I,0 м.

2.2 Максимально допускаемые усилия на камеру от 2х трубопроводов:

Размер камеры	осевое усилие, т	боковое усилие,т
5,0х4,5х2,2 (2,5)	76	73
5,0 х 5,5 х 2,2 (2,5)	84	82
5,0 х 6,5 х 2,2 (2,5)	87	96
5,0 х 7,5 х 2,2 (2,5)	95	II0
5,0 х 8,5 х 2,2 (2,5)	98	I20
5,0 х I0,I х 2,2 (2,5)	I08	I4I
5,0 х II,I х 2,2 (2,5)	II3	I50
6,5 х 4,5 х 2,2 (2,5)	94	80
6,5 х 5,5 х 2,2 (2,5)	I00	90
6,5 х 6,5 х 2,2 (2,5)	I05	I05
6,5 х 7,5 х2,2 (2,5)	II3	I20
6,5 х 8,5 х 2,2 (2,5)	II8	I30
6,5 х I0,I х 2,2 (2,5)	I25	I53
6,5 х II,I х 2,2 (2,5)	I30	I60

КЛ	Сборные железобетонные камеры на тепловых сетях	СЕРИЯ 3.903 кл-I3	
1983	Пояснительная записка	ВЫПУСК 0-2	ЛИСТ ПЗ-I

ЛГИП. зак 77 тир 1000 экз II 81г

Размер камеры	осевое усилие, т	боковое усилие, т
7,5 х 4,5 х 2,2 (2,5)	I05	87
7,5 х 5,5 х 2,2 (2,5)	II2	I00
7,5 х 6,5 х 2,2 (2,5)	II9	II3
7,5 х 7,5 х 2,2 (2,5)	I25	I25
7,5 х 8,5 х 2,2 (2,5)	I30	I37
7,5 х I0,I х 2,2 (2,5)	I40	I66
7,5 х II,I х 2,2 (2,5)	I48	I70
8,5х 4,5 х 2,2 (2,5)	II7	93
8,5 х 5,5 х 2,2 (2,5)	I24	I05
8,5 х 6,5 х 2,2 (2,5)	I3I	II8
8,5 х 7,5 х 2,2 (2,5)	I37	I30
8,5 х 8,5 х 2,2 (2,5)	I45	I45
8,5 х I0,I х 2,2 (2,5)	I55	I65
8,5 х II,I х 2,2 (2,5)	I62	I78
9,5 х 4,5 х2,2 (2,5)	I29	98
9,5 х 5,5 х 2,2 (2,5)	I36	III
9,5 х 6,5 х 2,2 (2,5)	I43	I25
9,5 х 7,5 х 2,2 (2,5)	I50	I38
9,5 х 8,5 х 2,2 (2,5)	I58	I52
9,5 х I0,I х 2,2 (2,5)	I69	I73
9,5 х II,I х 2,2 (2,5)	I75	I86

3. Технические требования к монтажу камер

3.I В сухих грунтах фундаментные блоки камер устанавливаются на песчаный выравнивающий слой толщиной I00 мм.В мокрых грунтах устраивается бетонная подготовка из бетона марки I00 толщиной I00 мм При агрессивной грунтовой воде подготовка устраивается в соответствии со СНиП II-28-73*.

3.2 Работы по монтажу сборных железобетонных элементов стен камеры начинать только после замоноличивания днища камеры и достижения прочности бетона не менее 80% от проектной.Днище камеры монолитное из гидротехнического бетона марки 300 В4 Мрз I50 по ГОСТ 4795-68 Арматура днища соединяется на сварке с арматурными выпусками фундаментных блоков ,устанавливаемых по контуру стен камеры.

3.3 Стеновые панели и плиты перекрытий устанавливаются на цементном растворе марки 75.

3.4 Монтажное закрепление стеновых панелей между собой производится посредством накладных деталей ,привариваемых к закладным элементам панелей.

3.5 Заделку стеновых панелей в щелевом пазе фундаментного блока,а также заполнение швов между фундаментными блоками выполнять бетоном М300 В4 МрзI50 на мелком заполнителе (фракции до I0мм), приготовленном на основе напрягающего цемента, с уплотнением ножевым вибратором.

3.6 Места стыков стеновых панелей с наружной стороны торкретируются на ширину 300 мм.

3.7 По покрытию камер создается уклон i = 0,004 цементно-песчаным раствором марки I00 с железнением поверхности.

АГИП. зак 71 тир 1000 экз II 81г

3.8 Для крепления неподвижной опоры трубопровода в монолитной части днища предусмотрена установка закладной детали М-3 с привязкой её по конкретному проекту. Верхняя часть неподвижных опор приваривается с закладной детали балок. Величина сварных швов указывается в конкретном проекте в зависимости от усилий от трубопроводов.

3.9 Для отвода из камеры случайных вод по днищу камеры создаётся уклон i=0,02 цементно-песчаной стяжкой в сторону приямка.

3.10 Котлован под камеру разрабатывается одновременно с траншеей под трубопроводы. Засыпка пазух котлована вокруг камеры производится песчаным среднезернистым грунтом с послойным уплотнением до достижения $\gamma_{ск}$= 1,65 т/м3.

3.11 Все работы по строительству камер выполнять в соответствии со СНиП III-1-76. "Организация строительного производства", СНиП III-15-76 "Бетонные и железобетонные конструкции монолитные", СНиП III-16-80 "Бетонные и железобетонные конструкции сборные" Геодезический контроль осуществлять в соответствии с указаниями СНиП III-2-75 "Геодезические работы в строительстве."

4. Гидроизоляция камер и защита от коррозии

4.1 Вопросы гидроизоляции камер и защиты строительных конструкций от агрессивного воздействия грунтовых вод решаются в конкретном проекте с учётом гидрогеологических условий строительства.

4.2 Гидроизоляция и защита башмака и стен выполняются на высоту 1,5 м от подошвы камеры в соответствии с требованием СНиП II-28-73 "Защита строительных конструкций от коррозии" и СН 301-65 "Указания по проектированию гидроизоляции подземных частей зданий и сооружений".

4,3 Антикоррозийная защита металлоконструкций осуществляется путём окраски эмалью ПФ 133 за 3 раза по грунту ГФ 020. Закладные и накладные детали при изготовлении покрываются грунтом ГФ 020. После сварки закладных и накладных деталей защиту их от коррозии осуществить цементной штукатуркой по металлической сетке.

5. Указания по применению чертежей камер

5.1 При разработке конкретного проекта в чертежах стеновых панелей необходимо указать марку сальников для прохода труб и их привязку к граням панелей, сальники включить в спецификацию изделий

5.2 Металлоконструкции опор трубопроводов, устанавливаемых в камерах, разрабатываются в конкретном проекте в зависимости от усилий в трубопроводах.

5.3 В зависимости от гидрогеологических условий назначается гидроизоляция и антикоррозийная защита камеры.

5.4 В мокрых грунтах вдоль линии теплопровода прокладывается сопутствующий дренаж с таким расчётом, чтобы уровень грунтовой воды не поднимался выше 1,0 м от низа камер.

КЛ	Сборные железобетонные камеры на тепловых сетях	СЕРИЯ 3.903 КЛ-13	
1983	Пояснительная записка	ВЫПУСК 0-2	ЛИСТ ПЗ-3

ЛЕНГИПРОИНЖПРОЕКТ
Гл инж отд Егоров
Гл инж проект Егоров
Отдел строительных конструкций
Нач отдела Ломбас
Рук группы Васильев
Исполнил Васильев
Проверил Свищева
Согласовано
Инженер контр
Внесены изменения
Дата Рег № Должн Подпись Фамилия
РЕГ №
ЛЕНГИПРОИНЖПРОЕКТ зак 77 тир 1000 экз 11 3 г

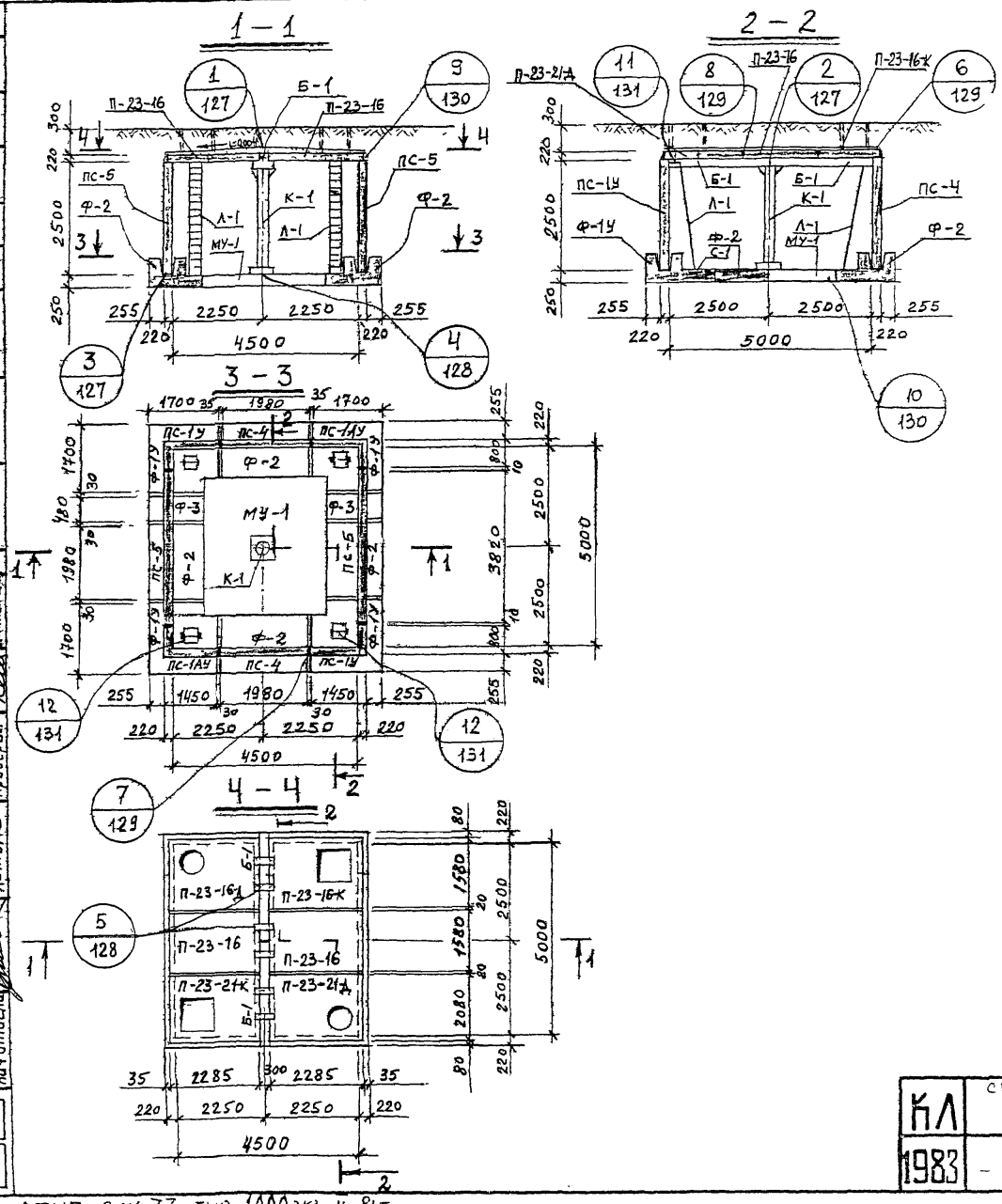

Спецификация сборных железобетонных изделий на 1 камеру

№ п/п	Наименование изделия	Марка изделия	Кол. шт.	Расход стали кг	Масса в кг	№ листа, выпуск серии 3.903 КЛ-13
1	Фундамент	Ф-1У	4	326,2	2500	л. 69,70
2	—"—	Ф-2	4	202,1	2400	л. 66,67
3	—"—	Ф-3	2	58,8	600	л. 68,70
4	Балка	Б-1	2	211,0	1460	л. 71,72
5	Стеновая панель	ПС-1У / ПС-1АУ	2/2	211,2	2880	л. 37,38, 39,40
6	—"—	ПС-4	2	207,2	2600	л. 47,48
7	—"—	ПС-5	2	909,0	4280	л. 49,50
8	Плита перекрытия	П-23-16	2	55,8	1960	л. 1,3
9	—"—	П-23-16-К	1	87,3	1450	л. 4,6
10	—"—	П-23-16Д	1	92,0	1790	л. 7,9
11	—"—	П-23-21-К	1	94,7	2070	л. 5,6
12	—"—	П-23-21-Д	1	98,5	2400	л. 8,9
13	Монолитное днище	МУ-1	1	557,7	2,32 м³	Вып. 0-2 л. 136

Спецификация металлоконструкций на 1 камеру

№ п/п	Наименование	Марка изделия	Кол. един.	Масса в кг: един	Масса в кг: общая	№ листа вып. 0-2 серии 3.903 КЛ-13
1	Колонна	К-1	1	182,9	182,9	134
2	Лестница	Л-1	4	48	192,0	133
3	Сетка водосборника	С-1	4	2,2	8,8	135
4	Накладная деталь	Н-1	16	1,43	22,9	135
5	—"—	Н-2	8	0,24	1,92	135
6	—"—	Н-3	6	7,5	45,0	135

Согласовано

Егоров В. Хохлов Беляев Свищев Иванишина

Рук. группы Рук. группы Испол. Конт.

Гл. инж. пр. Отдел строительный Начотдела

Егоров Ломбас

Гл. констр. Проверил

ЛЕНГИПРОИНЖПРОЕКТ

Инв. № подл. | Подпись и дата | Взам. инв. №

Изменение | Внесены | Дата | Инв. № подл. | Подпись | Дата

Рег. №

КЛ | 1983

Сборные железобетонные камеры на тепловых сетях. Материалы для проектирования

Камера 5.0 × 4.5 × 2.5

Серия 3.903.КЛ-13

Выпуск 0-2

Лист 1

ЛГИП. Зак 77 Тир 1000 ЭГЗ 11-81г

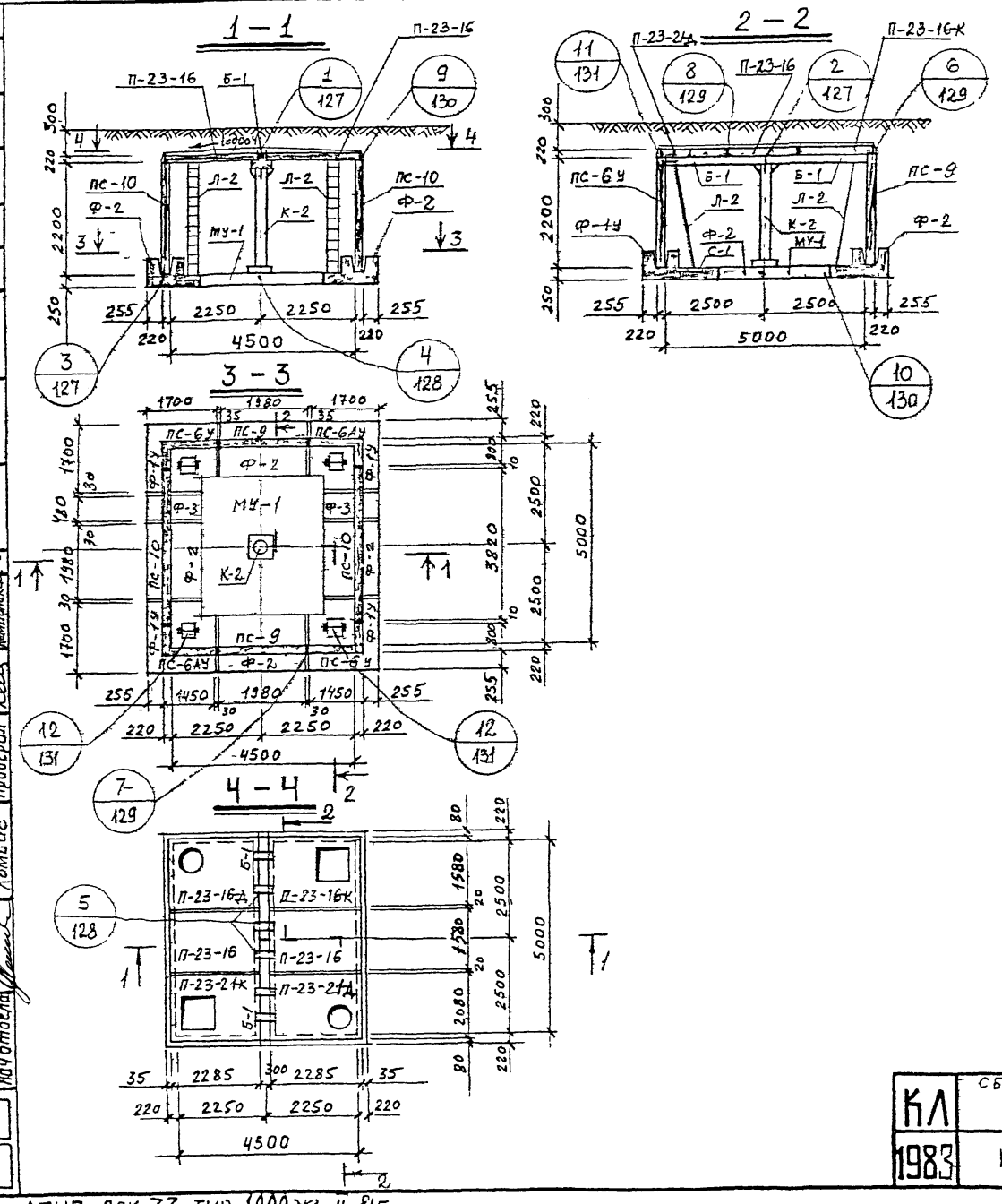

СПЕЦИФИКАЦИЯ СБОРНЫХ ЖЕЛЕЗОБЕТОННЫХ ИЗДЕЛИЙ НА 1 КАМЕРУ

№ п/п	НАИМЕНОВАНИЕ ИЗДЕЛИЯ	МАРКА ИЗДЕЛИЯ	КОЛ. ШТ.	РАСХОД СТАЛИ КГ	МАССЫ В КГ	№ ЛИСТА ВЫПУСК СЕРИИ 3.903 КЛ-13
1	ФУНДАМЕНТ	Ф-1У	4	326,2	2500	ВЫПУСК 1-6 л.69,70
2	—"—	Ф-2	4	202,1	2400	л.66,67
3	—"—	Ф-3	2	58,8	600	л.68,70
4	БАЛКА	Б-1	2	211,0	1460	л.71,72
5	СТЕНОВАЯ ПАНЕЛЬ	ПС-6У / ПС-6АУ	2/2	185,7	2530	л.51,52 53,54
6	—"—	ПС-9	2	181,6	2280	л.61,62
7	—"—	ПС-10	2	835,6	3650	л.63,64
8	ПЛИТА ПЕРЕКРЫТИЯ	П-23-16	2	55,8	1960	л.1,3
9	—"—	П-23-16К	1	87,3	1450	л.4,6
10	—"—	П-23-16Д	1	92,0	1790	л.7,9
11	—"—	П-23-21К	1	94,7	2070	л.5,6
12	—"—	П-23-21Д	1	98,5	2400	л.8,9
13	МОНОЛИТНОЕ ДНИЩЕ	МУ-1	1	557,7	2,32 м³	вып. 0-2 л.136

СПЕЦИФИКАЦИЯ МЕТАЛЛОКОНСТРУКЦИЙ НА 1 КАМЕРУ

№ п/п	НАИМЕНОВАНИЕ	ЕДИН ИЗМЕР.	КОЛ. ЕДИН.	МАССА В КГ ЕДИН.	МАССА В КГ ОБЩАЯ	№ ЛИСТА ВЫП 0-2 СЕРИИ 3.903 КЛ 13
1	КОЛОННА	К-2	1	164,9	164,9	134
2	ЛЕСТНИЦА	Л-2	4	42,8	171,2	133
3	СЕТКА ВОДОСБОРНИКА	С-1	4	2,2	8,8	135
4	НАКЛАДНАЯ ДЕТАЛЬ	Н-1	16	1,43	22,9	135
5	—"—	Н-2	8	0,24	1,92	135
6	—"—	Н-3	6	7,5	45,0	135

КЛ	Сборные железобетонные камеры на тепловых сетях. Материалы для проектирования	СЕРИЯ 3.903 КЛ-13
1983	КАМЕРА. 5.0 × 4.5 × 2.2	ВЫПУСК 0-2 ЛИСТ 2

РЕГ. №

Инвентр. Внесены изменения. Дата. Рег. № Должн. Подпись. Фамилия

СТАЛЕСОВАНО

Н. контр. Егоров. Рук. группы Вакилиев. Рук. группы Беляева. Исполнил Свищева. Проверил Кантонёкова

ЛЕНГИПРОИНЖПРОЕКТ. Гл. инж. проекта Егоров. Отдел строительный. Нач. отдела Ломбас

ЛГИП. зак 77 тир 1000 экз II-81г

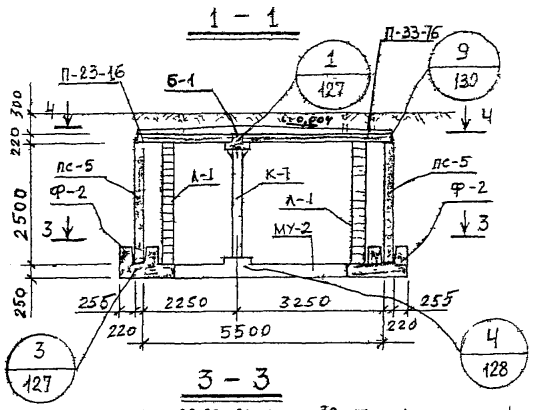

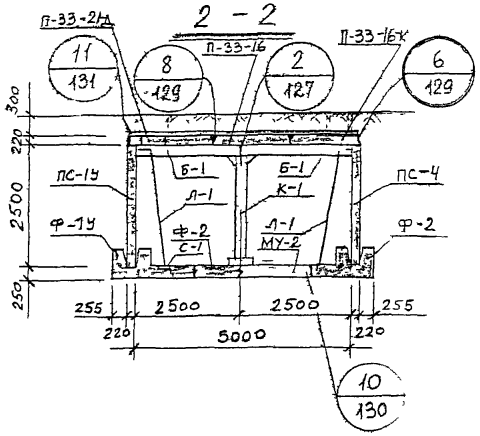

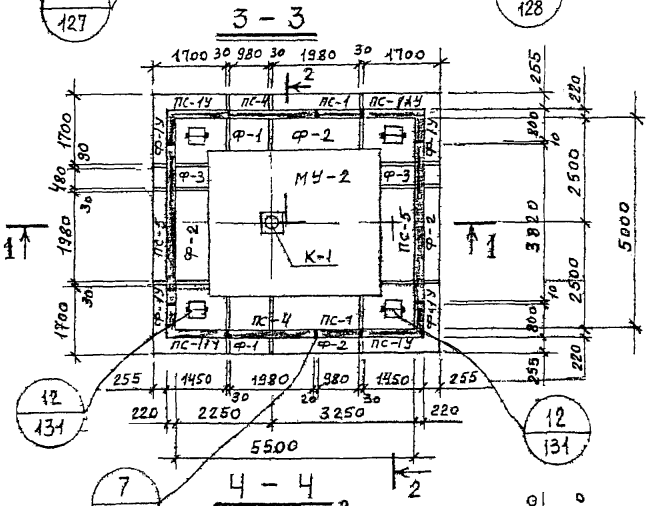

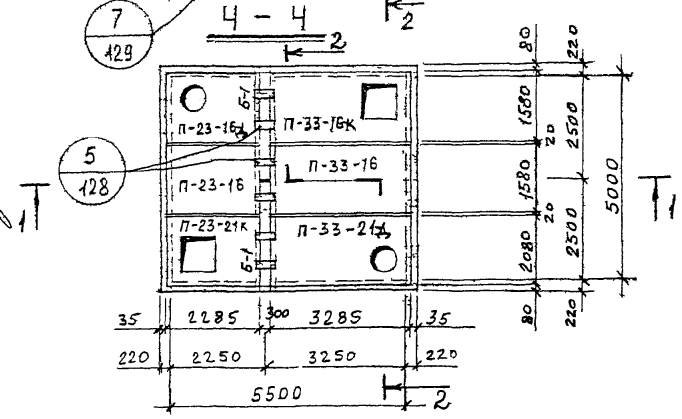

СПЕЦИФИКАЦИЯ СБОРНЫХ ЖЕЛЕЗОБЕТОННЫХ ИЗДЕЛИЙ НА 1 КАМЕРУ

№ п/п	Наименование изделия	Марка изделия	Кол. шт.	Расход стали кг	Масса в кг	№ листа, выпуск серии 3.903 КЛ-13
1	Фундамент	Ф-1у	4	326,2	2500	л. 69,70
2	—"—	Ф-1	2	102,6	1200	л. 65,67
3	—"—	Ф-2	4	202,1	2400	л. 66,67
4	—"—	Ф-3	2	58,8	600	л. 68,70
5	Балка	Б-1	2	211,0	1460	л. 71, 72
6	Стеновая панель	пс-1у / пс-1Ау	2/2	211,2	2880	л. 37, 38, 39, 40
7	—"—	пс-1	2	106,9	1330	л. 41, 42
8	—"—	пс-4	2	207,2	2600	л. 47, 48
9	—"—	пс-5	2	909,0	4280	л. 49, 50
10	Плита перекрытия	П-23-16	1	55,8	1960	л. 1, 3
11	—"—	П-33-16	1	123,9	2830	л. 10, 12
12	—"—	П-33-16к	1	188,9	2320	л. 13, 15
13	—"—	П-23-21к	1	94,7	2070	л. 5, 6
14	—"—	П-23-16д	1	92,0	1790	л. 7, 9
15	—"—	П-33-21д	1	228,9	3550	л. 17, 18
16	Монолитное днище	МУ 9	1	746,2	3,12 м³	Вып. 0-2 л. 136

СПЕЦИФИКАЦИЯ МЕТАЛЛОКОНСТРУКЦИЙ НА 1 КАМЕРУ

№ п/п	Наименование	Марка издел.	Кол. един.	Масса в кг: един.	Масса в кг: общая	№ листа Вып. 0-2 серии 3.903 КЛ-13
1	Колонна	К-1	1	182,9	182,9	134
2	Лестница	Л-1	4	48	192	133
3	Сетка водосборника	С-1	4	2,2	8,8	135
4	Накладная деталь	Н-1	20	1,43	28,6	135
5	—"—	Н-2	8	0,24	1,92	135
6	—"—	Н-3	6	7,5	45,0	135

КЛ 1983

Сборные железобетонные камеры на тепловых сетях. Материалы для проектирования

Камера 5,0×5,5×2,5

Серия 3.903 КЛ-13

Выпуск 0-2

Лист 3

Ленгипроинжпроект

Отдел сборных конструкций

Гл. инженер — Егоров

Нач. отдела — Ломбас

Н. контр. — Егоров

Рук. группы — Жилобер

Рук. группы — Гаврилов

Исполнил — Сафиева

Проверил — Кемпинская

Согласовано

Внесены изменения

Рег. №

Подпись

Дата

Инв. №

Взам. инв. №

Подпись и дата

Инв. № подл.

ЛГИП. зак 77 тир 1000 изд II-81г

РЕГ.№

ЛЕНГИПРОИНЖПРОЕКТ

Гл.инженер проекта Егоров
Нач.отдела Спиронин
Отдел Спиронин
Гл.конструктор Ломбас

Внесены изменения

Номер	Дата	Рег.№	Подпись

Согласовано

Егоров	Васильева	Беляева	Овощева	Котельников
Рук.группы	Рук.группы	Исполнил	Проверил	

1 - 1

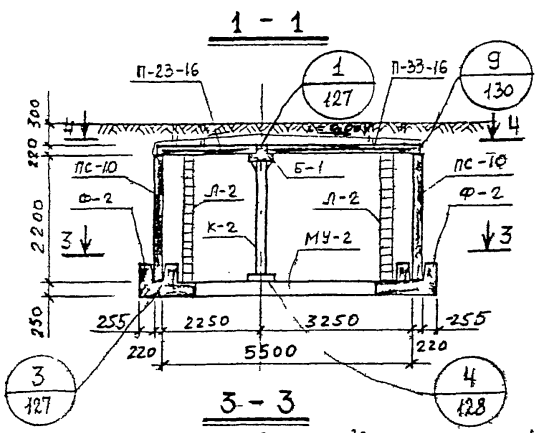

2 - 2

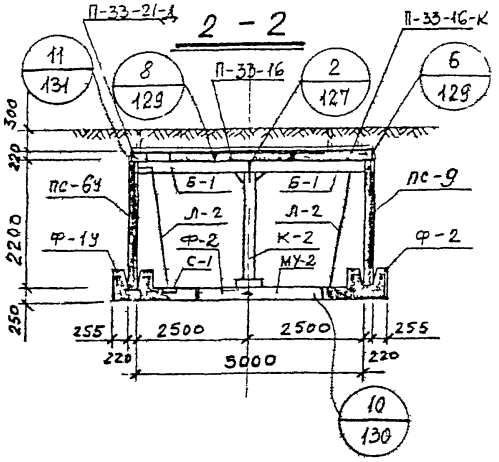

3 - 3

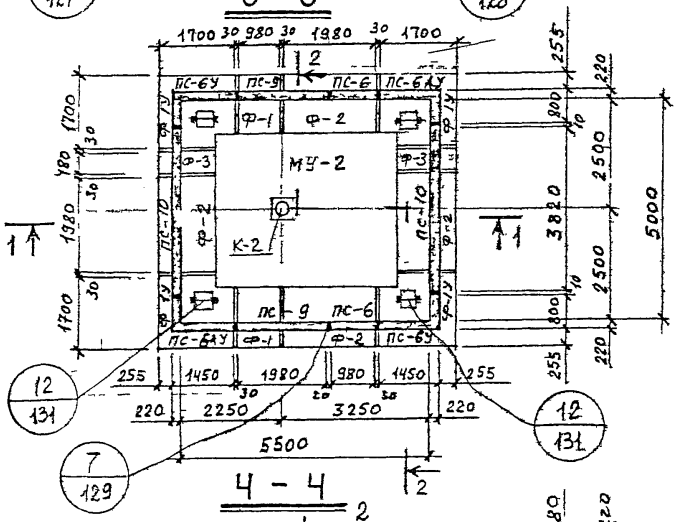

4 - 4

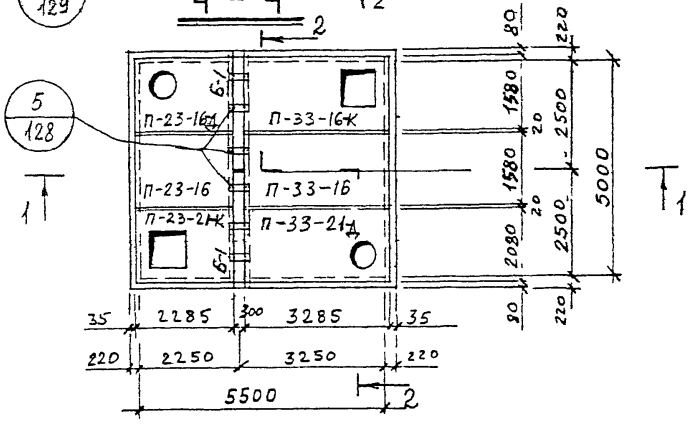

СПЕЦИФИКАЦИЯ сборных железобетонных изделий на 1 камеру

№ п/п	Наименование изделия	Марка изделия	Кол шт	Расход стали кг	Масса в кг	№ листа, выпуск серии 3.903 кл-13
1	Фундамент	Ф-1У	4	326,2	2500	л.69,70
2	—"—	Ф-1	2	102,6	1200	л.65,67
3	—"—	Ф-2	4	202,1	2400	л.66,67
4	—"—	Ф-3	2	58,8	600	л.68,70
5	Балка	Б-1	2	211,0	1460	л.71,72
6	Стеновая панель	ПС-6У / ПС-6АУ	2/2	185,7	2530	л.51,52 53,54
7	—"—	ПС-6	2	93,6	1150	л.55,56
8	—"—	ПС-9	2	181,6	2280	л.61,62
9	—"—	ПС-10	2	835,6	3650	л.63,64
10	Плита перекрытия	П-23-16	1	55,8	1960	л.4,3
11	—"—	П-23-16К	1	92,0	1790	л.7,9
12	—"—	П-23-2НК	1	94,7	2070	л.5,6
13	—"—	П-33-16	1	123,9	2830	л.10,12
14	—"—	П-33-16К	1	188,9	2320	л.13,15
15	—"—	П-33-21	1	228,9	3550	л.17,18
16	Монолитное днище	МУ-2	1	746,2	3,12 м³	вып. 0-2 л.136

Выпуск

СПЕЦИФИКАЦИЯ металлоконструкции на 1 камеру

№ п/п	Наименование	Марка издел.	Кол един	Масса в кг: един.	Масса в кг: общая	№ листа вып 0-2 серии 3.903 кл-9
1	Колонна	К-2	1	164,9	164,9	134
2	Лестница	Л-2	4	42,8	171,2	133
3	Сетка водосборника	С-1	4	2,2	8,8	135
4	Накладная деталь	Н-1	20	1,43	28,6	135
5	—"—	Н-2	8	0,24	1,92	135
6	—"—	Н-3	6	7,5	45,0	135

КЛ 1983

Сборные железобетонные камеры на ёловых сетях. Материалы для проектирования.

Камера 5,0×5,5×2,2

Серия 3.903 КЛ-3

Выпуск 0-2

Лист 4

ЛГИП. зак 77 тир 1000 экз II-81г

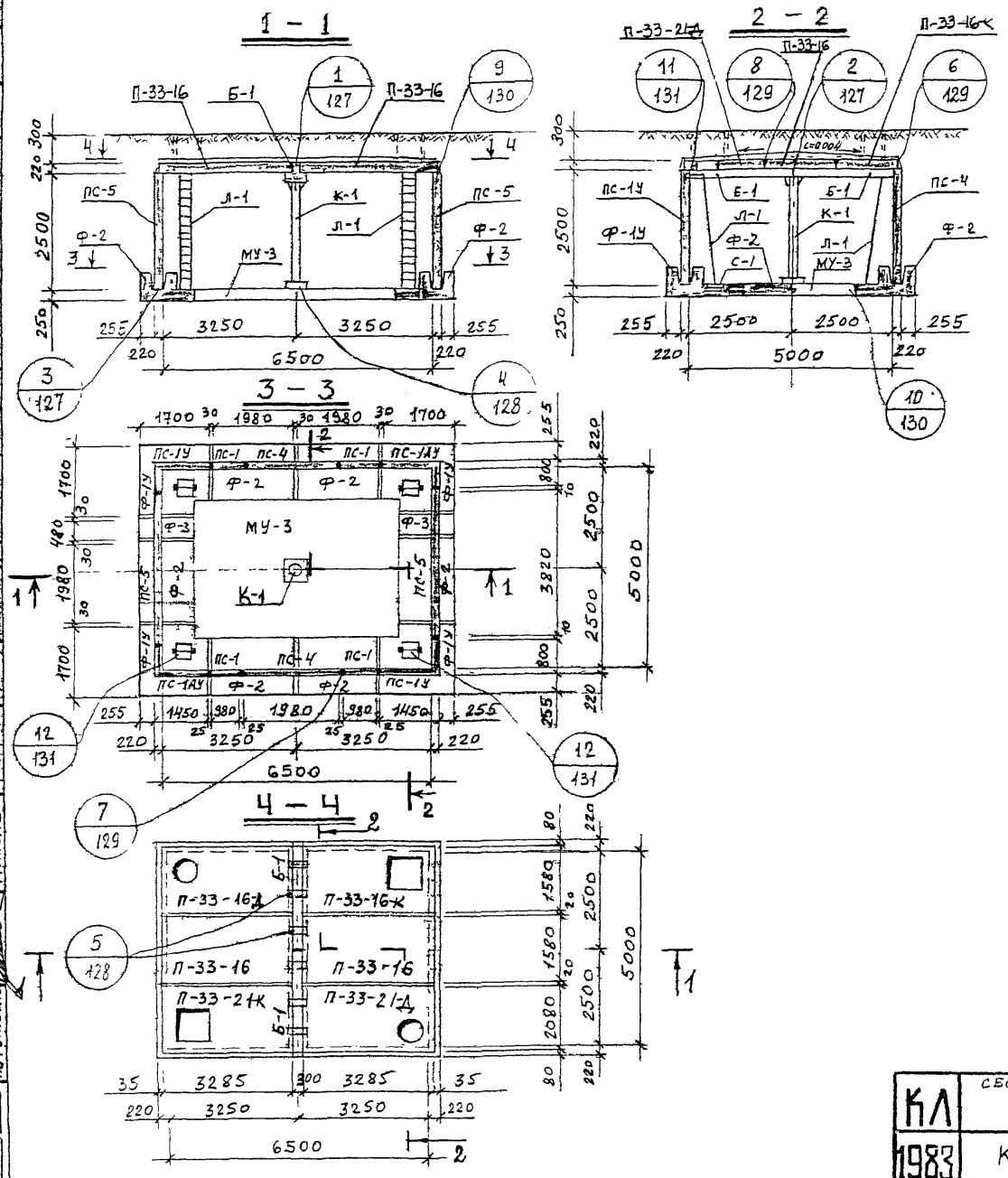

СПЕЦИФИКАЦИЯ СБОРНЫХ ЖЕЛЕЗОБЕТОННЫХ ИЗДЕЛИЙ НА 1 КАМЕРУ

№ п/п	НАИМЕНОВАНИЕ ИЗДЕЛИЯ	МАРКА ИЗДЕЛИЯ	КОЛ ШТ.	РАСХОД СТАЛИ КГ	МАССА В КГ	№№ ЛИСТА, ВЫПУСК СЕРИИ 3.903 КЛ-13
1	ФУНДАМЕНТ	Ф-1У	4	326.2	2500	л. 69,70
2	—"—	Ф-2	6	202,1	2400	л. 66,67
3	—"—	Ф-3	2	58,8	600	л. 68,70
4	БАЛКА	Б-1	2	211.0	1460	л. 71, 72
5	СТЕНОВАЯ ПАНЕЛЬ	ПС-1У / ПС-1АУ	2 / 2	211,2	2880	л. 37,38 39, 40
6	—"—	ПС-1	4	106,9	1330	л. 41, 42
7	—"—	ПС-4	2	207,2	2600	л. 47,48
8	—"—	ПС-5	2	909,0	4280	л. 49,50
9	ПЛИТА ПЕРЕКРЫТИЯ	П-33-16	2	123,9	2830	л. 10, 12
10	—"—	П-33-16К	1	188,9	2320	л. 13, 15
11	—"—	П-33-21К	1	212,8	3210	л. 14, 15
12	—"—	П-33-16-Д	1	204,8	2660	л. 16, 18
13	—"—	П-33-21-Д	1	228,9	3550	л. 17, 18
14	МОНОЛИТНОЕ ДНИЩЕ	МУ-3	1	934,7	3,95 м³	ВЫП. 0-2 л. 136

ВЫПУСК 1

СПЕЦИФИКАЦИЯ МЕТАЛЛОКОНСТРУКЦИЙ НА 1 КАМЕРУ

№ п/п	НАИМЕНОВАНИЕ	ЕДИН. ИЗМЕР.	КОЛ. ЕДИН.	МАССА В КГ ЕДИН.	МАССА В КГ ОБЩАЯ	№№ ЛИСТА ВЫП. 0-2 СЕРИИ 3.903 КЛ-13
1	КОЛОННА	К-1	1	182,9	182,9	134
2	ЛЕСТНИЦА	Л-1	4	48	192	133
3	СЕТКА ВОДОСБОРНИКА	С-1	4	2.2	8,8	135
4	НАКЛАДНАЯ ДЕТАЛЬ	Н-1	24	1.43	34,3	135
5	—"—	Н-2	8	0.24	1.92	135
6	—"—	Н-3	6	7.5	45,0	135

КЛ 1983	СБОРНЫЕ ЖЕЛЕЗОБЕТОННЫЕ КАМЕРЫ НА ТЕПЛОВЫХ СЕТЯХ. МАТЕРИАЛЫ ДЛЯ ПРОЕКТИРОВАНИЯ.	СЕРИЯ 3.903 КЛ-13	
	КАМЕРА 5.0×6.5×2.5	ВЫПУСК 0-2	ЛИСТ 5

ГИП Егоров
Нач. отдела Егоров
Нач. сектора Васильев
Рук. группы Бердяева
Исполнил Свищева
Проверил Комиссарова
Н. контр. Ломбас

ЛЕНГИПРОИНЖПРОЕКТ
Отдел строительный

Согласовано

Инв. № подл. | Подпись и дата | Взам. инв. №

Изм. Кол. уч. Лист № док. Подпись Дата

ЛГИП. Зак 77 Тир 1000 экз 1 81г

РЕГ.№

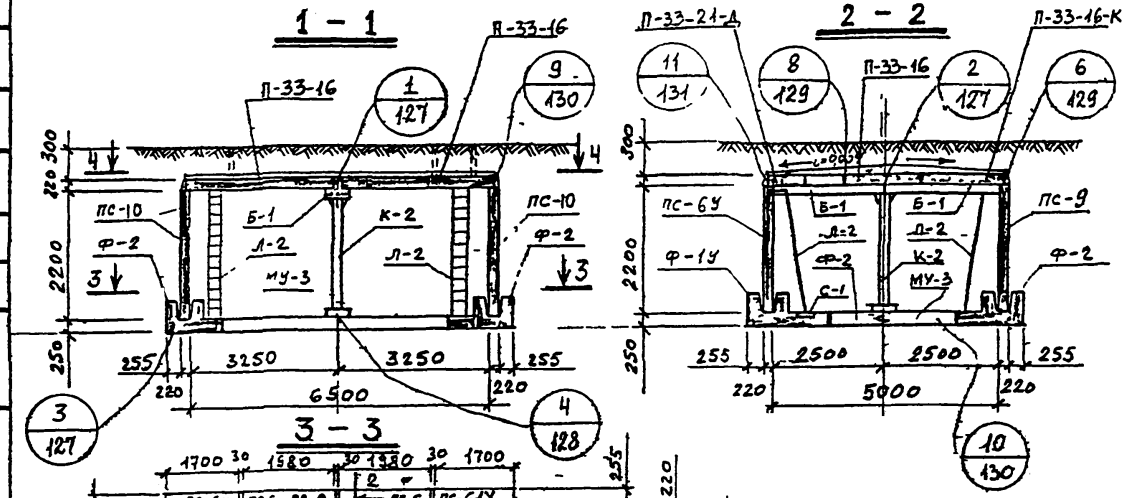

СПЕЦИФИКАЦИЯ СБОРНЫХ ЖЕЛЕЗОБЕТОННЫХ ИЗДЕЛИЙ НА 1 КАМЕРУ

№ п/п	НАИМЕНОВАНИЕ ИЗДЕЛИЯ	МАРКА ИЗДЕЛИЯ	КОЛ ШТ.	РАСХОД СТАЛИ КГ	МАССА В КГ	№№ ЛИСТА, ВЫПУСК СЕРИИ 3.903 КЛ-13
1	ФУНДАМЕНТ	Ф-1У	4	326,2	2500	Л.69,70
2	—"—	Ф-2	6	202,1	2400	Л.66,67
3	—"—	Ф-3	2	58,8	600	Л.68,70
4	БАЛКА	Б-1	2	211,0	1460	Л.71,72
5	СТЕНОВАЯ ПАНЕЛЬ	ПС-6У / ПС-6АУ	2 / 2	185,7	2530	Л.51,52, 53,54
6	—"—	ПС-6	4	93,6	1150	Л.55,56
7	—"—	ПС-9	2	181,6	2280	Л.61,62
8	—"—	ПС-10	2	835,6	3650	Л.63,64
9	ПЛИТА ПЕРЕКРЫТИЯ	П-33-16	2	123,9	2830	Л.10,12
10	—"—	П-33-16К	1	138,9	2320	Л.13,15
11	—"—	П-33-21К	1	212,8	3210	Л.14,15
12	—"—	П-33-16-Д	1	204,8	2660	Л.16,18
13	—"—	П-33-21-Д	1	228,0	3550	Л.17,18
14	МОНОЛИТНОЕ ДНИЩЕ	МУ-3	1	934,7	3,95м³	ВЫП. 0-2 Л.136

ВЫПУСК 1-6

СПЕЦИФИКАЦИЯ МЕТАЛЛОКОНСТРУКЦИЙ НА 1 КАМЕРУ

№№ п/п	НАИМЕНОВАНИЕ	ЕДИН. ИЗМЕР	КОЛ. ЕДЕН.	МАССА В КГ ЕДИН	МАССА В КГ ОБЩАЯ	№№ ЛИСТА ВЫП 0-2 СЕРИИ 3.903 КЛ-13
1	КОЛОННА	К-2	1	164,9	164,9	134
2	ЛЕСТНИЦА	Л-2	4	42,8	171,2	133
3	СЕТКА ВОДОСБОРНИКА	С-1	4	2,2	8,8	135
4	НАКЛАДНАЯ ДЕТАЛЬ	Н-1	24	1,43	34,3	135
5	—"—	Н-2	8	0,24	1,92	135
6	—"—	Н-3	6	7,5	45,0	135

КЛ	Сборные железобетонные камеры на тепловых сетях. Материалы для проектирования	СЕРИЯ 3.903 КЛ-13	
1983	КАМЕРА 5.0×6.5×2.2	ВЫПУСК 0-2	ЛИСТ 6

ГИПРОИНЖПРОЕКТ
Гл. инженер проекта Егоров
Нач. отдела Егоров
Нач. отдела Ломбас
Гл. конструктор Егоров
Рук. группы Васильев
Рук. группы Беляева
Исполнил Вишнева
Проверил Семенова
Н. контр.
Согласовано
Внесены изменения Приказ № 77 от 10.03.83

ЛГИП. зак 77 тир 10000 эгз п-81г

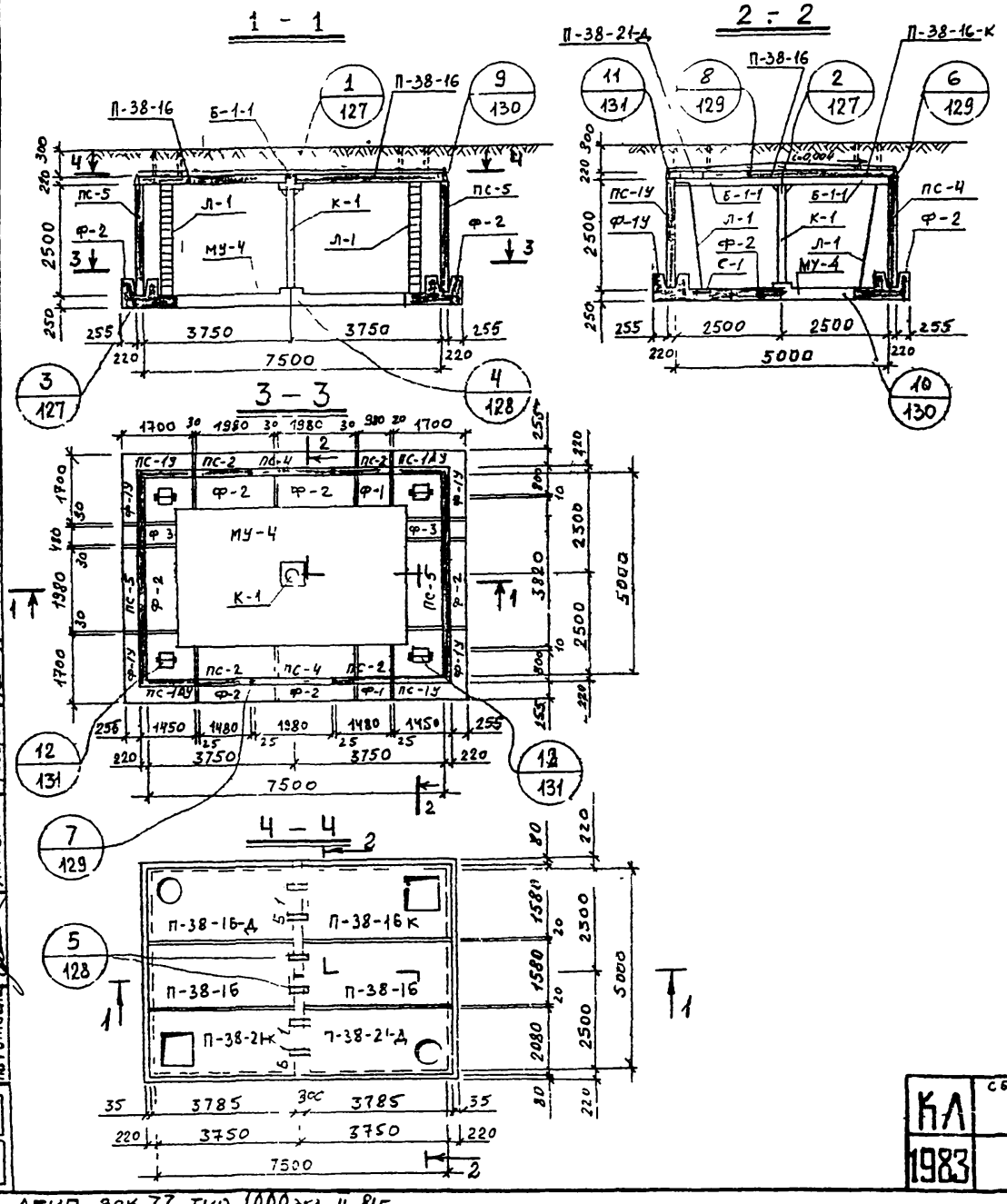

СПЕЦИФИКАЦИЯ СБОРНЫХ ЖЕЛЕЗОБЕТОННЫХ ИЗДЕЛИЙ НА 1 КАМЕРУ

№ п/п	НАИМЕНОВАНИЕ ИЗДЕЛИЯ	МАРКА ИЗДЕЛИЯ	КОЛ. ШТ.	РАСХОД СТАЛИ КГ	МАССА В КГ	№ ЛИСТА, ВЫПУСК СЕРИИ 3 903 КЛ 13
1	Фундамент	Ф-1У	4	326,2	2500	Выпуск 1-6 л.69,70
2	—"—	Ф-1	2	102,6	1200	л.65,67
3	—"—	Ф-2	6	202,1	2400	л.66,67
4	—"—	Ф-3	2	58,8	600	л.68,70
5	БАЛКА	Б-1-1	2	225,9	1460	л.71,72
6	Стеновая панель	ПС-1У / ПС-1АУ	2/2	211,2	2880	л.37,38, 39,40
7	—"—	ПС-2	4	141,4	2000	л.43,44
8	—"—	ПС-4	2	207,2	2600	л.47,48
9	—"—	ПС-5	2	909,0	4280	л.49,50
10	Плита перекрытия	П-38-16	2	162,5	3270	л.19,21
11	—"—	П-38-16К	1	288,5	2750	л.22,24
12	—"—	П-38-21К	1	282,2	3780	л.23,24
13	—"—	П-38-16-Д	1	256,7	3100	л.25,27
14	—"—	П-38-21-Д	1	289,5	4120	л.26,27
15	Монолитное днище	МУ-4	1	1123,2	4,8 м³	вып. 0-2 л.136

СПЕЦИФИКАЦИЯ МЕТАЛЛОКОНСТРУКЦИЙ НА 1 КАМЕРУ

№ п/п	НАИМЕНОВАНИЕ	МАРКА ИЗДЕЛ	КОЛ. ЕДИН.	МАССА В КГ ЕДИН	МАССА В КГ ОБЩАЯ	№ ЛИСТА ВЫП 0-2 СЕРИИ 3 903 КЛ-13
1	КОЛОННА	К-1	1	182,9	182,9	134
2	Лестница	Л-1	4	48	192	133
3	Сетка водосборника	С-1	4	2,2	8,8	135
4	Накладная деталь	Н-1	24	1,43	34,3	135
5	—"—	Н-2	8	0,24	1,92	135
6	—"—	Н-3	6	7,5	45,0	135

КЛ	Сборные железобетонные камеры на тепловых сетях. Материалы для проектирования.	СЕРИЯ 3 903 КЛ-13
1983	Камера 5,0×7,5×2,5	ВЫПУСК 0-2 ЛИСТ 7

РЕГ. №

Внесены изменения

Согласовано

Н. контр. Егоров

Рук группы Васильев

Рук группы Беляева

Исполнил Свищев

Проверил Кемпинский

ЛЕНГИПРОИНЖПРОЕКТ

Гл. инж. проекта Егоров

Отдел строительный

Нач. отдела Ломбас

ЛГИП. зак 77 тир 1000 экз II-81г

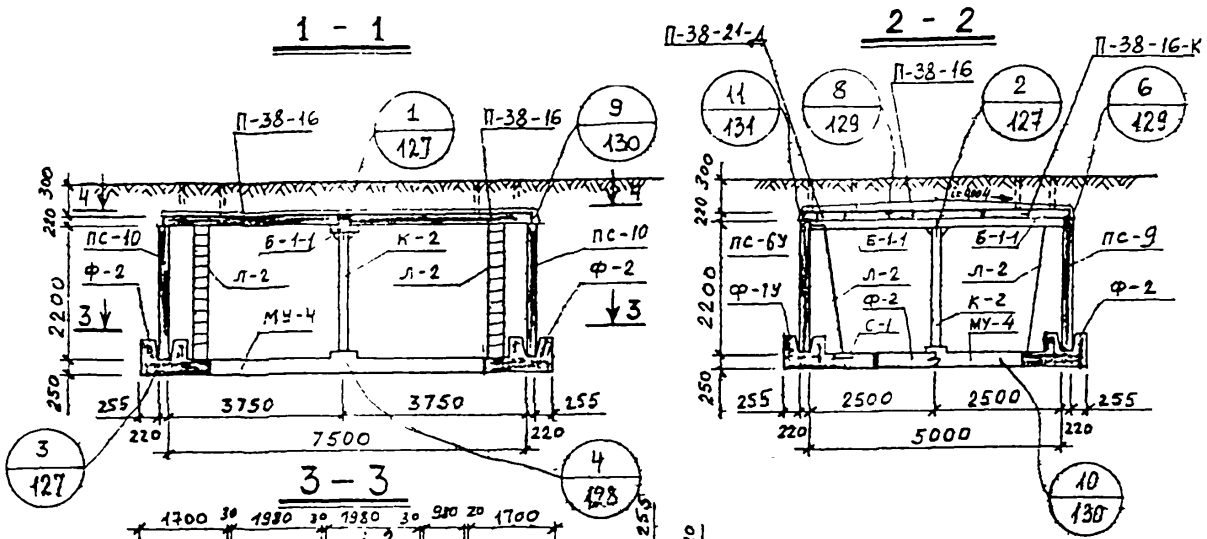

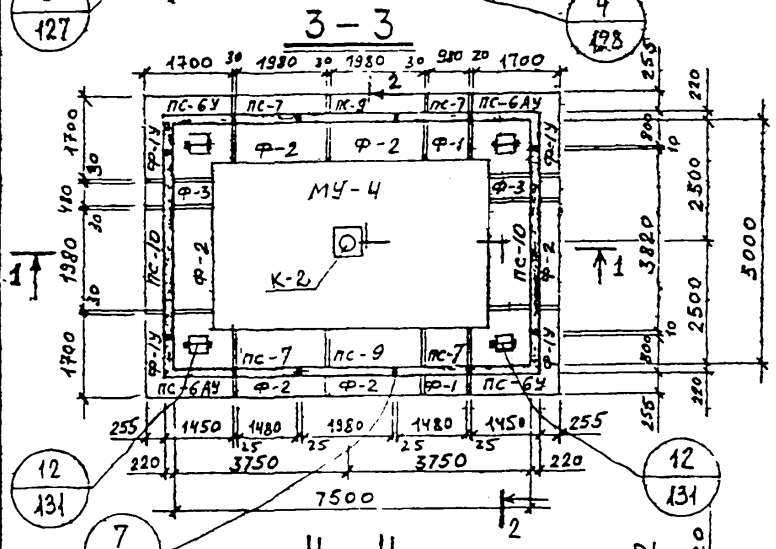

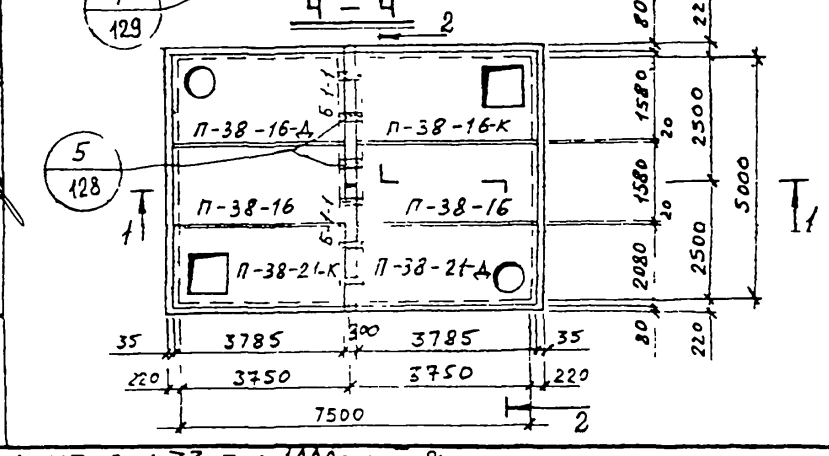

Согласовано: Егоров, Васильева, Беляева, Свищева, Кочетков

Гл. инж. проекта	Егоров	
Нач. отдела	Сухоцкий	
Рук. группы	Рук. группы	
Исполнил	Исполнил	
Проверил	Проверил	
Н. контр.		

Ленгипроинжпроект

Инв. № подл. | Подпись и дата | Взам. инв. № | Инв. № дубл. | Подпись и дата

Рег. №

Изм. | Кол. уч. | Лист | № док. | Подпись | Дата

Внесены изменения

Спецификация сборных железобетонных изделий на 1 камеру

№ п/п	Наименование изделия	Марка изделия	Кол. шт	Расход стали кг	Масса в кг	№ листа выпуск серии 3.903КЛ-13
1	Фундамент	Ф-1У	4	326,2	2500	вып. 0-2 л. 69,70
2	—"—	Ф-1	2	102,6	1200	л. 65,67
3	—"—	Ф-2	6	202,1	2400	л. 66,67
4	—"—	Ф-3	2	58,8	600	л. 68,70
5	Балка	Б-1-1	2	225,9	1460	л. 71,72
6	Стеновая панель	ПС-6У / ПС-6АУ	2 / 2	185,7	2530	л. 51,52 53,54
7	—"—	ПС-7	4	122,9	1600	л. 57,58
8	—"—	ПС-9	2	181,6	2280	л. 61,62
9	—"—	ПС-10	2	835,6	3650	л. 63,64
10	Плита перекрытия	П-38-16	2	162,5	3270	л. 19,21
11	—"—	П-38-16К	1	288,5	2750	л. 22,24
12	—"—	П-38-21К	1	282,2	3780	л. 23,24
13	—"—	П-38-16-Д	1	256,7	3100	л. 25,27
14	—"—	П-38-21-Д	1	289,5	4120	л. 26,27
15	Монолитное днище	МУ-4	1	1123,2	4,8 м³	вып. 0-2 л. 136

Спецификация металлоконструкций на 1 камеру

№ п/п	Наименование	Марка издел.	Кол. един.	Масса в кг: един.	Масса в кг: общая	№ листа вып. 0-2 серии 3.903КЛ-13
1	Колонна	К-2	1	164,9	164,9	134
2	Лестница	Л-2	4	42,8	171,2	133
3	Сетка водосборника	С-1	4	2,2	8,8	135
4	Накладная деталь	Н-1	24	1,43	34,3	135
5	—"—	Н-2	8	0,24	1,92	135
6	—"—	Н-3	6	7,5	45,0	135

КЛ 1983

Сборные железобетонные камеры на тепловых сетях. Материалы для проектирования.

Серия 3.903-КЛ-13

Камера 5.0×7.5×2.2

Выпуск 0-2

Лист 8

ЛГИП. зак 77 тир 1000 эт3 П-81г

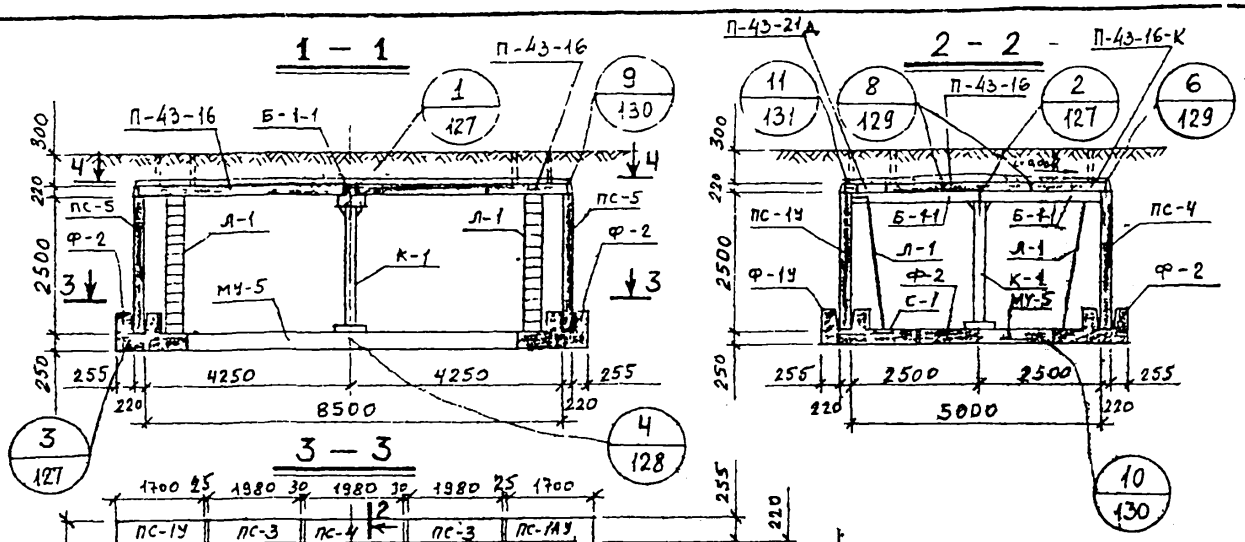

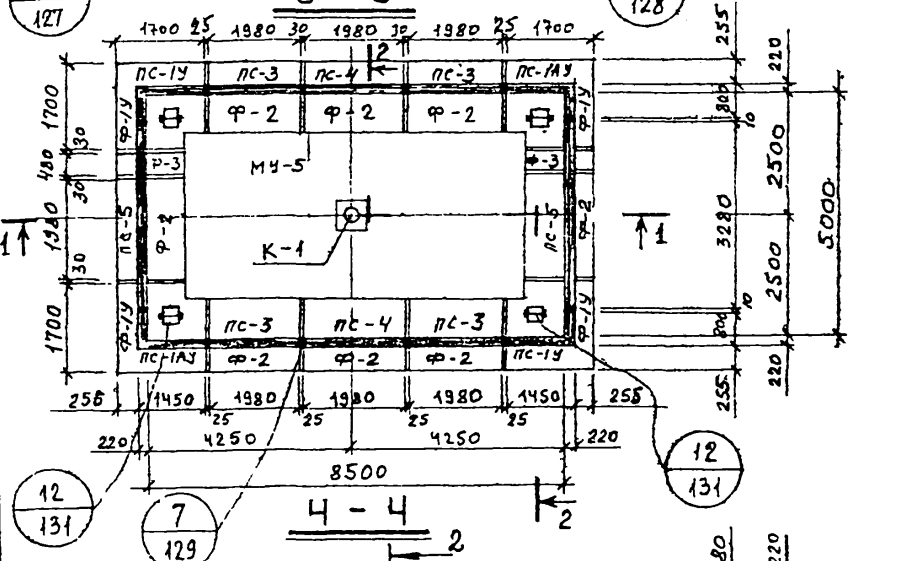

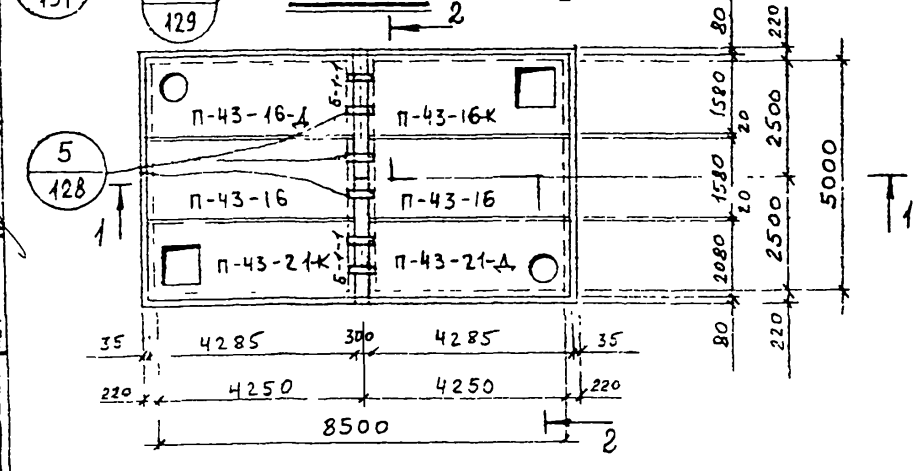

Спецификация сборных железобетонных изделий на 1 камеру

№ п/п	Наименование изделия	Марка изделия	Кол. шт.	Расход стали кг	Масса в кг	№ листа выпуск серии 3.903 КЛ-13
1	Фундамент	Ф-1У	4	326,2	2500	1-16 выпуск л. 69,70
2	—"—	Ф-2	8	202,1	2400	л. 66,67
3	—"—	Ф-3	2	58,8	600	л. 68,70
4	Балка	Б-1-1	2	225,9	1460	л. 71,72
5	Стеновая панель	ПС-1У / ПС-1АУ	2/2	211,2	2880	л. 37,38, 39,40
6	—"—	ПС-3	4	198,5	2680	л. 45,46
7	—"—	ПС-4	2	207,2	2600	л. 47,48
8	—"—	ПС-5	2	909,0	4280	л. 49,50
9	Плита перекрытия	П-43-16	2	213,6	3700	л. 28,30
10	—"—	П-43-16-К	1	408,7	3180	л. 31,33
11	—"—	П-43-21-К	1	385,8	4360	л. 32,33
12	—"—	П-43-16-Д	1	363,7	3520	л. 34,36
13	—"—	П-43-21-Д	1	411,2	4700	л. 35,36
14	Монолитное днище	МУ-5	1	1311,7	5,57 м³	Вып. 0-2 л. 136

Спецификация металлоконструкций на 1 камеру

№ п/п	Наименование	Марка издел.	Кол. един.	Масса в кг		№ листа вып 0-2 серии 3.903 КЛ-13
				един.	общая	
1	Колонна	К-1	1	182,9	182,9	134
2	Лестница	Л-1	4	48	192	133
3	Сетка водосборника	С-1	4	2,2	8,8	135
4	Накладная деталь	Н-1	24	1,43	34,3	135
5	—"—	Н-2	8	0,24	1,92	135
6	—"—	Н-3	6	7,5	45,0	135

КЛ	Сборные железобетонные камеры на тепловых сетях. Материалы для проектирования.	Серия 3.903 КЛ-13	
1983	Камера 5О×85×25	Выпуск 0-2	Лист 9

Рег. №

Согласовано

Гл. инж. проекта Егоров
Нач. отдела Васильев
Гл. инж. проекта Егоров
Нач. отдела Ломбас
Гл. конструктор Егоров
Гл. инженер Васильев
Рук. группы Беляева
Рук. группы Свищева
Исполнил Иванникова
Проверил Кац

Внесены изменения
Дата
Рег. №
Подпись
Должность

ЛГИП. зак 77 тир 1000 эк-з П-81г

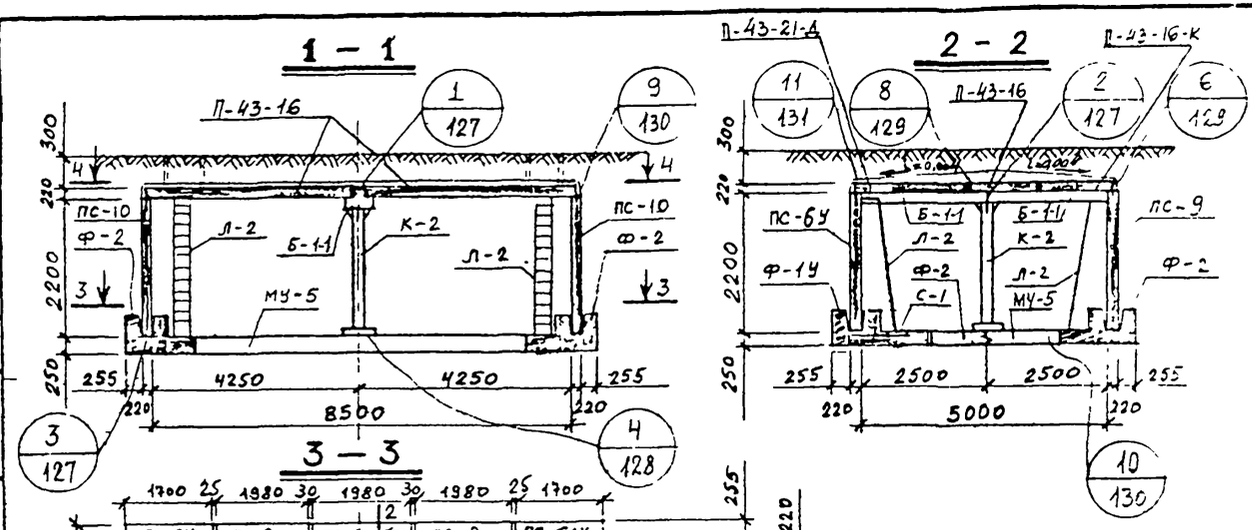

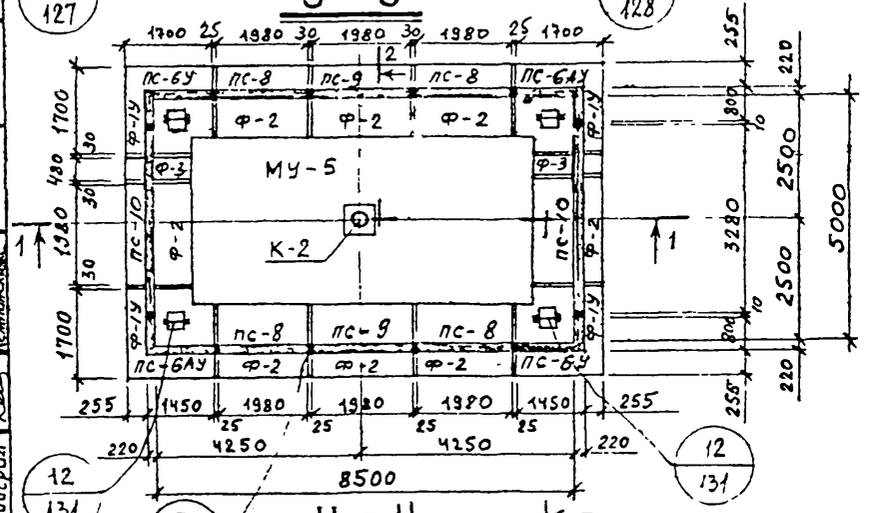

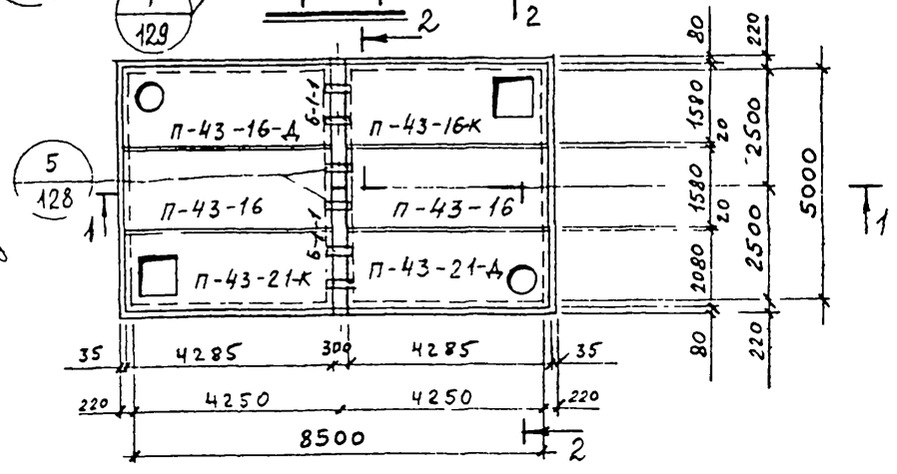

Спецификация сборных железобетонных изделий на 1 камеру

№ п/п	Наименование изделия	Марка изделия	Кол. шт.	Расход стали кг	Масса в кг	№ листа, выпуск серии 3.903КЛ-13
1	Фундамент	Ф-1У	4	326,2	2500	л.69,70
2	——"——	Ф-2	8	202,1	2400	л.66,67
3	——"——	Ф-3	2	58,8	600	л.68,70
4	Балка	Б-1-1	2	225,9	1460	л.71,72
5	Стеновая панель	ПС-6У / ПС-6АУ	2 / 2	185,7	2530	л.51,52 53,54
6	——"——	ПС-8	4	172,9	2350	л.59,60
7	——"——	ПС-9	2	181,6	2280	л.61,62
8	——"——	ПС-10	2	835,6	3650	л.63,64
9	Плита перекрытия	П-43-16	2	213,6	3700	л.28,30
10	——"——	П-43-16к	1	408,7	3180	л.31,35
11	——"——	П-43-21к	1	385,8	4360	л.32,33
12	——"——	П-43-16-Д	1	363,7	3520	л.34,36
13	——"——	П-43-21-Д	1	411,2	4700	л.35,36
14	Монолитное днище	МУ-5	1	1311,7	5,57 м³	Вып. 0-2 л.136

Выпуск 01

Спецификация металлоконструкций на 1 камеру

№ п/п	Наименование	Марка издел.	Кол. един.	Масса в кг: един.	Масса в кг: общая	№ листа вып. 0-2 серии 3.903КЛ-13
1	Колонна	К-2	1	164,9	164,9	134
2	Лестница	Л-2	4	42,8	171,2	133
3	Сетка водосборника	С-1	4	2,2	8,8	135
4	Накладная деталь	Н-1	24	1,43	34,3	135
5	——"——	Н-2	8	0,24	1,92	135
6	——"——	Н-3	6	7,5	45,0	135

КЛ	Сборные железобетонные камеры на тепловых сетях. Материалы для проектирования.	Серия 3.903-КЛ-13	
1983	Камера 5.0×8.5×2.2	Выпуск 0-2	Лист 10

Главный инженер проекта — Егоров
Внесены изменения
Нач. отдела — Сыроежкин
Рук. группы — Васильева
Н. контр. — Егоров
Рук. группы — Болдева
Исполнил — Свищева
Проверил — Ломбас
Гип — Кемпинский
Согласовано

ЛГИП. Зак 77 Тир 1000 экз 11-81г

РЕГ.№

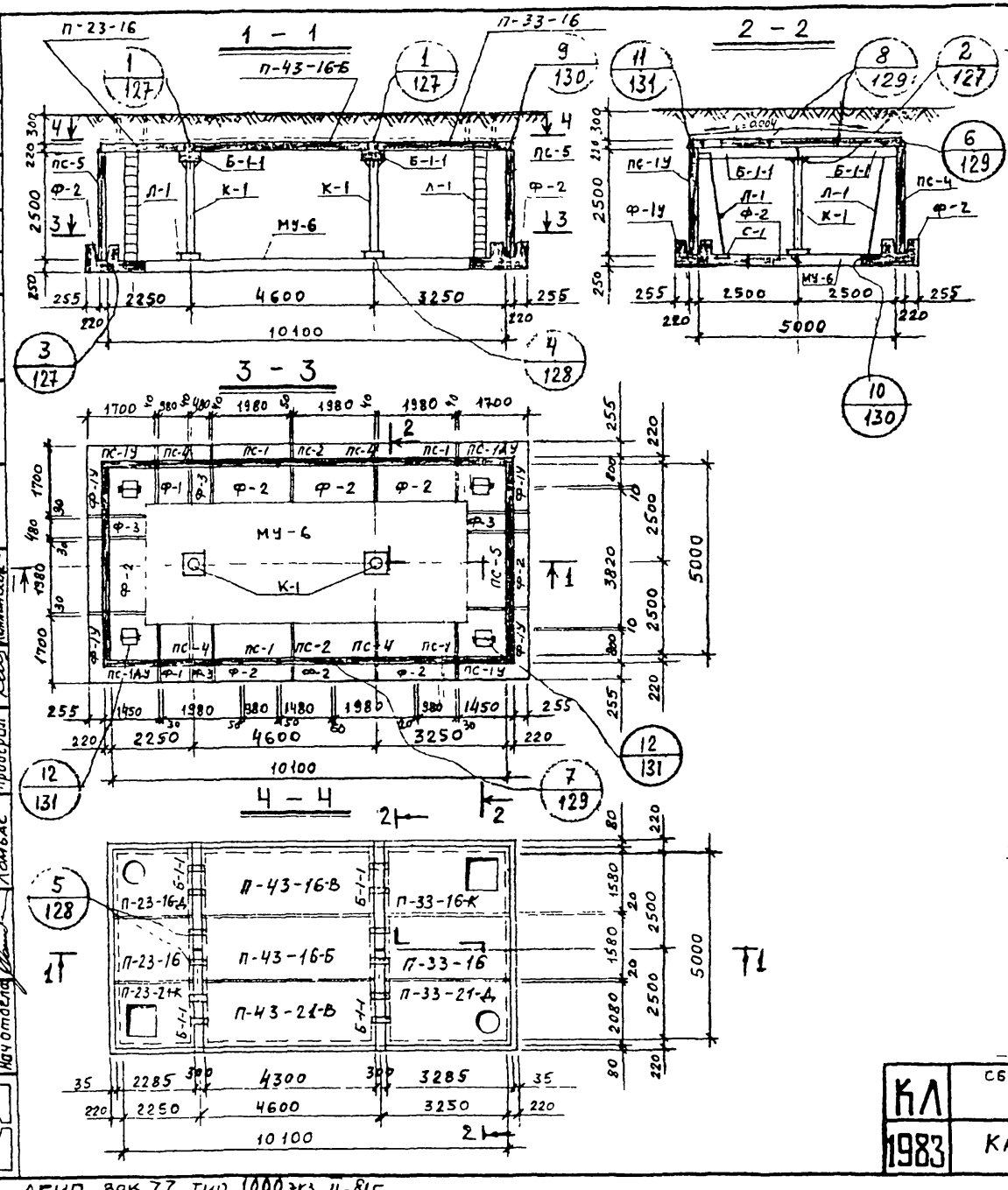

Спецификация сборных железобетонных изделий на 1 камеру

№ п/п	Наименование изделия	Марка изделия	Кол. шт.	Расход стали кг	Масса в кг	№ листа, выпуск серии 3.903 КЛ-13
1	Фундамент	Ф-1У	4	326,2	2500	л.69,70
2	—"—	Ф-1	2	102,6	1200	л.65,67
3	—"—	Ф-2	8	202,1	2400	л.66,67
4	—"—	Ф-3	4	58,8	600	л.68,70
5	Балка	Б-1-1	4	225,9	1460	л.71,72
6	Стеновая панель	ПС-1У / ПС-1АУ	2 / 2	214,2	2880	л.37,38, 39,40
7	—"—	ПС-1	4	106,9	1330	л.41,42
8	—"—	ПС-2	2	141,4	2000	л.43,44
9	—"—	ПС-4	4	207,2	2600	л.47,48
10	—"—	ПС-5	2	909,0	4280	л.49,50
11	Плита перекрытия	П-23-16	1	55,8	1960	л. 1.3
12	—"—	П-33-16	1	123,9	2830	л 10,12
13	—"—	П-23-16-Д	1	92,0	1790	л. 7,9
14	—"—	П-33-16-К	1	188,9	2320	л.13,15
15	—"—	П-23-21-К	1	94,7	2070	л 5,6
16	—"—	П-33-21-Д	1	228,9	3550	л.17,18
17	—"—	П-43-16-Б / П-43-16-В	1 / 1	213,6 / 224,2	3700	л. 27
18	—"—	П-43-21-В	1	290,4	4870	л. 28
19	Монолитное днище	МУ-6	1	1652,6	6,96 м³	Вып. 0-2 л. 136

Выпуск 1-6

Спецификация металлоконструкций на 1 камеру

№ п/п	Наименование	Марка издел.	Кол. един.	Масса 1 кг, един.	Масса 1 кг, общая	№ листа вып. 0-2 серии 3.903 кл-13
1	Колонна	К-1	2	182,9	365,8	134
2	Лестница	Л-1	4	48,0	192	133
3	Сетка водосборника	С-1	4	2,2	8,8	135
4	Накладная деталь	Н-1	32	1,43	45,8	135
5	—"—	Н-2	8	0,24	1,92	135
6	—"—	Н-3	12	7,5	90,0	135

КЛ	Сборные железобетонные камеры на тепловых сетях. Материалы для проектирования.	Серия 3.903 КЛ-13	
1983	Камера 5.0 × 10.1 × 2,5	Выпуск 0-2	Лист 11

Согласовано

Ленгипроинжпроект

Гл. инж. проекта Егоров; Нач. отдела Стасевич; Гл. инж. проекта Егоров; Рук. группы Васильев; Рук. группы Безлепкин; Исполнители Ламбас, Ламбас; Проверил Семинский; Н. контр. Егоров

Изм. Кол.уч. Лист № док. Подпись Дата

Внесены Госстрой УССР

ЛГИП. зак 77 тир 1000 эгз II-81г

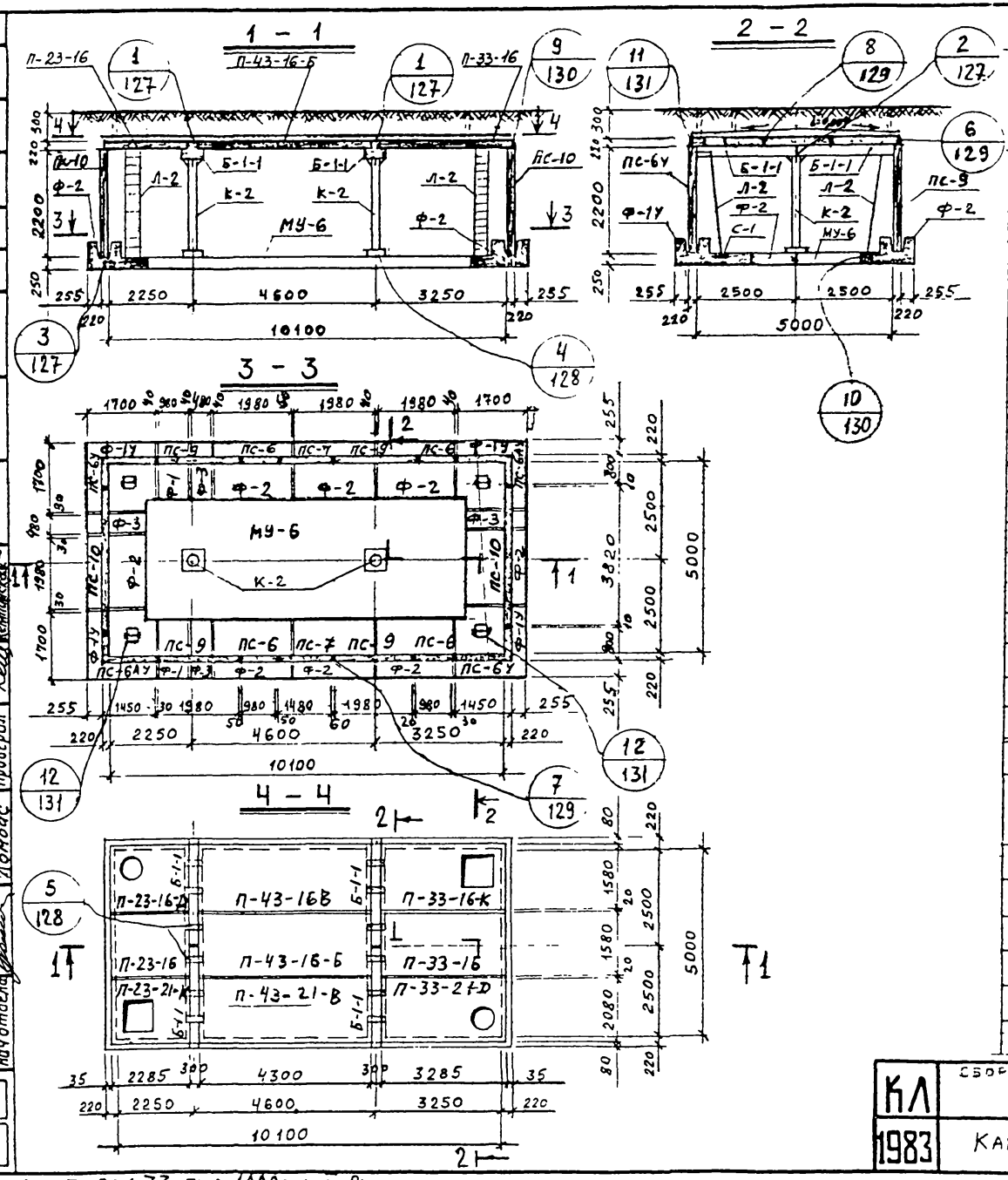

СПЕЦИФИКАЦИЯ СБОРНЫХ ЖЕЛЕЗОБЕТОННЫХ ИЗДЕЛИЙ НА 1 КАМЕРУ

№ п/п	Наименование изделия	Марка изделия	Кол. шт.	Расход стали кг	Масса в кг	№ листа Выпуск серии 3.903 КЛ-13
1	Фундамент	Ф-1У	4	326,2	2500	л.69,70
2	—"—	Ф-1	2	102,6	1200	л.65,67
3	—"—	Ф-2	8	202,1	2400	л.66,67
4	—"—	Ф-3	4	58,8	600	л.68,70
5	Балка	Б-1-1	4	225,9	1460	л.71,72
6	Стеновая панель	ПС-6У / ПС-6АУ	2 / 2	125,7	2530	л.51,52 53,54
7	—"—	ПС-6	4	93,6	1150	55,56
8	—"—	ПС-7	2	122,9	1600	57,58
9	—"—	ПС-9	4	121,6	2280	61,62
10	—"—	ПС-10	2	835,6	3650	л.63,64
11	Плита перекрытия	П-23-16	1	55,8	1960	л.1,3
12	—"—	П-33-16	1	123,9	2830	л.10,12
13	—"—	П-43-16-Б / П-43-16-В	1 / 1	213,6 / 224,2	3700	л.27
14	—"—	П-43-21-В	1	290,4	4870	л.28
15	—"—	П-33-16К	1	188,9	2320	л.13,15
16	—"—	П-23-21К	1	94,7	2070	л.5,6
17	—"—	П-23-16Д	1	92,0	1790	л.7,9
18	—"—	П-33-21Д	1	228,9	3550	л.17,18
19	Монолитное днище	МУ-2	1	1652,6	6,96 м³	Вып. 0-2 л. 136

СПЕЦИФИКАЦИЯ МЕТАЛЛОКОНСТРУКЦИЙ НА 1 КАМЕРУ

№ п/п	Наименование	Марка издел	Кол. един.	Масса в кг: един.	общая	№ листа Вып. 0-2 серии 3.903 КЛ-13
1	Колонна	К-2	2	164,9	329,8	134
2	Лестница	Л-2	4	42,8	171,2	133
3	Сетка водосборника	С-1	4	2,2	8,8	135
4	Накладная деталь	Н-1	32	1,43	45,8	135
5	—"—	Н-2	8	0,24	1,92	135
6	—"—	Н-3	12	7,5	30,0	135

КЛ 1983

Сборные железобетонные камеры на тепловых сетях. Материалы для проектирования.

Камера 5.0 × 10.1 × 2,2

Серия 3.903 КЛ-13

Выпуск 0-2

Лист 12

ГИП Егоров — Васильев; Нач. отд. Строительный — Щербина; Нач. отд. — Беляева; Гл. инж. проекта — Кантарович; Рук. группы — Кантарович; Исполнил — Кантарович; Проверил — Кантарович

ГИПРОИНЖПРОЕКТ Ленинград Донбасс

Согласовано

Инв. № подл. | Подпись и дата | Взам. инв. №

Изм. | Кол. уч. | Лист | № док. | Подпись | Дата

Рег. №

ЛГИП. зак 77 тир 1000 экз 11.81г

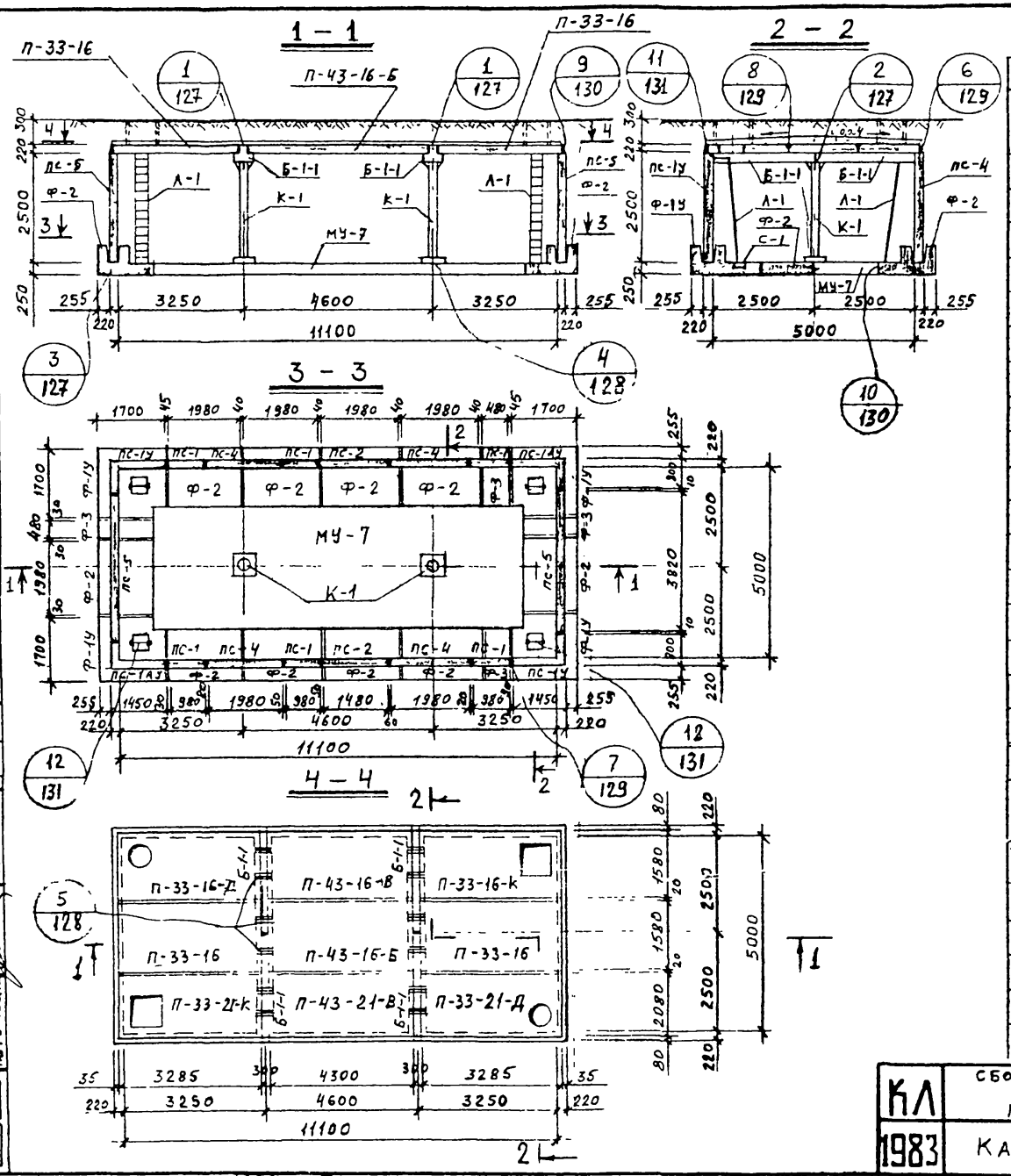

СПЕЦИФИКАЦИЯ СБОРНЫХ ЖЕЛЕЗОБЕТОННЫХ ИЗДЕЛИЙ НА 1 КАМЕРУ

№ п/п	Наименование изделия	Марка изделия	Кол. шт	Расход стали кг	Масса в кг	№ листа выпуск серии 3.903 кл-13
1	Фундамент	Ф-1У	4	326,2	2500	1-6 выпуск л.69,70
2	—"—	Ф-2	10	102,6	1200	л.66,67
3	—"—	Ф-3	4	58,8	600	л.68,70
4	Балка	Б-1-1	4	225,9	1460	л.71,72
5	Стеновая панель	ПС-1У / ПС-1АУ	2 / 2	211,2	2880	л.37,38, 39,40
6	—"—	ПС-1	6	106,9	1330	л.41,42
7	—"—	ПС-2	2	141,4	2000	л.43,44
8	—"—	ПС-4	4	207,2	2600	л.47,48
9	—"—	ПС-5	2	909,0	4280	л.49,50
10	Плита перекрытия	П-33-16	2	123,9	2830	л.10,12
11	—"—	П-43-16-Б / П-43-16-В	1 / 1	213,6 / 224,2	3700	В.1-7 л.27
12	—"—	П-43-21-В	1	290,4	4870	л.28
13	—"—	П-33-16К	1	188,9	2320	Выпуск 1-6 л.13,15
14	—"—	П-33-21-К	1	212,8	3210	л.14,15
15	—"—	П-33-16Д	1	204,8	2660	л.16,18
16	—"—	П-33-21Д	1	228,9	3550	л.17,18
17	Монолитное днище	МУ-7	1	7841,0	7,77 м³	Вып.0-2 л.136

СПЕЦИФИКАЦИЯ МЕТАЛЛОКОНСТРУКЦИЙ НА 1 КАМЕРУ

№ п/п	Наименование	Марка издел.	Кол. един.	Масса в кг: един.	Масса в кг: общая	№ листа вып. 0-2 серии 3.903 кл-13
1	Колонна	К-1	2	182,9	365,8	134
2	Лестница	Л-1	4	48	192	133
3	Сетка водосборника	С-1	4	2,2	8,8	135
4	Накладная деталь	Н-1	36	1,43	51,5	135
5	—"—	Н-2	8	0,24	1,92	135
6	—"—	Н-3	12	7,5	90,0	135

КЛ 1983

Сборные железобетонные камеры на тепловых сетях. Материалы для проектирования.

Камера 5,0 × 11,1 × 2,5

Серия 3.903 КЛ-13

Выпуск 0-2

Лист 13

Ленгипроинжпроект
Гл. инженер проекта Ломбас
Нач. отдела Ломбас
Гл. специалист Ломбас
Н. контр. Ломбас
Рук. группы Ломбас
Рук. группы Ломбас
Исполнил Ломбас
Проверил Ломбас
Согласовано
Егоров
Васильев
Дергачев
Сенчагов
Комиссаров
Рег. №
Инв. № подл.
Взам. инв. №
Подпись и дата
Инв. № дубл.
Изм. Кол. уч. Лист № док. Подпись Дата

Лгип. зак 77 тир 1000 эк3 II-81г

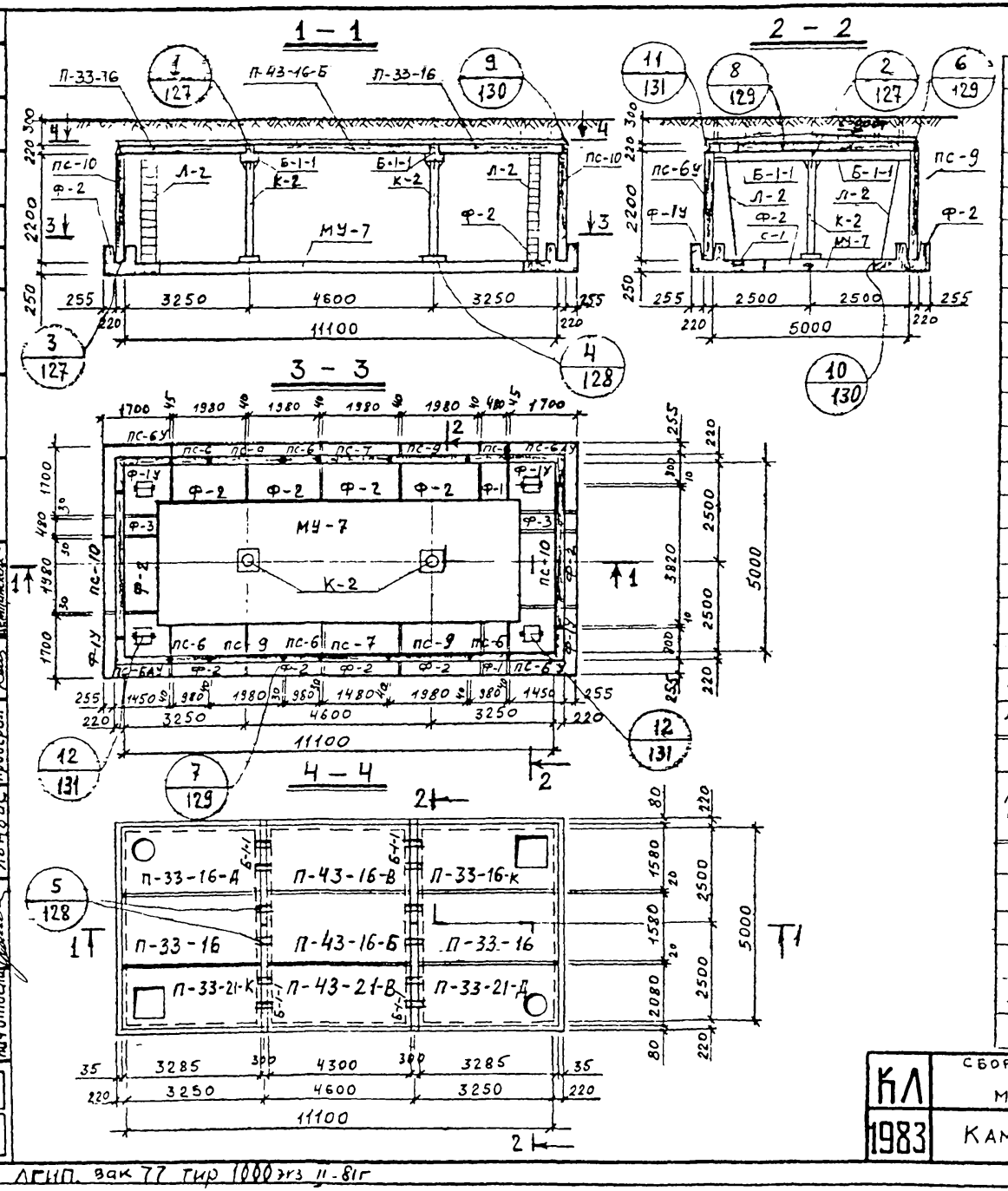

СПЕЦИФИКАЦИЯ СБОРНЫХ ЖЕЛЕЗОБЕТОННЫХ ИЗДЕЛИЙ НА 1 КАМЕРУ

№ п/п	НАИМЕНОВАНИЕ ИЗДЕЛИЯ	МАРКА ИЗДЕЛИЯ	КОЛ ШТ	РАСХОД СТАЛИ КГ	МАССА В КГ	№ ЛИСТА ВЫПУСК СЕРИИ 3,903 КЛ-13
1	ФУНДАМЕНТ	Ф-1У	4	326,2	2500	ВЫПУСК 1-6 л.69,70
2	—— " ——	Ф-2	10	102,6	1200	л.66,67
3	—— " ——	Ф-3	4	58,8	600	л.68,70
4	БАЛКА	Б-1-1	4	225,9	1460	л.71,72
5	СТЕНОВАЯ ПАНЕЛЬ	ПС-6У / ПС-6АУ	2 / 2	185,7	2530	л.51,52 / 53,54
6	—— " ——	ПС-6	6	93,6	1150	л.55,56
7	—— " ——	ПС-7	2	122,9	1600	л.57,58
8	—— " ——	ПС-9	4	181,6	2280	л.61,62
9	—— " ——	ПС-10	2	835,6	3650	л.63,64
10	ПЛИТА ПЕРЕКРЫТИЯ	П-33-16	2	123,9	2830	л.10,12
11	—— " ——	П-43-16-Б / П-43-16-В	1 / 1	213,6 / 224,2	3700	В. 1-7 л.27
12	—— " ——	П-43-21-В	1	290,4	4870	л.28
13	—— " ——	П-33-16-К	1	188,9	2320	ВЫП. 1-6 л.13,15
14	—— " ——	П-33-21-К	1	212,8	3210	л.14,15
15	—— " ——	П-33-16-Д	1	204,8	2660	л.16,18
16	—— " ——	П-33-21-Д	1	228,9	3550	л.17,18
17	МОНОЛИТНОЕ ДНИЩЕ	МУ-7	1	7841,0	777 м³	Вып. 0-2 л.136

СПЕЦИФИКАЦИЯ МЕТАЛЛОКОНСТРУКЦИЙ НА 1 КАМЕРУ

№ п/п	НАИМЕНОВАНИЕ	МАРКА ИЗДЕЛ.	КОЛ. ЕДИН.	МАССА В КГ ЕДИН.	МАССА В КГ ОБЩАЯ	№ ЛИСТ. ВЫП. 0-2 СЕРИИ 3903 КЛ-13
1	КОЛОННА	К-2	2	164,9	329,8	134
2	ЛЕСТНИЦА	Л-2	4	42,8	171,2	133
3	СЕТКА ВОДОСБОРНИКА	С-1	4	2,2	8,8	135
4	НАКЛАДНАЯ ДЕТАЛЬ	Н-1	36	1,43	51,5	135
5	—— " ——	Н-2	8	0,24	1,92	135
6	—— " ——	Н-3	12	7,5	90,0	135

КЛ	СБОРНЫЕ ЖЕЛЕЗОБЕТОННЫЕ КАМЕРЫ НА ТЕПЛОВЫХ СЕТЯХ МАТЕРИАЛЫ ДЛЯ ПРОЕКТИРОВАНИЯ	СЕРИЯ 3 903 КЛ-13
1983	КАМЕРА 5,0 × 11,1 × 2,2	ВЫПУСК 0-2 ЛИСТ 14

ЛЕНГИПРОИНЖПРОЕКТ

Отдел строительных конструкций

Начотдела Ломбос

Рук. группы Васильев

Рук. группы Беляева

Исполнил Свищева

Проверил Кемпинский

Гл. конт. Егоров

Инженер Дмитриев

Дата Рег. № Должн. Подпись Дата

Инженер Дмитриев

Дата Рег. № Должн. Подпись Дата

Изменения

Согласовано

ЛГИП. зак 77 тир 1000 экз 11-81г

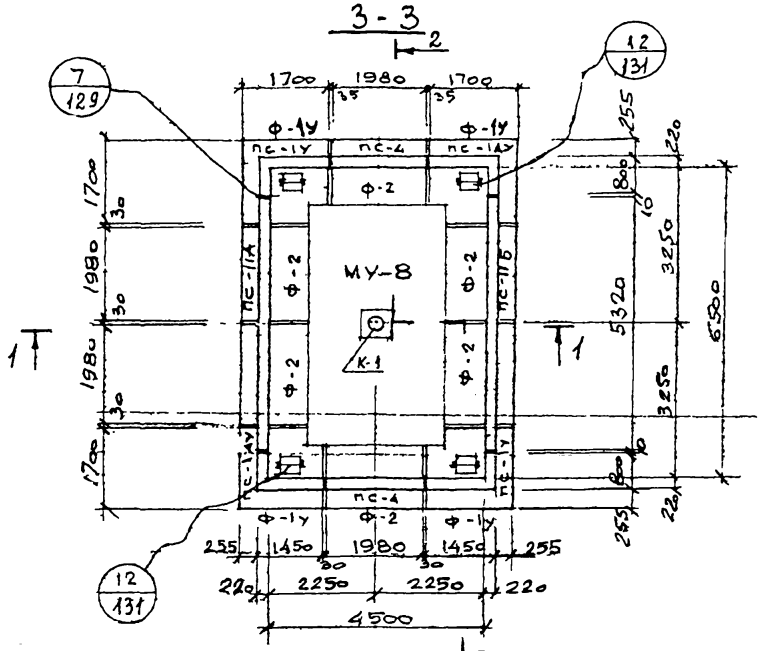

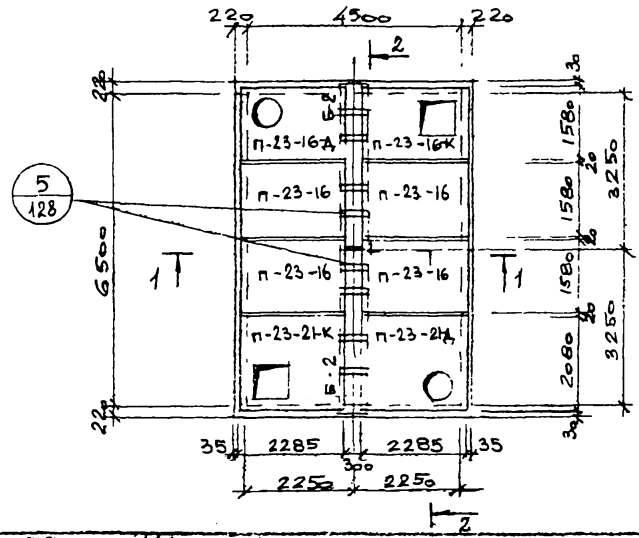

СПЕЦИФИКАЦИЯ СБОРНЫХ ЖЕЛЕЗОБЕТОННЫХ ИЗДЕЛИЙ НА ОДНУ КАМЕРУ

N п/п	НАИМЕНОВАНИЕ ИЗДЕЛИЯ	МАРКА ИЗДЕЛИЯ	КОЛ. ШТ	РАСХОД СТАЛИ кг	МАССА кг	№ ЛИСТА, ВЫПУСК СЕРИИ 3.90 КЛ-13
1	ФУНДАМЕНТ	Ф-1У	4	326,2	2500	вып 1-6 л. 69; 70
2	—"—	Ф-2	6	202,1	2400	вып 1-6 л. 66; 67
3	БАЛКА	Б-2	2	276,5	1860	Вып. 1-7 л. 19; 20
4	СТЕНОВАЯ ПАНЕЛЬ	ПС-1У	2	211,2	2880	вып 1-6 л. 37, 38
5	—"—	ПС-1АУ	2	211,2	2880	вып 1-6 л. 39, 40
6	—"—	ПС-4	2	207,2	2600	вып 1-6 л. 47; 48
7	—"—	ПС-11А / ПС-11Б	1 / 1	963,1	5320	Вып. 1-7 л. 6; 7, 8
8	ПЛИТА ПЕРЕКРЫТИЯ	П-23-16	4	55,8	1960	вып 1-6 л. 1; 3
9	—"—	П-23-16-К	1	87,3	1450	вып 1-6 л. 4; 6
10	—"—	П-23-16-Д	1	92,0	1790	вып 1-6 л. 7, 9
11	—"—	П-23-21-К	1	94,7	2070	вып 1-6 л. 5; 6
12	—"—	П-23-21-Д	1	98,5	2400	вып 1-6 л. 8, 9
13	МОНОЛИТНОЕ ДНИЩЕ	МУ-8	1	796,9	3,36 м³	Вып. 0-2 л. 136

1. РАЗРЕЗЫ 1-1, 2-2 СМОТРЕТЬ НА ЛИСТЕ 16.
2. СПЕЦИФИКАЦИЮ МЕТАЛЛОКОНСТРУКЦИЙ СМОТРЕТЬ НА ЛИСТЕ 16
3. СТЕНОВЫЕ ПАНЕЛИ ПС-11А И ПС-11Б ПРИ МОНТАЖЕ СТАВИТЬ ПЕТЛЯМИ НАРУЖУ.

КЛ | СБОРНЫЕ ЖЕЛЕЗОБЕТОННЫЕ КАМЕРЫ НА ТЕПЛОВЫХ СЕТЯХ. МАТЕРИАЛЫ ДЛЯ ПРОЕКТИРОВАНИЯ | СЕРИЯ 3.903 КЛ-13

1983 | КАМЕРА 6,5 × 4,5 × 2,5. ПЛАНЫ. | ВЫПУСК 0-2 | ЛИСТ 15

ЛЕНИНГРАДПРОМСТРОЙПРОЕКТ
Гл. инж. проекта Егоров
Отдел строительный
Гл. архитектор проекта
Рук. группы Исполнил Проверил
Н. контр.
Егоров Васильев Пыхеев Кемпинская
Согласовано
Инв. № подл. | Подпись и дата | Взам. инв. №
Изменения внесены
Дата | Рег. № | Подпись | Фамилия
Рег. №

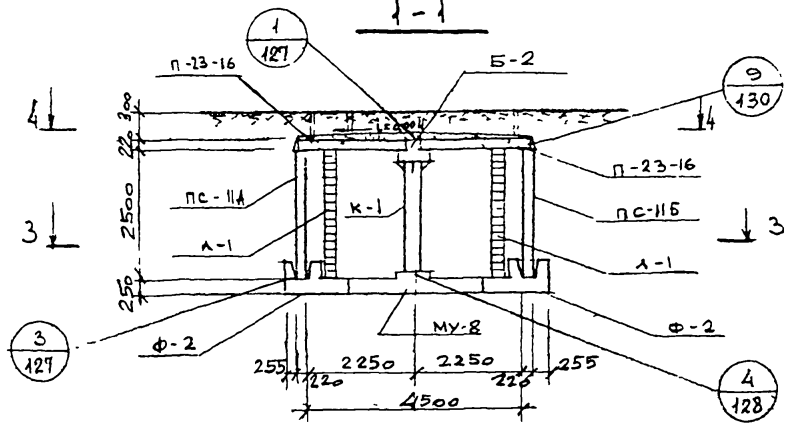

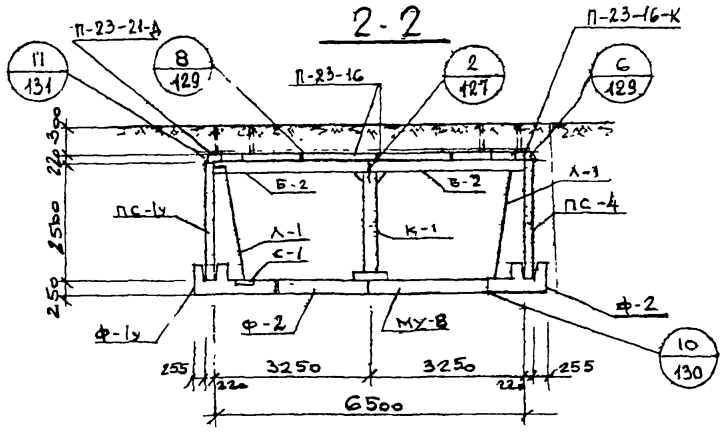

СПЕЦИФИКАЦИЯ МЕТАЛЛОКОНСТРУКЦИЙ НА 1 КАМЕРУ

№ п/п	НАИМЕНОВАНИЕ	МАРКА ИЗДЕЛИЯ	КОЛ. ШТ	МАССА КГ ЕДИН.	МАССА КГ ОБЩАЯ	№№ ЛИСТА ВЫП 0-2 СЕРИИ 3.903 КЛ-13
1	КОЛОННА	К-1	1	182,9	182,9	134
2	ЛЕСТНИЦА	Л-1	4	48,0	192,0	133
3	СЕТКА ВОДОСБОРНИКА	С-1	4	2,2	8,8	135
4	НАКЛАДНАЯ ДЕТАЛЬ	Н-1	16	1,43	22,9	135
5	—"—	Н-2	8	0,24	1,92	135
6	—"—	Н-3	8	7,5	60,0	135

1. ПЛАНЫ И СПЕЦИФИКАЦИЮ СБОРНЫХ ЖЕЛЕЗОБЕТОННЫХ ИЗДЕЛИЙ СМОТРЕТЬ НА ЛИСТЕ 15

ЛЕНГИПРОИНЖПРОЕКТ
Гл. инженер проекта Егоров
Отдел строительных конструкций Громыко
Нач. отдела Громыко
Н. контр. Егоров
Рук. группы Васильев
Исполнил Пылаев
Проверил Кемпинская

ГАЗСОВ

ПЛ | 083

СБОРНЫЕ ЖЕЛЕЗОБЕТОННЫЕ КАМЕРЫ НА ТЕПЛОВЫХ СЕТЯХ
МАТЕРИАЛЫ ДЛЯ ПРОЕКТИРОВАНИЯ

КАМЕРА 6,5 × 4,5 × 2,5. РАЗРЕЗЫ.

СЕРИЯ 3.903 КЛ-13

ВЫПУСК 0-2 | ЛИСТ 16

ГИП. зак 77 тир 1000 экз 81-

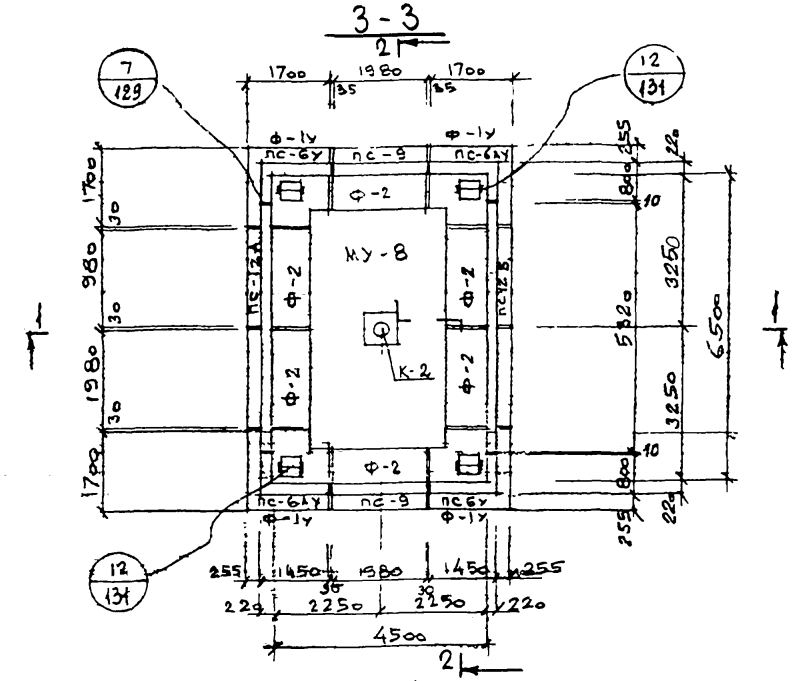

СПЕЦИФИКАЦИЯ СБОРНЫХ ЖЕЛЕЗОБЕТОННЫХ ИЗДЕЛИЙ НА ОДНУ КАМЕРУ.

N п/п	НАИМЕНОВАНИЕ ИЗДЕЛИЯ	МАРКА ИЗДЕЛИЯ	КОЛ. ШТ	РАСХОД СТАЛИ КГ	МАССА КГ	N ЛИСТА, ВЫПУСК СЕРИИ 3.903 КЛ-13
1	ФУНДАМЕНТ	Ф-1У	4	326,2	2500	ВЫП 1-6 Л. 69; 70
2	—"—	Ф-2	6	202,1	2400	ВЫП 1-6 Л. 66; 67
3	БАЛКА	Б-2	2	276,5	1860	ВЫП 1-7 Л. 19; 20
4	СТЕНОВАЯ ПАНЕЛЬ	ПС-6У	2	185,7	2530	ВЫП 1-6 Л. 51; 52
5	—"—	ПС-6АУ	2	185,7	2530	ВЫП 1-6 Л. 53; 54
6	—"—	ПС 9	2	181,6	2280	ВЫП 1-6 Л. 61; 62
7	—"—	ПС-12А / ПС-12Б	1 / 1	860,5	4400	ВЫП 1-7 Л 10; 11, 12
8	ПЛИТА ПЕРЕКРЫТИЯ	П-23-16	4	55,8	1960	ВЫП 1-6 Л. 1; 3
9	—"—	П-23-16-К	1	87,3	1450	ВЫП 1-6 Л. 4, 5
10	—"—	П-23-16-Д	1	92,0	1790	ВЫП 1-6 Л. 7; 9
11	—"—	П-23-21-К	1	94,7	2070	ВЫП 1-6 Л. 5, 6
12	—"—	П-23-21-Д	1	98,5	2400	ВЫП 1-6 Л. 8, 9
13	МОНОЛИТНОЕ ДНИЩЕ	МУ-8	1	796,9	3.36 м³	ВЫП 0-2 Л 136

1. РАЗРЕЗЫ 1-1, 2-2 СМОТРЕТЬ НА ЛИСТЕ 18.
2. СПЕЦИФИКАЦИЮ МЕТАЛЛОКОНСТРУКЦИЙ СМОТРЕТЬ НА ЛИСТЕ 18.
3. СТЕНОВЫЕ ПАНЕЛИ ПС-12А И ПС-12Б ПРИ МОНТАЖЕ СТАВИТЬ ПЕТЛЯМИ НАРУЖУ.

КЛ	СБОРНЫЕ ЖЕЛЕЗОБЕТОННЫЕ КАМЕРЫ НА ТЕПЛОВЫХ СЕТЯХ. МАТЕРИАЛЫ ДЛЯ ПРОЕКТИРОВАНИЯ	СЕРИЯ 3.903 КЛ-13
1983	КАМЕРА 6,5 х 4,5 х 2,2. ПЛАНЫ.	ВЫПУСК 0-2 ЛИСТ 17

ЛЕНГИПРОИНЖПРОЕКТ
Гл. инженер проекта — Егоров
Начальник отдела — Строительный
Гл. конструктор — Ухгрунин
Исполнил — Проверил
Согласовано — Васильев, Данилова, Кемпинский
Внесены изменения — Дата, Рег. №, Подпись, Должность

ГПП зак 77 тир 1000 экз II з/г

1-1

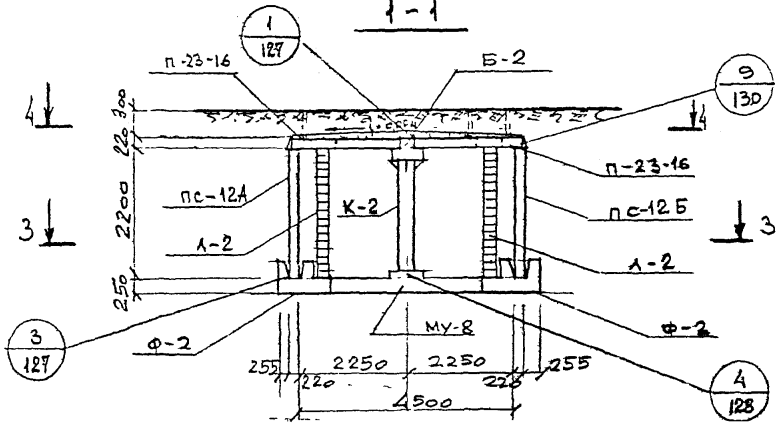

2-2

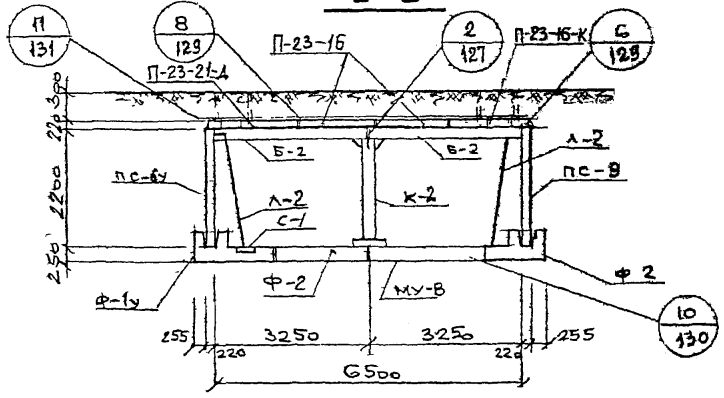

СПЕЦИФИКАЦИЯ МЕТАЛЛОКОНСТРУКЦИЙ НА 1 КАМЕРУ

N п/п	НАИМЕНОВАНИЕ	МАРКА ИЗДЕЛИЯ	КОЛ. ШТ	МАССА КГ ЕДИН.	МАССА КГ ОБЩАЯ	№ ЛИСТА ВЫП. 0-2 СЕРИИ 3.903 КЛ-13
1	КОЛОННА	К-2	1	164,9	164,9	134
2	ЛЕСТНИЦА	Л-2	4	42,8	171,2	133
3	СЕТКА ВОДОСБОРНИКА	С-1	4	2,2	8,8	135
4	НАКЛАДНАЯ ДЕТАЛЬ	Н-1	16	1,43	22,9	135
5	— " —	Н-2	8	0,24	1,92	135
6	— " —	Н-3	8	7,5	60,0	135

1. ПЛАНЫ И СПЕЦИФИКАЦИЮ СБОРНЫХ ЖЕЛЕЗОБЕТОННЫХ ИЗДЕЛИЙ СМОТРЕТЬ НА ЛИСТЕ 17

КЛ	СБОРНЫЕ ЖЕЛЕЗОБЕТОННЫЕ КАМЕРЫ НА ТЕПЛОВЫХ СЕТЯХ МАТЕРИАЛЫ ДЛЯ ПРОЕКТИРОВАНИЯ	СЕРИЯ 3.903 КЛ-13
1983	КАМЕРА 6,5×4,5×2,2. РАЗРЕЗЫ	ВЫПУСК 0-2 ЛИСТ 18

ЛЕНГИПРОИНЖПРОЕКТ

Гл. инж. пр. отд. Егоров
Отдел строительный
Нач. отдела Ломбаев
Рук. группы Васильев
Исполнил Давыдова
Проверил Комбинская
Н. контр. Егоров

Инженер
Внесены изменения
Дата Рег. № Подпись Подпись Дата

Согласовано

ЛГИП. зак 77 тир 1000 экз II-81г

РЕГ.№

3 - 3

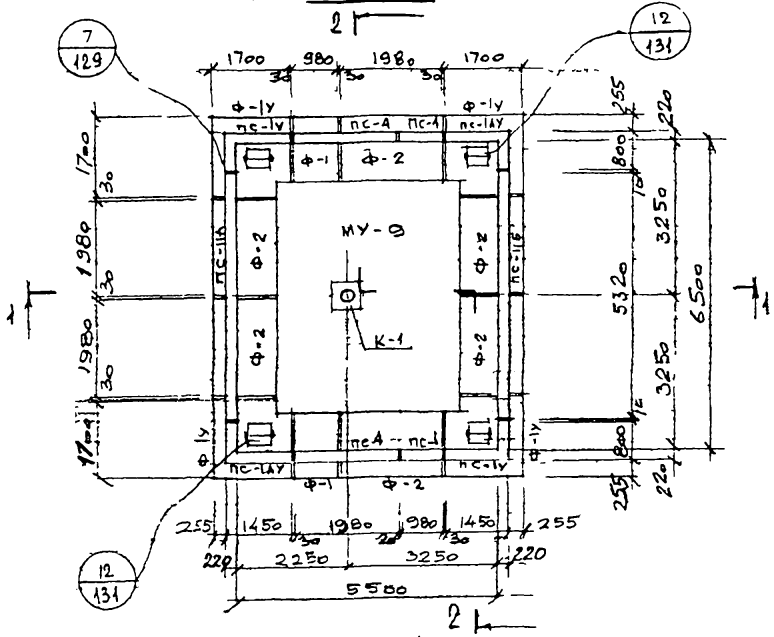

4 - 4

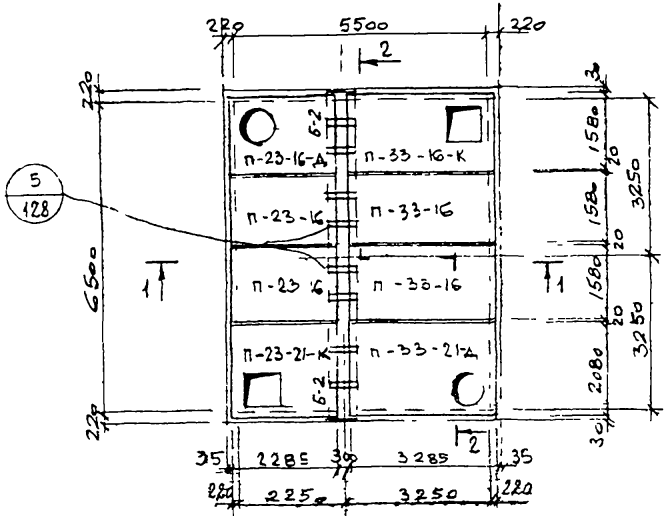

СПЕЦИФИКАЦИЯ СБОРНЫХ ЖЕЛЕЗОБЕТОННЫХ ИЗДЕЛИЙ НА ОДНУ КАМЕРУ

№ п/п	НАИМЕНОВАНИЕ ИЗДЕЛИЯ	МАРКА ИЗДЕЛИЯ	КОЛ. ШТ.	РАСХОД СТАЛИ КГ	МАССА КГ	№ ЛИСТА, ВЫПУСК, СЕРИИ 3.903 КЛ-13
1	ФУНДАМЕНТ	Ф-1у	4	326,2	2500	вып. 1-6 л. 69,70
2	— " —	Ф-1	2	102,6	1200	л. 65,67
3	— " —	Ф-2	6	202,1	2400	вып. 1-6 л. 66,67
4	БАЙКА	Б-2	2	276,5	1860	вып. 1-7 л. 19, 20
5	СТЕНОВАЯ ПАНЕЛЬ	ПС-1у	2	211,2	2880	вып. 1-6 л. 37, 38
6	— " —	ПС-1АУ	2	211,2	2880	вып. 1-6 л. 39, 40
7	— " —	ПС-1	2	106,8	1330	вып. 1-6 л. 41, 42
8	— " —	ПС-4	2	207,2	2600	вып. 1-6 л. 47, 48
9	— " —	ПС-11А / ПС-11Б	1 / 1	963,1	5320	вып. 1-7 л. 6, 7, 8
10	ПЛИТА ПЕРЕКРЫТИЯ	П-23-16	2	55,8	1960	вып. 1-6 л. 1, 3
11	— " —	П-33-16	2	123,9	2830	вып. 1-6 л. 10, 12
12	— " —	П-33-16-К	1	188,9	2220	вып. 1-6 л. 13, 15
13	— " —	П-23-21-К	1	94,7	2070	вып. 1-6 л. 5, 6
14	— " —	П-23-16-А	1	92,0	1790	вып. 1-6 л. 7, 9
15	— " —	П-33-21-А	1	228,9	3550	вып. 1-6 л. 17, 18
16	МОНОЛИТНОЕ ДНИЩЕ	МУ-9	1	1072,4	4,54 м³	вып. 0-2 л. 136

1. РАЗРЕЗЫ 1-1, 2-2 К СПЕЦИФИКАЦИИ МЕТАЛЛОКОНСТРУКЦИЙ СМОТРЕТЬ НА ЛИСТЕ 20.
2. СТЕНОВЫЕ ПАНЕЛИ ПС-11А И ПС-11Б ПРИ МОНТАЖЕ СТАВИТЬ ПЕТЛЯМИ НАРУЖУ.

КЛ	СБОРНЫЕ ЖЕЛЕЗОБЕТОННЫЕ КАМЕРЫ НА ТЕПЛОВЫХ СЕТЯХ. МАТЕРИАЛЫ ДЛЯ ПРОЕКТИРОВАНИЯ	СЕРИЯ 3.903 КЛ-13	
1983	КАМЕРА 6,5 × 5,5 × 2,5 ПЛАНЫ	ВЫПУСК 0-2	ЛИСТ 19

ЛЕНГИПРОИНЖПРОЕКТ
Гл. инж. проекта
Начальник отдела
Н. контр.
Рук. группы
Исполнил
Проверил
Егоров
Ефремов
Ильев
Кемпинский
Конбас
Согласовано
Инв.№ подл. | Подпись и дата | Взам. инв.№
Инв.№ дубл. | Подпись и дата | Инв.№ подл.

АГНП. зак 7... тир 1000 экз 4 ВГ

РЕГ.№

1 - 1

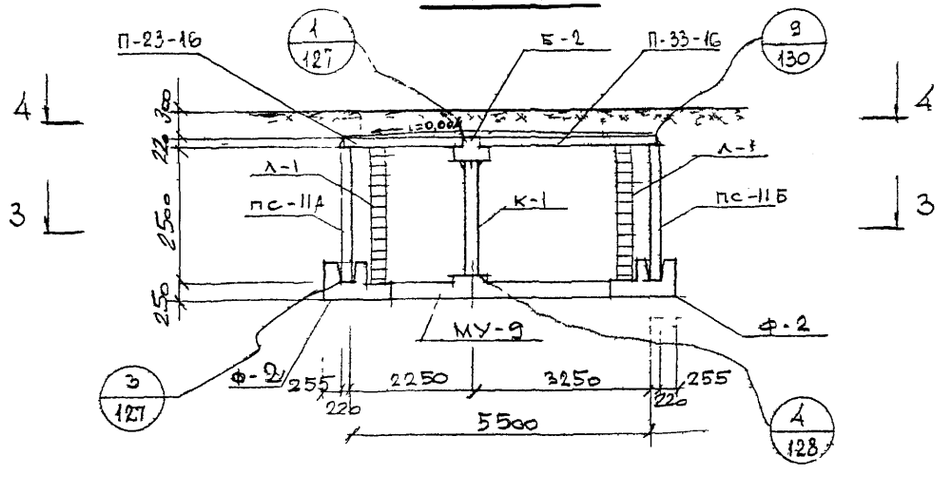

2 - 2

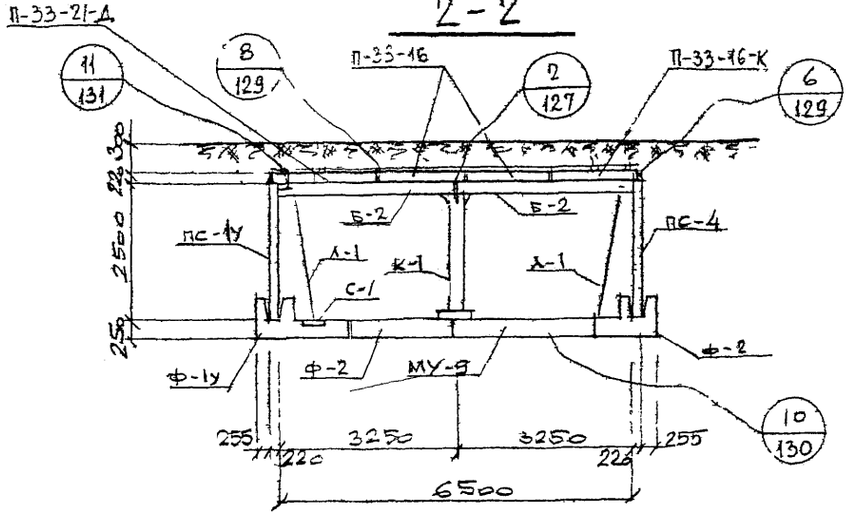

СПЕЦИФИКАЦИЯ МЕТАЛЛОКОНСТРУКЦИЙ НА 1 КАМЕРУ

N п/п	НАИМЕНОВАНИЕ	МАРКА ИЗДЕЛИЯ	КОЛ. ШТ.	МАССА КГ ЕДИН.	МАССА КГ ОБЩАЯ	№ ЛИСТА ВЫП 0-2 СЕРИИ 3.903 КЛ-13
1	КОЛОННА	К-1	1	182,9	182,9	134
2	ЛЕСТНИЦА	Л-1	4	48,0	192,0	133
3	СЕТКА ВОДОСБОРНИКА	С-1	4	2,2	8,8	135
4	НАКЛАДНАЯ ДЕТАЛЬ	Н-1	20	1,43	28,6	135
5	—— 1 ——	Н-2	8	0,24	1,92	135
6	—— п ——	Н-3	8	7,5	60,0	135

ЛЕНГИПРОМИНЖПРОЕКТ

Гл. инженер проекта Егоров
Гл. специалист отдела Егоров
Начальник отдела Мебель

Выполнил Васильев
Проверил Пылев
Н. контр. Копинский
Гл. инженер Согласовано

Изм. Кол. уч. Лист № докум. Подпись Дата

ГЛ	СБОРНЫЕ ЖЕЛЕЗОБЕТОННЫЕ КАМЕРЫ НА ТЕПЛОВЫХ СЕТЯХ МАТЕРИАЛЫ ДЛЯ ПРОЕКТИРОВАНИЯ	СЕРИЯ 3.903 КЛ-13
1983	КАМЕРА 6 5 × 5,5 × 2,5. РАЗРЕЗЫ	ВЫПУСК 0-2 / ЛИСТ 20

Г.ГИП. зак 77 тир 1000 из 11 81г

3 - 3

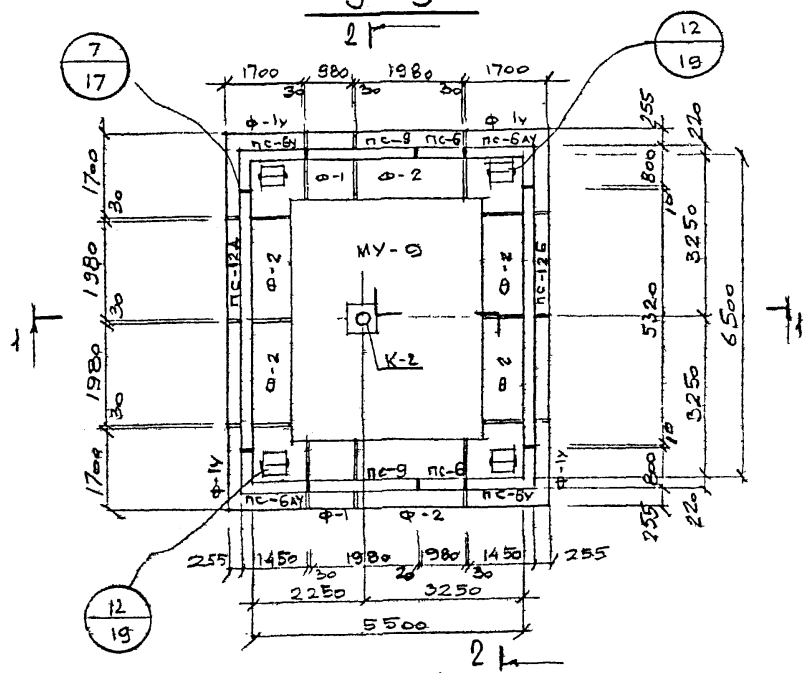

4 - 4

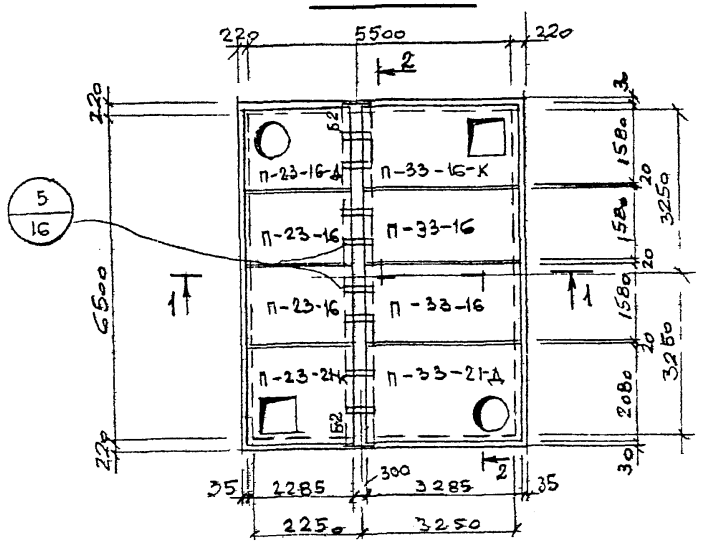

СПЕЦИФИКАЦИЯ СБОРНЫХ ЖЕЛЕЗОБЕТОННЫХ ИЗДЕЛИЙ НА ОДНУ КАМЕРУ

N п/п	НАИМЕНОВАНИЕ ИЗДЕЛИЯ	МАРКА ИЗДЕЛИЯ	КОЛ. ШТ	РАСХОД СТАЛИ КГ	МАССА КГ	N ЛИСТА, ВЫПУСК СЕРИИ 3.903 КЛ-13	
1	ФУНДАМЕНТ	Ф-1у	4	326,2	2500	Л 69;70	Вып 1-6
2	—"—	Ф-1	2	102,6	1200	Л. 65,67	
3	—"—	Ф-2	6	202,1	2400	Л. 66,67	
4	БАЛКА	Б-2	2	276,5	1860	1 19 20 Вып 1-7	
5	СТЕНОВАЯ ПАНЕЛЬ	ПС-6у	2	185,7	2530	Л 51,52	Вып 1-6
6	—"—	ПС-6АУ	2	185,7	2530	Л. 53,54	
7	—"—	ПС-6	2	93,6	1150	Л 55,56	
8	—"—	ПС-9	2	181,6	2280	Л. 61,62	
9	—"—	ПС-12А / ПС-12Б	1/1	860,5	4400	Л. 10, 11, 12 Вып 1-7	
10	ПЛИТА ПЕРЕКРЫТИЯ	П-23 16	2	55,8	1960	Л. 1; 3	Вып. 1-6
11	—"—	П-33-16	2	123,9	2830	Л 10,12	
12	—"—	П-33-16К	1	188,9	2220	Л 13,15	
13	—"—	П-23-21К	1	94,7	2070	Л. 5; 6	
14	—"—	П-23-16Д	1	92,0	1790	Л. 7, 9	
15	—"—	П-33-21Д	1	228,9	3550	Л 17, 18	
16	МОНОЛИТНОЕ ДНИЩЕ	МУ-9	1	1072,4	4,54 м³	Л 136 Вып 0-2	

1. РАЗРЕЗЫ 1-1, 2 2 К СПЕЦИФИКАЦИЮ МЕТАЛЛОКОНСТРУКЦИЙ СМОТРЕТЬ НА ЛИСТЕ 22.
2. СТЕНОВЫЕ ПАНЕЛИ ПС-12А И ПС-12Б ПРИ МОНТАЖЕ СТАВИТЬ ПЕТЛЯМИ НАРУЖУ.

КЛ | СБОРНЫЕ ЖЕЛЕЗОБЕТОННЫЕ КАМЕРЫ НА ТЕПЛОВЫХ СЕТЯХ. МАТЕРИАЛЫ ДЛЯ ПРОЕКТИРОВАНИЯ | СЕРИЯ 3.903 КЛ-13

1983 | КАМЕРА 6,5 × 5,5 × 2,2 ПЛАНЫ | ВЫПУСК 0-2 | ЛИСТ 21

Ленпроектпроект — Отдел строительных конструкций — Гл. инж. пр. отд. Егоров — Нач. отдела Любас — Н. контр. — Рук. группы Исполнил Проверил — Егоров, Васильев, Давыдова, Климинская

Использовано

Внесены изменения

Инв. №

Ленпроектпроект — 4К 77 тир 1000 экз 11 81

1—1

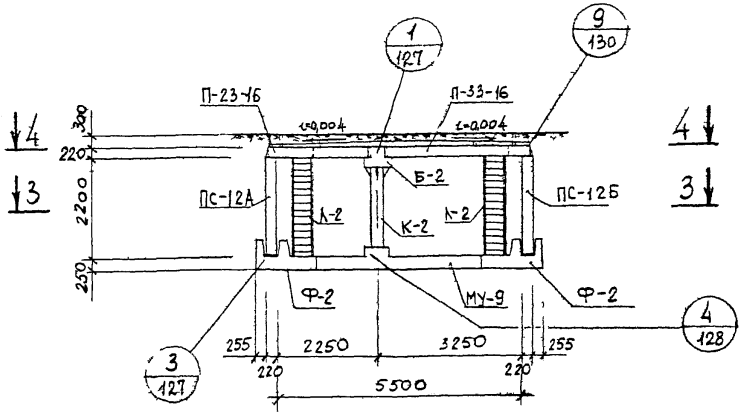

2—2

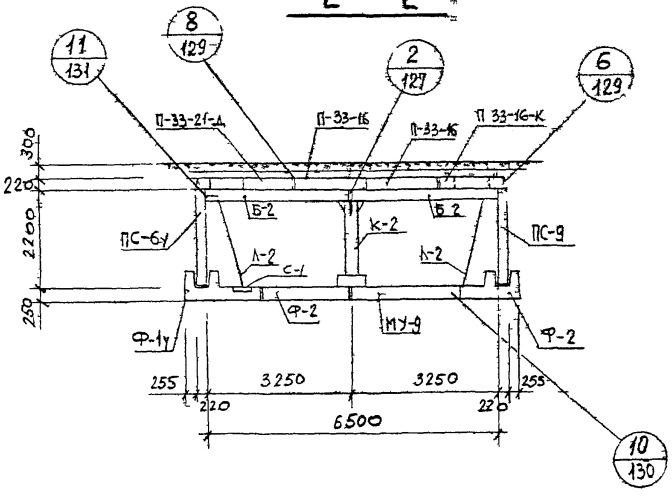

Спецификация металлоконструкций на 1 камеру

N п/п	Наименование	Марка изделия	Кол. шт.	Масса, кг		№ листа вып 0-2 серии 3 903 кл 13
				един.	общая	
1	колонна	К-2	1	164,9	164,9	134
2	лестница	Л-2	4	42,8	171,2	133
3	сетка водосборника	С-1	4	2,2	8,8	135
4	накладная деталь	Н-1	20	1,43	28,6	135
5	—— " ——	Н-2	8	0,24	1,92	135
6	—— " ——	Н-3	8	7,5	60,0	135

1. Планы и спецификацию сборных железобетонных изделий см. на л. 21.

КЛ	Сборные железобетонные камеры на тепловых сетях материалы для проектирования	Серия 3 903 кл 13
1983	Камера 6,5 × 5,5 × 2,2 Разрезы	Выпуск 0-2 / Лист 22

РЕГ №

Внесены изменения: Дата, Рег №, Должн., Подпись, Фамилия

Согласовано

Норм. контр. Егоров; Рук группы Васильев; Исполнил Давыдова; Проверил Кемпинская

ЛЕНГИПРОИНЖПРОЕКТ

Гл. инж. проект. Егоров; Отдел строительный; Нач. отдела Ломбас

ЛГИП. зак 77 тир 1000 экз II 81г

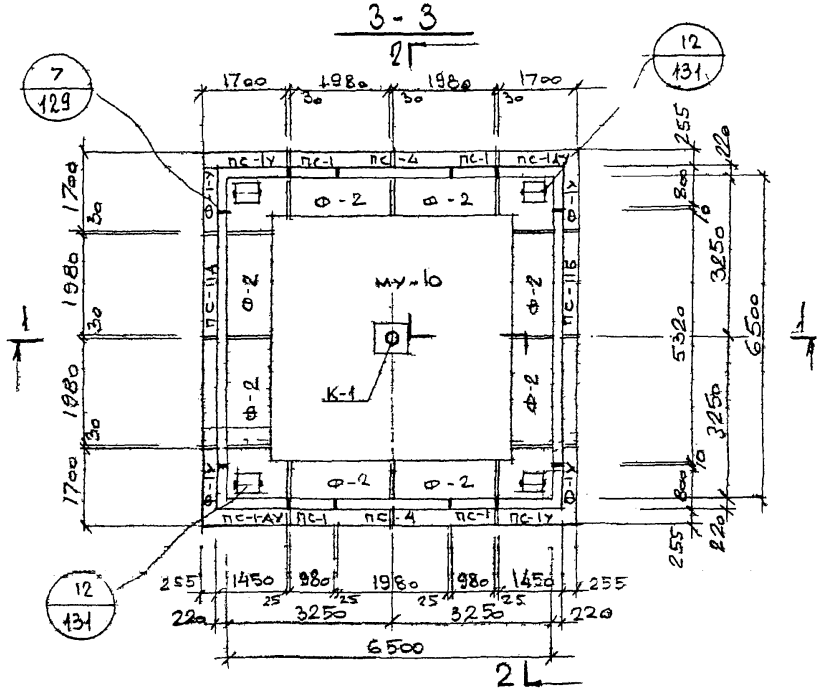

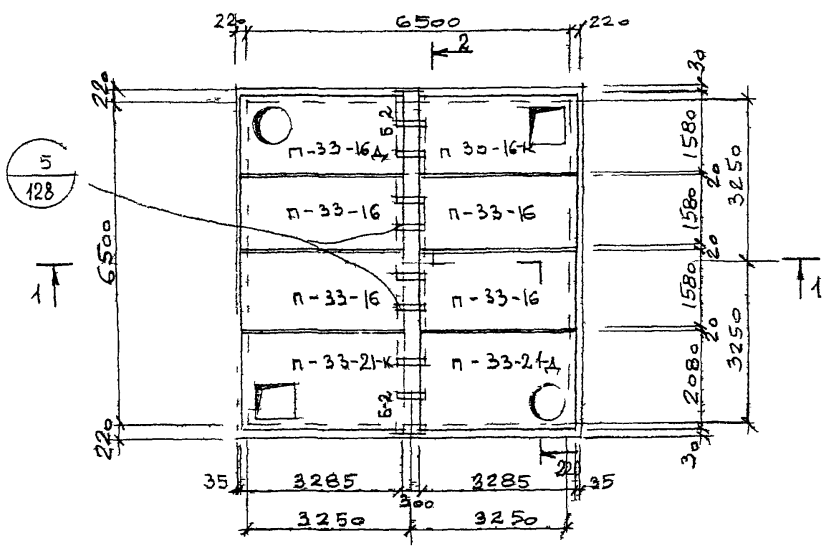

СПЕЦИФИКАЦИЯ СБОРНЫХ ЖЕЛЕЗОБЕТОННЫХ ИЗДЕЛИЙ НА ОДНУ КАМЕРУ

N п/п	НАИМЕНОВАНИЕ ИЗДЕЛИЯ	МАРКА ИЗДЕЛИЯ	КОЛ. ШТ.	РАСХОД СТАЛИ КГ	МАССА КГ	№ ЛИСТА, ВЫПУСК СЕРИИ 3 903 КЛ 13
1	ФУНДАМЕНТ	Ф-1У	4	326,2	2500	ВЫП 1-6 л. 69,70
2	—— " ——	Ф-2	8	262,1	2400	ВЫП 1-6 л. 66,67
3	БАЛКА	Б-2	2	276,5	1860	ВЫП 1-7 л. 19 20
4	СТЕНОВАЯ ПАНЕЛЬ	ПС-1У	2	211,2	2880	ВЫП 1-6 л. 37,38
5	—— " ——	ПС-1АУ	2	211,2	2880	ВЫП 1-6 л. 39,40
6	—— " ——	ПС-1	4	106,9	1330	ВЫП 1-6 л. 41,42
7	—— " ——	ПС-4	2	207,2	2600	ВЫП 1-6 л. 47,48
8	—— " ——	ПС 11А / ПС-11Б	1 / 1	963,1	5320	ВЫП 1-7 л. 6,7,8
9	ПЛИТА ПЕРЕКРЫТИЯ	П-33 16	4	123,9	2830	ВЫП 1-6 л. 10,12
10	—— " ——	П-33-16-К	1	188,9	2320	ВЫП 1-6 л. 13,15
11	—— " ——	П-33-21-К	1	212,8	3210	ВЫП 1-6 л. 14,15
12	—— " ——	П-33-16-Д	1	204,8	2660	ВЫП 1-6 л. 16,18
13	—— " ——	П-33-21-Д	1	228,9	3550	ВЫП 1-6 л. 17,18
14	МОНОЛИТНОЕ ДНИЩЕ	МУ-10	1	1347,9	5,73 м³	ВЫП. 0-2 л. 136

1. РАЗРЕЗЫ 1-1, 2-2 И СПЕЦИФИКАЦИЮ МЕТАЛЛОКОНСТРУКЦИЙ СМОТРЕТЬ НА ЛИСТЕ 24.
2. СТЕНОВЫЕ ПАНЕЛИ ПС-11Д И ПС-11Б ПРИ МОНТАЖЕ СТАВИТЬ ПЕТЛЯМИ НАРУЖУ.

КЛ	СБОРНЫЕ ЖЕЛЕЗОБЕТОННЫЕ КАМЕРЫ НА ТЕПЛОВЫХ СЕТЯХ МАТЕРИАЛЫ ДЛЯ ПРОЕКТИРОВАНИЯ	СЕРИЯ 3 903 КЛ 13
1983	КАМЕРА 6,5×6,5×2,5 ПЛАНЫ	ВЫПУСК 0-2 ЛИСТ 23

РЕГ №

Инженер | Внесены изменения | Дата | Рег № | Изм. | Лист | Подпись | Дата

Согласовано

Н. контр. Егоров | Рук группы Васильев | Исполнил Пылев | Проверил Кемпинский

ЛЕНГИПРОИНЖПРОЕКТ

Гл. инж. проекта Егоров | Отдел строительный | Нач. отдела Ломбас

ЛГПП. зак 77 тир 1000 экз " 81г

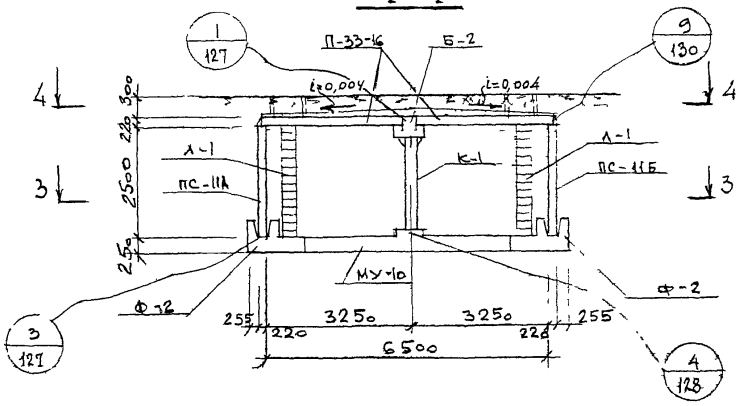

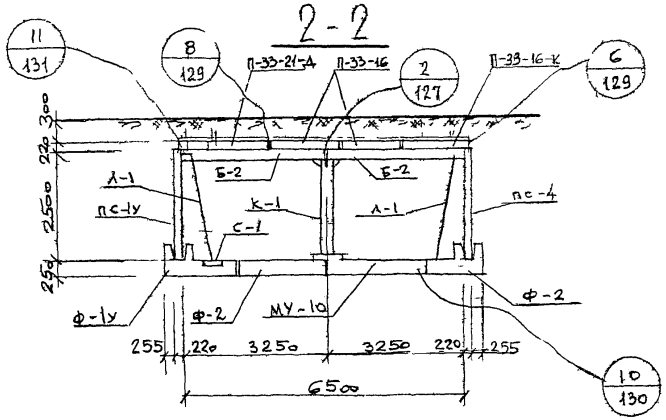

СПЕЦИФИКАЦИЯ МЕТАЛЛОКОНСТРУКЦИЙ НА 1 КАМЕРУ

N п/п	НАИМЕНОВАНИЕ	МАРКА ИЗДЕЛИЯ	КОЛ. ШТ.	МАССА КГ ЕДИН.	МАССА КГ ОБЩАЯ	№ ЛИСТА ВЫП. 0-2 СЕРИИ 3.903.КЛ-13
1	КОЛОННА	К-1	1	182,9	182,9	134
2	ЛЕСТНИЦА	Л-1	4	48,0	192,0	133
3	СЕТКА ВОДОСБОРНИКА	С-1	4	2,2	8,8	135
4	НАКЛАДНАЯ ДЕТАЛЬ	Н-1	24	1,43	34,3	135
5	—— " ——	Н-2	8	0,24	1,92	135
6	—— " ——	Н-3	8	7,5	60,0	135

1. ПЛАНЫ И СПЕЦИФИКАЦИЮ СБОРНЫХ ЖЕЛЕЗОБЕТОННЫХ ИЗДЕЛИЙ СМОТРЕТЬ ЛИСТ 23.

КЛ	СБОРНЫЕ ЖЕЛЕЗОБЕТОННЫЕ КАМЕРЫ НА ТЕПЛОВЫХ СЕТЯХ МАТЕРИАЛЫ ДЛЯ ПРОЕКТИРОВАНИЯ	СЕРИЯ 3 903 КЛ-13
1983	КАМЕРА 6,5×6,5×2,5 РАЗРЕЗЫ	ВЫПУСК 0-2 ЛИСТ 24

ЛЕНГИПРОИНЖПРОЕКТ

Отдел строительных конструкций

Начотдела Ломбас

Рук группы Васильев

Исполнил Пылев

Проверил Кемпинская

Н. контр. Егоров

Гл. инж. пр. Егоров

Инженер Дмитриев

Дата

Лист

Изм. Кол. Лист

Инв. № подл.

Подпись

Взам. инв. №

Инв. № дубл.

Подпись

Дата

РЕГ №

ЛГИП. зак 77 тир 1000 экз II 81г

3-3

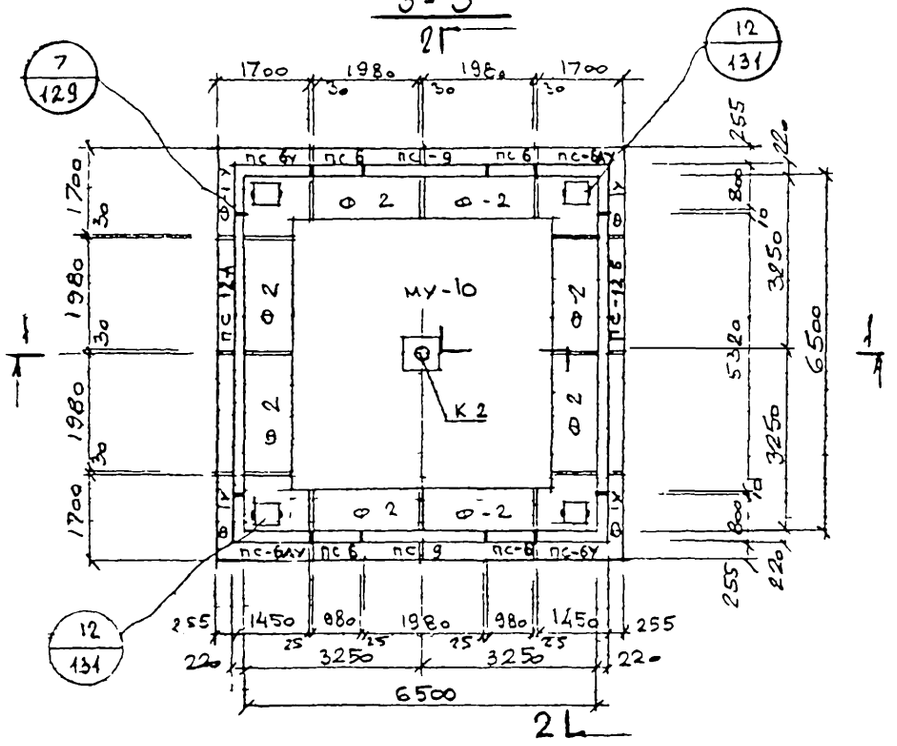

4-4

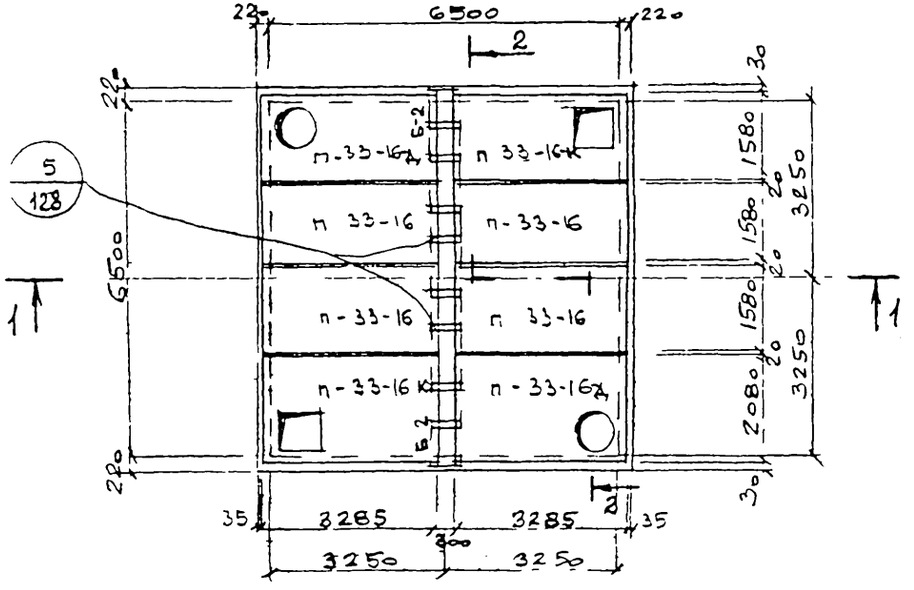

СПЕЦИФИКАЦИЯ СБОРНЫХ ЖЕЛЕЗОБЕТОННЫХ ИЗДЕЛИЙ НА ОДНУ КАМЕРУ

№ п/п	НАИМЕНОВАНИЕ ИЗДЕЛИЯ	МАРКА ИЗДЕЛИЯ	КОЛ. ШТ.	РАСХОД СТАЛИ кг	МАССА кг	№ ЛИСТА, ВЫПУСК СЕРИИ 3.903.КЛ-13	
1	ФУНДАМЕНТ	ф-1у	4	326,2	2500	вып. 1-6	л. 69, 70
2	—"—	ф-2	8	202,1	2400		л. 66, 67
3	БАЛКА	б-2	2	276,5	1860	вып. 1-7	л. 19, 20
4	СТЕНОВАЯ ПАНЕЛЬ	пс-6у	2	185,7	2530	вып. 1-6	л. 51, 52
5	—"—	пс-6ау	2	185,7	2530		л. 53, 54
6	—"—	пс-6	4	93,6	1150		л. 55, 56
7	—"—	пс-9	2	181,6	2280		л. 61, 62
8	—"—	пс-12а / пс-12б	1 / 1	860,5	4400	вып. 1-7	л. 10, 11, 12
9	ПЛИТА ПЕРЕКРЫТИЯ	п-33-16	4	123,9	2830	вып. 1-6	л. 10, 12
10	—"—	п-33-16к	1	188,9	2320		л. 13, 15
11	—"—	п-33-2к	1	212,8	3210		л. 14, 15
12	—"—	п-33-16а	1	204,8	2660		л. 16, 18
13	—"—	п-33-2а	1	228,9	3550		л. 17, 18
14	МОНОЛИТНОЕ ДНИЩЕ	МУ-10	1	1347,9	5,73 м³	вып. 0-2	л. 136

1. РАЗРЕЗЫ 1-1, 2-2 И СПЕЦИФИКАЦИЮ МЕТАЛЛОКОНСТРУКЦИЙ СМОТРЕТЬ НА ЛИСТЕ 26.
2. СТЕНОВЫЕ ПАНЕЛИ ПС-12А И ПС-12Б ПРИ МОНТАЖЕ СТАВИТЬ ПЕТЛЯМИ НАРУЖУ.

КЛ	СБОРНЫЕ ЖЕЛЕЗОБЕТОННЫЕ КАМЕРЫ НА ТЕПЛОВЫХ СЕТЯХ МАТЕРИАЛЫ ДЛЯ ПРОЕКТИРОВАНИЯ	СЕРИЯ 3.903 КЛ-13	
1983	Камера 6,5×6,5×2,2. Планы	ВЫПУСК 0-2	ЛИСТ 25

ЛЕНГИПРОМИНЖПРОЕКТ

Гл. инженер проекта — Тихонов
Нач. отдела — Егоров
Гл. специалист — Егоров
Рук. группы — Васильев
Исполнил — Кирьянов
Проверил — Кремянская
Н. контр. — Богров
Согласовано

ГПИ. зак 77 тир 1000 экз II 81г

1—1

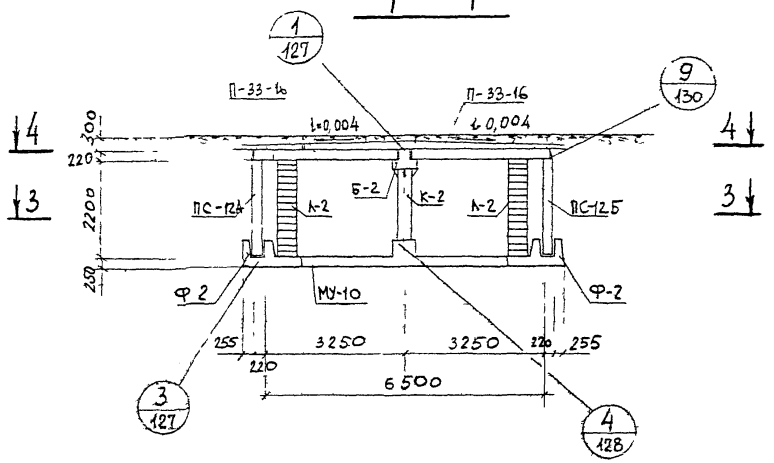

2—2

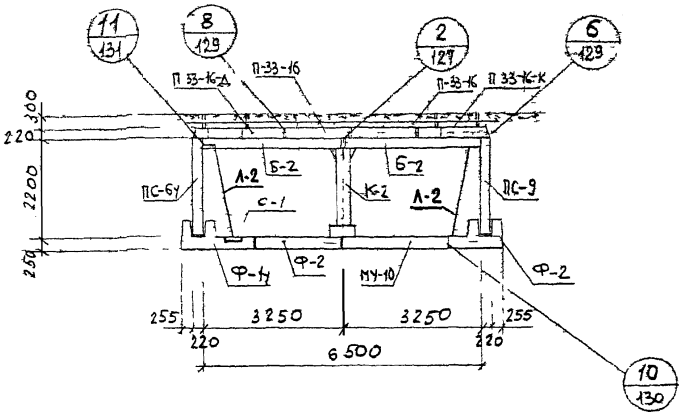

Спецификация металлоконструкций на 1 камеру

N п/п	Наименование	Марка изделия	Кол. шт.	Масса, кг		N листа вып. 0-2 серии 3.903.кл 13
				един	общая	
1	колонна	К-2	1	164,9	164,9	134
2	лестница	Л-2	4	42,8	171,2	133
3	сетка водосборника	С-1	4	2,2	8,8	135
4	накладная деталь	Н-1	24	1,43	34,3	135
5	—"—	Н-2	8	0,24	1,92	135
6	—"—	Н-3	8	7,5	60,0	135

1. Планы и спецификацию сборных железобетонных изделий см. на л. 25.

КЛ 1983	Сборные железобетонные камеры на тепловых сетях. Материалы для проектирования	Серия 3.903 КЛ-13
	Камера 6,5×6,5×2,2 Разрезы	Выпуск 0-2 / Лист 26

ЛГИП. зак 77 тир 1000 экз II 81г

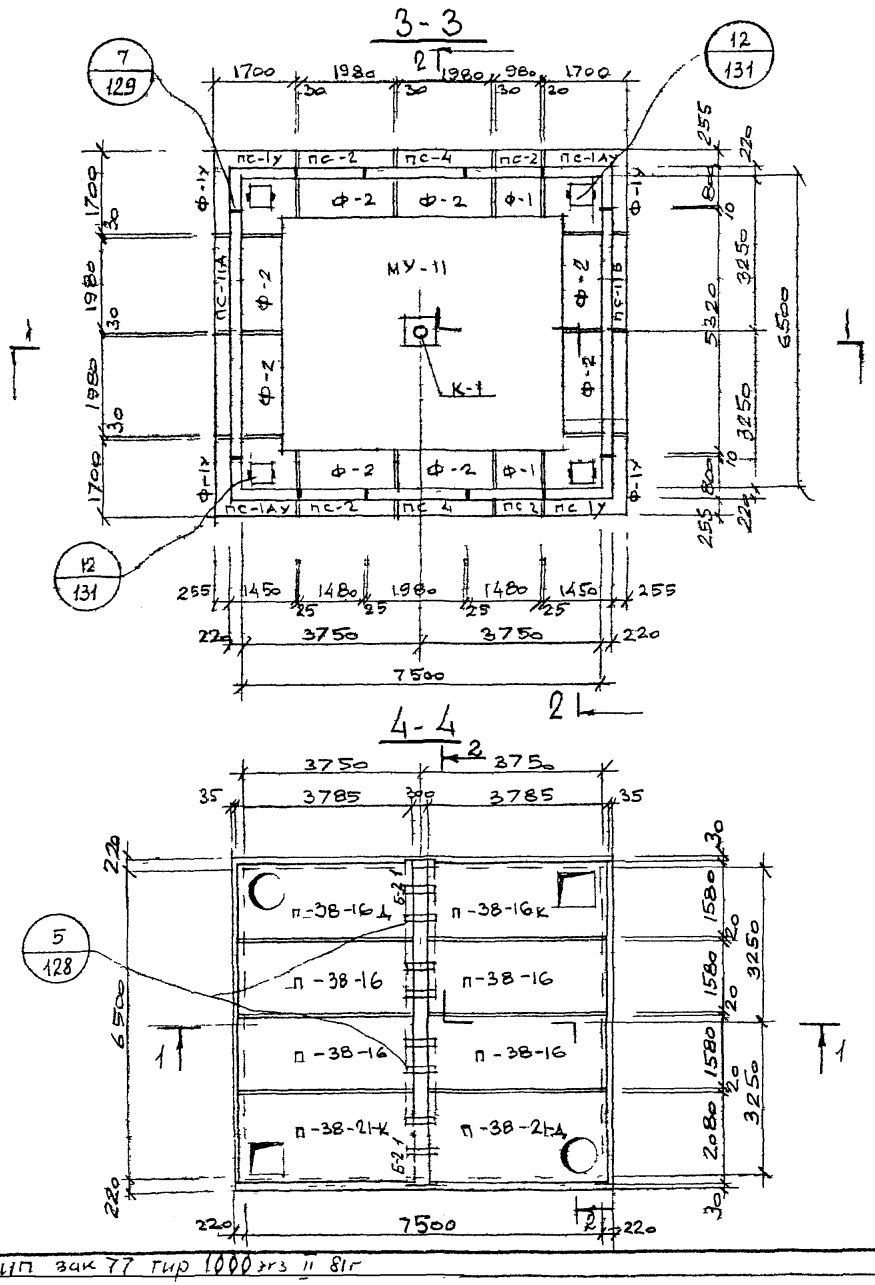

СПЕЦИФИКАЦИЯ СБОРНЫХ ЖЕЛЕЗОБЕТОННЫХ ИЗДЕЛИЙ НА ОДНУ КАМЕРУ

N п/п	НАИМЕНОВАНИЕ ИЗДЕЛИЯ	МАРКА ИЗДЕЛИЯ	КОЛ ШТ.	РАСХОД СТАЛИ КГ	МАССА КГ	№ ЛИСТА, ВЫПУСК СЕРИИ 3 903 КЛ 13	
1	ФУНДАМЕНТ	Ф-1У	4	326,2	2500	ВЫП. 1-6	Л. 69,70
2	—— " ——	Ф-1	2	102,6	1200		Л. 65,67
3	—— " ——	Ф-2	8	202,1	2400		Л. 66,67
4	БАЛКА	Б-2-1	2	294,2	1860	ВЫП. 1-7	Л. 19,20
5	СТЕНОВАЯ ПАНЕЛЬ	ПС-1У	2	211,2	2880	ВЫП. 1-6	Л. 37,38
6	—— " ——	ПС-1АУ	2	211,2	2880		Л. 39,40
7	—— " ——	ПС-2	4	141,4	2000		Л. 43,44
8	—— " ——	ПС-4	2	207,2	2600		Л. 47,48
9	—— " ——	ПС-11А / ПС-11Б	1/1	963,1	5320	ВЫП. 1-7	Л. 6 7,8
10	ПЛИТА ПЕРЕКРЫТИЯ	П-38-16	4	162,5	3270	ВЫП. 1-6	Л. 19,21
11	—— " ——	П-38-16-К	1	288,5	2750		Л. 22,24
12	—— " ——	П-38-21-К	1	282,2	3780		Л. 23,24
13	—— " ——	П-38-16-Д	1	256,7	3100		Л. 25,27
14	—— " ——	П-38-21-Д	1	289,5	4120		Л. 26,27
15	МОНОЛИТНОЕ ДНИЩЕ	МУ-11	1	1623,4	6,92 м³	ВЫП. 0-2	Л. 136

1. РАЗРЕЗЫ 1-1; 2-2 И СПЕЦИФИКАЦИЮ МЕТАЛЛОКОНСТРУКЦИЙ СМОТРЕТЬ НА ЛИСТЕ 28.
2. СТЕНОВЫЕ ПАНЕЛИ ПС-11А И ПС-11Б ПРИ МОНТАЖЕ СТАВИТЬ ПЕТЛЯМИ НАРУЖУ.

КЛ	СБОРНЫЕ ЖЕЛЕЗОБЕТОННЫЕ КАМЕРЫ НА ТЕПЛОВЫХ СЕТЯХ МАТЕРИАЛЫ ДЛЯ ПРОЕКТИРОВАНИЯ	СЕРИЯ 3 903 КЛ-13
1983	КАМЕРА 6,5×7,5×2,5. ПЛАНЫ	ВЫПУСК 0-2 / ЛИСТ 27

РЕГ №

Инженер / Внесены изменения: Дата, Рег. №, Должн., Подпись, Фамилия

Согласовано: Егоров, Васильев, Пыев, Кемпинская

Н. контр. Рук группы, Исполнил, Проверил

ЛЕНГИПРОИНЖПРОЕКТ: Гл. инж. проект. Отдел, Нач. отдела — Егоров, Ломбас

ЛГИП зак 77 тир 1000 экз II 81г

1 - 1

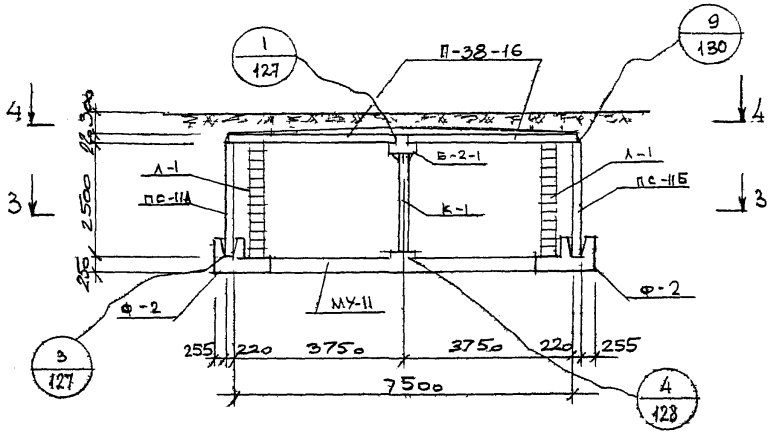

2-2

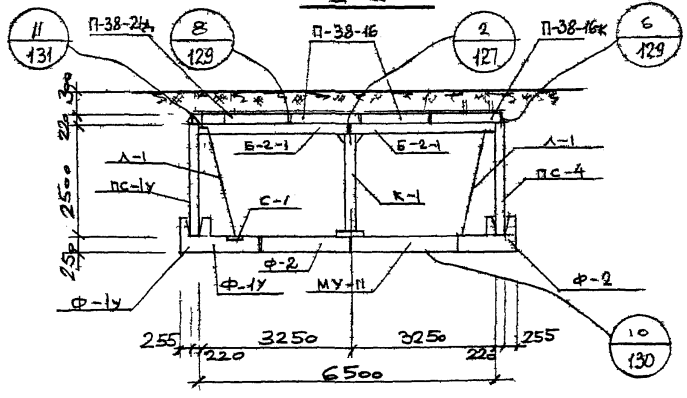

СПЕЦИФИКАЦИЯ МЕТАЛЛОКОНСТРУКЦИЙ НА 1 КАМЕРУ

N п/п	НАИМЕНОВАНИЕ	МАРКА ИЗДЕЛ.	КОЛ. ШТ.	МАССА КГ ЕДИН	МАССА КГ ОБЩАЯ	№ ЛИСТА ВЫП 0-2 СЕРИИ 3 903 КЛ-13
1	КОЛОННА	К-1	1	182,9	182 9	134
2	ЛЕСТНИЦА	Л-1	4	48 0	192,0	133
3	СЕТКА ВОДОСБОРНИКА	С-1	4	2,2	8,8	135
4	НАКЛАДНАЯ ДЕТАЛЬ	Н-1	24	1,43	34,3	135
5	—— " ——	Н-2	8	0,24	1,92	135
6	—— " ——	Н-3	8	7,5	60 0	135

1. Планы и спецификацию сборных железобетонных элементов смотреть на листе 27.

КЛ	СБОРНЫЕ ЖЕЛЕЗОБЕТОННЫЕ КАМЕРЫ НА ТЕПЛОВЫХ СЕТЯХ. МАТЕРИАЛЫ ДЛЯ ПРОЕКТИРОВАНИЯ	СЕРИЯ 3 903 КЛ-13
1983	КАМЕРА 6,5 х 7,5 х 2,5 РАЗРЕЗЫ	ВЫПУСК 0-2 ЛИСТ 28

РЕС №

Инженер Внесены 03 ... Дата Рес № Подпись

Согласовано

Егоров Васильев Пылев Комплексн

Контр Рук группы Исполнил Проверил

ЛЕНГИПРОИНЖПРОЕКТ

Гл инж проекта Егоров Отдел строительный Нач отдела Ломбас

ЛГИП. зак 77 тир 1000 экз II-81г

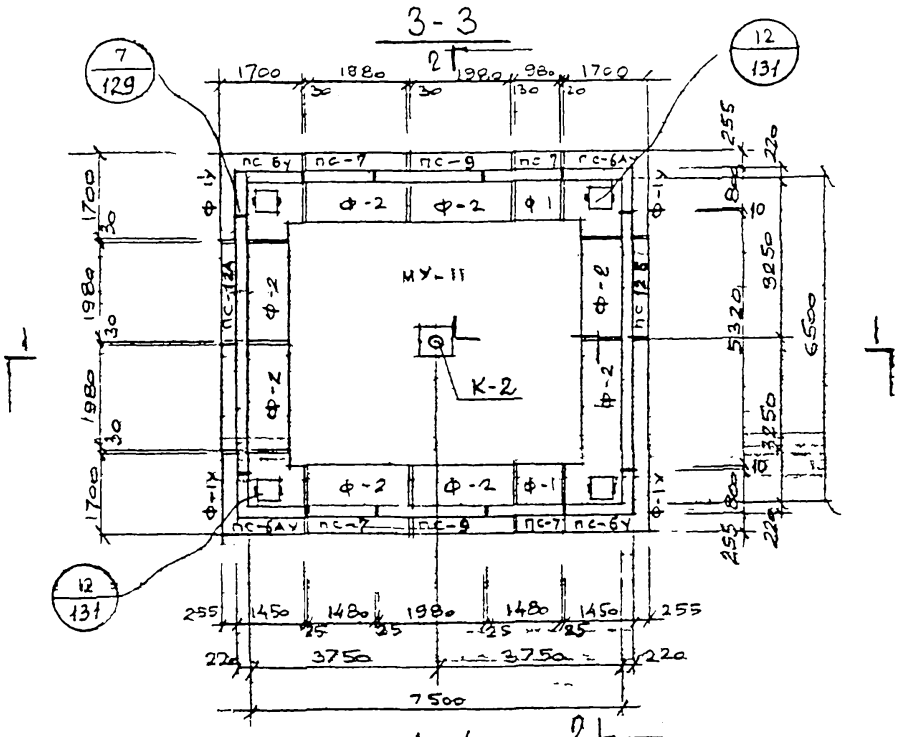

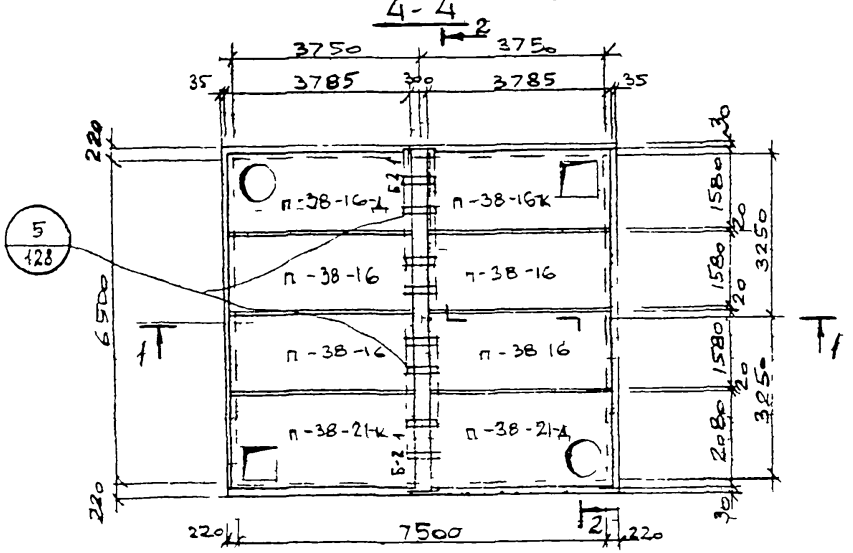

СПЕЦИФИКАЦИЯ СБОРНЫХ ЖЕЛЕЗОБЕТОННЫХ ИЗДЕЛИЙ НА ОДНУ КАМЕРУ

N п/п	НАИМЕНОВАНИЕ ИЗДЕЛИЯ	МАРКА ИЗДЕЛИЯ	КОЛ. ШТ.	РАСХОД СТАЛИ КГ	МАССА КГ	N листа, выпуск серии 3.903 КЛ-13
1	ФУНДАМЕНТ	Ф-1У	4	326,2	2500	л.69,70
2	—"—	Ф-1	2	102,6	1200	л.65,67
3	—"—	Ф-2	8	202,1	2400	л.66,67
4	БАЛКА	Б-2-1	2	294,2	1860	л.19,20 вып. 1-7
5	СТЕНОВАЯ ПАНЕЛЬ	ПС-6У	2	185,7	2530	л.51,52
6	—"—	ПС-6АУ	2	185,7	2530	л.53,54
7	—"—	ПС-7	4	122,9	1600	л.57,58
8	—"—	ПС-9	2	181,6	2280	л.61,62
9	—"—	ПС-12А / ПС-12Б	1/1	860,5	4400	л.10,11,12 вып. 1-7
10	ПЛИТА ПЕРЕКРЫТИЯ	П-38-16	4	162,5	3270	19,21
11	—"—	П-38-16К	1	288,5	2750	22,24
12	—"—	П-38-21К	1	282,2	3780	23,24
13	—"—	П-38-16Д	1	256,7	3100	25,27
14	—"—	П-38-21Д	1	289,5	4120	26,27
15	МОНОЛИТНОЕ ДНИЩЕ	МУ-11	1	1623,4	6,92 м³	л.136 вып. 0-2

1. Разрезы 1-1, 2-2 и спецификацию металлоконструкций смотреть на листе 30.
2. Стеновые панели ПС-12А и ПС-12Б при монтаже ставить петлями наружу.

КЛ	СБОРНЫЕ ЖЕЛЕЗОБЕТОННЫЕ КАМЕРЫ НА ТЕПЛОВЫХ СЕТЯХ МАТЕРИАЛЫ ДЛЯ ПРОЕКТИРОВАНИЯ	СЕРИЯ 3.903 КЛ 13
1983	КАМЕРА 6,5×7,5×2,2. ПЛАНЫ	ВЫПУСК 0-2 ЛИСТ 29

ЛЕНГИПРОИНЖПРОЕКТ

Гл. конт. Егоров
Рук группы Васильев
Исполнил Давыдова
Проверил Комбас
Отдел строительный
Нач. отдела
Согласовано
Внесены изменения

1 — 1

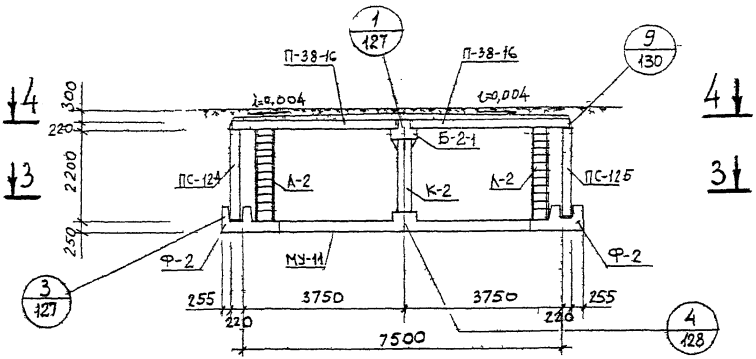

2 — 2

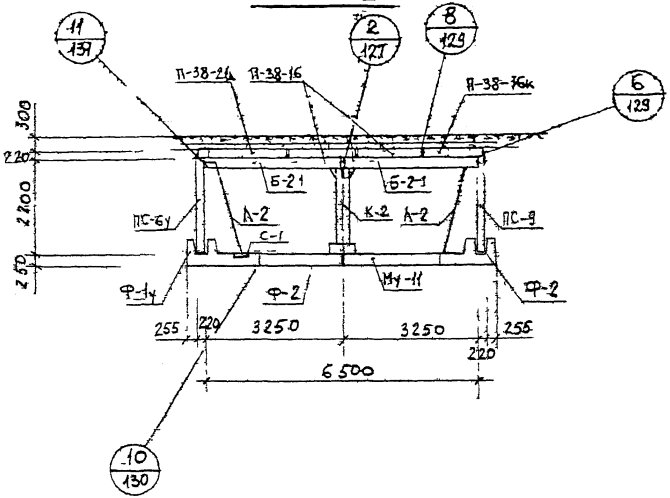

спецификация металлоконструкций на 1 камеру

N п/п	наименование	марка изделия	кол. шт	масса, кг		№ листа вып 0-2 серии 3 903 кл-13
				един	общая	
1	колонна	К-2	1	164,9	164,9	134
2	лестница	Л-2	4	42,8	171,2	133
3	сетка водосборника	С-1	4	2,2	8,8	135
4	накладная деталь	Н-1	24	1,43	34,3	135
5	— " —	Н-2	8	0,24	1,92	135
6	— " —	Н-3	8	7,5	60,0	135

1 Планы и спецификацию сборных железобетонных конструкций см. на л. 29.

КЛ	сборные железобетонные камеры на тепловых сетях материалы для проектирования	СЕРИЯ 3 903 кл-13	
1983	Камера 6,5×7,5×2,2 Разрезы	ВЫПУСК 0-2	ЛИСТ 30

РЕГ №

Инженер Внесены изменения: Дата, Рег №, Подпись, Фамилия

Согласовано: Н. контр. Егоров; Рук группы Васильев; Исполнил Давыдова; Проверил Кемпинская

ЛЕНГИПРОИНЖПРОЕКТ: Гл. инж. проекта Егоров; Отдел строительный; Нач. отдела Лонбас

ЛГИП. зак 77 тир 1000 экз II 8гг

РЕГ №

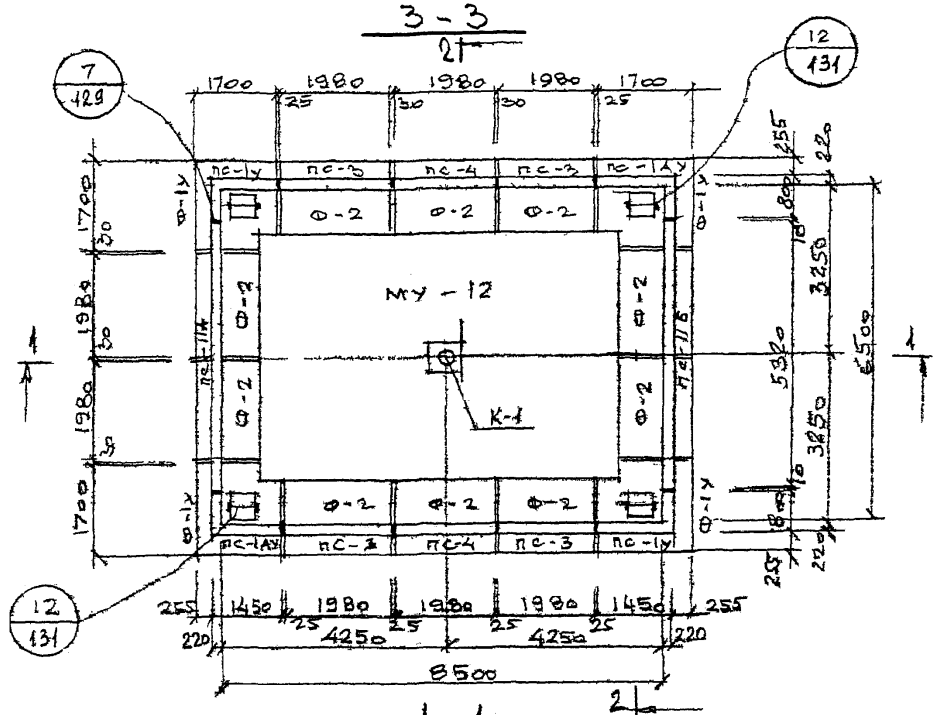

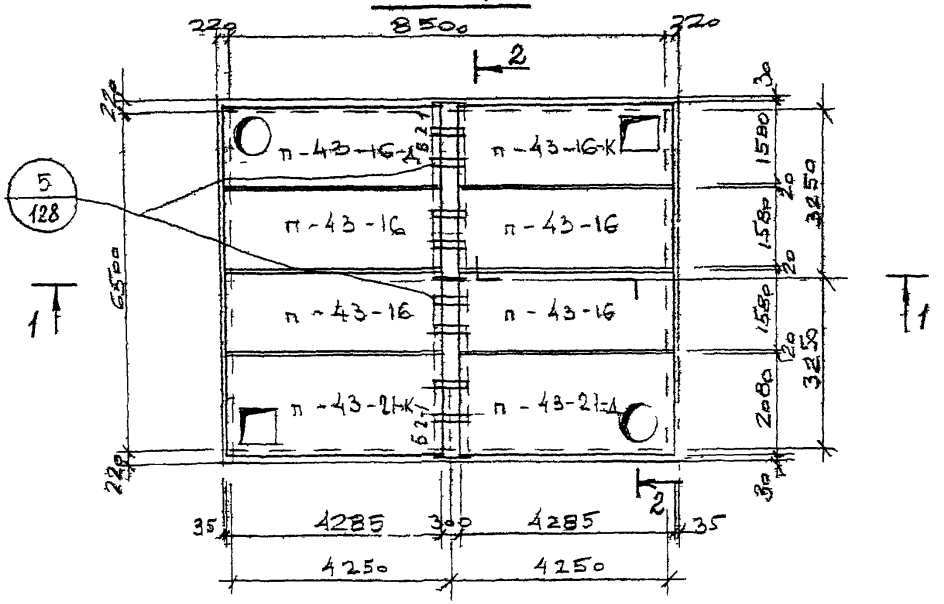

СПЕЦИФИКАЦИЯ СБОРНЫХ ЖЕЛЕЗОБЕТОННЫХ ИЗДЕЛИЙ НА ОДНУ КАМЕРУ

N п/п	НАИМЕНОВАНИЕ ИЗДЕЛИЯ	МАРКА ИЗДЕЛИЯ	КОЛ. ШТ.	РАСХОД СТАЛИ КГ	МАССА КГ	№ЛИСТА, ВЫПУСК СЕРИИ 3.903 КА-13	
1	ФУНДАМЕНТ	Ф-1У	4	326,2	2500	ВЫП 1-6	Л.69,70
2	— " —	Ф-2	10	202,1	2400		Л.66,67
3	БАЛКА	Б-21	2	294,2	1860	ВЫП 1-7	Л 19,20
4	СТЕНОВАЯ ПАНЕЛЬ	ПС-1У	2	211,2	2880	ВЫП 1-6	Л 37,38
5	— " —	ПС-1АУ	2	211,2	2880		Л.39,40
6	— " —	ПС-3	4	198,5	2680		Л. 45,46
7	— " —	ПС-4	2	207,2	2600		Л.47,48
8	— " —	ПС-11А / ПС-11Б	1/1	963,1	5320	ВЫП 1-7	Л. 6,7,8
9	ПЛИТА ПЕРЕКРЫТИЯ	П-43-16	4	213,6	3700	ВЫП 1-6	Л.28,30
10	— " —	П-43-16К	1	408,7	3180		Л 31,33
11	— " —	П-43-21К	1	385,8	4360		Л 32,33
12	— " —	П-43-16-2	1	363,7	3520		Л.34,36
13	— " —	П-43-21-4	1	411,2	4700		Л.35,36
14	МОНОЛИТНОЕ ДНИЩЕ	МУ-12	1	1899	8,1 м³	ВЫП. 0-2 Л. 136	

1. РАЗРЕЗЫ 1-1, 2-2 И СПЕЦИФИКАЦИЮ МЕТАЛЛОКОНСТРУКЦИЙ СМОТРЕТЬ ЛИСТ 32.
2. СТЕНОВЫЕ ПАНЕЛИ ПС-11А И ПС-11Б ПРИ МОНТАЖЕ СТАВИТЬ ПЕТЛЯМИ НАРУЖУ.

СОГЛАСОВАНО

АГНИПРОМИНЖПРОЕКТ

Гл. инженер проекта Егоров
Нач. отдела Камбас
Рук. группы Васильев
Исполнил Павлов
Проверил Кемпинская

Типовой железобетонный каркас для зернохранилищ емкостью 5000 т на 10 силосов диаметром 6 м
Камера 6,5×8,5×2,5 планы

СЕРИЯ 3.903-КА-13
ВЫПУСК 0-2
ЛИСТ 31

ГПИ 3 им 77 тир 1000 экз

1 - 1

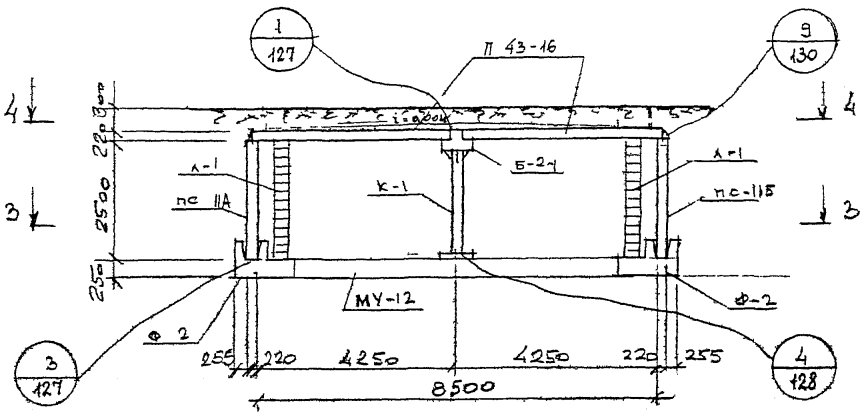

2 - 2

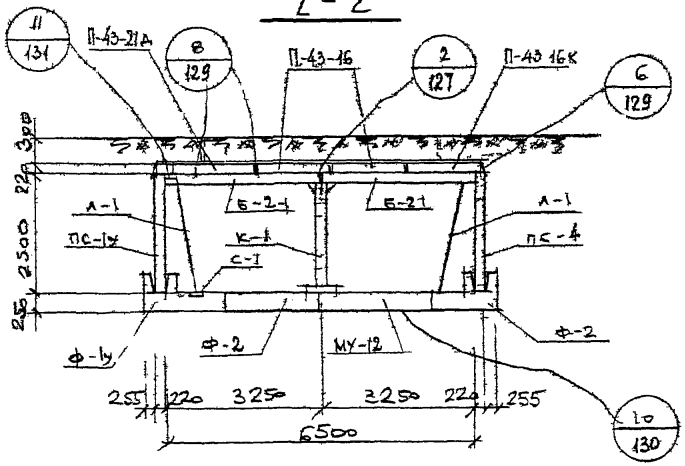

СПЕЦИФИКАЦИЯ МЕТАЛЛОКОНСТРУКЦИЙ НА 1 КАМЕРУ

N п/п	НАИМЕНОВАНИЕ	МАРКА издел.	КОЛ. ШТ.	МАССА КГ ЕДИН.	МАССА КГ ОБЩАЯ	№листа Вып. 0.2 СЕРИИ 3.903.КЛ 13
1	КОЛОННА	К-1	1	182,9	182,9	134
2	ЛЕСТНИЦА	Л-1	4	48	192,0	133
3	СЕТКА БОДФОБОРНИКА	С-1	4	2,2	8,8	135
4	НАКЛАДНАЯ ДЕТАЛЬ	Н-1	24	1,43	34,3	135
5	—— * ——	Н-2	8	0,24	1,92	135
6	—— * ——	Н-3	8	7,5	60,0	135

1 ПЛАНЫ И СПЕЦИФИКАЦИЮ СБОРНЫХ ЖЕЛЕЗОБЕТОННЫХ ЭЛЕМЕНТОВ СМОТРЕТЬ НА ЛИСТЕ 31

КЛ	СБОРНЫЕ ЖЕЛЕЗОБЕТОННЫЕ КАМЕРЫ НА ТЕПЛОВЫХ СЕТЯХ МАТЕРИАЛЫ ДЛЯ ПРОЕКТИРОВАНИЯ	СЕРИЯ	3.903 КЛ 13
1583	КАМЕРА 6,5 × 6,5 × 2,5 РАЗРЕЗЫ	ВЫПУСК 0-2	ЛИСТ 32

ЛЕНГИПРОИНЖПРОЕКТ
Гл. инж. проекта Егоров
Отдел строительный
Нач. отдела Ломбаа
Н. контр. Егоров
Исполнил Гр. техник
Согласовано
Егоров, Васильев, Пулев, Кемпинский

ГПП. эск Т. тм. 1000 экз 1 51г

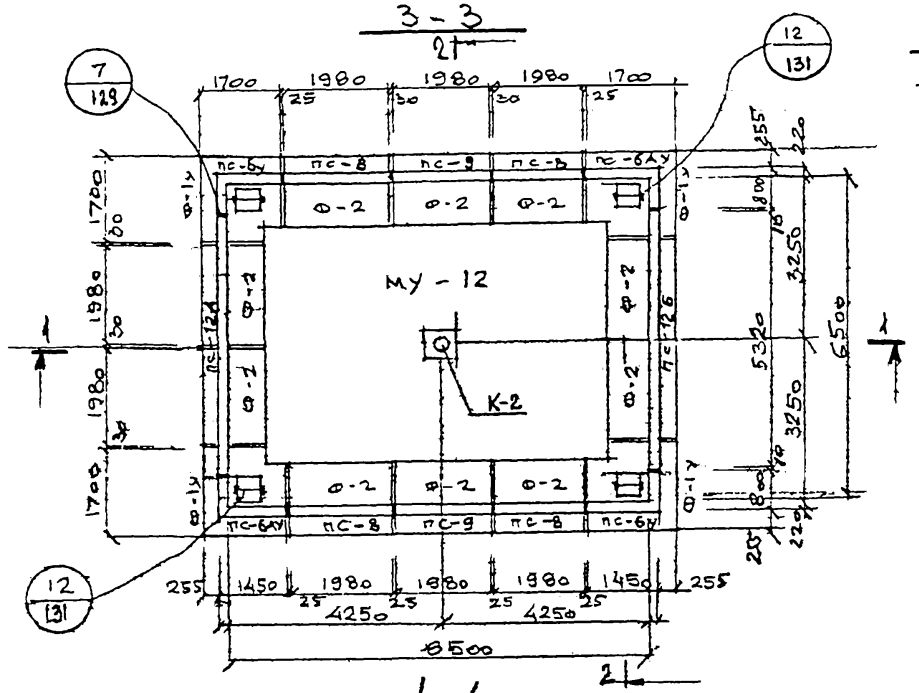

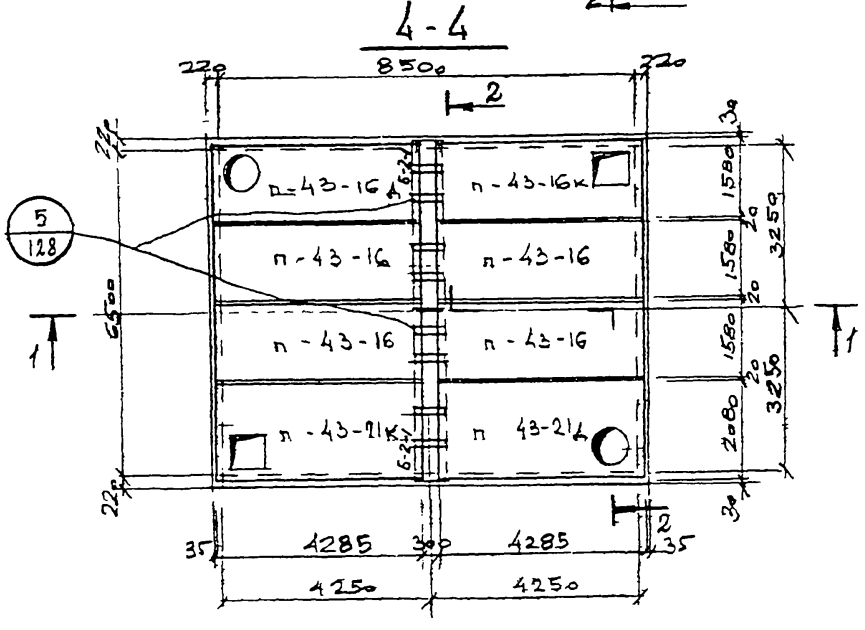

СПЕЦИФИКАЦИЯ СБОРНЫХ ЖЕЛЕЗОБЕТОННЫХ ИЗДЕЛИЙ НА ОДНУ КАМЕРУ

N п/п	НАИМЕНОВАНИЕ ИЗДЕЛИЯ	МАРКА ИЗДЕЛИЯ	КОЛ. ШТ.	РАСХОД СТАЛИ КГ	МАССА КГ	N листа, выпуск серии 3.903 КЛ-13	
1	ФУНДАМЕНТ	Ф-1У	4	326,2	2500	Вып 1-6	Л. 69,70
2	—"—	Ф-2	10	202,1	2400		Л 66,67
3	БАЛКА	Б-2-1	2	294,2	1860	Вып 1-7	Л 19,20
4	СТЕНОВАЯ ПАНЕЛЬ	ПС-6У	2	185,7	2530	Вып. 1-6	Л 51,52
5	—"—	ПС-6АУ	2	185,7	2530		Л 53,54
6	—"—	ПС-8	4	172,9	2350		Л. 59,60
7	—"—	ПС-9	2	181,6	2280		Л 61,62
8	—"—	ПС-12А / ПС-12Б	1/1	860,5	4400	Вып 1-7	Л 10,11,12
9	ПЛИТА ПЕРЕКРЫТИЯ	П-43-16	1	213,6	3700	Вып. 1-6	Л. 28,30
10	—"—	П-43-16К	1	408,7	3180		Л. 31,33
11	—"—	П-43-21К	1	385,8	4360		Л. 32,33
12	—"—	П-43-16Д	1	363,7	3520		Л. 34,36
13	—"—	П-43-21Д	1	411,2	4700		Л 35,36
14	МОНОЛИТНОЕ ДНИЩЕ	МУ-12	1	1899	8,1 м³	Вып 0-2	Л 136

1. Разрезы 1-1, 2-2 и спецификацию металлоконструкций смотреть лист 34.
2. Стеновые панели ПС-12А и ПС-12Б при монтаже ставить петлями наружу.

КЛ	СБОРНЫЕ ЖЕЛЕЗОБЕТОННЫЕ КАМЕРЫ НА ТЕПЛОВЫХ СЕТЯХ МАТЕРИАЛЫ ДЛЯ ПРОЕКТИРОВАНИЯ	СЕРИЯ 3.903 КЛ-13
1983	КАМЕРА 6,5×8,5×2,2 ПЛАНЫ	ВЫПУСК 0-2 ЛИСТ 33

ЛЕНГИПРОИНЖПРОЕКТ

Отдел строительных ломбас

Начотдела

Гипр. зак 77 тир 1000 экз. II 81г

1—1

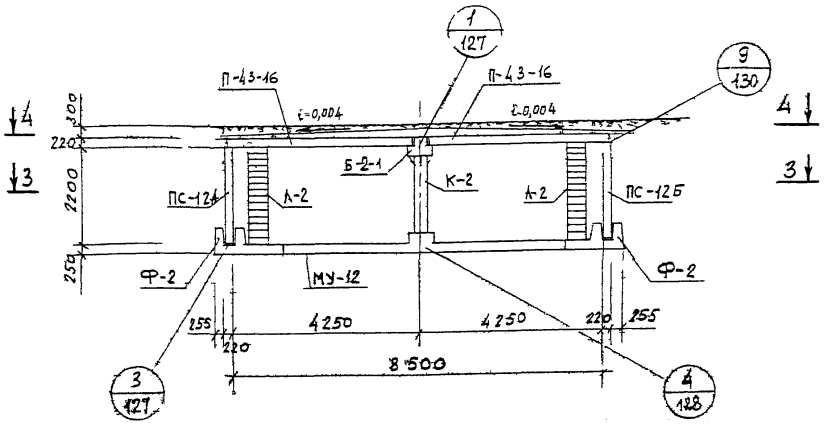

2—2

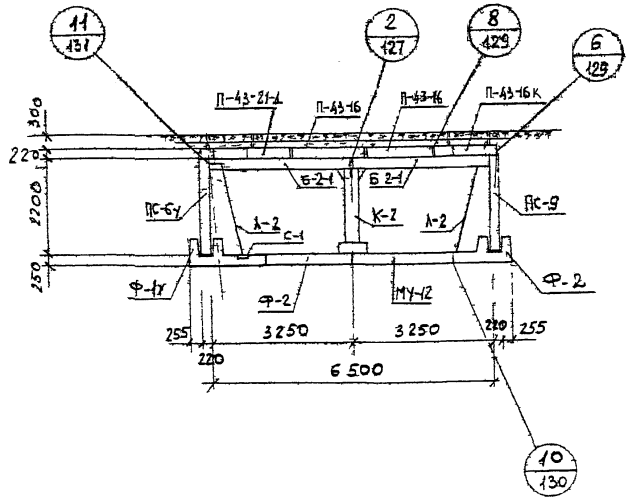

Спецификация металлоконструкций на 1 камеру

N п/п	Наименование	Марка изделия	Кол. шт	Масса, кг единицы	Масса, кг общая	№ листа вып 0-2 серии 3.903 КЛ-13
1	колонна	К-2	1	164,9	164,9	134
2	лестница	Л-2	4	42,8	171,2	133
3	сетка водосборника	С-1	4	2,2	8,8	135
4	накладная деталь	Н-1	24	1,43	34,3	135
5	—"—	Н-2	8	0,24	1,92	135
6	—"—	Н-3	8	7,5	60,0	135

1. План и спецификацию сборных железобетонных изделий см. на л. 33.

КЛ	Сборные железобетонные камеры на тепловых сетях. Материалы для проектирования	Серия 3.903 КЛ-13	
1983	Камера 6,5×8,5×2,2 Разрезы	Выпуск 0-2	Лист 34

ЛенГипроИнжПроект
Гип. Егоров
Нач. отдела Егоров
Рук. группы Васильев
Гл. инж. проекта Лапыгина
Гл. спец. Ломбас
Согласовано
Инв. № подл. | Подпись и дата | Взам. инв. №
Инв. № дубл. | Подпись и дата
Изм. | Кол. уч. | Лист | № док. | Подпись | Дата
Внесены изменения
ЛГИП. зак 77 тир 1000 ×з II 81г

РЕГ №

3 - 3

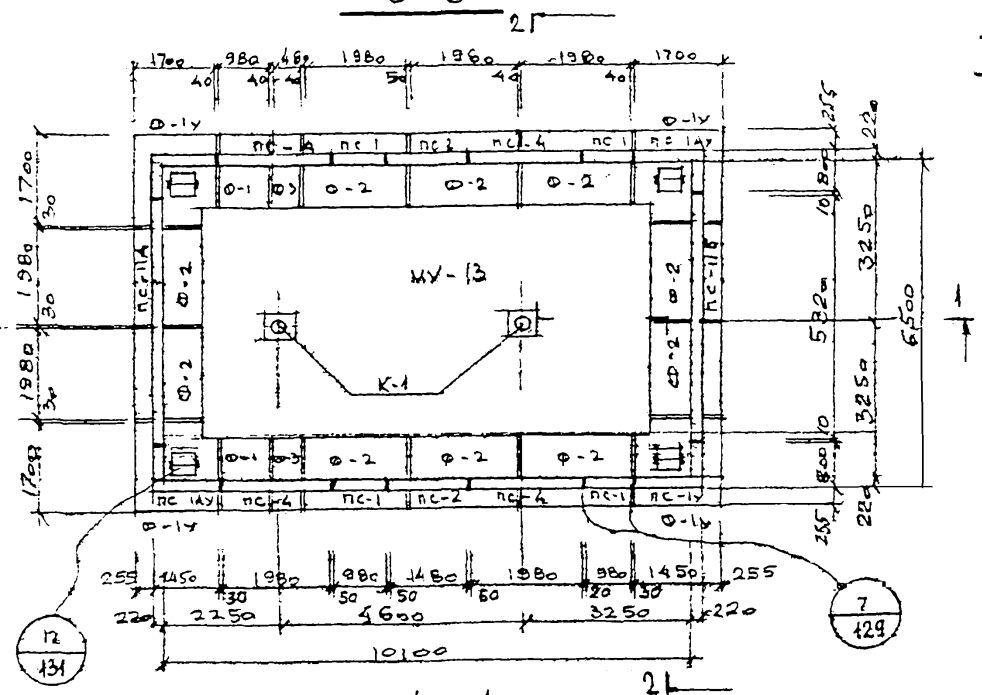

4 - 4

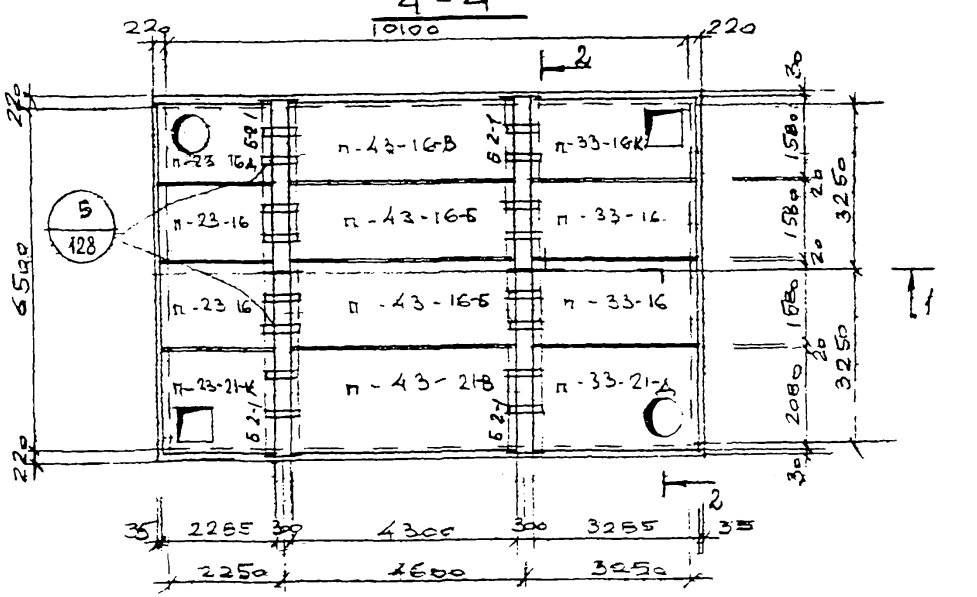

СПЕЦИФИКАЦИЯ СБОРНЫХ ЖЕЛЕЗОБЕТОННЫХ ИЗДЕЛИЙ НА ОДНУ КАМЕРУ

N п/п	НАИМЕНОВАНИЕ ИЗДЕЛИЯ	МАРКА ИЗДЕЛИЯ	Кол. шт	РАСХОД СТАЛИ	МАССА кг	№ ВЫПУСКА, ВЫПУСК СЕРИИ 3.903 КЛ-13	
1	ФУНДАМЕНТ	Ф-1у	4	326,2	2500	ВЫП. 1-6	л. 69,70
2	— " —	Ф-1	2	102,6	1200		л 65,67
3	— " —	Ф-2	10	202,1	2200		л 66,67
4	— " —	Ф-3	2	58,8	600		л. 68,70
5	БАЛКА	Б-2-1	2	294,2	1860	Вып 1-7 л 19 20	
6	СТЕНОВАЯ ПАНЕЛЬ	ПС-1у / ПС-1Ау	2 / 2	211,2	2880	ВЫП. 1-6	л 37,38 39,40
7	— " —	ПС-1	4	106,9	1330		л 41,42
8	— " —	ПС-2	2	141,4	2000		л. 43,44
9	— " —	ПС-4	1	207,2	2600		л. 47,48
10	— " —	ПС-11А / ПС-11Б	1 / 1	903,1	3320	Вып. 1-7 л 6,7,8	
11	ПЛИТА ПЕРЕКРЫТИЯ	П 23-16	2	55,8	1960	ВЫП 1-6	л. 1,3
12	— " —	П-33-16	2	123,9	2830		л 10,12
13	— " —	П-23-16А	1	92,0	1790		л. 7,9
14	— " —	П-33-16К	1	188,9	2320		л 13,15
15	— " —	П-23-21К	1	94,7	2070		л 5,6
16	— " —	П-33-21Д	1	228,9	3550		л 17,18
17	— " —	П-43-16Б	2	213,6	3700	ВЫП 1-7	л 27
18	— " —	П-43-16В	1	224,2	3700		л 27
19	— " —	П-43-21В	1	290,4	4870		л 28
20	МОНОЛИТНОЕ ДНИЩЕ	МУ-13	1	2340	10,0 м³	ВЫП 0-2 л 136	

1. Разрезы 1-1, 2-2 и спецификацию металлоконструкций смотреть лист 36
2. Панели ПС-11А и ПС-11Б при монтаже ставить петлями наружу

КЛ	СБОРНЫЕ ЖЕЛЕЗОБЕТОННЫЕ КАМЕРЫ НА ТЕПЛОВЫХ СЕТЯХ. МАТЕРИАЛЫ ДЛЯ ПРОЕКТИРОВАНИЯ	СЕРИЯ	3.903 КЛ-13
1983	Камера 6,5 × 10,1 × 2,8. Планы	ВЫПУСК	0-2
		ЛИСТ	35

Ленгипроинжпроект. Отдел сантехнических систем. Начальник отдела Цымбал. Гл. инженер проекта Егоров. Рук. группы Васильев. Исполнил Пылаев. Проверил Кенинкин. Н. контр. Егоров. Согласовано.

Инв. № подл. | Подпись и дата | Взам. инв. №

Изм. Кол. уч. Лист № док. Подпись Дата

Гипротеплоэлектропроект. Зак. 77 Тир. 1000 Гр. 11 51-

1 – 1

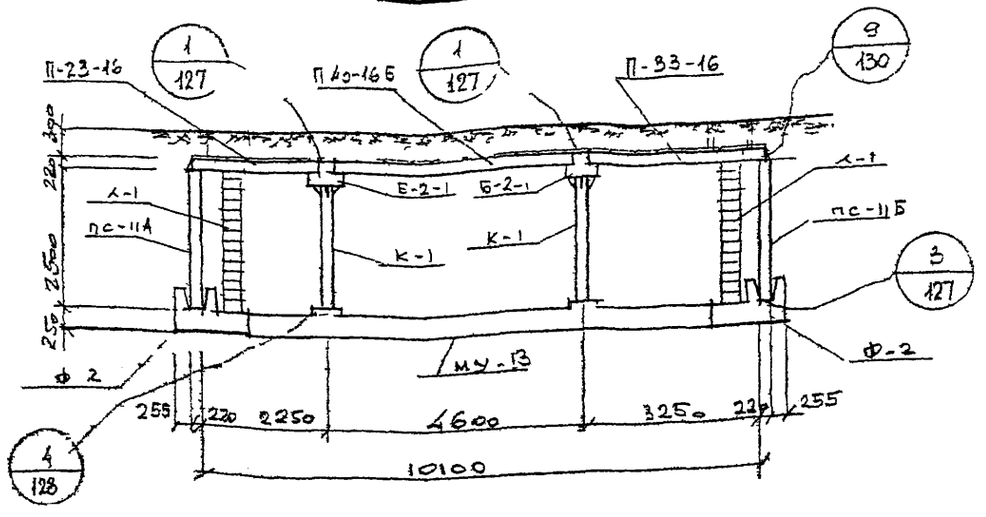

2 – 2

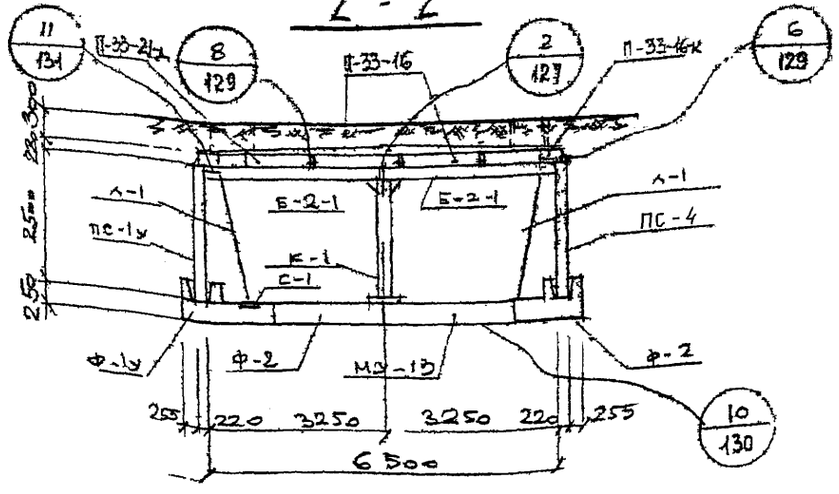

СПЕЦИФИКАЦИЯ МЕТАЛЛОКОНСТРУКЦИЙ НА 1 КАМЕРУ

№ п/п	НАИМЕНОВАНИЕ	МАРКА ИЗДЕЛИЯ	КОЛ. ШТ.	МАССА КГ ЕДИН.	МАССА КГ ОБЩАЯ	№ ЛИСТА 86.П 0-2 СЕРИИ 3.903 КЛ-13
1	КОЛОННА	К-1	2	182,9	365,8	134
2	ЛЕСТНИЦА	Л-1	4	48	192	133
3	СЕТКА ВОДОСБОРНИКА	С-1	4	2,2	8,8	135
4	НАКЛАДНАЯ ДЕТАЛЬ	Н-1	32	1,43	45 8	135
5	—"—	Н-2	8	0,24	1,92	135
6	—"—	Н-3	16	1,5	120,0	135

1. ПЛАНЫ КАМЕРЫ И СПЕЦИФИКАЦИЮ СБОРНЫХ ЖЕЛЕЗОБЕТОННЫХ ИЗДЕЛИЙ СМОТРЕТЬ НА ЛИСТЕ 35.

КЛ	СБОРНЫЕ ЖЕЛЕЗОБЕТОННЫЕ КАМЕРЫ НА ТЕПЛОВЫХ СЕТЯХ МАТЕРИАЛЫ ДЛЯ ПРОЕКТИРОВАНИЯ	СЕРИЯ 3.903 КЛ-13
1983	КАМЕРА 6,5 х 10,1 х 2,5 РАЗРЕЗЫ	ВЫПУСК 0-2 / ЛИСТ 36

ЛЕНГИПРОИНЖПРОЕКТ
Гл. инженер проекта Егоров
Отдел строительных конструкций
Начальник отдела Ломбас
Гл. инж. проекта Егоров
Нач. отдела Ломбас
Н. контр. Егоров
Руководитель группы Васильев
Исполнитель Шепшелин
Проверил Ломбас
Разработал Кемпинский
Согласовано

ЛГИП. зак 77 ГИ. 1000 экз II 81г

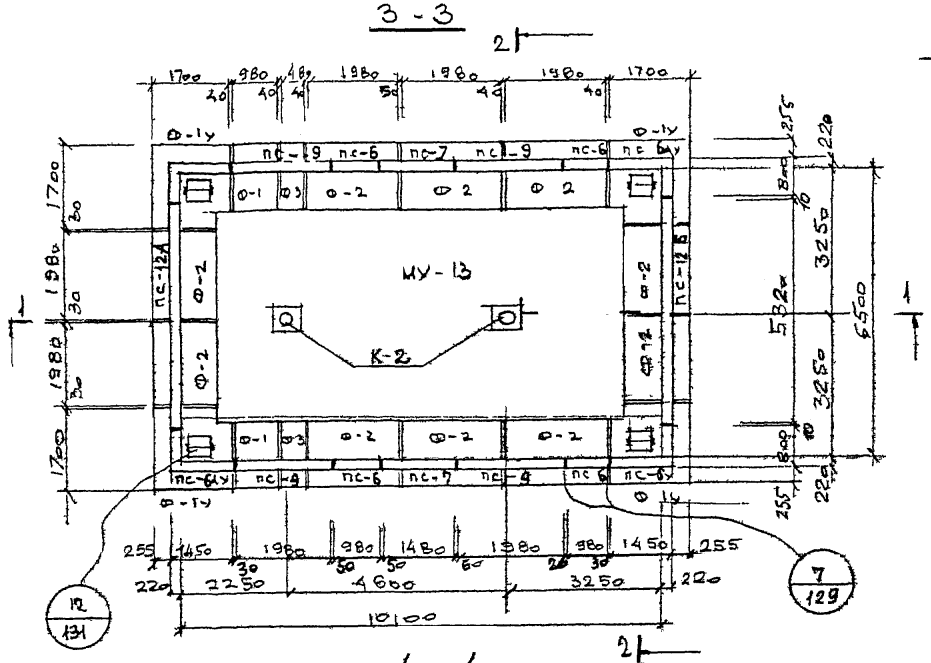

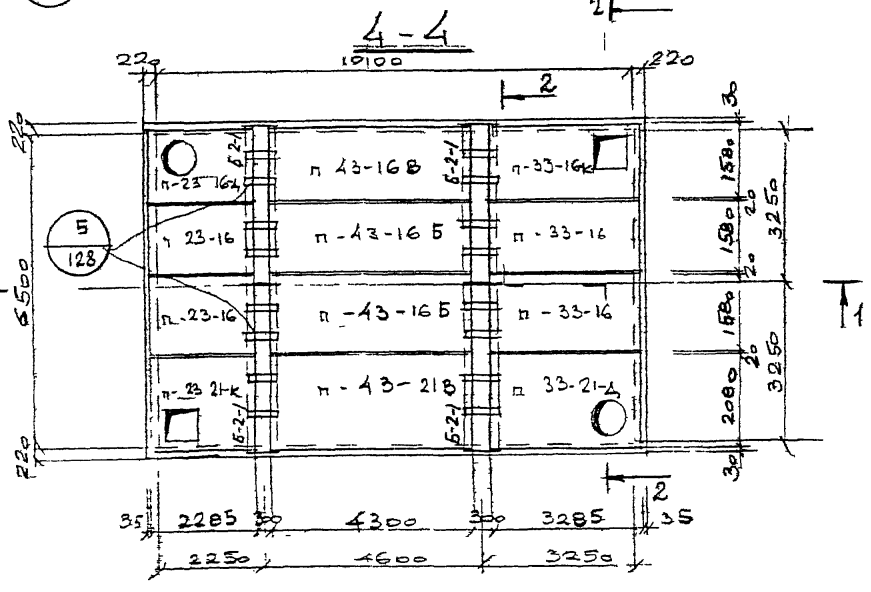

СПЕЦИФИКАЦИЯ СБОРНЫХ ЖЕЛЕЗОБЕТОННЫХ ИЗДЕЛИЙ НА ОДНУ КАМЕРУ

N п/п	НАИМЕНОВАНИЕ ИЗДЕЛИЯ	МАРКА ИЗДЕЛИЯ	КОЛ. ШТ	РАСХОД СТАЛИ	МАССА КГ	№ листа, выпуск серии 3.903 КЛ-13
1	ФУНДАМЕНТ	Ф-1У	4	326,2	2500	Вып. 1-6 л. 69,70
2	—"—	Ф-1	2	102,6	1200	л. 65,67
3	—"—	Ф-2	10	202,1	2400	л. 66,67
4	—"—	Ф-3	2	58,8	600	л. 68,70
5	БАЛКА	Б-2-1	2	294,2	1860	Вып. 1-7 л. 19,20
6	СТЕНОВАЯ ПАНЕЛЬ	ПС-6У / ПС-6ЛУ	2 / 2	185,7	2530	л. 51,52 53,54
7		ПС-6	4	93,6	1150	Вып. 1-6 л. 55,56
8		ПС-7	2	122,9	1600	л. 57,58
9		ПС-9	1	181,6	2280	л. 61,62
10		ПС-12А / ПС-12Б	1 / 1	860,5	4400	Вып. 1-7 л. 10,11,12
11	ПЛИТА ПЕРЕКРЫТИЯ	П-23-16	2	55,8	1960	Вып. 1-6 л. 1,3
12	—"—	П-33-16	2	123,9	2830	л. 10,12
13		П-23-16Д	1	92,0	1790	л. 7,9
14	—"—	П-33-16К	1	188,9	2320	л. 13,15
15	—"—	П-23-21К	1	94,7	2070	л. 5,6
16	—"—	П-33-21Д	1	228,9	3550	л. 17,18
17	—"—	П-43-16Б	2	213,6	3700	Вып. 1-7 л. 27
18	—"—	П-43-16В	1	224,2	3700	л. 27
19	—"—	П-43-21В	1	290,4	4870	л. 28
20	МОНОЛИТНОЕ ДНИЩЕ	МУ-13	1	2340	10,0 м³	Вып. 0-2 л. 136

1. Разрезы 1-1; 2-2 и спецификацию металлоконструкций смотреть лист 38
2. Панели ПС-12А и ПС-12Б при монтаже ставить петлями наружу.

КЛ	СБОРНЫЕ ЖЕЛЕЗОБЕТОННЫЕ КАМЕРЫ НА ТЕПЛОВЫХ СЕТЯХ МАТЕРИАЛЫ ДЛЯ ПРОЕКТИРОВАНИЯ	СЕРИЯ 3.903 КЛ-13
1983	КАМЕРА 6,5 X 10,1 X 2,2 ПЛАНЫ	ВЫПУСК 0-2 ЛИСТ 37

РЕГ. №

Внесены изменения

Согласовано

ЛЕНГИПРОИНЖПРОЕКТ

Отдел строительный

Лен. Гриппин, Ломбас, Ленгриппин, Ломбас

ЛГИП. зак 77 тир 1000 экз 11-81г

РЕГ №

1—1

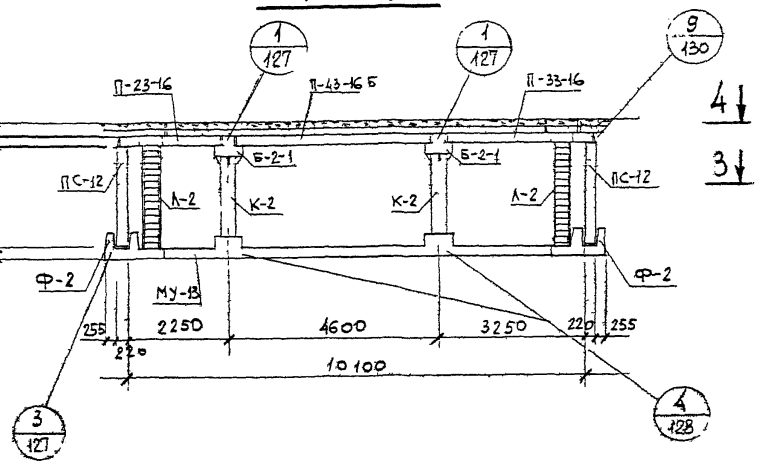

2—2

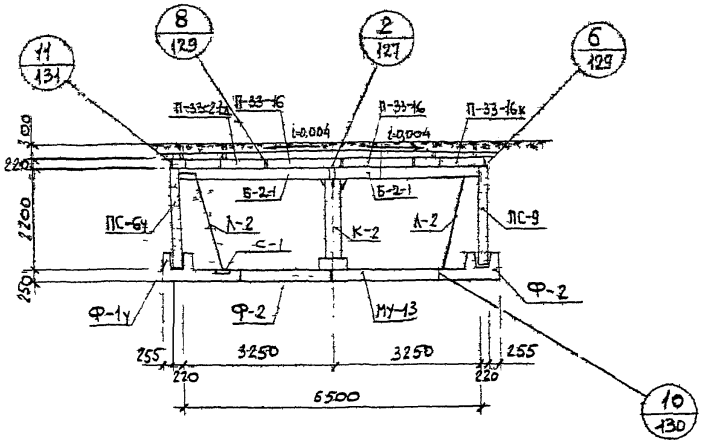

Спецификация металлоконструкций на 1 камеру

N п/п	Наименование	Марка изделия	Кол. шт.	Масса, кг единн.	Масса, кг общая	№№ листа вып 0-2 серии 3.903 КЛ-13
1	Колонна	К-2	2	164,9	329,8	134
2	Лестница	Л-2	4	42,8	171,2	133
3	Сетка водосборника	С-1	4	2,2	8,8	135
4	Накладная деталь	Н-1	32	1,43	45,8	135
5	—"—	Н-2	8	0,24	1,92	135
6	—"—	Н-3	16	7,5	120	135

1. Планы и спецификацию сборных железобетонных изделий см. на л. 37

Согласовано

Ленгипроинжпроект

Гл. инж. проекта Егоров
Отдел Строительный Егоров
Нач. отдела Ломбас
Гл. конст. Егоров
Рук. группы Шпаликин
Провер. Ломбас
Н. контр. Васильев
Альбом Кремнинский

Инв. № подл. | Подпись и дата | Взам. инв. №

Изм.	Кол. уч.	Лист	№ док.	Подпись	Дата

КЛ 1983 — Сборные железобетонные камеры на тепловых сетях. Материалы для проектирования

Камера 6,5×10,1×2,2 Разрезы

Серия 3.903 КЛ-13 | Выпуск 0-2 | Лист 38

ЛГИП. Зак 77 Тир 1000 Эгз II-81г

РЕГ №

3-3

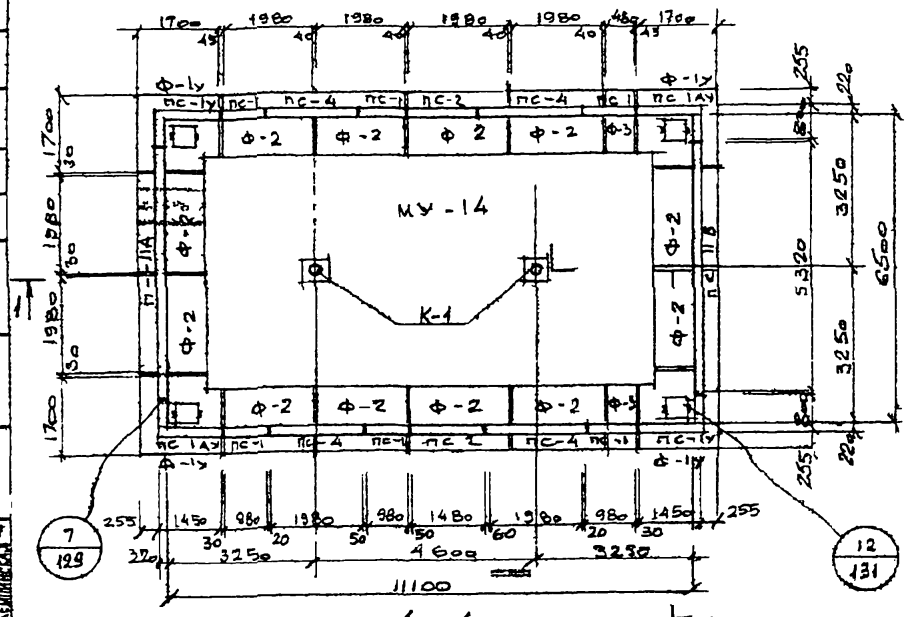

4-4

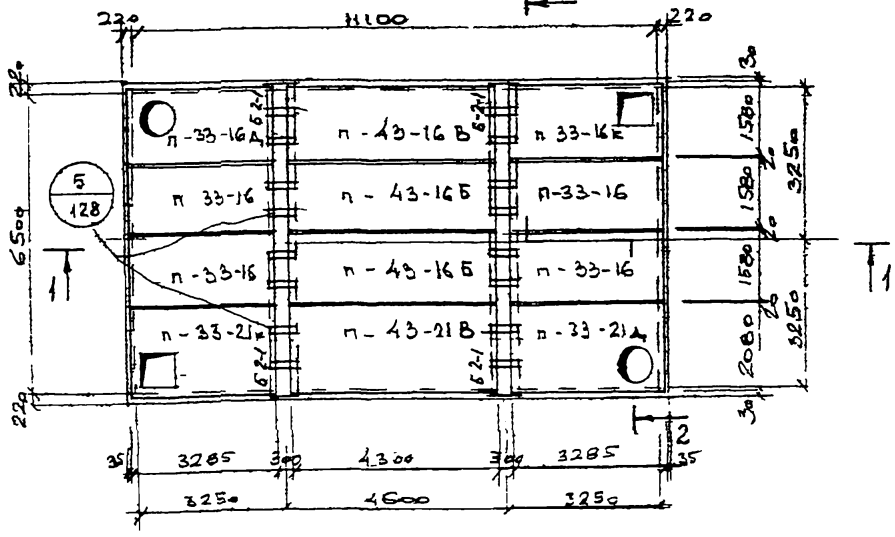

СПЕЦИФИКАЦИЯ СБОРНЫХ ЖЕЛЕЗОБЕТОННЫХ ИЗДЕЛИЙ НА ОДНУ КАМЕРУ

N п/п	НАИМЕНОВАНИЕ ИЗДЕЛИЯ	МАРКА ИЗДЕЛИЯ	Кол. шт.	РАСХОД СТАЛИ	МАССА кг	№№ ЛИСТА, ВЫПУСК СЕРИИ 3.903 КЛ-13	
1	ФУНДАМЕНТ	Ф-1У	1	326,2	2500	вып. 1-6	л. 69,70
2	— " —	Ф-2	12	202,1	2400		л. 66,67
3	— " —	Ф-3	2	58,6	600		л. 68,70
4	БАЛКА	Б-2-1	1	294,2	1860	вып. 1-7	№№ 19, 20
5	СТЕНОВАЯ ПАНЕЛЬ	ПС-1У	2	211,2	2880	вып. 1-6	л. 37, 38
6	— " —	ПС-1АУ	2	211,2	2880		л. 39, 40
7	— " —	ПС-1	5	106,9	1330		л. 41, 42
8	— " —	ПС-2	2	141,4	2000		л. 43, 44
9	— " —	ПС-4	1	207,2	2600		л. 47, 48
10	— " —	ПС-11А / ПС-11Б	1 / 1	963,1	5320	вып. 1-7	л. 6, 7, 8
11	ПЛИТА ПЕРЕКРЫТИЯ	П-33-16	4	123,9	2830	вып. 1-6	л. 10, 12
12	— " —	П-33-16К	1	188,9	2320		№№ 13, 15
13	— " —	П-33-16Д	1	204,8	2660		л. 16, 18
14	— " —	П-33-21К	1	212,8	3210		л. 14, 15
15	— " —	П-33-21Д	1	228,9	3550		л. 17 18
16	— " —	П-43-16Б	2	213,6	3700	вып. 1-7	л. 27
17	— " —	П-43-16В	1	224,2	3700		л. 27
18	— " —	П-43-21В	1	290,4	4870		л. 28
19	МОНОЛИТНОЕ ДНИЩЕ	МУ-14	1	2615,2	11,2 м³	вып. 0-2	л. 136

1. Разрезы 1-1 2-2 и спецификацию металлоконструкций смотреть на листе 40
2. Стеновые панели ПС-11А и ПС-11Б при монтаже ставить петлями наружу

ЛЕНГИПРОИНЖПРОЕКТ

Отдел строительных конструкций

Гл. инж. проекта — Егоров
Рук. группы — Ефимов
Руководитель — Ефимов
Начальник — Ефимов
Гл. инженер — Ефимов
Гл. специалист — Ефимов
Проверил — Ефимов
Н. контр. — Ефимов
Инженер — Ефимов

Согласовано

Сборные железобетонные камеры на тепловых сетях для перекрещивания

Камера 6,5х11,1х2,5 Планы

Серия 3.903 КЛ-13

Выпуск 0-2

Лист 39

ЛЕНП. зак 77 тир 1000 экз 11 81-

РЕГ №

1-1

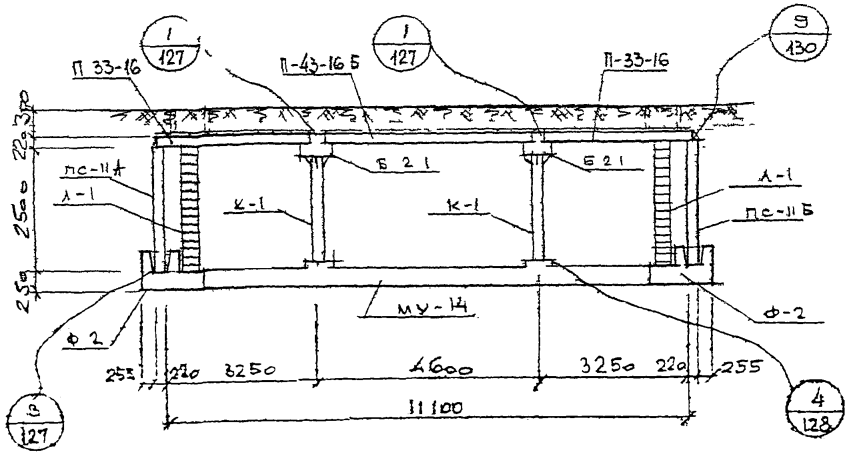

2-2

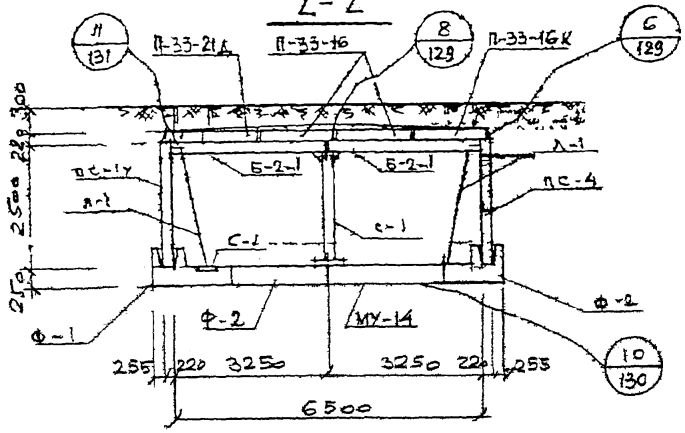

СПЕЦИФИКАЦИЯ МЕТАЛЛОКОНСТРУКЦИЙ НА 1 КАМЕРУ

№ п/п	НАИМЕНОВАНИЕ	МАРКА ИЗДЕЛИЯ	КОЛ. ШТ.	МАССА КГ ЕДИН.	МАССА КГ ОБЩАЯ	№ЛИСТА ВЫП. 0-2 СЕРИИ 3.903 КЛ-13
1	КОЛОННА	К-1	2	182,9	365,8	134
2	ЛЕСТНИЦА	Л-1	1	48	192	133
3	СЕТКА ВОДОСБОРНИКА	С-1	1	2,2	8,8	135
4	НАКЛАДНАЯ ДЕТАЛЬ	Н-1	36	1,43	51,5	135
5	—"—	Н-2	8	0,24	1,92	135
6	—"—	Н-3	16	7,5	200	135

ЛЕНГИПРОИНЖПРОЕКТ

Гл. инженер проекта Ефимов
Нач. отдела Комлев
Руководитель Ефимов
Исполнитель Комлев
Проверил Кемникис
Н. контр. Васильев
Гип Ефимов

Разработано

Изменения: Внесены / Дата / Подпись / Инв. № подл. / Взам. инв. №

КЛ 1983

Сборные железобетонные камеры на тепловых сетях. Материалы для проектирования

Камера 6.5 × 11.1 × 2.5 Разрезы

Серия 3.903 КЛ-13

Выпуск 0-2

Лист 40

ЛГИП. Зак 77 Тир 1000 экз 11 81 -

3—3

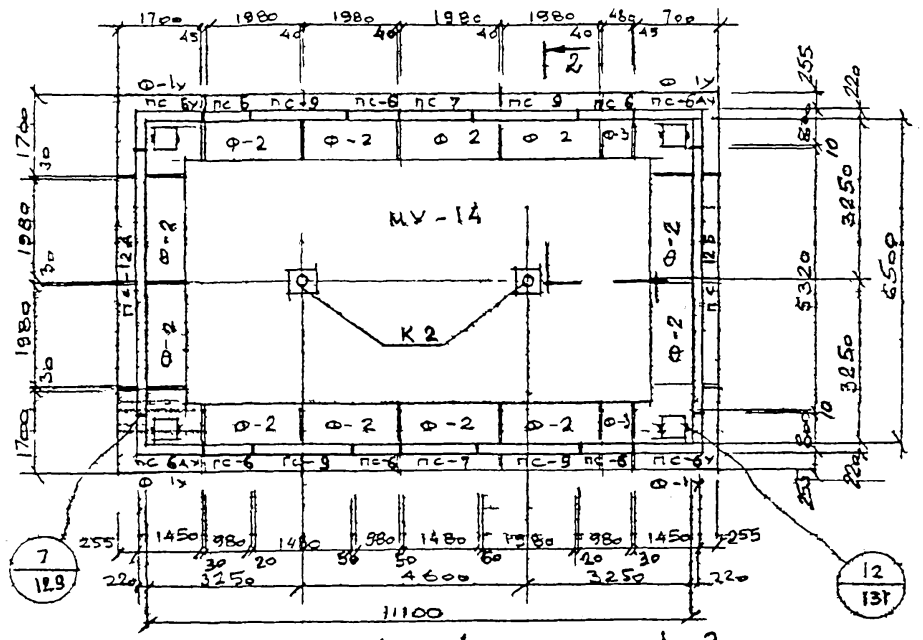

4—4

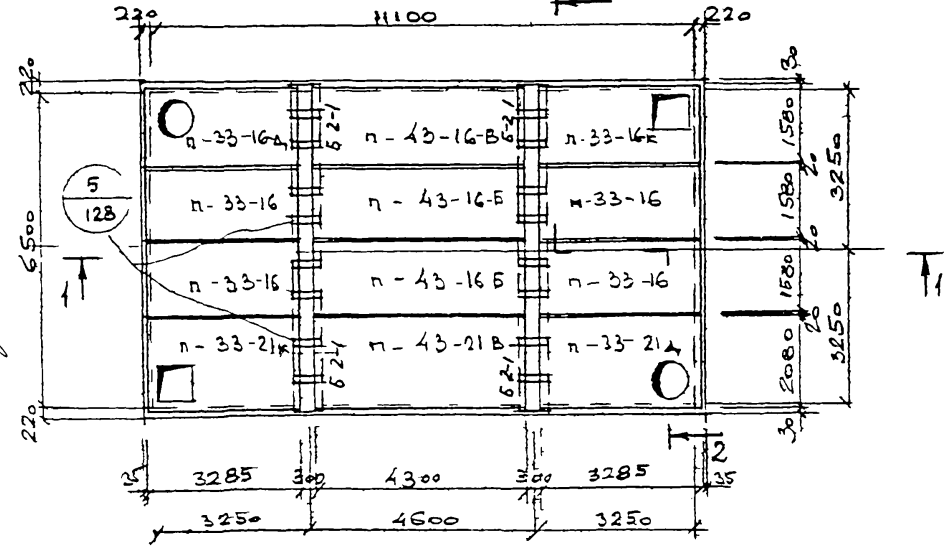

СПЕЦИФИКАЦИЯ СБОРНЫХ ЖЕЛЕЗОБЕТОННЫХ ИЗДЕЛИЙ НА ОДНУ КАМЕРУ

N п/п	НАИМЕНОВАНИЕ ИЗДЕЛИЯ	МАРКА ИЗДЕЛИЯ	КОЛ. ШТ.	РАСХОД СТАЛИ	МАССА КГ	N ЛИСТА ВЫПУСК СЕРИЯ 3.903-КЛ-13
1	ФУНДАМЕНТ	Ф 1у	4	326,2	2500	ВЫП. 1-6 Л. 69,70
2	—"—	Ф-2	12	202,1	2400	ВЫП. 1-6 Л. 66,67
3	—"—	Ф-3	2	58,8	600	ВЫП. 1-6 Л. 68,70
4	БАЛКА	Т-2-1	4	294,2	1860	ВЫП. 1-7 Л. 19, 20
5	СТЕНОВАЯ ПАНЕЛЬ	ПС-6У	2	185,7	2530	ВЫП. 1-6 Л. 51, 52
6	—"—	ПС-6Ау	2	185,7	2530	ВЫП. 1-6 Л. 53,54
7	—"—	ПС-6	6	93,6	1150	ВЫП. 1-6 Л. 55,56
8	—"—	ПС-7	2	122,9	1600	ВЫП. 1-6 Л. 57,58
9	—"—	ПС-9	4	181,6	2280	ВЫП. 1-6 Л. 61,62
10	—"—	ПС-12А / ПС-12Б	1 / 1	860,5	4400	ВЫП. 1-7 Л. 10, 11, 12
11	ПЛИТА ПЕРЕКРЫТИЯ	П-33-16	4	123,9	2830	ВЫП. 1-6 Л. 10, 12
12	—"—	П-33-16К	1	188,9	2320	ВЫП. 1-6 Л. 13, 15
13	—"—	П-33-16А	1	204,8	2660	ВЫП. 1-6 Л. 16, 18
14	—"—	П-33-21К	1	212,8	3210	ВЫП. 1-6 Л. 14, 15
15	—"—	П-33-21А	1	228,9	3550	ВЫП. 1-6 Л. 17, 18
16	—"—	П-43-16Б	2	213,6	3700	ВЫП. 1-7 Л. 27
17	—"—	П-43-16В	1	224,2	3700	ВЫП. 1-7 Л. 27
18	—"—	П-43-21В	1	290,4	4870	ВЫП. 1-7 Л. 28
19	МОНОЛИТНОЕ ДНИЩЕ	МУ-14	1	2615,2	11,2 м³	ВЫП. 0-2 Л. 136

1. РАЗРЕЗЫ 1-1, 2-2 И СПЕЦИФИКАЦИЯ МЕТАЛЛОКОНСТРУКЦИЙ СМОТРЕТЬ НА ЛИСТЕ 42.
2. СТЕНОВЫЕ ПАНЕЛИ ПС-12А И ПС-12Б ПРИ МОНТАЖЕ СТАВИТЬ ПЕТЛЯМИ НАРУЖУ.

КЛ | СБОРНЫЕ ЖЕЛЕЗОБЕТОННЫЕ КАМЕРЫ НА ТЕПЛОВЫХ СЕТЯХ. МАТЕРИАЛЫ ДЛЯ ПРОЕКТИРОВАНИЯ | СЕРИЯ 3.903 КЛ-13

1983 | КАМЕРА 6,5×11,1×2,2. ПЛАНЫ | ВЫПУСК 0-2 | ЛИСТ 41

ЛГИП. Зак 77 тир 10000 экз. п 81-

Ленгипроинжпроект. Гип. проф. Внесены изменения. Дата. Гл. инж. Гл. инж. проекта. Нач. отдела. Нач. отдела. Согласовано. Рук. группы. Исполнил. Проверил. Егоров. Васильев. Дальхофа. Жевницкая. Комбас.

1—1

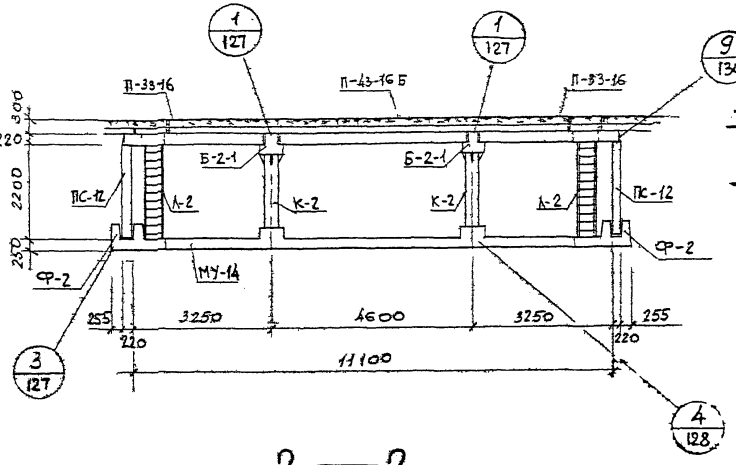

2—2

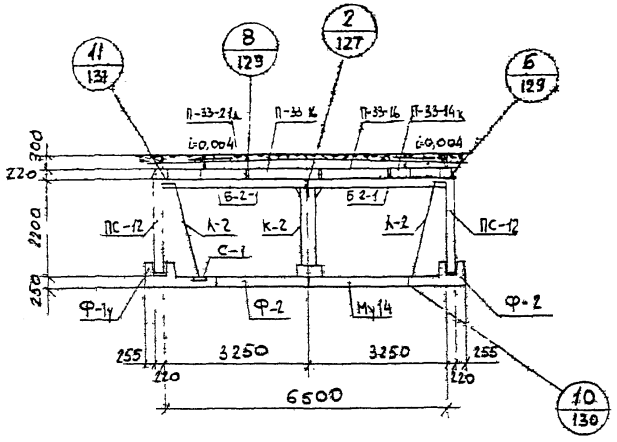

Спецификация металлоконструкций на 1 камеру

N п/п	Наименование	Марка изделия	Кол. шт.	Масса, кг единицы	Масса, кг общая	N листа вып. 0-2 серии 3.903.кл-13
1	Колонна	К-2	2	164,9	329,8	134
2	Лестница	Л-2	4	42,8	171,2	133
3	Сетка водосборника	С-1	4	2,2	8,8	135
4	Накладная деталь	Н-1	36	1,43	51,5	135
5	—— " ——	Н-2	8	0,24	1,92	135
6	—— " ——	Н-3	16	7,5	120,0	135

1 Планы и спецификацию сборных железобетонных изделий см. на л. 41.

КЛ	Сборные железобетонные камеры на тепловых сетях. Материалы для проектирования	Серия 3.903 КЛ-13	
1983	Камера 6,5×11,1×2,2 Разрезы	Выпуск 0-2	Лист 42

ЛГИП. зак 77 тир 1000 эгз II-81г

РЕГ №

3-3

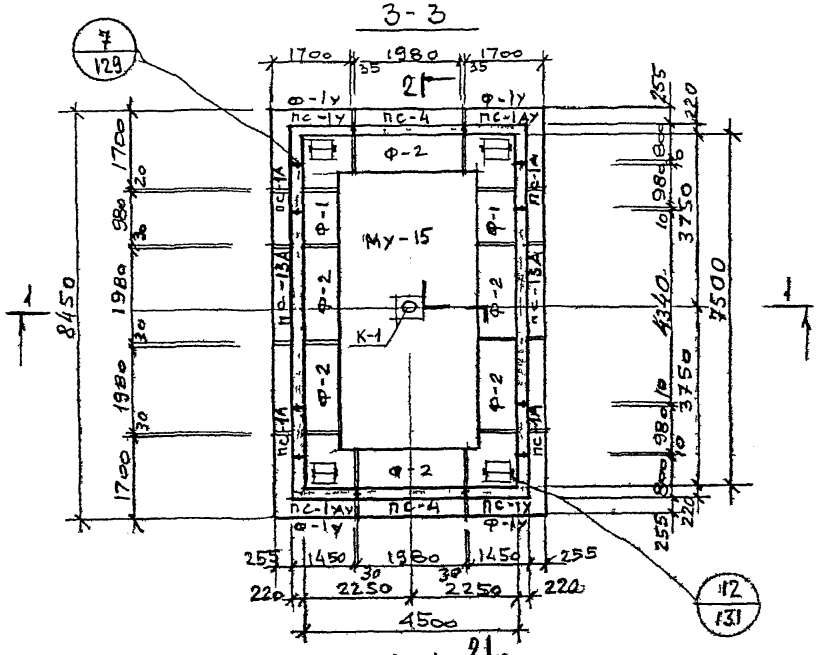

4-4

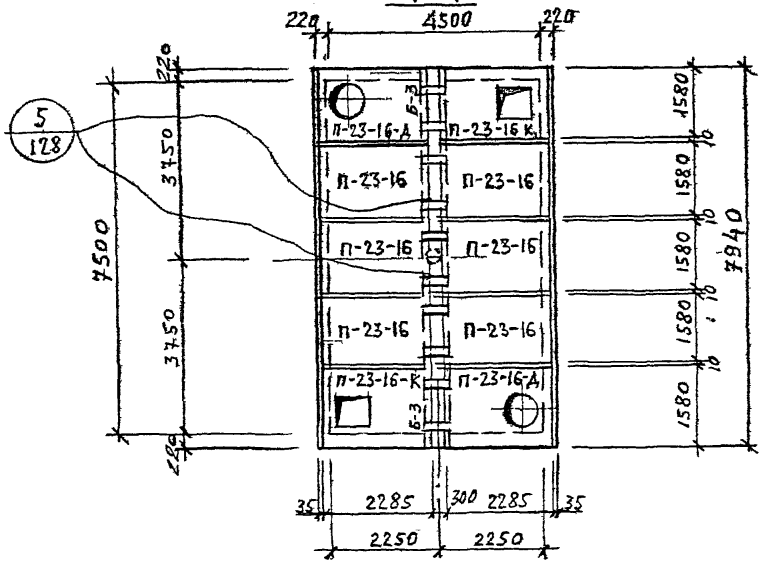

СПЕЦИФИКАЦИЯ СБОРНЫХ ЖЕЛЕЗОБЕТОННЫХ ИЗДЕЛИЙ НА ОДНУ КАМЕРУ

N п/п	НАИМЕНОВАНИЕ ИЗДЕЛИЯ	МАРКА ИЗДЕЛИЯ	Кол шт	РАСХОД СТАЛИ КГ	МАССА КГ	№№ ЛИСТА И ВЫПУСКА СЕРИИ 3.903 КЛ-13	
1	ФУНДАМЕНТ	Ф-1У	4	326,2	2500	1-6	69,70
2	—"—	Ф-1	2	102,6	1200	1-6	65,67
3	—"—	Ф-2	6	202,1	2400	1-6	66,67
4	БАЛКА	Б-3	2	347,5	2130	Л 21,22 В. 1-7	
5	СТЕНОВАЯ ПАНЕЛЬ	ПС-1У	2	211,2	2880		37,38
6	—"—	ПС-1АУ	2	211,2	2880	1-6	39,40
7	—"—	ПС-4	2	207,2	2600	Выпуск	47,48
8	—"—	ПС-1А	4	114,5	1330		Л 1 В. 1-7 42
9	—"—	ПС-13А	2	723,7	4000		Л. 14, 15 В. 1-7
10	ПЛИТА ПЕРЕКРЫТИЯ	П-23-16	6	55,8	1960	1-6	1.3
11	—"—	П-23-16К	2	87,3	1450	В. 1-6	4.6
12	—"—	П-23-16А	2	92,0	7790		7.9
13	Монолитное днище	Му-15	1	956.4	4.04м³		Л. 136 В 0-2

Разрезы 1-1, 2-2 и спецификацию металлоконструкций смотреть на листе 44.

КЛ	СБОРНЫЕ ЖЕЛЕЗОБЕТОННЫЕ КАМЕРЫ НА ТЕПЛОВЫХ СЕТЯХ МАТЕРИАЛЫ ДЛЯ ПРОЕКТИРОВАНИЯ	СЕРИЯ 3.903 КЛ-13	
1983	КАМЕРА 7,5×4,5×2,5. ПЛАНЫ	ВЫПУСК 0-2	ЛИСТ 43

Согласовано

ЛГИПРОИНЖПРОЕКТ

Гл. инженер проекта — Н. Конта
Отдел — Е. Егоров
Научтдела — Е. Егоров
Руководитель группы — Васильев
Исполнил — Пьяцев
Проверил — С. Шишел

Изм. Кол. уч. Лист № док. Подпись Дата

Инв. № подл. | Подпись и дата | Взам. инв. №

ЛГИП. зак 77 тир 1000 эгз II-81г

1-1

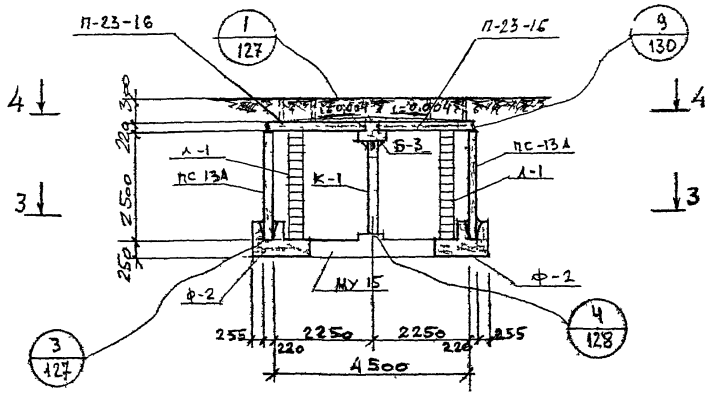

2-2

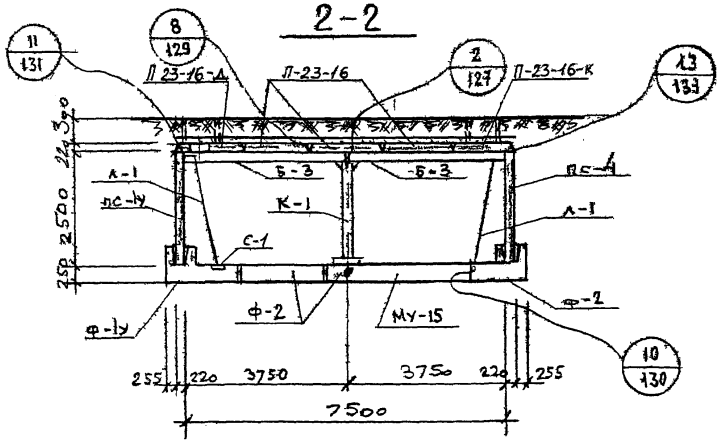

Спецификация металлоконструкций на 1 камеру

N п/п	Наименование	Марка изделия	Кол шт.	Масса кг ед.	Масса кг общая	Лист Вып 0-2 серии 3.903 КЛ-13
1	Колонна	К-1	1	182,9	182,9	134
2	Лестница	Л-1	4	48,0	192,0	133
3	Сетка водосборника	С-1	4	2,2	8,8	135
4	Накладная деталь	Н-1	24	1,43	34.3	135
5	—"—	Н-2	8	0,24	1.9	135
6	—"—	Н-3	10	7,5	75,0	135

1 Планы камеры и спецификацию сборных железобетонных изделий смотреть на листе 43.

КЛ	Сборные железобетонные камеры на тепловых сетях. Материалы для проектирования	Серия 3.903 КЛ-13	
1983	Камера 7,5 × 4,5 × 2,5 Разрезы	Выпуск 0-2	Лист 44

Ленгипроинжпроект. Отдел сборных железобетонных конструкций. Главный инженер проекта. Начальник отдела. Гл. конструктор. Н. контр. Гл. архитектор. Инв. № подл. Взам. инв. № Подпись и дата. Согласовано. Егоров. Васильев. Трилев. Ломбас. Егоров. Шапиро. Проверил. Разраб. Дунаев. Изменения. Рег. №

ЛГИП. зак 77 тир 1000 эз 11-81г

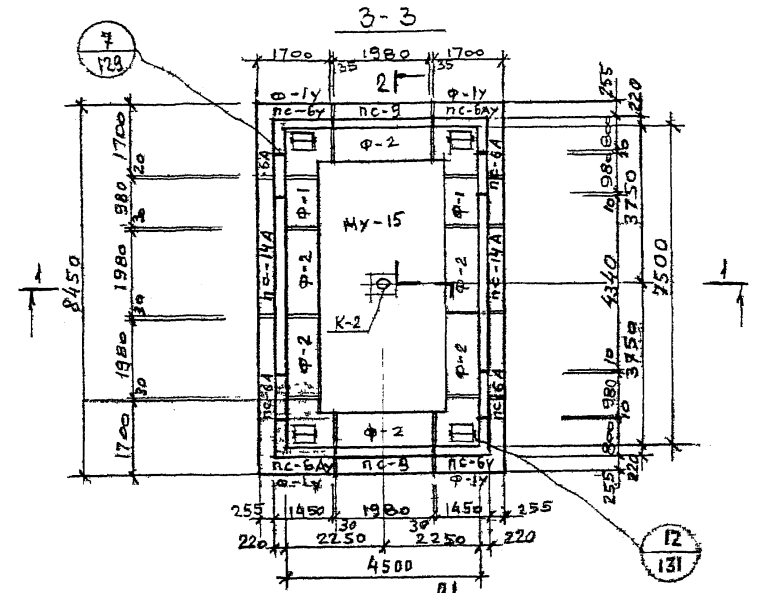

СПЕЦИФИКАЦИЯ СБОРНЫХ ЖЕЛЕЗОБЕТОННЫХ ИЗДЕЛИЙ НА ОДНУ КАМЕРУ

N п/п	НАИМЕНОВАНИЕ ИЗДЕЛИЯ	МАРКА ИЗДЕЛИЯ	КОЛ ШТ.	РАСХОД СТАЛИ КГ	МАССА КГ		№ ЛИСТА И ВЫПУСКА СЕРИИ 3.903 КЛ-13
1	ФУНДАМЕНТ	Ф-1У	4	326,2	2500	6	69,70
2	— " —	Ф-1	2	102,6	1200	1-6	65,67
3	— " —	Ф-2	6	202,1	2400	В.	66,67
4	БАЛКА	Б-3	2	347,5	2130		А. 21,22 В. 1-7
5	СТЕНОВАЯ ПАНЕЛЬ	ПС-6У	2	185,7	2530		51,52
6	— " —	ПС-6 У	2	185,7	2530	1-6	53,54
7	— " —	ПС-9	2	181,6	2280	ВЫПУСК	61,62
8	— " —	ПС-6А	4	101,2	1150	56	А 3 В.1-7
9	— " —	ПС-14А	2	649,9	3180		А 17, 18 В. 1-7
10	ПЛИТА ПЕРЕКРЫТИЯ	П-23-16	6	55,8	1960	6	1.3
11	— " —	П-23-16К	2	87-3	1450	1-6	4.6
12	— " —	П-23-16А	2	92,0	1790	В.	7.9
13	МОНОЛИТНОЕ ДНИЩЕ	Му-15	1	956.4	404м³		А. 136 В. 0-2

1. РАЗРЕЗЫ 1-1; 2-2 И СПЕЦИФИКАЦИЮ МЕТАЛЛОКОНСТРУКЦИЙ СМОТРЕТЬ НА ЛИСТЕ 46.

АГНГИПРОИНЖПРОЕКТ

Гл. инженер проекта Е. Горев
Нач. отдела Е. Горев
Гл. специалист Г. Ломбас
Гл. конструктор проекта Е. Горев
Утверждено: Е. Горев, Г. Ломбас

КЛ — СБОРНЫЕ ЖЕЛЕЗОБЕТОННЫЕ КАМЕРЫ НА ТЕПЛОВЫХ СЕТЯХ. МАТЕРИАЛЫ ДЛЯ ПРОЕКТИРОВАНИЯ

1983 — КАМЕРА 7,5 × 4,5 × 2,2. ПЛАНЫ.

СЕРИЯ 3.903 КЛ-13
ВЫПУСК 0-2 ЛИСТ 45

1-1

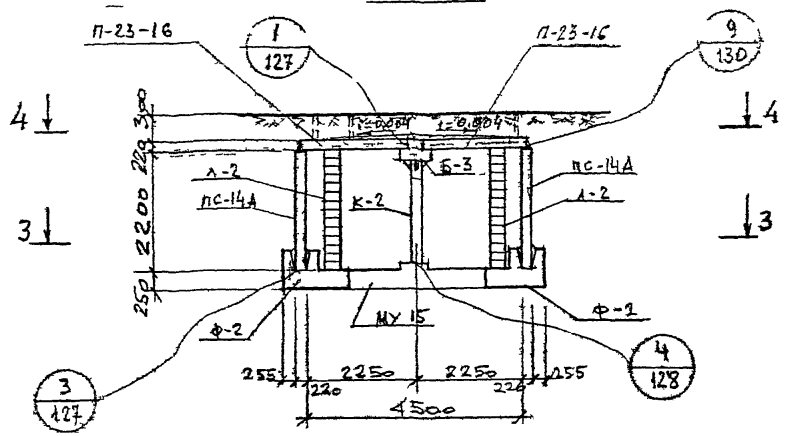

2-2

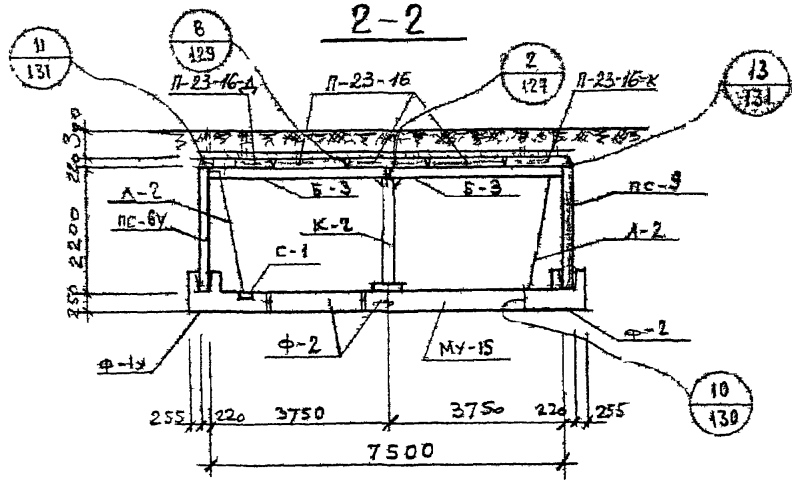

Спецификация металлоконструкций на 1 камеру

N п/п	Наименование	Марка изделия	Кол шт	Масса кг		N листа Вып 0-2 серии 3903 КЛ-13
				един.	общая	
1	Колонна	К-2	1	164,9	164,9	134
2	Лестница	Л-2	4	42,8	171,2	133
3	Сетка водосборника	С-1	4	2,2	8,8	135
4	Накладная деталь	Н-1	24	1,43	34,3	135
5	— " —	Н-2	8	0,24	1,9	135
6	— " —	Н-3	10	7,5	75,0	135

1. Планы камеры и спецификацию сборных железобетонных изделий смотреть на листе 45.

КЛ	Сборные железобетонные камеры на тепловых сетях. Материалы для проектирования	Серия 3903 КЛ-13
1983	Камера 7,5 × 4,5 × 2,2 разрезы	Выпуск 0-2 Лист 46

Регистрация

Изменения: Внесены изменения; Дата; Рег. №; Должн.; Подпись; Фамилия

Согласовано: Егоров; Васильев; Пыев; Сбащев

Н. контр.; Рукоприятный; Исполнит.; Проверил.

Гл. инж. проект; Отдел строительный; Начотдела; Ломбас

ЛЕНГИПРОИНЖПРОЕКТ

ЛГИП. зак 77 тир 1000 экз II-81г

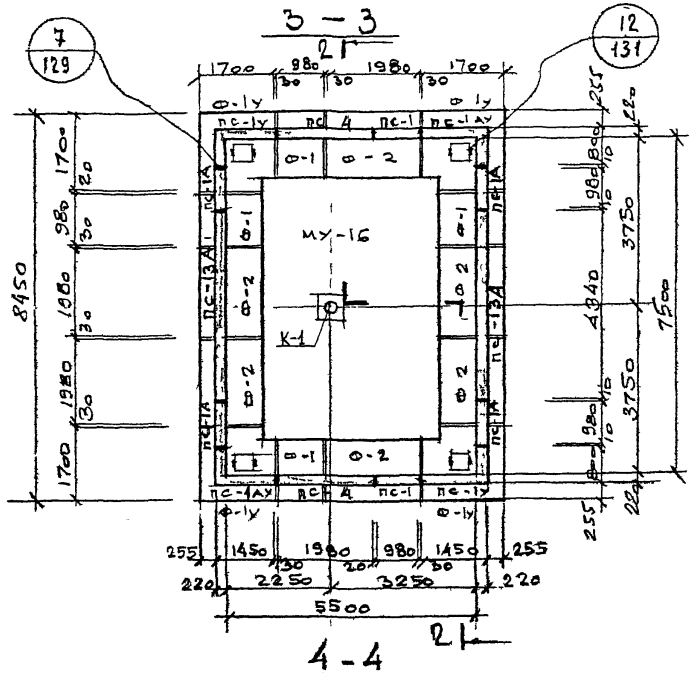

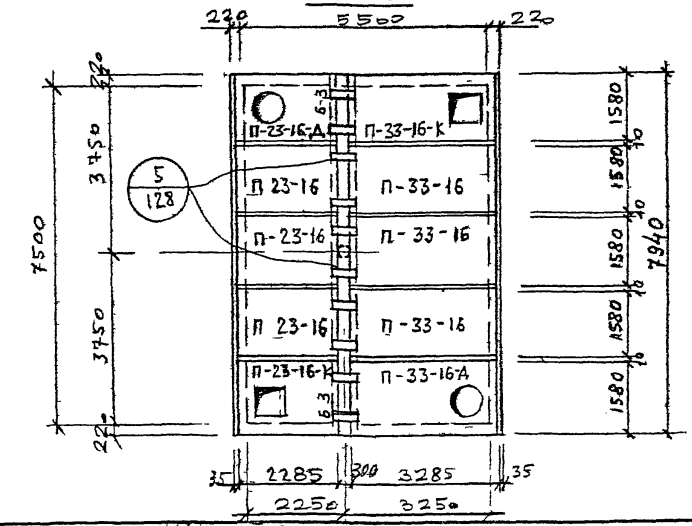

СПЕЦИФИКАЦИЯ СБОРНЫХ ЖЕЛЕЗОБЕТОННЫХ ИЗДЕЛИЙ НА ОДНУ КАМЕРУ

N п/п	НАИМЕНОВАНИЕ	МАРКА ИЗДЕЛИЯ	КОЛ. ШТ.	РАСХОД СТАЛИ КГ	МАССА КГ	№ листа и выпуска серии 3 903 КЛ-13	
1	ФУНДАМЕНТ	Ф-1У	4	326,2	2500	В 1-6	69,70
2	— " —	Ф-1	4	102,6	1200		65,67
3	— " —	Ф-2	6	202,1	2400		66,67
4	БАЛКА	Б-3	2	347,5	2130	Л. 21, 22 В. 1-7	
5	СТЕНОВАЯ ПАНЕЛЬ	ПС-1У	2	211,2	2880	Выпуск 1-6	37,38
6	— " —	ПС-1АУ	2	211,2	2880		39,40
7	— " —	ПС-1А	4	114,5	1330		42 Л. 1 В. 1-7
8	— " —	ПС-1	2	106,9	1330		41,42
9	— " —	ПС-4	2	207,2	2600		47,48
10	— " —	ПС-13А	2	723,7	4000	Л. 14, 15 В. 1-7	
11	ПЛИТА ПЕРЕКРЫТИЯ	П-23-16	3	55,8	1960	Выпуск 1-6	1,3
12	— " —	П-23-16-К	1	87,3	1450		4,6
13	— " —	П-23-16-Д	1	92,0	1790		7,9
14	— " —	П-33-16	3	123,9	2830		10,12
15	— " —	П-33-16 К	1	188,9	2320		13,15
16	— " —	П-33-16-Д	1	204,8	2660		16,18
17	Монолитное днище	МУ-16	1	1290,0	5,48 м³	Л. 136 В. 0-2	

Разрезы 1-1, 2-2 и спецификацию металлоконструкций смотреть на листе 48.

КЛ	СБОРНЫЕ ЖЕЛЕЗОБЕТОННЫЕ КАМЕРЫ НА ТЕПЛОВЫХ СЕТЯХ МАТЕРИАЛЫ ДЛЯ ПРОЕКТИРОВАНИЯ	СЕРИЯ 3 903 КЛ-13
1983	КАМЕРА 7,5×5,5×2,5 ПЛАНЫ	ВЫПУСК 0-2 ЛИСТ 47

РЕГ №

Внесены изменения

Дата | Рег № | Должн | Подпись | Фамилия

Согласовано

Н. контр. | Егоров | Рук группы | Васильев | Исполнил | Пылев | Проверил | Свищева

ЛЕНГИПРОИНЖПРОЕКТ

Гл. инж. проект | Егоров | Отдел строительный | Начотдела | Ломбас

ЛГИП. зак 77 тир 1000 экз 11-81г

1 - 1

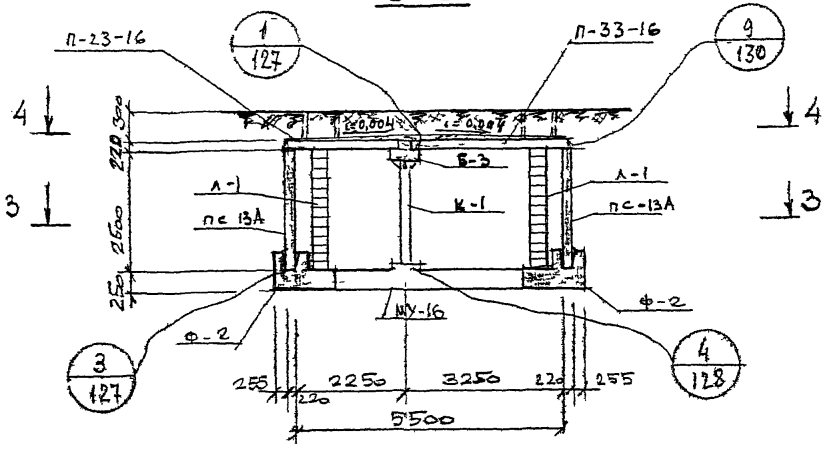

2 - 2

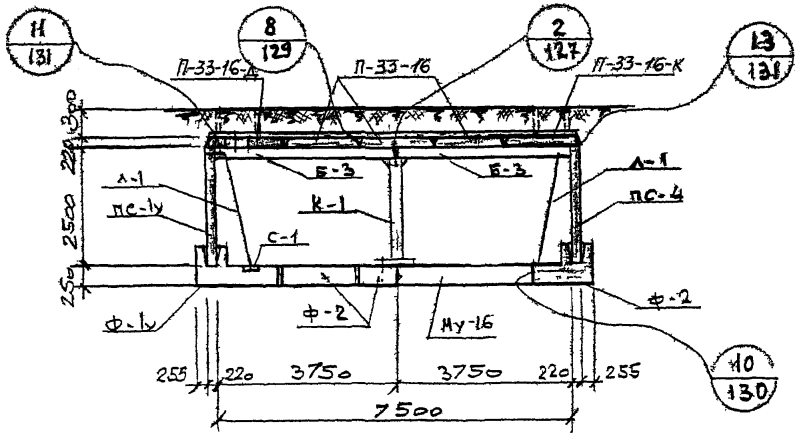

СПЕЦИФИКАЦИЯ МЕТАЛЛОКОНСТРУКЦИЙ НА 1 КАМЕРУ

N п/п	НАИМЕНОВАНИЕ	МАРКА ИЗДЕЛИЯ	КОЛ-ВО ШТ	МАССА КГ ЕДИН	МАССА КГ ОБЩАЯ	N ЛИСТА ВЫП 0-2 СЕРИИ 3.903 КЛ-13
1	КОЛОННА	К-1	1	182,9	182,9	134
2	ЛЕСТНИЦА	Л-1	4	48,0	192,0	133
3	СЕТКА ВОДОСБОРНИКА	С-1	4	2,2	8 8	135
4	НАКЛАДНАЯ ДЕТАЛЬ	Н-1	28	1,43	40,0	135
5	—— " ——	Н-2	8	0,24	1,9	135
6	—— " ——	Н-3	10	7,5	75,0	135

1. ПЛАНЫ КАМЕРЫ И СПЕЦИФИКАЦИЮ СБОРНЫХ ЖЕЛЕЗОБЕТОННЫХ ИЗДЕЛИЙ СМОТРЕТЬ НА ЛИСТЕ 47.

КЛ	СБОРНЫЕ ЖЕЛЕЗОБЕТОННЫЕ КАМЕРЫ НА ТЕПЛОВЫХ СЕТЯХ МАТЕРИАЛЫ ДЛЯ ПРОЕКТИРОВАНИЯ	СЕРИЯ 3.903 КЛ-13
1983	КАМЕРА 7,5×5,5×2,5 РАЗРЕЗЫ.	ВЫПУСК 0-2 ЛИСТ 48

РЕГ №

Инженер Внесены изменения

Дата Рег № Должн Подпись Фамилия

Согласовано

Н контр Егоров

Рук группы Василиев

Исполнил Пылеев

Проверил Свитин

ЛЕНГИПРОИНЖПРОЕКТ

Гл инж проект Егоров

Отдел строительный

Нач отдела Ломбас

ЛГИП. зак 77 тир 1000 экз П-81г

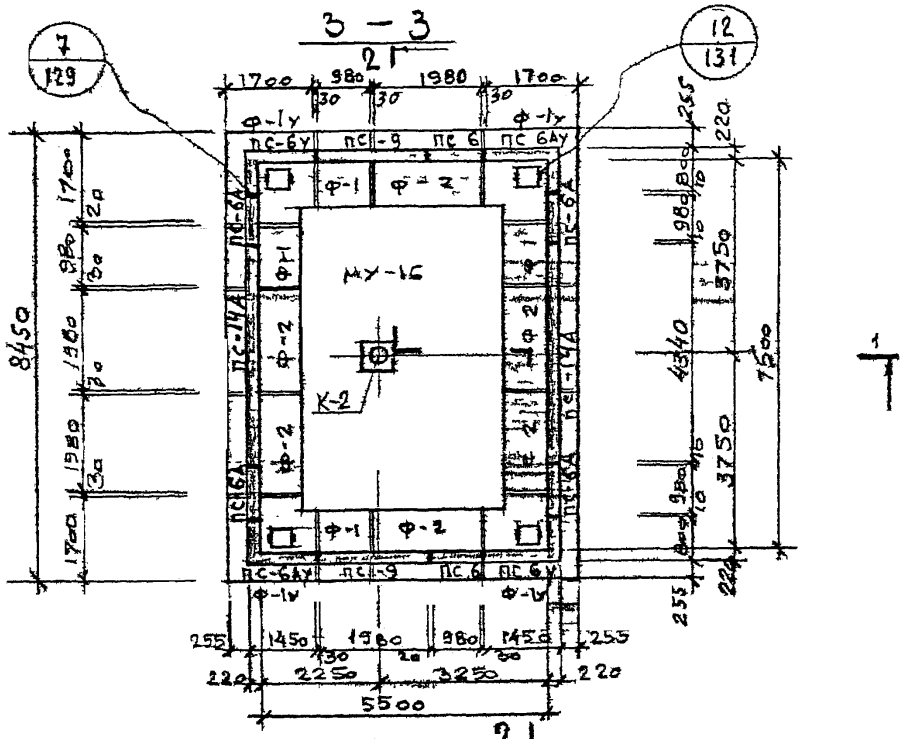

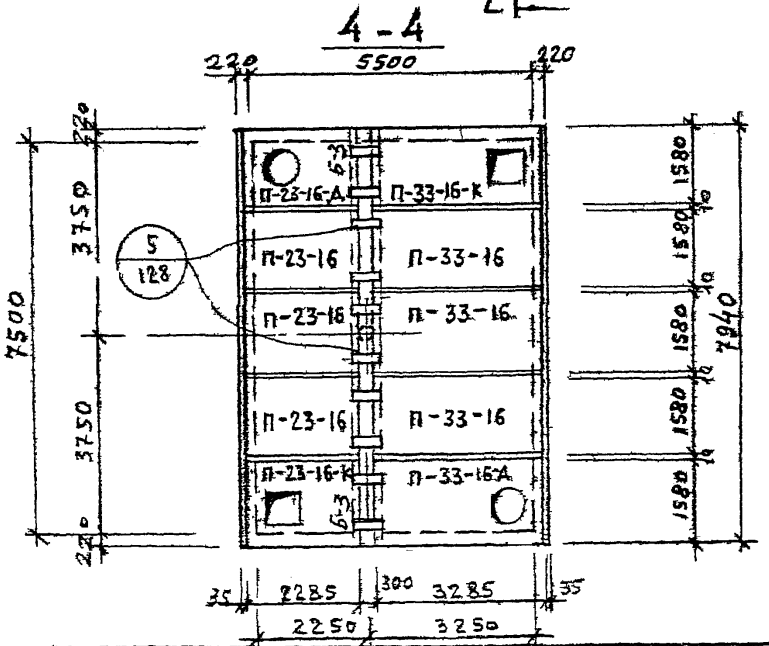

СПЕЦИФИКАЦИЯ СБОРНЫХ ЖЕЛЕЗОБЕТОННЫХ ИЗДЕЛИЙ НА ОДНУ КАМЕРУ.

N п/п	НАИМЕНОВАНИЕ	МАРКА ИЗДЕЛИЯ	КОЛ. ШТ.	РАСХОД СТАЛИ кг	МАСОА кг	№ листа и выпуска серии 3 903 кл 13	
1	ФУНДАМЕНТ	ф-1у	4	326,2	2500	В. 1-6	69,70
2	— " —	ф-1	4	102,6	1200		65,67
3	— " —	ф-2	6	202,1	2400		66,67
4	БАЛКА	Б-3	2	347,5	2130	Л	21 22 В. 1-7
5	СТЕНОВАЯ ПАНЕЛЬ	пс-6у	2	185,7	2530	Выпуск 1-6	51,52
6	— " —	пс-6Ау	2	185,7	2530		53,54
7	— " —	пс-6А	4	101,2	1150		56 Л.3 В.1-7
8	— " —	пс-6	2	93,6	1150		55,56
9	— " —	пс-9	2	181,6	2280		61 62
10	— " —	пс-14А	2	649,9	3180	Л	17 18 В 1-7
11	ПЛИТА ПЕРЕКРЫТИЯ	П-23-16	3	55,8	1960	Выпуск 1-6	1,3
12	— " —	П-23-16К	1	87,3	1450		4,6
13	— " —	П-23-16Д	1	92,0	1790		7,9
14	— " —	П-33-16	3	123,9	2830		10,12
15	— " —	П-33-16-К	1	188,9	2320		13,15
16	— " —	П-33-16-Д	1	204,8	2660		16,18
17	Монолитное днище	МУ-16	1	1290,0	5,48 м³	Л. 136 В. 0-2	

1. Разрезы 1-1, 2-2 и спецификацию металлоконструкций смотреть на листе 50.

КА	СБОРНЫЕ ЖЕЛЕЗОБЕТОННЫЕ КАМЕРЫ НА ТЕПЛОВЫХ СЕТЯХ МАТЕРИАЛЫ ДЛЯ ПРОЕКТИРОВАНИЯ	СЕРИЯ 3 903 КА-13
1983	КАМЕРА 7,5×5,5×2,2 ПЛАНЫ	ВЫПУСК 0-2 ЛИСТ 49

ЛЕНГИПРОИНЖПРОЕКТ

Отдел строительный

Начотдела Ломбас

Рук группы Исполнил Проверил

Н. контр. Егоров

Согласовано

Инженер Внесены изменения

Дата Рег № Должн. Подпись Фамилия

РЕГ №

ЛГИП. зак 77 тип 1000 экз 1 81г

1 - 1

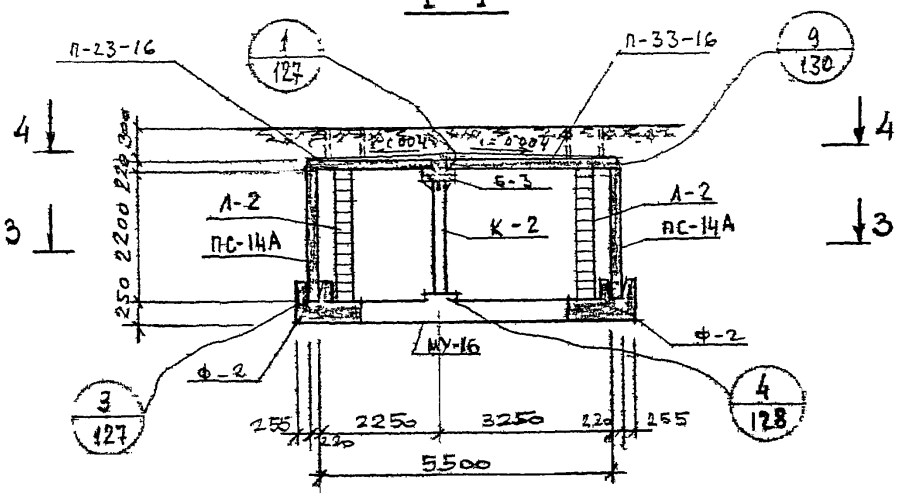

2 - 2

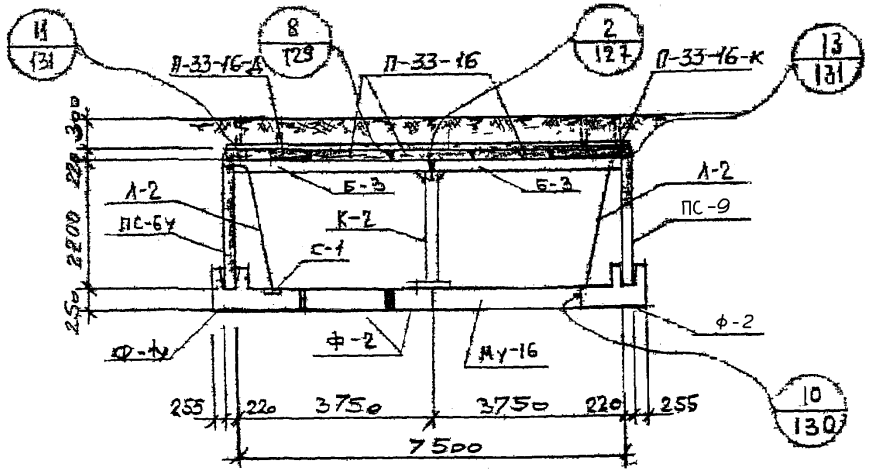

Спецификация металлоконструкций на 1 камеру

N п/п	Наименование	Марка изделия	Кол шт	Масса кг: один	Масса кг: общая	N листа вып. 0-2 серии 3.903 кл-13
1	Колонна	К-2	1	164,9	164,9	134
2	Лестница	Л-2	4	42,8	171,2	133
3	Сетка водосборника	С-1	4	2,2	8,8	135
4	Накладная деталь	Н-1	28	1,43	40,0	135
5	— " —	Н-2	8	0,24	1,9	135
6	— " —	Н-3	10	7,5	75,0	135

Планы камеры и спецификацию сборных железобетонных изделий смотреть на листе 49.

КЛ	Сборные железобетонные камеры на тепловых сетях. Материалы для проектирования	Серия 3.903 кл-13
1983	Камера 7,5×5,5×2,2. Разрезы.	Выпуск 0-2 / Лист 50

ЛГИП. зак 77 тир 1000 экз II 81г

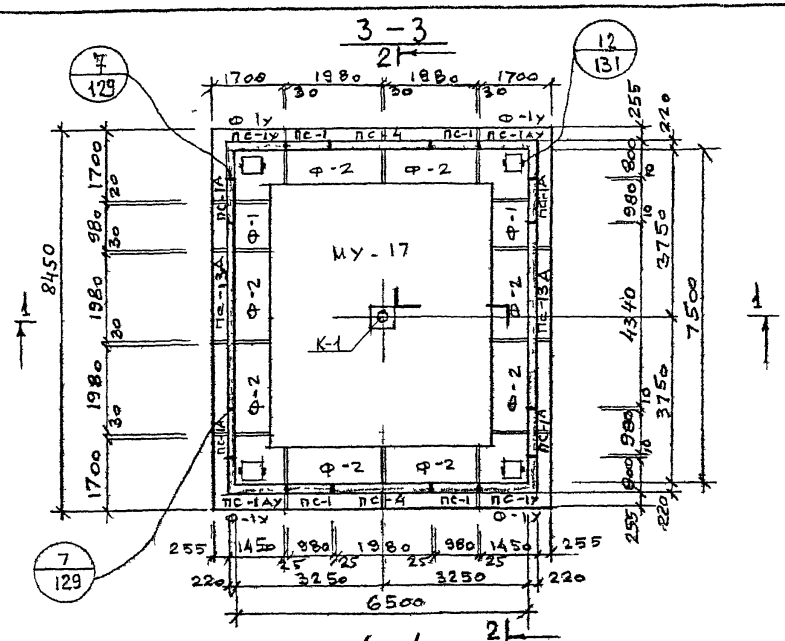

СПЕЦИФИКАЦИЯ СБОРНЫХ ЖЕЛЕЗОБЕТОННЫХ ИЗДЕЛИЙ НА ОДНУ КАМЕРУ

N п/п	НАИМЕНОВАНИЕ	МАРКА ИЗДЕЛИЯ	КОЛ-ВО ШТ	РАСХОД СТАЛИ КГ	МАССА КГ	N ЛИСТА И ВЫПУСКА СЕРИИ 3.903 КЛ-13	
1	ФУНДАМЕНТ	Ф-1У	4	326,2	2500	В.1-6	69,70
2	—"—	Ф-1	2	102,6	1200		65,67
3	—"—	Ф-2	8	202,1	2400		66,67
4	БАЛКА	Б-3	2	347,5	2130	Л. 21, 22 В. 1-7	
5	СТЕНОВАЯ ПАНЕЛЬ	ПС-1У	2	211,2	2880	Выпуск 1-6	37,38
6	—"—	ПС-1АУ	2	211,2	2880		39,40
7	—"—	ПС-1А	4	114,5	1330	42	Л.1 В.1-3
8	—"—	ПС-1	4	106,9	1330		41,42
9	—"—	ПС-4	2	207,2	2600		47,48
10	—"—	ПС-13А	2	723,7	4000	Л. 14, 15 В. 1-7	
11	ПЛИТА ПЕРЕКРЫТИЯ	П-33-16	6	123,9	2830	Вып.-6	10,12
12	—"—	П-33-16-К	2	188,9	2320		13,15
13	—"—	П-33-16-Д	2	204,8	2660		16,18
14	Монолитное днище	МУ-17	1	1290,0	6,92м³	Л. 136 В. 0-2	

1. РАЗРЕЗЫ 1-1, 2-2 И СПЕЦИФИКАЦИЮ МЕТАЛЛОКОНСТРУКЦИЙ СМОТРЕТЬ НА ЛИСТЕ 52.

КЛ	СБОРНЫЕ ЖЕЛЕЗОБЕТОННЫЕ КАМЕРЫ НА ТЕПЛОВЫХ СЕТЯХ МАТЕРИАЛЫ ДЛЯ ПРОЕКТИРОВАНИЯ	СЕРИЯ 3.903 КЛ-13	
1983	КАМЕРА 7,5×6,5×2,5 ПЛАНЫ	ВЫПУСК 0-2	ЛИСТ 51

ЛЕНГИПРОИНЖПРОЕКТ

ГИП Егоров
Нач. отдела Ломбин
Рук. группы Исполнил Егоров
Гл. инж. проекта Отдел сертификации
Н. контр. Кертр

Согласовано: Егоров, Васильев, Пыжов, Свищева

Внесены изменения: Дата, Рег. №, Подпись, Должность

РЕГ №

ЛГИП. зак 77 тир 1000 ТЗ II-81г

1 - 1

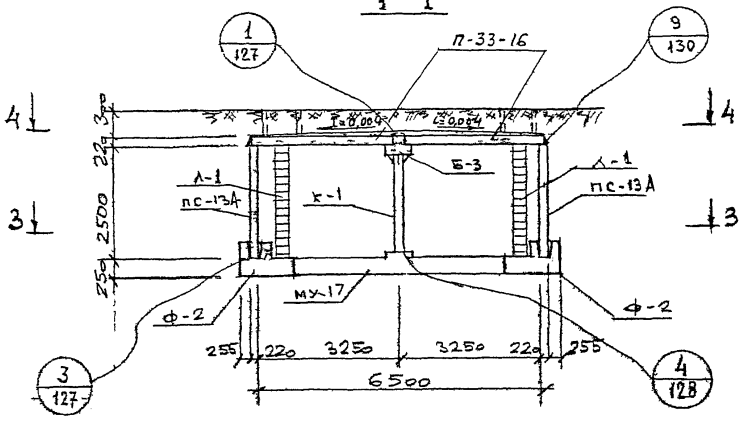

2 - 2

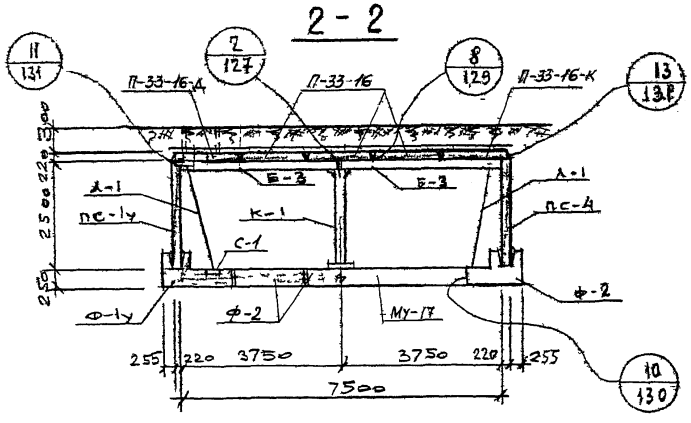

СПЕЦИФИКАЦИЯ МЕТАЛЛОКОНСТРУКЦИЙ НА 1 КАМЕРУ

N п/п	НАИМЕНОВАНИЕ	МАРКА ИЗДЕЛИЯ	КОЛ ШТ	МАССА КГ ЕДИН	МАССА КГ ОБЩАЯ	N листа вып 0-2 серии 3.903 КЛ-13
1	КОЛОННА	К-1	1	182,9	182,9	134
2	ЛЕСТНИЦА	Л-1	4	48,0	192,0	133
3	СЕТКА ВОДОСБОРНИКА	С-1	4	22	8,8	135
4	НАКЛАДНАЯ ДЕТАЛЬ	Н-1	32	1,43	45,8	135
5	—"—	Н-2	8	0,24	1,9	135
6	—"—	Н-3	10	7,5	75,0	135

Планы камеры и спецификацию сборных железобетонных изделий смотреть на листе 51.

КЛ	СБОРНЫЕ ЖЕЛЕЗОБЕТОННЫЕ КАМЕРЫ НА ТЕПЛОВЫХ СЕТЯХ МАТЕРИАЛЫ ДЛЯ ПРОЕКТИРОВАНИЯ	СЕРИЯ 3.903 КЛ-13	
1983	Камеры 7,5×6,5×2,5 разрезы 1-1, 2-2	ВЫПУСК 0-2	ЛИСТ 52

ЛГИП. зак 77 тир 1000 из 11-81г

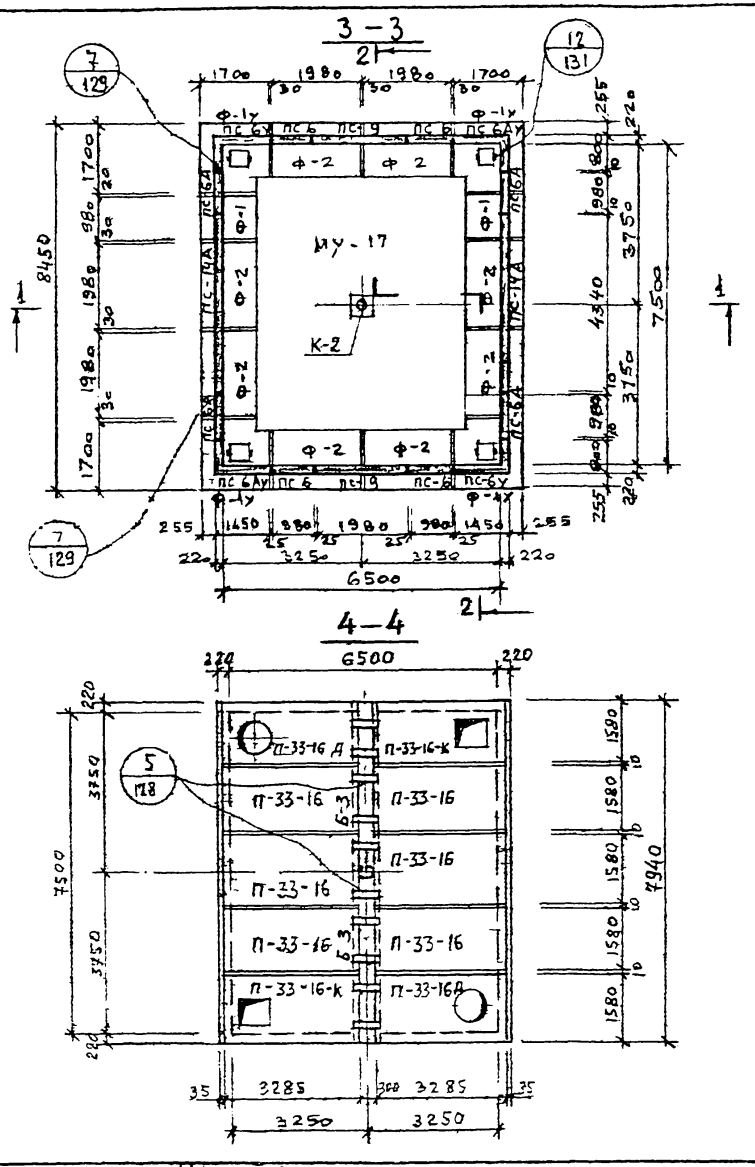

СПЕЦИФИКАЦИЯ СБОРНЫХ ЖЕЛЕЗОБЕТОННЫХ ИЗДЕЛИЙ НА ОДНУ КАМЕРУ

№ п/п	НАИМЕНОВАНИЕ	МАРКА ИЗДЕЛИЯ	КОЛ. ШТ	РАСХОД СТАЛИ КГ	МАССА КГ	№ листа и выпуска серии 3 903 кл 13	
1	ФУНДАМЕНТ	ф-1у	4	326,2	2500	В.1-6	69,70
2	— " —	ф-1	2	102,6	1200		65,67
3	— " —	ф-2	8	202,1	2400		66,67
4	БАЛКА	Б-3	2	347,5	2130	Л.-21, 22 В.1-7	
5	СТЕНОВАЯ ПАНЕЛЬ	ПС-6у	2	185,7	2530	Выпуск 1-6	51,52
6	— " —	ПС-6Ау	2	185,7	2530		53,54
7	— " —	ПС-6А	4	101,2	1150		56 Л.-3 В.1-7
8	— " —	ПС-6	4	93,6	1150		55,56
9	— " —	ПС-9	2	181,6	2280		61,62
10	— " —	ПС-14А	2	649,9	3180	Л. 17, 18 В.1-7	
11	ПЛИТА ПЕРЕКРЫТИЯ	П-33-16	6	123,9	2830	Вып. 1-6	10,12
12	— " —	П-33-16-К	2	188,9	2320		13,15
13	— " —	П-33-16-Д	2	204,8	2660		16,18
14	Монолитное днище	МУ-17	1	1290,0	6,92 м	Л. 136 В.0-2	

1. РАЗРЕЗЫ 1-1, 2-2 И СПЕЦИФИКАЦИЮ МЕТАЛЛОКОНСТРУКЦИЙ СМОТРЕТЬ НА ЛИСТЕ 54

К/А	СБОРНЫЕ ЖЕЛЕЗОБЕТОННЫЕ КАМЕРЫ НА ТЕПЛОВЫХ СЕТЯХ МАТЕРИАЛЫ ДЛЯ ПРОЕКТИРОВАНИЯ	СЕРИЯ 3903 кл-13
1983	КАМЕРА 7,5×6,5×2,2 ПЛАНЫ	ВЫПУСК 0-2 ЛИСТ 53

ЛЕНГИПРОИНЖПРОЕКТ

Гипроинжпроект Егоров
Отдел строительный Ломбаев
Научотдела
Нерентр
Рук группы Васильев
Исполнил Пылев
Проверил Свищев
Согласовано
Инженер Егоров
Внесены изменения
Дата Рег № Должн Подпись Фамилия

ЛГИП. зак 77 тир 1000 экз 11-81

1 - 1

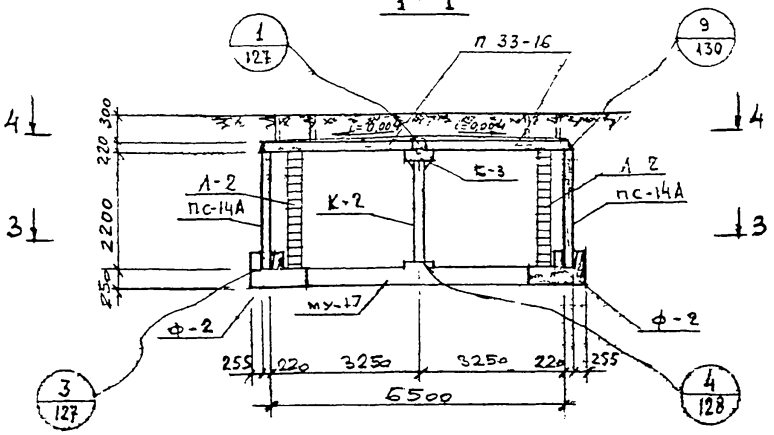

2 - 2

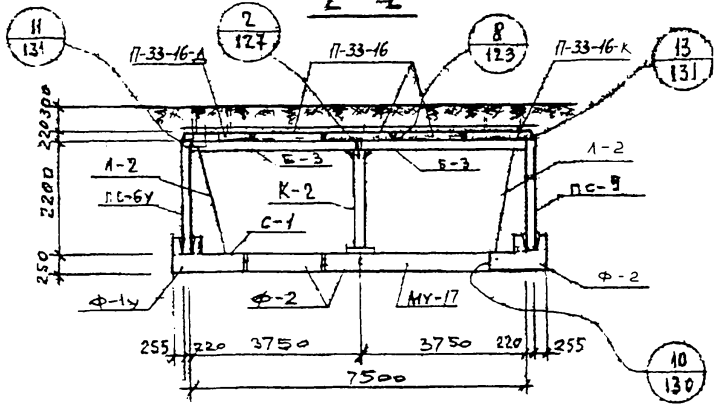

СПЕЦИФИКАЦИЯ МЕТАЛЛОКОНСТРУКЦИЙ НА 1 КАМЕРУ

N п/п	НАИМЕНОВАНИЕ	МАРКА ИЗДЕЛИЯ	КОЛ. ШТ.	МАССА КГ ЕДИН	МАССА КГ ОБЩАЯ	N ЛИСТА ВЫП 0-2 СЕРИИ 3.903 КА-13
1	КОЛОННА	К-2	1	164,9	164,9	134
2	ЛЕСТНИЦА	Л-2	4	42,8	171,2	133
3	СЕТКА ВОДОСБОРНИКА	С-1	4	2,2	8,8	135
4	НАКЛАДНАЯ ДЕТАЛЬ	Н-1	32	1,43	45,8	135
5	—— " ——	Н-2	8	0,24	1,9	135
6	—— " ——	Н-3	10	7,5	75,0	135

1. Планы камеры и спецификацию сборных железобетонных изделий смотреть на листе 53.

КЛ	Сборные железобетонные камеры на тепловых сетях. Материалы для проектирования	Серия 3.903 КА-13
1583	Камеры 7,5×6,5×2,2 разрезы 1-1, 2-2	Выпуск 0-2, Лист 54

ЛенГИПРОИНЖПРОЕКТ
Гл. инж. проекта Егоров
Отдел строительных конструкций
Нач. отдела Лемберг
Гл. конструктор Мыцев
Гл. архитектор Свинцов
Согласовано
Инв. № подл. | Подпись и дата | Взам. инв. №
Изм. Кол. уч. Лист № док. Подпись Дата
Внесены изменения
Гип. зак 77 тир 1000 экз. П 81г

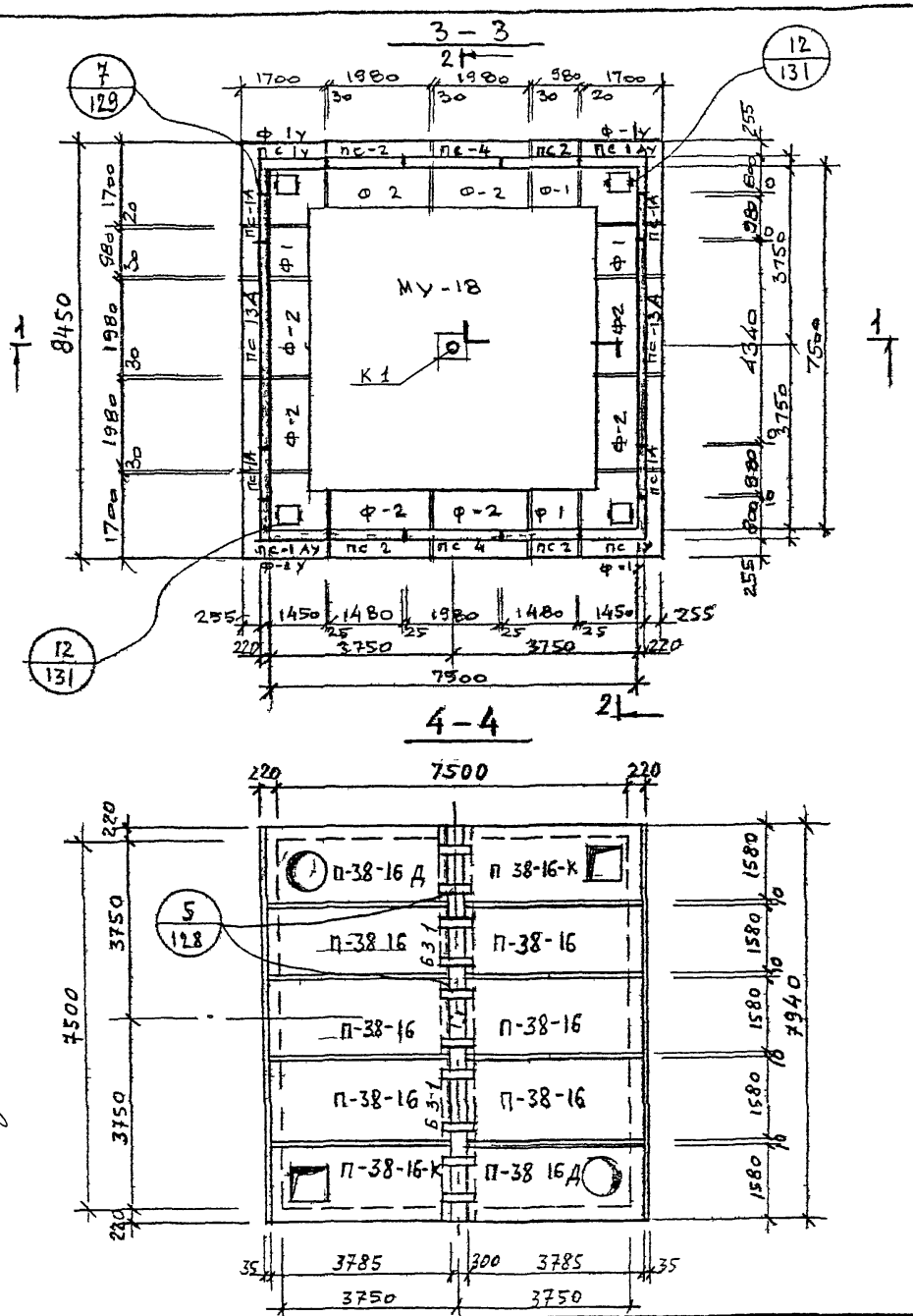

СПЕЦИФИКАЦИЯ СБОРНЫХ ЖЕЛЕЗОБЕТОННЫХ ИЗДЕЛИЙ НА ОДНУ КАМЕРУ

N п/п	Наименование	Марка изделия	Кол. шт	Расход стали кг	Масса кг	N листа и выпуска серии 3.903 кл 13
1	Фундамент	Ф-1У	4	326,2	2500	В 1-6: 69 70
2	— " —	Ф-1	4	102,6	1200	65 67
3	— " —	Ф-2	8	202,1	2400	66,67
4	Балка	Б-3-1	2	359,0	2130	Л 21 22 В 1-7
5	Стеновая панель	ПС-1У	2	211,2	2880	Выпуск 1-6: 37,38
6	— " —	ПС-1АУ	2	211,2	2880	39,40
7	— " —	ПС-1А	4	114 5	1330	42 Л 1 В 1 7
8	— " —	ПС-2	4	141 4	2000	43,44
9	— " —	ПС-4	2	207 2	2600	47,48
10	— " —	ПС-13А	2	723,7	4000	Л 14 15 В 1-7
11	Плита перекрытия	П-38-16	6	162,5	3270	Вып 1-6: 19,21
12	— " —	П-38-16 К	2	288,5	2750	22,24
13	— " —	П-38-16 Д	2	256,7	3100	25,27
14	Монолитное днище	МУ-18	1	1957,0	8,4 м³	Л 136 В 0-2

1. Разрезы 1-1, 2 2 и спецификацию металлоконструкций смотреть на листе 56.

КЛ	Сборные железобетонные камеры на тепловых сетях. Материалы для проектирования	Серия 3 903 кл-13
1983	Камера 7,5×7,5×2,5 Планы	Выпуск 0-2 / Лист 55

ЛЕНГИПРОИНЖПРОЕКТ
Инж. проект. Егоров
Отдел строительный
Нач. отдела Комбас
Н. контр. Егоров
Рук. группы Васильев
Исполнил Пылев
Проверил Квищева
Согласовано
Инженер Внесены изменения
Дата Рег. № Должн. Подпись Фамилия
Рег. №

ЛГИП. зак 77 тир 1000 экз. II 81г

1 - 1

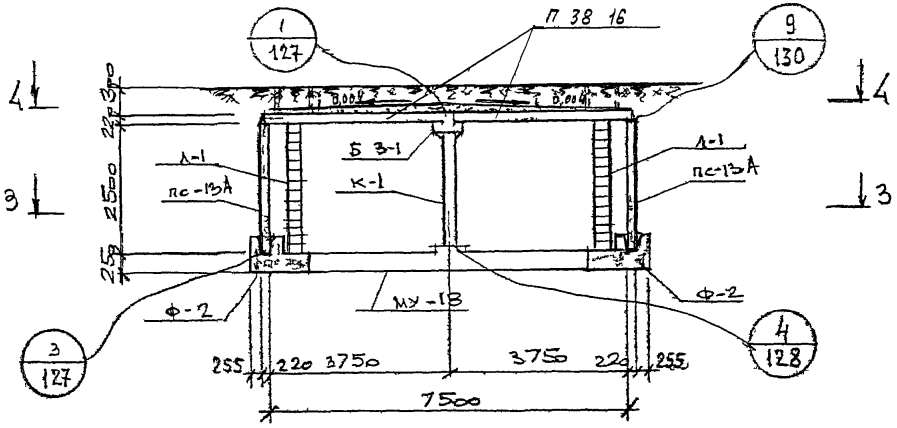

2 - 2

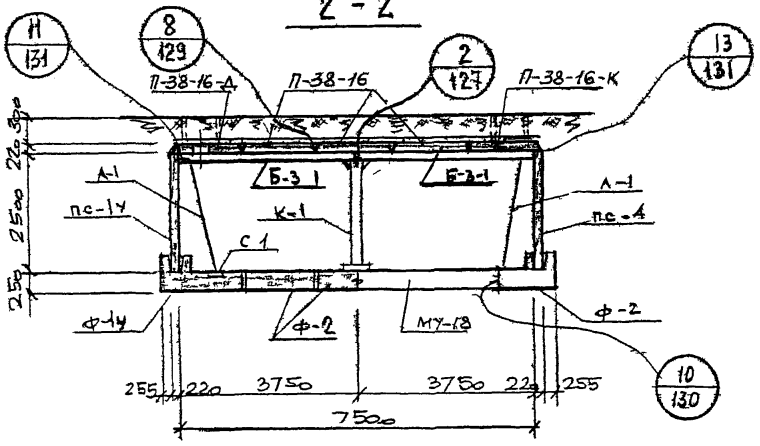

Спецификация металлоконструкций на камеру

N п/п	Наименование	Марка изделия	Кол шт	Масса кг: един	Масса кг: общая	N листа Вып 0-2 серии 3.903 КЛ-13
1	Колонна	К-1	1	182,9	182,9	134
2	Лестница	Л-1	4	48,0	1920	133
3	Сетка водосборника	С-1	4	2,2	8 8	135
4	Накладная деталь	Н-1	32	1,43	45,8	135
5	—— " ——	Н-2	8	0,24	1.9	135
6	—— " ——	Н-3	10	7,5	75.0	135

1 Планы камеры и спецификацию сборных железобетонных элементов смотреть лист 55.

КЛ	Сборные железобетонные камеры на тепловых сетях. Материалы для проектирования	Серия 3.903 КА-13	
1983	Камера 7,5×7,5×2,5 Разрезы 1-1, 2-2	Выпуск 0-2	Лист 56

ЛГИП. Зак 77 Тир 1000 экз. 11 81г

РЕГ №

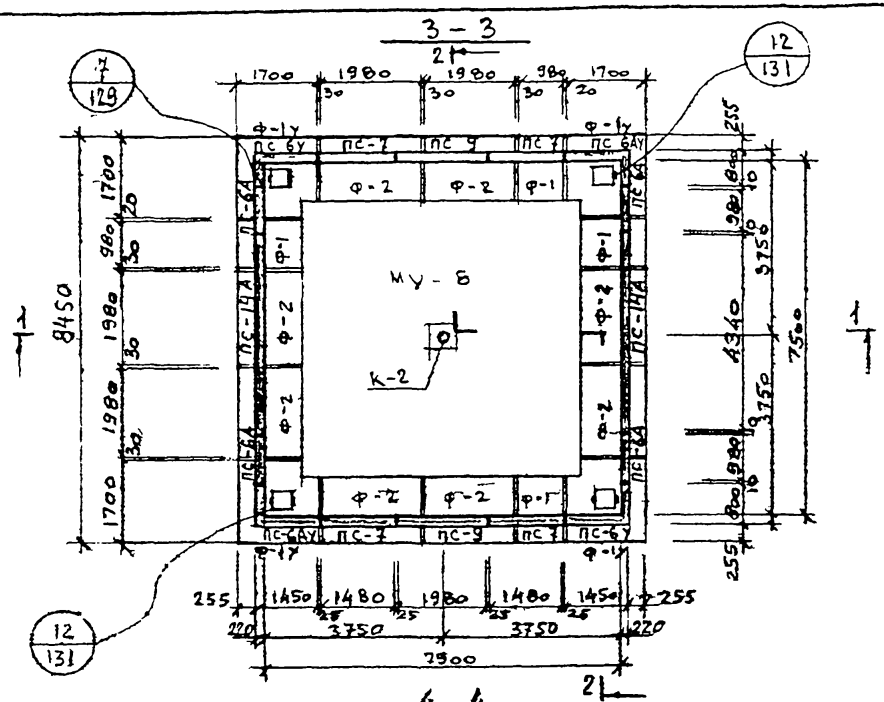

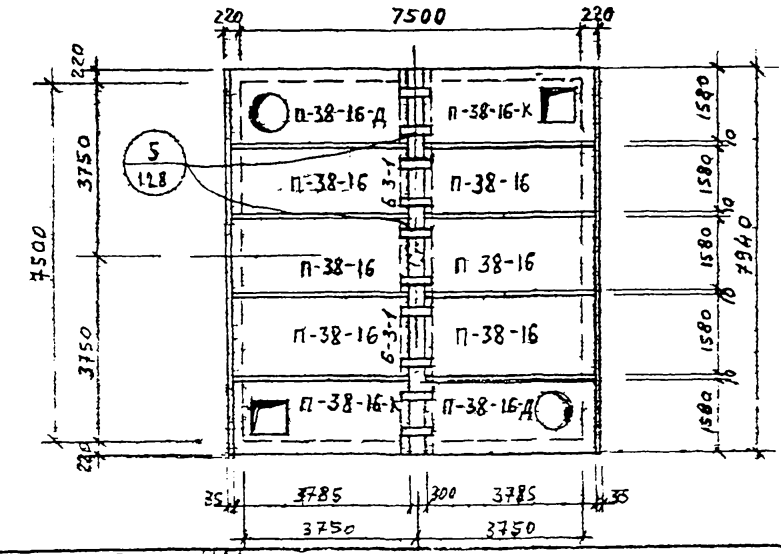

СПЕЦИФИКАЦИЯ СБОРНЫХ ЖЕЛЕЗОБЕТОННЫХ ИЗДЕЛИЙ НА ОДНУ КАМЕРУ

N п/п	Наименование	Марка изделия	Кол. шт.	Расход стали кг	Масса кг	N листа и Выпуск серии 3.903 кл-13	
1	Фундамент	Ф-1у	4	326,2	2500	Ус	69 70
2	—"—	Ф-1	4	102,6	1200	Ус	65,67
3	—"—	Ф-2	8	202,1	2400	Ус	66,67
4	Балка	Б-3-1	2	359,0	2130	А-25,22 В 1-7	
5	Стеновая панель	ПС-6у	2	185,7	2530	Ус	51,52
6	—"—	ПС-6Ау	2	185,7	2530	Ус	53,54
7	—"—	ПС-6А	4	101,2	1150	Ус	А-3 56 В 1-7
8	—"—	ПС-7	4	122,9	1600	Ус	57,58
9	—"—	ПС-9	2	181,6	2280	Ус	61,62
10	—"—	ПС-14А	2	649,9	3180	А 17 18 В 1-7	
11	Плита перекрытия	П-38-16	6	162,5	3270	Ус	19,21
12	—"—	П-38-16-К	2	288 5	2750	Ус	22,24
13	—"—	П-38-16-Д	2	256,7	3100	Ус	25,27
14	Монолитное днище	МУ-18	1	1957,0	8,4 м³	А 136 В. 0-2	

1. Разрезы 1-1, 2-2 и спецификацию металлоконструкций смотреть на листе 58

ЛЕНГИПРОИНЖПРОЕКТ

Гл. инженер проекта Шлейфер
Гл. специалист Шомбал
Начальник отдела строительных конструкций Шегерян
Руководитель группы Шегерян
Исполнитель Шегерян
Проверил Шомбал
Н. контр. Шегерян
Согласовано: Шегерян, Ильиных, Мылев, Кунцевич

Внесены изменения. Дата. Подпись. Должность.

Сборные железобетонные камеры на тепловых сетях. Материалы для проектирования

Серия 3.903-кл-13

1983 Камера 7,5×7,5×2,2 Планы

Выпуск 0-2 Лист 57

ЛЕНП зак 71 тир 1000 экз 1 зг

1 - 1

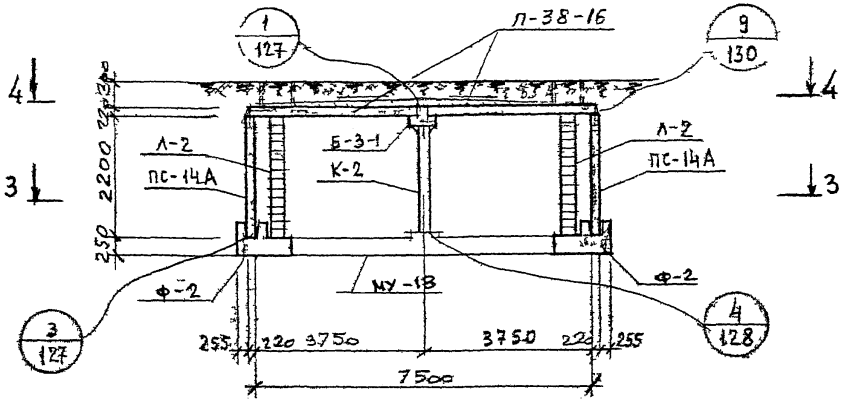

2 - 2

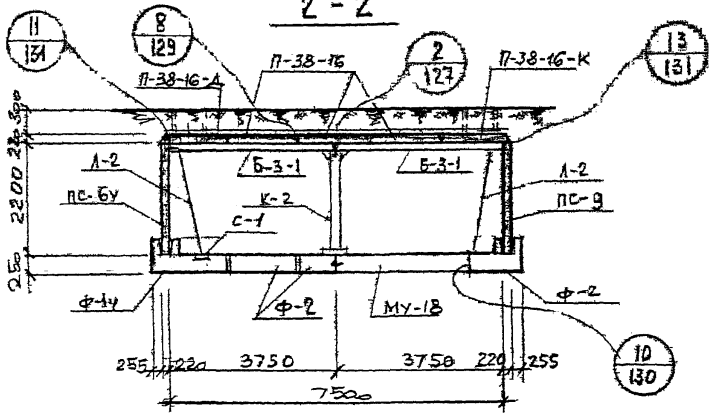

Спецификация металлоконструкций на камеру

N п/п	Наименование	Марка изделия	Кол. шт	Масса кг единн	Масса кг общая	N листа Вып 0-2 серии 3.903 КЛ-13
1	Колонна	К-2	1	164,9	164,9	134
2	Лестница	Л-2	4	42,8	171,2	133
3	Сетка водосборная	С-1	4	2,2	8,8	135
4	Накладная деталь	Н-1	32	1,43	45,8	135
5	—"—	Н-2	8	0,24	1,9	135
6	—"—	Н-3	10	7,5	75,0	135

1. Планы камеры и спецификацию сборных железобетонных элементов смотреть лист 57.

КЛ | Сборные железобетонные камеры на тепловых сетях. Материалы для проектирования | Серия 3.903 КЛ-13

1983 | Камера 7,5×7,5×2,2 Разрезы 1-1, 2-2 | Выпуск 0-2 | Лист 58

ЛЕНГИПРОИНЖПРОЕКТ
Гл. инж. Егоров
Нач. отдела Кимбарис
Гл. конструктор Васильев
Гл. инж. проекта Шлаев
Ответственный исполнитель Кимбарис
Проверил Кимбарис
Разработал Кимбарис
Н. контр. Егоров
Отдел 11
Инв. № подл. | Подпись и дата | Взам. инв. №
Изм. | Кол. уч. | Лист | № док. | Подпись | Дата
Регистрация
ЛГИП. Зак 77 тир 1000 эгз II 81-

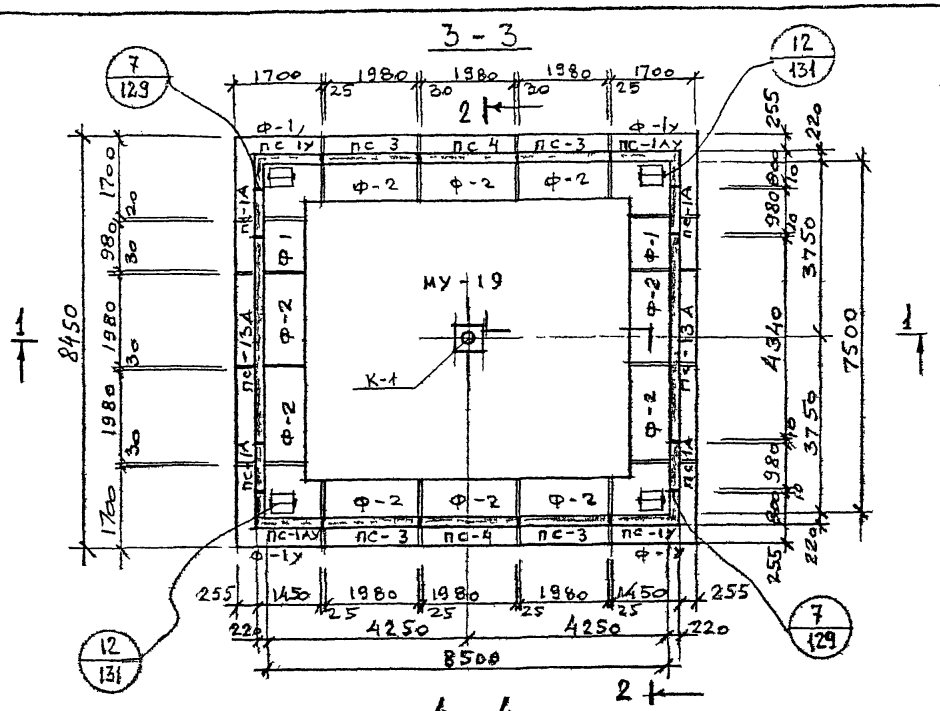

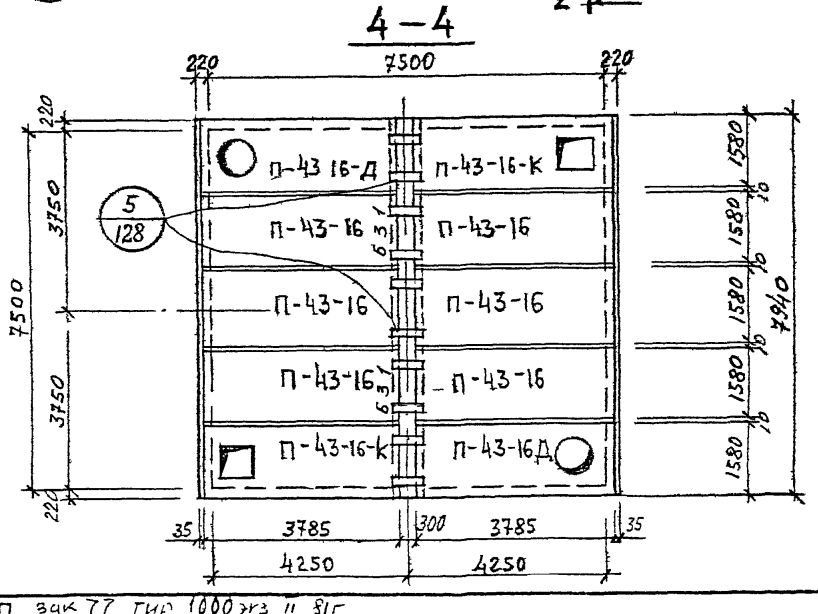

Спецификация сборных железобетонных изделий на одну камеру

N п/п	Наименование	Марка изделия	Кол. шт.	Расход стали кг	Масса кг	N листа и выпуска серии 3 903 КЛ 13
1	Фундамент	ф-1у	4	326,2	2500	В. 1-6 69,70
2	— " —	ф-1	2	102,6	1200	65 67
3	— " —	ф-2	10	202,1	2400	66 67
4	Балка	Б-3-1	2	359,0	2130	Л. 21, 22 В. 1-7
5	Стеновая панель	пс-1у	2	211,2	2880	Выпуск 1-6 37,38
6	— " —	пс-1ау	2	211,2	2880	39,40
7	— " —	пс-1а	4	114,5	1330	42 Л. 1 В. 1-7
8	— " —	пс-3	4	198,5	2680	45,46
9	— " —	пс-4	2	207,2	2600	47,48
10	— " —	пс-13а	2	723,5	4000	Л. 14, 15 В. 1-7
11	Плита перекрытия	п-43-16	6	213,6	3700	Вып 1-6 28,30
12	— " —	п-43-16к	2	408,7	3180	31,33
13	— " —	п-43-16д	2	363,7	3520	34,36
14	Монолитное днище	МУ-19	1	2290,0	9,8 м³	Л. 136 В. 0-2

1. Разрезы 1-1, 2-2 и спецификацию металлоконструкций смотреть на листе 60.

КЛ	Сборные железобетонные камеры на тепловых сетях. Материалы для проектирования	Серия 3 903 КЛ-13
1983	Камера 7,5 × 8,5 × 2,5 Планы	Выпуск 0-2 Лист 59

Регистрация: Внесены изменения. Дата. Рег. №. Должн. Подпись. Фамилия.

Согласовано: Егоров, Васильев, Пылев, Свищев

Д. контр. Рук группы. Исполнил. Проверил.

Ленгипроинжпроект. Гл. инж. проект. Егоров. Отдел строительный. Нач. отдела. Ломбас

ЛГИП. зак 77 тир 1000 экз II 81г

Рег №

Инв. № подл. | Взам. инв. № | Подпись и дата | Инв. № дубл.

Типовой проект

Ленгипроинжпроект

Начальник отдела Кембле
Гл. инж. проекта Егоров
Рук. группы Егоров
Исполнил Гладышев
Проверил Свищева
Н. контр. Егоров
Гл. спец. Васильев

Согласовано

1 – 1

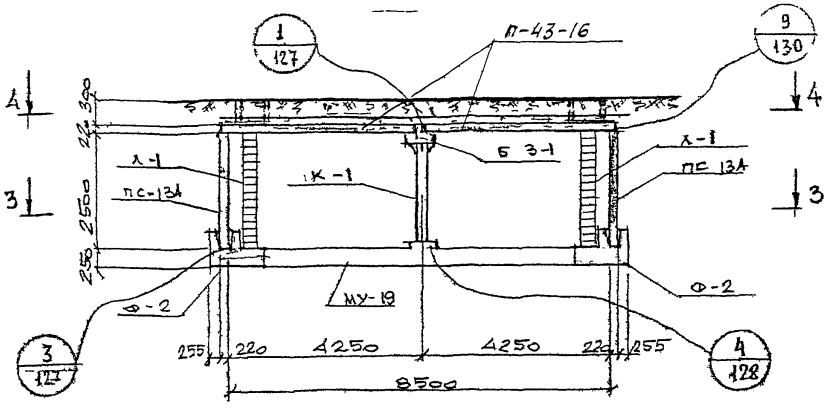

2 – 2

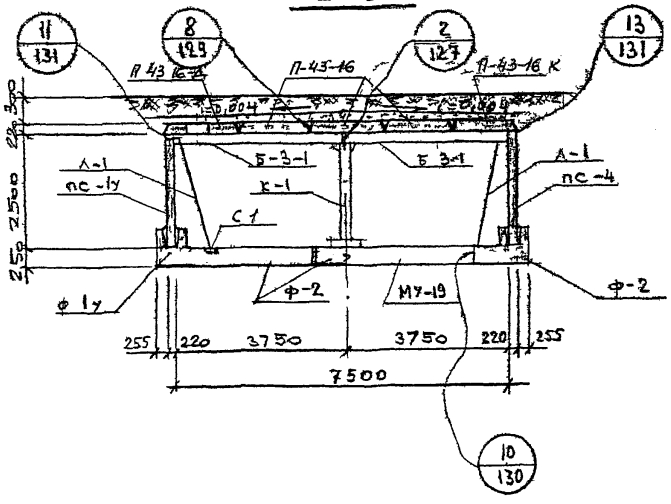

Спецификация металлоконструкций на 1 камеру

N п/п	Наименование	Марка изделия	Кол. шт.	Масса кг: един.	Масса кг: общая	N листа Вып 0-2 серии 3903кл-13
1	Колонна	К-1	1	182,9	182,9	134
2	Лестница	Л-1	4	48,0	192,0	133
3	Сетка водосборника	С-1	4	2,2	8 8	135
4	Накладная деталь	Н-1	32	1,43	45,8	135
5	—— " ——	Н-2	8	0,24	1,9	135
6	—— " ——	Н-3	10	7,5	75,0	135

1 Планы камеры и спецификацию сборных железобетонных элементов смотреть лист 59.

КЛ	Сборные железобетонные камеры на тепловых сетях. Материалы для проектирования	Серия 3 903 кл-13	
1983	Камера 7,5 × 8,5 × 2,5 Разрезы 1-1, 2-2	Выпуск 0-2	Лист 60

ЛГИП. зак 77 тир 1000 экз II 81г

РЕГ №

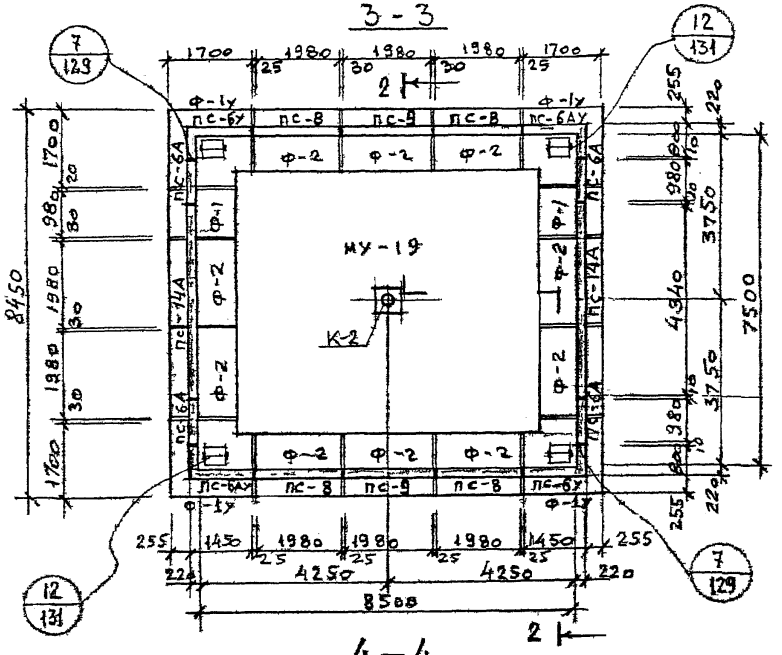

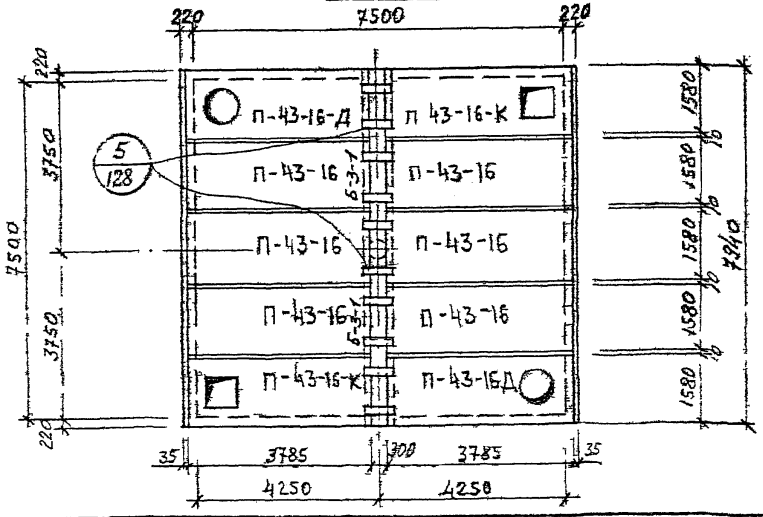

Спецификация сборных железобетонных изделий на одну камеру

N п/п	Наименование	Марка изделия	Кол. шт	Расход стали	Масса кг	N листа и выпуска серии 3.903 КЛ-13
1	Фундамент	Ф-1у	4	326,2	2500	в-1 69,70
2		Ф-1	2	102,6	1200	65,67
3	— " —	Ф-2	10	202,1	2400	в2 66 67
4	Балка	Б-3-1	2	359,0	2130	л. 21, 22 в. 1-7
5	Стеновая панель	ПС-6У	2	185,7	2530	51,52
6		ПС-6Ау	2	185,7	2530	в-1 53,54
7		ПС-6А	4	101,2	1150	56 л.3 в.1-7
8		ПС-8	4	172,9	2350	в выпуск 59,60
9		ПС-9	2	131,6	2280	61,62
10		ПС-14А	2	6499	3180	л. 17.18 в. 1-7
11	Плита перекрытия	П 43-16	6	213,6	3700	в-1 28,30
12	— " —	П-43-16К	2	408,7	3180	31,33
13	— " —	П-43-16Д	2	363,7	3520	в вып 34,36
14	Монолитное днище	МУ-19	1	2290,0	9,8 м³	л. 136 в. 0-2

1. Разрезы 1-1; 2-2 и спецификацию металлоконструкций смотреть на листе 62.

КЛ | Сборные железобетонные камеры на тепловых сетях. Материалы для проектирования | Серия 3.903 КЛ-13

1983 | Камера 7,5×8,5×2,2. Планы | Выпуск 0-2 | Лист 61

Главный инженер проекта Е. Егоров
Главный специалист Г. Ломбас
Начальник отдела Г. Родительный
Руководитель группы Ригер
Исполнил Ригер
Проверил Ломбас
Н. контр. Ригер
Гип Е. Егоров
Согласовано: Е. Егоров, Г. Ломбас, Г. Родительный, Ригер

Инв. № подл. | Подпись и дата | Взам. инв. №
Инженер-конструктор Н.Е. Шмелькова
Инженер-конструктор Г.Ю. Шмелькова
Инженер-конструктор Ю.Ю. Шмелькова

АГИП. Зак 77 Тир 1000 экз 181

РЕГ №

1 – 1

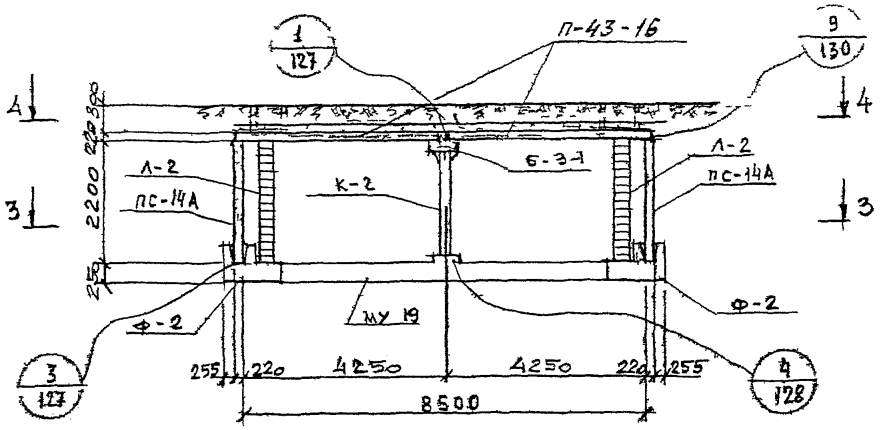

2 – 2

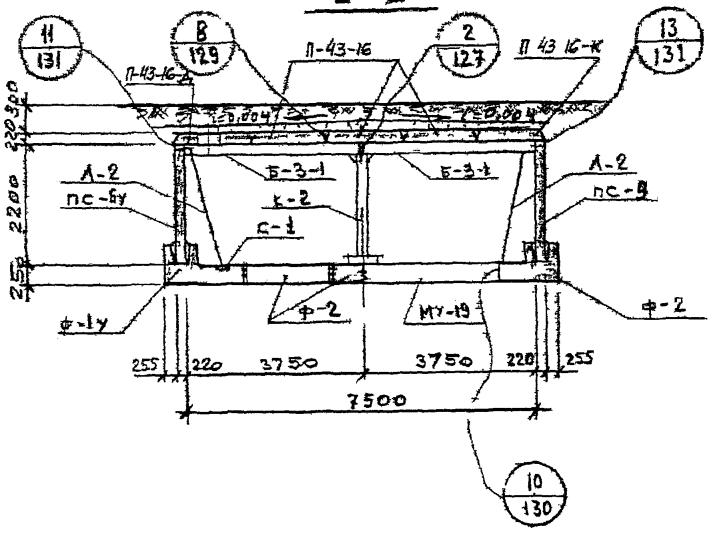

Спецификация металлоконструкций на 1 камеру

N п/п	Наименование	Марка изделия	Кол шт	Масса кг: единн	Масса кг: общая	N листа Вып 0-2 серии 3.903кл-13
1	колонна	К-2	1	164,9	164,9	134
2	лестница	Л-2	4	42,8	171,2	133
3	Сетка водосборника	С-1	4	2,2	8,8	135
4	накладная деталь	Н-1	32	1,43	45,8	135
5	—— " ——	Н-2	8	0,24	1,9	135
6	—— " ——	Н-3	10	7,5	75,0	135

1. Планы камеры и спецификацию сборных железобетонных элементов смотреть лист 61.

КЛ	Сборные железобетонные камеры на тепловых сетях. Материалы для проектирования	Серия 3.903-КЛ-13	
1983	Камера 7,5×8,5×2,2 Разрезы 1-1, 2-2	Выпуск 0-2	Лист 62

Согласовано

Инв. № подл. | Подпись и дата | Взам. инв. №

Гл. инженер проекта Е. Гаврилов
Нач. отдела Г. Гаврилов
Отдел стандартных конструкций
Руководитель группы Н. Кимбаев
Исполнитель Г. Гаврилов
Проверил Г. Гаврилов
Н. контр. Г. Гаврилов
Гл. специалист Г. Гаврилов
Внесены изменения Г. Гаврилов
Подпись и дата Г. Гаврилов
Инв. № подл. Г. Гаврилов

ЦЕНТРОПРОЕКТ

АГИП. Зак 77 Тир 1000 экз. П 81г

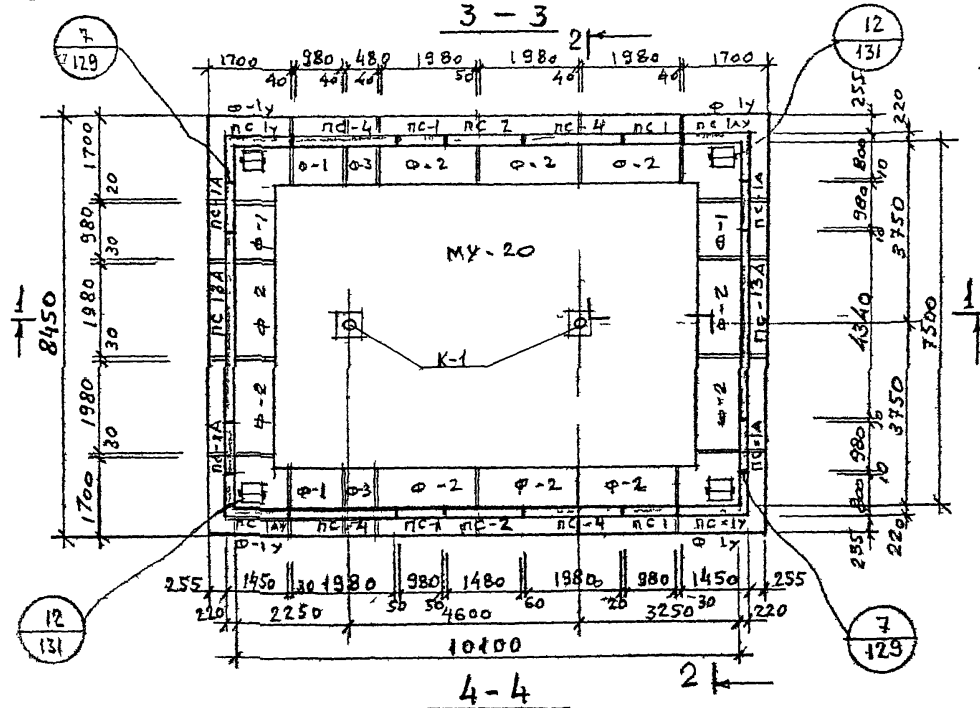

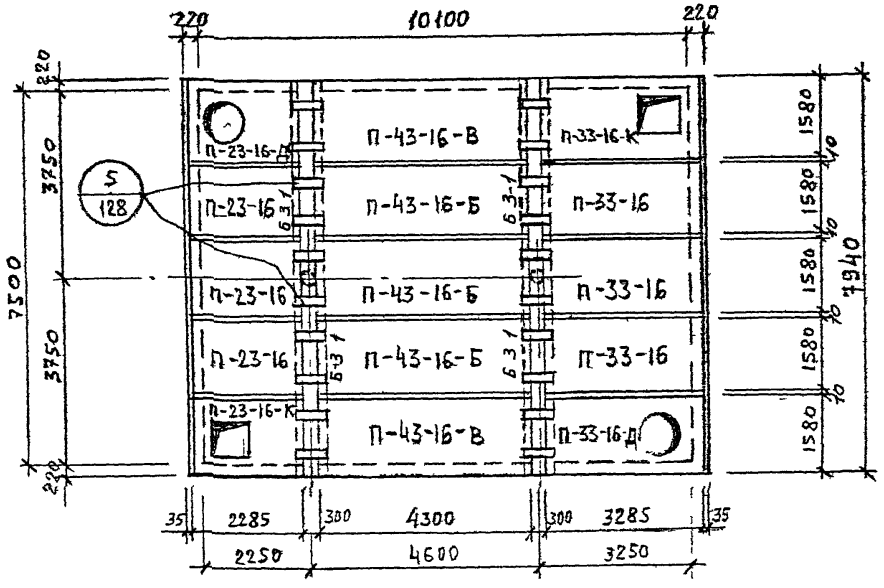

СПЕЦИФИКАЦИЯ СБОРНЫХ ЖЕЛЕЗОБЕТОННЫХ ИЗДЕЛИЙ НА ОДНУ КАМЕРУ

N п/п	НАИМЕНОВАНИЕ	МАРКА ИЗДЕЛИЯ	КОЛ. ШТ.	РАСХОД СТАЛИ КГ	МАССА КГ	№ ЛИСТА И ВЫПУСКА СЕРИИ 3903 КЛ-13
1	ФУНДАМЕНТ	Ф-1у	4	326,2	2500	Выпуск 1-6 л. 69,70
2	—— " ——	Ф-1	4	102,6	1200	л. 65,67
3	—— " ——	Ф-2	10	202,1	2400	66,67
4	—— " ——	Ф-3	2	58,8	600	68,70
5	БАЛКА	Б 3-1	4	359,0	2130	л. 21,22 в. 1-3
6	СТЕНОВАЯ ПАНЕЛЬ	ПС-1у / ПС-1АУ	2 / 2	211,2	2880	Выпуск 1-6 37-40
7	—— " ——	ПС-1А	4	114,5	1330	42 л. 1 в. 1-7
8	—— " ——	ПС-1	4	106,9	1330	41,42
9	—— " ——	ПС-2	2	141,4	2000	43,44
10	—— " ——	ПС-4	4	207,2	2600	47,48
11	—— " ——	ПС-13А	2	723,7	4000	л. 14,15 в. 1-7
12	ПЛИТА ПЕРЕКРЫТИЯ	П-23-16	3	55,8	1960	Выпуск 1-6 1,3
13	—— " ——	П 23-16-К	1	87,3	1450	4,6
14	—— " ——	П-23-16-Д	1	92,0	1790	7,9
15	—— " ——	П-33-16	3	123,9	2830	10,12
16	—— " ——	П-33-16 К	1	188,9	2320	13,15
17	—— " ——	П-33-16-Д	1	204,8	2660	16,18
18	—— " ——	П-43-16-Б	3	213,6	3700	В. 1-7 27 л. 30
19	—— " ——	П-43-16-В	2	224,2	3700	27 В. 1-6
20	МОНОЛИТНОЕ ДНИЩЕ	МУ-20	1	2863,3	12,2 м³	л. 136 Вып. 0-2

1. РАЗРЕЗЫ 1-1, 2-2 И СПЕЦИФИКАЦИЮ МЕТАЛЛОКОНСТРУКЦИЙ СМОТРЕТЬ НА ЛИСТЕ 64.

КЛ	СБОРНЫЕ ЖЕЛЕЗОБЕТОННЫЕ КАМЕРЫ НА ТЕПЛОВЫХ СЕТЯХ МАТЕРИАЛЫ ДЛЯ ПРОЕКТИРОВАНИЯ	СЕРИЯ 3,903 КЛ-13
1983	КАМЕРА 75×10 L×25 ПЛАНЫ	ВЫПУСК 0 2 / ЛИСТ 63

РЕГ №

Инвентарь | Внесены изменения | Дата | Рег № | Должн | Подпись | Фамилия

СОГЛАСОВАНО

ЛЕНГИПРОИНЖПРОЕКТ

Гл. инж. проект. Отдел | Нач. отдела | Гл. конт. | Рук. группы | Исполнил | Проверил | Егоров | Васильев | Пылев | Свищева | Егоров | Строительный | Ломбас

ЛГИП. зак 77 тир 1000 экз. II 81-

1 – 1

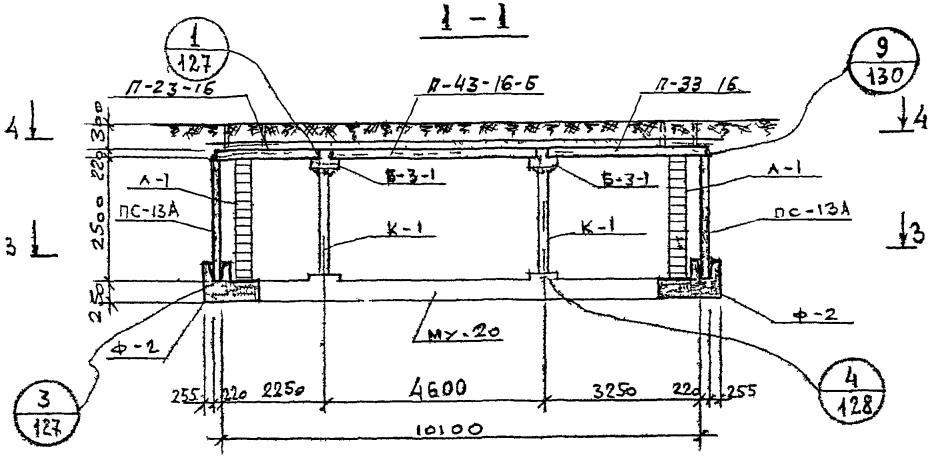

2 – 2

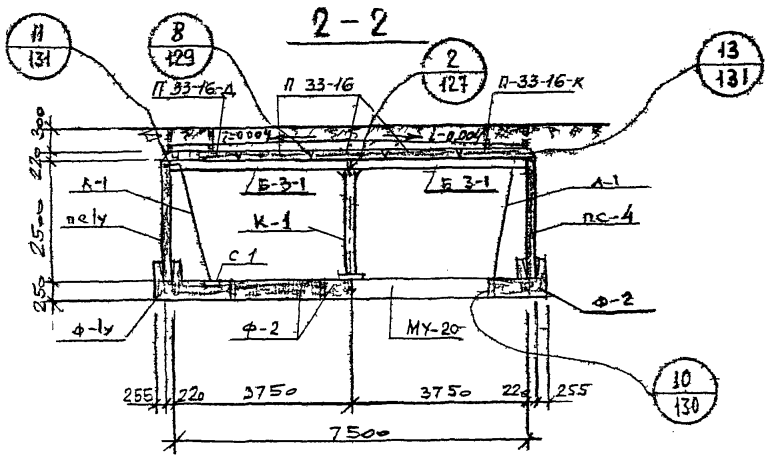

СПЕЦИФИКАЦИЯ МЕТАЛЛОКОНСТРУКЦИЙ НА 1 КАМЕРУ

N п/п	НАИМЕНОВАНИЕ	МАРКА ИЗДЕЛИЯ	КОЛ. ШТ	МАССА КГ ЕДИН.	МАССА КГ ОБЩАЯ	N ЛИСТА Вып 0-2 СЕРИИ 3.903 КЛ 13
1	КОЛОННА	К-1	2	182,9	365,8	134
2	ЛЕСТНИЦА	Л-1	4	48,0	192,0	133
3	СЕТКА ВОДОСБОРНИКА	С-1	4	2,2	8.8	135
4	НАКЛАДНАЯ ДЕТАЛЬ	Н-1	40	1,43	57,2	135
5	— " —	Н-2	8	0,24	1.9	135
6	— " —	Н-3	20	7.5	150,0	135

1. ПЛАНЫ КАМЕРЫ И СПЕЦИФИКАЦИЮ СБОРНЫХ ЖЕЛЕЗОБЕТОННЫХ ЭЛЕМЕНТОВ СМОТРЕТЬ ЛИСТ 63.

КЛ | СБОРНЫЕ ЖЕЛЕЗОБЕТОННЫЕ КАМЕРЫ НА ТЕПЛОВЫХ СЕТЯХ. МАТЕРИАЛЫ ДЛЯ ПРОЕКТИРОВАНИЯ | СЕРИЯ 3.903 КЛ-13

1983 | КАМЕРА 7,5×10,1×2,5 РАЗРЕЗЫ 1-1, 2-2 | ВЫПУСК 0-2 | ЛИСТ 64

ЛЕНГИПРОИНЖПРОЕКТ
Гл. инж. проекта Егоров
Нач. отдела Комбас
Отдел
Рук. группы Егоров
Гл. констр. Егоров
Согласовано
Егоров
Васильев
Пылаев
Свинцев
Проверил
Инв. N подл. | Подпись и дата | Взам. инв. N
Инвентарь
Внесены изменения
Дата
Подпись
Копировал

ЛГИП. зак 77 тир 1000 из II 81г

РЕГ №

3 – 3

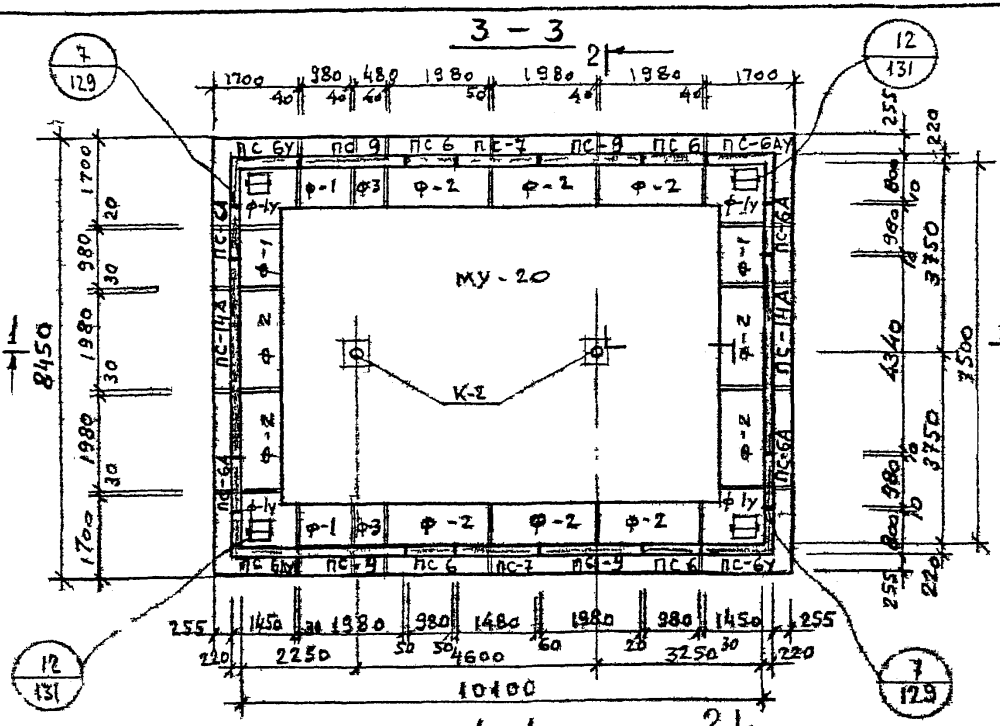

4 – 4

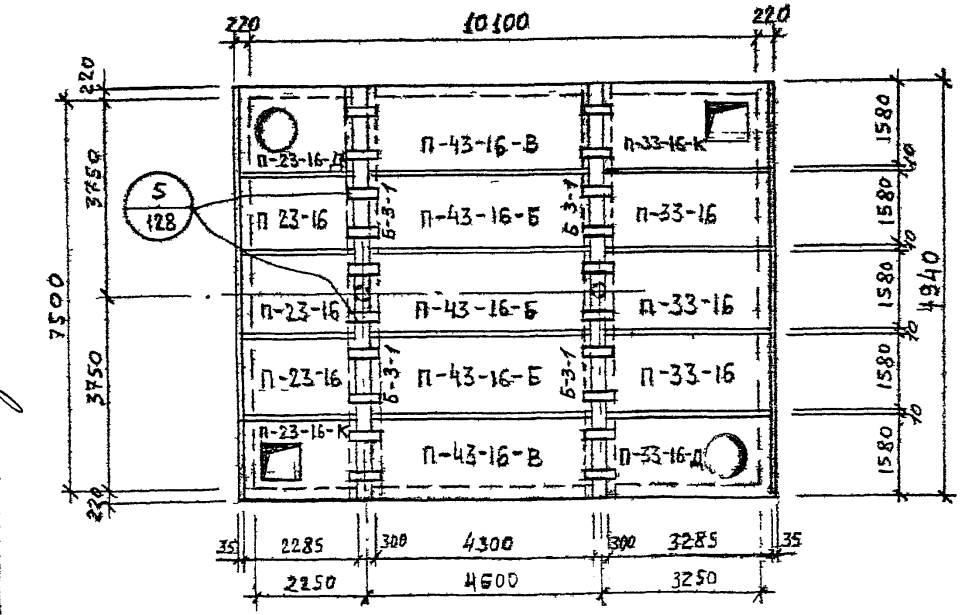

СПЕЦИФИКАЦИЯ СБОРНЫХ ЖЕЛЕЗОБЕТОННЫХ ИЗДЕЛИЙ НА ОДНУ КАМЕРУ

N п/п	НАИМЕНОВАНИЕ	МАРКА ИЗДЕЛИЯ	КОЛ ШТ	РАСХОД СТАЛИ КГ	МАССА КГ	№ ЛИСТА И ВЫПУСКА СЕРИИ 3.903 КЛ-13
1	ФУНДАМЕНТ	Ф-1У	4	326,2	2500	ВЫПУСК 1-6 69,70
2	— " —	Ф-1	4	102,6	1200	65,67
3	— " —	Ф-2	10	202,1	2400	66,67
4	— " —	Ф-3	2	58,8	600	68,70
5	БАЛКА	Б-3-1	4	359,0	2130	Л. 21, 22 В. 1-7
6	СТЕНОВАЯ ПАНЕЛЬ	ПС-6У / ПС-6АУ	2 / 2	185,7	2530	ВЫПУСК 1-6 51-54
7	— " —	ПС-6А	4	101,2	1150	54 К-3 В.1-7
8	— " —	ПС-6	4	93 6	1150	55,56
9	— " —	ПС-7	2	122,9	1600	57,58
10	— " —	ПС-9	4	181,6	2280	61,62
11	— " —	ПС-14А	2	649,9	3180	Л. 17 48 В. 1-7
12	ПЛИТА ПЕРЕКРЫТИЯ	П-23-16	3	55,8	1960	ВЫПУСК 1-6 4,3
13	— " —	П-23-16-К	1	87,3	1450	4,6
14	— " —	П-23-16-Д	1	92,0	1790	7,9
15	— " —	П-33-16	3	123 9	2830	10,12
16	— " —	П-33-16-К	1	188,9	2320	13,15
17	— " —	П-33-16-Д	1	204,8	2660	16 18
18	— " —	П-43-16-Б	3	213,6	3700	ВЫПУСК 1-7 27 Л.30
19	— " —	П-43-16-В	2	224,2	3700	27 В.1-6
20	МОНОЛИТНОЕ ДНИЩЕ	МУ-20	1	2863,3	12,2 м³	Л. 136 ВЫП. 0-2

1 РАЗРЕЗЫ 1-1, 2-2 И СПЕЦИФИКАЦИЮ МЕТАЛЛОКОНСТРУКЦИЙ СМОТРЕТЬ НА ЛИСТЕ 66.

КЛ	СБОРНЫЕ ЖЕЛЕЗОБЕТОННЫЕ КАМЕРЫ НА ТЕПЛОВЫХ СЕТЯХ МАТЕРИАЛЫ ДЛЯ ПРОЕКТИРОВАНИЯ	СЕРИЯ 3.903 КЛ-13	
1983	КАМЕРА 7,5×10,1×2,2 ПЛАНЫ	ВЫПУСК 0-2	ЛИСТ 65

Ленгипроинжпроект

Гл. инж. проекта Егоров
Нач. отдела Строительный Ассамбаж
Руководитель группы Васильев
Исполнитель Тылева
Проверил Свинцева

Согласовано

Инв. № подл. | Подпись и дата | Взам. инв. №

Изм. Кол. уч. Лист № докум. Подпись Дата

ЛГИП. зак 77 тир 1000 экз п 81-

1 – 1

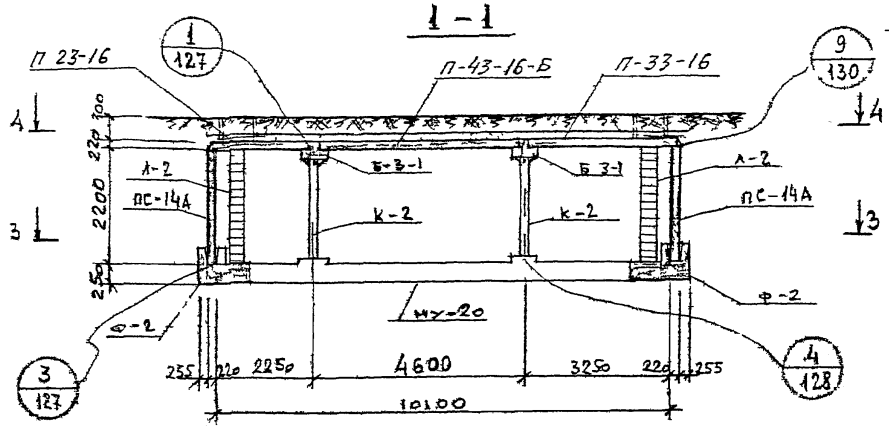

2 – 2

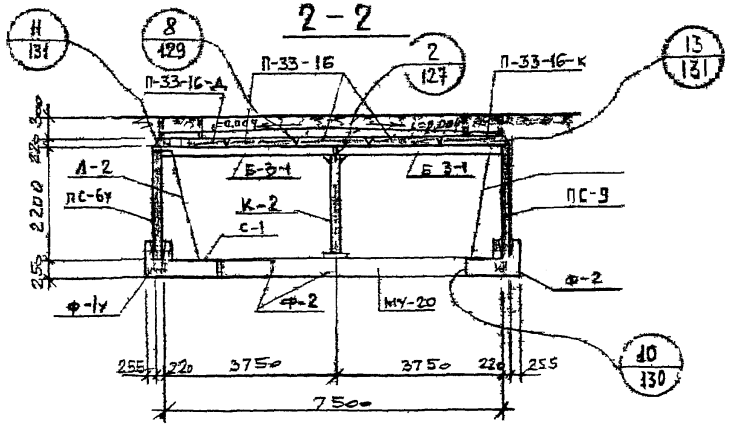

СПЕЦИФИКАЦИЯ МЕТАЛЛОКОНСТРУКЦИЙ НА 1 КАМЕРУ

№ п/п	НАИМЕНОВАНИЕ	МАРКА ИЗДЕЛИЯ	Кол ШТ	МАССА КГ ЕДИН	МАССА КГ ОБЩАЯ	№ ЛИСТА Вып 0-2 серии 3.903 КЛ 13
1	КОЛОННА	К-2	2	164,9	328,9	134
2	ЛЕСТНИЦА	Л-2	4	42,8	171,2	133
3	СЕТКА ВОДОСБОРНИКА	С-1	4	2,2	8,8	135
4	НАКЛАДНАЯ ДЕТАЛЬ	Н-1	40	1,43	57,2	135
5	—— " ——	Н-2	8	0,24	1,9	135
6		Н-3	20	7,5	150,0	135

1. ПЛАНЫ КАМЕРЫ И СПЕЦИФИКАЦИЮ СБОРНЫХ ЖЕЛЕЗОБЕТОННЫХ ЭЛЕМЕНТОВ СМОТРЕТЬ ЛИСТ 65.

КЛ	СБОРНЫЕ ЖЕЛЕЗОБЕТОННЫЕ КАМЕРЫ НА ТЕПЛОВЫХ СЕТЯХ МАТЕРИАЛЫ ДЛЯ ПРОЕКТИРОВАНИЯ	СЕРИЯ 3.903 КЛ-13	
1983	КАМЕРА 7,5 × 10,1 × 2,2 РАЗРЕЗЫ 1-1, 2-2	ВЫПУСК 0 2	ЛИСТ 66

ЛЕНГИПРОИНЖПРОЕКТ
Гл. инж. проекта
Нач. отдела
Гл. спец.
Нач. отдела
Ст. инж.
Инж.
Ст. техник
Инв. № подл.
Взам. инв. №
Подпись и дата
Инв. № дубл.
Согласовано
Регистрационный №
Изменение
Дата
Подпись
Инженер
Чертил
Проверил
Утвердил
ГИП
Васильев
Пылаев
Свинцев
Егоров
Егоров
Ломбадзе
Ломбадзе
Ломбадзе
Ломбадзе

ЛГИП. Зак 77 Тир 1000 эз II 81-

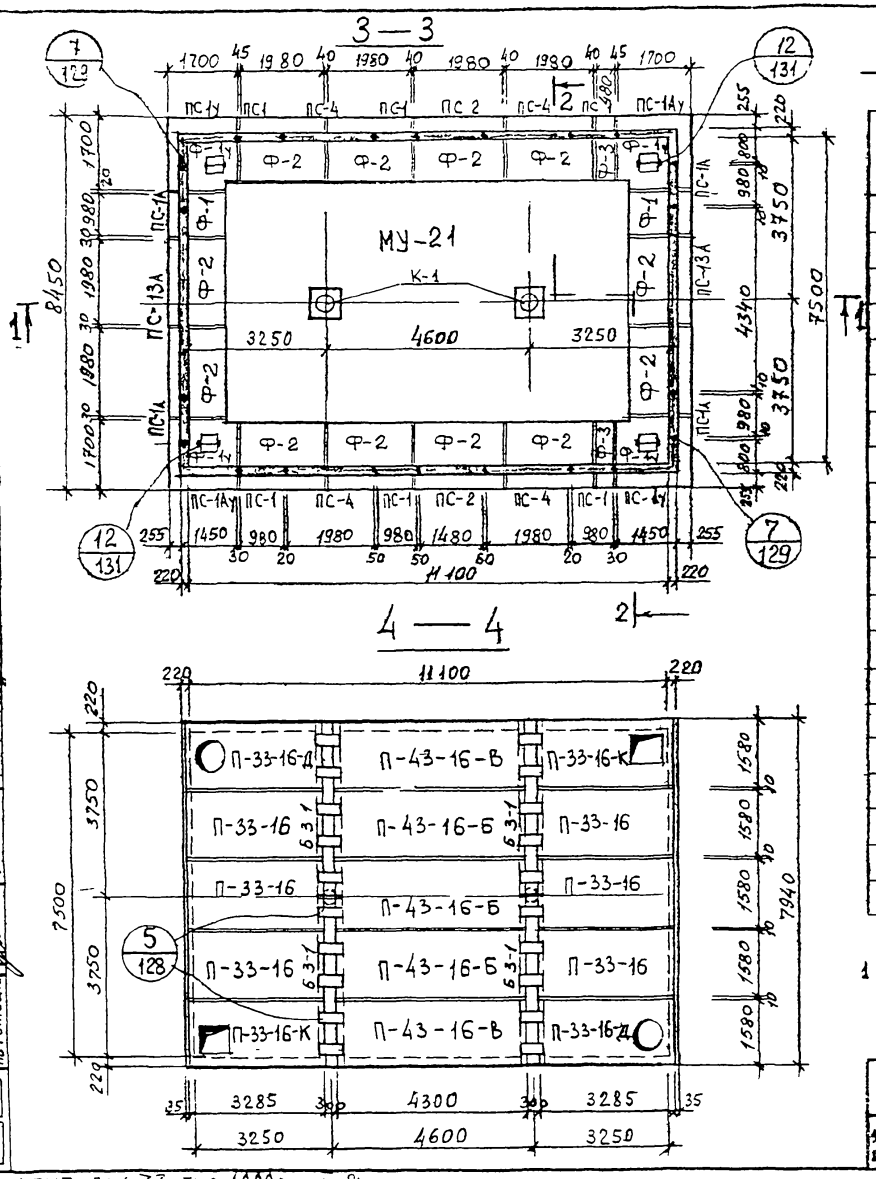

Спецификация сборных железобетонных изделий на одну камеру

N п/п	Наименование	Марка изделия	Кол шт	Расход стали кг	Масса кг	N° листа и выпуска серии 3.903 КЛ 13
1	Фундамент	Ф-1у	4	326,2	2500	Вып 1-6: 69,70
2	—"—	Ф-1	2	102,6	1200	65,67
3	—"—	Ф-2	12	202,1	2400	66,67
4	—"—	Ф-3	2	58,8	600	68,70
5	Балка	Б-3-1	4	359,0	2130	л 21,22 в 1-7
6	Стеновая панель	ПС-1у	2	211,2	2880	Выпуск 1-6: 37,38
7		ПС-1Ау	2	211,2	2880	39 40
8		ПС-1А	4	114,5	1330	42 л. 1 в 1-7
9		ПС-1	6	106,9	1330	41,42
10		ПС-2	2	141,4	2000	43,44
11		ПС-4	4	207,2	2600	47 48
12		ПС-13А	2	723,7	4000	л. 14,15 в 1-7
13	Плита перекрытия	П-33-16	6	123,9	2830	Вып 1-6: 10,12
14		П-33-16-К	2	188,9	2320	13,15
15	—"—	П-33-16-Д	2	204,8	2660	16,18
16	—"—	П-43-16-Б	3	213,6	3700	Вып 1-7: 27 л 30
17	—"—	П-43-16-В	2	224,2	3700	27 в 1-6
18	Монолитное днище	МУ-21	1	3196,8	13,62 м³	л 136 в. 0-2

1 Разрезы 1-1, 2-2 и спецификацию металлоконструкций смотреть лист 68.

КЛ	Сборные железобетонные камеры на тепловых сетях. Материалы для проектирования	Серия 3.903 КЛ-13
1983	Камера 7,5 × 11,1 × 2,5 Планы	Выпуск 0-2 / Лист 67

ЛЕНГИПРОИНЖПРОЕКТ

Гл. инж. проект. Егоров; Отдел строительный; Нач. отдела Ломбас; Н. контр. Егоров; Рук. группы Васильев; Исполнит. Давыдова; Проверил Свищева

Согласовано

Инв. № подл. | Подп. | Дата | Взам. инв. № | Инв. № дубл. | Подп. | Дата

Внесены изменения

Рег. №

Лит. Гип. зак 77 тир 1000 экз. 11 81г

1—1

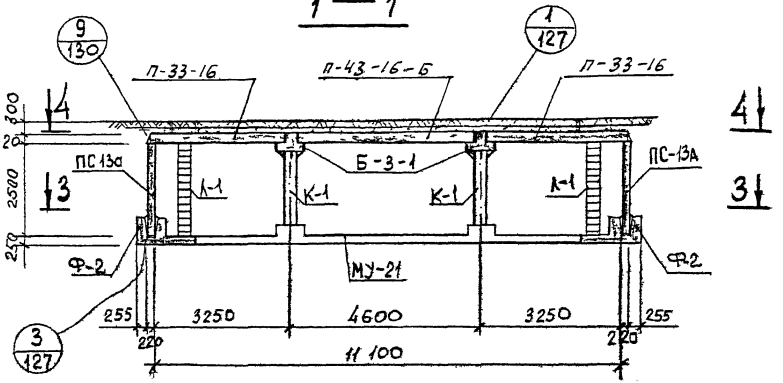

2—2

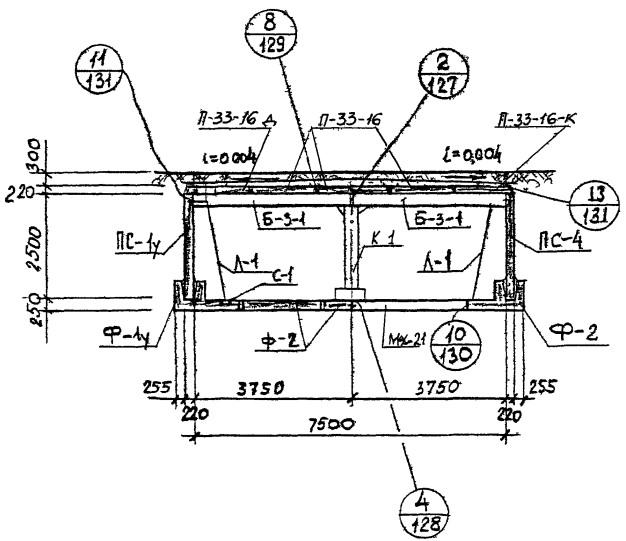

Спецификация металлоконструкций на 1 камеру

N п/п	Наименование	Марка изделия	Кол. шт.	Масса, кг		N° листа вып 0-2 серии 3,903 КЛ-13
				един.	общая	
1	Колонна	К-1	2	182,9	365,8	134
2	Лестница	Л-1	4	48,0	192,0	133
3	Сетка водосборника	С-1	4	2,2	8,8	135
4	Накладная деталь	Н-1	44	1,43	62,9	135
5	—"—	Н-2	8	0,24	1,9	135
6	—"—	Н-3	20	7,5	150	135

1. Планы и спецификацию сборных железобетонных изделий смотреть лист 67.

КЛ	Сборные железобетонные камеры на тепловых сетях материалы для проектирования	Серия 3,903 КЛ-13
1983	Камера 7,5×11,1×2,5 Разрезы	Выпуск 0-2 / Лист 68

ЛГИП. зак 77 тир 1000 экз II 81г

РЕГ №
Инженер Внесены изменения
Дата Рег № Должн Подпись Фамилия
Согласовано
Н контр. Егоров
Рук группы Васильев
Исполнит Давыдов
Проверил Свищева
ЛЕНГИПРОИНЖПРОЕКТ
Гл инж проект Егоров
Отдел строительных
Начотдела Ломбас

РЕГ №

3 — 3

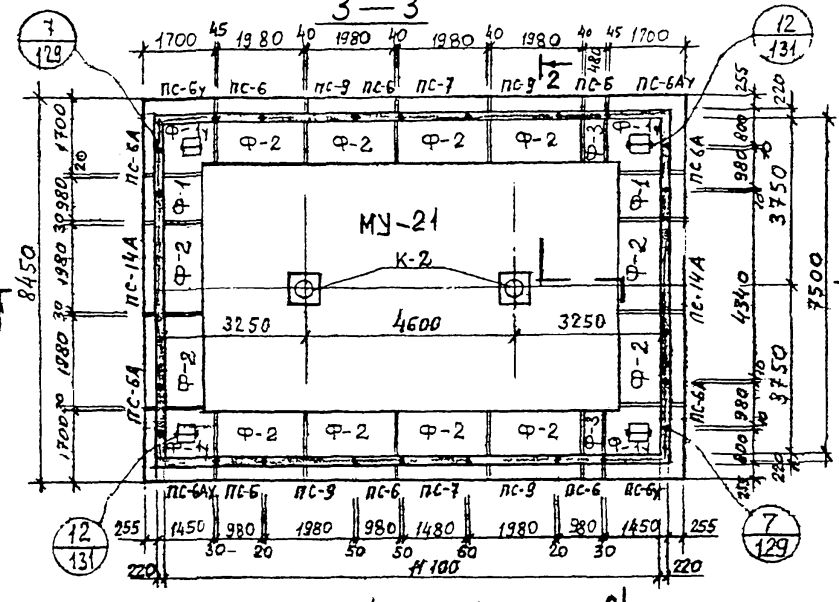

4 — 4

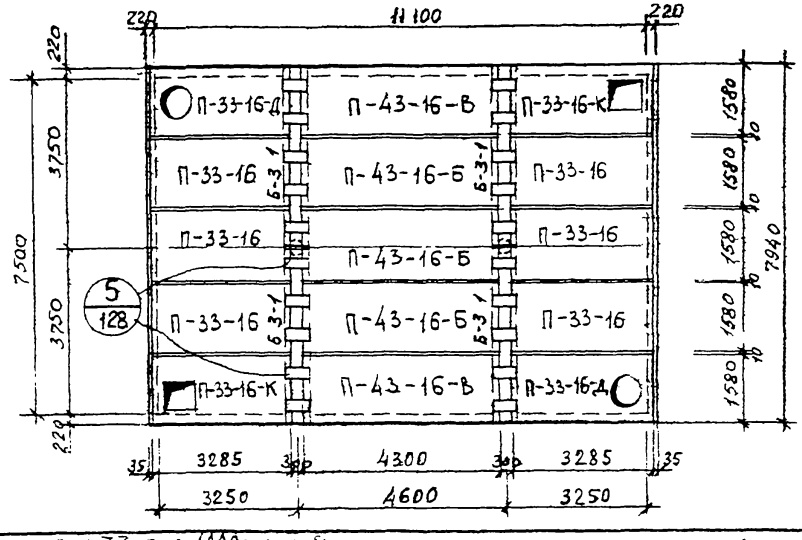

Спецификация сборных железобетонных изделий на одну камеру

N п/п	Наименование	Марка изделия	Кол. шт.	Расход стали кг	Масса кг		№ листа и выпуска серии 3.903 кл 13
1	Фундамент	Ф-1у	4	326,2	2500	Вып 1-6	69,70
2		Ф-1	2	102,6	1200		65,67
3		Ф-2	12	202,1	2400		66,67
4		Ф-3	2	58,8	600		68,70
5	Балка	Б-3-1	4	359,0	2130		л 21, 22 в 1-7
6	Стеновая панель	ПС-6у	2	185,7	2530	Вып 1-6	51 52
7		ПС-6Ау	2	185,7	2530		53,54
8		ПС-6А	4	101,2	1150		56 л 3 в 1-7
9		ПС-6	6	93,6	1150		55,56
10		ПС-7	2	122,9	1600		57,58
11		ПС-9	4	184,6	2280		61,62
12		ПС-14А	2	649,9	3180		л 17,18 в 1-7
13	Плита перекрытия	П-33-16	6	123,9	2830	Вып 1-6	10,12
14		П-33-16-К	2	188,9	2320		13.15
15		П-33-16Д	2	204,8	2660		16, 18
16		П-43-16-Б	3	213,6	3700	Вып 1-7	27 л.30
17		П-43-16-В	2	224,2	3700		27 в 1-6
18	Монолитное днище	МУ-21	1	3196,8	13,62 м³		л 136 в. 0-2

1. Разрезы 1-1, 2-2 и спецификацию металлоконструкций смотреть лист 70.

КЛ	Сборные железобетонные камеры на тепловых сетях. Материалы для проектирования	Серия 3.903 КЛ-13	
1983	Камера 7,5 × 11,1 × 2,2 Планы	Выпуск 0-2	Лист 69

Госстроительный комбинат Проектстальконструкция

Гл. инженер проекта Егоров
Отдел Гл. специалист Васильев
Начальник отдела Исполнил Давыдов
Гл. конструктор Проверил Семицветов

Согласовано: Елагин

ЦЕНТРОМОНТАЖПРОЕКТ

Инв. № подл. | Подпись и дата | Взам. инв. №

Изм. Кол. уч. Лист № док. Подпись Дата

ЦНТП. Зак 77 Тир 1000 экз 1 81г

РЕГ №

1—1

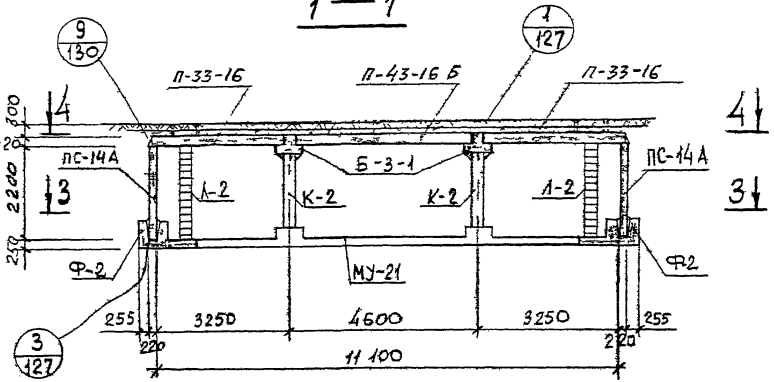

2—2

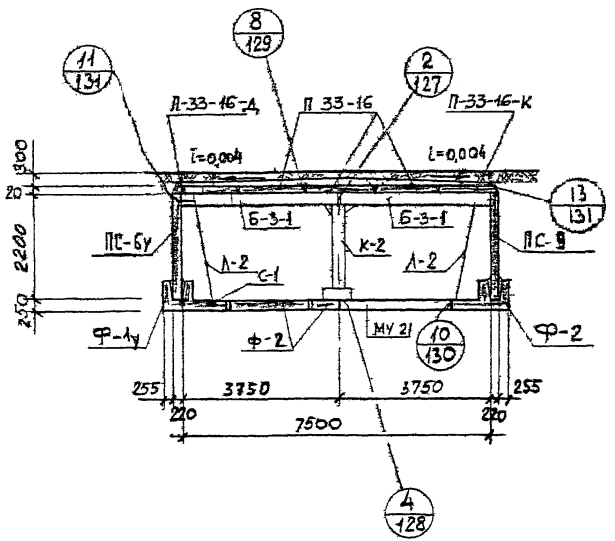

Спецификация металлоконструкций на 1 камеру

N п/п	Наименование	Марка изделия	Кол. шт.	Масса, кг единицы	Масса, кг общая	№ листа Вып. 0.2 серии 3.903 КЛ-13
1	Колонна	К-2	2	164,9	329,8	134
2	Лестница	Л-2	4	42,8	171,2	133
3	Сетка водосборника	С-1	4	2,2	8,8	135
4	Накладная деталь	Н-1	44	1,43	62,9	135
5	——"——	Н-2	8	0,24	1,9	135
6	——"——	Н-3	20	7,5	150,0	135

1. Планы и спецификацию сборных железобетонных изделий смотреть лист 69.

КЛ	Сборные железобетонные камеры на тепловых сетях. Материалы для проектирования	Серия 3.903 КЛ-13	
1983	Камера 7,5×11,1×2,2 Разрезы	Выпуск 0-2	Лист 70

Ленгипроинжпроект. Отдел строительных конструкций. Гл. инж. проекта Егоров. Нач. отдела Егоров. Гл. инж. проекта Васильев. Гл. специалист Кабанов. Гл. специалист Ганичева. Н. контр. Егоров. Согласовано.

Изменения. Инв. № подл. | Подпись и дата | Взам. инв. №

ЛГИП. зак 77 тир 1000 экз II 81г

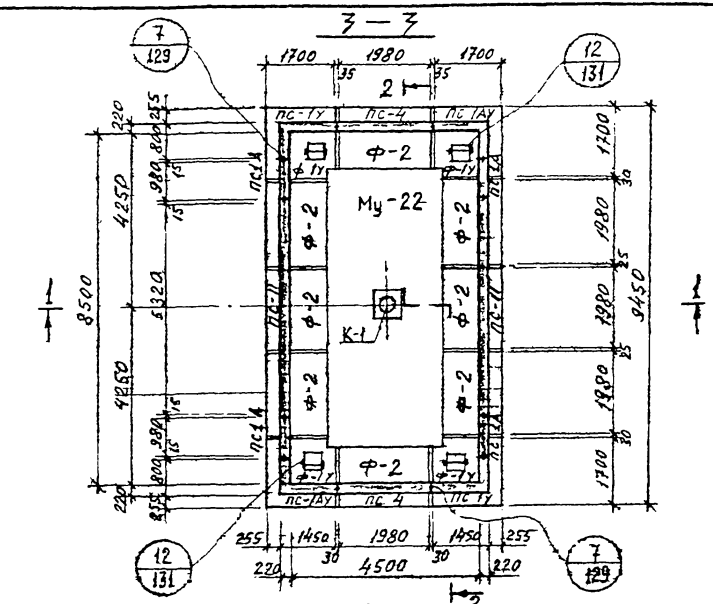

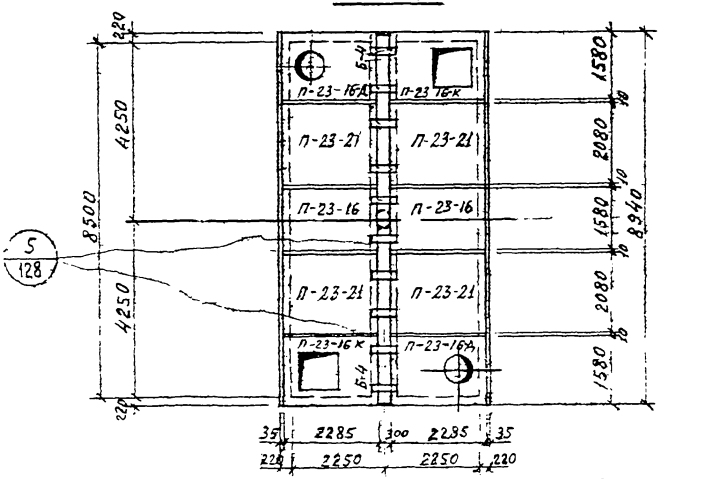

Спецификация сборных железобетонных изделий на одну камеру

№ п/п	Наименование изделия	Марка изделия	кол. шт.	Расход стали кг	Масса в кг	№ листа и выпуска серии 3.903 КЛ-13
1	Фундамент	Ф-1У	4	326,2	2500	В 1-6 69,70
2	— " —	Ф-2	8	202,1	2400	В 1-6 66,67
3	Балка	Б-4	2	439,2	2400	л. 23, 24 В 1-7
4	Стеновая панель	ПС-1У	2	211,2	2880	37,38
5	— " —	ПС-1АУ	2	211,2	2880	В 1-6 39,40
6	— " —	ПС-1А	4	114,5	1330	42 л.1 В 1-7
7	— " —	ПС-4	2	207,2	2600	47,48
8	— " —	ПС-Н	2	955,5	5320	л. 5, 8 В 1-7
9	Плита перекрытия	П-23-16	2	55,8	1960	1,3
10	— " —	П-23-16К	2	87,3	1450	В.1.16 4,6
11	— " —	П-23-16А	2	92,0	1790	7,9
12	— " —	П-23-21	4	72,4	2580	2,3
13	Монолитное днище	Му-22	1	1115,9	4,73 м³	л. 136 В. 0-2

1. Разрезы 1-1, 2-2 и спецификацию металлоконструкции см. на листе 72.

КЛ	Сборные железобетонные камеры на тепловых сетях материалы для проектирования	СЕРИЯ 3.903-КЛ-13	
1983	Камера 8,5 × 4,5 × 2,5. Планы	ВЫПУСК 0-2	ЛИСТ 71

ЛЕНГИПРОИНЖПРОЕКТ
Гл. инж. проекта Егоров
Рук. группы Егорова
Отдел Строительных конструкций
Нач. отдела Лонбас
Согласовано
Егоров
Кабышев
Свешников
Кепчинский
Проверил
Внесены изменения
Дата
Рег. №
Подпись
Инженер
РЕГ №
АГИП. Зак 77 тир 1000 экз II 81г

1 – 1

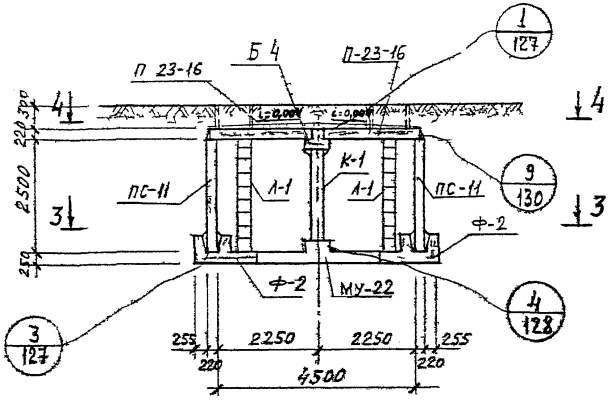

2 – 2

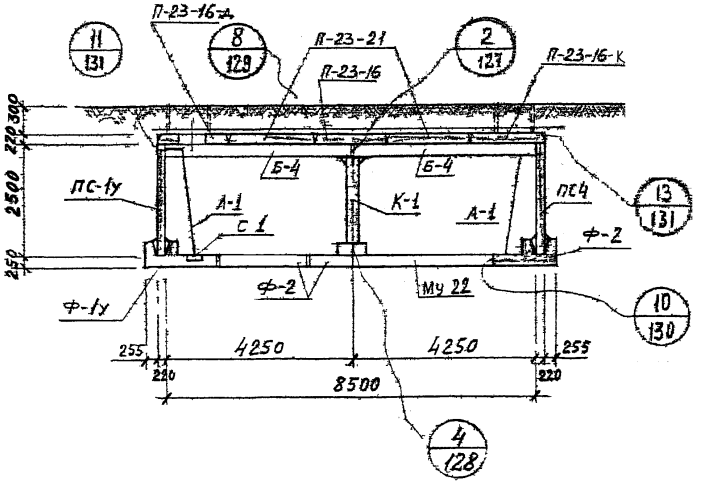

Спецификация металлоконструкций на одну камеру

№ п/п	Наименование	Марка изделия	Кол. шт.	Масса в кг		№ листа вып. 0-2 серии 3.903 кл-13
				Един.	общая	
1	Колонна	К-1	1	182,9	182,9	134
2	Лестница	Л-1	4	48,0	192,0	133
3	Сетка водосборника	С-1	4	2,2	8.8	135
4	Накладная деталь	Н-1	24	1.43	34.3	135
5	——"——	Н-2	8	0.24	1.9	135
6	——"——	Н-3	10	7,5	75,0	135

1. Планы и спецификацию сборных железобетонных изделий см на листе 11

КЛ	Сборные железобетонные камеры на тепловых сетях материалы для проектирования	Серия 3 903 кл-13
1983	Камера 8,5×4,5×2,5 Разрезы	Выпуск 0-2 / Лист 72

ЛГИП. зак 77 тир 1000 экз II-81г

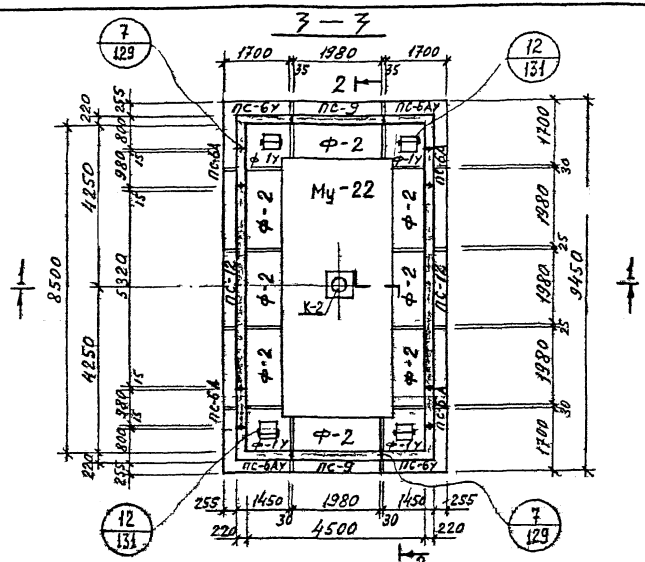

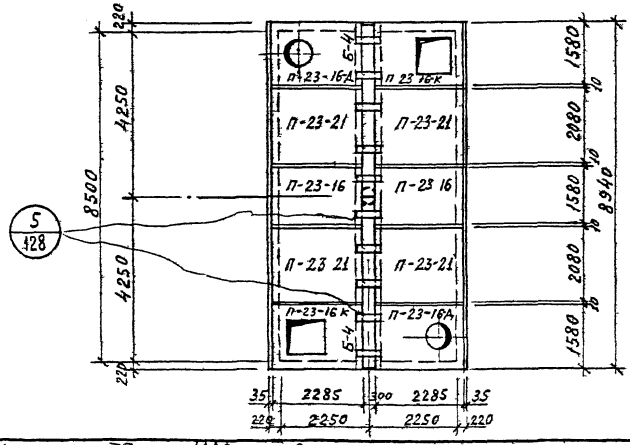

Спецификация сборных железобетонных изделий на одну камеру

№ п/п	Наименование изделия	Марка изделия	Кол шт	Расход стали кг	Масса в кг	N листа и выпуска серии 3.903 КЛ-13
1	Фундамент	Ф-1У	4	326,2	2500	В 1-6 69,70
2	—"—	Ф-2	8	202,1	2400	66,67
3	Балка	Б-4	2	439,2	2400	Л 23 24 В 1-7
4	Стеновая панель	ПС-6У	2	185,7	2530	В 1-6 51,52
5	—"—	ПС-6АУ	2	185,7	2530	53,54
6	—"—	ПС-6А	4	101,2	1150	56 Л 3 В 1 7
7		ПС-9	2	181,6	2280	61,62
8		ПС-12	2	852,9	4400	Л 9,12 В 1-7
9	Плита перекрытия	П 23-16	2	55,8	1960	1,3
10	—"—	П-23-16К	2	87,3	1450	В 1-6 4,6
11	—"—	П-23-16Д	2	92,0	1790	7,9
12	—"—	П-23-21	4	72,4	2580	2,3
13	Монолитное днище	Му-22	1	1115,9	4,73 м³	Л 136 В 0-2

1. Разрезы 1-1, 2-2 и спецификацию металлоконструкции см. на листе 74.

КЛ	Сборные железобетонные камеры на тепловых сетях материалы для проектирования	СЕРИЯ 3.903 КЛ-13	
1983	Камера 8,5 × 4,5 × 2,2. Планы	ВЫПУСК 0-2	ЛИСТ 73

РЕГ №

ЛЕНГИПРОИНЖПРОЕКТ

Главный инж. проекта Егоров
Отдел строительных конструкций Егоров
Начальник отдела Ломбас
Н. контр. Егоров
Рук. группы Васильев
Исполнил Свищева
Проверил Кенпинск

Согласовано

Взам. инв. №
Подпись и дата
Инв. № подл.

Изм.	Кол. уч.	Лист	№ док.	Подпись	Дата

АГИП. зак 77 тир 1000 экз п 8гг

1 – 1

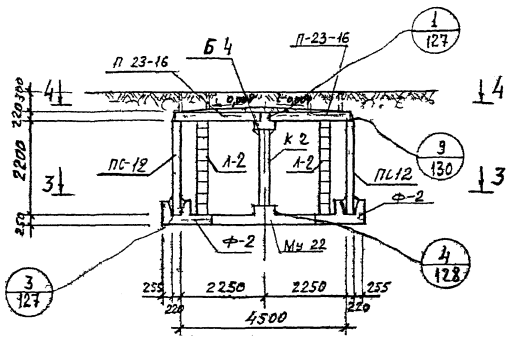

2 – 2

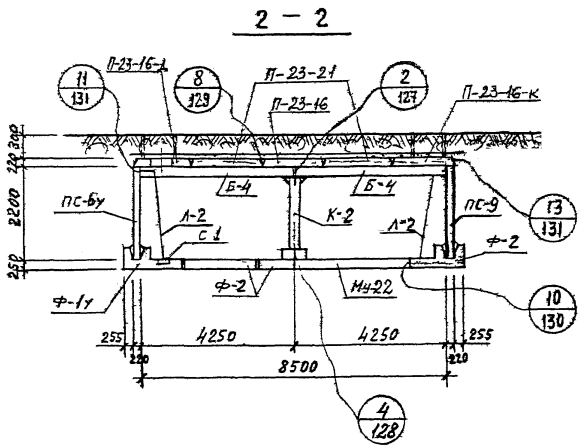

Спецификация металлоконструкций на одну камеру

№ п/п	Наименование	Марка изделия	Кол шт	Масса в кг		№ листа вып 0-2 серии 3.903 кл-13
				Един	общая	
1	Колонна	К-2	1	164,9	164,9	134
2	Лестница	Л-2	4	42,8	171,2	133
3	Сетка водосборника	С-1	4	2,2	8,8	135
4	Накладная деталь	Н-1	24	1,43	34,3	135
5	——— " ———	Н-2	8	0,24	1,9	135
6	——— " ———	Н-3	10	7,5	75,0	135

1. Планы и спецификацию сборных железобетонных изделии см. на листе 73.

КЛ	Сборные железобетонные камеры на тепловых сетях материалы для проектирования	СЕРИЯ 3.903 кл-13	
1983	Камера 8,5×4,5×2,2 Разрезы	ВЫПУСК 0-2	ЛИСТ 74

ЛЕНГИПРОИНЖПРОЕКТ
Гл. инженер проекта Егоров
Нач. отдела Строительный Егоров
Руководитель группы Егоров
Н. контр. Егоров
Согласовано: Васильев, Сешенов, Кентиков
Разработал Лобов
Проверил Лобов
Рег. №
Изменения
Дата
Подпись
Инв. № подл.
Взам. инв. №
Подпись и дата

ЛГИП. зак 77 тир 1000 эз II 81г

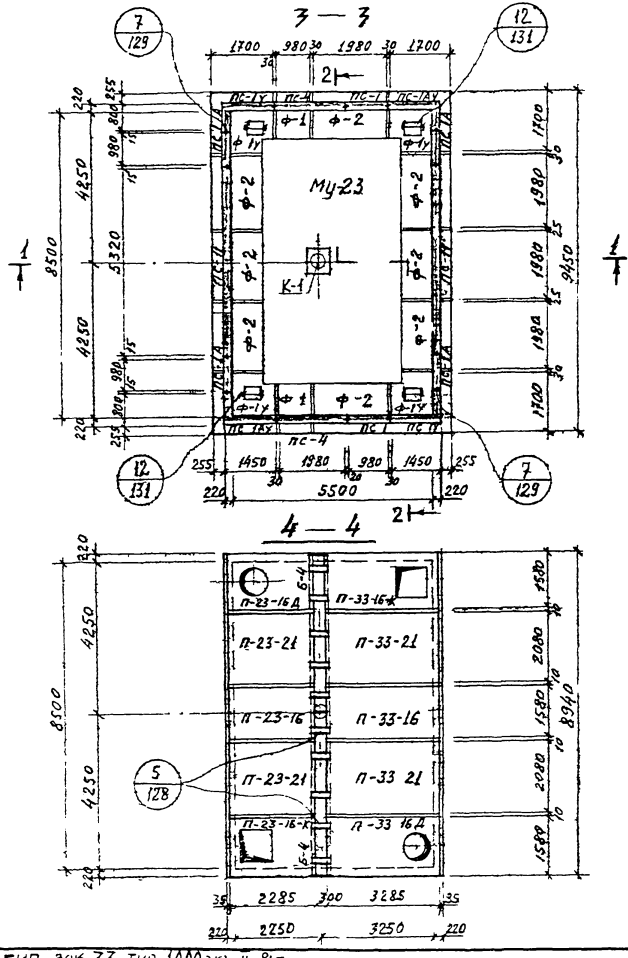

Спецификация сборных железобетонных изделий на одну камеру

№ п/п	Наименование изделия	Марка изделия	Кол. шт.	Расход стали кг	Масса в кг	№ листа и выпуска серии 3.903 кл-13	
1	Фундамент	Ф-1у	4	326,2	2500		69,70
2	—— " ——	Ф-1	2	102,6	1200	В 1-6	65,67
3	—— " ——	Ф-2	8	202,1	2400		66,67
4	Балка	Б-4	2	439,2	2400		23, 24 В 1-7
5	Стеновая панель	ПС-1ч	2	211.2	2880		37,38
6	—— " ——	ПС-1АУ	2	211.2	2880	Выпуск 1-6	39 40
7	—— " ——	ПС-1А	4	114.5	1330		42 Л 1 В 1-7
8	—— " ——	ПС-1	2	106.9	1330		41, 42
9	—— " ——	ПС-4	2	207,2	2600		47,48
10	—— " ——	ПС-11	2	955,5	5320		Л. 5,8 В 1-7
11	Плита перекрытия	П-23-16	1	55,8	1960		1,3
12	—— " ——	П-23-16-К	1	87.3	1450		4,6
13	—— " ——	П-23-16Д	1	92,0	1790		7,9
14	—— " ——	П-23-21	2	72,4	2580	Выпуск 1-6	2,3
15	—— " ——	П-33-16	1	123,9	2830		10,12
16	—— " ——	П-33-16-К	1	188.9	2320		13,15
17	—— " ——	П-33-16Д	1	204,8	2660		16,18
18	—— " ——	П-33-21	2	162,4	3730		11,12
19	Монолитное днище	Му-23	1	1507,4	6,42 м³		Л. 136 В. 0-2

1. Разрезы 1-1, 2-2 и спецификацию металлоконструкции см. на листе 76.

КЛ	Сборные железобетонные камеры на тепловых сетях материалы для проектирования	СЕРИЯ 3.903.КЛ-13	
1983	Камера 8,5×5,5×2,5. Планы	ВЫПУСК 0-2	ЛИСТ 75

ЛЕНГИПРОИНЖПРОЕКТ
Гл. инженер проекта Егоров
Отдел строительных конструкций Ломбас
Нач. отдела Егоров
Гл. конструктор Василев
Исполнил Сашцев
Проверил Кемпинен
Согласовано
Егоров
Внесены изменения
Разработано
ЛГИП. зак 77 тир 1000 экз II-81г

1 — 1

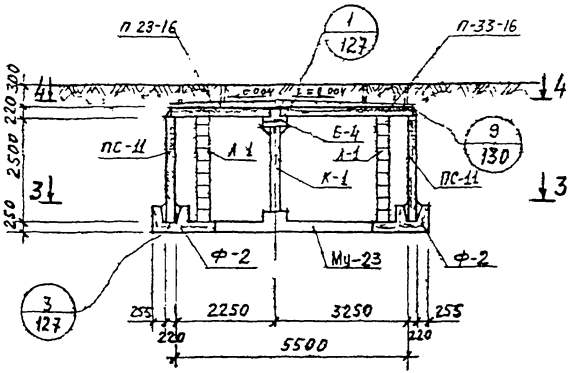

2 — 2

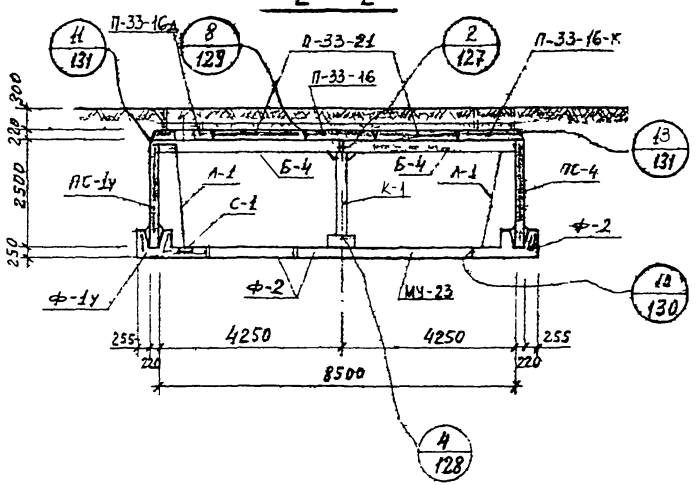

Спецификация металлоконструкций на одну камеру

№ п/п	Наименование	Марка изделия	Кол. шт.	Масса в кг		№ листа Вып. 0-2. серии 3.903 кл-13
				Един.	общая	
1	Колонна	К-1	1	182,9	182,9	134
2	Лестница	Л-1	4	48,0	192,0	133
3	Сетка водосборника	С-1	4	2,2	8,8	135
4	Накладная деталь	Н-1	28	1,43	40,0	135
5	——"——	Н-2	8	0,24	1,9	135
6	——"——	Н-3	10	7,5	75,0	135

1. Планы и спецификацию сборных железобетонных изделий см. на листе 75.

КЛ	Сборные железобетонные камеры на тепловых сетях материалы для проектирования	Серия 3.903 кл-13	
1983	Камера 8,5×5,5×2,5 Разрезы	Выпуск 0-2	Лист 76

ЛенГИПРОИНЖПРОЕКТ
Гл. инж. проекта Егоров
Рук. группы Васильев
Гл. инж. проекта Ефимов
Гл. архитектор проекта Ефимов
Отдел строительных конструкций
Нач. отдела Логунова
Гл. специалист Ефимов
Инженер Ефимов
Согласовано

Изменения
Внесены
Дата
Рег. №
Подпись
Фамилия

ЛГИП. зак 77 тир 1000 хз II 81г

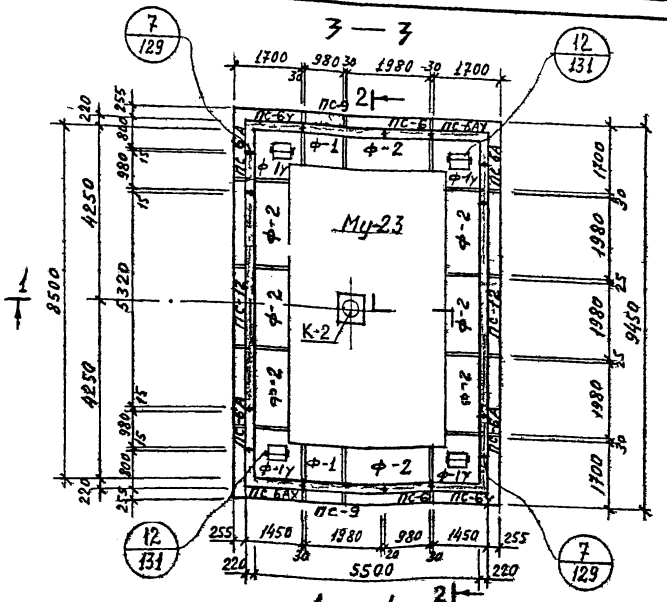

Спецификация сборных железобетонных изделий на одну камеру

84

№ п/п	Наименование изделия	Марка изделия	Кол. шт	Расход стали кг	Масса в кг	№ листа и выпуск серии 3.903 кл 13	
1	Фундамент	ф-1у	4	326,2	2500	в. 1-6	69,70
2	—"—	ф-1	2	102,6	1200		65,67
3	—"—	ф-2	8	202,1	2400		66,67
4	Балка	Б-4	2	439,2	2400		23,24 в 1-7
5	Стеновая панель	пс-6у	2	185,7	2530		51,52
6	—"—	пс-6ач	2	185,7	2530		53,54
7	—"—	пс-6а	4	101,2	1150	56	л 3 в 1-7
8	—"—	пс-6	2	93,6	1150		55,56
9	—"—	пс-9	2	181,6	2280		61,62
10	—"—	пс-12	2	852,9	4400		л. 9,12 в 1-7
11	Плита перекрытия	П-23-16	1	55,8	1960		1,3
12	—"—	П-23-16К	1	87 3	1450		4,6
13	—"—	П-23-16Д	1	92,0	1790		7,9
14	—"—	П-23-21	2	72,4	2580		2,3
15	—"—	П-33-16	1	123 9	2830		10,12
16	—"—	П-33-16К	1	188 9	2320		13,15
17	—"—	П-33-16Д	1	204,8	2660		16,18
18	—"—	П-33-21	2	162,4	3730		11,12
19	Монолитное днище	Му-23	1	1507,4	6 42 нт		л 136 в 0-2

Выпуск 1-6

1 Разрезы 1-1, 2-2 и спецификацию металлоконструкций см. на листе 78.

КЛ	Сборные железобетонные камеры на тепловых сетях. Материалы для проектирования	Серия 3 903 КЛ-13	
1983	Камера 8,5×5,5×2,2. Планы	Выпуск 0-2	Лист 77

ЛГИП. Зак 77 Тир 1000 Изд II-81г

1 — 1

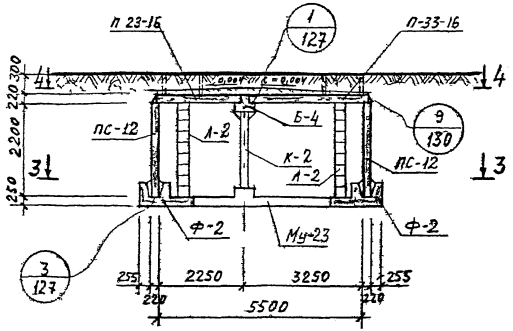

2 — 2

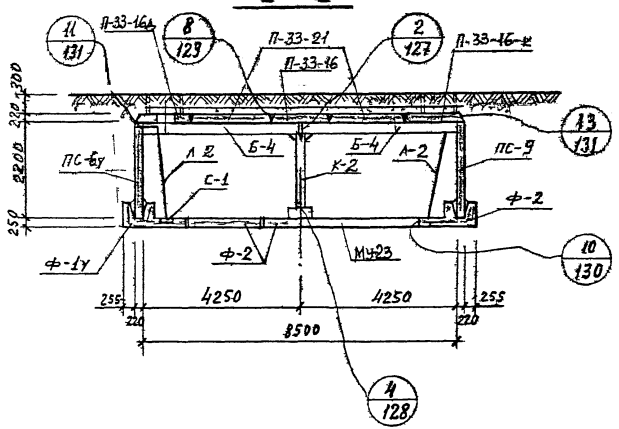

Спецификация металлоконструкции на одну камеру

№ п/п	Наименование	Марка изделия	Кол шт	Масса в кг		№ листа Вып 0-2 серии 3.903 кл-13
				Един	общая	
1	Колонна	К-2	1	164,9	164,9	134
2	Лестница	Л-2	4	42,8	171,2	133
3	Сетка водосборника	С-1	4	2,2	8,8	135
4	Накладная деталь	Н-1	28	1,43	40,0	135
5	——"——	Н-2	8	0,24	1,9	135
6	——"——	Н-3	10	7,5	75,0	135

1. Планы и спецификацию сборных железобетонных изделий см. на листе 77.

КЛ 1983	Сборные железобетонные камеры на тепловых сетях материалы для проектирования	Серия 3.903 кл-13	
	Камера 8,5×5,5×2,2. Разрезы	Выпуск 0-2	Лист 78

ЛГИП. зак 77 тир 1000 эгз II 81г

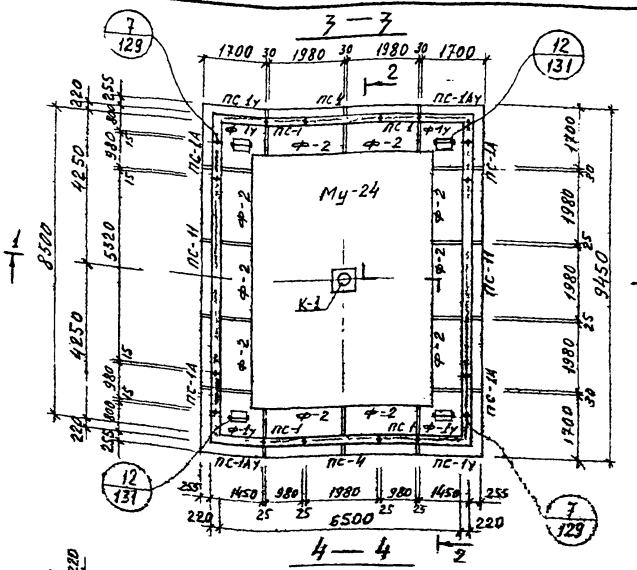

Спецификация сборных железобетонных изделий на одну камеру

N п/п	Наименование изделия	Марка изделия	Кол. шт.	Расход стали кг	Масса в кг	№ листа выпуска серии 3.903 кл-13
1	Фундамент	Ф-1у	4	326,2	2500	1-6 69,70
2	—"—	Ф-2	10	202,1	2400	В 66,67
3	Балка	Б-4	2	439,2	2400	1 23 24 В 1-7
4	Стеновая панель	ПС-1у	2	211,2	2880	37,38
5	—"—	ПС-1АУ	2	211,2	2880	1-6 39,40
6	—"—	ПС-1А	4	114,5	1330	42 1 В 1-7
7		ПС-1	4	106,9	1330	выпуск 41,42
8	—"—	ПС-4	2	207,2	2600	47,48
9		ПС-11	2	955,5	5320	1 5,8 В 1-7
10	Плита перекрытия	П-33-16	2	123,9	2830	10,12
11		П-33-16-К	2	188,9	2320	1-6 13,15
12		П-33-16Д	2	204,8	2660	выпуск 16,18
13		П-33-21	4	162,4	3730	11,12
14	Монолитное днище	Му-24	1	1899,0	8,10 м³	4-136 В.0-2

1. Разрезы 1-1, 2-2 и спецификацию металлоконструкций см. на листе 80.

КЛ 1983	Сборные железобетонные камеры на тепловых сетях материалы для проектирования	Серия 3.903 кл-13
	Камера 8,5×6,5×2,5 Планы	Выпуск 0-2 / Лист 79

ЛЕНГИПРОМИНКПРОЕКТ
Гл. инженер проекта Егоров
Гл. специалист Егоров
Отдел конструкций Ленгипроминкпроект
Начальник отдела Ленгипроминкпроект
Разработал Ленгипроминкпроект
Проверил Ленгипроминкпроект
Н. контр. Егоров
Составил Ленгипроминкпроект
Инв. № подл. | Подпись и дата | Взам. инв. №
Изменение
Изм. Рег. № докум. Подпись Дата
Рег. №
ЛГИП зак 77 тир 1000 экз 11 81г

1 — 1

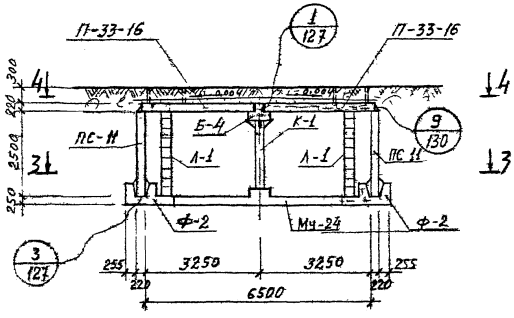

2 — 2

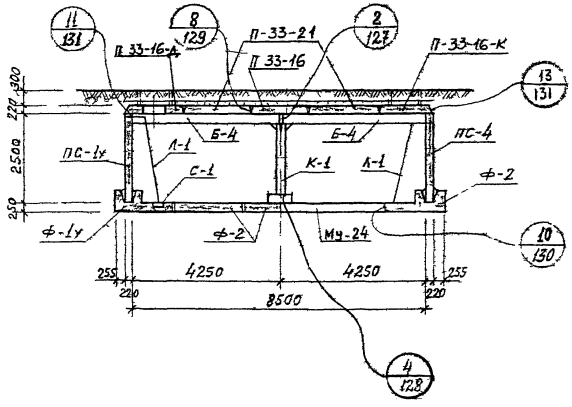

Спецификация металлоконструкций на одну камеру

N п/п	Наименование	Марка изделия	Кол шт.	Масса в кг Един	Масса в кг Общая	№ листа вып 0-2 серии 3.903 кл 13
1	Колонна	К-1	1	182,9	182,9	134
2	Лестница	Л-1	4	48,0	192,0	133
3	Сетка водосборника	С-1	4	2,2	8,8	135
4	Накладная деталь	Н-1	32	1,43	45,8	135
5		Н-2	8	0,24	1,9	135
6		Н-3	10	7,5	75,0	135

1. Планы и спецификацию сборных железобетонных изделий см на листе 79

КЛ 1983	Сборные железобетонные камеры на тепловых сетях материалы для проектирования	Серия 3.903 кл-13
	Камера 8,5×6,5×2,5. Разрезы	Выпуск 0-2 / Лист 80

ЛЕНГИПРОМИНЖПРОЕКТ

Рег №

Инв № подл. | Подпись и дата | Взам. инв. №

Гл. инженер проекта Гедров
Нач. отдела Гедров
Нач. отдела Ленгражданпроект
Гл. специалист Проворов
Гл. конструктор Гедров
Нач. сектора Ленгражданпроект
Гл. специалист Проворов
Гл. конструктор Гедров
Нач. отдела

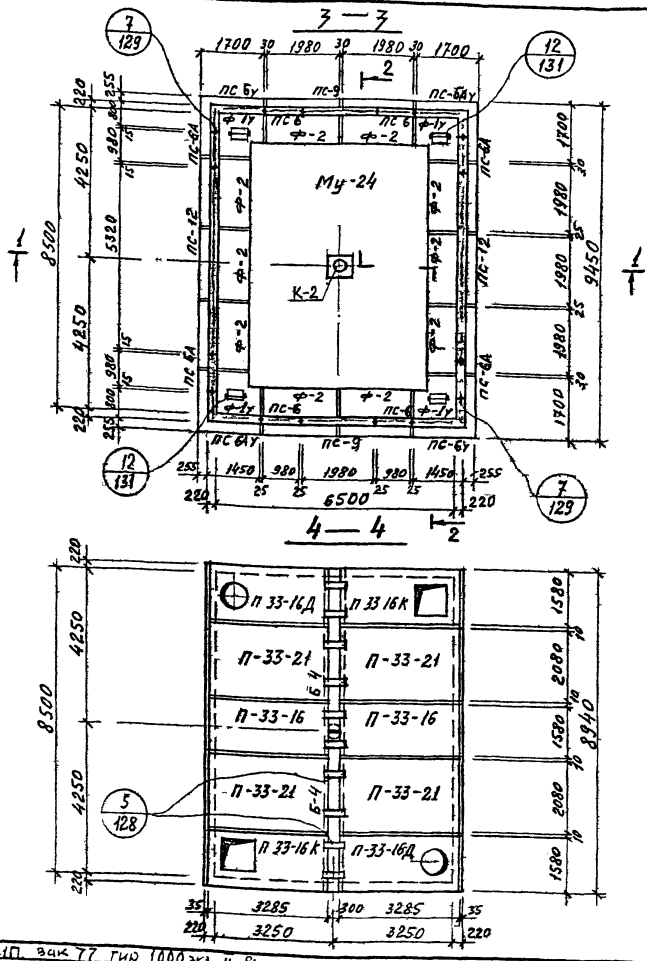

Спецификация сборных железобетонных изделий на одну камеру

N п/п	Наименование изделия	Марка изделия	Кол. шт	Расход стали кг	Масса в кг	№ листа и выпуска серии 3,903 кл-13	
1	фундамент	Ф-1у	4	326,2	2500	В 1-6	69,70
2	—"—	Ф-2	10	202,1	2400		66,67
3	Балка	Б-4	2	439,2	2400	л 23 24 В 1-7	
4	Стеновая панель	ПС-6У	2	185,1	2530	Выпуск 1-6	51,52
5	—"—	ПС-6АУ	2	185,7	2530		53,54
6		ПС-6А	4	101,2	1150		56 л 3 В 1-7
7		ПС-6	4	93,6	1150		55,56
8		ПС-9	2	181,6	2280		61 62
9	—"—	ПС-12	2	852,9	4400	л 9, 12 В 1-7	
10	Плита перекрытия	П-33-16	2	123,9	2830	Выпуск 1-6	10,12
11	—"—	П-33 16-К	2	188,9	2320		13,15
12	—"—	П-33-16Д	2	204,8	2660		16,18
13	—"—	П-33-21	4	162,4	3730		11,12
14	Монолитное днище	Му-24	1	1899,0	8,10 м³	л. 136 В. 0-2	

1. Разрезы 1-1, 2-2 и спецификацию металлоконструкций см. на листе 82.

КЛ	Сборные железобетонные камеры на тепловых сетях материалы для проектирования	СЕРИЯ 3903 кл-13	
1983	Камера 8,5×6,5×2,2 Планы	ВЫПУСК 0-2	ЛИСТ 81

ЛЕНГИПРОИНЖПРОЕКТ
Минэнерго
Отдел строительных
Ленгипрос
Гл. контр. Егоров
Рук группы Васильев
Исполнил Свищев
Проверил Кентинг
Гл. контр. Егоров
Внесены изменения
Дата Рег. № Дата Подпись Изменения
Согласовано
Инж. проект. Егоров
Нач. отдела Ломбас
ЛГИП зак 77 тир 1000 экз II 81г

РЕГ №

Ленгипроинжпроект

Гл. инж. проекта Гендов
Гл. конструктор Гендов
Рук. группы Исполнил.
Проверил
Нач. отдела строительных конструкций Ленгипроинжпроект
Согласовано

Инв. № подл. | Подпись и дата | Взам. инв. №

Изменения: Внесены | Дата | Рес. № | Подпись | Дата

1 — 1

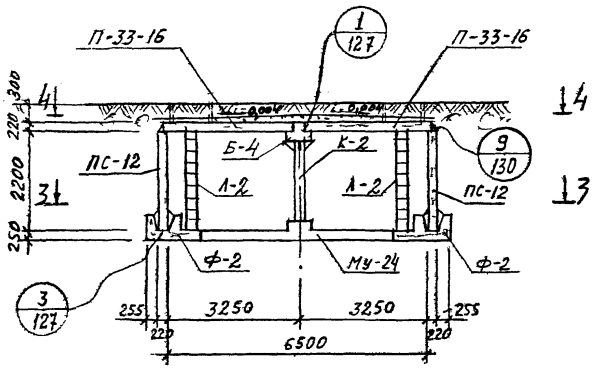

2 — 2

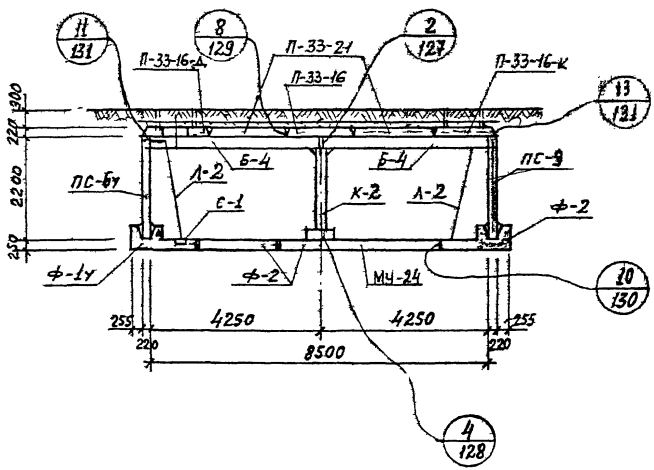

Спецификация металлоконструкций на одну камеру

N п/п	Наименование	Марка изделия	Кол шт	Масса в кг: Един	Масса в кг: Общая	№ листа вып 0-2 серии 3.903 кл-13
1	Колонна	К-2	1	164,9	164,9	134
2	Лестница	Л-2	4	42,8	171,2	133
3	Сетка водосборника	С-1	4	2,2	8,8	135
4	Накладная деталь	Н-1	32	1,43	45,8	135
5	——"——	Н-2	8	0,24	1,9	135
6	——"——	Н-3	10	7,5	75,0	135

1. Планы и спецификацию сборных железобетонных изделий см. на листе 81.

КЛ	Сборные железобетонные камеры на тепловых сетях. Материалы для проектирования	Серия 3.903 кл-13	
1983	Камера 8,5×6,5×2,2 Разрезы	Выпуск 0-2	Лист 82

ЛГИП. зак 77 тир 1000 эгз II 81г

Спецификация сборных железобетонных изделий на одну камеру

N п/п	Наименование изделия	Марка изделия	Кол. шт	Расход стали кг	Масса в кг	N° листа и выпуска серии 3.903 кл 13
1	фундамент	ф-1у	4	326,2	2500	69,70
2	— " —	ф-1	2	102,6	1200	65,67
3	— " —	ф-2	10	202,1	2400	66,67
4	Балка	Б-4-1	2	490,5	2400	1 23 24 В 1-7
5	Стеновая панель	ПС-1у	2	211,2	2880	37,38
6	— " —	ПС-1Ау	2	211,2	2880	39,40
7	— " —	ПС-1А	4	114,5	1330	42 А 1 В 1-7
8	— " —	ПС-2	4	141,4	2000	43,44
9	— " —	ПС-4	2	207,2	2600	47,48
10	— " —	ПС-11	2	955,5	5320	А 5,8 В 1-7
11	Плита перекрытия	П-38-16	2	162,5	3270	19 21
12	— " —	П-38-16к	2	288,5	2750	22,24
13	— " —	П-38-16Д	2	256,7	3100	25,27
14	— " —	П-38-21	4	213,7	4300	20,21
15	Монолитное днище	Му-25	1	2290,4	98 м³	А 136 В 0-2

1 Разрезы 1-1, 2-2 и спецификацию металлоконструкций см на листе 84

КЛ	Сборные железобетонные камеры на тепловых сетях материалы для проектирования	СЕРИЯ 3.903 кл-13
1983	Камера 8,5×7,5×2,5 Планы	ВЫПУСК 0-2 ЛИСТ 83

ЛЕНИПРОИНЖПРОЕКТ

Гл. инженер проекта Егоров
Гл. специалист Ерунтельная
Нач. отдела Михеев
Рук. группы Васильева
Инженер Ершова
Проверил Ершова

Разработал Егоров Васильева Ершова

ЛГИП. зак 77 тир 1000 экз п 81-

1 — 1

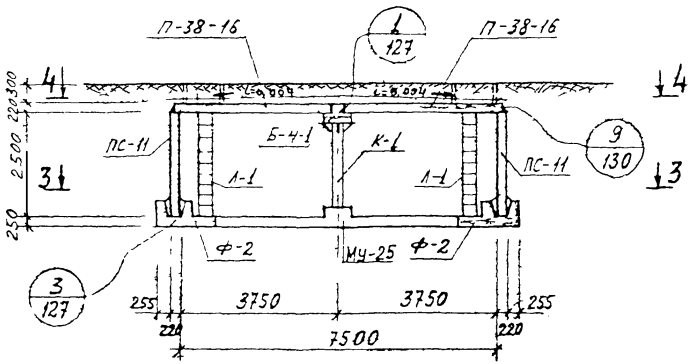

2 — 2

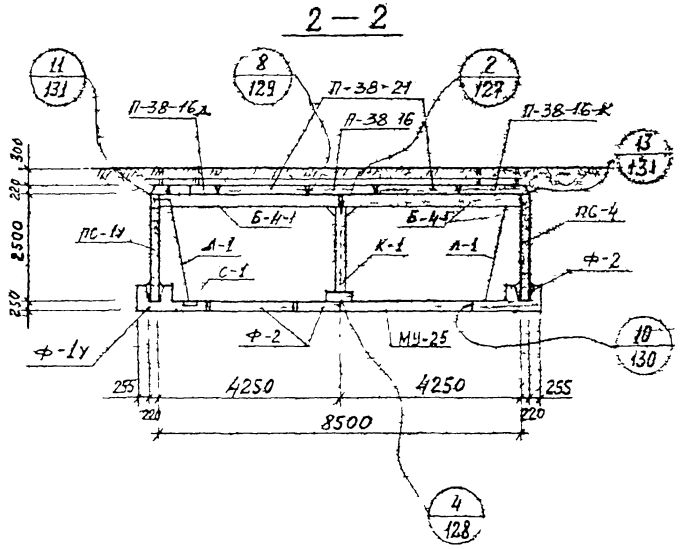

Спецификация металлоконструкций на одну камеру

№ п/п	Наименование	Марка изделия	Кол. шт.	Масса в кг		№ листа вып 0-2 серии 3.903 КЛ-13
				Един.	Общая	
1	Колонна	К-1	1	182,9	182,9	134
2	Лестница	1-1	4	48,0	192,0	133
3	Сетка водосборника	С-1	4	2.2	8.8	135
4	Накладная деталь	Н-1	32	1,43	45,8	135
5	——— " ———	Н-2	8	0,24	1,9	135
6	——— " ———	Н-3	10	7.5	750	135

1. Плиты и спецификацию сборных железобетонных изделий см на листе 83.

КЛ	Сборные железобетонные камеры на тепловых сетях материалы для проектирования	Серия 3.903 КЛ-13	
1983	Камера 8,5 × 7,5 × 2,5 Разрезы	Выпуск 0-2	Лист 84

ЛГИП. зак 77 тир 1000 экз 11 81г

Спецификация сборных железобетонных изделий на одну камеру

N п/п	Наименование изделия	Марка изделия	Кол. шт	Расход стали кг	Масса в кг	N° листа и выпуска серии 3 903 кл-13	
1	Фундамент	Ф-1у	4	326,2	2500	В 1-6	69,70
2	—— " ——	Ф-1	2	102,6	1200		65,67
3	—— " ——	Ф-2	10	202,1	2400		66,67
4	Балка	Б-4-1	2	490,5	2400	л 23, 24 В 1-7	
5	Стеновая панель	ПС-6у	2	185,7	2530	Выпуск 1-6	51,52
6	—— " ——	ПС-6Ау	2	185,7	2530		53,54
7	—— " ——	ПС-6А	4	101,2	1150		56 л 3 В 1-7
8	—— " ——	ПС-7	4	122,9	1600		57,58
9	—— " ——	ПС-9	2	181,6	2280		61,62
10	—— " ——	ПС-12	2	852,9	4400	л. 9, 12 В 1-7	
11	Плита перекрытия	П-38-16	2	162,5	3270	Выпуск 1-6	19 21
12	—— " ——	П-38-16 к	2	288,5	2750		22,24
13	—— " ——	П-38 16Д	2	256,7	3100		25,27
14	—— " ——	П-38-21	4	213,7	4300		20,21
15	Монолитное днище	Му-25	1	2290,4	9,8 м³	л 136 В. 0-2	

1. Разрезы 1-1, 2-2 и спецификацию металлоконструкции см. на листе 86.

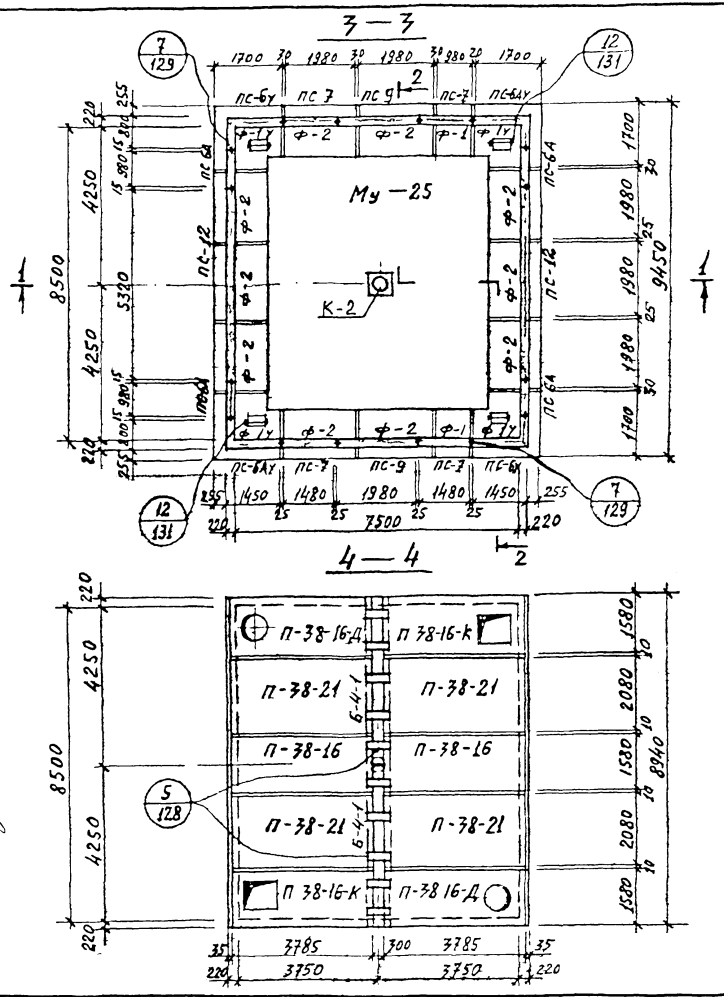

КЛ	Сборные железобетонные камеры на тепловых сетях материалы для проектирования	СЕРИЯ 3 903 кл 13	
1983	Камера 85×7,5×2,2. Планы	ВЫПУСК 0-2	ЛИСТ 85

ЛЕНГИПРОИНЖПРОЕКТ

Отдел строительный

Начотдела Ланбос

Н. контр. Егоров

Рук группы Косилев

Исполнил Ксенин

Проверил Кемпинский

Гл. инженер Егоров

Инженер Ланбос

Дата Реж. Дата Изм. Подпись Изменения

Инвентарь

Внесены изменения

Регистрация

РЕГ №

ЛГИП зак 77 тир 1000 экз II 81г

1 — 1

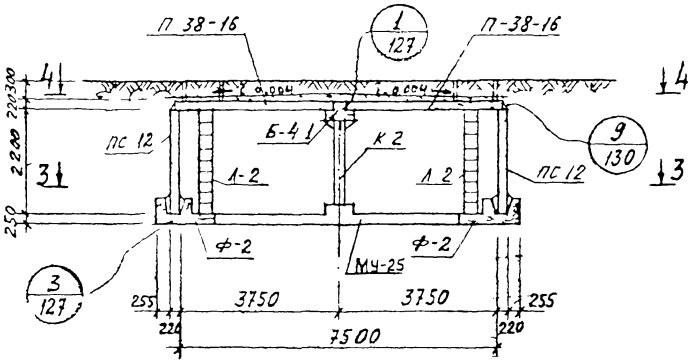

2 — 2

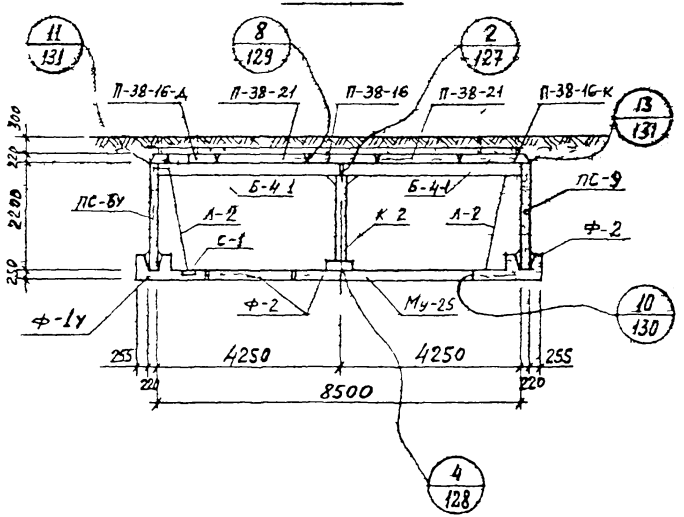

Спецификация металлоконструкций на одну камеру

№ п/п	Наименование	Марка изделия	Кол. шт.	Масса в кг		№ листа вып. 0-2 серии 3,903 КЛ-13
				Един.	Общая	
1	Колонна	К-2	1	164,9	164,9	134
2	Лестница	Л-2	4	42,8	171,2	133
3	Сетка водосборника	С-1	4	2,2	8,8	135
4	Накладная деталь	Н-1	32	1,43	45,8	135
5	— " —	Н-2	8	0,24	1,9	135
6	— " —	Н-3	10	7,5	75,0	135

1. Планы и спецификацию сборных железобетонных изделий см. на листе 85.

КЛ	Сборные железобетонные камеры на тепловых сетях материалы для проектирования	СЕРИЯ 3 903 КЛ-13	
1983	Камера 8,5 × 7,5 × 2,2 Разрезы	ВЫПУСК 0-2	ЛИСТ 86

ЛЕНГИПРОИНЖПРОЕКТ
Гл. инж. проект Егоров
Отдел строительный Ломбас
Нач. отдела
Рук группы Васильев
Исполнил Свищев
Проверил Калашников
Н. контр. Егоров
Согласовано
Инв. № подл. | Подпись | Дата | Взам. инв. № | Инв. № дубл. | Подпись | Дата
Изменение | Лист | Кол. | № докум. | Подпись | Дата
Рег. №
ЛЕНГИПРОИНЖПРОЕКТ

ЛЕНП. зак 77 тир 1000 экз II 81г

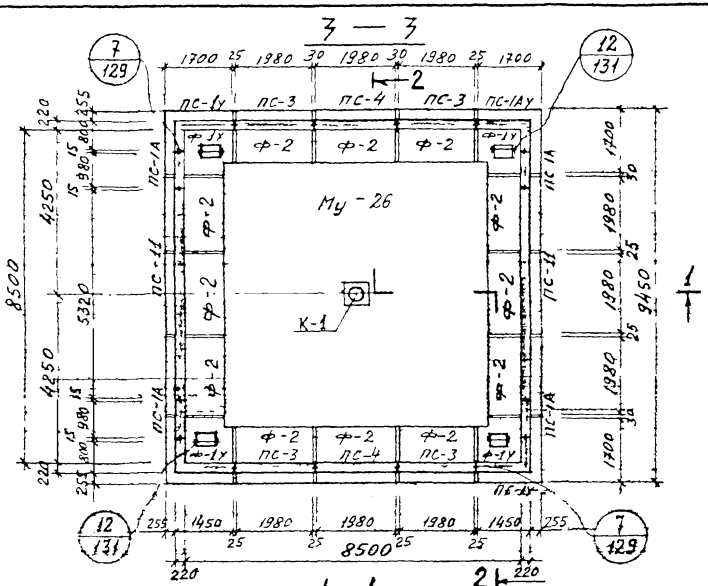

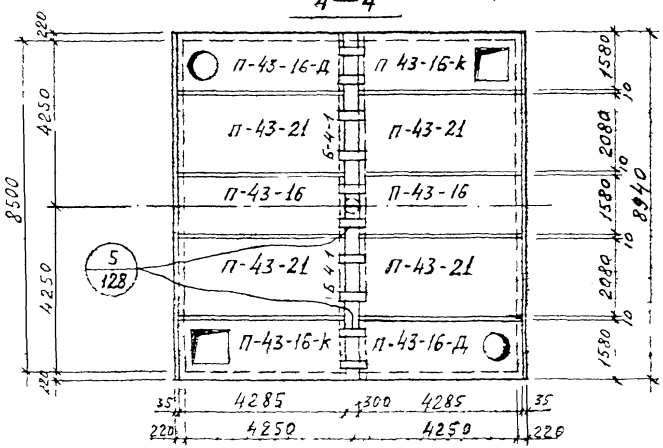

Спецификация сборных железобетонных изделий на одну камеру

N п/п	Наименование изделия	Марка изделия	Кол шт	Расход стали кг	Масса в кг	№ листа и выпуска серии 3 903 кл 13
1	Фундамент	Ф-1у	4	326,2	2500	1-6 69,70
2		Ф-2	12	202,1	2400	1-6 66,67
3	Балка	Б-4-1	2	490,5	2400	1 23,24 В 1-7
4	Стеновая панель	ПС-1у	2	211,2	2880	37,38
5	—"—	ПС-1Ау	2	211,2	2880	1-6 39,40
6	—"—	ПС-1А	4	114,5	1330	42 1 1 В 1-7
7	—"—	ПС-3	4	198,5	2680	выпуск 45,46
8	—"—	ПС-4	2	207,2	2600	47,48
9	—"—	ПС-11	2	955,9	5320	1 5 8 В 1-7
10	Плита перекрытия	П-43-16	2	213,6	3700	28,30
11	—"—	П-43-16К	2	408,7	3180	1-6 31,33
12	—"—	П-43-16Д	2	363,7	3520	выпуск 34 36
13	—"—	П-43-21	4	279,8	4870	29,30
14	Монолитное днище	Му-26	1	26820	115 м³	А 136 В 0-2

1. Разрезы 1-1, 2-2 и спецификацию металлоконструкций см. на листе 88.

КЛ	Сборные железобетонные камеры на тепловых сетях. Материалы для проектирования	Серия 3 903 кл-13	
1983	Камера 8,5×8,5×2,5. Планы	Выпуск 0-2	Лист 87

ЛГИП. Зак 77 тир 1000 экз п 81г

1 — 1

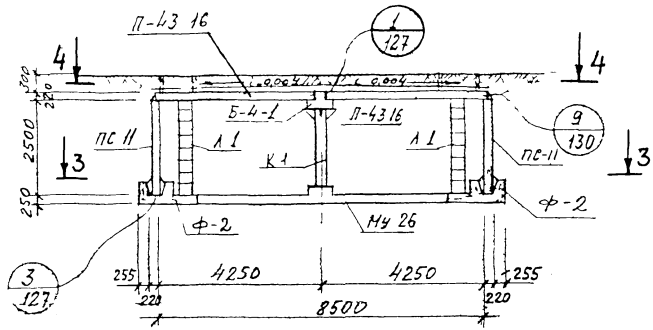

2 — 2

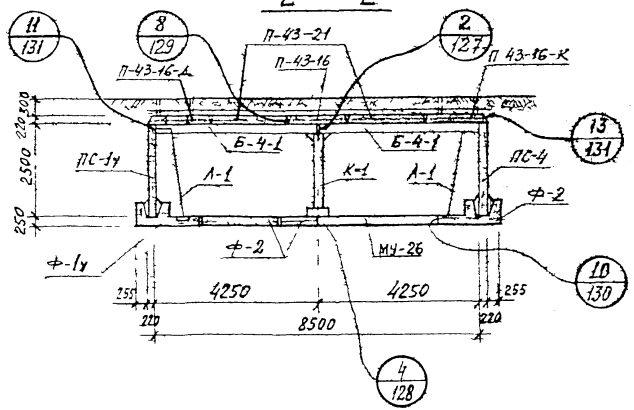

Спецификация металлоконструкций на одну камеру

№ п/п	Наименование	Марка изделия	Кол. шт.	Масса в кг		№ листа вып 0-2 серии 3,903 кл 13
				Един.	Общая	
1	Колонна	К-1	1	182,9	182,9	134
2	Лестница	Л-1	4	48,0	192,0	133
3	Сетка водосборника	С-1	4	2,2	8,8	135
4	Накладная деталь	Н-1	32	1,43	45,8	135
5	——— " ———	Н-2	8	0,24	1,9	135
6	——— " ———	Н-3	10	7,5	75,0	135

1. Планы и спецификацию сборных железобетонных изделий см. на листе 87.

КЛ	Сборные железобетонные камеры на тепловых сетях материалы для проектирования	СЕРИЯ 3 903 кл-13	
1983	Камера 8,5×8,5×2,5 Разрезы	ВЫПУСК 0-2	ЛИСТ 88

ЛЕНГИПРОИНЖПРОЕКТ

Инж. проект. Егоров
Отдел строительный Ломбас
Начотдела

Н.контр. Егоров
Рук группы Васильев
Исполнил Свищева
Проверил Кеннинг

Согласовано

Инженер
Внесены изменения
Дата Рег.№ Должн. Подпись Фамилия

РЕГ №

ЛЕНГИП. зак 77 тир 1000 экз II 81г

Спецификация сборных железобетонных изделий на одну камеру

N п/п	Наименование изделия	Марка изделия	Кол шт	Расход стали кг	Масса в кг	N листа и выпуска серии 3.903 кл-13
1	Фундамент	Ф-1у	4	326,2	2500	Выпуск 1-6 69,70
2		Ф-2	12	202,1	2400	Выпуск 1-6 66,67
3	Балка	Б-4-1	2	490,5	2400	1 23,24 В 1-7
4	Стеновая панель	ПС-6у	2	185,7	2530	Выпуск 1-6 51,52
5	——"——	ПС-6Ау	2	185,7	2530	Выпуск 1-6 53,54
6	——"——	ПС-6А	4	107,2	1150	Выпуск 1-6 56 1 3 В 1-7
7	——"——	ПС-В	4	172,9	2350	Выпуск 1-6 59,60
8	——"——	ПС-9	2	181,6	2280	Выпуск 1-6 61,62
9	——"——	ПС-12	2	852,9	4400	Выпуск 1-6 9, 12 В 1-7
10	Плита перекрытия	П-43-16	2	213,6	3700	Выпуск 1-6 28,30
11	——"——	П-43-16К	2	408,7	3180	Выпуск 1-6 31,33
12	——"——	П-43-16Д	2	363,7	3520	Выпуск 1-6 34,36
13	——"——	П-43-21	4	279,8	4870	Выпуск 1-6 29,30
14	Монолитное днище	Му-26	1	2682,0	115 м³	1 136 В 0-2

1. Разрезы 1-1, 2-2 и спецификацию металлоконструкций см. на листе 90

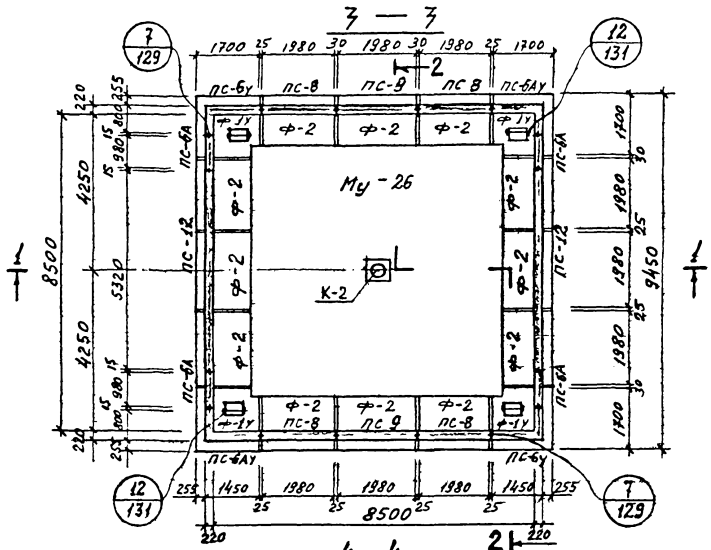

КЛ 1983	Сборные железобетонные камеры на тепловых сетях. Материалы для проектирования. Камера 8,5×8,5×2,2. Планы.	Серия 3.903 кл-13	Выпуск 0-2 / Лист 89

ЛЕНГИПРОИНЖПРОЕКТ
Гл. инж. проекта Егорова
Рук. группы Бедрова
Гл. специалист Проверил Ковтун
Нач. отдела Леонтьев
Согласовано
Изм. Кол.уч. Лист № док. Подпись Дата
Инв. № подл. | Подпись и дата | Взам. инв. №
РЕГ №
ЛГИП. Зак 77 Тир 1000 экз 11 81г

1 — 1

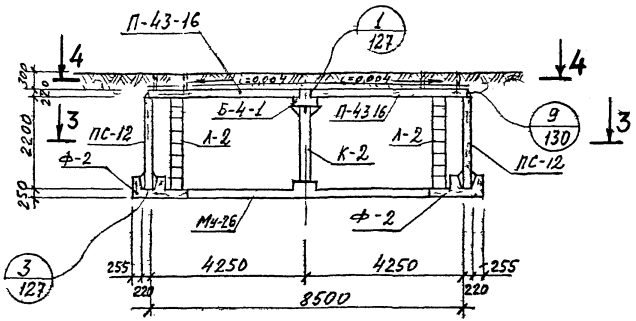

2 — 2

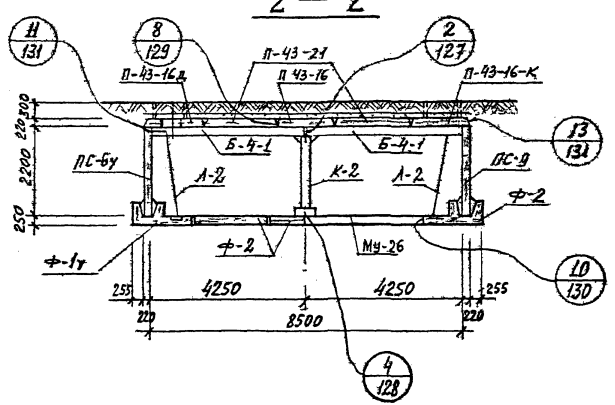

Спецификация металлоконструкций на одну камеру

N п/п	Наименование	Марка изделия	Кол шт.	Масса в кг Един	Масса в кг Общая	№ листа вып. 0-2 серии 3,903 кл 13
1	Колонна	К-2	1	164,9	164,9	134
2	Лестница	Л-2	4	42,8	171,2	133
3	Сетка водосборника	С-1	4	2,2	8,8	135
4	Накладная деталь	Н-1	32	1,43	45,8	135
5	—— " ——	Н-2	8	0,24	1,9	135
6	—— " ——	Н-3	10	7,5	75,0	135

1. Планы и спецификацию сборных железобетонных изделий см. на листе 89.

КЛ	Сборные железобетонные камеры на тепловых сетях материалы для проектирования	СЕРИЯ 3 903 кл-13	
1983	Камера 8,5×8,5×2,2 Разрезы	ВЫПУСК 0-2	ЛИСТ 90

ЛГИП. зак 77 тир 1000 экз II 81г

РЕГ №
Гармонтр
Внесены изменения
Дата Рег № Должн Подпись Фамилия
Согласовано
Н. конт. Егоров
Рук группы Василья
Исполнил Овчинников
Проверил Кемпинская
ЛЕНГИПРОИНЖПРОЕКТ
Гл инж. проекта Егоров
Отдел строительный
Нач отдела Ломбас

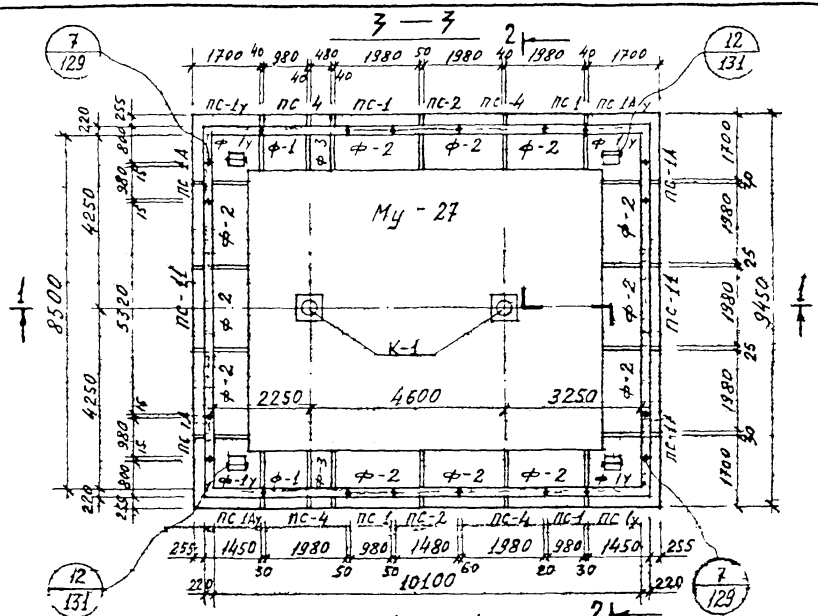

Спецификация сборных железобетонных изделии на одну камеру

№ п/п	Наименование изделия	Марка изделия	Кол. шт	Расход стали кг	Масса в кг	№ листа и выпуска серии 3.903 кл-13	
1	Фундамент	ф-1у	4	326,2	2500	Выпуск 1-6	69,70
2	—"—	ф-1	2	102,6	1200		65,67
3	—"—	ф-2	12	202,1	2400		66,67
4	—"—	ф-3	2	58,8	600		68,70
5	Балка	Б-4-1	4	490,5	2400		А 23,24 В 1-7
6	Стеновая панель	ПС-1у	2	211,2	2880		37,38
7	—"—	ПС-1Ау	2	211,2	2880		39,40
8	—"—	ПС-1А	4	114,5	1330		42 А 1,7 В 1,7
9	—"—	ПС-1	4	106,9	1330		41,42
10	—"—	ПС-2	2	141,4	2000		43,44
11	—"—	ПС-4	4	207,2	2600		47,48
12	—"—	ПС-11	2	955,5	5320		А 5,8 В 1-7
13	Плита перекрытия	П-23-16	1	55,8	1960	Выпуск 1-6	1,3
14	—"—	П-23-16к / П-23-16Д	1 / 1	87,3 / 92,0	1450 / 1390		4,6,7,9
15	—"—	П-23-21	2	72,4	2580		2,3
16	—"—	П-33-16	1	123,9	2830		10,12
17	—"—	П-33-16к / П-33-16Д	1 / 1	188,9 / 204,8	2320 / 2660		13,15,16,18
18	—"—	П-33-21	2	162,4	3730		11,12
19	—"—	П-43-16-Б / П-43-16-В	1 / 2	213,6 / 274,2	3700	Выпуск 1-7	27 В 1-6
20	—"—	П-43-21-Б	2	279,8	4870		28 л 30
21	Монолитное днище	Му-27	1	33476	14,3 м³		А 136 В 0-2

1. Разрезы 1-1, 2-2 и спецификацию металлоконструкций см. на листе 92

КЛ	Сборные железобетонные камеры на тепловых сетях. Материалы для проектирования	Серия 3.903 кл-13	
1983	Камера 8,5×10,1×2,5 Планы	Выпуск 0-2	Лист 91

ЛенГИПРОИНЖПРОЕКТ
Гл. инженер проекта Егоров
Отдел строительный
Начальник Ломбас
Рук. группы Егоров
Исполнил Кувшинов
Проверил Кемарин
Н. контр. Егоров
Согласовано
Инв. № подл. | Подпись и дата | Взам. инв. №
Изм. Кол. уч. Лист № докум. Подпись Дата
Рег. №

АГиП. зак 77 тир 1000 экз п 81г

РЕГ №
ЛЕНГИПРОИНЖПРОЕКТ
Гл. инженер проекта Егоров
Отдел строительных конструкций
Начальник отдела Ломов
Руководитель группы Егоров
Исполнитель Рыкунина
Проверил Ломов
Н. контр. Васильев
ГАП Самцова
Утвердил Калинушкин
Инв. № подл. | Подпись и дата | Взам. инв. №
Изменения
Согласовано

1 — 1

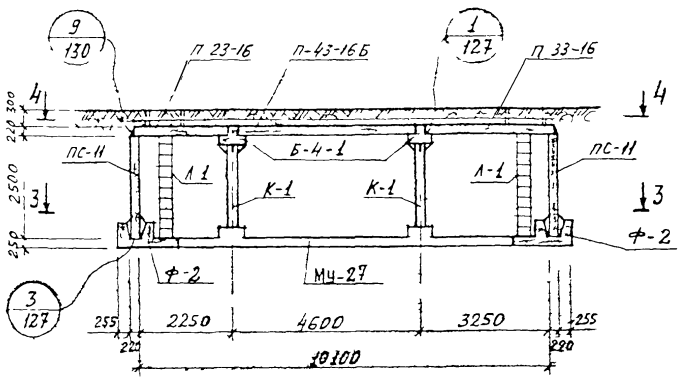

2 — 2

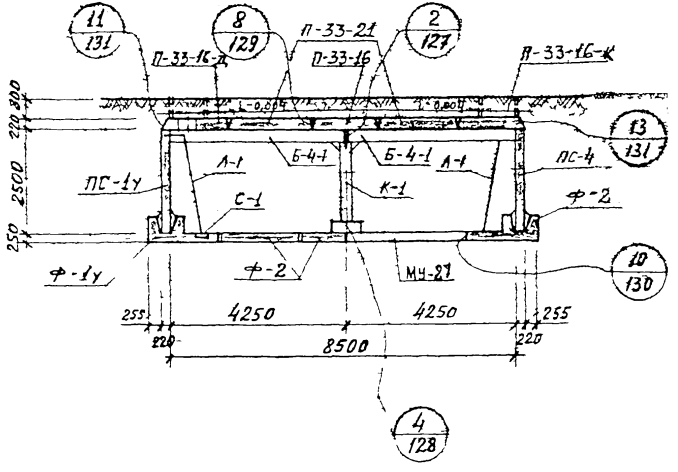

Спецификация металлоконструкций на одну камеру

№ п/п	Наименование	Марка изделия	Кол. шт.	Масса в кг: Един	Масса в кг: Общая	№ листа вып 0-2 серии 3.903кл-13
1	Колонна	К-1	2	182,9	365 8	134
2	Лестница	Л-1	4	48,0	192 0	133
3	Сетка водосборника	С-1	4	2,2	8,8	135
4	Накладная деталь	Н-1	40	1,43	57,2	135
5	——— " ———	Н-2	8	0,24	1,9	135
6	——— " ———	Н-3	20	7,5	150,0	135

1. Планы и спецификацию сборных железобетонных изделий см. на листе 91.

КЛ	Сборные железобетонные камеры на тепловых сетях материалы для проектирования	СЕРИЯ 3.903 кл-13	
1983	Камера 8,5×10,1×2,5 Разрезы	ВЫПУСК 0-2	ЛИСТ 92

ЛГИП. Зак 77 Тир 1000 из 11 81г

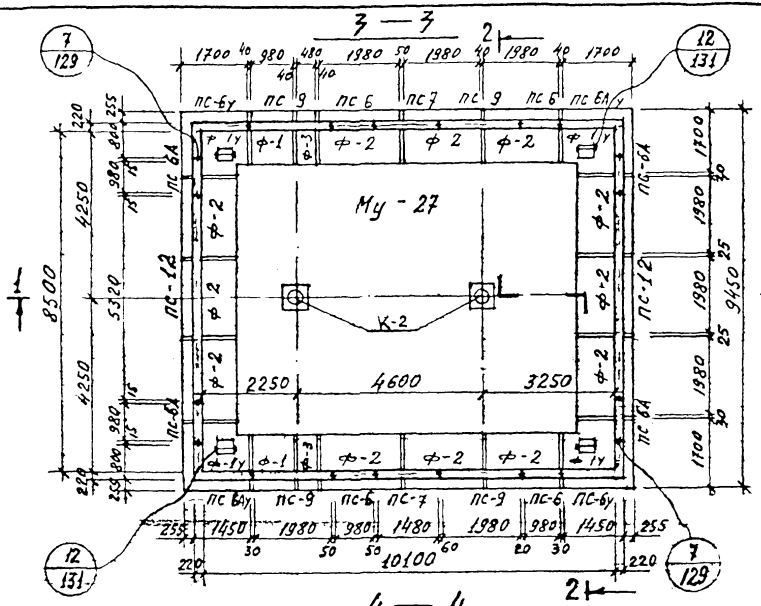

Спецификация сборных железобетонных изделии на одну камеру

№№ п/п	Наименование изделия	Марка изделия	Кол. шт	Расход стали кг	Масса в кг	№ листа и выпуска серий
1	Фундамент	Ф-1у	4	326,2	2500	69,70
2	—"—	Ф-1	2	102,6	1200	65,67
3	—"—	Ф-2	12	202,1	2400	66,67
4	—"—	Ф-3	2	58,8	600	68,70
5	Балка	Б-4-1	4	490,5	2400	В 23 24 1-7
6	Стеновая панель	ПС-6у	2	185,7	2530	51,52
7	—"—	ПС-6Ау	2	185,7	2530	53,54
8	—"—	ПС-6А	4	101,2	1150	56 В 1-7 л 3
9	—"—	ПС-6	4	93,6	1150	55,56
10	—"—	ПС-7	2	122,9	1600	57,58
11	—"—	ПС-9	4	181,6	2280	61,62
12	—"—	ПС-12	2	852,9	4400	В 1-7 9,12
13	Плита перекрытия	П-23-16	1	55,8	1960	1,3
14	—"—	П-23 16к / П-23-16Д	1 / 1	83,3 / 92,0	1450 / 1790	4,6,7,9
15	—"—	П-23-21	2	72,4	2580	2,3
16	—"—	П-33-16	1	123,9	2830	10,12
17	—"—	П-33 16-к / П 33-16-Д	1 / 1	188,9 / 204,8	2320 / 2660	13,15,16,18
18	—"—	П-33-21	2	162,4	3730	11,12
19	—"—	П-43-16-к / П 43 16-В	1 / 2	213,6 / 224,2	3700	27 В 1-6
20	—"—	П-43-21-Б	2	279,8	4870	8 1-7 28 л 30
21	Монолитное днище	Му-27	1	3347,6	14,3 м³	В 0-2 л 136

Выпуск 1-6 (№№ 1–12); Выпуск 1-6 (№№ 13–20); Выпуск 1-7 (№ 21)

1. Разрезы 1-1, 2-2 и спецификацию металлоконструкций см. на листе 94.

КЛ	Сборные железобетонные камеры на тепловых сетях. Материалы для проектирования	Серия 3.903 кл-13
1983	Камера 8,5×10,1×2,2. Планы	Выпуск 0-2 / Лист 93

ЛенГИПРОИНЖПРОЕКТ
Гл. инженер проекта Егоров
Нач. отдела Коротельный
Гл. специалист Егоров
Нач. группы Ершова
Исполнил Комарницкая
Проверил Волк
Согласовано
Инв. № подл. | Подпись и дата | Взам. инв. №
Изм. Кол. уч. Лист № докум. Подпись Дата
ЛГИП. зак 77 тир 1000 экз 11-81г

1—1

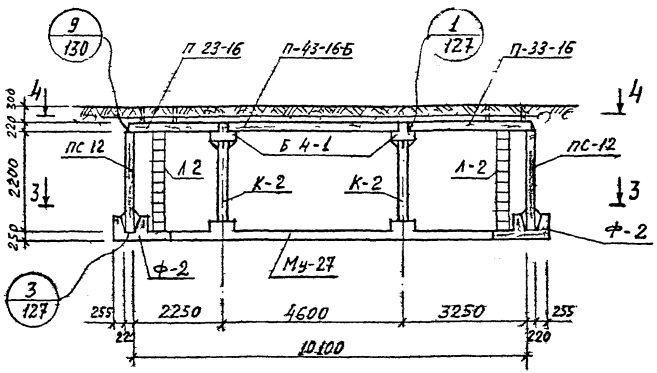

2—2

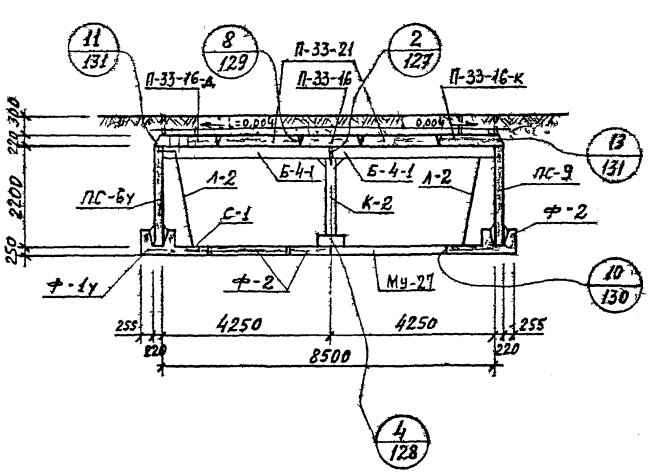

Спецификация металлоконструкций на одну камеру

№ п/п	Наименование	Марка изделия	Кол шт	Масса в кг		№ листа вып. 0-2 серии 3.903кл-12
				Един	Общая	
1	Колонна	К-2	2	164,9	329,8	134
2	Лестница	Л-2	4	42,8	171,2	133
3	Сетка водосборника	С-1	4	2,2	8,8	135
4	Накладная деталь	Н-1	40	1,43	57,2	135
5	——— " ———	Н-2	8	0,24	1,9	135
6	——— " ———	Н-3	20	7,5	150,0	135

1 Планы и спецификацию сборных железобетонных изделий см на листе 93.

КЛ	Сборные железобетонные камеры на тепловых сетях материалы для проектирования	Серия 3 903 кл-13	
1983	Камера 8,5×10,1×2,2. Разрезы	Выпуск 0-2	Лист 94

ЛГИП. зак 77 тир 1000 эгз 11-81г

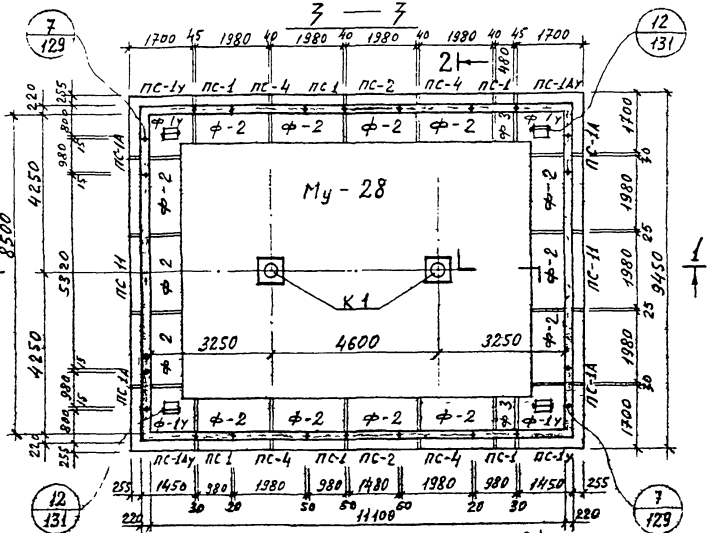

Спецификация сборных железобетонных изделий на одну камеру

№ п/п	Наименование изделия	Марка изделия	Кол. шт.	Расход стали кг	Масса в кг	№ листа и выпуска серии 3 903 КЛ-13	
1	Фундамент	ф-1у	4	326,2	2500	Вып. 1-6	69, 70
2	—"—	ф-2	14	202,1	2400		66, 67
3	—"—	ф-3	2	58,8	600		68, 70
4	Балка	Б-4-1	4	490,5	2400	Вып. 1-6	23, 24
5	Стеновая панель	ПС-1у	2	211,2	2880		37, 38
6	—"—	ПС-1Ау	2	211,2	2880		39, 40
7	—"—	ПС-1А	4	114,5	1330	Выпуск 1-6	42
8	—"—	ПС-1	6	106,9	1330		41, 42
9	—"—	ПС-2	2	141,4	2000		43, 44
10	—"—	ПС-4	4	207,2	2600		47, 48
11	—"—	ПС-11	2	955,5	5320		5, 8
12	Плита перекрытия	П-33-16	2	123,9	2830	Вып. 1-6	10, 12
13	—"—	П-33-16-А	2	188,9	2320		13, 15
14	—"—	П-33-16-Д	2	204,8	2660	Выпуск 1-6	16, 18
15	—"—	П-33-21	4	162,4	3730		11, 12
16	—"—	П-43-16-Б	1	213,6	3700	Вып. 1-6	27 В
17	—"—	П-43-16-В	2	224,2	3700		27 1-6
18	—"—	П-43-21-Б	2	279,8	4870		28 А-30
19	Монолитное днище	Му-28	1	3739,1	16,0 м³	В А-136	0-2

1. Разрезы 1-1, 2-2 и спецификацию металлоконструкций см. на листе 96.

КЛ	Сборные железобетонные камеры на тепловых сетях материалы для проектирования	Серия 3 903 КЛ-13	
1983	Камера 8,5×11,1×2,5 Планы	Выпуск 0-2	Лист 95

ЛЕНГИПРОМИНЖПРОЕКТ
Гл. инженер Егоров
Гл. специалист Васильев
Отдел строительных конструкций
Начальник отдела Егоров
Гл. инж. проекта Ломбос
Проверил Кемпинен
Составил Егоров
Инв. № подл. | Подпись и дата | Взам. инв. №
Изм. Кол. уч. Лист № док. Подпись Дата
ЛГИП. зак 77 тир 10000 экз II 81г

РЕГ №

1 — 1

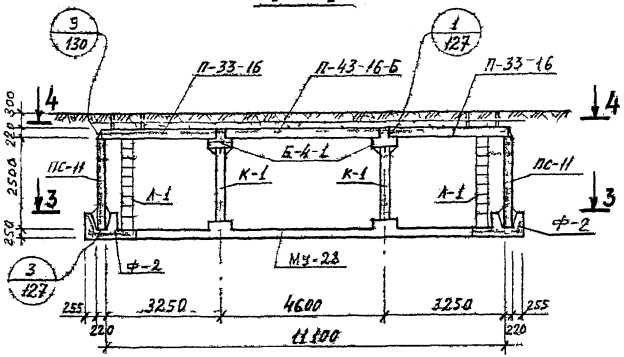

2 — 2

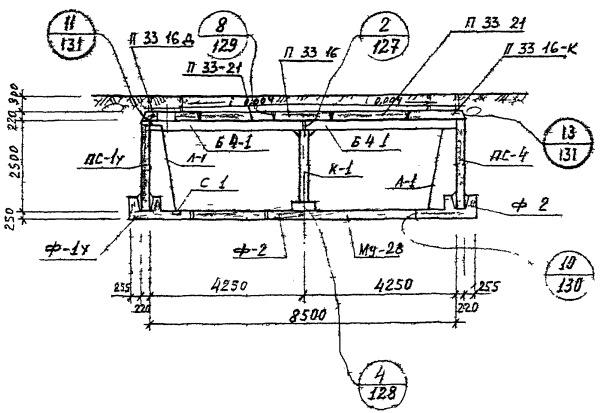

Спецификация металлоконструкций на одну камеру

№ п/п	Наименование	Марка изделия	Кол шт	Масса в кг Един	Масса в кг Общая	№ листа Вып 0-2 серии 3.903.КЛ-13
1	Колонна	К-1	2	182,9	365,8	134
2	Лестница	А-1	4	48,0	192,0	133
3	Сетка водосборника	С-1	4	2,2	8,8	135
4	Накладная деталь	Н-1	44	1,43	62,9	135
5		Н-2	8	0,24	1,9	135
6		Н-3	20	7,5	150,0	135

1. Планы и спецификацию сборных железобетонных изделий см. на листе 95.

КЛ	Сборные железобетонные камеры на тепловых сетях материалы для проектирования	Серия 3.903.КЛ-13	
1983	Камера 8,5×11×2,5 Разрезы	Выпуск 0-2	Лист 96

ЛенГИПРОМИНЖПРОСТ

Гл. инж. пр. Егоров
Отдел строительный Егоров
Нач. отдела Лонгфор

Разработали: Егоров, Васильева, Сапожкова, Комлякова
Рук. группы Егоров
Инженер Свиц
Проверил

Изм. Кол. уч. Лист № док. Подп. Дата

ЛГИП. зак 77 тир 1000 экз II 81-

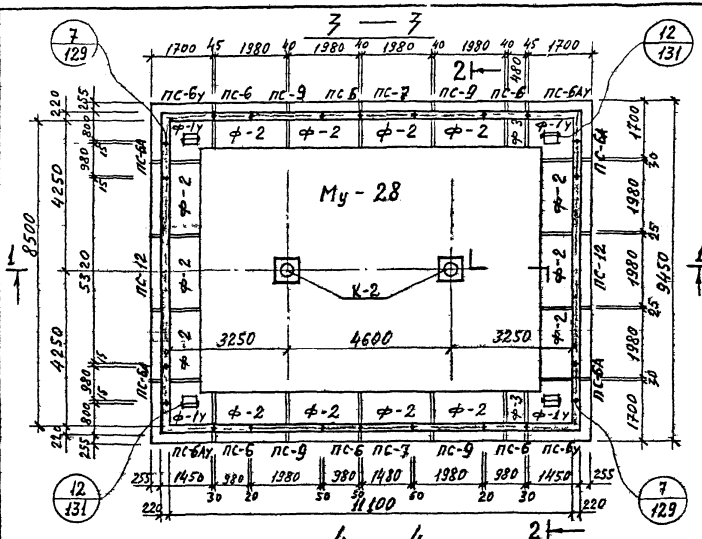

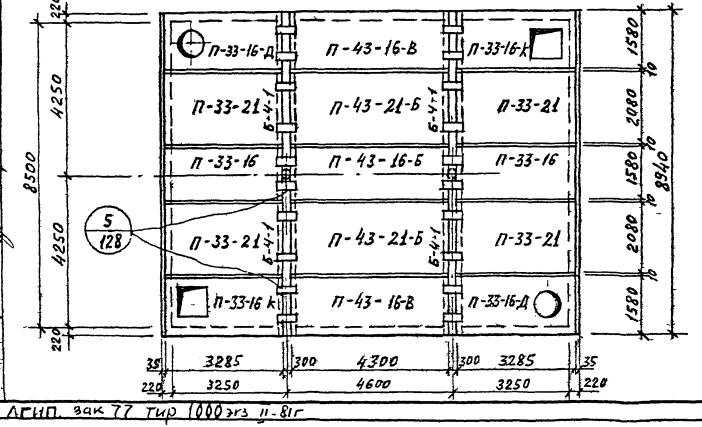

Спецификация сборных железобетонных изделий на одну камеру

№ п/п	Наименование изделия	Марка изделия	Кол. шт	Расход стали кг	Масса 6 кг	№ листа и выпуска серии 3.903 КЛ-13	
1	Фундамент	ф-1у	4	326,2	2500	Вып. 1-6	69, 70
2	—"—	ф-2	14	202,1	2400		66, 67
3	—"—	ф-3	2	58,8	600		68, 70
4	Балка	Б-4-1	4	490,5	2400		л 23, 24 в. 1-7
5	Стеновая панель	ПС-6у	2	185,7	2530	Выпуск 1-6	51, 52
6	—"—	ПС-6Ау	2	185,7	2530		53, 54
7	—"—	ПС-6А	4	101,2	1150		56 л. 3 в. 1-7
8	—"—	ПС-6	6	93,6	1150		55, 56
9	—"—	ПС-7	2	122,9	1600		57, 58
10	—"—	ПС-9	4	181,6	2280		61, 62
11	—"—	ПС-12	2	852,9	4400		л. 9, 12 в 1-7
12	Плита перекрытия	П-33-16	2	123,9	2830	Выпуск 1-6	10, 12
13	—"—	П-33-16-К	2	188,9	2320		13, 15
14	—"—	П-33-16Д	2	204,8	2660		16, 18
15	—"—	П-33-21	4	162,4	3730		11, 12
16	—"—	П-43-16-Б	1	213,6	3700	Вып. 1-7	27 в. 1-6 л 30
17	—"—	П-43-16-В	2	224,2	3700		27
18	—"—	П-43-21-Б	2	279,8	4870		28
19	Монолитное днище	Му-28	1	3739,1	16,0 м³		л 136 в 0-2

1 Разрезы 1-1, 2-2 и спецификацию металлоконструкций см. на листе 98.

КЛ	Сборные железобетонные камеры на тепловых сетях материалы для проектирования	Серия 3.903 КЛ-13	
1983	Камера 8,5×11,1×2,2. Планы	Выпуск 0-2	Лист 97

ЛГИП. зак 77 тир 1000 эгз II-81г

РЕГ №

1 — 1

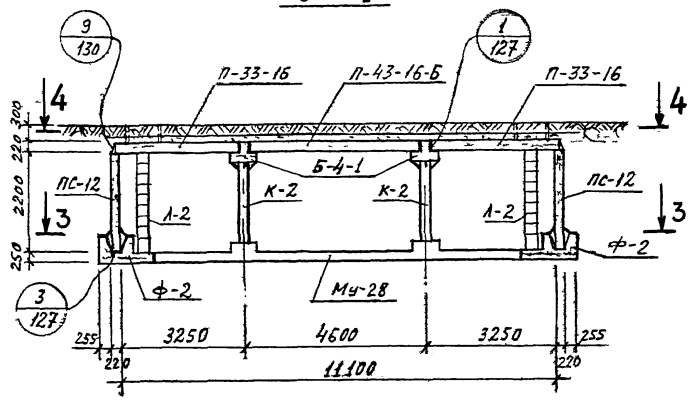

2 — 2

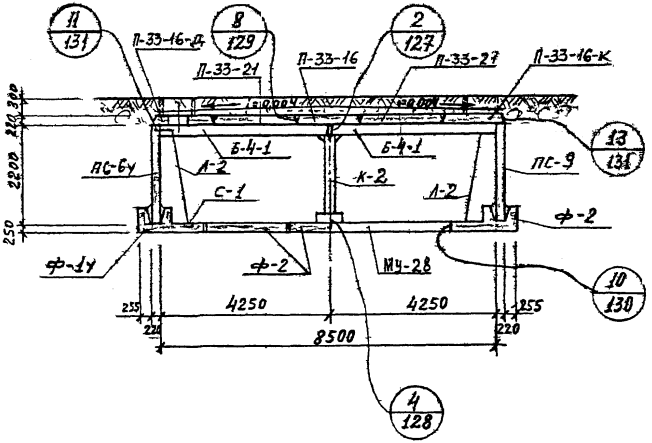

Спецификация металлоконструкций на одну камеру

№ п/п	Наименование	Марка изделия	Кол. шт.	Масса в кг		№ листа Вып. 0-2 серии 3.903 кл-13
				Един	Общая	
1	Колонна	К-2	2	164,9	329,8	134
2	Лестница	Л-2	4	42,8	171,2	133
3	Сетка водосборника	С-1	4	2,2	8,8	135
4	Накладная деталь	Н-1	44	1,43	62,9	135
5	——"——	Н-2	8	0,24	1,9	135
6	——"——	Н-3	20	7,5	150,0	135

1. Планы и спецификацию сборных железобетонных изделий см. на листе 97.

КЛ	Сборные железобетонные камеры на тепловых сетях. Материалы для проектирования	Серия 3.903 кл-13
1983	Камера 8,5×11,1×2,2. Разрезы	Выпуск 0-2 / Лист 98

ЛГИП. зак 77 тир 1000 экз П-81г

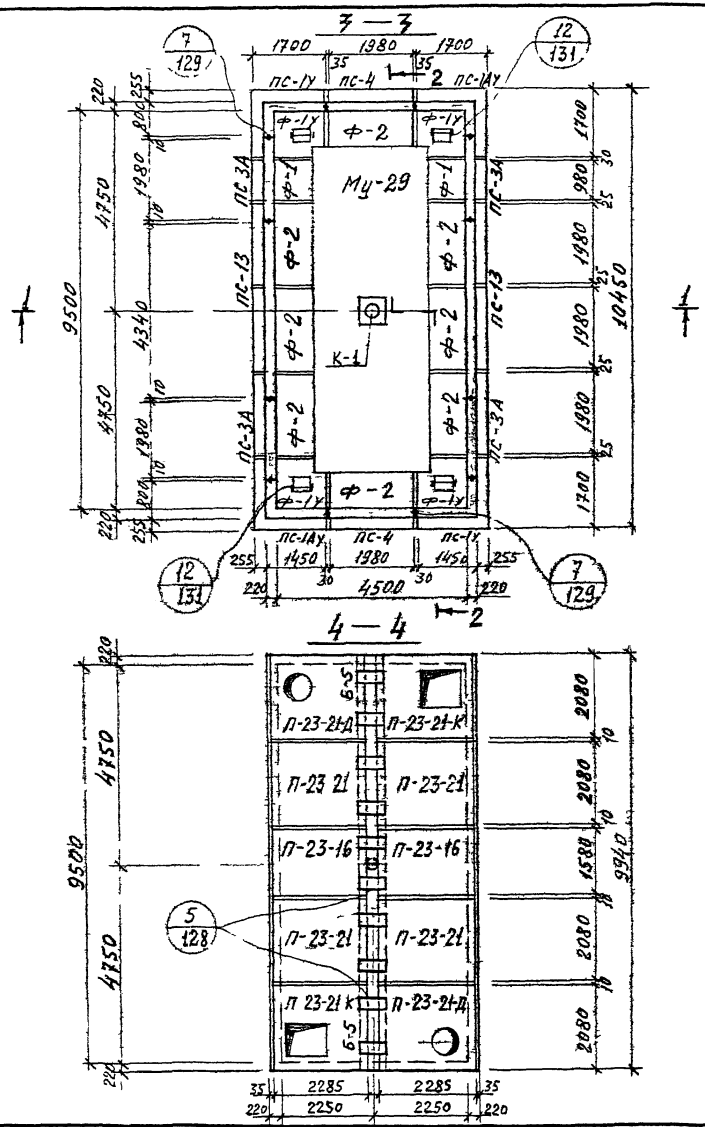

Спецификация сборных железобетонных изделии на одну камеру

№ п/п	Наименование изделия	Марка изделия	Кол шт	Расход стали кг	Масса в кг	№ листа и выпуска серии 3.903 кл-13
1	фундамент	ф-1у	4	326,2	2500	в. 1-6 69,70
2	—"—	ф-1	2	102,6	1200	в. 1-6 65,67
3	—"—	ф-2	8	202,1	2400	в. 1-6 66,67
4	Балка	Б-5	2	524,4	2700	л.25, 26 в. 1-7
5	Стеновая панель	пс-1у	2	211,2	2880	37,38
6	—"—	пс-1Ау	2	211,2	2880	в. 1-6 39,40
7	—"—	пс-3А	4	206,1	2680	46 л 2 в 1-7
8	—"—	пс-4	2	207 2	2600	47.48
9	—"—	пс-13	2	708,5	4000	л 13,15 в 1-7
10	Плита перекрытия	П-23-16	2	55,8	1960	1,3
11	—"—	П-23-21	4	72,4	2580	в. 1-6 2,3
12	—"—	П-23-21-К	2	94.7	2070	5,6
13	—"—	П-23-21-Д	2	98,5	2400	в. 1-6 8,9
14	Монолитное днище	Му-29	1	1275,4	5,42м³	л.136 в. 0-2

1. Разрезы 1-1, 2-2 и спецификацию металлоконструкций см. на листе 100.

КЛ 1983	Сборные железобетонные камеры на тепловых сетях материалы для проектирования. Камера 9,5×4,5×2,5 Планы	Серия 3.903 кл-13; Выпуск 0-2; Лист 99

ЛГИП. зак 77 тир 1000 эгз II 81г

РЕГ №
ЛЕНГИПРОИНЖПРОЕКТ
Гл. инж. проекта Егоров
Гл. специалисты Ефремов, Шпилькин
Нач. отдела Ефремов
Нач. отд. отраслевой Ларкова
Инженер Ильина
Согласовано
Изменения
Внесены
Дата
Рег. №
Подпись
Комиссия

1 — 1

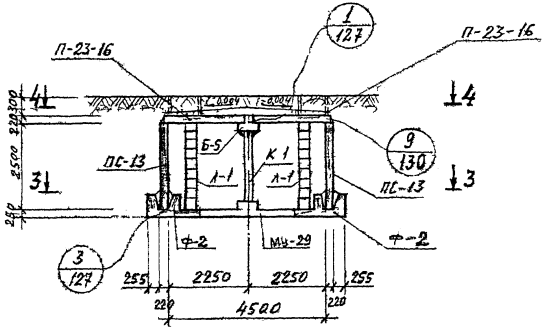

2 — 2

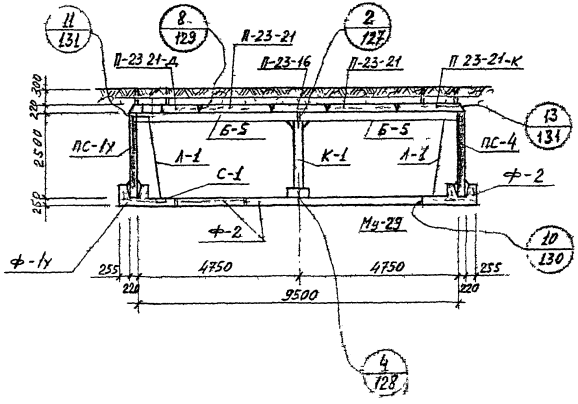

Спецификация металлоконструкции на одну камеру

№ п/п	Наименование	Марка изделия	Кол. шт.	Масса в кг. Един	Масса в кг. Общая	№ листа вып. 0-2 серии 3.903КЛ-13
1	Колонна	К-1	1	182,9	182,9	134
2	Лестница	Л-1	4	48,0	192,0	133
3	Сетка водосборника	С-1	4	2,2	8,8	135
4	Накладная деталь	Н-1	24	1.43	34,3	135
5		Н-2	8	0.24	1,9	135
6	——— " ———	Н-3	10	7,5	75,0	135

1. Планы и спецификацию сборных железобетонных изделий см. на листе 99.

КЛ	Сборные железобетонные камеры на цепковые сетях. Материалы для проектирования	Серия 3.903 КЛ-13	
1983	Камера 9,5 × 4,5 × 2,5 Разрезы	Выпуск 0-2	Лист 100

ЛГИП. зак 77 тир 10000 экз II 81г

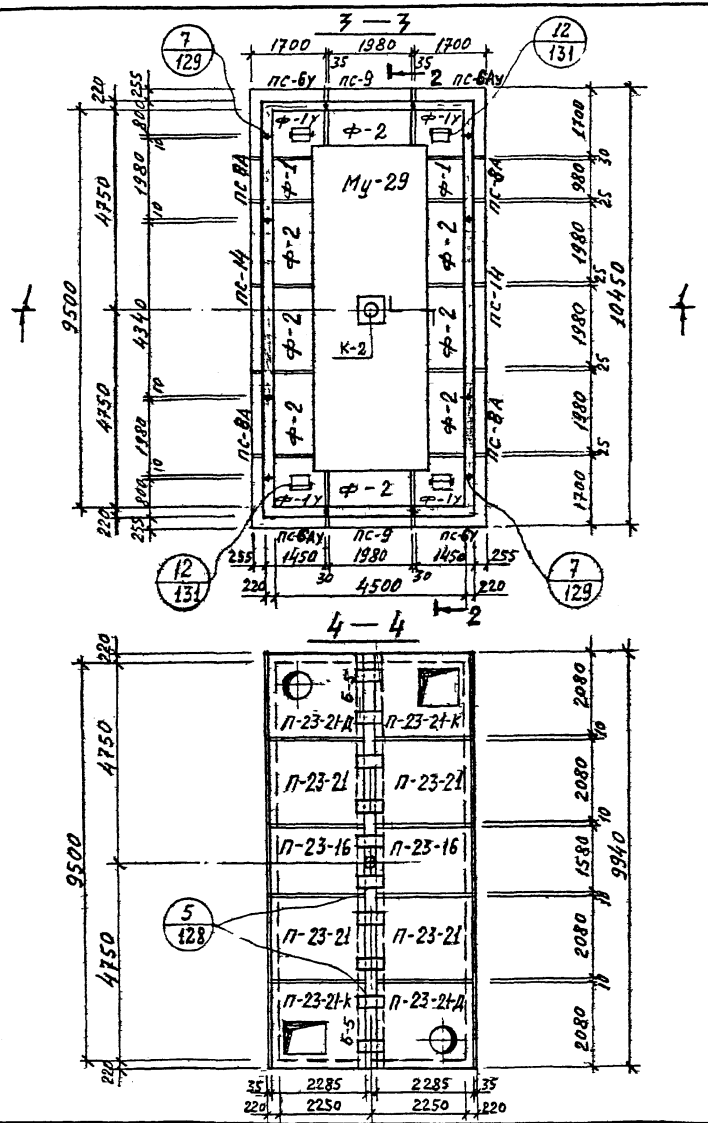

Спецификация сборных железобетонных изделий на одну камеру

№ п/п	Наименование изделия	Марка изделия	Кол. шт.	Расход стали кг	Масса 6 кг	№ листа и выпуска серии 3.903 кл-13	
1	Фундамент	ф-1у	4	326,2	2500	В. 1-6	69,70
2	—"—	ф-1	2	102,6	1200		65,67
3	—"—	ф-2	8	202,1	2400		66,67
4	Балка	Б-5	2	524,4	2700	л.25, 26 В. 1-7	
5	Стеновая панель	ПС-6у	2	185,7	2530		51,52
6	—"—	ПС-6Ау	2	185,7	2530	В. 1-6	53,54
7	—"—	ПС-8А	4	180,5	2350		60 л 4 В. 1-7
8	—"—	ПС-9	2	181,6	2280		61,62
9	—"—	ПС-14	2	634,7	3180	л. 16, 18 В. 1-7	
10	Плита перекрытия	П-23-16	2	55,8	1960		1,3
11	—"—	П-23-21	4	72,4	2580	В. 1-6	2,3
12	—"—	П-23-21-К	2	94,7	2070		5,6
13	—"—	П-23-21-Д	2	98,5	2400		8,9
14	Монолитное днище	Му-29	1	1275,4	5,42м³	Δ-136 В. 0-2	

1. Разрезы 1-1, 2-2 и спецификацию металлоконструкций см. на листе 102.

КЛ	Сборные железобетонные камеры на тепловых сетях материалы для проектирования	СЕРИЯ 3.903 кл-13	
1983	Камера 9,5×4,5×2,2. Планы	ВЫПУСК 0-2	ЛИСТ 101

ЛЕНГИПРОИНЖПРОЕКТ
Гл. инженер проекта Егоров
Нач. отдела Васильева
Гл. специалист Сергеева
Руководитель группы Кочнева
Н. контр. Иванов
Отдел строительных конструкций
Группа №
Инж. Егоров
Испытал Иванов
Проверил Иванов
Согласовано
Инв. № подл. | Подпись и дата | Взам. инв. №
Изм. | Кол. уч. | Лист | № док. | Подпись | Дата
Внесены изменения
Разраб. Иванов
Гл. спец. Иванов
ЛГИП. зак 77 тир 1000 эгз 11-81г

РЕГ №

1 — 1

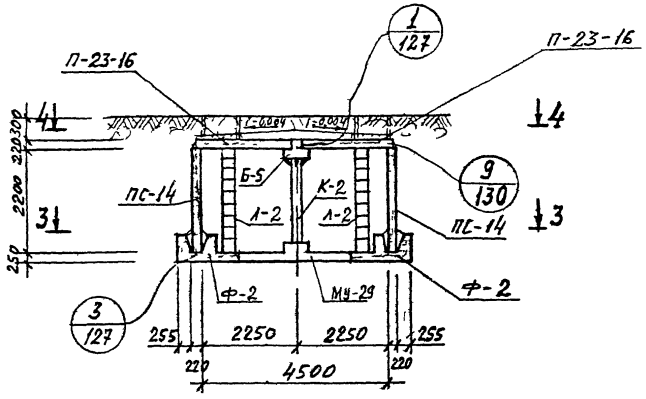

2 — 2

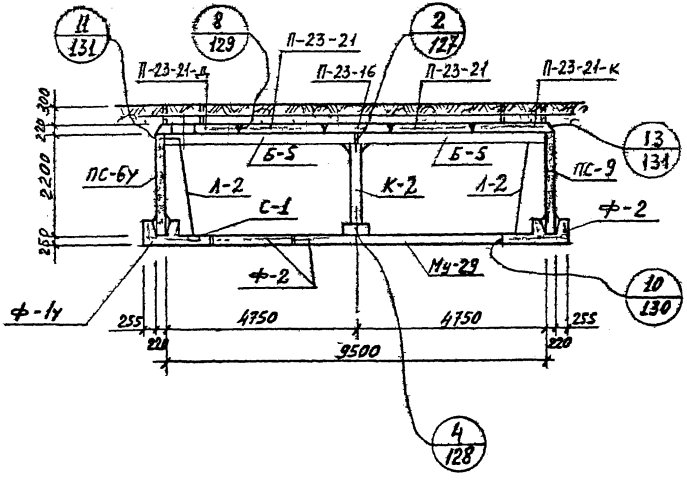

Спецификация металлоконструкций на одну камеру

№ п/п	Наименование	Марка изделия	Кол шт.	Масса в кг		№ листа вып 0-2 серии 3.903 кл-13
				Един	Общая	
1	Колонна	К-2	1	164,9	164,9	134
2	Лестница	Л-2	4	42,8	171,2	133
3	Сетка водосборника	С-1	4	2,2	8,8	135
4	Накладная деталь	Н-1	24	1.43	34,3	135
5	——— « ———	Н-2	8	0.24	1.9	135
6	——— « ———	Н-3	10	7.5	75,0	135

1. Планы и спецификацию сборных железобетонных изделий см. на листе 101.

КЛ	Сборные железобетонные камеры на тепловых сетях материалы для проектирования	СЕРИЯ 3.903 КЛ-13	
1983	Камера 9,5×4,5×2,2. Разрезы	ВЫПУСК 0-2	ЛИСТ 102

ЛГИП. зак 77 тир 1000 хгз 11-81г

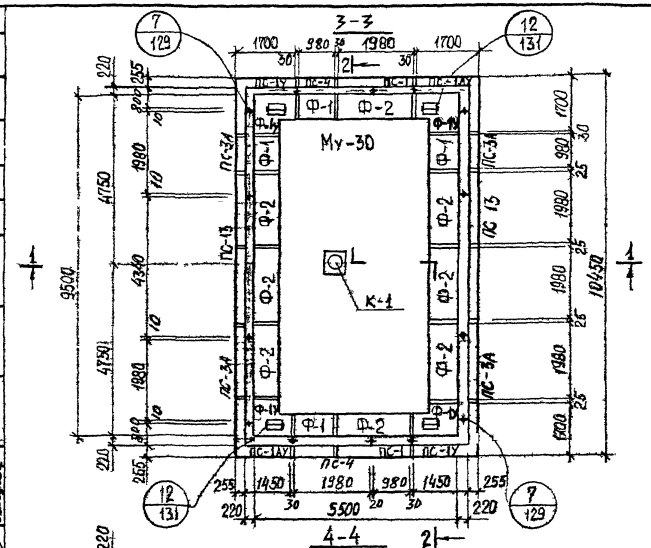

Спецификация сборных железобетонных изделий на одну камеру

N п/п	Наименование изделия	Марка изд.	Кол. шт.	Расход стали кг	Масса в кг		N° листа и выпуска серии 3.903 КЛ-13
1	Фундамент	Ф-7у	4	326.2	2500		59,70
2	—"—	Ф-1	4	102.6	1200	1,6	65,67
3	—"—	Ф-2	8	202.1	2400		66,67
4	Балка	Б-5	2	524.4	2700		л 25.26 в.1-7
5	Стеновая панель	ПС-1у	2	211.2	2880	1,6	37,38
6	—"—	ПС-1АУ	2	211.2	2880	1	39,40
7	—"—	ПС-1	2	106,9	1330	1,6	41,42
8	—"—	ПС-3А	4	206,1	2680	1,6	в.1-7
9	—"—	ПС-4	2	207,2	2600		47,48
10	—"—	ПС-13	2	708.5	4000		л 13,15 в.1-7
11	Плита перекрытия	П-23-16	1	55.8	1960		1,3
12	—"—	П-33-16	1	123,9	2830		10,12
13	—"—	П-23-21-Д	1	98,5	2400	1,6	8,9
14	—"—	П-23-21	2	72,4	2580		2,3
15	—"—	П-33-21	2	162,4	3730		11,12
16	—"—	П-33-21-К	1	212,8	3210		14,15
17	—"—	П-23-21-К	1	94,7	2070		5,6
18	—"—	П-33-21-Д	1	228,9	3550		17 18
19	Монолитные днище	Му-30	1	1724,9	7,36 м³		л.136 в. 0-2

(Разрезы 1-1, 2-2 и спецификацию металлоконструкций см. на л.104

КЛ	Сборные железобетонные камеры на тепловых сетях для материалов проектирования		Серия 3.903 КЛ-13	
1983	Камера 9,5 х 5,5 х 2,5 Планы		Выпуск 0-2	Лист 103

ЛГИП. зак 77 тир 1000 экз п. 81г

1-1

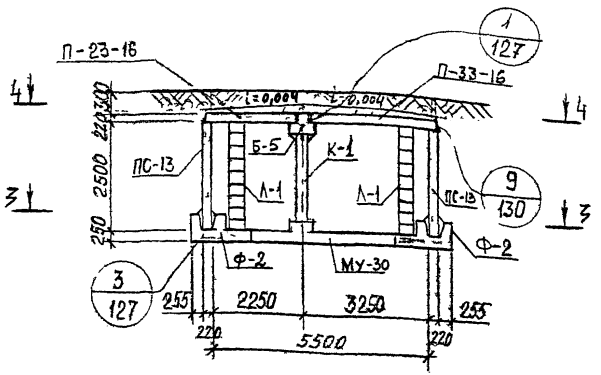

2-2

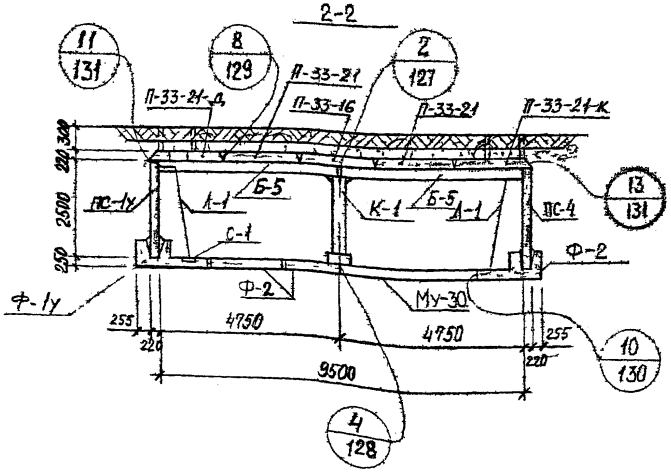

Спецификация металлоконструкций на одну камеру

N° п/п	Наименование	Марка изделия	Кол. шт	Масса в кг: Единая	Масса в кг: Общая	N° листа Вып. 0-2 серии 3.903 КЛ-13
1	Колонна	К-1	1	182 9	182,9	134
2	Лестница	Л-1	4	48,0	192,0	133
3	Сетка водосборника	С-1	4	2,2	8.8	135
4	Накладная деталь	Н-1	28	1,43	40.0	135
5	——"——	Н-2	8	0,24	1,9	135
6	——"——	Н-3	10	7.5	75,0	135

1. Планы и спецификацию сборных железобетонных изделий см. на листе 103.

ЛЕНГИПРОИНЖПРОЕКТ
Гл. инженер проекта Егоров
Нач. сект. Данилов
Нач. отдела Комарова
Гл. инж. проекта Егоров
Рук. группы Данилов
Исполнил Комарова
Проверил Самсонов
Согласовано
Типовые проекты Отдел Строительных конструкций
Инв. № подл. | Подпись и дата | Взам. инв. №
Изм. | Кол. уч. | Лист | № док. | Подпись | Дата
ЛГИП. зак 77 тир 1000 эз II 81г

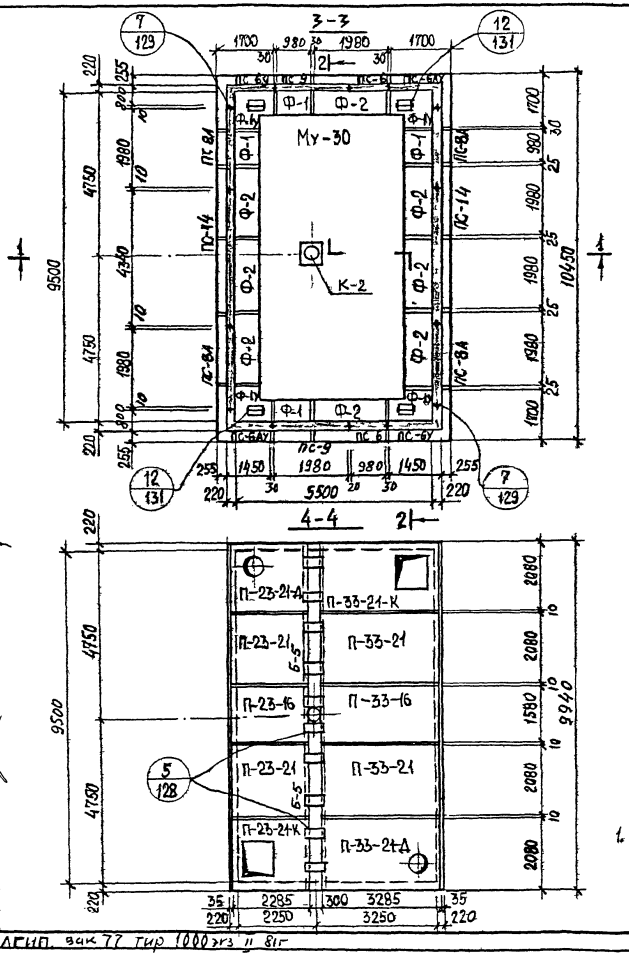

Спецификация сборных железобетонных изделий на одну камеру

N п/п	Наименование изделия	Марка изд.	Кол шт	Расход стали кг	Масса 1 кг	№ листа и выпуска серии 3.903 кл 13
1	Фундамент	Ф-1У	4	326,2	2500	69,70
2	—"—	Ф-1	4	102,6	1200	65,67
3	—"—	Ф-2	8	202,1	2400	66,67
4	Балка	Б-5	2	524,4	2700	25,26 В.1-7
5	Стеновая панель	ПС-6У	2	185,7	2530	51,52
6	—"—	ПС-6АУ	2	185,7	2530	53,54
7	—"—	ПС-6	2	93,6	1150	55,56
8	—"—	ПС-8А	4	180,5	2350	59,60 А.1-7 В.1-7
9	—"—	ПС-9	2	181,6	2280	61,62
10	—"—	ПС-14	2	634,7	3180	А.16,18 В.1-7
11	Плита перекрытия	П-23-16	1	55,8	1960	1,3
12	—"—	П-33-16	1	123,9	2830	10,12
13	—"—	П-23-21Д	1	98,5	2400	8,9
14	—"—	П-23-21	2	72,4	2580	2,3
15	—"—	П-33-21	2	162,4	3730	11,12
16	—"—	П-33-21К	1	212,8	3210	14,15
17	—"—	П-23-21К	1	94,7	2070	5,6
18	—"—	П-33-21Д	1	228,9	3550	17,18
19	Монолитное днище	Му-30	1	1724,9	7,36 м³	В 136 О-2

1. Разрезы 1-1, 2-2 и спецификацию металлоконструкций см. на л. 106

КЛ	Сборные железобетонные камеры на тепловых сетях материалы для проектирования	СЕРИЯ 3.903 кл-13	
1983	Камера 9,5×5,5×2,2 Планы	ВЫПУСК 0-2	ЛИСТ 105

ЛЕНГИПРОИНЖПРОЕКТ
Гл. конструктор Свешников
Рук. группы Шапиро
Исполнил Проверил
Гл. инженер проекта Свешников
Отдел
Начальник Шапиро
Согласовано
Инв. № подл. | Подпись и дата | Взам. инв. №
Изм. | Кол. уч. | Лист | № докум. | Подпись | Дата
Рег. №
ЛГИП. зак 77 тир 1000 экз II 81г

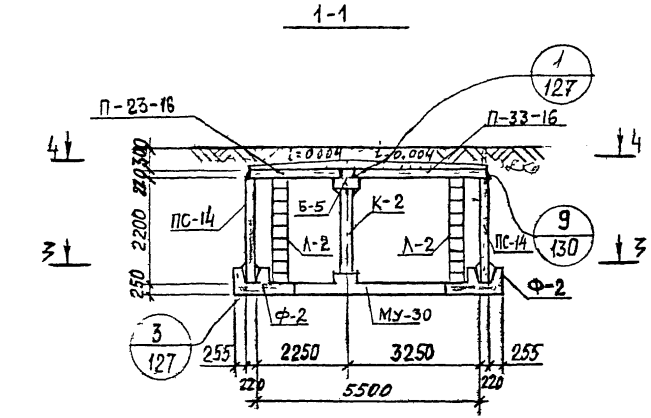

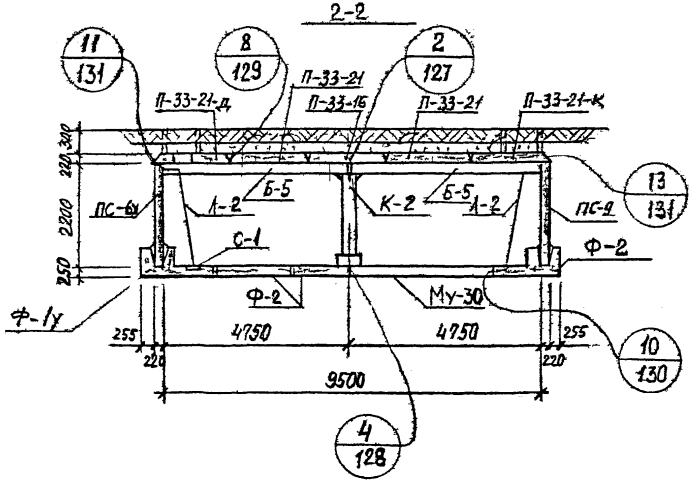

Спецификация металлоконструкций на одну камеру

N° п/п	Наименование	Марка изделия	Кол шт	Масса в кг: Един	Масса в кг: Общая	N° листа Вып. 0-2 серии 3903 КЛ-13
1	Колонна	К-2	1	164.9	164.9	134
2	Лестница	Л-2	4	42,8	171.2	133
3	Сетка водосборника	С-1	4	2,2	8,8	135
4	Накладная деталь	Н-1	28	1,43	40,0	135
5	—"—	Н-2	8	0,24	1,9	135
6	—"—	Н-3	10	7,5	75,0	135

1 Планы и спецификацию сборных железобетонных изделий см. на листе 105.

КЛ	Сборные железобетонные камеры на тепловых сетях. Материалы для проектирования	Серия 3903 КЛ-13
1983	Камера 9,5×5,5×2,2. Разрезы	Выпуск 0-2 / Лист 106

ЛГИП. зак 77 тир 1000 экз II 81г

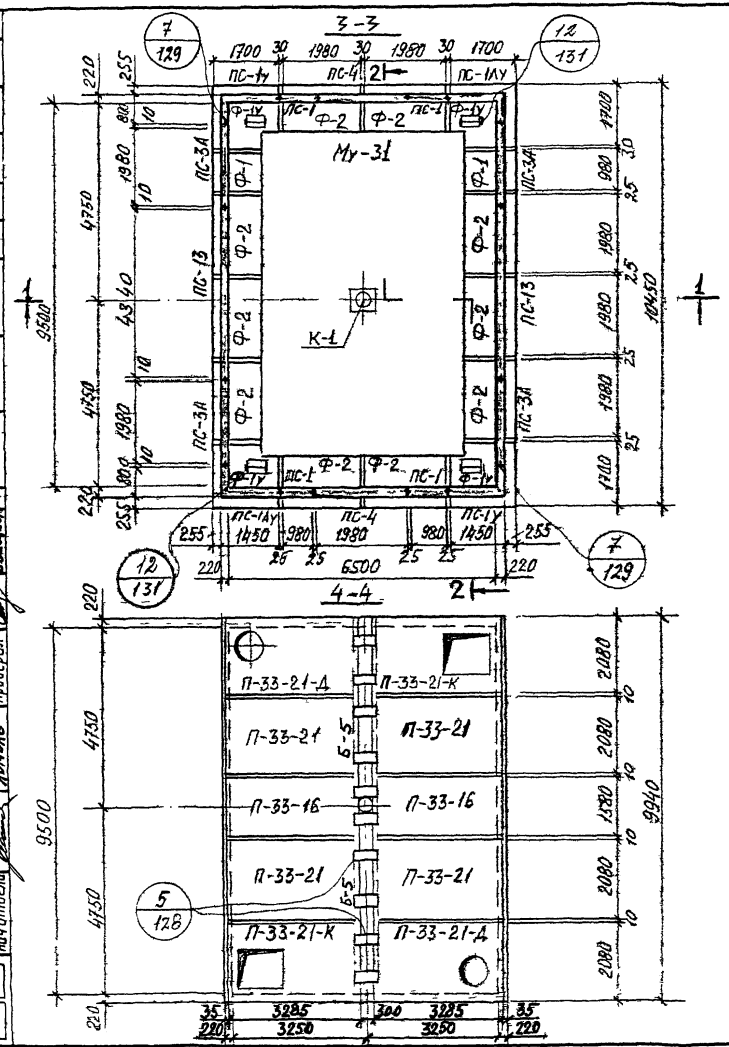

Спецификация сборных железобетонных изделий на одну камеру

N п/п	Наименование изделия	Марка изд.	Кол. шт.	Расход стали в кг	Масса в кг	N° листа и выпуска серии 3.903 КЛ-13	
1	Фундамент	Ф-1у	4	326,2	2500		69,70
2	—"—	Ф-1	2	102,6	1200	В. 1-6	65,67
3	—"—	Ф-2	10	202,1	2400		66,67
4	Балка	Б-5	2	524,4	2700	1,25, 26 В 1-7	
5	Стеновая панель	ПС-1у	2	211,2	2880		37,38
6	—"—	ПС-1АУ	2	211,2	2660		39,40
7	—"—	ПС-1	4	106,3	1330	В. 1-6	41,42
8	—"—	ПС-3А	4	205,1	2660	В. 1-6	А1,2 В 1-7
9	—"—	ПС-4	2	209,2	2660		44,48
10	—"—	ПС-13	2	708,5	4000		А 13,19 В 1-9
11	Плита перекрытия	П-33-16	2	123,9	2830		10,12
12	—"—	П-33-21	4	162,4	3730	В. 1-6	14,12
13	—"—	П-33-21-Д	2	228,9	3550		17,18
14	—"—	П-33-21-К	2	212,8	3210		14,15
15	Монолитное днище	Му-31	1	2.174,4	9,3 м³		А 136 В.0-2

* Разрезы 1-1, 2-2 и спецификацию металлоконструкций см. на листе 108

КЛ	Сборные железобетонные камеры на тепловых сетях материалы для проектирования	Серия 3.903 кл-13	
1983	Камера 9,5×6,5×2,5 Планы.	Выпуск 0-2	Лист 107

ЛГИП зак 77 тир 1000 эз II 81г

РЕГ №

Инв.№ подл. | Взам.инв.№ | Подпись и дата

Согласовано

ЛЕНГИПРОИНЖПРОЕКТ

Гл.инж.проекта | Нач.отдела | Гл.спец. | Нач.отд. | Руководитель группы | Исполнитель | Проверил | Н.контр. | Изменения

1 - 1

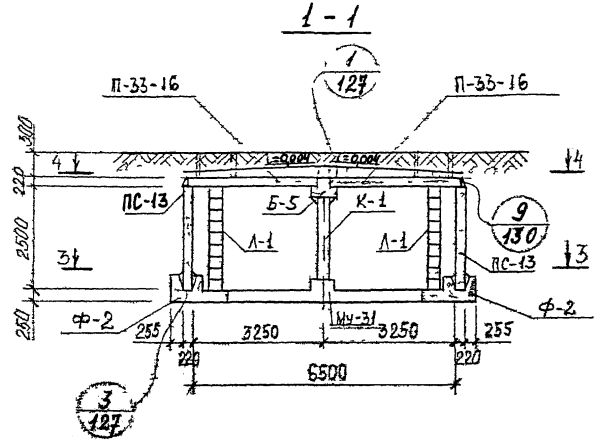

2 - 2

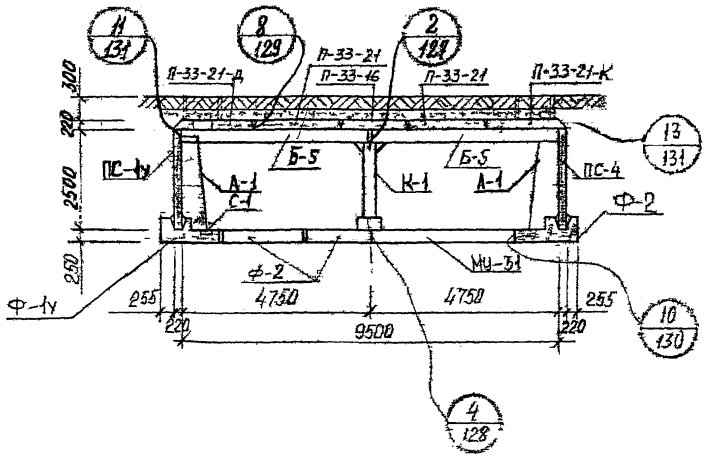

Спецификация металлоконструкций на одну камеру

N п/п	Наименование	Марка изделия	Кол. шт	Масса в кг Един	Масса в кг Общая	№ листа вып. 0-2 серии 3.903 КЛ-13
1	Колонна	К-1	1	182.9	182.9	134
2	Лестница	Л-1	4	48.0	192,0	133
3	Сетка водосборника	С-1	4	2,2	8,8	135
4	Накладная деталь	Н-1	32	1.45	46.8	135
5	——"——	Н-2	8	0,24	1.9	135
6	——"——	Н-3	10	7.5	75.0	135

1. Планы и спецификацию сборных железобетонных изделий см. на листе 107.

КЛ	Сборные железобетонные камеры на тепловых сетях материалы для проектирования	Серия 3.903 КЛ-13	
1983	Камера 9,5 × 6,5 × 2,5 Разрезы	Выпуск 0-2	Лист 108

ЛГИП. зак 77 тир 1000 экз 11 81г

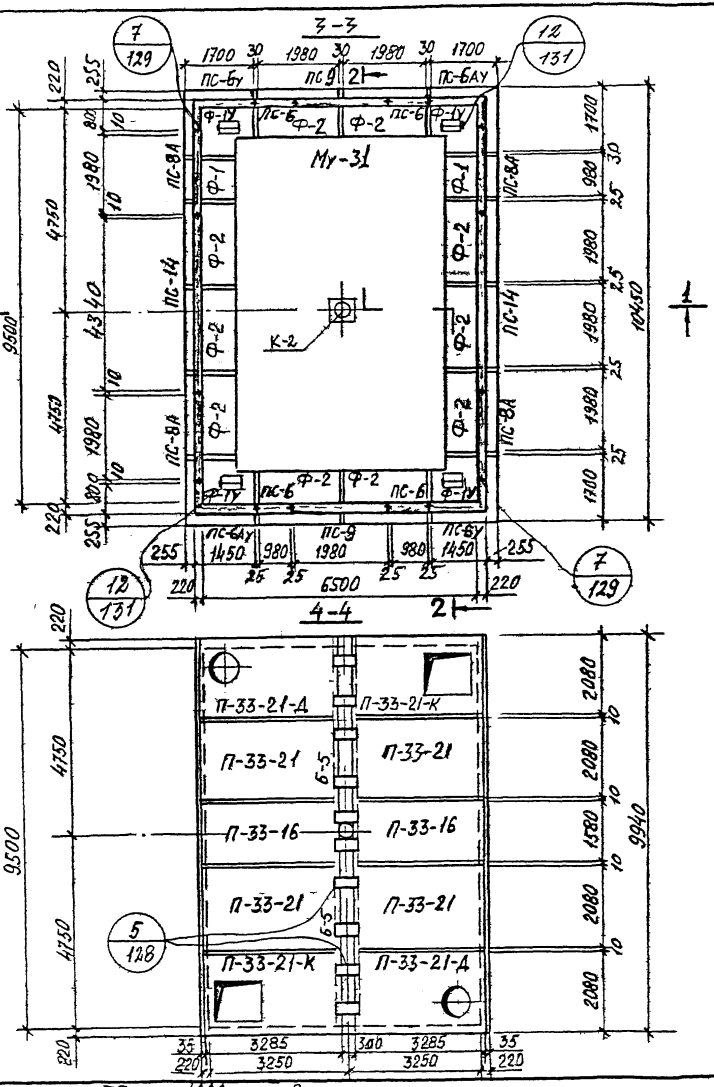

Спецификация сборных железобетонных изделий на одну камеру

N п/п	Наименование изделия	Марка изд.	Кол. шт.	Расход стали в кг	Масса в кг	№ листа и выпуск серии 3.903 КЛ-13	
1	Фундамент	Ф-1у	4	326,2	2500		69,70
2	—"—	Ф-1	2	102,6	1200	В. 1-6	65,67
3	—"—	Ф-2	10	202,1	2400		66,67
4	Балка	Б-5	2	524,4	2700	1 25, 26 В 1-7	
5	Стеновая панель	ПС-6у	2	185,7	2530		51,52
6	—"—	ПС-6АУ	2	185,7	2530		53,54
7	—"—	ПС-6	4	93,6	1150	В. 1-6	55,56
8	—"—	ПС-8А	4	180,5	2350		60 л.14 в.1-7
9	—"—	ПС-9	2	181,6	2280		61, 62
10	—"—	ПС-14	2	634,7	3180	л 16, 18 в 1-7	
11	Плита перекрытия	П-33-16	2	123,9	2830		10,12
12	—"—	П-33-21	4	162,4	3730	В. 1-6	11,12
13	—"—	П-33-21-Д	2	228,9	3550		17,18
14	—"—	П-33-21-К	2	212,8	3210		14,15
15	Монолитное днище	Му-31	1	2174,4	9,3 м³	л 136 в. 0-2	

1 Разрезы 1-1, 2-2 и спецификацию металлоконструкций см. на листе 110

КЛ	Сборные железобетонные камеры на тепловых сетях материалы для проектирования	Серия 3903 КЛ-13	
1983	Камера 9,5×6,5×2,2 Планы	Выпуск 0-2	Лист 109

ЛГИП. зак 77 тир 1000 экз н 81г

РЕГ №
Инв. № подл. | Подпись и дата | Взам. инв. №
Инв. № дубл. | Подпись и дата
Гл. инженер | Гл. конструктор | Нач. отдела | Гл. специалист | Ст. инженер | Инженер | Техник
Разработано | Проверил | Н. контр. | Нач. группы | Ст. техник | Техник
ЛЕНГИПРОИНЖПРОЕКТ
г. Ленинград

1 - 1

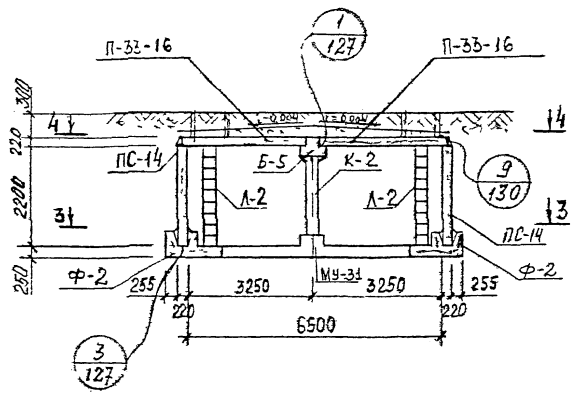

2 - 2

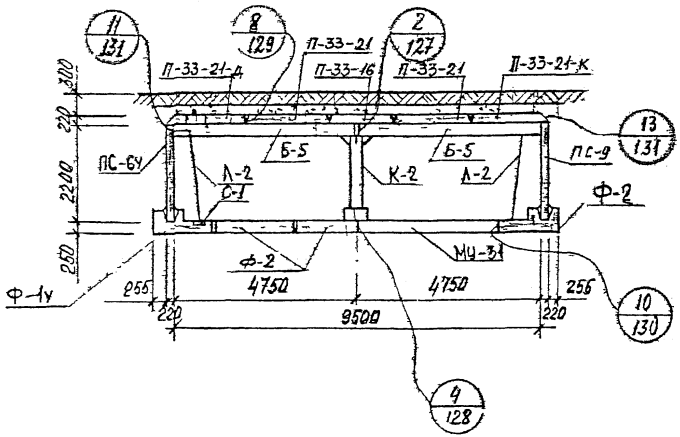

Спецификация металлоконструкций на одну камеру

N п/п	Наименование	Марка изделия	Кол. шт.	Масса в кг		№ листа вып 0-2 серии 3.903 КЛ-13
				Един	Общая	
1	Колонна	К-2	1	164,9	164,9	134
2	Лестница	Л-2	4	42,8	171,2	133
3	Сетка водосборника	С-1	4	2,2	8,8	135
4	Накладная деталь	Н-1	32	1,43	45,8	135
5	——"——	Н-2	8	0,24	1,9	135
6	——"——	Н-3	10	7,5	75,0	135

1. Планы и спецификацию сборных железобетонных изделий см. на листе 109.

КЛ	Сборные железобетонные камеры на тепловых сетях материалы для проектирования	Серия 3.903 КЛ-13	
1983	Камера 9,5×6,5×2,2 Разрезы	Выпуск 0-2	Лист 110

ЛГИП. Зак 77 тир 1000 эгз II-81г

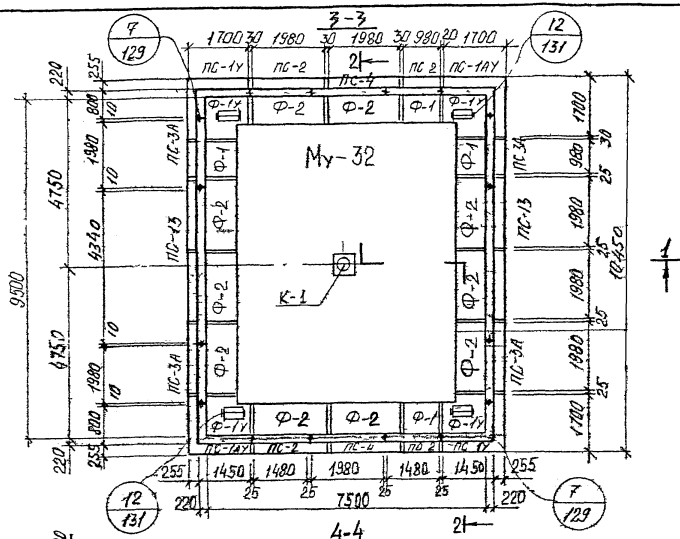

Спецификация сборных железобетонных изделий на одну камеру

N п/п	Наименование изделия	Марка изделия	Кол. шт.	Расход стали в кг	Масса в кг	№ листа и выпуска серии 3.903 КЛ-13	
1	Фундамент	Ф-1у	4	326,2	2500		69,70
2	—"—	Ф-1	4	102,6	1800	В. 1-6	65,67
3	—"—	Ф-2	10	202,1	2400		66,67
4	Балка	Б-5-1	2	658,2	2700	1 л. 25, 26 В 1-7	
5	Стеновая панель	ПС-1х	2	211,2	2880		37,38
6	—"—	ПС-1АУ	2	217,2	2880		39,40
7	—"—	ПС-3А	4	206,1	2680	Выпуск 1-6	46 л. 2 В. 1-7
8	—"—	ПС-2	4	147,4	2000		43,44
9	—"—	ПС-4	2	207,2	2600		47,48
10	—"—	ПС-13	2	708,5	4000		л. 13, 15 В. 1-7
11	Плита перекрытия	П-38-16	2	162,5	3270		19,21
12	—"—	П-38-21	4	213,7	4300		20,21
13	—"—	П-38-21-К	2	282,2	3780		23,24
14	—"—	П-38-21-Д	2	289,5	4120		26,27
15	Монолитное днище	Му-32	1	2624,0	11,2 м³		л. 136 В. 0-2

1 Разрезы 1-1, 2-2 и спецификацию металлоконструкций см. на листе 112.

КЛ	Сборные железобетонные камеры на тепловых сетях материалы для проектирования	Серия 3.903-КЛ-13	
1983	Камера 9,5×2,5×2,5 Планы	Выпуск 0-2	Лист 111

ЛГИП. зак 77 тир 1000 экз п 81г

1-1

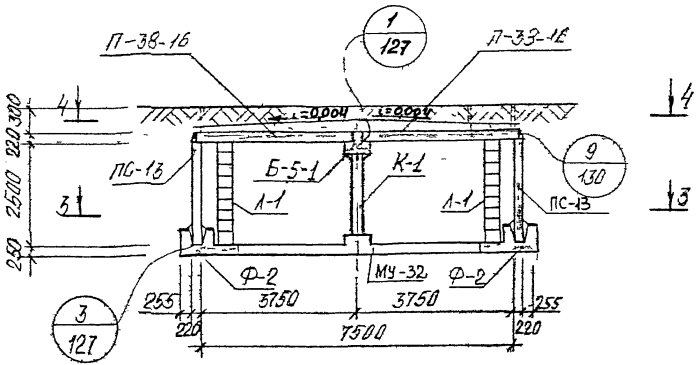

2-2

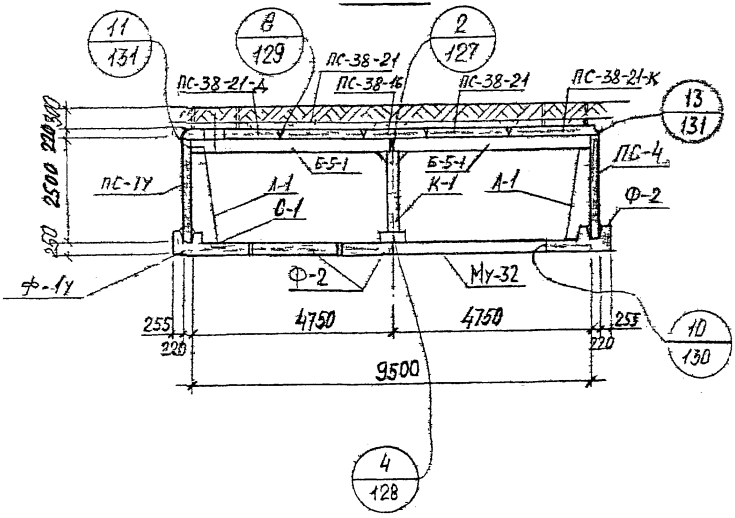

Спецификация металлоконструкций на одну камеру

№ п/п	Наименование	Марка изделия	Кол. шт.	Масса в кг: Един.	Масса в кг: Общая	№ листа вып. 0-2 серии 3903 кл-13
1	Колонна	К-1	1	182,9	182,9	134
2	Лестница	Л-1	4	48,0	192,0	133
3	Сетка водосбора	С-1	4	2,2	8,8	135
4	Накладная деталь	Н-1	32	1,43	45,8	135
5	——"——	Н-2	8	0,24	1,9	135
6	——"——	Н-3	10	7,5	75,0	135

1. Планы и спецификацию сборных железобетонных изделий см. на листе 111.

КЛ	Сборные железобетонные камеры на тепловых сетях. Материалы для проектирования	Серия 3.903 кл-13	
1983	Камера 9,5×7,5×2,5 Разрезы	Выпуск 0-2	Лист 112

ЛГИП. зак 77 тир 1000 экз II 81г

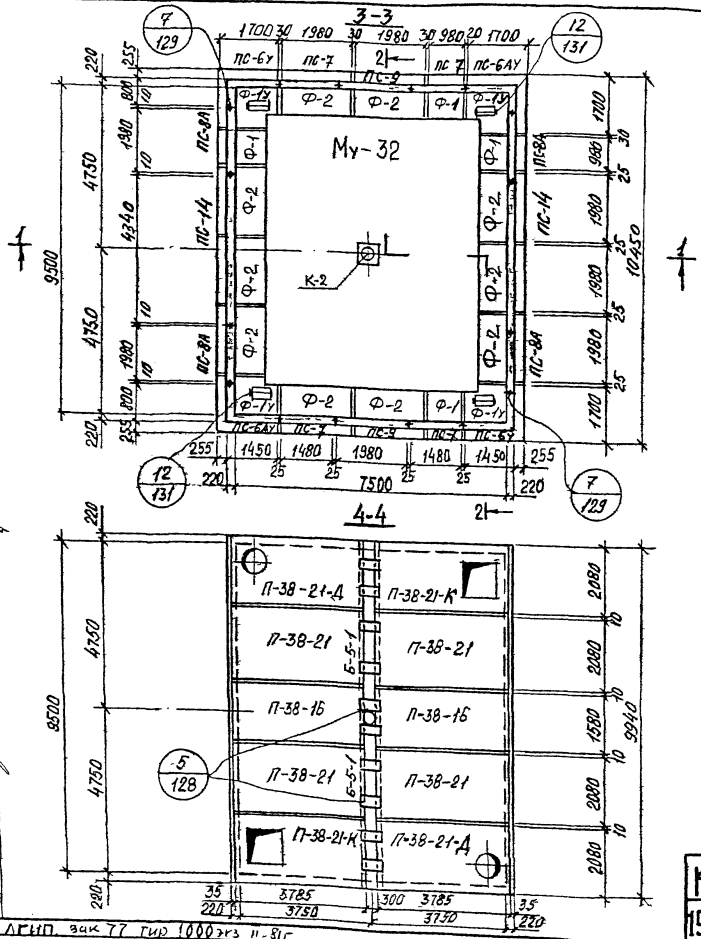

Спецификация сборных железобетонных изделий на одну камеру

N п/п	Наименование изделия	Марка изделия	Кол. шт	Расход стали в кг	Масса в кг	N° листа и выпуска серии 3.903 КЛ-13	
1	Фундамент	Ф-1У	4	326,2	2500	В. 1-6	69,70
2	—"—	Ф-1	4	102,6	1200		65,67
3	—"—	Ф-2	10	202,1	2400		66,67
4	Балка	Б-5-1	2	658,2	2700	Л 25,26 В 1-7	
5	Стеновая панель	ПС-6У	2	185,7	2530	Выпуск 1-6	51,52
6	—"—	ПС-6АУ	2	185,7	2530		53,54
7	—"—	ПС-8А	4	180,5	2350		60 Л 4 В. 1-7
8	—"—	ПС-7	4	122,9	1600		57,58
9	—"—	ПС-9	2	181,6	2280		61,62
10	—"—	ПС-14	2	634,7	3180	Л. 16,18 В 1-7	
11	Плита перекрытия	П-38-16	2	162,5	3270		19,21
12	—"—	П-38-21	4	213,7	4300		20,21
13	—"—	П-38-21-К	2	282,2	3780		23,24
14	—"—	П-38-21-Д	2	289,5	4120		26,27
15	Монолитное днище	Му-32	1	2624,0	11,2 м³	Л. 136 В 0-2	

1. Разрезы 1-1, 2-2 и спецификацию металлоконструкций см. на листе 114.

КЛ	Сборные железобетонные камеры на тепловых сетях материалы для проектирования	СЕРИЯ 3.903 КЛ-13
1983	Камера 9,5×7,5×2,2. Планы	ВЫПУСК 0-2 ЛИСТ 113

ЛЕНГИПРОИНЖПРОЕКТ

Согласовано

Гл. инж. проект. Отдел. Нач. отдела

Н. контр. Рук. группы Исполнил. Проверил

Сдано в Госстрой Ленгипроинжпроект

Инженер Дата Рес. № Изм. Подпись Дата

Лен. Гип. зак 77 тир 1000 экз 11-81г

1-1

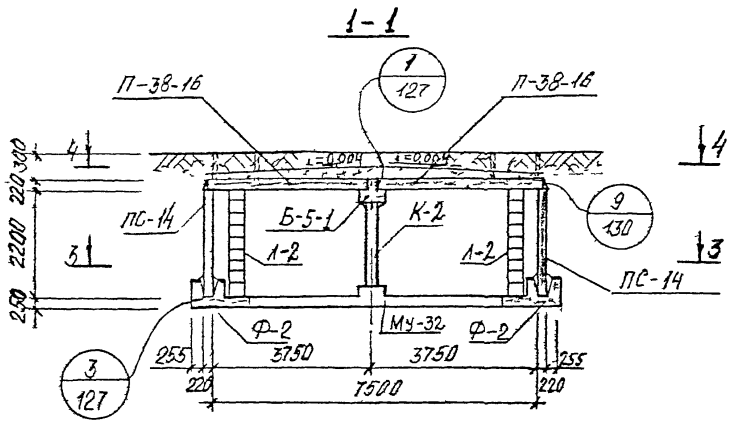

2-2

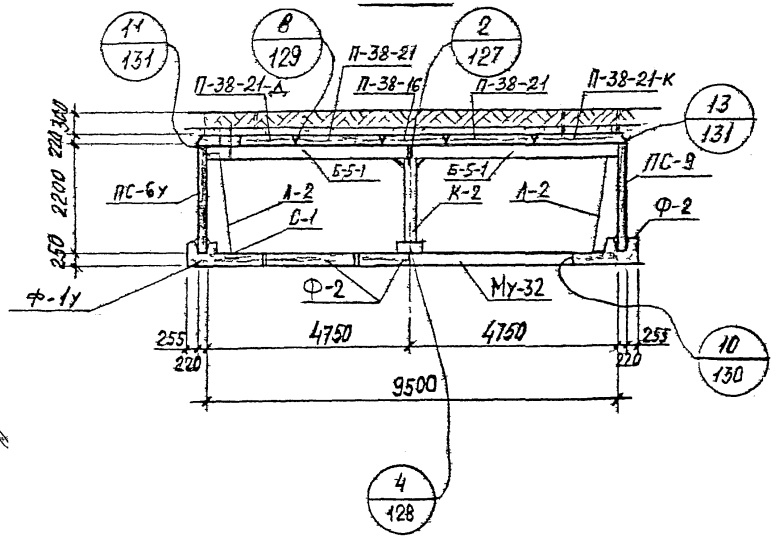

Спецификация металлоконструкций на одну камеру

№ п/п	Наименование	Марка изделия	Кол. шт.	Масса в кг: Един.	Масса в кг: Общая	№ листа Вып. 0-2 серии 3.903 кл.13
1	Колонна	К-2	1	164,9	164,9	134
2	Лестница	Л-2	4	42,8	171,2	133
3	Сетка водосборн	С-1	4	2,2	8,8	135
4	Накладная деталь	Н-1	32	1,43	45,8	135
5	—"—	Н-2	8	0,24	1,9	135
6	—"—	Н-3	10	7,5	75,0	135

1. Планы и спецификацию сборных железобетонных изделий см. на листе 113.

КЛ	Сборные железобетонные камеры на тепловых сетях материалы для проектирования	Серия 3.903 КЛ-13	
1983	Камера 9,5×7,5×2,2 Разрезы	Выпуск 0-2	Лист 114

ЛГИП. зак 77 тир 1000 экз II 81г

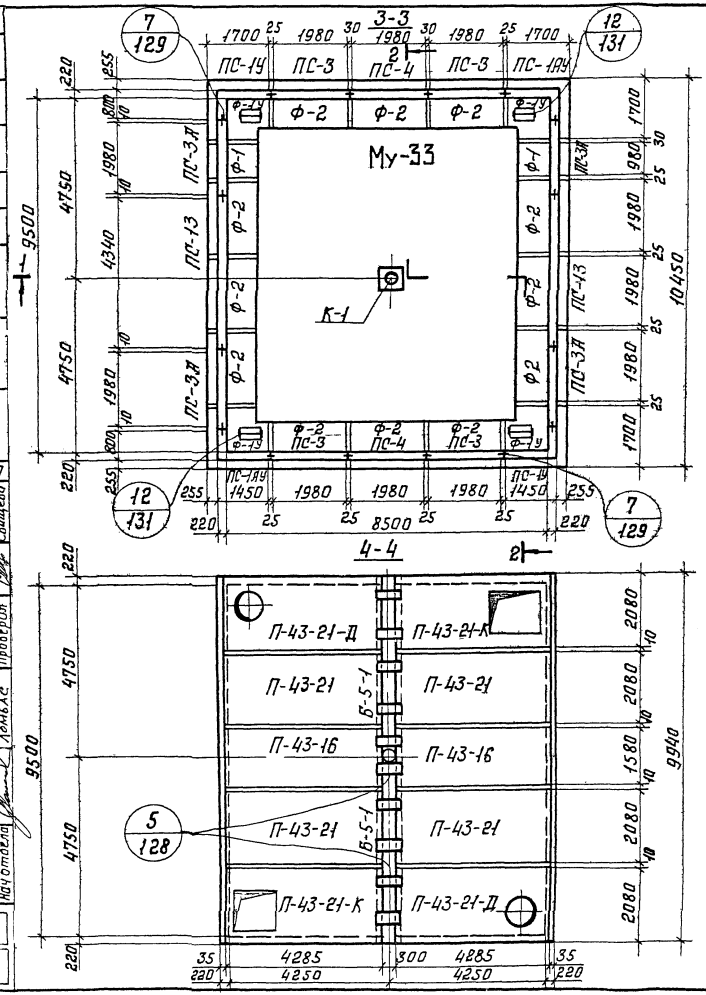

Спецификация сборных железобетонных изделий на одну камеру

№ п/п	Наименование изделия	Марка изделия	Кол. шт.	Расход стали В кг	Масса В кг	№ листа и выпуска серии 3.903 кл-13	
1	Фундамент	Ф-1У	4	326,2	2500		69,70
2	—"—	Ф-1	2	102,6	1200	В 1-6	65,67
3	—"—	Ф-2	12	202,1	2400		66,67
4	Балка	Б-5-1	2	658,2	2700	л 25,26 В 1-7	
5	Стеновая панель	ПС-1У	2	211,2	2880		37,38
6	—"—	ПС-1АУ	2	211,2	2880	1-6	39,40
7	—"—	ПС-3А	4	206,1	2680	46 л 2 В 1-7	
8	—"—	ПС-3	4	198,5	2680		45,46
9	—"—	ПС-4	2	207,2	2600	Выпуск	47,48
10	—"—	ПС-13	2	708,5	4000	л 13,15 В 1-7	
11	Плита перекрытия	П-43-16	2	213,6	3700	1-6	28,30
12	—"—	П-43-21	4	279,8	4870		29,30
13	—"—	П-43-21К	2	385,8	4360	Выпуск	32,33
14	—"—	П-43-21Д	2	411,2	4700		35,36
15	Монолитное днище	Му-33	1	3073,4	13,17 м³	л 136 В 0-2	

1 Разрезы 1-1, 2-2 и спецификацию металлоконструкций см на листе 116

КЛ 1983	Сборные железобетонные камеры на тепловых сетях. Материалы для проектирования	СЕРИЯ 3.903 кл-13	
	Камера 9,5×8,5×2,5 Планы	ВЫПУСК 0-2	ЛИСТ 115

ЛЕНГИПРОИНЖПРОЕКТ
Гл. инженер
Рук. группы
Исполнил
Проверил
Егоров
Васильев
Алексеева
Ушакова
Нач. отдела
Леонтьев
Инв. № подл.
Взам. инв. №
Подпись и дата
Инв. № дубл.
Подпись и дата
Взам. инв. №
Инв. № подл.
Подпись и дата
Согласовано
Изм. Кол. уч. Лист № док. Подпись Дата
Изменения
Инв. № подл.
Подпись и дата
Взам. инв. №
Инв. № дубл.
Подпись и дата

1 - 1

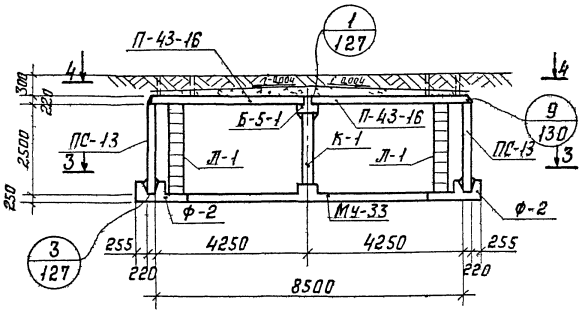

2 - 2

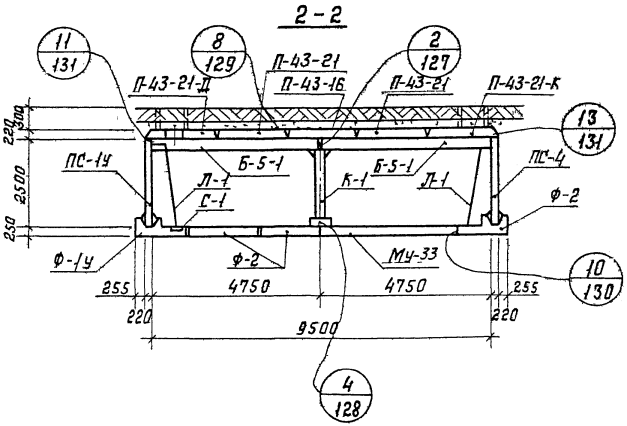

Спецификация металлоконструкций на одну камеру

№ п/п	Наименование	Марка изделия	Кол. шт.	Масса в кг		№ листа вып 0-2 серии 3.903 кл-13
				Един.	Общая	
1	Колонна	К-1	1	182.9	182.9	134
2	Лестница	Л-1	4	48.0	192.0	133
3	Сетка водосборника	С-1	4	2.2	8.8	135
4	Накладная деталь	Н-1	32	1.43	45.8	135
5	——— " ———	Н-2	8	0.24	1.9	135
6	——— " ———	Н-3	10	7.5	75.0	135

1. Планы и спецификацию сборных железобетонных изделий см. на листе 115.

КЛ	Сборные железобетонные камеры на тепловых сетях. Материалы для проектирования	Серия 3.903 кл-13	
1983	Камера 9.5×8.5×2.5. Разрезы	Выпуск 0-2	Лист 116

ЛЕНГИПРОИНЖПРОЕКТ

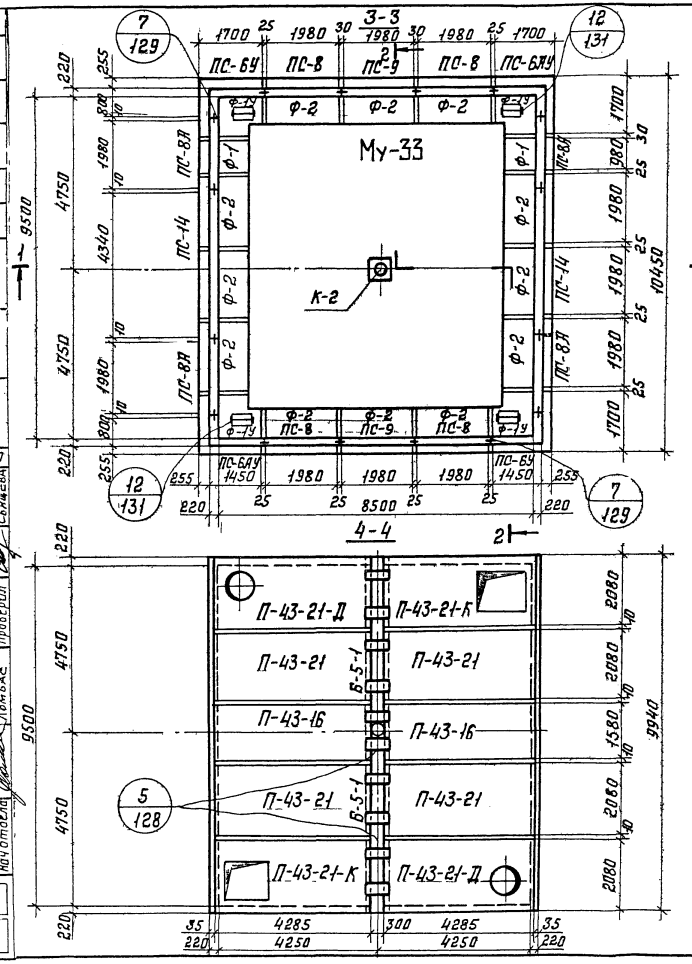

Спецификация сборных железобетонных изделий на одну камеру

№ п/п	Наименование изделия	Марка изделия	Кол шт	Расход стали в кг	Масса в кг	№ листа и выпуска серии 3.903 кл-13	
1	Фундамент	Ф-1У	4	326,2	2500		69,70
2	—"—	Ф-1	2	102,6	1200	В 1-6	65,67
3	—"—	Ф-2	12	202,1	2400		66,67
4	Балка	Б-5-1	2	658,2	2700	л 25,26 В 1-7	
5	Стеновая панель	ПС-6Ч	2	185,7	2530		51,52
6	—"—	ПС-6Ау	2	185,7	2530		53,54
7	—"—	ПС-8Л	4	180,5	2350	Выпуск 1-6	60 л 4 В 1-7
8	—"—	ПС-8	4	172,9	2350		59,60
9	—"—	ПС-9	2	181,6	2280		61,62
10	—"—	ПС-14	2	634,7	3180	л 16,18 В 1-7	
11	Плита перекрытия	П-43-16	2	213,6	3700		28,30
12	—"—	П-43-21	4	279,8	4870	Выпуск 1-6	29,30
13	—"—	П-43-21К	2	385,8	4360		32,33
14	—"—	П-43-21Д	2	411,2	4700		35,36
15	Монолитное днище	МУ-33	1	3073,4	13,17м³	л 136 В 0-2	

1. Разрезы 1-1, 2-2 и спецификация металлоконструкций см на листе 118

КЛ	Сборные железобетонные камеры на тепловых сетях материалы для проектирования	Серия 3.903 кл-13
1983	Камера 9,5×8,5×2,2 Планы	Выпуск 0-2 / Лист 117

РЕГ №
Ленгипроинжпроект
Инв № подл | Подп и дата | Взам инв №
Изменение
Согласовано
Гл конструктор Егоров
Гл инженер проекта Егоров
Нач отдела Шмелева
Исполнители Васильева, Ахахова, Сачкова
Проверил

РЕГ №

1-1

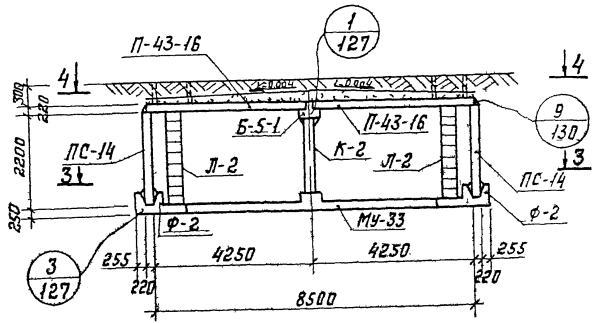

2-2

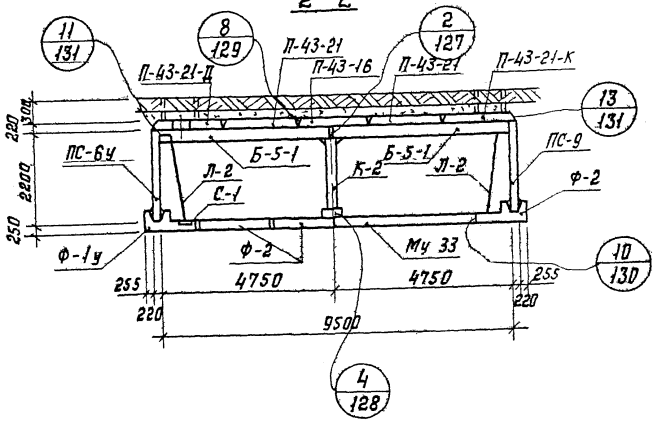

Спецификация металлоконструкций на одну камеру

№ п/п	Наименование	Марка изделия	Кол. шт.	Масса в кг		№ листа вып 0-2 серии 3903 кл-13
				Един	Общая	
1	Колонна	К-2	1	164.9	164.9	134
2	Лестница	Л-2	4	42.8	171.2	133
3	Сетка водосборника	С-1	4	2.2	8.8	135
4	Накладная деталь	Н-1	32	1.43	45.8	135
5	——— " ———	Н-2	8	0.24	1.9	135
6	——— " ———	Н-3	10	7.5	75.0	135

1. Планы и спецификацию борных железобетонных изделий см. на листе 117.

Согласовано

Ленгипроинжпроект

Гип Егоров
Нач. отд. Васильев
Рук. группы Павлова
Гл. спец. Кузнецова
Н. контр. Егоров
Ст. инж. Ломбах
Инв. № подл. | Подпись и дата | Взам. инв. № | Инв. № дубл. | Подпись и дата

КЛ 1983	Сборные железобетонные камеры на тепловых сетях. Материалы для проектирования	Серия 3903 кл-13	
	Камера 9,5×8,5×2. Разрезы	Выпуск 0-2	Лист 118

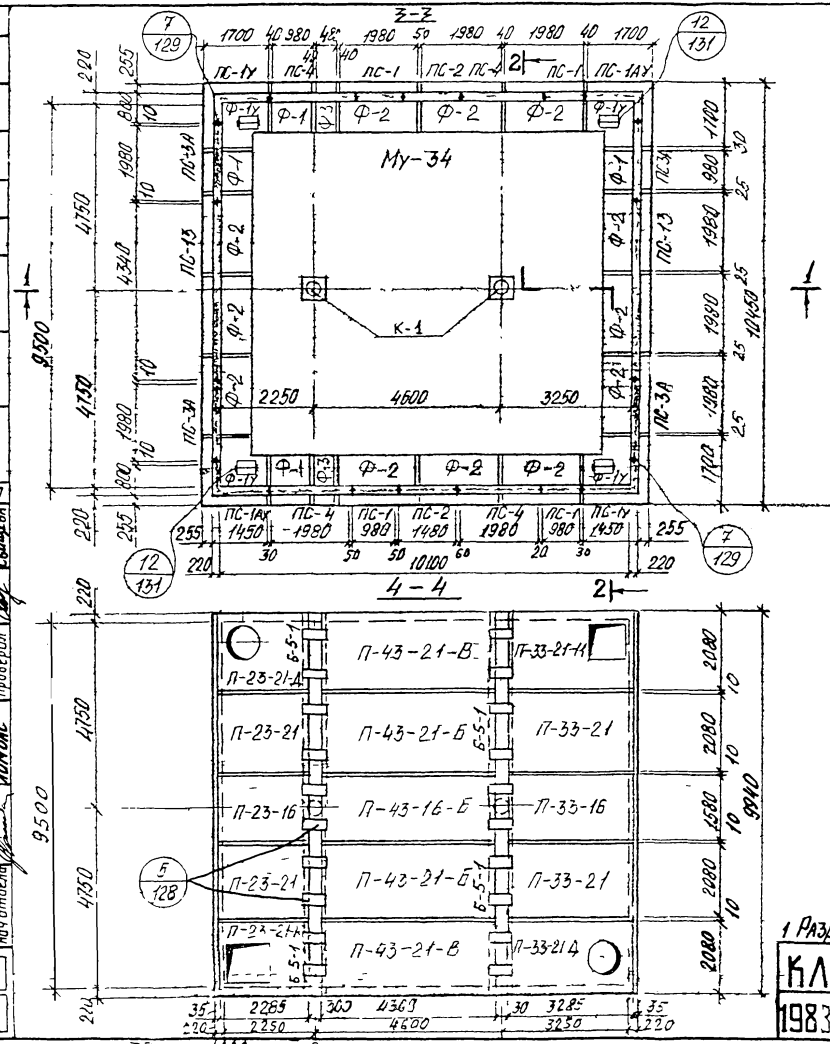

Спецификация сборных железобетонных изделий на одну камеру

№ п/п	Наименование изделия	Марка изделия	Кол шт	Расход стали кг	Масса Б кг	№ листа и выпуска Альбома 3.903 КЛ-13	
1	Фундамент	Ф-1у	4	326,2	2500		69,70
2	—"—	Ф-1	4	102,6	1200		65,67
3	—"—	Ф-2	12	202,1	2400	Выпуск 1-6	66,67
4	—"—	Ф-3	2	58,8	600		68,70
5	Балка	Б-5-1	4	658,2	2700		25,26 В 1-7
6	Стеновая панель	ПС-1ау	2	211,2	2880		37,38
7	—"—	ПС-1АУ	2	211,2	2880		39,40
8	—"—	ПС-1	4	106,9	1330		41,42
9	—"—	ПС-2	2	141,4	2000		43,44
10	—"—	ПС-3А	4	206,1	2680	Выпуск 1-6	46 1, 2 В 1-7
11	—"—	ПС-4	4	207,2	2600		47,48
12	—"—	ПС-13	2	708,5	4000		1, 13, 15 В 1-7
13	Плита перекрытия	П-23-16	1	55,8	1960		1,3
14	—"—	П-23-21-Б / П-23-21-А	1 / 1	94,7 / 98,5	2070 / 2400		5,6,8,9
15	—"—	П-23-21	2	72,4	2580		2,3
16	—"—	П-33-16	1	123,9	2830		10,12
17	—"—	П 33-21-Б / П 33-21-А	1 / 1	212,8 / 228,9	3210 / 3550	Выпуск 1-6	14,15,17,18
18	—"—	П-33-21	2	162,4	3730		11,12
19	—"—	П 43-21-Б / П 43-21-В	2 / 2	273,8 / 290,4	4870	В 1-7	28 В 1-6
20	—"—	П 43-16-Б	1	213,6	3700		27 А 130
21	Монолитное днище	Му-34	1	3831,9	16,36 м³		А 136 В 0-2

1 Разрезы 1-1, 2-2 и спецификацию металлоконструкций см. л 120

КЛ	Сборные железобетонные камеры на трассах сетей материалы для проектирования	Серия 3.903 КЛ-13	
1983	Камера 9,5×10,1×2,5 Планы	Выпуск 0-2	Лист 119

ЛЕНГИПРОИНЖПРОЕКТ
Гип Гордов
Нач отдела Конопко
Нач отд Коршунова
Рук группы Васильев
Исполнил Самсонов
Н. контр Гордов
Согласовано

ГИП зак 77 тир 1000 экз 11 81г

1 – 1

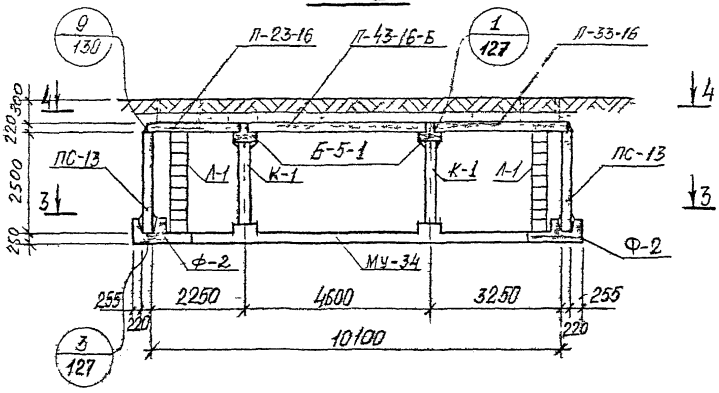

2 – 2

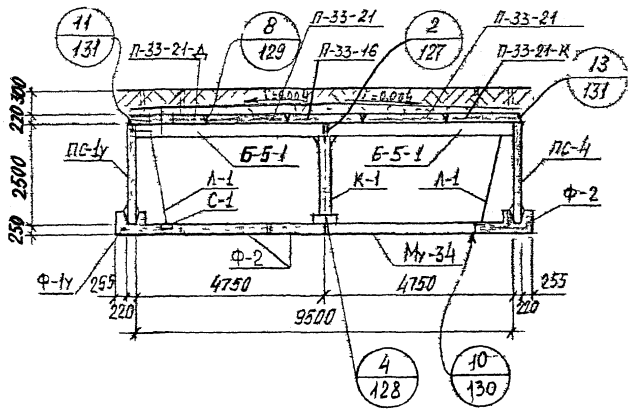

Спецификация металлоконструкций на одну камеру

№ п/п	Наименование	Марка изделия	Кол. шт	Масса в кг: Един	Масса в кг: Общая	№ листа вып. 0-2 серии 3.903 кл.13
1	Колонна	К-1	2	182,9	365,8	134
2	Лестница	Л-1	4	48,0	192,0	133
3	Сетка водосборника	С-1	4	2,2	8,8	135
4	Накладная деталь	Н-1	40	1,43	57,2	135
5	—//—	Н-2	8	0,24	1,9	135
6	—//—	Н-3	20	7,5	150,0	135

1. Планы и спецификацию сборных железобетонных изделий см. на листе 119.

КЛ	Сборные железобетонные камеры на тепловых сетях материалы для проектирования	Серия 3.903 кл-13
1983	Камера 9,5×10,1×2,5. Разрезы	Выпуск 0-2 / Лист 120

ЛенГипроИнжПроект
Гл. инж. проекта Котов
Отдел строительных конструкций
Нач. отдела Липкис
Н. контр. Кононов
Рук. группы Шапалин
Гл. спец. Васильев
Проверил Власова
Разраб. Сущева
Согласовано
Инв. № подл. | Подпись и дата | Взам. инв. №
Инв. № дубл. | Подпись и дата
Изм. | Кол. уч. | Лист | № док. | Подпись | Дата
Инженер Лисенкин
Дата
Рег. №
Подпись и дата
Инв. № подл.
РЕГ №
ЛГИП. зак 71 тир 1000 из II 81г

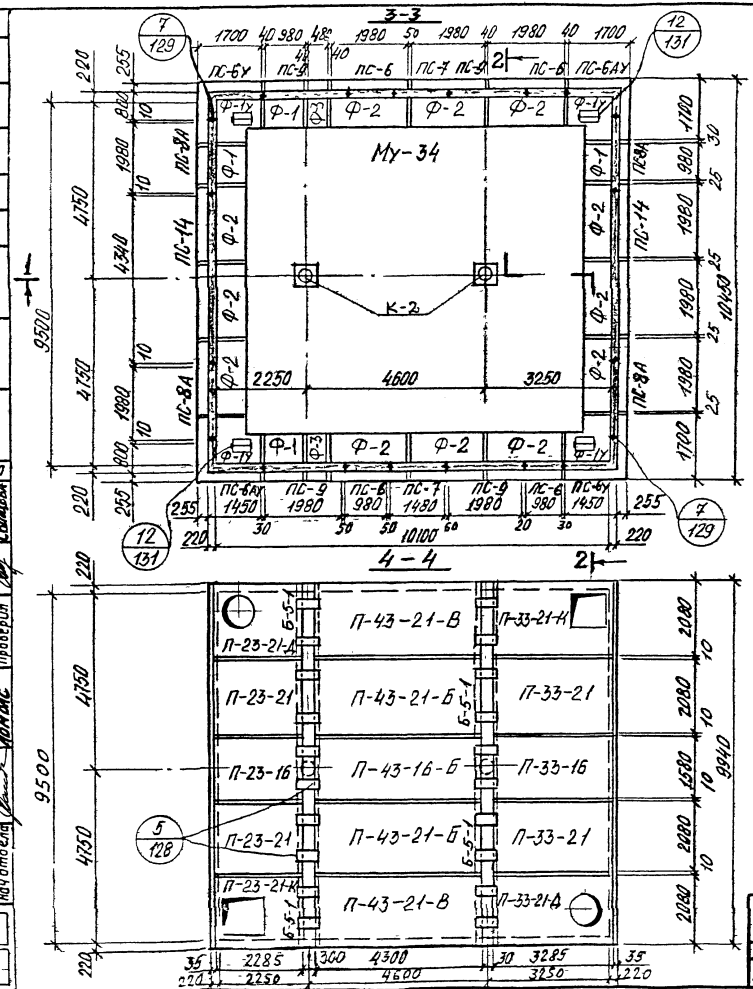

Спецификация сборных железобетонных изделий на одну камеру

№ п/п	Наименование изделия	Марка изделия	Кол. шт.	Расход стали кг	Масса ед. кг	№ листа и выпуска серии 3.903 КЛ-13	
1	Фундамент	Ф-1у	4	326,2	2500	Выпуск 1-5	69,70
2	—"—	Ф-1	4	102,6	1200		65,67
3	—"—	Ф-2	12	202,1	2400		66,67
4	—"—	Ф-3	2	58,8	600		69,70
5	Балка	Б-5-1	4	658,2	2700	л. 25,26 В. 1-7	
6	Стеновая панель	ПС-6У	2	185,7	2530	Выпуск 1-6	51,52
7	—"—	ПС-6АУ	2	185,7	2530		53,54
8	—"—	ПС-6	4	93,6	1150		55,56
9	—"—	ПС-7	2	122,9	1600		57,58
10	—"—	ПС-8А	4	180,5	2350		60 л. 4 В. 1-7
11	—"—	ПС-9	4	181,6	2280		61,62
12	—"—	ПС-14	2	634,7	3180		л. 16,18 В. 1-7
13	Плита перекрытия	П-23-16	1	55,8	1960	Выпуск 1-6	1, 3
14	—"—	П-23-21-К / П-23-21-Д	1 / 1	94,7 / 98,5	2070 / 2400		5,6,8,9
15	—"—	П-23-21	2	72,4	2580		2,3
16	—"—	П-33-16	1	123,9	2830		10,12
17	—"—	П-33-21-К / П-33-21-Д	1 / 1	212,8 / 228,9	3210 / 3550		14,15,17,18
18	—"—	П-33-21	2	162,4	3730		11,12
19	—"—	П-43-21-Б / П-43-21-В	2 / 2	279,8 / 290,4	4870	В. 1-7	28 В. 1-6
20	—"—	П-43-16-Б	1	213,6	3700		27 л. 30
21	Монолитное днище	Му-34	1	3831,9	16,36 м³	л. 136 В. 0-2	

1 Разрезы 1-1, 2-2 и спецификацию металлоконструкции см. л. 122

КЛ 1983	Сборные железобетонные камеры на тепловых сетях материалы для проектирования	Серия 3.903 КЛ-13	
	Камера 9,5×10,1×2,2 Планы	Выпуск 0-2	Лист 121

ЛГИП. зак 77 тир 1000 экз 11-81г

РЕГ №

1 – 1

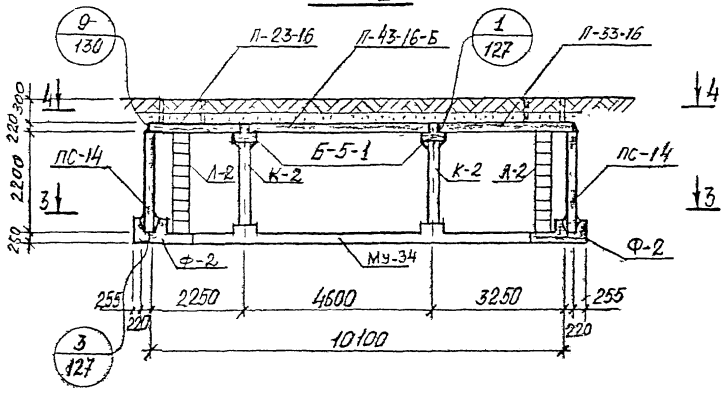

2 – 2

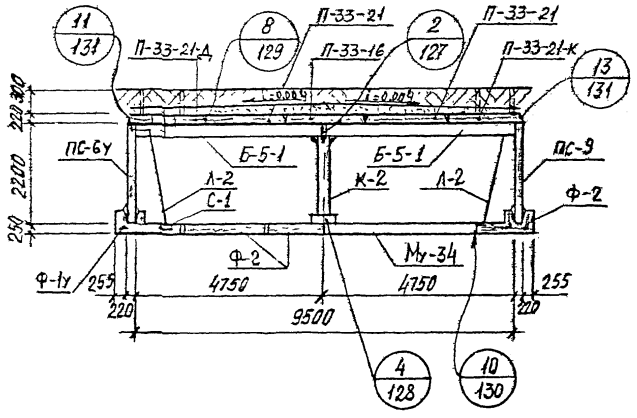

Спецификация металлоконструкций на одну камеру

№ п/п	Наименование	Марка изделия	Кол. шт.	Масса в кг: Един.	Масса в кг: Общая	№ листа вып. 0-2 серии 3.903 кл.13
1	Колонна	К-2	2	164,9	329,8	134
2	Лестница	Л-2	4	42,8	171,2	133
3	Сетка водосборника	С-1	4	2,2	8,8	135
4	Накладная деталь	Н-1	40	1,43	57,2	135
5	——"——	Н-2	8	0,24	1,9	135
6	——"——	Н-3	20	7,5	150,0	135

1 Планы и спецификацию сборных железобетонных изделий см. на листе 121.

КЛ	Сборные железобетонные камеры на тепловых сетях материалы для проектирования	Серия 3.903 кл-13	
1983	Камера 9,5×10,1×2,2. Разрезы	Выпуск 0-2	Лист 122

ЛГИП. Зак 71 тир 1000 из 11 81г

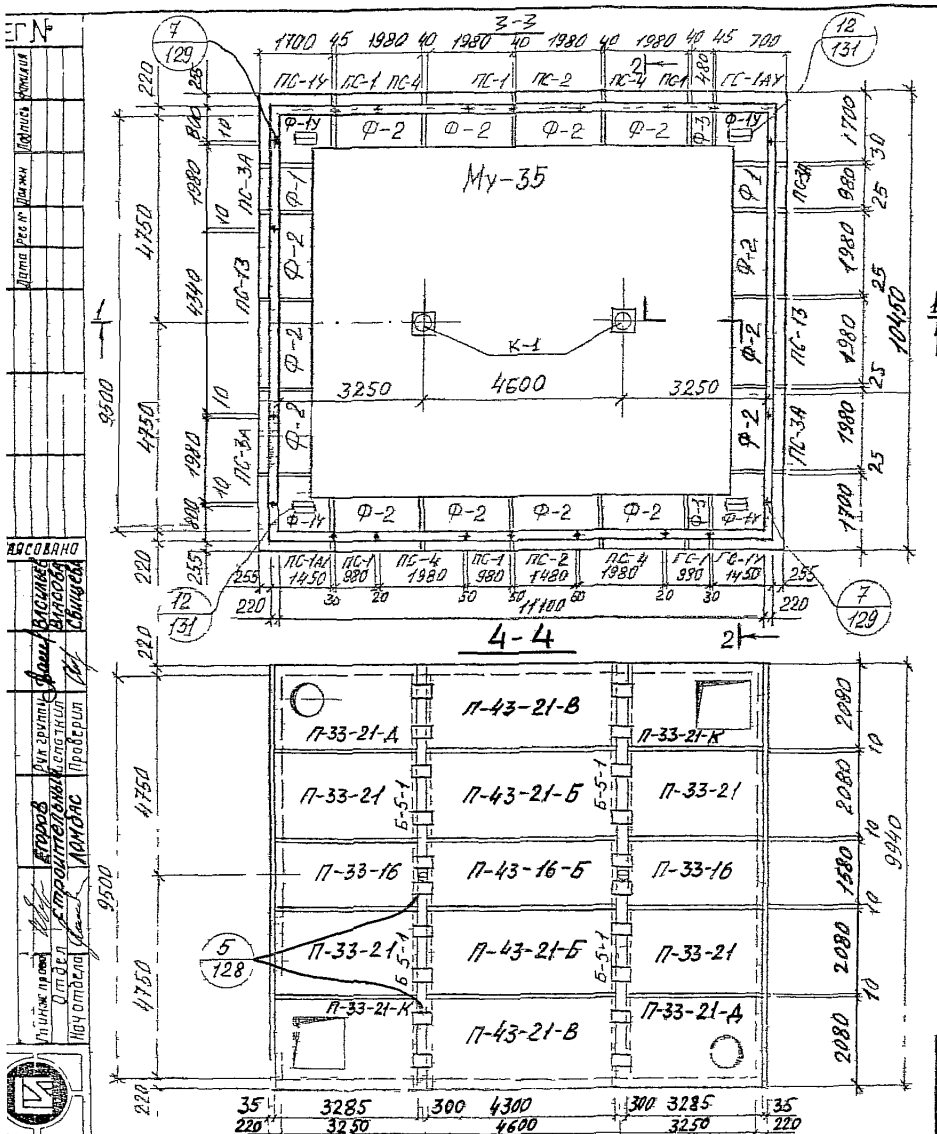

Спецификация сборных железобетонных изделий на одну камеру

№ п/п	Наименование изделия	Марка изделия	Кол. шт.	Расход стали	Масса в кг	№ листа и выпуска серии 3.903 кл-15	
1	Фундамент	Ф-1У	4	326,2	2600	Вып. 1-6	69,70
2	—"—	Ф-1	2	102,6	1200		65,67
3	—"—	Ф-2	14	202,1	2400		66,67
4	—"—	Ф-3	2	58,8	600		68,70
5	Балка	Б-5-1	4	658,2	2700		Л. 25,26 В. 1-7
6	Стеновая панель	ПС-1У	2	211,2	2880	Вып. 1-6	37,38
7	—"—	ПС-1АУ	2	211,2	2880		39,40
8	—"—	ПС-1	6	106,9	1330		41,42
9	—"—	ПС-2	2	141,4	2000		43,44
10	—"—	ПС-3А	4	206,1	2680		46 К 2 В 17
11	—"—	ПС-4	4	207,2	2600		47,48
12	—"—	ПС-13	2	708,5	4000		Л 13,15 В 1-7
13	Плита перекрытия	П-33-16	2	123,9	2830	Вып. 1-6	10,12
14	—"—	П-33-21	4	162,4	3730		11,12
15	—"—	П-33-21-К / П-33-21-Д	2 / 2	212,8 / 228,9	3210 / 3550		14,15,17,18
16	—"—	П-43-16-Б	1	213,6	3700	Вып. 1-7	27 В. 1-6
17	—"—	П-43-21-Б	2	279,8	4870		28
18	—"—	П-43-21-В	2	290,4	4870		28 Л. 30
19	Монолитное днище	Му-35	1	4281,4	18,3 м³		Л 13б В 0-2

1. Разрезы 1-1, 2-2 и спецификацию металлоконструкций см. на листе 124.

КЛ	Сборные железобетонные камеры на тепловых сетях материалы для проектирования	СЕРИЯ 3.903 кл-15	
1983	Камера 95 × 11,1 × 2,5 Планы	Выпуск 0-2	Лист 123

Гл. Инж. проект. Егоров
Отдел строительных конструкций Ломбас
Нач. отдела Проверил
Рук. группы Васильев
Спецпроект Власова
Свищева
Дата Рег. № Должн. Подпись Фамилия

ЛГИП зак 77 тир 1000 экз 1 81-

1 — 1

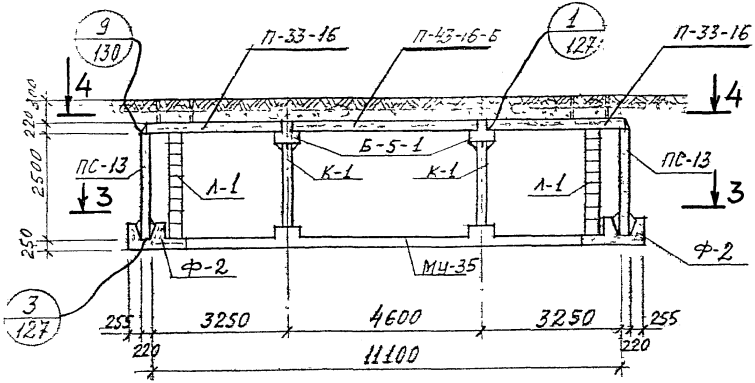

2 — 2

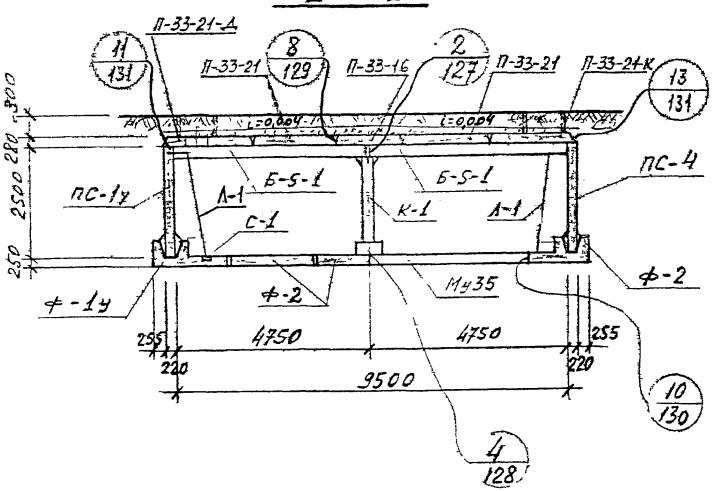

Спецификация металлоконструкций на одну камеру

№ п/п	Наименование	Марка изделия	Кол. шт.	Масса в кг Един.	Масса в кг Общая	№ листа вып. 0-2 серии 3.903 кл.13
1	Колонна	К-1	2	182,9	365,8	134
2	Лестница	Л-1	4	48,0	192,0	133
3	Сетка водосборника	С-1	4	2,2	8,8	135
4	Накладная деталь	Н-1	44	1,43	62,9	135
5	—"— —"—	Н-2	8	0,24	1,9	135
6	—"— —"—	Н-3	20	7,5	150,0	135

1. Планы и спецификацию сборных железобетонных изделий см. на листе 123.

КЛ	Сборные железобетонные камеры на тепловых сетях материалы для проектирования	СЕРИЯ 3.903 кл.13
1983	Камера 9,5×11,1×2,5. Разрезы	ВЫПУСК 0-2 ЛИСТ 124

РЕГ.№

Инженер Внесены изменения

Дата Рег.№ Должн. Подпись Фамилия

Согласовано

Егоров Василье Свищев Кентинов

Н. контр. Егоров

Рук. группы Исполнил Проверил

Отдел строительный

Ломбас

Гл. инж. проект

Нач. отдела

ЛЕНГИПРОИНЖПРОЕКТ

ЛГИП. зак 77 тир 1000 экз II 81г

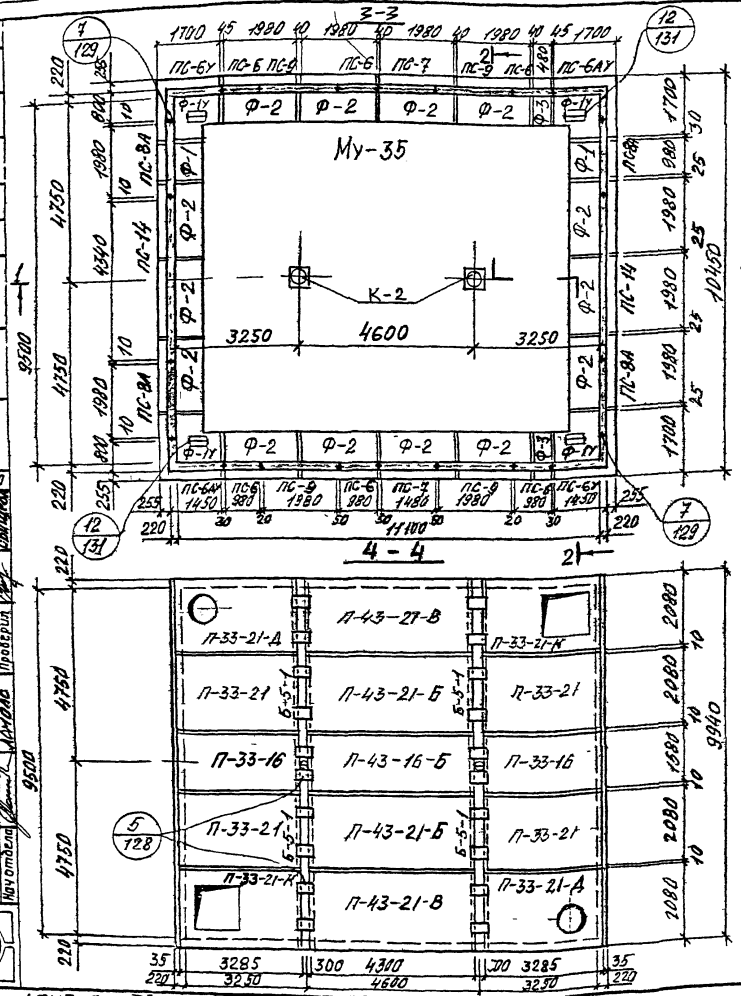

Спецификация сборных железобетонных изделий на одну камеру

№ п/п	Наименование изделия	Марка изделия	Кол. шт.	Расход стали	Масса в кг	№ листа и выпуска серии 3.903 кл-13	
1	Фундамент	Ф-1У	4	326,2	2500	Вып. 1-6	69,70
2	—"—	Ф-1	2	102,6	1200		65,67
3	—"—	Ф-2	14	202,1	2400		66,67
4	—"—	Ф-3	2	58,8	600		68,70
5	Балка	Б-5-1	4	658,2	2700	л. 25,26 В. 1-7	
6	Стеновая панель	ПС-6У	2	185,7	2530	Выпуск 1-6	51,52
7	—"—	ПС-6АУ	2	185,7	2530		53,54
8	—"—	ПС-6	6	93,6	1150		55,56
9	—"—	ПС-7	2	122,9	1600		57,58
10	—"—	ПС-8А	4	180,5	2350		60 л. 4 В. 1-7
11	—"—	ПС-9	4	181,6	2280		61,62
12	—"—	ПС-14	2	634,7	3180	л. 16,18 В. 1-7	
13	Плита перекрытия	П-33-16	2	123,9	2830	Выпуск 1-6	10,12
14	—"—	П-33-21	4	162,4	3730		11,12
15	—"—	П-33-21-К / П-33-21-Д	2 / 2	212,8 / 228,9	3210 / 3550		14,15,17,18
16	—"—	П-43-16-Б	1	213,6	3700	Выпуск 1-7	27 В. 1-6
17	—"—	П-43-21-Б	2	279,8	4870		28
18	—"—	П-43-21-В	2	290,4	4870		28 л. 30
19	Монолитное днище	Му-35	1	4281,4	18,3 м³	л. 136 В. 0-2	

1 Разрезы 1-1, 2-2 и спецификацию металлоконструкций см на листе 126.

КЛ	Сборные железобетонные камеры на тепловых сетях материалы для проектирования	СЕРИЯ 3 903 кл-13	
1983	Камера 9,5 × 11,1 × 2,2 Планы	ВЫПУСК 0-2	ЛИСТ 125

РЕГ №

Инженер-контр. Внесены изменения. Дата. Рег. № Должн. Подпись. Фамилия

Согласовано

ЛЕНГИПРОИНЖПРОЕКТ

Гл. инж. проект. Отдел. Нач. отдела. Гл. инж. проект. Отдел. Строительный. Ленгипроинжпроект. Рук. группы. Исполнил. Проверил. Н. контр. Егоров. Вдовина. Власова. Обыщенко.

ЛГИП. зак 77 тир 1000 экз 11-81г

1 — 1

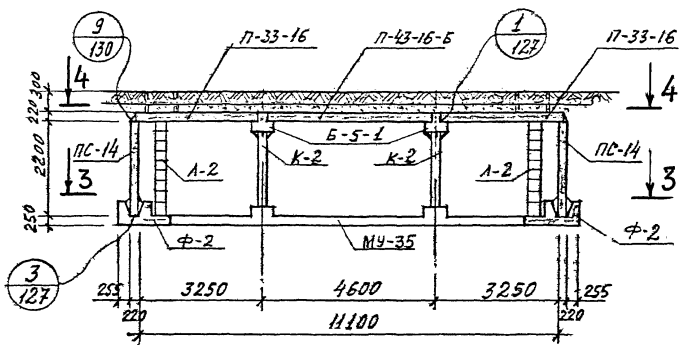

2 — 2

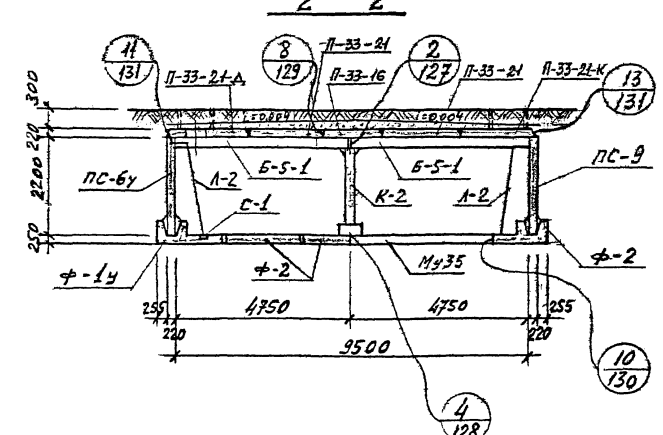

Спецификация металлоконструкций на одну камеру

№ п/п	Наименование	Марка изделия	Кол шт.	Масса в кг Един.	Масса в кг Общая	№ листа вып. 0-2 серии 3.903 кл.13
1	Колонна	К-2	2	164,9	329,8	134
2	Лестница	Л-2	4	42,8	171,2	133
3	Сетка водосборника	С-1	4	2,2	8,8	135
4	Накладная деталь	Н-1	44	1,43	62,9	135
5	—"— —"—	Н-2	8	0,24	1,9	135
6	—"— —"—	Н-3	20	7,5	150,0	135

1. Планы и спецификацию сборных железобетонных изделий см. на листе **125**.

КЛ	Сборные железобетонные камеры на тепловых сетях материалы для проектирования	СЕРИЯ 3.903 кл.13
1983	Камера 9,5×11,1×2,2 Разрезы	ВЫПУСК 0-2 / ЛИСТ 126

Инв.№ подл. | Подп. и дата | Взам. инв.№

Госстрой СССР ГПИ Ленгипроинжпроект
Отдел строительный
Нач.отдела Ломовась
Н.контр. Егоров
Гл.инж.проекта Ломовась

Согласовано
Госстрой Егоров
Госгражданстрой Сычева
Госкомитет Коптева

Изм. Кол.уч. Лист № док. Подпись Дата

ЛГИП. Зак 77 тир 1000 эз 3 II 81г

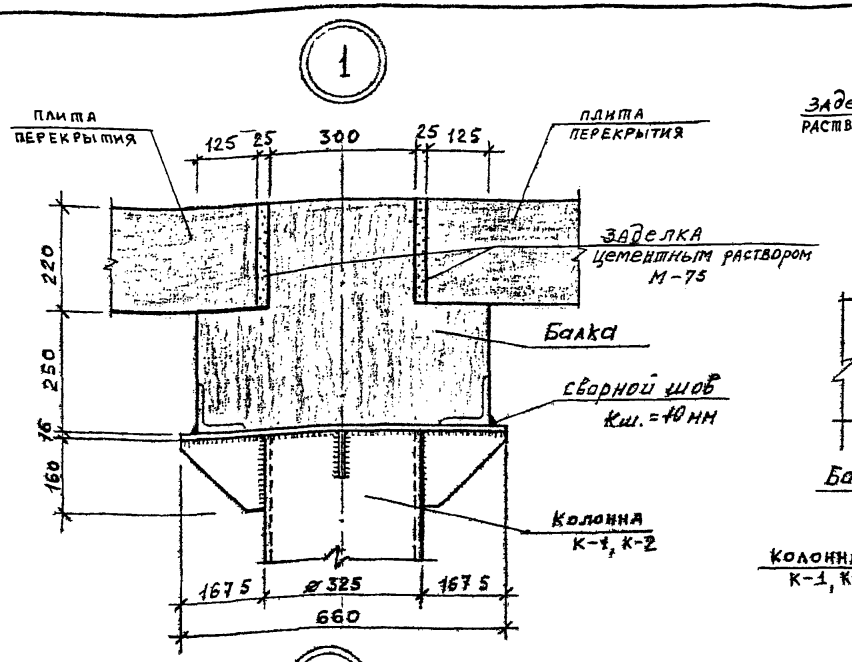

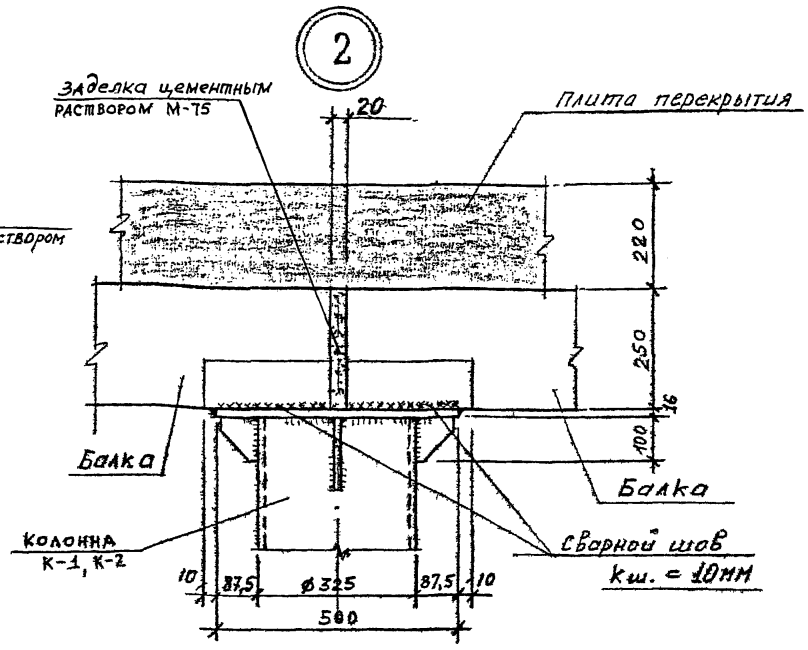

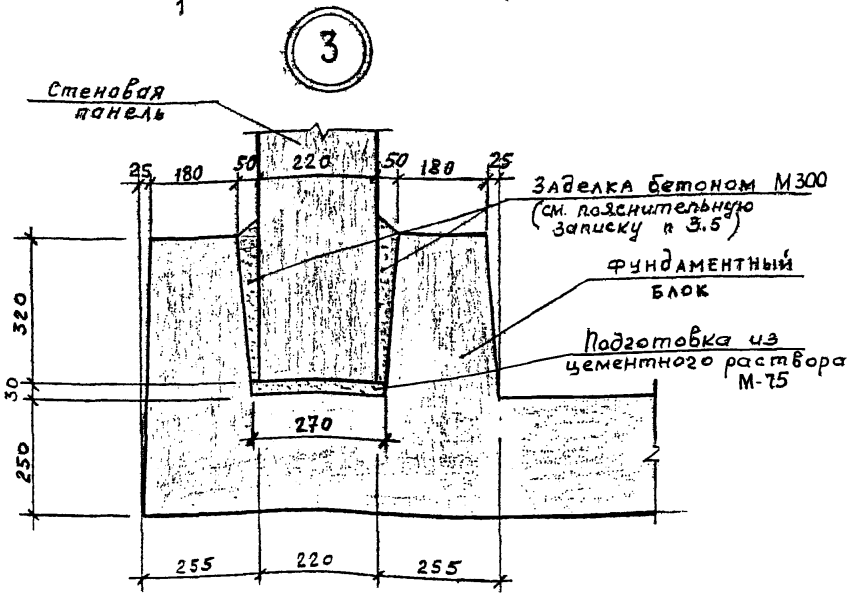

1. Сварку производить электродами типа Э42А по ГОСТ 9467-75.

КЛ	Сборные железобетонные камеры на тепловых сетях. Материалы для проектирования	СЕРИЯ 3 903 КЛ-13
1983	Узлы 1÷3	ВЫПУСК 0-2 / ЛИСТ 127

РЕГ №

Гарантир. | Внесены изменения | Дата | Рег № | Должн. | Подпись | Фамилия

Согласовано

Н. контр. Егоров | Рук группы Василье | Рук группы Беляева | Исполнил Свищева | Проверил Ионовский

ЛЕНГИПРОИНЖПРОЕКТ

Гл. инж. проекта Егоров | Отдел строительный | Нач. отдела Ломбас

ЛГИП. зак 77 тир 1000 экз 11-81г

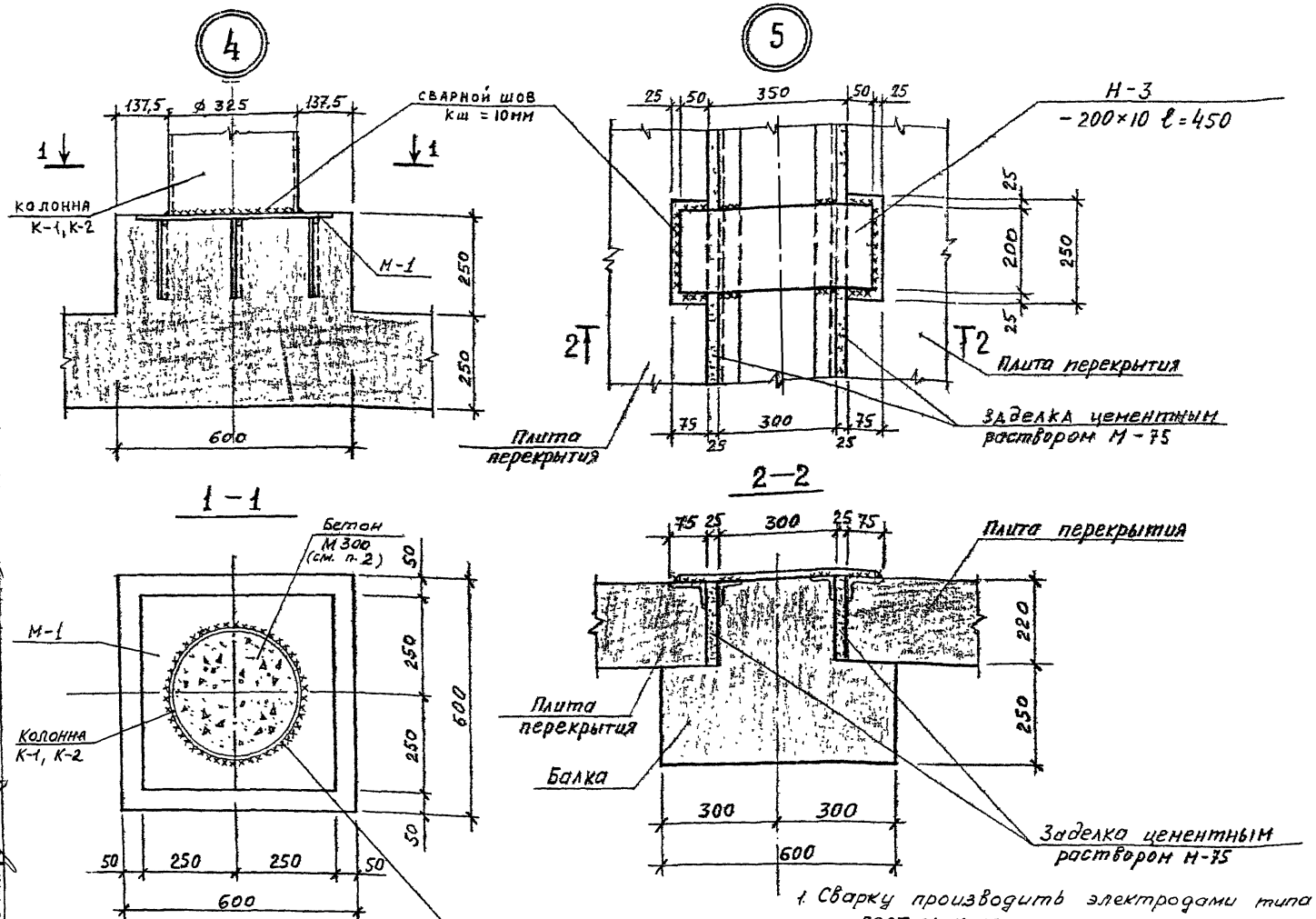

1. Сварку производить электродами типа Э42А по ГОСТ 9467-75.

2. Полость трубы колонн забить бетоном после установки и приварки к подколоннику.

КЛ	Сборные железобетонные камеры на тепловых сетях. Материалы для проектирования	СЕРИЯ 3 903 КЛ-13	
1983	Узлы 4, 5	ВЫПУСК 0-2	ЛИСТ 128

РЕГ №

Инженер | Внесены изменения | Дата | Рег № | Должн | Подпись | Фамилия

Согласовано

Н. контр. | Рук. группы | Рук. группы | Исполнил | Проверил | Егоров | Васильев | Беляева | Свищева | Комаровский

ЛЕНГИПРОИНЖПРОЕКТ

Гл. инж. проект. | Отдел строительный | Нач. отдела | Егоров | Ландау

ЛГИП зак 77 тир 1000 экз II 81г

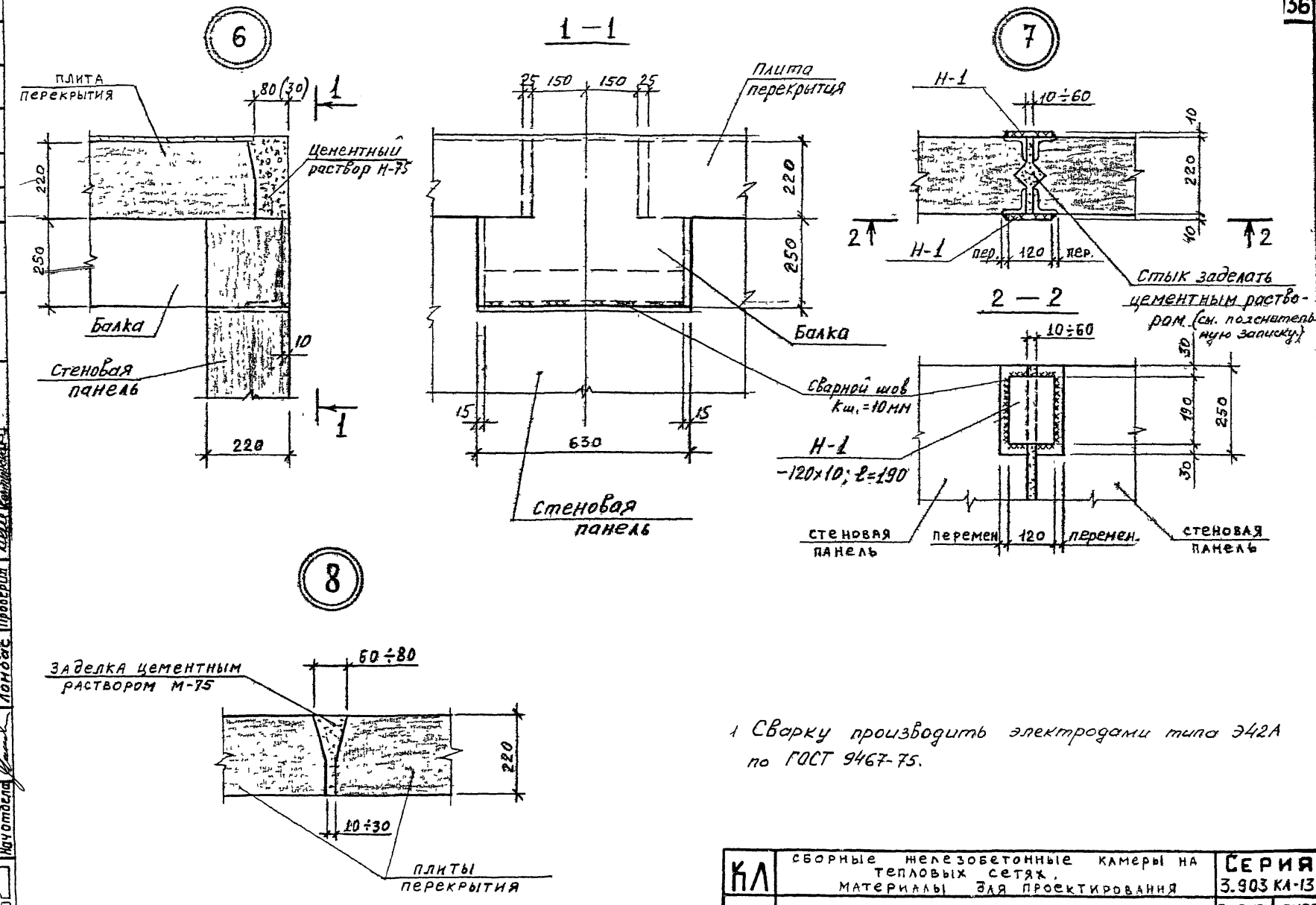

1 Сварку производить электродами типа Э42А по ГОСТ 9467-75.

КЛ	Сборные железобетонные камеры на тепловых сетях. Материалы для проектирования	Серия 3.903 КЛ-13
1983	Узлы 6÷8	Выпуск 0-2 / Лист 129

ЛЕНГИПРОИНЖПРОЕКТ

Согласовано

Н. контр. Егоров
Рук. группы Васильев
Рук. группы Веляева
Исполнил Свищева
Проверил Ломбас
Гл. инж. проект
Отдел строительный
Нач. отдела

Внесены изменения
Дата | Рег. № | Должн. | Подпись | Фамилия

Инвентарь

РЕГ. №

ЛГИП. зак 77 тир 1000 экз II-81г

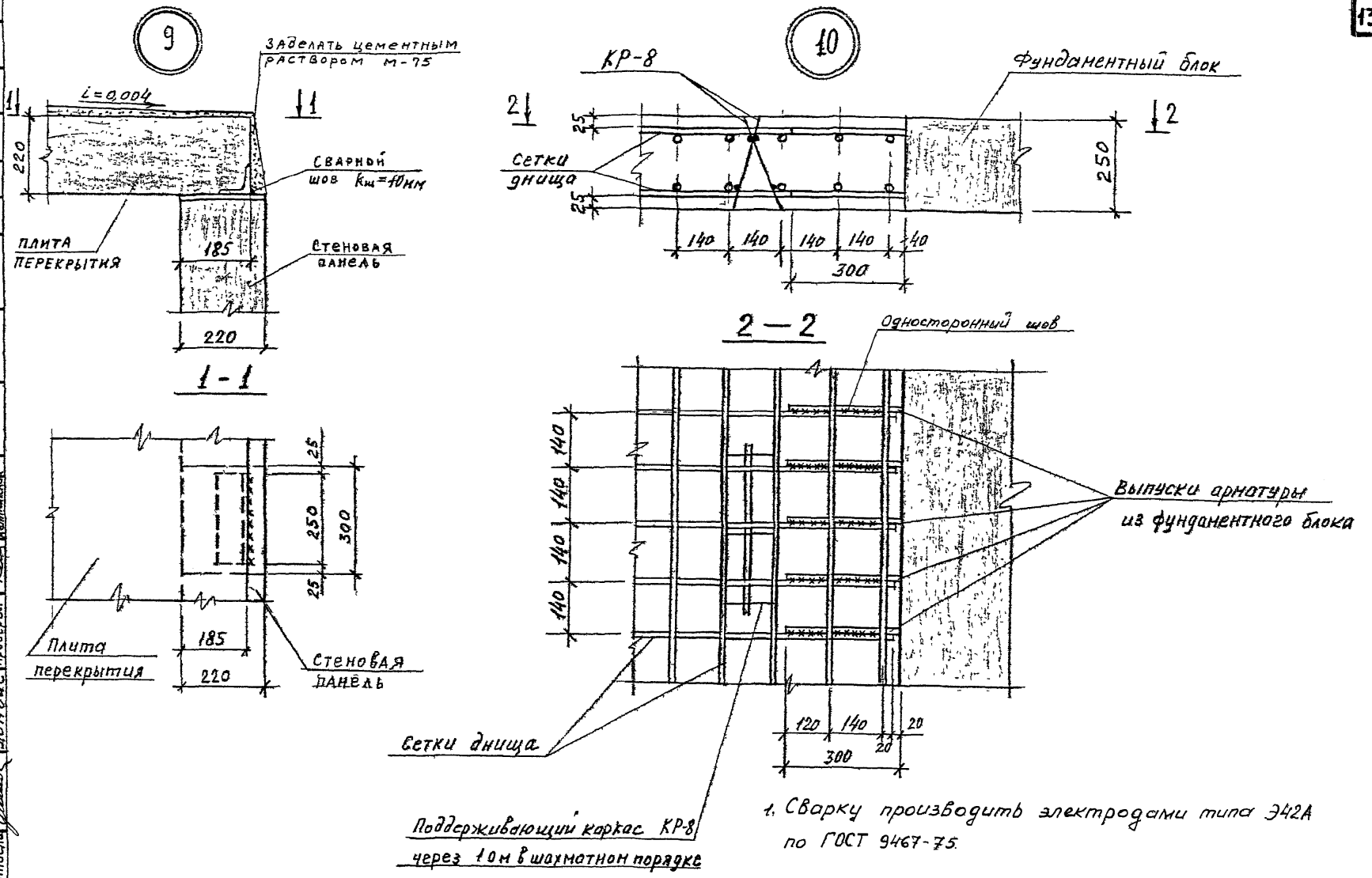

1. Сварку производить электродами типа Э42А по ГОСТ 9467-75.

КЛ	Сборные железобетонные камеры на тепловых сетях. Материалы для проектирования	Серия 3 903 КЛ-13
1983	Узлы 9, 10	Выпуск 0-2 / Лист 130

РЕГ №

Гармонтр. | Внесены изменения | Дата | Рег № | Должн | Подпись | Фамилия

Согласовано

Н. контр. Егоров | Рук. группы Васильев | Рук. группы Беляева | Исполнил Свищева | Проверил Контанова

ЛЕНГИПРОИНЖПРОЕКТ

Инженер Егоров | Отдел строительный | Нач. отдела Ломбас

ЛГИП зак 77 тир 1000 экз II 81г

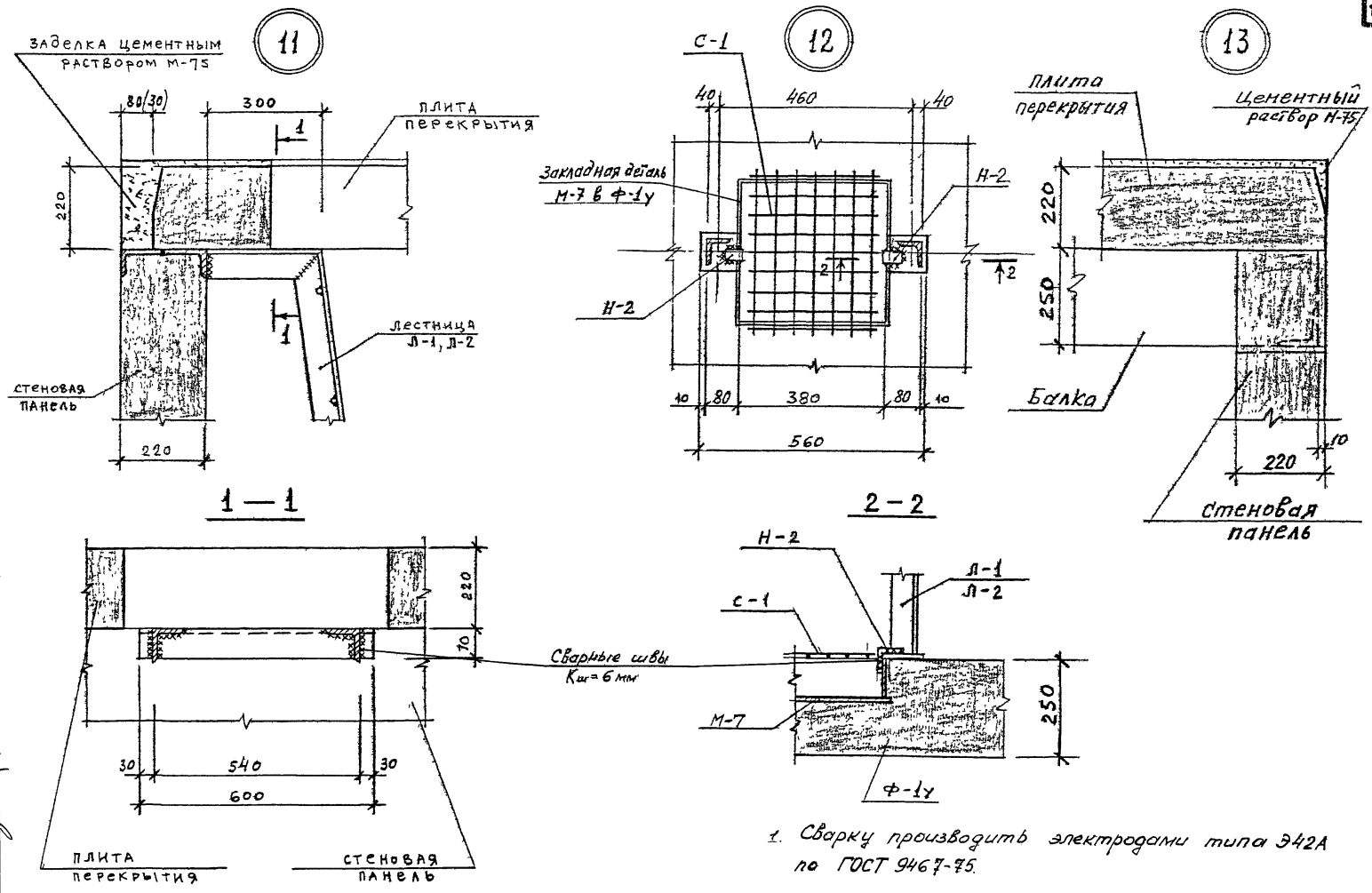

1. Сварку производить электродами типа Э42А по ГОСТ 9467-75.

КЛ	Сборные железобетонные камеры на тепловых сетях. Материалы для проектирования	Серия 3.903 КЛ-13	
1983	Узлы 11 ÷ 13	Выпуск 0-2	Лист 131

Рег. №

Согласовано

Инженер Егоров

Рук. группы Вадилев

Рук. группы Белясева

Исполнил Свищева

Проверил Кетчинский

Н. контр. Егоров

Гл. инж. проект. Егоров

Отдел строительный

Нач. отдела Ломбас

ЛЕНГИПРОИНЖПРОЕКТ

Инженер Дата Рег. № Должн. Подпись Дата

Внесены изменения

ЛГИП. зак 77 тир 1000 экз II-81г

Деталь крепления верхней части неподвижной опоры

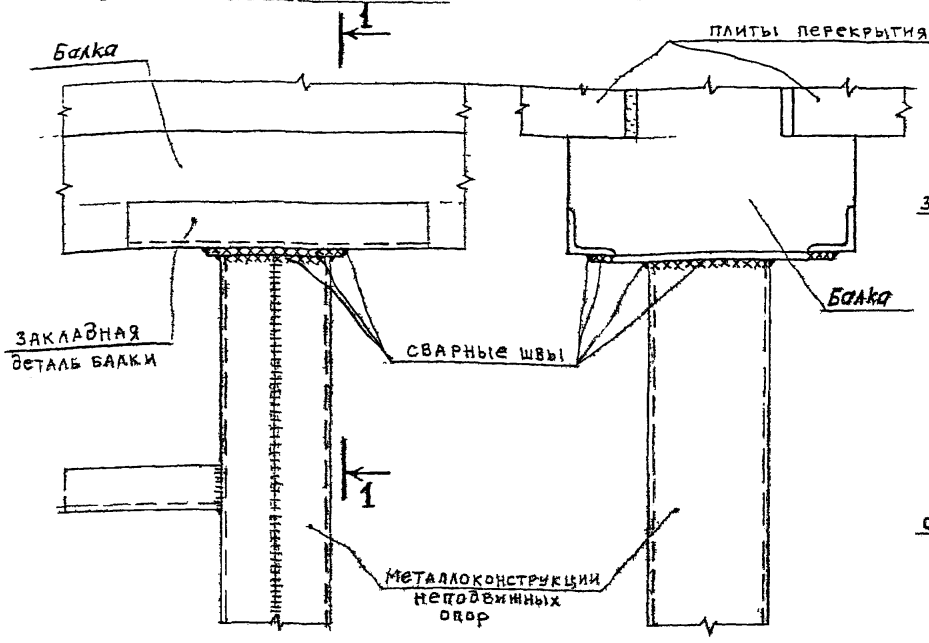

Деталь крепления нижней части неподвижной опоры

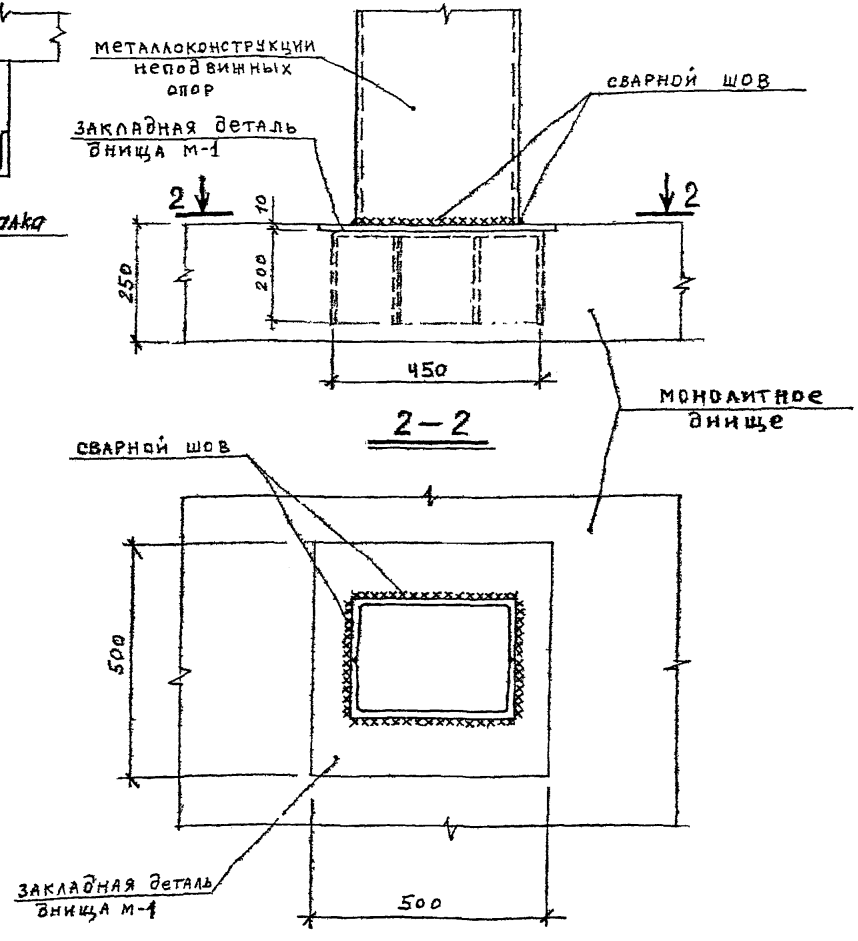

1. Неподвижные опоры для трубопроводов разрабатываются в конкретном проекте теплотрассы.
2. Величины монтажных швов крепления неподвижных опор к конструкциям камеры определяются в конкретном проекте в зависимости от горизонтальных нагрузок от трубопровода. Максимально возможные нагрузки от трубопроводов даны в таблице в пояснительной записке.

КЛ	Сборные железобетонные камеры на тепловых сетях. Материалы для проектирования.	Серия 3.903 КЛ-13
1983	Детали крепления неподвижных опор	Выпуск 0-2 / Лист 132

ЛЕНГИПРОИНЖПРОЕКТ

Согласовано

Инженер Егоров; Рук. группы Василье; Рук. группы Беляева; Исполнит. Свищев; Проверил Кенгинский

Отдел строительный

Нач. отдела Ломбас

Внесены изменения

Дата | Рег. № | Должн. | Подпись | Фамилия

Гл. контр.

Рег. №

ЛГИП. зак 77 тир 1000 экз II-81г

Рег.№

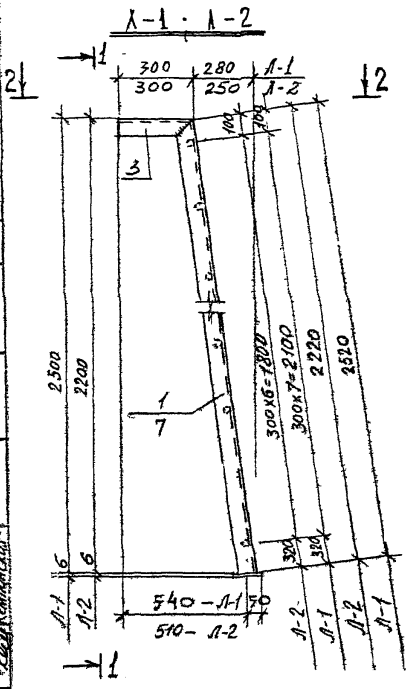

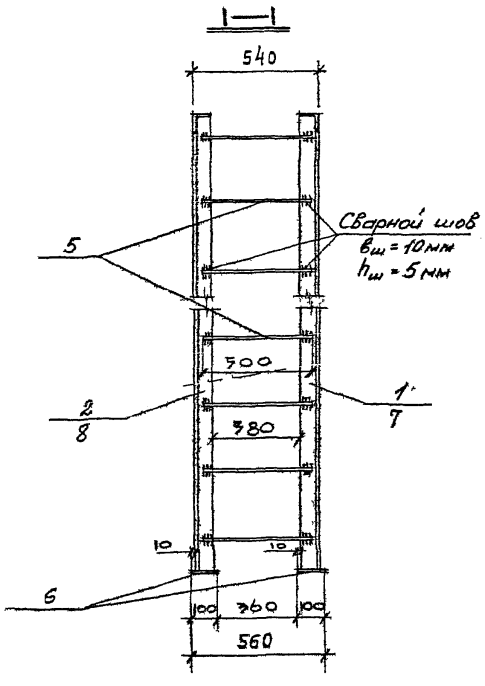

Поз. 1,7

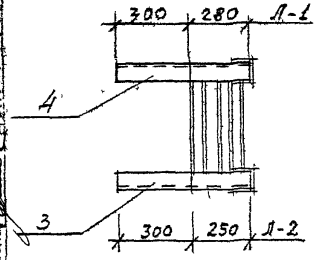

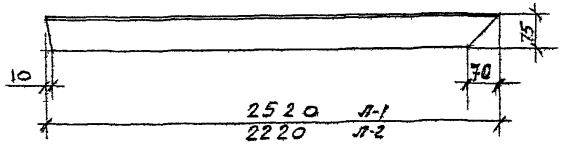

Поз. 4

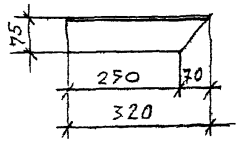

Спецификация металла на один элемент

Марка элем.	№№ поз.	Сечение	Длина мм	кол. шт	Масса в кг 1 эл.	Масса в кг всех	Масса в кг марки	ГОСТ
Л-1	1	∠ 75×6	2520	1	17,4	17,4	48,0	8509-72
	2		2520	1	17,4	17,4		
	3	∠ 75×6	300	1	2,1	2,1		8509-72
	4		300	1	2,1	2,1		
	5	• ф18АI	500	8	1,0	8,0		5781-82
	6	– 100×6	100	2	0,5	1,0		19903-74
Л-2	7	∠ 75×6	2220	1	15,3	15,3	42,8	8509-72
	8		2220	1	15,3	15,3		
	3	∠ 75×6	300	1	2,1	2,1		8509-72
	4		300	1	2,1	2,1		
	5	• ф18АI	500	7	1,0	7,0		5781-82
	6	– 100×6	100	2	0,5	1,0		19903-74

1. Материал конструкций – сталь углеродистая марки ВСт3кп2 по ГОСТ 380-71.*
2. Сварку производить электродами типа Э42А ГОСТ 9467-75.
3. Сварные швы сплошные, катет шва $K_ш$ = 6мм.

КЛ	Сборные железобетонные камеры на тепловых сетях. Материалы для проектирования	Серия 3.903 КЛ-13	
1983	Лестницы металлические Л-1, Л-2	Выпуск 0-2	Лист 133

ЛенГИПРОИНЖПРОЕКТ
Гл. инженер
Гл. конструктор
Отдел строительный
Начальник отдела
Гончаренко
Проверил
Разработал
Гл. специалист
Нач. группы
Конструктор
Изм. Кол. уч. Лист № док. Подпись Дата
Инв. № подл. | Подпись и дата | Взам. инв. №
Типовой проект
Согласовано
ЛГИП. зак 77 тир 1000 экз.

РЕГ.№

К-1 ; К-2

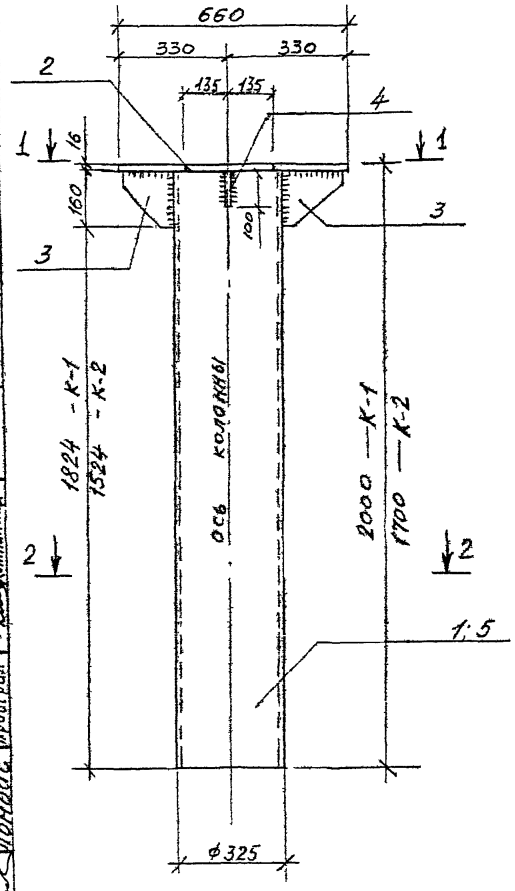

1 — 1

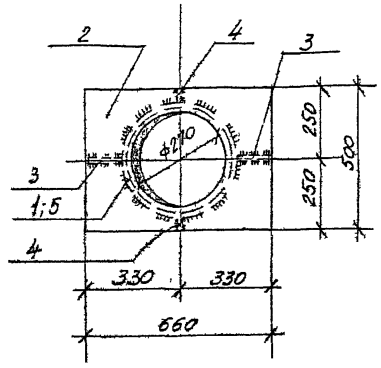

2 — 2

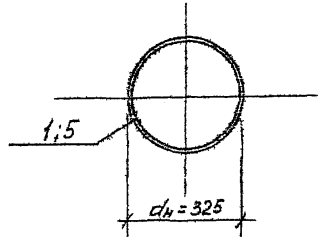

поз 3

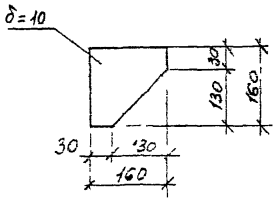

поз. 4

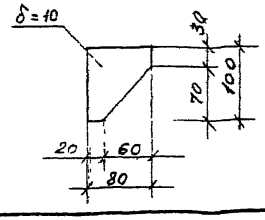

Спецификация металла на одну колонну.

Марка элем.	№№ поз.	Сечение	Длина мм	Кол. шт.	Масса в кг			ГОСТ
					1 дет.	всех	марки	
К-1	1	труба ф325х9	1984	1	136.1	136.1	182,8	8732-78
	2	-500×16	660	1	41.4	41.4		19903-74
	3	-160×10	160	2	2.01	4.02		—"—
	4	-80×10	100	2	0.63	1.26		—"—
К-2	5	труба ф325х9	1684	1	118.1	118.1	164,8	8732-78
	2	-500×16	660	1	41.4	41.4		19903-74
	3	-160×10	160	2	2.01	4.02		—"—
	4	-80×10	100	2	0.63	1.26		—"—

1. Материал конструкций – сталь углеродистая марки ВСт3кп2 по ГОСТ 380-71*.
2. Сварку производить электродами типа Э42А ГОСТ 9467-75.
3. Толщина сварных швов $K_ш$ = 8 мм.

КЛ	Сборные железобетонные камеры на тепловых сетях. Материалы для проектирования.	Серия 3.903 КЛ-13	
1983	Колонны К-1; К-2	Выпуск 0-2	Лист 134

ЛЕНГИПРОИНЖПРОЕКТ
Гл. инженер проекта
Гл. конструктор
Рук. группы
Рук. группы
Гл. специалист
Нач. отдела
Гл. специалист
Нач. отдела
Согласовано
Ерофеев
Васильева
Балашов
Свищева
Ушаков
Ушакова
Провоторин
Ионова
Линия №
Отдел строительных конструкций
Изменения: Внесены / Дата / Рег.№ / Подпись / Должность

ЛГИП. зак 77 тир 1000 экз II-81г

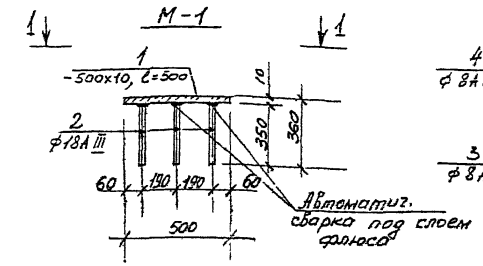

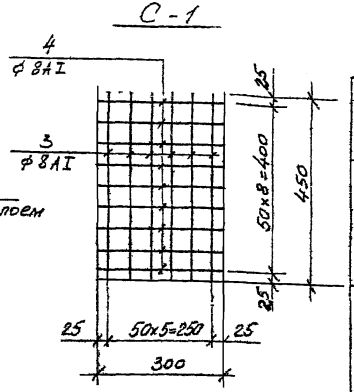

Спецификация металла на один элемент

Марка эл-та	NN поз.	Сечение	длина мм	кол. шт	Масса в кг 1 дет.	Масса в кг Всех	Масса в кг марки	ГОСТ
М-1	1	— 500х10	500	1	19,6	19,6	28,0	19903-74
	2	ф 18А III	350	12	0,7	8,4		5781-82
С-1	3	ф8АI	450	6	0,18	1,08	2,2	5781-82
	4	ф 8АI	300	9	0,12	1,08		5781-82
Н-1	5	-120х8	190	1	1,43	1,43	1,43	19903-74
Н-2	6	- 50х6	100	1	0,24	0,24	0,24	19903-74
Н-3	7	-200х10	480	1	7,5	7,5	7,5	19903-74

Накладные элементы

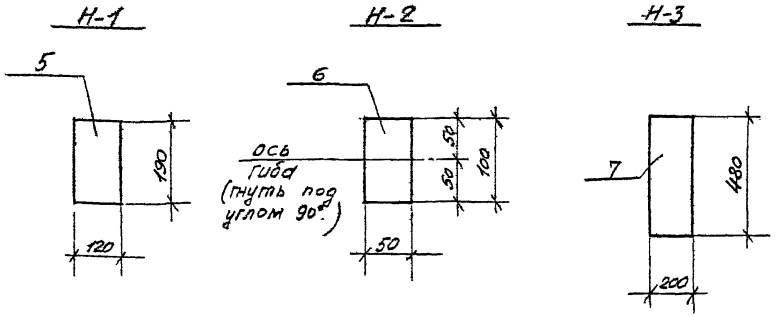

1. Материал деталей - сталь углеродистая марки ВСт3кп2 по ГОСТ 380-71*.
2. Сетку С-1 варить контактной точечной сваркой.

ЛЛ 1983	Сборные железобетонные камеры на тепловых сетях. Материалы для проектирования.	Серия 3.903 КЛ-13	
	Закладная деталь М-1, Сетка для выборки С-1, Накладные элементы Н-1; Н-2; Н-3 Спецификация	Выпуск 0-2	Лист 135

ЛЕНГИПРОИНЖПРОЕКТ
Гл. инженер проекта Егоров
Рук. группы Гончарова
Гл. специалист Тверской
Инженер Гладун
Ст. инженер Васильева
Инженер Кулагина
Ст. техник Юшкевич
Согласовано
Изм. Кол.уч. Лист № докум. Подпись Дата
Изменения
Рег. №
ЛГИП. Зак 77 тир 1000 экз 11-81г

2 — 2

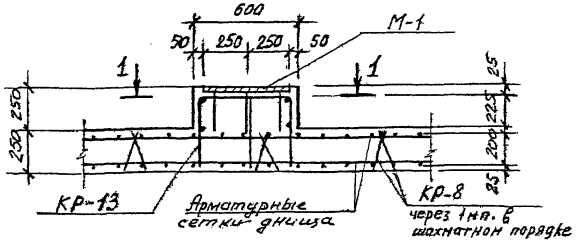

1 — 1

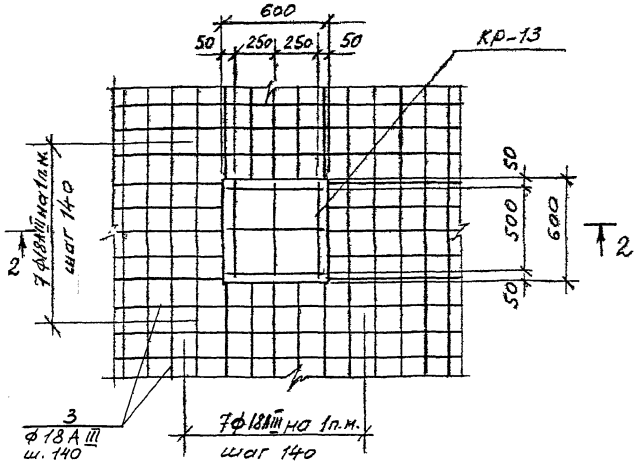

Спецификация арматурных изделий на 1м² днища и подколонник

Марка	Марка изделия или N поз.	Кол. шт.	N листа
Подколонник	КР-13	1	л.137,138
	М-1	1	л.135
1м² днища	КР-8	2	в.1-6 л.101
	1м² сетки	2	л.138

Показатели на 1м² днища и подколонник

Марка	Масса т	Марка бетона	Объем бетона м³	Расход стали кг
Подколонник	–	300	0,09	39,3
1м² днища	–	300	0,25	58,0

Выборка стали на 1м² днища и подколонник.

Марка	Горячекатаная арматурная сталь ГОСТ 5781-82									Прокат		Всего
	класса А-III					класса А I				ГОСТ 103-76	ГОСТ 5781-82	
	ф в мм				Итого	ф в мм			Итого			
	18	14				10	–	–		500-100	18АIII	
Подколонник	–	11,25			11,25	–	–	–	–	19,6	8,4	39,3
1м² днища	56,0	–			56,0	2,0	–	–	2,0	–	–	58,0

1 Арматурные сетки днища варить контактной точечной сваркой в соответствии с ГОСТ 10922-75.

КЛ	Сборные железобетонные камеры на тепловых сетях материалы для проектирования	СЕРИЯ 3.903 кл-13
1983	Армирование монолитного днища и подколонника	ВЫПУСК 0-2 ЛИСТ 136

ЛГИП. зак 77 тир 1000 экз II-81г

РЕС. №
Инвентар
Внесены изменения
Дата Рес. № Должн. Подпись Фамилия
Согласовано
Гл. инж. проект Егоров
Отдел строительный Исполнил Проверил
Нач. отдела Ломбас
Гл. контр. Рук. группы Рук. группы Исполнил Проверил
Егоров Васильев Беляева Свищева Кемлинская
ЛЕНГИПРОИНЖПРОЕКТ

Рег.№

КР-13

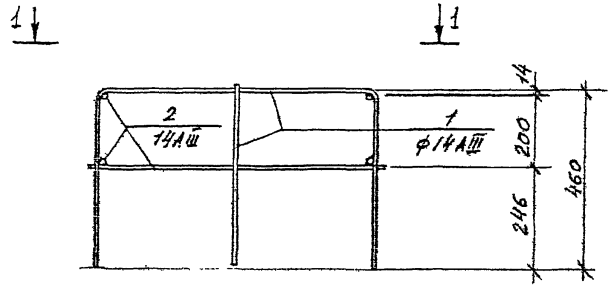

1—1

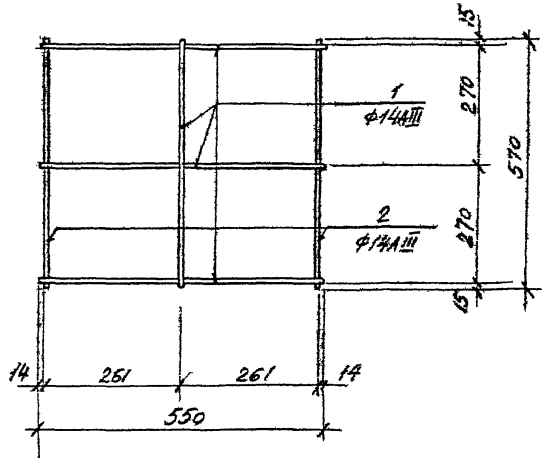

1. Каркас КР-13 варить контактной точечной сваркой в соответствии с ГОСТ 10922-75.

КЛ	Сборные железобетонные камеры на тепловых сетях. Материалы для проектирования	Серия 3.903 кл-13
1983	Армирование монолитного днища и подколонника. Каркас КР-13.	Выпуск 0-2 / Лист 137

ЛГИП. зак 77 тир 1000 экз II-81г

Спецификация и выборка стали на одно арматурное изделие

Марка армат. изделия	№ поз.	Эскиз	ф мм	Длина мм	Кол. шт	Общая длина м	Выборка стали ф мм	Общая длина м	масса кг
1	2	3	4	5	6	7	8	9	10
КР-13	1	550 / 460	14АIII	1470	4	5,88	14АIII	9,3	11,25
	2	570	14АIII	570	6	3,42			
1м² сетки днища	3	1000	18АIII	1000	14	14,0	18АIII	14,0	28,0

РЕГ. №

Внесены изменения: Дата, Рег. №, Должн., Подпись, Фамилия

Инженер

Согласовано

ЛЕНГИПРОИНЖПРОЕКТ

Гл. инж. проекта — Егоров

Отдел строительный — Ломбас

Нач. отдела

Рук. группы — Васильев

Рук. группы — Беляева

Исполнил — Свищевский

Проверил — Семашкин

КЛ	Сборные железобетонные камеры на тепловых сетях. Материалы для проектирования	СЕРИЯ 3.903 КЛ-13
1983	Армирование монолитного днища и подколонника. Спецификация и выборка стали	ВЫПУСК 0-2 / ЛИСТ 138

ЛГИП. зак 77 тир 1000 экз II-81г

gost.e-ecolog.ru