ТИПОВОЙ ПРОЕКТ
904-1 51

КОМПРЕССОРНАЯ СТАНЦИЯ АВТОМАТИЗИРОВАННАЯ ОТДЕЛЬНО СТОЯЩАЯ 4(3)К-120А ПРОИЗВОДИТЕЛЬНОСТЬЮ 8,0(6,0) $м^3$/с [480 (360) $м^3$/мин] ВОЗДУХА С ВАРИАНТАМИ ДЛЯ БЛОКИРОВАНИЯ

АЛЬБОМ-8

СТРОИТЕЛЬНЫЕ КОНСТРУКЦИИ И ИЗДЕЛИЯ

gost.e-ecolog.ru

КФ Инв. № 8108

ТИПОВОЙ ПРОЕКТ
904-1-51

КОМПРЕССОРНАЯ СТАНЦИЯ АВТОМАТИЗИРОВАННАЯ ОТДЕЛЬНО СТОЯЩАЯ 4(3)К-120А ПРОИЗВОДИТЕЛЬНОСТЬЮ 8,0(6,0) М³/С [480 (360) М³/МИН] ВОЗДУХА С ВАРИАНТАМИ ДЛЯ БЛОКИРОВАНИЯ

АЛЬБОМ-8

СТРОИТЕЛЬНЫЕ КОНСТРУКЦИИ И ИЗДЕЛИЯ

РАЗРАБОТАН ГОСУДАРСТВЕННЫМИ ПРОЕКТНЫМИ ИНСТИТУТАМИ:

ГИПРОСТРОЙДОРМАШ: АЛЬБОМЫ 1,2,3,4,7,9,10,11,12.
РОСТОВСКИЙ ПРОМСТРОЙНИИПРОЕКТ: АЛЬБОМЫ 5,6,8,11,12,13,14.

УТВЕРЖДЕН МИНСТРОЙДОРМАШЕМ

РЕШЕНИЕМ ОТ 30.03.82 № 1/82
С ВВОДОМ В ДЕЙСТВИЕ С 1.05.1982г

ГЛАВНЫЙ ИНЖЕНЕР ИНСТИТУТА В.Р. НИКИТЕНКО

ГЛАВНЫЙ ИНЖЕНЕР ПРОЕКТА Г.В. ОСТАШЕВСКИЙ

КФ ЦИТП инв. № 8108/3

Формат	Обозначение	Наименование	Стр.	Примечание
11	ТП 904-1- -КЖИ-ТТ1	Технические требования к изготовлению сборных железобетонных изделий	4	
11	-ТТ2	Технические требования к изготовлению арматурных, закладных и соединительных изделий	4	
12	-К7-1	Колонна К7-1	5	
12	-К7-2	" К7-2	6	
12	-К72-5-1	" К72-5-1	7	
12	-К72-5-2, К72-5-6	" (К72-5-2, К72-5-6)	8	
12	-К72-5-3, К72-5-5	" (К72-5-3, К72-5-5)	9	
12	-К72-5-4	" К72-5-4	10	
12	-100	Балка (2БП12-4В-1, 2БП12-5В-1)	11	
11	-ПС1-1-3	Панель ПС1-1-3	12	
11	-Р1	Ригель Р1	12	
12	-Р1 СБ	" Р1 сборочный чертеж	13	
12	-200	Плита покрытия (ПГ-2В ВрIIт-1, ПГ-3ВрIIт-1, ПГ-2ВрIIт-2, ПГ-3ВрIIт-2, ПГ-2ВрIIт-3, ПГ-3ВрIIт-3)	14	
12	-201	Плита покрытия (ПВ4-2ВрIIт-1, ПВ7-2ВрIIт-1, ПВ4-3ВрIIт-1, ПВ7-3ВрIIт-1, ПВ4-2ВрIIт-2, ПВ4-3ВрIIт-2)	15	
11	-П7-3-1	Плита П7-3-1	16	
11	-П7д-3-1	" П7д-3-1	16	
12	-300	" (П7д-3-2, П10д-3-1)	17	
12	-П7д-3-3	" П7д-3-3	18	
12	-ПС1-1-1	Панель ПС1-1-1	19	
12	-ПС1-1-2	" ПС1-1-2	20	
12	-ПС2-1-1	" ПС2-1-1	21	
12	-ПС2-1-2	" ПС2-1-2	22	
11	-ПС145.12.20-Я-1	Панель стеновая ПС145.12.20-Я-1	23	
11	-ПС295.12.20-Я-1	То же ПС295.12.20-Я-1	23	
12	-ПС600.12.20-Я-2-1	" ПС600.12.20-Я-2-1	24	

Формат	Обозначение	Наименование	Стр.	Примечание
12	ТП904-1- -КЖИ-ПС600.12.20-Я-2-2	Панель стеновая ПС600.12.20-Я-2-2	25	
12	-ПС600.12.20-Я-2-3	То же ПС600.12.20-Я-2-3	26	
12	-ПС600.12.20-Я-2-4	" ПС600.12.20-Я-2-4	27	
11	$-\frac{ППБ-13}{2.54\times3.04}-1$	Панель $\frac{ППБ-13}{2.54\times3.04}-1$	28	
11	$-\frac{ППБ-21-8}{2.98\times3.34}-1$	" $\frac{ППБ-21-8}{2.98\times3.34}-1$	28	
12	$-\frac{ППБ-5}{5.64\times0.89}-1$	" $\frac{ППБ-5}{5.64\times0.89}-1$	29	
12	-ПГ1	" ПГ1	30	
12	-ПГ2	" ПГ2	31	
12	-ПГ3	" ПГ3	32	
12	-ПГ4	" ПГ4	33	
12	-ПГ5	" ПГ5	34	
12	-ПГ6	" ПГ6	35	
12	-ПГ7	" ПГ7	36	
12	-ПГ8	" ПГ8	37	
12	-ПГ9	" ПГ9	38	
12	-ПГ10	" ПГ10	39	
12	-ПГ11	" ПГ11	40	
12	-ПГ12	" ПГ12	41	
12	-ПГ13	" ПГ13	42	
12	-ПГ14	" ПГ14	43	
12	-ПГ15	" ПГ15	44	
12	-ПГ16	" ПГ16	45	
12	-ПГ17	" ПГ17	46	

Типовой проект

ПРИВЯЗАН

2

ИНВ. №

8108/5

ТП904-1-51 -КЖИ - ДО

Содержание листов выпуск

Н. контр.	Макарова	
Техник	Бурщин	
Рук. гр.	Моргунов	
Кон.	Сташевск	
Ос.	Лакьян	

Стадия	Лист	Листов
Р	1	2

ПРОЕКТ ... ТРОЙ СССР ... ГОВСКИЙ ... ЙНИИПРОЕКТ

КОПИРО

ФОРМАТ

Кол	Обозначение	Наименование	Стр.	Примечание
12	ТП 904-1- -КЖИ-ПГ18	Панель ПГ18	47	
12	-ПГ19	" ПГ19	48	
12	-ПГ20	" ПГ20	49	
11	-С1	Сетка арматурная С1	50	
11	-С2, С5	Тоже (С2, С5)	50	
11	-С3, С4	" (С3, С4)	51	
11	-С6, С9	" (С6, С9)	51	
11	-С7	" С7	52	
11	-С8	" С8	52	
11	-С10	" С10	53	
11	-С11	" С11	53	
11	-С12	" С12	54	
11	-С13	" С13	54	
11	-С14	" С14	55	
11	-С15	" С15	55	
11	-С16	" С16	56	
11	-С17	" С17	56	
11	-С18	" С18	57	
11	-С19	" С19	57	
11	-С20	" С20	58	
11	-С21	" С21	58	
11	-С22	" С22	59	
11	-С23	" С23	59	
11	-С24	" С24	60	
11	-С25	" С25	61	
11	-С26	" С26	61	
11	-С27	" С27	61	
11	-С28	" С28	62	
11	-С31	" С31	62	
12	-КП1	Каркас пространственный КП1	63	
11	-КР1	Каркас плоский КР1	64	
11	-МС1	Изделие соединительное МС1	65	
11	-МС2	То же МС2	65	

Формат	Обозначение	Наименование	Стр.	Примечание
11	ТП 904-1- -КЖИ-МС3	Изделие соединительное МС3	66	
11	-МС4	То же МС4	66	
11	-МС5-МС7	" (МС5-МС7)	67	
11	-МС8, МС9, МС10	" (МС8, МС9, МС10)	67	
11	-МН1, МН7	Изделие закладное (МН1, МН7)	68	
11	-МН6	То же МН6	68	
12	-МН2-МН4	" (МН2-МН4)	69	
12	-МН5	" МН5	70	
11	-МН8	" МН8	71	
11	-МН9	" МН9	71	
11	-МН10, МН11	" (МН10, МН11)	72	
11	-МН12-МН14	" (МН12-МН14)	72	
11	-МН15	" МН15	73	
11	-МН16, МН18	" (МН16, МН18)	73	
11	-МН17	" МН17	74	
11	-МН19, МН20	" (МН19, МН20)	74	
11	-МН21	" МН21	75	
11	-МН22	" МН22	75	
11	-МН23	" МН23	76	
11	-МН24, МН25	" (МН24, МН25)	76	
11	-МН26	" МН26	77	
11	-МН27	" МН27	77	
12	-Щ1	Щит Щ1	78	
12	-ЩД1, ЩД2	Щит деревянный (ЩД1, ЩД2)	79	
11	-Р1, Р2	Решетка стальная (Р1, Р2)	80	
11	-Р3	То же Р3	80	
11	-Р4	" Р4	81	
11	-Б1	Балка стальная Б1	81	

Привязан

Инв. №

8108/8 3

ТП 904-1-51-КЖИ-ДО

Лист 2

Копировал

Формат

1. Изготовление и приемка сборных железобетонных изделий должны производиться в соответствии с ГОСТ 13015-75 „Изделия железобетонные и бетонные Общие технические требования."

2. Контроль за качеством бетона выполнять в соответствии с ГОСТ 10180-78 „Бетоны. Методы определения прочности на сжатие и растяжение".

3. Величина отпускной прочности бетона должна быть равна проектной.

4. Указания по изготовлению, транспортировке и складированию панелей перегородок марки „ПГ" даны в пояснительной записке серии 1.431-15 вып. 2.

8108/8

Привязан

Инв. №

Н. контр.	Макарова		ТП 904-1-51-КЖИ-ТТ1	
Гл. техник	Буршина		Технические требования к изготовлению сборных железобетонных изделий.	Стадия: Р; Лист: —; Листов: 1
Рук. гр.	Моргунов			Госстрой СССР РОСТОВСКИЙ ПРОМСТРОЙНИИПРОЕКТ
Гл. констр.	Сташевский			
Нач. отд.	Садкьянц			

Копировал

Формат

Типовой проект 904-1-51-КЖИ Альбом 8

Инв. № подл. | Подпись и дата | Взам. инв. №

1. Сварные швы выполнять электродами типа Э42 ГОСТ 9467-75.

2. Материал конструкций (прокат) по ГОСТ 380-71*

3. Закладные и соединительные изделия, сетки, каркасы изготавливать в соответствии с ГОСТ 10922-75 „Арматура и закладные детали сварные для железобетонных конструкций" и ГОСТ 14098-68 „Соединения сварные арматуры железобетонных изделий и конструкций."

4. Анкерные стержни к пластинам втавр приварить дуговой сваркой под слоем флюса в соответствии с СН 393-78 и ГОСТ 19292-73. При отсутствии оборудования для автоматической сварки втавр допускается применение сварки втавр под слоем флюса на оборудовании с ручным приводом или дуговой сварки швами в разенкованных отверстиях. В этих случаях необходимо проверить толщину пластины с тем, чтобы соблюдалось условие $\delta_п \geq 0.75 d_{ан}$. При несоблюдении этого условия толщину пластины следует увеличить. Приварка анкеров к пластинам втавр кольцевыми швами ручной дуговой сваркой не допускается.

5. Для увеличения срока службы закладных деталей необходимо выполнить защиту их антикоррозионными покрытиями. Антикоррозионную защиту закладных деталей производить горячим цинкованием. Толщина покрытия 50-60 мкм.

4

8108/8

Привязан

Инв. №

Н. контр.	Макарова		ТП 904-1-51-КЖИ-ТТ2	
Гл. техник	Буршина		Технические требования к изготовлению арматурных, закладных и соединительных изделий	Стадия: Р; Лист: 1; Листов:
Рук. гр.	Моргунов			Госстрой СССР РОСТОВСКИЙ ПРОМСТРОЙНИИПРОЕКТ
Гл. констр.	Сташевский			
Нач. отд.	Садкьянц			

Копировал

Формат

Ведомость расхода стали на один элемент, кг

Марка элемента	Изделия закладные																								Всего
	Арматура класса A-III ГОСТ 5.1459-72*			Прокат марки Вст3кп2																		Вст3пс6			
				ГОСТ 103-76				ГОСТ 8509-72*				ГОСТ 82-70*				ГОСТ 3262-75*				ГОСТ 82-70*			
	ф12	ф14	ф22				Итого	Б 10			Итого	L63×5			Итого	Б 14			Итого	трубы ф48			Итого	Б-10			Итого	
К7-1	5,1	3,2	20,4				28,7	8,3			8,3	7,5			7,5	17,6			17,6	3,9			3,9	15,4			95,4	81,4

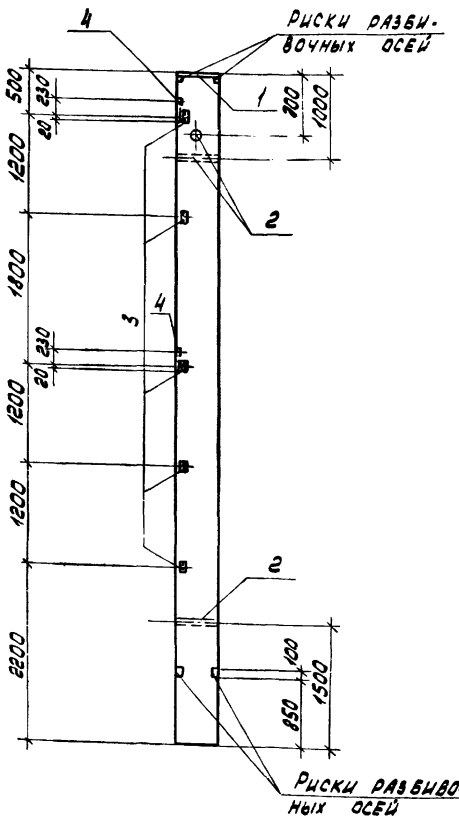

Формат	Зона	Поз.	Обозначение	Наименование	Кол.	Примечание
				Сборочные единицы		
			КЭ-01-55, вып. II	Колонна К7	1	
		1	КЭ-01-55, вып. II	Изделие закладное М1	1	
		2	КЭ-01-55, вып. II	То же М11	3	
		3	1.400-6/76, вып. 1	" М1-14	5	
		4	1.400-6/76, вып. 1	" М1-3-2	2	

1. Колонна К7-1 изготавливается по чертежам колонны К7 серии КЭ-01-55, вып. II с изменениями по данному чертежу.

2. Расход стали приведен только на закладные изделия и суммируется с расходом стали на арматурные изделия типовой колонны.

В108/8 5

Привязан

Инв. №

ТП 904-1-51 - КЖИ - К7-1

Н. контр.	Моргунов	
Проверил	Макарова	
Инженер	Решетников	
Ст. инж.	Макарова	
Рук. гр.	Моргунов	
Гл. констр.	Оставшевский	
Нач. отд.	Саакьянц	
Н. контр.	Моргунов	

Колонна К7-1

Стадия	Масса	Масштаб
Р	3250	1:50
Лист	Листов	

ГОССТРОЙ СССР РОСТОВСКИЙ ПРОМСТРОЙНИИПРОЕКТ

Копировал ЛКИ

Формат А4

Ведомость расхода стали на один элемент, кг.

Марка элемента	Изделия закладные																			
	Арматура класса					Прокат марки														
	А-III					Вст3 кп2														
	ГОСТ 5.1459-72*					ГОСТ 82-70*				ГОСТ 103-76				ГОСТ 3262-75*			ГОСТ 8509-72*			
	ф12	ф16	ф22		Итого	б=14	б=12		Итого	б=10	б=12		Итого	труба ф48		Итого	L63x5		Итого	Всего
К7-2	5,1	9,3	20,4		34,8	17,6	28,2		45,8	6,7	11,4		18,1	3,9		3,9	7,5		7,5	110,1

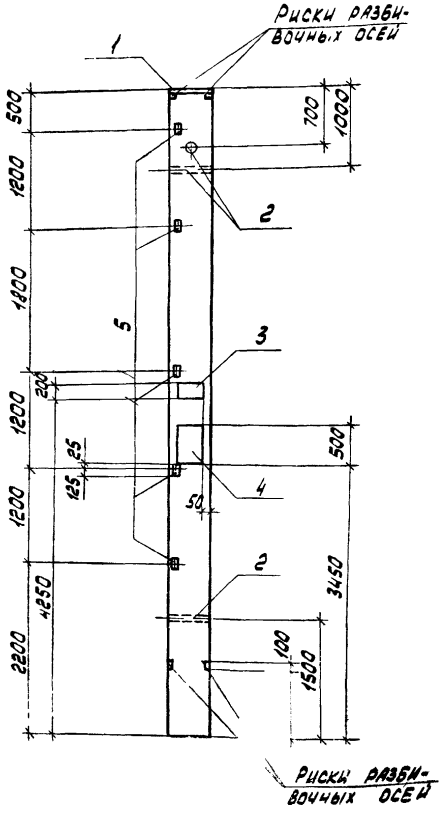

Формат	Зона	Поз	Обозначение	Наименование	Кол	Примечание
				Сборочные единицы		
			КЭ-01 55, вып. II	Колонна К7	1	
		1	КЭ-01-55, вып. II	Изделие закладное М1	1	
		2	КЭ-01-55, вып. II	То же М11	3	
		3	1.400-15, вып. 1	" МН211-5	1	
		4	1.400-15, вып. 1	" МН224-5	1	
		5	1.400-6/76, вып. 1	" М1-14	5	

1. Колонна К7-2 изготавливается по чертежам колонны К7 серии КЭ-01-55, вып II с изменениями по данному чертежу.

2. Расход стали приведен только на закладные изделия и суммируется с расходом стали на арматурные изделия типовой колонны.

8108/8

Привязан

Инв. №

ТП904.1.51 - КЖИ - К7-2

Н. контр.	Моргунов	
Проверил	Макарова	
Инженер	Решетни	
Ст. инженер	Макаро	
Рук. гр.	Моргун	
	Осташ	
	Сла	
Н. контр.	Мор	

Колонна К7-2

Стадия	Масса	Масштаб
	3250	1:50

Листов 1

ТРОЙ СССР
ВСКИЙ
ПР ИПРОЕКТ

Копи

Ведомость расхода стали на один элемент, кг

Марка элемента	Изделия закладные												
	Арматура класса А-III							Прокат марки Вст3кп2					
	ГОСТ 5781-75			ГОСТ 5.1459-72*				ГОСТ 103-76			ГОСТ 8509-72*			Всего
	ф8		Итого	ф10	ф12	ф14	Итого	δ=20		Итого	L90x7	L63x5	Итого	
К72-5-1	0.8		0.8	2.4	1.5	2.0	5.9	8.6		8.6	7.6	7.5	15.1	30.4

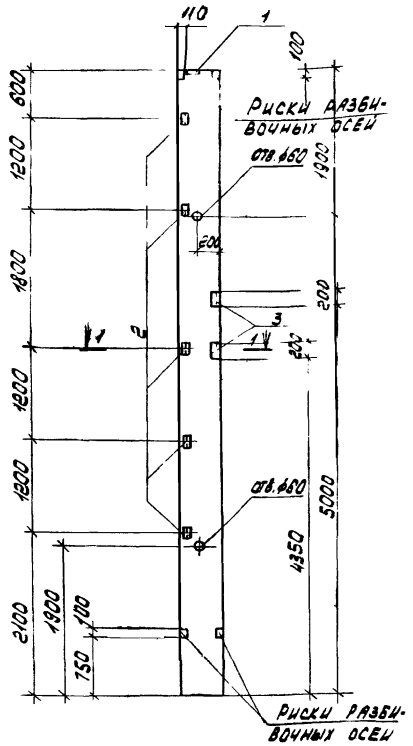

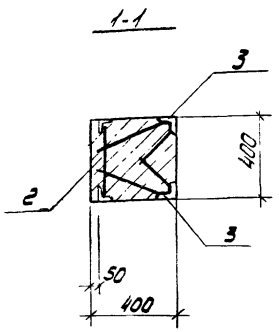

Формат	Зона	Поз.	Обозначение	Наименование	Кол.	Примечание
				Сборочные единицы		
			1.423-3, вып.1	Колонна К72-5	1	
		1	1.400-6/76, вып.1	Изделие закладное М2-2	1	
		2	1.400-6/76, вып.1	То же М1-14	5	
		3	1.400-15, вып.1	" МН504	4	

1. Колонна К72-5-1 изготавливается по чертежам колонны К72-5 серии 1.423-3, вып.1 с изменениями по данному чертежу.

2. Расход стали приведен только на закладные изделия и суммируется с расходом стали на арматурные изделия типовой колонны.

8108/8

Привязан

Инв. №

Н. контр.	ОВА		
Провер.	ЮВ		
Инжен.	ШКОВА		
Ст. ин.	ОВА		
Рук.	ЮВ		
Гл. кон.	БСКИЙ		
Нач. ос.	ИЦ		

ТП 904-1-51 - КЖИ - К 5-1

Колонна К72-5-1

Стадия	Масса	Масштаб
Р		

КТ

Копировал

К72-5-2, К72-5-6

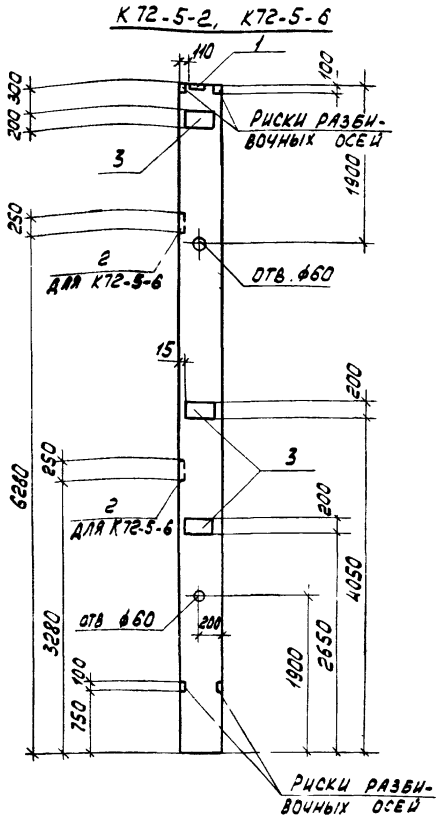

Формат	Зона	Поз.	Обозначение	Наименование	Кол. на исполн. К72-5-2	Кол. на исполн. К72-5-6			Примечание
				Сборочные единицы					
			1.423-3, вып.1	Колонна К72-5	1	1			
		1	1.400-6/76, вып.1	Изделие закладное М2-2	1	1			
		2	1.400-6/76, вып.1	То же М1-3-2		2			
		3	1.400-15, вып.1	" МН206-5	3	3			

1. Колонны К72-5-2 и К72-5-6 изготавливаются по чертежам колонны К72-5 серии 1.423-3, вып.1 с изменениями по данному чертежу.

2. Расход стали приведен только на закладные изделия и суммируется с расходом стали на арматурные изделия типовой колонны.

8

8108/6

Привязан

Инв. №

Ведомость расхода стали на один элемент, кг

Марка элемента	Изделия закладные											Всего
	Арматура класса А-III ГОСТ 5 1459-72*				Прокат марки Вст 3 кп 2 ГОСТ 103-76				Вст 3 пс 6 ГОСТ 82-70*			
	⌀10	⌀14		Итого	б-20	б=10	б=8	Итого	б-10		Итого	
К72-5-2	3.0	2.0		5.0	8.6		22.8	31.4				36.4
К72-5-6	3.0	5.2		8.2	8.6	1.6	22.8	33.0	15.4		15.4	56.6

Н. контр.	Моргунов	
Проверил	Макарова	
Инженер	Решетникова	
Стинженер	Макарова	
Рук. гр.	Моргунов	
Гл. констр.	Осташевский	
Нач. ОСП-1	Саакьянц	
Н. контр.		

ТП 904-1-51-КЖИ-К72-5-2, К72-5-6

Колонна (К72-5-2, К72-5-6)

Стадия	Масса	Масштаб
Р	3300	1:50

Лист | Листов 1

ГОССТРОЙ СССР
РОСТОВСКИЙ ПРОМСТРОЙНИИПРОЕКТ

Копировал [illegible]

Формат 12

К72-5-3, К72-5-5

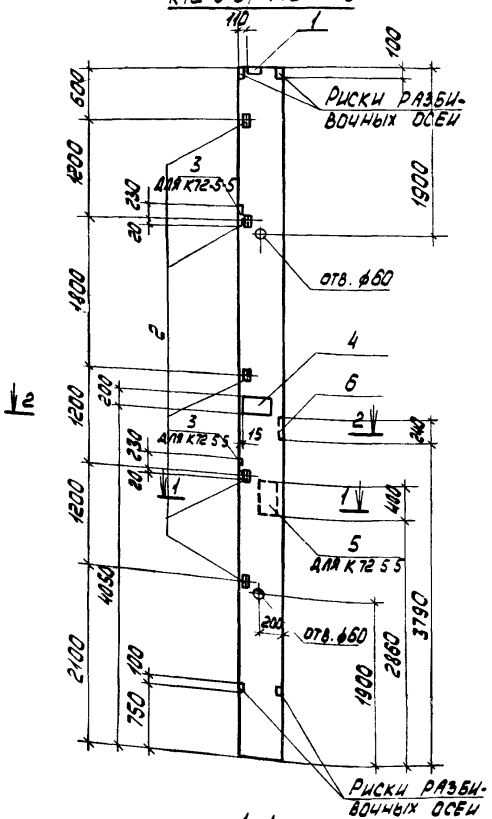

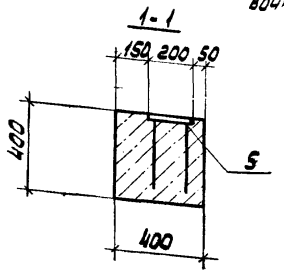

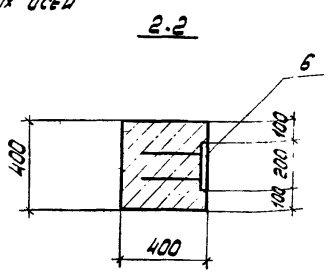

Ведомость расхода стали на один элемент, кг.

Марка элемента	Изделия закладные															Всего
	Арматура класса А-III ГОСТ 5.1459-72*					Прокат марки Вст3кп2 ГОСТ 103-76					ГОСТ 8509-72*			Вст3пс6 ГОСТ 82-70*			
	ф10	ф12	ф14	ф18	Итого	δ=8	δ=10	δ=12	δ=20	Итого	L63×5		Итого	δ=10		Итого	
К72-5-3	1.0	1.7	2.0	2.2	6.9	7.6		4.5	8.6	20.7	7.5		7.5				35.1
К72-5-5	1.0	3.1	5.2	2.2	11.5	12.6	1.6	4.5	8.6	27.3	7.5		7.5	15.4		15.4	51.3

Формат	Зона	Поз	Обозначение	Наименование	Кол. на испол. К72-5-3	Кол. на испол. К72-5-5	Примечание
				Сборочные единицы			
			1.423-3, вып.1	Колонна К72-5	1	1	
		1	1.400-6/76, вып.1	Изделие закладное М2-2	1	1	
		2	1.400-6/76, вып.1	То же М1-14	5	5	
		3	1.400-6/76, вып.1	" М1-3-2		2	
		4	1.400-15, вып.1	" МН206-5	1	1	
		5	1.400-15, вып.1	" МН140 3		1	
		6	ИИ-04-2, вып.10, 4.2	" М-13	1	1	

1. Колонны К72-5-3 и К72-5-5 изготавливаются по чертежам колонны К72-5 серии 1423-3, вып.1 с изменениями по данному чертежу.

2. Расход стали приведен только на закладные изделия и суммируется с расходом стали на арматурные изделия типовой колонны.

8108/8

Привязан

Инв.№

Гл.констр.	Чугунов		
Нач.отд.	Колонн	Шагин	
Гл.спец.	Ефимов	Шагин	
Рук.гр.	Ефимов	Шагин	
Рук.гр.	Чоргунов	Чорг	
Гл.спец.	Осташевский		
Зав.сект.	Саакьянц		
Н.контр.	Моргунов	Чорг	

ТП 904-1-51-КЖИ-К72-5-3, К72-5-5

Колонна (К72-5-3, К72-5-5)

Стадия	Масса	Масштаб
Р	3300	1:50
Лист	Листов 1	

Госстрой СССР Ростовский Промстройниипроект

Копировал

Формат А4

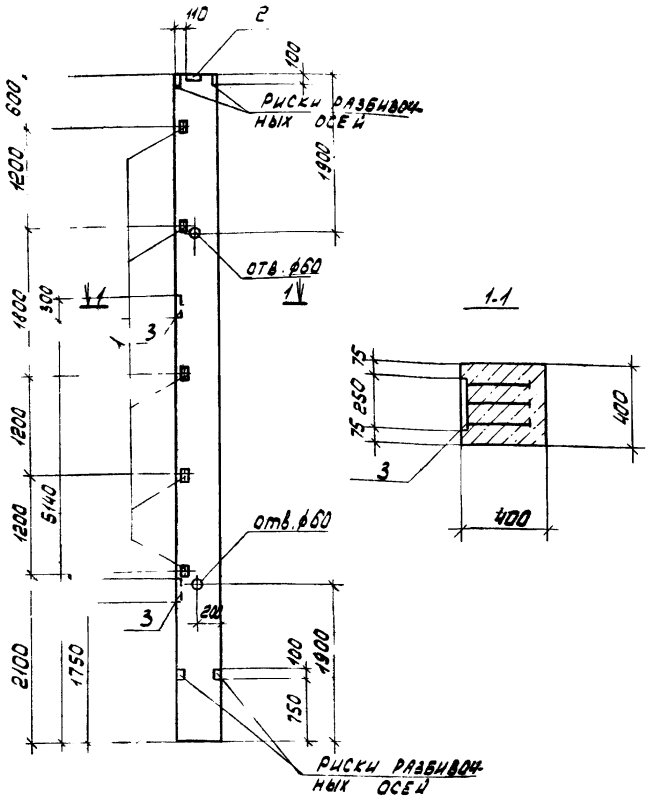

Формат	Зона	Поз.	Обозначение	Наименование	Кол.	Примечание
				Сборочные единицы		
			1.423-3, вып.1	Колонна К72-5	1	
		1	1.400-6/76, вып.1	Изделие закладное М1-14	5	
		2	1.400-6/76, вып.1	То же М2-2	1	
		3	1.400-15, вып.1	" МН147-3	2	

1. Колонна К72-5-4 изготавливается по чертежам колонны К72-5 серии 1.423-3, вып.1 с изменениями по данному чертежу.

2. Расход стали приведен только на закладные изделия и суммируется с расходом стали на арматурные изделия типовой колонны.

Ведомость расхода стали на один элемент, кг

Марка элемента	Изделия закладные												Всего
	Арматура класса			Прокат марки									
	A III			Ст3кп2									
	ГОСТ 5.1459-72*			ГОСТ 82-70			ГОСТ 103-76			ГОСТ 8509-72*			
	ф12	ф14	Итого	Б.10		Итого	Б.20		Итого	∠63×5		Итого	
ТП 5-4	1.5	8.2	9.7	11.8		11.8	8.6		8.6	7.5		7.5	37.6

Н. контр.	Молчанов	
Проверил	Макарова	
Инженер	Решетников	
Синженер	Макарова	
Рук. гр.	Мордунов	
Гл. констр.	Осташевская	
Нач. отд.	Саакьянц	

8108/8

Привязан

Инв. №

ТП 904-1-51 - КЖИ. К72-5-4

Колонна К72-5-4

Стадия	Масса	Масштаб
Р	3300	1:50
Лист	Листов 1	

ГОССТРОЙ СССР РОСТОВСКИЙ ПЗ СТРОЙНИИПРОЕКТ

Копировал

Ведомость расхода стали на один элемент кг

Марка элемента	Изделия закладные: Арматура класса А-III ГОСТ 5781-75 ф8	Итого	ГОСТ 5781-75 ф10	Итого	Прокат марки ВСт3кп2 ГОСТ 14637-79 ТР 57-3	Итого	ГОСТ 19903-74* L из 3-х	Итого	ГОСТ 19903-74* δ=6	δ=8	Итого	Всего
2БП12-4В-1	2.4	2.4	6.8	6.8	0.8	0.8	13.4	10.4	14.2	7.2	21.4	41.8
2БП12-5В-1	2.4	2.4	6.8	6.8	0.8	0.8	10.4	10.4	14.2	7.2	21.4	41.8

1. Балки 2БП12-4В-1 и 2БП12-5В-1 изготавливаются по чертежам балок 2БП12-4В и 2БП12-5В серии 1.462-1 вып.1 с изменениями по данному чертежу.

2. Расход стали приведен только на закладные изделия и суммируется с расходом стали на арматурные изделия типовой балки.

2БП12-4В-1, 2БП12-5В-1

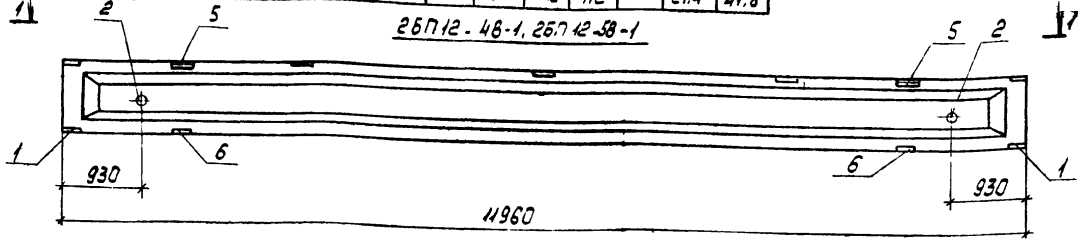

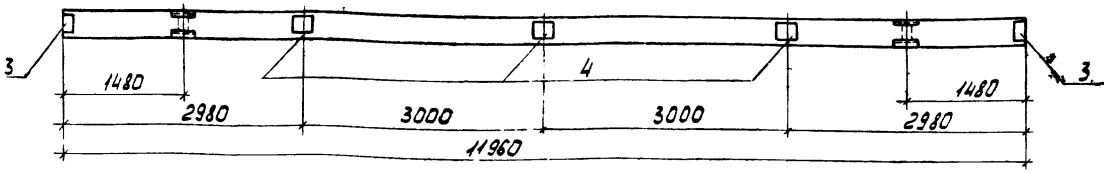

Поз.	Обозначение	Наименование	Кол. на испол.	
		Сборочные единицы		
	1.462-1 вып.1	Балка 2БП12-4В	1	
	1.462-1 вып.1	" 2БП12-5В		1
1	1.400-6/76 вып.1	Изделие закладное МЗ-8	2	2
2	1.462-1 вып.II	То же М-1	2	2
3	1.400м-6/76 вып.1	" МЧ-1	2	2
4	1.400-6/76 вып.1	" МЧ-3	3	3
5	1.400-6/76 вып.1	" МЧ-22-2	2	2
6	1.400-6/76 вып.1	" МЧ-38	2	2

Н. контр.	Моргунов	
Проверил	Маврова	
Ст. техник	Растеряева	
Ст. инж.	Макарова	
Рук. гр.	Моргунов	
Гл. констр.	Сотошевский	
Нач. ОПС	Сафьянц	

8108/8

Привязан

Инв. №

ТП 904-1-51 -КЖИ-100

Балка (2БП12-4В-1; 2БП12-5В-1)

Стадия	Масса	Масштаб
Р	5000	1:50

Лист | Листов 1

Госстрой СССР

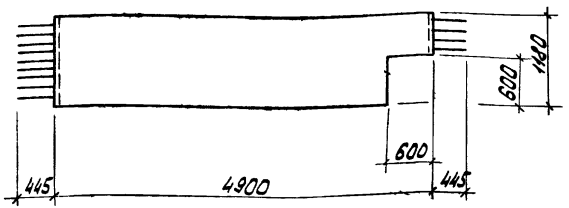

Формат	Зона	Поз.	Обозначение	Наименование	Кол.	Примечание
				Сборочные единицы		
			3.400 2. вып.1	Панель ПС1-1	1	

Остальное - см панель ПС1-1 серии 3.400-2, вып.1
Арматуру пространственного каркаса вырезать по месту.

8108/8

Привязан

Инв. №

Н. контр.	Моргунов		
Проверил	Макарова		
Инженер	Гельман		
Инженер	Решетникова		
Ст. инж.	Макарова		
Рук. гр.	Моргунов		
Гл. констр.	Осташевский		
Нач. отд.	Саакьянц		

ТП 904-1-51 - КЖиКС1-1-3

Панель ПС1-1-3

Стадия	Масса	Масштаб
О	4300	1:50

Лист	Листов 1

Госстрой СССР
Ростовский Промстройниипроект

Копировал

Формат А1

Формат	Зона	Поз.	Обозначение	Наименование	Кол.	Примечание
				Документация		
			ТП 904-1- - КЖИ-ТТ1	Технические требования к изготовлению сборных железобетонных изделий		
12			ТП 904-1- - КЖИ-Р1.25	Сборочный чертеж		
				Сборочные единицы		
12		1	ТП 904-1- - КЖИ-КП1	Каркас пространственный КП1	1	
		2	ИИ-04-3 в. 4 ч. II	Изделие закладное П-1	2	
		3	1.400-6/76 в. 1	То же НЧ-12	1	
		4	ИИ-04-8 в. 3	Изделие соединительное СР2	1	
				Материалы		
				Бетон марки 400	0,7	м³

12

8108/8

Привязан

Инв. №

Н. контр.	Моргунов		
Проверил	Макарова		
Ст. техник	Бушмина		
Ст. инж.	Макарова		
Рук. гр.	Моргунов		
Гл. констр.	Осташевский		
Нач. отд.	Саакьянц		

ТП 904-1-51 - КЖИ-Р1

Ригель Р1

Стадия	Лист	Листов
Р		1

Госстрой СССР
Ростовский Промстройниипроект

Копировал

Формат А1

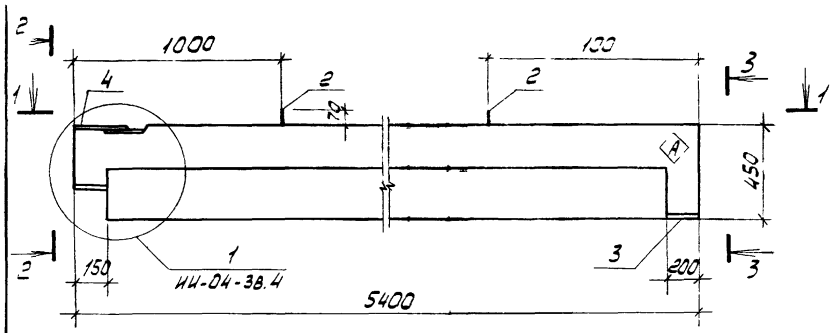

1-1

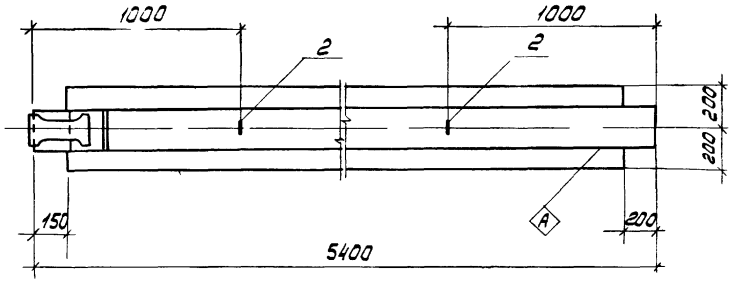

Схема армирования

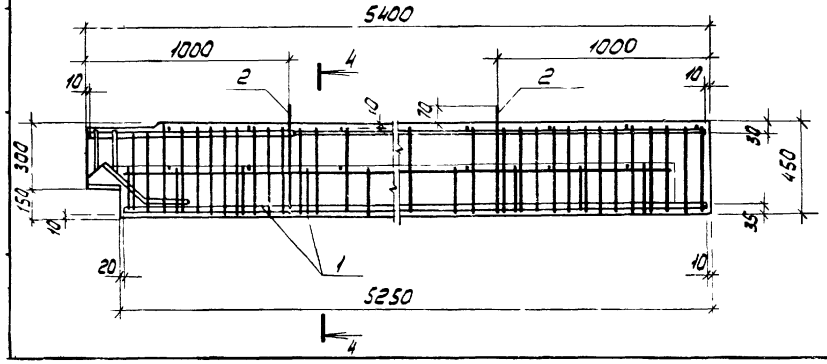

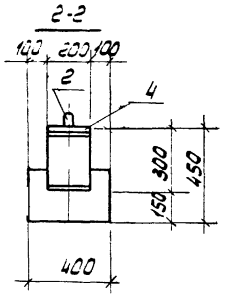

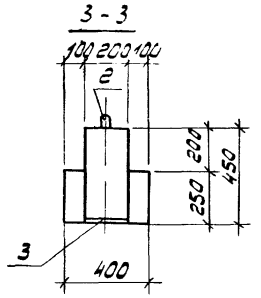

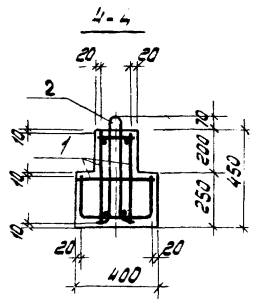

Ведомость расхода стали на один элемент, кг.

Марка	Изделия арматурные											
	Арматура класса											Всего
	A-I				A-III							
	ГОС 5781-75				ГОСТ 5 1459-72*							
	ф6			Итого	ф10	ф20	ф32				Итого	
Р1	11.6			11.6	26.4	5.0	65.8				97.2	108.8

Продолжение

Марка	Изделия закладные											Сборка
	Арматура класса							Прокат марки			Всего	
	A-I		A-II			A-III		ВСТ3 кп2				
	ГОС 5781-75					ГОС 5 1459-72		ГОСТ 19903-74				
	ф12	Итого	ф10	ф20	Итого	ф12	Итого	5-8	10	Итого		
Р1	2.2	2.2	0.7	2.3	3.0	1.9	1.9	4.2	6.6	10.8	17.5	126.7

8108/8

Привязан

Инв. №

Н. контр.	Моргунов	
Проверил	Макарова	
Инженер	Евстигнеева	
Ст. инж.	Макарова	
Рук. гр.	Моргунов	
Гл. конс.	Осташевский	
Нач. отд.	Аракелян	

ТП 904.1-51 -КЖИ- Р1 СБ

Ригель Р1

Сборочный чертеж

Стадия	Масса	Масштаб
Р	1840	
Лист	Листов 1	

Госстрой СССР
Ростовский
Промстройниипроект

Копировал

Форма 13

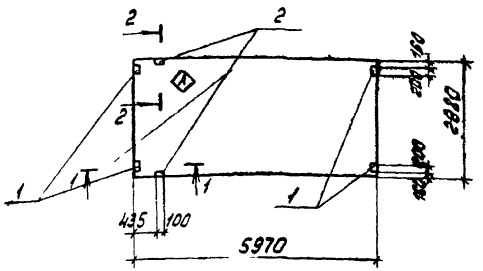

Фор.	Зо.	Пл.										
				Сборочные единицы								
			ГОСТ 22701.1-77	Плита ПГ-2ВРII Т	1		1		1			
			ГОСТ 22701.1-77	" ПГ-3ВРII Т		1		1		1		
		1	ГОСТ 22701.5-77 стр. 13	Изделие закладное М8	4	4			4	4		
		2	ГОСТ 22701.5-77 стр. 13	То же М9			2	2	2	2		
					ПГ-2ВРII Т-1	ПГ-3ВРII Т-1	ПГ-2ВРII Т-2	ПГ-3ВРII Т-2	ПГ-2ВРII Т-3	ПГ-3ВРII Т-3		

Остальное - см. ПГ-2ВРII Т, ПГ-3ВРII Т
ГОСТ 22701.1-77

Индекс (А) нанести несмываемой краской

1-1

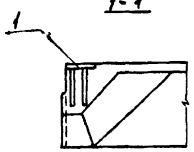

2-2

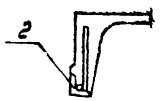

Ведомость расхода стали на дополнительные закладные изделия

Марка элемента	Изделия закладные										
	Арматура класса А II				Прокат марки ВСТ 3 КП2						Всего
	ТЗ575.1459-72*				ГОСТ 19903-74*			ГОСТ 8509-72*			
	ф10	ф14		Итого	δ=8		Итого	L70x8		Итого	
ПГ-2ВРII Т-1	1.6			1.6	5.2		5.2				6.8
ПГ-3ВРII Т-1	1.6			1.6	5.2		5.2				6.8
ПГ-2ВРII Т-2	0.6	0.2		0.8				1.7		1.7	2.5
ПГ-3ВРII Т-2	0.6	0.2		0.8				1.7		1.7	2.5
ПГ-2ВРII Т-3	2.2	0.2		2.4	5.2		5.2	1.7		1.7	9.3
ПГ-3ВРII Т-3	2.2	0.2		2.4	5.2		5.2	1.7		1.7	9.3

14

8108/3

Привязан

Инв. N

ТП 904-1-51 -КЖИ-200

Н. контр.	Моргунов		
Провер.	Макарова		
Ст. техник	Чистеловский		
Ст. инж.	Макарова		
Рук. гр.	Моргунов		
Гл. констр.	Остошевский		
Гл. инж.	Гнаклин		

Плита покрытия (ПГ-2ВРII Т-1, ПГ-3ВРII Т-1, ПГ-2ВРII Т-2, ПГ-3ВРII Т-2, ПГ-2ВРII Т-3, ПГ-3ВРII Т-3)

Стадия	Масса	Масштаб
Р	2650	[illegible]

Лист | Листов

ГОССТРОЙ РОСТОВСКИЙ ПРАМСТРОЙНИЙ ПРОЕКТ

Копировал [illegible]

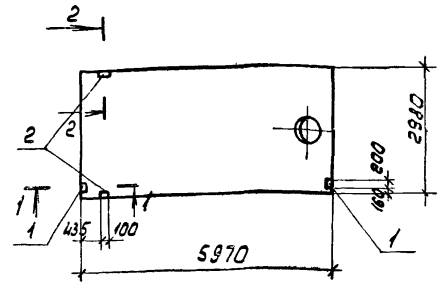

Формат	Зона	Поз.	Обозначение	Наименование	Кол. на исполн.						Примечание
				Сборочные единицы							
			ГОСТ 22701.2-77	Плита ПВ4 2ВРIIт	1				1		
			ГОСТ 22701.2-77	" ПВ7-2ВрIIт		1					
			ГОСТ 22701.2-77	" ПВ4-3ВРIIт			1			1	
			ГОСТ 22701.2-77	" ПВ7-3ВРIIт				1			
		1	ГОСТ 22701.5-77	Изделие закладное М8		2		2	2	2	
		2	ГОСТ 22701.5-77	То же М9	2	2	2	2	2	2	
					ПВ4-2ВРIIт-2	ПВ7-2ВРIIт-1	ПВ4-3ВРIIт-2	ПВ7-3ВРIIт-1	ПВ4-3ВРIIт-1	ПВ4-3ВРIIт-1	

Остальное см ПВ4-2ВРIIт, ПВ7-2ВРIIт, ПВ4-3ВРIIт, ПВ7 3ВРIIт ГОСТ 22701 2-77

1-1

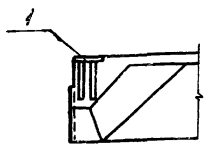

2-2

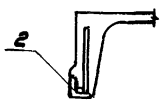

15

8108/8

Ведомость расхода стали на дополнительные закладные изделия.

Марка	Изделия закладные										
	Арматура класса А-III					Прокат марки Вст3 кп2					
	ГОСТ 5 1459 72*					ГОСТ 19903 71		ГОСТ 8509-72			
	ф10	ф14			Итого	б=8	Итого	L70×8		Итого	Всего
ПВ4-2ВРIIт-1	1,4	0,2			1,6	2,6	2,6	1,7		1,7	5,9
ПВ4 3ВРIIт-1	1,4	0,2			1,6	2,6	2,6	1,7		1,7	5,9
ПВ4-2ВРIIт-2	0,6	0,2			0,8			1,7		1,7	2,5
ПВ4 3ВРIIт 2	0,6	0,2			0,8			1,7		1,7	2,5
ПВ7-2ВРIIт 1	1,4	0,2			1,6	2,6	2,6	1,7		1,7	5,9
ПВ7-3ВРIIт 1	1,4	0,2			1,6	2,6	2,6	1,7		1,7	5,9

Привязан

Инв. №

Н. контр.	Моргунов	
Проверил	Макарова	
Ст. техн.	Растеряева	
Ст. инж.	Макарова	
Рук. гр.	Моргунов	
Гл. констр.	Осташевский	
Нач. ОСП-1	Саакьянц	

ТП 904-1-51-КЖИ-201

Плита покрытия (ПВ4-2ВРIIт-1, ПВ7-2ВРIIт-1, ПВ4-3ВРIIт-1, ПВ7-3ВРIIт-1, ПВ4-2ВРIIт-2, ПВ4-3ВРIIт-2)

Стадия	Масса	Масштаб
Р	3300	1:100
Лист	Листов 1	

ГОССТРОЙ СССР
РОСТОВСКИЙ ПРОМСТРОЙНИЙ ПРОЕКТ

Копировал

Формат 1.

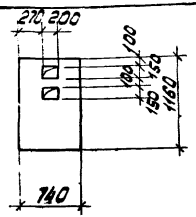

Формат	Зона	Поз.	Обозначение	Наименование	Кол.	Примечание
				Сборочные единицы		
			3.006-2 вып. II-2	Плита П7д-3	1	

Отверстия в плите выполнить без нарушения арматуры.

8108/8

Привязан

Инв. №

Н. контр.	Моргунов		ТП 904.1-51 -КЖИ - П7д-3-1		
Проверил	Макарова		Плита П7д-3-1	Стадия	Масса	Масштаб
Ст. техник	Растеряева			Р	150	1:50
Ст. инж.	Макарова			Лист	Листов 1
Рук. гр.	Моргунов			ГОССТРОЙ СССР РОСТОВСКИЙ ПРОМСТРОЙНИИПРОЕКТ	
Гл. констр.	Осташевский				
Нач. отд.	Саакьянц				

Копировал

Формат А1

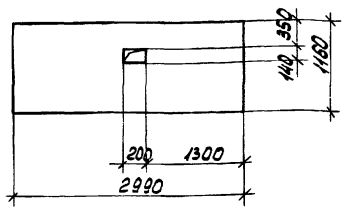

Формат	Зона	Поз.	Обозначение	Наименование	Кол.	Примечание
				Сборочные единицы		
			3.006-2. вып. II-2	Плита П7-3	1	

Отверстие в плите выполнить без нарушения арматуры.

16

8108/8

Привязан

Инв. №

Н. контр.	Моргунов		ТП 904.1-51 - КЖИ - П7-3-1		
Ст. техник	Растеряева		Плита П7-3-1	Стадия	Масса	Масштаб
Ст. инж.	Макарова			Р	610	1:50
Рук. гр.	Моргунов			Лист	Листов 1
Гл. констр.	Осташевский			ГОССТРОЙ СССР РОСТОВСКИЙ ПРОМСТРОЙНИИПРОЕКТ	
Нач. отд.	Саакьянц				

Типовой проект 904.1-51 - КЖИ Альбом 8

Инв. № подл. | Подп. и дата | Взам. инв. №

Копировал

Формат А1

П7д-3-2, П10д-3-1

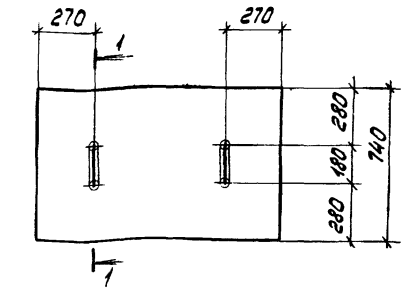

1-1

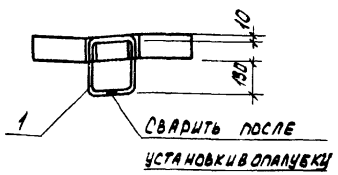

Формат	Зона	Поз.	Обозначение	Наименование	Кол. на исполнен.			Примечание
				Сборочные единицы				
			3.006-2. вып II-2	Плита П10д-3	1			
			3.006-2. вып II-2	" П7д-3		1		
11		1	ТП904-1- -КЖИ- МН17	Изделие закладное МН17	2	2		
					П10д-3-1	П7д-3-2		

17

8/08/8

Ведомость расхода стали дополнительной на один элемент, кг

Марка элемента	Изделия закладные				
	Арматура класса А-I ГОСТ 5781-75				Всего
	ф10			Итого	
П10д-3-1	1.0			1.0	1.0
П7д-3-2	1.0			1.0	1.0

Марка	Масса
П10д-3-1	190.0
П7д-3-2	150.0

Привязан

Инв. N

Н. контр.	Моргунов	
Проверил	Макарова	
Ст. техн.	Растеряева	
Ст. инж.	Макарова	
Рук. гр.	Моргунов	
Гл. комстр.	Осташевский	
Нач. ОСП-1	Саакьянц	
Н. контр.	Моргунов	

ТП 904-1-51 -КЖИ-300

Плита (П7д-3-2; П10д-3-1)

Стадия	Масса	Масштаб
Р	См. табл.	1:20
Лист	Листов 1	

ГОССТРОЙ СССР
РОСТОВСКИЙ ПРОМСТРОЙНИИПРОЕКТ

Копировал

Формат 12

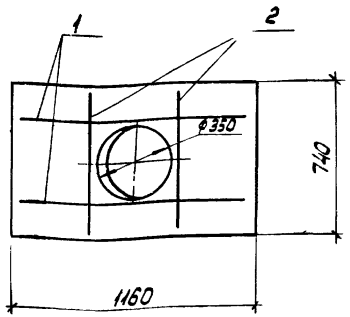

Формат	Зона	Поз.	Обозначение	Наименование	Кол.	Примечание
				Сборочные единицы		
			3.006-2 вып. 11-2	Плита П7д-3	1	
				Детали		
		1		ф12А III ГОСТ 5.1459-72* l=1140	2	1.0 кг
		2		ф12А III ГОСТ 5.1459-72* l=700	2	0.6 кг

Остальное - см. плиту П7д-3 серии 3.006-2 вып. 11-2.

18

8108/8

Привязан

Инв. №

Ведомость расхода дополнительной стали на один элемент, кг

Изделия арматурные				
Арматура класса				
А III				
ГОСТ 5.1459-72*				
...ока элемен...	ф12		...го	Всего
3-3				3,2

Н. контр.	Моргунов	
Проверил	Макарова	
Ст. техник	Растеряева	
Ст. инж.	Макарова	
Рук. гр.	Моргунов	
...онстр.	Осташевский	
...осп.	Саакьянц	
...онтр.	Моргунов	

ТП 904-1-51 -КЖИ- П7д-3-3

Плита П7д-3-3

Стадия	Масса	Масштаб
Р	150	1:20

Лист | Листов 1

ГОССТРОЙ СССР
РОСТОВСКИЙ ПРОМСТРОЙНИЙПРОЕКТ

Копировал

Формат 12

Типовой проект 904-1-51 Кжи Альбом

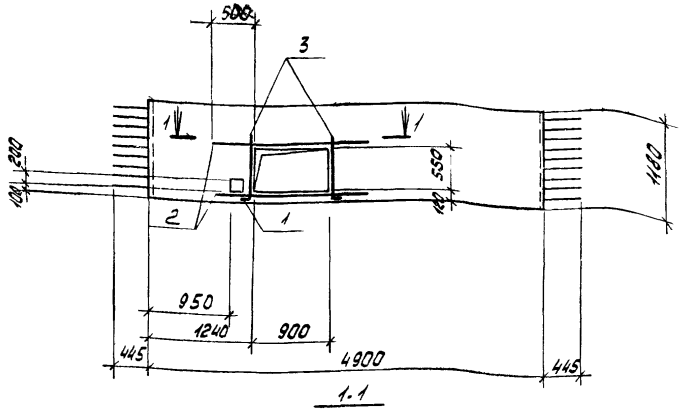

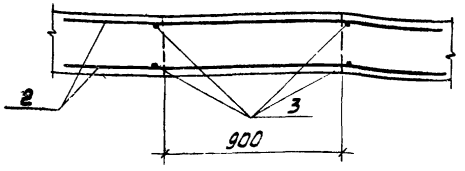

Формат	Зона	Поз.	Обозначение	Наименование	Кол.	Примечание
				Сборочные единицы		
			3.400-2. вып.1	Панель ПС1-1	1	
		1	1.400-15, вып.1	Изделие закладное МН118-3	1	
				Детали		
Б4		2*		ф16 А III ГОСТ 5.1459-72* ℓ=1900	4	3.0 кг
Б4		3*		ф6 А I ГОСТ 5781-75. ℓ=950	4	0.21 кг

Остальное - см. панель ПС1-1 серии 3.400-2. вып.1

*) Поз. 2, 3 см. ведомость деталей

Арматуру пространственного каркаса вырезать по месту

Ведомость деталей

Поз.	Эскиз
2	1900
3	100 850

8108/8 19

Привязан

Инв. №

Ведомость расхода дополнительной стали на элемент, кг.

Марка элемента	Изделия арматурные							Изделия закладные							Общий расход
	Арматура класса А III						Всего	Арматура класса А-III			Прокат марки Вст3 кп2			Всего	
	ГОСТ 5781-75			ГОСТ 5.1459-72*				ГОСТ 5.1459-72*			ГОСТ 103-76				
	ф6		Итого	ф16		Итого		ф12		Итого	Б-ℓ		Итого		
ПС1-1-1	0.8		0.8	12.0		12.0	16	1.0		1.0	2.5		2.5	3.5	16.3

Н. контр.	Моргунов	
Проверил	Макарова	
Инженер	Решетникова	
Ст. инж.	Макарова	
Рук. гр.	Моргунов	
Гл. констр.	Осташевский	
Нач. осп.	Саакьянц	

ТП 904-1-51-КЖИ-ПС1-1-1

Панель ПС1-1-1

Стадия	Масса	Масштаб
Р	4300	1:50 1:20
Лист	Листов 1	

Госстрой СССР Ростовский Промстройниипроект

Копировал ЛБУ

Формат

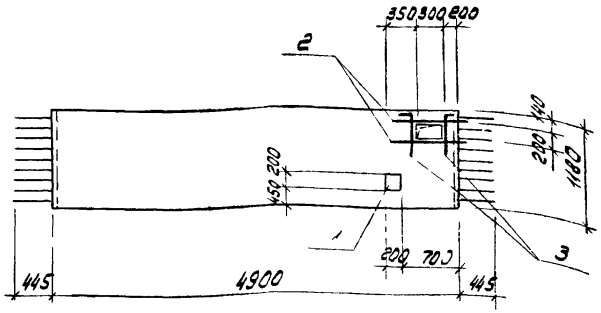

Формат	Зона	Поз.	Обозначение	Наименование	Кол.	Примечание
				Сборочные единицы		
			3.400-2, вып.1	Панель ПС1-1	1	
		1	1400-15 вып.1	Изделие закладное МН118 3	1	
				Детали		
64		2*		ф12АIII ГОСТ 5.1459-72*, ℓ=1000	4	0,89 кг
64		3*		ф6АIII ГОСТ 5781-75, ℓ=600	4	0,13 кг

Остальное - см. панель ПС1-1 серии 3.400-2 вып.1

*) Поз. 2, 3. см. ведомость деталей.

Ведомость деталей

Поз.	Эскиз
2	1000
3	100 500

Арматуру пространственного каркаса вырезать по месту

20

8108/8

Привязан

Инв. No

Ведомость расхода дополнительной стали на элемент, кг.

Марка элемента	Изделия арматурные							Изделия закладные								
	Арматура класса А-III						Всего	Арматура класса А-III			Прокат марки Вст3 кп2			Всего	Общий расход
	ГОСТ 5781-75			ГОСТ 5.1459-72*				ГОСТ 5.1459-72*			ГОСТ 103-76				
	ф6		Итого	ф12		Итого		ф12		Итого	б-8		Итого		
ПС1-1-2	0,5		0,5	3,6		3,6	4,1	1,0		1,0	2,5		2,5	3,5	7,6

Н. контр.	Макаров	
Инженер	Гельман	
Инженер	Решетникова	
Ст. инж.	Макарова	
Рук. гр.	Моргунов	
Гл. констр.	Осташевский	
Нач. осп.	Саакьянц	

ТП 904-1-51 - КЖИ. ПС1-1-2

Панель ПС1-1-2

Стадия	Масса	Масштаб
Р	4300	1:50

Лист | Листов 1

Госстрой СССР Ростовский Промстройниипроект

Копировал [illegible]

Формат 1Е

Типовой проект 904-1-51 - КЖИ Альбомо

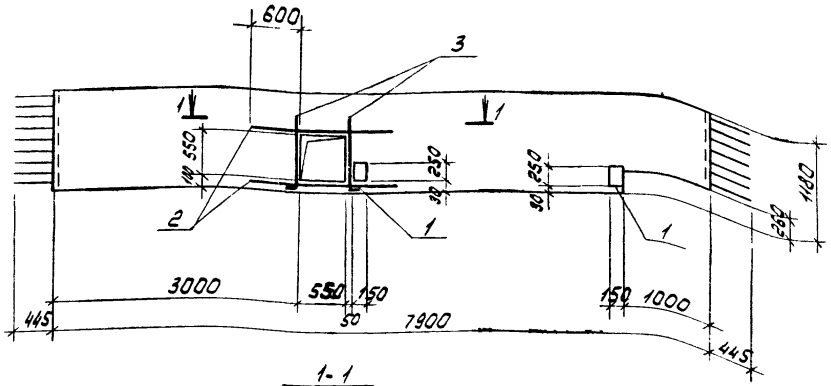

1-1

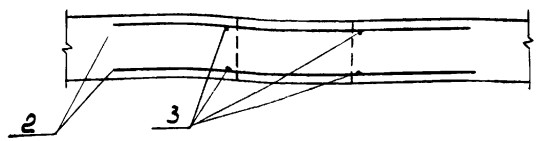

Формат	Зона	Поз.	Обозначение	Наименование	Кол.	Примечание
				Сборочные единицы		
			3.400.2 вып.1	Панель ПС 2-1	1	
		1	1.400-15, вып.1	Изделие закладное МН115-2	2	
				Детали		
Б4.		2*		ф20 AIII ГОСТ 5.1459-72* ℓ=1750	4	4,3 кг
Б4.		3*		ф6 AIII ГОСТ 5781-75 ℓ=850	4	0,21 кг

Остальное - см. панель ПС 2-1 серии 3.400-2 вып.1

*) Поз. 2, 3 см. ведомость деталей.

Арматуру пространственного каркаса вырезать по месту.

Ведомость деталей

Поз.	Эскиз
2	1750
3	100 850

8108/8

Ведомость расхода дополнительной стали на элемент, кг

Марка элемента	Изделия арматурные						Изделия закладные						Всего	Общий расход
	Арматура класса						Арматура класса			Прокат марки				
	A-III						A-III			Вст3кп2				
	ГОСТ 5781-75			ГОСТ 5.1459-72*			ГОСТ 5781-75			ГОСТ 103-76				
	ф6		Итого	ф20		Итого	ф8		Итого	б=6		Итого		
ПС 2-1-1	0,8		0,8	17,2		17,2	18,0	0,8		0,8	3,6		3,6	4,4	22,4

Привязан

Инв. №

ТП 904-1-51-КЖИ-ПС2-1-1

Нач. отд.	Мухачев	
Инж.-тех.	Гельман	
Инж.-тех.	Решетникова	
Ст. инж.	Макарова	
Рук. гр.	Моргунов	
Гл. конструктор	Осташевский	
Гл. инж. отд.	Сиротина	

Панель ПС 2-1-1

Стадия	Масса	Масштаб
Р	7,00	1:50 1:20
	Лист	Листов 1

Госстрой СССР
Ростовский Промстройниипроект

Копировал

Формат А3

Формат	Зона	Поз.	Обозначение	Наименование	Кол.	Примечание
				Сборочные единицы		
			3.400-2 вып.1	Панель ПС2-1	1	
А4		1	ТП 904.1- -КЖИ-СВ	Сетка арматурная С8	2	

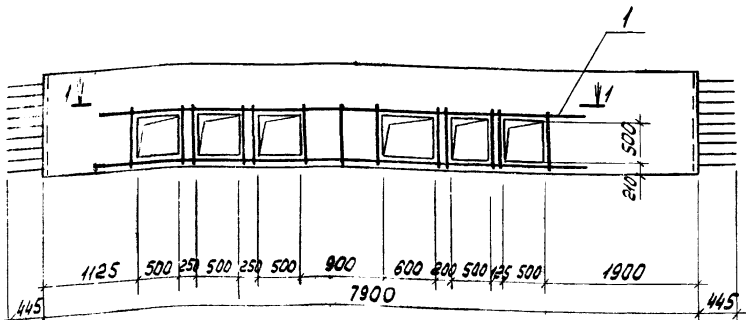

1-1

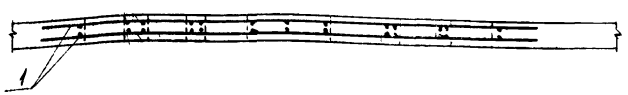

Остальное - см панель ПС2-1 серии 3.400-2 вып.1

Арматуру пространственного каркаса в местах отверстий вырезать по месту.

Ведомость расхода дополнительной стали на элемент, кг

Марка элемента	Изделия арматурные						
	Арматура класса						Всего
	A-I			A III			
	ГОСТ 5781-75			ГОСТ 5.1459-72*			
	ф6		Итого	ф18		Итого	
ПС2-1-2	3,6		3,6	48,0		48,0	51,6

22

8108/8

Привязан

Инв.№

ТП 904-1-51 -КЖИ-ПС2-1-2

Н.контр.	Моргунов	
Инженер	Гельман	
Инженер	Решетников	
Ст. инж.	Макарова	
Рук. гр.	Моргунов	
Гл. констр.	Осташевский	
Нач. отд-л	Саакьянц	

Панель ПС2-1-2

Стадия	Масса	Масштаб
Р	7000	1:50
Лист	Листов 1	

Госстрой СССР
Ростовский Промстройниипроект

Копировал

Формат А2

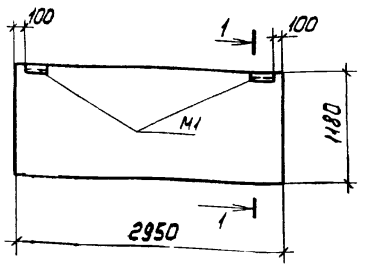

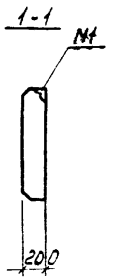

Формат	Зона	Поз.	Обозначение	Наименование	Кол.	Примечание
				Сборочные единицы		
			1.432-14 вып.1	Панель ПС 295.12.20-Я	1	

Разбивка М1 по данному чертежу, остальное см.
панель для простенков при ширине проема 3м ПС295.12.20-Я серии 1.432-14 вып. 1.

8108/6

Привязан

Инв.№

Н. контр.	Моргунов		
Проверил	Макарова		
Ст. техн.	Растеряева		
Ст. инж.	Макарова		
Рук. гр.	Моргунов		
Гл. констр.	Осташевский		
Нач. ОСП	Саакьянц		

ТП 904.1-51-КЖИ-ПС 295.12.20-Я-1

Панель стеновая ПС 295.12.20-Я-1

Стадия	Масса	Масштаб
Р	900	1:50
Лист	Листов 1	

ГОССТРОЙ СССР РОСТОВСКИЙ ПРОМСТРОЙНИИПРОЕКТ

Копировал

Формат А4

Типовой проект 904-1-51-КЖИ Альбом 8

Инв.№подл. | Подп. и дата | Взам. инв.№

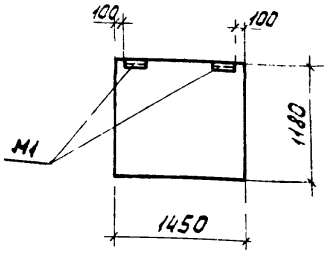

Формат	Зона	Поз.	Обозначение	Наименование	Кол.	Примечание
				Сборочные единицы		
			1.432-14 вып.1	Панель ПС 145.12.20-9	1	

Разбивка М1 по данному чертежу, остальное см
панель для простенков при ширине проема 4,5м ПС145.12.20-Я серии 1.432 14 вып.1.

23

8108.1/9

Привязан

Инв. №

Н. контр.	Моргунов		
Проверил	Макарова		
Ст. техн.	Растеряева		
Ст. инж.	Макарова		
Рук. гр.	Моргунов		
Гл. констр.	Осташевский		
Нач. ОСП	Саакьянц		

ТП 904 1-51-КЖИ. ПС 145 12 20 Я 1

Панель стеновая ПС 145.12.20 Я-1

Стадия	Масса	Масштаб
Р	300	1:50
Лист	Листов 1	

ГОССТРОЙ СССР РОСТОВСКИЙ ПРОМСТРОЙНИИПРОЕКТ

Копировал

Формат А4

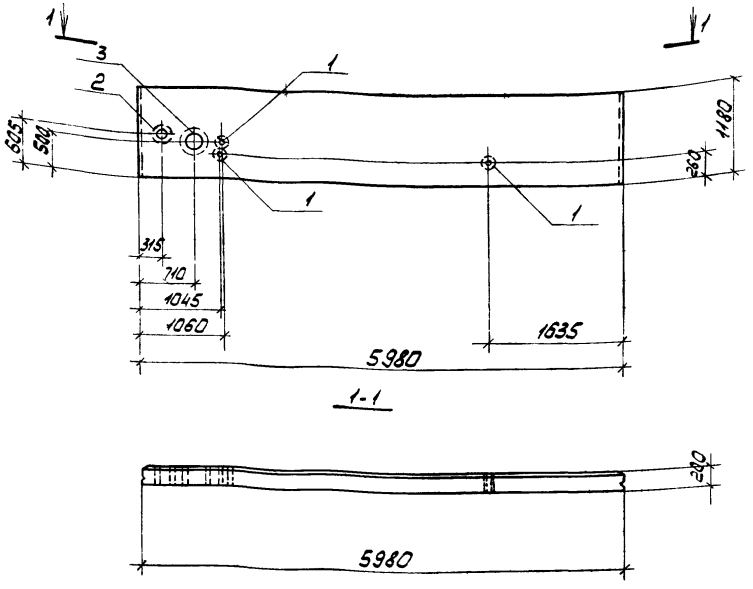

Формат	Зона	Поз.	Обозначение	Наименование	Кол.	Примечание
				Сборочные единицы		
			1.432-14, вып.1	Панель ПС600.12.20-Я-2	1	
		1	3.901-5	Сальник Ду50, ℓ=200	3	
		2	3.901-5	" Ду100, ℓ=200	1	
		3	3.901-5	" Ду200, ℓ=200	1	

Остальное - см. панель ПС600.12.20-Я-2 серии 1.432-14, вып.1.

Арматуру пространственного каркаса в местах отверстий вырезать по месту.

24

8108/8

Привязан

Инв.№

Ведомость расхода стали на дополнительные закладные изделия, кг.

Марка	Изделия закладные													Всего
	Прокат марки													
	Вст 3 кп2													
	ГОСТ 2590-71			ГОСТ 19903-74			ГОСТ 10704-76			ГОСТ 8732-78				
	ф6	ф10	Итого	δ=10		Итого	Тр 1б1х4		Итого	Тр 1б3х6	Тр ф299х8		Итого	
ПС600.12.20-Я-2-1	1.32	1.56	2.88	7.96		7.96	6.9		6.9	4.0	11.5		15.5	33.5

Н.контр.	Моргунов	
Проверил	Макарова	
Инженер	Решетников	
Рук.гр.	Моргунов	
Гл.констр.	Осташевский	
Нач.ОСП-1	Саакьянц	

ТП 904.1.51 - КЖИ - ПС600.12.20-Я-2-1

Панель стеновая ПС600.12.20-Я-2-1

Стадия	Масса	Масштаб
Р	1200	1:50

Лист | Листов 1

ГОССТРОЙ СССР
РОСТОВСКИЙ ПРОМСТРОЙНИЙПРОЕКТ

Копировал [illegible]

Формат 12

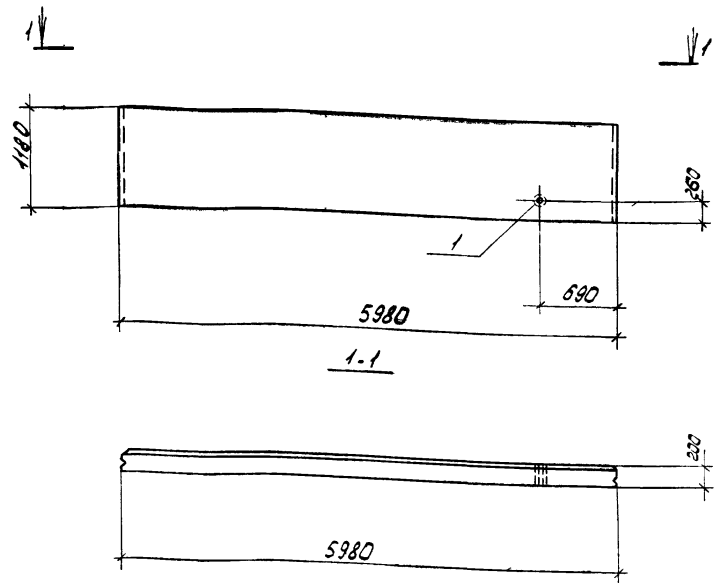

Формат	Зона	Поз	Обозначение	Наименование	Кол.	Примечание
				Сборочные единицы		
			1.432-14, вып.1	Панель ПС600.12.20-Я-2	1	
		1	3.901-5	Сальник Ду50, ℓ=200	1	

Остальное - см. панель ПС600.12.20-Я-2 серии 1.432-14, вып.1.

Арматуру пространственного каркаса в месте отверстия вырезать по месту.

25

8108/6

Привязан

Инв.№

Ведомость расхода стали на дополнительные закладные изделия, кг.

Марка	Изделия закладные											
	Прокат марки											Всего
	ВСТ3 кп2											
	ГОСТ 10704-76				ГОСТ 19903-74				ГОСТ 2590-71			
	Тр. ф121х4			Итого	б=10			Итого	ф6		Итого	
ПС600.12.20-Я-2-2	2,3			2,3	1,2			1,2	0,3		0,3	3,8

Н.контр.	Моргунов	
Проверил	Макарова	
Инженер	Решетникова	
Рук.гр.	Моргунов	
Гл.констр.	Осташевский	
Нач.отд.	Саакьянц	

ТП 904-1-51-КЖИ-ПС600.12.20-Я-2-2

Панель стеновая ПС600.12.20-Я-2-2

Стадия	Масса	Масштаб
Р	1200	1:50

Лист | Листов 1

ГОССТРОЙ СССР
РОСТОВСКИЙ ПРОМСТРОЙНИЙПРОЕКТ

Копировал

Формат 12

ТИПОВОЙ ПРОЕКТ 904-1-51-КЖИ АЛЬБОМ

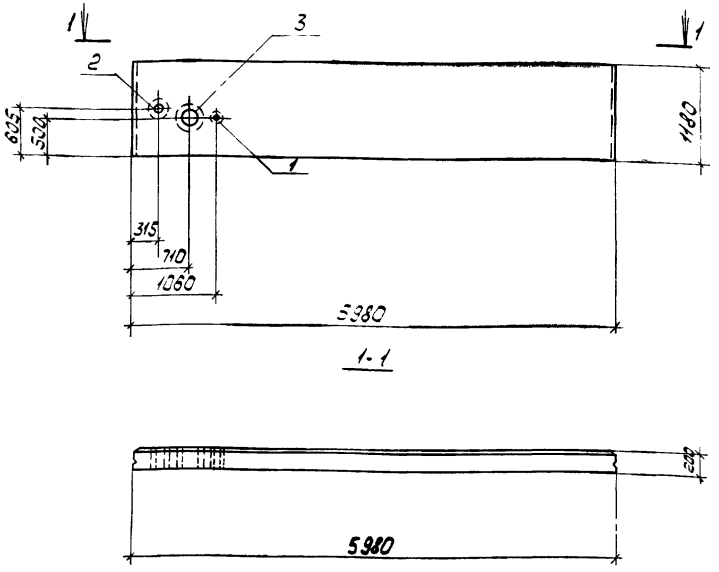

Формат	Зона	Поз.	Обозначение	Наименование	Кол.	Примечание
				Сборочные единицы		
			1.432-14, вып.1	Панель ПС600.12.20-Я-2	1	
		1	3.901-5	Сальник Ду 50, ℓ=200	1	
		2	3.901-5	" Ду 100, ℓ=200	1	
		3	3.901-5	" Ду 200, ℓ=200	1	

Остальное - см. панель ПС600.12.20-Я-2, серии 1.432-14, вып. 1.

Арматуру пространственного каркаса в местах отверстий вырезать по месту.

26

8108/8

Привязан

Инв.№

Ведомость расхода стали на дополнительные закладные изделия, кг.

Марка	Изделия закладные													Всего
	Прокат марки													
	Вст 3 кп 2													
	ГОСТ 2590-71			ГОСТ 19903-74			ГОСТ 10704 76			ГОСТ 8732 78				
	ф6	ф10	Итого	δ=10		Итого	ТР ф121×4		Итого	ТР 168×6	ТР 299×8		Итого	
ПС600.12.20-Я-2-3	0,72	1,56	2,28	5,56		5,56	2,3		2,3	4,0	11,5		15,5	25,6

Н. контр.	Моргунов	
Проверил	Макарова	
Инженер	Решетникова	
Рук. гр.	Моргунов	
Гл. констр.	Осташевский	
Нач. ОСП-1	Саакьяни	

ТП 904-1-51-КЖИ - ПС 600.12.20 Я-2-3

Панель стеновая ПС600.12.20-Я-2-3

Стадия	Масса	Масштаб
Р	1200	1:50
Лист	Листов 1	

ГОССТРОЙ СССР РОСТОВСКИЙ ПРОМСТРОЙНИИПРОЕКТ

Копировал [illegible]

Формат 12

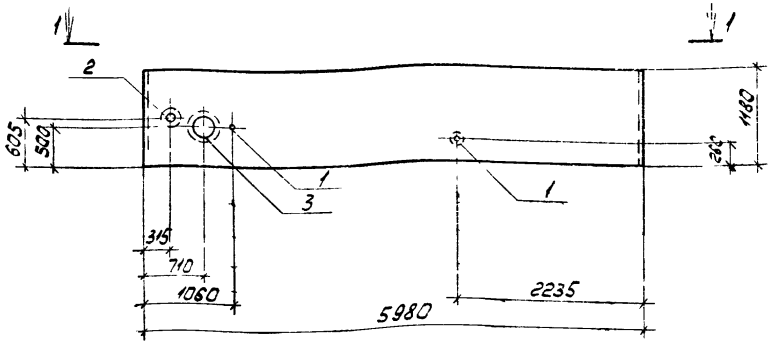

1-1

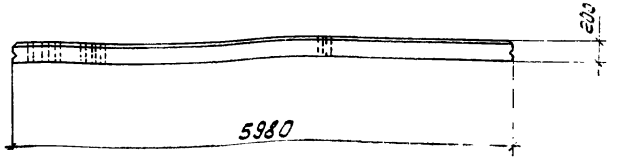

Формат	Зона	Поз.	Обозначение	Наименование	Кол.	Примечание
				Сборочные единицы:		
			1.432-14, вып.1	Панель ПС600.12.20-Я 2	1	
		1	3.901-5	Сальник Ду50, ℓ=200	2	
		2	3.901-5	" Ду100, ℓ=200	1	
		3	3.901-5	" Ду200, ℓ=200	1	

Остальное - см. панель ПС600.12.20-Я-2 серии 1.432-14, вып.1

Арматуру пространственного каркаса в местах отверстий вырезать по месту.

27

8108/8

Привязан

Инв.№

Ведомость расхода стали на дополнительные закладные изделия, кг.

Марка	Изделия закладные													
	Прокат марки													
	Вст3 кп2													
	ГОСТ 2590-71			ГОСТ 19903-74			ГОСТ 10704-76			ГОСТ 8732-78				[illegible]
	ф6	ф10	Итого	δ=10		Итого	Тр ф121х4		Итого	Тр ф168х6	Тр ф299х8		Итого	
ПС600.12.20-Я-2-4	1.02	1.56	2.58	6.76		6.76	4.6		4.6	4.0	11.5		15.5	29.4

Инж.	Шетникова		
Рук. гр.	Моргунов		
Гл. конст.	Осташевский		
Нач. осн.	Саакьянц		

ТП904-1-51-КЖИ-ПС600.12.20-Я-2-4

Панель стеновая ПС600.12.20-Я-2-4

Стадия	Масса	Масштаб
Р	1200	1:50
Лист	Листов	

ГОССТРОЙ СССР
РОСТОВСКИЙ ПРОМСТРОЙНИЙПРОЕКТ

Копировал [illegible]

Формат 12

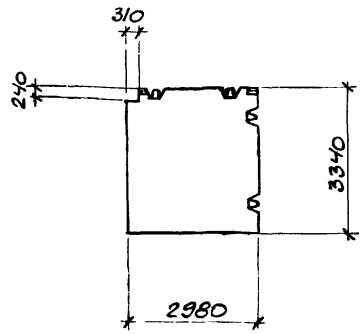

ФОРМАТ	ЗОНА	ПОЗ.	ОБОЗНАЧЕНИЕ	НАИМЕНОВАНИЕ	КОЛ.	ПРИМЕЧАНИЕ
				Сборочные единицы		
			1.431-15. Вып. 2	Панель ППБ-21-В / 2.98×3.34	1	

Остальное – см. ППБ-21-В / 2.98×3.34 серия 1.431-15, вып. 2

В108/8

Привязан

Инв. №

Н. контр.	Макарова		
Провер.	Моргунов		
Инженер	Решетникова		
Ст. инж.	Макарова		
Рук. гр.	Моргунов		
Рук. гр.	Бескоровайный		
Гл. констр.	Сташевский		
Нач. отд.	Саакьянц		

ТП 904-1-51-КЖИ – ППБ-21-В / 2.98×3.34 – 1

Панель ППБ-21-В / 2.98×3.34 – 1

Стадия	Масса	Масштаб
Р	2500	1:100

Лист | Листов 1

Госстрой СССР
РОСТОВСКИЙ ПРОМСТРОЙНИИПРОЕКТ

Копировал

Формат А1

Типовой проект 904-1-51-КЖИ Альбом 6

Инв. № подл. | Подпись и дата | Взам. инв. №

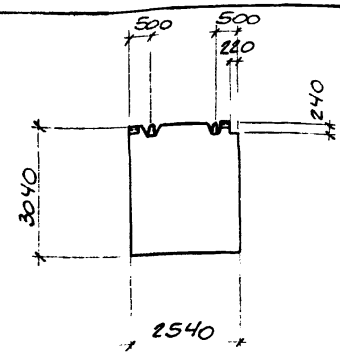

ФОРМАТ	ЗОНА	ПОЗ.	ОБОЗНАЧЕНИЕ	НАИМЕНОВАНИЕ	КОЛ.	ПРИМЕЧАНИЕ
				Сборочные единицы		
			1.431-15. Вып. 2	Панель ППБ-13 / 2.54×3.04	1	

Остальное – см. ППБ-13 / 2.54×3.04 серия 1.431-15, вып. 2

28

В108/8

Привязан

Инв. №

Н. контр.	Макарова		
Провер.	Моргунов		
Инженер	Решетникова		
Ст. инж.	Макарова		
Рук. гр.	Моргунов		
Рук. гр.	Бескоровайный		
Гл. констр.	Сташевский		
Нач. отд.	Саакьянц		

ТП 904-1-51-КЖИ – ППБ-13 / 2.54×3.04 – 1

Панель ППБ-13 / 2.54×3.04 – 1

Стадия	Масса	Масштаб
Р	15.50	1:100

Лист | Листов 1

Госстрой СССР
РОСТОВСКИЙ ПРОМСТРОЙНИИПРОЕКТ

Копировал

Формат А1

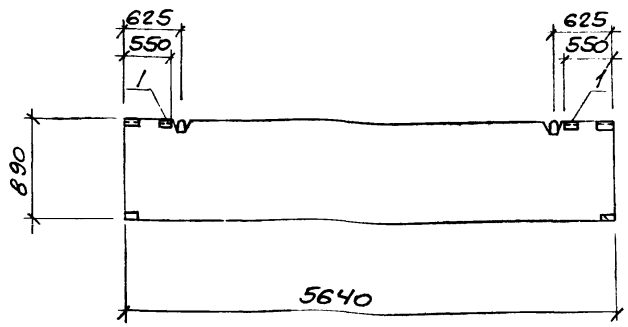

ФОРМАТ	ЗОНА	ПОЗ.	ОБОЗНАЧЕНИЕ	НАИМЕНОВАНИЕ	КОЛ.	ПРИМЕЧАНИЕ
				СБОРОЧНЫЕ ЕДИНИЦЫ		
			1.431-15. вып. 2	ПАНЕЛЬ ППБ-5 / 5.64×0.89	1	
		1	1.431-15. вып. 4	ИЗДЕЛИЕ ЗАКЛАДНОЕ М-1	2	

ОСТАЛЬНОЕ СМОТРИТЕ ППБ-5 / 5.64×0.89 СЕРИИ 1.431-15, ВЫП. 2

29

8108/8

ПРИВЯЗАН

ИНВ. №

Ведомость расхода стали на дополнительные закладные изделия, кг.

Марка элемента	Изделия закладные								
	Арматура класса				Прокат марки				
	A-I				Вст 3 кп 2				
	ГОСТ 5781-75				ГОСТ 8278-75*				
	ф10			Итого	С 50×50×4			Итого	Всего
ППБ-5 / 5.64×0.89-1	3.0			3.0	0.1			0.1	3.1

Н. контр.	Макарова	
Проверил	Моргунов	
Инженер	Решетникова	
Ст. инж.	Макарова	
Рук. гр.	Моргунов	
Рук. гр.	Бескоровайный	
Гл. констр.	Осташевский	
Нач. отд-л	Саакьянц	

ТП 904-1-51-КЖИ-ППБ-5 / 5.64×0.89-1

Панель ППБ-5 / 5.64×0.89-1

СТАДИЯ	МАССА	МАСШТАБ
Р	1000	1:50
ЛИСТ	ЛИСТОВ 1	

ГОССТРОЙ СССР
РОСТОВСКИЙ ПРОМСТРОЙНИИПРОЕКТ

КОПИРОВАЛ

ФОРМАТ А2

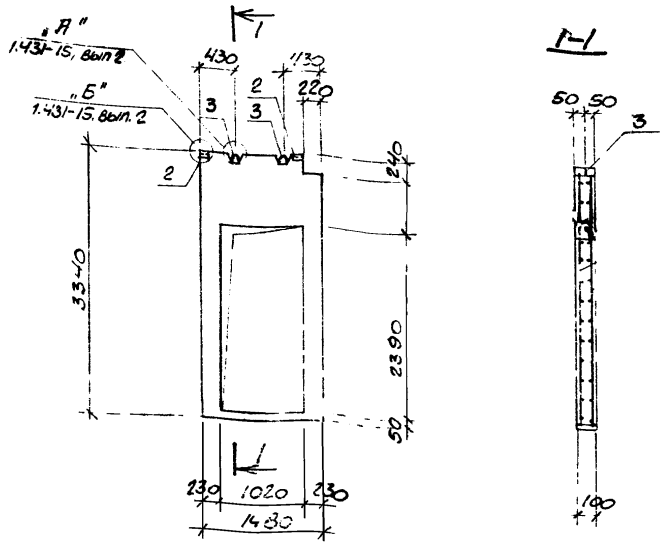

Формат	Зона	Поз	Обозначение	Наименование	Кол.	Примечание
				Документация		
			ТП904-1- -КЖИ-ТТ1	Технические требования к изготовлению сборных железобетонных изделий		
				Сборочные единицы		
11		1	ТП904-1- -КЖИ-С10	Сетка С10	2	
		2	1.431-15, вып. 4	Изделие закладное М-1	2	
		3	1.431-15, вып. 4	Тоже М-3	2	
				Материалы		
				Бетон марки 100	0.25	м3

1. Панель ПГ1 изготавливается в опалубке панели $\frac{ППЕ-21-В-Д}{2.98 \times 3.34}$ серии 1.431-15, вып. 2 с изменениями по данному чертежу.
2. Арматуру в местах отверстий обрезать по месту.
3. Защитный слой бетона до рабочей арматуры принят 15 мм.

30

6106/8

Привязан

Инв. №

Типовой проект 904-1-51-ГЖИ Альбом 0

Ведомость расхода стали на один элемент, кг

Марка элемента	Изделия арматурные: Арматура класса А-I, ТУ14-4-659-75, ф5	Итого	Изделия арматурные: Арматура класса А-II, ГОСТ 5781-75, ф12	ф16	Итого	Всего	Изделия закладные: Арматура класса А-I, ГОСТ 5781-75, ф10	ф16	Итого	Прокат марки Вст3кп2, ГОСТ 8278-75*, С50х50х4	Итого	Всего	Общий расход
ПГ1	3.5	3.5	23.6	13.8	37.4	40.9	3.0	6.4	9.4	0.1	0.1	9.5	50.4

Н. контр.	Макарова	
Проверил	Моргунов	
Инженер	Решетникова	
Ст. инж.	Макарова	
Рук. гр.	Моргунов	
Рук. гр.	Бескоровайный	
Гл. констр.	Осташевский	
Нач. осп.	Саакьянц	

ТП904-1-51- КЖИ-ПГ1

Панель ПГ1

Стадия	Масса	Масштаб
Р	625	1:50

Лист | Листов

Госстрой СССР Ростовский Промстройпр

Копировал

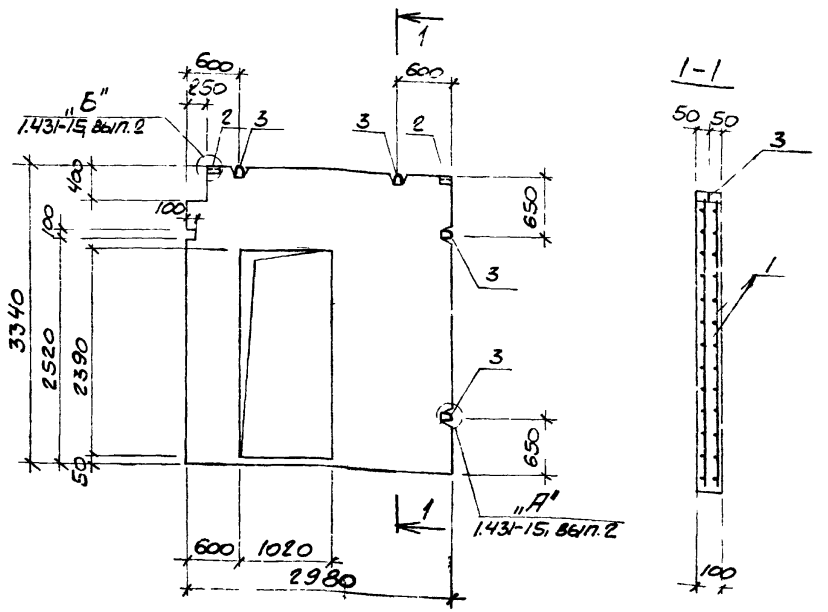

Формат	Зона	Поз.	Обозначение	Наименование	Кол.	Примечание
				Документация		
			ТП904-1- -КЖИ-ТТ1	Технические требования к изготовлению сборных железобетонных изделий		
				Сборочные единицы		
11		1	ТП904-1- -КЖИ-С11	Сетка С11	2	
		2	1.431-15, вып. 4	Изделие закладное М-1	2	
		3	1.431-15, вып. 4	Тоже М-3	4	
				Материалы		
				Бетон марки 100	0.74	$м^3$

1. Панель ПГ2 изготавливается в опалубке панели $\frac{ППБ-21-В-Д}{2.98 \times 3.34}$ серии 1.431-15, вып. 2 с изменениями по данному чертежу.
2. Арматуру в местах отверстий обрезать по месту.
3. Защитный слой бетона до рабочей арматуры принят 15 мм.

31

8108/8

ПРИВЯЗАН

ИНВ. №

Ведомость расхода стали на один элемент, кг

Марка элемента	Изделия арматурные							Изделия закладные							Общий расход
	Арматура класса							Арматура класса			Прокат марки				
	Вр-I			А-II				А-I			Вст3кп2				
	ТУ14-4-659-75			ГОСТ 5781-75				ГОСТ 5781-75			ГОСТ 8278-75*				
	Ф5		Итого	Ф12	Ф16	Итого	Всего	Ф10	Ф16	Итого	Σ50×50×4		Итого	Всего	
ПГ2	18.6		18.6	23.6	28.2	51.8	70.4	3.0	12.8	15.8	0.1		0.1	15.9	86.3

Н. контр.	Макарова	
Проверил	Моргунов	
Инженер	Решетникова	
Ст. инж.	Макарова	
Рук. гр.	Моргунов	
Рук. гр.	Бескоровайный	
Гл. констр.	Осташевский	
Нач. осп-1	Саакьянц	

ТП 904-1-51-КЖИ-ПГ2

Панель ПГ2

Стадия	Масса	Масштаб
Р	1850	1:50

Лист | Листов 1

ГОСТРОЙ СССР РОСТОВСКИЙ ПРОМСТРОЙНИЙПРОЕКТ

Копировал

Форма

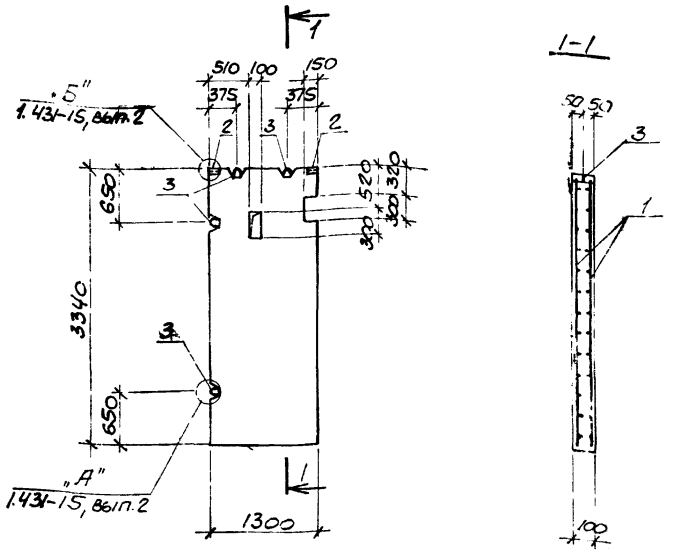

Формат	Зона	Поз	Обозначение	Наименование	Кол.	Примечание
				Документация		
			ТП904-1- -КЖИ-7Т1	Технические требования к изготовлению сборных железобетонных изделий		
				Сборочные единицы		
II		1	ТП904-1- -КЖИ-С12	Сетка С12	2	
		2	1.431-15, вып.4	Изделие закладное М-1	2	
		3	1.431-15, вып.4	То же М-4	4	
				Материалы		
				Бетон марки 100	0.43	$м^3$

1. Панель ПГ3 изготавливается в опалубке панели $\frac{ППБ-15}{2.54 \times 3.34}$ серии 1.431-15, вып. 2 с изменениями по данному чертежу
2. Арматуру в местах отверстий обрезать по месту
3. Защитный слой бетона до рабочей арматуры принят 15мм.

32

8108/8

Типовой проект 904-1-51-КЖИ альбом 6

Привязан

Инв. №

Ведомость расхода стали на один элемент, кг

Марка элемента	Изделия арматурные: Арматура класса Вр-I, ТУ14-4-659-75, Ф5			Итого	Всего	Изделия закладные: Арматура класса А-I, ГОСТ 5781-75, Ф10	Ф12		Итого	Прокат марки Вст3кп2, ГОСТ 8278-75*, С50×50×4			Итого	Всего	Общий расход
ПГ3	11.2			11.2	11.2	3.0	5.6		8.6	0.1			0.1	8.7	19.9

Н. контр.	Макарова	
Проверил	Моргунов	
Инженер	Решетникова	
Ст. инж.	Макарова	
Рук. гр.	Моргунов	
Рук. гр.	Бескоровайный	
Гл. констр.	Осташевский	
Нач. ОСП	Саакьян Ц.	

ТП904-1-51-КЖИ-ПГ3

Панель ПГ3

Стадия	Масса	Масштаб
Р	1075	1:50

Лист | Листов 1

Госстрой СССР
РОСТОВСКИЙ ПРОМСТРОЙНИИПРОЕКТ

Копировал

Формат 1

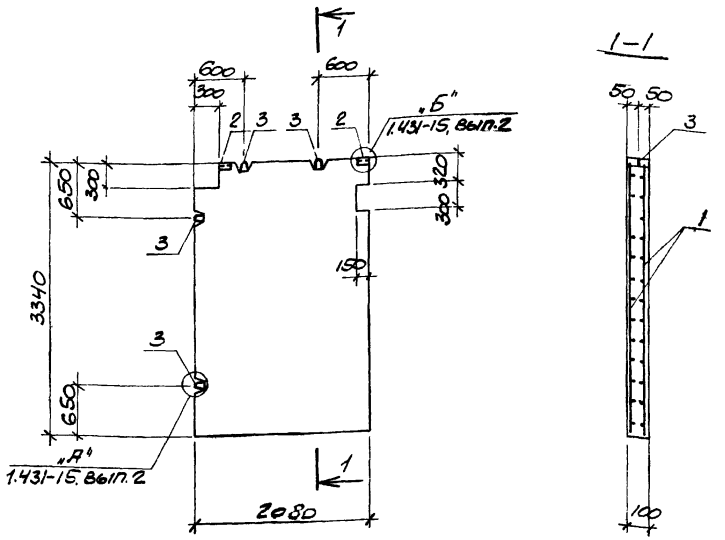

Формат	Зона	Поз.	Обозначение	Наименование	Кол.	Примечание
				Документация		
			ТП904-1- -КЖИ-ТТ1	Технические требования к изготовлению сборных железобетонных изделий		
				Сборочные единицы		
11		1	ТП904-1- -КЖИ-С13	Сетка С13	2	
		2	1.431-15, вып.4	Изделие закладное М-1	2	
		3	1.431-15, вып.4	То же М-3	4	
				Материалы		
				Бетон марки 100	0,68	$м^3$

1. Панель ПГ4 изготавливается в опалубке панели $\frac{ППБ-21\ В}{2.98 \times 3.34}$ серии 1.431-15, вып. 2 с изменениями по данному чертежу.
2. Арматуру в местах отверстий обрезать по месту
3. Защитный слой бетона до рабочей арматуры принят 15 мм.

33

8108/8

Привязан

Инв. №

Ведомость расхода стали на один элемент, кг

Марка элемента	Изделия арматурные							Изделия закладные							Общий расход
	Арматура класса							Арматура класса			Прокат марки				
	Вр-I			А-II				А-I			Вст3кп2				
	ТУ14-4-659-75			ГОСТ 5781-75				ГОСТ 5781-75			ГОСТ 8278-75*				
	Ф5		Итого	Ф12	Ф16	Итого	Всего	Ф10	Ф16	Итого	Г50х50х4		Итого	Всего	
ПГ4	15,6		15.6	11.6	6,6	18.2	33.8	3.0	12,8	15,8	0.1		0.1	15.9	49.7

Н. контр.	Макарова	
Проверил	Моргунов	
Инженер	Решетникова	
Ст. инж.	Макарова	
Рук. гр.	Моргунов	
Рук. гр.	Бескоровайный	
Гл. констр.	Осташевский	
Нач. ОСП-1	Закьянц	

ТП904-1-51-КЖИ-ПГ4

Панель ПГ4

Стадия	Масса	Масштаб
Р	1700	1:50

Лист | Листов 1

Госстрой СССР
Ростовский
Промстройниипроект

Копировал

Форма 12

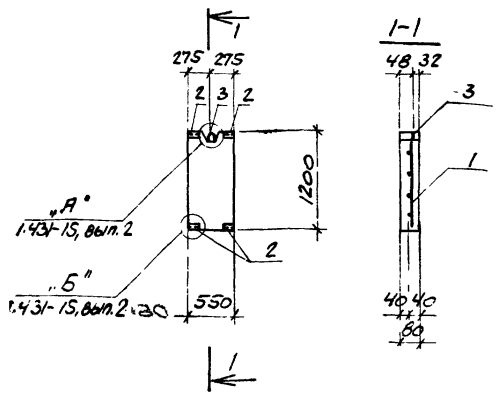

Формат	Зона	Поз.	Обозначение	Наименование	Кол.	Приме-чание
				Документация		
			ТП 904-1- -КЖИ-ТТ1	Технические требования к изготовлению сборных железобетонных изделий		
				Сборочные единицы		
		1	ТП 904-1- -КЖИ-С27	Сетка С27	1	
		2	1.431-15, вып. 4	Изделие закладное М-1	4	
		3	1.431-15, вып. 4	То же М-5	1	
				Материалы		
				Бетон марки 100	0.05	м³

Панель ПГ5 изготавливается в опалубке ЛПБ-8 / 5.54×0.55 панели серии 1.431-15, вып. 2 с изменениями по данному чертежу.

34

8.08.88

Привязан

Инв. №

Ведомость расхода стали на один элемент, кг.

Марка элемента	Изделия арматурные				Изделия закладные						Общий расход
	Арматура класса Вр-I ТУ 14-4-659-75				Арматура класса А-I ГОСТ 5781-75		Прокат марки Вст3кп2 ГОСТ 8278-75*				
	Ф5		Итого	Всего	Ф10		Итого	Ст.	Итого	Всего	
ПГ5	1.5		1.5	1.5	6.8		6.8	0.1	0.1	6.9	8.4

Н. контр.	Макарова	
Проверил	Могунов	
Инженер	Решетникова	
Ст. инж.	Макарова	
Рук. гр.	Могунов	
Рук. гр.	Бескоровайный	
Гл. констр.	Сташевский	
Нач. ОКП-1	Саакян	

ТП 904-1-54 КЖИ-ПГ5

Панель ПГ5

Стадия	Масса	Масштаб
Р	12.5	1:50
Лист	Листов 1	

Госстрой СССР
Росглавский Промстройниипроект

Формат А2

Копировал

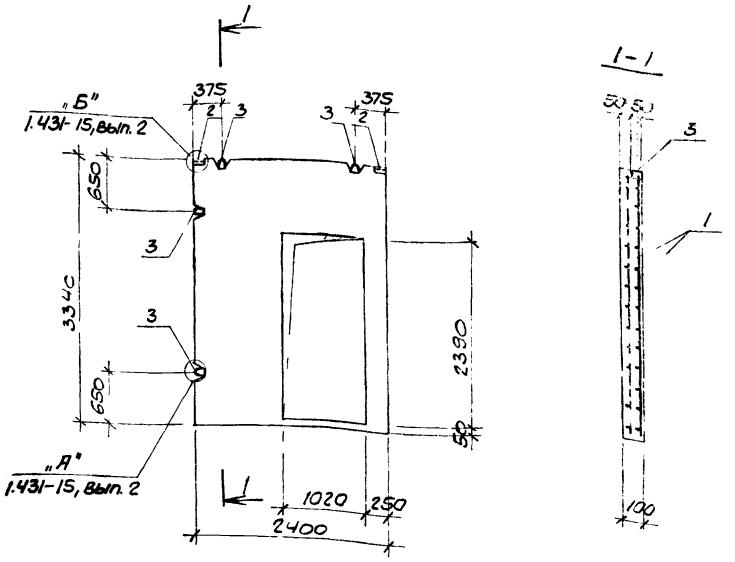

Поз.	Обозначение	Наименование	Кол.	Примечание
		Документация		
	ТП 904-1- -КЖИ-ТТ1	Технические требования по изготовлению сборных железобетонных изделий		
		Сборочные единицы		
1	ТП 904-1- -КЖИ С15	Сетка С15	2	
2	1.431-15, вып 4	Изделие закладное М-1	2	
3	1.431-15, вып 4	То же М-4	4	
		Материалы		
		Бетон марки 100	0,56	м³

1. Панель ПГ6 изготавливается в опалубке панели ППБ-15-4 2.54×3.34 серии 1.431-15, вып 2 с изменениями по данному чертежу.

2. Защитный слой бетона до рабочей арматуры принят 15 мм.

8108/18

Привязан

Инв. №

Ведомость расхода стали на один элемент, кг

Марка элемента	Изделия арматурные							Изделия закладные							Общий расход
	Арматура класса							Арматура класса			Прокат марки				
	Вр-I		A-II					A-I			Ст3кп2				
	ТУ14-4-659-75		ГОСТ 5781-75					ГОСТ 5781-75			ГОСТ 8478-75*				
	Ф5		Итого	Ф12	Ф16	Итого	Всего	Ф10	Ф12	Итого	С30х30х4		Итого	Всего	
ПГ6	14.9		14.9	12.0	22.8	34.8	49.7	3.0	5.6	8.6	0.1		0.1	8.7	58.4

Н. контр.	Макарова		
Гл. спец.	Моргунов		
Нач. сект.	Шестнякова		
Гл. инж.	Макарова		
Рук. гр.	Моргунов		
Гл. конс.	Сокорова		
Нач. отд.	Кочешкина		
Нач. отд.	Сальянц		

ТП 904-1-51 -КЖИ-ПГ6

Панель ПГ6

Стадия	Масса	Масштаб
Р	1400	1:50
Лист	Листов 1	

Ростовский Промстройниипроект

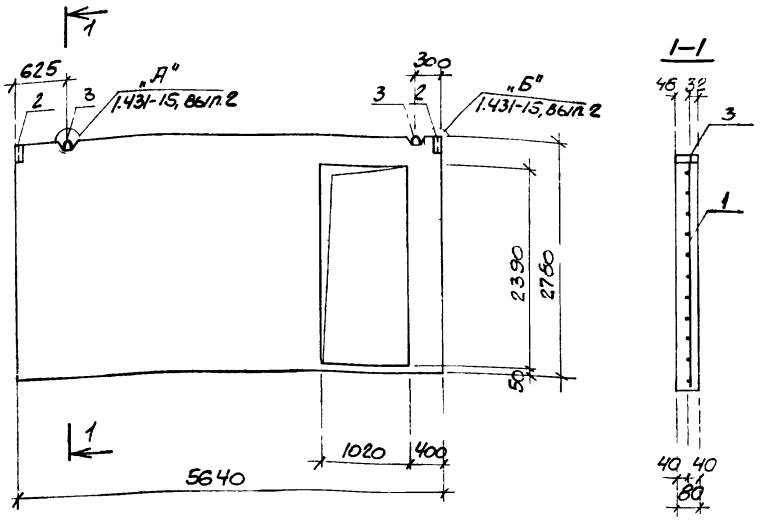

Форма	Зона	Поз	Обозначение	Наименование	Кол.	Примечание
				Документация		
			ТП904-1- -КЖИ-ТТ1	Технические требования к изготовлению сборных железобетонных изделий		
				Сборочные единицы		
11			ТП904-1- -КЖИ-С16	Сетка С16	1	
		2	1.431-15, вып. 4	Изделие закладное М-1	2	
		3	1.431-15, вып. 4	то же М-3	2	
				Материалы		
				Бетон марки 100	107	$м^3$

Панель ПГ7 изготавливается в опалубке панели $\frac{ППБ-3-Д1}{5.64 \times 2.78}$ серии 1.431-15, вып. 2 с изменениями по данному чертежу.

36

8108/8

ПРИВЯЗАН

ИНВ.№

Ведомость расхода стали на один элемент, кг

Марка элемента	Изделия арматурные							Изделия закладные							Общий расход
	Арматура класса							Арматура класса			Прокат марки				
	Вр-I			А-II				А-I			Вст 3 кп 2				
	ТУ14-4-659-75			ГОСТ 5781-75				ГОСТ 5781-75			ГОСТ 8278-79*				
	Ф5		Итого	Ф12	Ф16	Итого	Всего	Ф10	Ф16	Итого	С50х х50х4		Итого	Всего	
ПГ7	14.6		14.6	10.0	17.8	27.8	42,4	3.0	6.4	9.4	0.1		0.1	9.5	51.9

Н.контр.	Макарова	[signature]
Проверил	Моргунов	[signature]
Инженер	Решетникова	[signature]
Ст. инж.	Макарова	[signature]
Рук. гр.	Моргунов	[signature]
Рук. гр.	Бескоровайный	[signature]
Гл. констр.	Осташевский	[signature]
Нач. ОСП-1	Сракьянц	[signature]

ТП904-1-51-КЖИ-ПГ7

Панель ПГ7

Стадия	Масса	Масштаб
Р	2680	1:50

Лист | Листов 1

ГОССТРОЙ СССР
РОСТОВСКИЙ ПРОМСТРОЙНИЙПРОЕКТ

Копировал [signature]

Лист 2

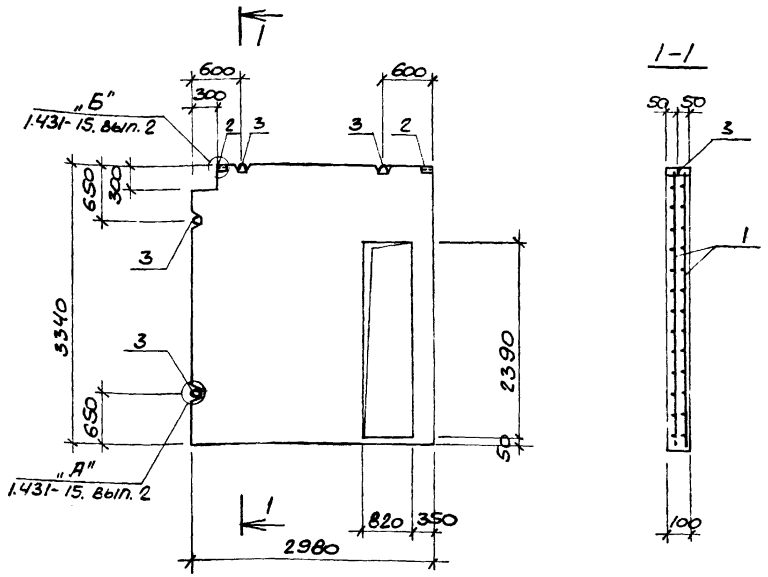

Формат	Зона	Поз.	Обозначение	Наименование	Кол.	Примечание
				Документация		
			ТП904-1- -КЖИ-ТТ1	Технические требования к изготовлению сборных железобетонных изделий		
				Сборочные единицы		
		1	ТП904-1- -КЖИ-С17	Сетка С17	2	
		2	1.431-15, вып. 4	Изделие закладное М-1	2	
		3	1.431-15. вып. 4	То же М-3	4	
				Материалы		
				Бетон марки 100	0.76	$м^3$

1. Панель ПГ8 изготавливается в опалубке панели $\frac{ППБ-21-В-А}{2.98 \times 3.34}$ серии 1.431-15, вып. 2 с изменениями по данному чертежу
2. Арматуру в местах отверстий обрезать по месту
3. Защитный слой бетона до рабочей арматуры принят 15 мм.

37

8108/8

Привязан

Инв. №

Ведомость расхода стали на один элемент, кг.

Марка элемента	Изделия арматурные							Изделия закладные							Общий расход
	Арматура класса							Арматура класса			Прокат марки				
	Вр-I			А-II				А-I			Вст3кп2				
	ТУ14-4-659-75			ГОСТ 5781-75				ГОСТ 5781-75			ГОСТ 8278-75*				
	Ф5		Итого	Ф12	Ф16	Итого	Всего	Ф10	Ф16	Итого	I 50х50х4		Итого	Всего	
ПГ8	17.1		17.1	23.6	27.0	50.6	67.7	3.0	12.8	15.8	0.1		0.1	15.9	83.6

Н. контр.	Макарова	[signature]
Проверил	Моргунов	[signature]
Инженер	Решетникова	[signature]
Ст. инж.	Макарова	[signature]
Рук. гр.	Моргунов	[signature]
Рук. гр.	Бескоровайный	[signature]
Гл. констр.	Сташевский	[signature]
Нач. отд.	Саакьянц	[signature]

ТП904-1-51-КЖИ-ПГ8

Панель ПГ8

Стадия	Масса	Масштаб
Р	1900	1:50

Лист | Листов

Гостр. и ССР
РОСТОВСКИЙ ПРОМСТРОЙНИИПРОЕКТ

Копировал [signature]

Формат 2

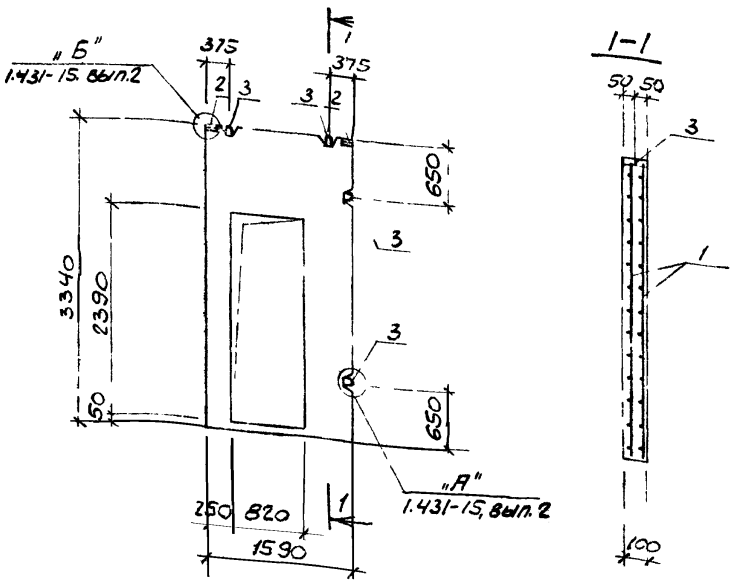

ФОРМАТ	ЗОНА	ПОЗ.	ОБОЗНАЧЕНИЕ	НАИМЕНОВАНИЕ	КОЛ.	ПРИМЕЧАНИЕ
				Документация		
			ТП 904-1- -КЖИ-ТТ1	Технические требования к изготовлению сборных железобетонных изделий		
				Сборочные единицы		
II		1	ТП 904-1- -КЖИ-С18	Сетка С18	2	
		2	1.431-15, вып. 4	Изделие закладное М-1	2	
		3	1.431-15. вып. 4	То же М-4	4	
				Материалы		
				Бетон марки 100	0.34	м³

1. Панель ПГ9 изготавливается в опалубке панели $\frac{ПП6-15-А}{2.54\times3.34}$ серии 1.431-15. вып. 2. с изменениями по данному чертежу.

2. Защитный слой бетона до рабочей арматуры принят 15 мм.

Привязан

Инв. №

Ведомость расхода стали на один элемент, кг

Марка элемента	Изделия арматурные						Изделия закладные						Общий расход
	Арматура класса Вр-I ТУ14-4-659-75		Арматура класса А-II ГОСТ 5781-75				Арматура класса А-I ГОСТ 5781-75			Прокат марки Ст3кп2 ГОСТ 8278-75*			
	Ф5	Итого	Ф12	Ф16	Итого	Всего	Ф10	Ф12	Итого	Сэох ×50%	Итого	Всего	
ПГ9	8.2	8.2	12.0	15.0	27.0	35.2	3.0	5.6	8.6	0.1	0.1	8.7	43.9

Н. контр.	Макарова	
Проверил	Моргунов	
Инженер	Решетникова	
Ст. инж.	Макарова	
Рук. гр.	Моргунов	
Рук. гр.	Бескоровайный	
Конструктор	Ста...	
Нач. отд.	Дакваль	

ТП 904-1-51-КЖИ-ПГ9

Панель ПГ9

Стадия	Масса	Масштаб
Р	850	1:60

Лист	Листов
	1

Госстрой СССР
Ростовский Промстройниипроект

Формат А2

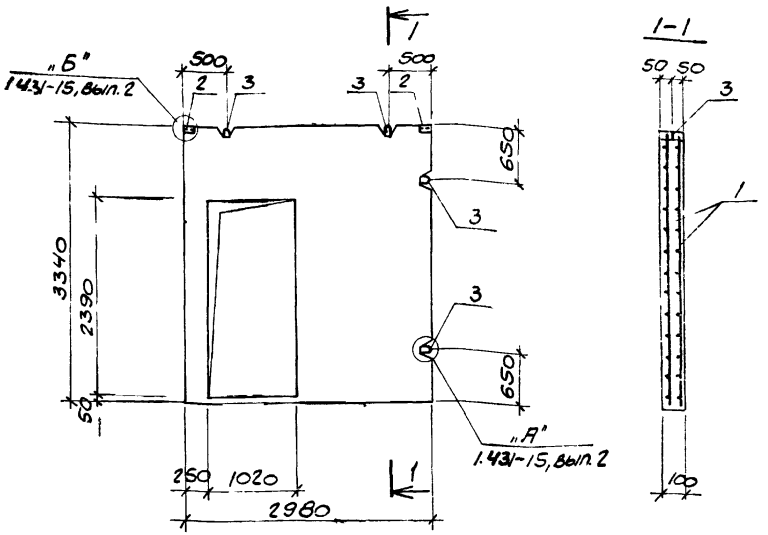

Позиция	Серия	Чертеж	Обозначение	Наименование	Кол.	Примечание
				Документация		
			ТП904-1- -КЖИ-ТТ1	Технические требования к изготовлению сборных железобетонных изделий		
				Сборочные единицы		
11	1		ТП904-1- -КЖИ-С19	Сетка С19	2	
	2		1.431-15, вып. 4	Изделие закладное М-1	2	
	3		1.431-15, вып. 4	То же М-4	4	
				Материалы		
				Бетон марки 100	0.75	м³

1. Панель ПГ10 изготавливается в опалубке панели ППБ-21-Д 2,98×3.34 серии 1.431-15, вып. 2 с изменениями по данному чертежу.

2. Защитный слой бетона до рабочей арматуры принят 15мм.

39

8108/8

Привязан

Инв. №

Ведомость расхода стали на один элемент, кг

Марка элемента	Изделия арматурные: Арматура класса Вр-I ГУ14-4-659-75 Ф5		Итого	Арматура класса А-II ГОСТ 5781-75 Ф12	Ф16	Итого	Всего	Изделия закладные: Арматура класса А-I ГОСТ 5781-75 Ф10	Ф12	Итого	Прокат марки Ст3кп2 ГОСТ 8278-75* С50х50х4		Итого	Всего	Общий расход
ПГ10	18.5		18.5	12.0	28.2	40.2	58.7	3.0	5.6	8.6	0.1		0.1	8.7	67.4

Н. контр.	Макарова	
Проверил	Моргунов	
Инженер	Решетникова	
Ст. техн.	Макарова	
Рук. гр.	Моргунов	
Рук. гр.	Бескоровайный	
Гл. констр.	Сташевский	
Нач. отд.	Саакьянц	

ТП904-1-51- КЖИ- ПГ10

Панель ПГ10

Стадия	Масса	Масштаб
Р	1875	1:50
Лист	Листов 1	

Госстрой СССР РОСТОВСКИЙ ПРОМСТРОЙНИИПРОЕКТ

Копировал

Формат А1

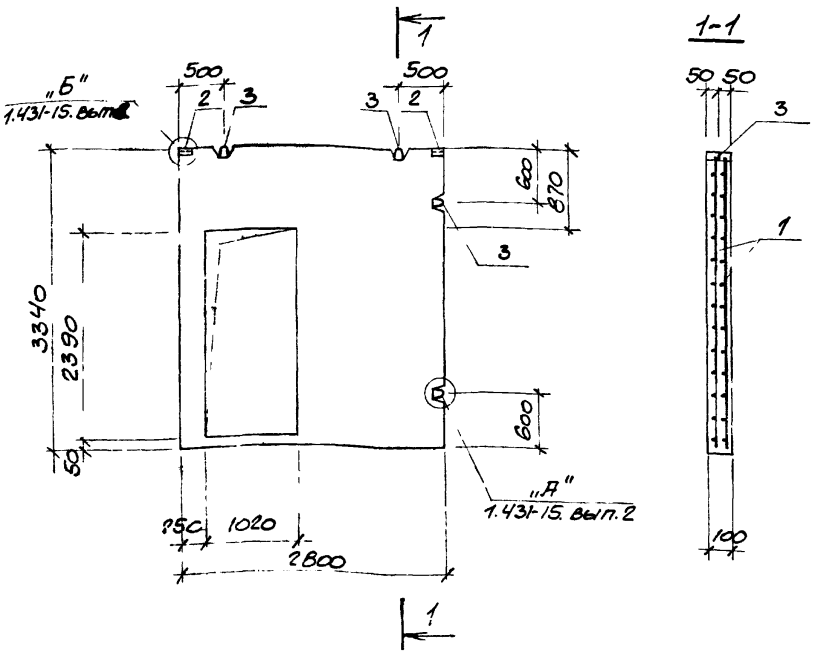

Форма	Зона	Поз.	Обозначение	Наименование	Кол.	Примечание
				Документация		
			ТП 904-1- -КЖИ-ТТ1	Технические требования к изготовлению сборных железобетонных изделий		
				Сборочные единицы		
II		1	ТП 904-1- -КЖИ-С20	Сетка С20	2	
		2	1.431-15. вып.4	Изделие закладное М-1	2	
		3	1.431-15. вып.4	Тоже М-4	4	
				Материалы		
				Бетон марки 100	0.70	$м^3$

1. Панель ПГ11 изготавливается в опалубке панели $\frac{ППБ-21-Д}{2.980 \times 3.34}$ серии 1.431-15, вып. 2 с изменениями по данному чертежу.
2. Арматуру в местах отверстий обрезать по месту.
3. Защитный слой бетона до рабочей арматуры принят 15 мм.

40

6108/В

Привязан

Инв. №

Ведомость расхода стали на один элемент, кг

Марка элемента	Изделия арматурные							Изделия закладные							Общий расход
	Арматура класса							Арматура класса			Прокат марки				
	Вр-I			А-II				А-I			Вст3кп2				
	ТУ14-4-659-75			ГОСТ-5781-75				ГОСТ 5781-75			ГОСТ 8278-75*				
	Ф5		Итого	Ф12	Ф16	Итого	Всего	Ф10	Ф12	Итого	С5ох 50х4		Итого	Всего	
ПГ11	17.5		17.5	17.8	27.6	45.4	62,9	3.0	5.6	8.6	0.1		0.1	8.7	71.6

Н.контр.	Макарова	
Проверил	Моргунов	
Инженер	Решетникова	
Ст. инж.	Макарова	
Рук. груп.	Моргунов	
Рук. груп.	Бескоровайне	
Гл. констр.	Осташевский	
Нач. осп.	Саакьянд	

ТП 904-1-51-КЖИ-ПГ11

Панель ПГ11

Стадия	Масса	Масштаб
Р	1750	1:50

Лист | Листов 1

Госстрой СССР
РОСТОВСКИЙ ПРОМСТРОЙНИЙПРОЕКТ

Копировал

Формат 12

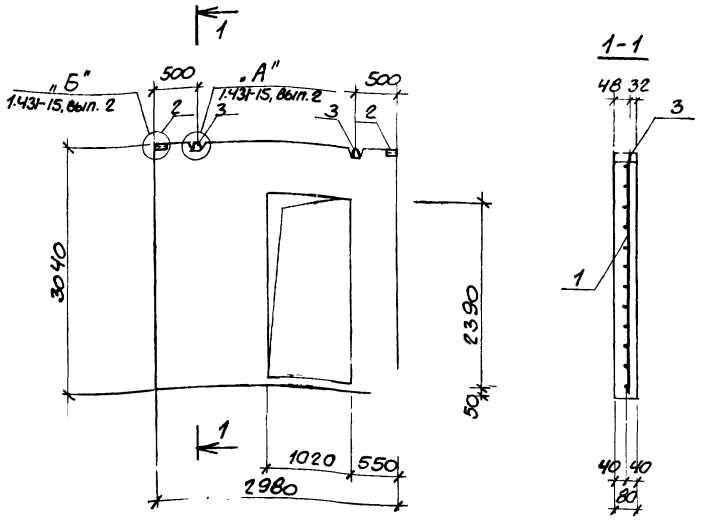

Формат	Зона	Поз.	Обозначение	Наименование	Кол.	Примечание
				Документация		
			ТП 904-1- -КЖИ-ТТ1	Технические требования		
				к изготовлению сборных		
				железобетонных изделий		
				Сборочные единицы		
II		1	ТП 904-1- -КЖИ- С21	Сетка С21	1	
		2	1.431-15, вып. 4	Изделие закладное М-1	2	
		3	1.431-15, вып. 4	То же М-4	2	
				Материалы		
				Бетон марки 100	0.5	$м^3$

Панель ПГ12 изготавливается в опалубке панели $\frac{ППБ-20-Д}{2.98 \times 3{,}04}$ серии 1.431-15, вып. 4 с изменениями по данному чертежу.

41

8/08/8

Привязан

Инв. №

Ведомость расхода стали на один элемент, кг

Марка элемента	Изделия арматурные							Изделия закладные							Общий расход
	Арматура класса							Арматура класса			Прокат марки				
	Вр-I			А-II				А-I			Вст 3 кп 2				
	ТУ14-4-659-75			ГОСТ 5781-75				ГОСТ 5781-75			ГОСТ 8278-75*				
	Ф5		Итого	Ф12	Ф16	Итого	Всего	Ф10	Ф12	Итого	С50х х50х4		Итого	Всего	
ПГ12	8,4		8.4	5,6	14.1	19.7	28,1	3.0	2.8	5.8	0.1		0.1	5.9	34.0

Н.контр.	Макарова	
Проверил	Моргунов	
Инженер	Решетникова	
Ст инж.	Макарова	
Рук. гр.	Моргунов	
Рук. гр.	Бескоровайный	
Гл.констр.	Осташевский	
Нач.осп-1	Саакьянц	

ТП 904-1-51-КЖИ-ПГ12

Панель ПГ12

Стадия	Масса	Масштаб
Р	1250	1 50
Лист	Листов 1	

ГОССТРОЙ СССР
РОСТОВСКИЙ ПРОМСТРОЙНИЙПРОЕКТ

Копировал

Формат 12

Типовой проект 1.431-15 альбом 0

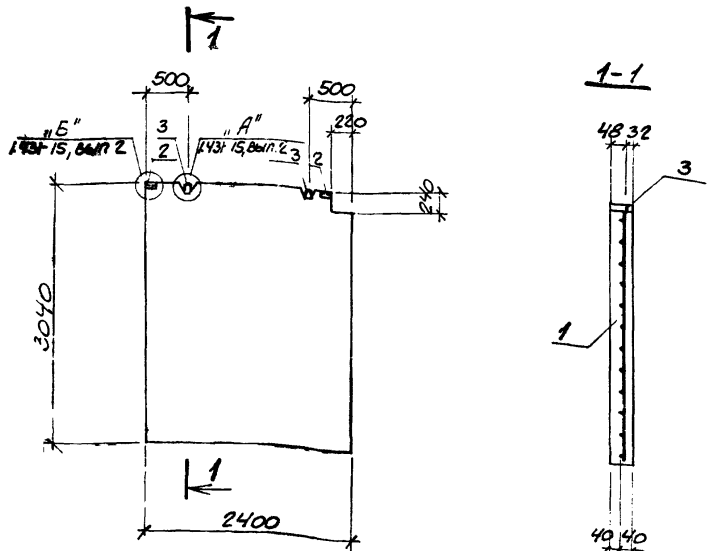

Формат	Зон.	Поз	Обозначение	Наименование	Кол.	Примечание
				Документация		
			ТП 904-1- -КЖИ-ТТ1	Технические требования к изготовлению сборных железобетонных изделий		
				Сборочные единицы		
11		1	ТП 904-1- -КЖИ-С22	Сетка С22	1	
		2	1.431-15, вып. 4	Изделие закладное М-1	2	
		3	1.431-15, вып. 4	То же М-3	2	
				Материалы		
				Бетон марки 100	0,58	м³

1. Панель ПГ13 изготавливается в опалубке панели ППБ-20-8 2.98×3.04 серии 1.431-15, вып. 2 с изменениями по данному чертежу.

2. Арматуру в местах отверстий обрезать по месту.

42

8108/8

Привязан

Инв. №

Ведомость расхода стали на один элемент, кг

Марка элемента	Изделия арматурные							Изделия закладные							Общий расход
	Арматура класса Вр-I ГУ14-4659-75			Арматура класса А-II ГОСТ 5781-75				Арматура класса А-I ГОСТ 5781-75			Прокат марки Вст3кп2 ГОСТ 8278-75*				
	Ф5		Итого	Ф12	Ф16	Итого	Всего	Ф10	Ф16	Итого	[50×50×4		Итого	Всего	
ПГ13	7.3		7.3	5.4	3.8	9.2	16.5	3.0	6.4	9.4	0.1		0.1	9.5	26.0

Н. контр.	Макарова	
Проверил	Моргунов	
Инженер	Решетникова	
Ст. инж.	Макарова	
Рук. гр.	Моргунов	
Рук. гр.	Бескоровайный	
Гл. констр.	Сташевский	
Нач. отд.	Саакьян Ц.	

ТП 904-1-51-КЖИ-ПГ13

Панель ПГ13

Стадия	Масса	Масштаб
Р	14,50	1:50
Лист	Листов 1	

Госстрой СССР Ростовгражданпроект

Копировал

Формат А2

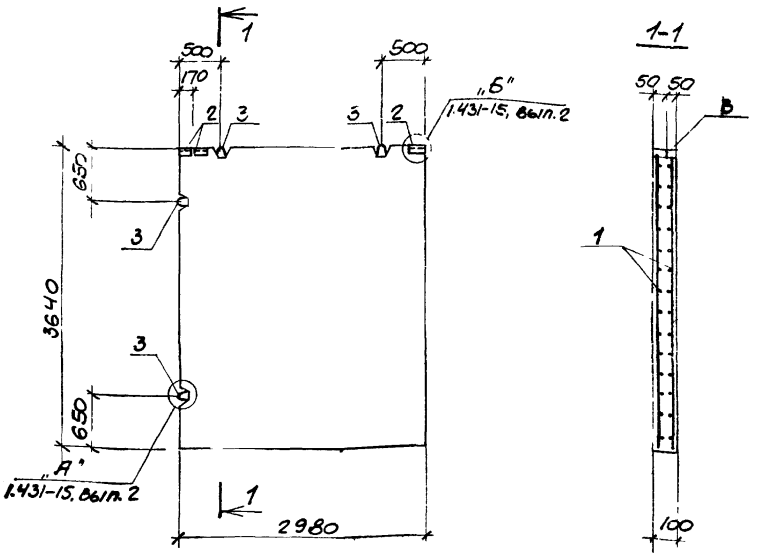

Формат	Зона	Поз	Обозначение	Наименование	Кол.	Примечание
				Документация		
			ТП 904-1- -КЖИ-ТТ1	Технические требования к изготовлению сборных железобетонных изделий		
				Сборочные единицы		
II		1	ТП 904-1- -КЖИ-С23	Сетка С23	2	
		2	1.431-15, вып. 4	Изделие закладное М-1	3	
		3	1.431-15, вып. 4	То же М-3	4	
				Материалы		
				Бетон марки 100	1.08	м³

1. Панель ПГ14 изготавливается в опалубке панели $\frac{\text{ППБ-22}}{2.98\times3.94}$ серии 1.431-15, вып. 2 с изменениями по данному чертежу.

2. Защитный слой бетона до рабочей арматуры принят 15 мм.

4.3

8108/8

Привязан

Инв. №

Ведомость расхода стали на один элемент, кг.

Марка элемента	Изделия арматурные					Изделия закладные								Общий расход
	Арматура класса Вр-I ТУ14-4-659-75					Арматура класса А-I ГОСТ 5781-75			Прокат марки Вст3кп2 ГОСТ 8278-75*					
	Ф5			Итого	Всего	Ф10	Ф16	Итого	150×50×4			Итого	Всего	
ПГ14	26,2			26,2	26,2	4,5	12,8	17,3	0,1			0,1	17,4	43,6

Н. контр.	Макарова	
Проверил	Моргунов	
Инженер	Решетникова	
Ст. техн.	Макарова	
Рук. гр.	Моргунов	
Рук. гр.	Безсоровный	
Гл. констр.	Сташевский	
Нач. осп-1	Саакьянц	

Разработал

ТП 904-1-51-КЖИ-ПГ14

Панель ПГ14

Стадия	Масса	Масштаб
Р	2700	1:50
Лист	Листов 1	

Госстрой РСФСР
Ростовский Промстройниипроект

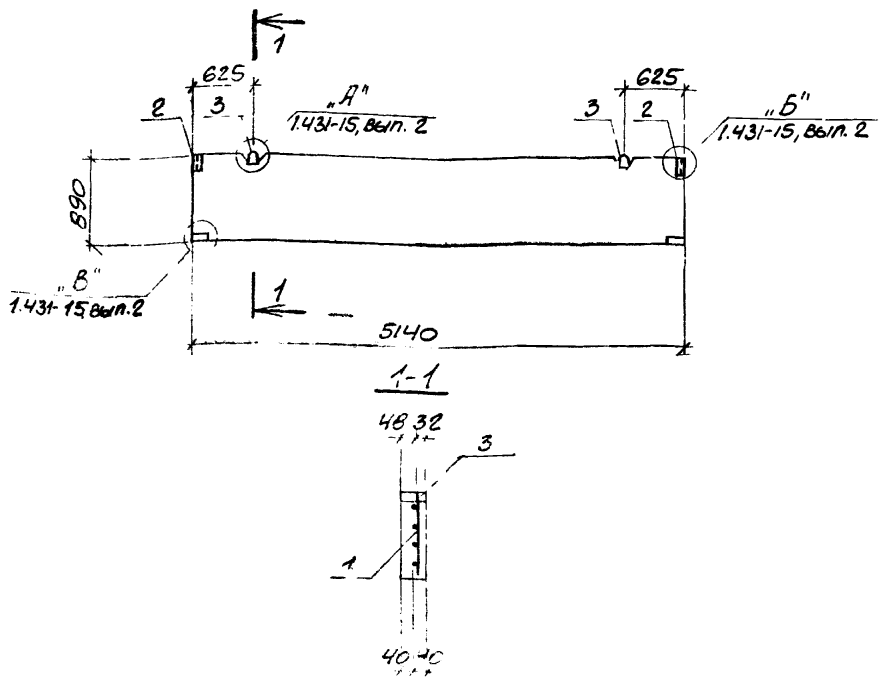

Формат	Зона	Поз.	Обозначение	Наименование	Кол	Приме-чание
				Документация		
			ТП 904-1- -КЖИ-ТТ1	Технические требования к изготовлению сборных железобетонных изделий		
				Сборочные единицы		
II		1	ТП 904-1- -КЖИ-СЗ4	Сетка С24	1	
		2	1.431-15, вып. 4	Изделие соединительное М-1	2	
		3	1.431-15, вып.4	То же М-5	2	
				Материалы		
				Бетон марки 100	0.37	м³

ППБ-6 / 5.54×0.89 Панель ПГ15 изготавливается в опалубке панели серии 1.431-15, вып. 2 с изменениями по данному чертежу.

6108/8

Привязан

Инв. №

Ведомость расхода стали на один элемент, кг

Марка элемента	Изделия арматурные					Изделия закладные							Общий расход
	Арматура класса Вр I, ТУ14-4-659-75			Итого	Всего	Арматура класса А-I, ГОСТ 5781-75			Итого	Прокат марки Вст 3 кп 2, ГОСТ 8278-75*		Итого	Всего	
	Ø5					Ø10				С50×50×4				
ПГ15	5.3			5.3	5.3	4.7			4.7	0.1		0.1	4.8	10.1

Н. контр.	Макарова	
Гл. инж. проекта		
Инженер		
Ст. инж.	Макарова	
Рук. гр.	Моргунов	
Рук. гр.		
Гл. констр.		
Нач. отд.		

ТП 904-1-51-КЖИ-ПГ15

Панель ПГ15

Стадия	Масса	Масштаб
Р	925	1:50
Лист	Листов	

Госстрой СССР Ростовский Промстройниипроект

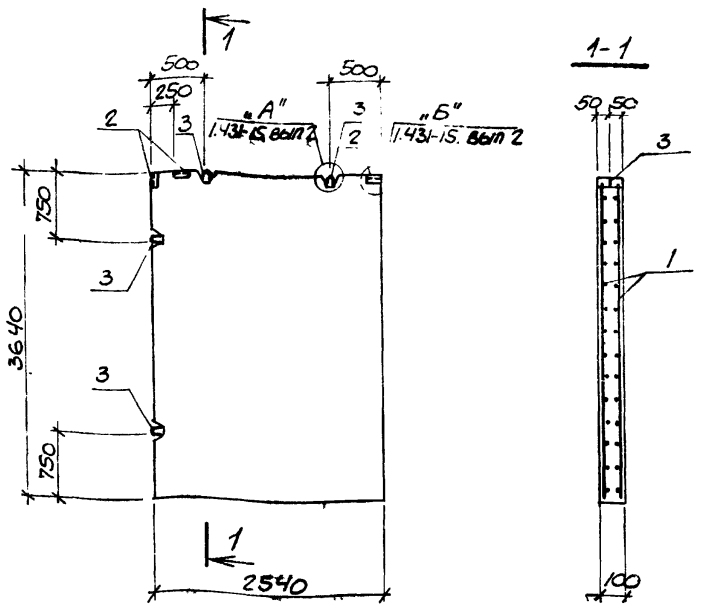

Формат	Зона	Поз	Обозначение	Наименование	Кол	Примечание
				Документация		
			ТП904-1- -КЖИ-ТТ1	Технические требования к изготовлению сборных железобетонных изделий		
				Сборочные единицы		
II		1	ТП904-1- -КЖИ-С25	Сетка С25	2	
		2	1.431-15, вып. 4	Изделие закладное М-1	3	
		3	1.431-15; вып. 4	Тоже М-3	4	
				Материалы		
				Бетон марки 100	0.92	$м^3$

1. Панель ПГ16 изготавливается в опалубке панели $\frac{ППБ-17}{254 \times 3{,}69}$ серии 1.431-15, вып. 2 с изменениями по данному чертежу.

2. Защитный слой бетона до рабочей арматуры принят 15 мм.

45

8108/6

ПРИВЯЗАН

ИНВ. №

Ведомость расхода стали на один элемент, кг

Марка элемента	Изделия арматурные					Изделия закладные									
	Арматура класса Вр-I ТУ14-4-659-75					Арматура класса А-I ГОСТ 5781-75			Прокат марки Вст 3 кп 2 ГОСТ 8278-75*						
	Ф5			Итого	Всего	Ф10	Ф16		Итого	С50х х50х4					
ПГ16	25,2			25,2	25,2	4.5	12.8		17.3	0.1			0.1	17.4	42,6

Н.контр.	Макарова	
Проверил	Моргунов	
Инженер	Решетникова	
Ст. инж.	Макарова	
Рук. гр.	Моргунов	
Рук. гр.	Рескорова	
Гл. констр.	[illegible]	
Нач. сект.	[illegible]	

ТП 904-1-51-КЖИ-ПГ16

Панель ПГ16

Стадия	Масса	Масштаб
Р	2300	1:50

Лист [illegible] листов 1

ПРОМ[illegible] [illegible]ОЕКТ

[illegible]ОВАЛ [illegible]

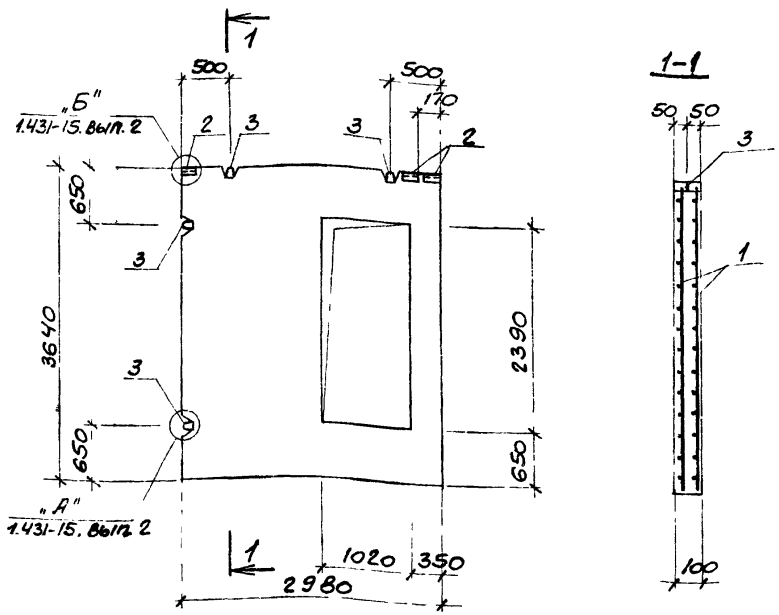

Форма	Зона	Поз.	Обозначение	Наименование	Кол.	Примечание
				Документация		
			ТП 904-1- -КЖИ-ТТ1	Технические требования к изготовлению сборных железобетонных изделий		
				Сборочные единицы		
11		1	ТП 904-1- -КЖИ-С26	Сетка С26	2	
		2	1.431-15, вып. 4	Изделие закладное М-1	3	
		3	1.400-9, вып. 1	То же УП1-5	4	
				Материалы		
				Бетон марки 100	0.84	$м^3$

1. Панель ПГ17 изготавливается в опалубке панели $\frac{ППБ-22-Д}{2.98 \times 3.94}$ серии 1.431-15, вып. 2 с изменениями по данному чертежу.

2. Защитный слой бетона до рабочей арматуры принят 15 мм.

46

8108/8

Привязан

Инв. №

Ведомость расхода стали на один элемент, кг

Марка элемента	Изделия арматурные							Изделия закладные							Общий расход
	Арматура класса							Арматура класса			Прокат марки				
	Вр-I			А-II				А-I			Вст 3 кп 2				
	ТУ14-4-659-75			ГОСТ 5781-75				ГОСТ 5781-75			ГОСТ 8278-75*				
	Ф5		Итого	Ф12	Ф16	Итого	Всего	Ф10	Ф12	Итого	Σ 50×50×4		Итого	Всего	
ПГ17	20		20,3	13,2	28,2	41,4	61,7	4,5	3,6	8,1	0,1		0,1	8,2	69,9

Н.контр.	Макарова	
Проверил	Моргунов	
Инженер	Решетникова	
Ст. инж.	Макарова	
Рук. гр.	Моргунов	
Рук. гр.	Бескоровайный	
Гл. констр.	Осташевский	
Нач. ОСП-1	Саакьян	

ТП 904-1-51-КЖИ-ПГ17

Панель ПГ17

Стадия	Масса	Масштаб
Р	2100	1:50

Лист | Листов 1

Госстрой СССР
Ростовский
Промстройниипроект

ГОС ... 12

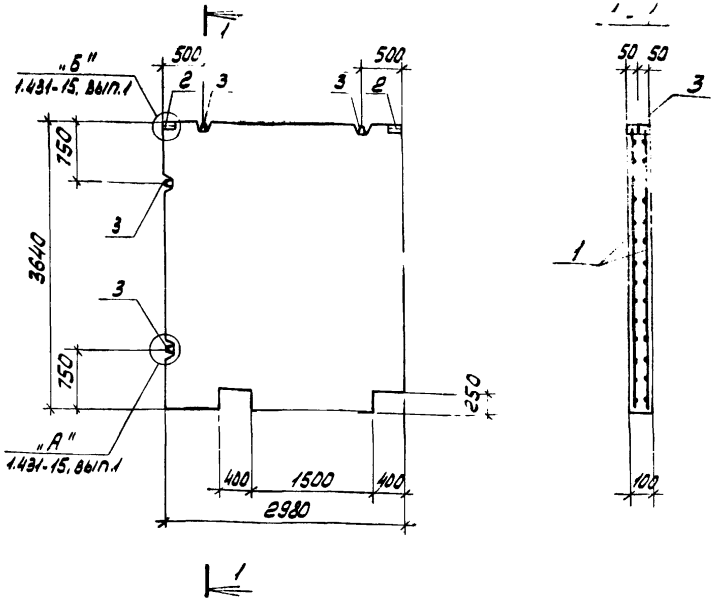

Форм.	Зон.	Поз.	Обозначение	Наименование	Кол.	Примечание
			ТП904.1- - КЖИ-ТТ1	Документация		
				Технические требования		
				к изготовлению сборных		
				железобетонных изделий		
				Сборочные единицы		
11		1	ТП904-1- -КЖИ-С27	Сетка С23	2	
		2	1.431-15, вып.4	Изделие закладное М-1	2	
		3	1.431-15, вып.4	то же М-3	4	
				Материалы		
				Бетон марки 100	1.06	м3

1. Панель ПГ18 изготавливается в опалубке панели $\frac{ППБ-22}{2.98 \times 3.94}$ серии 1.431-15, вып.2 с изменениями по данному чертежу.

2. Арматуру в местах отверстий обрезать по месту

3. Защитный слой бетона до рабочей арматуры принят 15 мм.

47

8108/8

Привязан

Инв.№

Ведомость расхода стали на один элемент, кг.

Марка элемента	Изделия арматурные: Арматура класса Вр-I, ТУ-14-4-659-75					Изделия закладные: Арматура класса А-I, ГОСТ 5781-75				Прокат на ... ГОСТ 82... -75*					Общий расход
	ф5			Итого	Всего	ф10	ф16		Итого	∠50×50×4			Итого	Всего	
ПГ18	26.2			26.2	26.2	3.0	12.8		15.8	0.1			0.1	15.9	42.1

Н.контр.	Макарова	
Проверил	Моргунов	
Инженер	Решетникова	
Ст. инж.	Макарова	
Рук. гр.	Моргунов	
Рук. гр.	Бескоровайный	
Гл. констр.	Осташевский	
Нач. осп. 1	Саакьянц	

ТП 904-1-51 -КЖИ-ПГ18

Панель ПГ18

Стадия	Масса	Масштаб
0	2650	1:50

Лист 1 листов 1

Гостроя СССР ... Ростовский ...

Копировал ...

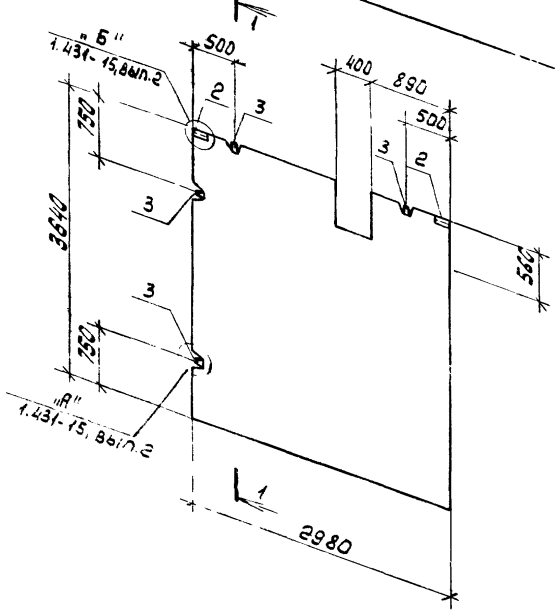

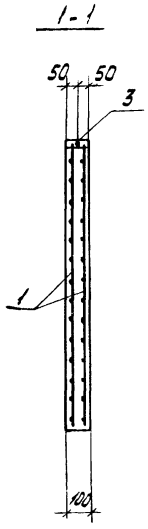

Форма	Зона	Поз	Обозначение	Наименование	Кол.	Примечание
				Документация		
			ТП904 1- -КЖИ-ТТ1	Технические требования к изготовлению сборных железобетонных изделий		
				Сборочные единицы		
11			ТП904-1- -КЖИ-С28	Сетка С28	2	
			1.431-15, вып.4	Изделие закладное М-1	2	
			1.431-15, вып.4	То же М-3	4	
				Материалы		
				Бетон марки 100	1.06	м3

1. Панель ПГ19 изготавливается в опалубке панели $\frac{ППБ-22}{2.98 \times 3.94}$ серии 1.431-15, вып.2 с изменениями по данному чертежу.

2. Защитный слой бетона до рабочей арматуры принят 15 мм.

48

8108/8

Привязан

Инв.№

Ведомость расхода стали на один элемент, кг.

Марка элемента	Изделия арматурные: Арматура класса Вр-I, ТУ14-4-659-75			Изделия арматурные: Арматура класса А-II, ГОСТ 5781-75			Изделия закладные: Арматура класса А-I, ГОСТ 5781-75			Изделия закладные: Прокат марки ВСТ3 кп2, ГОСТ 8278-75*			Общий расход
	ф5		Итого	ф12		Итого	Всего	ф10	ф16	Итого	С50х×50х4	Итого	Всего
ПГ19	24.6		24.6	18,0		18,0	42.6	3.0	12.8	15.8	0.1	0.1	15.9	58.5

Н.контр.	Макарова	
Проверил	Моргунов	
Инженер	Решетникова	
Ст.инж.	Макарова	
Рук.гр.	Моргунов	
Рук.гр.	Бескоровайный	
Гл.констр.	Осташевский	
Нач.осп.	Саакьянц	

ТП904-1-51 -КЖИ-ПГ19

Панель ПГ19

Стадия	Масса	Масштаб
Р	2650	1:50

Лист | Листов 1

ГОССТРОЙ СССР РОСТОВСКИЙ ПРОМСТРОЙНИЙПРОЕКТ

Копировал [illegible]

Формат 12

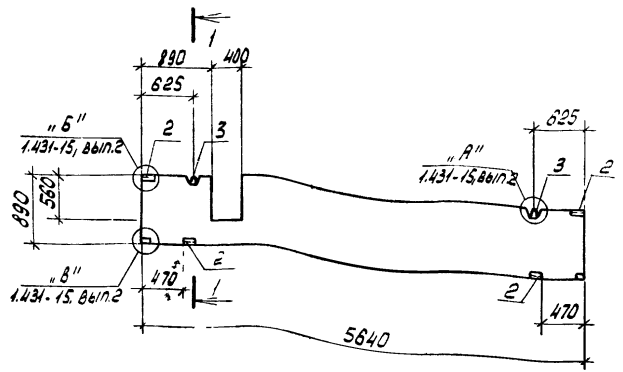

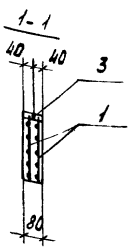

Поз.	Зона	Поз.	Обозначение	Наименование	Кол.	Примечание
				Документация		
			ТП904-1- -КЖИ-ТТ1	Технические требования к изготовлению сборных железобетонных изделий		
				Сборочные единицы		
1		1	ТП904-1- -КЖИ-С23	Сетка С14	2	
		2	1.431-15 вып. 4	Изделие закладное М-1	4	
		3	1.431-15, вып.4	То же М-5	2	
				Материалы		
				Бетон марки 100	0.38	м3

1. Панель ПГ20 изготавливается в опалубке панели $\frac{ППБ-5}{5.64 \times 0.89}$ серии 1.431-15, вып. 2 с изменениями по данному чертежу.

2. Защитный слой бетона до рабочей арматуры принят 15 мм.

8108/8

Привязан

Инв. №

Ведомость расхода стали на один элемент, кг

Марка элемента	Изделия арматурные: Арматура класса Вр-I, ТУ14 4-659-75, ф5		Итого	Арматура класса А-II, ГОСТ 5781-75, ф12		Итого	Всего	Изделия закладные: Арматура класса А-I, ГОСТ 5781-75, ф10		Итого	Прокат марки Вст3кп2, ГОСТ 8278-75*, С50×50×4		Итого	Всего	Общий расход
ПГ20	11.2		11.2	5,6		5,6	16.8	4.7		4.7	0.2		0.2	4.8	21,6

Н. контр.	Макарова	
Проверил	Моргунов	
Инженер	Решетникова	
Ст. инж.	Макарова	
Рук. гр.	Моргунов	
Рук. гр.	Бескоровайный	
Гл. констр.	Осташевский	
Нач. осп. 1	Саакьянц	

ТП904-1-51-КЖИ-ПГ20

Панель ПГ20

Стадия	Масса	Масштаб
Р	950	1:50

Лист | Листов 1

ГОССТРОЙ СССР РОСТОВСКИЙ ПРОМСТРОЙНИЙПРОЕКТ

Копировал

Типовой проект 904.1-51-КЖИ Альбом 8

ГОСТ 14098-68-КТ-2

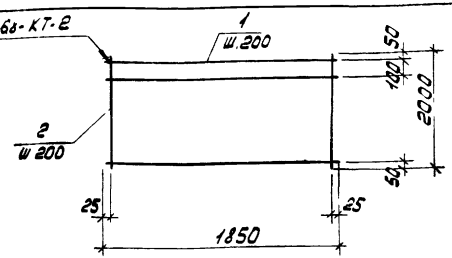

Формат	Зона	Поз.	Обозначение	Наименование	Кол.	Примечание
			ТП 904.1- -КЖИ-ТТ2	Документация		
				Технические требования		
				к изготовлению арматурных		
				и закладных изделий		
				С1		
				Детали		
Б4		1		ф12АII ГОСТ 5781-75 ℓ=1850	11	1.6 кг
Б4		2		ф12АII ГОСТ 5781-75 ℓ=2000	10	1.8 кг

8108/8

Привязан

Инв. №

Н. контр.	Мортунов	
Проверил	Макарова	
Ст. техник	Растерева	
Инженер	Толмачева	
Ст. инж.	Макарова	
Рук. гр.	Мортунов	
Гл. констр.	Осташевский	
Нач. ОСПК	Саакьянц	

ТП 904.1-51 -КЖИ- С1

Сетка арматурная С1

Стадия	Масса	Масштаб
Р	35,6	

Лист | Листов 1

Госстрой СССР РОСТОВСКИЙ ПРОМСТРОЙНИИПРОЕКТ

Копировал | Формат А4

Типовой проект 904.1-51-КЖИ Альбом 8

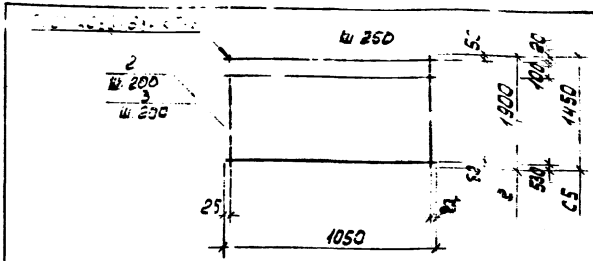

Формат	Зона	Поз.	Обозначение	Наименование	Кол.	Примечание
				Документация		
				Технические требования		
				к изготовлению арматурных		
				и закладных изделий		
				С2		
				Детали		
Б4		1		ф12АII ГОСТ 5781-75 ℓ=1050	10	0.9 кг
Б4		2		ф12АII ГОСТ 5781-75 ℓ=1900	6	1.7 кг
				С5		
				Детали		
Б4		1		ф12АII ГОСТ 5781-75 ℓ=1050	6	0.9 кг
Б4		3		ф12АII ГОСТ 5781-75 ℓ=1450	6	1.3 кг

Марка	Масса
С2	19.2
С5	13.2

50

8108/8

Привязан

Инв. №

Взам. инв. № | Подп. и дата | Инв. № подл.

Н. контр.	Мортунов	
Проверил	Макарова	
Ст. техник	Растерева	
Инженер	Толмачева	
Ст. инж.	Макарова	
Рук. гр.	Мортунов	
Гл. констр.	Осташевский	
Нач. ОСПК	Саакьянц	

ТП 904.1-51 -КЖИ- С2, С5

Сетка арматурная (С2, С5)

Стадия	Масса	Масштаб
Р	См. таблицу	

Лист | Листов 1

Госстрой СССР РОСТОВСКИЙ ПРОМСТРОЙНИИПРОЕКТ

Копировал | Формат А4

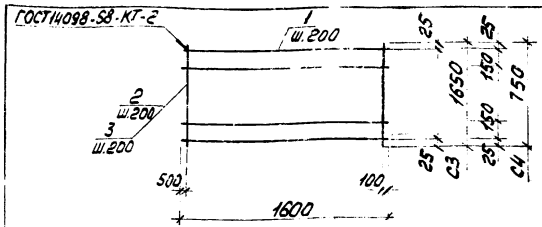

Формат	Зона	Поз.	Обозначение	Наименование	Кол.	Примечание
				Документация		
				Технические требования		
				к изготовлению арматурных		
				и закладных изделий		
				С3		
				Детали		
БЧ		1		ф12АII ГОСТ5781-75 ℓ=1600	9	1.4кг
БЧ		2		ф12АII ГОСТ5781-75 ℓ=1650	6	1.5 кг
				С4		
				Детали		
БЧ		1		ф12АII ГОСТ5781 75 ℓ=1600	5	1.4 кг
БЧ		3		ф12АII ГОСТ5781 75 ℓ=750	6	0.7 кг

Марка	Масса
С3	21.6
С4	11.2

Привязан

Инв.№

8108/8

ТП 904.1-51 -КЖИ - С3, С4

Н.контр.	Моргунов	
Проверил	Макарова	
Ст.техн.	Растеряева	
Инженер	Толмачева	
Ст. инж.	Макарова	
Рук. гр.	Моргунов	
Гл.констр.	Осташевский	
Нач.отд.1	Саакьянц	

Сетка арматурная (С3, С4)

Стадия	Масса	Масштаб
Р	см. табл.	

Лист | Листов

ГОССТРОЙ СССР
РОСТОВСКИЙ
ПРОМСТРОЙНИИПРОЕКТ

Копировал | Формат А1

Типовой проект 904.1-51-КЖИ Альбом 8

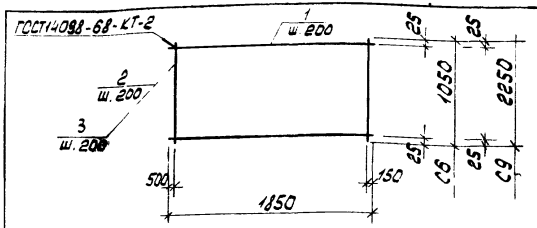

Формат	Зона	Поз.	Обозначение	Наименование	Кол.	Примечание
				Документация		
				Технические требования		
				к изготовлению арматур-		
				ных и закладных изделий		
				С6		
				Детали		
БЧ		1		ф12АII ГОСТ5781-75 ℓ=1850	6	1.6кг
БЧ		2		ф12АII ГОСТ5781-75 ℓ=1050	7	0.9кг
				С9		
				Детали		
БЧ		1		ф12АII ГОСТ5781-75 ℓ=1850	12	1.6кг
БЧ		3		ф12АII ГОСТ5781-75 ℓ=2250	7	2.0 кг

Марка	Масса
С6	15.9
С9	33.2

51

Привязан

Инв.№

8108/8

ТП 904.1-51 -КЖИ - С6, С9

Н.контр.	Моргунов	
Проверил	Макарова	
Ст.техн.	Растеряева	
Инженер	Толмачева	
Ст. инж.	Макарова	
Рук. гр.	Моргунов	
Гл.констр.	Осташевский	
Нач.отд.1	Саакьянц	

Сетка арматурная (С6, С9)

Стадия	Масса	Масштаб
	см. табл.	

Лист | Листов 1

ГОССТРОЙ СССР
РОСТОВСКИЙ
ПРОМСТРОЙНИИПРОЕКТ

Копировал | Формат А1

Инв.№подл. | Подп. и дата | Взам.инв.№

Типовой проект 904-1-51 Альбом 8

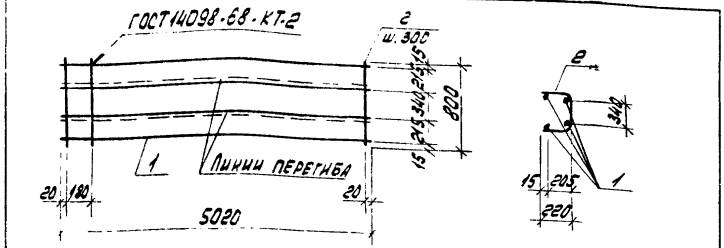

Формат	Зона	Поз.	Обозначение	Наименование	Кол.	Примечание
			ТП 904.1- -КЖИ-ТТ2	Документация		
				Технические требования		
				к изготовлению арматурных и закладных изделий		
				Детали		
Б4		1		ф 6АI ГОСТ 5781-75 ℓ=5020	4	1,1 кг
Б4		2		ф 6АI ГОСТ 5781-75 ℓ=800	18	0,2 кг

8108/8

Привязан

Инв. №

Н. контр.	Моргунов	
Проверил	Макарова	
Техник	Бурцина	
Инж.	Макарова	
Рук. гр.	Моргунов	
Гл. констр.	Оставшевский	
Нач. отд.	Саакьянц	

ТП 904.1-51 -КЖИ-С7

Сетка арматурная С7

Стадия	Масса	Масштаб
Р	80	

Лист | Листов 1

Госстрой СССР Ростовский Промстройниипроект

Копировал | Формат А4

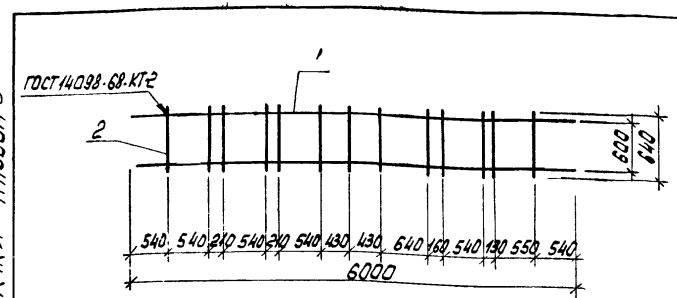

Формат	Зона	Поз.	Обозначение	Наименование	Кол.	Примечание
			ТП 904.1- -КЖИ-ТТ2	Документация		
				Технические требования		
				к изготовлению арматурных и закладных изделий		
				Детали		
Б4		1		ф 18АIII ГОСТ 5.1459-72* ℓ=6300	2	12,0 кг
Б4		2		ф 6АI ГОСТ 5781-75 ℓ=640	13	0,14 кг

8108/8 52

Привязан

Инв. №

Н. контр.	Моргунов	
Инженер	Решетников	
Инженер	Макарова	
Рук. гр.	Моргунов	
Гл. констр.	Оставшевский	
Нач. отд.	Саакьянц	

ТП 904.1-51 -КЖИ-С8

Сетка арматурная С8

Стадия	Масса	Масштаб
Р	25,8	

Лист | Листов 1

Госстрой СССР Ростовский Промстройниипроект

Копировал | Формат А4

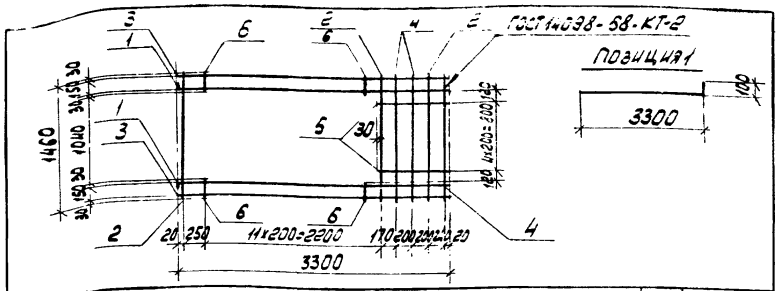

Формат	Зона	Поз.	Обозначение	Наименование		Примечание
				Документация		
			ТП 904-1- -КЖИ- ТТ2	Технические требования к изготовлению арматурных и закладных изделий		
				Детали		
БЧ		1		ф12АIII ГОСТ 5781-75 ℓ=3400	2	3.0 кг
БЧ		2		ф16АII ГОСТ 5781 75 ℓ=1460	3	2.3 кг
БЧ		3		ф12АII ГОСТ 5781 75 ℓ=3300	2	2.9 кг
БЧ		4		ф5ВрI ТУ14-4-659 75 ℓ=1460	3	0,2 кг
БЧ		5		ф5ВрI ТУ14-4 659-75 ℓ=860	5	0,1 кг
БЧ		6		ф5ВрI ТУ14-4 659 75 ℓ=210	22	0.03 кг

8108/8

Привязан

Инв. №

ТП 904-1-51 - КЖИ - С10

Н. контр.	Макарова	
Проверил	Моргунов	
Ст. техник	Растеряева	
Инженер	Решетникова	
Ст. инж.	Макарова	
Рук. гр.	Моргунов	
Гл. констр.	Осташевский	
Нач. осп.	Саакьянц	

Сетка арматурная С10

Стадия	Масса	Масштаб
Р	20.5	1:50

Лист | Листов 1

ГОССТРОЙ СССР РОСТОВСКИЙ ПРОМСТРОЙНИЙПРОЕКТ

Копировал

Формат 11

Типовой проект 904-1-51 - КЖИ Альбом 8

53

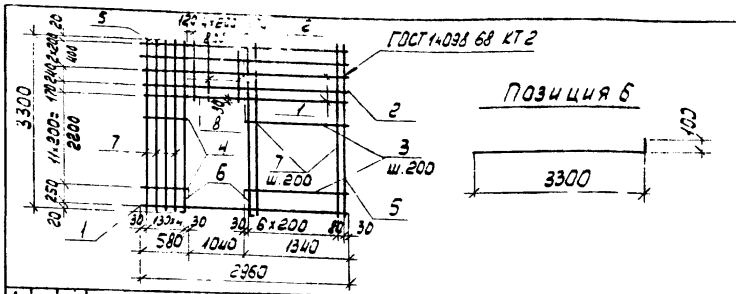

Формат	Зона	Поз.	Обозначение	Наименование	Кол.	Примечание
				Документация		
				Технические требования к изготовлению арматурных и закладных изделий		
				Детали		
БЧ		1		ф16АII ГОСТ 5781-75 ℓ=2960	3	4,7 кг
БЧ		2		ф5ВрI ТУ14-4-659-75 ℓ=2960	3	0,4 кг
БЧ		3		ф5ВрI ТУ14-4-659-75 ℓ=1460	11	0,2 кг
БЧ		4		ф5ВрI ТУ14-4-659-75 ℓ=580	11	0,08 кг
БЧ		5		ф12АII ГОСТ 5781-75 ℓ=3300	2	2,9 кг
БЧ		6		ф12АII ГОСТ 5781-75 ℓ=3400	2	3,0 кг
БЧ		7		ф5ВрI ТУ14-4-659-75 ℓ=3300	9	0,5 кг
БЧ		8		ф5ВрI ТУ14-4-659-75 ℓ=860	5	0,1 кг

8108/8 53

Привязан

Инв. №

ТП 904-1-51 - КЖИ - С11

Н. контр.	Макарова	
Проверил	Моргунов	
Ст. техник	Растеряева	
Инженер	Решетникова	
Ст. инж.	Макарова	
Рук. гр.	Моргунов	
Гл. констр.	Осташевский	
Нач. осп.	Саакьянц	

Сетка арматурная С11

Стадия	Масса	Масштаб
Р	35,2	

Лист | Листов

ГОССТРОЙ СССР РОСТОВСКИЙ ПРОМСТРОЙНИЙПРОЕКТ

Копировал

Инв. № подл. | Подп. и дата | Взам. инв. №

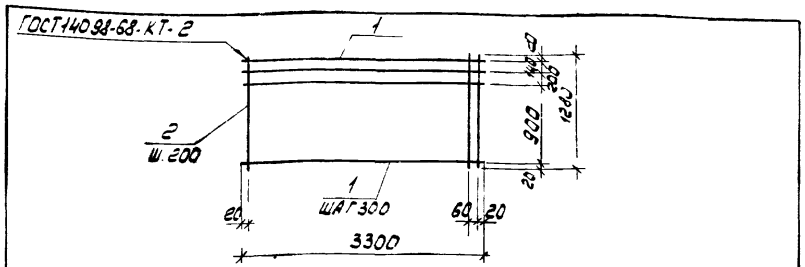

Формат	Зона	Поз.	Обозначение	Наименование	Кол.	Примечание
				Документация		
			ТП 904-1- -КЖИ-ТТ2	Технические требования		
				к изготовлению арматурных		
				и закладных изделий		
				Детали		
Б4		1		ф 5ВрI ТУ14-4-659-75 l=3300	5	0.5кг
Б4		2		ф 5ВрI ТУ14-4-659-75 l=1280	18	0.2кг

8108/8

Привязан

Инв. №

ТП 904-1-51 - КЖИ - С12

Н. контр.	Макарова	
Проверил	Моргунов	
Ст. техник	Растеряева	
Инженер	Решетникова	
Ст. инж.	Макарова	
Рук. гр.	Моргунов	
Гл. констр.	Осташевский	
Нач. осп. 1	Саакьянц	

СЕТКА АРМАТУРНАЯ С12

Стадия	Масса	Масштаб
Р	5.6	

Лист | Листов

ГОССТРОЙ СССР
РОСТОВСКИЙ ПРОМСТРОЙНИИПРОЕКТ

Копировал

Формат 11

Типовой проект 904-1-51-КЖИ Альбом 8

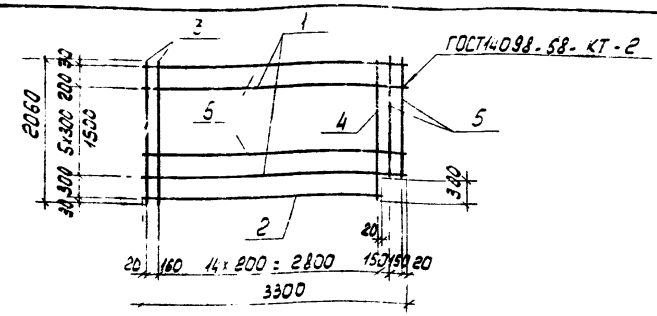

Формат	Зона	Поз.	Обозначение	Наименование	Кол.	Примечание
				Документация		
			ТП 904-1- -КЖИ-ТТ2	Технические требования		
				к изготовлению арматурных		
				и закладных изделий		
				Детали		
Б4		1		ф12АII ГОСТ5781-75 l=3300	2	2.9кг
Б4		2		ф5ВрI ТУ14-4-659-75 l=3000	1	0.4кг
Б4		3		ф5ВрI ТУ14-4-659 l=2060	15	0.3кг
Б4		4		ф16АII ГОСТ5781-75 l=2060	1	3.3кг
Б4		5		ф5ВрI ТУ14-4-659 l=1760	2	0.2кг
Б4		6		ф5ВрI ТУ14-4-659 l=3300	5	0.5кг

54

8108/8

Привязан

Инв. №

ТП 904-1-51 - КЖИ - С13

Н. контр.	Макарова	
Проверил	Моргунов	
Ст. техник	Растеряева	
Инженер	Решетникова	
Ст. инж.	Макарова	
Рук. гр.	Моргунов	
Гл. констр.	Осташевский	
Нач. осп. 1	Саакьянц	

СЕТКА АРМАТУРНАЯ С13

Стадия	Масса	Масштаб
Р	16.9	

Лист | Листов

ГОССТРОЙ СССР
РОСТОВСКИЙ ПРОМСТРОЙНИИПРОЕКТ

Копировал

Формат 11

Взам. инв. №

Подп. и дата

Инв. № подл.

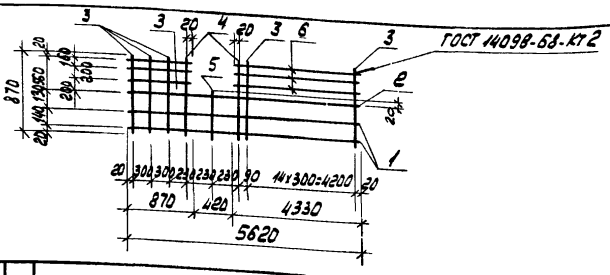

Формат	Зона	Поз.	Обозначение	Наименование	Кол.	Примечание
			ТП 904-1- КЖИ-ТТ2	Документация Технические требования к изготовлению арматурных и закладных изделий		
				Детали		
БЧ		1		⌀5 Вр I ТУ14-4-659-75 ℓ=5620	2	0,8 кг
БЧ		2		⌀12 А II ГОСТ 5781-75 ℓ=5620	1	5,0 кг
БЧ		3		⌀5 Вр I ТУ14-4-659-75 ℓ=870	21	0,1 кг
БЧ		4		⌀12 А II ГОСТ 5781-75 ℓ=870	2	0,8 кг
БЧ		5		⌀5 Вр I ТУ14-4-659-75 ℓ=310	1	0,1 кг
БЧ		6		⌀5 Вр I ТУ14-4-659-75 ℓ=4330	3	0,6 кг

Привязан

Инв. №

8108/8

Н. контр.	Макарова		
Гл. спец.	Моргунов		
Ин. енер	Гельман		
Инж. енер	Решетникова		
Ст. инж.	Макарова		
Рук. гр.	Моргунов		
Гл. констр.	Осташевский		
Нач. отд.	Саакьянц		

ТП 904.1.51 КЖ-С14

Сетка арматурная С14

Стадия	Масса	Масштаб
Р	12,2	

Лист Листов

ГОССТРОЙ СССР РОСТОВСКИЙ ПРОМСТРОЙНИИПРОЕКТ

Копировал АВ Формат А1

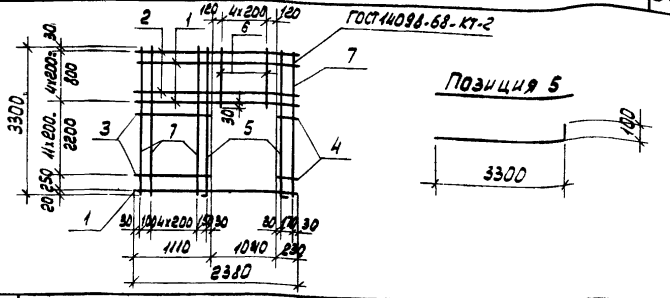

Типовой проект 904-1-51 - КЖИ Альбом 8

Формат	Зона	Поз	Обозначение	Наименование	Кол.	Примечание
			ТП 904-1- КЖИ-ТТ2	Документация Технические требования к изготовлению арматурных и закладных изделий		
				Детали		
БЧ		1		⌀16 А II ГОСТ 5781-75 ℓ=2380	3	3,8 кг
БЧ		2		⌀5 Вр I ТУ14-4-659-75 ℓ=2380	3	0,3 кг
БЧ		3		⌀5 Вр I ТУ14-4-659-75 ℓ=1110	11	0,2 кг
БЧ		4		⌀5 Вр I ТУ14-4-659-75 ℓ=230	11	0,03 кг
БЧ		5		⌀12 А II ГОСТ 5781-75 ℓ=3400	2	3,0 кг
БЧ		6		⌀5 Вр I ТУ14-4-659-75 ℓ=860	5	0,1 кг
БЧ		7		⌀5 Вр I ТУ14-4-659-75 ℓ=3300	7	0,5 кг

Привязан

55

Инв. №

8108/8

Н. контр.	Макарова		
Проверил	Моргунов		
Ст. техник	Растеряева		
Инженер	Решетникова		
Ст. инж.	Макарова		
Рук. гр.	Моргунов		
Гл. констр.	Осташевский		
Нач. отд.	Саакьянц		

ТП 904-1-51 -КЖИ- С15

Сетка арматурная С15

Стадия	Масса	Масштаб
Р	24,8	

Лист Листов

ГОССТРОЙ СССР РОСТОВСКИЙ ПРОМСТРОЙНИИПРОЕКТ

Инв. № подл. | Подп. и дата | Взам. инв. №

Копировал АВ Формат А1

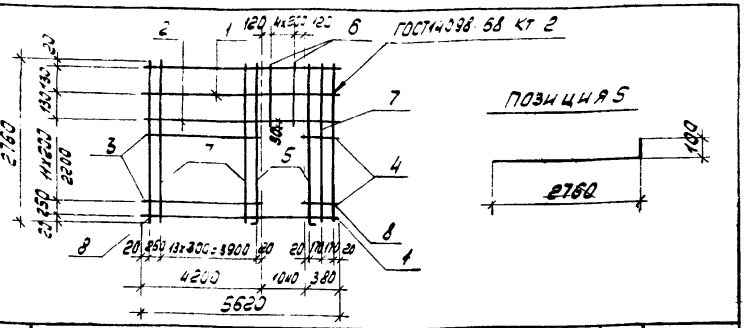

Формат	Зона	Поз.	Обозначение	Наименование	Кол.	Примечание
				Документация		
			ТП 904-1- -КЖИ-ТТ2	Технические требования		
				к изготовлению арматурных		
				и закладных изделий		
				Детали		
А4		1		⌀16 AII ГОСТ 5781-75 ℓ=5620	2	8.9 кг
А4		2		⌀5 Bp I ТУ 14-4-659-75 ℓ=5620	2	0.8 кг
А4		3		⌀5 Bp I ТУ 14-4-659-75 ℓ=4200	11	0.6 кг
А4		4		⌀5 Bp I ТУ 14-4-659-75 ℓ=380	11	0.05 кг
А4		5		⌀12 AII ГОСТ 5781-75 ℓ=2860	2	2.5 кг
А4		6		⌀5 Bp I ТУ 14-4-659-75 ℓ=310	5	0.04 кг
А4		7		⌀5 Bp I ТУ 14-4-659-75 ℓ=2760	14	0.4 кг
А4		8		⌀12 AII ГОСТ 5781-75 ℓ=2760	2	2.5 кг

Привязан

Инв. №

8108/8

ТП 904-1-51 -КЖИ-С16			
Н. контр. Макарова	Сетка арматурная С16	Стадия: Р	Масса: 42.4
Проверил Моркунов			Масштаб:
Ст. техник Растеряева		Лист	Листов
Инженер Решетникова			
Ст. инж. Макарова		Госстрой СССР Ростовский Промстройниипроект	
Рук. гр. Моркунов			
Гл. констр. Осташевский			
Нач. отд. Саакьянц			

Копировал Формат А4

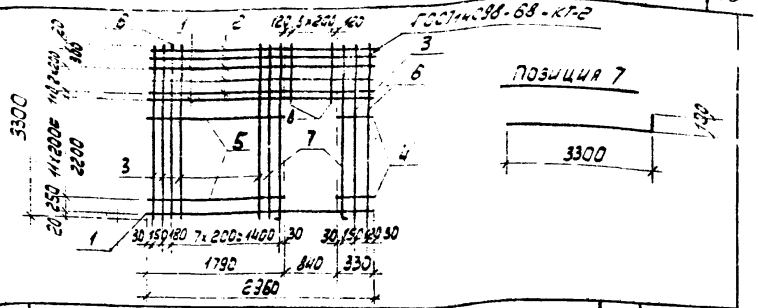

Типовой проект 904-1-51 -КЖИ Альбом 8

Формат	Зона	Поз.	Обозначение	Наименование	Кол.	Примечание
				Документация		
			ТП 904-1- -КЖИ-ТТ2	Технические требования		
				к изготовлению арматурных		
				и закладных изделий		
				Детали		
А4		1		⌀16 AII ГОСТ 5781-75 ℓ=2960	3	4.7 кг
А4		2		⌀5 Bp I ТУ 14-4-659-75 ℓ=2960	4	0.4 кг
А4		3		⌀5 Bp I ТУ 14-4-659-75 ℓ=3300	9	0.5 кг
А4		4		⌀5 Bp I ТУ 14-4-659-75 ℓ=330	11	0.05 кг
А4		5		⌀5 Bp I ТУ 14-4-659-75 ℓ=1790	11	0.2 кг
А4		6		⌀12 AII ГОСТ 5781-75 ℓ=3300	2	2.9 кг
А4		7		⌀12 AII ГОСТ 5781-75 ℓ=3400	2	3.0 кг
А4		8		⌀5 Bp I ТУ 14-4-659-75 ℓ=850	4	0.1 кг

Привязан

Инв. №

8106/8

ТП 904-1-51 -КЖИ-С17			
Н. контр. Макарова	Сетка арматурная С17	Стадия: Р	Масса:
Проверил Моркунов			Масштаб:
Ст. техник Растеряева		Лист	Листов
Инженер Решетникова			
Ст. инж. Макарова		Госстрой СССР Ростовский Промстройниипроект	
Рук. гр. Моркунов			
Гл. констр. Осташевский			
Нач. отд. Саакьянц			

Копировал Формат А4

Инв. № подл. | Подп. и дата | Взам. инв. №

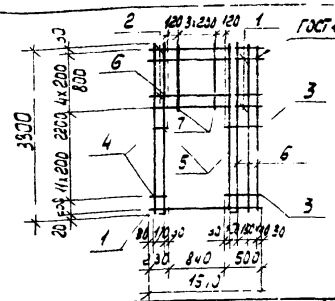

Позиция 5

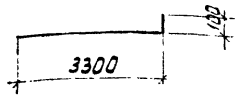

Обозначение	Наименование	Кол.	Примечание
	Документация		
ТП 904-1- -КЖИ-ТТ2	Технические требования к изготовлению арматурных и закладных изделий		
	Детали		
1	ф16 AII ГОСТ 5781-75 ℓ=1570	3	2,5 кг
2	ф5 ВрI ТУ14-4-659-75 ℓ=1570	3	0,2 кг
3	ф5 ВрI ТУ14-4-659-75 ℓ=500	11	0,07 кг
4	ф5 ВрI ТУ14-4-659-75 ℓ=230	11	0,03 кг
5	ф12 AII ГОСТ 5781-75 ℓ=3400	2	3,0 кг
6	ф5 ВрI ТУ14-4-659-75 ℓ=3300	4	0,5 кг
7	ф5 ВрI ТУ14-4-659-75 ℓ=860	4	0,1 кг

Привязан

Инв. №

8108/8

ТП 904-1-51 -КЖИ-С18

Н. контр.	Макарова		
Проверил	Моргунов		
Ст. техник	Растерева		
Инженер	Решетникова		
Ст. инж.	Макарова		
Рук. гр.	Моргунов		
Гл. констр.	Осташевский		
Нач. отд.	Саакович		

Сетка арматурная С18

Стадия	Масса	Масштаб
Р	17,6	

Лист | Листов

ГОССТРОЙ СССР РОСТОВСКИЙ ПРОМСТРОЙНИИПРОЕКТ

Копировал

Формат А4

Типовой проект 904-1-51-КЖИ Альбом

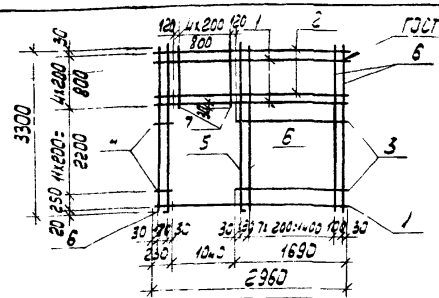

Позиция 5

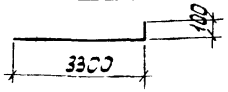

Формат	Зона	Поз.	Обозначение	Наименование	Кол.	Примечание
				Документация		
			ТП 904-1- -КЖИ-ТТ2	Технические требования к изготовлению арматурных и закладных изделий		
				Детали		
А4		1		ф16 AII ГОСТ 5781-75 ℓ=2960	3	4,7 кг
А4		2		ф5 ВрI ТУ14-4-659-75 ℓ=2960	3	0,4 кг
А4		3		ф5 ВрI ТУ14-4-659-75 ℓ=1690	11	0,2 кг
А4		4		ф5 ВрI ТУ14-4-659-75 ℓ=230	11	0,03 кг
А4		5		ф12 AII ГОСТ 5781-75 ℓ=3400	2	3,0 кг
А4		6		ф5 ВрI ТУ14-4-659-75 ℓ=3300	10	0,5 кг
А4		7		ф5 ВрI ТУ14-4-659-75 ℓ=860	5	0,1 кг

Привязан

Инв. №

57

8108/8

ТП 904-1-51 -КЖИ-С19

Н. контр.	Макарова		
Проверил	Моргунов		
Ст. техник	Растерева		
Инженер	Решетникова		
Ст. инж.	Макарова		
Рук. гр.	Моргунов		
Гл. констр.	Осташевский		
Нач. отд.	Саакович		

Сетка арматурная С19

Стадия	Масса	Масштаб
Р	29,3	

Лист | Листов

ГОССТРОЙ СССР РОСТОВСКИЙ ПРОМСТРОЙНИИПРОЕКТ

Копировал

Формат А4

Инв. № подл. | Подп. и дата | Взам. инв. №

Типовой проект 904-1-51-КЖИ Альбом 8

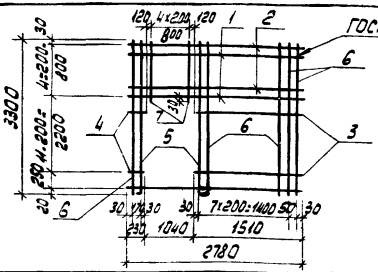

Формат	Зона	Поз.	Обозначение	Наименование	Кол.	Примечание
				Документация		
			ТП 904-1- -КЖИ-ТТ2	Технические требования к изготовлению арматурных и закладных изделий		
				Детали		
БЧ		1		ф16АII ГОСТ 5781-75 ℓ=2780	3	4,4 кг
БЧ		2		ф5ВрI ТУ 14-4-659-75 ℓ=2780	3	0,4 кг
БЧ		3		ф5ВрI ТУ 14-4-659-75 ℓ=1510	11	0,2 кг
БЧ		4		ф5ВрI ТУ 14-4-659-75 ℓ=230	11	0,03 кг
БЧ		5		ф12АII ГОСТ 5781-75 ℓ=3400	2	3,0 кг
БЧ		6		ф5ВрI ТУ 14-4-659-75 ℓ=3300	9	0,5 кг
БЧ		7		ф5ВрI ТУ 14-4-659-75 ℓ=860	5	0,1 кг

Привязан

Инв. №

В108/8

ТП 904-1-51 -КЖИ-С20

Н. контр.	Макарова		
Проверил	Моргунов		
Ст. техник	Растеряева		
Инженер	Решетников		
Ст. инж.	Макарова		
Рук. гр.	Моргунов		
Гл. констр.	Осташевский		
Нач. отд.	Саакьянц		

Сетка арматурная С20

Стадия	Масса	Масштаб
Р	27,9	
Лист	Листов	

Госстрой СССР
Ростовский Промстройниипроект

Копировал

Формат А4

Типовой проект 904-1-51-КЖИ Альбом 8

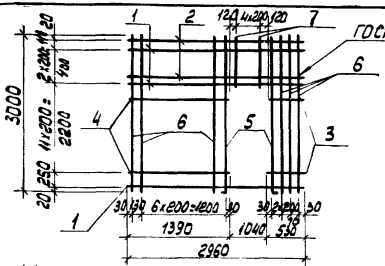

Формат	Зона	Поз.	Обозначение	Наименование	Кол.	Примечание
				Документация		
			ТП 904-1- -КЖИ-ТТ2	Технические требования к изготовлению арматурных и закладных изделий		
				Детали		
		1		ф16АII ГОСТ 5781-75 ℓ=2960	3	4,7 кг
		2		ф5ВрI ТУ 14-4-659-75 ℓ=2960	3	0,4 кг
		3		ф5ВрI ТУ 14-4-659-75 ℓ=540	11	0,07 кг
		4		ф5ВрI ТУ 14-4-659-75 ℓ=1390	11	0,2 кг
		5		ф12АII ГОСТ 5781-75 ℓ=3400	2	2,8 кг
		6		ф5ВрI ТУ 14-4-659-75 ℓ=3000	10	0,4 кг
		7		ф5ВрI ТУ 14-4-659-75 ℓ=560	5	0,08 кг

Привязан

58

Инв. №

В108/8

ТП 904-1-51 -КЖИ-С21

Н. контр.	Макарова		
Проверил	Моргунов		
Ст. техник	Растеряева		
Инженер	Решетников		
Ст. инж.	Макарова		
Рук. гр.	Моргунов		
Гл. констр.	Осташевский		
Нач. отд.	Саакьянц		

Сетка арматурная С21

Стадия	Масса	Масштаб
Р	28,3	
Лист	Листов	

Госстрой СССР
Ростовский Промстройниипроект

Копировал

Формат А4

Инв. № подл. | Подп. и дата | Взам. инв. №

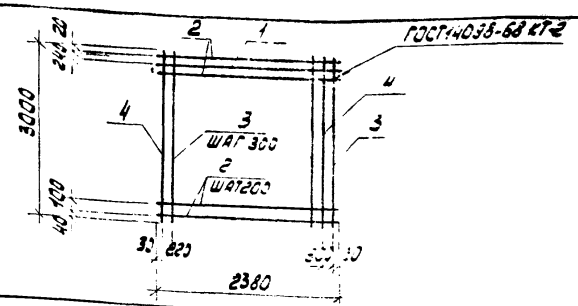

Формат	Зона	Поз.	Обозначение	Наименование	Кол.	Примечание
				Документация		
			ТП 904-1- -КЖИ-ТТ2	Технические требования к изготовлению арматурных и закладных изделий		
				Детали		
		1		ф16АII ГОСТ5781-75 ℓ=2380	1	3,8 кг
		2		ф5ВрI ТУ14-4-659-75 ℓ=2380	15	0,3 кг
		3		ф5ВрI ТУ14-4-659-75 ℓ=3000	7	0,4 кг
		4		ф12АII ГОСТ 5781-75 ℓ=3000	2	2,7 кг

8108/8

Привязан

Инв. №

ТП 904-1-51 -КЖИ-С22

Сетка арматурная С22

Н. контр.	Макарова	
Проверил	Моргунов	
Ст. технич.	Растеряева	
Инженер	Решетникова	
Ст. инж.	Макарова	
Рук. гр.	Моргунов	
Гл. констр.	Осташевский	
Нач. ОСПИ	Саакьянц	

Стадия	Масса	Масштаб
Р	16,5	

Лист | Листов

ГОССТРОЙ СССР
РОСТОВСКИЙ ПРОМСТРОЙНИИПРОЕКТ

Копировал

Формат 11

Типовой проект 904-1-51-КЖИ Альбом 8

Взам. инв. №

Подп. и дата

Инв. № подл.

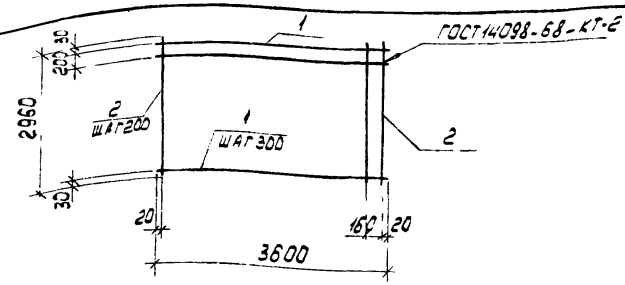

Формат	Зона	Поз.	Обозначение	Наименование	Кол.	Примечание
				Документация		
			ТП 904-1- -КЖИ-ТТ2	Технические требования к изготовлению арматурных и закладных изделий		
				Детали		
Ен		1		ф5ВрI ТУ14-4-659-75 ℓ=3600	11	0,5 кг
Ен		2		ф5ВрI ТУ14-4-659-75 ℓ=2860	19	0,4 кг

59

8108/8

Привязан

Инв. №

ТП 904-1-51 -КЖИ-С23

Сетка арматурная С23

Н. контр.	Макарова	
Проверил	Моргунов	
Ст. технич.	Растеряева	
Инженер	Решетникова	
Ст. инж.	Макарова	
Рук. гр.	Моргунов	
Гл. констр.	Осташевский	
Нач. ОСПИ	Саакьянц	

Стадия	Масса	Масштаб
Р	13,1	

Лист | Листов

ГОССТРОЙ СССР
РОСТОВСКИЙ ПРОМСТРОЙНИИПРОЕКТ

Копировал

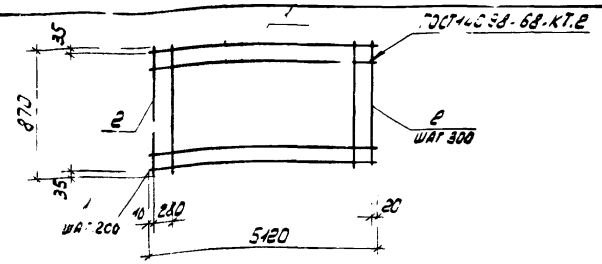

Формат	Зона	Поз	Обозначение	Наименование	Кол.	Примечание
				Документация		
			ТП 904-1- -КЖИ-ТТ2	Технические требования		
				к изготовлению арматурных		
				и закладных изделий		
				Детали		
БИ		1		ф5 ВрI ТУ14-4-659-75 ℓ=5120	5	0.7 кг
Б		2		ф5 ВрI ТУ14-4-659-75 ℓ-870	18	0.1 кг

8108/8

Привязан

Инв. №

Н. контр.	Макарова	
Проверил	Мордунов	
Ст. техник	Растеряева	
Инженер	Решетникова	
Ст. инж.	Макарова	
Рук. гр.	Мордунов	
Гл. констр.	Осташевский	
Нач. ОСП.1	Саакьянц	

ТП 904-1-51 -КЖИ-С24

Сетка арматурная С24

Стадия	Масса	Масштаб
Р	5.3	
Лист	Листов	

Госстрой СССР
РОСТОВСКИЙ
ПРОМСТРОИНИИПРОЕКТ

Копировал

Формат А4

Типовой проект 904-51-КЖИ Альбом 8

Взам. инв. №

Подп. и дата

Инв. № подл.

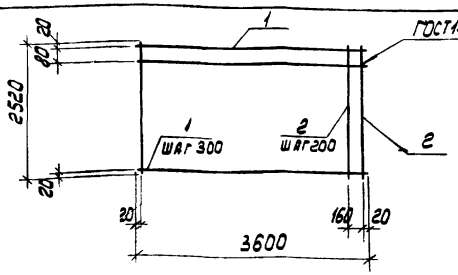

Формат	Зона	Поз	Обозначение	Наименование	Кол.	Примечание
				Документация		
			ТП 904 1- -КЖИ-ТТ2	Технические требования		
				к изготовлению арматурных		
				и закладных изделий		
				Детали		
Б4		1		ф5 ВрI ТУ14-4-659-75 ℓ=3600	10	0.5 кг
Б4		2		ф5 ВрI ТУ14-4-659-75 ℓ=2580	19	0.4 кг

60

8108/8

Привязан

Инв. №

Н. контр.	Макарова	
Проверил	Мордунов	
Ст. техник	Растеряева	
Инженер	Решетникова	
Ст. инж.	Макарова	
Рук. гр.	Мордунов	
Гл. констр.	Осташевский	
Нач. ОСП.1	Саакьянц	

ТП 904-1-51 -КЖИ-С25

Сетка арматурная С25

Стадия	Масса	Масштаб
Р	12.9	
Лист	Листов	

Госстрой СССР
РОСТОВСКИЙ
ПРОМСТРОИНИИПРОЕКТ

Копировал

Формат А4

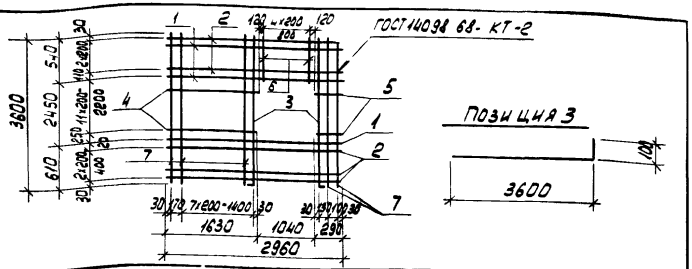

Формат	Зона	Поз.	Обозначение	Наименование	Кол.	Примечание
				Документация		
			ТП 904-1- -КЖИ-ТТ2	Технические требования		
				к изготовлению армату-		
				рных и закладных изделий		
				Детали		
		1		ф 16 AII ГОСТ 5781-75 ℓ=2960	3	4,7 кг
		2		ф 5 ВрI ТУ 14-4-659-75 ℓ=2960	5	0,4 кг
		3		ф 12 AII ГОСТ 5781-75 ℓ=3700	2	3,3 кг
		4		ф 5 ВрI ТУ 14-4-659-75 ℓ=1630	11	0,2 кг
		5		ф 5 ВрI ТУ 14-4-659-75 ℓ=290	11	0,04 кг
		6		ф 5 ВрI ТУ 14-4-659-75 ℓ=570	5	0,1 кг
		7		ф 5 ВрI ТУ 14-4-659-75 ℓ 3600	10	0,5 кг

Привязан

8108/8

Инв. №

			ТП 904.1-51 - КЖИ - С26			
Н. контр.	Макарова		Сетка арматурная С26	Стадия	Масса	Масштаб
Проверил	Моргунов			Р	30,8	
Ст. техник	Растеряева			Лист	Листов	
Инженер	Решетникова					
Ст. инж.	Макарова			Госстрой СССР РОСТОВСКИЙ ПРОМСТРОЙНИИПРОЕКТ		
Рук. гр.	Моргунов					
Гл. констр.	Осташевский					
Нач. отд.	Саакьянц					

Копировал

Формат А4

Типовой проект 904-1-51-КЖИ Альбом 8

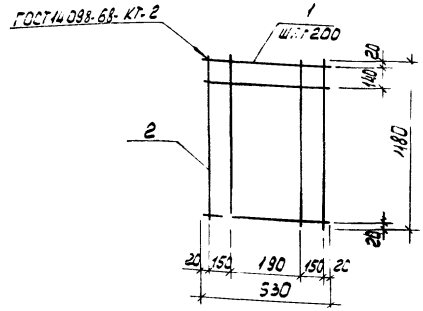

Формат	Зона	Поз.	Обозначение	Наименование	Кол.	Примечание
				Документация		
			ТП 904-1- -КЖИ-ТТ2	Технические требования		
				к изготовлению армату-		
				рных и закладных изделий		
				Детали		
БЧ		1		ф 5 ВрI ТУ 14-4-659-75, ℓ=530	7	0,1 кг
БЧ		2		ф 5 ВрI ТУ 14-4-659-75, ℓ=1180	4	0,2 кг

Привязан

61

8108/8

Инв. №

			ТП 904.1-51 - КЖИ - С27			
Н. контр.	Макарова		Сетка арматурная С27	Стадия	Масса	Масштаб
Проверил	Моргунов			Р	1,5	
Ст. техник	Растеряева			Лист	Листов	
Инженер	Решетникова					
Ст. инж.	Макарова			Госстрой СССР РОСТОВСКИЙ ПРОМСТРОЙНИИПРОЕКТ		
Рук. гр.	Моргунов					
Гл. констр.	Осташевский					
Нач. отд.	Саакьянц					

Инв. № подл. | Подп. и дата | Взам. инв. №

Копировал

Формат А4

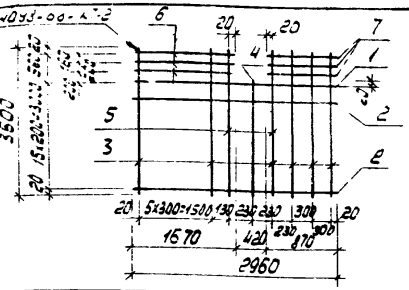

Формат	Зона	Поз.	Обозначение	Наименование	Кол.	Примечание
				Документация		
			ТП 904-1- КЖИ-ТТ2	Технические требования к изготовлению арматурных и закладных изделий		
				Детали		
Б4		1		⌀12 AI ГОСТ 5781-75 ℓ=2960	1	2.6 кг
Б4		2		⌀5 вр I ТУ 14-4-659-75 ℓ=2960	15	0.4 кг
Б4		3		⌀5 вр I ТУ 14-4-659-75 ℓ=3600	10	0.5
Б4		4		⌀5 вр I ТУ 14-4-659-75 ℓ=3040	1	0.4 кг
Б4		5		⌀12 AI ГОСТ 5781-75 ℓ=3600	2	3.2 кг
Б4		6		⌀5 вр I ТУ 14-4-659-75 ℓ=1670	3	0.2 кг
Б4		7		⌀5 вр I ТУ 14-4-659-75 ℓ=870	3	0.1 кг

Привязан

Инв. №

8108/8

ТП 904-1-51 КЖ-С28

Н. контр.	Макарова	
Проверил	Моргунов	
Инженер	Вальман	
Инженер	Зеленчиков	
Ст. инж.	Макарова	
Рук. гр.	Моргунов	
Гл. констр.	Остащевский	
Нач. отд.	Саакянц	

Сетка арматурная С28

Стадия	Масса	Масштаб
Р	21.3	

Лист | Листов

Госстрой СССР РОСТОВСКИЙ ПРОМСТРОЙНИИПРОЕКТ

Копировал

Формат А4

Типовой проект 904-1-51 - КЖИ Альбом 8

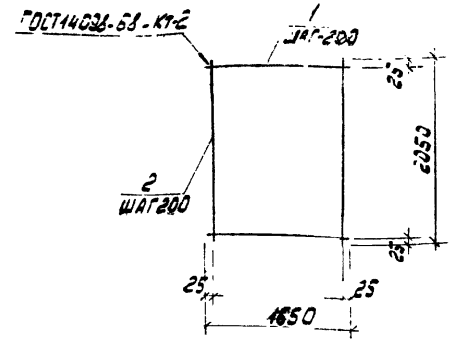

Формат	Зона	Поз.	Обозначение	Наименование	Кол.	Примечание
				Документация		
			ТП 904-1- -КЖИ-ТТ2	Технические требования к изготовлению арматурных изакладных изделий		
				Детали		
Б4		1		⌀8 AI ГОСТ 5781-75 ℓ=1650	11	0.7 кг
Б4		2		⌀8 AI ГОСТ 5781-75 ℓ=2050	9	0.8 кг

Привязан

62

Инв. №

8108/8

ТП-9041-51 -КЖ-С31

Н. контр.	Макарова	
Проверил	Моргунов	
Инженер	Гельман	
Ст. инж.	Макарова	
Рук. гр.	Моргунов	
Гл. конста	Осташевский	
Нач. отд.	Саакянц	

Сетка арматурная С31

Стадия	Масса	Масштаб
Р	14.9	

Лист | Листов 1

Госстрой СССР РОСТОВСКИЙ ПРОМСТРОЙНИИПРОЕКТ

Копировал

Формат А4

Инв. № подл. | Подп. и дата | Взам. инв. №

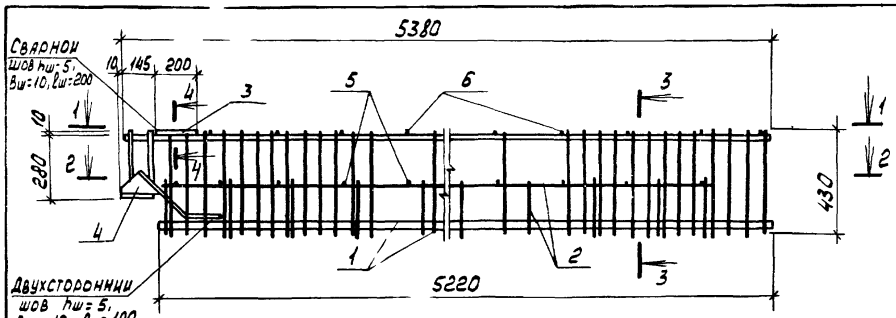

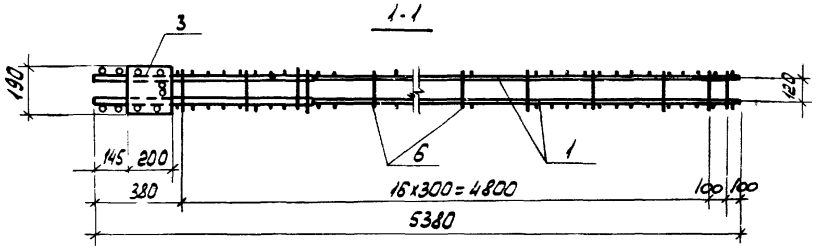

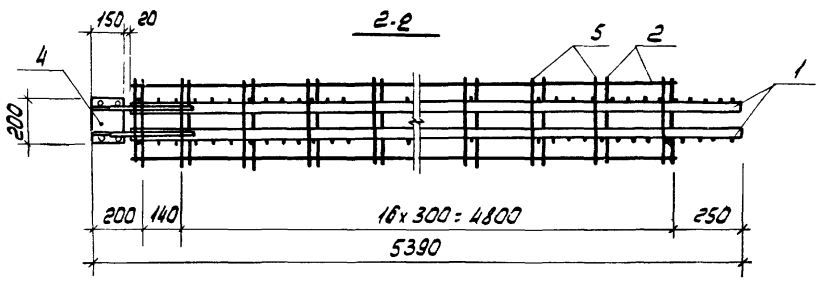

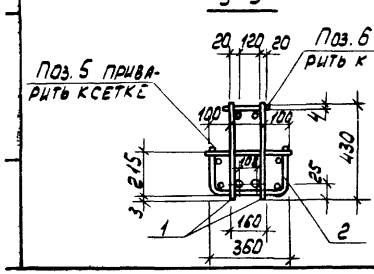

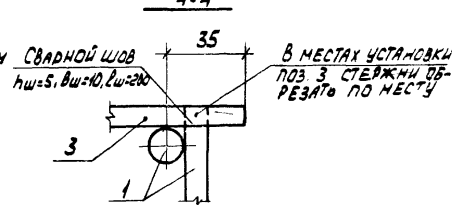

Формат	Зона	Поз.	Обозначение	Наименование	Кол.	Примечание
				Документация		
			ТП 904-1- -КЖИ-ТТ2	Технические требования к изготовлению арматурных и закладных изделий		
				Сборочные единицы		
11		1	ТП 904-1- -КЖИ-КР1	Каркас плоский КР1	2	
11		2	ТП 904-1- -КЖИ-С7	Сетка С7	1	
		3	ИИ-04-8 В.3	Изделие закладное МР-3	1	
		4	ИИ-04-8 В.3	То же МР-5	1	
				Детали		
БЧ		5		ф6 AI ГОСТ 5781-75 ℓ=370	18	3,1 кг
БЧ		6		ф6 AI ГОСТ 5781-75 ℓ=180	18	2,1 кг

63

8108/8

Привязан

Инв. №

Н. контр.	Моргунов	
Провер.	Макарова	
Инженер	Решетникова	
Ст. инж.	Макарова	
Рук. гр.	Моргунов	
Гл. констр.	Осташевский	
Нач. ОСП-1	Сафьянц	

ТП 904-1-51 - КЖИ-КП1

Каркас пространственный КП1

Стадия	Масса	Масштаб
Р	108,8	
Лист	Листов 1	

Госстрой СССР РОСТОВСКИЙ ПРОМСТРОЙНИИПРОЕКТ

Копировал

Формат А2

Типовой проект 904-1-51-КЖИ Альбом V

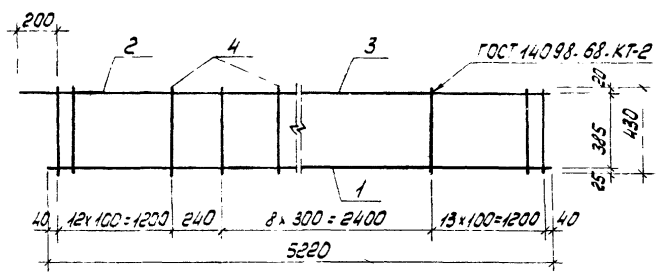

Формат	Зона	Поз.	Обозначение	Наименование	Кол.	Примечание
				Документация		
			ТП 904-1- -КЖИ-ТТ2	Технические требования к изготовлению арматурных и закладных изделий		
				Детали		
Б4		1		ф32 AIII ГОСТ 5.1459-72* ℓ 5220	1	32,9 кг
Б4		2		ф20 AIII ГОСТ 5.1459-72* ℓ=1000	1	2,5 кг
Б4		3		ф10 AI ГОСТ 5.1459-72* ℓ=4380	1	2,7 кг
Б4		4		ф10 AIII ГОСТ 5.1459-72* ℓ=430	35	0,3 кг

8108/8

Подвязан

Инв. №

ТП 904.1-51 -КЖИ-КР1

Н. контр.	Моргунов	
Проверил	Макарова	
Ст. техник	Бурцина	
Ст. инж.	Макарова	
Рук. гр.	Моргунов	
Гл. констр.	Осташевский	
Нач. ОСП 1	Саакьянц	

Каркас плоский КР1.

Стадия	Масса	Масштаб
Р	48,6	
Лист	Листов 1	

Госстрой СССР
Ростовский Промстройниипроект

Копировал

Формат А4

Типовой проект 904-1-51-КЖИ Альбом V

Инв. № подл. | Подп. и дата | Взам. инв. №

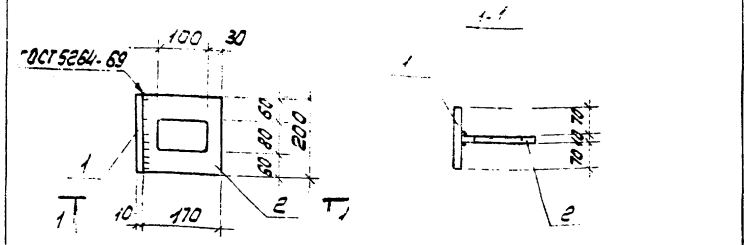

Формат	Зона	Поз.	Обозначение	Наименование	Кол.	Примечание
				Документация		
			ТП 904-1- -КЖИ-ТТ2	Технические требования к изготовлению арматурных и закладных изделий		
				Детали		
БЧ		1		-150×10 ГОСТ 103-76 ℓ=200	1	2,4 кг
БЧ		2		-170×10 ГОСТ 103-76 ℓ=200	1	2,7 кг

8108/8

Привязан

Инв. №

ТП 904-1-51 -КЖИ МС1

Н. контр.	Моргунов		
Проверил	Макарова		
Ст. техн.	Растерева		
Ст. инж.	Макарова		
Рук. гр.	Моргунов		
Гл. констр.	Осташевский		
Нач. отд.	Саакьянц		

Изделие соединительное МС1

Вст3 кп2

Стадия	Масса	Масштаб
Р	5,1	1:10
Лист	Листов 1	

Госстрой СССР РОСТОВСКИЙ ПРОМСТРОЙНИИПРОЕКТ

Копировал

Формат А4

Типовой проект 904-1-51 -КЖИ Альбом 8

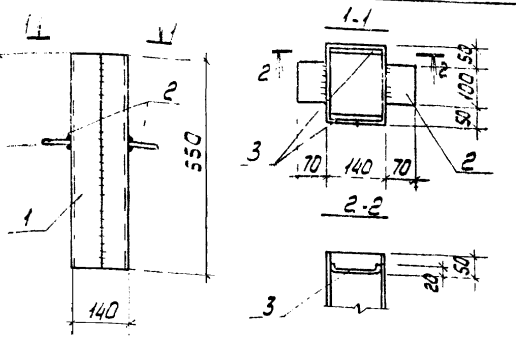

Формат	Зона	Поз.	Обозначение	Наименование	Кол.	Примечание
				Документация		
			ТП 904-1- -КЖИ-ТТ2	Технические требования к изготовлению арматурных и закладных изделий		
				Детали		
А-II		1		-550×4 ГОСТ 19903-74* ℓ=550	1	11,7 кг
БЧ		2		-70×6 ГОСТ 103-76 ℓ=100	2	0,33 кг
БЧ		3		ф 3 ГОСТ 3282-74 ℓ=180	2	0,01 кг

Профильная сталь марки Вст3кп2 по ГОСТ 380-71*

65

8108/8

Привязан

Инв. №

Инв. № подл. | Подп. и дата | Взам. инв. №

ТП 904-1-51 -КЖИ-МС2

Н. контр.	Макарова		
Проверил	Моргунов		
Ст. техник	Растерева		
Ст. инж.	Макарова		
Рук. гр.	Моргунов		
Гл. констр.	Осташевский		
Нач. отд.	Саакьянц		

Изделие соединительное МС2

Стадия	Масса	Масштаб
Р	12,0	
Лист	Листов 1	

Госстрой СССР РОСТОВСКИЙ ПРОМСТРОЙНИИПРОЕКТ

Копировал

Формат А4

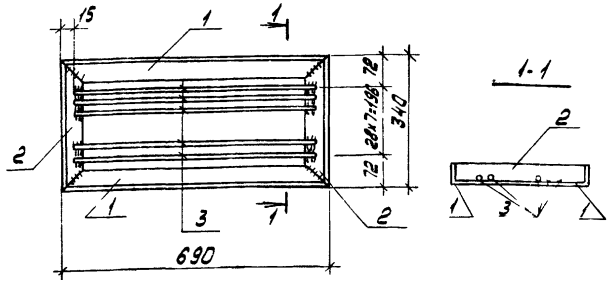

Формат	Зона	Поз.	Обозначение	Наименование	Кол.	Примечание
				Документация		
			ТП 904-1- -КЖИ-ТТ2	Технические требования		
				к изготовлению армату-		
				рных и закладных изделий		
				Детали		
БЧ		1		∠50х5 ГОСТ 8509-72 ℓ=690	2	2,7 кг
БЧ		2		∠50х5 ГОСТ 8509-72 ℓ=340	2	1,1 кг
БЧ		3		ф 8АI ГОСТ 5781-75 ℓ=660	8	0,3 кг

Поз. 1, 2 выполнить из стали марки Вст 3 кп2 по ГОСТ 380-71*

8108/8

Привязан

Инв. №

ТП-904.1-5 -КЖИ-КЗ			
Изделие соединительное К-3	Стадия	Масса	Масштаб
	Р	10,0	
	Лист 1	Листов	
	Госстрой СССР РОСТ[illegible]ский ПРОМСТРОЙ[illegible]ИПРОЕКТ		

Копировал

Формат

Типовой проект 904-1- -КЖИ Альбом 8

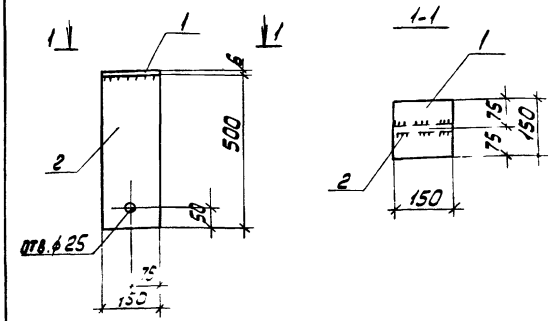

Формат	Зона	Поз.	Обозначение	Наименование	Кол.	Примечание
				Документация		
			ТП 904-1- -КЖИ-ТТ2	Технические требования		
				к изготовлению армату-		
				рных и закладных изделий		
				Детали		
БЧ		1		-150х6 ГОСТ 103-76 ℓ=150	1	1,1 кг
БЧ		2		-150х6 ГОСТ 103-76 ℓ=500	1	3,5 кг

8108/8

Привязан

Инв. №

ТП 904.1-51 -КЖИ-КС4			
Изделие соединительное КС4	Стадия	Масса	Масштаб
	Р	4,8	1:10
	Лист 1	Листов 1	
Вст 3 кп2	ПРО	Союзгипростроммонтаж СССР ЦНИИОМТП ГОССТРОЯ СССР ЦНИИПРОЕКТ	

Копировал

Формат

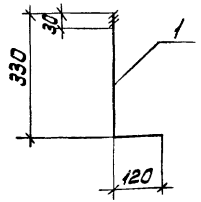

Формат	Зона	Поз.	Обозначение	Наименование	Кол.	Примечание
			ТП 904-1- -КЖИ-ТТ2	Документация		
				Технические требования		
				К изготовлению арматурных		
				и закладных изделий		
				Детали		
				МС5		
БЧ				-240х12 ГОСТ 19903-74* ℓ=400	1	9,2 кг
				МС6		
БЧ				С22 ГОСТ 8240-72 ℓ=100	1	2,1 кг
				МС7		
БЧ		1		ф10 AI ГОСТ 5781-75 ℓ=450	1	0,3 кг

Профильная сталь марки Ст3кп2 по ГОСТ 380-71*

8108/8

Привязан

Инв. №

Н.контр.	Макарова		
Ст. техник	Растерева		
Ст. инж.	Макарова		
Рук. гр.	Моргунов		
Гл. конст.	Осташевский		
Нач. отд.	Сахаянц		

ТП 904-1-51 -КЖИ-МС5-МС7

Изделие соединительное (МС5-МС7)

Стадия	Масса	Масштаб
Р	см. таблицу	

Лист	Листов 1

Госстрой СССР
РОСТОВСКИЙ ПРОМСТРОЙНИИПРОЕКТ

Копировал

Формат А4

Типовой проект 904-1-51 Альбом 8

МС8; МС9; МС10

Формат	Зона	Поз.	Обозначение	Наименование	Кол.	Примечание
				МС8		
				Детали		
БЧ		1		С10 ГОСТ 8240-72	п.м.	8,6 кг
				МС9		
				Детали		
БЧ		2		L 90х50х6 ГОСТ 8510-72	п.м.	6,7 кг
				МС10		
				Детали		
БЧ		3		Уголок из алюминия И100.32 ГОСТ 13737-80	п.м	0,33 кг

67

8108/8

Привязан

Инв. №

Взам. инв. №

Подп. и дата

Инв. № подл.

ТП 904-1-51 -КЖИ-МС8 МС9 МС10

Изделие соединительное (МС8; МС9; МС10)

Н.контр.	Макарова		
Техник	Сучан		
Рук. гр.	Бескоровайный		
Гл. конст.	Осташевский		
Нач. отд.	Сахаянц		

Стадия	Масса	Масштаб
Р	см. табл.	

Лист	Листов 1

Госстрой СССР
РОСТОВСКИЙ ПРОМСТРОЙНИИПРОЕКТ

Копировал

Формат А4

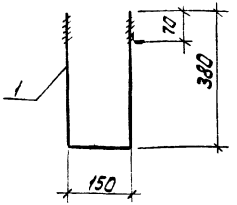

Формат	Зона	Поз.	Обозначение	Наименование	Кол.	Примечание
				Документация		
			ТП 904-1- -КЖИ-ТТ2	Технические требования		
				к изготовлению арматурных		
				и закладных изделий		
				Детали		
Б4		1		ф16 ГОСТ 2590-71* ℓ=910	1	1,4 кг

8108/8

Привязан

Инв. №

Н. контр.	Моргунов		
Проверил	Макарова		
Ст. техник	Растерявева		
Ст. инж.	Макарова		
Рук. гр.	Моргунов		
Гл. конст.	Осташевский		
Нач. осп.	Сакьянц		

ТП 904-1-51 -КЖИ-МН6

Изделие закладное МН6

Стадия	Масса	Масштаб
Р	1,4	
Лист	Листов 1	

Вст3кп2

Госстрой СССР Ростовский Промстройниипроект

Копировал

Формат А4

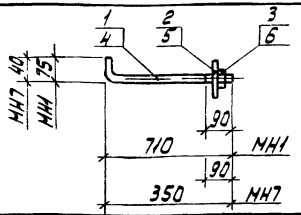

Марка	Масса
МН1	2,9
МН7	0,42

Формат	Зона	Поз.	Обозначение	Наименование	Кол.	Примечание
				Документация		
			ТП 904.1- -КЖИ-ТТ2	Технические требования		
				к изготовлению армату-		
				ных и закладных изделий		
				МН1		
				Детали		
Б4		1		ф24 ГОСТ 2590-71* ℓ=785	1	2,8 кг
Б4		2		Шайба М24 ГОСТ 11371-78*	1	0,03 кг
Б4		3		Гайка М24 ГОСТ 5915-70*	1	0,11 кг
				МН7		
				Детали		
Б4		4		ф12 ГОСТ 2590-71* ℓ=440	1	0,39 кг
Б4		5		Шайба М12 ГОСТ 11371-78*	1	0,01 кг
Б4		6		Гайка М12 ГОСТ 5915-70*	1	0,02 кг

68

8108/8

Привязан

Инв. №

Взам. инв. №

Подп. и дата

Инв. № подл.

Н. контр.	Моргунов		
Ст. инж.	Макарова		
Рук. гр.	Моргунов		
Гл. конст.	Осташевский		
Нач. осп.	Сакьянц		

ТП 904-1-51 -КЖИ-МН1, МН7

Изделие закладное (МН1, МН7)

Стадия	Масса	Масштаб
Р	см. таблицу	
Лист	Листов 1	

Госстрой СССР Ростовский Промстройниипроект

Копировал

Формат А4

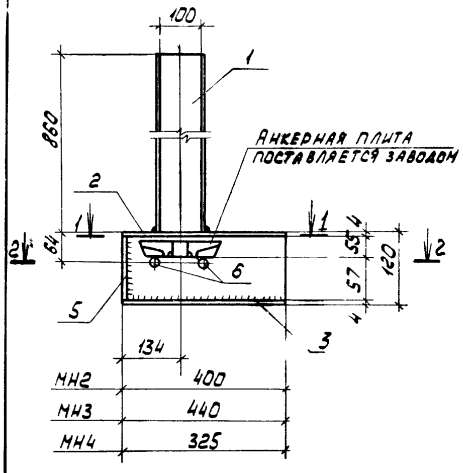

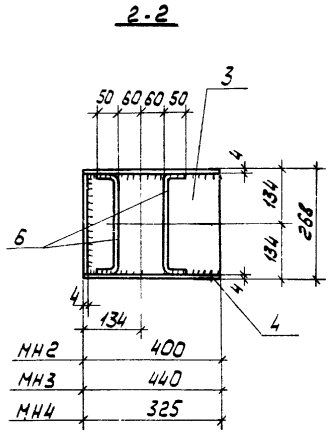

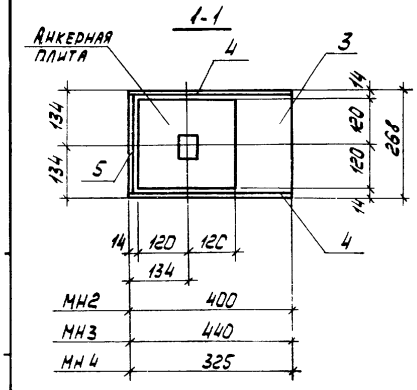

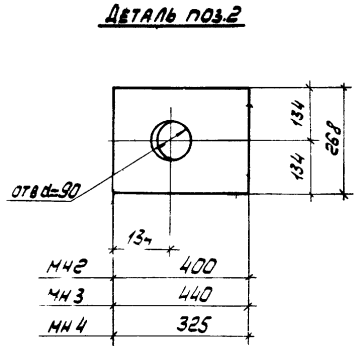

Формат	Зона	Поз.	Обозначение	Наименование	Кол.	Примечание
				Документация		
			ТП 904-1- -КЖИ- ТТ2	Технические требования к изготовлению арматурных и закладных изделий		
				Детали		
Б.4		1		ТР108х4 ГОСТ 8732-78 ℓ=860	1	8,8 кг
Б.4		5		-112х4 ГОСТ103-76 ℓ=260	1	0.9 кг
Б.4		6		ф10АI ГОСТ5781-75 ℓ=360	2	0.2 кг
			Переменные данные	для исполнений:		
				МН2		
				Детали		
Б.4		2		-268х4 ГОСТ 19903 74 ℓ=400	1	3,4 кг
Б.4		3		-268х4 ГОСТ 19903 74 ℓ=400	1	3,4 кг
Б.4		4		-112х4 ГОСТ103-76 ℓ=400	2	1.4 кг
				МН3		
				Детали		
Б.4		2		-268х4 ГОСТ19903-74 ℓ=440	1	3,7 кг
Б.4		3		-268х4 ГОСТ19903 74 ℓ=440	1	3,7 кг
Б.4		4		-112х4 ГОСТ103-76 ℓ=440	2	1,6 кг
				МН4		
				Детали		
Б.4		2		-268х4 ГОСТ19903-74 ℓ=325	1	2,7 кг
Б.4		3		-268х4 ГОСТ19903-74 ℓ=325	1	2,7 кг
Б.4		4		-112х4 ГОСТ103-76 ℓ=325	2	1,2 кг

Марка	Масса
МН2	19,7
МН3	20,7
МН4	17,9

69

8108/8

Привязан

Инв. №

Н.контр.	Моргунов	
Проверил	Макарова	
Ст.техн.	Растеряева	
Пн.женер	Толмачева	
Ст.пнж.	Макарова	
Рук.гр.	Моргунов	
Гл.констр.	Осташевский	
Нач.ОСП-1	Саакьянц	

ТП904-1-51-КЖИ-МН2-МН4

Изделие закладное (МН2 - МН4)

Стадия	Масса	Масштаб
Р	см. таблицу	
Лист	Листов 1	

Вст3кп2

ГОССТРОЙ СССР
РОСТОВСКИЙ ПРОМСТРОЙНИЙПРОЕКТ

Копировал [illegible]

Формат 12

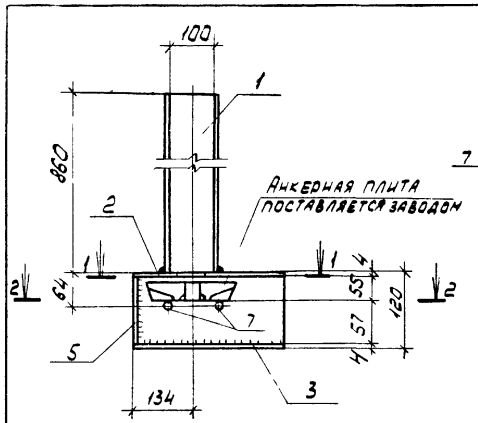

2-2

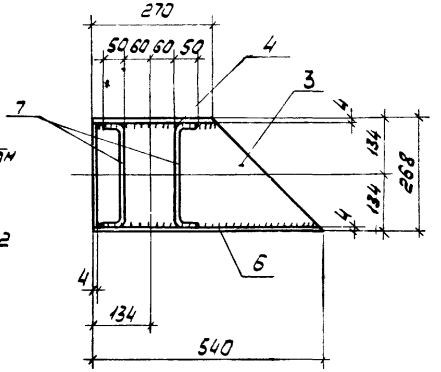

1-1

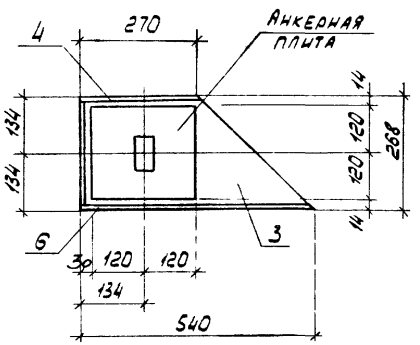

Деталь поз. 2

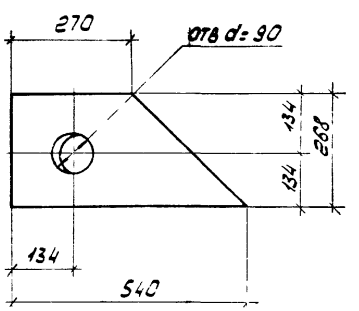

Формат	Зона	Поз.	Обозначение	Наименование	Кол.	Примечание
				Документация		
			ТП 904 1- -КЖИ- ТТ2	Технические требования к изготовлению арматурных и закладных изделий		
				Детали		
Б.4		1		ТР108×4 ГОСТ8732-78 ℓ=860	1	8,8 кг
Б.4		2		-268×4 ГОСТ19903-74 ℓ=540	1	4,5 кг
Б.4		3		-268×4 ГОСТ19903-74 ℓ=540	1	4,5 кг
Б.4		4		-112×4 ГОСТ103-76 ℓ=270	1	1,0 кг
Б.4		5		-112×4 ГОСТ103-76 ℓ=260	1	0,9 кг
Б.4		6		-112×4 ГОСТ103-76 ℓ=540	1	1,9 кг
Б.4		7		ф10АI ГОСТ5781-75 ℓ=360	2	0,2 кг

70

8108/8

Привязан

Инв. N

Н. контр.	Моргунов		
Проверил	Мах[illegible]		
Ст. техн.	Рро[illegible]		
Ст. инж.	Макаровр		
Рук. гр.	Моргунов		
Гл. констр.	Осташевский		
Нач. ОСП-1	Саакьянц		

ТП904.1 51 -КЖИ- МН5

Изделие закладное МН5

Стад.	Масса	Масштаб
Р	21,8	

Лист | Листов 1

В ст 3 кп 2

ГОССТРОЙ СССР
РОСТОВСКИЙ ПРОМСТРОЙНИИПРОЕКТ

Копировал [illegible]

Формат 12

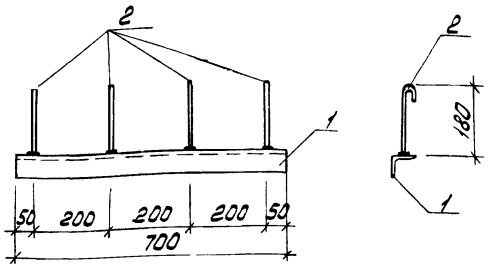

Формат	Зона	Поз.	Обозначение	Наименование	Кол.	Примечание
				Документация		
			ТП 904-1- -КЖИ-ТТ2	Технические требования		
				к изготовлению армату-		
				рных изакладных изделий		
				Детали		
БЧ		1		∠50×5 ГОСТ 8509-72 ℓ=700	1	2,7кг
БЧ		2		ф8 AI ГОСТ 5781-75 ℓ=230	4	0,1кг

Поз. 1 выполнить из стали марки Вст3кп2 по ГОСТ 380-71*

Привязан

Инв. №

8108/8

ТП 904-1-51 -КЖИ- МН8

Изделие закладное МН8	Стадия	Масса	Масштаб
	Р	3,1	
	Лист	Листов	
	Госстрой СССР РОСТОВСКИЙ ПРОМСТРОИНИИПРОЕКТ		

Н. контр.	Макарова	
Проверил	Моргунов	
Инженер	Гельман	
Ст. инж.	Макарова	
Рук. гр.	Моргунов	
Гл. констр.	Осташевский	
Нач. отд. 1	Саакьянц	

Копировал

Формат А4

Типовой проект 904-1-51-КЖИ Альбом 8

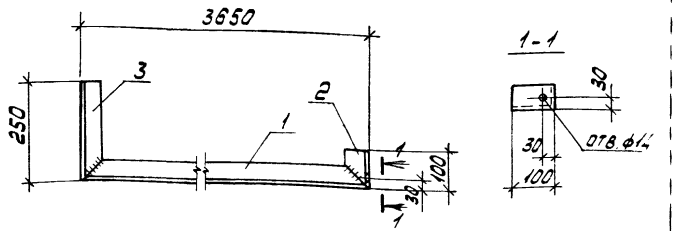

Формат	Зона	Поз.	Обозначение	Наименование	Кол.	Примечание
				Документация		
			ТП 904-1- -КЖИ-ТТ2	Технические требова-		
				ния к изготовлению арма-		
				турных и закладных изделий		
				Детали		
				∠50×5 ГОСТ 8509-72		
БЧ		1		" ℓ=3650	1	14,1кг
БЧ		2		" ℓ=100	1	0,4кг
БЧ		3		" ℓ=250	1	1,1кг

71

Привязан

Инв. №

Взам. инв. №

Подп. и дата

Инв. № подл.

8108/8

ТП 904-1-51 -КЖИ МН9

Изделие закладное МН9	Стадия	Масса	Масштаб
	Р	15,6	
	Лист	Листов	
Вст3кп2	Госстрой СССР РОСТОВСКИЙ ПРОМСТРОИНИИПРОЕКТ		

Н. контр.	Макарова	
Проверил	Моргунов	
Инженер	Гельман	
Ст. инж.	Макарова	
Рук. гр.	Моргунов	
Гл. констр.	Осташевский	
Нач. отд. 1	Саакьянц	

Копировал

Формат А4

Типовой проект 904-1-51 КЖИ Альбом 8

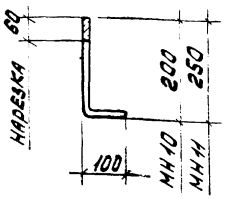

Формат	Зона	Поз.	Обозначение	Наименование	Кол.	Примечание
				Документация		
			ТП 904-1- -КЖИ-ТТ2	Технические требования		
				к изготовлению арматур-		
				ных и закладных изделий		
				Детали		
				МН10		
64				ф20 ГОСТ 2590-71 ℓ=300	1	0.9 кг
				МН11		
64				ф12АI ГОСТ 5781-75, ℓ-350	1	0.3 кг

МН10 выполнить из стали марки Вст3кп2 по ГОСТ 380-71*

Привязан

Инв. №

8108/8

ТП-904.1 851 -КЖИ-МН10, МН11

Н. контр.	Макарова		
Проверил	Моргунов		
Инженер	Гельман		
Ст. инж.	Макарова		
Рук. гр.	Моргунов		
Гл. констр.	Осташевский		
Нач. отд.	Саакьянц		

Изделие закладное (МН10, МН11)

Стадия	Масса	Масштаб
Р		
Лист	Листов	

ГОССТРОЙ СССР РОСТОВСКИЙ ПРОМСТРОЙНИЙПРОЕКТ

Копировал

Формат 11

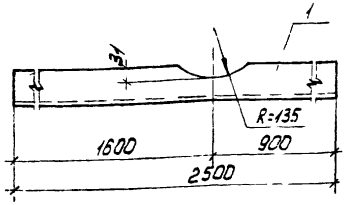

Формат	Зона	Поз.	Обозначение	Наименование	Кол.	Примечание
				Документация		
			ТП 904-1- -КЖИ-ТТ2	Технические требования		
				к изготовлению арматур-		
				ных и закладных изделий		
				Детали		
				МН12		
64		1		[20 ГОСТ 8240-72 ℓ=2500	1	46.0 кг
				МН13		
64				[20 ГОСТ 8240-72 ℓ=1550	1	28.5 кг
				МН14		
64				[20 ГОСТ 8240-72 ℓ=1100	1	20.2 кг

Привязан

Инв. №

72

8108/8

ТП 904-1-51-КЖИ-МН12-МН14

Н. контр.	Моргунов		
Проверил	Макарова		
Ст. техник	Растеряева		
Инженер	Толмачева		
Ст. инж.	Макарова		
Рук. гр.	Моргунов		
Гл. констр.	Осташевский		
Нач. отд.	Саакьянц		

Изделие закладное (МН12, МН14)

Стадия	Масса	Масштаб
Р	См. табл.	
Лист	Листов	

Вст 3 кп 2

ГОССТРОЙ СССР РОСТОВСКИЙ ПРОМСТРОЙНИЙПРОЕКТ

Копировал

Формат 11

Взам. инв. №

Подп. и дата

Инв. № подл.

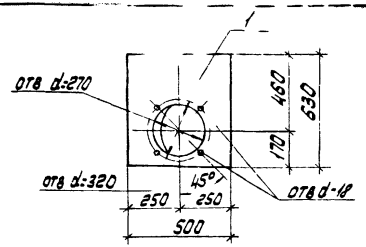

Формат	Зона	Поз.	Обозначение	Наименование	Кол.	Примечание
				Документация		
			ТП 904-1- -КЖИ-ТТ2	Технические требования		
				к изготовлению арматурных		
				и закладных изделий		
				Детали		
64		1		-500×10 ГОСТ 19903-74* ℓ=630	1	

8108/8

Привязан

Инв. №

Н. контр.	Моргунов		
Проверил	Макарова		
Ст. техник	Растеряева		
Инженер	Толмачева		
Ст. инж.	Макарова		
Рук. гр.	Моргунов		
Гл. констр.	Осташевский		
Нач. осп.	Саакьянц		

ТП 904.1-51 -КЖИ- МН15

Изделие закладное МН15

Стадия	Масса	Масштаб
Р	24,7	

Лист

В ст 3 кп 2

Госстрой СССР Ростовский Промстройниипроект

Копировал

Формат 11

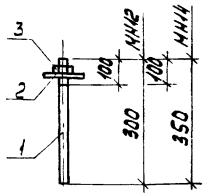

Марка	Масса
МН12	0.82
МН14	1.4

Формат	Зона	Поз.	Обозначение	Наименование	Кол.	Примечание
				Документация		
			ТП 904-1- -КЖИ-ТТ2	Технические требования		
				к изготовлению арматурных		
				и закладных изделий		
				МН 16		
				Детали		
64		1		ф 20 ГОСТ 2590-71* ℓ=300	1	0,74кг
64		2		Шайба М20 ГОСТ 11371-78*	1	0,02кг
64		3		Гайка М20 ГОСТ 5915-70*	1	0,06кг
				МН18		
				Детали		
64		1		ф 24 ГОСТ 2590-71* ℓ=350	1	1,24кг
64		2		Шайба М24 ГОСТ 11371-78*	1	0,03кг
64		3		Гайка М24 ГОСТ 5915-70*	1	0,11кг

Типовой проект 904.1-51-КЖИ Альбом 8

73

8108/8

Привязан

Инв. №

Н. контр.	Моргунов		
Ст. техник	Растеряева		
Ст. инж.	Макарова		
Рук. гр.	Моргунов		
Гл. констр.	Осташевский		
Нач. осп.	Саакьянц		

ТП 904-1-51 -КЖИ- МН16, МН18

Изделие закладное (МН16, МН18)

Стадия	Масса	Масштаб
Р	см. табл.	

Лист | Листов 1

В ст 3 кп 2

Госстрой СССР Ростовский Промстройниипроект

Копировал

Формат 11

Инв. № подл. | Подп. и дата

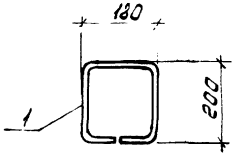

Формат	Зона	Поз.	Обозначение	Наименование	Кол.	Примечание
				Документация		
			ТП 904-1- -КЖИ-ТТ2	Технические требования		
				к изготовлению арматурных		
				и закладных изделий		
				Детали		
БЧ		1		ф10 AI ГОСТ 5781-75 ℓ=760	1	0.5 кг

81.

Привязан

Инв. №

Н. контр.	Макарова		
Ст. техник	Растворева		
Ст. инж.	Макарова		
Рук. гр.	Мордунов		
Гл. конст.	Осташевский		
Нач. отд.	Заславец		

ТП 904-1-51 -КЖИ-МН17

Изделие закладное МН17

Стадия	Масса	Масштаб
Р	0.5	
Лист	Листов 1	

Госстрой СССР РОСТОВСКИЙ ПРОМСТРОЙНИИПРОЕКТ

Копировал

Формат А4

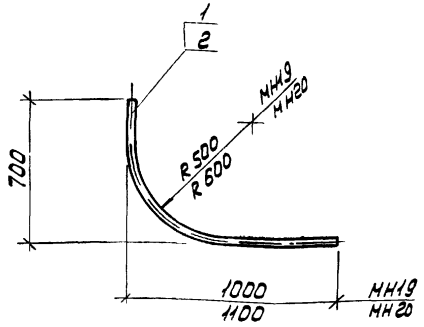

Формат	Зона	Поз.	Обозначение	Наименование	Кол.	Примечание
				МН19		
				Детали		
		1		Тр Ду50 ГОСТ 3262-75 ℓ=1490	1	7.3 кг
				МН20		
				Детали		
		2		Тр Ду50 ГОСТ 3262-75 ℓ=1540	1	7.5 кг

74

8108/8

Привязан

Инв. №

Н. контр.	Макарова		
Техник	Суман		
Рук. гр.	Бесгородайло		
Гл. конст.	Осташевский		
Нач. отд.	Саакян		

ТП 904-1-51 -КЖИ-МН19, МН20

Изделие закладное (МН19; МН20)

Стадия	Масса	Масшт. 1:5
Р	См. табл.	
Лист	Листов 1	

Госстрой СССР РОСТОВСКИЙ ПРОМСТРОЙНИИПРОЕКТ

Копировал

Формат А4

Инв. № подл. | Подп. и дата | Взам. инв. №

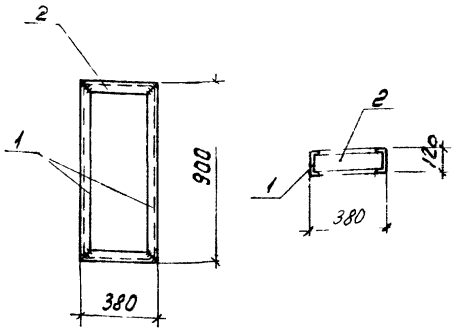

Формат	Зона	Поз.	Обозначение	Наименование	Кол.	Приме-чание
				Документация		
			ТП 904.1- -КЖИ-ТТ2	Технические требования		
				к изготовлению арматурных		
				и закладных изделий		
				Детали		
Б4		1		⊏12 ГОСТ 8240-72 ℓ=900	2	9.4кг
Б4		2		⊏12 ГОСТ 8240-72 ℓ=380	2	3.95кг

8108/8

Привязан

Инв. №

Н. контр.	Моргунов		
Техник	Суман		
Рук. гр.	Бескоровайный		
Гл. констр.	Осташевский		
Нач. отд.	Саакьянц		

ТП 904-1-51 -КЖИ-МН21

Изделие закладное МН21

Стадия	Масса	Масштаб
Р	26.7	

Лист | Листов 1

Госстрой СССР РОСТОВСКИЙ ПРОМСТРОЙНИИПРОЕКТ

Копировал | Формат

Типовой проект 904.1-51 -КЖИ Альбом 8

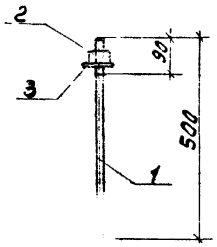

60

Формат	Зона	Поз.	Обозначение	Наименование	Кол.	Приме-чание
				Детали		
Б4		1		ф16 ГОСТ 2590-71* ℓ=560	1	0.89 кг
Б4		2		Гайка М16 ГОСТ 5915-70*	1	0.03 кг
Б4		3		Шайба М16 ГОСТ 11371-78*	1	0.01 кг

75

8108/8

Привязан

Инв. №

Н. контр.	Моргунов		
Техник	Суман		
Рук. гр.	Бескоровайный		
Гл. констр.	Осташевский		
Нач. отд.	Саакьянц		

ТП 904 1-51 -КЖИ-МН22

Изделие закладное МН22

Стадия	Масса	Масштаб
Р	0.53	

Лист | Листов 1

Госстрой СССР РОСТОВСКИЙ ПРОМСТРОЙНИИПРОЕКТ

Инв. № подл. | Подп. и дата | Взам. инв. №

Копировал | Формат

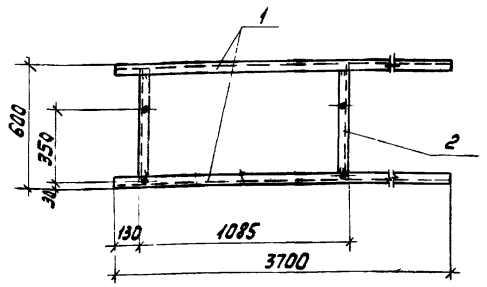

Формат	Зона	Поз.	Обозначение	Наименование	Кол.	Примечание
				Документация		
			ТП 904-1- -КЖИ-ТТ2	Технические требования		
				к изготовлению арматурных		
				и закладных изделий		
				Детали		
Б4		1		⊏10 ГОСТ 8240-72 ℓ=3700	2	31.8 кг
Б4		2		⊏10 ГОСТ 8240-72 ℓ=590	2	5.1 кг

8108/8

Привязан

Инв. №

Н. контр.	Моргунов		
Техник	Суман		
Ст. инж.	Горская		
Рук. гр.	Бескоровайный		
Гл. констр.	Осташевский		
Нач. отд.	Савкьвич		

ТП 904-1-51 - КЖИ - МН 23

Изделие закладное МН 23

Стадия	Масса	Масштаб
Р	73.8	
Лист	Листов 1	

Госстрой СССР РОСТОВСКИЙ ПРОМСТРОИНИИПРОЕКТ

Копировал

Формат А4

Типовой проект 904-1-51-КЖИ Альбом 8

Подп. и дата | Взам. инв. № | Инв. № подл.

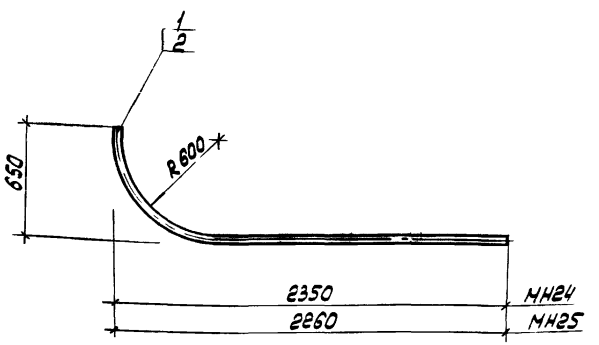

Формат	Зона	Поз.	Обозначение	Наименование	Кол.	Примечание
				МН 24		
				Детали		
		1		Тр ф80 ГОСТ 3262-75 ℓ=2750	1	20.2 кг
				МН 25		
				Детали		
		2		Тр ф80 ГОСТ 3262-75 ℓ=2660	1	19.5 кг

76

8108/8

Привязан

Инв. №

Н. контр.	Моргунов		
Техник	Суман		
Архитект	Торицына		
Рук. гр.	Бескоровайный		
Гл. констр.	Осташевский		
Нач. отд.	Савкьвич		

ТП 904-1-51 - КЖИ - МН 24; МН 25

Изделие закладное (МН 24; МН 25)

Стадия	Масса	Масш.
Р	См. Т.9 Вл.	
Лист	Листов 1	

Госстрой СССР РОСТОВСКИЙ ПРОМСТРОИНИИПРОЕКТ

Копировал

Формат А4

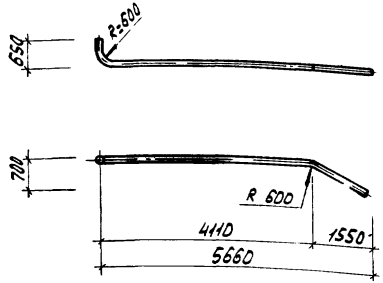

Формат	Зона	Поз.	Обозначение	Наименование	Кол.	Примечание
				Детали		
64		1		Тр ф80 ГОСТ3262-75 ℓ=6270	1	45.6 кг

8108/8

Привязан

Инв. №

ТП 904-1-51 -КЖИ - МН26

Изделие закладное МН26

Стадия	Масса	Масштаб
Р	45.6	

Лист | Листов 1

ГОССТРОЙ СССР
РОСТОВСКИЙ
ПРОМСТРОЙНИЙПРОЕКТ

Н. контр. Моргунов
Архитек. Торицына
Рук. гр. Бескоровайный
Гл. констр. Осташевский
Нач. отд. Саакьянц

Копировал

Формат 11

Типовой проект 904-1-51-КЖИ Альбом 8

Взам. инв. №

Подп. и дата

Инв. № подл.

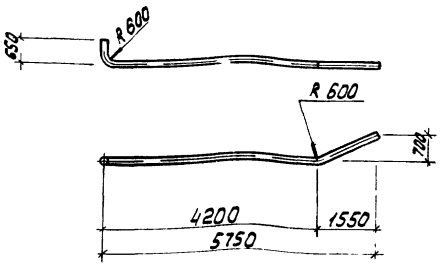

Формат	Зона	Поз.	Обозначение	Наименование	Кол.	Примечание
				Детали		
64		1	ТП904 1- -КЖИ-ТТ2	Труба ф80 ГОСТ 3262-75 ℓ=6950	1	51.01 кг

77

8108/8

Привязан

Инв. №

ТП 904-1-51 -КЖИ- МН 27

Изделие закладное МН 27

Стадия	Масса	Масштаб
Р	51.01	

Лист | Листов 1

ГОССТРОЙ СССР
РОСТОВСКИЙ
ПРОМСТРОЙНИЙПРОЕКТ

Н. контр. Моргунов
Архитек. Торицына
Рук. гр. Бескоровайный
Гл. констр. Осташевский
Нач. отд. Саакьянц

Копировал

Формат

77

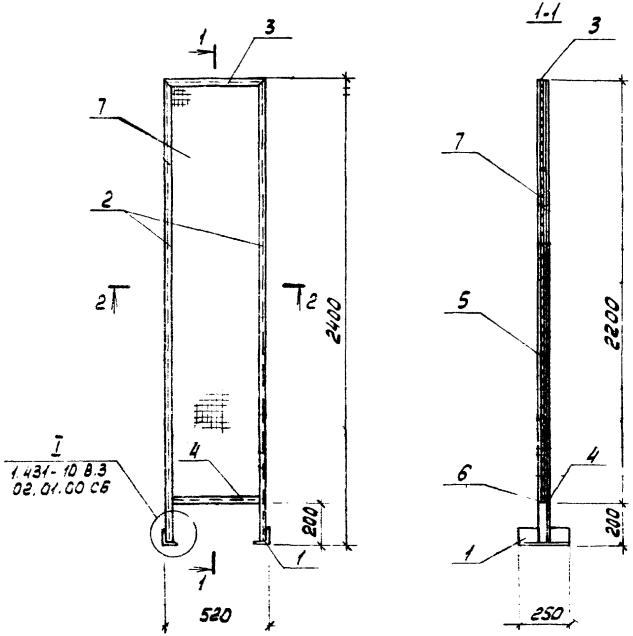

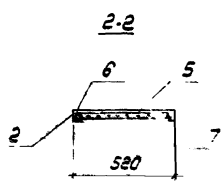

Формат	Зона	Поз.	Обозначение	Наименование	Кол.	Примечание
				Документация		
			ТП 904.1- -КЖИ-ТТ2	Технические требования		
				к изготовлению арматурных		
				и закладных изделий		
				Детали		
Б.4		1	1431-10 В.3 02.01.01	L90x70x4 ГОСТ 19772-74* Е=250	2	1,10 кг
Б.4		2	" 02.01.06	L50x36x3 ГОСТ 19772-74* Е=2385	2	4,56 кг
Б.4		3	" 02.01.03	L50x36x3 ГОСТ 19772-74* Е=500	1	0,99 кг
Б.4		4	" 02.01.04	L50x36x3 ГОСТ 19772-74* Е=502	1	0,95 кг
Б.4		5	" 02.01.05	L25x20x1,5 ГОСТ 19772-74* Е=502	2	0,25 кг
Б.4		6	" 02.01.10	L20x25x1,5 ГОСТ 19772-74* Е=2192	2	1,10 кг
Б.4		7	ГОСТ 5336-67*	СЕТКА 45-20 35x2,2	1	1,31 кг/см²

1. Профильная сталь марки Вст3 кп2 по ГОСТ 380-71*

78

Е108/6

Привязан

Инв. №

ТП 904-1-51-КЖИ

Щит Ш-1

Н. контр.	Моргунов	
Исполн.	Сучан	
Ст. инж.	Гоцкая	
Рук. пр.	Бескоровайный	
Гл. констр.	Остапенко	
Нач. отд.	Саркьянц	

Стадия	Масса	Масштаб
Р	17,54 кг	

Лист

Ростов Ростовский Промстройниипроект

Копировал

ЩД1; ЩД2

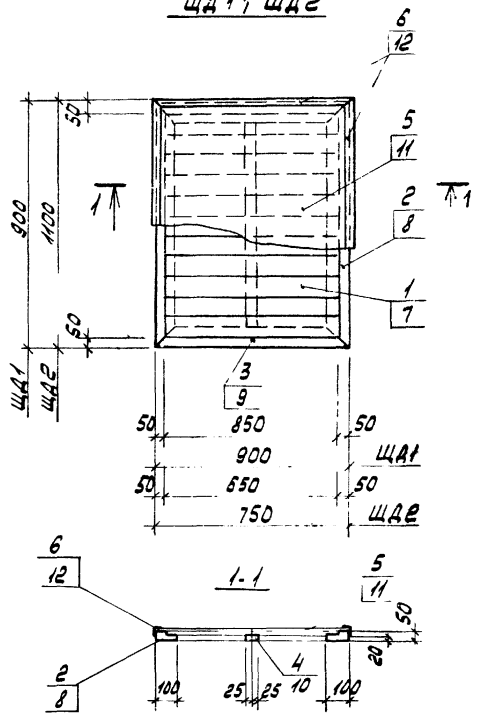

Формат	Зона	Поз.	Обозначение	Наименование	Кол	Приме-чание
				ЩД1		
				Детали		
Б4		1		Доска 100х29 ГОСТ 2695-71 ℓ=850	8	
Б.4		2		Брус 100х50 ГОСТ 2695-71 ℓ=900	2	
Б4		3		Брус 100х50 ГОСТ 2695-71 ℓ=900	2	
Б.4		4		Рейка 50х20 ГОСТ 2695-71 ℓ=700	1	
Б.4		5		Линолеум ГОСТ 7251-77	0,81	м²
Б.4		6		Уголок прессованный из алюминия 410078 (30х2) ГОСТ 13737-80	3,6	м
				ЩД2		
				Детали		
		7		Доска 100х29 ГОСТ 2695-71 ℓ=650	10	
		8		Брус 100х50 ГОСТ 2695-71 ℓ=1400	2	
		9		Брус 100х50 ГОСТ 2695-71 ℓ=750	2	
		10		Рейка 50х20 ГОСТ 2695-71 ℓ=900	1	
		11		Линолеум ГОСТ 7251-77	0,86	м²
		12		Уголок прессованный из алюминия 410078 (30х2) ГОСТ 13737-80	3,7	м

1. Щиты выполнить из древесины лиственных пород с влажностью не более 12% с антисептированием, обеспечивающим предел огнестойкости 0,5 часа.

79

8108/8

Привязан

Инв. №

Н. контр.	Макарова	
Техник	Суман	
Рук. гр.	Бескоровайный	
Гл. констр.	Остшевский	
Нач. отд.	Саакьянц	

ТП 904-1-51 -КЖИ- ЩД1; ЩД2

Щит деревянный (ЩД1; ЩД2)

Стадия	Масса	Масштаб
Р		
Лист	Листов	

Госстрой СССР РОСТОВСКИЙ ПРОМСТРОЙНИИПРОЕКТ

Копировал

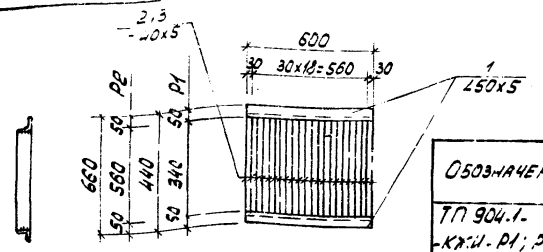

Обозначение	Марка	Масса кг
ТП 904.1- -КЖИ- Р1; Р2	Р1	15,73
	Р2	23,5

Формат	Зона	Поз.	Обозначение	Наименование	Кол.	Примечание
				Документация		
			ТП 904-1- -КЖИ-ТТ2	Технические требования		
				к изготовлению арматурных и закладных изделий		
				Детали		
БЧ		1		∠50х5 ГОСТ8509-72 ℓ=600	2	2,3 кг
			Переменные данные для исполнения			
				ТП 904.1- -КЖИ Р1		
				Детали		
БЧ		2		-40х5 ГОСТ103-76 ℓ=340	21	0,53 кг
				ТП 904.1- -КЖИ Р2		
				Детали		
БЧ		3		40х5 ГОСТ103-76 ℓ=560	21	0,60 кг

8108/18

Привязан

Инв.№

Н.контр.	Моргунов	
Архитект.	Горицкая	
Рук.гр.	Бескодовая	
Гл.констр.	Осташевский	
Нач.отд.	Саакьянц	

ТП 904-1-51 -КЖИ- Р1; Р2

Решетка стальная (Р1, Р2)

Стадия	Масса	Масштаб
Р	См. табл.	
Лист	Листов 1	

Госстрой СССР Ростовский Промстройниипроект

Копировал

Типовой проект 904-1-51-КЖИ Альбом

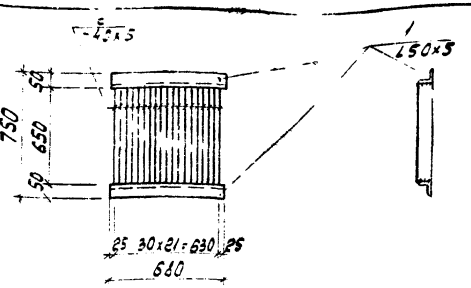

Формат	Зона	Поз.	Обозначение	Наименование	Кол.	Примечание
				Документация		
			ТП 904-1- -КЖИ-ТТ2	Технические требования		
				к изготовлению арматурных и закладных деталей		
				Детали		
БЧ		1		∠50х5 ГОСТ8509-72 ℓ=680	2	2,60 кг
БЧ		2		-40х5 ГОСТ103-76 ℓ=650	22	1,02 кг

80

8108/18

Привязан

Инв.№

Н.контр.	Моргунов	
Архитект.	Горицкая	
Рук.гр.	Бескодовая	
Гл.констр.	Осташевский	
Нач.отд.	Саакьянц	

ТП 904-1-51 -КЖИ- Р3

Решетка стальная

Стадия	Масса	
Р	27,5	

Копировал

Взам.инв.№ | Подп. и дата | Инв.№ подл.

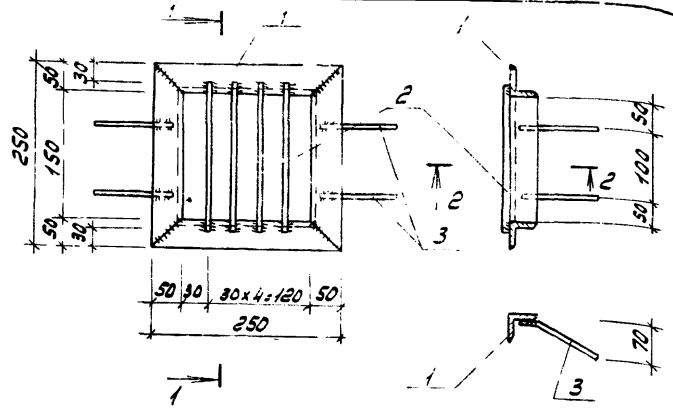

Формат	Зона	Поз.	Обозначение	Наименование	Кол.	Примечание
				Документация		
			ТП 904-1- - КЖИ-ТТ2	Технические требования к изготовлению арматурных и закладных изделий		
				Детали		
Б.Ч.		1		L50×5 ГОСТ 8509-72 ℓ=250	4	0.94 кг
Б.Ч.		2		-40×4 ГОСТ 103-76 ℓ=190	4	0.24 кг
Б.Ч.		3		ф8АI ГОСТ 2590-71 ℓ=200	4	0.08 кг

Привязан

Инв. №

8108/8

ТП-904-1-51 -КЖИ-Р4

Сетка стальная Р4

Стадия	Масса	Масштаб
Р	5.04	

Лист | Листов 1

Н. контр. Моргунов
Техник Торицына
Рук. гр. Бескоров
Гл. конст. Осташевский
Гл. отд. Саакьянц

ГОССТРОЙ СССР
РОСТОВСКИЙ
ПРОМСТРОЙНИИПРОЕКТ

Формат 11

Типовой проект 904-1-51-КЖИ Альбом 8

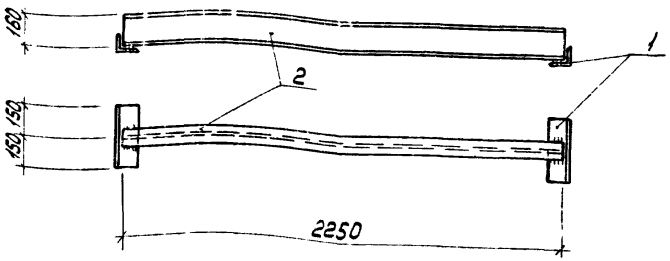

Формат	Зона	Поз.	Обозначение	Наименование	Кол.	Примечание
				Документация		
			ТП 904-1- - КЖИ-ТТ2	Технические требования к изготовлению арматурных и закладных изделий		
				Детали		
Б.Ч.		1		L40×5 ГОСТ 8509-72 ℓ=300	4	0.90 кг
Б.Ч.		2		I 16 ГОСТ 8239-72; ℓ=2250	2	35.8 кг

81

8108/8

Привязан

Инв. №

ТП 904-1-51 -КЖИ-Б1

Балка стальная Б1

Стадия	Масса	Масштаб
Р	75.2	

Лист | Листов

Н. контр. Моргунов
Техник Суман
Архитек. Торицына
Рук. гр. Бескоровайный
Гл. конст. Осташевский
Гл. отд. Саакьянц

ГОССТРОЙ СССР
РОСТОВСКИЙ
ПРОМСТРОЙНИИПРОЕКТ

Инв. № подл. | Подп. и дата | Взам. инв. №

Копировал

ЦЕНТРАЛЬНЫЙ ИНСТИТУТ ТИПОВОГО ПРОЕКТИРОВАНИЯ
ГОССТРОЯ СССР
КИЕВСКИЙ ФИЛИАЛ
г.Киев-57, ул.Зверинецкая, № 12

29/8
Заказ № 4987 инв. № 8108/8 тираж 230
Сдано в печать 9/8 1983 цена 3-15

gost.e-ecolog.ru