ТИПОВОЙ ПРОЕКТ
904-1-51

КОМПРЕССОРНАЯ СТАНЦИЯ АВТОМАТИЗИРОВАННАЯ ОТДЕЛЬНО СТОЯЩ 4(3)К-120А, ПРОИЗВОДИТЕЛЬНОСТЬЮ 8(6) м³/с [480 (360) м³/мин] ВОЗДУХА С ВАРИАНТАМИ ДЛЯ БЛОКИРОВАНИЯ

АЛЬБОМ 6

АРХИТЕКТУРНО-СТРОИТЕЛЬНАЯ И САНТЕХНИЧЕСКАЯ ЧАСТИ ДЛЯ 3 КОМПРЕССОРОВ

8108/6
Ц. 5-85

КФ ЦИТП инв. № 8108/6

gost.e-ecolog.ru

ЦЕНТРАЛЬНЫЙ ИНСТИТУТ ТИПОВОГО ПРОЕКТИРОВАНИЯ
ГОССТРОЯ СССР
КИЕВСКИЙ ФИЛИАЛ
г Киев-57, ул Эжена Потье. № 12

79/6
Заказ № 4988 инв № 8108/6 тираж 200

Сдано в печать 4/8 1983 цена 5-85

ТИПОВОЙ ПРОЕКТ 904-1-51

КОМПРЕССОРНАЯ СТАНЦИЯ АВТОМАТИЗИРОВАННАЯ ОТДЕЛЬНО СТОЯЩАЯ 4(3)К-120А,

ПРОИЗВОДИТЕЛЬНОСТЬЮ 8(6) $м^3/с$ [480(360) $м^3/мин$.] ВОЗДУХА С ВАРИАНТАМИ ДЛЯ БЛОКИРОВАНИЯ

АЛЬБОМ 6

СОСТАВ ПРОЕКТА:

АЛЬБОМ 1	ТЕХНОЛОГИЧЕСКАЯ ЧАСТЬ	АЛЬБОМ 7	НЕСТАНДАРТИЗИРОВАННОЕ ОБОРУДОВАНИЕ ТЕХНОЛОГИЧЕСКАЯ ЧАСТЬ.
АЛЬБОМ 2	ЭЛЕКТРОТЕХНИЧЕСКАЯ ЧАСТЬ	АЛЬБОМ 8	СТРОИТЕЛЬНЫЕ КОНСТРУКЦИИ И ИЗДЕЛИЯ.
АЛЬБОМ 3	АВТОМАТИЗАЦИЯ И КИП ЧЕРТЕЖИ	АЛЬБОМ 9	ЗАКАЗНЫЕ СПЕЦИФИКАЦИИ ДЛЯ 4 КОМПРЕССОРОВ
АЛЬБОМ 4	АВТОМАТИЗАЦИЯ И КИП. ЗАДАНИЕ ЗАВОДУ-ИЗГОТОВИТЕЛЮ	АЛЬБОМ 10	ЗАКАЗНЫЕ СПЕЦИФИКАЦИИ ДЛЯ 3 КОМПРЕССОРОВ
АЛЬБОМ 5	АРХИТЕКТУРНО-СТРОИТЕЛЬНАЯ И САНТЕХНИЧЕСКАЯ ЧАСТИ ДЛЯ 4 КОМПРЕССОРОВ	АЛЬБОМ 11	СМЕТЫ ДЛЯ 4 КОМПРЕССОРОВ
АЛЬБОМ 6	АРХИТЕКТУРНО СТРОИТЕЛЬНАЯ И САНТЕХНИЧЕСКАЯ ЧАСТИ ДЛЯ 3 КОМПРЕССОРОВ	АЛЬБОМ 12	СМЕТЫ ДЛЯ 3 КОМПРЕССОРОВ
		АЛЬБОМ 13	ВЕДОМОСТЬ ПОТРЕБНОСТИ В МАТЕРИАЛАХ ДЛЯ 4 КОМПРЕССОРОВ
		АЛЬБОМ 14	ВЕДОМОСТЬ ПОТРЕБНОСТИ В МАТЕРИАЛАХ ДЛЯ 3 КОМПРЕССОРОВ

ПРИМЕНЁННЫЕ МАТЕРИАЛЫ: ТИПОВОЙ ПРОЕКТ 904-1-49 „ШУМОГЛУШИТЕЛИ КОМПРЕССОРНЫХ СТАНЦИЙ" АЛЬБОМЫ 1, 5 (РАСПРОСТРАНЯЕТ КИЕВСКИЙ ФИЛИАЛ ЦИТП)

РАЗРАБОТАН ГОСУДАРСТВЕННЫМИ ПРОЕКТНЫМИ ИНСТИТУТАМИ.

ГИПРОСТРОИДОРМАШ: АЛЬБОМЫ 1,2,3,4,7,9,10,11,12
РОСТОВСКИЙ ПРОМСТРОИНИИПРОЕКТ; АЛЬБОМЫ 5,6,8,9,10,11,12,13,14

ГЛАВНЫЙ ИНЖЕНЕР ИНСТИТУТА В.Р. НИКИТЕНКО

ГЛАВНЫЙ ИНЖЕНЕР ПРОЕКТА Г.В. ОСТАШЕВСКИЙ

УТВЕРЖДЕН МИНСТРОИДОРМАШЕМ
РЕШЕНИЕМ ОТ 30.03.82 № 1/82
С ВВОДОМ В ДЕЙСТВИЕ С 1.05 1982.

КФ ЦИТП инв. № 8108/6

Лист	Наименование	Страница
	Содержание альбома	2
	Пояснительная записка	3-5
	Архитектурные решения	
1	Общие данные (начало)	6
2	Общие данные (окончание)	7
3	План подземных конструкций.	8
4	Фрагмент 1. Фундаменты под оборудование Ф02 - Ф04	9
5	Фундаменты под оборудование Ф05 - Ф012 Приямки ПР1; ПР2.	10
6	Узлы 1-8. Спецификация закладных элементов к листам 3; 4; 5; 6.	11
7	План на отм. 0.000	12
8	План на отм. 3.600; 4.200. Схемы 1;2 расположения щитов перегородок. Узлы 9-16	13
9	Разрезы 1-1 - 3-3.	14
10	Фасады. План кровли. Схемы заполнения оконных проемов.	15
11	Маркировочные схемы панелей перегородок (начало)	16
12	Маркировочные схемы панелей перегородок (окончание)	17
13	Схема расположения опор двойного пола и деревянных щитов.	18
14	Ведомость отделки помещений. Экспликация полов.	19
15	КТП. План на отм. -0.250; 0.250. Узлы 1-3	20
16	КТП. Сечения 1-1 - 5-5.	21
	Конструкции железобетонные	
1	Общие данные (начало)	22
2	Общие данные (продолжение)	23
3	Общие данные (окончание)	24
4	Схема расположения элементов фундаментов.	25
5	Фундаменты Фм1 - Фм3	26
6	Фундаменты Фм4 - Фм6	27
7	Фундаменты Фм7, Фм8	28
8	Фундаменты Фм9, Фм10	29
9	Спецификация Разрезы 4-4 - 10-10 Узел I. Вид 11-11.	30
10	Схемы расположения элементов каркаса, балок покрытия, плит покрытия и перекрытия.	31

Лист	Наименование	Страница
11	Схемы расположения стеновых панелей.	32
12	Фрагменты 1-13.	33
13	Монолитные участки УМ2 - УМ5	34
14	Схемы расположения элементов подвала	35
15	Монолитный участок УМ1. Разрезы 1-1 - 7-7.	36
16	Схемы расположения элементов канала и плит перекрытия в осях Б-В.	37
17	Схемы расположения плит перекрытия канала и элементов колодца К1. Разрезы 1-1 - 5-5.	38
18	Спецификация, ведомости деталей и расхода стали к каналам ЛКм1; ЛКм2; ЛКм3.	39
19	Канал ЛКм1 План. Разрезы 1-1 - 3-3. Общий вид.	40
20	Канал ЛКм1 Разрезы 1-1; 2-2. Схема армирования	41
21	Каналы ЛКм1; ЛКм2; ЛКм3 Разрезы 4-4 - 12-12. Схема армирования.	42
22	Монолитный резервуар РЕм1. Общий вид.	43
23	Монолитный резервуар РЕм1. Схема армирования	44
24	Монолитный резервуар РЕм2. Общий вид.	45
25	Монолитный резервуар РЕм2. Схема армирования	46
26	Фундамент Ф01. Спецификация, ведомости расхода стали и деталей.	47
27	Фундамент Ф01 План Общий вид.	48
28	Фундамент Ф01 Разрезы 1-1 - 8-8. Узлы I, II, III. Общий вид.	49
29	Фундамент Ф01 План Узлы I, II. Схема армирования	50
30	Фундамент Ф01 Разрезы 1-1 - 9-9. Схема армирования	51
	Конструкции металлические	
1	Общие данные.	52
2	Техническая спецификация стали (начало)	53
3	Техническая спецификация стали (окончание)	54
4	Техническая спецификация стали на лестницы и площадки.	55
5	Схемы расположения балок и щитов перекрытия вокруг компрессора	56
6	Схема расположения подвесных путей. Схема расположения монорельса.	57

Лист	Наименование	Страница
7	Площадки на отм. 2.400, 3.000	58
8	Схемы расположения лестниц и ограждений	59
9	Схемы расположения балок под монолитные участки. Схема расположения кронштейнов.	60
10	Схема расположения балок и щитов на отм. 4.200.	61
11	Схема расположения щитов на отм 0.000 Щиты.	62
	Внутренние водопровод и канализация	
1	Общие данные (начало)	63
2	Общие данные (окончание)	64
3	План на отм. 0.000	65
4	Схемы систем	66
5	Насосная станция. План. Разрезы.	67
6	Насосная станция. Схемы. Спецификации.	68
	Отопление и вентиляция	
1	Общие данные (начало)	69
2	Общие данные (продолжение)	70
3	Общие данные (окончание)	71
4	План на отм. 0.000. Разрезы 1-1; 2-2.	72
5	План на отм. -3.000; 3.600; 4.200. Разрез 3-3.	73
6	Схема системы отопления 1. Узел управления 1. Схемы систем В2, ВЕ1.	74
7	Схема системы теплоснабжения установок А1. Узел управления 2.	75

Типовой проект 904-1-51 - АР альбом 0

Взам. инв. №

Подп. и дата

Инв. № подл.

8108/6 2

Привязан

Инв. №

Архит.	Торицына	
Ст. инж.	Горская	
Рук. гр.	Бескоровайный	
ГАП	Петровский	
Нач. осп. 1	Саакьянц	
ГИП	Осташевский	

ТП 904-1-51 - АР

Содержание альбома

Стадия	Лист	Листов
Р	1	1

ГОССТРОЙ СССР
РОСТОВСКИЙ ПРОМСТРОЙНИЙПРОЕКТ

Копировал [illegible]

Форма-22

Типовой проект 904-1-51-АР Альбом 6

Пояснительная записка

1. Общие данные

1.1. Основание для проектирования

Рабочие чертежи архитектурно-строительной части типового проекта 904-1- автоматизированной отдельно стоящей компрессорной станции 3К-120А производительностью 6 м³/с (360) м³/мин воздуха, разработаны в соответствии с планом типового проектирования на 1982 год на основании заданий на архитектурно-строительную и сантехническую части проекта, выданных институтом „Гипростроймаш" в 1982 г.

1.2. Природные условия площадки

При разработке рабочих чертежей приняты типовые конструкции и учтены требования нормативных документов, действующих на 1.01.82 г. применительно к площадке строительства, со следующей характеристикой природных условий:

- Расчетная зимняя температура наружного воздуха для проектирования отопления −20°С; −30°С; −40°С.
- Снеговая нагрузка — для II района — 700 Па
  для III района — 1000 Па
  для IV района — 1500 Па
- Скоростной напор ветра по СНиП II-6-74 для III географического района (тип местности А).
- Расчетная глубина промерзания грунта — 1.5м
- Грунтовые воды на площадке отсутствуют, грунты непучинистые, непросадочные со следующими нормативными характеристиками: $\varphi = 28°$; $c = 0.002$ МПа; $E = 15$ МПа; $\rho = 1.8$ т/м³ (при коэффициенте безопасности по грунту — $K_г = 1$).

Здание не рассчитано на строительство в районах с сейсмичностью более 6 баллов, на территориях с подработкой горными выработками и в районах вечной мерзлоты.

1.3. Общие архитектурно-планировочные решения.

Здание компрессорной станции запроектировано в соответствии с основными положениями по унификации объемно-планировочных и конструктивных решений с учетом „Правил устройства и безопасной эксплуатации стационарных компрессорных установок, воздуховодов и газопроводов", утвержденных Госгортехнадзором СССР и действующими СНиП.

Здание компрессорной станции имеет простую компактную конфигурацию в плане, без выступов и пристроек и перепадов по высоте.

Компановка встроенных помещений в здании компрессорной станции позволяет использовать щитовые перегородки на высоту 2,4м, что обеспечивает минимальное расчленение внутреннего пространства капитальными стенами и перегородками.

В проекте использована возможность установки технологического вспомогательного оборудования на открытых площадках с металлической оградой по серии 3.017-1.

За условную отметку 0.000 принят уровень чистого пола помещения машинного зала.

Планировочная отметка земли вокруг здания принята −0.150.

2. Архитектурно-строительные решения

Основные несущие конструкции здания приняты по строительным каталогам унифицированных железобетонных конструкций одноэтажных производственных зданий.

- Фундаменты под колонны — монолитные железобетонные стаканного типа. Под наружные стены здания предусмотрены сборные железобетонные балки по серии 1.415-1, вып. 1.
- Фундаменты под компрессоры — монолитные железобетонные.
- Фундаменты под прочее оборудование — монолитные из бетона марки „100".
- Колонны, балки, плиты покрытия — сборные железобетонные.
- Стены подвала насосной станции запроектированы из сборных железобетонных панелей толщиной 300мм по серии 3.400-2, вып. 1.
- Каналы — железобетонные сборно-монолитные и монолитные из бетона марки 100.

Элементы ограждающих конструкций приняты следующие:

- Стены — однослойные панели из ячеистого бетона марки „35" толщиной 200мм для всех температур.
- Кирпичные участки наружных стен приняты толщиной 380мм для всех расчетных температур из обыкновенного глиняного кирпича марки 100 на растворе марки 25 с последующей штукатуркой с обеих сторон.
- Покрытие здания — сборные железобетонные плиты по железобетонным балкам с параллельными поясами.
- Кровля — плоская рулонная из 4 слоев рубероида марки РэМ-350.
- Отвод воды с кровли — наружный неорганизованный
- Утеплитель покрытия — гидрофобизированные минераловатные плиты повышенной жесткости $\gamma = 200$ кг/м³ по ГОСТ 22950-78.

Толщину утеплителя на кровле компрессорной станции принять по таблице 1 в зависимости от расчетной зимней температуры наружного воздуха.

Таблица 1

Расчетная зимняя температура наружного воздуха	Толщина утеплителя в мм на участках	
	в осях 1-3; А-В	на остальной площади
−20°	60	40
−30°	80	50
−40°	90	60

При привязке проекта к конкретной площадке на листе 2 в общих указаниях необходимо проставить марки битумных мастик для устройства кровель по таблице 3 СНиП II-26-76 „Кровли," а на листе 9 на разрезах в составе кровли проставить толщину утеплителя.

- Освещение здания естественное через окна.
- Оконные переплеты деревянные двойные по ГОСТ 12506-67.
- Внутренние перегородки из сборных ж.-б. панелей по серии 1.431.-15.

2.2. Обслуживание работающих

Бытовое обслуживание предусмотрено для следующего количества работающих: списочный состав — 6 чел, в наибольшую смену — 2 человека.

По санитарной характеристике производственный процесс относится к группе I б.

Бытовые помещения, за исключением санузла, запроектированы раздельными для мужчин и женщин. Гардеробные предусмотрены общие, для хранения всех видов одежды.

2.3. Общие противопожарные мероприятия

Здание компрессорной станции по огнестойкости относится ко II степени.

Категория производства по взрывной, взрывопожарной и пожарной опасности „А"

Пределы огнестойкости принятых в проекте основных строительных конструкций соответствуют требованиям таблицы 1 СНиП II-2-80 „Противопожарные нормы проектирования зданий и сооружений."

Привязан

Инв. №

8108/6

ГА спец.	Еремеева		
Нач. ОВК	Верченко		
Гл. спец.	Дегтярев		
Нач. ОПВ	Комов		
Рук. гр.	Бескоровайный		
ГАП	Петровский		
Нач. ОСПА	Салькычев		
ГИП	Осташевский		

ТП 904-1-51-АР-ПЗ

Пояснительная записка

Стадия	Лист	Листов
Р	1	3

Госстрой СССР Ростовский Промстройниипроект

Копировал

Формат А2

Встроенные вспомогательные помещения отделены от производственного помещения несгораемыми перегородками.

2.4 Мероприятия по борьбе с шумом.

В целях снижения общего уровня производственного шума проектом предусмотрен ряд мероприятий по звукоизоляции ограждающих конструкций.

В выгороженном от машзала помещении оператора применены ограждающие конструкции со звукоизолирующей способностью 30-55дв, обеспечивающие допустимый уровень звукового давления в помещении:

а) стены – из сборных железобетонных панелей, со стороны машинного зала оштукатуренных звукопоглощающей штукатуркой

б) дверь - из древесно-стружечных плит

в) окно – деревянное с двойным остеклением стеклом толщиной 4 мм.

При производстве работ особое внимание должно быть обращено на тщательность герметизации окна, вводов в помещение оператора, а также на тщательность заделки акустическими материалами мест стыков в ограждающих конструкциях этого помещения.

3. Отопление и вентиляция.

3.1 Общие данные.

В настоящем разделе рассматриваются устройства отопления, вентиляции и производственного пароснабжения.

В качестве теплоносителя для отопления и вентиляции принята перегретая вода с температурой 150-70°С.

Для производственных нужд в качестве теплоносителя принят насыщенный пар высокого давления, редуцируемый на вводе до 4 ата.

Теплоснабжение компрессорных предусматривается от теплосети промпредприятия.

3.2. Отопление.

Отопление машинного зала в рабочее время осуществляется за счет производственных тепловыделений и воздушноотопительными агрегатами

Поддержание в помещении - постоянной температуры 20° в рабочее и 5° в нерабочее время обеспечивается автоматически групповым включением агрегатов.

Отопление вспомогательных - электротехнических, бытовых и др. помещений предусматривается водяное листотрубными радиаторами КЛТ. Отопление электротехнических помещений и помещения оператора осуществляется из сварных труб отдельными ответвлениями, выключаемыми из соседних помещений.

3.3. Вентиляция.

Основными вредностями помещений компрессорных являются теплоизбытки в теплый период года, слагающиеся из производственных тепловыделений и тепловыделений от солнечной радиации.

В машинном зале, соединяющимся с ним помещении КРУ и помещении ЩСУ предусматривается общеобменная вентиляция, рассчитанная на разбавление теплоизбытков в летний период.

Вытяжка из помещения осуществляется из верхней зоны крышными вентиляторами, оборудованными самозакрывающимися клапанами.

Приток наружного воздуха осуществляется через фрамуги окон, расположенные на уровне 1,2м от пола.

В помещении оператора компрессорной предусматривается естественная вентиляция, а для обеспечения комфортных условий и ассимиляции незначительных теплоизбытков устанавливается бытовой автономный кондиционер БК-2500.

В помещении насосной, сообщающейся значительными проемами с машинным залом и проемом со вспомогательными помещениями, вентиляция естественная, рассчитанная на удаление теплоизбытков в летний период.

В помещении регенерации масляных фильтров, предусматриваются местные отсосы от щелочной и водяной ванны с помощью боковых панелей равномерного всасывания. Местные отсосы обслуживаются самостоятельной вытяжной установкой.

Сводные данные о расходах тепла, описание принятых решений, характеристику оборудования приводятся в разделе ОВ типового проекта.

3.4. Производственное пароснабжение.

Пар давлением 4 ата подводится к ваннам для мойки и зарядки фильтров.

В целях предотвращения загрязнения теплосети конденсат от ванн после конденсатоотводчика сбрасывается непосредственно в ванну для горячей воды.

3.5. Указания по привязке.

При привязке типового проекта к конкретным условиям должно быть проверено соответствие принятых технических условий теплоснабжения в части характеристики теплоносителя для отопления, вентиляции и производственного пароснабжения, определены расходы тепла для местных климатических данных и уточнены условия прокладки к компрессорной теломагистрали.

Инв.№ подл. | Подпись и дата | Взам.инв.№

8108/6 4

Привязан

Инв.№

ТП 904-1-51-АР Лист 2

Копировал

Формат А3

4. Внутренние водопровод и канализация.

4.1 Общая часть.

Настоящим разделом проекта предусматривается устройство внутренних систем водопровода, канализации, горячего водоснабжения и насосной станции водопровода оборотной воды.

Источником питания внутренних систем водопровода (кроме водопровода оборотной воды), горячего водоснабжения и местом сброса сточных вод приняты наружные сети промпредприятия.

В помещении насосной водопровода оборотной воды предусматривается установка пожарного крана из расчета действия одной струи производительностью 2,6 л/с.

В помещении компрессорной, имеющей категорию производства „Д," установка пожарных кранов не требуется.

В целях сокращения расхода свежей воды предусматривается устройство водопровода оборотной воды для охлаждения компрессорных агрегатов.

Очистка загрязненных стоков от промывки фильтров, от промывки и продувки воздуховодов решается в технологической части проекта

4.2 Водопровод хозяйственно-питьевой.

Вода подается на хозяйственно-питьевые нужды.

Расход воды составляет 0,1 м³/сут; 0,2 м³/ч; 0,28 л/с.

Потребный напор на вводе - 10м.

Сеть тупиковая из стальных водогазопроводных оцинкованных легких труб.

4.3 Водопровод производственно-противопожарный.

Расходы воды составляют:

-на промывку фильтров (1 раз в неделю)	5 м³/сут;	0,7 м³/ч;	0,2 л/с
-на полив прилегающей территории	2,2* „	-	-
-на внутренее пожаротушение	-	-	2,6 л/с
-на подпитку водопровода оборотной воды-5% (уточняется при привязке).	230 м³/сут;	9,6 м³/ч;	2,66 л/с.
Итого:	235 м³/сут;	10,3 м³/ч	2,86 л/с
		при пожаре	2,6 л/с

Потребный напор на вводе - 15м.

Сеть тупиковая из стальных водогазопроводных черных легких труб.

Для возможности автоматического регулирования подачи подпиточной воды предусматривается установка на подпиточном трубопроводе электромагнитного вентиля 15кч.888р СВМ Ду50мм, работающего от уровней воды в камере.

4.4. Горячее водоснабжение.

Расходы воды составляют:

-на бытовые нужды	0,1 м³/сут;	0,2 м³/ч;*	0,33 л/с
-к установке для промывки трасс	1,0 „ ;	1,0 „ ;	0,30 „ *
Итого расчетный расход:	1,1 м³/сут;	1,0 м³/ч;	0,33 л/с.

Потребный напор на вводе - 12м.

Сеть тупиковая, с устройством циркуляции на вводе, принята из стальных водогазопроводных оцинкованных легких труб.

4.5 Водопровод оборотной воды.

Расходы воды составляют:

-для основного режима при Δt=20°с	1910 м³/сут;	79,6 м³/ч;	22,11 л/с
-для летнего режима при Δt=10°с	4591 м³/сут;	191,3 м³/ч;	53,14 л/с.

Максимальное давление перед компрессорами не должно превышать 4кгс/см².

Качество воды в оборотной системе должно удовлетворять следующим требованиям:

- содержание механических примесей - не более 40мг/л
- общая жесткость - не более 7 $\frac{мг\text{-}экв}{л}$

Предусматривается устройство насосной станции с камерами нагретой и охлажденной воды.

Прокладка трубопроводов в пределах машинного зала выполнена в технологической части проекта.

Насосная станция принята II категории надежности действия. Запроектированы две группы насосов: для подачи охлажденной воды из камеры к потребителям и для подачи нагретой воды из камеры в водоохладитель.

В обеих группах принято по 3 насоса (2 рабочих и 1 резервный) К90/35 производительностью 96 м³/ч, напором 31 м с электродвигателем 15 квт.

При работе 1-2 компрессоров работает 1 насос, при работе 3 компрессоров работают 2 насоса. Работа насосов автоматизирована.

Отвод нагретой воды с разрывом струи:

Для откачки дренажных вод из помещения насосной установлен насос ГНОМ 10-10 производительностью 10 м³/ч, напором 10м с электродвигателем 1,1 квт. Дренажный насос включается и выключается автоматически в зависимости от уровня воды в дренажном приямке.

Трубопроводы насосной станции приняты из стальных электросварных труб с минимальными толщинами стенок труб.

4.6. Канализация бытовая.

Количество сточных вод составляет 0,2 м³/сут; 0,4 м³/ч; 2,04 л/с

Предусматривается 1 выпуск ф100мм из чугунных канализационных труб.

4.7 Канализация производственная.

Проектируется для отвода чистых стоков от продувочного бака в количестве: 20,4 м³/сут; 0,85 м³/ч; 0,24 л/с.

Предусматривается 1 выпуск ф50мм из чугунных канализационных труб.

4.8 Указания по привязке.

В случае отсутствия на промпредприятии производственного водопровода необходимо произвести объединение хозяйственно-питьевого и производственно-противопожарного водопроводов и подключение ввода к наружному хозяйственно-противопожарному водопроводу.

При привязке проекта к конкретным условиям должна проверяться необходимость обработки охлаждающей воды в зависимости от ее химического состава.

В зависимости от способа обработки воды (подкисление, фосфатирование, магнитная обработка, хлорирование, купоросование и др.) должны предусматриваться соответствующие сооружения.

В качестве водоохладителя рекомендуется 2-х секционная капельная градирня с вентиляторами 2ВГ25 с секциями площадью 16 м² по типовому проекту - 901-6-56.

Для окончательного выбора водоохладителя необходимо произвести теплотехнический расчет водоохладителя применительно к конкретным климатическим условиям.

В случае наличия на промплощадке централизованной системы оборотного водоснабжения необходимо проверять возможность подключения компрессорной к указанной системе. При возможности подключения к централизованной системе насосная станция и камеры должны быть исключены.

При привязке проекта к конкретным условиям необходимо определить и проставить в чертежах глубину заложения вводов и выпусков, уклоны и длину выпусков канализации.

Типовой проект 904-1-51 - АР Альбом 6

Ведомость основных комплектов рабочих чертежей

Обозначение	Наименование	Примечание
ТП 904-1- ТХ	Технология производства	
-ЭС	Электроснабжение	
-ЭМ	Силовое электрооборудование	
-ЭО	Электрическое освещение	
-СС	Связь и сигнализация	
-А	Автоматизация	
-АЗЩ	Задание заводу-изготовителю щитов	
-АР	Архитектурные решения	
-КЖ	Конструкции железобетонные	
-КМ	Конструкции металлические	
-ВК	Внутренние водопровод и канализация	
-ОВ	Отопление и вентиляция	

Ведомость рабочих чертежей основного комплекта ТП 904-1- -АР

Лист	Наименование	Примечание
1	Общие данные (начало)	
2	Общие данные (окончание)	
3	План подземных конструкций.	
4	Фрагмент 1. Фундаменты под оборудование Ф02. Ф04	
5	Фундаменты под оборудование Ф05- Ф012 Приямки ПР1; ПР2.	
6	Узлы 1-8. Спецификация закладных элементов к листам 3; 4; 5; 6.	
7	План на отм. 0.000	
8	План на отм. 3.600; 4.200 Схемы 1,2 расположения щитов перегородок. Узлы 9-16.	
9	Разрезы 1-1 - 3-3.	
10	Фасады. План кровли. Схемы заполнения оконных проемов.	
11	Маркировочные схемы панелей перегородок (начало).	
12	Маркировочные схемы панелей перегородок (окончание)	
13	Схема расположения опор двойного пола и дерев. щитов.	
14	Ведомость отделки помещений Экспликация полов	
15	КТП. План на отм. - 0.250; 0.250. Узлы 1-3.	
16	КТП. Сечения 1-1 - 6-6.	

Ведомость прилагаемых и ссылочных документов

Обозначение	Наименование	Примечание
	Ссылочные документы	
ГОСТ 3634-79	Люки чугунные для колодцев Технические условия.	
ГОСТ 12506 67	Окна деревянные для зданий промышленных предприятий	
ГОСТ 14624-69	Двери деревянные для зданий промышленных предприятий	
шифр 41-74 вып. 1; 2	Ворота распашные В 3,6 х 3,0; В 3,6 х 3,6; В 3,6 х 4,2. В 4,9 х 5,4 с ручными приборами открывания.	
1.400-15 вып. 1	Унифицированные закладные изделия железобетонных конструкции для крепления технологический коммуникаций и устройств. Рабочие чертежи унифицированных закладных изделий	
1.431-10 вып. 2	Перегородки консольные сетчатые стальные. Монтажные схемы, узлы	
1.431-10 вып. 3	То же Дверные створки, стойки, ригели, щиты.	
1.431-15 вып. 1	Перегородки многоэтажных зданий с каркасом по серии ИИ-04. Монтажные узлы.	
1.431-15 вып. 4	То же Стальные изделия. Рабочие чертежи	
2.436-9	Типовые архитектурно-строительные детали окон с применением деревянных оконных блоков по ГОСТ 12506-67	
2.460-5 вып. 1	Архитектурные детали утепленных покрытий одноэтажных пром. зданий. Рабочие чертежи типовых деталей парапетов, карнизов и ендов.	
2.400-14 вып. 1	Типовые узлы покрытий промышленных зданий в местах пропуска вентиляционных шахт. Рабочие чертежи типовых узлов.	
2.460-15 вып. 1	Типовые узлы покрытий промышленных зданий в местах установки крышных вентиляторов Рабочие чертежи типовых узлов.	
3.017-1 вып 1	Ограждения площадок и участков предприятий, зданий и сооружений. Железобетонные элементы оград.	
3.017-1, вып. 2	Ограждения площадок и участков предприятий, зданий и сооружений. Металлические элементы оград.	
3.017-1, вып. 4	То же Монтажные узлы оград.	
3.017-1, вып. 5	То же Ворота металлические распашные шириной 4,5 м и калитки.	
2.435-6. Вып. 5	Противопожарные двери и ворота промышленных зданий. Противопожарные двери деревянные. (пропитанные антипиренами).	
	Прилагаемые документы	
Т.П. 904-1- Альбом 8	Строительные конструкции изделия	

Ведомость спецификаций.

Лист	Наименование	Примечание
3	Спецификация к плану подземных конструкций	
6	Спецификация закладных элементов к листам 3-6	
7	Спецификация элементов заполнения проемов Спецификация к плану на отм. 0.000	
8	Спецификация элементов сборных перегородок	
10	Спецификация элементов к узлам заделки кровли.	
12	Спецификация к маркировочным схемам панелей перегородок	
13	Спецификация к схемам расположения опор двойного пола и деревянных щитов	
16	Спецификация элементов к листам АР-15,16	

8108/6 6

ДАННЫЙ ПРОЕКТ ВЫПОЛНЕН В СООТВЕТСТВИИ С ДЕЙСТВУЮЩИМИ СТРОИТЕЛЬНЫМИ НОРМАМИ И ПРАВИЛАМИ ПРОЕКТИРОВАНИЯ, КОТОРЫЕ ПРЕДУСМАТРИВАЮТ МЕРОПРИЯТИЯ, ОБЕСПЕЧИВАЮЩИЕ ВЗРЫВНУЮ, ВЗРЫВОПОЖАРНУЮ И ПОЖАРНУЮ БЕЗОПАСНОСТЬ ПРИ СОБЛЮДЕНИИ ПРАВИЛ БЕЗОПАСНОСТИ В ЭКСПЛУАТАЦИИ ЗДАНИЯ (СООРУЖЕНИЯ). МЕРОПРИЯТИЯ ВЫПОЛНЕНЫ НА ОСНОВАНИИ ТЕХНОЛОГИЧЕСКИХ ЗАДАНИЙ И УКАЗАННЫХ В НИХ КАТЕГОРИЙ ПРОИЗВОДСТВ.

ГЛАВНЫЙ ИНЖЕНЕР ПРОЕКТА

Инв. №

Н. контр.	Бескоровайный	
Провер.	Горская	
Архитект.	Торицына	
Ст. инж.	Горская	
Рук. гр.	Бескоровайный	
ГАП	Петровский	
Нач. ОСПА	Саакьянц	
ГИП	Осташевский	

Привязан

ТП 904-1-51 - АР

Компрессорная станция ЗК-120А

Стадия	Лист	Листов
Р	1	16

Общие данные (начало)

ГОССТРОЙ СССР РОСТОВСКИЙ ПРОМСТРОЙНИЙПРОЕКТ

Общие указания

1. Рабочие чертежи архитектурно-строительной части автоматизированной отдельно стоящей компрессорной станции 3К-120А производительностью 6 м³/с (360 м³/мин) воздуха разработаны на основании заданий на архитектурно-строительную и сантехническую части проекта, выданных институтом „Гипростройдормаш" в 1982 г.

2. Посадку здания компрессорной станции на строительной площадке производить по чертежу генплана.

3. За условную отметку 0.000 принята отметка чистого пола первого этажа помещения машинного зала, соответствующая по чертежам генерального плана абсолютной отметке .....

4. Степень огнестойкости здания — II.

5. Категория производства по взрывной, взрыво-пожарной и пожарной опасности — „А".

6. Указания по выполнению обратной засыпки и антикоррозийной защите фундаментов от агрессивного воздействия грунтовых вод приведены в основном комплекте чертежей железобетонных конструкций марки „КЖ".

7. Горизонтальная гидроизоляция стен на отм.-0.050 выполняется из цементного раствора состава 1:2 толщиной 30 мм

8. Наружные стены компрессорной станции - однослойные панели из ячеистого бетона марки „35" объемным весом в сухом состоянии $\gamma_{сух.} = 700$ кг/м³.
Швы между панелями заполнять упругими синтетическими прокладками (пороизол, гернит) и герметизирующей мастикой (УМС-50) или цементным раствором. При этом следует руководствоваться СН 420-71, „Указания по герметизации стыков при монтаже строительных конструкций."

9. Кирпичные участки наружных стен выполнить из кирпича марки „100" на растворе марки „25" с последующей штукатуркой цементно-песчаным раствором марки „50" толщиной 20 мм и расшивкой швов под панели.

10. Стеновые панели с фасадной стороны должны отделываться в заводских условиях лицевым слоем с применением цветных смесей.

11. Внутренние перегородки здания компрессорной станции выполнять из сборных железобетонных панелей. Внутреннюю отделку выполнять согласно таблице внутренних отделочных работ (см. лист 14).

12. При кладке кирпичных участков стен в откосы дверных и оконных проемов заложить антисептированные деревянные пробки 250×120×65 через 10 рядов кладки по высоте, но не менее 2 х с каждой стороны проема.

13. Все деревянные конструкции антисептировать, а соприкасающиеся с кирпичной кладкой или бетоном обернуть толем.

14. Столярные изделия окрасить поливинилацетатными красками в два слоя.

15. Стальные щиты из рифленой стали окрасить двумя слоями эмали ХВ-124 по грунтовке ФЛ-03-К. Стальные щиты перегородок и прочие стальные конструкции окрасить краской БТ-177.
Закладные детали и соединительные элементы в стыках наружных ограждающих конструкций должны защищаться цинковым покрытием толщиной 120-180 мкм.

16. Отвод воды с кровли — наружный неорганизованный.

17. Конструкция кровли состоит из следующих элементов:

а) защитного слоя из гравия (ГОСТ 8268-74*) крупностью 5-10 мм на горячей битумной мастике марки МБК-Г-..... Битумную мастику антисептировать добавками порошковых гербицидов: монурона (ТУ6-11-18-67) или симазина (ГОСТ 15123-78) в количестве 0,3-0,5% или аминной, натриевой соли 2,4Д (ТУ6-01-893-73) в количестве 1-1,5% веса битума.

б) водоизоляционного ковра из 4 слоев рубероида с эластичным покровным слоем марки РэМ-350 (ТУ 21-30-72) на горячей битумной мастике марки МБК-Г-..... Битумную мастику антисептировать добавками кремнефтористого (ГОСТ 87-77) или фтористого (ГОСТ 2871-75*) натрия в количестве 4-5% от веса битума; в качестве наполнителя должен применяться низкосортный асбест.

в) теплоизоляционного слоя из гидрофобизированных минераловатных плит повышенной жесткости, производимых из гидромассы (ГОСТ 22950-78) $\gamma = 200$ кг/м³ по сборным железобетонным плитам.

18. В местах примыканий кровли к вертикальным поверхностям выполнить усиление из 3 х слоев рубероида: 1 слой (верхний) из рубероида с эластичным покровным слоем и крупнозернистой посыпкой марки РэК-420 (ТУ 21-27-30-72), 2 слоя (нижних) из рубероида марки РэМ-350 на горячей битумной мастике марки МБК-Г-..... .

19. Схемы расположения фундаментов под каркас здания и фундаментных балок и указания к ним даны на чертежах КЖ.

20. Днища каналов и подошвы фундаментов под оборудование выполнить по тщательно спланированному и уплотненному щебнем основанию. Уплотнение производить слоями толщиной 200 мм с доведением плотности скелета грунта до 1.6 т/м³.

21. Бетонные фундаменты под оборудование и каналы выполнить из бетона марки „100".

22. Наружные поверхности стенок каналов, находящиеся в грунте, обмазать за 2 раза горячим битумом марки БН-V ГОСТ 6617-76 по холодной битумной грунтовке.

23. Обратную засыпку фундаментов и пазух у стенок каналов производить непучинистым грунтом с послойным трамбованием через 150-200 мм с обеих сторон.

24. Прокладку кабельных труб вести под наблюдением электриков.

25. По периметру здания устроить асфальтовую отмостку шириной 1 м по щебеночному основанию h=100 мм.

Рекомендации по организации строительства

Проект организации строительства выполняется проектной организацией, привязывающей типовой проект, в соответствии с требованиями СН 47-74, с учетом местных и особых условий строительства: природно-климатических особенностей района строительства, источников снабжения энергоресурсами и водой, условий размещения компрессорной станции в составе строящегося или существующего предприятия, способов организации строительства и средств механизации строительно-монтажных работ, согласованных со строительной организацией, и данных об её мощности, наличия производственной базы стройиндустрии и т. д.

8108/6 7

Привязан	
Инв. №	

				ТП 904-1-51 — АР	
				Компрессорная станция 3К-120А	
Н. контр.	Бескоровайный			Стадия / Лист / Листов	
Ст. инж.	Горская			Р / 2	
Рук. гр.	Бескоровайный				
ГАП	Петровский			Общие данные (окончание)	Госстрой СССР Ростовский Промстройниипроект
Нач. отд.	Салкьянц				
Гип	Осташевский				

Копировал

Формат А4

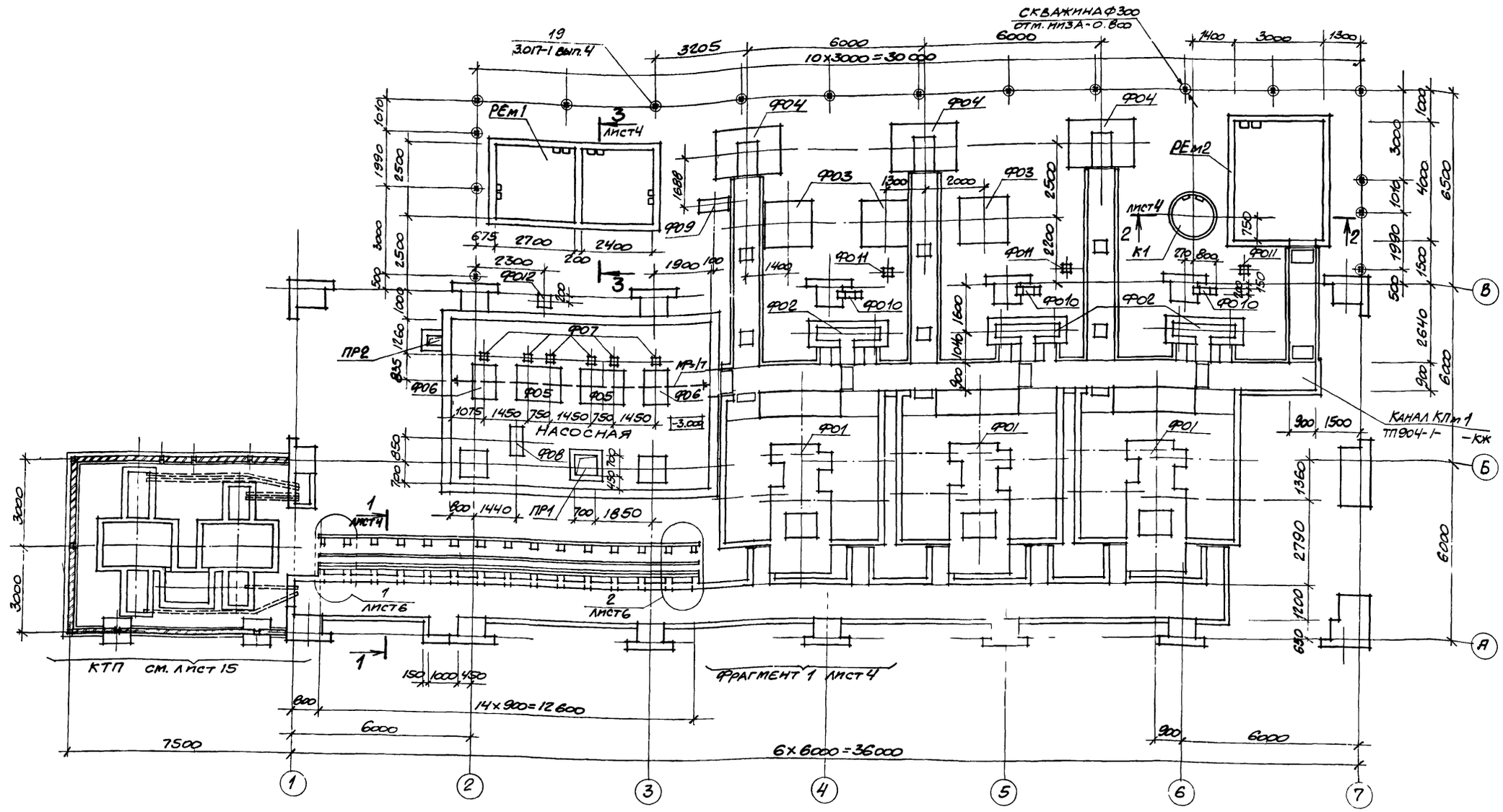

Спецификация к плану подземных конструкций

Марка, поз.	Обозначение	Наименование	Кол.	Масса ед. кг.	Приме-чание
Ф01	ТП904-1- -КЖ лист 27	Фундамент Ф01	3		
Ф02	-АР лист 4	Ф02	3		
Ф03	лист 4	Ф03	3		
Ф04	лист 4	Ф04	3		
Ф05	лист 5	Ф05	2		
Ф06	лист 5	Ф06	2		
Ф07	лист 5	Ф07	6		
Ф08	лист 5	Ф08	1		
Ф09	лист 5	Ф09	1		
Ф010	лист 5	Ф010	3		
Ф011	лист 5	Ф011	3		

Марка, поз.	Обозначение	Наименование	Кол.	Масса ед. кг	Приме-чание
Ф02	ТП904-1- -АР лист 5	Фундамент Ф012	1		
ПР1	лист 5	Приямок ПР1	1		
ПР2	лист 5	ПР2	1		
РЕм1	-КЖ лист 22	Резервуар РЕм1	1		
РЕм2	лист 24	РЕм2	1		
К1	лист 17	Колодец К1	1		
П7g-3-3	ТП904-1- -КЖП П7g-3-3	Плита П7g-3-3	3		
Л	ГОСТ 3634-79	Люк Л	5		
КЦО-1	Серия 3.900-3 вып.7	Кольцо КЦО-1	5		

8108/6 8

Привязан

Инв. №

		ТП904-1-51 -АР	
		Компрессорная станция 3К-120А	
Н. контр.	Бескоровайный		
Провер.	Горская	Стадия	Лист	Листов
Архитек.	Горицына	Р	3	
Рук. гр.	Бескоровайный			
ГАП	Петровский	План подземных конструкций.	Госстрой СССР Ростовский промстройниипроект	
Нач. отд.	Саакьянц			
ГИП	Усташевский			

Копир

Формат

Типовой проект 904-1-51-АР Альбом 6

Инв.№ подл. | Подпись и дата | Взам. инв.№

Фрагмент 1

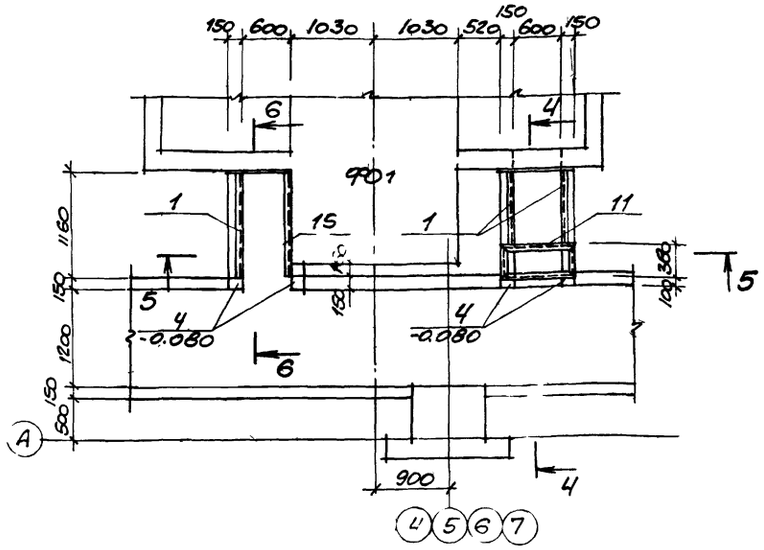

1-1

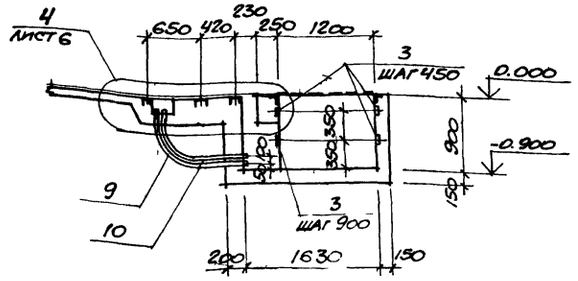

ФР02

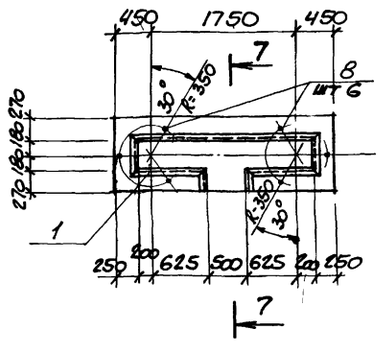

ФР03

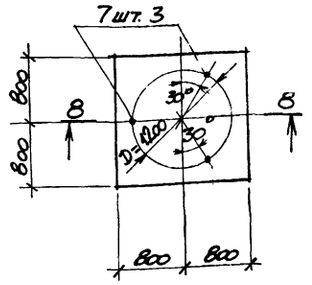

2-2

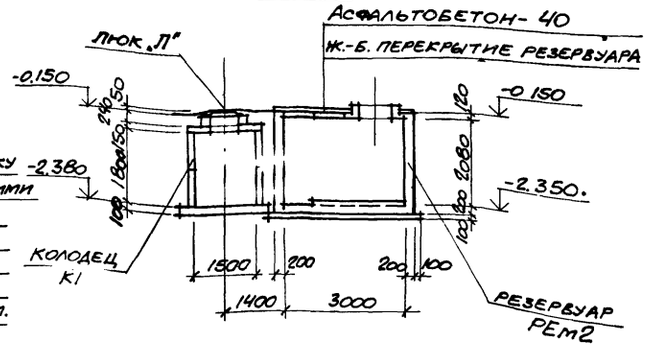

7-7

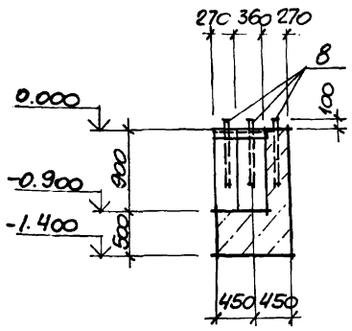

8-8

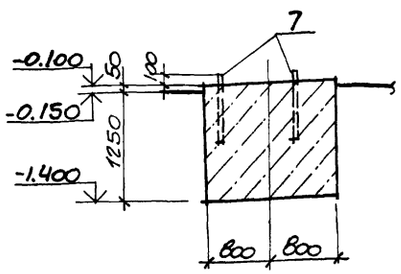

Слой гравия втопленный в антисептированную битумную мастику -2.380
3 слоя антисептированной битумной мастики с 3 мп армирующими прокладками из стеклохолста марки ВВ-Г
Огрунтовка раствором битума гятой марки в керосине или соляровом масле в соотношении (по весу) 1:2
Утеплитель плиты минераловатные повышенной жесткости на синтетическом связующем (ГОСТ 22950-78) — 50мм.
Монолитное жел.бет. перекрытие резервуара

3-3

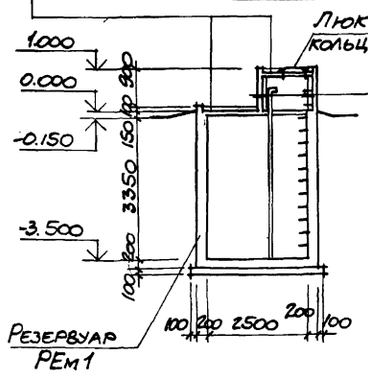

Жел.бет. стенки резервуара
Утеплитель - плиты минераловатные по ГОСТ 22950-78 - 50мм
Огрунтовка раствором битума пятой марки в керосине или соляровом масле в соотношении 1:2
Штукатурка из цементно-песчаного раствора марки 100 - 20мм по стальной сетке №20 ф проволоки 1.6мм (ГОСТ 5336-80).

4-4

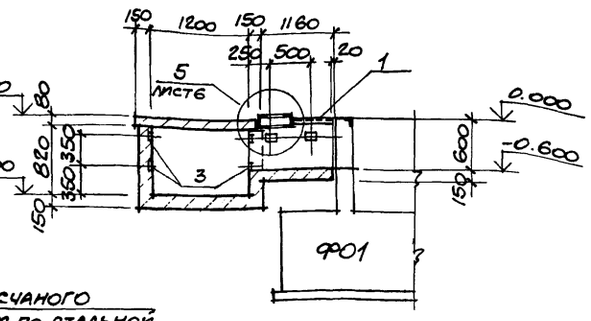

ФР04

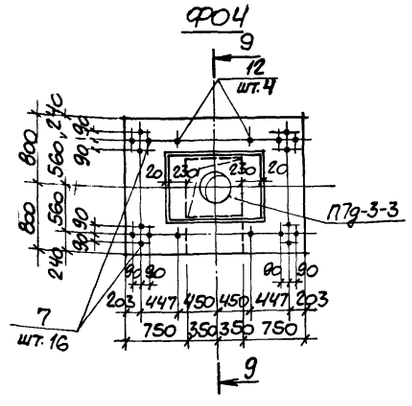

9-9

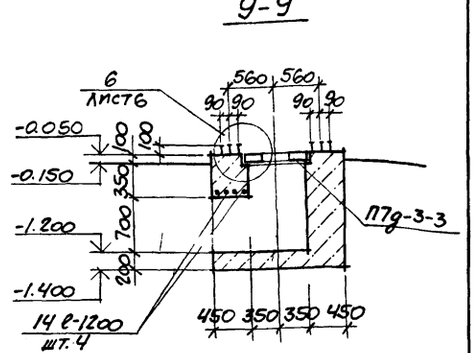

5-5

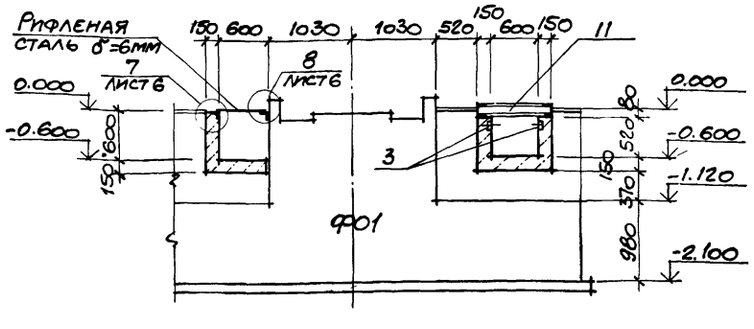

6-6

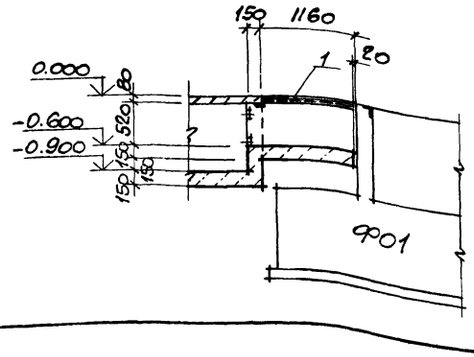

1. Данный лист рассматривать совместно с листами: 3; 6.

8108/6 9

Привязан

Инв.№

Н.контр.	Бескоровайный		
Провер.	Горская		
Техник	Суман		
Рук.гр.	Бескоровайный		
ГАП	Петровский		
Нач.ОСП-1	Саакьянц		
ГИП	Осташевский		

ТП 904-1-51-АР

Компрессорная станция ЗК-120А

Фрагмент 1
Фундаменты под оборудование ФР02-ФР04.

Стадия	Лист	Листов
Р	4	

Госстрой СССР
Ростовский Промстройниипроект

Типовой проект 904-1-51-АР Альбом 6

ФП05

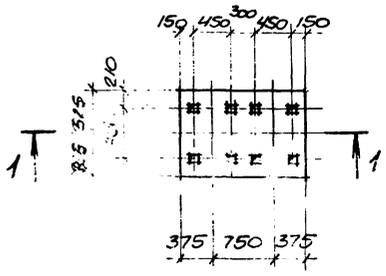

ФП06

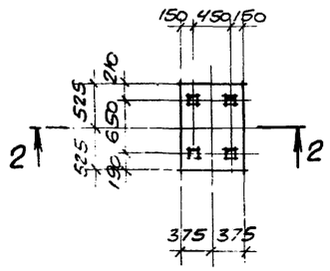

ФП07

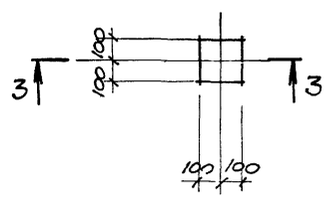

ФП08

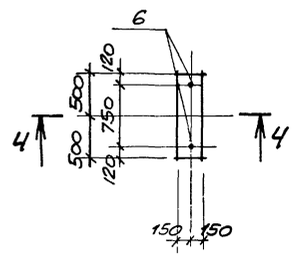

ФП09

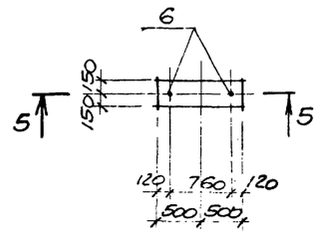

ФП10

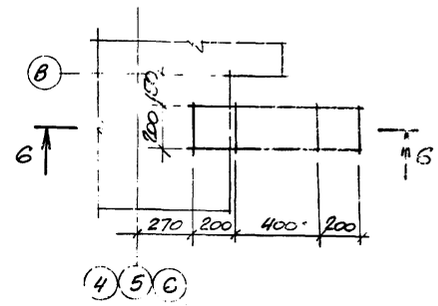

1-1

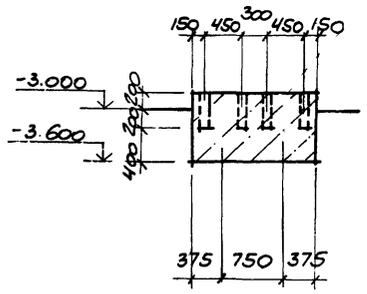

2-2

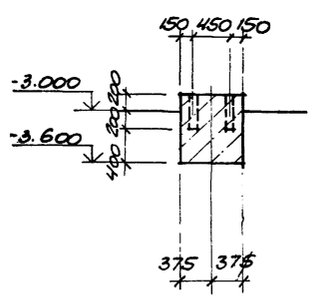

3-3

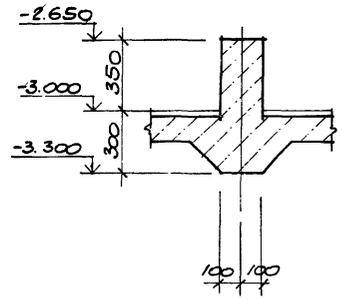

4-4

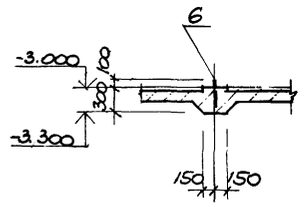

5-5

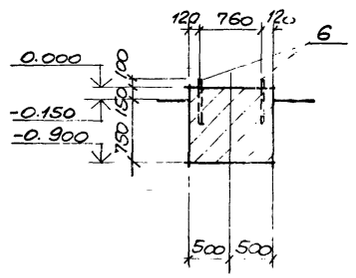

6-6

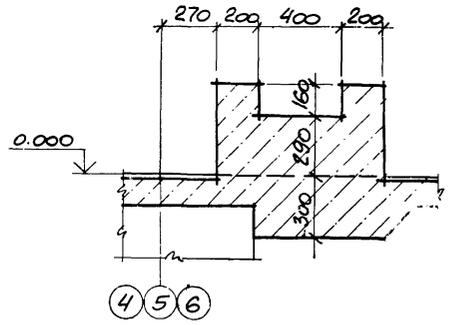

ФП11

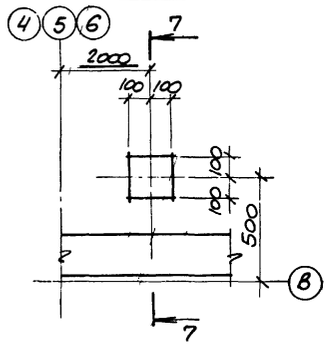

ФП12

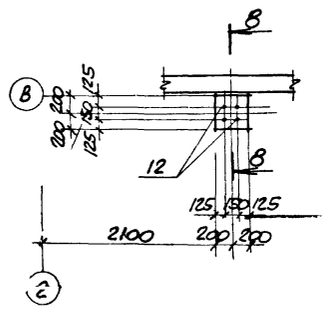

ПР1

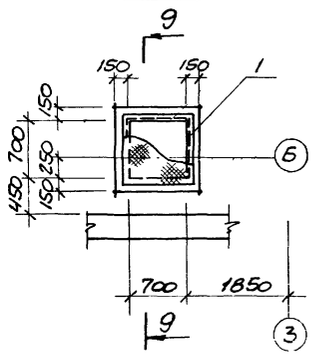

ПР2

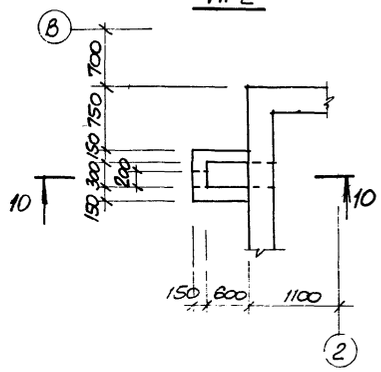

7-7

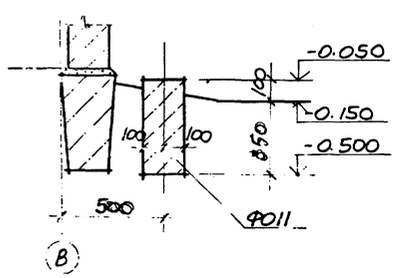

8-8

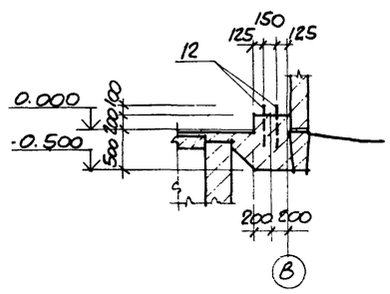

9-9

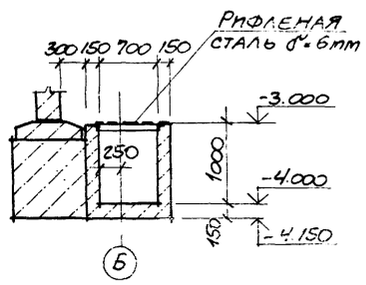

10-10

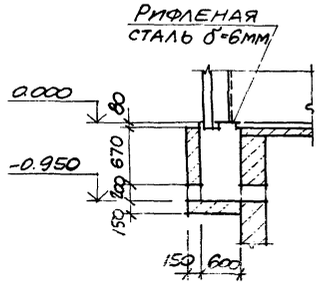

1. Данный лист рассматривать совместно с листами 3; 6.

8108/6

Привязан

10

Инв.№

ТП 904-1-51-АР

Компрессорная станция 3К-120А

Н.контр.	Бескровный			
Проверил	Оская			
Техник	Сумм-			
Рук.гр.	Беспр-			
ГАП				
Нач.отд.				

Стадия Р | Лист 5 | Листов

Госстрой СССР Гипроспецгаз им. Стройиндустрии

Типовой проект 904-1-51-АР Альбом 6

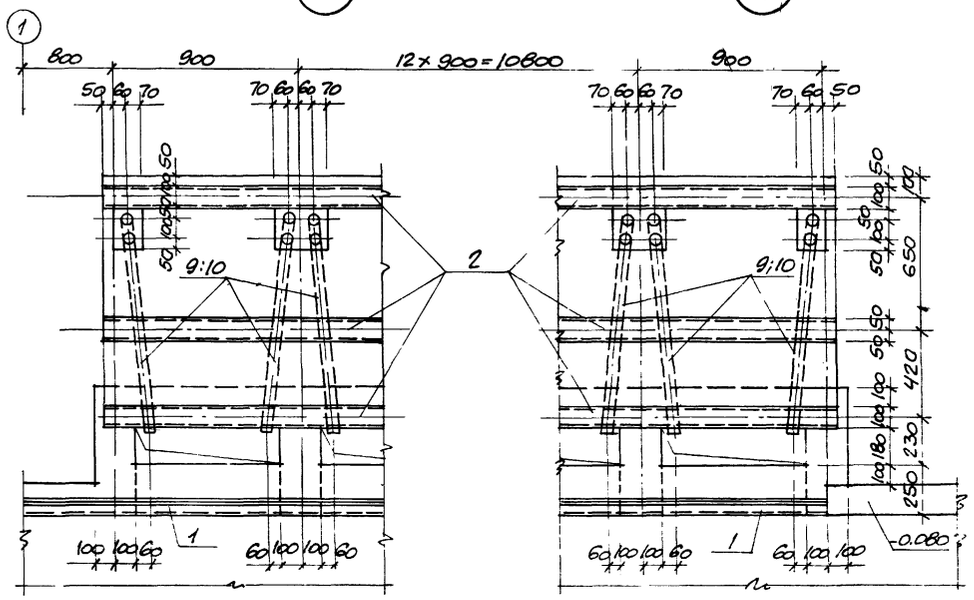

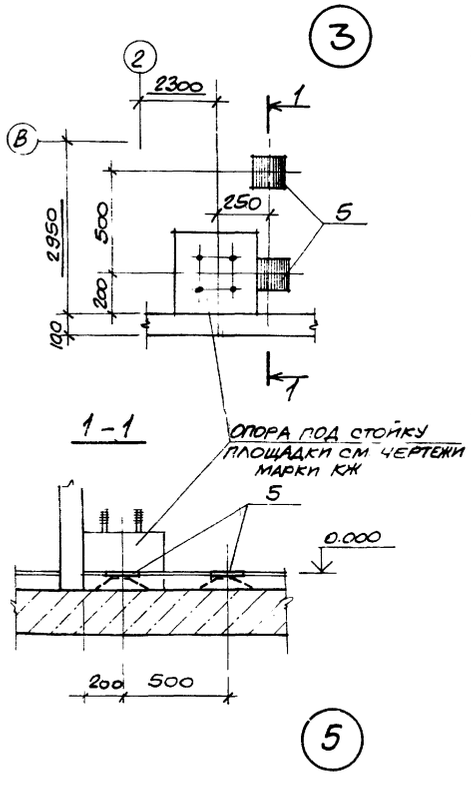

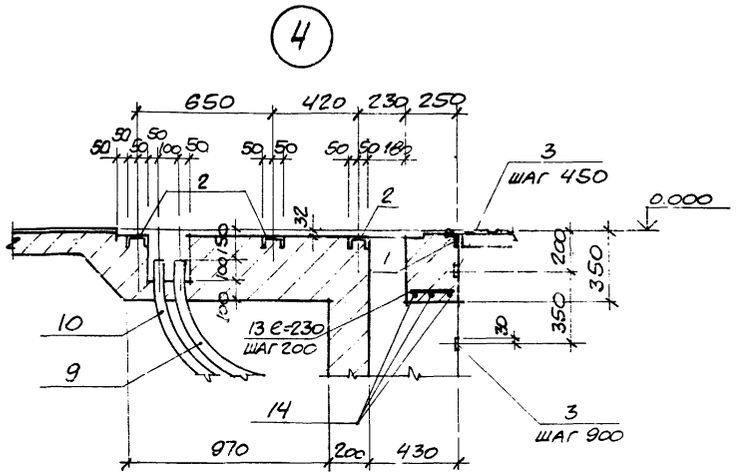

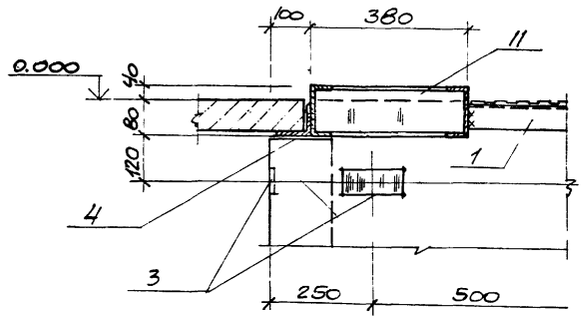

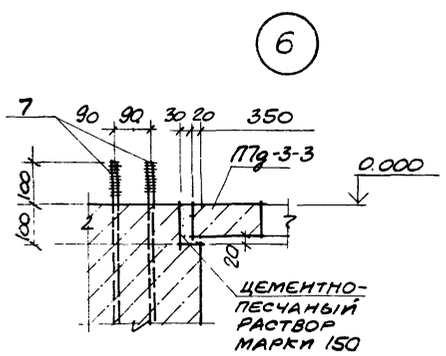

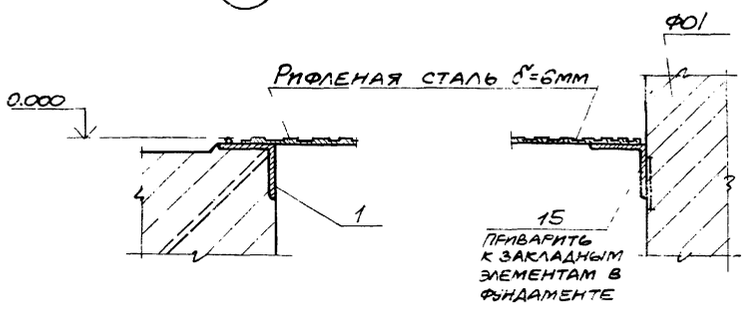

Спецификация закладных элементов к листам 3;4;5;6

Марка поз.	Обозначение	Наименование	Кол.	Масса ед кг	Примечание
1	1.400-15 вып.1 550-06	МН565	53.5	5.3	м
2	560-07	МН565	38.1	9.2	м
3	110-05	МН102-6	240	0.7	
4	120-44	МН112-3	12	2.4	
5	410-03	МН402-2	2	1.5	
6	ТП904-1- -КЖИ-МН7	МН7	4	0.42	
7	-МН16	МН16	57	0.82	
8	-МН18	МН18	18	1.4	
9	-МН19;МН20	МН19	28	7.3	
10	-МН19;МН20	МН20	28	7.5	
11	-МН21	МН21	3	26.6	
12	-МН22	МН22	16	0.93	
13	ГОСТ 5781-75	Ф6АI	14.7	0.22	м
14	ГОСТ 5781-75	Ф10АI	420	0.62	м
15	ГОСТ 8509-72	∠50×5; ℓ=1160	3	4.43	

8108/6

ПРИВЯЗАН

ИНВ. №

ТП904-1-51 -АР

Компрессорная станция 3К-120А

Н.контр.	Бескоровайный		Стадия	Лист	Листов
Провер.	Горская		Р	6	
Техник	Суман				
Рук.гр.	Бескоровайный				
ГАП	Петровский				
Нач.отд.	Слакьянц				
ГИП	Осташевский				

Узлы 1-8. Спецификация закладных элементов к листам 3;4;5;6.

Госстрой СССР Ростовский Промстройниипроект

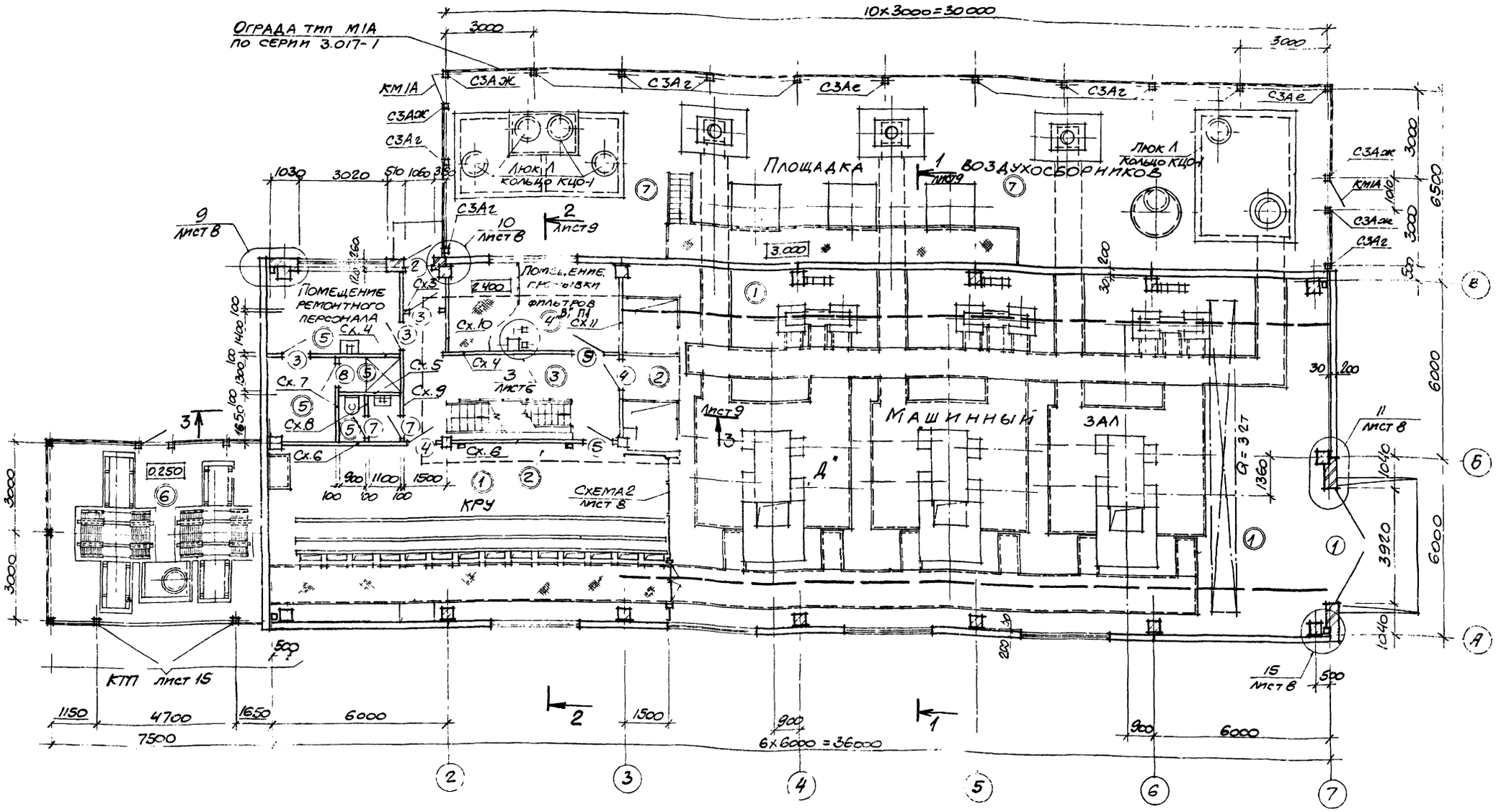

Спецификация элементов заполнения проемов

Марка, поз.	Обозначение	Наименование	Кол.	Масса ед. кг	Примечание
1	Шифр 41-74 вып. 1, 2.	Ворота В 3,6×3,0	1		
2	ГОСТ 14624-69	Дверной блок Д60ПП	1		
3		Д42ПП	3		
4		Д33П	2		
5		Д42Л	1		
6		Д33Л	2		
7		Д34ПП	2		
8		Д34ЛПВ	1		
9	Серия 2.435-6 вып 5	ПД 1	1		

Спецификация к плану на отм. 0.000

Марка, поз	Обозначение	Наименование	Кол	Масса ед. кг	Примечание
СЗАг	3.017-1 вып. 1	Жел. бет. столб СЗАг	11	60	
СЗАе		СЗАе	2	60	
СЗАж		СЗАж	4	60	
КМ1А	3.017-1 вып. 5	Полотно калитки КМ1А	2	43	
	ГОСТ 5336-67	Сетка N30-2.0 шпр. 1000	40		м
МС2	3.017-1 вып. 2	Соединит. элемент МС2	10	0.31	
МС5		МС5	80	57.5	м
	ГОСТ 3634-79	Люк Л	5		
КЦО-1	3.900-3, вып. 7	Кольцо КЦО-1	5		

1. Маркировочные схемы панелей внутренних перегородок Сх.3-Сх.11 см. на листах 11; 12.
2. На плане в двойных кружках замаркированы типы полов.

Типовой проект 904-1-51-АР Альбом 6

Подпись и дата | Взам. инв. №

Инв. № подл.

ПРИВЯЗАН

ИНВ. №

8108/6 12

ТП 904-1-51 - АР

Компрессорная станция ЗК-120А

Н. контр.	Горская	
Провер.	Бескоровайный	
Архитек.	Торицына	
Рук. гр.	Бескоровайный	
ГАП	Петровский	
Нач. ОСП-1	Саакьянц	
ГИП	Осташевский	

План на отм. 0.000

Стадия	Лист	Лист
Р	7	

Госстрой СССР Ростовский Промстройниипроект

Типовой проект 904-1-51 - АР Альбом 8

План на отметке 3.600; 4.200

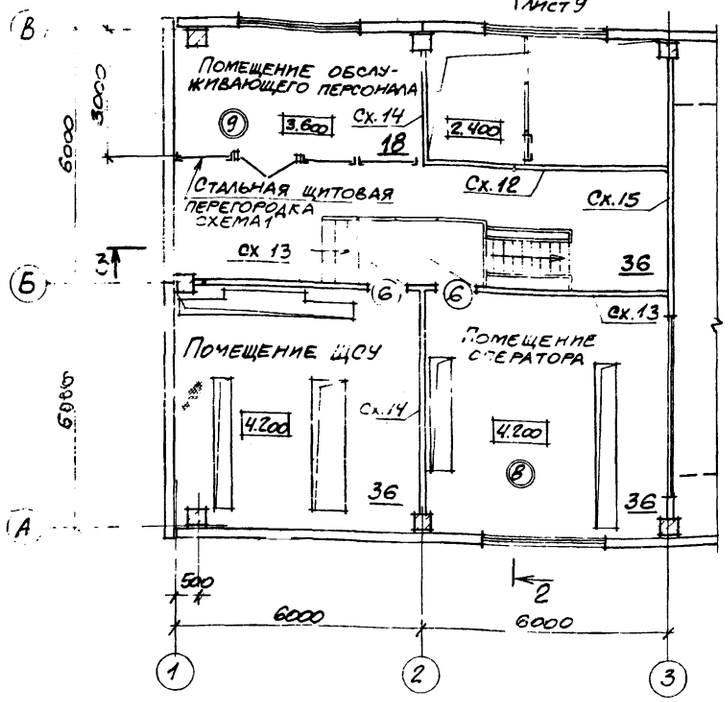

Схема 1

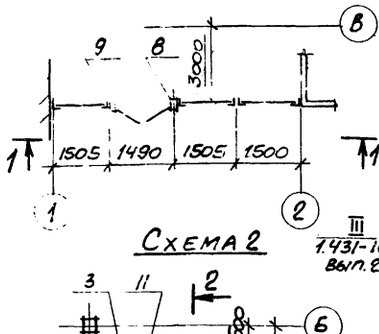

1-1

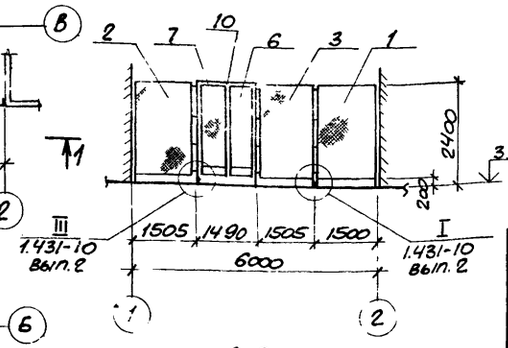

Схема 2

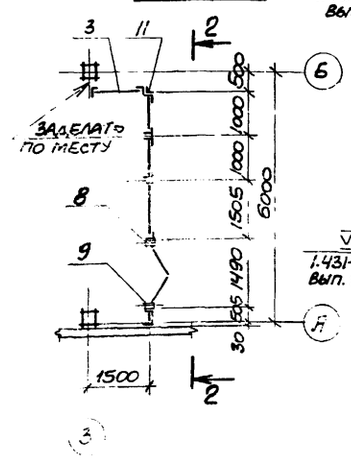

2-2

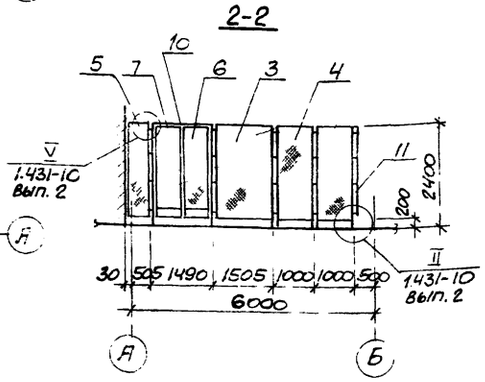

9

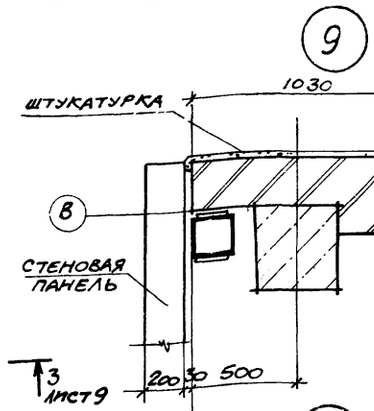

10

11

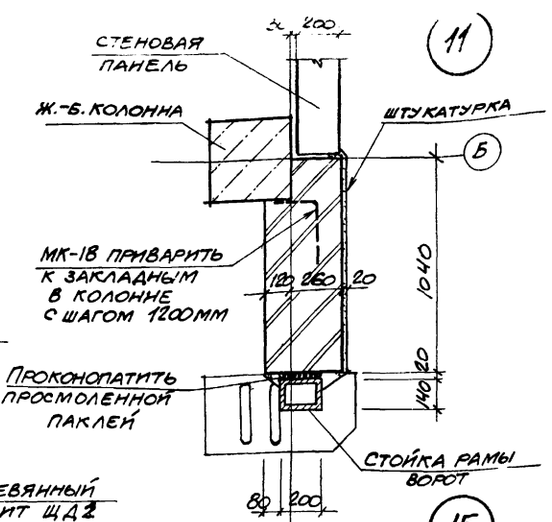

12

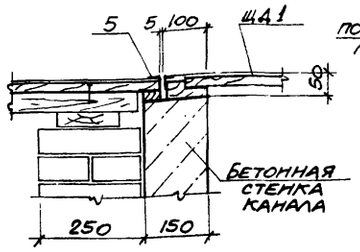

13

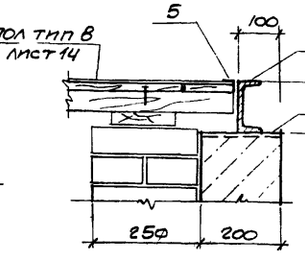

14

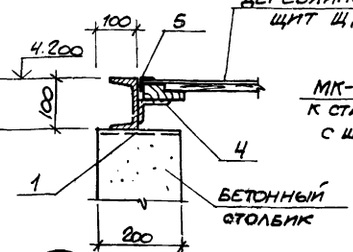

15

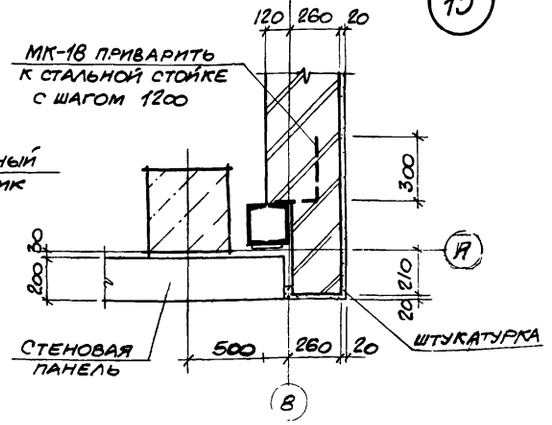

16

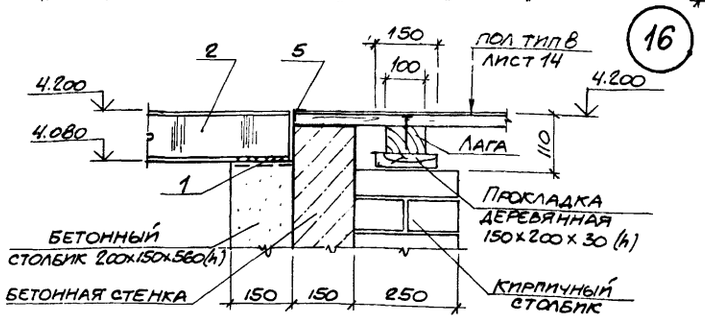

Спецификация элементов стальных щитовых перегородок

Марка, поз	Обозначение	Наименование	Кол.	Масса ед.кг	Примечание
		Щиты			
1	1.431-10В3 02.01.00-02	1.5×2.4 ЩПГ	1	26.0	
2	02.02.00-01	1.5×2.4 ЩПГ-А	1	24.4	
3	02.03.00-01	1.5×2.4 ЩПГ-Б	3	24.4	
4	02.01.00-03	1.0×2.4 ЩПГ	2	22.1	
5	ТП 904-1- -КЖИ-Щ1	Щ1	1		
		Створки дверные			
6	1.431-10В3 02.06.00-01	0.7×2.4 ДПГ-П	2	20.0	
7	02.17.00	0.7×2.4 ДПГ-Л	2	19.3	
		Стойки			
8	1.431-10В3 02.05.00-03	2.4 ДСГ-П	2	11.6	
9	02.05.00-01	2.4 ДСГ-Л	2	11.6	
10	02.15.00-01	Ригель Р2	2	7.12	
11	02.00.01-01	Уголок	1	4.63	

1. Замаркированные схемы перегородок Сх12-Сх15 на плане с отм. 3.600 и 4.200 разработаны на листах 11; 12.
2. На плане в двойных кружках замаркированы типы полов. Экспликацию полов см на листе 14.
3. Пол на отметке 4.200 в помещении ЩСУ – щиты из рифленой стали по стальным балкам. Раскладка щитов дана в чертежах марки КМ.

8108/6

Привязан

13 Инв. №

Н.контр.	Рескорованный		ТП 904-1-51 - АР
Провер.	Горская		Компрессорная станция 3К-120А
Техник	Суман		Стадия Р; Лист 8; Листов
Ст.инж.	Горская		
Рук.гр.	Рескорованный		
ГАП	Петровский		План на отм. 3.600; 4.200 Схемы перегородок 1; 2. Узлы 9–16.
Нач.отд.	Саакьянц		Госстрой СССР Ростовский Промстройниипроект
ГИП	Осташевский		

Копировал

Формат А2

Типовой проект 904-1-51-АР Альбом 6

Разрез 1-1

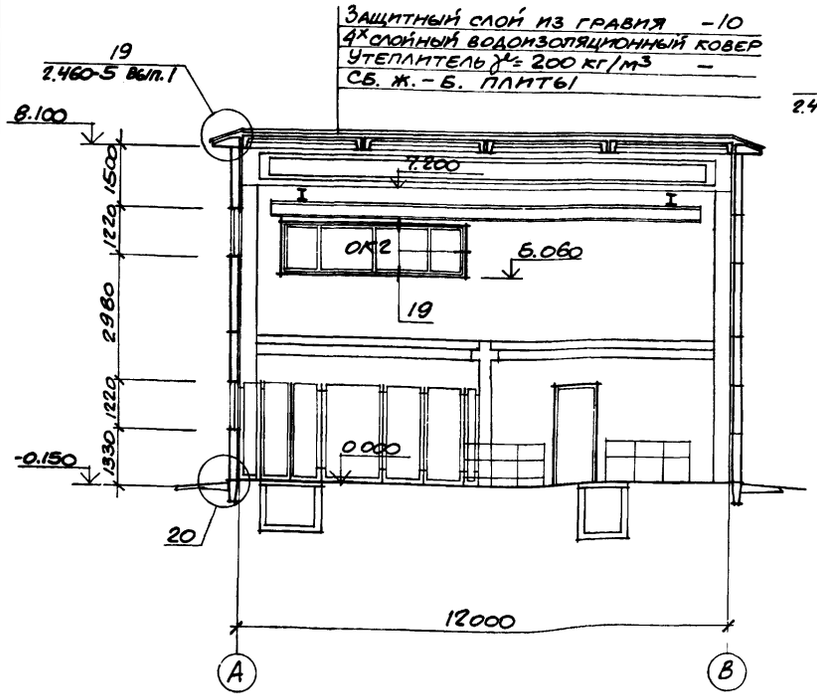

Разрез 2-2

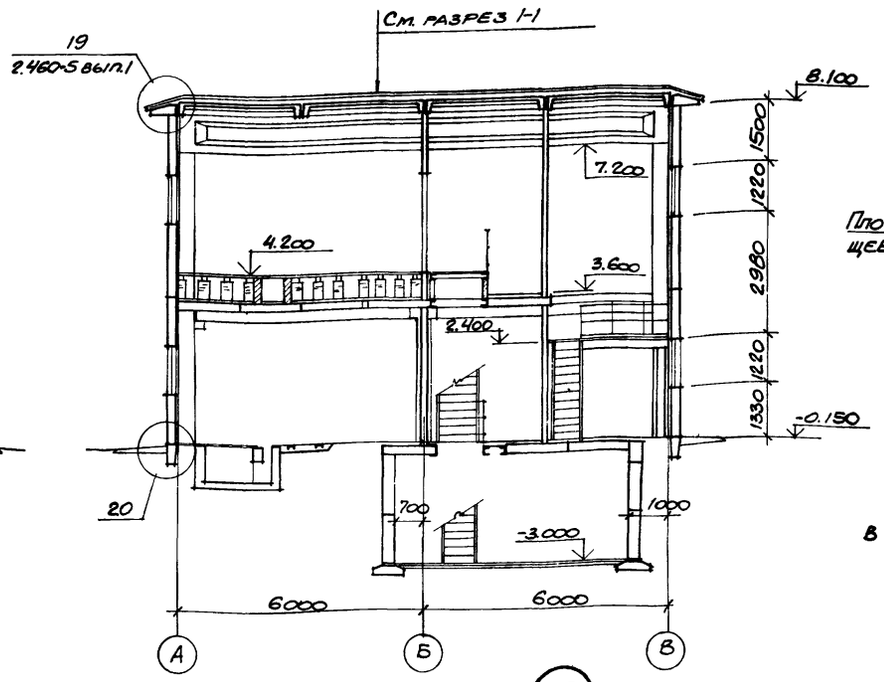

Разрез 3-3

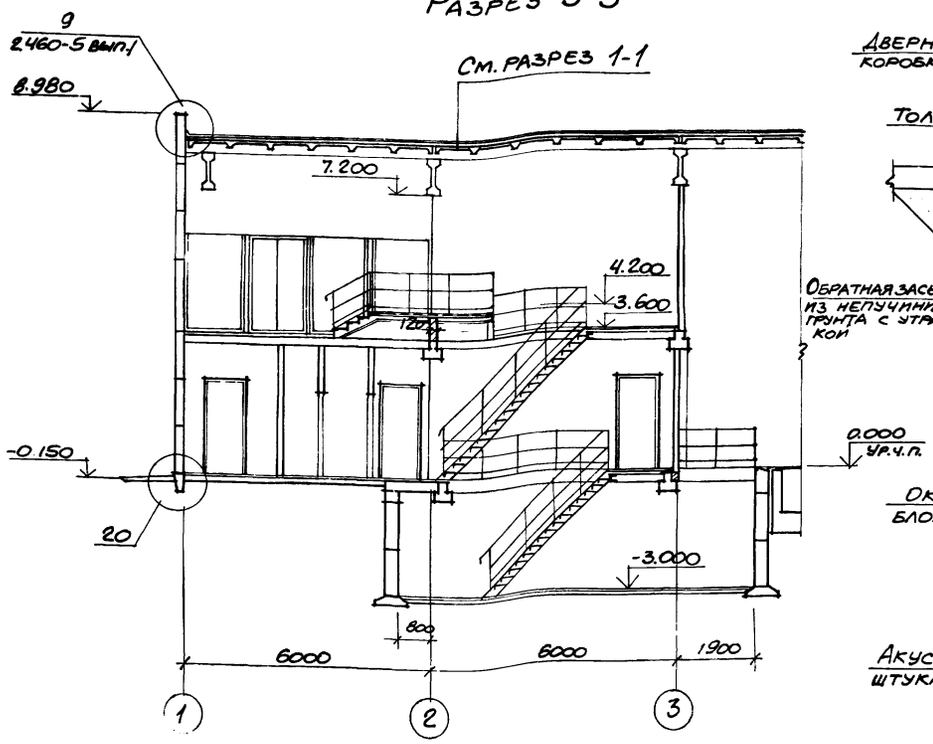

(18)

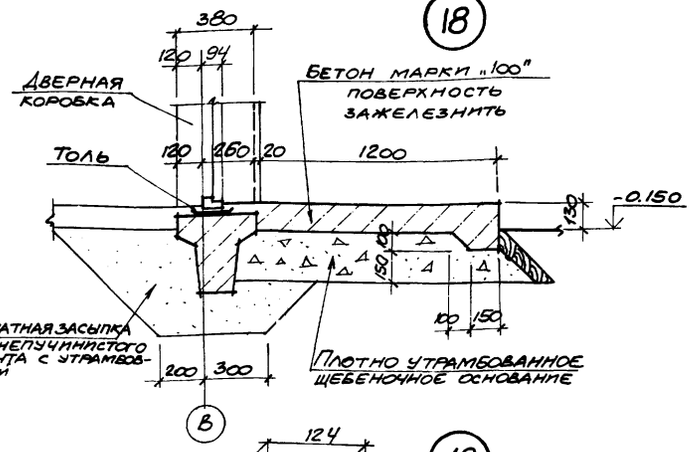

(19)

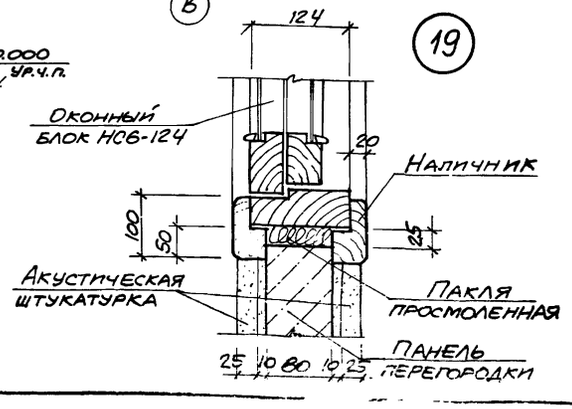

(20)

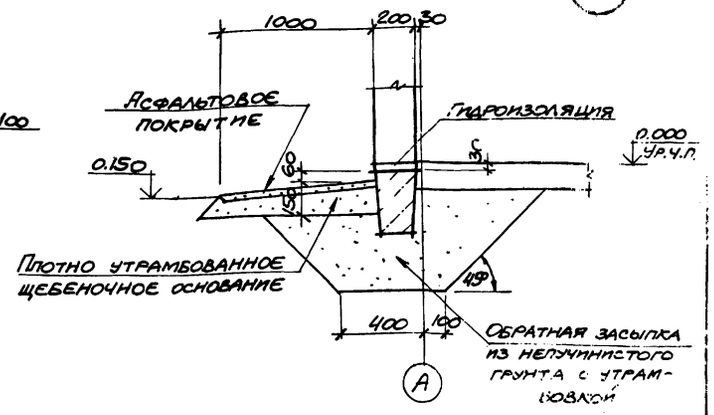

1. Данные о составе кровли см на листе 2 в общих указаниях.

8108/6

Привязан

14 Инв.№

			ТП904-1-51-АР		
			Компрессорная станция 3К-120А		
Н.контр.	Горская			Стадия	Лист	Листов
Техник	Суман			Р	9	
Рук.гр.	Бескорова		Разрезы 1-1 ÷ 3-3	Госстрой СССР Ростовский Промстроинипроект	
ГАП					
Нач.ОСПЧ					
ГИП					

Копировал

Формат А1

Типовой проект 904-1-31-АР Альбом 6

Фасад 1-7

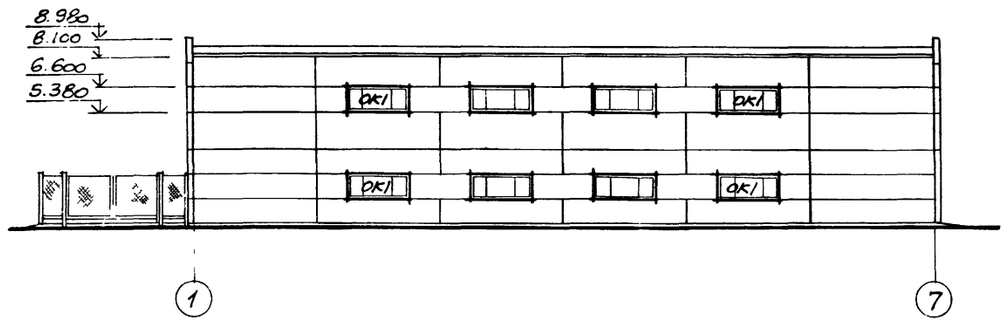

Фасад А-В

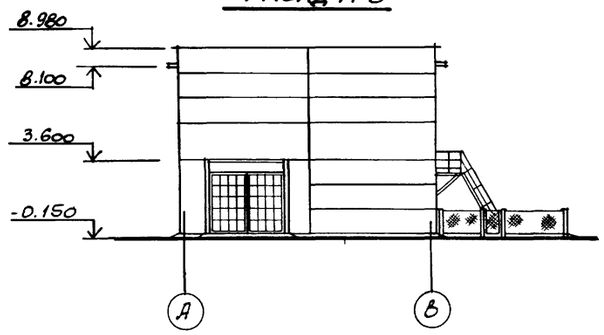

Фасад 7-1

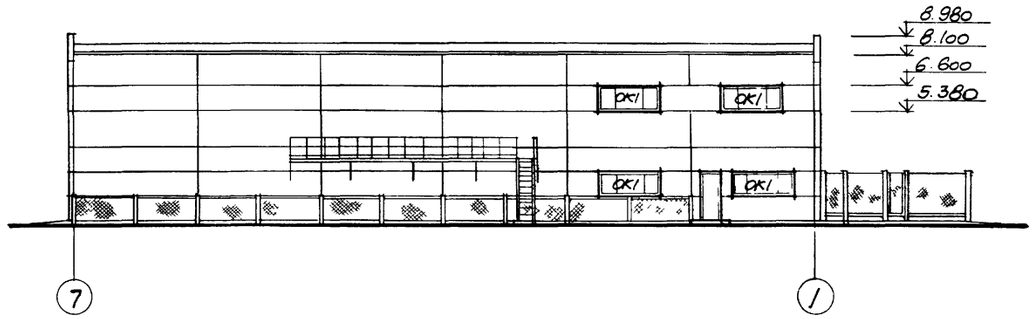

Фасад В-А

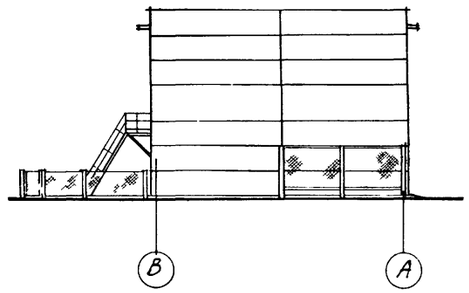

План кровли

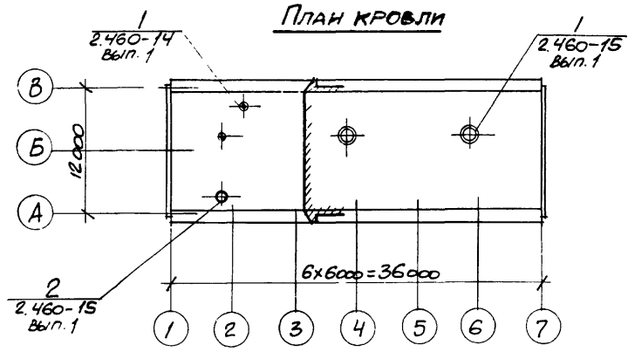

Схема расположения элементов заполнения оконных проемов

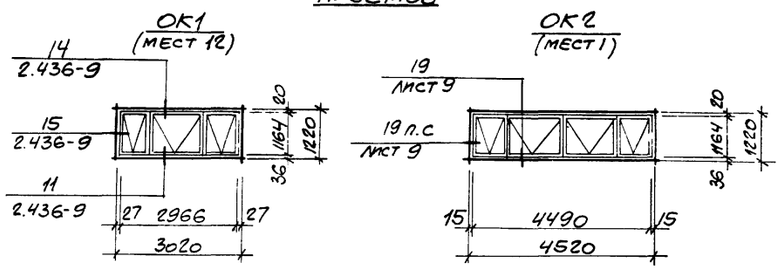

Спецификация заполнения оконных проемов

Марка	Обозначение	Наименование	Кол.	Примечание
		Проем ОК1		
НС3-94	ГОСТ 12506-67	оконный блок НС3-94	1	
		Проем ОК-2		
НС5-124		оконный блок НС5-124	1	

Спецификация элементов к узлам заделки кровли

Марка, поз.	Обозначение	Наименование	Кол.	Масса ед.кг	Примечание
КР1	2.460-15 вып.1	стальной козырек КР1	1	5.36	
КР5		КР5	2	6.5	
ПП2		прижимная полоса ПП2	1	1.69	
ПП5		ПП5	2	2.54	
ФЭ2		фасонный элемент ФЭ2	1	9.1	
ФЭ9		ФЭ9	2	12.5	
КС6	2.460-14 вып1	стяжное кольцо КС6	1	0.5	
КС8		КС8	1	0.76	
КЛ1		стальной колпак КЛ1	1	5.76	
КЛ3		КЛ3	1	5.29	
ПП1		прижимная полоса ПП1	2	1.08	
КФ1		кольцо-фланец КФ1	1	1.36	
ФЭ1		фасонный элемент ФЭ1	2	6.0	

8108/6

Привязан

Инв. №

15

Н.контр.	Бескоровайный	
Провер	Горская	
Архит.	Быстрова	
Рук.гр.	Бескоровайный	
ГАП	Петровский	
Нач.ОСП-1	[illegible]	
ГИП		

ТП904-1-31-АР

Компрессорная станция ЗК-120А

Стадия	Лист	Листов
Р	10	

Фасады. План кровли. Схемы заполнения оконных проемов. Спецификации.

Госстрой СССР
РОСТОВСКИЙ ПРОМСТРОЙНИЙПРОЕКТ

Типовой проект 904.1-51 - АР Альбом 6

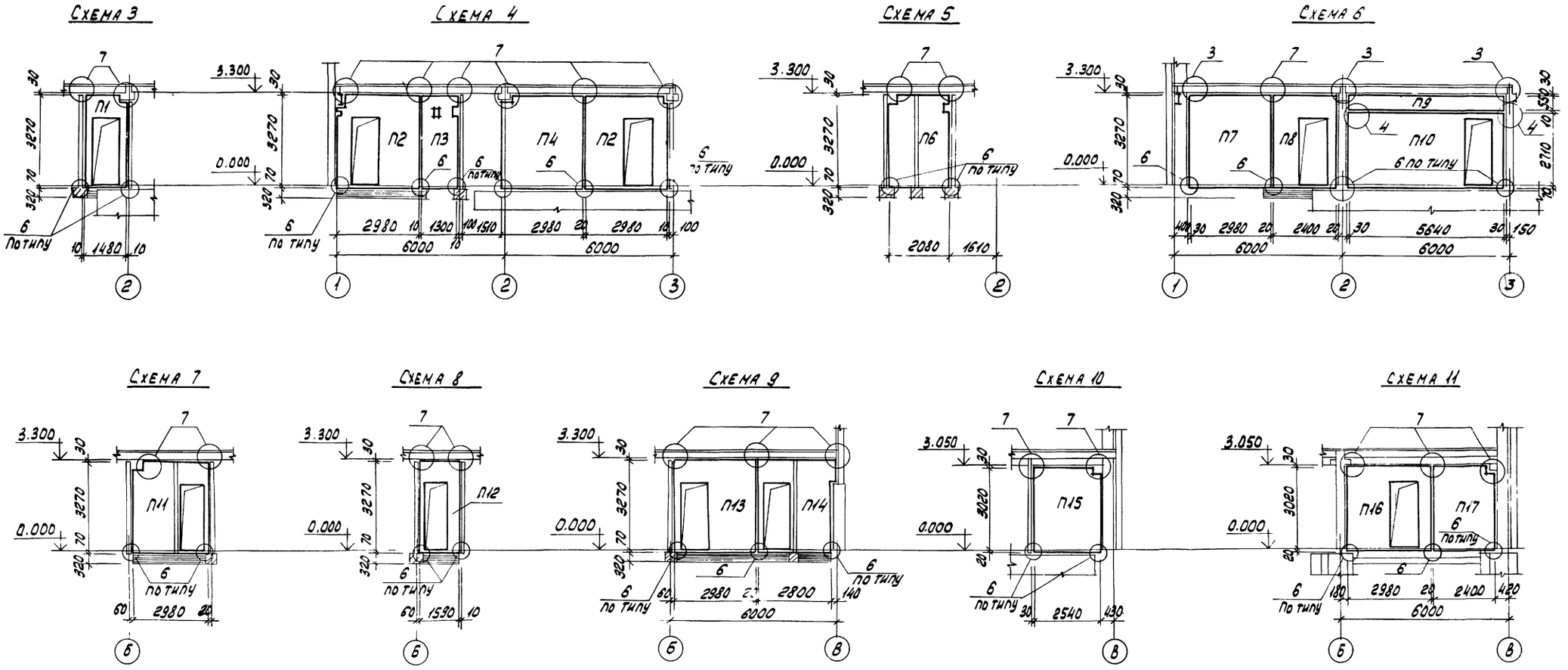

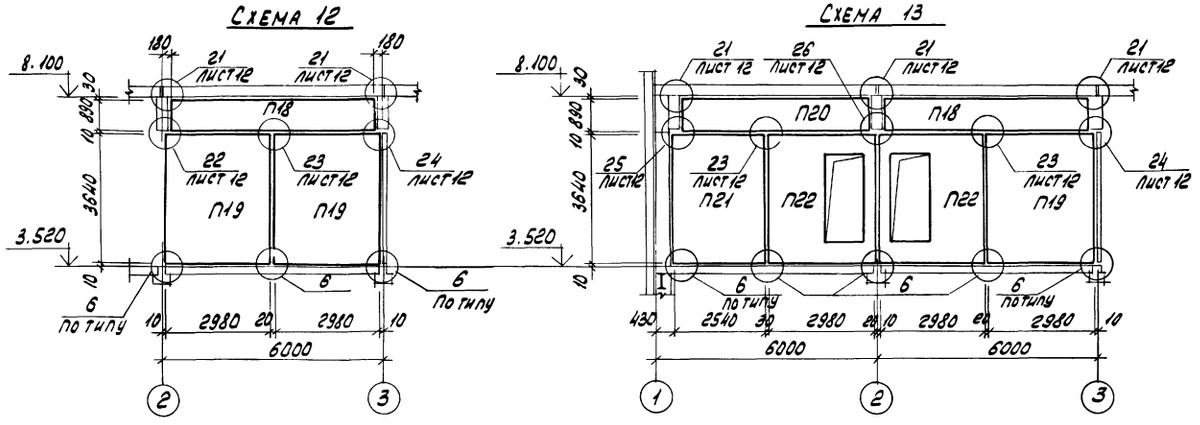

1. На маркировочных схемах панелей перегородок замаркированные узлы без ссылок на лист 12 приняты по серии 1.431-15 вып. 1.
2. Перегородки опираются на подколонники, перекрытия и кирпичную кладку из кирпича марки 100 на растворе марки 50 (толщина в один кирпич, четыре ряда по высоте.)
3. Подливку на опорах и заполнение швов выполнять по узлам 1,2 и указанию п.13 серии 1.431-15 вып.1

8108/6

Привязан

Инв. №

16

Н.контр.	Бескоровайный		
Провер.	Горская		
Техник	Суман		
Ст. инж.	Горская		
Рук. гр.	Бескоровайный		
ГАП	Петровский		
Нач. осп. 1	Саакьянц		
ГИП	Осташевский		

ТП 904-1-51 - АР

Компрессорная станция 3К-120А

Стадия	Лист	Листов
Р	11	

Маркировочные схемы панелей перегородок (начало)

ГОССТРОЙ СССР РОСТОВСКИЙ ПРОМСТРОЙНИЙПРОЕКТ

Копировал

Типовой проект 904.1.51 - АР Альбом 6

Схема 14

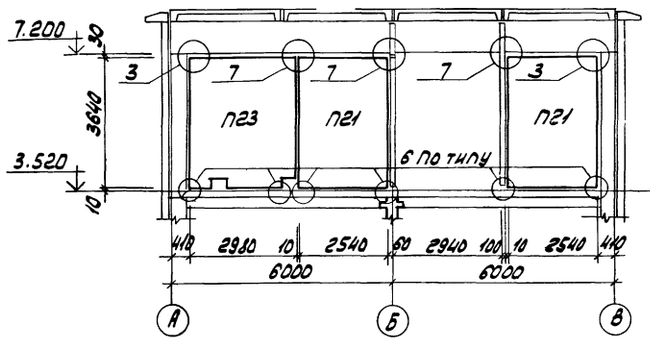

Схема 15

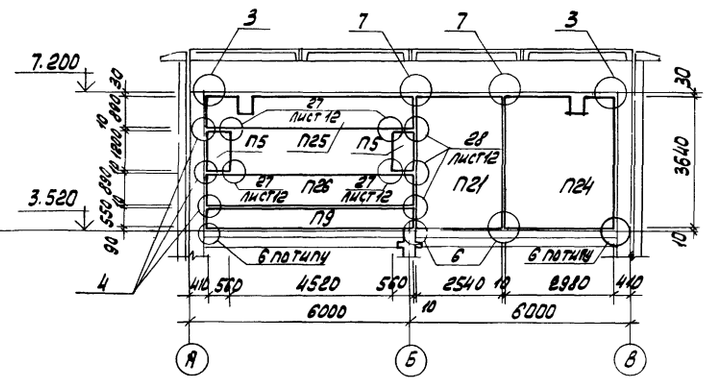

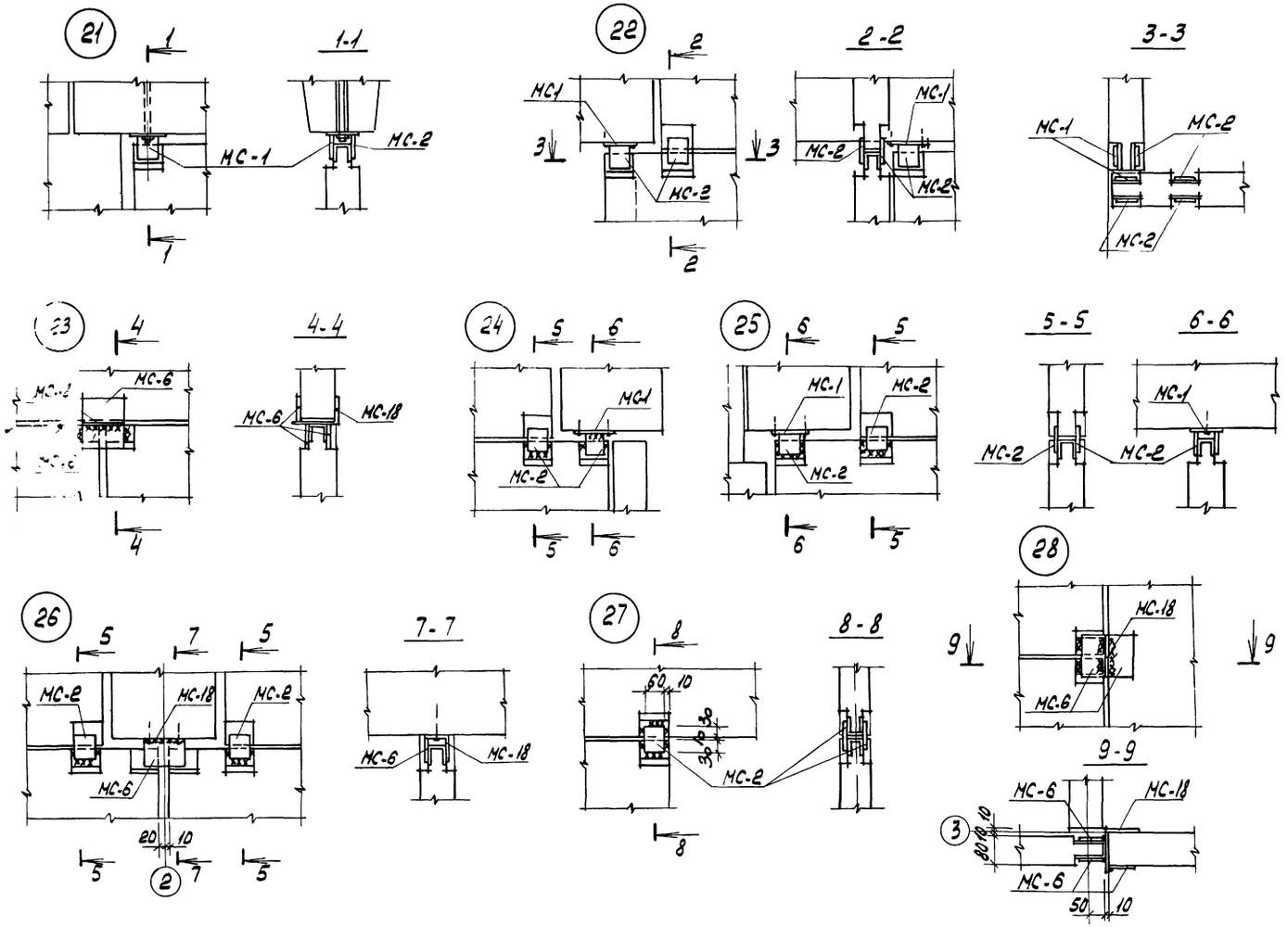

Спецификация к маркировочным схемам панелей перегородок

Марка поз.	Обозначение	Наименование	Кол.	Масса ед. кг	Примечание
		Панели перегородок			
П1	ТП904-1- -КЖИ-ПГ1	ПГ1	1		
П2	-ПГ2	ПГ2	2		
П3	-ПГ3	ПГ3	1		
П4	- ППБ-21-1 / 2,98×3,34 -1	ППБ-21-1 / 2,98×3,34 -1	1		
П5	-ПГ5	ПГ5	2		
П6	-ПГ4	ПГ4	1		
П7	1.431-15 вып.2	ППБ-21 / 2,98×3,34	1		
П8	ТП904-1- -КЖИ-ПГ6	ПГ6	1		
П9	1.431-15 вып.2	ППБ-7 / 5,64×0,55	2		
П10	ТП904-1- -КЖИ-ПГ7	ПГ7	1		
П11	-ПГ8	ПГ8	1		
П12	-ПГ9	ПГ9	1		
П13	-ПГ10	ПГ10	1		
П14	-ПГ11	ПГ11	1		
П15	ППБ-13 / 2,54-3,04 -1	ППБ-13 / 2,84×3,04 -1	1		
П16	-ПГ12	ПГ12	1		
П17	-ПГ13	ПГ13	1		
П18	1.431-15 вып.2	ППБ-5 / 5,64×0,89	2		
П19	ТП904-1- -КЖИ-ПГ14	ПГ14	3		
П20	-ПГ15	ПГ15	1		
П21	-ПГ16	ПГ16	4		
П22	-ПГ17	ПГ17	2		
П23	-ПГ18	ПГ18	1		
П24	-ПГ19	ПГ19	1		
П25	-ПГ20	ПГ20	1		
П26	ППБ-5 / 5,64×0,89 -1	ППБ-5 / 5,64×0,89 -1	1		
		Соединительные изделия			
МС-1	1.431-15 вып.4	МС-1	24		
МС-2	То же	МС-2	44		
МС-6	"	МС-6	47		
МС-10	"	МС-10	28		
МС-12	"	Шуруп А8×50 091 ГОСТ1145-70	158		
МС-14	"	Ниппель МС-14	158		
МС 17	"	МС-17	45		
МС-18	"	МС-18	52		
ДГ5,5×60	"	Дюбель ДГ5,5×60	26		

8108/6

Привязан

Инв. №

17

Н.контр.	Бескоровайный	
Провер.	Горская	
Техник	Суман	
Ст. инж.	Горская	
Рук. гр.	Бескоровайный	
ГАП	Петровский	
Нач.осп.	Саакьянц	
ГИП	Осташевский	

ТП 904.1-51 - АР

Компрессорная станция 3К-120А

Стадия	Лист	Листов
Р	12	

Маркировочные схемы панелей перегородок (окончание)

ГОССТРОЙ СССР РОСТОВСКИЙ ПРОМСТРОЙНИЙПРОЕКТ

Копировал

Формат 22

Инв. № подл. | Подп. и дата | Взам. инв. №

Согласовано

Типовой проект 904-1-51 - АР Альбом 6

Схема расположения опор двойного пола

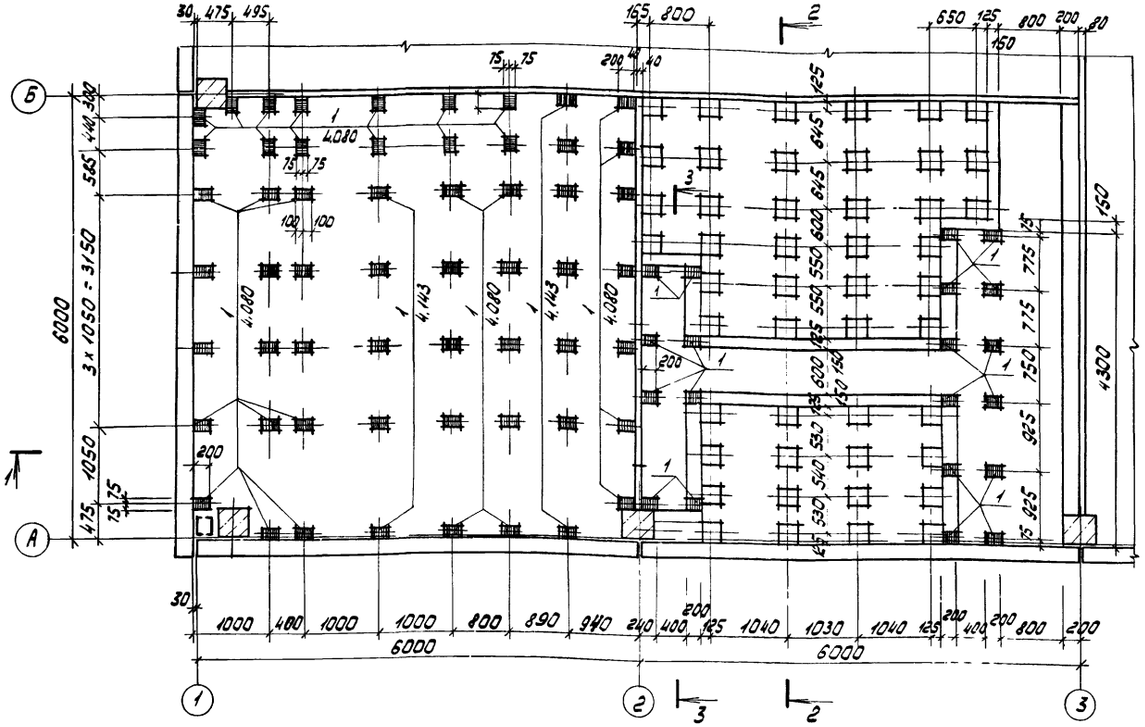

Схема раскладки деревянных щитов

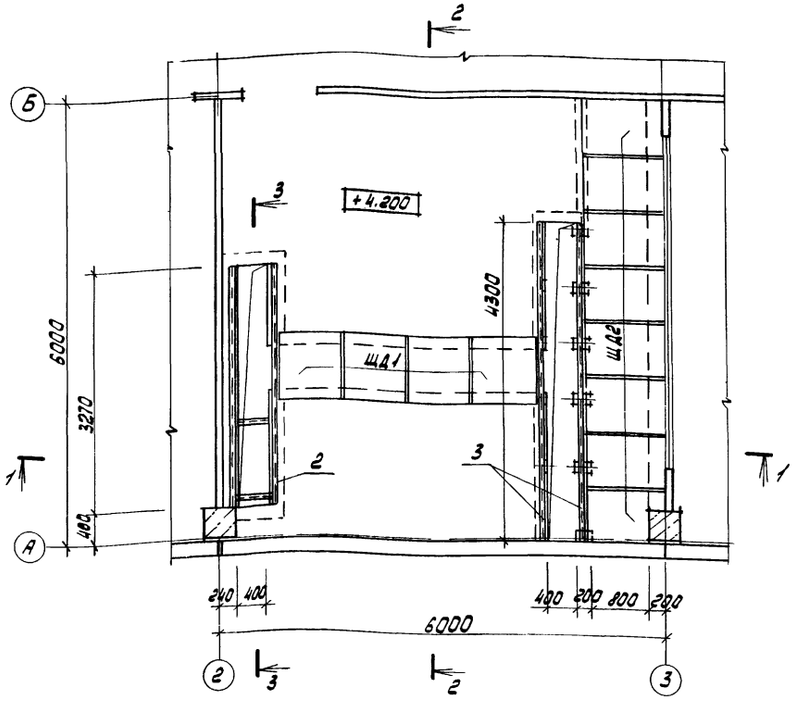

1-1

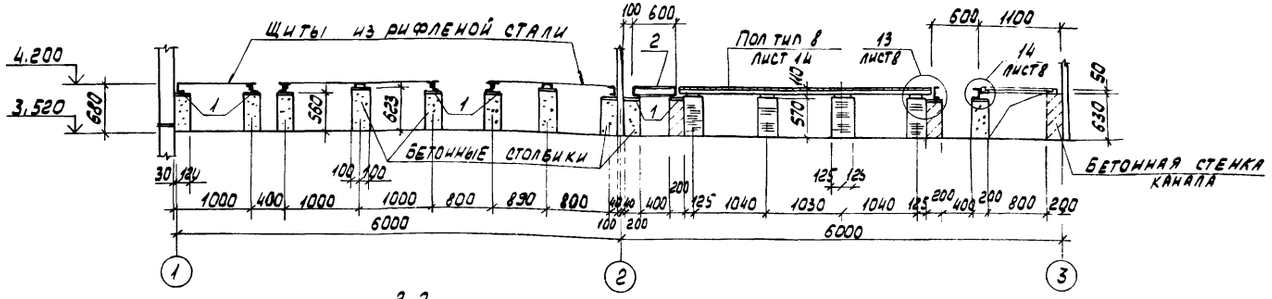

2-2

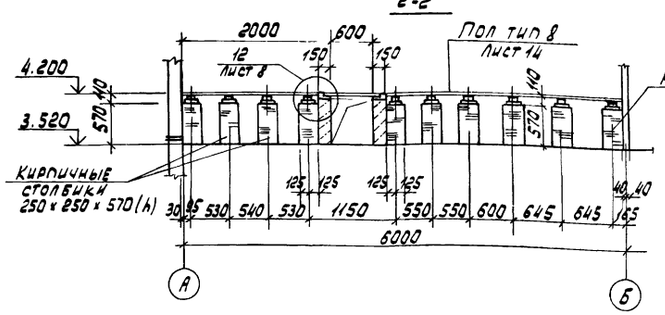

3-3

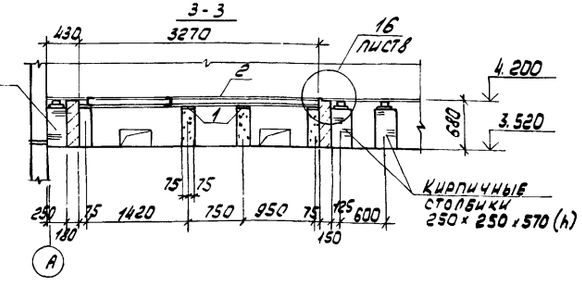

Спецификация к схемам расположения опор двойного пола и деревянных щитов

Марка поз	Обозначение	Наименование	Кол.	Масса ед. кг	Примечание
		Изделия закладные			
1	1.400.15 вып.1	МН 144-3	77	2.9	
2	ТП 904-1- КЖИ МН 23	МН 23	1	73.8	
3	-МС8	МС 8	8.6	8.6	М
4	-МС9	МС 9	4.3	6.7	М
5	-МС10	МС 10	9.9	0.33	М
		Щиты деревянные			
ЩД1	ТП 904-1- .КЖИ-ЩД1;	ЩД 1	4	-	
ЩД2	ЩД2	ЩД 2	8	-	

Привязан

Инв. №

8108/6

ТП 904-1-51 - АР

Компрессорная станция 3К-120А

			Стадия	Лист	Листов
Н. контр.	Бескоровайный		Р	13	
Ст. инж.	Горская				
Рук. гр.	Бескоровайный				
ГАП	Петровский				
Нач. отд.	Саяхьянц				
ГИП	Остащевский				

Схемы расположения опор двойного пола и деревянных щитов

Госстрой СССР Ростовский Промстроиниипроект

Копировал

Формат А3

Экспликация полов

Наименование или номер помещения по проекту	Тип пола по проекту	Схема пола или номер узла по серии	Элементы пола и их толщина	Площадь пола м²
Машинный зал Насосная станция КРУ	1	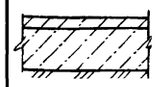	Покрытие – бетон М300 –25 Подстилающий слой – бетон марки 100 –120 Основание – слой щебня или гравия крупностью 40-60мм втрамбованного в грунт	183
Машинный зал КРУ	2	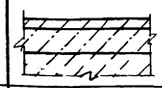	Покрытие – бетон М300 –25 Стяжка – бетон М100 –55 Основание – Ж.-Б. плита	23
Коридор на отм. 0.000	3		Покрытие – плитка керамическая по ГОСТ 6787-69 –13 Заполнение швов – цементно-песчаный раствор М150 Прослойка – цементно-песчаный раствор М150 –15 Стяжка – бетон М100 –52 Основание – Ж.-Б. плита	23
Помещение промывки фильтров	4		Покрытие – плитка керамическая по ГОСТ 6787-69 –13 Заполнение швов – цементно-песчаный раствор М150. Прослойка – цементно-песчаный раствор М150 –25 Обмазка горячей битумной мастикой с посыпкой песком крупностью 1.5-5мм. –2 Гидроизоляция – 2 слоя изола (или гидроизола) на битумной мастике –5 Стяжка – бетон М100 –35 Основание – Ж.Б. плита	18
Душевая санузел, шлюз гардеробная. Помещение ремонтного персонала	5		Покрытие – плитка керамическая по ГОСТ 6787-69 –13 Заполнение швов – цементно-песчаный раствор М150 Прослойка – цементно-песчаный раствор М150. –15 Подстилающий слой – бетон марки 100 –100 Основание – слой щебня или гравия крупностью 40-60 мм втрамбованного в грунт	26
КТП	6	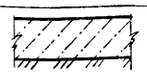	Покрытие – бетон М100 –120 Основание – слой щебня или гравия крупностью 40-60мм втрамбованного в грунт	21
Наружная площадка воздухосборников	7	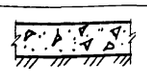	Покрытие – слой щебня или гравия крупностью 40-60мм втрамбованного в грунт –80	20
Помещение оператора	8	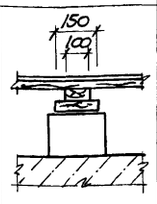	Покрытие – линолеум по ГОСТ 7251-77 Прослойка – холодная мастика на водостойких вяжущих –1 Доски по ГОСТ 8242-75 –29 Лаги деревянные, шаг 500 –50 Прокладка деревянная антисептированная, ℓ=200 –25 Кирпичный столбик 250х250х570 Основание – Ж.-Б. плита	33
Помещение обслуживающего персонала коридор	9	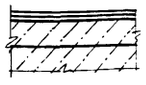	Покрытие – линолеум по ГОСТ 7251-77 Прослойка – холодная мастика на водостойких вяжущих –1 Стяжка – легкий бетон М50-77 Основание – Ж.-Б. плита	48

Ведомость отделки помещений.

Наименование или номер помещения	Потолок		Стены или перегородки		Низ стен или перегородок (панель)			Колонна		Примечание
	площадь	вид отделки	площадь	вид отделки	площадь	вид отделки	высота м	площадь	вид отделки	
Машинный зал. Насосная станция		Затирка полимерцементная окраска		Затирка. Акустическая штукатурка по осн. 3° с отм. 3.600 Полимерцементная окраска	—	—	—		Затирка полимерцементная окраска	Отделка на всю высоту
Помещение промывки фильтров КРУ. Коридор, тамбур		Затирка Окраска силикатной краской		Затирка Окраска силикатной краской	—	—	—		Затирка Окраска силикатной краской	
Помещение ремонтного персонала. Гардеробные		Затирка Окраска водоэмульсионная ВА-27		Затирка Окраска водоэмульсионная Э-ВА-27		Глазурованная плитка	1.5		Затирка Окраска водоэмульсионная Э-ВА-27	Панель только в месте установки раковины.
Душевая		Затирка Окраска силикатной краской		Глазурованная плитка	—	—	—	—	—	Отделка на всю высоту
Санузел, шлюз		Затирка Окраска силикатной краской		Затирка. Окраска силикатной краской		Глазурованная плитка	2.1	—	—	
Помещения на отм 3.600; 4.200		Затирка. Окраска водоэмульсионная Э-ВА-27		Затирка. Окраска водоэмульсионная Э-ВА-27	—	—	—		Затирка Окраска водоэмульсионная Э-ВА-27	то же

Указания по устройству полов.

1. Грунт основания под полы уплотнить с доведением плотности скелета грунта до 1.6 т/м³.
2. Покрытия полов выполнять после устройства фундаментов под оборудование, каналов, санитехнических, энергетических и технологических разводок, а также после монтажа технологического оборудования.
3. Уклон полов на грунте выполнять за счет планировки грунта.

Указания по внутренней отделке помещений.

1. В целях снижения производственного шума, в помещении оператора предусмотреть звукопоглощающую штукатурку со стороны машинного зала. Для звукопоглощающей штукатурки должны применяться в качестве вяжущего заполнителя – однофракционные пески крупностью 3-5мм из легких пористых материалов: пемзы, перлита, шлаков, керамзита и др. Количество вяжущих и зерновой состав заполнителя должны обеспечивать открытую не замкнутую поверхность. Приготовленный раствор для звукопоглощающей штукатурки слоем 25мм укладывают на свеженанесенный грунт, выполненный из цементного раствора, толщиной 10мм.

2. Указания по окраске стальных изделий даны на листе 2 в общих указаниях.

8/08/6 19

Привязан

Инв.№

Н.контр.	Бескоровайный		
Проверил	Горская		
Техник	Суман		
Гл.инж.	Горская		
Рук.гр.	Бескоровайный		
ГАП	Петровский		
Нач.отд.1	Саакьянц		
ГИП	Ташевский		

ТП 904-1-51 -АР

Компрессорная станция 3К-120А

Стадия	Лист	Листов
Р	14	

Экспликация полов. Ведомость отделки помещений

ГОССТРОЙ СССР РОСТОВСКИЙ ПРОМСТРОЙНИИПРОЕКТ

Формат А3

КТП. План на отм. -0.250

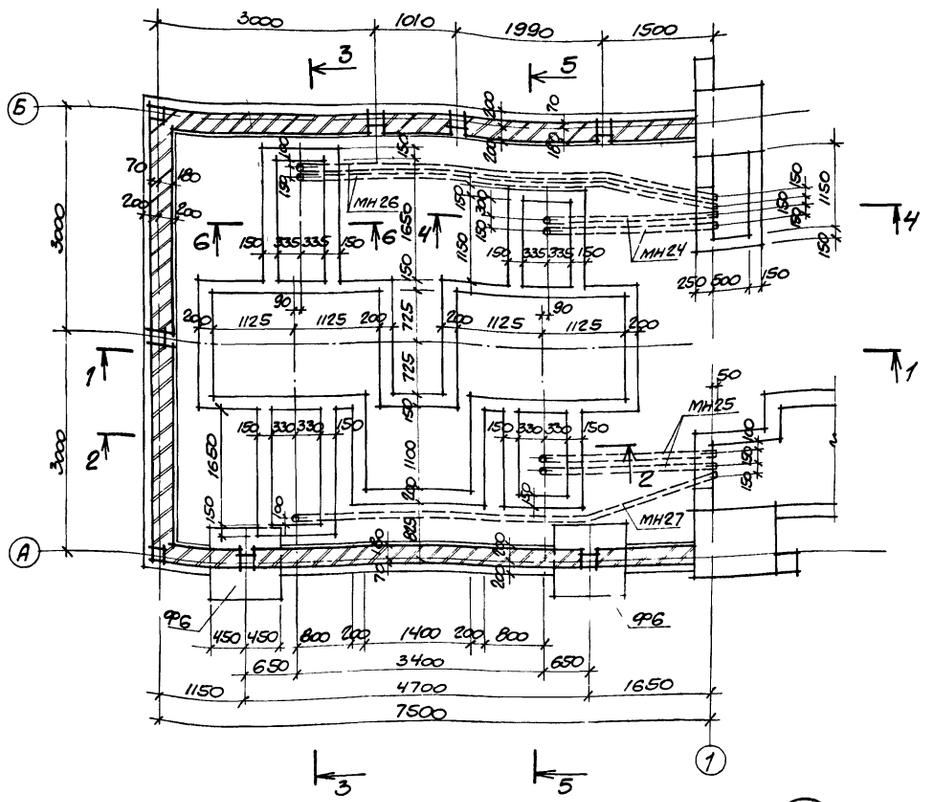

КТП. План на отм. 0.250

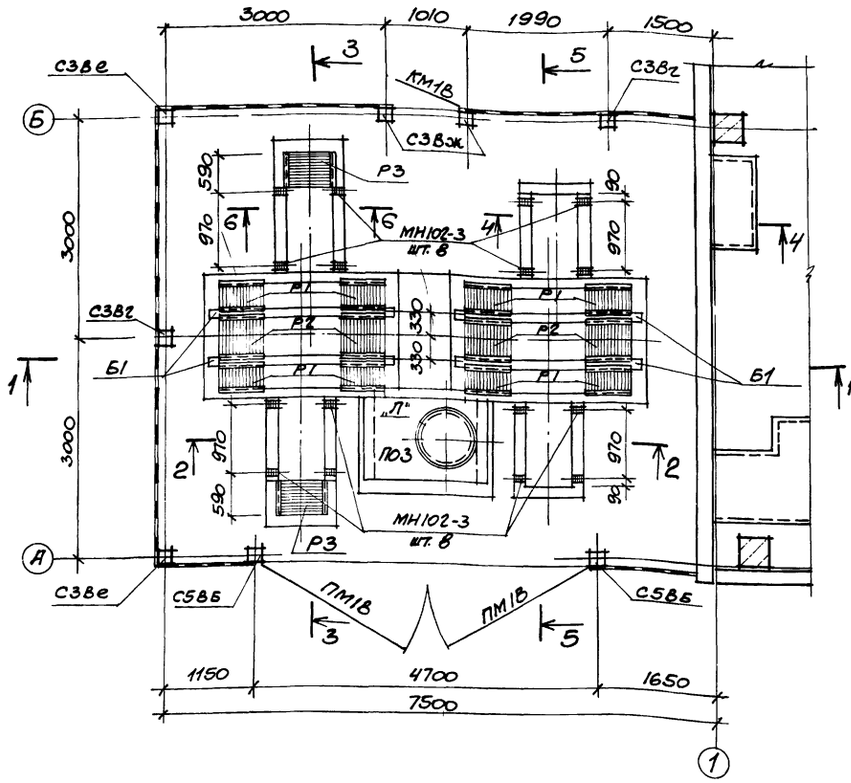

Сечения, замаркированные на данном листе, смотрите на листе 16.

1

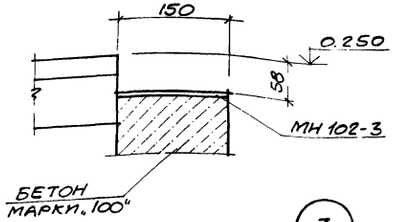

2

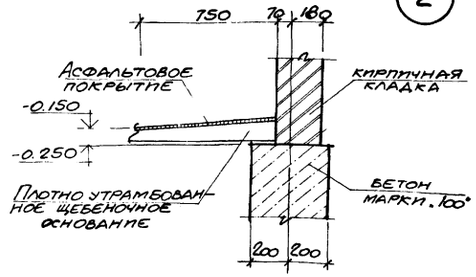

3

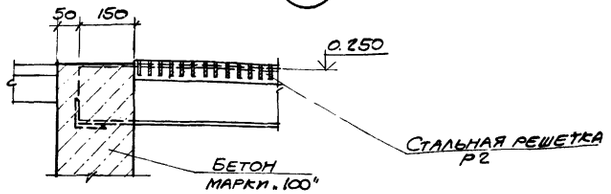

Типовой проект 904-1-51-АР Альбом 6

Инв.№ подл. | Подпись и дата | Взам. инв.№

8108/6 20

Привязан

Инв.№

Н.контр.	Бескоровайный		
Провер.	Горская		
Архитект	Горшунина		
Рук. гр.	Бескоровайный		
ГАП	Петровский		
Нач. ОСП-1	Саакьянц		
ГИП	Ташевский		

ТП 904-1-51-АР

Компрессорная станция 3К-120А

Стадия	Лист	Листов
Р	15	

КТП. План на отм. -0.250; 0.250. Узлы 1-3.

Госстрой СССР Ростовский Промстройниипроект

1-1

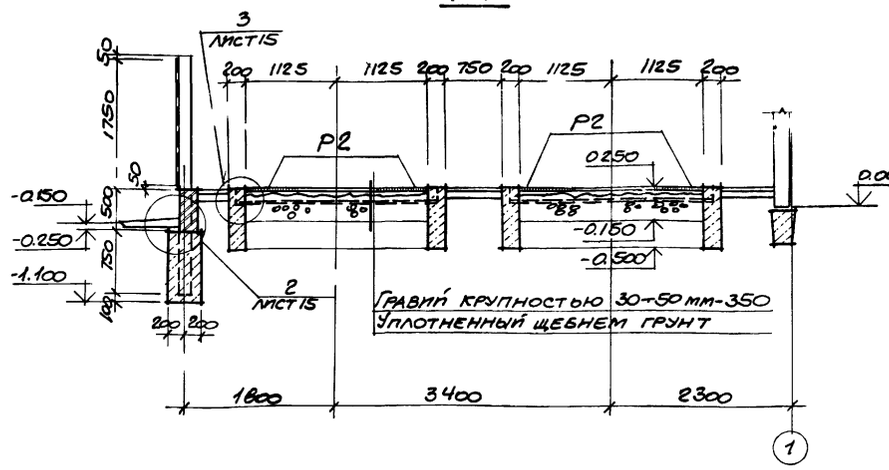

2-2

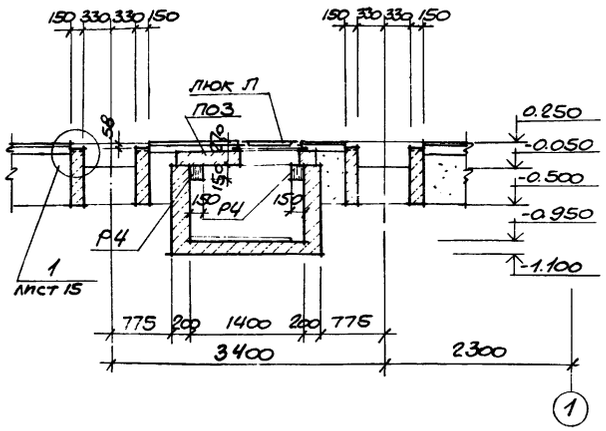

3-3

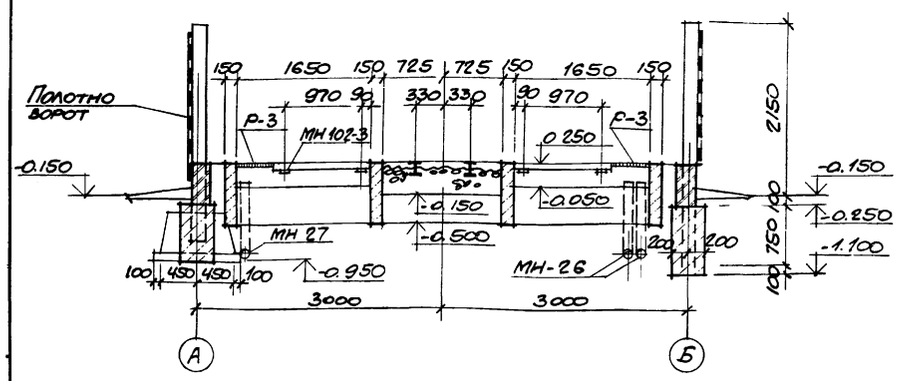

4-4

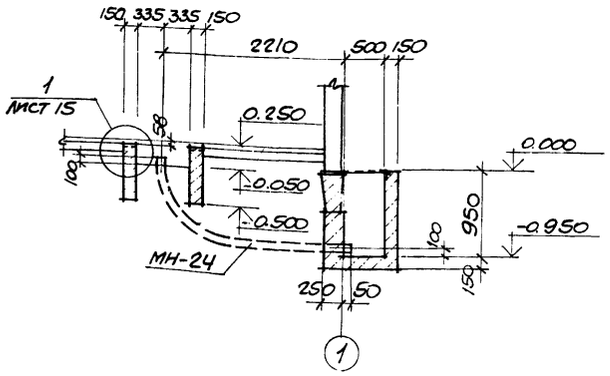

5-5

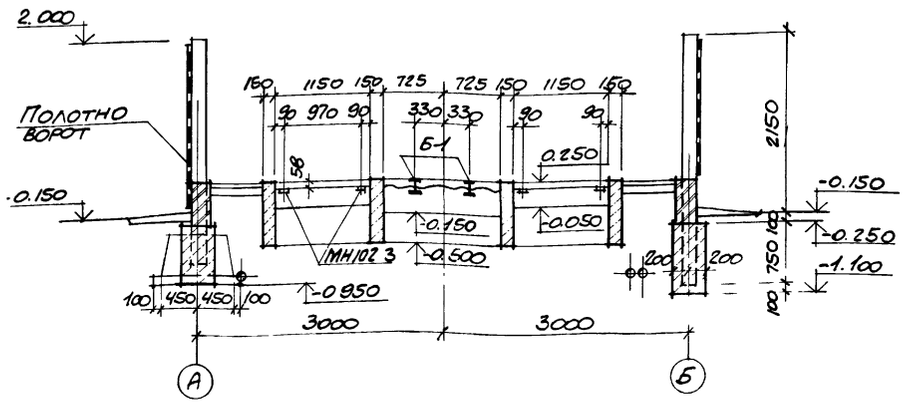

6-6

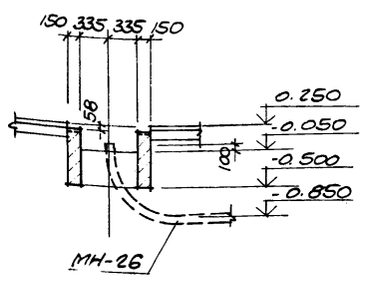

Спецификация элементов к листам ДР-15, 16

Марка поз.	Обозначение	Наименование	Кол.	Масса ед. кг	Приме-чание
		КТП. План на отм. 0.250			
		Ограда тип М1А			
		Сб. ж.-б. столбы			
С3В2	3.017-1, вып.1	С3В2	2	140	
С3В6	3.017-1, вып.1	С3В6	2	140	
С3Вж	3.017-1, вып.1	С3Вж	2	140	
С5В6	3.017-1, вып.1	С5В6	2	220	
Пм1В	3.017-1, вып.5	Полотно ворот ВМ1В	2	110.6	
КМ1В	3.017-1, вып.5	Стальная калитка	1	30,85	
	ГОСТ 5336-80	Сетка N50-2,5, шпр. 2м	21	3.36	м
		Изделия соединительн.			
МС4	3.017-1, вып. 2	МС4		1.49	
МС5	3.017-1, вып. 2	МС5		1.86	м
МН102 3	1.400-15 В.1 110-04	Изделие закладное	16	0,6	
		Решетки			
Р1	ТП 904-1- -КЖИ-Р1; Р2	Р1	8	15,7	
Р2	-Р1; Р2	Р2	4	23,5	
Р3	-Р3	Р3	2	27.6	
Р4	-Р4	Р4	2	5.0	
Б1	ТП 904-1- -КЖИ- Б1	Балка стальная Б1	4	72.5	
ПО3	3.006-2, вып. III-2	Плита ПО3	1	900,0	
„Л"	ГОСТ 3634-79	Люк „Л"	1	41.5	
		КТП. План на отм. -0,250			
Ф6	3.017-1, вып.1	Сб. ж.-б. фундамент	2	880.0	
		Изделия закладные			
МН24	ТП 904-1- -КЖИ-МН24; 25	МН 24	2	20,2	
МН25	-МН24; 25	МН 25	2	19,5	
МН26	-МН26	МН 26	2	42,0	
МН27	-МН27	МН 27	1	38,0	

8/08/6 21

Привязан

Инв. №

Н.контр.	Бескоровайный		
Провер.	Горская		
Архитек	Торицына		
Рук. гр.	Бескоровайный		
ГАП	Петровский		
Нач. отд.	Сакьянц		
ГИП	Осташевский		

ТП 904-1-51-АР

Компрессорная станция 3К-120А

Стадия	Лист	Листов
Р	16	

КТП. Сечения 1-1-6-6.

Госстрой СССР Ростовский Промстройниипроект

Копировал

Формат А2

Ведомость рабочих чертежей основного комплекта ТП 904-1- -КЖ

Лист	Наименование	Примечание
1	Общие данные (начало)	
2	Общие данные (Продолжение)	
3	Общие данные (Окончание)	
4	Схема расположения элементов фундаментов	
5	Фундаменты ФМ1- ФМ3	
6	Фундаменты ФМ4- ФМ6	
7	Фундаменты ФМ7, ФМ8	
8	Фундаменты ФМ9, ФМ10	
9	Спецификация. Разрезы 4-4- 10-10 Узел Г Вид А-А	
10	Схемы расположения элементов каркаса, балок покрытия, плит покрытий и перекрытия	
11	Схемы расположения стеновых панелей	
12	Фрагменты 1-13	
13	Монолитные участки УМ2- УМ5	
14	Схемы расположения элементов подвала	
15	Монолитный участок УМ1, Разрезы 1-1- 7-7	
16	Схемы расположения элементов канала и плит перекрытия в осях Б- В	
17	Схемы расположения плит перекрытия канала и элементов колодца К1. Разрезы 1-1- 5-5	
18	Спецификация, ведомости деталей и расхода стали к каналам ЛКМ1 ЛКМ2, ЛКМ3	
19	Канал ЛКМ1 План Разрезы 1-1- 3-3 Общий вид	
20	Канал ЛКМ1 Разрезы 1-1, 2-2 Схема армирования	
21	Каналы ЛКМ1, ЛКМ2, ЛКМ3 Разрезы 4-4 - 12-12. Схема армирования	
22	Монолитный резервуар РЕМ1 Общий вид.	
23	Монолитный резервуар РЕМ1 Схема армирования	
24	Монолитный резервуар РЕМ2 Общий вид.	
25	Монолитный резервуар РЕМ2 Схема армирования	
26	Фундамент ФО1 Спецификация, ведомости расхода стали и деталей	
27	Фундамент ФО1 План. Общий вид.	
28	Фундамент ФО1 Разрезы 1-1- 8-8, Узлы I, II, III Общий вид	
29	Фундамент ФО1 План. Узлы I, II, Схема армирования	
30	Фундамент ФО1 Разрезы 1-1.- 9-9 Схема армирования	

Ведомость спецификаций

Лист	Наименование	Примечание
4	Спецификация к схеме расположения элементов фундаментов.	
9	Спецификация к схемам расположения элементов каркаса, балок покрытия, плит покрытия и перекрытия.	
11	Спецификация к схемам расположения стеновых панелей	
14	Спецификация к схемам расположения элементов подвала.	
16	Спецификация к схемам расположения элементов канала и плит перекрытия	
17	Спецификация к схемам расположения плит перекрытия канала и элементов колодца К1	
24	Спецификация к схеме расположения элементов перекрытия.	

1. Общие указания к проекту помещены в пояснительной записке.

2. Установку сборных железобетонных колонн в стаканы фундаментов производить по рискам в колоннах. Зачеканку зазоров между стенками стакана и гранями колонны производить бетоном марки „300" на мелком гравии с крупность зёрен не более 10мм только после окончательной выверки колонн как по горизонтали, так и по вертикали.

3. Монтаж плит покрытия выполнять в полном соответствии с требованиями серии 1.400-11 „Рекомендации по применению сборных железобетонных типовых плит в покрытиях зданий промышленных предприятий."

4. Монтаж конструкций осуществлять на монтажной сварке электродами типа Э42. Высоту сварных швов, неоговоренных в чертежах принимать 6 мм.

5. Сварку элементов в узлах сборных железобетонных конструкций, контроль качества и приема сварных швов должны производиться в соответствии с ГОСТ 10922-75 „Арматура и закладные детали сварные для железобетонных конструкций"

6. Отступление от способа опирания и изменение размеров опорных участков сборных железобетонных конструкций без согласия проектной организации не допускается.

7. На верхней или боковых гранях сборных железобетонных элементов должна быть написана несмываемой краской марка элемента.

Условные обозначения

п.А - по аналогии

Данный проект выполнен в соответствии с действующими строительными нормами и правилами проектирования, которые предусматривают мероприятия, обеспечивающие взрывную взрывопожарную и пожарную безопасность при соблюдении правил безопасности в эксплуатации здания (сооружения). Мероприятия выполнены на основании технологических заданий и указанных в них категорий производств.

Главный инженер проекта

Главный специалист

8108/6 22

Привязан

Инв. №

ТП 904-1-51 - КЖ

Компрессорная станция 3К-120А

Н. контр.	Макарова				
Проверил	Моргунов				
Инженер	Толмачева		Стадия	Лист	Листов
Ст. инж.	Макарова		Р	1	
Рук. гр.	Моргунов				
Нач. отд.	Саакьянц				
ГИП	Островерх				

Общие данные (начало)

Госстрой СССР
Ростовский Промстроиниипроект

Копировал

Формат А2

Ведомость ссылочных и прилагаемых документов (начало)

Обозначение	Наименование	Примечание
	Ссылочные документы	
ГОСТ 22701.0-77	Плиты железобетонные ребристые предварительно напряженные размером 6х3 м для покрытий производственных зданий. Технические условия	
ГОСТ 22701.1-77	То же. Плиты типа ПГ. Показатели и армирование	
ГОСТ 22701.2-77	То же. Плиты типа ПВ. Показатели и армирование.	
ГОСТ 22701.5-77	То же. Арматурные изделия и закладные детали.	
ГОСТ 3634-79	Люки чугунные для колодцев	
1.400-6/76 вып. 1	Унифицированные закладные детали сборных железобетонных конструкций зданий промышленных предприятий Закладные детали конструкций одноэтажных зданий	
1.400-7	Стальные изделия для сопряжения сборных железобетонных конструкций одноэтажных промышленных зданий	
КЭ-01-55 вып. II	Сборные железобетонные колонны продольных и торцевых фахверков одноэтажных промышленных зданий.	
1.400-15 вып. 1	Унифицированные закладные изделия железобетонных конструкций для крепления технологических коммуникаций и устройств. Рабочие чертежи унифицированных закладных изделий	
1.410-2 вып. 1	Унифицированные арматурные изделия для монолитных железобетонных конструкций. Арматурные сетки.	
1.412-1/77 вып. 3	Монолитные железобетонные фундаменты под типовые колонны прямоугольного сечения одноэтажных промышленных зданий. Арматурные изделия.	
1.415-1 вып. 1	Железобетонные фундаментные балки для стен производственных зданий. Фундаментные балки для стен с шагом колонн 6 м	
1.423-3 вып. 0-1	Железобетонные колонны прямоугольного сечения для одноэтажных производственных зданий без мостовых кранов высотой до 9,6 м. Материалы для проектирования	
1.423-3 вып. 1	То же. Рабочие чертежи колонн	
1.423-3. вып. 2	То же. Арматурные и закладные изделия.	
1.431-15 вып. 2	Перегородки многоэтажных зданий с каркасом по серии ИИ-04 Панели из различных бетонов	
1.431-15 вып. 4	То же. Стальные изделия	
1.431-20 вып. 6	Перегородки одноэтажных производственных зданий. Монтажные узлы.	
1.432-14 вып. 0	Стеновые панели отапливаемых производственных зданий с шагом колонн 6 м. Материалы для проектирования.	
1.432.14 вып. 1	Стеновые панели отапливаемых производственных зданий с шагом колонн 6 м. Стеновые панели	
1.432-14 вып. 2	То же. Карнизные панели.	
1.432-14 вып. 3	То же. Арматурные изделия и закладные детали.	
1.439-2	Стальные изделия крепления панельных стен одноэтажных производственных зданий с железобетонным каркасом.	
1.462-1 вып. I	Железобетонные предварительно напряженные балки с параллельными поясами пролетом 12 м для покрытий зданий с плоской и скатной кровлей. Рабочие чертежи балок.	
1.462-1 вып. II	То же. Чертежи арматурных изделий и закладных деталей	
1.494-24 вып. 1	Стаканы для крепления крышных вентиляторов, дефлекторов и зонтов. Железобетонные стаканы с отверстиями диаметром 400, 700, 1000, 1200 и 1450 мм.	
2.460-2 вып. 1	Монтажные детали сборных железобетонных конструкций покрытий одноэтажных промышленных зданий. Рабочие чертежи типовых монтажных деталей несущих конструкций.	
2.460-2 вып. 2	То же. Рабочие чертежи типовых монтажных деталей плит и температурных швов.	
2.420-1 вып. 1	Монтажные детали сборных железобетонных колонн и подкрановых балок одноэтажных промышленных зданий.	
2.432-1 вып. 1	Монтажные узлы панельных стен отапливаемых одноэтажных производственных зданий с железобетонным каркасом	
2.460-15 вып. 0	Типовые узлы покрытий промышленных зданий в местах установки крышных вентиляторов	
3.006-2 вып. I	Сборные железобетонные каналы и тоннели из лотковых элементов. Материалы для проектирования	
3.006-2 вып. II-1	То же. Рабочие чертежи железобетонных изделий (лотковые элементы)	
3.006-2 вып. II-2	То же. Рабочие чертежи железобетонных изделий (плиты, опорные подушки).	
3.006-2. вып. II-3	То же. Рабочие чертежи арматурных изделий и закладных деталей (лотковые элементы)	
3.006-2 вып. II-4	То же. Рабочие чертежи арматурных изделий и закладных деталей (плиты, опорные подушки).	
3.006-2 вып. III-2	То же Рабочие чертежи железобетонных изделий для узлов трасс (лотковые элементы и плиты с отверстиями, балки.	

Типовой проект 904-1-51 - КЖ Альбом 6

8108/6 23

Привязан

Инв. №

ТП 904-1-51 - КЖ

Компрессорная станция ЗК-120А

Н. контр.	Макарова				
Проверил	Моргунов		Стадия	Лист	Листов
Инженер	Толмачева		Р	2	
Ст. инж.	Макарова				
Рук. гр.	Моргунов				
Нач. отд.	Саакянц		Общие данные (продолжение)		
ГИП	Осташевский		Госстрой СССР Ростовский Промстройниипроект		

Копировал

Формат А2

Ти овой проект 904-1-51 - КЖ Альбом 6

Ведомость ссылочных и прилагаемых документов (Окончание)

Обозначение	Наименование	Примечание
	Ссылочные документы	
3.006-2 вып. III-3	Сборные железобетонные каналы и тоннели из лотковых элементов Рабочие чертежи арматурных изделий и закладных деталей (лотковые элементы и плиты с отверстиями, балки)	
3.017-1 вып. 1	Ограждение площадок и участков предприятий, зданий и сооружений. Железобетонные элементы оград	
3.400-2 вып. 1	Железобетонные закрома. Рабочие чертежи сборно-монолитных закромов высотой 3,6; 4,8 и 6 м с размерами ячеек в плане 6х6, 6х9, 9х9 м.	
3.900-3 вып. 7 часть 1	Сборные железобетонные конструкции ёмкостных сооружений для водоснабжения и канализации. Изделия для круглых колодцев. Рабочие чертежи.	
3.900-3 вып. 7 часть 2	То же. Арматурные изделия	
3.901-5	Сальники набивные Ду50-1400 мм. для пропуска труб через стены	
1.400-9 вып. I	Унифицированные строповочные петли для подъема сборных железобетонных конструкций, зданий и сооружений промышленных предприятий. Строповые петли железобетонных конструкций из тяжелого бетона.	
ИИ-04-2 вып. 9	Колонны связевого каркаса сечением 30х30 см. для зданий с высотой этажа 4,2 м. Опалубка и армирование.	
ИИ-04 2 вып. 10 часть I, II	Колонны связевого каркаса сечением 30х30 см. для зданий с высотой этажа 3,3; 3,6; и 4,2 м Арматурные изделия	
ИИ-04-3 вып. 4 часть I	Ригели связевого каркаса с колоннами сечением 30х30 см. Опалубка и армирование	
ИИ-04-3 вып. 4 часть II	То же Арматурные изделия	
ИИ-04-10 вып. 5	Монтажные узлы и детали для связевого каркаса с сеткой колонн 6х6; 6х4,5; 6х3 м	

Обозначение	Наименование	Примечание
ИИ-04-4 вып. 19	Предварительно напряженные многопустотные и ребристые панели длиной 526 и 576 см, армированные стержнями из стали класса Ат-V Методы натяжения - электротермический и механический	
ИИ-04-8 вып. 3	Металлические монтажные детали. Закладные детали и соединительные элементы для изделий связевого каркаса	
Шифр 41-74 вып. I	Ворота распашные в 3,6х3,0; в 3,6х3,6; в 3,6х4,2; в 4,9х5,4 с ручными приборами открывания. Техническое описание	
Шифр 41-74 вып. II	То же. Рабочие чертежи	
	Прилагаемые документы	
ТП 904-1- -КЖИ Альбом	Строительные конструкции и изделия.	

Ведомость объемов сборных бетонных и железобетонных конструкций по рабочим чертежам основного комплекта марки КЖ

Наименование группы элементов конструкций	Код	Кол. м³	Примечание
Плиты фундаментов	5813000000	3,4	
Балки фундаментные	5824000000	7,5	
Колонны	5821000000	21,7	
Балки покрытия	5822000000	14,0	
Ригели	5825000000	4,4	
Панели стеновые наружные	5831000000	170,9	
Перегородки	5833000000	23,4	
Плиты покрытия	5841000000	27,7	
Плиты перекрытия	5842000000	14,9	
Элементы смотровых колодцев	5855000000	1,6	
Конструкции каналов	5858000000	14,2	
Элементы оград	5899000000		

Материалы на изготовление сборных бетонных и железобетонных конструкции учтены в ведомости потребности в материалах и отдельно не учитываются

8/08/6 24

Привязан

Инв. N

Н. контр.	Макарова	
Проверил	Моргунов	
Инженер	Полмачева	
Ст. инж.	Макарова	
Рук. гр.	Моргунов	
Нач. осп.	Саакьянц	
ГИП	Осташевский	

ТП 904-1-51 - КЖ

Компрессорная станция ЗК-120А

Стадия	Лист	Листов
Р	3	

Общие данные (Окончание)

ГОССТРОЙ СССР РОСТОВСКИЙ ПРОМСТРОЙНИЙПРОЕКТ

Копировал [illegible] Формат 22

Взам. инв. N | Подп. и дата | Инв. N подл.

Типовой проект 904-1-51-КЖ Альбом 6

Схема расположения элементов фундаментов

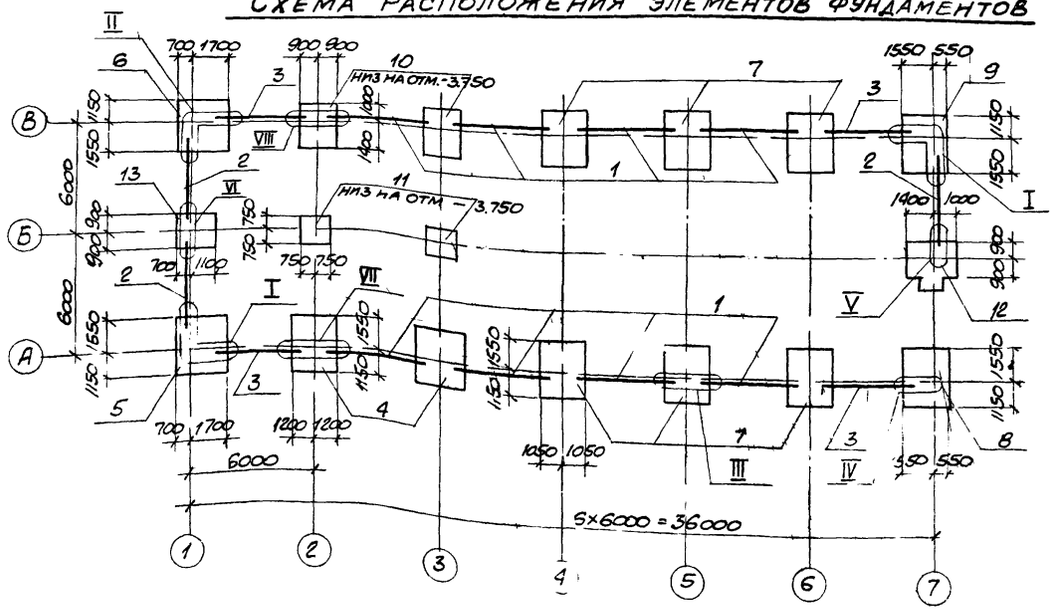

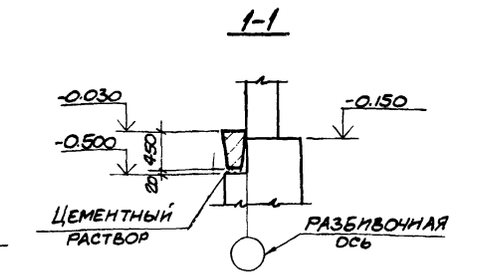

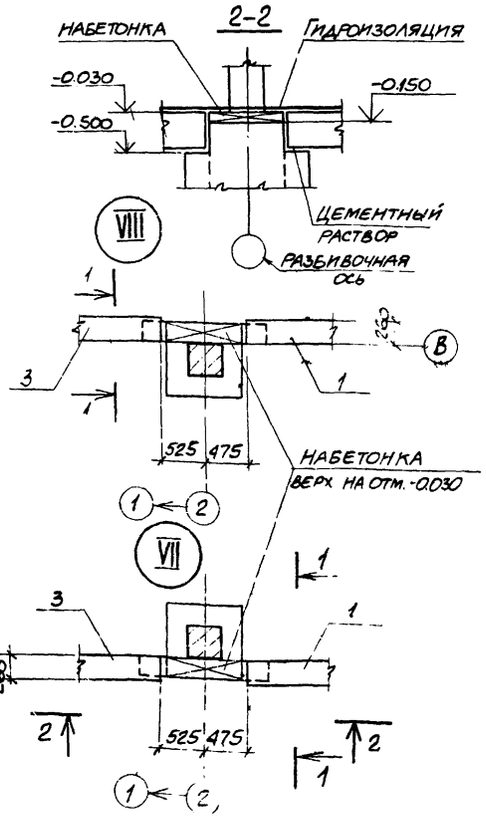

Спецификация к схеме расположения элементов фундаментов

Марка, поз.	Обозначение	Наименование	Кол.	Масса ед., кг	Примечание
		Фундаментные балки			
1	1.415-1 вып.1	ФБ6-2	8	1300	
2	1.415-1 вып.1	ФБ6-3	3	1200	
3	1.415-1 вып.1	ФБ6-4	4	1200	
		Фундаменты			
4	лист 5	ФМ1	2		
5	лист 5	ФМ2	1		
6	лист 5	ФМ3	1		
7	лист 6	ФМ4	6		
8	лист 6	ФМ5	1		
9	лист 6	ФМ6	1		
10	лист 7	ФМ7	2		
11	лист 7	ФМ8	2		
12	лист 8	ФМ9	1		
13	лист 8	ФМ10	1		

1. За условную отметку ±0.000 принят уровень чистого пола первого этажа машинного зала.
2. Характеристика грунтов, служащих основанием для фундаментов, приведена в пояснительной записке к типовому проекту.
3. Фундаменты под колонны – монолитные железобетонные, подготовка – щебеночная толщиной 100 мм.
4. Фундаментные балки устанавливаются на цементном растворе марки „100". На участках между торцами фундаментных балок выполнить набетонки из бетона марки „100".
5. Гидроизоляция под стены выполняется на отм. -0.030 из слоя цементного раствора состава 1:2 толщиной 30 мм.
6. Отметка подошвы фундаментов -1.650, кроме оговоренных на чертеже.

8108/6
привязан
25 инв. №

				ТП 904-1-51-КЖ			
Н. контр.	Моргунов			Компрессорная станция 3К-120А			
Проверил	Макарова				стадия	лист	листов
Инженер	Толмачева				Р	4	
Инженер	Решетникова						
Ст. инж.	Макарова						
Рук. гр.	Моргунов			Схема расположения элементов фундаментов	Госстрой СССР Ростовский Промстройниипроект		
Нач. отд.	Скальяниц						
ГИП	Осташевский						

Копировал

Формат А2

Типовой проект 904-1-51-КЖ Альбом 6

Инв. № подл. | Подпись и дата | Взам. инв. №

Типовой проект 904-1-51 - КЖ Альбом 6

Фм 1

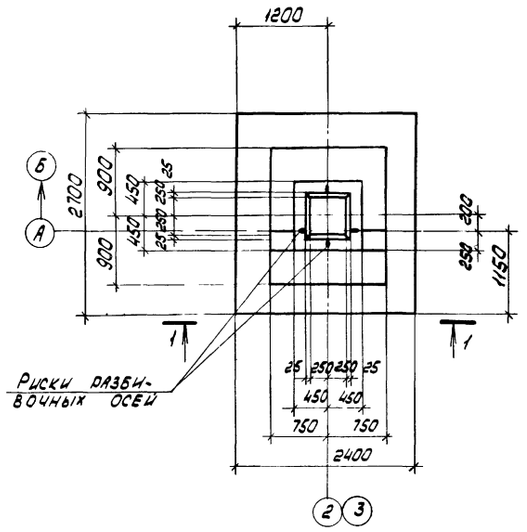

Фм 2

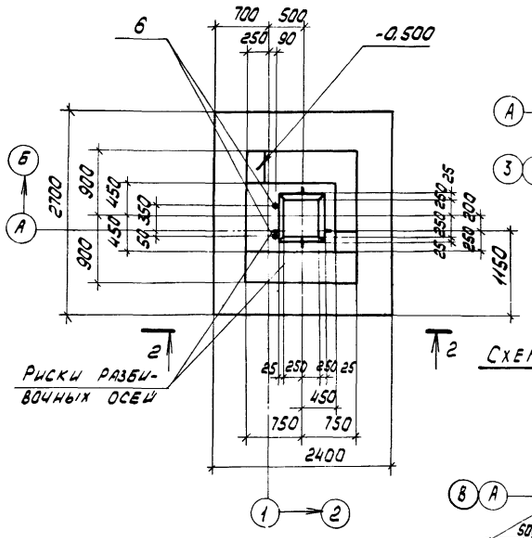

Схема нагрузок Фм1

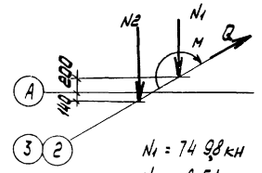

$N_1 = 74{,}98$ кН
$N_2 = 8{,}51$ кН
$M = 14{,}70$ кНм
$Q = 3{,}67$ кН

Схема нагрузок Фм2. Фм3

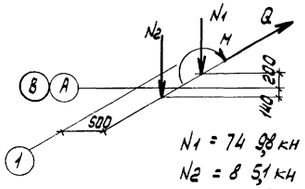

$N_1 = 74{,}98$ кН
$N_2 = 8{,}51$ кН
$M = 14{,}70$ кНм
$Q = 3{,}67$ кН

Спецификация к фундаменту Фм 1 - Фм 3

Формат	Зона	Поз.	Обозначение	Наименование	Кол.	Примечание
				Фм 1		
				Сборочные единицы		
				Сетки арматурные		
		1	1.412-1/77 вып.3	СА-8АI	6	
		2	1.412-1/77 вып.3	СН12АII-6х15	2	
		3	1.410-2 вып.1	С(1)10АII-8х24	3	
		4	1.410-2 вып.1	С14АII-14х27	1	
		5	1.410-2 вып.1	С14АII-8х27	1	
				Материалы		
				Бетон марки 200		3,35 м³
				Фм 2, Фм3		
				Сборочные единицы		
				Сетки арматурные		
		1	1.412-1/77 вып.3	СА-8АI	6	
		2	1.412-1/77 вып.3	СН12АII-6х15	2	
		3	1.410-2 вып.1	С(1)10АII-8х24	3	
		4	1.410-2 вып.1	С14АII-14х27	1	
		5	1.410-2 вып.1	С14АII-8х27	1	
М		6	ТП 904-1- -КЖИ-МИ1	Изделие закладное	2	
				Материалы		
				Бетон марки 200		3,61 м³

Фм 3

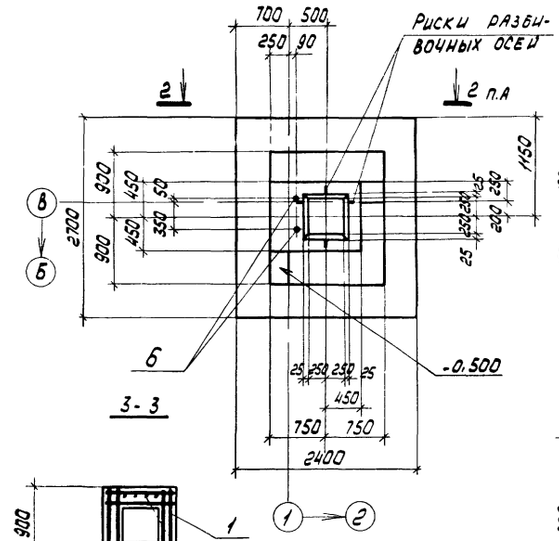

Схема раскладки сеток подошвы фундаментов Фм1-Фм3

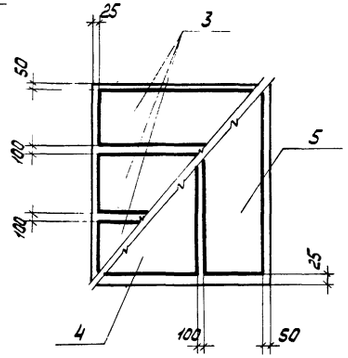

4-4

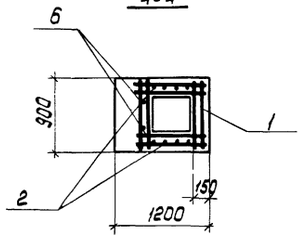

1-1

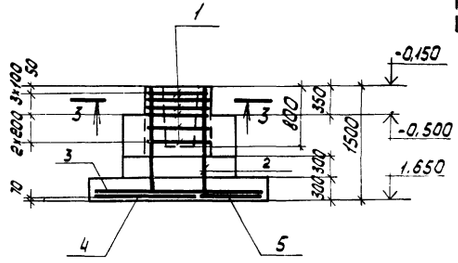

2-2

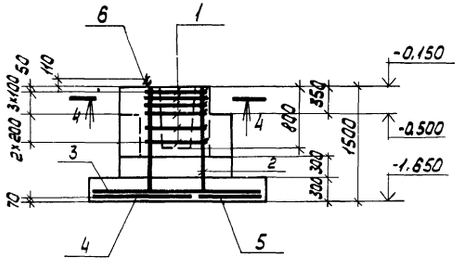

1. Ведомость расхода стали на элемент дана на листе 8

8108/6

Привязан

26 Инв. №

Н. контр.	Моргунов		ТП 904-1-51 - КЖ
Проверил	Макаров В.		Компрессорная станция 3К-120А
Инженер	Толмачева		
Инженер	Решетников		Стадия: Р; Лист: 5; Листов:
Ст. инж.	Макаров В.		
Рук. гр.	Моргунов		Фундаменты Фм1 - Фм3
Нач. отд.	Саакьянц		Госстрой СССР Ростовский Промстройниипроект
ГИП	Осташевский		

Копировал

Формат А2

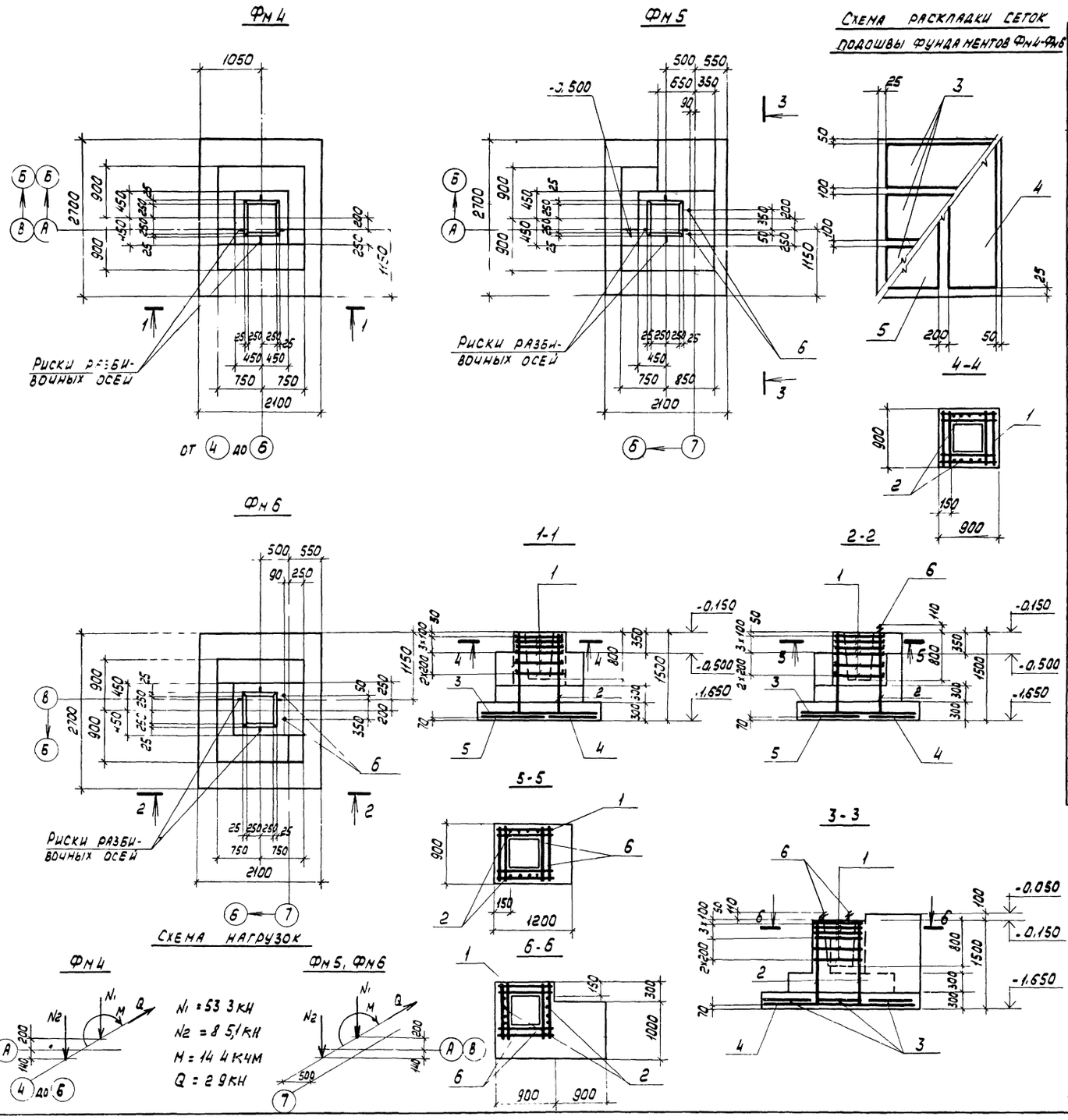

Спецификация к фундаментам Фм4 - Фм6

Формат	Зона	Поз.	Обозначение	Наименование	Кол.	Примечание
				Фм 4		
				Сборочные единицы		
				Сетки арматурные		
		1	1.412 - 1/77 вып.3	СА-10АII	6	
		2	1.412-1/77 вып.3	СН12АII - 6×15	2	
		3	1.410 2 вып.1	С10АII - 8×21	3	
		4	1.410-2 вып.1	С14АII - 8×27	1	
		5	1.410-2 вып.1	С14АII - 10×27	1	
				Материалы		
				Бетон марки 200		3,10м³
				Фм 5		
				Сборочные единицы		
				Сетки арматурные		
		1	1.412 - 1/77 вып.3	СА - 10АII	6	
		2	1.412 - 1/77 вып.3	СН12АII - 6×15	2	
		3	1.410 - 2 вып.1	С10АII - 8×21	3	
		4	1.410 - 2 вып.1	С14АII - 8×27	1	
		5	1.410-2 вып.1	С14АII - 10×27	1	
11		6	ТП 904-1- -КЖИ-МН1	Изделие закладное МН1	2	
				Материалы		
				Бетон марки 200		4,47м³
				Фм 6		
				Сборочные единицы		
				Сетки арматурные		
		1	1.412 - 1/77 вып.3	СА - 10АII	6	
		2	1.412 - 1/77 вып.3	СН12АII - 6×15	2	
		3	1.410 - 2 вып.1	С10АII - 8×21	3	
		4	1.410 - 2 вып.1	С14АII - 8×27	1	
		5	1.410-2 вып.1	С14АII - 10×27	1	
11		6	ТП 904-1- -КЖИ МН1	Изделие закладное МН1	2	
				Материалы		
				Бетон марки 200		3,36м³

1. Ведомость расхода стали на элемент дана на листе 8.

8108/6

Привязан

27

Инв. №

Н. контр.	Моргунов	
Проверил	Макарова	
Инженер	Толмачева	
Инженер	Решетникова	
Ст. инж.	Макарова	
Рук. гр.	Моргунов	
Нач. осн.	Саакьянц	
Гип	Осташевский	

ТП 904-1-51 -КЖ

Компрессорная станция 3К-120А

Стадия	Лист	Листов
Р	6	

Фундаменты Фм4 - Фм6

ГОССТРОЙ СССР РОСТОВСКИЙ ПРОМСТРОЙНИИПРОЕКТ

Копировал

Формат 22

Типовой проект 904-1-51 - КЖ

Типовой проект 904-1-51 -КЖ Альбом 6

Фм 7

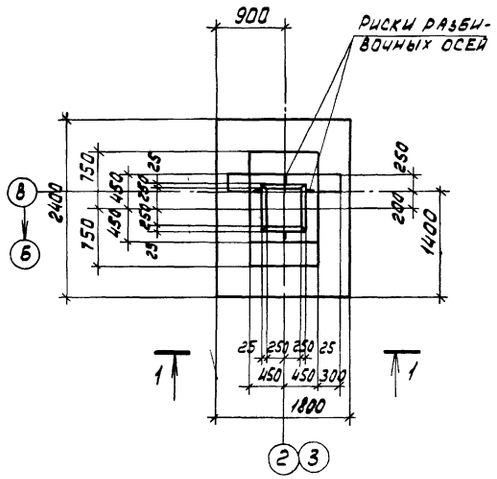

Фм 8

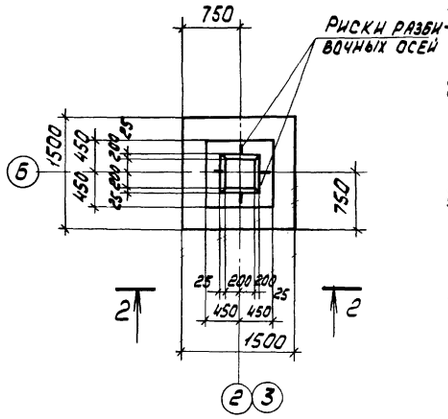

Схема раскладки сеток подошвы фундамента Фм7

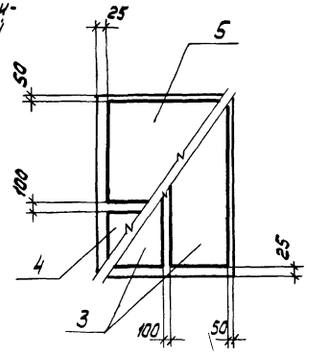

Схема раскладки сеток подошвы фундамента Фм8

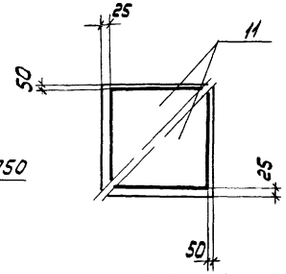

3-3, 4-4

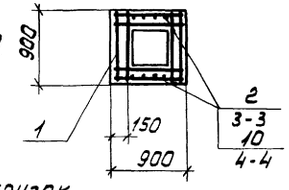

1-1

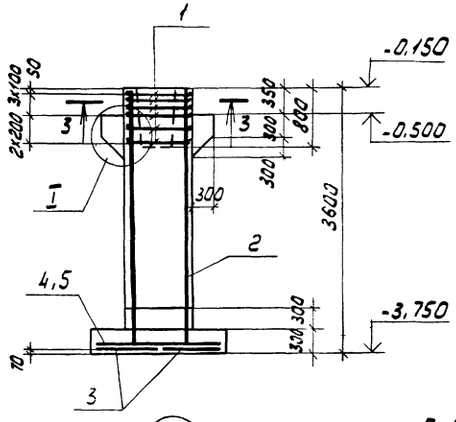

2-2

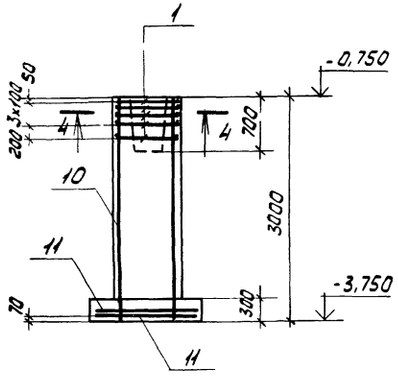

Арматура подколонника условно не показана

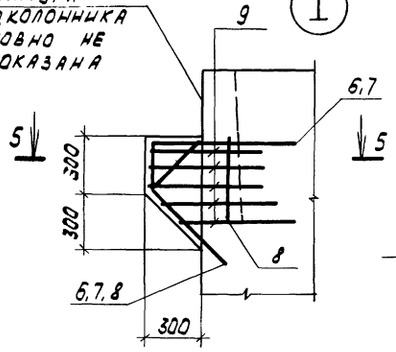

5-5

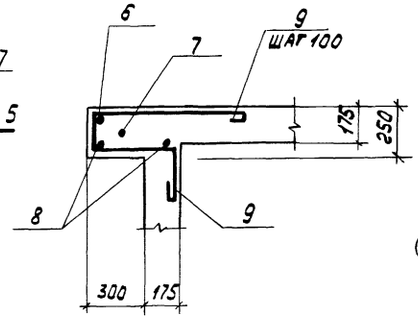

Схема нагрузок

Фм 7

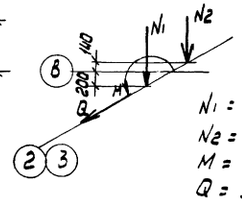

N1 = 74 9,8 кН
N2 = 8 5,1 кН
M = 14 7,0 кНм
Q = 3 6,7 кН

Фм 8

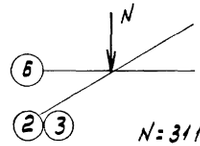

N = 31 1 кН

Спецификация к фундаментам Фм 7, Фм 8

Формат	Зона	Поз.	Обозначение	Наименование	Кол.	Примечание
				Фм 7		
				Сборочные единицы		
				и детали		
				Сетки арматурные		
		1	1.412-1/77 вып.3	СА-8АI	6	
		2	1.412-1/77 вып.3	1С16АII-6х36	2	
		3	1.410-2 вып.1	С(1)16АII-8х24	2	
		4	1.410 2 вып.1	С(1)10АII-8х18	1	
		5	1.410-2 вып.1	С(1)10АII-14х18	1	
				Детали		
		6*		ф16АII ГОСТ 5781-75 ℓ=1610	2	2,54 кг
		7*		ф16АII ГОСТ 5781-75 ℓ 1610	2	2,5 кг
		8*		ф16АII ГОСТ 5781-75 ℓ=1460	2	2,31 кг
		9*		ф 8АI ГОСТ 5781-75 ℓ=1500	10	0,59 кг
				Материалы		
				Бетон марки 200		4,22 м³
				Фм 8		
				Сборочные единицы		
				Сетки арматурные		
		1	1.412-1/77 вып.3	СА-8АI	5	
		10	1.412-1/77 вып.3	1С12АII-6х30	2	
		11	1.410-2 вып.1	С10АII-14х15	2	
				Материалы		
				Бетон марки 200		2,74 м³

*Позиции 6-9 смотрите ведомость деталей на листе 8

1. Ведомость расхода стали на элемет дана на листе 8

8108/6

Привязан

28 Инв. №

Н. контр.	Моргунов		ТП 904-1-51 -КЖ
Провер.	Макарова		Компрессорная станция 3К-120А
Инженер	Толмачева		Стадия Р; Лист 7; Листов
Инженер	Решетников		
Ст. инж.	Макарова		
Рук. гр.	Моргунов		Фундаменты Фм 7, Фм 8
Нач. сект.	Саяльянц		Госстрой СССР Ростовский Промстройниипроект
ГИП	Осташевский		

Копировал

Формат А2

Инв. № подл. | Подп. и дата | Взам. инв. №

Типовой проект 904-1-51 - КЖ Альбом 6

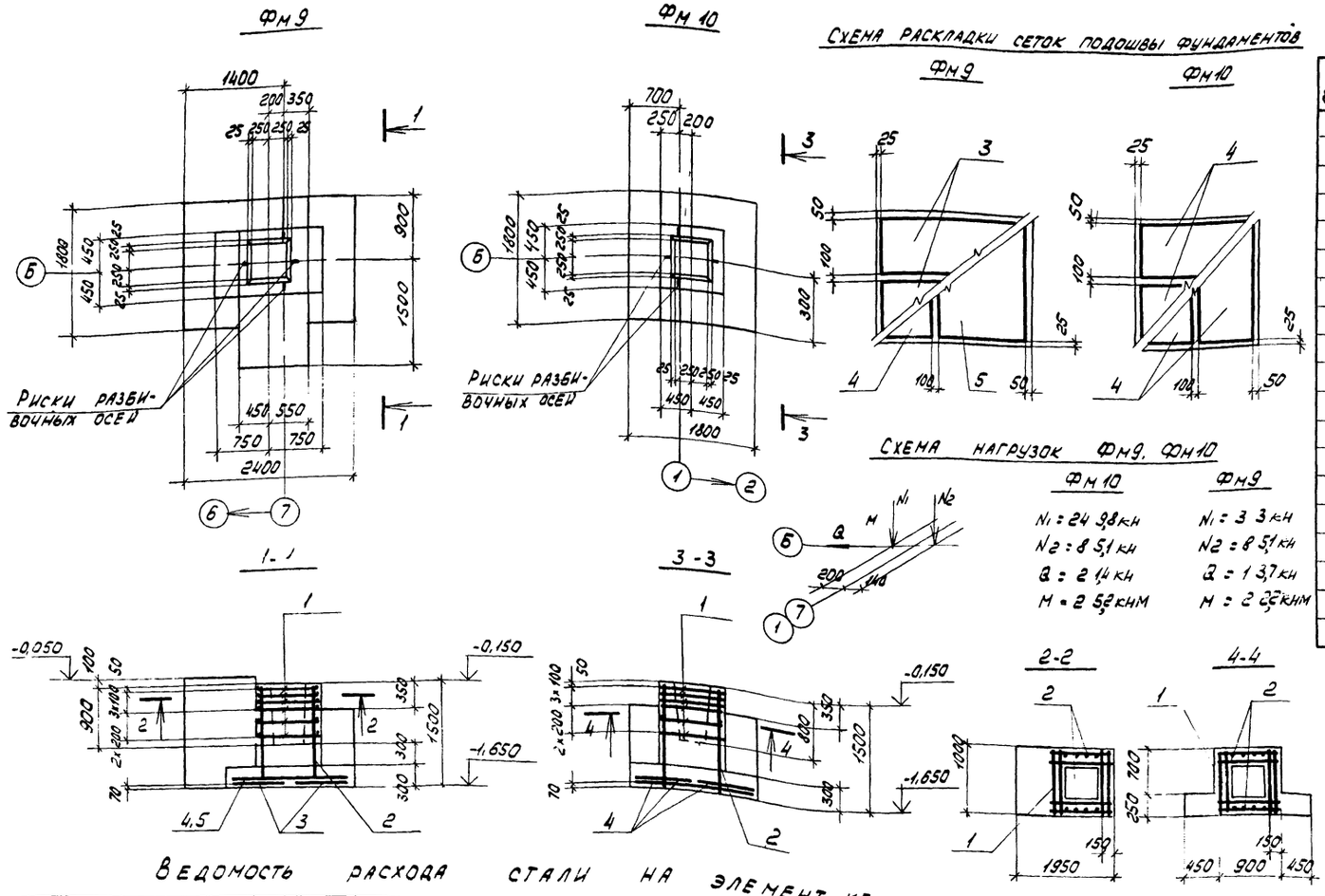

Спецификация к фундаментам Фм 9, Фм 10

Форма	Зона	Поз	Обозначение	Наименование	Кол	Примечание
				Фм 9		
				Сборочные единицы		
				Сетки арматурные		
		1	1.412-1/77 вып.3	СА - 8АI	6	
		2	1.412-1/77 вып.3	СН12АII - 6х15	2	
		3	1.410-2 вып.1	С(1)10АII - 8х24	2	
		4	1.410-2 вып.1	С(1)10АII - 8х18	1	
		5	1.410-2 вып.1	С(1)10АII - 14х18	1	
				Материалы		
				Бетон марки 200		3,94 м3
				Фм 10		
		1	1.412-1/77 вып.3	СА-8АI	6	
		2	1.412 1/77 вып.3	СН12АII - 6х15	2	
		4	1.410-2 вып.1	С(1)10АII - 8х18	4	
				Материалы		
				Бетон марки 200		1,91 м3

Ведомость деталей

Поз.	Эскиз
6	800; 250; 560; 400; 400
7	450; 250; 350; 560; 400; 400
8	550; 250; 350; 560; 400; 400
9	600; 200; 400; 200

Ведомость расхода стали на элемент, кг

Марка элемента	Изделия арматурные. Арматура класса А-I. ГОСТ 5781-75				А-II							Всего	Изделия закладные. Прокат марки Вст 3кп2. ГОСТ 2590-71			ГОСТ 5915-70			ГОСТ 11371-68			Всего	Общий расход
	ф6	ф8	ф10	Итого	ф10	ф12	ф14	ф16				Итого		ф24		Итого	Гайка М24		Итого	Шайба М24		Итого		
Фм1	2.8	22.3		25,1	21.8	10.4	41.6					73,8	98.9											98.9
Фм2	2.8	22.3		25,1	21.8	10.4	41.6					73,8	98.9	5.6		5,6	0.2		0,2	0.1		0.1	5,9	104.8
Фм3	2.8	22.3		25,1	21.8	10.4	41.6					73,8	98.9	5.6		5,6	0.2		0,2	0.1		0.1	5,9	104.8
Фм4	2,3	5,4		7.7	44.2	10.4	35.2					89,8	97.5											97.5
Фм5	2.3	5,4		7.7	44,2	10.4	35.2					89.8	97.5	5.6		5.6	0.2		0.2	0.1		0.1	5,9	103.4
Фм6	2.3	5.4		7.7	44.2	10.4	35.2					89.8	97.5	5.6		5.6	0.2		0.2	0.1		0.1	5,9	103.4
Фм7	2.1	22.1	9.7	33.9	14.0			96.8				110.8	144.7											144.7
Фм8	1.9	18.5		20.4	14.3			21.0				35.3	55.7											55.7
Фм9	4.5	17.8		22.3	28.5	10.4						38.9	61.2											61.2
Фм10	3.0	17.8		20.8	21.6	10.4						32.0	52.8											52.8

8108/6

Привязан

Инв. N 29

Н. контр.	Моргунов		
Проверил	Макарова		
Инженер	Толмачева		
Инженер	Решетникова		
Ст. инж.	Макарова		
Рук. гр.	Моргунов		
Нач. отд.	Сальянц		
ГИП	Остаповский		

ТП 904-1-51 - КЖ

Компрессорная станция 3к-120А

Стадия	Лист	Листов
Р	8	

Фундаменты Фм9 Фм10

Госстрой СССР РОСТОВСКИЙ ПРОМСТРОЙНИИПРОЕКТ

Копировал

Формат 22

Спецификация к схемам расположения элементов каркаса, балок покрытия, плит покрытия и перекрытия

Марка поз.	Обозначение	Наименование	Кол.	Масса ед. кг	Примечание
		Колонны			
1	ТП904-1- -КЖИ К72-5-1	К72-5-1	3	3300	
2	-К72-5-2	К72-5-2	3	3300	
3	-К72-5-3	К72-5-3	3	3300	
4	-К72-5-4	К72-5-4	3	3300	
5	-К72-5-5	К72-5-5	1	3300	
6	-К72-5-6	К72-5-6	1	3300	
7	ИИ-04-2 вып 9	КР-342-14	2	1150	
8	-К7-1	К7-1	1	3250	
	КЭ-01-55 вып. II	Элемент колонны Т1	1	35.8	
9	ТП904-1- -КЖИ-К7-2	К7-2	1	3250	
	КЭ-01-55 вып II	Элемент колонны Т1	1	35.8	
10	ТП904-1- -КЖИ-Р1	Ригели Р1	4	1840	
		Балки покрытия			
		для t= -20°С			
11	ТП904-1- -КЖИ-100	2БП12-4В-1	7	5000	
		для t=-30°С;-40°С			
11	ТП904-1- -КЖИ-100	2БП12-5В-1	7	5000	
		Плиты покрытия			
		для t= -20°С			
12	ТП904-1- -КЖИ-201	ПВ4-2Вр II т-2	1	3300	
13	ГОСТ 22701.1-77	ПГ-2Вр II т	6	2650	
14	ТП904-1- -КЖИ-200	ПГ-2Вр II т-1	7	2650	
15	-200	ПГ-2Вр II т-2	3	2650	
16	-200	ПГ-2Вр II т-3	3	2650	
17	ГОСТ 22701.2-77	ПВ14-2Вр II т	2	3400	
18	ТП904-1- -КЖИ-201	ПВ7-2Вр II т-1	1	3200	
19	-201	ПВ4-2Вр II т-1	1	3300	
		для t=-30°С, -40°С			
12	ТП904-1- -КЖИ-201	ПВ4-3Вр II т-2	1	3300	
13	ГОСТ 22701.1-77	ПГ-3Вр II т	6	2650	
14	ТП904-1- -КЖИ-200	ПГ-3Вр II т-1	7	2650	
15	-200	ПГ-3Вр II т-2	3	2650	
16	-200	ПГ-3Вр II т-3	3	2650	
17	ГОСТ 22701.2-77	ПВ14-3Вр II т	2	3400	
18	ТП904-1- -КЖИ-201	ПВ7-3Вр II т-1	1	3200	
19	-201	ПВ4-3Вр II т-1	1	3300	
		Стаканы			
20	1.494-24 вып. 1	СБ14А-2	2	400	
21	1.494-24 вып. 1	СБ7А-3	1	310	
22	1.494-24 вып. 1	СБ4А-1	2	150	

Марка поз.	Обозначение	Наименование	Кол.	Масса ед. кг	Примечание
		Плиты перекрытия			
23	ИИ-04-4 вып. 19	ПКВ-58-12	4	2040	
24	ИИ-04-4 вып. 19	ПКВ-58-15	5	2710	
25	ИИ-04-4 вып. 19	ПКВ-58-15п	2	2665	
26	ИИ-04-4 вып 19	ПРВ-58-15с	1	2600	
		Участки монолитные			
27	Лист 13	Ум2	1		
28	Лист 13	Ум3	1		
29	Лист 13	Ум4	1		
30	Лист 13	Ум5	1		
31	1.439-2	Стойка фахверка СФ-7	4	416,2	
32	1.439-2	Насадка фахверка НУ-1	2	25,2	
33	1.439-2	То же НУ-2	2	25,2	
34	1.439-2	" НФ-4	2	35,2	
35	1.439-2	Консоль опорная ТК-2	4	17.5	
36	1.439-2	То же РК-2	4	14.7	
37	ТП904-1- -КЖИ-МС5	" МС5	6		
		Изделия соединительные			
38	ТП904-1- -КЖИ-МС2	МС2	3		
х)	ИИ-04-8 вып. 3	МР-6	4	2.67	х) К узлам 2.460-15 вып. 0 ИИ-04-10 вып. 5 2.420-1 вып. 1 4.432-1 вып. 1
	ИИ-04-8 вып. 3	ММД-4	4	8.5	
	2.460-15 вып. 0	МС1	20	0.4	
	1.400-7	ММ-11	2	7.3	
	1.400-7	ММ-19	2	6,3	
	1.439-2	Т-13	16	2.6	
39	ТП904-1- -КЖИ-МС4	МС4	24	4.6	
40	ТП904-1- -КЖИ-МС7	МС7	9	0.3	

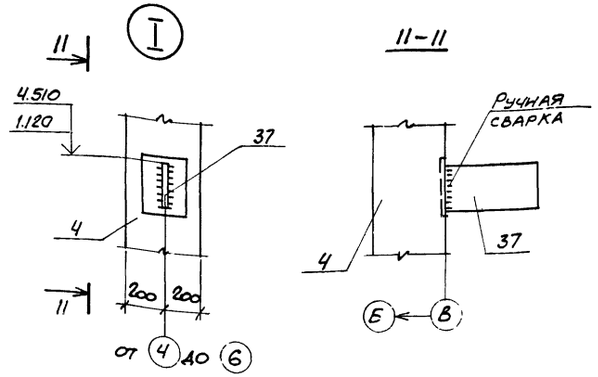

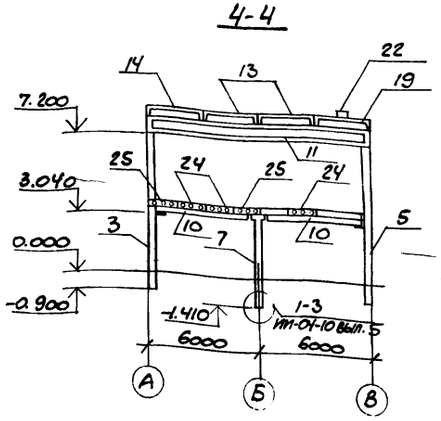

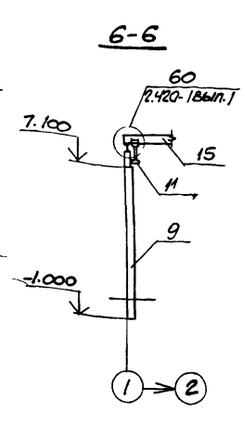

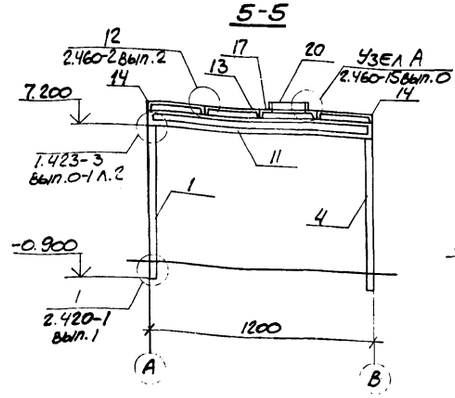

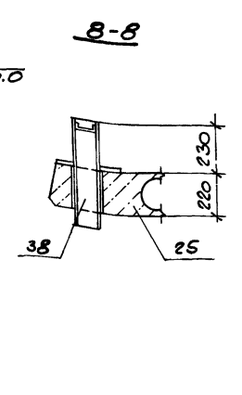

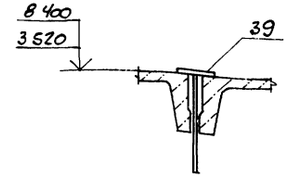

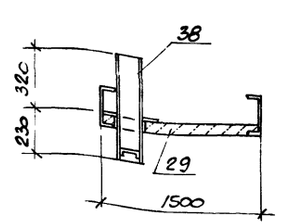

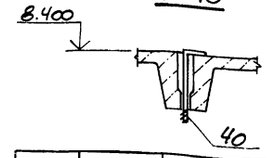

8108/6

Привязан

Инв. №

Н. контр.	Моргунов				
Проверил	Макарова				
Инженер	Толмачев				
Ст. инж.	Макарова				
Рук. гр.	Моргунов				
Нач. отд.	Саяпьянц				
ГИП	Остшевский				

ТП904-1-51-КЖ

Компрессорная станция 3К-120А

Стадия	Лист	Листов
Р	9	

Спецификация. Разрезы 4-4-10-10. Узел 1. Вид 11-11

Госстрой СССР Ростовский Промстройниипроект

Копировал

Формат А2

Типовой проект 904-1-51 -КЖ Альбом 6

Схема расположения элементов каркаса

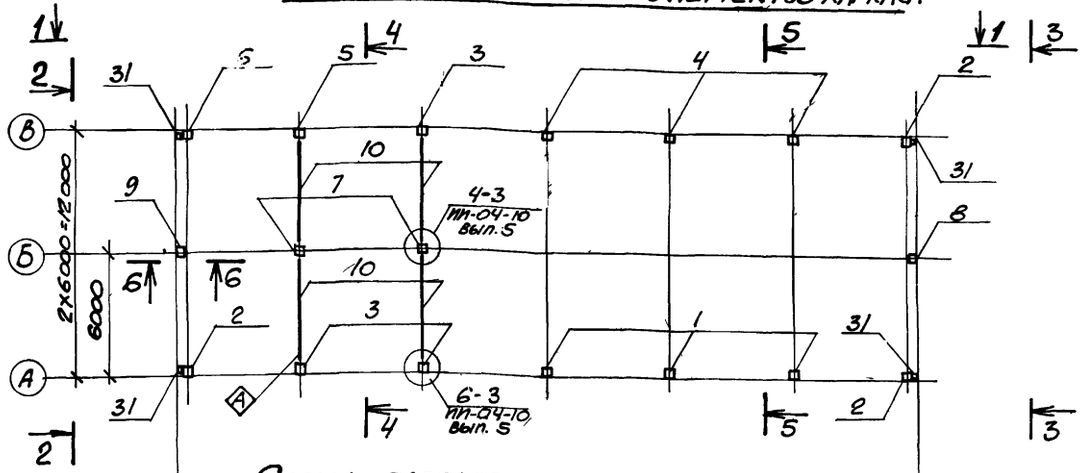

1-1

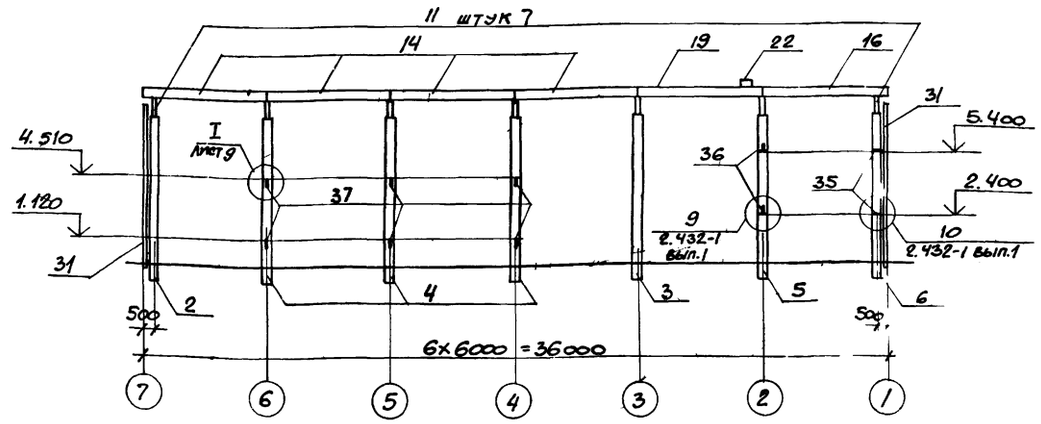

Схема расположения балок покрытия

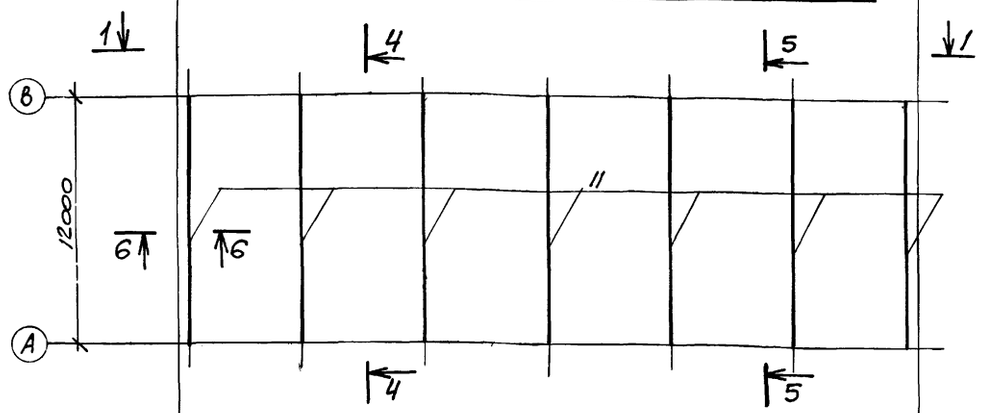

2-2

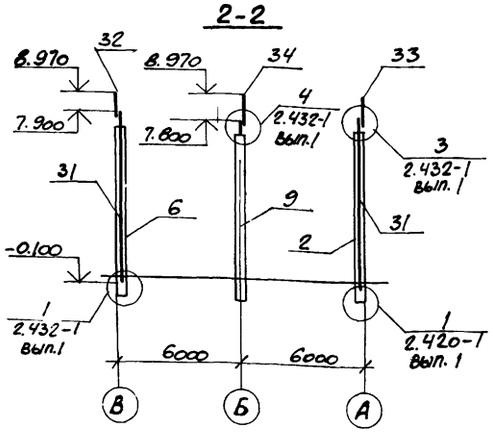

3-3

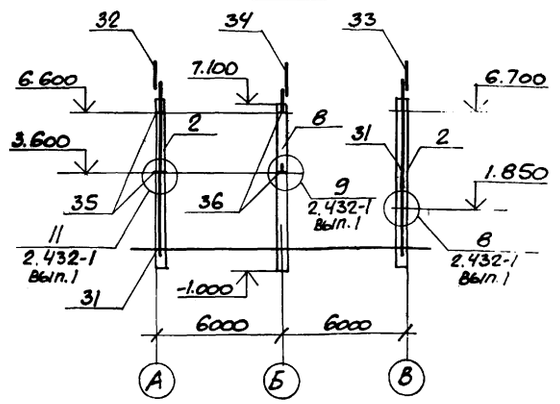

Схема расположения плит покрытия

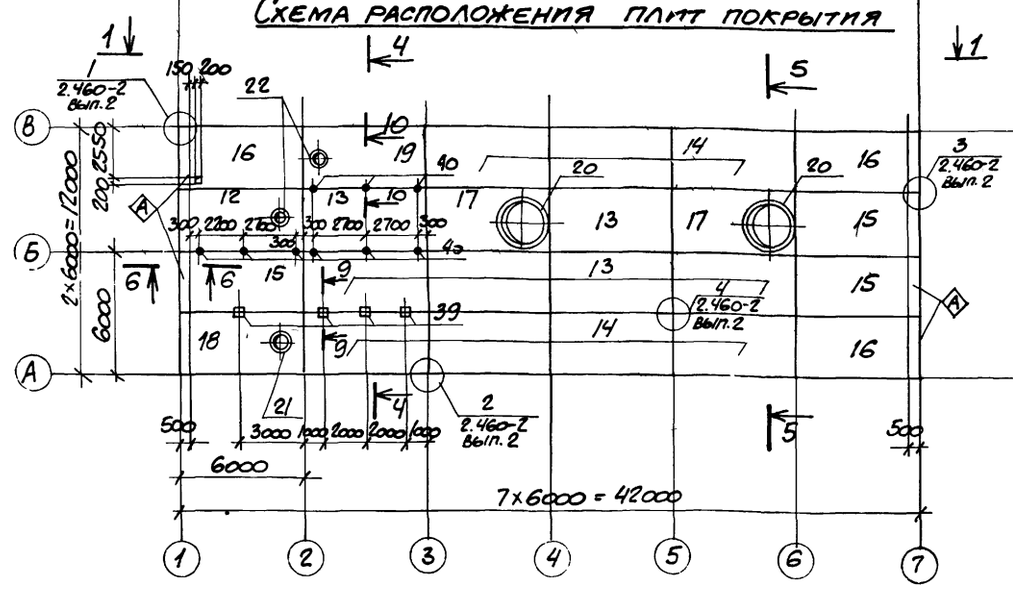

Схема расположения плит перекрытия на отм. 3.520

(Временная нормативная нагрузка -7850 Па)

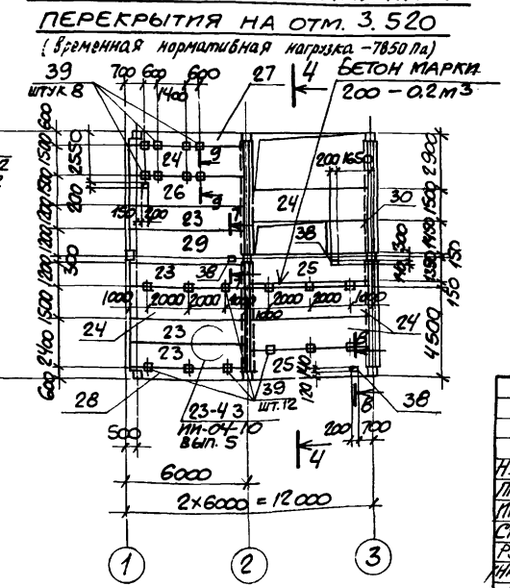

1. Соединение металлической части с железобетонной составных колонн поз.8,9 должно производиться заводом изготовителем.
2. Индекс А дан для ориентации при монтаже.
3. Отверстия 200х200 и меньше выполнять по месту путем рассверловки по его периметру дыр ф 20÷25мм с последующей выбивкой бетона и вырезкой арматуры.
4. Спецификация к схемам и разрезы 4-4-10-10 даны на листе 9

Привязан

8/08/6 31 Инв.№

Н.контр.	Моргунов		
Проверил	Макарова		
Инженер	Толмачева		
Ст.инж.	Макарова		
Рук.гр.	Моргунов		
Нач.отд.	Саядьянц		
ГИП	Устименко		

ТП 904-1-51 -КЖ

Компрессорная станция 3К-120А

Стадия	Лист	Листов
Р	10	

Схемы расположения элементов каркаса, балок покрытия, плит покрытия и перекрытия.

Госстрой СССР Ростовский Промстройниипроект

Копировал

Формат А2

Схема расположения стеновых панелей по оси „А"

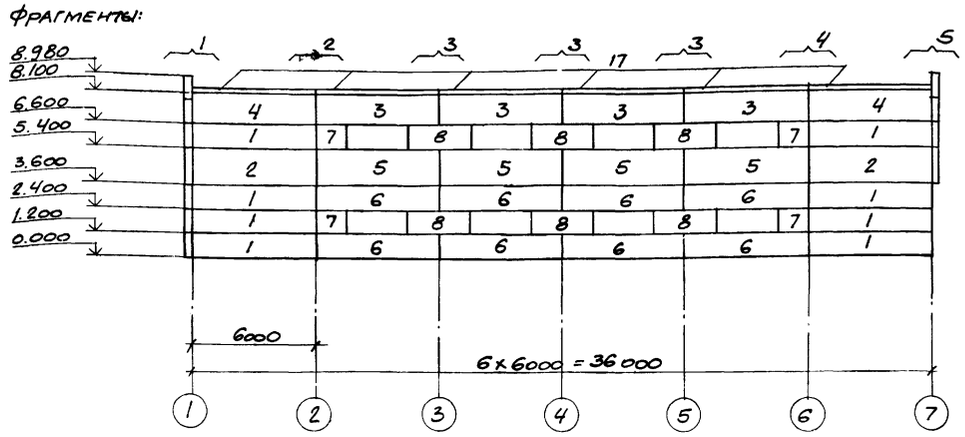

Схема расположения стеновых панелей по оси „В"

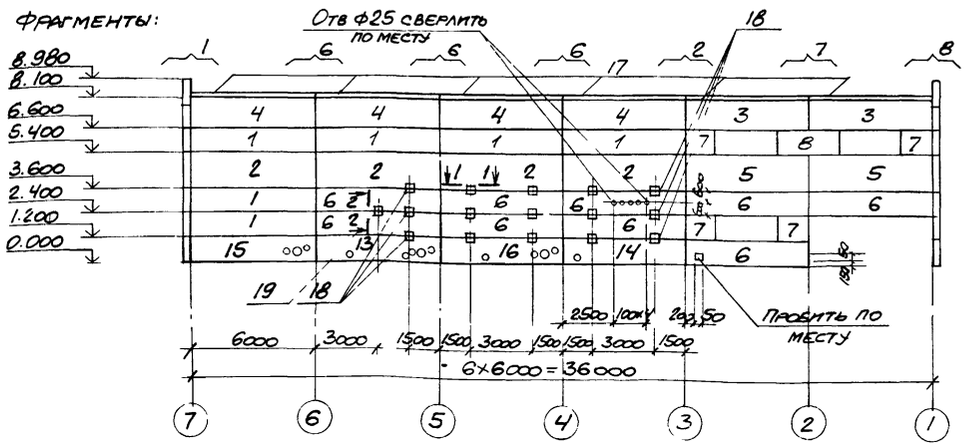

Схема расположения стеновых панелей по оси 8.

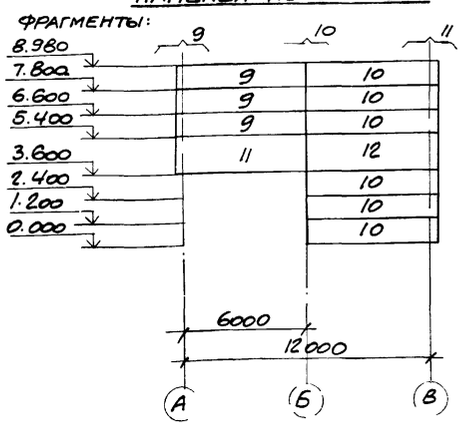

Схема расположения стеновых панелей по оси 1

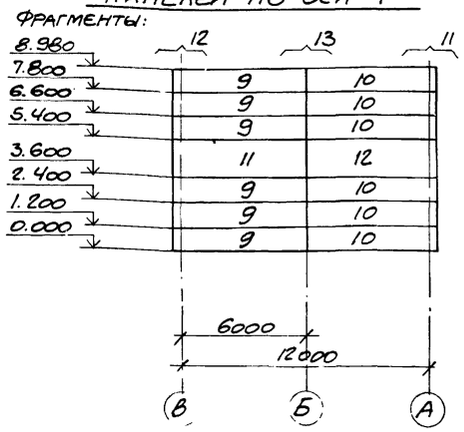

Данный лист рассматривать совместно с листом 12

Спецификация к схемам расположения стеновых панелей.

Марка. поз.	Обозначение	Наименование	Кол.	Масса ед. кг	Примечание
		Стеновые панели:			
1	1.432-14. вып. 1	ПС600, 12.20-Я-1	14	1200	
2	1.432-14 вып. 1	ПС600, 18.20-Я-1	6	1800	
3	1.432-14, вып. 1	ПС600. 15.20-Я-5	6	1500	
4	1.432-14, вып. 1	ПС600. 15.20-Я-4	6	1500	
5	1.432-14, вып. 1	ПС600, 18.20-Я-2	6	1800	
6	1.432-14, вып. 1	ПС600. 12.20-Я-2	17	1200	
7	ТП904-1- -КЖИ-ПС145.12.20-Я-1	ПС145. 12.20-Я-1	8	300	
8	-КЖИ-ПС295 12 20-Я-1	ПС295. 12.20-Я-1	7	600	
9	1.432-14. вып. 1	ПС625. 12.20-Я-11	9	1200	
10	1.432-14. вып. 1	ПС625. 12.20-Я-12	12	1200	
11	1.432-14. вып. 1	ПС625. 18.20-Я-11	2	1900	
12	1.432-14. вып. 1	ПС625. 18.20-Я-12	2	1900	
13	ТП904-1- -КЖИ-ПС600.12.20-Я-2-1	ПС600. 12.20-Я-2-1	1	1200	
14	-КЖИ-ПС600.12.20-Я-2-2	ПС600. 12.20-Я-2-2	1	1200	
15	-КЖИ-ПС600.12.20-Я-2-3	ПС600. 12.20-Я-2-3	1	1200	
16	-КЖИ-ПС600.12.20-Я-2-4	ПС600. 12.20-Я-2-4	1	1200	
17	1.432-14, вып. 2	Карнизная панель ПК6.65-П	12	1200	
		Изделия соединительные			
x)	1.439-2	Т-1	129	0.5	x) По узлам серии 2.432-1, вып. 1
	1.439-2	Т-5	15	0.6	
	1.439-2	Т-8	12	0.5	
	1.439-2	Т-30	2	0.1	
	1.439-2	Т-18	20	1.4	
	1.439-2	Т-19	4	0.4	
	1.439-2	Т-20	4	0.7	
	1.439-2	Т-21	44	0.4	
	1.439-2	Т-27	19	0.4	
x)	1.432-14, вып. 2	А1	24	0.7	x) По узлам серии 1.432-14 вып. 2
	1.432-14, вып. 2	А2	24	1.2	
	1.432-14, вып. 2	А3	36	0.4	
18	ТП904-1- -КЖИ-МС1	МС1	15	5.1	
19	-КЖИ-МС6	МС6	1		

8/08/6 32

Типовой проект 904-1-51-КЖ Альбом 6

Инв. № подл. | Подпись и дата | Взам. инв. №

Н. контр.	Моргунов		
Проверил	Макарова		
Инженер	Решетников		
Рук. гр.	Моргунов		
Нач. осп-1	Саакьянц		
ГИП	Осташевский		

Привязан

Инв. №

ТП904-1-51-КЖ

Компрессорная станция ЗК-120А

Стадия	Лист	Листов
Р	11	

Схемы расположения стеновых панелей.

Госстрой СССР РОСТОВСКИЙ ПРОМСТРОЙНИЙПРОЕКТ

Копировал

Формат 22

Типовой проект 904-1-51-КЖ Альбом 6

Фрагмент 1

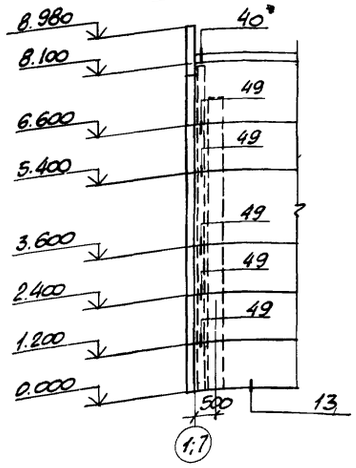

Фрагмент 2

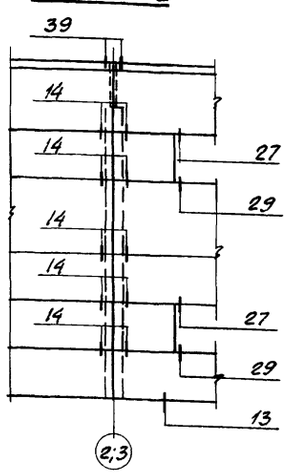

Фрагмент 3

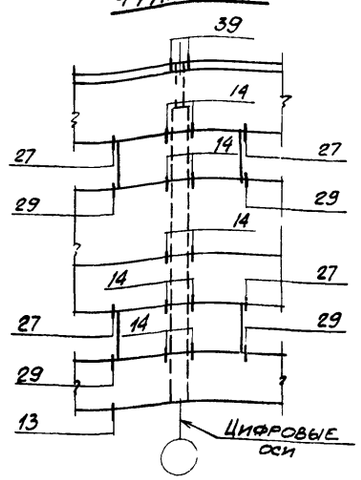

Фрагмент 4

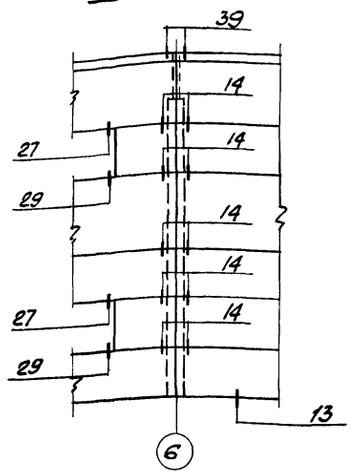

Фрагмент 5

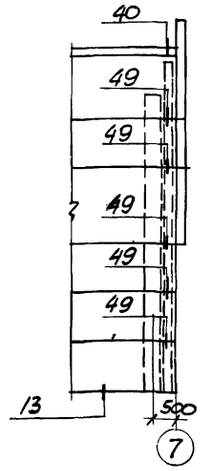

Фрагмент 6

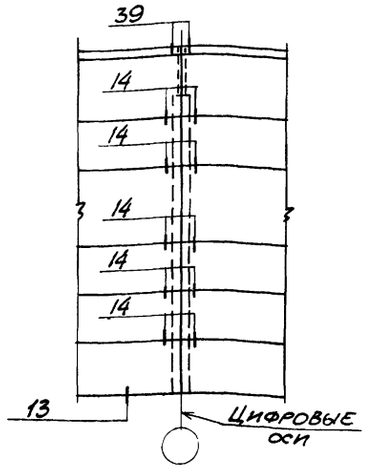

Фрагмент 7

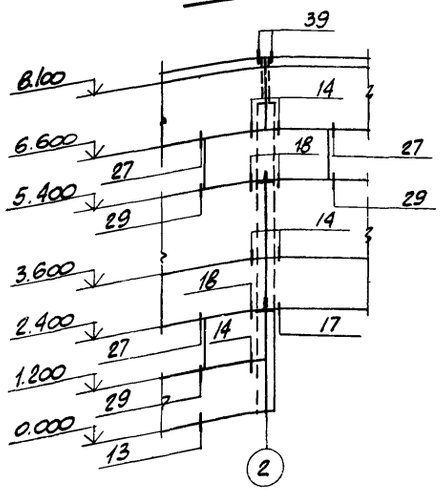

Фрагмент 8

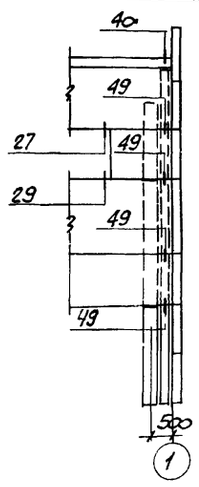

Фрагмент 9

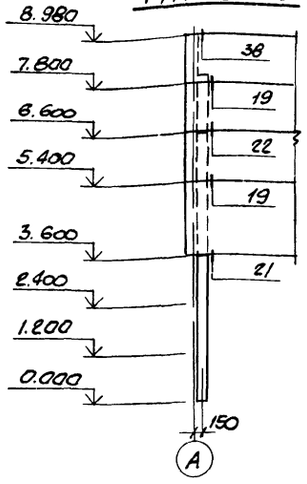

Фрагмент 10

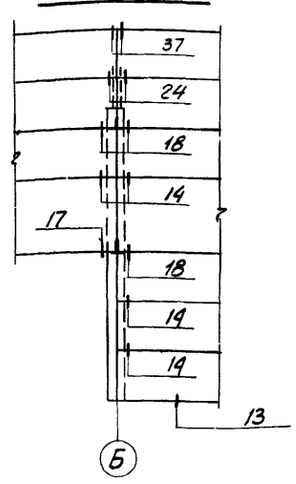

Фрагмент 11

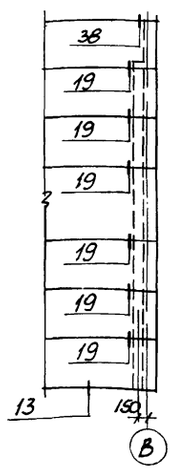

Фрагмент 12

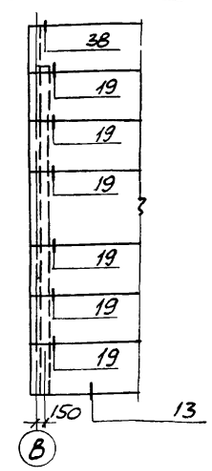

Фрагмент 13

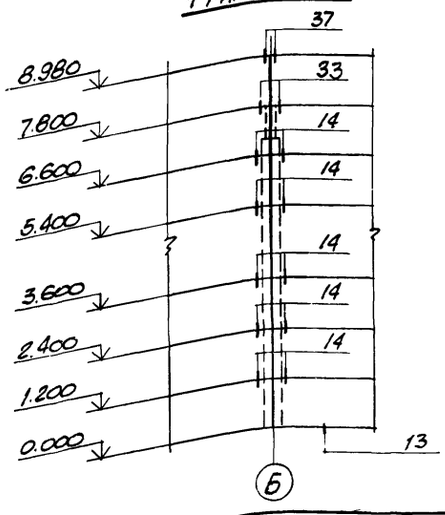

1-1

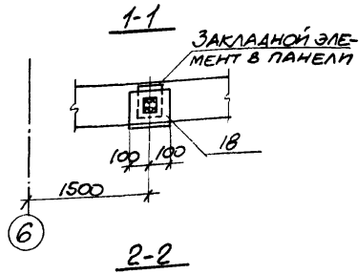

2-2

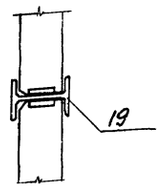

1. Стеновые панели изготавливаются из ячеистого бетона марки 35 с объемным весом в сухом состоянии $\gamma_{сух}$ = 700 кг/м3.
2. Крепление карнизной панели к подкарнизной выполнять по узлам „А" и „Б", приведенным в серии 1.432-14, вып. 2.
3. Схемы расположения стеновых панелей смотрите на листе-11.
4. Номера узлов даны по серии 2.432-1, вып. 1.

8/08/6

Привязан

33 Инв. №

Взам. инв. № | Подпись и дата | Инв. № подл.

ТП 904-1-51-КЖ			
Компрессорная станция 3К-120А			
Н. контр. Моргунов		Стадия	Лист	Листов
Проверил Макарова		Р	12	
Инженер Решетникова				
Рук. гр. Моргунов		Фрагменты 1-13	Госстрой СССР Ростовский Промстройниипроект	
Нач. отд. Саакьянц				
ГИП Осташевский				

Копировал

Формат А2

Проект 904-1-51-КЖ Альбом 6

Ум 2

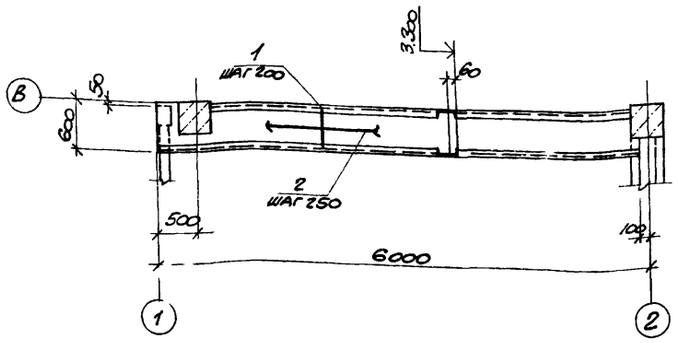

Ум 4

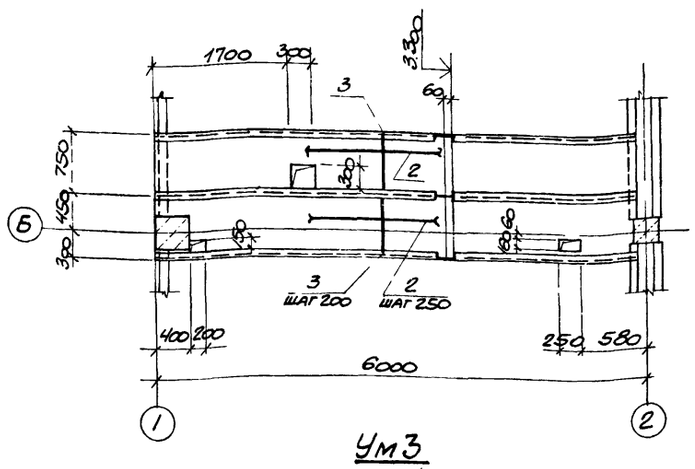

Ум 3

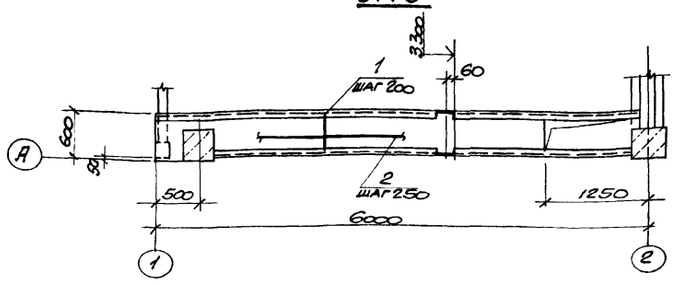

Ум 5

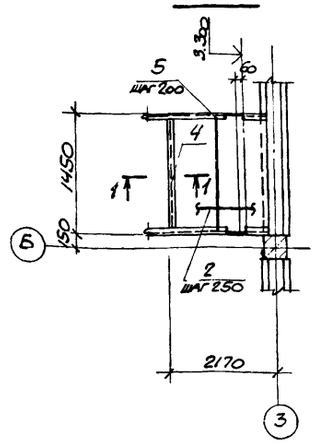

1-1

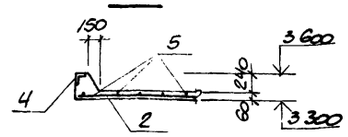

1. Стальные балки учтены на листе основного комплекта ТП904-1- -КМ.
2. Защитный слой бетона до рабочей арматуры равен 10 мм.

Спецификация к монолитным участкам Ум2-Ум5

Формат	Зона	Поз.	Обозначение	Наименование	Кол.	Примечание
				Ум 2		
				Детали		
Б4		1		ФВАIII ГОСТ 5781-75 ℓ=530	31	0.2кг
Б4		2		ФБАI ГОСТ 5781-75 ℓ=18000	–	0.2кг/п.м.
				Материалы		
				Бетон марки 200		0.2м³
				Ум 3		
				Детали		
Б.4.		1		ФВАIII ГОСТ 5781-75, ℓ=530	24	0.2кг
Б.4.		2		ФБАI ГОСТ 5781-75, ℓ-14200	–	0.2кг/п.м.
				Материалы		
				Бетон марки 200		0.2м³
				Ум 4		
				Детали		
Б.4.		3		ФВАIII ГОСТ 5781-75, ℓ=730	62	0.3кг
Б.4.		2		ФБАI ГОСТ 5781-75, ℓ=36000	–	0.2кг/п.м.
				Материалы		
				Бетон марки 200		0.5м³
				Ум 5		
				Сборочные единицы		
		4	1.400-15. вып.1	Изделие закладное МН540 ℓ=1450	–	8.5кг/п.м
				Детали		
Б4		5		ФВАIII ГОСТ 5781-75, ℓ=1430	1	0.6кг
Б4		2		ФБАI ГОСТ 5781-75, ℓ=14000	–	0.2кг/п.м
				Материалы		
				Бетон марки 200		0.2м³

Ведомость расхода стали на элемент, кг

Марка элемента	Изделия арматурные								Изделия закладные							Общий расход
	Арматура класса							Всего	Арматура класса			Прокат марки			Всего	
	А-I				А-III				А-III			Вст 3 кп2				
	ГОСТ 5781-75								ГОСТ 5781-75			ГОСТ 8510-72				
	ФБ			Итого	ФВ			Итого	ФВ		Итого	L100x x63x6		Итого		
Ум 2	4.0			4.0	6.2			6.2	10.2							10.2
Ум 3	3.1			3.1	4.8			4.8	7.9							7.9
Ум 4	7.9			7.9	18.6			18.6	26.5							26.5
Ум 5	2.8			2.8	6.6			6.6	9.4	1.5		1.5	10.9		10.9	12.4	21.8

8108/6

Привязан

Инв. №

34

Н.контр.	Макарова		
Проверил	Моргунов		
Инженер	Гельман		
Ст.инж.	Макарова		
Рук.гр.	Моргунов		
Нач.отд.	Саакьянц		
ГИП	Осташевский		

ТП904-1-51 -КЖ

Компрессорная станция 3К-120А

Стадия	Лист	Листов
Р	13	

Монолитные участки Ум2-Ум5

Госстрой СССР
Ростовский
Промстройниипроект

Взам. инв. № | Дата

Типовой проект 9041-51-КЖ Альбом 6

Схема расположения опорных подушек (Схема №1)

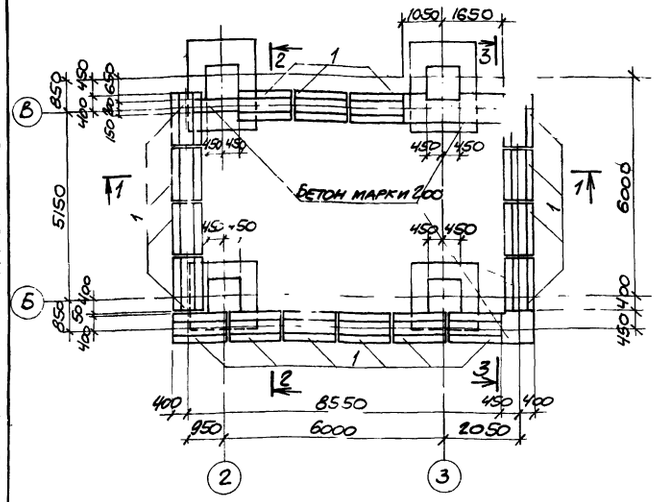

Схема расположения стен подвала (Схема №2)

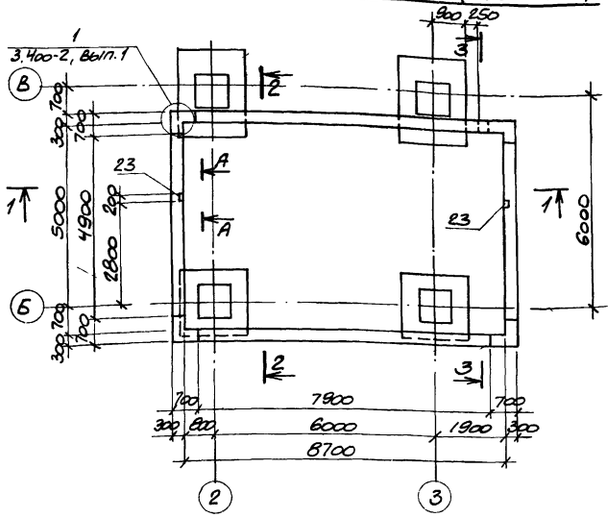

Схема расположения элементов покрытия (Схема №3)

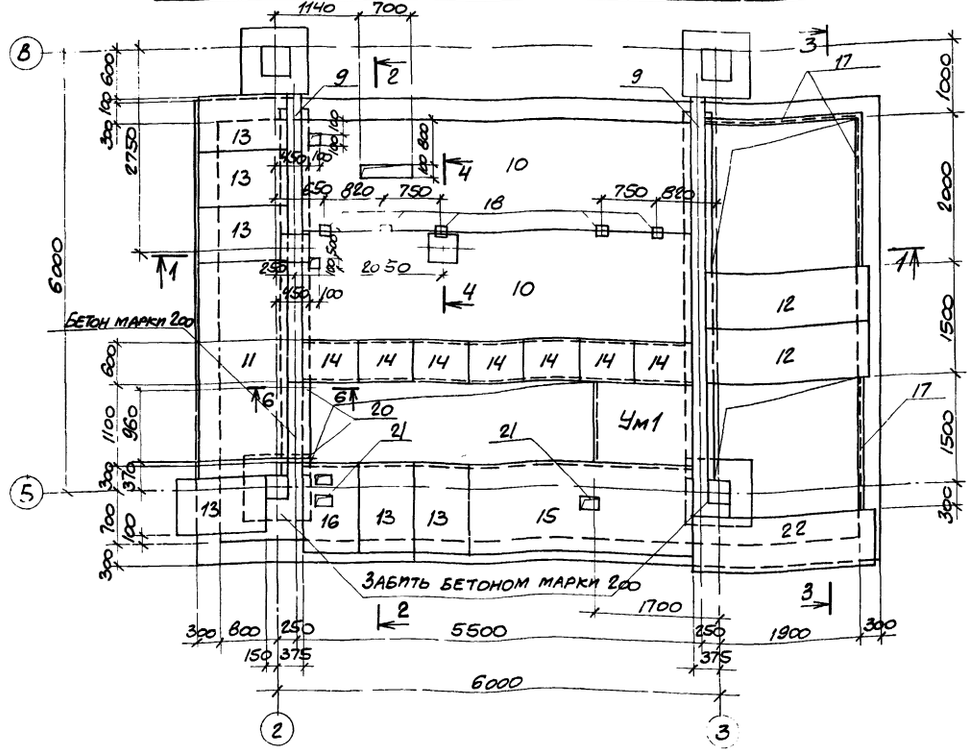

1. Расход бетона марки 200 на монолитные участки стен - 9.7 м³
2. Расход бетона марки 50-7.9 м³
3. Отверстия в плитах поз. 10 пробить по месту
4. Разрезы 1-1 - 6-6 даны на листе 15

А-А

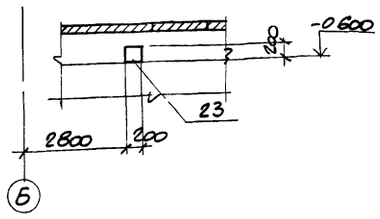

Спецификация к схемам расположения элементов подвала

Марка, поз.	Обозначение	Наименование	Кол.	Масса ед., кг	Примечание
		Схема №1			
1	3.400-2, вып.1	Опорная подушка ОП1-1	17	500	
		Схема №2			
2	3.400-2, вып.1	Панель ПС1-1	1	4300	
3	3.400-2, вып.1	" ПС2-1	2	7000	
4	ТП 901-1- -КЖИ-ПС1-1-1	" ПС1-1-1	1	4300	
5	-ПС1-1-2	" ПС1-1-2	1	4300	
6	-ПС1-1-3	" ПС1-1-3	7	4300	
7	-ПС2-1-1	" ПС2-1-1	1	7000	
8	-ПС2-1-2	" ПС2-1-2	1	7000	
	х) 3.400-2, вып.1	Каркас КР1	72	3.4	По узлам серии 3.400-2, вып.1
	3.400-2, вып.1	Отдельный стержень поз. 28	116	1.1	
	3.400-2, вып.1	То же поз 29	116	1.3	
23	1.400-15, вып.1	Изделие закладное МН117-2	2	2.3	
		Схема №3			
9	ТП 901-1- -КЖИ-Р1СБ	Ригель Р1	2	1840	
10	ИИ-04-4 вып 19	Панель ПКВ-53-15	2	2480	
11	3.006-2, вып.II-2	Плита П7-3	1	610	
12	3.006-2, вып.II-2	" П17д-3	2	480	
13	3.006-2. вып. II-2	" П7д-3	6	150	
14	3.006-2. вып. II-2	" П3-8	7	50	
15	ТП 901-1- -КЖИ-П7-3-1	" П7-3-1	1	610	
16	-П7д-3-1	" П7д-3-1	1	150	
Ум1	Лист 15	Участок монолитный Ум1	1		
17	1.400-15, вып.1	Изделие закладное МН520	59 т.м	8.7	
18	ТП 901-1- -КЖИ-МС4	Изделие соединительное МС4	5	4.6	
19	-МН6	Изделие закладное МН6	4	1.4	
20	-МН7	То же МН7	2	0.42	
21	-МС2	Изделие соединительное МС2	2	11.9	
22	3.006-2 вып. II-2	Плита П20д-3	1	640	

8108/6

Привязан

Инв. № 35

		ТП 901-1-51 -КЖ	
		Компрессорная станция 3К-120А	
		Стадия Р	Лист 14	Листов
Н. контр.	Моргунов	Схемы расположения элементов подвала.	Госстрой СССР Ростовский Промстройниипроект
Проверил	Макарова		
Изменен	Решетникова		
Ст. инж.	Макарова		
Рук. гр.	Моргунов		
Нач. отд.	Саакьянц		
ГИП	Сташевский		

Типовой проект 904-1-51-КЖ Альбом 6

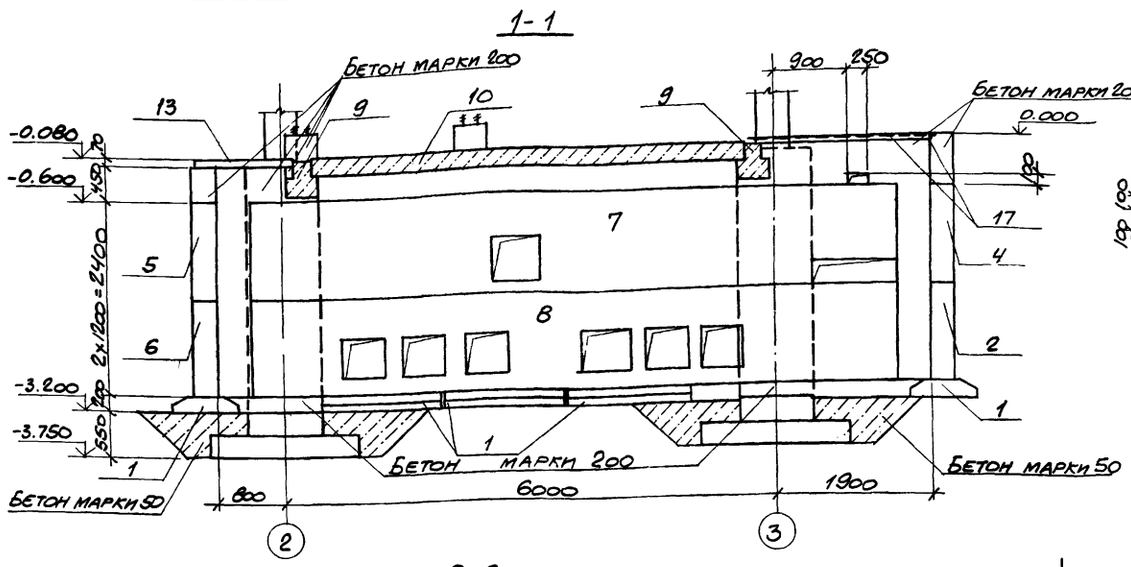

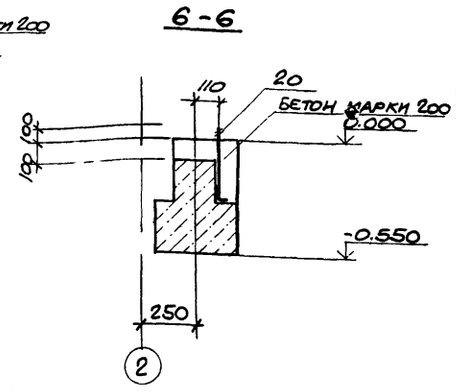

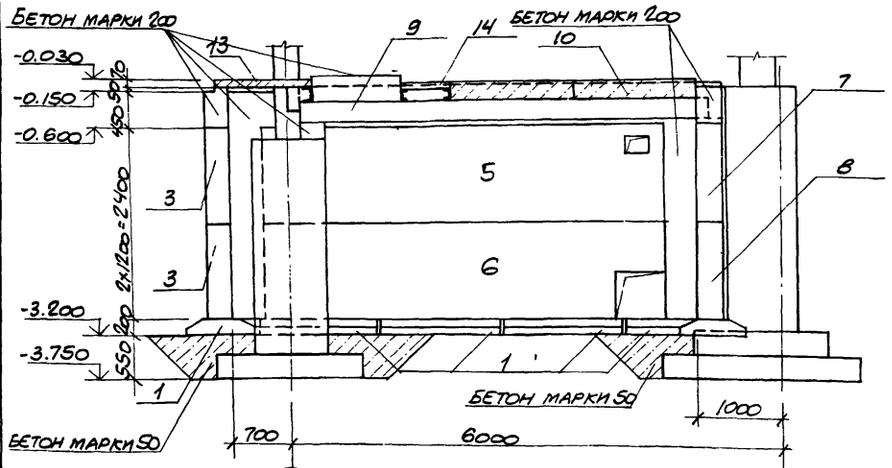

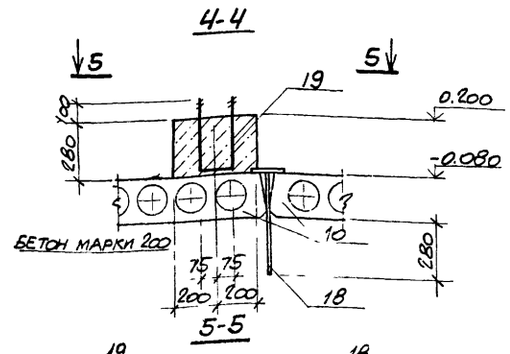

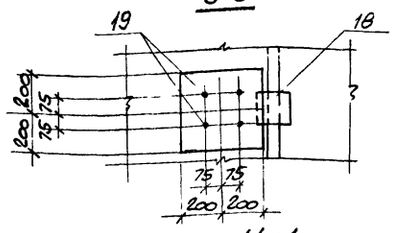

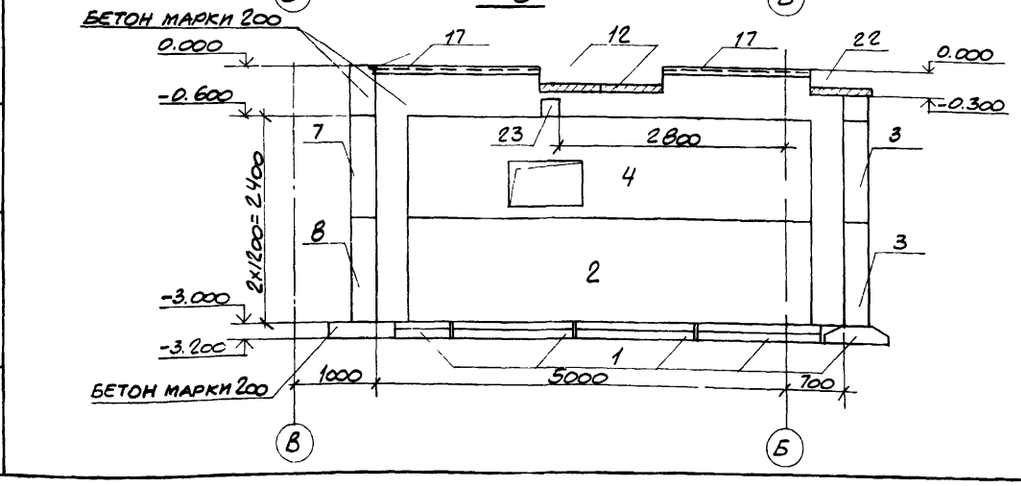

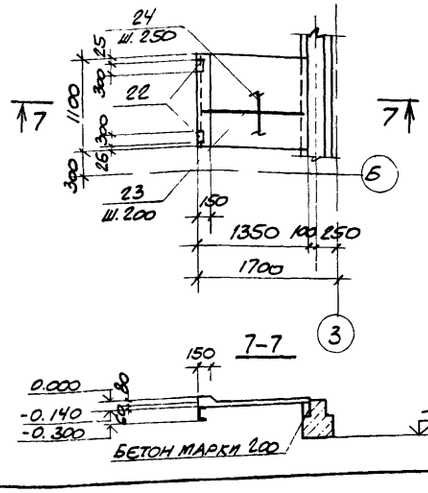

Формат	Зона	Поз.	Обозначение	Наименование	Кол.	Примечание
				Сборочные единицы		
		22	1.400-15. вып.1	Изделие закладное МН106-6	2	
				Детали		
Б.4.		23		ФВАIII, ℓ=1300	6	0.52м
Б.4.		24		ФбАI, ℓ=5800	–	0.2кг/пм
				Арматурная сталь принята по ГОСТ 5781-75		
				Материалы		
				Бетон марки 200		0.11м³

Ведомость расхода стали на один элемент, кг.

Марка элемента	Изделия арматурные					Изделия закладные							Общий расход
	Арматура класса					Арматура класса			Прокат марки				
	AI		AIII			AIII			Вст3кп2				
	ГОСТ 5781-75					ГОСТ 5781-75			ГОСТ 103-76				
	Ф6	Итого	Ф8	Итого	Всего	Ф8		Итого	δ=6	δ=8	Итого	Всего	
Ум1	1.3	1.3	3.1	3.1	4.4	0.24		0.24	1.4	0.8	2.2	2.4	6.8

8108/6

Привязан

36 Инв. №

Н. контр.	Моргунов		ТП 904-1-51-КЖ
Проверил	Макарова		Компрессорная станция 3К-120А
Инженер	Шестакова		Стадия Р; Лист 15; Листов
Ст. инж.	Макарова		
Рук. гр.	Моргунов		Монолитный участок Ум1. Разрезы 1-1 — 7-7.
Нач. отд.	Саакьянц		ГОССТРОЙ СССР РОСТОВСКИЙ ПРОМСТРОЙНИИПРОЕКТ
ГИП	Сташевский		

Согласовано

Инв. № подл. | Подпись и дата | Взам. инв. №

Формат А2

Типовой проект 904-1-51-КЖ Альбом 6

Инв.№ подл. | Подпись и дата | Взам. инв.№

Схема расположения элементов канала

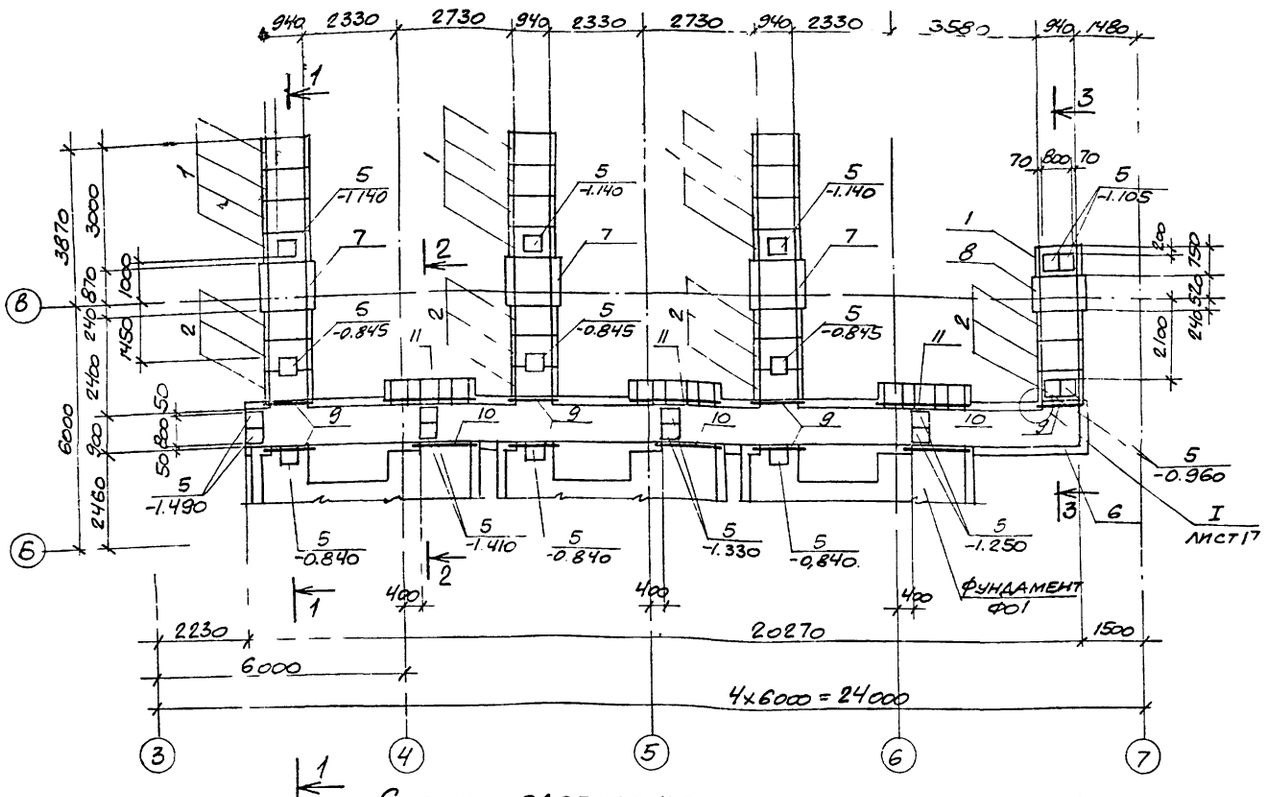

Схема расположения плит перекрытия канала

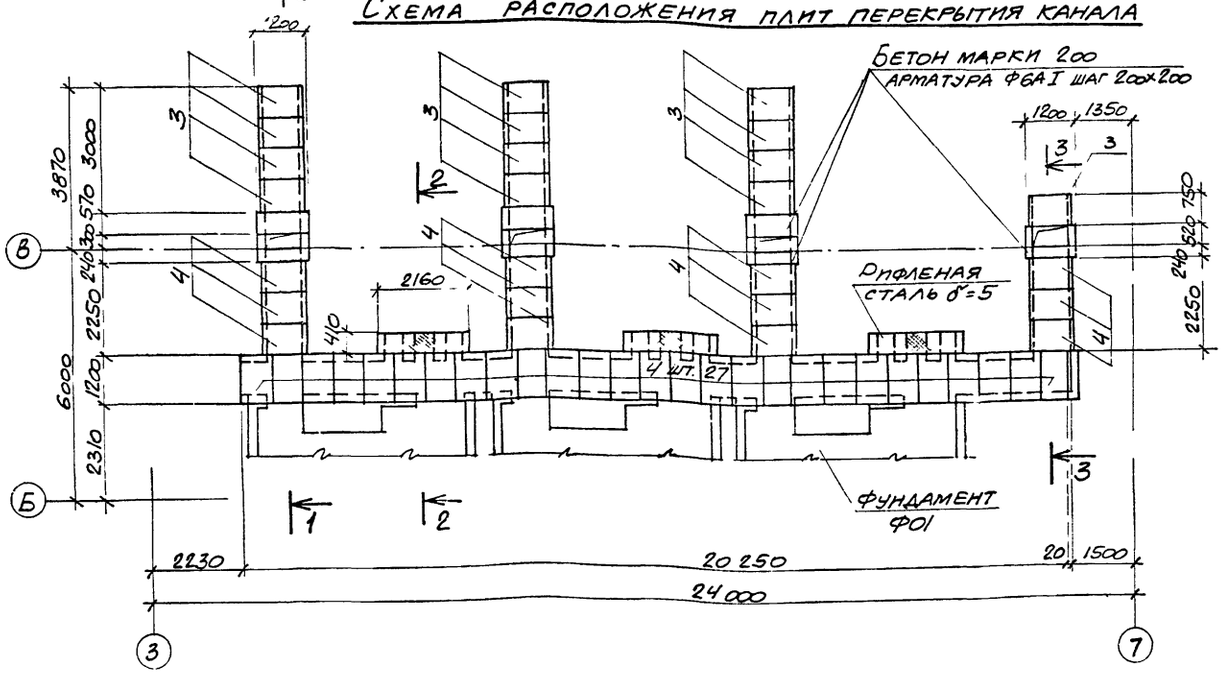

Спецификация к схемам расположения элементов канала и плит перекрытия

Марка поз	Обозначение	Наименование	Кол.	Масса ед. кг	Примечание
1	3.006-2 вып. II-1	Лоток ЛВд-5	13	500	
2	3.006-2 вып. II-1	" ЛЧд-5	12	650	
3	3.006-2 вып. II-2	Плита перекрытия ПТд-3	13	150	
4	ТП 904-1- - КЖИ-300	" ПТд-3-2	39	150	
5	3.006-2 вып. II-2	Опорная подушка ОП3	26	40	
6	Лист 19	Монолитный канал ЛКм1	1		
7	Лист 21	То же ЛКм2	3		
8	Лист 21	" ЛКм3	1		
9		L 100×10 ГОСТ 8509-72 ℓ=1200	7	18.1	
10		L 100×10 ГОСТ 8509-72 ℓ=1600	3	24.2	
11		L 100×10 ГОСТ 8509-72 ℓ=2150	3	32,5	

1. Расход материалов для закрытия канала равен: бетон марки 200 — 0,3 м³; арматура ФбАI ГОСТ 5781-75 — 9,6 кг; рифленая сталь δ=5 ГОСТ 8568-77 — 112,4 кг.
2. Разрезы 1-1 — 3-3 даны на листе 17

8108/6

Привязан

Инв. № 37

		ТП 904-1-51-КЖ	
		Компрессорная станция 3К-120А	
		Стадия Р	Лист 16
Н. контр.	Макарова	Схемы расположения элементов канала и плит перекрытия в осях Б-В.	Госстрой СССР Ростовский Промстройниипроект
Проверил	Моргунов		
Инженер	Толмачева		
Ст. инж.	Макарова		
Рук. гр.	Моргунов		
Нач. отд-л	Саакьянц		
ГИП	Осташевский		

Копировал

Формат А3

Типовой проект 904-1-51 -КЖ Альбом 6

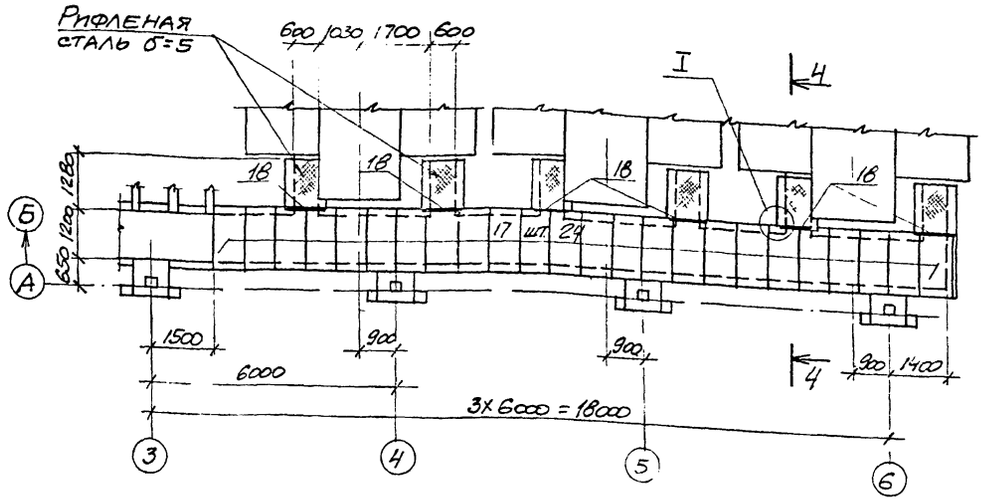

Схема расположения элементов колодца К1

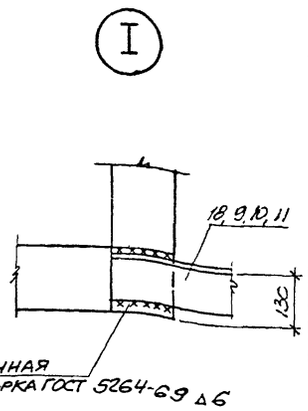

Спецификация к схемам расположения плит перекрытия канала и элементов колодца К1.

Марка поз	Обозначение	Наименование	Кол.	Масса ед. кг	Примечание
12	3.900-3 вып.7	Плита днища КЦД15	1	940	
13	3.900-3 вып.7	Кольцо стеновое КЦ-15-9	2	1000	
14	3.900-3 вып.7	Плита перекрытия КЦП15-1	1	680	
15	3.900-3 вып.7	Кольцо опорное КЦО-1	3	50	
16	ГОСТ 3634-79	Люк легкий „Л"	1	70	
17	ТП 904-1- -КЖП-300	Плита перекрытия ПП10-3-1	24	190	
18		Ц.воз×10 ГОСТ 8509-72 ℓ=900	6	13.6	

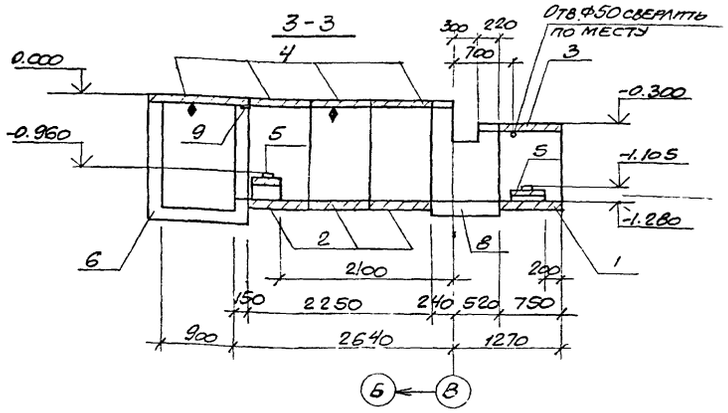

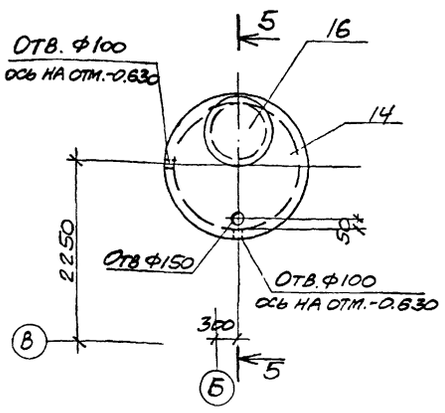

5-5

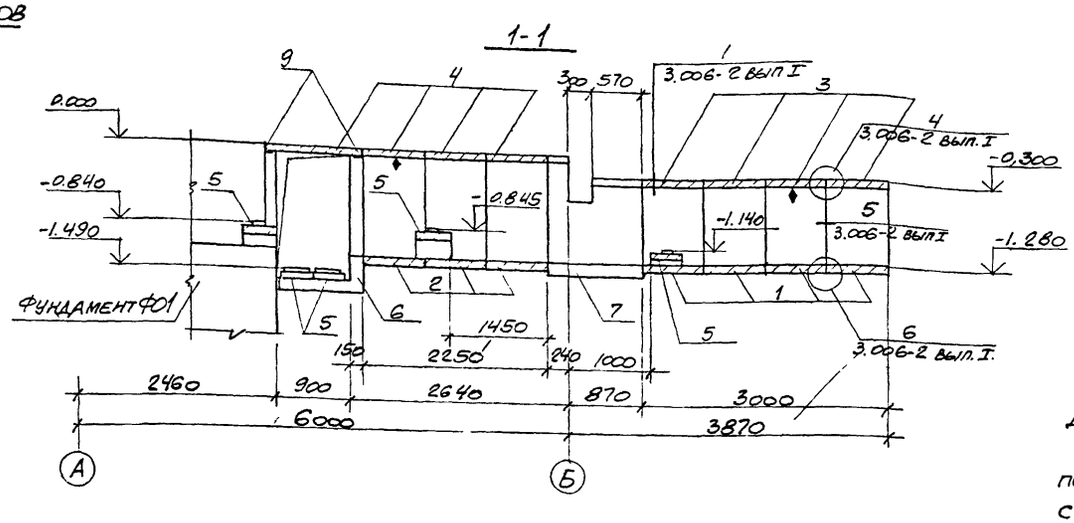

2-2

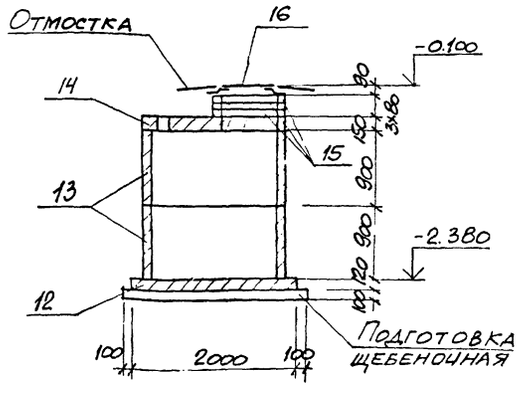

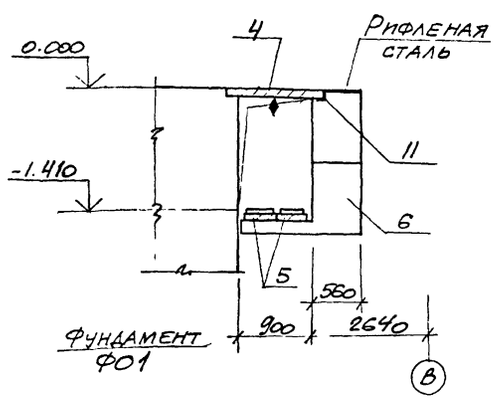

4-4

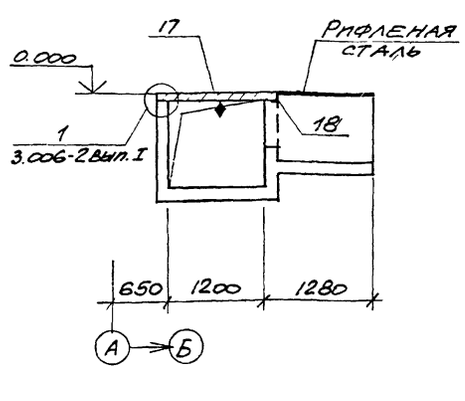

1. Расход рифленой стали δ=5 ГОСТ 8568-77 для закрытия канала равен 229.0 кг.
2. Внутренние поверхности колодца К1 покрыть мастикой на основе эпоксидной смолы ЭД-5 с отвердителем.
3. Плита со знаком ♦ должна быть ориентирована так, как показано на чертеже.
4. Отверстия для пропуска труб в колодец К1 сверлить по месту.

8108/6

Привязан:

38

Инв. №

			ТП 904-1-51 -КЖ		
			Компрессорная станция 3К-120А		
				Стадия	Лист	Листов
				Р	17	
Н. контр.	Макарова		Схемы расположения плит перекрытия канала и элементов колодца К1. Разрезы I-I - 5-5.	Госстрой СССР Ростовский Промстройниипроект	
Проверил	Моргунов				
Инженер	Томачева				
Ст. инж.	Макарова				
Рук. гр.	Моргунов				
Нач. отд.	Саакьянц				
ГИП	Осташевский				

Согласовано

Инв. № подл. | Подпись и дата | Взам. инв. №

Копировал

Формат

Типовой проект 904-1-51-КЖ Альбом 6

Согласовано

Инв. № подл. | Подпись и дата | Взам. инв. №

Спецификация к каналам ЛКм1, ЛКм2, ЛКм3

Формат	Зона	Поз	Обозначение	Наименование	Кол.	Примечание
				Канал ЛКм1		
				Сборочные единицы		
				Изделия закладные		
		1	1.400-15 вып.1	МН555		7.4м
		2	1.400-15 вып.1	МН111-3	14	
		3	1.400-15 вып.1	МН111-6	7	
				Детали		
				Ф10АI ГОСТ 5781-75		
		5		ℓ=2800	3	1.7кг
		6		ℓ=1100	16	0.7кг
		7		ℓ=2760	10	1.7кг
		8		ℓ=1430	33	0.9кг
		9		ℓ=4500	2	2.8кг
		10		ℓ=2710	3	1.7кг
		11		ℓ=2680	10	1.7кг
		12		ℓ=4340	2	2.7кг
		13		ℓ=2630	3	1.6кг
		14		ℓ=2600	10	1.6кг
		15		ℓ=4160	9	2.6кг
		16		ℓ=2710	5	1.7кг
		17		ℓ=1950	6	1.2кг
				Ф8АI ГОСТ 5781-75		
		18		ℓ=1800	3	0.7кг
		19		ℓ=1760	10	0.7кг
		20		ℓ=1710	7	0.7кг
		21		ℓ=1680	10	0.7кг
		22		ℓ=1630	43	0.6кг
		23		ℓ=1600	10	0.6кг
		24		ℓ=1540	29	0.6кг
		25		ℓ=1070	84	0.4кг
		26		ℓ=1250	18	0.5кг
				Ф6АI ГОСТ 5781-75		
		27		ℓ=410 000	—	0.222кг
		28		ℓ=1440	4	0.3кг
		29		ℓ=1280	4	0.3кг
		30		ℓ=1120	4	0.2кг
		31		ℓ=940	5	0.2кг
		32		ℓ=180	120	0.1кг
				Материалы		
				Бетон марки 200		10.7кг
				Канал ЛКм2		
				Детали		
				Ф6АI ГОСТ 5781-75		
		32		ℓ=180	24	0.1кг
		33		ℓ=1130	26	0.3кг
		34		ℓ=280	4	0.1кг
				Ф8АI ГОСТ 5781-75		
		26		ℓ=1250	6	0.5кг
		38		ℓ=1400	4	0.6кг
		39		ℓ=980	2	0.4кг
		40		ℓ=1100	6	0.4кг
				Ф10АI ГОСТ 5781-75		
		35		ℓ=3280	3	2.0кг
		36		ℓ=3040	1	1.9кг
		37		ℓ=3880	2	2.4кг
				Материалы		
				Бетон марки 200		0,36м³
				Канал ЛКм3		
				Детали		
				Ф6АI ГОСТ 5781-75		
		32		ℓ=180	18	0.1кг
		34		ℓ=280	4	0.1кг
		41		ℓ=830	26	0.2кг
				Ф8АI ГОСТ 5781-75		
		26		ℓ=1250	5	0.5кг
		38		ℓ=1400	4	0.6кг
		39		ℓ=980	2	0,4кг
		40		ℓ=1100	4	0,4кг
				Ф10АI ГОСТ 5781-75		
		35		ℓ=3280	2	2,0кг
		36		ℓ=3040	1	1,9кг
		37		ℓ=3880	2	2,4кг
				Материалы		
				Бетон марки 200		0,24м³

Поз. 5-41 см ведомость деталей.

Ведомость деталей.

Поз.	Эскиз
5	1700 [970
6	970
7	1660 [970
8	1300
9	1610 [1150] 1610
10	1610 [970
11	1580 [970
12	1530 [1150] 1530
13	1530 [970
14	1500 [970
15	1440 [1150] 1440
16	1430 [1150
17	400 [1420
18	1700
19	1660
20	1610
21	1580
22	1530
23	1500
24	1440
25	970
26	1150

Поз.	Эскиз
27	по месту 100
28	480 [300] 480
29	300 400 [100] 400
30	300 320 [100] 320
31	300 230 [100] 230
32	100
33	1050
34	200
35	1000 [1150] 1000
36	880 [1150] 880
37	1300 [1150] 1300
38	1300
39	880
40	1000
41	750

Ведомость расхода стали на элемент, кг

Марка элемента	Изделия арматурные: Арматура класса A-I ГОСТ 5781-75 Ф6	Ф8	Ф10		Итого	Всего	Изделия закладные: Арматура класса A-I ГОСТ 5781-75 Ф6			Итого	Ф8			Итого	A-III Прокат марки Вст3кп2 ГОСТ 103-76 δ=6	δ=8	Итого	ГОСТ 8509-72 ∠63×5		Итого	Всего	Общий расход
ЛКм1	107,2	112,8	156,0		376,0	376,0	1.6			1.6	7.7			7.7	30,8	2,8	33,6	35,6		35,6	78,5	454.5
ЛКм2	8,8	8,6	12,7		39,1	30,1																30,1
ЛКм3	6,3	7.3	10,7		24,3	24,3																24,3

Привязан

39

8/08/6

Инв. №

Н.контр.	Макарова	
Проверил	Моргунов	
Инженер	Томачева	
Ст.инж.	Макарова	
Рук.гр.	Моргунов	
Нач.отд.	Саакьянц	
ГИП	Старшевский	

ТП 904-1-51-КЖ

Компрессорная станция 3К-120А

Стадия	Лист	Листов
Р	18	

Спецификация, ведомости деталей и расхода стали к каналам ЛКм1, ЛКм2, ЛКм3.

Госстрой СССР Ростовский Промстройниипроект

Типовой проект 904-1-51-КЖ Альбом 6

План

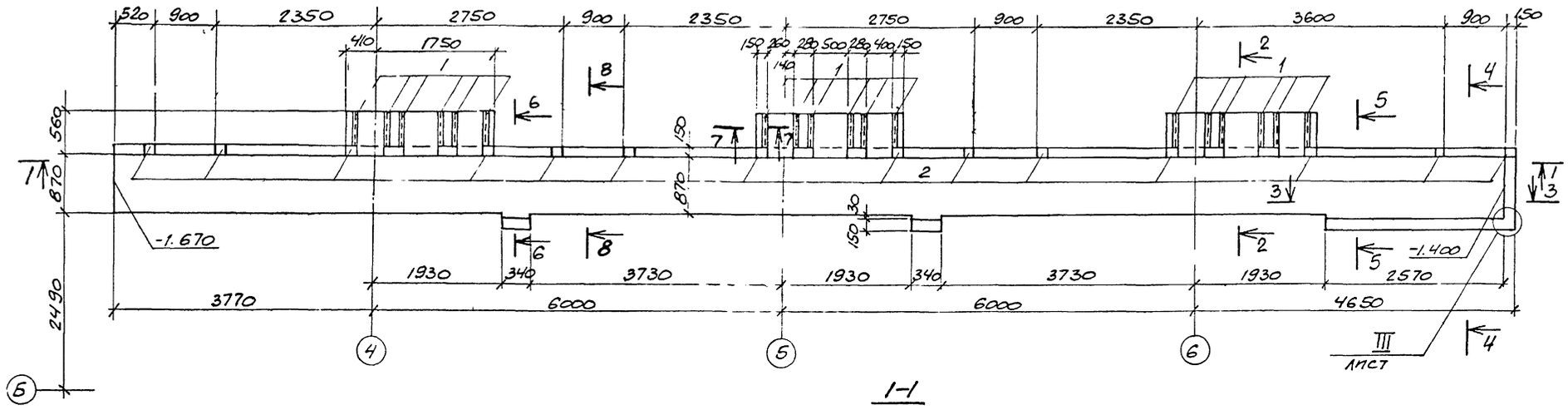

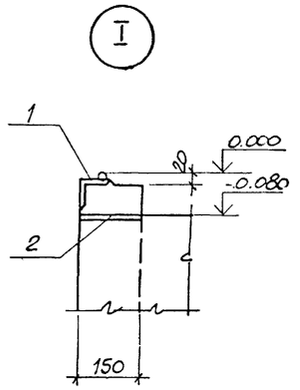

1-1

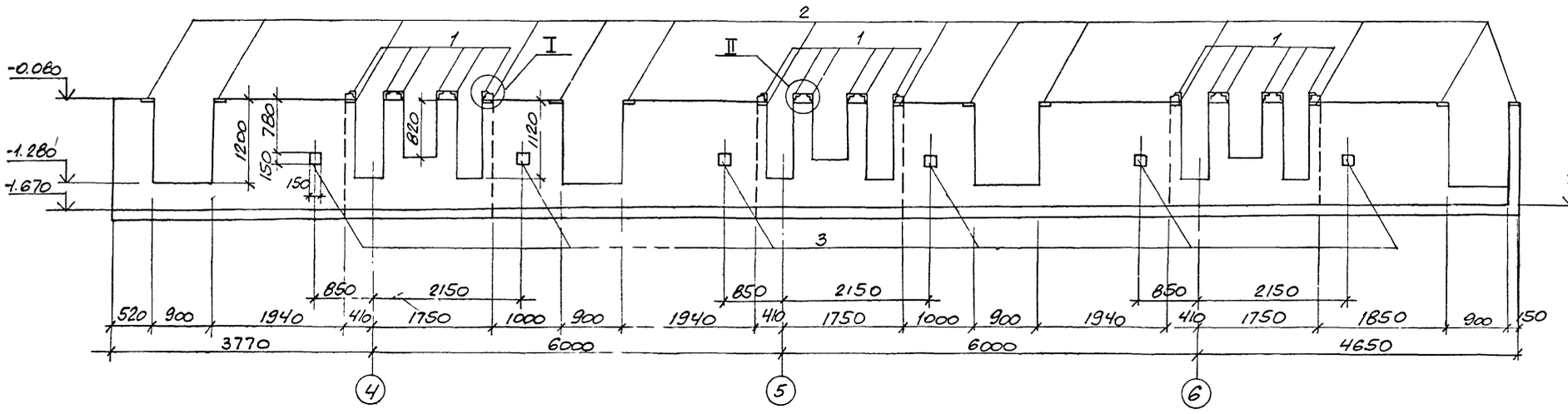

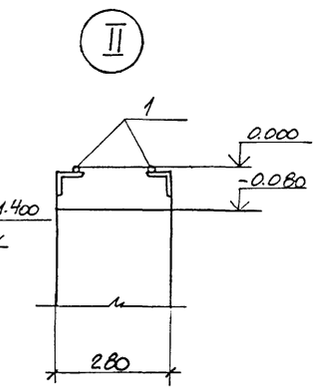

2-2

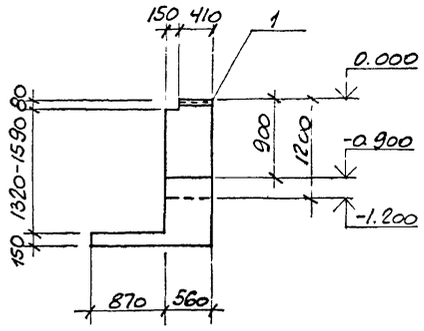

3-3

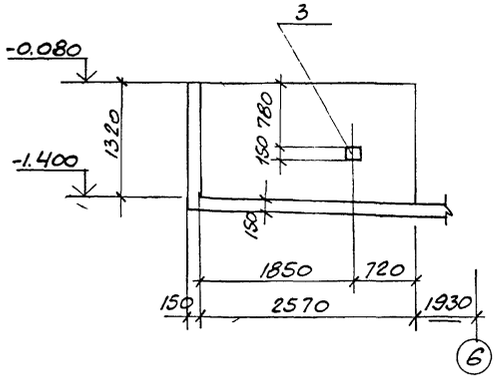

8108/6

ПРИВЯЗАН

40 ИНВ.№

ТП 904-1-51 - КЖ			
Компрессорная станция 3К-120А			
Н.контр. Макарова		Стадия	Лист	Листов
Проверил Моргунов		Р	19	
Инженер Толмачева				
Ст.инж. Макарова				
Рук.гр. Моргунов				
Нач.отд. Саакьянц				
ГИП Осташевский				
Канал ЛКм1		ГОССТРОЙ СССР	
План. Разрезы 1-1- 3-3		РОСТОВСКИЙ	
Общий вид.		ПРОМСТРОИНИИПРОЕКТ	

Инв.№подл. | Подпись и дата | Взам.инв.№

Формат А2

Типовой проект 904-1-51-КЖ Альбом 6

1-1 (начало)

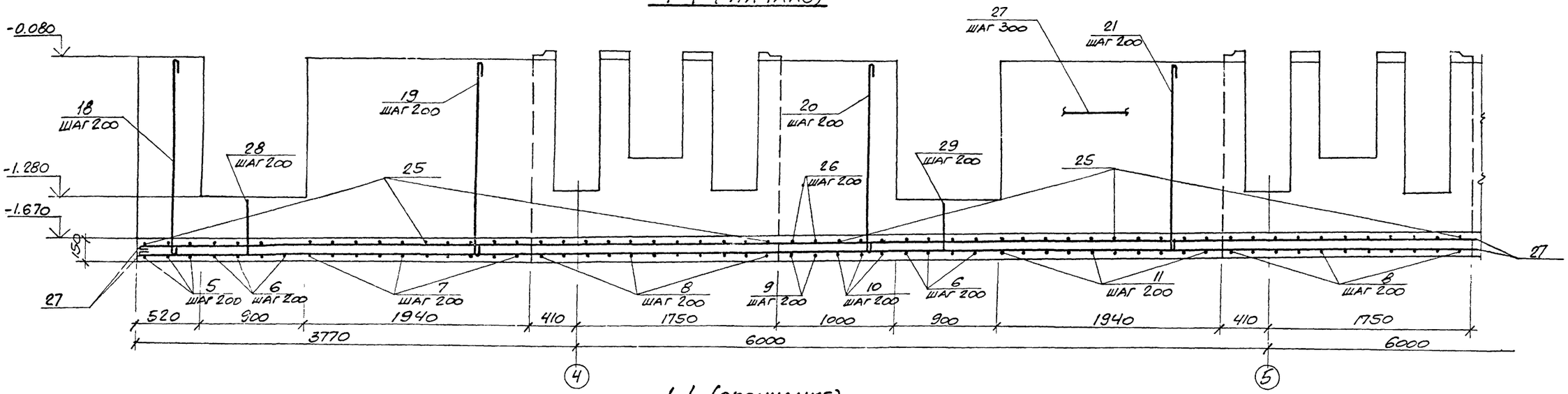

1-1 (окончание)

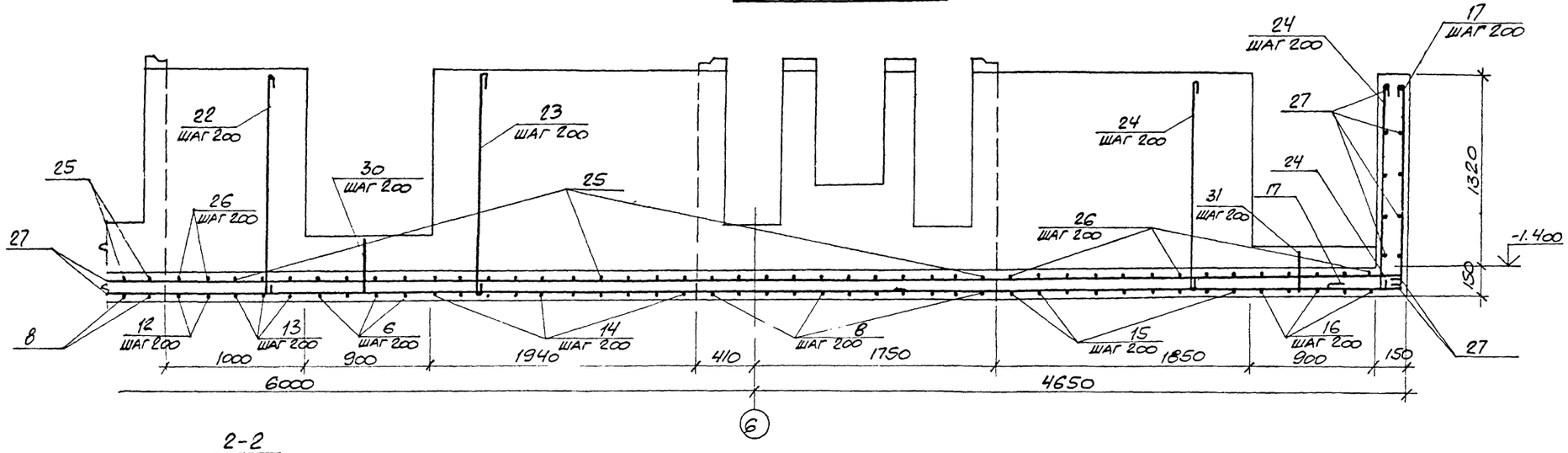

2-2

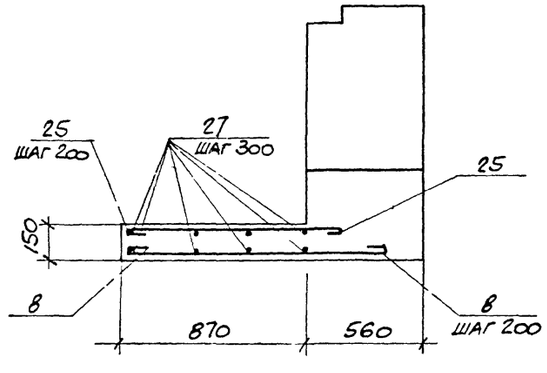

8108/6

Привязан			
Инв. №			

Взам. инв. №			
Подпись и дата			
Инв. № подл.			

Н. контр.	Макарова		
Проверил	Моргунов		
Инженер	Толмачева		
Ст. инж.	Макарова		
Рук. гр.	Моргунов		
Нач. ОСП	Саакьянц		
ГИП	Осташевский		

ТП 904-1-51 - КЖ

Компрессорная станция 3К-120А

Стадия	Лист	Листов
Р	20	

Канал ЛКМ1
Разрез 1-1, 2-2.
Схема армирования

Госстрой СССР
Ростовский Промстройниипроект

Копировал

Формат А2

Типовой проект 904-1-51-КЖ Альбом 6

Инв.№ подл. | Подпись и дата | Взам. инв.№

ЛКм2

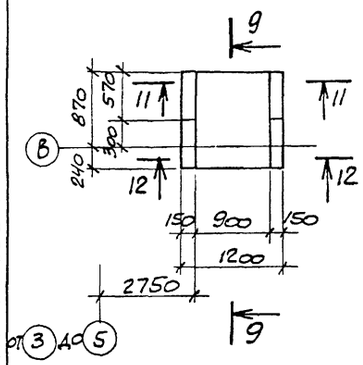

ЛКм3

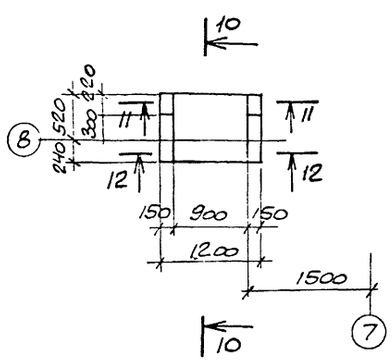

12-12

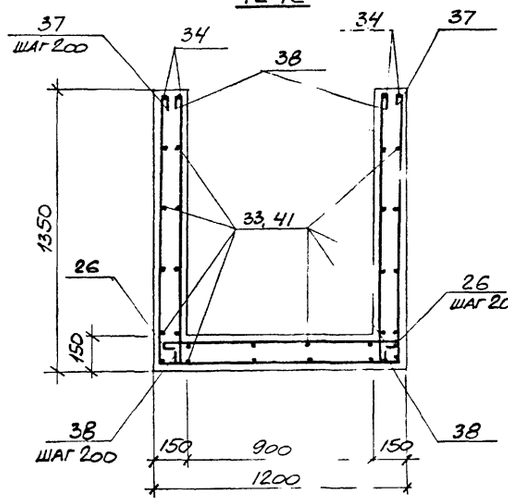

4-4

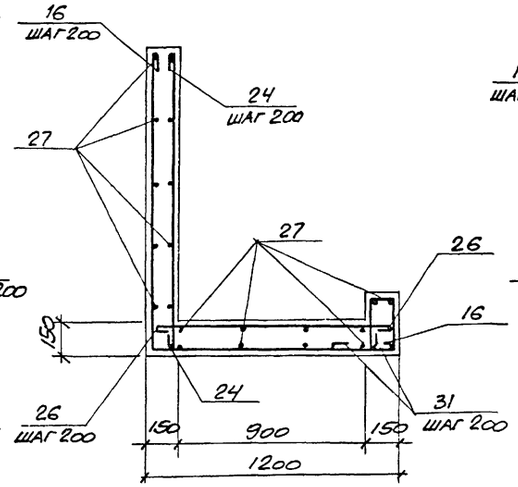

5-5

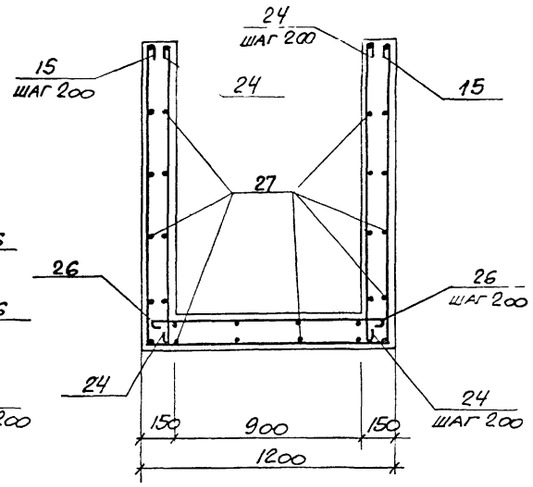

6-6

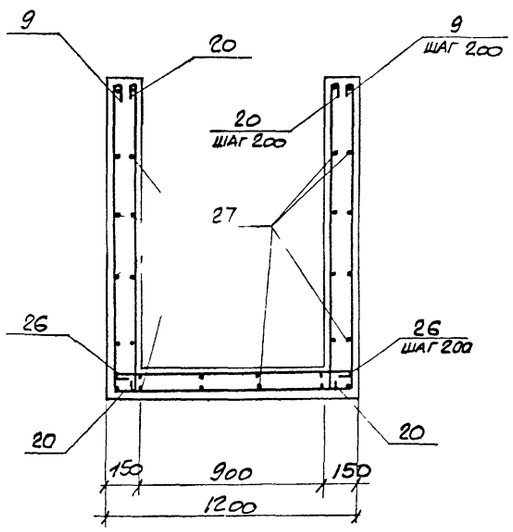

9-9

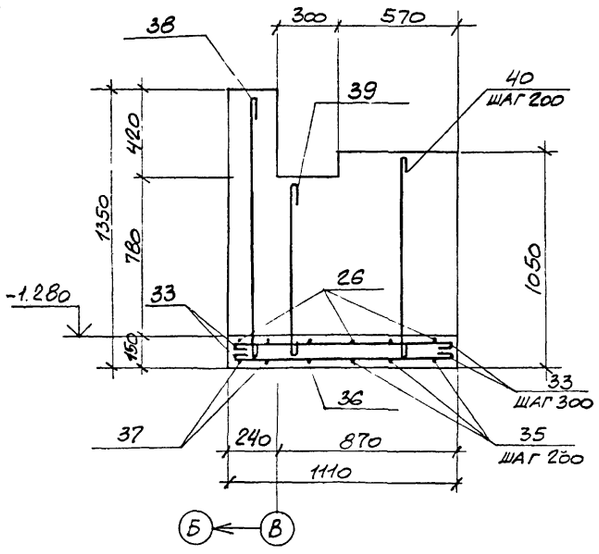

10-10

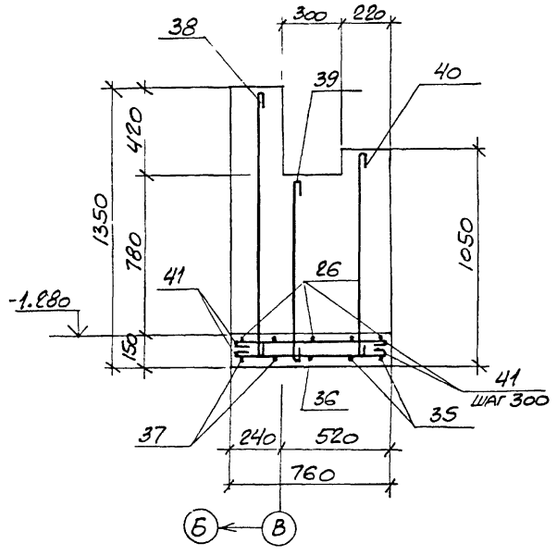

11-11

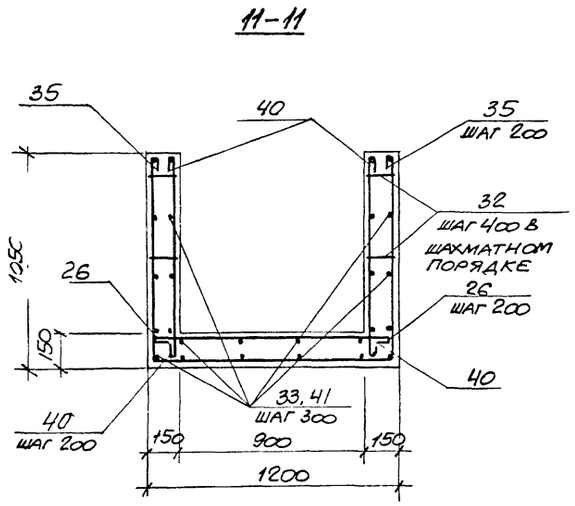

7-7

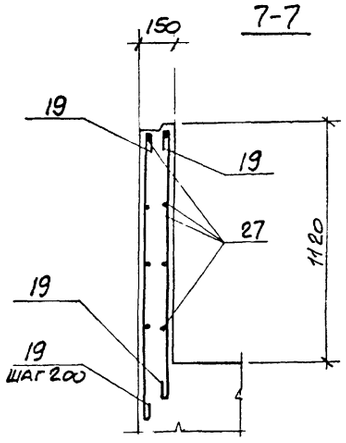

8-8

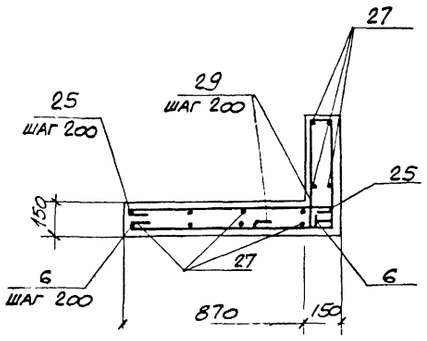

III

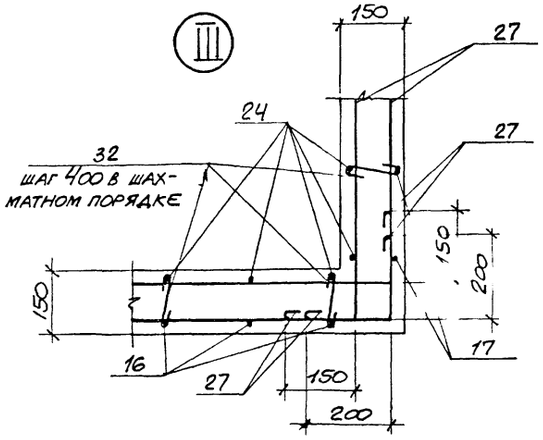

Защитный слой бетона до рабочей арматуры равен 25 мм.

8108/6

Привязан

Инв. №

42

Н. контр.	Макарова		
Проверил	Моргунов		
Инженер	Толмачева		
Ст. инж.	Макарова		
Рук. гр.	Моргунов		
Нач. отд.	Саакьянц		
ГИП	Ташевский		

ТП 904-1-51-КЖ

Компрессорная станция 3К-120А

Стадия	Лист	Листов
Р	21	

Каналы ЛКм1, ЛКм2, ЛКм3
Разрезы 4-4 – 12-12
Схема армирования

Госстрой СССР
Ростовский Промстроиниипроект

Копировал

Формат А2

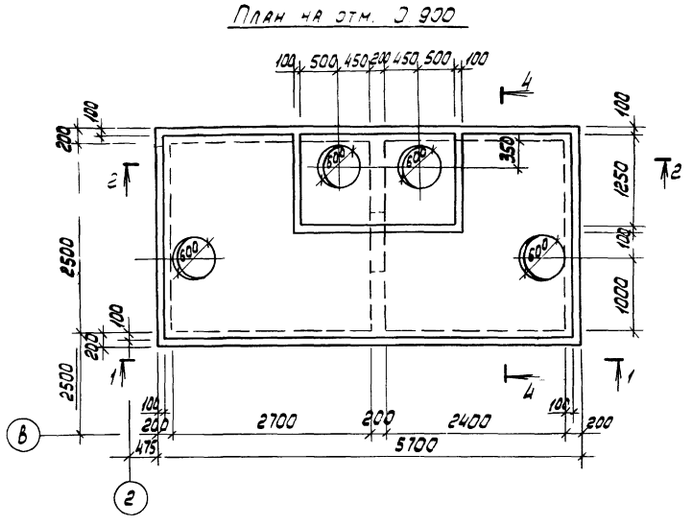
План на отм. 0.900

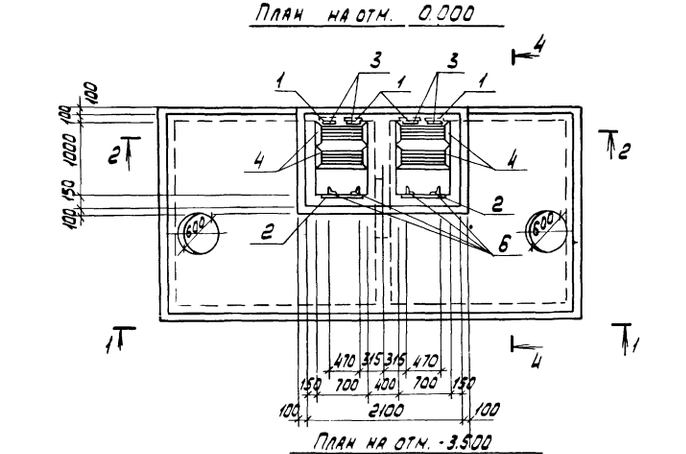
План на отм. 0.000

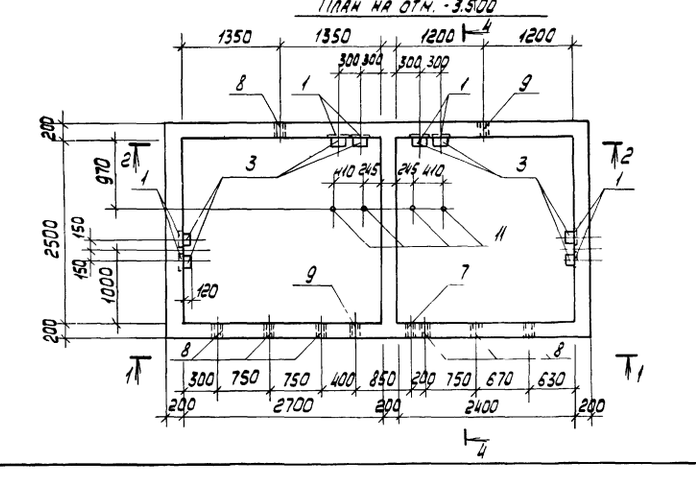
План на отм. -3.500

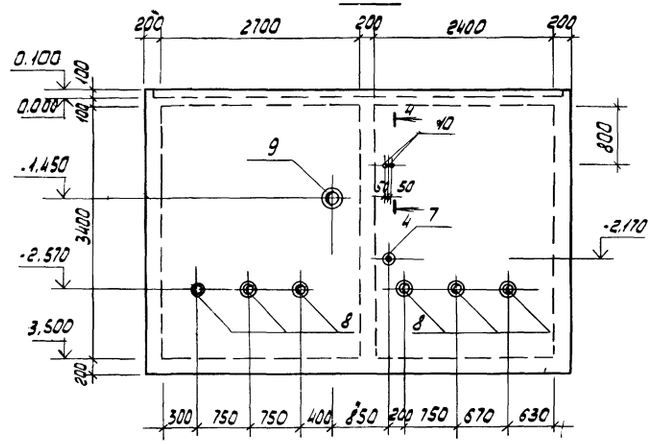
1-1

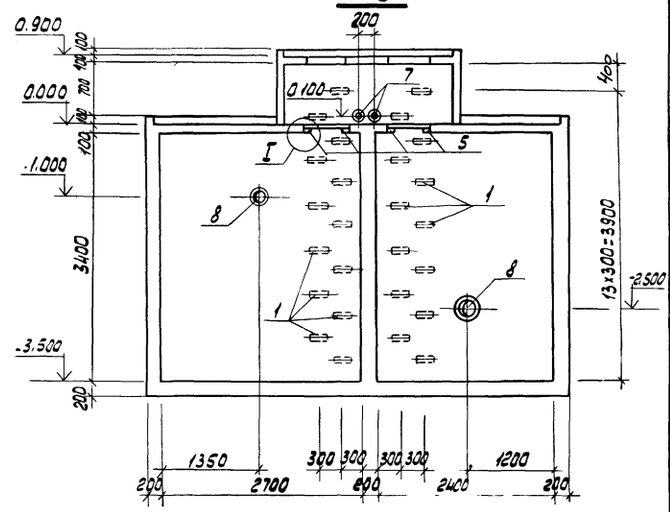
2-2

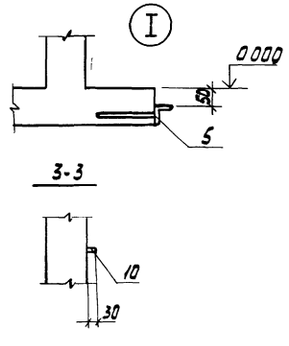

Спецификация к монолитному резервуару РЕМ1

Формат	Зона	Поз.	Обозначение	Наименование	Кол.	Примечание
				Сборочные единицы		
		1	1.400 15 вып.1	Изделие закладное МН107 6	26	
		2	1.400-15 вып.1	то же МН547	2	
		3	1.400-15 вып.1	" МН801	26	
11		4	ТП 904-1- -КЖИ-МС3	" МС 3	4	
11		5	ТП 904 1- -КЖИ-МН8	" МН 8	4	
11		6	ТП904 1- -КЖИ-МН9	" МН 9	4	
		7	3.901-5	" Сальник Ду=50, l=200	3	
		8	3.901-5	" Сальник Ду=200, l=200	8	
		9	3.901-5	" Сальник Ду=250, l=200	1	
11		10	ТП 904.1- -КЖИ МН10, МН11	" МН10	2	
11		11	ТП904.1- -КЖИ МН10 МН11	" МН11	4	
				Делали		
64		12		ф 8АI, l: 5750	16	2,2кг
64		13		ф 8АI, l: 850000	-	0,4кг/пм
64		14		ф 8АI, l: 4950	10	1,9кг
64		15		ф 12АII, l: 5050	72	4,5кг
64		16		ф 16АI, l: 3050	4	4,9кг
64		17		ф 12АII, l: 8450	15	7,5кг
64		18		ф 8АI, l: 3450	30	1,3кг
64		19		ф 12АII, l: 5650	36	5,0кг
64		20		ф 16АI, l: 5850	1	9,2кг
64		21		ф 12АII, l: 6200	50	5,5кг
64		22		ф 12АII, l: 5300	9	4,7кг
64		23		ф 16АI, l: 1500	4	2,4кг
64		24		ф 16АI, l: 3400	4	5,1кг
64		25		ф 16АI, l: 2800	4	4,4кг
				Арматурная сталь принята по ГОСТ 5781-75		
				Материалы		
				Бетон марки 200		19,9м³

1. Поз. 12-25 см. ведомость деталей на листе 23
2. Деталь установки ходовой скобы МН801-см.1400-15 вып.0
3. Сеч. 4.4 см. лист 23

Привязан

Инв. №

8108/6 43

ТП 904-1-51- КЖ

Компрессорная станция 3к-120А

Н. контр.	Макарова		Стадия	Лист	Листов
Проверил	Моргунов		Р	22	
Инженер	Гельман				
Ст. инж.	Макарова				
Рук. гр.	Моргунов				
Нач. осп.1	Саакьянц				
ГИП	Осташевский				

Монолитный резервуар РЕМ1. Общий вид.

ГОССТРОЙ СССР РОСТОВСКИЙ ПРОМСТРОЙНИЙПРОЕКТ

Типовой проект 904 1-51-КЖ Альбом 6

Копировал

Форма 22

Типовой проект 904-1-51 - КЖ Альбом 6

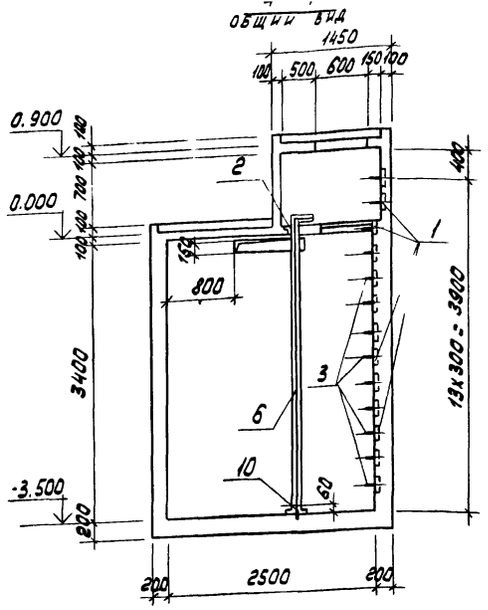

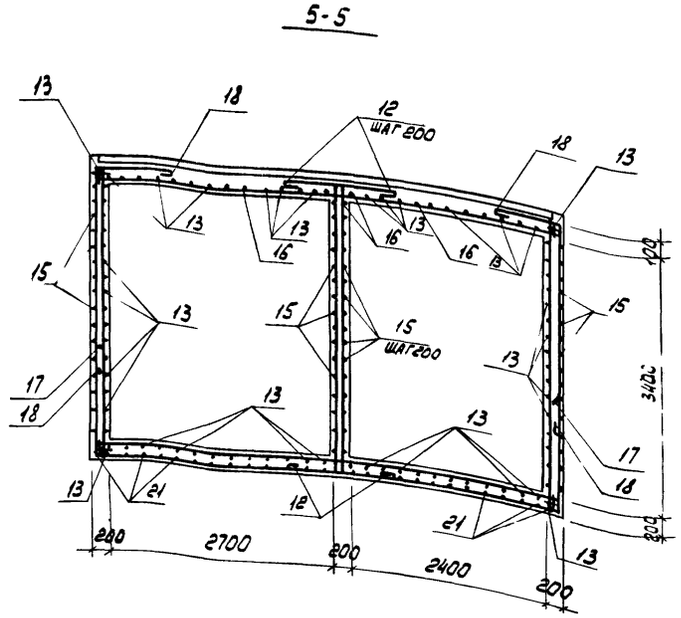

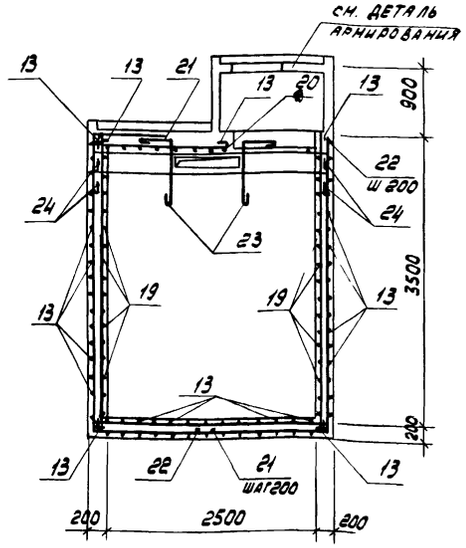

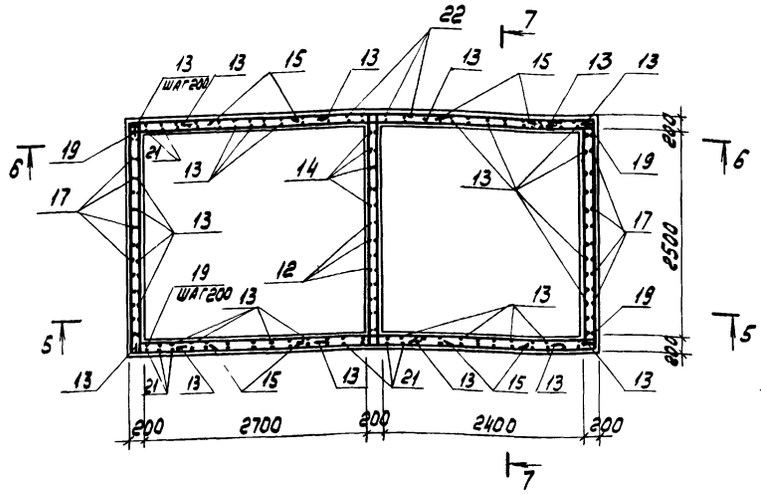

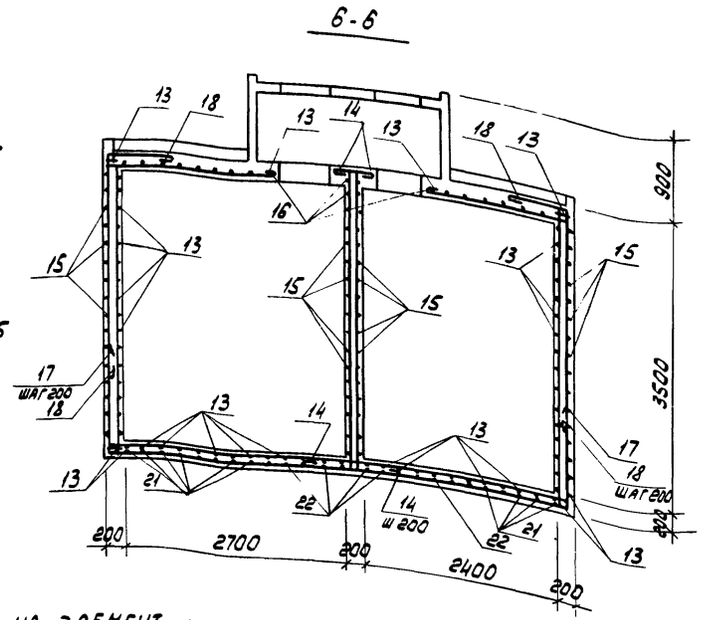

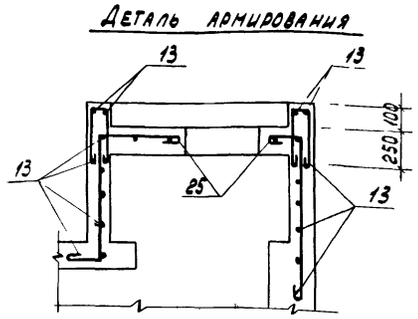

Ведомость деталей

Поз	Эскиз
12	3650 (950, 950)
13	Резать по месту
14	3650 (950, 250)
15	2850 (1100, 1100)
16	2850
17	5650 (1400, 1400)
18	2550 (800)
19	5650
20	5650
21	3650 (1650, 900)
22	3650 (1650)
23	900 (400)
24	2800 (200, 200)
25	550, 650

Ведомость расхода стали на элемент, кг

Марка элемента	Изделия арматурные: Арматура класса А-I, ГОСТ 5781-75				А II			Всего	Изделия закладные: Арматура класса А I, ГОСТ 5781-75				А III		Прокат марки Вст3 кп2: ГОСТ 2590-71				ГОСТ 19903 74				ГОСТ			ГОСТ 10704-76			ГОСТ 8732 78			Всего	Общий расход
	ф8	ф16		Итого	ф12		Итого		ф8	ф12	ф16	Итого	ф8	Итого	ф6	ф10	ф20	Итого	δ-6	δ-8	δ-10	Итого	L50x5		Итого	ТР ф121x4		Итого	ТР ф299x8	ТР ф351x9	Итого		
РЕМ1	353.2	76.4		429.6	933.8		933.8	1363.4	11.2	1.2	18.2	30.6	10.4	10.4	0.9	11.7	1.8	14.4	23.4	10.4	24.8	58.6	41.2		41.2	6.9		6.9	92.0	15.2	107.2	187.9	1632.7

8/08/6

Привязан

Инв. № 44

Н. контр.	Макарова	
Проверил	Моргунов	
Инженер	Гельман	
Ст. инж.	Макарова	
Рук. гр.	Моргунов	
Нач. осл. 1	Саакьянц	
ГИП	Осташевский	

ТП 904-1-51 - КЖ

Компрессорная станция 3К-120А

Стадия	Лист	Листов
Р	23	

Монолитный резервуар РЕМ1. Схема армирования

ГОССТРОЙ СССР РОСТОВСКИЙ ПРОМСТРОЙНИЙПРОЕКТ

Инв. № подл. | Подп. и дата | Взам. инв. №

Копировал

Формат 22

Типовой проект 904-1-51 -КЖ Альбом 6

Схема расположения элементов перекрытия

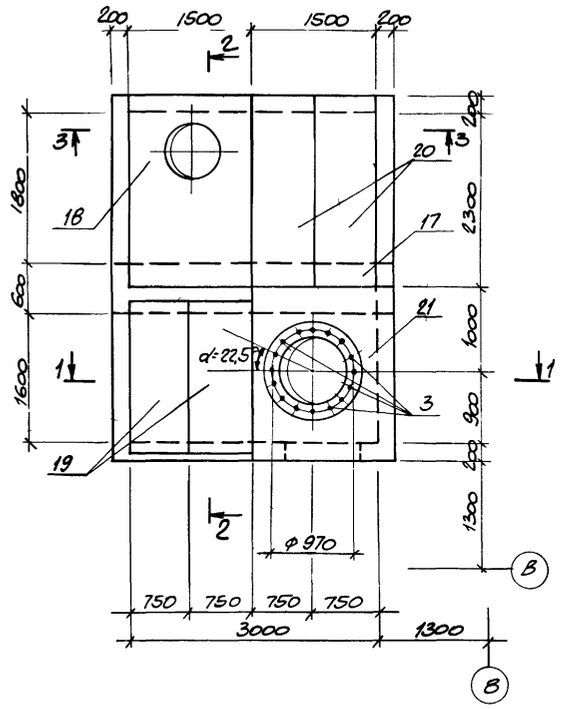

1 - 1

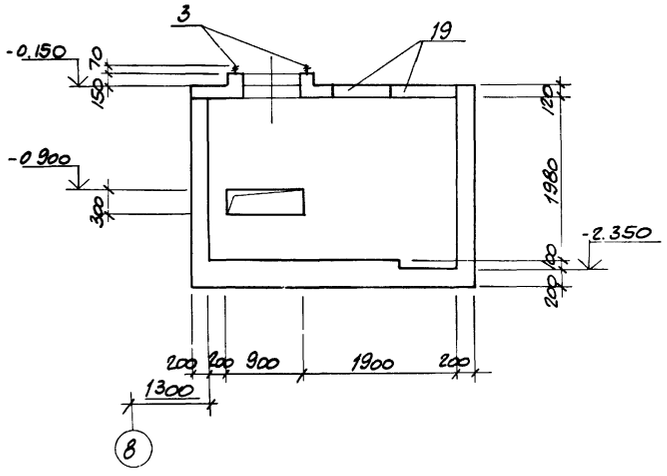

План на отм -2.350

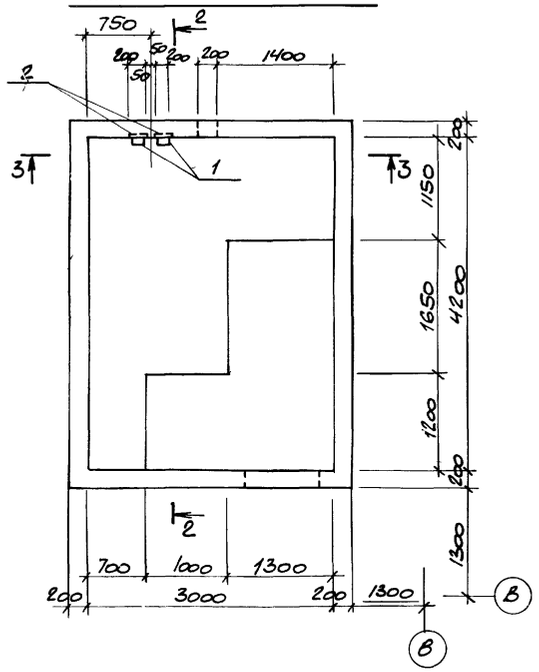

2 - 2

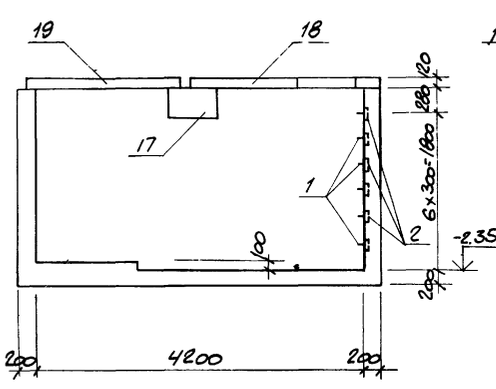

3 - 3

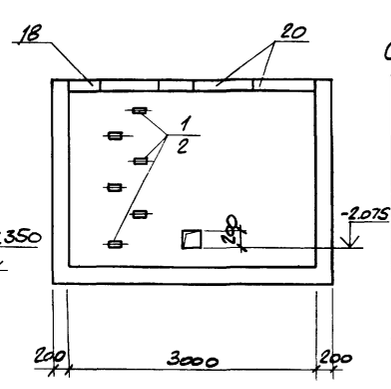

Спецификация к монолитному резервуару РЕм2

Формат	Зона	Поз.	Обозначение	Наименование	Кол.	Примечание
				Сборочные единицы		
		1	1.400-15 вып.1	Изделие закладное МН80	6	
		2	1.400-15 вып.1	то же МН107-6	6	
				Детали		
Б4		5		ф 12АII, ℓ=6550	20	5.8кг
Б4		6		ф 8АI, ℓ=198500	-	0.4кг/пм
Б4		7		ф 12АII, ℓ=3350	11	2.9кг
Б4		8		ф 12АII, ℓ=4130	11	3.7кг
Б4		9		ф 12АII, ℓ=3250	11	2.9кг
Б4		10		ф 16АI, ℓ=1700	4	2.7кг
Б4		11		ф 16АI, ℓ=4200	4	6.6кг
Б4		12		ф 12АII, ℓ=4630	34	4.1кг
				Арматурная сталь принята по ГОСТ 5781-75		
				Материалы		
				Бетон марки 200		6.5м³

Позиции 5÷12 - см. ведомость деталей на листе 26

Спецификация к схеме расположения элементов перекрытия

Марка поз	Обозначение	Наименование	Кол.	Масса ед.кг	Примечание
17	3.006-2 вып.III 2 л. 21	Балка Б7	1	1770	
3	ТП 904-1- -КЖИ-МН16	Изделие закладное МН16	16	0.8	
		Плиты			
18	3.006-2 вып.III-2 л. 23	ПО4	1	1530	
19	3.006-2 вып.II-2л. 39	П15д-5	2	410	
20	3.006-2 вып.II-2л. 41	П17д-3	2	480	
21	л. 25	Пм1	1		

МН16 установить при монтаже оборудования на эпоксидном клею.

Привязан

Инв.№

8/08/6 45

			ТП 904-1-51 -КЖ
			Компрессорная станция ЗК-120А
Н.контр.	Макарова		Стадия Р; Лист 24; Листов
Проверил	Моргунов		
Инженер	Гельман		
Ст.инж.	Макарова		
Рук.гр.	Моргунов		Монолитный резервуар РЕм2. Общий вид.
Нач.отд-л	Саакьянц		Госстрой СССР Ростовский Промстройниипроект
ГИП	Осташевский		

Копировал

Формат А2

Типовой проект 904-1-51-КЖ Альбом 6

Схема армирования РЕм2

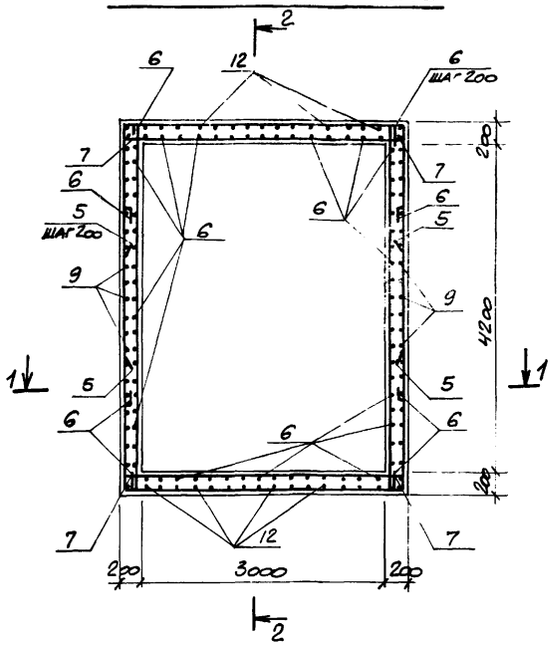

1-1

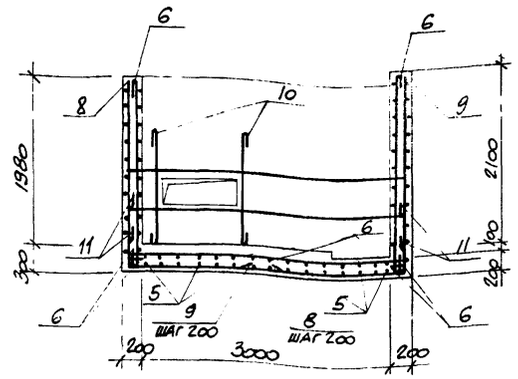

2-2

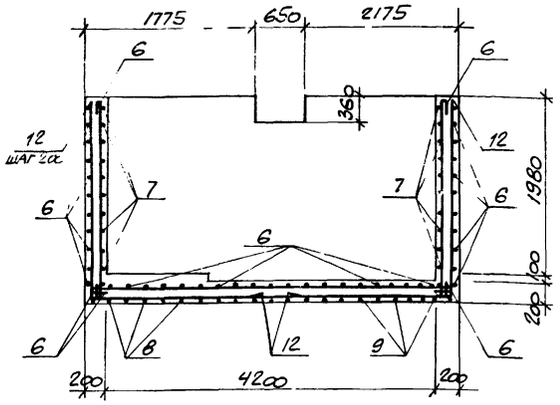

Ведомость расхода стали

Поз.	Эскиз
5	3350, 150, 1900
6	РЕЗАТЬ ПО МЕСТУ
7	3350
8	2230, 1900
9	2350, 1900
10	1500
11	3300, 350, 350
12	2230, 2400
13	1650
14	150, 220, 220, 300

Схема армирования Пм1

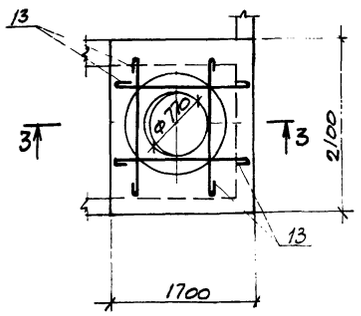

3-3

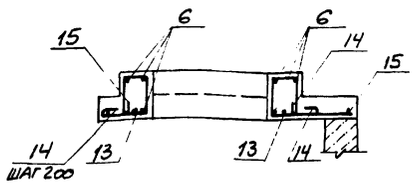

Пм 1

Общий вид

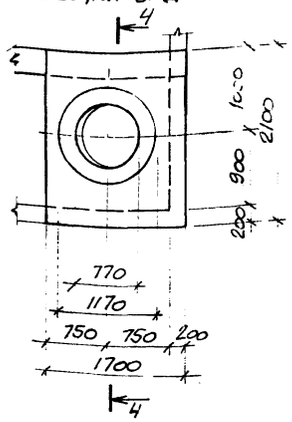

4-4

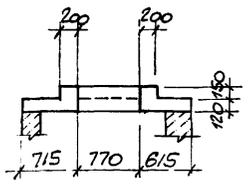

Спецификация к монолитной плите Пм1

Формат	Зона	Поз.	Обозначение	Наименование	Кол.	Примечание
				Пм1		
				Сборочные единицы		
11		15	ТП 904-1 КЖИ-С31	Сетка арматурная С31	1	
				Детали		
Б.ч.		6		ФВАI ГОСТ 5781-75 ℓ=6200	—	0.4 кг
Б.ч.		13		ф16АI ГОСТ 5781-75 ℓ=1850	4	2.9 кг
Б.ч.		14		ФВАI ГОСТ 5781-75 ℓ=990	12	0.4 кг
				Материалы		
				Бетон марки 200		0.3 м³

Арматуру в местах отверстий вырезать

8108/6

Привязан

Инв. № подл. | Подпись и дата | Взам. инв. №

Ведомость расхода стали на элемент, кг

Марка элемента	Изделия арматурные							Изделия закладные															Общий расход
	Арматура класса						Всего	Арматура класса						Прокат марки								Всего	
	А-I			А-II				А-I			А-III			Ст 3 кп 2									
	ГОСТ 5781-75							ГОСТ 5781-75			ГОСТ 5.1459-72			ГОСТ 2590-71*			ГОСТ 19903-74			ГОСТ 1137-78*		ГОСТ 5915-70*		
	ф8	ф16		Итого	ф12		Итого	ф16		Итого	ф8		Итого	ф20		Итого	δ=6	δ=8		Итого	Шайба М20	Итого	Гайка М20	Итого	
РЕм2	72.8	50.2		123.0	359.9		359.9	482.9	4.4		4.4	0.6		0.6	11.2		11.2	5.4	2.4		7.6	0.3	0.3	1.0	1.0	25.1	508.0
Пм1	44.5	11.6		56.1				56.1																		56.1

Н. контр.	Мальцова		
Проверил	Моргунов		
Инженер	Гельман		
Ст. инж.	Макарова		
Рук. гр.	Моргунов		
Нач. отд.	Саакьянц		
ГИП	Осташевский		

ТП 904-1-51-КЖ

Компрессорная станция 3К-120А

Стадия	Лист	Листов
Р	25	

Монолитный резервуар РЕм2. Схемы армирования

ГОССТРОЙ СССР РОСТОВСКИЙ ПРОМСТРОЙНИИПРОЕКТ

Копировал

Формат

Инв. № подл. | Подпись и дата | Взам. инв. №

Ведомость расхода стали на фундамент ФО1, кг

Марка элемента	Изделия арматурные							Изделия закладные																								Общий расход
	Арматура класса						Всего	Арматура класса							Прокат марки																		
	A-I			A-II				A-I				A-III			Вст 3 кп 2																		
	ГОСТ 5781-75							ГОСТ 5781-75				ГОСТ 5.1459-72*			ГОСТ 103-76					ГОСТ 19903-74			ГОСТ 8509-72			ГОСТ 8240-72			ГОСТ 8732-78			
	ф10		Итого	ф12	ф16	Итого		ф6	ф10	Итого	ф8	ф12	ф10	Итого	δ=4	δ=6	δ=8	δ=10	Итого	δ=4	δ=10	Итого	L50×5	L63×5	Итого	С20	Итого	Тр 108×4	Итого		
ФО1	143,5		143,5	1195,1	556,3	1751,4	1894,9	5,0	3,2	8,2	16,4	1,2	2,8	20,4	29,8	32,6	26,1	0,4	88,9	57,2	24,7	81,9	50,5	110,1	160,6	94,7	94,7	69,6	69,6	524,3	2419,2

Спецификация к фундаменту ФО1

Формат	Зона	Поз	Обозначение	Наименование	Кол.	Примечание
				ФО1 - шт 3		
				Сборочные единицы		
				Сетки арматурные		
		1	1.410-2 вып.1	С(I)16АII-30×54	2	
		2	1.410-2 вып.1	С16АII-18×63	2	
		3	1.410-2 вып.1	С16АII-16×63	1	
11		4	ТП904-1- -КЖИ-С1	С1	6	
11		5	-С2,С5	С2	5	
11			-С3,С4	С3	9	
11		7	-С3,С4	С4	13	
11		8	-С2,С5	С5	3	
11		9	-С6,С9	С6	1	
11		10	-С6,С9	С9	2	
				Изделия закладные		
		11	1.400-15 вып.1	МН553		13,4м
		12	1.400-15 вып.1	МН555		22,9м
		13	1.400-15 вып.1	МН111-6	18	
		14	1.400-15 вып.1	МН118-6	2	
		15	1.400-15 вып.1	МН128-1		1,6м
		16	1.400 15 вып.1	МН115 1	2	
		17	1.400-15 вып.1	МН122-3	5	
12		18	ТП904-1- -КЖИ-МН2-МН4	МН2	2	
12		19	-МН2-МН4	МН3	2	
12		20	-МН2-МН4	МН4	2	
12		21	-МН5	МН5	2	
11		22	-МН12-МН14	МН12	1	
11		23	-МН12-МН14	МН13	1	
11		24	-МН12-МН14	МН14	1	
11		25	-МН15	МН15	1	
				Детали		
				ф12АII ГОСТ 5781-75		
Б4		26		ℓ=750	12	0,7кг
Б4		27		ℓ=750	12	0,7кг
Б4		28		ℓ=1100	6	1,0кг
Б4		29		ℓ=950	12	0,8кг
Б4		30		ℓ=600	12	0,5кг
Б4		31		ℓ=1000	20	0,9кг
Б4		32		ℓ=1550	20	1,4кг
Б4		33		ℓ=1150	6	1,0кг
Б4		34		ℓ=1800	6	1,6кг
Б4		35		ℓ=3650	4	3,2кг
Б4		36		ℓ=2400	8	2,1кг
Б4		37		ℓ=2200	2	2,0кг
Б4		38		ℓ=2850	6	2,5кг
Б4		39		ℓ=1400	21	1,2кг
Б4		40		ℓ=2230	10	2,0кг
Б4		41		ℓ=2230	7	2,0кг
Б4		42		ℓ=2800	6	2,5кг
Б4		43		ℓ=1650	10	1,5кг
Б4		44		ℓ=2250	12	2,0кг
Б4		45		ℓ=3470	6	3,1кг
Б4		46		ℓ=2020	5	1,8кг
Б4		47		ℓ=2700	5	2,4кг
Б4		48		ℓ=2650	3	2,4кг
Б4		49		ℓ=2300	3	2,0кг
Б4		50		ℓ=2600	6	2,3кг
Б4		51		ℓ=1660	45	1,5кг
Б4		52		ℓ=2300	3	2,0кг
Б4		53		ℓ=1240	8	1,1кг
Б4		54		ℓ=2150	3	1,9кг
Б4		55		ℓ=1400	6	1,2кг
				ф10АI ГОСТ 5781-75		
Б4		56		ℓ=1730	32	1,1кг
Б4		57		ℓ=2130	12	1,3кг
Б4		58		ℓ=280	75	0,2кг
				Материалы		
				Бетон марки 150		50,3м³

Ведомость деталей

Поз.	Эскиз
26	750
27	200, 550, 550
28	550, 550
29	550, 400
30	200, 400
31	1000
32	1550
33	1150
34	1800
35	1550, 550, 1550
36	850, 1550
37	650, 1550
38	2450, 400
39	550, 850
40	855, 525, 850
41	1125, 550, 555, 2000
42	400, 400
43	850, 400, 400, 1150
44	550, 550

Поз.	Эскиз
45	550, 2370, 550
46	400, 1220, 400
47	400, 1900, 400
48	550, 2100
49	200, 2100
50	400, 2200
51	860, 400, 400
52	400, 1900
53	440, 400, 400
54	1750, 400
55	1400
56	750, 100, 750
57	2000
58	150

8/08/6

Привязан

47.

Инв. №

Типовой проект 904-1-51 - КЖ альбом 6

Инв. № подл. | Подп. и дата | Взам. инв. №

Н. контр.	Моргунов	
Провер.	Макарова	
Инженер	Толмачева	
Ст. техн.	Макарова	
Рук. гр.	Моргунов	
Нач. отд.	Саяпьянц	
ГИП	Осташевский	

ТП 904-1-51 - КЖ

Компрессорная станция 3К-120А

Стадия	Лист	Листов
Р	26	

Фундамент ФО1
Спецификация. Ведомости расхода стали и деталей

ГОССТРОЙ СССР
РОСТОВСКИЙ ПРОМСТРОЙНИИПРОЕКТ

Копировал

Формат А2

Типовой проект 904-1-51-КЖ Альбом 6

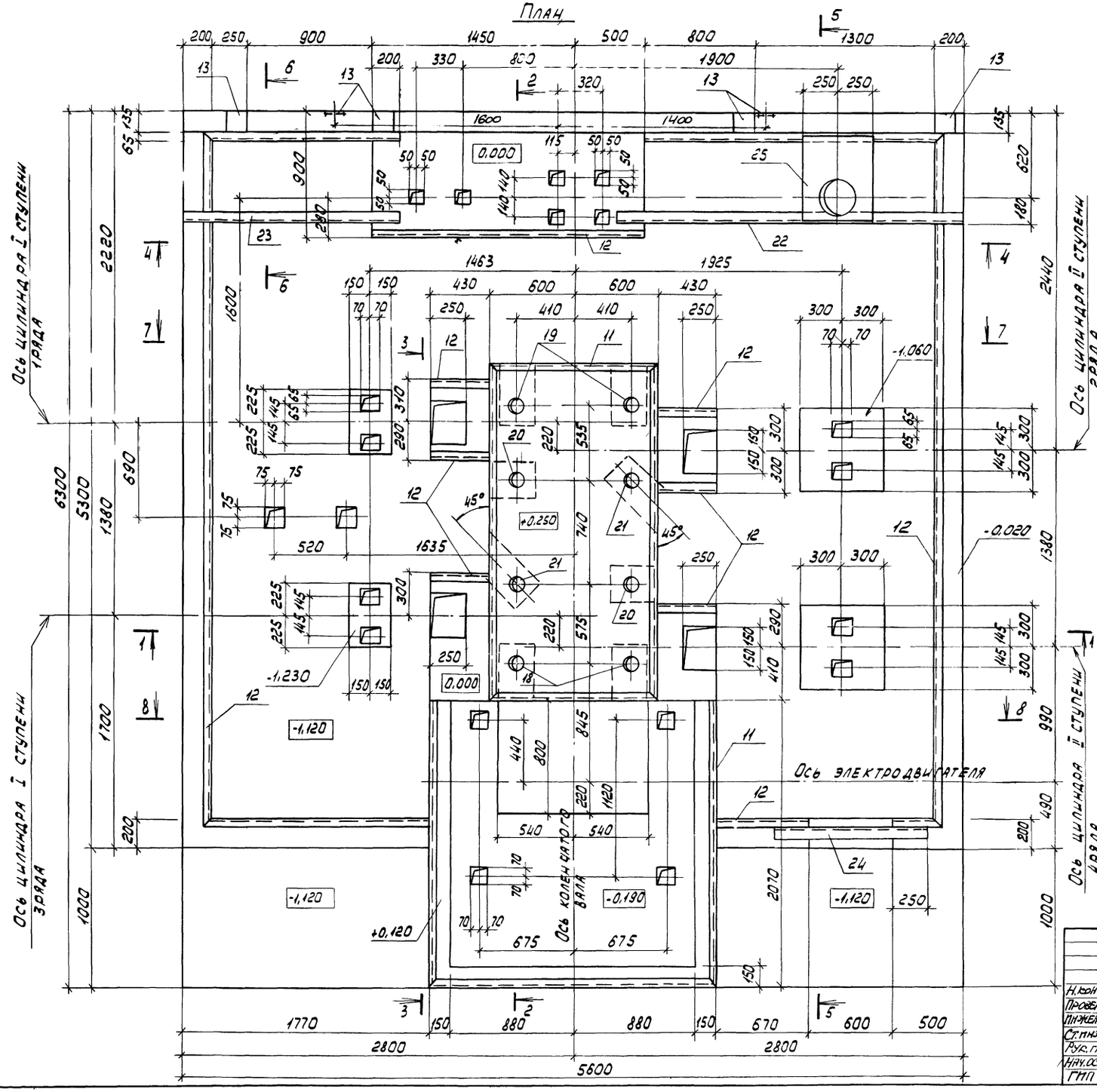

1. Рабочие чертежи фундамента Ф01 под компрессор разработаны на основании задания, выданного институтом „Гипростройдормаш" (чертеж 541589 л.3) с использованием материалов типовой серии 3004-8 выпуск 53, разработанной Ленинградским отделением института „Фундаментпроект."

2. Статические и динамические нагрузки на фундамент приняты по чертежу 291Ф разработанному П.О. Пензокомпрессормаш.

3. Расчет фундамента произведен на колебания исходя из допускаемой амплитуды колебаний (при h = 600 об/мин) равной 0.1 мм

4. Возведение фундамента следует осуществлять лишь после уточнения марки компрессора и сверки габаритов верхней части фундамента со стройзаданием, высылаемым заводом вместе с компрессором.

5. Производство работ по возведению фундамента должно вестись в соответствии с рекомендациями СНиП III-15-76 „Правила производства и приемки работ."

5. Под подошвой фундамента устраивается щебеночная подготовка толщиной 100 мм.

7. Максимальное значение горизонтальных неуравновешенных сил инерции равно:

а) для I порядка - 5.1 кн

б) для II порядка - 1.1 кн

Схема приложения неуравновешенных сил инерции

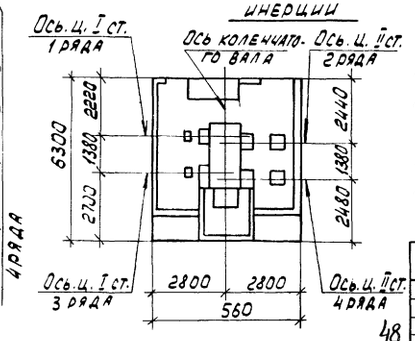

Горизонтальные силы инерции направлены по осям цилиндров I и II ступеней и приложены на отметке 0,750

8/08/6

Привязан

Инв. №

48

Н. контр.	Моргунов		
Проверил	Макарова		
Инженер	Толмачева		
Ст. инж.	Макарова		
Рук. гр.	Моргунов		
Нач. осн.	Саакьянц		
ГИП	Остащевский		

ТП 904-1-51 - КЖ

Компрессорная станция 3К-120А

Стадия	Лист	Листов
Р	27	

Фундамент Ф01

План

Общий вид.

ГОССТРОЙ СССР РОСТОВСКИЙ ПРОМСТРОЙНИЙПРОЕКТ

Инв. № подл. | Подп. и дата | Взам. инв. №

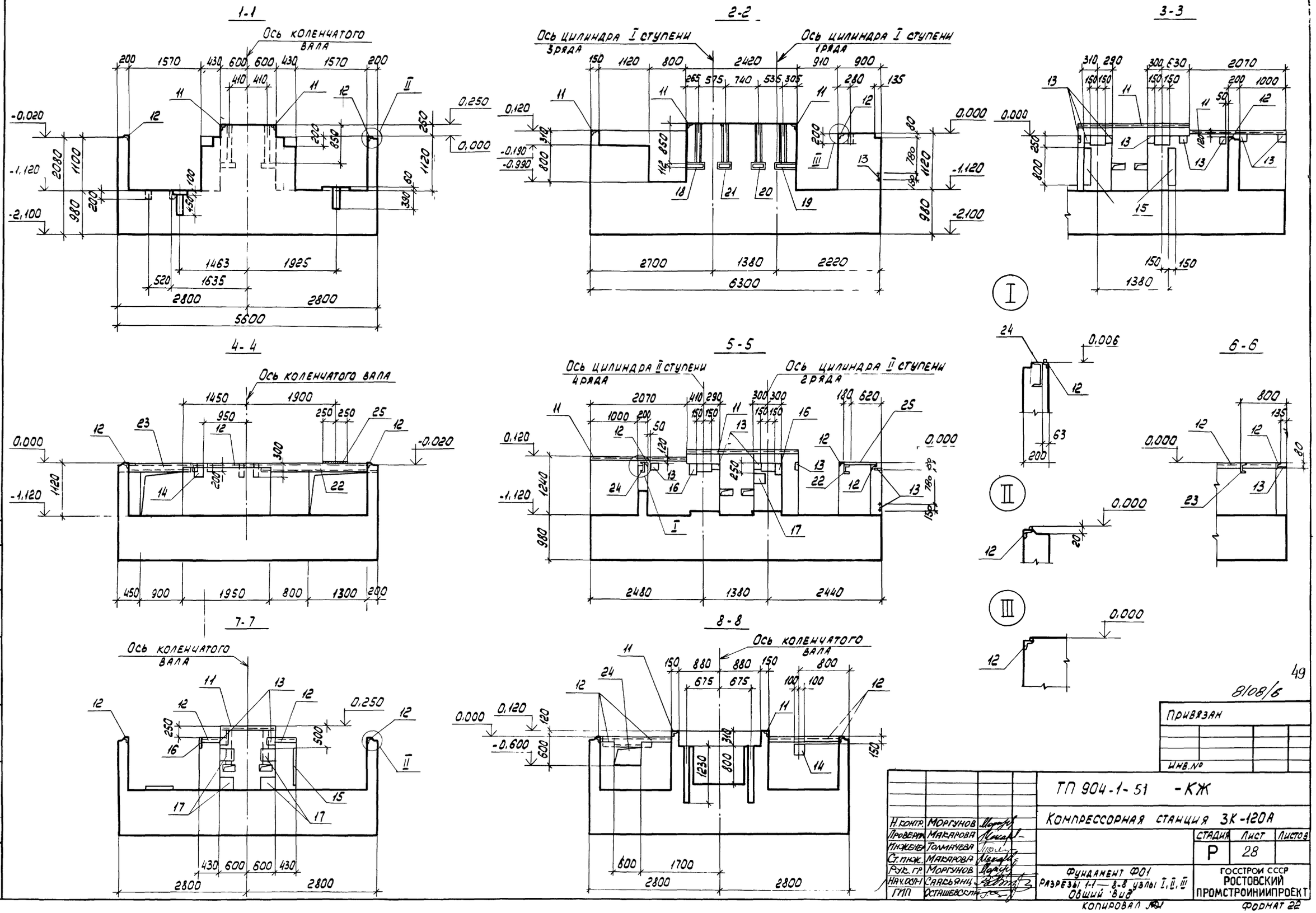

Типовой проект 904-1-51 - КЖ Альбом 6

Инв. № подл. | Подп. и дата | Взам. инв. №

49

8108/6

Привязан

Инв. №

Н. контр.	Моргунов		
Проверил	Макарова		
Инженер	Толмачева		
Ст. инж.	Макарова		
Рук. гр.	Моргунов		
Нач. осл-1	Саакьянц		
ГИП	Осташевский		

ТП 904-1-51 - КЖ

Компрессорная станция ЗК-120А

Стадия	Лист	Листов
Р	28	

Фундамент Ф01
Разрезы 1-1 — 8-8 узлы I, II, III
Общий вид

ГОССТРОЙ СССР
РОСТОВСКИЙ ПРОМСТРОЙНИИПРОЕКТ

Копировал

Формат 22

Типовой проект 904-1-51- КЖ Альбом 6

Инв. № подл. | Подп. и дата | Взам. инв. №

План
(Схема вертикального армирования)

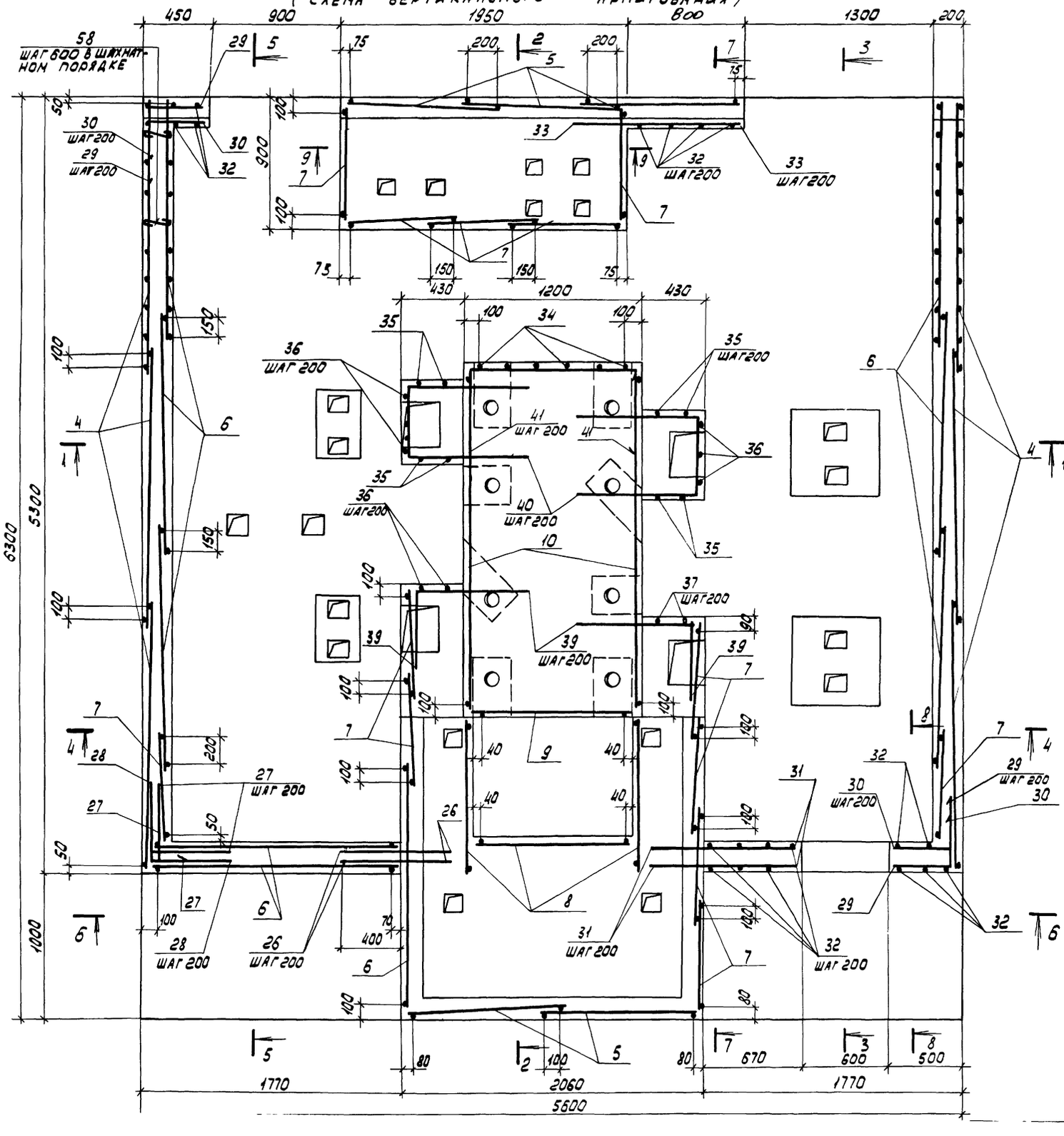

Схема расположения сеток плиты фундамента Ф01

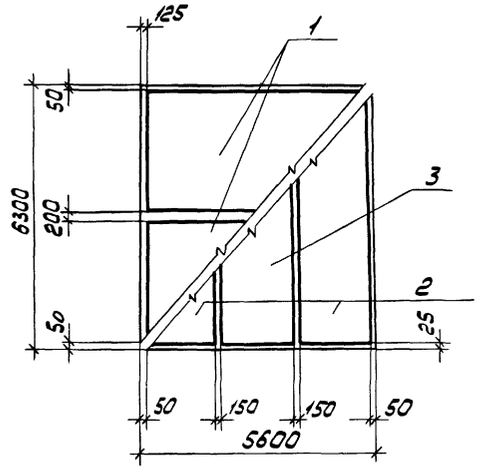

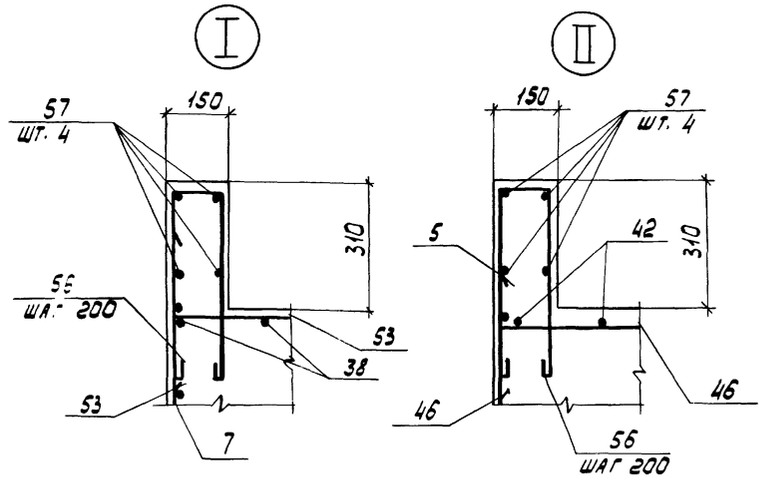

8108/6

50

Привязан

Инв. №

				ТП 904-1-51 - КЖ	
				Компрессорная станция 3К-120	
Н. контр.	Моргунов				Стадия / Лист / Листов
Проверил	Макарова				Р / 29 /
Инженер	Толмачева			Фундамент Ф01 План Узлы I, II Схема армирования	Госстрой СССР Ростовский Промстроиниипроект
Ст. инж.	Макарова				
Рук. гр.	Моргунов				
Нач. сект.	Саакьянц				
ГИП	Осташевский				

Типовой проект 904-1-51 - КЖ Альбом 6

Инв.№ подл. | Подп. и дата | Взам. инв.№

1-1

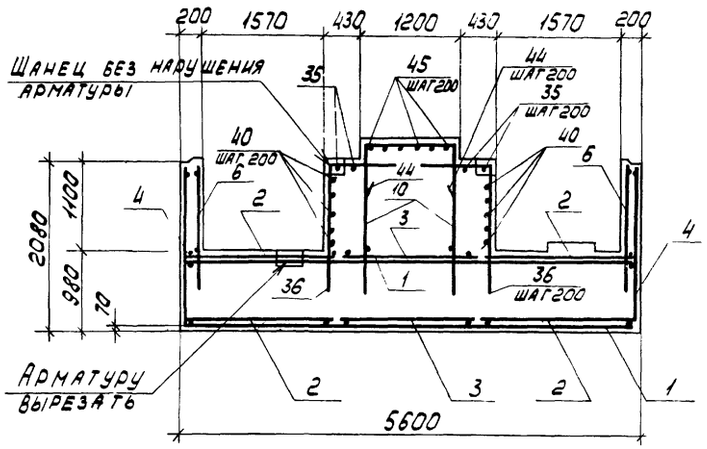

2-2

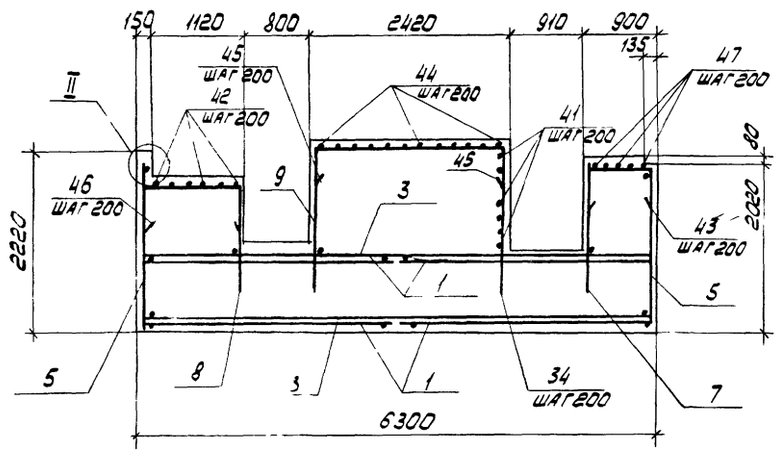

3-2

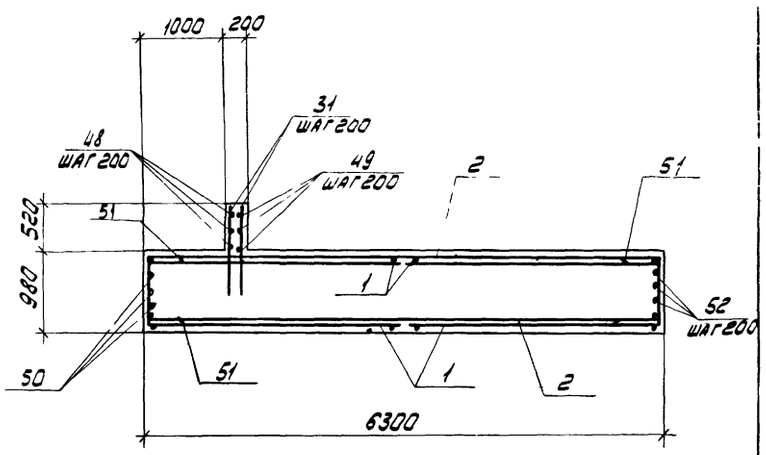

4-4

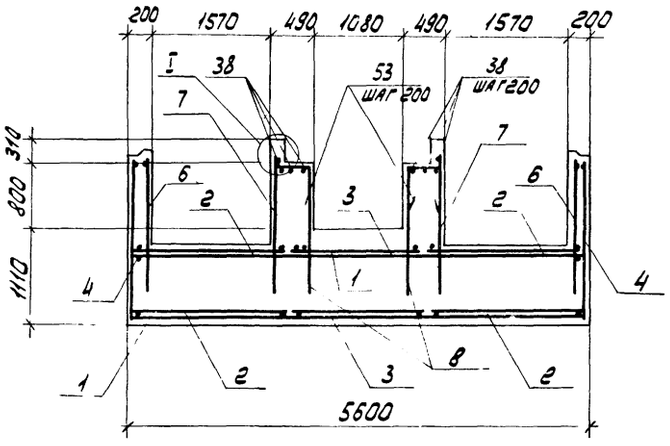

5-5

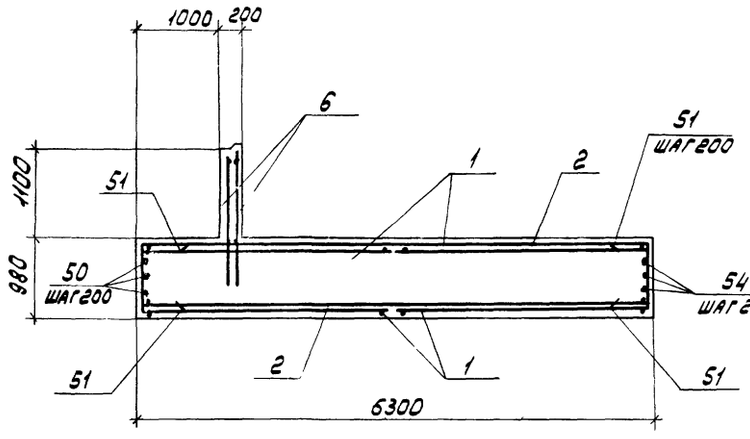

8-8 9-9

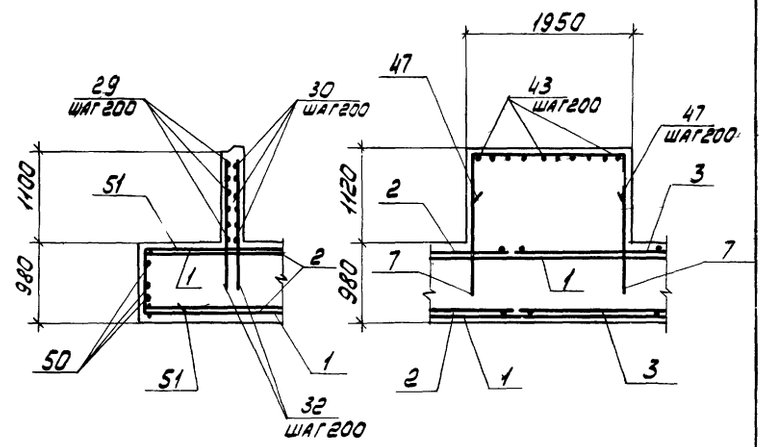

6-6

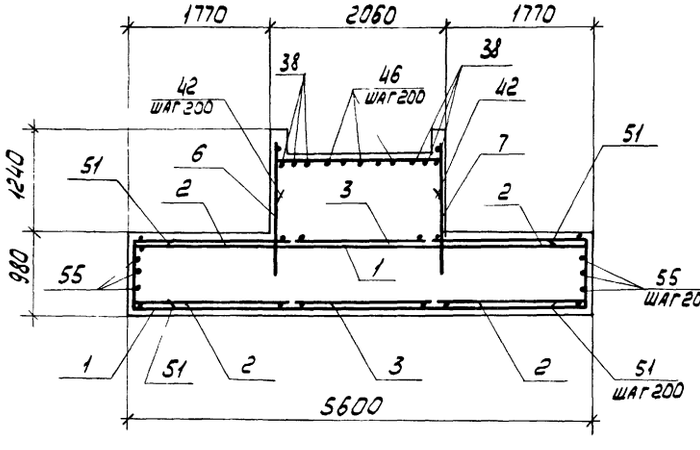

7-7

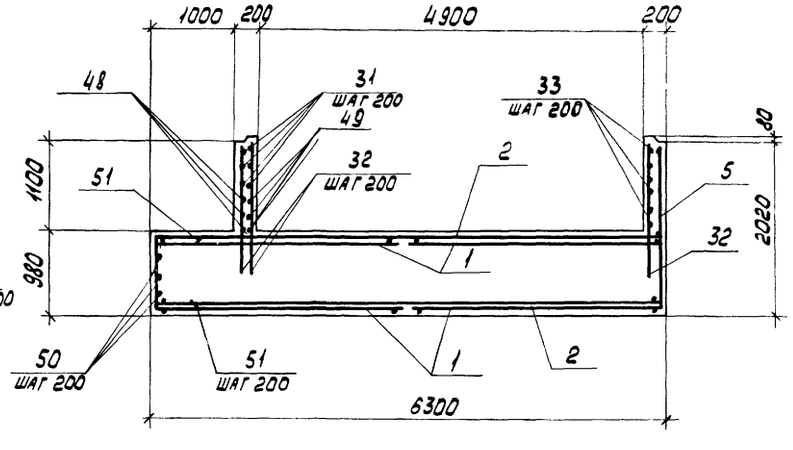

51

8108/6

Привязан

Инв.№

ТП 904-1-51 - КЖ			
Компрессорная станция 3К-120А			
Н.контр. Моргунов		Стадия	Лист	Листов
Провер. Макарова		Р	30	
Инженер Толмачева			
Ст.инж. Макарова			
Рук.гр. Моргунов			
Нач.отд. Саакьянц			
ГИП Осташевский			
Фундамент ФО1 Разрезы 1-1 - 9-9 Схема армирования		Госстрой СССР Ростовский Промстройниипроект	

Копировал

Формат А2

Типовой проект 904-1-51 -КМ Альбом 6

Ведомость рабочих чертежей основного комплекта ТП904-1- -КМ

Лист	Наименование	Примечание
1	Общие данные	
2	Техническая спецификация стали (начало)	
3	Техническая спецификация стали (окончание)	
4	Техническая спецификация стали на лестницы и площадки	
5	Схемы расположения балок и щитов перекрытия вокруг компрессора	
6	Схема расположения подвесных путей Схема расположения монорельса.	
7	Площадки на отм. 2.400, 3.000	
8	Схемы расположения лестниц и ограждений	
9	Схемы расположения балок под монолитные участки. Схема расположения кронштейнов.	
10	Схема расположения балок и щитов на отм. 4.200	
11	Схема расположения щитов на отм. 0.000. Щиты.	

Ведомость примененных ссылочных документов

Обозначение	Наименование	Примечание
	Ссылочные документы	
1.426-1 выпуск 3	Стальные подкрановые балки Балки путей подвесного транспорта.	
1.459-1 выпуск 1	Стальные лестницы переходные площадки и ограждения. Лестницы переходные площадки и ограждения из холодногнутых профилей с настилом и ступенями из элементов штампованного и решетчатого типов. Чертежи КМД.	
1.459-1 выпуск 2	Лестницы переходные площадки и ограждения из холодногнутых профилей с настилом и ступенями из рифленой стали	
1.400-10/76 выпуск 7	Типовые узлы стальных конструкций одноэтажных производственных зданий Узлы разрезных балок Чертежи КМ.	
1.400-10/76 выпуск 8	Узлы разрезных балок - Узлы площадок под оборудование Чертежи и КМ	

1. Проект стальных конструкции марки „КМ" разработан на основании технической документации, оговоренной в пояснительной записке к проекту и рабочих чертежей марки „АР" и „КЖ".

2. Типовой проект выполнен по нормам проектирования стальных конструкций (СНиП II-В 3-72).

3. Указания по производству сварки и марки электродов приведены на соответствующих листах проекта.

4. В узлах и деталях даны решения соединений элементов конструкций. Количество и диаметр болтов, длина и толщина сварных швов определяются при разработке деталировочных чертежей на основании расчетных усилий, указанных в ведомостях элементов.

5. Все металлоконструкции после монтажа должны быть окрашены краской БТ-577 за два раза.

Нагрузки

1. Крановая нагрузка кран ручной подвесной однобалочный грузоподъемностью 3,2т пролетом 10,5м по ГОСТ 7413-80Е.

2. Таль ручная грузоподъемностью 1.0т ГОСТ 1106-74.

Условные обозначения

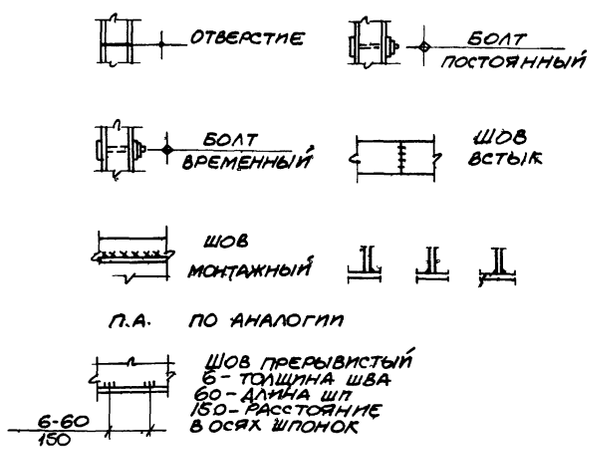

Данный проект выполнен в соответствии с действующими строительными нормами и правилами проектирования, которые предусматривают мероприятия, обеспечивающие взрывную, взрывопожарную и пожарную безопасность при соблюдении правил безопасности в эксплуатации здания (сооружения). Мероприятия выполнены на основании технологических заданий и указанных в них категории производств

Главный инженер проекта
Главный специалист
Дата

Инв. № подл. | Подпись и дата | Взам. инв. №

52

8108/6

Инв. №			
Н. контр.	Моргунов		
Проверил	Чакарова		
Инженер	Андреева		
Ст. инж.	Макарова		
Рук. гр.	Моргунов		
Нач. осп.	Сакьянц		
ГИП	Осташевский		

Привязан

ТП904-1-51-КМ

Компрессорная станция ЗК-120А

Стадия	Лист	Листов
Р	1	11

Общие данные

ГОССТРОЙ СССР РОСТОВСКИЙ ПРОМСТРОЙНИЙПРОЕКТ

Копировал

Формат 2

Типов... проект 904-1-51-КМ Альбом 6

Вид профиля и ГОСТ, ТУ	Марка металла и ГОСТ	Обозначение и размер профиля (мм)	№№ по порядку	Код: Марки металла	Код: Вида профиля	Код: Размера профиля	Количество (шт)	Длина (мм)	Масса металла по элементам констр, т: Подвесной путь (код элемента конструк 526235)	Масса металла по элементам констр, т: Рабочие площадки (код элемента конструк 526233)			Общая масса (т)	Масса потребности в металле по кварталам (заполняется изготовителем), (т): I	II	III	IV	Заполняется ЗЦ
Балки двутавровые для подвесных путей ГОСТ 19425-74*	Вст. 3сп5 ГОСТ 380-71*	I 36 М	1						2.8				2.8					
			2															
	Итого		3	14460	53929				2.8				2.8					
Двутавры с параллельными гранями полок ТУ 14-2-24-72	Вст. 3кп2 ГОСТ 380-71*	I 40Б2	4							0.6			0.6					
			5															
	Итого		6	11240	24511					0.6			0.6					
Сталь горячекатаная балки двутавровые ГОСТ 8239-72	Вст. 3сп5 ГОСТ 380-71*	I 18	7						0.2				0.2					
			8															
	Итого		9	14460	24155				0.2				0.2					
	Вст. 3кп2 ГОСТ 380-71*	I 18	10		24155				0.1				0.1					
		I 20	11		24171					0.2			0.2					
		I 22	12		24198					0.1			0.1					
			13															
	Итого		14	11240						0.3			0.4					
Всего профиля			15						0.3	0.3			0.6					
Сталь горячекатаная швеллеры ГОСТ 8240-72	Вст. 3кп2 ГОСТ 380-71*	[10	16		26140					0.1			0.1					
		[16	17		26182					1.3			1.3					
		[18	18		26212					0.6			0.6					
		[20	19		26239					0.1			0.1					
		[22	20		26255					1.3			1.3					
			21															
	Итого		22	11240						3.4			3.4					
Всего профиля			23							3.4			3.4					
Сталь прокатная уголковая равнополочная ГОСТ 8509-72*	Вст. 3кп2 ГОСТ 380-71*	∠63×5	24						0.1	0.1			0.2					
		∠75×6	25							0.1			0.1					
		∠90×8	26							0.1			0.1					
		∠100×7	27						0.1				0.1					
		∠100×10	28							0.1			0.1					
			29															
	Итого		30	11240	21113				0.2	0.4			0.6					
Всего профиля			31						0.2	0.4			0.6					
Сталь прокатная уголковая неравнополочная ГОСТ 8510-72*	Вст. 3кп2 ГОСТ 380-71*	∠100×63×10	32		22225					0.1			0.1					
			33															
			34															
			35															
	Итого		36	11240						0.1			0.1					
Сталь листовая горячекатаная ГОСТ 19903-74*	Вст. 3кп2 ГОСТ 380-71*	δ=6	37							0.1			0.1					
		δ=8	38							0.2			0.2					
		δ=20	39							0.1			0.1					
			40															
			41															
	Итого		42	14460	71110					0.4			0.4					
Всего профиля			43							0.4			0.4					

Инв. № подл. | Подпись и дата | Взам. инв. №

53

8/08/6

Привязан

Инв. №

Н. контр.	Моргунов	
Проверил	Макарова	
Инженер	Андреева	
Ст. инж.	Макарова	
Рук. гр.	Моргунов	
Нач. осп-1	Саакьянц	
ГИП	Осташевский	

ТП904-1-51-КМ

Компрессорная станция 3К-120А

Стадия	Лист	Листов
Р	2	

Техническая спецификация стали (начало)

Госстрой СССР РОСТОВСКИЙ ПРОМСТРОЙНИЙПРОЕКТ

Копирова

Формат 2С

Типовой проект 904-1-51-КМ Альбом 6

Вид профиля и ГОСТ, ТУ	Марка металла и ГОСТ	Обозначение и размер профиля (мм)	№№ по порядку	Код: марки металла	Код: вида профиля	Код: размера профиля	Количество (шт)	Длина (мм)	Масса металла по элементам констр. т: Подвесной путь (код элемента конструк 526235)	Масса металла по элементам констр. т: Рабочие площадки (код элемента конструк 526233)			Общая масса (т)	Масса потребности в металле по кварталам (заполняется изготовителем), (т): I	II	III	IV	Заполняется в ц
Сталь листовая рифленая ГОСТ 8568-77*	Вст. 3 кп 2 ГОСТ 380-71*	δ=4	44							0.2			0.2					
		δ=5	45							2.6			2.6					
			46															
	Итого		47	11240	71331					2.8			2.8					
Всего профиля			48							2.8			2.8					
Сталь прокатная полосовая ГОСТ 103-76	Вст. 3 кп 2 ГОСТ 380-71*	−60×6	49							0.6			0.6					
			50															
	Итого		51	11240	13110					0.6			0.6					
Профиль гнутый швеллеры равнополочные ГОСТ 8278-75*	Вст. 3 кп 2 ГОСТ 380-71*	[60×32×3	52						0.1				0.1					
			53															
	Итого		54	11240	73240				0.1				0.1					
Сталь горячекатаная круглая ГОСТ 2590-70	Вст. 3 кп 2 ГОСТ 380-71*	Ф16	55							0.1			0.1					
			56															
	Итого		57	11240	11118					0.1			0.1					
Всего профиля			58						3.4	8.7			12.1					
Итого масса металла			59						3.4	8.7			12.1					
Лестницы и площадки лист 4			60										1.7					
Всего масса металла			61										13.8					
В том числе по маркам	Вст. 3 сп 5		62										3.0					
	Вст. 3 кп 2		63										10.8					

Наименование конструкции по номенклатуре прейскуранта №01 09	Позиции по прейск №01 09	№ п.п.	Код конструкций	Масса конструкций т: Всего стали повыш. и высокой проч.	По видам профилей стали: Широкополочные двутавры	Балки и швеллер	Крупносортная сталь	Среднесортная сталь	Мелкосортная сталь	Толстолистовая сталь	Универсальная сталь	Тонколистовая сталь	Гнутые и гнутосварные	Трубы	Прочие	Всего	Количество шт.	Серия типовых конструкций
Типовые конструкции		1																
Лестницы, площадки ограждения		2																
Л14	943	3	5262420214				0.01			0.11			0.07			0.19	1	1.459-2 Вып. 2
Л18	947	4	5262420218				0.01			0.13			0.09			0.23	1	1.459-2 Вып. 2
МР10	986	5	5262420172				0.01			0.01		0.05	0.06			0.13	1	1.459-2 Вып. 1
ПР21	1091	6	5262430163				0.05			0.02		0.34	0.20			0.62	4	1.459-2 Вып. 1
ПП1	1157	7	5262440201						0.01				0.02			[illegible]	2	1.459-2 Вып. 2
ПП4	1159	8	5262440203						0.01				0.02			0.03	3	1.459-2 Вып. 2
ПП5	1161	9	5262440205						0.01				0.06			0.07	5	1.459-2 Вып. 2
ПП6	1162	10	5262440206						0.01				0.02			0.03	2	1.459-2 Вып. 2
ПП7	1163	11	5262440207						0.01				0.08			0.09	4	1.459-2 Вып. 2
ПП9	1165	12	5262440209						0.01				0.07			0.08	2	1.459-2 Вып. 2
ПЛ7	954	13	5262440107						0.01				0.01			0.02	1	1.459-2 Вып. 2
ПЛ8	954	14	5262440108						0.01				0.01			0.02	1	[illegible]
ПЛ9	955	15	5262440109										0.02			0.02	1	[illegible]
ПЛ10	955	16	5262440110										0.02			0.02	1	1.459-2 Вып. 2
ПМ7	1020	17	5262440131						0.01				0.01			0.02	1	1.459-2 Вып. 2
ПМ8	1020	18	5262440132						0.01				0.01			0.02	1	1.459-2 Вып. 2
С3	1242	19	5262420100						0.01				0.07			0.08	1	1.459-2 Вып. 1
Не типовые конструкции		20																
Рабочие площадки	689	21	5262337001		0.60	3.70	0.50		0.10	3.80						9.05		
Подвесной путь	18	22	5262350105			3.10	0.20						0.10			3.54		
Итого		23			0.60	6.80	0.78		0.21	4.07		0.39	0.94			12.59		

54

8108/6

ПРИВЯЗАН

ИНВ. №

Н. [illegible]	Моргунов	[illegible]
Проверил	Макарова	[illegible]
Инженер	Андреева	[illegible]
Ст. инж.	Макарова	[illegible]
Рук. гр.	Моргунов	[illegible]
Нач. осл-1	Саакьянц	[illegible]
ГИП	Осташевский	[illegible]

ТП904-1-51-КМ

Компрессорная станция 3К-120А

Стадия	Лист	Листов
Р	3	

Техническая спецификация стали (окончание)

ГОССТРОЙ СССР РОСТОВСКИЙ ПРОМСТРОЙНИИПРОЕКТ

Копировал [illegible]

Формат 2

Вид профиля и ГОСТ, ТУ	Марка металла и ГОСТ	Обозначение и размер профиля (мм)	№№ по порядку	Код: марки металла	Код: вида профиля	Код: размера профиля	Количество (шт)	Длина (мм)	Масса металла по элементам констр, т: Лестницы (код элемента конструк. 526242)	Площадки (526243)	Огражден (526244)		Общая масса (т)	Масса потребности в металле по кварталам (заполняется изготовителем) (т): I	II	III	IV	Заполняется в ц
Сталь прокатная уголковая равнополочная ГОСТ 8509-72*	Вст. 3 кп 2 ГОСТ 380-71*	L 25×3	1								0.10		0.10					
		L 75×6	2						0.03	0.05			0.08					
			3															
	Итого		4	11240	21113				0.03	0.05	0.10		0.18					
Всего профиля			5						0.03	0.05	0.10		0.18					
Итого масса металла			6						0.03	0.05	0.10		0.18					
Профиль гнутый швеллеры равнополочные ГОСТ 8278-75*	Вст. 3 кп 2 ГОСТ 380-71*	[160×50×4	7							0.20			0.20					
		[180×50×4	8						0.22				0.22					
			9															
	Итого		10	11240	73240				0.22	0.20			0.42					
Всего профиля			11						0.22	0.20			0.42					
Итого масса металла			12						0.22	0.20			0.42					
Сталь холодногнутая ГОСТ 19771-74*	Вст. 3 кп 2 ГОСТ 380-71*	L 80×5	13						0.07				0.07					
			14															
	Итого		15	11240	75116				0.07				0.07					
Сталь прокатная листовая ГОСТ 19903-74*	Вст. 3 кп 2 ГОСТ 380-71*	δ=4	16						0.02	0.02			0.04					
			17															
	Итого		18						0.02	0.02			0.04					
Профиль гнутый ГОСТ 8291-69*	Вст. 3 кп 2 ГОСТ 380-71*	L 50×40×12×25	19								0.20		0.20					
			20															
	Итого		21	11240	74136						0.20		0.20					
Профиль гнутый ЧМТУ 2-130-70	Вст. 3 кп 2 ГОСТ 380-71*	[90×[illegible] 25×3	22								0.15		0.15					
			23															
	Итого		24	11240	—						0.15		0.15					
Сталь листовая рифленая ГОСТ 8568-77*	Вст. 3 кп 2 ГОСТ 380-71*	δ=4	25						0.23				0.23					
			26															
	Итого		27	11240	71307				0.23				0.23					
Сталь горячекатаная круглая ГОСТ 2590-71	Вст. 3 кп 2 ГОСТ 380-71*	Ф18	28						0.01				0.01					
			29															
	Итого		30	11240	11118				0.01				0.01					
Сталь тонколистовая ГОСТ 19903-74*	Вст. 3 кп 2 ГОСТ 380-71*	δ=2	31						0.01	0.06			0.07					
		δ=2.5	32						0.04	0.28			0.32					
			33															
	Итого		34	11240	72117				0.05	0.34			0.39					
Всего профиля			35						0.05	0.34			0.39					
Итого масса металла			36						0.05	0.34			0.39					
Всего масса металла			37						0.63	0.61	0.45		1,69					
В том числе по маркам	Вст. 3 кп 2		38						0.63	0.61	0.45		1,69					

ТИПОВОЙ ПРОЕКТ 904-1-51-КМ АЛЬБОМ 6

55

8/08/6

ПРИВЯЗАН

ИНВ. №

Н. контр.	Моргунов	
Проверил	Макарова	
Инженер	Андреева	
Ст. инж.	Макарова	
Рук. гр.	Моргунов	
Нач. осп-1	Саакьянц	
Гип	Осташевский	

ТП904-1-51-КМ

Компрессорная станция 3К-120А

Стадия	Лист	Листов
Р	4	

Техническая спецификация стали на лестницы и площадки.

ГОССТРОЙ СССР РОСТОВСКИЙ ПРОМСТРОЙНИЙПРОЕКТ

Типовой проект 904-1-51-КМ Альбом 6

Схема расположения балок перекрытия вокруг компрессора

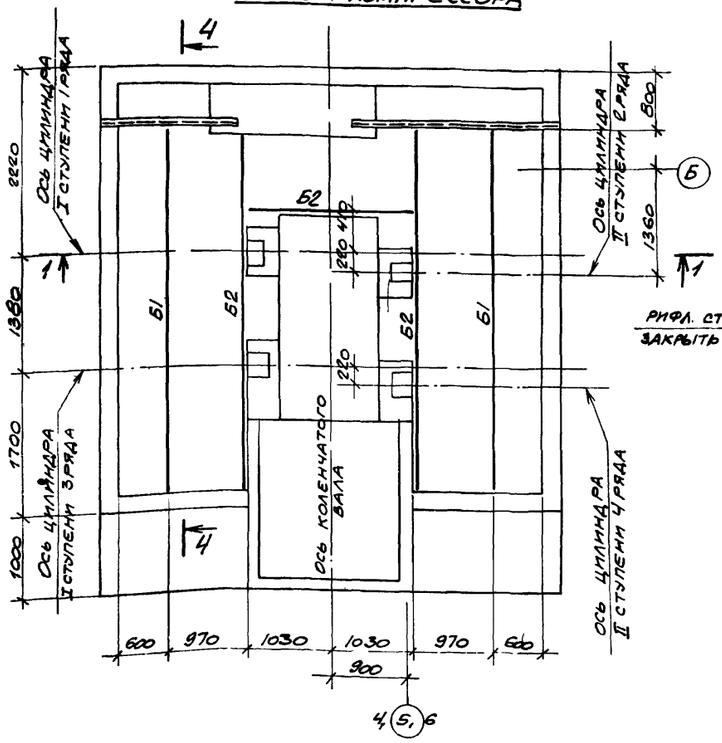

1-1

Схема расположения щитов перекрытия вокруг компрессора

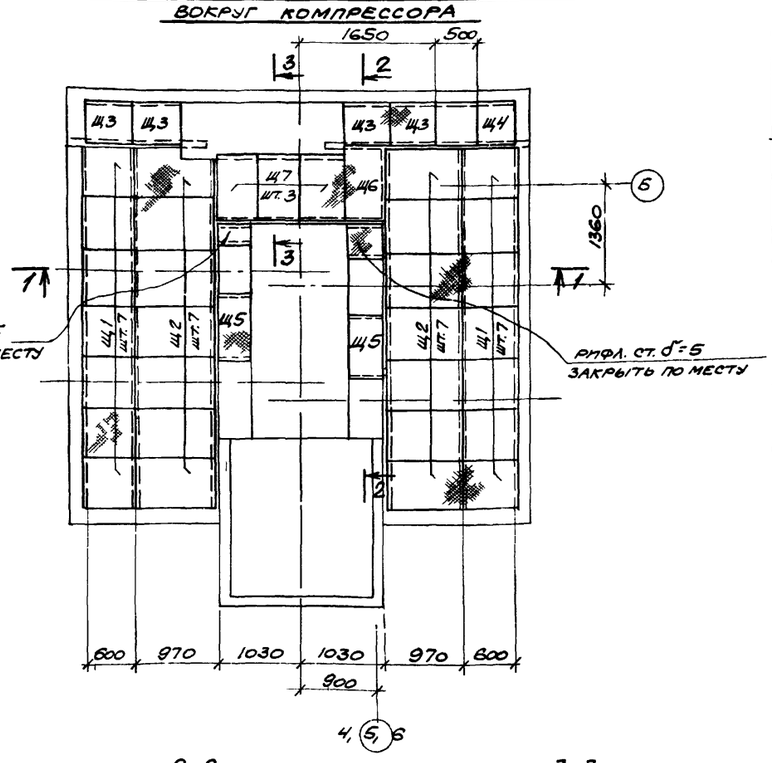

2-2

3-3

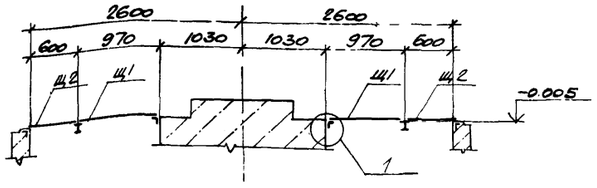

4-4

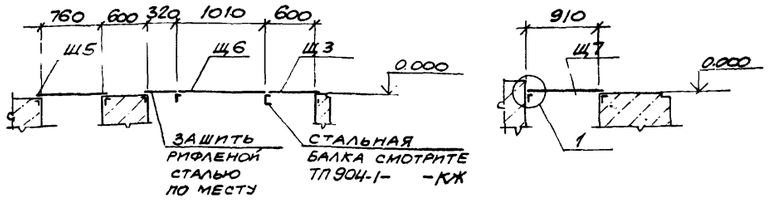

5-5

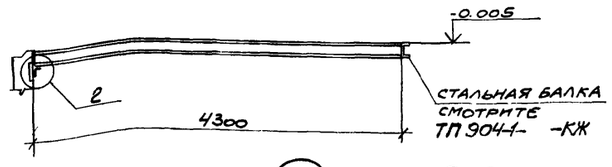

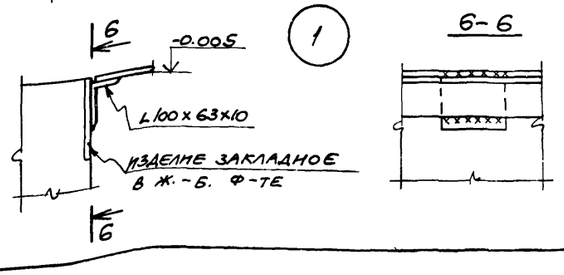

6-6

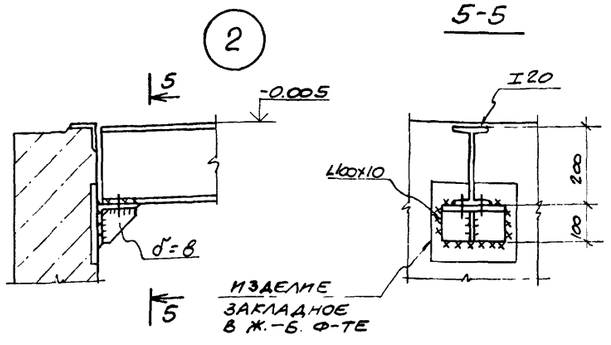

Ведомость элементов

Марка	Сечение: Эскиз	Сечение: Поз.	Сечение: Состав	Опорные усилия: M, тс.м	Опорные усилия: N, тс	Опорные усилия: Q, тс	Группа констр.	Марка металла	Примечание
Б1	I		I20	—	—	21	IV	Вст. 3 кп2	
Б2	L		L100×63×10	—	—	—	IV		Конструкт
Щ1	Смотрите лист 11						IV		
Щ2							IV		
Щ3							IV		
Щ4							IV		
Щ5							IV		
Щ6							IV		
Щ7							IV		

1. Сварку производить электродами Э42 по ГОСТ 9467-75.
2. Сварка ручная дуговая $h_ш = 6$ мм.

56

6.0F.6

Привязан

Инв. №

Н. контр.	Моргунов	
Проверил	Макарова	
Инженер	Андреева	
Ст. инж.	Макарова	
Рук. гр.	Моргунов	
Нач. осп-1	Саакьянц	
ГИП	Осташевский	

ТП 904-1-51 -КМ

Компрессорная станция 3К-120А

Стадия	Лист	Листов
Р	5	

Схемы расположения балок и щитов перекрытия вокруг компрессора.

Госстрой СССР
Ростовский промстройниипроект

Инв. № подл. | Подпись и дата | Взам. инв. №

Типовой проект 904-1-51-КМ Альбом 6

Схема расположения подвесных путей

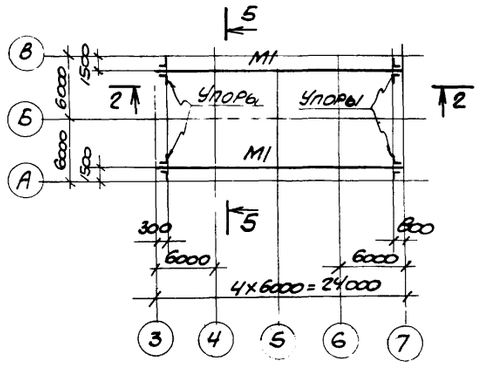

Схема расположения монорельса

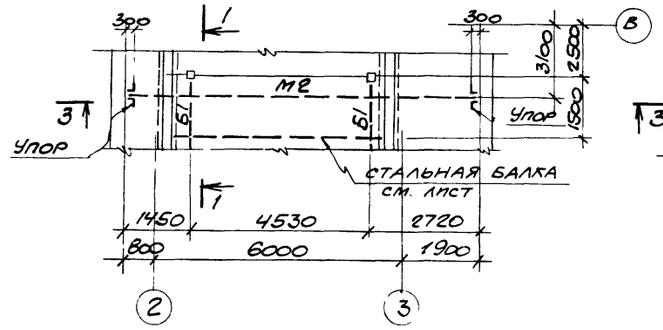

1-1

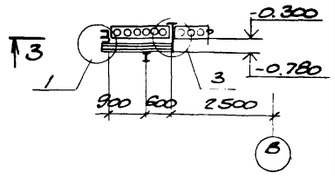

2-2

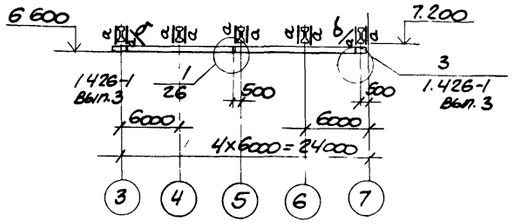

3-3

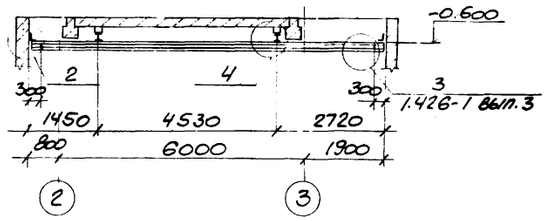

4-4

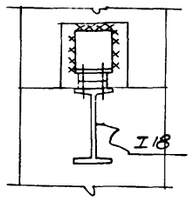

5-5

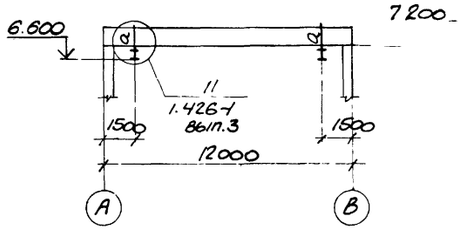

6-6

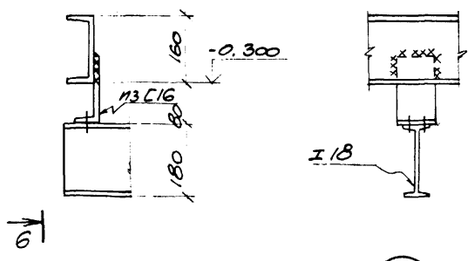

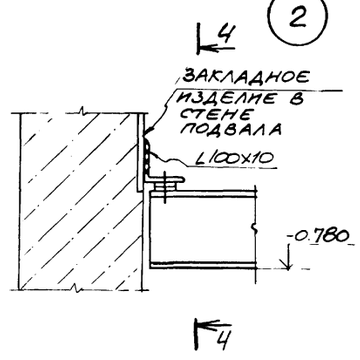

7-7

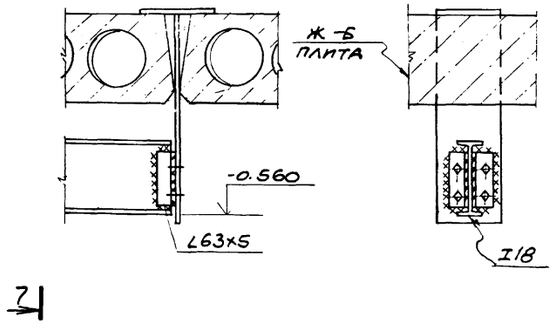

8-8

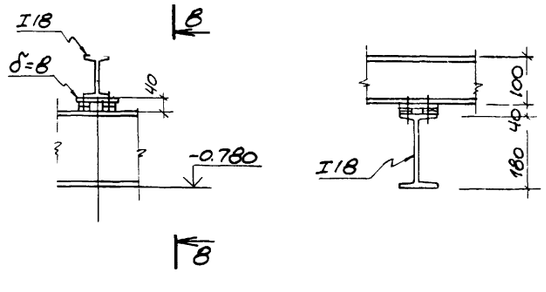

Ведомость элементов

Марка	Сечение: эскиз	поз.	состав	Опорные усилия: М, тсм	N, тс	Q, тс	Группа констр.	Марка металла	Примечание
М1	I		I36М	—	—	5.7	I	Вст.3сп5	
М2	I		I18	—	—	1.0	I		
Б1	I		I18	—	—	0.6	IV	Вст.3кп2	конструкт.
а	[		[60×32×3	—	—	0.5	IV	"	
б	L		L63×5	—	—	—	IV	"	погибкос

1. Конструкции сварные. Сварку производить электродами Э42А по ГОСТ 9467-75.
2. Сварка ручная дуговая $h_ш = 6$ мм.

57

8/08/6

Привязан

Инв. №

Н.контр.	Моргун		
Проверил	Макарова		
Инженер	Андреева		
Ст.инж.	Макарова		
Рук.гр.	Моргунов		
Нач.ОСП-1	Саакьянц		
ГИП	Осташевский		

ТП 904-1-51-КМ

Компрессорная станция 3К-120А

Стадия	Лист	Листов
Р	6	

Схема расположения подвесных путей. Схема расположения монорельса

Госстрой СССР
Ростовский промстройниипроект

Инв. № подл. | Подпись и дата | Взам. инв. №

Площадка на отм. 3.000

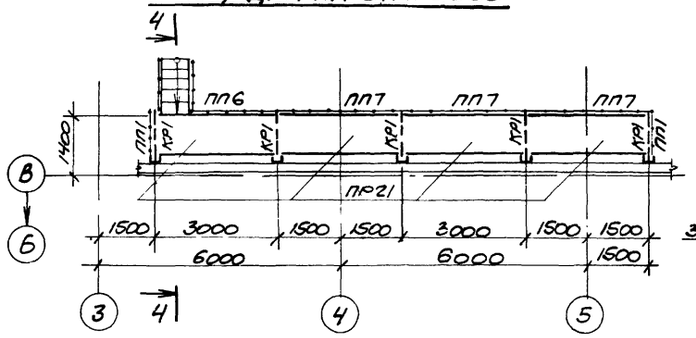

Площадка на отм. 2.400

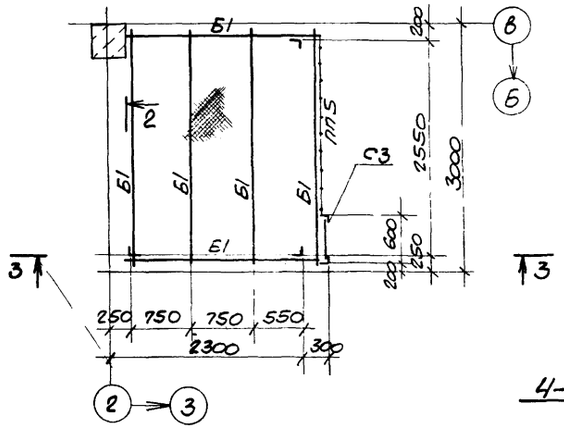

2-2

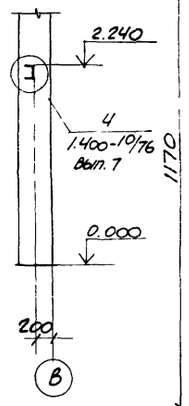

4-4

3-3

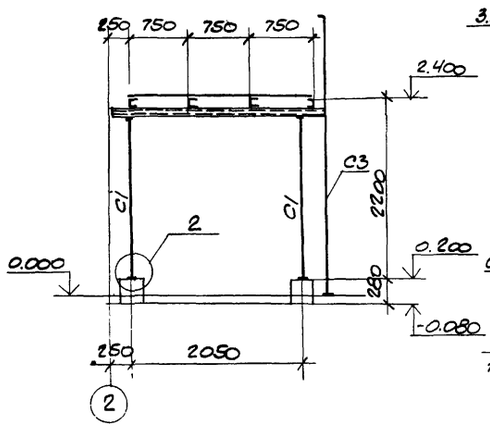

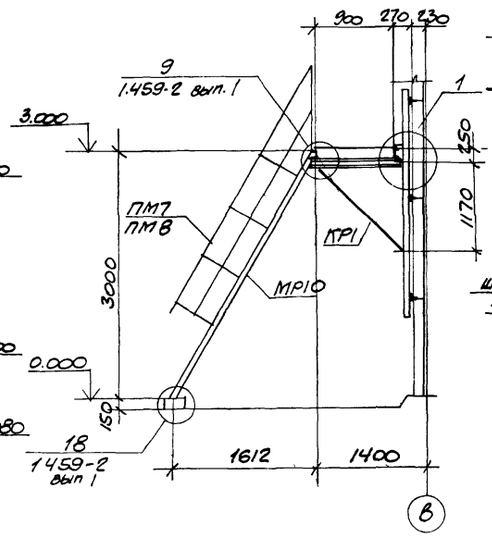

1-1

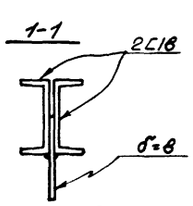

5-5

Ведомость элементов

Марка	Сечение: эскиз	Поз.	Состав	Опорные усилия: M, тс·м	N, тс	Q, тс	Группа констр.	Марка металла	Примечание
Б1			С16			23	IV	Вст3кп2	
КР1	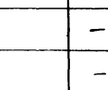	1	2С18			—	IV	"	
		2	∠90×8			—	IV	"	
С1			∠75×6			—	IV	"	конструкт.
С3	смотрите серию 1.459-2 вып.1						IV	Вст.3кп2	
ПР21							IV	"	
МР10							IV	"	
ПП1	смотрите серию 1.459-2 вып.2						IV	"	
ПП5							IV	"	
ПП7							IV	"	
ПМ7							IV	"	
ПМ8							IV	"	
ПП6							IV	"	

1. Конструкции сварные. Сварку производить электродами Э42 по ГОСТ 9467-75.
2. Крепление ограждений выполнить по узлам 21, 26, 27. серии 1.459-2 вып.1.
3. Сварка ручная дуговая $h_ш$ = 6 мм.

58

8108/6

Привязан

Инв №

Согласовано

Взам. инв. №

Подпись и дата

Инв. № подл.

Тип. з.ж. проект 904-1-51-КМ Альбом 6

Н. з. н. тр.	Моргунов		
Проверил	Макарова		
Инженер	Андреева		
Ст. инж.	Макарова		
Вед. гр.	Моргунов		
Нач. отд.	Саакьянц		
ГИП	Осташевский		

ТП 904-1-51-КМ

Компрессорная станция 3К-120А

Стадия	Лист	Листов
Р	7	

Площадки на отм. 2.400, 3.000.

Госстрой СССР Ростовский Промстройниипроект

Типовой проект 904-1-51-КМ Альбом

Схема расположения лестницы на отм. 0.000

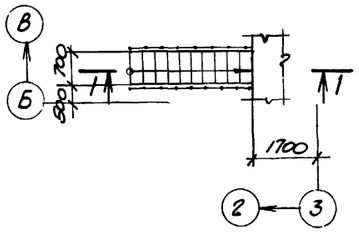

Схема расположения лестницы на отм. 3.600

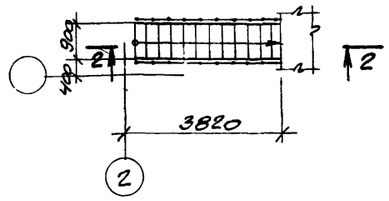

1-1

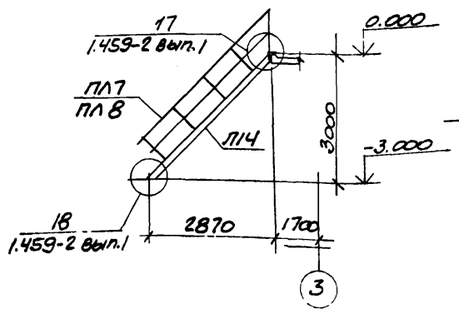

2-2

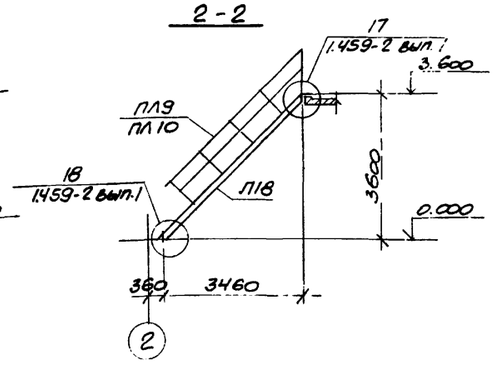

Схема расположения ограждений на отм. 0.000

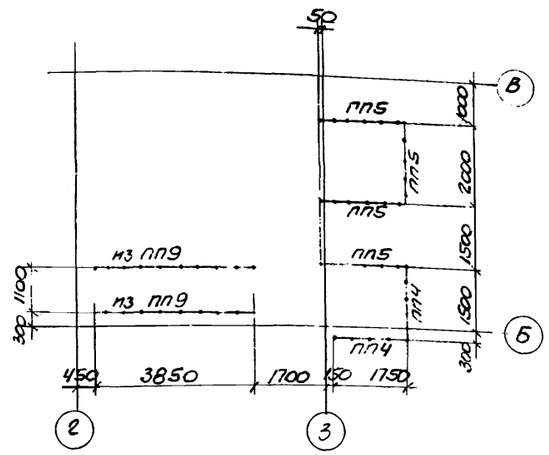

Ведомость элементов

Марка	Сечение: эскиз	Сечение: поз	Сечение: состав	Опорные усилия: M, тс.м	Опорные усилия: N, тс	Опорные усилия: Q, тс	Группа констр.	Марка металла	Примечание
ЛП4							IV	Вст.3кп2	
ЛП8							"	"	
ПЛ7							"	"	
ПЛ8							"	"	
ПЛ9							"	"	
ПЛ10							"	"	
ПП4							"	"	
ПП5							"	"	
ПП6							"	"	
ПП9							"	"	

Смотрите серию 1.459-2 вып. 2

Схема расположения ограждений на отм. 3.600

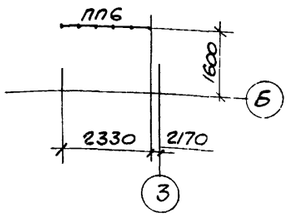

1. Конструкции сварные. Сварку производить электродами Э42 по ГОСТ 9467-75.
2. Крепление ограждений выполнить по узлам 26, 29 серии 1.459-2 вып. 1.
3. Сварка ручная дуговая $h_ш = 6$ мм.

59

8108/6

Привязан

Инв. №

ТП 904-1-51-КМ			
Компрессорная станция 3К-120А			
Н. контр. Моргунов		Стадия	Лист	Листов
Проверил Макарова		Р	8	
Инженер Андреева	Схемы расположения лестниц и ограждений.	ГОССТРОЙ СССР РОСТОВСКИЙ ПРОМСТРОЙНИИПРОЕКТ	
Ст. инж. Макарова			
Рук. гр. Моргунов			
Нач. отд. Саакьянц			
ГИП Осташевский			

Копировал

Формат А2

Согласовано

Инв. № подл. | Подпись и дата | Взам. инв. №

Типовой проект 9041-51-КМ Альбом 6

Схема расположения балок под монолитные участки Ум2-Ум5

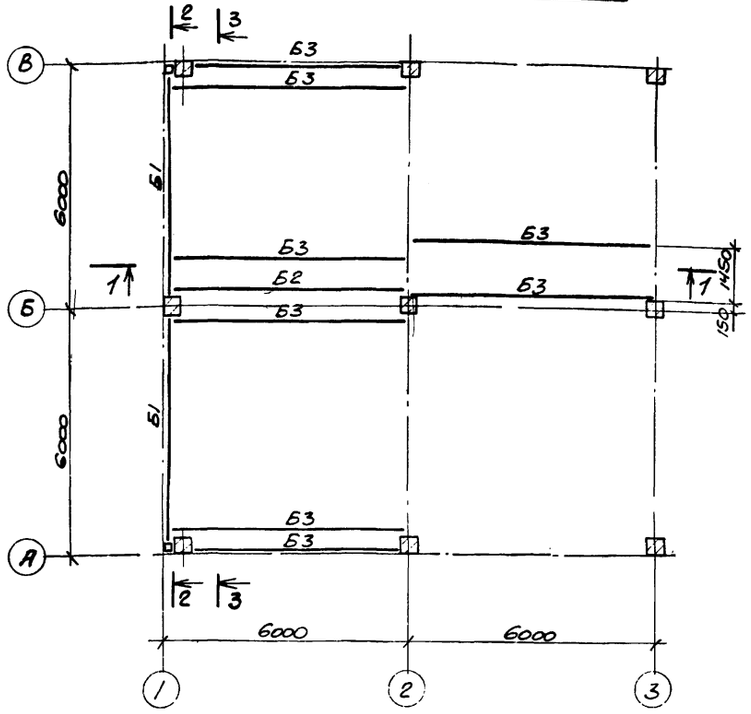

Ведомость элементов

Марка	Сечение эскиз	поз.	состав	Опорные усилия M, тс.м	N, тс	Ф, тс	группа констр.	Марка металла	Примечание
Б1	I		I40Б2	—	—	10.4	IV	Вст3кп2	
Б2	I		I 22	—	—	2.3	"	"	
Б3	[		С22	—	—	1.2	"	"	
Б4	[		С20	—	—	1.7	"	"	
Б5	[		С16	—	—	0.9	"	"	
а	[		С10	—	—	0.2	"	"	

Схема расположения кронштейнов

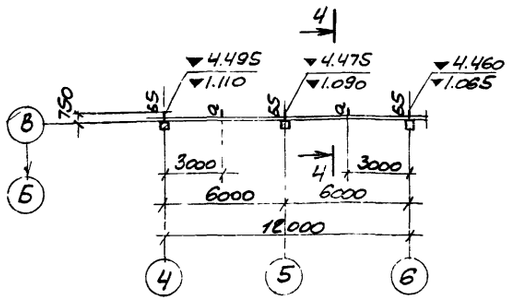

Схема расположения балок под монолитный участок Ум1.

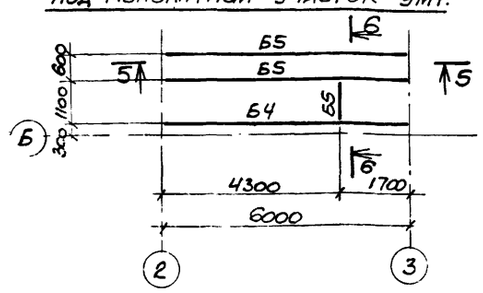

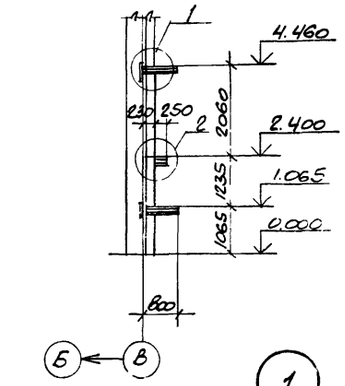

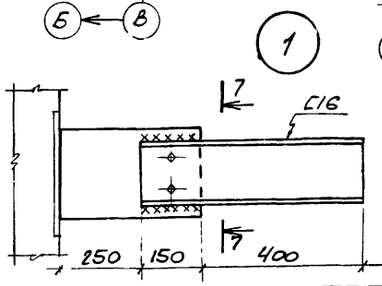

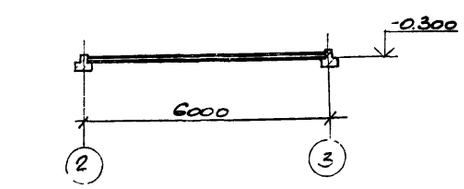

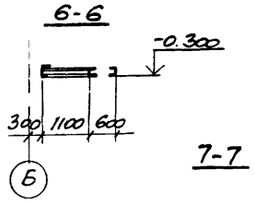

1. Конструкции сварные. Сварку производить электродами Э42 по ГОСТ 9467-75.
2. Сварка ручная дуговая $h_ш$ = 6мм.

6U

8108/6

Привязан

Инв. №

Взам. инв. №

Подпись и дата

Инв. № подл.

Н. контр.	Моргунов		
Проверил	Макарова		
Инженер	Андреева		
Ст. инж.	Макарова		
Рук. гр.	Моргунов		
Нач. отд.	Саакьянц		
ГИП	Осташевский		

ТП 904-1-51-КМ

Компрессорная станция 3К-120А

Стадия	Лист	Листов
Р	9	

Схемы расположения балок под монолитные участки. Схема расположения кронштейнов.

Госстрой СССР
Ростовский Промстройниипроект

Типовой проект 904-1-51-КМ Альбом 6

Схема расположения балок на отм. 4.200

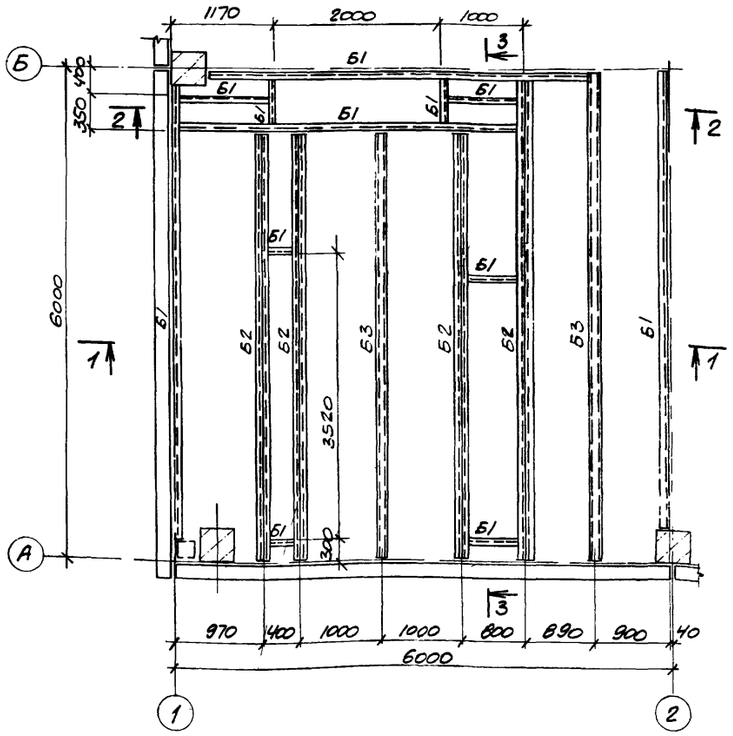

Схема расположения щитов на отм. 4.200

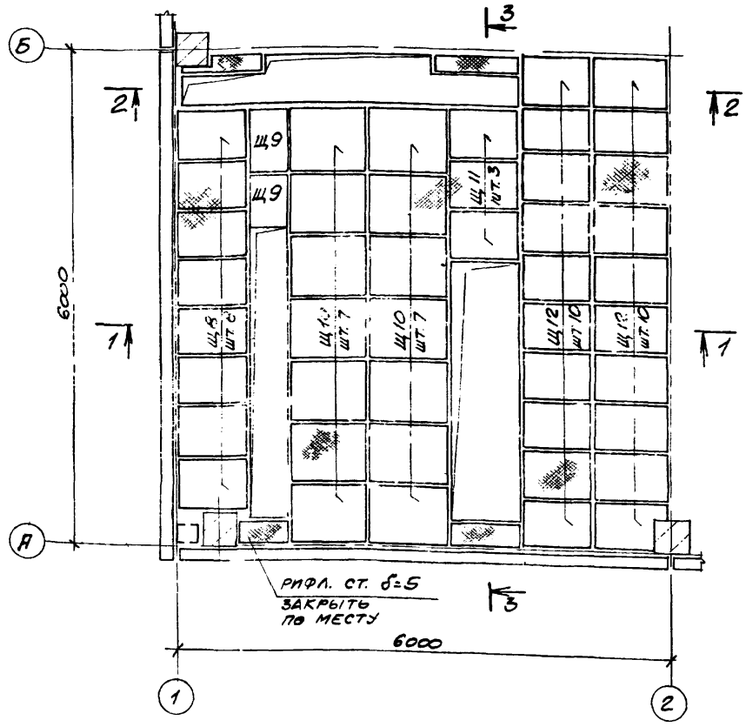

Ведомость элементов

Марка	Сечение: эскиз	поз	состав	Опорные усилия: M1 тс.м	N1 тс	Q1 тс	Группа констр.	Марка металла	Примечание
Б1	[		С16			2,0	IV	Ст. 3 кп2	
Б2	5 2 1	1	С16			2.0	IV		
		2	L63×5				IV		по чертежам конструкт
Б3	[		С12				IV		
Щ8	смотрите лист 11						IV		
Щ9							IV		
Щ10							IV		
Щ11							IV		
Щ12							IV		

1-1

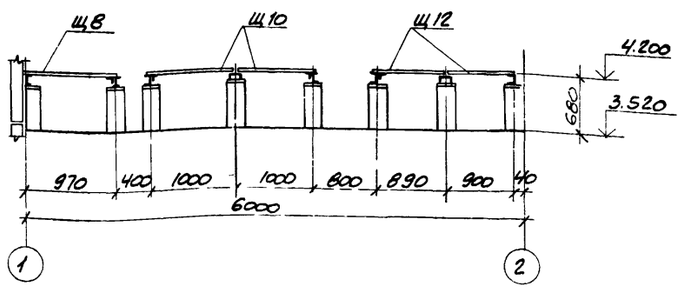

2-2

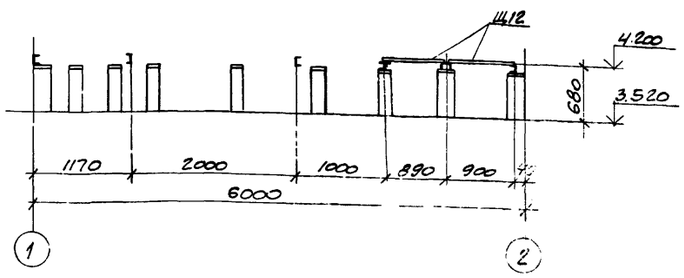

3-3

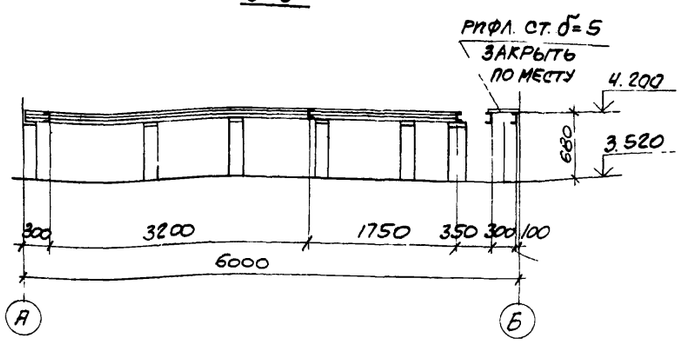

1. Сварку производить электродами Э42 по ГОСТ 9467-75.
2. Балки на отм. 4.200 приварить к закладным изделиям в бетонных столбиках по всей длине прикасания швом $h_ш = 6$ мм

61

8108/6

Привязан

Инв. №

				ТП 904-1-51 – КМ			
Н. контр.	Моргунов			Компрессорная станция 3К-120А			
Провери.	Макарова				Стадия	Лист	Листов
Инженер	Андреева				Р	10	
Ст. инж.	Макарова			Схема расположения балок и щитов на отм. 4.200	Госстрой СССР Ростовский Промстройниипроект		
Рук. гр.	Моргунов						
Нач. отд.	Оганьянц						
ГИП	Сташевский						

Копировал

Формат А2

Инв. № подл. | Подпись и дата | Взам. инв. №

Типовой проект 904-1-51-КМ Альбом 6

Инв. № подл. | Подпись и дата | Взам. инв. №

Схема расположения щитов на отм. 0.000

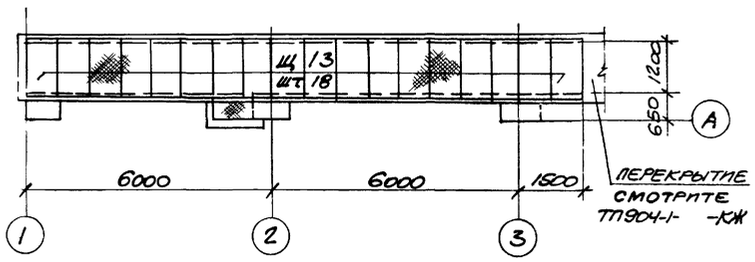

Щ1, Щ2, Щ4, Щ5

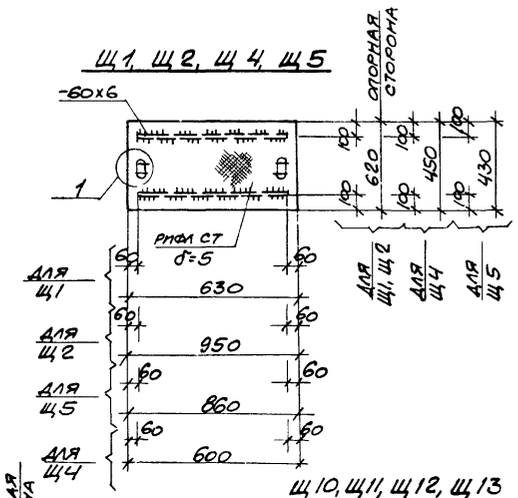

Щ3, Щ9

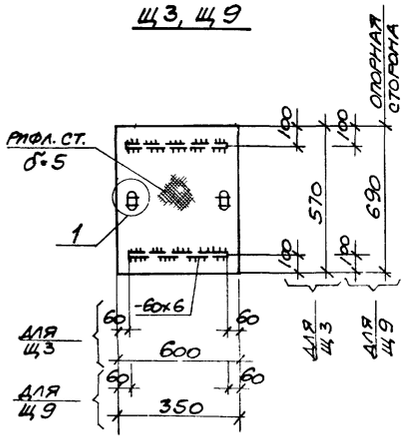

Щ6, Щ7, Щ8

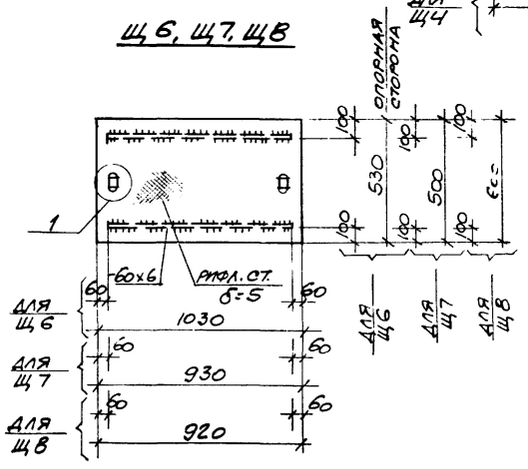

Щ10, Щ11, Щ12, Щ13

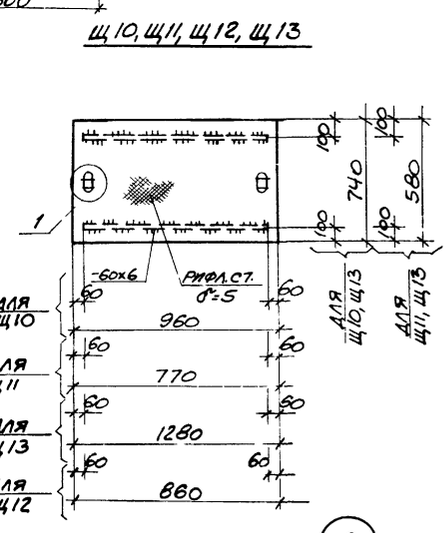

1-1

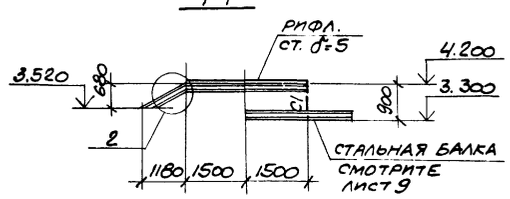

2-2

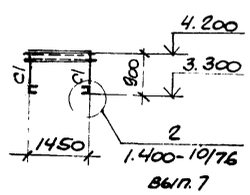

Ведомость элементов

Марка	Сечение: эскиз	поз.	сост	Опорные усилия: M, тс.м	N, тс	Q, тс	Группа констр.	Марка металла	Примечание
С1	⌊		⌊75х6				IV	Вст. 3кп2	конструк.
Б1	[		[16				IV		"
Щ12	смотрите чертеж						IV		"
Б2	⌊		⌊63х5				IV		"
ПП4	смотрите серию 1.459-2 вып. 2						IV		"
ПП7							IV		"

Ведомость щитов

Марка щита	Кол. шт.	Вес щита
Щ1	14	22.7
Щ2	14	41.9
Щ3	4	20.4
Щ4	1	17.7
Щ5	2	23.6
Щ6	1	30.9
Щ7	3	29.1
Щ8	8	28.6
Щ9	2	15.1
Щ10	14	37.5
Щ11	3	25.6
Щ12	20	30.4
Щ13	18	50.5

1

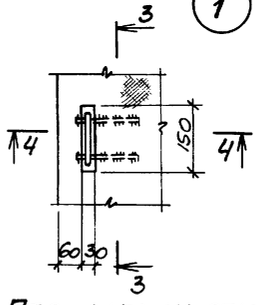

3-3

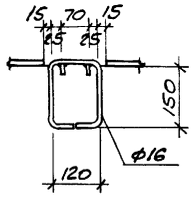

4-4

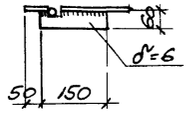

Площадка на отм. 4.200

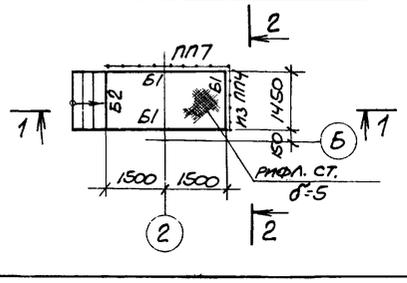

2

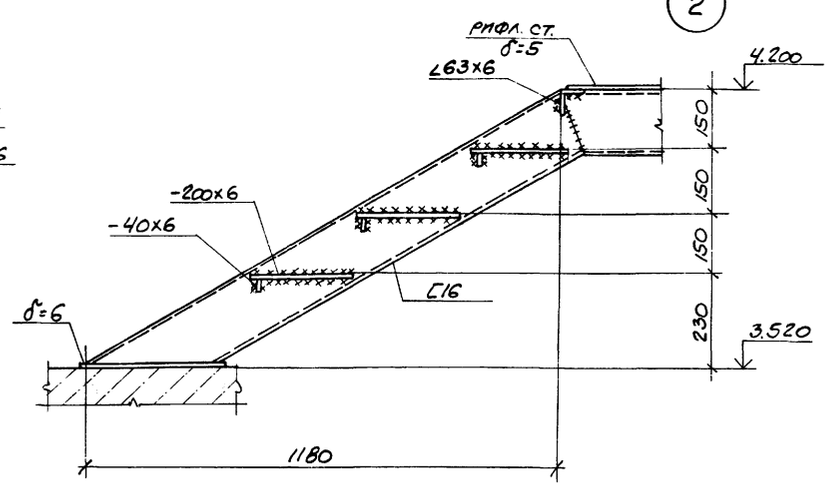

1. Конструкции сварные. Сварку производить электродами Э42 по ГОСТ 9467-75.
2. Приварку ребер в щитах осуществлять прерывистым двухсторонним швом $\frac{6\text{-}60}{150}$.
3. Сварка ручная, дуговая $h_ш = 6$ мм.

62

5108/6

Привязан

Инв. №

				ТП904-1-51-КМ			
				Компрессорная станция 3К-120А			
Н. контр.	Моргунов				Стадия	Лист	Листов
Проверил	Макарова				Р	11	
Инженер	Андреева			Схема расположения щитов на отм. 0.000. Щиты.	Госстрой СССР Ростовский Промстройниипроект		
Ст. инж.	Макарова						
Рук. гр.	Моргунов						
Нач. отд.	Саакьянц						
ГИП	Осташевский						

Формат А3

Типовой проект 904-1-51 -ВК Альбом 6

Ведомость рабочих чертежей основного комплекта

Лист	Наименование	Примечание
1	Общие данные (начало)	
2	Общие данные (окончание)	
3	План на отм. 0.000	
4	Схемы систем.	
5	Насосная станция. План. Разрезы.	
6	Насосная станция. Схемы. Спецификации.	

Ведомость ссылочных и прилагаемых документов

Обозначение	Наименование	Примечание
	Ссылочные документы	
4.904-69	Средства крепления санитарно-	
	технических устройств	
4.900-8	Альбом оборудования, фасонных частей	
	и арматуры для сетей и сооружений во-	
	допровода и канализации. Выпуск IV	
4.901-18	Оборудование резервуаров	
4.901-8	Вводы водопровода и установка	
	счетчиков холодной воды	

Ведомость спецификаций

Лист	Наименование	Примечание
2	Спецификация систем водопровода и канализации.	
6	Спецификация оборудования насосной станции.	
6	Спецификация закладных конструкций на	
	трубопроводах насосной станции.	
6	Спецификация арматуры и материалов насос-	
	ной станции.	

Инв.№ подл. | Подпись и дата | Взам. инв.№ | Типпроектводхоз Леонов

Данный проект выполнен в соответствии с действующими строительными нормами и правилами проектирования, которые предусматривают мероприятия, обеспечивающие взрывную, взрывопожарную и пожарную безопасность при соблюдении правил безопасности в эксплуатации здания (сооружения). Мероприятия выполнены на основании технологических заданий и указанных в них категорий производств.

Главный инженер проекта

Общие указания

1. Данный комплект рабочих чертежей разработан на основании технической документации, оговоренной в пояснительной записке к проекту.

2. Условной отметке 0,000 соответствует отметка по генплану ☐.

3. Системы водопровода и канализации запроектированы в соответствии со СНиП II-30-76 „Внутренний водопровод и канализация зданий" и СНиП II-34-76 „Горячее водоснабжение."

4. Стальные трубопроводы окрашиваются эмалью ПФ-115 в два слоя по одному слою грунтовки ГФ-020. Чугунные канализационные трубы окрашиваются каменноугольным лаком в два слоя.

5. Трубопроводы систем водопровода прокладываются с уклоном 0,002÷0,005 в сторону водоразборных точек.

6. В спецификациях фланцевая арматура учтена с ответными фланцами.

7. Крепление трубопроводов ф15÷25 к конструкциям здания принимается по серии 4.904-69.

8. Отметки на схемах напорных сетей относятся к осям труб, на схемах самотечных сетей – к лоткам труб.

9. Условные обозначения сетей приняты по ГОСТ 21.106-78.

10. В спецификации вводы водопроводов учтены до наружной грани стены здания, выпуск бытовой канализации на 5м от оси здания, выпуск от продувочного бака – до ограждения открытой площадки воздухосборников.

11. Трубопроводы водопровода оборотной воды в пределах машинного зала предусмотрены в технологической части проекта.

12. Стальные трубопроводы, прокладываемые в земле, покрываются весьма усиленной антикоррозийной изоляцией.

13. Указания по привязке приведены в пояснительной записке.

Условные обозначения

—К13— трубопровод дренажных вод

Основные показатели по чертежам водопровода и канализации

Наименование системы	Потребный напор на вводе м вод. ст.	Расчетный расход м³/сут	м³/ч	л/с	при пожаре л/с	Установленная мощность электродвигателей кВт	Примечание
Водопровод хозяйственно-питьевой.	10	0,1	0,2	0,28			
Водопровод производственно-противопожарный	15	235	10,3	2,86	2,60		
Водопровод оборотной воды, подающий: основной режим	30	1910	79,6	22,11		45	
летний режим.		4591	191,3	53,14			
Водопровод оборотной воды, обратный: основной режим		1910	79,6	22,11		45	
летний режим		4591	191,3	53,14			
Горячее водоснабжение	12	1,1	1,0	0,33			
Канализация бытовая.		0,2	0,4	2,04			
Канализация производственная		20,4	0,85	0,24			от продувочного бака
Трубопровод дренажных вод.		эпизодический расход				1,1	

63

8/108/6

Привязан

Инв.№

		ТП 904-1-51 – ВК	
Н. контр.	Аникин	Компрессорная станция 3К-120А	
Инж.	Пунджиков		
Ст. инж.	Муравьева		
Рук. гр.	Сюсюра		Стадия Р; Лист 1; Листов 6
Гл. спец.	Еремеева		
Нач. отд.	Верченко	Общие данные (начало)	Госстрой СССР Ростовский Промстройниипроект
ГИП	Усташевский		

ТИПОВОЙ ПРОЕКТ 904-1-51-ВК АЛЬБОМ 6

СПЕЦИФИКАЦИЯ СИСТЕМ ВОДОПРОВОДА И КАНАЛИЗАЦИИ

МАРКА, ПОЗ.	ОБОЗНАЧЕНИЕ	НАИМЕНОВАНИЕ	КОЛ.	МАССА ЕД. КГ	ПРИМЕЧАНИЕ
		ВОДОПРОВОД			
		ХОЗЯЙСТВЕННО-ПИТЬЕВОЙ			
1	НОМЕНКЛАТУРНЫЙ СПРАВОЧНИК М.Ф. ЦКБА 1981 Г.	ВЕНТИЛЬ ЗАПОРНЫЙ МУФТОВЫЙ 15Ч8Р2 Ру10 кгс/см²			
		ф 15	1		
2		ф 25	1		
3		ТРУБОПРОВОД ИЗ ВОДОГАЗОПРОВОДНЫХ ЛЕГКИХ ОЦИНКОВАННЫХ ТРУБ ПО ГОСТ 3262-75* ф 15	12		М
4		ф 25	15		М
		ПРОИЗВОДСТВЕННО-ПРОТИВОПОЖАРНЫЙ			
1	СЕМИПАЛАТИНСКИЙ АРМАТУРНЫЙ ЗАВОД	ЗАДВИЖКА КЛИНОВАЯ С НЕВЫДВИЖНЫМ ШПИНДЕЛЕМ ФЛАНЦЕВАЯ 30Ч47БР Ру10 кгс/см² ф 50	3		
2	НОМЕНКЛАТУРНЫЙ ПЕРЕЧЕНЬ СЕМЕНОВСКОГО АРМАТУРНОГО ЗАВОДА НА 1981-1982 Г.	ВЕНТИЛЬ ЗАПОРНЫЙ ФЛАНЦЕВЫЙ С ЭЛЕКТРОМАГНИТНЫМ ПРИВОДОМ НА НАПРЯЖЕНИЕ 220В 15КЧ888Р СВМ Ру16 кгс/см² ф 50	1		
3	НОМЕНКЛАТУРНЫЙ СПРАВОЧНИК М.Ф. ЦКБА 1981 Г.	ВЕНТИЛЬ 15Ч8Р2 Ру10 кгс/см² ф 25	3		
4		КРАН ПОЖАРНЫЙ ф 50 мм, В СОСТАВЕ:	1		
4.1	НОМЕНКЛАТУРНЫЙ СПРАВОЧНИК М.Ф. ЦКБА 1981 Г.	ВЕНТИЛЬ ЗАПОРНЫЙ ПОЖАРНЫЙ УГЛОВОЙ С МУФТОЙ И ЦАПКОЙ 15КЧ11Р Ру16 кгс/см² ф 50	1		
4.2	ГОСТ 2217-76	ГОЛОВКА СОЕДИНИТЕЛЬНАЯ РУКАВНАЯ ГР-50	2		
4.3	ГОСТ 2217-76	ГОЛОВКА СОЕДИНИТЕЛЬНАЯ МУФТОВАЯ ГМ-50	1		
4.4	ТУ-22-4814-80	СТВОЛ РС-50 01	1		
4.5	ГОСТ 472-75*	РУКАВ ПОЖАРНЫЙ НАПОРНЫЙ ЛЬНЯНОЙ ф 51, ДЛИНОЙ 10М	1		
5		ВОДОМЕРНЫЙ УЗЕЛ НА ТРУБЕ ф 50 С ОБВОДНОЙ ЛИНИЕЙ, В СОСТАВЕ:	1		
5.1	ГОСТ 14167-76*	СЧЕТЧИК ХОЛОДНОЙ ЗОДЫ ТУРБИННЫЙ ВТ-50	1		
5.2	СЕМИПАЛАТИНСКИЙ АРМАТУРНЫЙ ЗАВОД	ЗАДВИЖКА 30Ч47БР Ру10 кгс/см² ф 50	3		
5.3	ГОСТ 20275-74	КРАН ВОДОРАЗБОРНЫЙ НАСТЕННЫЙ КВ15Д	1		
5.4	ТУ25 02 26-74	МАНОМЕТР ОБМ 1-100-6	1		
5.5	ГОСТ 1255-67*	ФЛАНЕЦ 50-10	6		
6	ГОСТ 20275-74	КРАН ВОДОРАЗБОРНЫЙ НАСТЕННЫЙ КВ15Д	2		
7	ГОСТ 9583-75	ТРУБЫ ЧУГУННЫЕ НАПОРНЫЕ КЛАССА ЛА ф 65	5		М
8		ТРУБОПРОВОД ИЗ ВОДОГАЗОПРОВОДНЫХ ЛЕГКИХ ЧЕРНЫХ ТРУБ ПО ГОСТ 3262-75* ф 15	10		М
9		ф 25	15		М
10		ф 50	40		М
11	4.901-8 ЛИСТ 16	ОПОРА ОП-2	1		
12	ГОСТ 5525-61**	КОЛЕНО УРГ-50	1		
13	ГОСТ 18698-79	РУКАВ В(II)-6,3-25-36-У	35		М
14		ШКАФ ДЕРЕВЯННЫЙ ДЛЯ ПОЖАРНОГО КРАНА	1		
		ГОРЯЧЕЕ ВОДОСНАБЖЕНИЕ			
1	НОМЕНКЛАТУРНЫЙ СПРАВОЧНИК М.Ф. ЦКБА 1981 Г.	ВЕНТИЛЬ ЗАПОРНЫЙ МУФТОВЫЙ 15Б1БК Ру16 кгс/см² ф 15	5		
2		ф 20	1		
3		ф 25	1		
4	ГОСТ 2823-73	ТЕРМОМЕТР П4 1160 66			
	ГОСТ 3029-75*	С ОПРАВОЙ ЗАЩИТНОЙ	1		
5	ГОСТ 19874-74*	СМЕСИТЕЛЬ ДЛЯ ДУШЕВЫХ УСТАНОВОК СО СТАЦИОНАРНОЙ ДУШЕВОЙ ТРУБКОЙ И СЕТКОЙ СМ-Д-СТ	1		
6		ТРУБОПРОВОД ИЗ ВОДОГАЗОПРОВОДНЫХ ЛЕГКИХ ОЦИНКОВАННЫХ ТРУБ ПО ГОСТ 3262-75* ф 15	15		М
7		ф 20	10		М
8		ф 25	10		М
		КАНАЛИЗАЦИЯ			
		БЫТОВАЯ			
1	ГОСТ 22847-77	УНИТАЗ КЕРАМИЧЕСКИЙ ТАРЕЛЬЧАТЫЙ С КОСЫМ ВЫПУСКОМ К НЕМУ:	1		
1.1	ГОСТ 21485.0-76*	БАЧОК СМЫВНОЙ ВЫСОКОРАСПОЛАГАЕМЫЙ	1		
1.2	ГОСТ 21485.1-76*	КЛАПАН ПОПЛАВКОВЫЙ ПЛАСТМАССОВЫЙ	1		
1.3	ГОСТ 3262-75*	ТРУБА СМЫВНАЯ ф 32, l=1,7м	1		
2	ГОСТ 23759-79	УМЫВАЛЬНИК КЕРАМИЧЕСКИЙ СО СПИНКОЙ, ТРЕТЬЕЙ ВЕЛИЧИНЫ, КОМПЛЕКТНО:	2		
2.1	ГОСТ 23412-79	СИФОН ПЛАСТМАССОВЫЙ БУТЫЛОЧНЫЙ СБПУ	2		
2.2	ГОСТ 19802-74*	СМЕСИТЕЛЬ СМ-УМ-НКС	2		
3	ГОСТ 1811-73	ТРАП Т50	2		
4		ТРУБОПРОВОД ИЗ ЧУГУННЫХ КАНАЛИЗАЦИОННЫХ ТРУБ ПО ГОСТ 6942.3-80 ф 50	10		М
5		ф 100	20		М
		ПРОИЗВОДСТВЕННАЯ			
1		ТРУБОПРОВОД ИЗ ЧУГУННЫХ КАНАЛИЗАЦИОННЫХ ТРУБ ПО ГОСТ 6942.3-80 ф 50	3		М

64

8/08/6

ПРИВЯЗАН

ИНВ. №

ИНВ. № ПОДЛ. | ПОДПИСЬ И ДАТА | ВЗАМ. ИНВ. №

Н. КОНТР.	АНИКИН	
ИНЖ.	ПУНДИКОВ	
РУК. ГР.	СЮСЮРА	
ГЛ. СПЕЦ.	ЕРЕМЕЕВА	
НАЧ. ОТД.	ВЕРЧЕНКО	
ГИП	ОСТАШЕВСКИЙ	

ТП 904-1-51-ВК

КОМПРЕССОРНАЯ СТАНЦИЯ ЗК-120А

СТАДИЯ	ЛИСТ	ЛИСТОВ
Р	2	

ОБЩИЕ ДАННЫЕ (ОКОНЧАНИЕ).

ГОССТРОЙ СССР РОСТОВСКИЙ ПРОМСТРОЙНИЙПРОЕКТ

ФОРМАТ 22

План на отм. 0.000

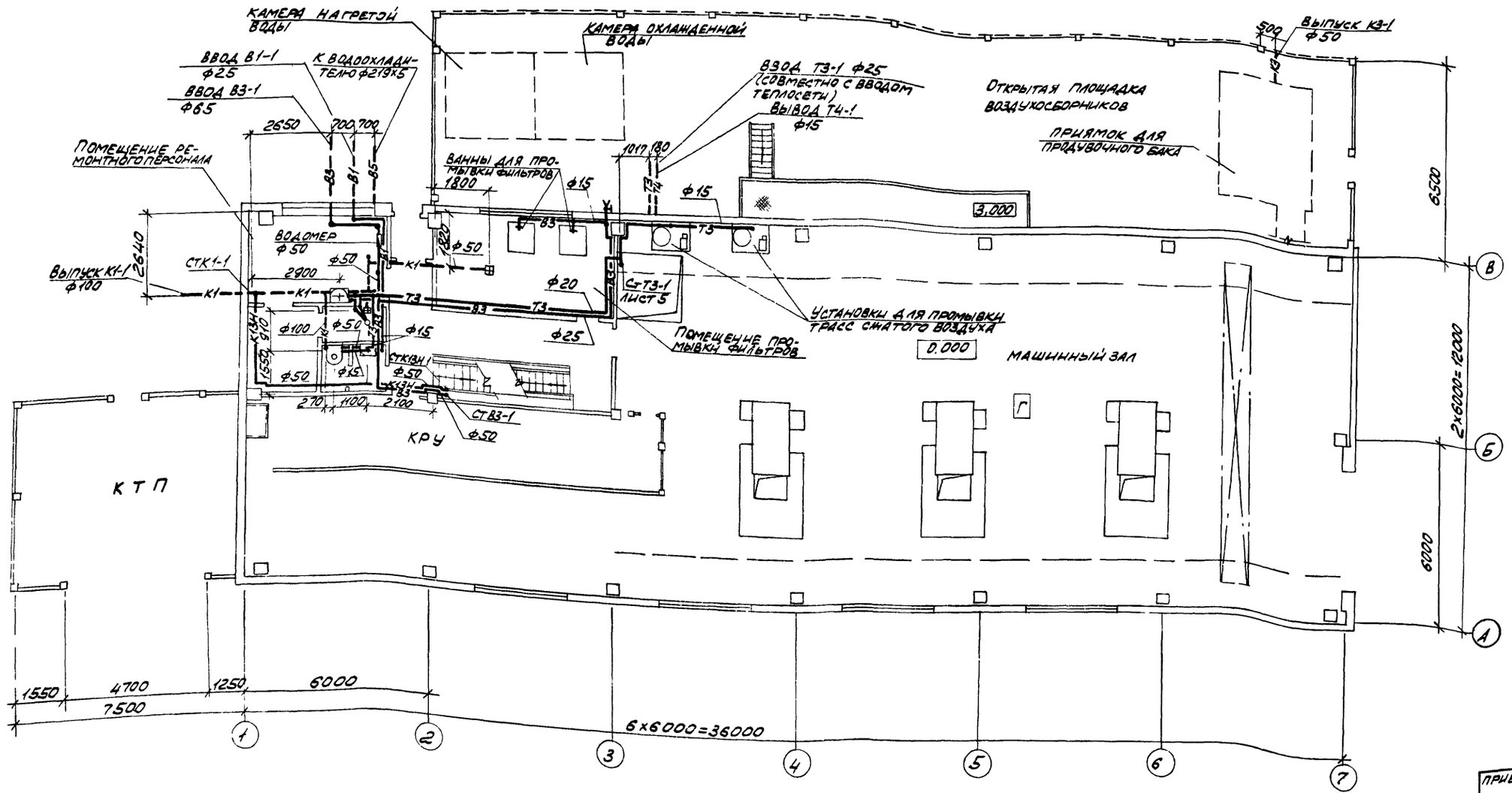

65

8108/6

Привязан

Инв. №

ТП 904-1-51 - ВК			
Компрессорная станция ЗК-120А			
Н. контр. Аникин		Стадия	Лист	Листов
Инж. Мартынова		Р	3	
Инж. Пундиков				
Рук. гр. Сюсюра				
Гл. спец. Еремеева				
Нач. отд. Верченко				
ГИП Остшевский				
План на отм. 0.000		Госстрой СССР Ростовский промстройниипроект		

Формат А2

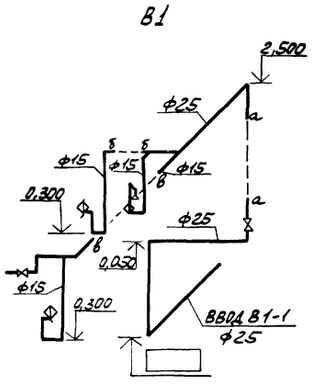

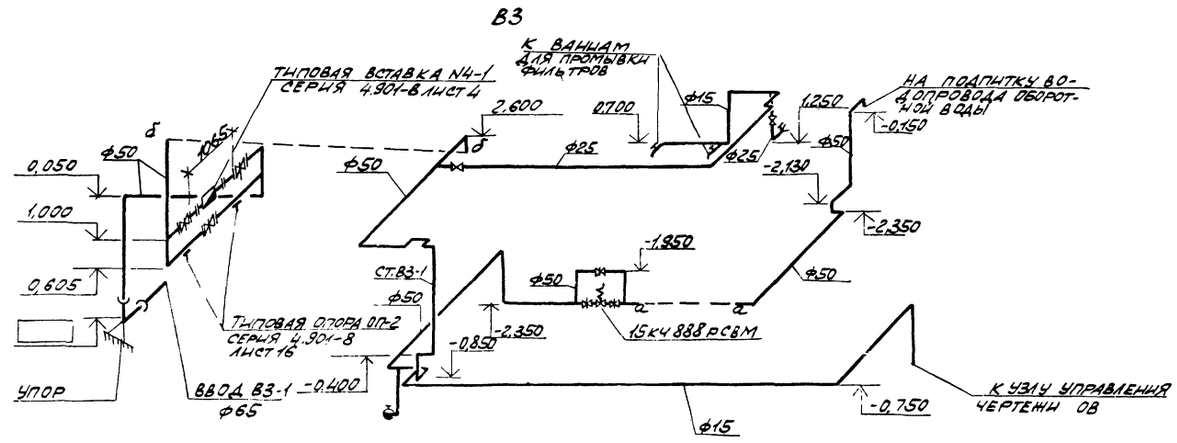

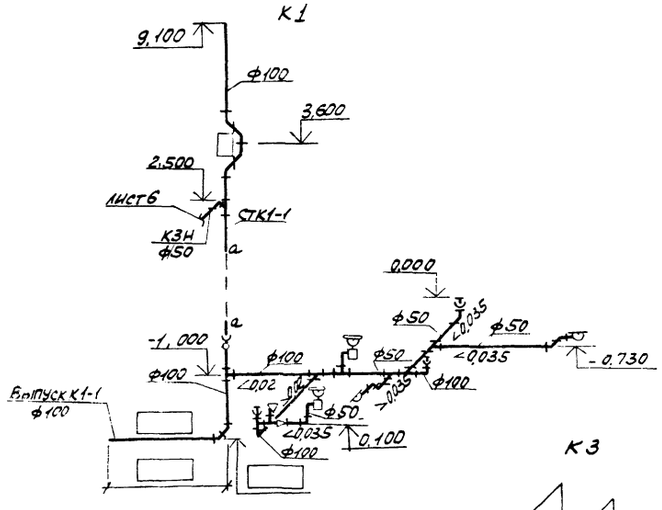

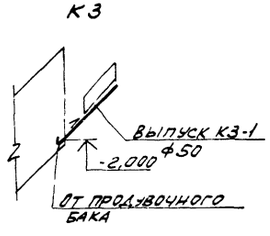

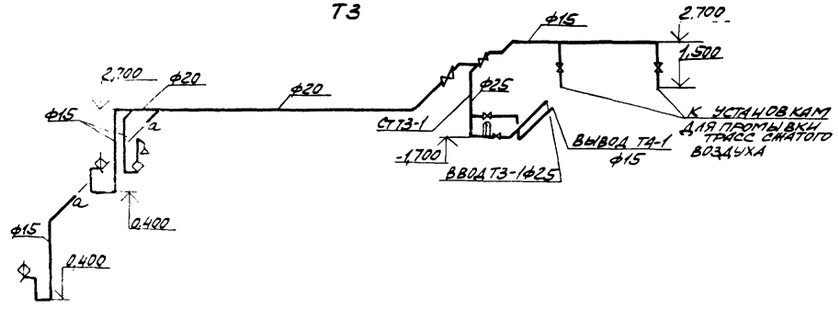

8108/6

Привязан			
Инв.№			

Н.контр.	Аникин		
Ст.тех.	Бойко		
Инж.	Гундиков		
Рук.гр.	Сюсюра		
Гл.спец.	Еремеева		
Нач.отд.	Верченко		
ГИП	Поташевский		

ТП 904-1-51-ВК

Компрессорная станция ЗК-120А

Стадия	Лист	Листов
Р	4	

Схемы систем

Госстрой СССР Ростовский Промстройниипроект

Формат А2г

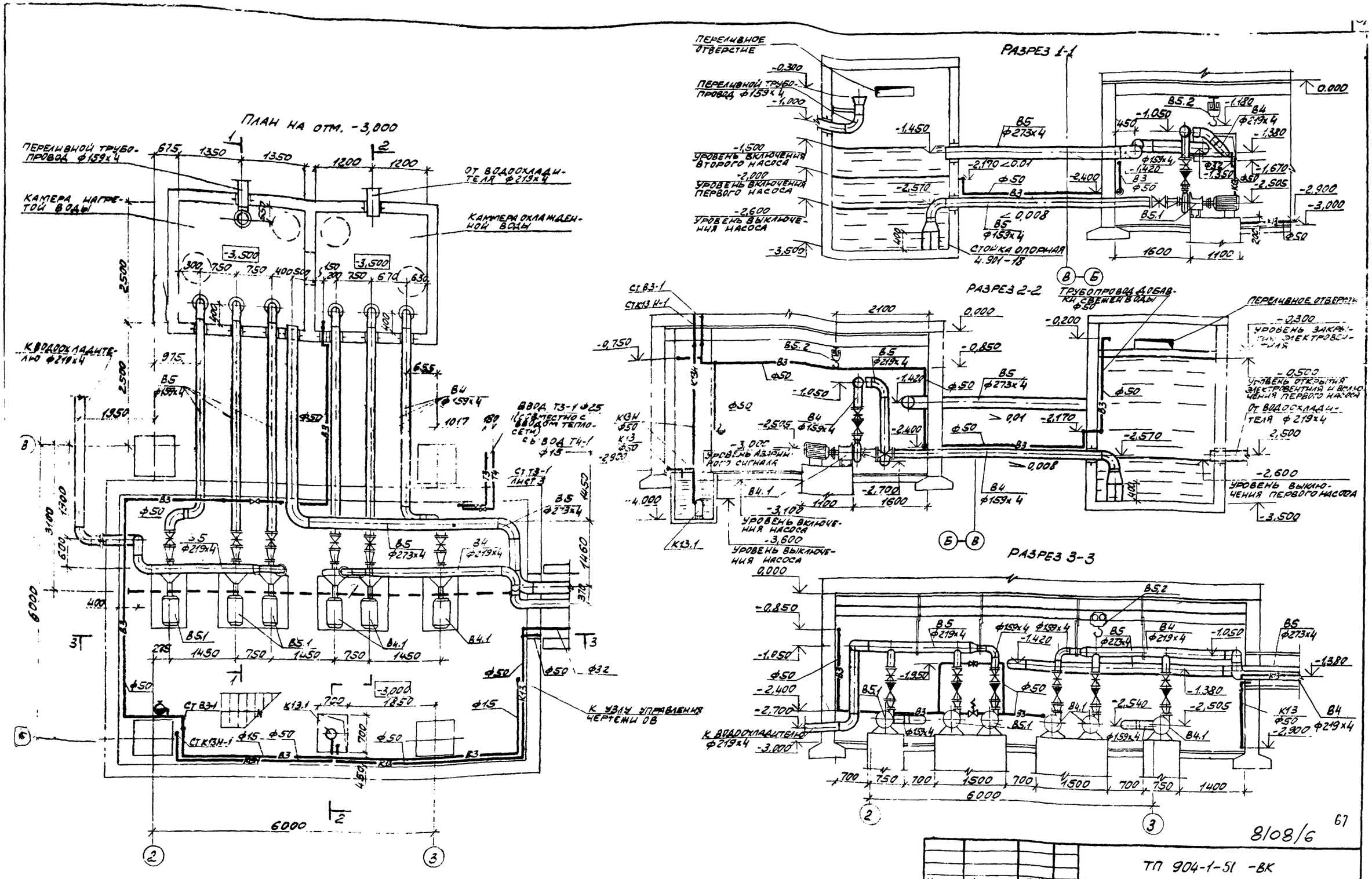

8/08/6

67

Н. контр.	АНИКИН		
Инж.	МАРТЫНОВА		
Инж.	ПУНДИКОВ		
Ст. инж.	МУРАВЬЕВА		
Рук. гр.	СЮСЮРА		
Гл. спец.	ЕРЕМЕЕВА		
Нач. отд.	ВЕРЧЕНКО		
ГИП	ОСТАШЕВСКИЙ		

ПРИВЯЗАН

ИНВ. №

ТП 904-1-51 -ВК

КОМПРЕССОРНАЯ СТАНЦИЯ ЗК-120А

СТАДИЯ	ЛИСТ	ЛИСТОВ
Р	5	

НАСОСНАЯ СТАНЦИЯ. ПЛАН. РАЗРЕЗЫ.

ГОССТРОЙ СССР РОСТОВСКИЙ ПРОМСТРОЙНИИПРОЕКТ

ТИПОВОЙ ПРОЕКТ 904-1-51-ВК АЛЬБОМ 6

СПЕЦИФИКАЦИЯ ОБОРУДОВАНИЯ

МАРКА, ПОЗ.	ОБОЗНАЧЕНИЕ	НАИМЕНОВАНИЕ	КОЛ.	МАССА ЕД., КГ	ПРИМЕЧАНИЕ
В4.1	КАТАЙСКИЙ НАСОСНЫЙ ЗАВОД	НАСОС ЦЕНТРОБЕЖНЫЙ К 90/35 Q=90м³/ч; H=35 м С ЭЛЕКТРОДВИГАТЕЛЕМ 4А180S2У3 N=15кВт П=2940 об/мин	3	265	2-РАБОЧИХ 1-РЕЗЕРВ
В5.1		ТО ЖЕ	3	265	ТО ЖЕ
К13.1	МОСКОВСКИЙ МЕХАНИЧЕСКИЙ ЗАВОД	ЭЛЕКТРОНАСОС ЦЕНТРОБЕЖНЫЙ ГНОМ 10-10 Q=10м³/ч; H=10м; N=1,1кВт П=2900 об/мин	2	22	1-РАБОЧИЙ 1-ХРАНИТСЯ НА СКЛАДЕ
В5.2	ГОСТ 1106-74.	ТАЛЬ ПЕРЕДВИЖНАЯ ЧЕРВЯЧНАЯ 1	1		

СПЕЦИФИКАЦИЯ ЗАКЛАДНЫХ КОНСТРУКЦИЙ

МАРКА, ПОЗ.	ОБОЗНАЧЕНИЕ	НАИМЕНОВАНИЕ	КОЛ.	МАССА ЕД., КГ	ПРИМЕЧАНИЕ
А	ЗК4-48-70	ЗАКЛАДНАЯ КОНСТРУКЦИЯ ДЛЯ УСТАНОВКИ МАНОМЕТРА	7		
Б	ЗК4-1-75	ЗАКЛАДНАЯ КОНСТРУКЦИЯ ДЛЯ УСТАНОВКИ ТЕРМОМЕТРА	2		

СПЕЦИФИКАЦИЯ АРМАТУРЫ И МАТЕРИАЛОВ

МАРКА, ПОЗ.	ОБОЗНАЧЕНИЕ	НАИМЕНОВАНИЕ	КОЛ.	МАССА ЕД., КГ	ПРИМЕЧАНИЕ
1	СЕМИПАЛАТИНСКИЙ АРМАТУРНЫЙ ЗАВОД	ЗАДВИЖКА КЛИНОВАЯ С ЧЕВЫДВИЖНЫМ ШПИНДЕЛЕМ ФЛАНЦЕВАЯ 30ч47бк P_y 10кгс/см² ф150	12		
2	НОМЕНКЛАТУРНЫЙ СПРАВОЧНИК М.Ф.ЦКБА 1981г.	КЛАПАН ОБРАТНЫЙ ПОВОРОТНЫЙ ФЛАНЦЕВЫЙ 19кч21р (КА44075) P_y 16 кгс/см² ф 150	6		
3	ГОСТ 17378-77	ПЕРЕХОД К 159х4,5-8,9х3,5	6		
4		К 219х6-159х4,5	2		
5		К273х7-159х4,5	6		
6		ПЕРЕХОД Э159х4,5-108х4	6		
7	ГОСТ 12.55-67*	ФЛАНЕЦ 100-6	6		
8		80-6	6		
9	ГОСТ 17375-77	ОТВОД 90°159х4,5	6		
10		90°219х6	8		
11		90°273х7	3		
12		45°219х6	1		
13	ГОСТ 10704-76*	ТРУБЫ СТАЛЬНЫЕ ЭЛЕКТРОСВАРНЫЕ ф159х4	45		М
14		ф219х4	15		М
15		ф273х4	12		М
16	ГОСТ 3262-75*	ТРУБЫ ВОДОГАЗОПРОВОДНЫЕ ЧЕРНЫЕ ЛЕГКИЕ			
		ф 32	5		М
17		ф 50	30		М
18	4.901-18	СТОЙКА ОПОРНАЯ	6		

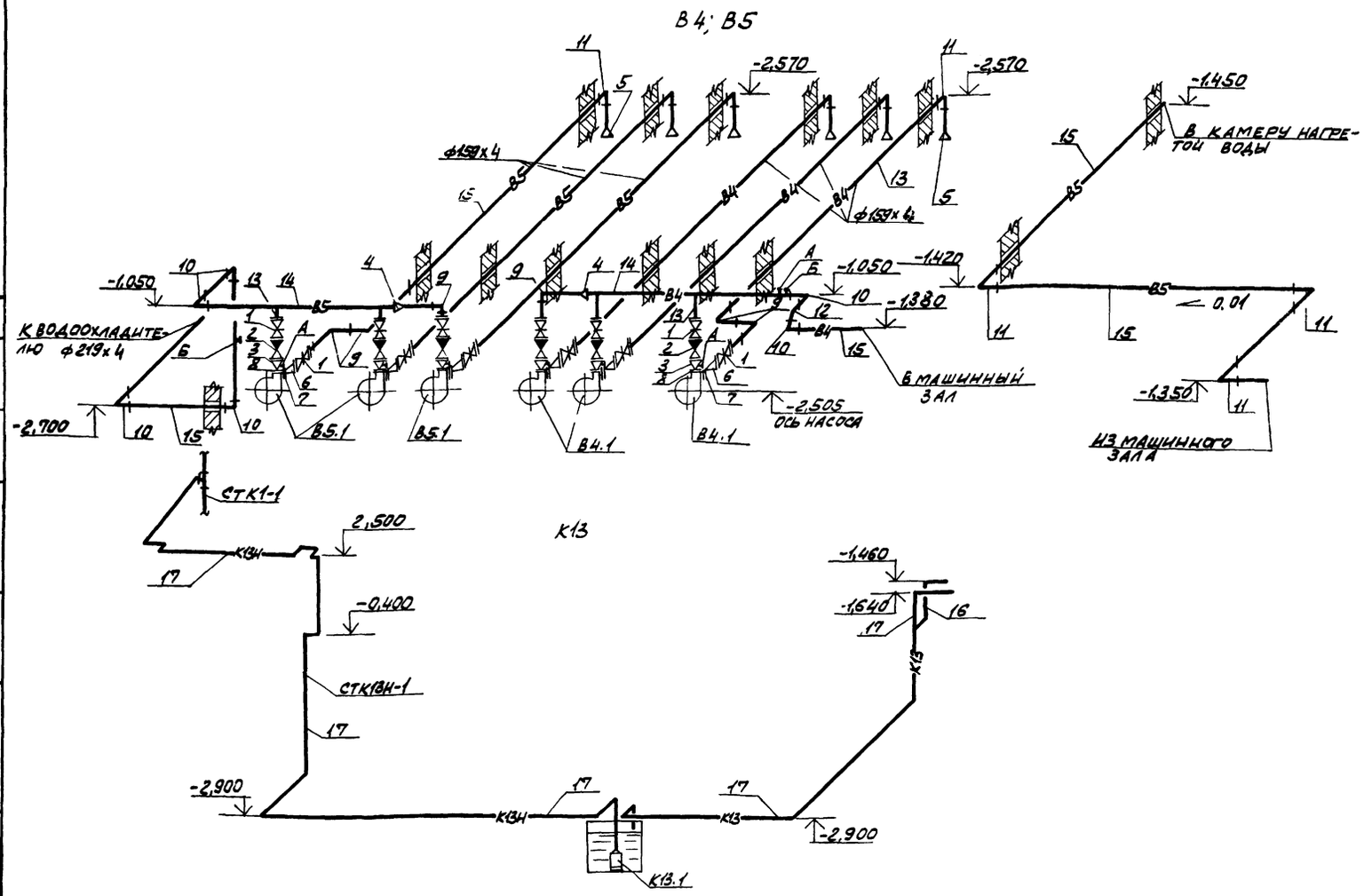

Позиции арматуры, труб и фасонных частей приведены только для крайних насосов. Для других насосов позиции повторяются.

8/08/6 '68

ПРИВЯЗАН

ИНВ. №

		ТП 904-1-51-ВК	
Н. КОНТР.	АНИКИН		
ИНЖ.	ЛУНДИКОВ	КОМПРЕССОРНАЯ СТАНЦИЯ 3К-120А	
СТ. ИНЖ.	МУРАВЬЕВА		
РУК. ГР.	СКОСЫРА		
Л. СПЕЦ.	ЕРЕМЕЕВА		
НАЧ. ОТД.	ВЕРЧЕНКО		
ГИП	ОСТАШЕВСКИЙ	НАСОСНАЯ СТАНЦИЯ. СХЕМЫ. СПЕЦИФИКАЦИИ	

СТАДИЯ	ЛИСТ	ЛИСТОВ
Р	6	

ГОССТРОЙ СССР РОСТОВСКИЙ ПРОМСТРОЙНИИПРОЕКТ

ИНВ.№ ПОДЛ. | ПОДПИСЬ И ДАТА | ВЗАМ. ИНВ.№ | ОПВ

Типовой проект 904-1-

Общие указания

Рабочие чертежи отопления, вентиляции и производственного пароснабжения разработаны на основании технологической части и заданий института „Гипростройдормаш" и архитектурно-строительной части проекта, выполненной институтом „Ростовский Промстройниипроект."

Проект разработан для трех климатических районов с расчетными температурами наружного воздуха:

	I	II	III
Зимний период	-20°	-30°	-40°
Летний период	28°	22°	21°

Теплоносителем для систем отопления и вентиляции принята перегретая вода с температурой 150-70°С. Для производственных нужд в качестве теплоносителя принят насыщенный пар высокого давления, редуцируемый на вводе до 4 ата. Теплоснабжение предусматривается от теплосети промпредприятия.

Отопление машинного зала в рабочее время до температуры 20°С осуществляется за счет производственных тепловыделений и воздушно-отопительными агрегатами, автоматически включающимися от датчика температур. В нерабочее время отопительные агрегаты обеспечивают в помещении машзала температуру не ниже 5°С.

Отопление вспомогательных, электротехнических и бытовых помещений предусматривается водяное-стальными листотрубными радиаторами типа КЛТ. В электротехнических помещениях подводки к радиаторам КЛТ выполняются без муфтовых соединений; на сварке, с выносом запорно-регулирующей арматуры в соседние помещения.

Трубопроводы систем отопления и пароснабжения монтируются из стальных водогазопроводных труб по ГОСТ 3262-75. После монтажа трубопроводы и нагревательные приборы окрашиваются краской БТ-577 за 2 раза по грунту ПФ-020 за 1 раз. Трубопроводы узлов управления 1 и 2 изолируются пухшнуром из минваты в оплетке из хлопчатобумажной ткани толщиной 35 мм и покрываются лакостеклотканью по рубероиду.

Вентиль 15 кч 892 пз Ду=25 мм, устанавливаемый на группу агрегатов системы А1 лист 7, подключается по чертежам проекта автоматизации (см. альбом 3 данного типового проекта).

Вентиляция помещений компрессорной предусматривается общеобменная, рассчитанная на разбавление теплоизбытков в летний период. Вытяжка из электропомещений и машзала осуществляется крышными вентиляторами. Приток наружного воздуха осуществляется через фрамуги окон, расположенные на высоте 1,2 м от пола. В холодный период вентиляция ограничивается проветриванием помещений путем периодического пуска вентиляторов и открытием фрамуг окон, расположенных на уровне 6 м от пола.

В помещении оператора предусматривается естественная вентиляция. Для обеспечивания комфортных условий и ассимиляции теплоизбытков устанавливается автономный кондиционер БК-2500.

В помещении промывки фильтров предусматриваются местные отсосы от ванн щелочной и водяной промывки фильтров с помощью панелей равномерного всасывания. Ввиду периодичности и кратковременности процесса промывки фильтров (1 раз в неделю в течение 1,5-2 часов), специального механического притока в помещение не предусматривается.

Воздуховоды системы В2 изготавливаются из кровельной черной, а системы ВЕ1 - из оцинкованной стали. Расположенные снаружи воздуховоды изготавливаются из стали толщиной 1,4 мм. Воздуховоды покрываются двумя слоями краски ПФ 115 по грунту ПФ-020 в один слой.

Пар давлением 4 ата подводится к ваннам для промывки и зарядки фильтров. Нагрев горячей воды в ваннах осуществляется непосредственным пуском пара в жидкость. Конденсат от ванны зарядки фильтров сбрасывается в ванну для горячей воды.

В таблице „Основные показатели по чертежам отопления и вентиляции" в числителе дан расход тепла на отопление помещений компрессорной в рабочее время, в знаменателе - при дежурном отоплении.

План-схема

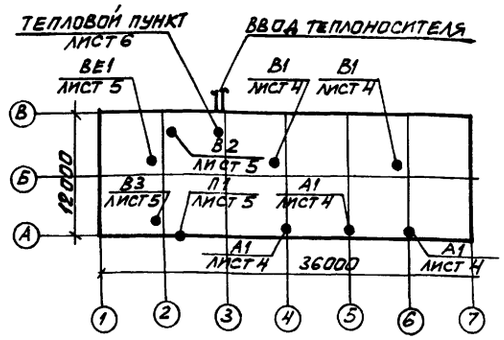

Основные показатели по чертежам отопления и вентиляции

Здания (сооружения) помещения	Объем м³	Периоды года при $t_н$, °С	Расход тепла ккал/ч: на отопление	на вентиляцию	на горячее водоснабжение	общий	Расход пара ккал/ч	Установленная мощность электродвигателей, квт
Компрессорная станция 3К-120А	3475	-20	28300 / 69400	—	см. черт. ВК	28300	76500	14,75
		-30	32800 / 83400	—	»	32800	76500	14,75
		-40	36300 / 89800	—	»	36300	76500	14,75

Ведомость рабочих чертежей основного комплекта ТП 904-1- -ОВ

Лист	Наименование	Примечание
1	Общие данные (начало)	
2	Общие данные (продолжение)	
3	Общие данные (окончание)	
4	План на отм. 0.000. Разрезы: 1-1; 2-2	
5	Планы на отм -3.000; 3.600 и 4.200. Разрез 3-3	
6	Схема системы отопления 1. Узел управления 1. Схемы системы В2, ВЕ1	
7	Схема системы теплоснабжения установок А1. Узел управления 2.	

Данный проект выполнен в соответствии с действующими строительными нормами и правилами проектирования, которые предусматривают мероприятия, обеспечивающие взрывную, взрывопожарную и пожарную безопасность при соблюдении правил безопасности в эксплуатации здания (сооружения). Мероприятия выполнены на основании технологических заданий и указанных в них категорий производств.

Главный инженер проекта

Указание по привязке проекта

Данные характеристики вентиляционного оборудования и расчеты воздушно-тепловых балансов уточняются при привязке проекта к конкретным условиям промплощадки.

8108/6

69

Инженер	Гондзелевская		
Норм. конт.	Александров		
Провер.	Арапова		
Ст. инж.	Цетковский		
Рук. гр.	Кириченко		
Гл. спец.	Дегтярев		
Нач. отд.	Комов		
ГИП	Осташевский		

Привязан

Инв. №

ТП904-1-51 - ОВ

Компрессорная станция 3К-120А

Стадия	Лист	Листов
Р	1	7

Общие данные (начало)

Госстрой СССР Ростовский Промстройниипроект

Зал 2

Формат 22

Типовой проект 904-1-51-08 Альбом 6

Характеристика отопительно-вентиляционных систем

Обозначение системы	Кол. систем	Наименование обслуживаемого помещения (технологического оборудования)	Тип установки агрегата	Вентилятор: тип, исполнение по взрыв. защ.	№	Схема исполнения	Положение	L* м³/час	P кгс/м²	n об/мин	Электродвигатель: тип, исполнение по взрывозащите	N, квт	n об/мин	Воздухонагреватель: тип	№	кол.	t°-ра нагрева от	t°-ра нагрева до	Расход тепла ккал/час	ΔP кгс/м²	Примечание
В1	2	Машинный зал	Крышный осевой	Ц3-04	12-8	1	—	33700	—	720	4А132S8 У2	4.0	720	—	—	—	—	—	—	—	
В2	1	Помещение промывки фильтров	А4105-2	В-Ц4-70	4	1	Л0°	3500	49	1400	4А 80А4	1.1	1400	—	—	—	—	—	—	—	
В3	1	Помещение ЩСУ	Крышный центроб.	КЦ3-90	5М	1	—	5650	—	915	4А80А6У2	0.75	915	—	—	—	—	—	—	—	
П1	1	Помещение оператора	КБ1-063-01-У3	Автономный кондиционер БК-2500								1.6	—	—	—	—	—	—	—	—	
А1	3	Машинный зал	АПВС 30-30	МЦ-4	4	1	—	3300	—	2800	А02-12-2	1.1	2800	—	—		5	19,4	13700	—	$t_{н}$=-20°
																	5	22,6	16885	—	$t_{н}$=-30°
																	5	23,7	17835	—	$t_{н}$=-40°

Производительность систем В1, В3 дана при $t_{н}$=28°С

Таблица воздушно-тепловых балансов

Наименование помещений	Объем помещений	Период	Расчетная наружная температура, градусы	Температура в помещении, градусы	Теплопотери помещения ккал/час	Тепловыделения ккал/час: от оборудования	от радиации	Всего	Теплоизбытки + недостаток тепла −	Тепло для отопления помещения в нерабочее время ккал/ч	Вытяжка: количество воздуха м³/час	чем удаляется	Приток: количество воздуха м³/час	чем обеспечивается
Машинный зал, КРУ на отм. 0.000	2340	Зима	-20	20	65800	108300	—	108300	+42500	41100	Естественное проветривание путем периодического пуска крышных вентиляторов			
			-30	20	72400	108300	—	108300	+35900	50650				
			-40	20	80300	108300	—	108300	+28000	53500				
		Лето	28	33	—	149600	4100	153700	+153700	—	67400	В1	65500	через фрамуги окон
			22	27	—	149600	3800	154400	+154400	—	66100		64200	
			21	26	—	149600	2600	152200	+152200	—	65000		63000	
Помещение оператора на отм. 4.200	140	Зима	-20	20	4450	1290	—	1290	-3160	4450	Естественное проветривание через фрамугу окна			
			-30	20	4700	1290	—	1290	-3410	4700				
			-40	20	4900	1290	—	1290	-3610	4900				
		Лето	28	23	—	1290	700	1990	+1990	—	90	через неплотности	90	П1
			22	21	—	1290	600	1890	+1890	—	90		90	
			21	20	—	1290	500	1790	+1790	—	90		90	
Помещение промывки фильтров на отм. 0.000	135	Зима	-20	20	5500	1500	—	1500	-4000	5500	3165	В2	3165	через дверной проем
			-30	20	6000	1500	—	1500	-4500	6000	3165	В2	3165	
			-40	20	6400	1500	—	1500	-4900	6400	3165	В2	3165	
		Лето	28	30,2	—	1500	400	1900	+1900	—	3165	В2	3165	через фрамуги окна
			22	24	—	1500	350	1850	+1850	—	3165	В2	3165	
			21	23	—	1500	300	1800	+1800	—	3165	В2	3165	
Помещение ЩСУ на отм. 4.200	140	Зима	-20	18	4100	10300	—	10300	+6200	2700	Периодическое проветривание включением крышного вентилятора			
			-30	18	4400	10300	—	10300	+5900	3200				
			-40	18	4600	10300	—	10300	+5700	3600				
		Лето	28	33	—	10300	700	11000	+11000	—	5650	В3	5475	через ЖР в стене
			22	27	—	10300	600	10900	+10900	—	5500	В3	5375	
			21	26	—	10300	500	10800	+10800	—	5350	В3	5250	

1. Воздухообмен в помещениях определен в соответствии рекомендациям по расчету воздухообмена помещения по теплоизбыткам серия А3-776.
2. Тепловыделения в машинном зале для зимнего периода приняты для трех одновременно работающих компрессоров.
3. Температура, влажность и подвижность воздуха в машинном зале приняты по допустимым параметрам ГОСТ 12.1.005-76 в связи с отсутствием рабочих мест и периодическим пребыванием обслуживающего персонала в помещении.

Ведомость ссылочных и прилагаемых документов

Обозначение	Наименование	Примечание
	Ссылочные документы	
4.904-69	Детали крепления санитарно-технических приборов и трубопроводов	комплект
4.903-10 выпуск 1,3,8	Изделия и детали трубопроводов для тепловых сетей	комплект
2.494-1 выпуск 1	Узлы прохода вентиляционных выбросных шахт через покрытия промзданий	комплект
1.494-32	Зонты и дефлекторы вентиляционных систем	комплект
5.904-5	Гибкие вставки для центробежных вентиляторов	комплект
5.904-1	Крепление стальных неизолированных воздуховодов	комплект
1.469-7 выпуск 2	Покрытия зданий скрышными вентиляторами	комплект
1.494-10	Решетки щелевые регулирующие типа Р	комплект
ГПИ „Проектмонтажавтоматика" ТМ4-143-75	Установка термометров на трубопроводах	1,2
ГПИ „Проектмонтажавтоматика" ТК4-3136-70, ТК4-3138-70	Установка манометров на трубопроводах	1,2
1.494-21	Крепление решеток воздухоприточных к воздуховодам и строительным конструкциям	комплект
А9-30	Клапаны самооткрывающиеся для крышных вентиляторов КЦ3-90 №№ 4,5; 6,3	комплект

8108/6

Привязан

Инв. №

Инв. № подл. | Подпись и дата | Взам. инв. №

Норм. контр.	Александров		
Провер.	Арапова		
Ст. инж.	Шестовских		
Рук. гр.	Кириченко		
Гл. спец.	Дегтярев		
Нач. отд.	Комов		
ГИП	Осташевский		

ТП 904-1-51-ОВ

Компрессорная станция ЗК-120А

Стадия	Лист	Листов
Р	2	

Общие данные (продолжение)

Госстрой СССР Ростовский Промстройниипроект

Копировал

Формат А2

Типовой проект 9 4 '-51 - 0В Альбом 6

СПЕЦИФИКАЦИЯ СИСТЕМ ОТОПЛЕНИЯ И ВЕНТИЛЯЦИИ

МАРКА ПОЗ.	ОБОЗНАЧЕНИЕ	НАИМЕНОВАНИЕ	КОЛ.	МАССА ЕД, КГ	ПРИМЕЧАНИЕ
		ОТОПЛЕНИЕ			
1	Учреждение ЯЭ-308/80	Агрегат воздушно-отопительный со спирально-навивным калорифером АПВС-50-30	3	89	
2	Карагандинский завод отопительного оборудования	Радиаторы стальные листотрубные типа КЛТ			
		-20°С КЛТ-7	7,24/3		ЭКМ/ШТ
		2КЛТ-3	4,38/2		"
		2КЛТ-4	2,64/1		"
		2КЛТ-5	6,12/2		"
		2КЛТ-6	10,5/3		"
		2КЛТ-7	13,14/4		"
		-30°С КЛТ-7	5,16/2		"
		2КЛТ-4	2,64/1		"
		2КЛТ-6	24,5/7		"
		2КЛТ-7	17,52/4		"
		-40°С 2КЛТ-5	9,18/3		"
		2КЛТ-7	48,18/11		"
3		Трубопровод из водогазопроводных труб по ГОСТ 3262-75			
		ф15	130		м
		ф20	107		м
		ф25	55		м
		ф40	15		м
4		Вентиль запорный муфтовый 15кч18п2			
		ф15	13		
		ф20	8		
		ф25	7		
		ф40	4		
5		Вентиль 15кч892п3 ф25 с модернизированным электромагнитом ЭВ-3М	1		~220В
6		Клапан обратный подъемный муфтовый 16Б1бк ф20	1		
7	4.903-10 выпуск 8	Грязевик 16-40 Т34.01 из стальных труб	2	15.8	
8		Воздухосборник горизонтальный ВС-2 из труб ф159х3,2 длиной 355мм	3	7.9	
9	Ленинградский приборостроительный завод	Водомер крыльчатый ВКМС-Г в исполнении для горячей воды Ду=32мм	1	8.0	
10	Томский манометровый завод	Манометр ОБМI-160-16 технический общего назначения	2	1.4	
11	Завод „Теплоконтроль", г.Казань	Термометр прямой в защитной оправе П5-2-160-163	2	0,65	
12	3К4-45-70	Штуцер для установки манометра на трубопроводе	2		
13	3К4-46-70	Штуцер для установки манометра на трубопроводе	2		
14	Г-16-225 ТК4-3138-70	Отборное устройство для манометра ТК4-130-67	2		
15	14М1-16	Кран трехходовой ф15	2		
16	3К4-3-75	Расширитель для установки термометра	2		
17	ГОСТ 5631-79	Краска БТ-577	12,2		кг
18	ГОСТ 18186-79	Грунт ПФ-020	7,6		кг
19	ТУ 36-887-67	Пухшнур из минваты в оплетке из х/б ткани	0,25		м³
20	ТУ36-929-67	Лакостеклоткань	8,6		м²
21	ГОСТ 10923-76	Рубероид	8,6		м²
		ВЕНТИЛЯЦИЯ			
1	Учреждение ЯЭ-308/80	Вентилятор осевой крышный №12-В с колесом Ц3-04 на одной оси с электродвигателем 4А132S8У2 мощностью 4,0кВт, 720 об/мин	2	5,90	
2	Вентспилсский вентиляторный завод	Вентилятор центробежный крышный КЦ3-90N5 с электродвигателем 4А80А6У2 мощностью 0,75кВт 915 об/мин	1	27	
3	Учреждение УЮ 400/4	Агрегат вентиляторный А4105-2 на виброосновании комплектно а Вентилятор центробежный В-Ц4-70N4 с колесом 1,05Дн, исполнение 1, положение ЛО° б электродвигатель 4А80А4 1400 об/мин, мощностью 1,1кВт	1	83	
4	Бакинский завод бытовых кондиционеров	Кондиционер автономный БК-2500-	1	64	
5	4.904-37	Панель равномерного всасывания 1П7.5	2	30	
6	2.904-1 выпуск 1	Узел прохода через кровлю без клапана и кольца для сбора конденсата			
		УП1 ф200	1	28.4	
		УП3 ф315	1	33.5	
7	1.494-32	Дефлектор Д00.000	1	7,4	
8	1.494-32	Зонт 3К.00.000-02	1	7.5	
9	5.904-5	Гибкая вставка			
		ВВ-19	1	5.13	
		ВН-12	1	4.12	
10	4904-27	Решетка Р150	2	0.41	
11	А9-30	Клапан АЗЕ034.000-01	1	9.5	
12	ГОСТ 19903-74	Воздуховод из стали тонколистовой толщиной 0.6мм ф280	3		м
		ф315	6		м
		То же, ф355	3		м
		То же, толщиной 1,4мм ф315	2		м
13	ГОСТ 14918-69	Воздуховод из стали оцинкованной толщиной 0.5мм сечением 200х200	3,5		м
		То же, ф200	5.5		м
		То же, толщиной 1,2мм ф200	2		м
14	ГОСТ 6465-76	Краска ПФ-115	10,3		кг
15	ГОСТ 18186-69	Грунт ПФ-020	4.8		кг
		ПРОИЗВОДСТВЕННОЕ ПАРОСНАБЖЕНИЕ			
1		Трубопровод из водогазопроводных труб по ГОСТ 3262-75 ф15	3,5		м
		ф20	9		м
		ф25	3		м
2		ф32	20		м
		Вентиль 15кч18п2			
		ф15	5		
		ф20	3		
		ф32	5		
3		Клапан предохранительный 17ч3бр ф40	1		
4		Клапан редукционный 18ч2бр ф25	1		
5		Конденсатоотводчик 45г12нж, ф15	1		
6		Клапан обратный 16б1бк ф15	1		
7	Томский манометровый завод	Манометр ОБМ1-160-16 общего назначения	2	1.4	
8	Г-16-225 ТК4-3138-70	Отборное устройство для манометра ТК4-130-67	2		
9	3К4-46-70	Штуцер для установки манометра на трубопроводе	2		
10	ГОСТ 5631-79	Краска БТ-577	2.1		кг
11	ГОСТ 18186-79	Грунт ПФ-020	1,1		кг

8108/6 71

ПРИВЯЗАН

ИНВ. №

Норм.контр.	Александров	
Провер.	Арапова	
Ст.инж.	Щетковский	
Рук.гр.	Кириченко	
Гл.спец.	Дегтярев	
Нач.отд.	Комов	
Гл.т.	Осташевский	

ТП904-1-51 - 0В

Компрессорная станция 3К-120А

СТАДИЯ	ЛИСТ	ЛИСТОВ
Р	3	

ОБЩИЕ ДАННЫЕ (ОКОНЧАНИЕ)

ГОССТРОЙ СССР РОСТОВСКИЙ ПРОМСТРОЙНИЙПРОЕКТ

План на отм. 0.000

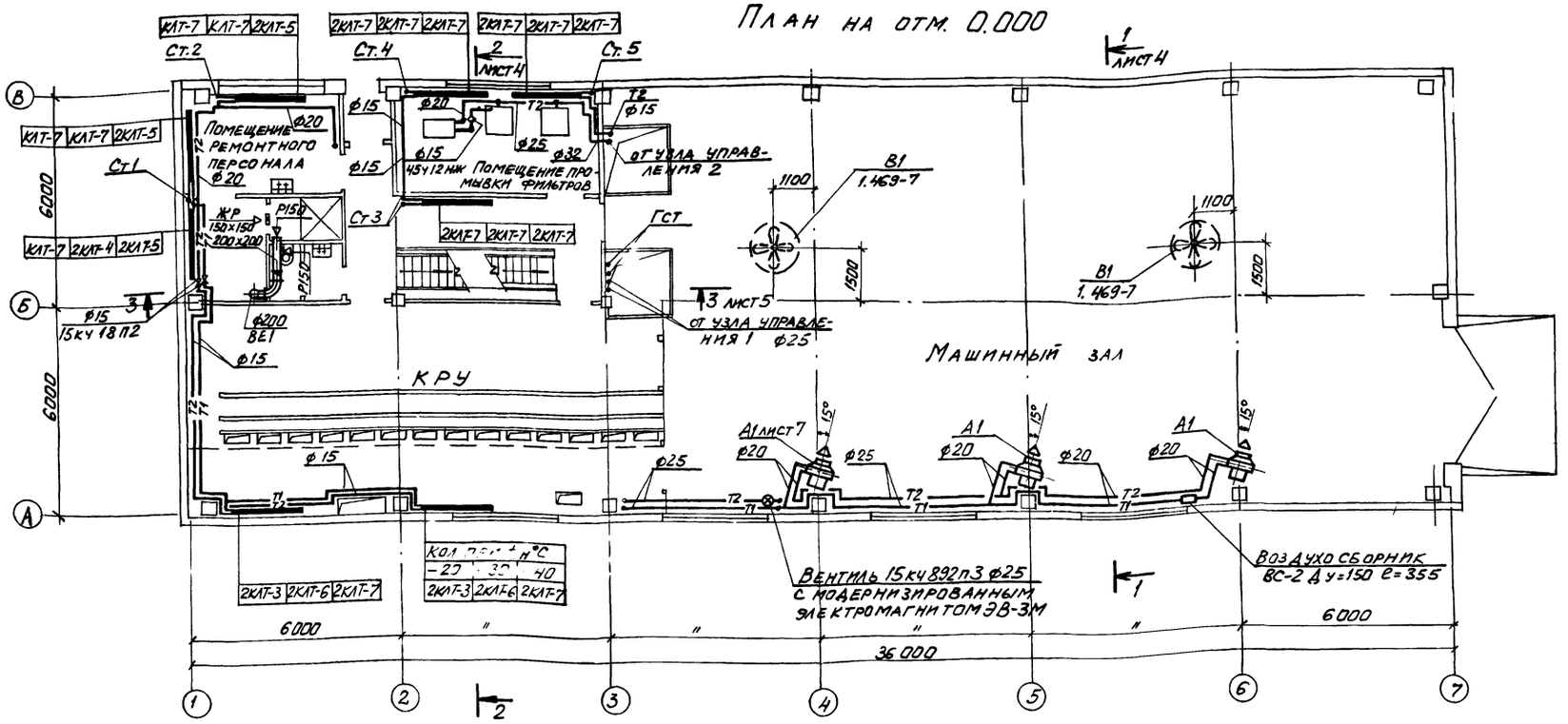

Разрез 1-1

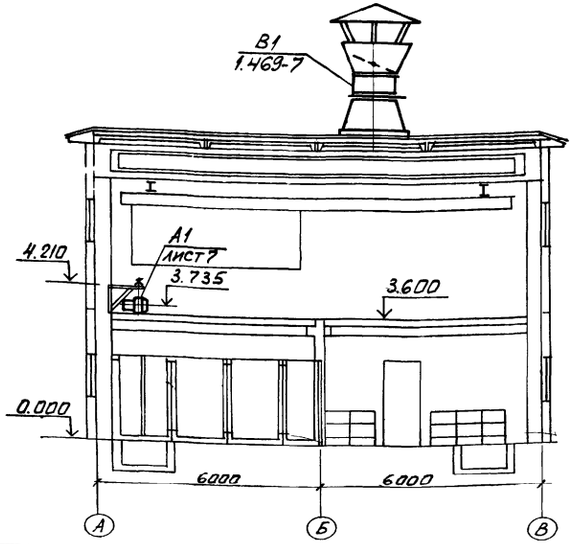

Разрез 2-2

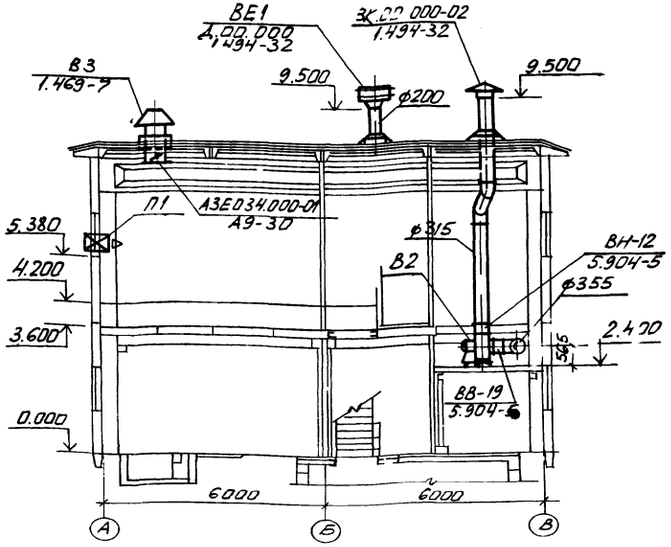

Норм. контр.	Александров		
Провер.	Арапова		
Ст. инж.	Шетковский		
Рук. гр.	Кириченко		
Д. спец.	Дегтярев		
Нач. ОПВ	Комов		
ГИП	Остащевский		

8108/6

Привязан

Инв. №

ТП 904-1-51 - ОВ

Компрессорная станция 3К-120А

Стадия	Лист	Листов
Р	4	

План на отм. 0.000
Разрезы 1-1; 2-2

Госстрой СССР
Ростовский
Промстройниипроект

Копировал

Формат А3

Типовой проект 904-1-51-ОВ Альбом 6

План на отм. 3.600 и 4.200

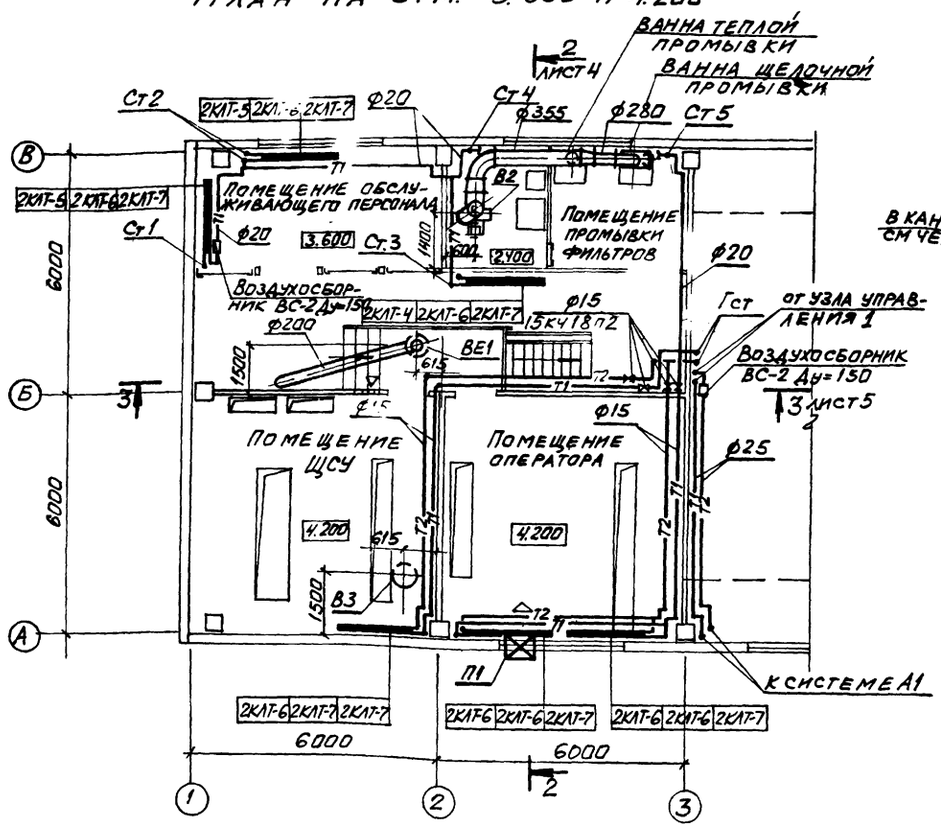

План на отм. -3.000

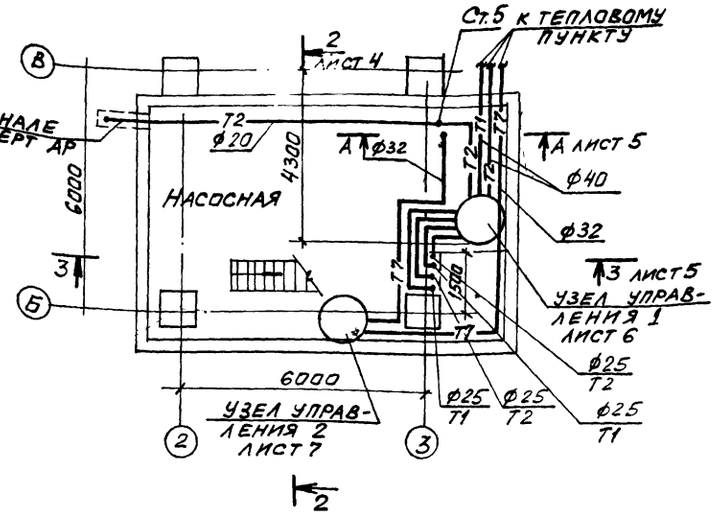

Разрез 3-3

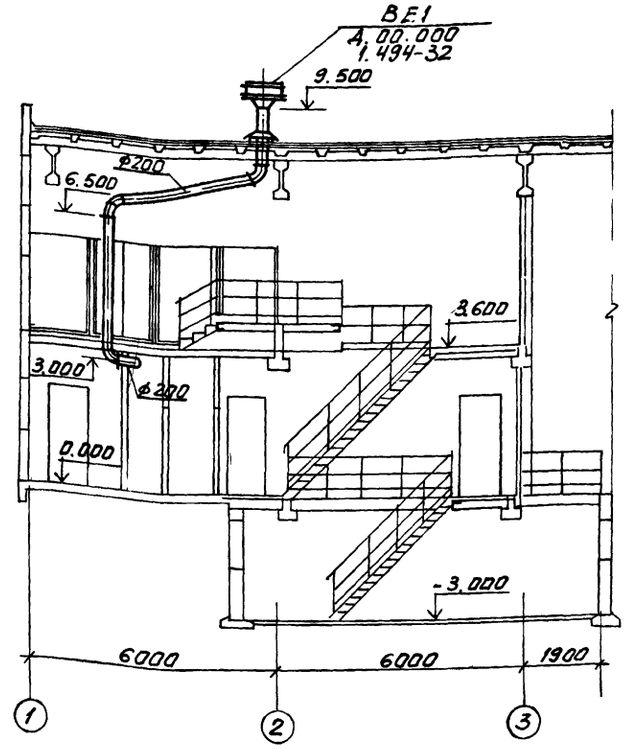

А-А

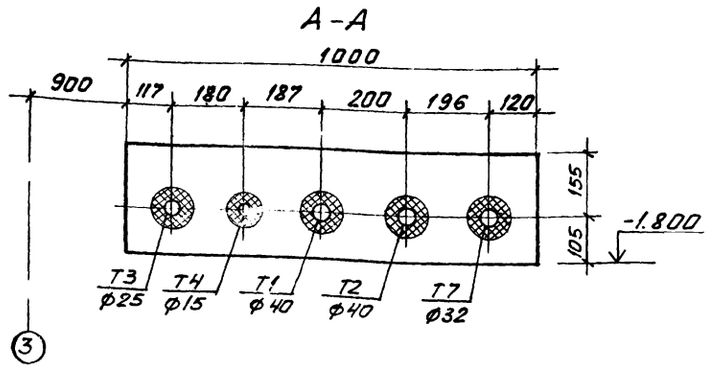

73

8108/6

Местные отсосы от технологического оборудования

Технологическое оборудование			Характеристика выделяющихся вредностей	Объем вытяжки, м³/ч		Характеристика местного отсоса		Обозначение системы	Примечание
Поз.	Наименование	Кол.		На ед. оборуд.	Всего	Обозначение	Применяемые документы		
—	Ванна щелочной промывки	1	Пары щелочных растворов	1980	1980	177,5	4.904-37	В2	
—	Ванна теплой промывки	1	Пары воды	1185	1185	177,5	4.904-37	В2	

Инв. № подл. | Подпись и дата | Взам. инв. №

ОСП-1 | Васюков | ОВК
Инж. эл. | Инж. эл. | Сасунора

Норм. контр. Александрова
Провер. Арапова
Гл. инж. Шетковский
Рук. гр. Кириченко
Гл. спец. Дегтярев
Нач. отд. Комов
ГИП Осташевский

ТП 904-1-51-ОВ

Компрессорная станция 3К-120А

Планы на отм.: -3.000; 3.600 и 4.200. Разрез 3-3

Стадия	Лист	Листов
Р	5	

Госстрой СССР Ростовский Промстройниипроект

Привязан

Инв. №

Копировал

Формат А3

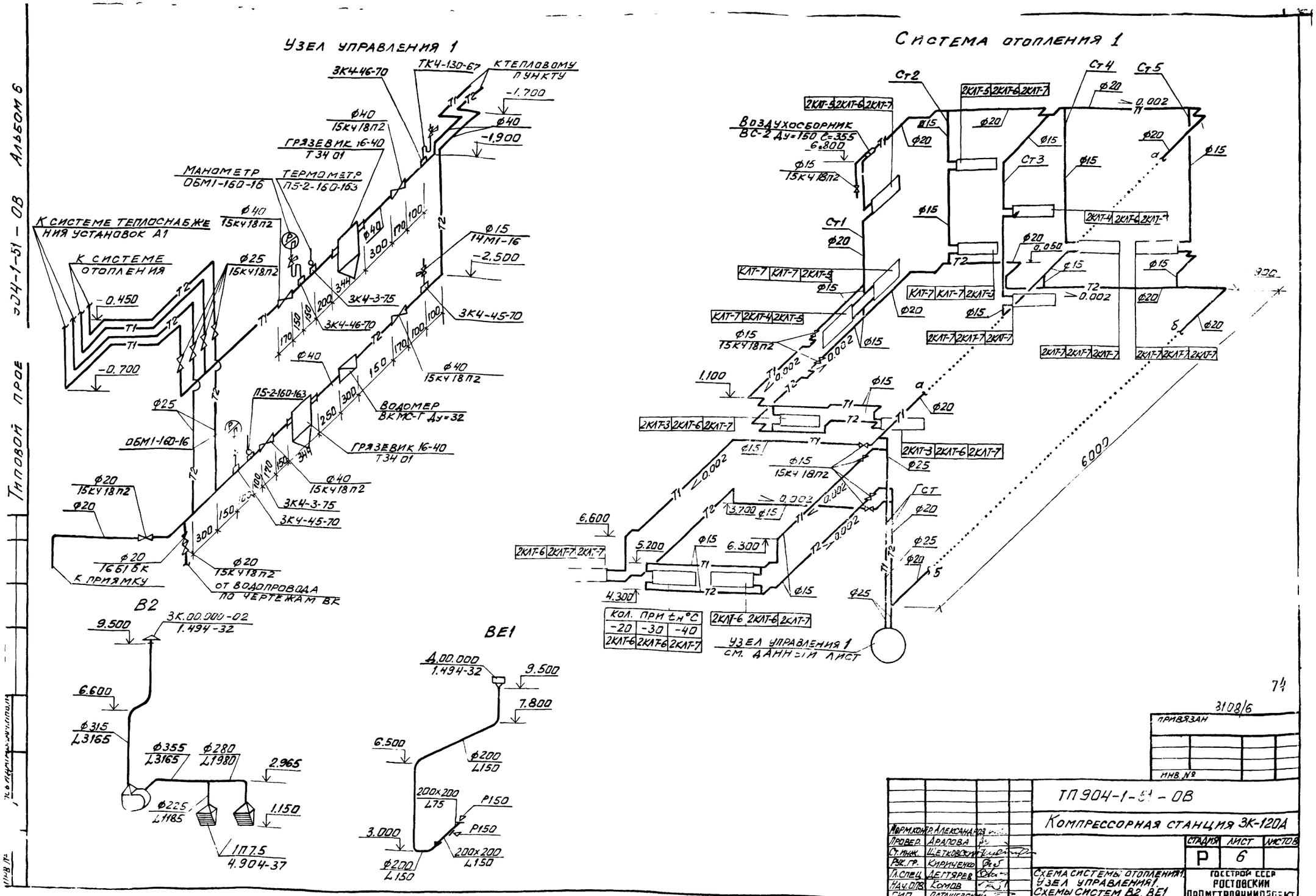

Узел управления 1
Система отопления 1
К системе теплоснабжения установок А1
К системе отопления
Манометр ОБМ1-160-16
Термометр П5-2-160-163
Грязевик 16-40 Т34 01
Водомер ВКМС-Г Ду=32
К приямку
От водопровода по чертежам ВК
Воздухосборник ВС-2 Ду=150 С=355
Кол. при tн°С
-20 -30 -40
2КЛТ-6 2КЛТ-6 2КЛТ-7
Узел управления 1 см. данный лист
В2
ВЕ1
3К.00.000-02 1.494-32
Д.00.000 1.494-32
ТП904-1-51-ОВ
Компрессорная станция 3К-120А
Схема системы отопления 1. Узел управления 1. Схемы систем В2, ВЕ1
Стадия Р
Лист 6
Листов
Госстрой СССР Ростовский промстройниипроект
Привязан
Инв. №
Гл. спец. Дегтярев
Нач. ОПВ Комов
ГИП Осташевский
Копировал
Типовой проект 904-1-51-ОВ Альбом 6

Типовой проект ... -1-51-ОВ Альбом 6

Узел управления 2

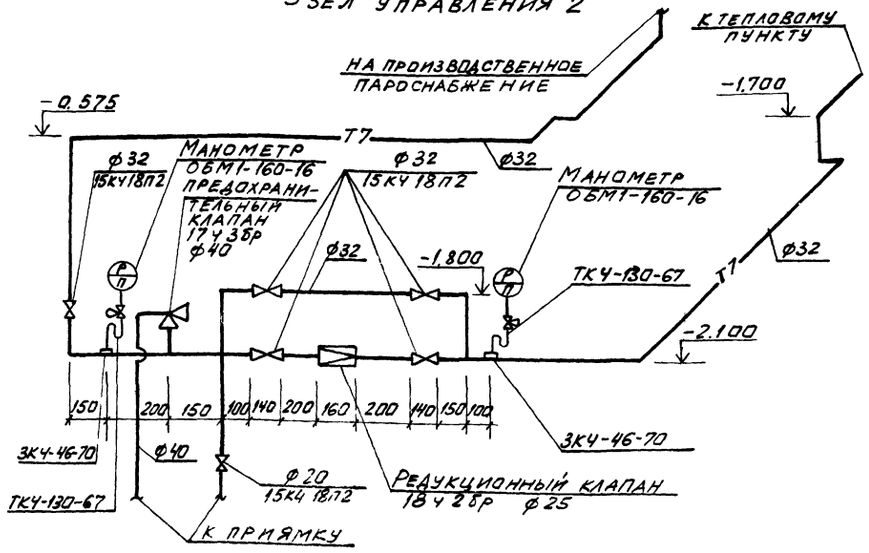

Система теплоснабжения установок А1

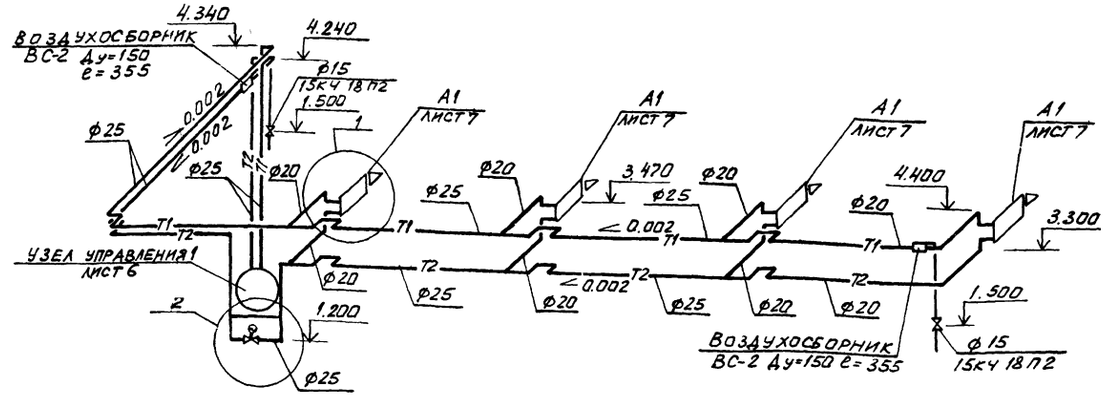

Система производственного пароснабжения

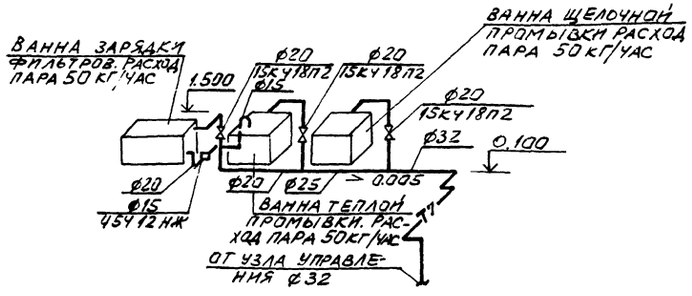

Схема установки конденсатоотводчика

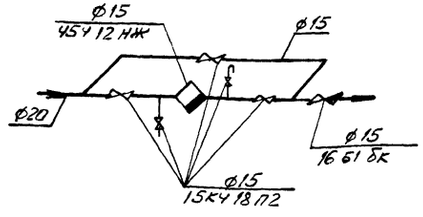

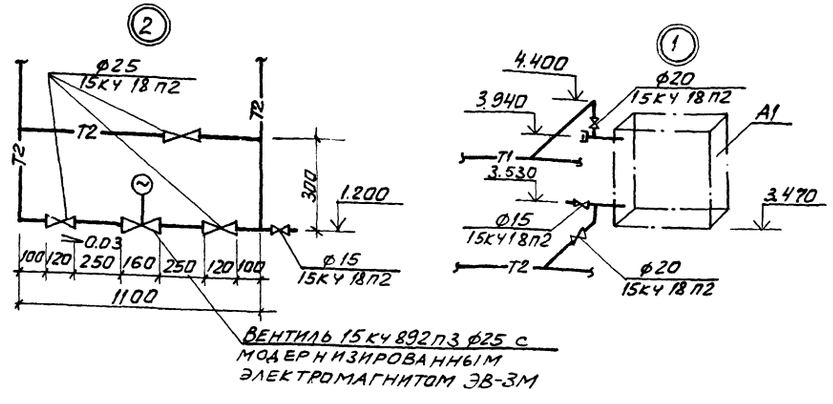

Кронштейн для крепления воздушно-отопительного агрегата АПВС 50-30

План

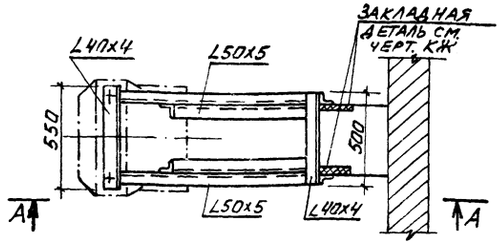

А–А

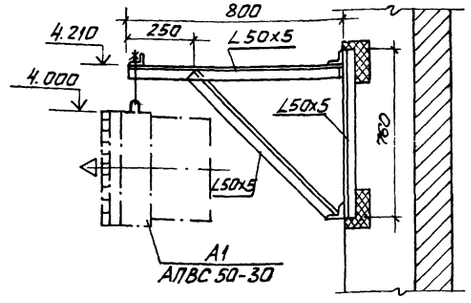

Элементы кронштейна выполняются на сварке, толщина сварочного шва равна 4мм.

75

8108/6

Привязан

Инв. №

Изм. контр.	Александров		
Провер.	Арапова		
Ст. инж.	Щетковский		
Рук. гр.	Кириченко		
Гл. спец.	Дегтярев		
Нач. ОПВ	Комов		
ГИП	Осташевский		

ТП 904-1-51 - ОВ

Компрессорная станция 3К-120А

Стадия	Лист	Листов
Р	7	

Схема системы теплоснабжения установок А1. Узел управления 2

Госстрой СССР Ростовский Промстройниипроект

Копировал

Формат 2

gost.e-ecolog.ru