ТИПОВОЙ ПРОЕКТ
904-1-51

КОМПРЕССОРНАЯ СТАНЦИЯ
АВТОМАТИЗИРОВАННАЯ ОТДЕЛЬНО СТОЯЩАЯ
4(3)К — 120А,
ПРОИЗВОДИТЕЛЬНОСТЬЮ
8 (6) м³/с [480 (360) м³/мин] ВОЗДУХА
С ВАРИАНТАМИ ДЛЯ БЛОКИРОВАНИЯ

АЛЬБОМ 4

АВТОМАТИЗАЦИЯ И КИП
ЗАДАНИЕ ЗАВОДУ - ИЗГОТОВИТЕЛЮ

КФ Читательский № 8108/4

gost.e-ecolog.ru

ЦЕНТРАЛЬНЫЙ ИНСТИТУТ ТИПОВОГО ПРОЕКТИРОВАНИЯ
ГОССТРОЯ СССР
КИЕВСКИЙ ФИЛИАЛ

4985 810-/4 220

3/8 83 3-80

ТИПОВОЙ ПРОЕКТ 904-1-51

КОМПРЕССОРНАЯ СТАНЦИЯ АВТОМАТИЗИРОВАННАЯ ОТДЕЛЬНО СТОЯЩАЯ 4(3)К — 120А,

ПРОИЗВОДИТЕЛЬНОСТЬЮ 8(6)$м^3$/с [480(360)$м^3$/мин.] ВОЗДУХА С ВАРИАНТАМИ ДЛЯ БЛОКИРОВАНИЯ

АЛЬБОМ 4

СОСТАВ ПРОЕКТА:

АЛЬБОМ 1 ТЕХНОЛОГИЧЕСКАЯ ЧАСТЬ

АЛЬБОМ 2 ЭЛЕКТРОТЕХНИЧЕСКАЯ ЧАСТЬ

АЛЬБОМ 3 АВТОМАТИЗАЦИЯ И КИП. ЧЕРТЕЖИ

АЛЬБОМ 4 АВТОМАТИЗАЦИЯ И КИП. ЗАДАНИЕ ЗАВОДУ-ИЗГОТОВИТЕЛЮ

АЛЬБОМ 5 АРХИТЕКТУРНО-СТРОИТЕЛЬНАЯ И САНТЕХНИЧЕСКАЯ ЧАСТИ ДЛЯ 4 КОМПРЕССОРОВ

АЛЬБОМ 6 АРХИТЕКТУРНО-СТРОИТЕЛЬНАЯ И САНТЕХНИЧЕСКАЯ ЧАСТИ ДЛЯ 3 КОМПРЕССОРОВ

АЛЬБОМ 7 НЕСТАНДАРТИЗИРОВАННОЕ ОБОРУДОВАНИЕ. ТЕХНОЛОГИЧЕСКАЯ ЧАСТЬ.

АЛЬБОМ 8 СТРОИТЕЛЬНЫЕ КОНСТРУКЦИЙ И ИЗДЕЛИЯ.

АЛЬБОМ 9 ЗАКАЗНЫЕ СПЕЦИФИКАЦИИ ДЛЯ 4 КОМПРЕССОРОВ

АЛЬБОМ 10 ЗАКАЗНЫЕ СПЕЦИФИКАЦИИ ДЛЯ 3 КОМПРЕССОРОВ

АЛЬБОМ 11 СМЕТЫ ДЛЯ 4 КОМПРЕССОРОВ

АЛЬБОМ 12 СМЕТЫ ДЛЯ 3 КОМПРЕССОРОВ

АЛЬБОМ 13 ВЕДОМОСТИ ПОТРЕБНОСТИ В МАТЕРИАЛАХ ДЛЯ 4 КОМПРЕССОРОВ

АЛЬБОМ 14 ВЕДОМОСТИ ПОТРЕБНОСТИ В МАТЕРИАЛАХ ДЛЯ 3 КОМПРЕССОРОВ

ПРИМЕНЕННЫЕ МАТЕРИАЛЫ: ТИПОВОЙ ПРОЕКТ „ШУМОГЛУШИТЕЛИ КОМПРЕССОРНЫХ СТАНЦИЙ" АЛЬБОМЫ 1,5

РАЗРАБОТАН ГОСУДАРСТВЕННЫМИ ПРОЕКТНЫМИ ИНСТИТУТАМИ

ГИПРОСТРОЙДОРМАШ: АЛЬБОМЫ 1,2,3,4,7,9, 10,11,12

РОСТОВСКИЙ ПРОМСТРОЙНИИПРОЕКТ АЛЬБОМЫ 5,6,8,9,10,11,12,13,14

ГЛАВНЫЙ ИНЖЕНЕР ИНСТИТУТА Ю.Н. МЕХАНЦЕВ

ГЛАВНЫЙ ИНЖЕНЕР ПРОЕКТА С.М. ЛЕОНОВ

УТВЕРЖДЕН МИНСТРОЙДОРМАШЕМ

РЕШЕНИЕМ ОТ

С ВВОДОМ В ДЕЙСТВИЕ С 1. .1982.

КФ ЦИТП инв. № 8108/4

Альбом 4

Типовой проект 904-1-51

№ п/п	Наименование	Номер листа	Стр
1	Содержание альбома		2
2	Указания к применению выпуска		3
3	Центральный щит компрессорной. Панель 1 Общий вид.	1-21	4-9
4	Центральный щит компрессорной. Панель 5 Общий вид.	1-25	10-16
5	Щит насосной. Общий вид	1-40	17-27
6	Компрессор №1. Принципиальная электрическая схема питания.		28
7	Компрессорная станция. Принципиальная электрическая схема питания		29
8	Компрессор №1. Принципиальная электрическая схема управления, регулирования и сигнализации		30-34
9	Компрессор №1. Принципиальная электрическая схема теплового контроля.		35-37
10	Компрессор №1. Принципиальная электрическая схема сигнализации по давлению		38
11	Компрессор №1. Принципиальная электрическая схема сигнализации по температуре		39
12	Компрессорная станция. Принципиальная электрическая схема управления и регулирования		40-41
13	Отопительные агрегаты. Принципиальная электрическая схема управления.		42
14	Насосная станция водопровода, оборотной воды. Принципиальная электрическая схема питания.		43
15	Насосная станция водопровода, оборотной воды. Насосы охлажденной воды. Принципиальная электрическая схема управления		44-45
16	Насосная станция водопровода, оборотной воды. Насосы нагретой воды. Принципиальная электрическая схема управления		46-47
17	Насосная станция водопровода, оборотной воды. Принципиальная электрическая схема сигнализации.		48

2

Инв. № 8108/4

904-1-51

Компрессорная станция 4(3)К-120А с вариантами для блокирования

Задание заводу изготовителю

Содержание альбома

Стадия	Лист	Листов
РП		

ГИПРОСТРОЙДОРМАШ г. Ростов-на-Дону

ГИП	Леонов		5.IX.81
Нач. отд.	Можников		
Гл. спец.	Левинский		
Н. контр.	Зарубин		
Рук. гр.	Христофоров		
Ст. инж.	Скляров		
Ст. техн.	Шуст		

Привязан

Инв. №

Альбом 4

Типовой проект 904-1-51

Техническое описание к применению выпуска.

Задание заводу-изготовителю щитов выполнено в соответствии с:

- руководящим материалом РМ4-107-77 / с учетом извещения Ч 009, изменение №1) „Щиты и пульты систем автоматизации технологических процессов. Требования к выполнению технической документации, предъявляемой заводу-изготовителю";
- руководящим материалом РМ3-82-76 ч.1 „Щиты и пульты систем автоматизации технологических процессов. Корпусы и каркасы. Часть I Щиты;"
- сборником Ч0. „Способы установки аппаратуры внутри щитов. Часть 1. Электроаппаратура с передним присоединением проводок";
- сборником из „Способы установки аппаратуры внутри щитов. Часть 2. Электроаппаратура с задним присоединением проводок;
- временной инструкцией о порядке согласования технической документации на изготовление щитов и пультов заводами-изготовителями Главмонтажавтоматики Минмонтажспецстроя 1979г.

В настоящий альбом включена техническая документация, необходимая для изготовления:

- Центрального щита компрессорной. Панели 1-4 (для варианта 4К);
- Центрального щита компрессорной. Панели 1-3 (для варианта 3К);
- Центрального щита компрессорной. Панель 5
- Щита насосной.

В комплект технической документации входят:

а) чертежи общих видов, состоящие из:
- перечня составных частей;
- вида спереди;
- вида на внутренние плоскости;
- таблиц для монтажа электрических проводок;

б) принципиальные электрические схемы (для справок)

Заказная спецификация щитов, включена в альбом 9 (для 4 компрессоров) и в альбом 10 (для 3 компрессоров).

Типоразмеры щитов, область их применения и условия эксплуатации соответствуют ОСТ 36.13-76 „Щиты и пульты систем автоматизации технологических процессов. Общие технические условия."

Выбор аппаратуры, устанавливаемой на щитах, соответствует „Номенклатуре комплектующих изделий, устанавливаемых на щитах и пультах систем автоматизации технологических процессов по ОСТ 36 13-76," утвержденной 30 июля 1979г.

При выполнении таблиц соединений проводок и таблиц подключений использованы монтажные ситволы электроаппаратуры, приведенные в руководящем материале РМ4-184-80 „Системы автоматизации технологических процессов.

Электроаппаратура, поставляемая комплектно со щитами и пультами по ОСТ 36.13-76 Монтажные ситволы".

При привязке настоящего альбома типового проекта необходимо учесть следующее:
- панели 1-4 (для варианта 4К) и панели 1-3 (для варианта 3К) идентичны и изготавливаются по комплекту „Центральный щит компрессорной. Панель 1"
- В соответствии с „Временной инструкцией о порядке согласования технической документации на изготовление щитов и пультов заводами-изготовителями Главмонтажавтоматики Минмонтажспецстроя СССР" заводу-изготовителю для изготовления единичного щита должна быть представлена заказная спецификация щитов - 3 экз и общий вид - 3 экз. При необходимости изготовления по одному чертежу общего вида более одного щита на каждый последующий щит выдается дополнительно по 1 экз. общего вида.

Таким образом, для изготовления панелей 1-4 (для варианта 4К) заводу-изготовителю должно быть представлено 6 экз. комплекта чертежей „Центральный щит компрессорной. Панель 1", а для изготовления панелей 1-3 (для варианта 3К) - 5 экз.

8108/14

					904-1-51 АДЩ-70		
					Компрессорная станция И3К-12ДА с вариантами для блокирования		
Гл.инж.	Механцев				Задание заводу-изготовителю щитов	Стадия	Лист	Листов
ГИП	Леонов					Р		
Нач.отд.	Мажников							
Гл.спец.	Левинский				Техническое описание к	Группа/отдел АПиМ		
Н.контр.	Золотарева							

Привязан

Инв.№ подл. | Подп. и дата | Взам.инв.№

Поз.	Обозначение	Наименование	Кол	Примеч.
		Детали		
1	ТК3-100-77	Рейка Р1	11	ТМ3-2-77
2		Плата	5	
3	ТК3-105-77	Кронштейн	32	ТМ3-5-77
		Стандартные изделия		
4		Панель с каркасом щита		
		ЩПК-II-600У4ЛР00 ОСТ 36.13-76	1	
5		Резистор МЛТ-0,25		ТМ3-18-77
		ГОСТ 7113-77Е	11	R1-R11
6		Конденсатор МБГП-2, 2 мкф,		
		U=600В, ГОСТ 6118-78	11	C1-C11
7		Кнопка КЕ-011У3, исп. 2		
		толкатель цилиндрический		
		черный ГОСТ 5.1245-72	2	SB4, SB5
		Прочие изделия		
8		Табло световое ТСМ		HL7-HL9,
		ТУ16-535.424-70	4	HL23

Привязан

Инв. № 8108/4

Инв. №

ГИП	Леонов		5.12.81
Нач. отд.	Мажников		
Гл. спец.	Левинский		
Н. контр.	Золотарева		
Рук. гр.	Христофоров		
Инж.	Скляровa		
Техн.	Шматько		

904-1- АДЩ 01

Компрессорная станция 4(3)К-120А с вариантами для блокирования

Компрессорная станция

Стадия	Лист	Листов
	1	21

Центральный щит компрессорной. Панель 1

ГИПРОСТРОЙДОРМАШ г. Ростов-на-Дону

Кальку сверил

Копировал Волченко Формат А4

Типовой проект 904-1-51 Альбом 4

Поз.	Обозначение	Наименование	Кол.	Примеч.
		Арматура сигнальная		
		ЛС-53, ~220В ТУ16-535.417-75		
9		линза зеленая	1	HL21
10		линза красная	1	HL14
11		линза желтая	10	HL10-HL13 HL15-HL20
12		Арматура сигнальная		
		ЛС-53, =24В, ТУ16-535.417-75		
		линза красная	1	HL22
		Реле ТУ16-523.295-75		ТМ3-13-77
13		РПУ-0-961, ~220В	1	KV28
14		РПУ-0-962, ~220В	4	KV1-KV3, KV10
15		РПУ-0-912, =24В	11	KV4-KV9, KV11-KV15
		Диод кремниевый		
		а АО336.206ТУ		ТМ3-18-77
16		Д-246Б, Jпр=5А, Uобр=400В	1	VD1
17		Д-226Б, Jпр=0,3А, Uобр=400В	22	VD2-VD23
18		Блок зажимов БЗ-10		
		ТУ36.1750-74	4	
19		Упор ТУ 36.1751-74	2	
20		Рамка 66×26 ТУ36.1130-74	16	
		Перемычка П ТУ36.1756-74	2	
		Материалы		
		Провод ПВ1×1,0	200	м

Привязан

Инв. № 8108/4

Инв. №

904-1- АДЩ 01 Лист 2

Кальку сверил

Копировал Волченко Формат А4

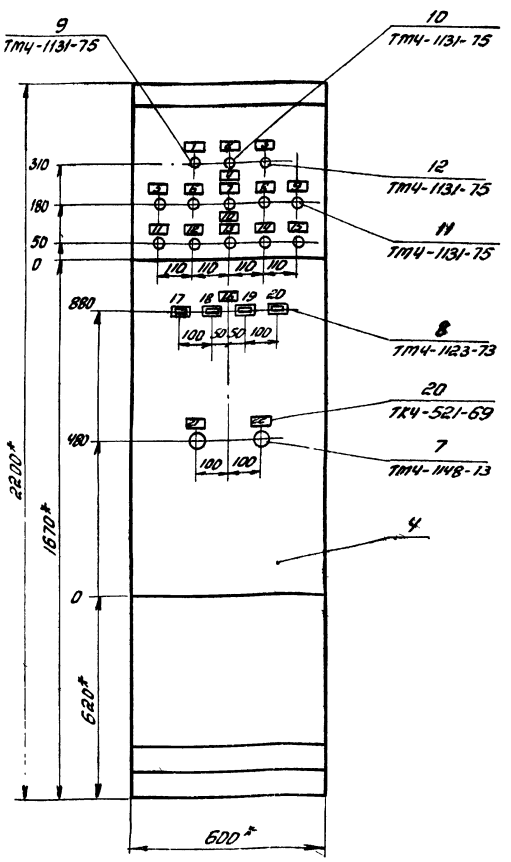

1. *Размеры для справок
2. Покрытие-вариант 7 ОСТ 36.13-76
3. Таблицы соединений и подключений выполнены на основании схем лист А3÷А-7, А-8÷А-10, А-13, А-14.

4

Привязан

Инв. № 8108/4

Инв. №

904-1-51 АДЩ01 Лист 3

Кальку сверил

Копировал Волченко Формат А4

Вид на внутренние плоскости (развернуто)

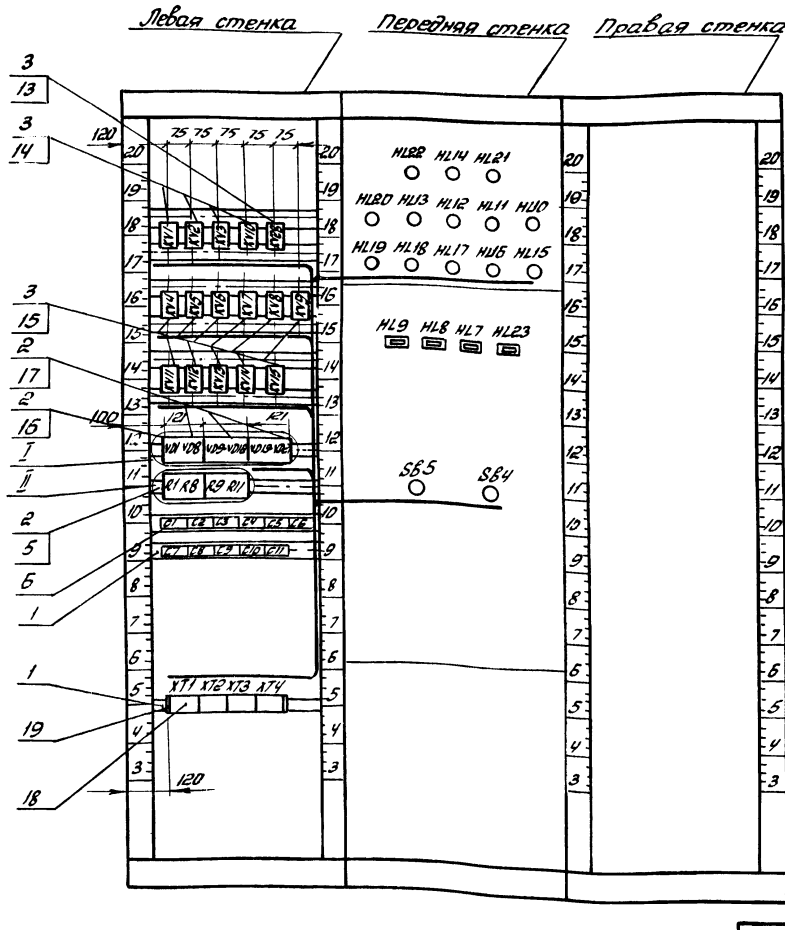

Инв. № 8108/4

Привязан

Инв. №

904-1-51 АДЩ01 Лист 4

Калькул сверил Копировал Волченко Формат А3

I
М1:25

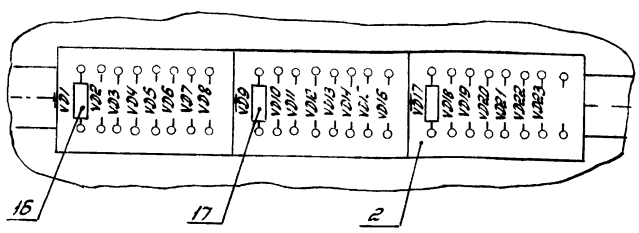

II
М1:25

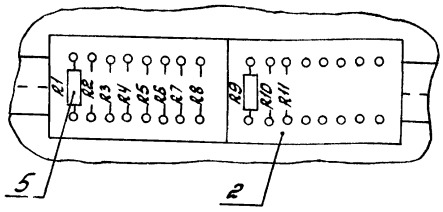

Инв. № 8108/4

Привязан

Инв. №

904-1-51 АДЩ01 Лист 5

Альбом 4

Типовой проект 904-1-51

Таблица 1

№ надписи	Надпись	Кол
	Рамка 66×26	
1	Готов к пуску в автоматич. режиме	1
2	Аварийное отключение	1
3	Отключение по защите	1
4	Давление	1
5	Масла	1
6	Воды	1
7	Воздуха после II ступени	1
8	Воздуха после I ступени	1
9	Воздуха после I ступени	1
10	Температура	1
11	Масла	1
12	Воздуха после II ступени	1
13	Воздуха после II ступени	1
14	Воздуха после I ступени	1
15	Воздуха после I ступени	1

Продолжение табл 1

№ надписи	Надпись	Кол
16	Производительность	1
21	Опробование сигнализации	1
22	Съем сигнала	1
	Табло ТСМ	
17	100%	1
18	75%	1
19	50%	1
20	0%	1

Взам. инв. №

Подп. и дата

Инв. № подл.

5

Инв. № 8108/4

Привязан

Инв. №

904-1-51 АДЩ01 Лист 6

Копировал Волченко Формат А3

Альбом

Типовой проект 904-1-51

Проводник	Откуда идет	Куда поступает	Данные провода	Примечание
38	XT1/3	KV1/10		
46	XT1/4	KV2/10		
48	XT1/5	HL22/1		
Д10	XT1/7	KV1/1		
	KV1/1	KV10/1		
49	KV1/4	KV3/3		
59	KV3/6	HL21/1		
64	XT1/6	KV3/10		
33	KV3/1	XT1/1		
34	KV3/4	XT1/2	ПВ1х1.0	
129	XT2/1	KV5/10		
133	XT2/2	KV6/10		
135	XT2/3	KV7/10		
138	XT2/4	KV8/10		
141	XT2/5	KV9/10		
144	XT2/6	KV4/10		
204	XT2/7	KV10/10		
206	XT2/8	HL7/1		
209	XT3/1	HL8/1		
211	XT3/2	HL9/1		
215	KV10/4	HL23/1		

Привязан

Инв. № 8108/4

Инв. №

904-1-51 АДЩ01 Лист 7

Кальку сверил Склярова Копировал Волченко Формат А4

Альбом

Типовой проект 904-1

Проводник	Откуда идет	Куда поступает	Данные провода	Примечание
551	XT3/3	KV11/10		
562	XT3/4	KV12/10		
572	XT3/5	KV13/10		
582	XT3/6	KV14/10		
592	XT3/7	KV15/10		
30	XT3/8	KV11/11		
	KV11/11	KV12/11		
	KV12/11	KV13/11		
	KV13/11	KV14/11		
	KV14/11	KV15/11		
	KV15/11	KV9/11		
	KV9/11	KV8/11		
	KV8/11	KV7/11	ПВ1х1.0	
	KV7/11	KV6/11		
	KV6/11	KV5/11		
	KV5/11	KV4/11		
	KV4/11	HL22/2		
333	XT4/8	KV10/3		
808	XT4/1	KV28/1		
330	KV28/4	XT4/5		
331	XT4/6	KV1/6		
332	KV1/3	XT4/7		
334	XT4/9	KV10/6		
810	XT4/3	KV11/4		

Взам. инв. №

Подп. и дата

Инв. № подл.

Привязан

Инв. № 8108/4

Инв. №

904-1-51 АДЩ01 Лист 8

Кальку сверил Склярова Копировал Волченко Формат А4

Альбом

Типовой проект 904-1-51

Проводник	Откуда идет	Куда поступает	Данные провода	Примечание
810	KV11/4	KV12/4		
	KV12/4	KV13/4		
	KV13/4	KV14/4		
	KV14/4	KV15/4		
	KV15/4	KV9/4		
	KV9/4	KV8/4		
	KV8/4	KV7/4		
	KV7/4	KV4/4		
	KV4/4	KV2/1		
	KV2/1	SB5/3		
	SB5/3	SB4/2	ПВ1х1.0	
401	SB5/4	KV28/2		
402	KV28/5	KV28/10		П
	KV28/10	VD22/-		
	VD22/-	VD20/-		
	VD20/-	VD18/-		
	VD18/-	VD16/-		
	VD16/-	VD14/-		
	VD14/-	VD12/-		
	VD12/-	VD10/-		
	VD10/-	VD8/-		
	VD8/-	VD6/-		
	VD6/-	VD4/-		
	VD4/-	VD2/-		

Привязан

Инв. № 8108/4

Инв. №

904-1-51 АДЩ01 Лист 9

Альбом

Типовой проект 904-1-51

Проводник	Откуда идет	Куда поступает	Данные провода	Примечание
403	KV2/4	KV5/4		
	KV5/4	KV6/4		
404	KV5/7	HL10/1		
	KV5/7	VD3/-		
	VD3/-	R1/1		
	R1/1	C1/1		
405	C1/2	R1/2		
	R1/2	VD2/+		
406	VD3/+	VD5/+		
	VD5/+	VD7/+		
	VD7/+	VD9/+		
	VD9/+	VD11/+		
	VD11/+	VD13/+		
	VD13/+	VD15/+	ПВ1х1.0	
	VD15/+	VD17/+		
	VD17/+	VD19/+		
	VD19/+	VD21/+		
	VD21/+	VD23/+		
	VD23/+	SB4/1		
407	VD1/+	HL19/2		
	HL19/2	HL18/2		
	HL18/2	HL17/2		
	HL17/2	HL16/2		
	HL16/2	HL15/2		

Взам. инв. №

Подп. и дата

Инв. № подл.

6

Привязан

Инв. № 8108/4

Инв. №

904-1-51 АДЩ01

Провод-ник	Откуда - идет	Куда поступает	Данные провода	Приме-чание
407	HL 15/2	HL 10/2		
	HL 10/2	HL 11/2		
	HL 11/2	HL 12/2		
	HL 12/2	HL 13/2		
	HL 13/2	HL 20/2		
	HL 20/2	HL 14/2		
408	HL 11/1	KV6/7		
	KV6/7	VD 5/-		
	VD 5/-	R2/1		
	R2/1	C2/1		
409	C2/2	R2/2	ПВ1×1,0	
	R2/2	VD4/+		
410	HL 12/1	KV7/7		
	KV7/7	VD7/-		
	VD7/-	R3/1		
	R3/1	C3/1		
411	C3/2	R3/2		
	R3/2	VD6/+		
412	HL 13/1	KV8/7		
	KV8/7	VD9/-		
	VD9/-	R4/1		
	R4/1	C4/1		
413	C4/2	R4/2		
	R4/2	VD8/+		
414	HL 20/1	KV9/7		

Альбом

Типовой проект 904-1-51

Привязан

Инв.№ подл. | Подп. и дата | Взам.инв.№

Инв.№ 8108/4

Инв.№

904-1-51 АДШ01 Лист 11

Кальку сверил Скларова Копировал Валуенко Формат А4

Провод-ник	Откуда идет	Куда поступает	Данные провода	Приме-чание
414	KV9/7	VD23/-		
	VD23/-	R11/1		
	R11/1	C11/1		
415	C11/2	R11/2		
	R11/2	VD22/+		
416	HL 14/1	KV4/7		
	KV4/7	VD11/-		
	VD11/-	R5/1		
	R5/1	C5/1		
417	C5/2	R5/2		
	R5/2	VD10/-		
418	HL 15/1	KV11/7		
	KV11/7	VD13/-	ПВ1×1,0	
	VD13/-	R6/1		
	R6/1	C6/1		
419	C6/2	R6/2		
	R6/2	VD12/+		
420	HL 16/1	KV12/7		
	KV12/7	VD 15/-		
	VD 15/-	R7/1		
	R7/1	C7/1		
421	C7/2	R7/2		
	R7/2	VD 14/+		
422	HL 17/1	KV13/7		
	KV13/7	VD17/-		

Альбом

Типовой проект 904-1-51

Привязан

Инв.№ подл. | Подп. и дата | Взам.инв.№

Инв.№ 8108/4

Инв.№

904-1-51 АДШ01 Лист 12

Кальку сверил Скларова Копировал Валуенко Формат А4

Провод-ник	Откуда идет	Куда поступает	Данные провода	Приме-чание
422	VD17/-	R8/1		
	R8/1	C8/1		
423	C8/2	R8/2		
	R8/2	VD16/+		
424	HL 18/1	KV14/7		
	KV14/7	VD19/-		
	VD19/-	R9/1		
	R9/1	C9/1		
425	C9/2	R9/2		
	R9/2	VD18/+		
426	HL 19/1	KV15/7		
	KV15/7	VD21/-		
	VD21/-	R10/1	ПВ1×1,0	
	R10/1	C10/1		
427	C10/2	R10/2		
	R10/2	VD20/+		
N	XT4/4	VD1/-		
	VD1/-	KV1/11		
	KV1/11	KV2/11		
	KV2/11	KV3/11		
	KV3/11	KV10/111		
	KV10/11	KV28/111		
	KV28/111	HL21/2		
	HL21/2	HL23/2		

Альбом

Типовой проект 904-1-51

Привязан

Инв.№ подл. | Подп. и дата | Взам.инв.№

Инв.№ 8108/4

Инв.№

904-1-51 АДШ01 Лист 13

Провод-ник	Откуда идет	Куда поступает	Данные провода	Приме-чание
N	HL 23/2	HL 7/2		
	HL 7/2	HL 8/2	ПВ1×1,0	
	HL 8/2	HL 9/2		

Альбом

Типовой проект 904-1-51

Привязан

Инв.№ подл. | Подп. и дата | Взам.инв.№

7

Инв.№ 8108/4

Инв.№

904-1-51 АДШ01 Лист 14

Альбом

Типовой проект 904-1-51

Таблица подключения проводок

Продолжение табл.

Провод-ник	Вы-вод	Вид конт-такта	Вы-вод	Провод-ник
Левая стенка				
		KV1		
А10*	1	з	4	49
332	3	з	6	331
38	10	к	11	N*
		KV2		
В10*	1	з	4	403
46	10	к	11	N*
		KV3		
33	1	з	4	34
49	3	з	6	59
64	10	к	11	N*
		KV10		
А10	1	з	4	215
333	3	з	6	334
204	10	к	11	N*
		KV28		
808	1	з	4	330
401	2	з	п5	402
402*	10п	к	11	N*
		KV4		
В10*	4	р	7	416*
141	10	к	11	30*
		KV5		
403*	4	р	7	404*
129	10	к	11	30*
		KV6		
403	4	р	7	408*
133	10	к	11	30*
		KV7		
В10*	4	р	7	410*
135	10	к	11	30*
		KV8		
В10*	4	р	7	412*
138	10	к	11	30*

Привязан

Инв. № подл. | Подп. и дата | Взам. инв. №

Инв. № 8108/4

Инв. №

904-1-51 АДШ01 Лист 15

Кальку сверил — Копировал Волченко — Формат А4

Альбом

Типовой проект 904-1-51

Таблица подключения проводок

Продолжение табл.

Провод-ник	Вы-вод	Вид конт-такта	Вы-вод	Провод-ник
		KV9		
В10*	4	р	7	414*
141	10	к	11	30*
		KV11		
В10*	4	р	7	418*
551	10	к	11	30*
		KV12		
В10*	4	р	7	420*
562	10	к	11	30*
		KV13		
В10*	4	р	7	422*
572	10	к	11	30*
		KV14		
В10*	4	р	7	424*
582	10	к	11	30*
		KV15		
В10*	4	р	7	426*
592	10	к	11	30*
		VD1		
407	+		–	N*
		VD2		
405	+		–	402
		VD3		
406	+		–	404*
		VD4		
409	+		–	402*
		VD5		
405*	+		–	408*
		VD6		
411	+		–	402*
		VD7		
406*	+		–	410*
		VD8		
413	+		–	402*

Привязан

Инв. № подл. | Подп. и дата | Взам. инв. №

Инв. № 8108/4

Инв. №

904-1-51 АДШ01 Лист 16

Кальку сверил — Копировал Волченко — Формат А4

Альбом

Типовой проект 904-1-51

Таблица подключения проводов

Продолжение табл.

Провод-ник	Вы-вод	Вид конт-такта	Вы-вод	Провод-ник
		VD9		
406*	+		–	412*
		VD10		
417	+		–	402*
		VD11		
406*	+		–	416*
		VD12		
419	+		–	402*
		VD13		
406*	+		–	418*
		VD14		
421	+		–	402*
		VD15		
406*	+		–	420*
		VD16		
423	+		–	402*
		VD17		
406*	+		–	422*
		VD18		
425	+		–	402*
		VD19		
406*	+		–	424*
		VD20		
427	+		–	402*
		VD21		
406*	+		–	426*
		VD22		
415	+		–	402*
		VD23		
406*	+		–	414*
		R1		
404*	1		2	405*

Привязан

Инв. № подл. | Подп. и дата | Взам. инв. №

Инв. № 8108/4

Инв. №

904-1-51 АДШ01 Лист 17

Кальку сверил — Копировал Волченко — Формат А4

Альбом

Типовой проект 904-1-51

Таблица подключения проводов

Продолжение табл.

Провод-ник	Вы-вод	Вид конт-такта	Вы-вод	Провод-ник
		R2		
408*	1		2	409*
		R3		
410*	1		2	411*
		R4		
412*	1		2	413*
		R5		
418*	1		2	417*
		R6		
418*	1		2	419*
		R7		
420*	1		2	421*
		R8		
422*	1		2	423*
		R9		
424*	1		2	425*
		R10		
426*	1		2	427*
		R11		
414*	1		2	415*
		C1		
404	1		2	405
		C2		
408	1		2	409
		C3		
410	1		2	411
		C4		
412	1		2	413
		C5		
416	1		2	417
		C6		
418	1		2	419

Привязан

Инв. № подл. | Подп. и дата | Взам. инв. №

Инв. № 8108/4

Инв. №

904-1-51 АДШ01 Лист 18

Кальку сверил — Копировал Волченко — Формат А4

Альбом 4

Типовой проект 904-1-51

Таблица подключения проводок

Проводник	Вывод	Вид контакта	Вывод	Проводник
		C7		
420	1		2	421
		C8		
422	1		2	423
		C9		
424	1		2	425
		C10		
426	1		2	427
		C11		
414	1		2	415
		XT1		
33	1			
34	2			
38	3			
46	4			
48	5			
64	6			
A10	7			

Продолжение табл.

Проводник	Вывод	Вид контакта	Вывод	Проводник
		XT2		
129	1			
133	2			
135	3			
138	4			
141	5			
144	6			
204	7			
206	8			
		XT3		
209	1			
211	2			
551	3			
562	4			
572	5			
582	6			
592	7			
30	8			

Привязан

Инв. № 8108/4

Инв. №

904-1-51 АДШ01 Лист 19

Кальку сверил Склярова Копировал Волченко Формат А4

Альбом 4

Типовой проект 904-1-51

Таблица подключения проводок

Проводник	Вывод	Вид контакта	Вывод	Проводник
		XT4		
БОК	1			
	2			
810	3			
N	4			
330	5			
331	6			
332	7			
333	8			
334	9			
		Передняя стенка		
		HL22		
48	1		2	30
		HL14		
416	1		2	407
		HL21		
59	1		2	N*
		HL20		
414	1		2	407*

Продолжение табл.

Проводник	Вывод	Вид контакта	Вывод	Проводник
		HL13		
412	1		2	407*
		HL12		
410	1		2	407*
		HL11		
408	1		2	407*
		HL10		
404	1		2	407*
		HL19		
426	1		2	407*
		HL18		
424	1		2	407*
		HL17		
422	1		2	407*
		HL16		
420	1		2	407*

Привязан

Инв. № 8108/4

Инв. №

904-1-51 АДШ01 Лист 20

Кальку сверил Склярова Копировал Волченко Формат А4

Альбом 4

Типовой проект 904-1-51

Таблица подключения проводок

Проводник	Вывод	Вид контакта	Вывод	Проводник
		HL15		
416	1		2	407*
		HL9		
211	1		2	N
		HL8		
209	1		2	N*
		HL7		
206	1		2	N*
		HL23		
215	1		2	N*
		SB5		
810*	3	Р	4	401
		SB4		
406	1		2	810

Продолжение табл.

Проводник	Вывод	Вид контакта	Вывод	Проводник

Привязан

Инв. № 8108/4

Инв. №

904-1-51 АДШ01 Лист 21

Кальку сверил Склярова Копировал Волченко Формат А4

Поз	Обозначение	Наименование	Кол	Примеч.
		Детали		
1	ТК3 - 100 - 77	Рейка Р1	18	ТМ3-2-77
2	ТК3 - 109 - 77	Скоба С	16	
3	ТК3 - 105 - 77	Кронштейн	22	ТМ3-5-77
		Стандартные изделия		
4		Панель с каркасом щита ЩПК-II-600У4ЛР00 ОСТ 36 13-76	1	
5		Кнопка КЕ-011, исп 2 толкатель цилиндрический черный ГОСТ51245-72	2	SB1,SB2
6		Выключатель пакетный ПВ1-10 ОСТ16 0.526.001-77	9	ТМ3-14-77 SA1-SA9

Привязан

Инв. № 8108/4

Инв. №

904-1-51 АДЩ02

ГИП	Леонов		5.12.81
Нач.отд.	Мажников		
Гл.спец.	Левинский		
Н.контр.	Золотарева		
Рук.гр.	Христофоров		
Инж.	Скляровa		
Ст.техн.	Шуст		

Котпрессорная станция 4(3)К-120А с вариантами для блокирования

Котпрессорная станция

Стадия	Лист	Листов
	1	25

Центральный щит котпрессорной Панель 5

ГИПРОСТРОЙДОРМАШ г. Ростов-на-Дону

Кальку сверил Копировал Волченко Формат А4

Альбом 4

Типовой проект 904-1-51

Поз.	Обозначение	Наименование	Кол	Примеч.
		Прочие изделия		
7		Автоматический самопишущий прибор КСД2-003	1	п.2б.
8		Автоматический самопишущий прибор КСД2-054	1	п.3б.
9		Универсальный переключатель УП5313-Ф521 ТУ16-524.074-75	1	SA16
10		Арматура сигнальная ЛС-53; ~220В, линза белая ТУ16.-535.417-75	1	HL
11		Реле РПУ-0-962У4, ~220В, ТУ16-523295-75	4	ТМ3-13-77 KV18, KV19, KV22, KV24, KV25
12		Реле РПУ-0-961У4 ~220В, ТУ16-523.295-75	6	ТМ3-13-7 KV17, KV20, KV23, KV24, KV26
13		Реле времени РВП 72-3222 ТУ16.-523.472-74	1	ТМ3-13-77 KT7

Взам.инв.№ Подп. и дата Инв.№ подл.

Привязан

Инв. № 8108/4

Инв. №

904-1-51 АДЩ02 Лист 2

Кальку сверил Копировал Волченко Формат А4

Поз.	Обозначение	Наименование	Кол	Примеч.
14		Реле времени РВЧ-3 ТУ16-523255-75	2	ТМ3-13-77 KT5, KT6
15		Реле РПУ-2-066.203, ~220В, ТУ16-523.331-78	1	ТМ3-13-77 K7
		Предохранитель ПТ-10 ТУ36-1101-71		
16		Jпл.вст. = 10А	1	FU1
17		Jпл.вст. = 0,5А	2	FU2, FU3
18		Jпл.вст. = 1А	1	FU4
19		Jпл.вст. = 2А	4	FU5-FU8
20		Jпл.вст. = 6А	1	FU9
21		Разъем штепсельный ШР40 У14НШ2 ГВО, 364.107ТУ	4	
22		Блок зажимов БЗ-10	11	
23		Упор ТУ36.1751-74	6	
24		Рамка 66×26 ТУ36.1130-74	16	ТК4-521-69
25		Перетычка ТУ36.1752-74		

Привязан

Инв. № 8108/4

Инв. №

904-1-51 АДЩ02 Лист 3

Альбом 4

Типовой проект 904-1-51

Поз.	Обозначение	Наименование	Кол	Примеч.
		Материалы		
		Провод ПВ 1×1,0		

Взам.инв.№ Подп. и дата Инв.№ подл.

Привязан

10

Инв. № 8108/4

904-1-51 АДЩ02

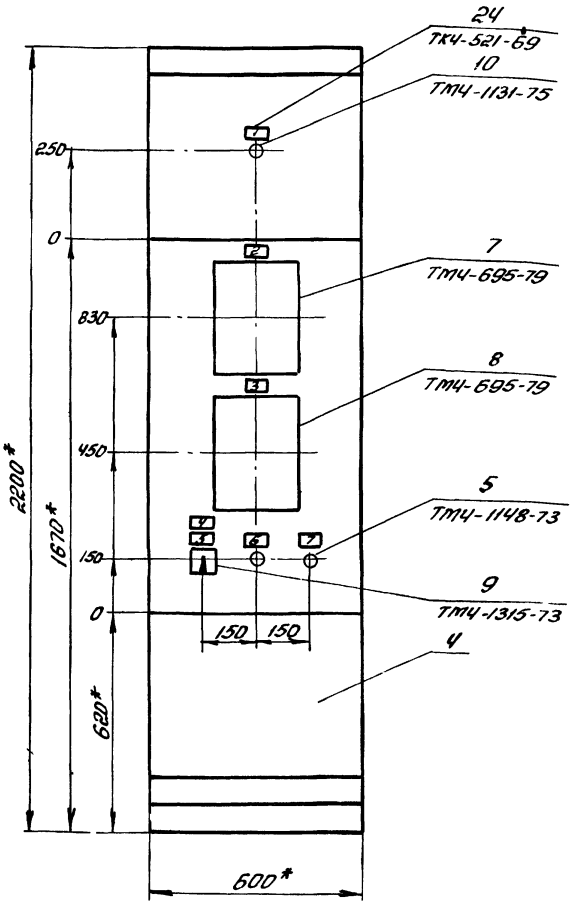

1. * Размеры для справок.
2. Покрытие - вариант 7 ОСТ 36.13-76.
3. Таблицы соединений и подключений выполнены на основании смет листа А-2, А-11 А-12, А-15.

Привязан			
Инв. №	904-1-51	АДШ02	Лист 5

Инв. № 8108/4

Кальку сверил — Копировал Волченко — Формат А4

Вид на внутренние плоскости (развернуто)

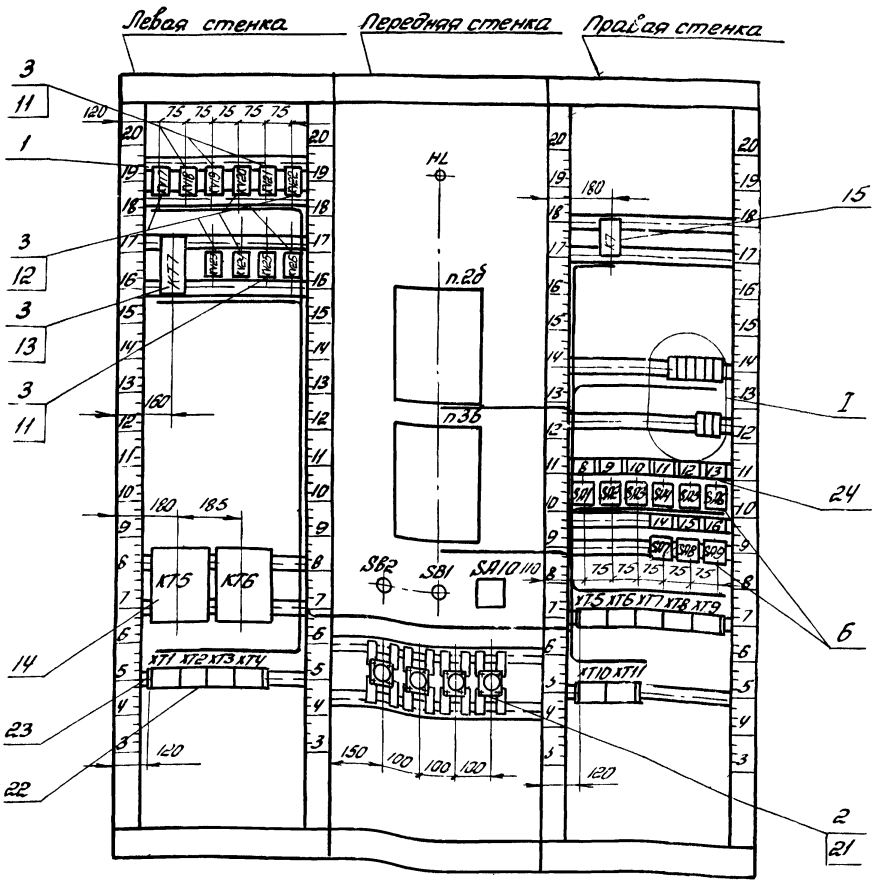

Привязан			
11			
Инв. №	904-1-51	АДШ02	

Инв. № 8108/4

Кальку сверил — Копировал Волченко — Формат А4

Таблица 2

Соединения проводок

Провод-ник	Откуда идет	Куда поступает	Данные провода	Приме-чание
801	SA1/л1	FU1/1		
802	FU1/2	HL/1		
	FU1/2	SA2/C1		
	SA2/C1	SA3/C1		
	SA3/C1	SA4/C1		
	SA4/C1	SA5/C1		
	SA5/C1	SA6/C1		
	SA6/C1	SA8/C1		
	SA8/C1	SA7/C1		
803	SA2/л1	FU2/1		
804	FU2/2	п.2д/ш1		
805	SA3/л1	FU3/ш1		
806	FU3/2	п.3б/ш1		
807	SA4/л1	FU4/1		
808	FU4/2	XT5/1		
	XT5/1	XT5/2		п
	XT5/2	XT5/3		
	XT5/3	XT5/4		
	XT5/4	XT5/5		
	XT5/5	1XP10		
	1XP10	SB1/1		
	SB1/1	KV21/1		

Привязан

Инв.№ 8108/4

Инв.№

904-1-51 АДЩ02 Лист 7

Кальку сверил Шуст Копировал Волченко Формат А4

Альбом

Типовой проект 904-1-51

Инв.№ подл. | Подп. и дата | Взам.инв.№

Таблица 2

Соединения проводок

Провод-ник	Откуда идет	Куда поступает	Данные провода	Приме-чание
808	KV21/1	KV21/3		п
	KV21/3	KT7/17		
809	SA5/л1	FU5/1		
1-810	FU5/2	XT5/6		
811	SA6/л1	FU6/1		
2-810	FU6/2	XT5/7		
813	SA7/л1	FU7/1		
3-810	FU7/2	XT5/8		
815	SA8/л1	FU8/1		
4-810	FU8/2	XT5/9		
312	XT8/6	KV24/7		
	KV24/7	KT7/A		
313	KT7/18	KV24/4		
	KV24/4	SB2/1		
	SB2/1	SB1/2		
314	XT8/7	KV26/10		
315	KV24/10	KV25/10		
	KV25/10	SB2/2		
316	XT8/8	KV17/10		
317	XT8/9	KV18/10		
318	XT8/10	KV19/10		
319	XT9/1	KV20/10		
320	1XP11	KV21/10		

Привязан

Инв.№ 8108/4

Инв.№

904-1-51 АДЩ02 Лист 8

Кальку сверил Шуст Копировал Волченко Формат А4

Таблица 2

Соединения проводок

Провод-ник	Откуда идет	Куда поступает	Данные провода	Приме-чание
320	KV21/10	KV21/4		п
321	KV17/1	KV17/3		п
	KV17/3	KV20/1		
	KV20/1	KV20/3		п
	KV20/3	KV21/6		
	KV21/6	KV22/4		
322	KV17/4	KT5/1		
	KT5/1	KT5/3		п
323	KV23/9	KV17/6		
	KV17/6	KV22/10		
324	KV22/1	KV23/6		
325	KV23/4	KV23/10		п
	KV23/10	KV20/4		
326	KV23/1	KV22/7		
327	KV20/6	KT6/1		
	KT6/1	KT6/3		п
330	KT9/3	KT9/4		п
	KT9/4	KT9/5		п
	KT9/5	KT9/6		п
	KT9/6	KT9/7		п
301	XT7/8	п.2д/ш2/б1		
302	XT7/9	п.2д/ш2/б2		
303	XT7/10	п.2д/ш2/д3		

Привязан

Инв.№ 8108/4

Инв.№

904-1-51 АДЩ02 Лист 9

Кальку сверил Шуст Копировал Волченко Формат А4

Альбом

Типовой проект 904-1-51

Инв.№ подл. | Подп. и дата | Взам.инв.№

Таблица 2

Соединения проводок

Провод-ник	Откуда идет	Куда поступает	Данные провода	Приме-чание
304	XT8/1	п.2д/ш2/б3		
305	XT8/2	п.3б/ш2/б1		
306	XT8/3	п.3б/ш2/б2		
307	XT8/4	п.3б/ш2/д3		
308	XT8/5	п.3б/ш2/б3		
1-38	XT1/1	1XS1		
	1XP1	KV26/1		
1-39	KV26/4	1XP2		
	1XS2	XT1/2		
1-60	XT1/3	XT1/4		п
	XT1/4	1XS3		
	1XP3	KV24/3		
1-62	KV24/6	1XP4		
	1XS4	XT1/5		
1-213	XT1/6	1XS5		
	1XP5	KV17/2		
	KV17/2	KV18/1		
	KV18/1	KV19/1		
	KV19/1	KV20/2		
1-216	KV17/5	1XP6		
	1XS6	XT1/7		
1-217	KV19/4	1XP7		
	1XS7	XT1/8		

Привязан

12

Инв.№ 8108/4

Инв.№

904-1-51 АДЩ02 Лист 10

Кальку сверил Шуст Копировал Волченко Формат А4

Таблица 2

Соединения проводок

Проводник	Откуда идет	Куда поступает	Данные провода	Примечание
1-221	KV18/4	1XP6		
	1XS8	XT1/9		
1-222	KV20/5	1XP9		
	1XS9	XT1/10		
1-331	1XS13	XT10/1		
1-332	1XS12	XT10/2		
1-333	1XS10	XT10/3		
1-334	1XS11	XT10/4		
2-38	XT2/1	2XS1		
	2XP1	KV22/3		
2-39	KV22/6	2XP2		
	2XS2	XT2/2		
2-60	XT2/3	XT2/4		п
	XT2/4	2XS3		
	2XP3	KV25/1		
2-62	KV25/4	2XP4		
	2XS4	XT2/5		
2-213	XT2/6	2XS5		
	2XP5	KV22/2		
	KV22/2	KV23/2		
2-216	KV22/5	2XP6		
	2XS6	XT2/7		
	2XP6	2XP7		п

Привязан

Инв.№ 8108/4

Инв.№

904-1-51 АДЩ02 Лист 11

Кальку сверил Шуст Копировал Волченко Формат А4

Таблица 2

Соединения проводок

Проводник	Откуда идет	Куда поступает	Данные провода	Примечание
2-217	2XS7	XT2/8		
2-221	KV23/5	2XP8		
	2XS8	XT2/9		
2-222	2XS9	XT2/10		
2-331	2XS13	XT10/5		
2-332	2XS12	XT10/6		
2-333	2XS10	XT10/7		
2-334	2XS11	XT10/8		
3-38	XT3/1	3XS1		
	3XP1	KT5/10		
3-39	KT5/11	3XP2		
	3XS2	XT3/2		
3-60	XT3/3	3XS3		
	3XP3	3XP12		
	3XP12	KV25/3		
3-332	3XS12	XT11/2		
3-331	XT11/1	3XS13		
	3XP13	KT6/10		
	KT6/10	п2б/ш3/А1		
3-62	п2б/ш3/Б1	KV25/6		
	KV25/6	KT6/11		
	KT6/11	3XP4		
	3XS4	XT3/5		

Альбом 904-1-51 Типовой проект

Взам.инв.№ Подп.и дата Инв.№ подл.

Привязан

Инв.№ 8108/4

Инв.№

904-1-51 АДЩ02 Лист 12

Кальку сверил Шуст Копировал Волченко Формат А4

Таблица 2

Соединения проводок

Проводник	Откуда идет	Куда поступает	Данные провода	Примечание
3-213	XT3/6	3XS5		
	3XP5	3XP6		п
	3XP6	3XP7		п
3-216	3XS6	XT3/7		
3-217	3XS7	XT3/8		
3-221	3XS8	XT3/9		
3-222	3XS9	XT3/10		
3-333	3XS10	XT11/3		
3-334	3XS11	XT11/4		
4-38	XT4/1	4XS1		
	4XP1	KV26/2		
4-39	KV26/5	4XP2		
	4XS2	XT4/2		
4-60	XT4/3	XT4/4		п
	XT4/4	4XS3		
	4XP3	KV24/2		
4-62	KV24/5	4XP4		
	4XS4	XT4/5		
4-213	XT4/6	4XS5		
	4XP5	4XP6		п
	4XP6	4XP7		п
4-216	4XS6	XT4/7		
4-217	4XS7	XT4/8		

Привязан

Инв.№ 8108/4

Инв.№

904-1-51 АДЩ02 Лист 13

Таблица 2

Соединение проводок

Проводник	Откуда идет	Куда поступает	Данные провода	Примечание
4-221	4XS8	XT4/9		
4-222	4XS9	XT4/10		
4-331	4XS13	XT11/5		
4-332	4XS12	XT11/6		
4-333	4XS10	XT11/7		
4-334	4XS11	XT11/8		
350	XT6/1	KT7/43		
351	KT7/44	XT6/2		
12-3	SA9/П1	FU9/1		
12-5	FU9/2	SA10/1		
	SA10/1	SA10/9		п
	SA10/9	XT6/3		
12-7	XT6/4	SA10/2		
12-11	XT6/5	K7/24		
12-15	XT6/6	K7/44		
12-19	XT6/7	K7/54		
12-23	XT7/1	K7/64		
12-25	XT7/2	K7/14		
12-27	XT7/3	K7/32		
12-29	XT7/4	SA10/5		
12-31	XT7/5	SA10/7		
12-33	SA10/6	SA10/8		п

Альбом 904-1-51 Типовой проект

Взам.инв.№ Подп.и дата Инв.№ подл.

Привязан

13

Инв.№ 8108/4

904-1-51 АДЩ02

Кальку сверил Шуст

Таблица 2

Соединения проводок

Проводник	Откуда идет	Куда поступает	Данные провода	Примечание
12-33	SA10/8	K7/A		
12-35	K7/13	K7/23		п
	K7/23	K7/31		п
	K7/31	K7/43		п
	K7/43	K7/53		п
	K7/53	K7/63		п
	K7/63	SA10/10		
A	SA11/C1	SA9/C1		
N	XT6/8	XT6/9		п
	XT6/9	XT6/10		п
	XT6/10	п.3в/ш1/N		
	п.3в/ш1/N	п.2в/ш1/N		
	п.2в/ш1/N	K7/B		
	K7/B	HL/2		
	HL/2	KV22/11		
	KV22/11	KV21/11		
	KV21/11	KV20/11		
N	KV20/11	KV19/11		
	KV19/11	KV18/11		
	KV18/11	KV17/11		
	KV17/11	KT7/B		
	KT7/B	KV23/11		
	KV23/11	KV24/11		

Привязан

Инв.№ 8108/4

Инв.№

904-1-51 АДЦ02 Лист 15

Кальку сверил Склярова Копировал Волченко Формат А4

Альбом

Типовой проект 904-1-51

Инв.№ подл. | Подпись и дата | Взам. инв.№

Таблица 2

Соединения проводок

Проводник	Откуда идет	Куда поступает	Данные провода	Примечание
N	KV24/11	KV25/11		
	KV25/11	KV26/11		
	KV26/11	KT6/2		
	KT6/2	KT6/2		

Привязан

Инв.№ 8108/4

Инв.№

904-1-51 АДЦ02 Лист 16

Кальку сверил Склярова Копировал Волченко Формат А4

Таблица подключения проводок

Продолжение табл.

Проводник	Вывод	Вид соединения	Вывод	Проводник
		Левая стенка		
		KV17		
321	1п	⅄	4	322
1-213*	2	⅄	5	1-216
321*	3п	⅄	6	323*
316	10	К	11	N*
		KV18		
1-213*	1	⅄	4	1-221
317	10	К	11	N*
		KV19		
1-213*	1	⅄	4	1-217
318	10	К	11	N*
		KV20		
321*	1п	⅄	4	325
1-213	2	⅄	5	1-222
321*	3п	⅄	6	327
319	10	К	11	N*

Проводник	Вывод	Вид соединения	Вывод	Проводник
		KV21		
808*	1п	⅄	4	320
808*	3п	⅄	6	321*
320*	10	К	11	N*
		KV22		
324	1	п	4	321
326	7			
2-213	2	⅄	5	2-216
2-38	3	⅄	6	2-39
323	10	К	11	N*
		KT7		
808	17	⅄	18	313
350	43	⅄	44	351
312	A	К	B	N*
		KV23		
326	1	⅄	п4	325
2-213	2	⅄	5	2-221
324	6	р	9	323
325*	10п	К	11	N*

Привязан

Инв.№ 8108/4

Инв.№

904-1-51 АДЦ02 Лист 17

Кальку сверил Склярова Копировал Терехова Формат А4

Альбом

Типовой проект 904-1-51

Инв.№ подл. | Подпись и дата | Взам. инв.№

Таблица подключения проводок

Продолжение табл.

Проводник	Вывод	Вид соединения	Вывод	Проводник
		KV24		
4-60	2	⅄	5	4-62
1-60	3	⅄	6	1-62
313*	4	р	7	312*
315	10	К	11	N*
		KV25		
2-60	1	⅄	4	2-62
3-60	3	⅄	6	3-62*
315*	10	К	11	N*
		KV26		
1-38	1	⅄	4	1-39
4-38	2	⅄	5	4-39
314	10	К	11	N*
		KT5		
3-38	10	⅄	11	3-39
322*	1п	К	2	N
322	3п			
		KT6		
331*	10	⅄	11	3-62*
327*	1п	К	2	N*
327	3п			

Проводник	Вывод	Вид соединения	Вывод	Проводник
		XT1		
1-38	1			
1-39	2			
1-60	3п			
1-60*	4п			
1-62	5			
1-213	6			
1-216	7			
1-217	8			
1-221	9			
1-222	10			
		XT2		
2-38	1			
2-39	2			
2-60	3п			
2-60*	4п			
2-62	5			
2-213	6			
2-216	7			
2-217	8			
2-221	9			
2-222	10			

14

Привязан

Инв.№ 8108/4

Инв.№

904-1-51 АДЦ02 Лист 18

Кальку сверил Склярова Копировал Волченко Формат А4

Альбом

Типовой проект 904-1-51

Таблица подключения проводок

Проводник	Вывод	Вид контакта	Вывод	Проводник
	XT3			
3-38	1			
3-39	2			
3-60	3п			
3-60*	4п			
3-62	5			
3-213	6			
3-216	7			
3-217	8			
3-221	9			
3-222	10			
	XT4			
4-38	1			
4-39	2			
4-60	3п			
4-60*	4п			
4-62	5			
4-213	6			
4-216	7			
4-217	8			
4-221	9			
4-222	10			

Продолжение табл.

Проводник	Вывод	Вид контакта	Вывод	Проводник
	Передняя стенка			
		HL		
802	1		2	N*
		п.2б		
	ш1		ш2	
N	N		Б1	301
804	—		Б2	302
			Б3	304
	ш3			
331	А1		А3	303
3-62	Б1			
	п.3б			
	ш1		ш2	
N	N		Б1	305
806	—		Б2	306
			Б3	308
			А3	307
		SB2		
313*	1	3	2	315

Привязан

Инв.№ подл. | Подп. и дата | Взам.инв.№

Инв.№ 8108/4

Инв.№

904-1-51	АДШ02	Лист 19

Кальку сверил Шуст Копировал Волченко Формат А4

Альбом

Типовой проект 904-1-51

Таблица подключения проводок

Проводник	Вывод	Вид контакта	Вывод	Проводник
	SB1			
806*	1	3	2	313
	SA10			
12-5*	1п		2	12-7
12-29	5		пб	12-33
12-31	7		пв	12-33*
12-5*	9п		10	12-35
	1XP		1XS	
1-38	1		1	1-38
1-39	2		2	1-39
1-60	3		3	1-60
1-62	4		4	1-62
1-213	5		5	1-213
1-216	6		6	1-216
1-217	7		7	1-217
1-221	8		8	1-221
1-222	9		9	1-222
806*	10		10	1-333
320	11		11	1-334
	12		12	1-332
	13		13	1-331
	14		14	

Продолжение табл.

Проводник	Вывод	Вид контакта	Вывод	Проводник
	2XP		2XS	
2-38	1		1	2-38
2-39	2		2	2-39
2-60	3		3	2-60
2-62	4		4	2-62
2-213	5		5	2-213
2-216*	6		6	2-216
2-216	7		7	2-217
2-221	8		8	2-221
	9		9	2-222
	10		10	2-333
	11		11	2-334
	12		12	2-332
	13		13	2-331
	14		14	

Привязан

Инв.№ подл. | Подп. и дата | Взам.инв.№

Инв.№ 8108/4

Инв.№

904-1-51	АДШ02	Лист 20

Кальку сверил Шуст Копировал Волченко Формат А4

Альбом

Типовой проект 904-1-51

Таблица подключения проводок

Проводник	Вывод	Вид контакта	Вывод	Проводник
	3XP		3X8	
3-38	1		1	3-38
3-39	2		2	3-39
3-60	3		3	3-60
3-62	4		4	3-62
3-213	5п		5	3-213
3-213	6п		6	3-216
3-213	7п		7	3-217
	8		8	3-221
	9		9	3-222
	10		10	3-333
	11		11	3-334
3-60*	12		12	3-332
3-331	13		13	3-331
	14		14	

Продолжение табл.

Проводник	Вывод	Вид контакта	Вывод	Проводник
	4XP		4XS	
4-38	1		1	4-38
4-39	2		2	4-39
4-60	3		3	4-60
4-62	4		4	4-62
4-213	5п		5	4-213
4-216*	6п		6	4-216
4-216	7п		7	4-217
	8		8	4-221
	9		9	4-222
	10		10	4-333
	11		11	4-334
	12		12	4-332
	13		13	4-331
	14		14	

Привязан

Инв.№ подл. | Подп. и дата | Взам.инв.№

Инв.№ 8108/4

Инв.№

904-1-51	АДШ02	Лист 21

Альбом

Типовой проект 904-1-51

Таблица подключения проводок

Провод-ник	Вывод	Вид контакта	Вывод	Проводник
	Правая стенка			
		K7		
12-35	13п		14	12-25
12-35*	23п		24	12-11
12-35*	31п		32	12-27
12-35*	43п		44	12-15
12-35*	53п		54	12-19
12-35*	63п		64	12-23
12-33	А	К	В	N*
		FU1		
801	1		2	802*
		FU2		
803	1		2	804
		FU3		
805	1		2	806
		FU4		
807	1		2	808

Продолжение табл.

Проводник	Вывод	Вид контакта	Вывод	Проводник
		FU5		
809	1		2	1-810
		FU6		
811	1		2	2-810
		FU7		
813	1		2	3-810
		FU8		
815	1		2	4-810
		FU9		
12-3	1		2	12-5
		SA1		
801	Л1		С1	А
		SA2		
803	Л1		С1	802*
		SA3		
805	Л1		С1	804*

Привязан

Инв.№ подл. | Подп. и дата | Взам.инв.№

15

Инв.№ 8108/4

Инв.№

904-1-51	АДШ02	Лист 22

Кальку сверил Шуст Копировал Волченко Формат А4

Альбом 904-1-51 Типовой проект

Таблица подключения проводок

Проводник	Вывод	Вид контакта	Вывод	Проводник
	SA4			
807	Л1		С1	802*
	SA5			
809	Л1		С1	802*
	SA6			
811	Л1		С1	802*
	SA7			
813	Л1		С1	802
	SA8			
815	Л1		С1	802*
	SA9			
12-3	Л1		С1	А

Продолжение табл.

Проводник	Вывод	Вид контакта	Вывод	Проводник
	XT5			
808	1п			
808*	2п			
808*	3п			
808*	4п			
808*	5п			
1-810	6			
2-810	7			
3-810	8			
4-810	9			
	XT6			
350	1			
351	2			
12-5	3			
12-7	4			
12-11	5			
12-15	6			
12-19	7			
N	8п			
N*	9п			
N*	10п			

Привязан

Инв. № подл. | Подпись и дата | Взам. инв. №

Инв. № 8108/4

Инв. №

904-1-51 АДШ02 Лист 23

Кальку сверил Шуст копировал Волченко Формат А4

Таблица подключения проводок

Проводник	Вывод	Вид контакта	Вывод	Проводник
	XT7			
12-23	1			
12-25	2			
12-27	3			
12-29	4			
12-31	5			
301	8			
302	9			
303	10			
	XT8			
304	1			
305	2			
306	3			
307	4			
308	5			
312	6			
314	7			
316	8			
317	9			
318	10			

Продолжение табл.

Проводник	Вывод	Вид контакта	Вывод	Проводник
	XT9			
319	1			
330	3п			
330	4п			
330*	5п			
330*	6п			
330*	7п			
	XT10			
1-331	1			
1-332	2			
1-333	3			
1-334	4			
2-331	5			
2-332	6			
2-333	7			
2-334	8			

Привязан

Инв. № подл. | Подпись и дата | Взам. инв. №

Инв. № 8108/4

Инв. №

904-1-51 АДШ02 Лист 24

Кальку сверил Шуст копировал Волченко Формат А4

Таблица подключения проводок

Проводник	Вывод	Вид контакта	Вывод	Проводник
	XT11			
3-331	1			
3-332	2			
3-333	3			
3-334	4			
4-331	5			
4-332	6			
4-333	7			
4-334	8			

Продолжение табл.

Проводник	Вывод	Вид контакта	Вывод	Проводник

Привязан

Инв. № 8108/4

Инв. №

904-1-51 АДШ02 Лист 25

Альбом 4

Типовой проект 904-1-51

Поз.	Обозначение	Наименование	Кол	Примеч.
		Детали		
1	ТК3-100-77	Рейка Р1	24	ТМ3-2-77
2	ТК3-101-77	Рейка Р6	2	ТМ3-1-77
3		Плата	5	ТМ3-18-77
4	ТК3-105-77	Кронштейн	24	ТМ3-5-77
		Стандартные изделия		
5		Панель с каркасом щита ЩПК-II-80А У4 ЭР 00 ОСТ 35 13-76	1	
6		Резистор МЛТ-0,25 ГОСТ 7113-77Е	9	ТМ3-18-77 R15-R23
7		Конденсатор МБГП-2, 2мкф U=600В ГОСТ 6118-78	9	ТК3-18-77 C15-C23
8		Кнопка КЕ-011, У3 исп.2, толкатель цилиндрический черный ГОСТ 51245-72	2	SB9, SB10

Привязан

Инв. № 8108/4

Инв. №

ГИП	Леонов		5.12.81
Нач.отд.	Мажников		
Ц.	Левинский		
Н.контр.	Золотарева		
Рук.гр.	Христофоров		
Инж.	Склярова		
Техник	Штатько		

904-1-51 АДЩ03

Компрессорная станция 4(3) К-120А с вариантами для блокирования

Насосная станция водопровода оборотной воды

Щит насосной. Общий вид.

Стадия	Лист	Листов
	1	

ГИПРОСТРОЙДОРМАШ г. Ростов-на-Дону

Кальку сверил Копировал Волченко Формат А4

Альбом 4

Типовой проект 904-1-51

Поз.	Обозначение	Наименование	Кол	Примеч.
9		Выключатель пакетный ПВ1-10 ОСТ 15.0526.001-77	8	ТМ3-14-77 SA11-SA18
		Прочие изделия		
10		Универсальный переключатель УП5313-Л368 надпись 7 ТУ16-524.074-75	6	SA1-SA6
11		Универсальный переключатель УП5311-С23 ТУ16-524.074-75	1	SA7
12		Универсальный переключатель УП5311-А187 надпись № 41 ТУ16-524.074-75	1	SA
		Арматура сигнальная ЛС-53, ~220В ТУ16-535.417-75		
13		линза красная	9	HL12-HL5C HL7-HL9
14		линза зеленая	6	HL1.1-HL5.1
15		линза белая	1	HL
16		Реле РПУ-2-064.023 ~220В, ТУ16-523.331-78	2	ТМ3-13-77 K2, K4

Взам. инв. №

Подп. и дата

Инв. № подл.

Привязан

Инв. № 8108/4

Инв. №

904-1-51 АДЩ03 Лист 2

Кальку сверил Копировал Волченко Формат А4

Альбом 4

Типовой проект 904-1-51

Поз	Обозначение	Наименование	Кол	Примеч.
17		Реле РПУ-2-064.203 ~220В; ТУ16-523.331-78	6	ТМ3-13-77 KV1.1-KV6.1
18		Реле РПУ-2-062.003 ~220В; ТУ16-523.331-78	1	ТМ3-13-77 K8
19		Реле РПУ-2-064.003 ~220В; ТУ16-523.331-78	3	ТМ3-13-77 K3, K5, K6
20		Реле РПУ-2-066-003 ~220В; ТУ16-523.331-78	1	ТМ3-13-77 K1
21		Реле времени пневматическое РВП72-3122- ~220В; 50Гц ТУ16-523.472-74	6	ТМ3-13-77 KT1.2-KT6.2
22		Реле времени пневматическое РВП72-3221 ~220В; 50Гц ТУ16-523.472-74	7	ТМ3-13-77 KT1.1-KT6.1, KT
23		Диод кремниевый Д246Б; Iпр=5А, Uобр.=400В а АО.336.206 ТУ	1	ТМ3-18-77 VD25
24		Диод кремниевый Д226Б; Iпр=0,3А, Uобр=400В	18	ТМ3-18-77 VD26-VD43

Привязан

...03 3

Кальку сверил ... Формат А4

Альбом 4

Типовой проект 904-1-51

Поз	Обозначение	Наименование	Кол	Примеч.
		Предохранитель трубчатый ПТ-10 ТУ36.1101-71		ТМ3-14-77
26		Iпл.вст.=10А	1	FU11
27		Iпл.вст.=4А	1	FU14
28		Iпл.вст.=2А	10	FU12, FU13, FU18, ≠1FU-≠7FU
29		Iпл.вст=0,5А	3	FU15-FU17
31		Блок зажимов БЗ-10 ТУ36.1750-74	12	
32		Упор ТУ36.1751-74	4	
33		Рамка 66×26 ТУ36.1130-74	40	ТК4-521-69
		Перемычка ТУ36.1756-74	30	
		Материалы		
		Провод ПВ1×1,0	425	

Взам. инв. №

Подп. и дата

Инв. № подл.

Привязан

17

Инв. № 8108/4

Инв. №

...4-1-51 А... 03 Лист 4

Кальку сверил ... Формат А4

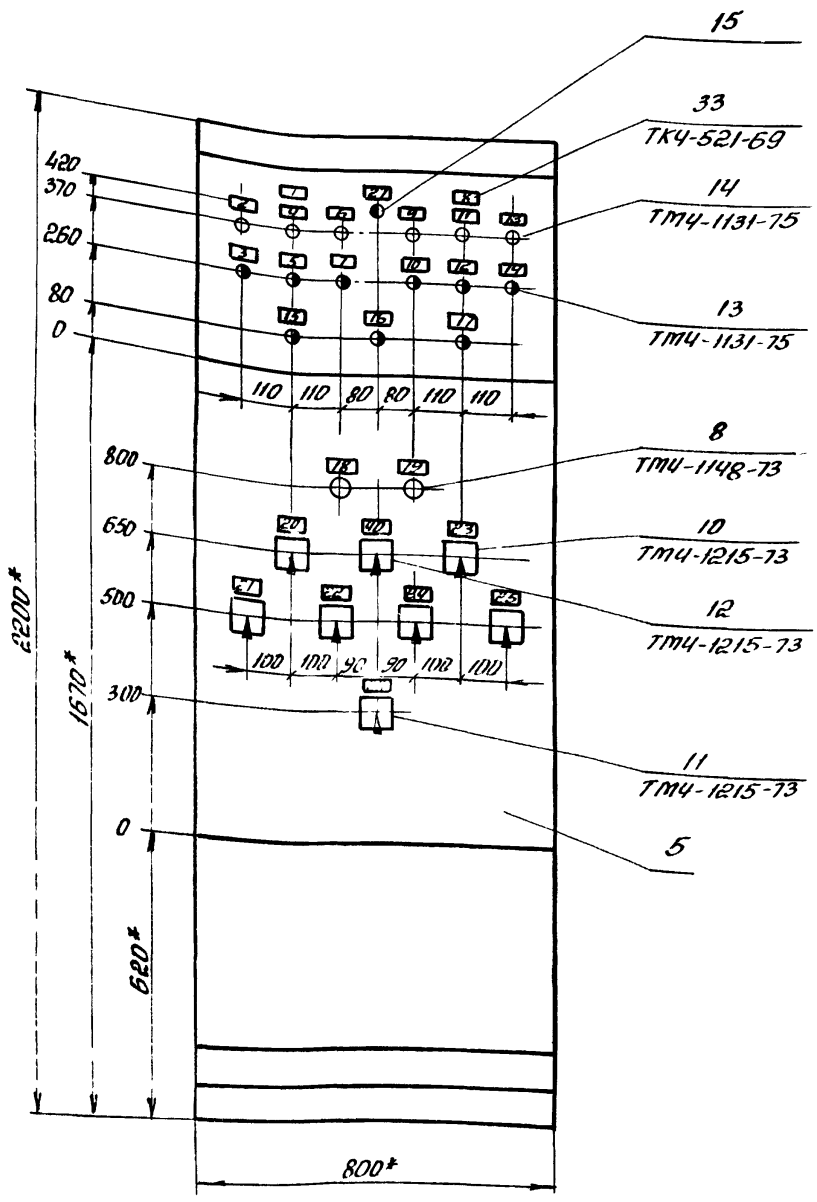

1.* Размеры для справок.
2. Покрытие - вариант 7 ОСТ 36.13-76.
3. Таблицы соединений и подключений выполнены на основании схем лист А-16 ÷ А-21.

Привязан

Инв.№ 8108/4

Инв.№

904-1-51 АДШ03 Лист 5

Калькул сверил Копировал Волченко Формат А

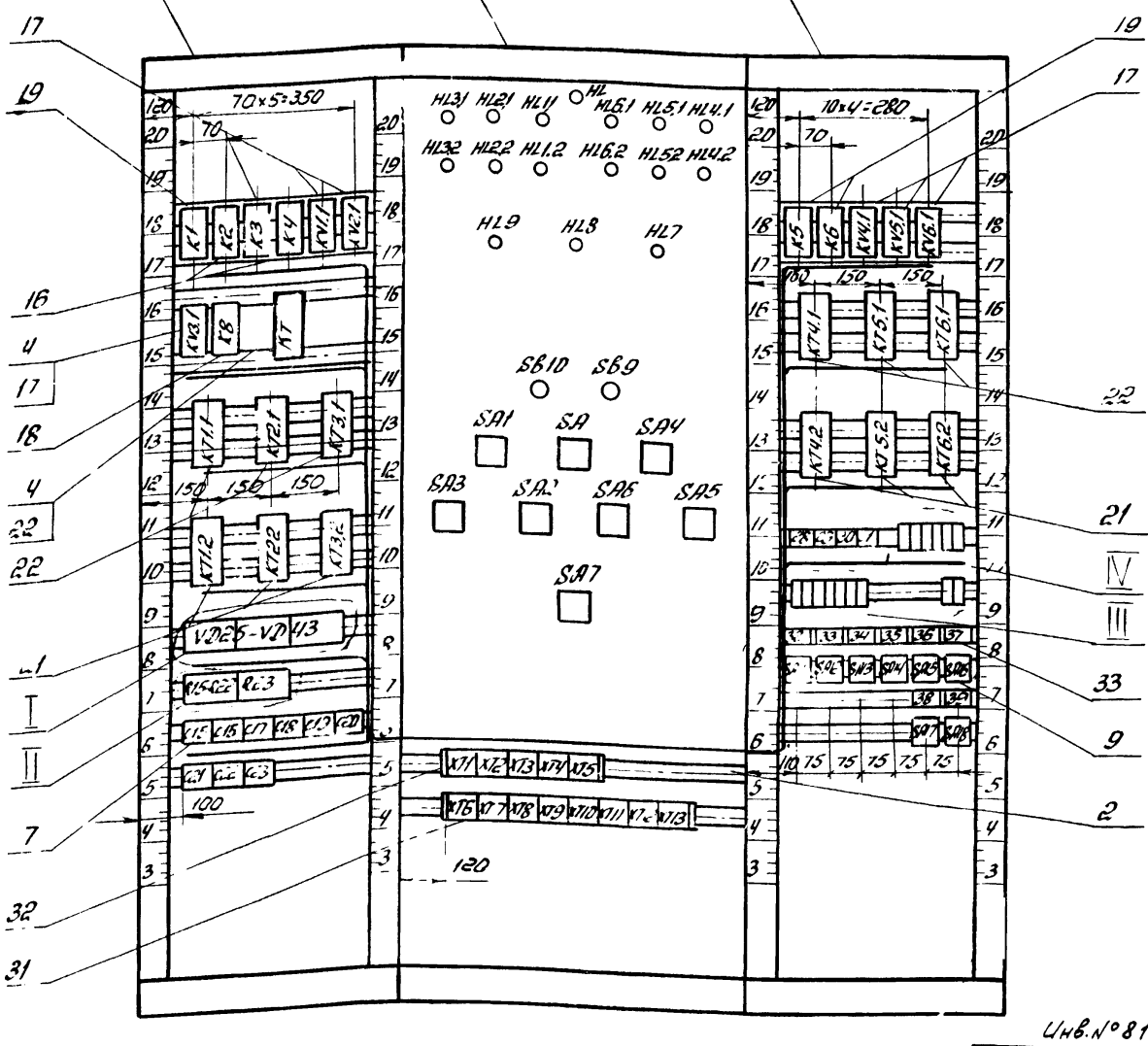

Привязан

Инв.№ 8108/4

Инв.№

904-1-51 АДШ03 Лист 6

Типовой проект 904-1-51 Альбом 4

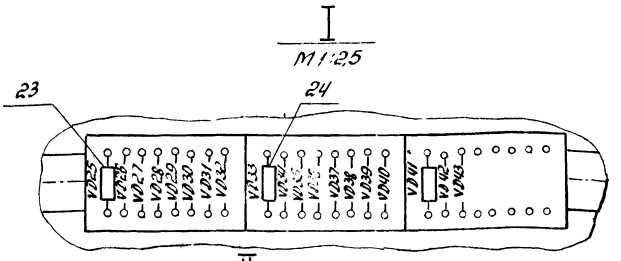

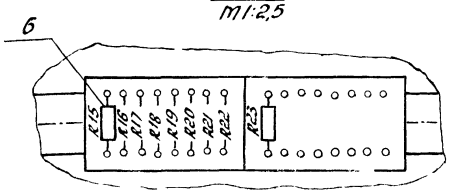

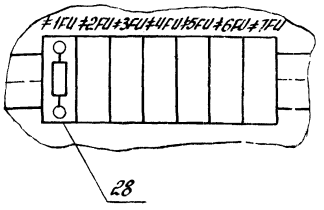

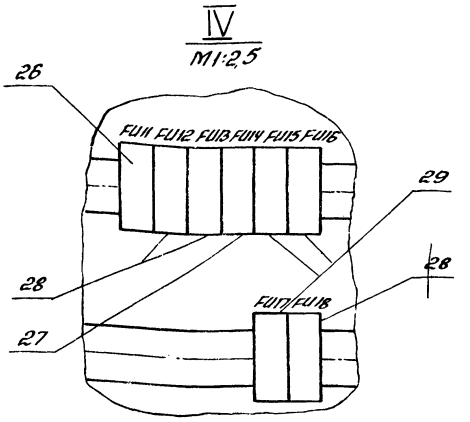

Привязан

Инв.№ 8108/4 Инв.№

904-1-51 АДЦ03 Лист 1

Калькул сверил Копир Волченко Формат А3

Типовой проект 904-1-51 Альбом 4

Таблица 1 Продолжение табл. 1

№ надписи	Надпись	Кол
	Рамка 66×26	
1	Насосы нагретой Воды	1
2	Насос №4 Нормальная работа	
3	Насос №4 Авария	
4	Насос №5 Нормальная работа	
5	Насос №5 Авария	
6	Насос №6 Нормальная работа	
7	Насос №6 Авария	
8	Насосы охлажденной Воды	
9	Насос №1 Нормальная работа	
10	Насос №1 Авария	
11	Насос №2 Нормальная работа	
12	Насос №2 Авария	
13	Насос №3 Нормальная рабо	
14	Насос №3 Авария	1
15	Камера охлаждённой воды Аварийный уровень	1
16	Камера нагретой воды Аварийный уровень	1
17	Затопление насосной	1
18	Опробование сигнализации	1
19	Счет сигнала	1
20	Насос №4 Руч.-Рез-О-Iраб-IIраб	1
21	Насос №5 Руч.-Рез-О-Iраб-IIраб.	1
22	Насос №6 Руч.-Рез-О-Iраб-IIраб.	1
23	Насос №1 Руч Рез-О-Iраб-IIраб.	1
24	Насос №2 Руч. Рез.-О-Iраб-IIраб.	1
25	Насос №3 Руч-Рез-О Iраб-IIраб	1

Привязан

Инв.№ 8108/4 Инв.№

904-1-51 АДЦ03 Лист 8

Калькул сверил Копировал Волченко Формат

Типовой проект 904-1-8 Альбом 4

№ надписи	Надпись	Кол
26	Дренажный насос Руч-О-Авт	1
27	Контроль напряжения	1
28	Насос №1 Насос №2	1
29	Насос №3 Насос №4	1
30	Насос №5 Насос №6	1
31	Дренажный насос	1
32	Ввод питания ~220В; 50Гц	1
33	Цепи насосов охлажденной воды Питание	1
34	Цепи насосов нагретой воды Питание	1
35	Вентиль подпитки. Питание	1
36	Уровень охлажденной воды Питание прибора	1
37	Уровень нагретой воды. Питание прибора	1
38	Уровень дренажа Питание прибора	1
39	Цепи сигнализации Питание	1
40	Дистанционное управление „Откл" „Вкл"	1

Взам. инв.№ | Подп. и дата | Инв.№ подл.

Привязан

Инв.№ 8108/4 Инв.№

904-1-51 АДЦ03 Лист 9

Калькул сверил Копировал Волченко Формат А4

Альбом V

Типовой проект 904-1-51

Таблица

Соединения проводок

Провод-ник	Откуда идет	Куда поступает	Данные провода	Приме-чание
901	SA11/Л1	FU11/1		
902	FU11/2	HL1/1		
	FU11/2	SA12/C1		
	SA12/C1	SA13/C1		
	SA13/C1	SA14/C1		
	SA14/C1	SA15/C1		
	SA15/C1	SA16/C1		
	SA16/C1	SA18/C1		
	SA18/C1	SA17/C1		
903	BA12/Л1	FU12/1	ПГВ1×10	
904	FU12/2	SA1/1		
	SA1/1	KV2.1/43		
	KV2.1/43	KV1.1/43		
	KV1.1/43	K4/12		
	K4/12	K2/11		
	K2/11	KV3.1/43		
	KV3.1/43	KT12/25		
	KT12/25	KT22/25		
	KT22/25	KT3.2/25		
	KT3.2/25	XT1/1		
	X1/1	XT1/2		п

Привязан

Инв.№ 8108/4

Инв.№

904-1-51 АДЦ03 Лист 10

Кальку сверил — Копировал Волченко — Формат А4

Альбом V

Типовой проект 904-1-51

Продолжение таблицы

Провод-ник	Откуда идет	Куда поступает	Данные провода	Приме-чание
350	XT1/3	XT1/4		п
	XT1/4	K1/14		
351	XT1/5	K1/Я		
	K1/Я	SA12		
352	XT1/6	K1/13		
353	XT1/7	K2/Я		
354	XT1/8	K4/Я		
355	K2/12	K3/13		
356	K3/14	K4/13		
	K4/13	KT1/Я		
	KT1/Я	KT1/27		п
357	KT1/28	K3/Я		
358	XT2/1	KT1.1/27		
359	KT1 1/28	KV1.1/44	ПГВ1×10	
	KT1 1/28	KT1.2/26		
	KT12/26	SA1/3		
	SA1/3	SA1/4		п
	SA1/4	SA1/6		п
360	SA1/4Я	SA1/6Я		п
	SA1/6Я	KV1.1/Я		
361	XT2/2	KT2.1/27		
362	KT2.1/28	KV2.1/44		
	KT2.1/28	KT2.2/26		
	KT2.2/26	SA2/3		

Инв.№ подл. | Подп. и дата | Взам.инв.№

Привязан

Инв.№ 8108/4

Инв.№

904-1-51 АДЦ03 Лист 11

Кальку сверил — Копировал Волченко — Формат А4

Альбом V

Типовой проект 904-1-51

Продолжение таблицы

Провод-ник	Откуда идет	Куда поступает	Данные провода	Приме-чание
362	SA2/3	SA2/4		п
	SA2/4	SA2/6		п
363	SA2/4Я	SA2/6Я		п
	BA2/6Я	KV2.1/Я		
364	XT2/3	KT3 1/27		
365	KT31/28	KV3 1/44		
	KT3.1/28	KT3.2/26		
	KT3.2/26	SA3/3		
	SA3/3	SA3/4		п
	SA3/4	SA3/6		п
366	SA3/4Я	SA3/6Я		п
	SA3/6Я	KV3.1/Я	ПГВ1×10	
905	SA13/Л1	FU13/1		
906	FU13/2	KT6.2/25		
	KT6.2/25	KT5.2/25		
	KT5.2/25	KT4.2/25		
	KT4.2/25	KV4.1/43		
	KV4.1/43	KV5.1/43		
	KV5.1/43	KV6.1/43		
	KV6.1/43	XT2/4		
	XT2/4	XT2/5		п

Привязан

Инв.№ 8108/4

Инв.№

904-1-51 АДЦ03 Лист 12

Кальку сверил — Копировал Волченко — Формат А4

Альбом V

Типовой проект 904-1-51

Продолжение таблицы

Провод-ник	Откуда идет	Куда поступает	Данные провода	Приме-чание
370	XT2/6	K5/13		
371	K5/14	K6/13		
	K6/13	XT2/7		
	K5/14	K1/53		
872	K1/54	K5/Я		
373	K6/14	K6/Я		п
	K6/Я	XT2/8		
374	XT3/1	KT4.1/27		
375	KT4.1/28	KV4.1/44		
	KT4.1/28	KT4.2/26		
	KT4.2/26	SA4/3		
	БА4/3	SA4/4		
	SA4/4	SA4/6		п
376	SA4/4Я	SA4/6Я	ПГВ1×10	п
	SA4/6Я	KV4.1/Я		п
377	XT3/2	KT5.1/27		
378	KT5.1/28	KV5.1/44		
	KT5 1/28	KT5.2/26		
	KT5 2/26	SA5/3		
	SA5/3	SA5/4		
	SA 5/4	SA5/6		п
379	SA5/4Я	SA5/6Я		п
	SA5/6Я	KV5.1/Я		п
380	XT3/3	KT6.1/27		

Инв.№ подл. | Подп. и дата | Взам.инв.№

Привязан

20

Инв.№ 8108/4

Инв.№

904-1-51 АДЦ03 Лист 13

Кальку сверил — Копировал Волченко — Формат А4

Продолжение таблицы 2

Провод-ник	Откуда идет	Куда поступает	Данные провода	Приме-чание
381	KT6.1/28	KV61/44		
	KT6.1/28	KT6.2/25		
	KT6.2/26	SA6/3		
	SA6/3	SA6/4		п
	SA6/4	SA6/6		п
382	SA6/4A	SA6/6A		п
	SA6/6A	KV6.1/A		
907	SA14/A1	FU14/1		
908	FU14/2	XT3/4		
	XT3/4	XT3/5		п
8-1	XT3/6	XT3/7	ПГВ1х10	п
	XT3/7	XT3/8		п
8-2	XT4/1	XT4/2		п
	XT4/2	XT4/3		п
909	SA15/A1	FU15/1		
910	FU15/2	XT4/4		
911	SA16/A1	FU16/1		
912	FU16/2	XT4/6		
913	SA17/A1	FU17/1		
914	FU17/2	X14/7		

Привязан

Инв. № 8108/4 Инв. №

904-1-51 АДЦ03 Лист 14

Кальку сверил Копировал Волченко Формат А4

Альбом 4

Типовой проект 904-1-51

Продолжение таблицы 2

Провод-ник	Откуда идет	Куда поступает	Данные провода	Приме-чание
915	SA18/A1	FU18/1		
916	FU18/2	TT5/1		
	FU18/2	KV6.1/53		
	KV6.1/53	KV5.1/53		
	KV5.1/53	KV4.1/53		
	KV4.1/53	SB9/2		
	SB9/2	SB10/3		
	SB10/3	KV2.1/53		
	KV2.1/53	KV1.1/53		
	KV1.1/53	KB/13		
	KB/13	KV3.1/53		
	XT5/1	XT5/2		п
	XT5/2	XT5/3	ПГВ1х10	п
501	KB/14	XT5/4		
502	SB9/1	VD27/+		
	VD27/+	VD29/+		
	VD29/+	VD31/+		
	VD31/+	VD33/+		
	VD33/+	VD35/+		
	VD35/+	VD37/+		
	VD37/+	VD39/+		
	VD39/+	VD41/+		
	VD41/+	VD43/+		

Привязан

Инв. № 8108/4 Инв. №

904-1-51 АДЦ03 Лист 15

Кальку сверил Копировал Волченко Формат А4

Альбом 4

Типовой проект 904-1-51

Продолжение таблицы 2

Провод-ник	Откуда идет	Куда поступает	Данные провода	Приме-чание
503	SB10/4	KB/23		
504	KB/24	KB/A		п
	KB/A	VD26/-		
	VD26/-	VD28/-		
	VD28/-	VD30/-		
	VD30/-	VD32/-		
	VD32/-	VD34/-		
	VD34/-	VD36/-		
	VD36/-	VD38/-		
	VD38/-	VD40/-		
	VD40/-	VD42/-	ПГВ1х10	
505	VD25/+	HL9/2		
	HL9/2	HL8/2		
	HL8/2	HL7/2		
	HL7/2	HL4.2/2		
	HL4.2/2	HL5.2/2		
	HL5.2/2	HL6.2/2		
	HL6.2/2	HL1.2/2		
	HL1.2/2	HL2.2/2		
	HL2.2/2	HL3.2/2		

Привязан

Инв. № 8108/4 Инв. №

904-1-51 АДЦ03 Лист 16

Кальку сверил Копировал Волченко Формат А4

Альбом 4

Типовой проект 904-1-51

Продолжение таблицы 2

Провод-ник	Откуда идет	Куда поступает	Данные провода	Приме-чание
506	C15/1	R15/1		
	R15/1	VD27/-		
	VD27/-	KV1.1/54		
	KV1.1/54	HL1.2/1		
507	C15/2	R15/2		
	R15/2	VD26/7		
508	C16/1	R16/1		
	R16/1	VD29/-		
	VD29/-	KV2.1/54		
	KV2.1/54	HL2.2/1		
			ПГВ1х10	
509	C16/2	R16/2		
	R16/2	VD28/+		
510	C17/1	R17/1		
	R17/1	VD31/-		
	VD31/-	KV3.1/54		
	KV3.1/54	HL3.2/1		
511	C17/2	R17/2		
	R17/2	VD30/+		

21

Привязан

Инв. № 8108/4 Инв. №

904-1-51 АДЦ03 Лист 17

Кальку сверил Копировал Волченко Формат А4

Продолжение таблицы 2

Провод-ник	Откуда идет	Куда поступает	Данные провода	Приме-чание
512	С18/1	R18/1		
	R18/1	VD33/-		
	VD33/-	HL42/1		
	HL42/1	KV4.1/54		
513	С18/2	R18/2		
	R18/2	VD32/+		
514	С19/1	R19/1		
	R19/1	VD35/-		
	VD35/-	HL52/1		
	HL52/1	KV5.1/54	ПГВ1×10	
515	С19/2	R19/2		
	R19/2	VD34/+		
516	С20/1	R20/1		
	R20/1	VD37/-		
	VD37/-	HL62/1		
	HL62/1	KV6.1/54		
517	С20/2	R20/2		
	R20/2	VD36/+		

Привязан

Инв.№ 8108/4 Инв.№

904-1-51 АДЩ03 Лист 18

Кальку сверил Копировал Волченко Формат А4

Альбом 4

Типовой проект 904-1-51

Продолжение таблицы 2

Провод-ник	Откуда идет	Куда поступает	Данные провода	Приме-чание
518	XT4/5	С21/1		
	С21/1	R21/1		
	R21/1	VD39/-		
	VD39/-	HL7/1		
519	С21/2	R21/2		
	R21/2	VD38/+		
520	XT5/5	С22/1		
	С22/1	R22/1		
	R22/1	VD41/-		
	VD41/-	HL8/1	ПГВ1×10	
521	С22/2	R22/2		
	R22/2	VD40/+		
522	XT5/6	С23/1		
	С23/1	R23/1		
	R23/1	VD43/-		
	VD43/-	HL9/1		
523	С23/2	R23/2		
	R23/2	VD42/+		

Инв.№ подл. | Подп. и дата | Взам. инв.№

Привязан

Инв.№ 8108/4 Инв.№

904-1-51 АДЩ03 Лист 19

Кальку сверил Копировал Волченко Формат А4

Альбом 4

Типовой проект 904-1-51

Продолжение таблицы 2

Провод-ник	Откуда идет	Куда поступает	Данные провода	Приме-чание
1-1	XT6/1	≠1FU1/1		
1-2	≠1FU1/2	XT6/2		
	XT6/2	KT1.2/A		
1-3	XT6/3	XT6/4		п
	XT6/4	K1/23		
1-6	K1/24	K3/23		
	K3/23	KV2.1/13		
	K1/24	KV3.1/13		
	KV3.1/13	SA1/8		
	SA1/8	XT6/8		
1-7	SA1/10A	K3/24		
1-8	SA1/7	KV2.1/14	ПГВ1×10	
	KV2.1/14	KV3.1/14		
	SA1/7	XT6/9		
1-9	KT1.1/33	KT1.1/A		п
	KT1.1/A	KV1.1/22		
	KV1.1/22	HL1.1/1		
1-10	KV1.1/21	SA1/10		
	SA1/10	SA1/8A		п
1-4	SA1/1	XT6/5		п
	XT6/5	XT6/6		
1-5	XT6/7	SA1/2A		
	SA1/2A	KT1.1/34		

Инв.№ подл. | Подп. и дата | Взам. инв.№

Привязан

Инв.№ 8108/4 Инв.№

904-1-51 АДЩ03 Лист 20

Кальку сверил Копировал Волченко Формат А4

Альбом 4

Типовой проект 904-1-51

Продолжение таблицы 2

Провод-ник	Откуда идет	Куда поступает	Данные провода	Приме-чание
2-1	XT7/1	≠2FU1/1		
2-2	≠2FU1/2	XT7/2		
	XT7/2	KT2.2/A		п
2-3	XT7/3	XT7/4		
	XT7/4	K1/33		
2-6	K1/34	K3/33		
	K3/33	KV1.1/13		
	K1/34	KV3.1/33		
	KV3.1/33	SA2/8		
	SA2/8	XT7/8		
2-7	SA2/10A	K3/34		
2-8	SA2/7	KV1.1/14	ПГВ1×10	
	KV1.1/14	KV3.1/34		
	SA2/7	XT7/9		
2-9	KT2.1/33	KT2.1/A		п
	KT2.1/A	KV2.1/22		
	KV2.1/22	HL2.1/1		
2-10	KV2.1/21	SA2/10		
	SA2/10	SA2/8A		п
2-4	SA2/1	XT7/5		
	XT7/5	XT7/6		
2-5	XT7/7	SA2/2A		
	SA2/2A	KT2.1/34		

Инв.№ подл. | Подп. и дата | Взам. инв.№

Привязан

22

Инв.№ 8108/4 Инв.№

904-1-51 АДЩ03 Лист 21

Кальку сверил Копировал Волченко Формат А4

Продолжение таблицы 2

Проводник	Откуда идет	Куда поступает	Данные провода	Примечание
3-1	XT8/1	≠3FU/1		
3-2	≠3FU/2	XT8/2		
	XT8/2	KT3.2/A		
3-3	XT8/3	XT8/4		
	XT8/4	K1/43		
3-6	K1/44	K3/43		п
	K3/43	KV1.1/33		
	KV1.1/33	KV2.1/33		
	KV2.1/33	SA3/8		
	SA3/8	XT8/8		
3-7	SA3/10A	K3/44		
3-8	SA3/7	KV2.1/34	ПГВ1×1,0	
	KV2.1/34	KV1.1/34		
	SA3/7	XT8/9		
3-9	KT3.1/33	KT3.1/A		п
	KT3.1/A	KV3.1/22		
	KV3.1/22	HL3.1/1		
3-10	KV3.1/21	SA3/10		
	SA3/10	SA3/8A		п
3-4	SA3/1	XT8/5		
	XT8/5	XT8/6		п
3-5	XT8/7	SA3/2A		
	SA3/2A	KT3.1/34		
4-1	XT9/1	≠4FU/1		

Привязан

Инв. № 8108/4

Инв. №

904-1-51 АДЩ03 Лист 22

Кальку сверил Копировал Волченко Формат А4

Альбом 4

Типовой проект 904-1-51

Взам. инв. №

Подп. и дата

Инв. № подл.

Продолжение таблицы 2

Проводник	Откуда идет	Куда поступает	Данные провода	Примечание
4-2	XT9/2	≠4FU/2		
	≠4FU/2	KT4.2/A		
4-3	XT9/3	XT9/4		п
	XT9/4	K5/23		
4-5	K5/24	SA4/8		
	SA4/8	XT9/8		
	K5/24	K6/23		
	K6/23	KV5.1/13		
	KV5.1/13	KV6.1/13		
4-7	K6/24	SA4/10A		
4-8	SA4/7	XT9/9		
	SA4/7	KV5.1/14		
	KV5.1/14	KV6.1/14	ПГВ1×1,0	
4-9	KT4.1/33	KT4.1/A		п
	KT4.1/A	KV4.1/22		
	KV4.1/22	HL4.1/1		
4-10	KV4.1/21	SA4/8A		
	SA4/8A	SA4/10		п
4-4	SA4/1	XT9/5		
	XT9/5	XT9/6		п
4-5	XT9/7	SA4/2A		
	SA4/2A	KT4.1/34		
5-1	XT10/1	≠5FU/1		

Привязан

Инв. № 8108/4

Инв. №

904-1-51 АДЩ03 Лист 23

Кальку сверил Копировал Волченко Формат А4

Альбом 4

Типовой проект 904-1-51

Взам. инв. №

Подп. и дата

Инв. № подл.

Продолжение таблицы 2

Проводник	Откуда идет	Куда поступает	Данные провода	Примечание
5-2	XT10/2	≠5FU/2		
	≠5FU/2	KT5.2/A		
5-3	XT10/3	X10/4		п
	XT10/4	K5/33		
5-6	K5/34	SA5/8		
	SA5/8	XT10/8		
	K5/34	K6/33		
	K6/33	KV4.1/13		
	KV4.1/13	KV6.1/33		
5-7	K6/34	SA5/10A		
5-8	SA5/7	XT10/9		
	SA5/7	KV4.1/14		
	KV4.1/14	KV6.1/34	ПГВ1×1,0	
5-9	KT5.1/33	KT5.1/A		п
	KT5.1/A	KV5.1/22		
	KT5.1/22	HL5.1/1		
5-10	KV5.1/21	SA5/8A		
	SA5/8A	SA5/10		п
5-4	SA5/1	XT10/5		
	XT10/5	XT10/6		п
5-5	XT10/7	SA5/2A		
	SA5/2A	KT5.1/34		
6-1	XT11/1	≠6FU/1		
6-2	XT11/2	≠6FU/2		
	≠ FU/2	KT6.2/A		

Привязан

Инв. № 8108/4

Инв. №

904-1-51 АДЩ03 Лист 24

Кальку сверил Копировал Волченко Формат А4

Альбом 4

Типовой проект 904-1-51

Взам. инв. №

Подп. и дата

Инв. № подл.

Продолжение таблицы 2

Проводник	Откуда идет	Куда поступает	Данные провода	Примечание
6-3	XT11/3	XT11/4		п
	XT11/4	K5/43		
6-6	K5/44	SA6/8		
	SA6/8	XT11/8		
	K5/44	K6/43		
	K6/43	KV4.1/33		
	KV4.1/33	KV5.1/33		
6-7	K6/44	SA6/10A		
6-8	SA6/7	XT11/9		
	SA6/7	KV4.1/34		
	KV4.1/34	KV5.1/34		
6-9	KT6.1/33	KT6.1/A	ПГВ1×1,0	п
	KT6.1/A	KV6.1/22		
	KV6.1/22	HL6.1/1		
6-10	KV6.1/21	SA6/8A		
	SA6/8A	SA6/10		п
6-4	SA6/1	XT11/5		
	XT11/5	XT11/6		п
6-5	XT11/7	SA6/2A		
	SA6/2A	KT6.1/34		
7-1	XT12/1	≠7FU/1		
7-6	≠7FU/2	XT12/2		
7-2	XT12/3	XT12/4		п

Привязан

23

Инв. № 8108/4

Инв. №

904-1-51 АДЩ03 Лист 25

Кальку сверил Копировал Волченко Формат А4

Провод-ник	Откуда идет	Куда поступает	Данные провода	Приме-чание
7-3	XT12/6	XT12/7		
	XT12/7	SA7/1		П
7-4	SA7/3	XT12/9		
7-5	XT12/10	SA7/2		
	SA7/2	SA7/4		П
N	XT13/1	VD25/-		
	VD25/-	KT1.2/B		
	KT1.2/B	KT2.2/B		
	KT2.2/B	KT3.2/B		
	KT3.2/B	KT3.1/B	ПГВ 1х10	
	KT3.1/B	KT2.1/B		
	KT2.1/B	KT1.1/B		
	KT1.1/B	KV3.1/B		
	KV3.1/B	X8/B		
	X8/B	KT/B		
	KT/B	K1/B		
	K1/B	K2/B		
	K2/B	K3/B		
	K3/B	K4/B		
	K4/B	KV4.1/B		
	KV4.1/B	KV2.1/B		
	KV2.1/B	HL3.1/2		

Альбом 4

Типовой проект 904-1-51

Инв.№ подл. | Подп. и дата | Взам. инв.№

Привязан

Инв.№ 8108/4

Инв.№

904-1-51 АДЩ03 Лист 25

Кальку сверил Копировал Волченко Формат А4

Провод-ник	Откуда идет	Куда поступает	Данные провода	Приме-чание
N	HL3.1/2	HL2.1/2		
	HL2.1/2	HL1.1/2		
	HL1.1/2	HL/2		
	HL/2	HL6.1/2		
	HL6.1/2	HL5.1/2		
	HL5.1/2	HL4.1/2		
	HL4.1/2	K5/B		
	K5/B	K6/B		
	K6/B	KV4.1/B		
	KV4.1/B	KV5.1/B		
	KV5.1/B	KV6.1/B		
	KV6.1/B	KT6.1/B	ПГВ 1х10	
	KT6.1/B	KT5.1/B		
	KT5.1/B	KT4.1/B		
	KT4.1/B	KT4.2/B		
	KT4.2/B	KT5.2/B		
	KT5.2/B	KT6.2/B		
	XT13/1	XT13/2		П
	XT13/2	XT13/3		П
	XT13/3	XT13/4		П
	XT13/4	XT13/5		П
	XT13/5	XT13/6		П

Альбом 4

Типовой проект 904-1-51

Инв.№ подл. | Подп. и дата | Взам. инв.№

Привязан

Инв.№ 8108/4

Инв.№

904-1-51 АДЩ03 Лист 27

Кальку сверил Копировал Волченко Формат А4

Таблица подключения проводок

Левая стенка

Проводник	Вывод	Вид контакта	Вывод	Проводник
		К1		
352	13	⏚	14	350
1-3	23	⏚	24	1-6*
2-3	33	⏚	34	2-6*
3-3	43	⏚	44	3-6
371	53	⏚	54	372
351*	А	К	В	N*
		К2		
904*	11	Р	12	355
353	А	К	В	N*
		К3		
355	13	⏚	14	356
1-6*	23	⏚	24	1-7
2-6*	33	⏚	34	2-7
3-6*	43	⏚	44	3-7
357	А	К	В	N*
		К4		
904*	12	⏚	13	356*
354	А	К	В	N*

Продолжение табл.

Проводник	Вывод	Вид контакта	Вывод	Проводник
		KV1.1		
2-6	13	⏚	14	2-8*
1-10	21	Р	22	1-9*
3-6*	33	⏚	34	3-8
904*	43	⏚	44	359
916*	53	⏚	54	506*
350	А	К	В	N*
		KV2.1		
1-6	13	⏚	14	1-8*
2-10	21	Р	22	2-9*
3-6*	33	⏚	34	3-8*
904*	43	⏚	44	362
916*	53	⏚	54	508*
363	А	К	В	N*
		KV3.1		
1-6*	13	⏚	14	1-8
3-10	21	Р	22	3-9*
2-6*	33	⏚	34	2-8
904*	43	⏚	44	365
916	53	⏚	54	510*
366	А	К	В	N*

Альбом 4

Типовой проект 904-1-51

Инв.№ подл. | Подп. и дата | Взам. инв.№

Привязан

Инв.№ 8108/4

Инв.№

904-1-51 АДЩ03 Лист 28

Кальку сверил Копировал Волченко Формат А4

Таблица подключения проводок

Проводник	Вывод	Вид контакта	Вывод	Проводник
		К8		
916*	13	⏚	14	501
503	23	⏚	24	504
504*	Ап	К	В	N*
		КТ		
356	27п	⏚	28	357
356*	Ап	К	В	N*
		КТ1.1		
358	27	⏚	28	359*
1-9	33п	⏚	34	1-5
1-9*	Ап	К	В	N*
		КТ2.1		
361	27	⏚	28	362*
2-9	33п	⏚	34	2-5
2-9*	Ап	К	В	N*
		КТ3.1		
364	27	⏚	28	365*
3-9	33п	⏚	34	3-5
3-9*	Ап	К	В	N*

Продолжение табл.

Проводник	Вывод	Вид контакта	Вывод	Проводник
		КТ1.2		
904*	25	Р	26	359*
1-2	А	К	В	N*
		КТ2.2		
904*	25	Р	26	362*
2-2	А	К	В	N*
		КТ3.2		
904*	25	Р	26	365*
3-2	А	К	В	N*
		VD25		
505	+		-	N*
		VD26		
507	+		-	504*
		VD27		
502*	+		-	506*
		VD28		
509	+		-	504*

Альбом 4

Типовой проект 904-1-51

Инв.№ подл. | Подп. и дата | Взам. инв.№

Привязан

24

Инв.№ 8108/4

Инв.№

904-1-51 АДЩ03 Лист 29

Кальку сверил Копировал Волченко Формат А4

Таблица подключения проводок

Проводник	Вывод	Вид контакта	Вывод	Проводник
		VD29		
502*	+		–	508*
		VD30		
511	+		–	504*
		VD31		
502*	+		–	510*
		VD32		
513	+		–	504*
		VD33		
502*	+		–	512*
		VD34		
515	+		–	504*
		VD35		
502*	+		–	514*
		VD36		
517	+		–	504*

Продолжение табл.

Проводник	Вывод	Вид контакта	Вывод	Проводник
		VD37		
502*	+		–	516*
		VD38		
519	+		–	504*
		VD39		
502*	+		1	518*
		VD40		
521	+		–	
		VD41		
502*	+		–	520*
		VD42		
523	+		–	504
		VD43		
502	+		–	522*
		R 15		
506*	1		2	507*

Привязан

Инв. № 8108/4

Инв. №

904-1-51 АДЩ03 Лист 30

Кальку сверил Копировал Волченко Формат А4

Альбом 4

Типовой проект 904-1-51

Таблица подключения проводок

Проводник	Вывод	Вид контакта	Вывод	Проводник
		R16		
508*	1		2	509*
		R17		
510*	1		2	511*
		R18		
512*	1		2	513*
		R19		
514*	1		2	515*
		R20		
516*	1		2	517*
		R21		
518*	1		2	519*
		R22		
520*	1		2	521*
		R23		
522*	1		2	523*

Продолжение табл.

Проводник	Вывод	Вид контакта	Вывод	Проводник
		C15		
506	1		2	507
		C16		
508	1		2	509
		C17		
510	1		2	511
		C18		
512	1		2	513
		C19		
514	1		2	515
		C20		
516	1		2	517
		C21		
518*	1		2	519
		C22		
520*	1		2	521

Взам. инв. №

Подп. и дата

Инв. № подл.

Привязан

Инв. № 8108/4

Инв. №

904-1- АДЩ03 Лист 31

Кальку сверил Копировал Волченко Формат А4

Таблица подключения проводок

Проводник	Вывод	Вид контакта	Вывод	Проводник
		C23		
522*	1		2	523
Передняя стенка				
		HL		
902	1		2	N*
		HL3,1		
3-9	1		2	N*
		HL2,1		
2-9	1		2	N*
		HL1,1		
1-9	1		2	N*
		HL6,1		
6-9	1		2	N*
		HL5,1		
5-9	1		2	N*

Продолжение табл.

Проводник	Вывод	Вид контакта	Вывод	Проводник
		HL4,1		
4-9	1		2	N*
		HL3,2		
510	1		2	505
		HL2,2		
508	1		2	505*
		HL1,2		
506	1		2	505*
		HL6,2		
516*	1		2	505*
		HL5,2		
514*	1		2	505*
		HL4,2		
512*	1		2	505*
		HL9		
522	1		2	505*

Привязан

Инв. № 8108/1

Инв. №

904-1-51 АДЩ03 Лист 32

Кальку сверил Копировал Волченко Формат А4

Альбом 4

Типовой проект 904-1-51

Таблица подключения проводок

Проводник	Вывод	Вид контакта	Вывод	Проводник
		HL8		
520	1		2	505*
		HL7		
518	1		2	505*
		SB10		
916*	3	P	4	503
		SB9		
502	1	з	2	916*
		SA1		
1-4	1	з	2А	1-5*
359	3п	з	п4А	360
359*	4п	з		
359	6п	з	п6А	360*
1-8*	7	з	п8А	1-10
1-6*	8	з		
1-10*	10п	з	10А	1-7
		SA		
904*	1	з	2	351

Продолжение табл.

Проводник	Вывод	Вид контакта	Вывод	Проводник
		SA4		
4-4	1	з	2А	4-5*
375*	3п	з	п4А	3В2
375*	4п	з		
375	6п	з	п6А	3В2*
4-8*	7	з	п8А	4-10*
4-6*	8	з		
4-10	10п	з	10А	4-7
		SA3		
3-4	1	з	2А	3-5*
365*	3п	з	п4А	366
365*	4п	з		
365	6п	з	п6А	366*
3-8*	7	з	п8А	3-10
3-6*	8	з		
3-10*	10п	з	10А	3-7

Взам. инв. №

Подп. и дата

Инв. № подл.

Привязан

25

Инв. № 8108/4

Инв. №

904-1-51 АДЩ03 Лист 33

Кальку сверил Копировал Волченко Формат А4

Альбом V

Типовой проект 904-1-51

Таблица подключения проводов

Проводник	Вывод	Вид контакта	Вывод	Проводник
		SA2		
2-4	1	⏚	2A	2-5*
362*	3п	⏚	п4A	363
362*	4п	⏚		
362	6п	⏚	п6A	363*
2-8*	7	⏚	п8A	2-10
2-6*	8	⏚		
2-10*	10п	⏚	10A	2-7
		SA6		
6-4	1	⏚	2A	6-5*
381*	3п	⏚	п4A	382
381*	4п	⏚		
381	6п	⏚	п6A	382*
6-8*	7	⏚	п8A	6-10*
6-6*	8	⏚		
6-10	10п	⏚	10A	6-7

Продолжение табл.

Проводник	Вывод	Вид контакта	Вывод	Проводник
		SA5		
5-4	1	⏚	2A	5-5*
378*	3п	⏚	п4A	379
378*	4п	⏚		
378	6п	⏚	п6A	379*
5-8*	7	⏚	п8A	5-10*
5-6*	8	⏚		
5-10	10п	⏚	10A	5-7
		SA7		
7-3	1	⏚	п2	7-5*
7-4	3	⏚	п4	7-5
		XT1		
904	1п			
904	2п			
350	3п			
350*	4п			
351	5			
352	6			
353	7			
354	8			
	9			
	10			

Привязан

Инв.№8108/4

Инв.№

904-1-51 АДШ03 Лист 34

Кальку сверил Копировал Волченко Формат А4

Альбом V

Типовой проект 904-1-51

Таблица подключения проводов

Проводник	Вывод	Вид контакта	Вывод	Проводник
		XT2		
358	1			
361	2			
364*	3			
906*	4п			
906	5п			
370	6			
371	7			
373	8			
	9			
	10			
		XT3		
374	1			
377	2			
380	3			
908*	4п			
908	5п			
8-1	6п			
8-1*	7п			
8-1	8п			
	9			
	10			

Продолжение табл.

Проводник	Вывод	Вид контакта	Вывод	Проводник
		XT4		
8-2	1п			
8-2*	2п			
8-2	3п			
910	4			
518	5			
912	6			
914	7			
	8			
	9			
	10			
		XT5		
916*	1п			
916*	2п			
916	3п			
501	4			
520	5			
522	6			
	7			
	8			
	9			
	10			

Привязан

Инв.№8108/4

Инв.№

904-1-51 АДШ03 Лист 35

Кальку сверил Копировал Волченко Формат А4

Альбом V

Типовой проект 904-1-51

Таблица подключения проводов

Проводник	Вывод	Вид контакта	Вывод	Проводник
		XT6		
1-1	1			
1-2*	2			
13	3п			
13*	4п			
1-4*	5п			
1-4	6п			
1-5	7			
1-6	8			
1-6	9			
	10			
		XT7		
2-1	1			
2-2*	2			
2-3	3п			
2-3*	4п			
2-4*	5п			
2-4	6п			
2-5	7			
2-6	8			
2-8	9			
	10			

Продолжение табл.

Проводник	Вывод	Вид контакта	Вывод	Проводник
		XT8		
3-1	1			
3-2*	2			
3-3	3п			
3-3*	4п			
3-4*	5п			
3-4	6п			
3-5	7			
3-6	8			
3-8	9			
	10			
		XT9		
4-1	1			
4-2	2			
4-3	3п			
4-3*	4п			
4-4*	5п			
4-4	6п			
4-5	7			
4-6	8			
4-8	9			
	10			

Привязан

Инв.№8108/4

Инв.№

904-1-51 АДШ03 Лист 36

Кальку сверил Копировал Волченко Формат А4

Альбом V

Типовой проект 904-1-51

Таблица подключения проводов

Проводник	Вывод	Вид контакта	Вывод	Проводник
		XT10		
5-1	1			
5-2	2			
5-3	3п			
5-3*	4п			
5-4*	5п			
5-4	6п			
5-5	7			
5-6	8			
5-8	9			
	10			
		XT11		
6-1	1			
6-2	2			
6-3	3п			
6-3*	4п			
6-4*	5п			
6-4	6п			
6-5	7			
6-6	8			
6-8	9			
	10			

Продолжение табл.

Проводник	Вывод	Вид контакта	Вывод	Проводник
		XT12		
7-1	1			
7-6	2			
7-2	3п			
7-2	4п			
	5			
7-3	6п			
7-3*	7п			
	8			
7-4	9			
7-5	10			
		XT13		
N	1п			
N	2п			
N	3п			
N	4п			
N	5п			
N	6п			
	7			
	8			
	9			
	10			

Привязан

Инв.№8108/4

Инв.№

26

904-1-51 АДШ03 Лист 37

Кальку сверил Копировал Волченко Формат А4

Таблица подключения проводок

Проводник	Вывод	Вид контакта	Вывод	Проводник
Правая стенка				
		K5		
370	13	з	14	371*
4-3	23	з	24	4-6*
5-3	33	з	34	5-6*
6-3	43	з	44	6-6*
372	А	К	В	N*
		K6		
371*	13	з	п14	373
4-6*	23	з	24	4-7
5-6*	33	з	34	5-7
6-6*	43	з	44	6-7
373*	Ап	К	В	N*
		KV4.1		
5-6*	13	з	14	5-8*
4-10	21	р	22	4-9*
6-6*	33	з	34	6-8*
906*	43	з	44	375
918*	53	з	54	512
376	А	К	В	N*

Продолжение табл.

Проводник	Вывод	Вид контакта	Вывод	Проводник
		KV5.1		
4-6*	13	з	14	4-8*
5-10	21	р	22	5-9*
6-6	33	з	34	6-8
906*	43	з	44	378
916*	53	з	54	514
379	А	К	В	N*
		KV6.1		
4-6	13	з	14	4-8
6-10	21	р	22	6-9*
5-6	33	з	34	5-8
906*	43	з	44	381
916*	53	з	54	516
382	А	К	В	N*
		KT4.1		
374	27	з	28	375*
4-9	33п	з	34	4-5
4-9*	Ап	К	В	N*

Привязан

Инв. № 8108/4

Инв. №

904-1-51 АДЩ03 Лист 38

Кальку сверил Копировал Волченко Формат А4

Таблица подключения проводок

Проводник	Вывод	Вид контакта	Вывод	Проводник
		KT5.1		
377	27	з	28	378*
5-9	33п	з	34	5-5
5-9*	Ап	К	В	N*
		KT6.1		
380	27	з	28	381*
6-9	33	з	34	6-5
6-9*	А	К	В	N*
		KT4.2		
906*	25	р	26	375*
4-2	А	К	В	N*
		KT5.2		
906*	25	р	26	378*
5-2	А	К	В	N*
		KT6.2		
906*	25	р	26	381*
6-2	А	К	В	N*
		FU11		
901	1		2	902*

Продолжение табл.

Проводник	Вывод	Вид контакта	Вывод	Проводник
		FU12		
903	1		2	904
		FU13		
905	1		2	906
		FU14		
907	1		2	908
		FU15		
909	1		2	910
		FU16		
911	1		2	912
		≠1FU		
1-1	1		2	1-2
		≠2FU		
2-1	1		2	2-2
		≠3FU		
3-1	1		2	3-2

Привязан

Инв. № 8108/4

Инв. №

904-1-51 АДЩ03 Лист 39

Кальку сверил Копировал Волченко Формат А4

Таблица подключения проводок

Проводник	Вывод	Вид контакта	Вывод	Проводник
		≠4FU		
4-1	1		2	4-2*
		≠5FU		
5-1	1		2	5-2*
		≠6FU		
6-1	1		2	6-2*
		≠7FU		
7-1	1		2	7-6
		FU17		
913	1		2	914
		FU18		
915	1		2	916*
		SA11		
		з	л1	901
		SA12		
902*	С1	з	л1	903

Продолжение табл.

Проводник	Вывод	Вид контакта	Вывод	Проводник
		SA13		
902*	С1	з	л1	905
		SA14		
902*	С1	з	л1	907
		SA15		
902*	С1	з	л1	909
		SA16		
902*	С1	з	л1	911
		SA17		
902	С1	з	л1	913
		SA18		
902*	С1	з	л1	915

Привязан

Инв. № 8108/4

Инв. №

904-1-51 АДЩ03 Лист 40

Кальку сверил Копировал Волченко Формат А4

Альбом 4

Типовой проект 904-1-51

Инв. № подл. | Подп. и дата | Взам. инв. №

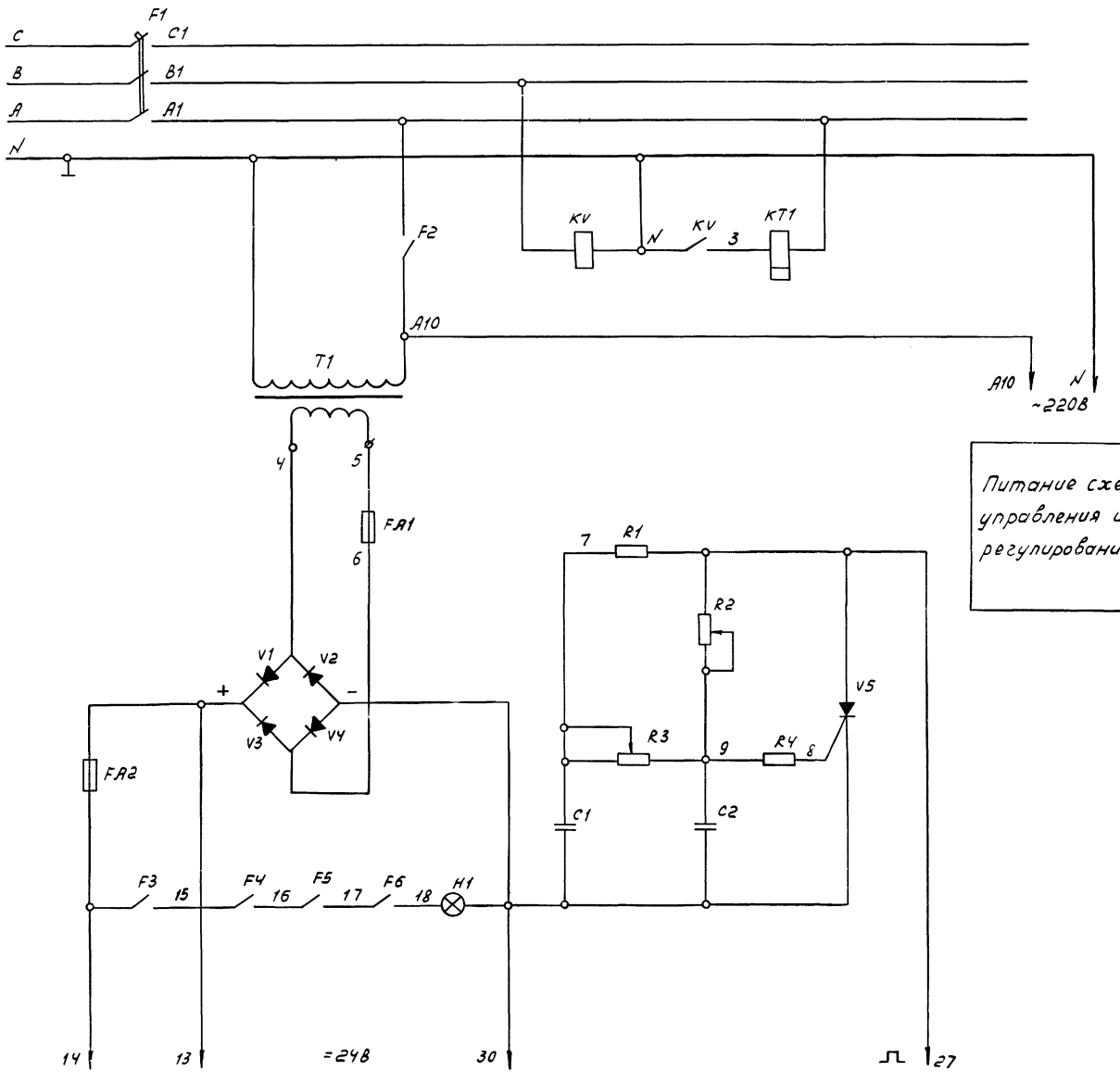

Питание схем управления и регулирования

Питание схемы сигнализации

Поз. обозначение	Наименование	Кол.	Примечание
	Щит ЩКУ		
КТ1	Реле времени пневматическое		
	РВП72-3222-004У4 ТУ16.523472-74Е	1	
KV	Реле напряжения минимальное		
	РН54/320, 160-3208, ТУ16.523.500-77	1	
F1	Выключатель АЕ2043Ф, Jн=25А		
	ТУ16.522.064-75	1	
F2	Выключатель А-63м, Jн=5А,		
	Jотс=10Jн ТУ16.522.110-74	1	
F3.F5,	Выключатель А2036-2043, Jн=06А		
F6	Jотс=12Jн, ТУ16.522.064-75	3	
F4	Выключатель АЕ2036-4043,		
	Jн=10А, ТУ16.522.064-75	1	
FA1	Предохранитель ПЦ-30-5, 5А		
	ГОСТ 5010-75	1	
FA2	Предохранитель ПЦ-30-2, 2А		
	ГОСТ 5010-75	1	
H1	Лампа накаливания комму-		
	таторная КМ24-35, 0.035А		
	ГОСТ 6940-74	1	
T1	Трансформатор ОСМ-0063УУ		
	220/5-29 ГОСТ 16710-76	1	
V5	Тиристор триодный КУ2016		
	УЖЗ 362 021ТУ	1	
V1-V4	Диод кремниевый Д242А.		
	АО 336.206. ТУ	4	
R1.R4	Резистор МЛТ-1-2К±10%		
	ГОСТ 7113-77Е	2	
R2.R3	РезисторСП-04-10К±20%		
	ОЖО 468.046ТУ	2	
C1.C2	Конденсатор К50-12-50В-200мкф		
	ОЖО 464.079ТУ	2	

28

Инв.№8108/4

ГИП	Леонов		
Нач.отд.	Мажников		
Гл.спец.	Лебинский		
Н.контр.	Золотарева		
Рук.гр.	Христофоров		
Инж.	Склярова		
Техник	Шматько		

904-1-51 А

Компрессорная станция 4(3)К-120А с вариантами для блокирования

Компрессор №1

Принципиальная электрическая схема питания.

Стадия	Лист	Листов
РП	1	21

ГИПРОСТРОЙДОРМАШ г.Ростов-на-Дону

Привязан

Инв.№

Инв.№подл. | Подп. и дата | Взам.инв.№

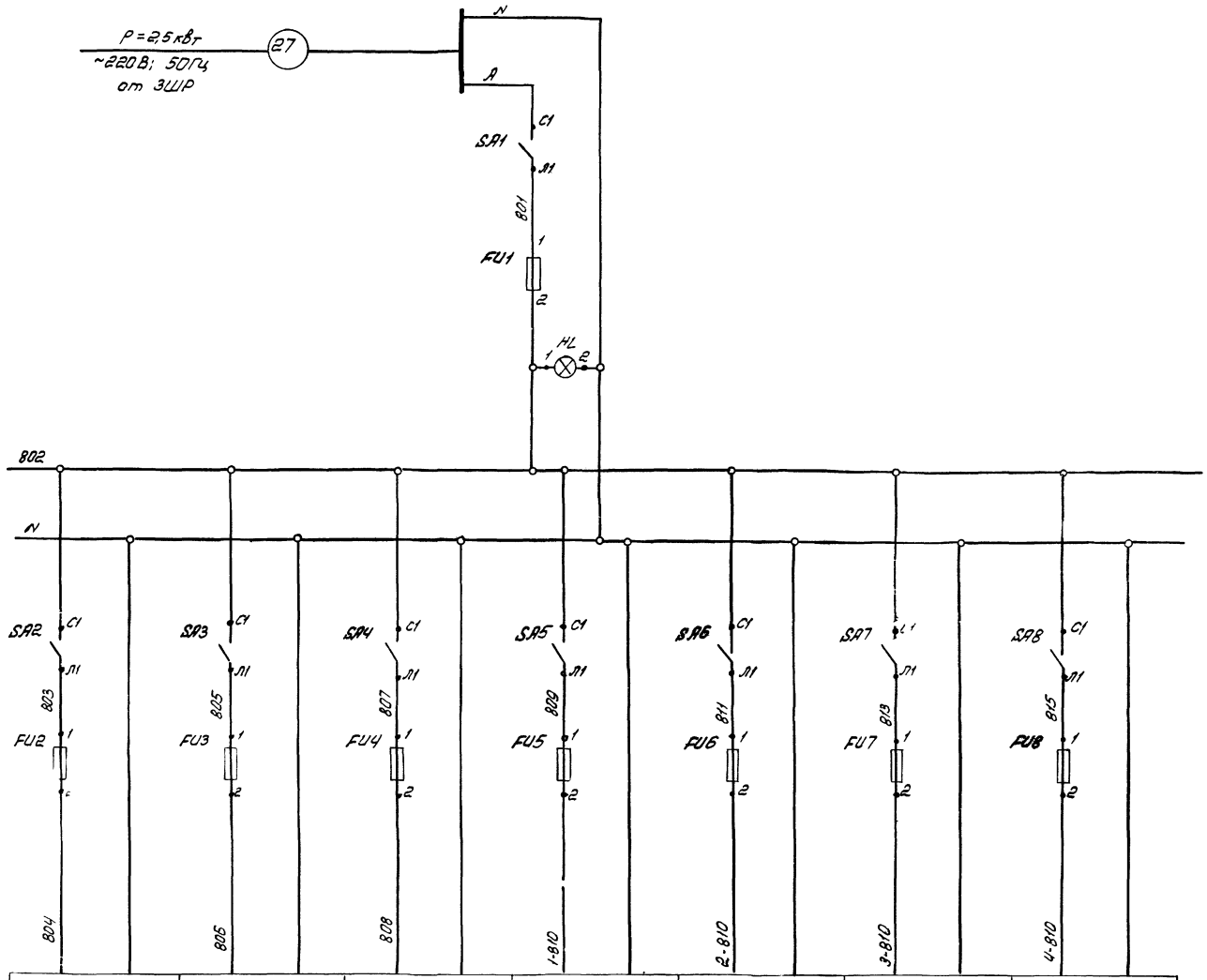

Поз. обозначение	Наименование	Кол.	Примечание
	Центральный щит компрессорной		
	Панель 5		
SA1-SA8	Выключатель пакетный ПВ1-10 ОСТ 16.05.26.001-77	8	
	Предохранитель трубчатый ПТ-10 ТУ 36.1101-71		
FU1	Iпл.вст. = 10А	1	
FU2,FU3	Iпл.вст. = 0,5А	2	
FU4	Iпл.вст. = 1А	1	
FU5-FU8	Iпл.вст. = 2А	4	
HL	Арматура сигнальная ЛС-53, ~220В		
	линза белая ТУ 16.535.417-75	1	

Давление в магистрали сжатого воздуха прибор п.28	Производительность компрессорной станции прибор п.38	Цепи регулирования производительности компрессорной станции	Цепи сигнализации Компрессор №1	Цепи сигнализации Компрессор №2	Цепи сигнализации Компрессор №3	Цепи сигнализации Компрессор №4
(лист А-11)			(лист А-13)	(лист А-13)		

Альбом 4

Типовой проект 904-1-51

Инв.№ подл. | Подп. и дата | Взам.инв.№

29

Инв.№ 8108/4

				904-1-51	А
ГИП	Леонов			Компрессорная станция 4(3)К-120А с вариантами для блокирования	
Нач.отд.	Тажников				
Гл.спец.	Левинский			Компрессорная станция	Стадия: РП; Лист: 2; Листов: 21
Н.контр.	Золотарева				
Рук.гр.	Христофоров			Принципиальная электрическая схема питания	ГИПРОСПЕЦГАЗДОРМАШ г. Ростов-на-Дону
Инж.	Скларева				
Техник	Штатока				

Привязан

Инв.№

Альбом 4

Типовой проект 904-1-51

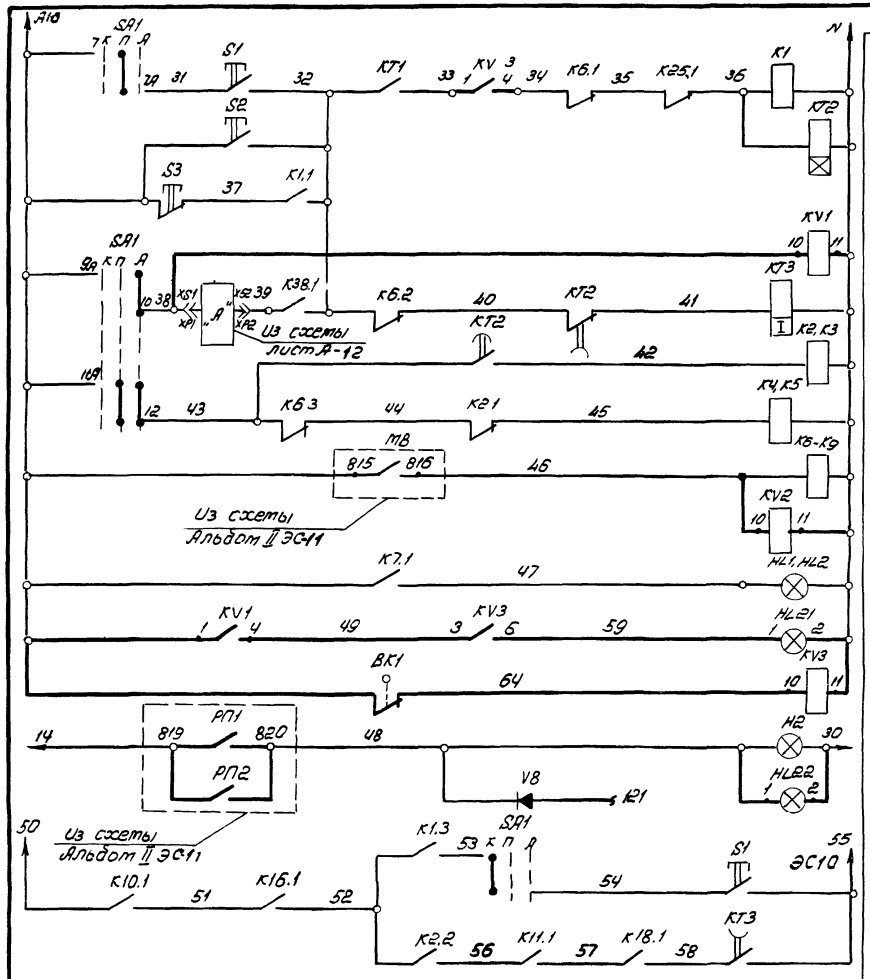

Управление главным двигателем

- Програмный режим
- Кнопочный режим
- Автоматический режим
- Реле пуска
- Реле останова
- Реле повторителя
- ГД Включен
- ГД готов к пуску в автоматическом режиме
- ГД отключен по защите
- В схему соленоида, Включения ГД
- В схему соленоида отключения ГД

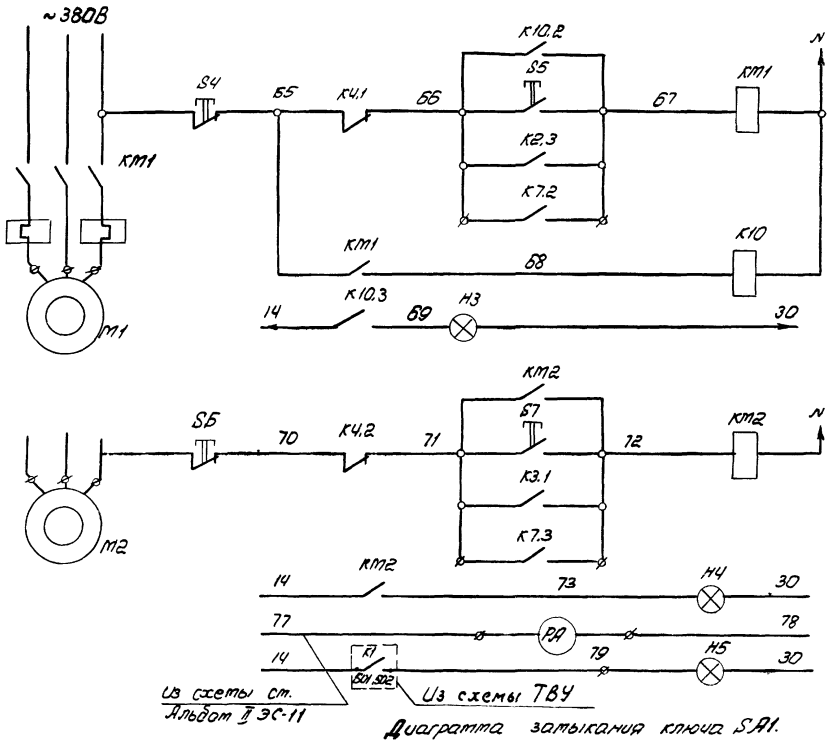

- Управление двигателем стазки цилиндров и сальников
- Управление двигателем стазки механизма движения
- Ток статора ГД
- Состояние возбудителя

Диаграмма замыкания ключа SA1.

Номер секции	Номер контакта		Положение рукоятки					
			-45°		0		+45°	
	Л	П	Л	П	Л	П	Л	П
I	1	2	X					X
II	3	4	X			X		
III	5	6	X			X		
IV	7	8				X		
V	9	10	X					X
VI	11	12					X	X
Режим управления			Кнол		Прог		АВТ	

В схему сигнализации лист А-14

КV2 810 1 Ч Ч03

В схему управления и регулирования лист А-12

КV1 332 3 Б 331

30

Инв. №8108/4

				904-1-51	А
ГИП	Леонов			Компрессорная станция 4(3)К-120А с вариантами для блокирования	
Нач. отд.	Мазников			Компрессор №1	Стадия: РП; Лист: 3; Листов: 21
Гл. спец.	Левинский				
Н. контр.	Золотарева				
Рук. гр.	Хрусто				
Исп.	Клад				
Ст. техн.	Шуст				

Привязан

Инв. №

Инв. № подл. | Подп. и дата | Взам. инв. №

ГИПРОСТРОЙДОРМАШ г. Ростов-на-Дону

Инв. № подл. | Подпись и дата | Взам. инв. №

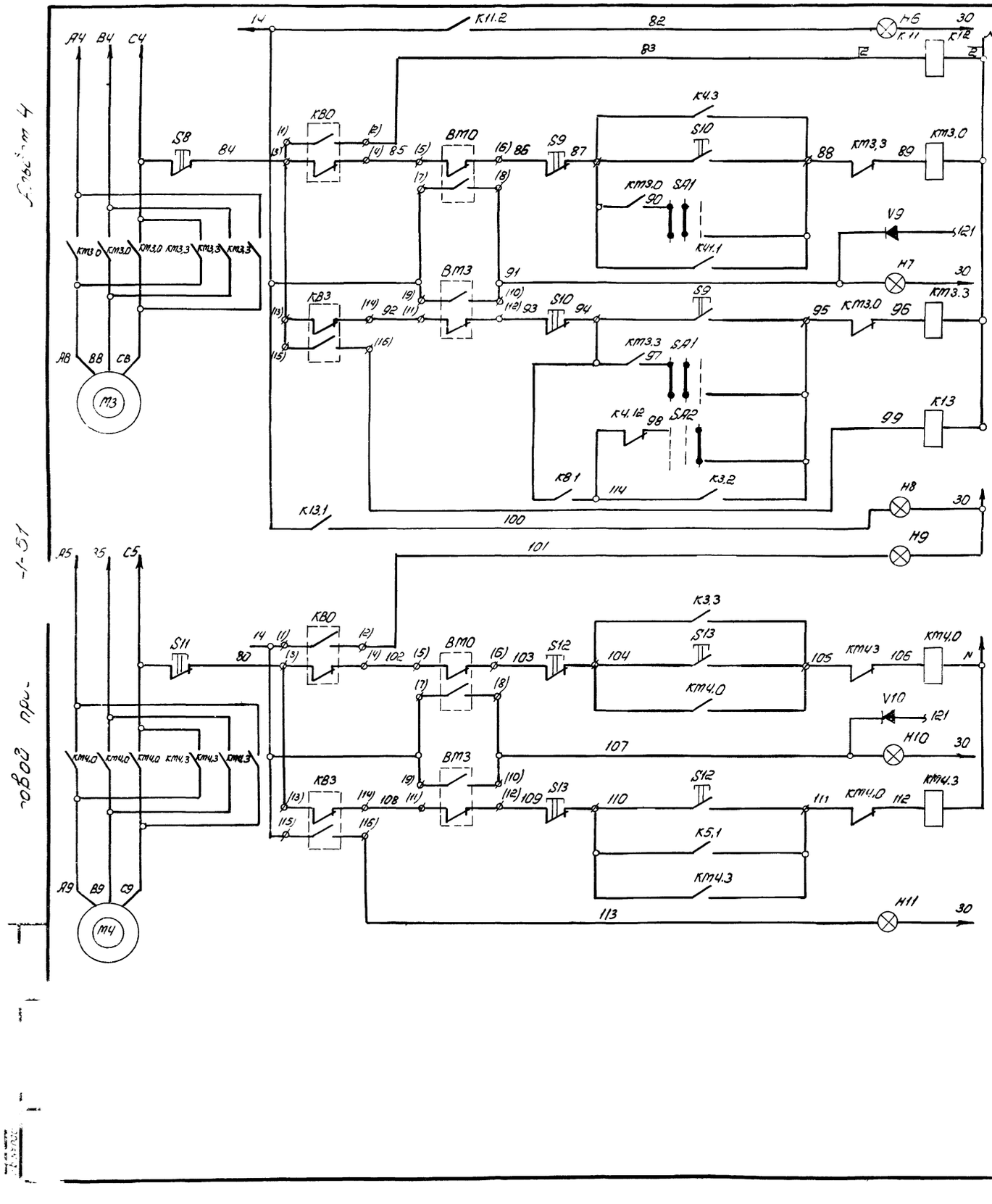

31

Инв. № 8108/4

				904-1-51		А	
				Компрессорная станция 4(3) К-120А с вариантами для блокирования			
				Компрессор №1	Стадия	Лист	Листов
					РП	4	21
ГИП	Леонов			Принципиальная электрическая схема управления, регулирования и сигнализации (продолжение)	ГИПРОДОРМАШ г. Ростов-на-Дону		
Нач. отд.	Мажников						
Гл. спец.	Левинский						
Н. контр.	Золотарева						
Рук. гр.	Христофоров						
Инж.	Скларова						
Ст. техн.	Шуст						

Привязан

Инв. №

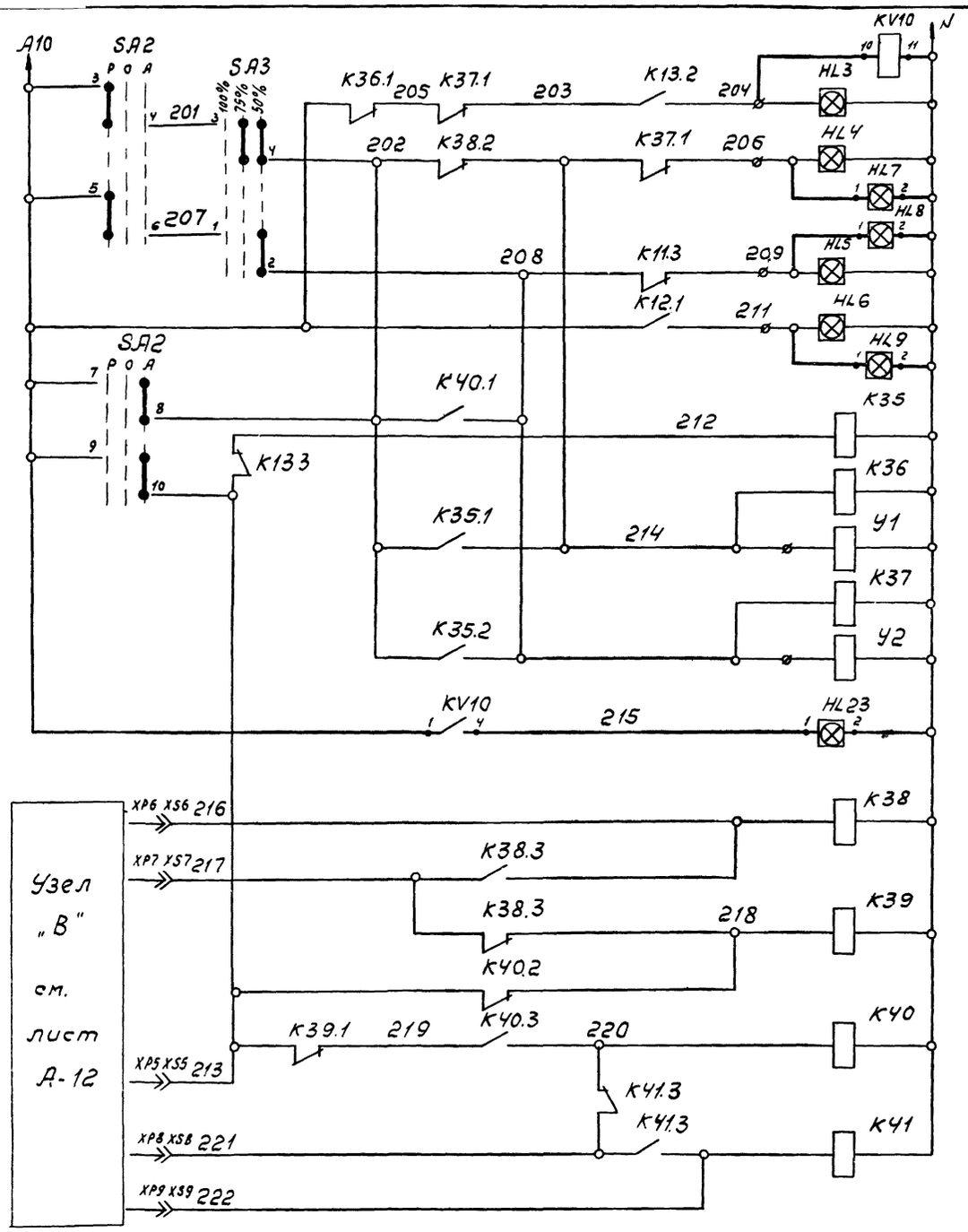

Схема регулирования производительности	100%
	75%
	50%
	0%
	разрешение нагрузки
	Электромагнитные клапаны
	Реле повторители
	100%
	Логическая часть.

Диаграмма замыкания контактов переключателя SA2-УП 5313

Номер секции	Номер контакта		Положение рукоятки					
			45°		0°		+45°	
	Л	П	Л	П	Л	П	Л	П
I	1	2	X	X				
II	3	4	X	X				
III	5	6	X	X				
IV	7	8					X	X
V	9	10					X	X
VI	11	12					X	X
Режим управления			Руч.		0		Авт.	

Диаграмма замыкания контактов переключателя SA3 - УП 5311

Номер секции	Номер контакта		Положение рукоятки					
			-45°		0°		+45°	
	Л	П	Л	П	Л	П	Л	П
I	1	2					X	X
II	3	4			X	X	X	X
Режим управления			100%		75%		50%	

В схему регулирования производительности (лист А-12)

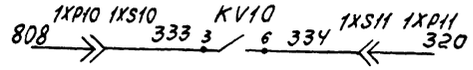

32

Инв. № 8108/4

ГИП	Леонов		5.12.81	904-1-51	А
Нач.отд.	Мажников			Компрессорная станция 4(3)К-120А с вариантами для блокирования	
Гл.спец.	Левинский			Компрессор №1	Стадия: РП; Лист: 5; Листов: 21
Н.контр.	Золотарева				
Рук.гр.	Христофоров			Принципиальная электрическая схема управления, регулирования и сигнализации (продолжение)	ГИПРОСТРОЙДОРМАШ г. Ростов-на-Дону
Инж.	Склярова				
Ст.техн.	Шуст				

Привязан

Инв. №

Подп. и дата | Взам. инв. №

Альбом 4

Типовой проект 904-1-51

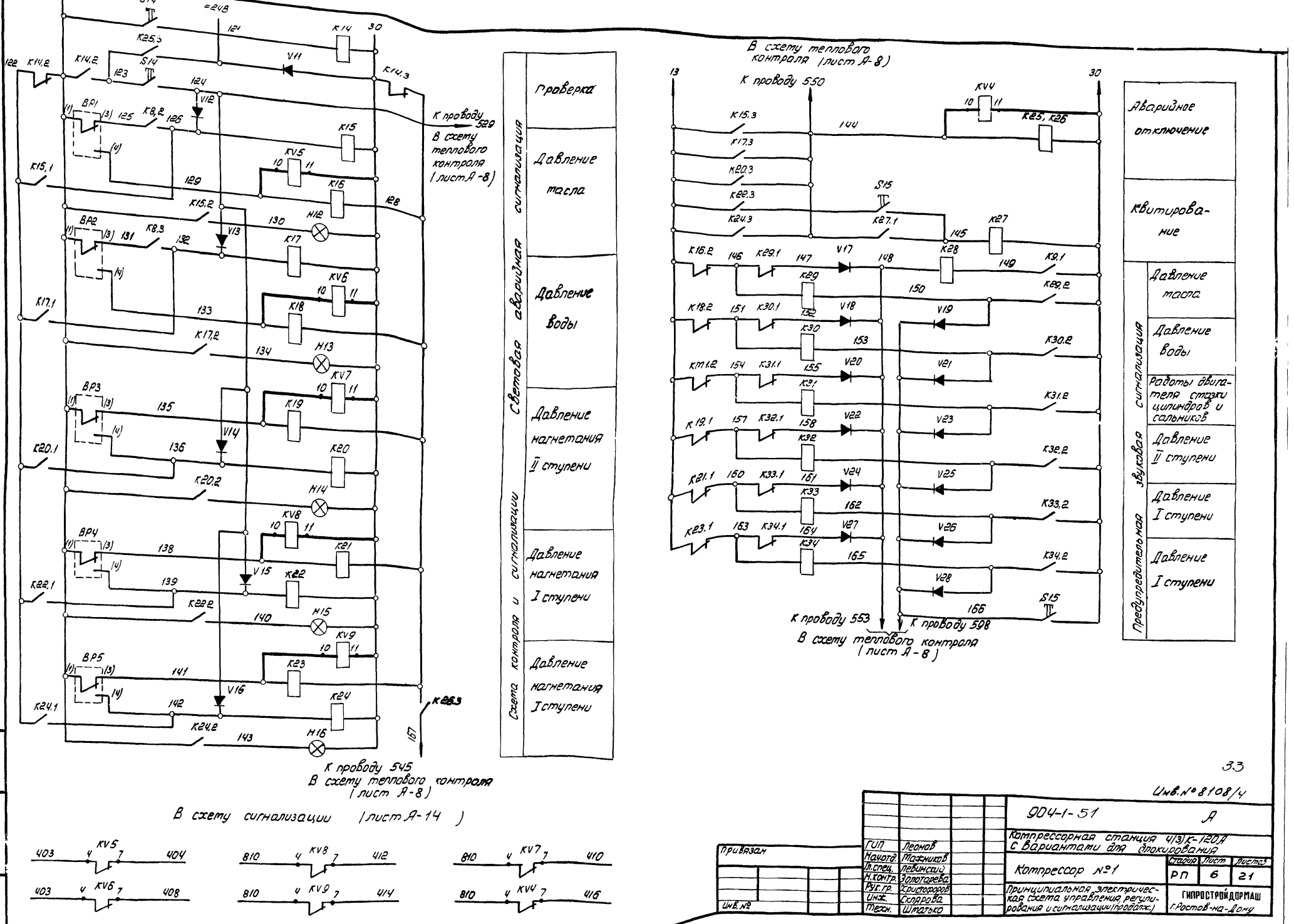
Альбом 4
Типовой проект 904-1-51
Проверка
Давление масла
Давление воды
Давление нагнетания II ступени
Давление нагнетания I ступени
Давление нагнетания I ступени
Световая аварийная сигнализация
Схема контроля и сигнализации
К проводу 529
В схему теплового контроля (лист А-8)
К проводу 545
В схему теплового контроля (лист А-8)
В схему сигнализации (лист А-14)
К проводу 550
К проводу 553
К проводу 598
Аварийное отключение
Квитирование
Давление масла
Давление воды
Работы двигателя стазки цилиндров и сальников
Давление II ступени
Давление I ступени
Давление I ступени
Предупредительная звуковая сигнализация
Привязан
Инв. №
ГИП Леонов
Начотд. Мажников
Гл.спец. Левинский
Н.контр. Золотарева
Рук.гр. Христофоров
Инж. Склярова
Техн. Шматько
904-1-51 А
Компрессорная станция 4(3)К-120А с вариантами для блокирования
Компрессор №1
Стадия РП
Лист 6
Листов 21
Принципиальная электрическая схема управления, регулирования и сигнализации (продолж.)
ГИПРОСТРОЙДОРМАШ г.Ростов-на-Дону
33
Инв.№ 8108/4

Альбом 4

Типовой проект 904-1-51

Поз. обозначение	Наименование	Кол.	Примечание
	Щит ЩКУ		
КТ2	Реле времени пневматическое РВП 72-3221-00У4 ТУ16.523.472-79Е	1	
КТ3	То же РВП 72-3222-00У4 ТУ16.523.472-79Е	1	
К1-К13, К35-К41	Реле электромагнитное РПУ-0-661, ~220В ТУ16.523.295-79Е	20	
К14-К34	Реле электромагнитное РПУ-0-611, ~24В, ТУ16.523.295-79Е	21	
SA1	Переключатель универсальный УП5313 с 553 ТУ 16.524.074-71	1	
SA2	Переключатель универсальный УП 5313 с 70 ТУ16.524.074-71	1	
SA3	Переключатель универсальный УП 5313- с 35 ТУ16.524.074-71	1	
PA	Амперметр Э365-2, шкала 20-100-600А, ТУ25.04.3720-79Е	1	
BP1, BP2	Манометр МП4-Ш, шкала		
BP4, BP5	0-0,6 МПа (0-6 кгс/см²) ТУ25.02.946-74	4	
BP3	Манометр МП4-Ш, шкала 0-1,6 МПа (0-16 кгс/см²) ТУ25.02.946-74	1	
KM1	Пускатель магнитный ПМЕ-071, У3 +4р конт. ОСТ 160.536.001-72	1	
KM2	Пускатель магнитный ПМЕ-111, 3з + 2р конт. ОСТ 160.536.001-72	1	
KM3, KM4	Пускатель магнитный ПМЕ-073, У3 +4р конт. ОСТ 160.536.001-72	2	

Поз. обозначение	Наименование	Кол.	Примечание
SB2, SB5, SB7, SB9, SB10, SB12, SB13, S3	Кнопка управления КЕ-011, исп 2 цвет толкателя, черный ТУ16.526.407-76	7	
	Кнопка управления КЕ-021, исп.2 цвет толкателя красный ТУ16.526.407-76.	1	
SB4, SB6, SB8, SB11	Кнопка управления КЕ-011 исп.2 цвет толкателя красный ТУ16.526.407-76	4	
S1, S14, S15	Кнопка управления КЕ-011 исп.1 цвет толкателя черный ТУ16.526.407-76	3	
BK2	Микропереключатель МП2101, исп. 3, ТУ16.526.322-73	1	
H2÷ -H22	Лампа накаливания коммутаторная КМ24-35,0, 03А ГОСТ 6940-74	21	
H23, H24	Лампа накаливания Б220-60, ГОСТ 2239-79	2	
HL1 -HL6	Лампа накаливания Ц220-10, ~220В, 10Вт со штифтовым цоколем В 15d/18	6	
VD -VD28	Диод кремниевый КД 202Л ГОСТ 5.1922-73	21	
HA1	Сирена сигнальная СС-1, ~220В 103 дБ ТУ16.539.383-79Е	1	
HA2	Звонок постоянного тока ЗВОФ 2470 В4, =24В МРТУ 16.539.401-71	1	
	Центральный щит компрессорной Панель 1		
KV1 -KV3, KV10	Реле промежуточное универсальное РПУ-0-962 У4, ~220В 50Гц, 2 переключающих контакта ТУ16.523.295-75	4	
KV4 -KV9	Реле промежуточное универсальное РПУ-0-91204, =24В, 2 переключающих контакта ТУ16.523.295-75	6	

Поз. обозначение	Наименование	Кол.	Примечание
HL7-HL9, HL23	Табло световое ТСМ ТУ16-535-424-70	4	
HL21	Арматура сигнальная ЛС-53 ~220В, линза зеленая ТУ16-535.417-75	1	
HL22	Арматура сигнальная ЛС-53, =24В, линза красная ТУ 16.535.417-75	1	
	Аппаратура по тесту		
У1, У2	Клапан электромагнитный трехходовой КЭТ-16	2	Поставляется комплектно с компрессором
BK1	Выключатель конечный ВПК-1110, количество полюсов 2, =24В; 0,6А	1	поставляется комплектно с компрессором

1. Схема выполнена на основании черт. 291-1033 ПО Пензкомпрессормаш.
2. Схема выполнена для компрессора №1, для компрессоров №2 - №4(3) схема аналогична.
3. Спецификация приведена для одного компрессора.

Привязан

Инв.№

Инв.№ подл. | Подп. и дата | Взам.инв.№

Инв.№ 08108/4

					904-1-51	А
ГИП	Перков				Компрессорная станция 4(3)К-12ОА с вариантами для блокирования	
Нач.отд.	Мажников					
Гл.спец.	Левинский				Компрессор №1	Стадия: РП; Лист: 7; Листов: 21
Н.контр.	Золотарева					
Рук.гр.	Кисляфорова				Принципиальная электрическая схема управления, регулирования и сигнализации (окончание)	ГИПРОСТРОЙДОРМАШ г. Ростов-на-Дону
Инж.	Сагарова					
Техник	Штатько					

Альбом 4

Типовой проект 904-1-51

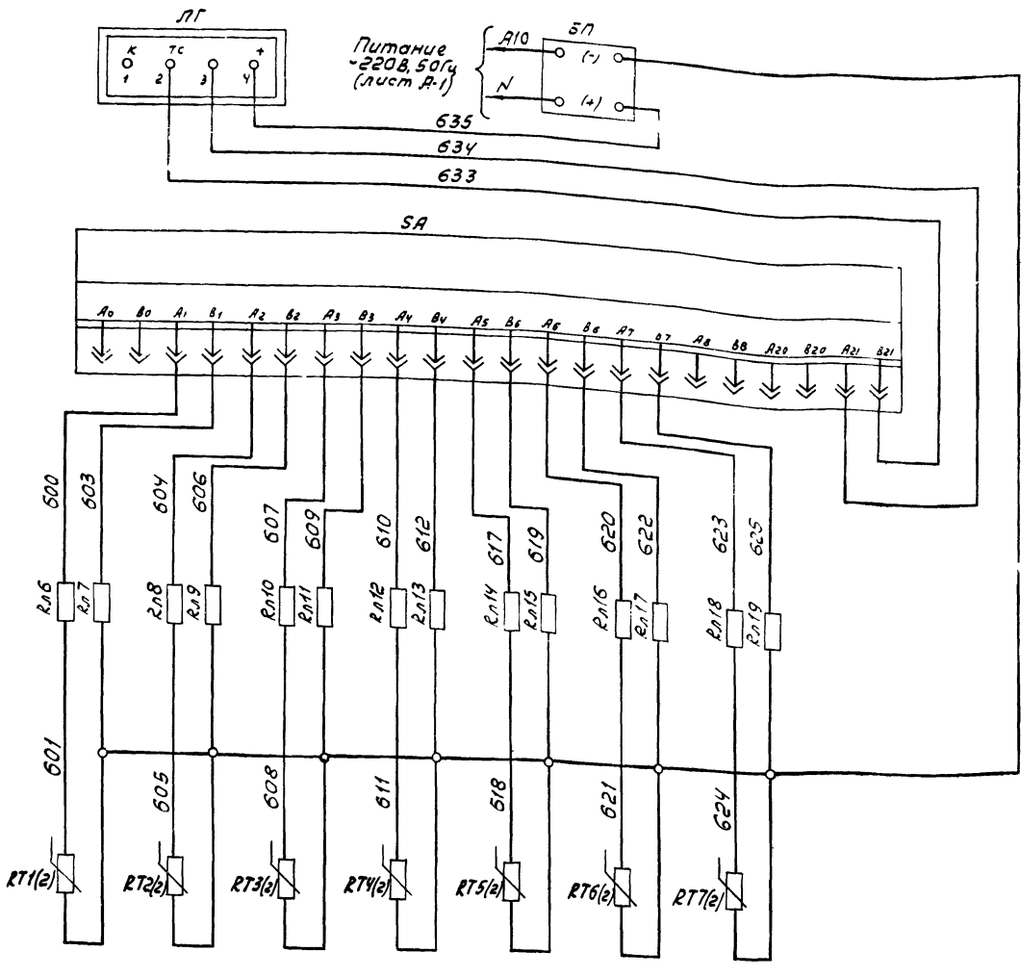

Поз. обозначение	Наименование	Кол.	Примечание
	Щит ЩКУ		
	Конденсатор УЖО. 464.073 ТУ		
C10, C11	К50-12-160В х 200 мкФ	2	
C12÷C15	К50-12-25В х 1000 мкФ	4	
FA3 FA4	Предохранитель ПК-30-0.5 ГОСТ 5010-75	2	
V100, V101	Блок выпрямительный КЦ402Е		
	УФО. 366. 006 ТУ	2	
V102, V103	Стабилитрон КС515А а А0.336.002 ТУ	2	
V104, V105	Транзистор МП-26 ГОСТ 14830-75Е	2	
V106, V107	Транзистор П217А СН3.365.017 ТУ	2	
R10, R11	Резистор МЛТ-2-1,6 к ГОСТ 7113-77Е	2	
R12, R13	Резистор МЛТ-2-2 к ГОСТ 7113-77Е	2	
S.A	Переключатель ПТИ МТУ 2508.116-77Е	1	
T2	Трансформатор однофазный понижающий ОСМ-0.063 380/29/29 ГОСТ 16710-76	1	
БП	Сетевой выпрямитель СВ УМ	1	
ЛГ	Логометр щитовой типа ШВ9000 гр 21, шкала 0÷200°С ТУ 25-04-2481-75	1	
K50-K54	Реле промежуточное РПУ-0-611, =24В		
	ТУ 16-523.472-75	5	
K47-K49	Реле РЭС 9 РС4.524.200П2 РС0.452.045 ТУ	3	
H50-H59	Лампа накаливания КМ 24-35 ГОСТ 6940-74	10	
Рл1-Рл19	Подгоночная катушка 2,5 Ом	19	
RT1÷RT7	Термопреобразователь двойной ТСП-5071		
	гр. 21, ℓ = 120 мм ТУ 25.02.716-73	7	
V111÷V125	Диод кремниевый Д226 Щ63.362.002 ТУ	15	
XS12÷XS16	Розетка РГ1Н-2-25 0Ю0.364.007 ТУ	5	
	Центральный щит компрессорной		
	Панель 1		
KV11÷KV15	Реле промежуточное РЛУ-0-912У4=24В		
	ТУ 16-523.295-75	5	

1. Схема выполнена на основании чертежа 43035-33 ПО "Пензкомпрессормаш"
2. Схема выполнена для компрессора №1, для компрессоров №2-№4 схема аналогична
3. Спецификация приведена для одного компрессора.

Инв. №8108/4

Подп. и дата | Взам. инв. №

Привязан

ГИП	Леонов		
Нач.отд.	Мажников		
Гл.спец.	Левинский		
Н.контр.	Золотарева		
Рук.гр.	Христофоров		
Инж.	Склязова		

904-1-51 А

Компрессорная станция У13/К 120Р с вариантами для блокирования

Компрессор №1.

Стадия	Лист	Листов
РП	8	с1

Принципиальная электрическая схема теплового контроля (начало)

ГИПРОСТРОЙДОРМАШ г. Ростов-на-Дону

Альбом 4

Типовой проект 904-1-51

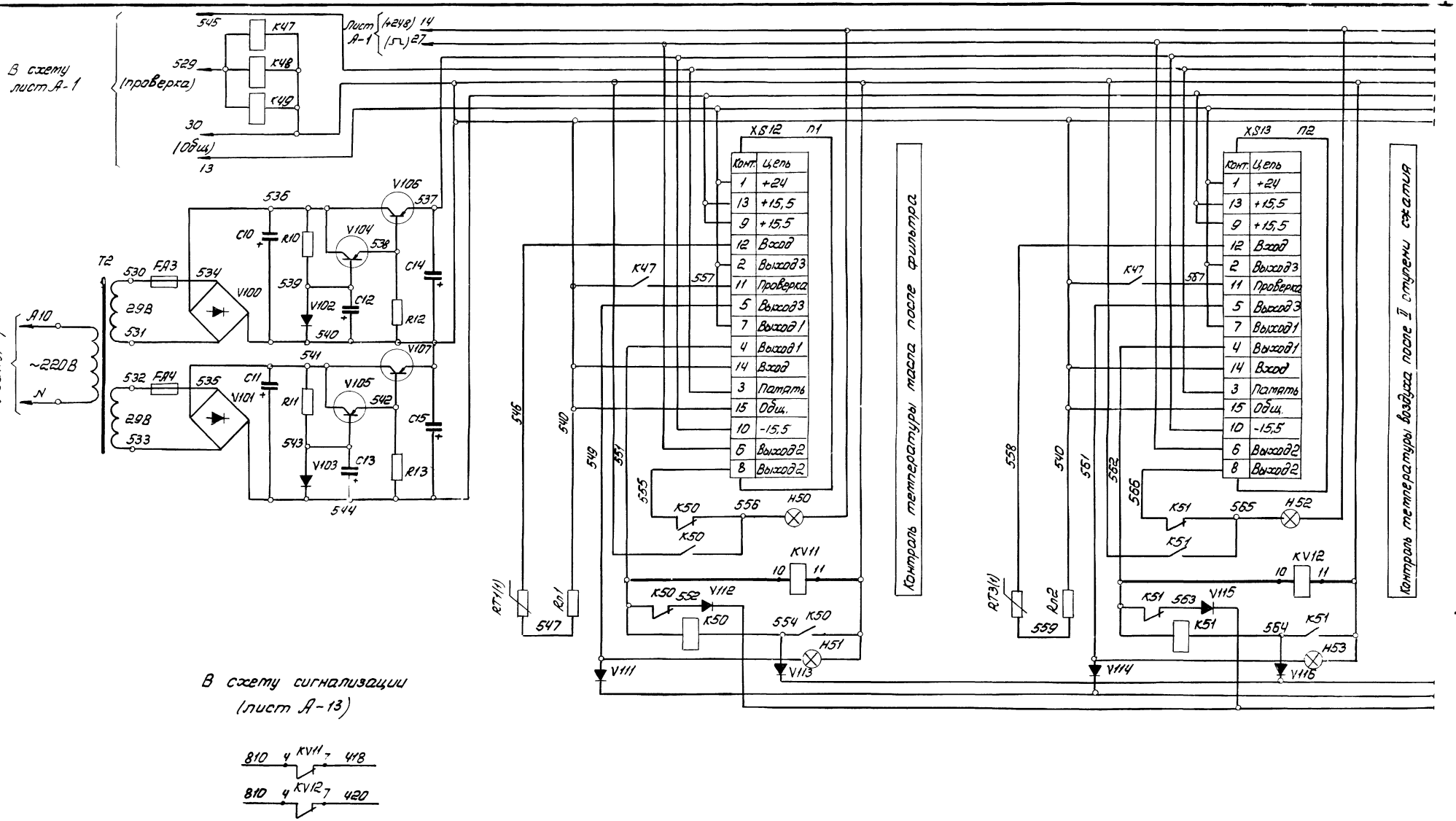

В схему сигнализации (лист А-13)

36

Инв.№ 8108/4

				904-1-51	А
				Компрессорная станция 4(3)К-120А с вариантами для блокирования	
ГИП	Леонов			Компрессор №1	Стадия: РП; Лист: 9; Листов: 21
Нач.отд.	Мажников				
Гл.спец.	Левинский				
Н.контр.	Золотарева			Принципиальная электрическая схема теплового контроля (продолжение)	ГИПРОСТРОЙДОРМАШ г.Ростов-на-Дону
Рук.гр.	Христофоров				
Инж.	Скляров				
Ст.техн.	Шуст				

Привязан

Инв.№

Взам.инв.№

Подпись и дата

Инв.№ подл.

Копировал Скляров

Кв.правил Васильева

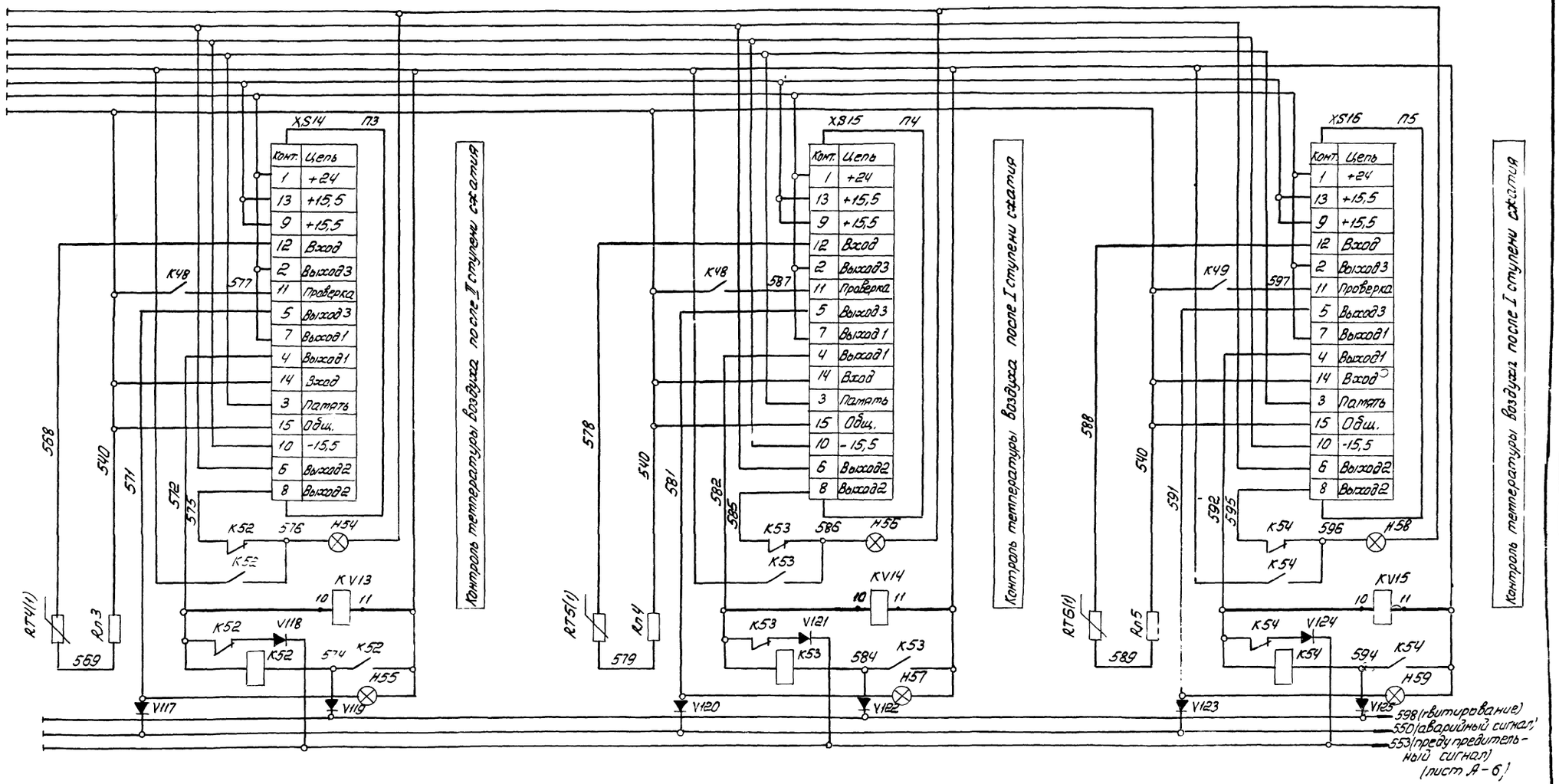

В схему сигнализации
(лист А-13)

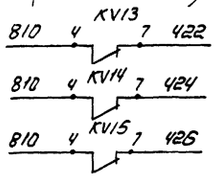

37

Инв.№ 8108/4

				904-1-51	А
				Компрессорная станция ч/з К-12АА с вариантом для блокирования	
привязан				Компрессор №1	Стадия: РП; Лист: 10; Листов: 21
	ГИП	Леонов		принципиальная электрическая схема теплового контроля (окончание)	ГИПРОСТРОЙДОРМАШ г. Ростов-на-Дону
	Нач.отд.	Мажников			
	Гл.спец.	Левинский			
	Н.контр	Золотарева			
	Рук.гр.	Христофоров			
	Инж.	Скворова			
Инв.№	Техн.	Шуст			

Инв.№ подл. | Подп. и дата | Взам. инв.№

Альбом 4

Типовой проект 904-1-51

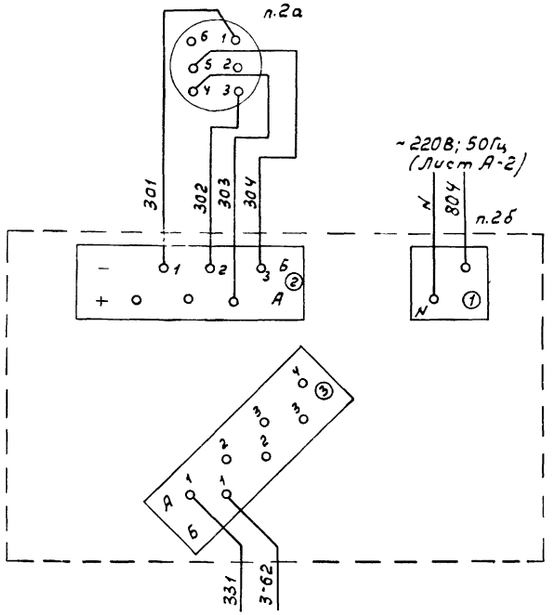

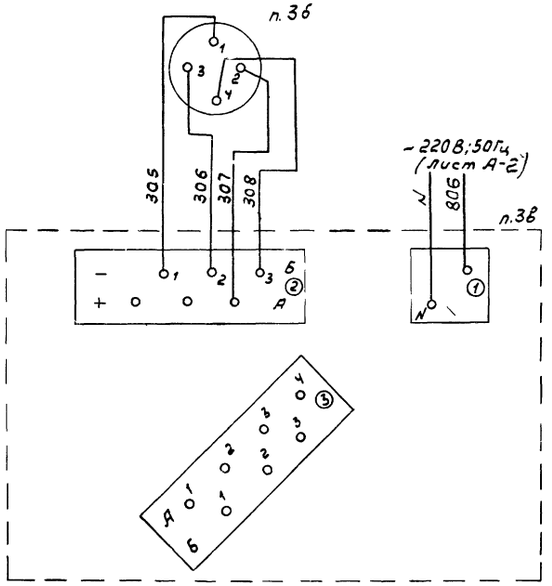

1. Описание работы схемы см. общие данные (лист А-3).
2. Выдержку времени реле КТ5, КТ6 уточнить при наладке.

Поз. обозначение	Наименование	Кол.	Примечание
	Центральный щит компрессорной Панель 5		
KV17, KV20, KV22, KV23, KV24, KV26	Реле промежуточное универсальное РПУ-0-961 УЧ ~220В; 50Гц, 3 переключающих контакта ТУ16-523.295-75	6	
KV18, KV19	То же РПУ-0-962 ~220В; 50Гц		
KV21, KV25	2 переключающих контакта ТУ16-523.295-75	4	
KT5, KT6	Реле времени РВЧ-3У4, ~220В; 50 Гц ТУ16-523.255-75 (0,5-15 мин)	2	
SB1, SB2	Кнопка управления КЕ-011 исп.2 толкатель цилиндрический черный ТУ16-526.407-76	2	
п.2б	Прибор дифференциальный трансформаторный КСД2-003	1	
п.3в	То же КСД2-054	1	
KT7	Реле времени пневматическое РВП-72-3222-00У4, ~220В, ТУ16.523.114-72	1	
1XS-4XS, 1XP-4XP	Разъем ШР40У14Н1Г2	4	
	Аппаратура по месту		
BP6 BP7	Манометр электроконтактный ЭКМ-1У Пределы измерения 0-10 кгс/см²	2	
п.2а	Манометр МЭД 223 64	1	
п.3б	Дифманометр ДМ 23573	1	
п.5	Манометр электроконтактный ЭКМ-1У	1	
НА3	Звонок электрический ~220В ГОСТ 7220-66	1	

Инв. №8108/4

Привязан

Инв. №

ГИП	Леонов		5.12.81
Нач.отд.	Мажников		
Гл.спец.	Лебинский		
Н.контр.	Золотарева		
Рук.гр.	Христофоров		
Инж.	Склярова		
Техник	Штатько		

904-1-51 А-

Компрессорная станция 4(3)К-120А с вариантами для блокирования

Компрессорная станция

Стадия	Лист	Листов
РП	11	21

Принципиальная электрическая схема управления и регулирования (начало)

ГИПРОСТРОЙДОРМАШ г.Ростов-на-Дону

Инв.№ подл. | Подп. и дата | Взам. инв.№

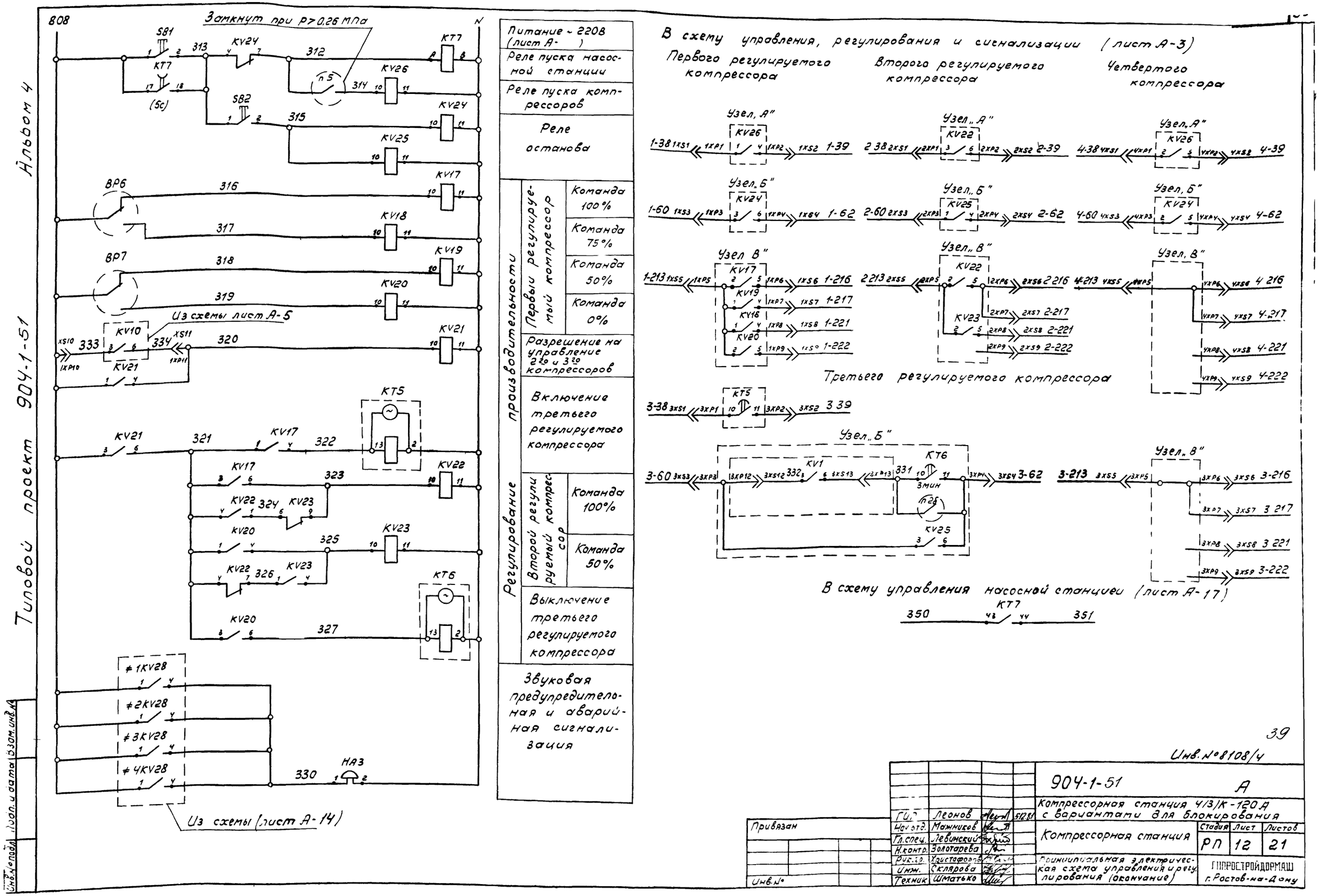

39

Инв. № 8108/4

904-1-51				А
Компрессорная станция 4/3/К-120А с вариантами для блокирования				
Компрессорная станция	Стадия	Лист	Листов	
	РП	12	21	
Принципиальная электрическая схема управления и регулирования (окончание)	ГИПРОСТРОЙДОРМАШ г. Ростов-на-Дону			

ГИП	Леонов		5.12.81
Нач.отд.	Мажников		
Гл.спец.	Левинский		
Н.контр.	Золотарева		
Рук.гр.	Христофоров		
Инж.	Склярова		
Техник	Шматько		

Привязан

Инв. №

Инв. № подл. | Подп. и дата | Взам. инв. №

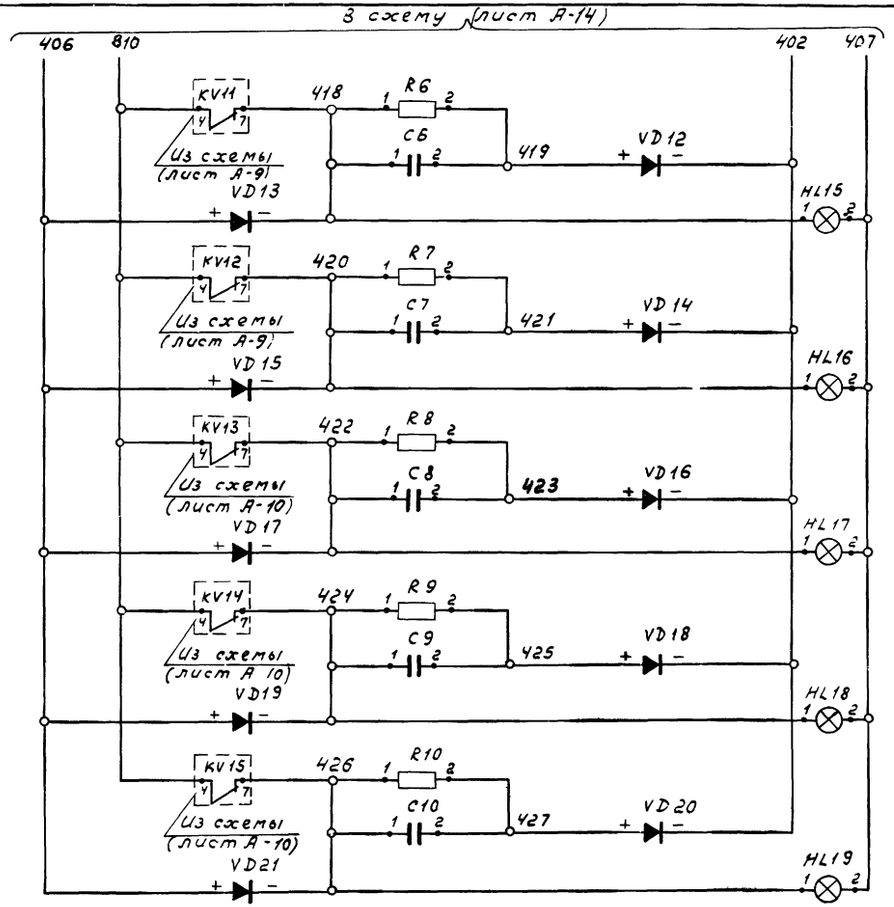

Масла после фильтра
Воздуха после II ступени сжатия
Воздуха после II ступени сжатия
Воздуха после I ступени сжатия
Воздуха после I ступени сжатия

Температуры

Предупредительная световая сигнализация

Поз. обозначение	Наименование	Кол.	Примечание
	Центральный щит		
	компрессорной		
	Панель 1.		
HL15-	Арматура сигнальная		
-HL19	АС-53 ~ 220В линза желтая,		
	ТУ16-535.417-75	5	
VD12-	Диод кремниевый плоскостной		
-VD21	Д-226Б, Jпр=0,3А, Uобр.=400В	10	
R-6-	Резистор металлопленочный		
-R10	МЛТ-0,25, Рном=0,25 Вт		
	ГОСТ 7113-77Е	5	
C6-	Конденсатор МБГП-2, 2мкф,		
-C10	U=600В ГОСТ 6118-72	5	

Альбом 4

Типовой проект 904-1-51

Инв.№ подл. | Подп. и дата | Взам.инв.№

Инв.№ 8108/4

Привязан

Инв.№

ГИП	Леонов		5128
Нач.отд.	Мажников		
Гл.спец.	Левинский		
Н.контр.	Золотарева		
Рук.гр.	Христофоров		
Инж.	Склярова		
Ст.техн.	Шуст		

904-1-51 А

Компрессорная станция 4/3/К-120А с вариантами для блокирования

Компрессор №1.

Стадия	Лист	Листов
РП	13	21

Принципиальная электрическая схема сигнализации по температуре.

ГИПРОСТРОЙДОРМАШ г.Ростов на Дону

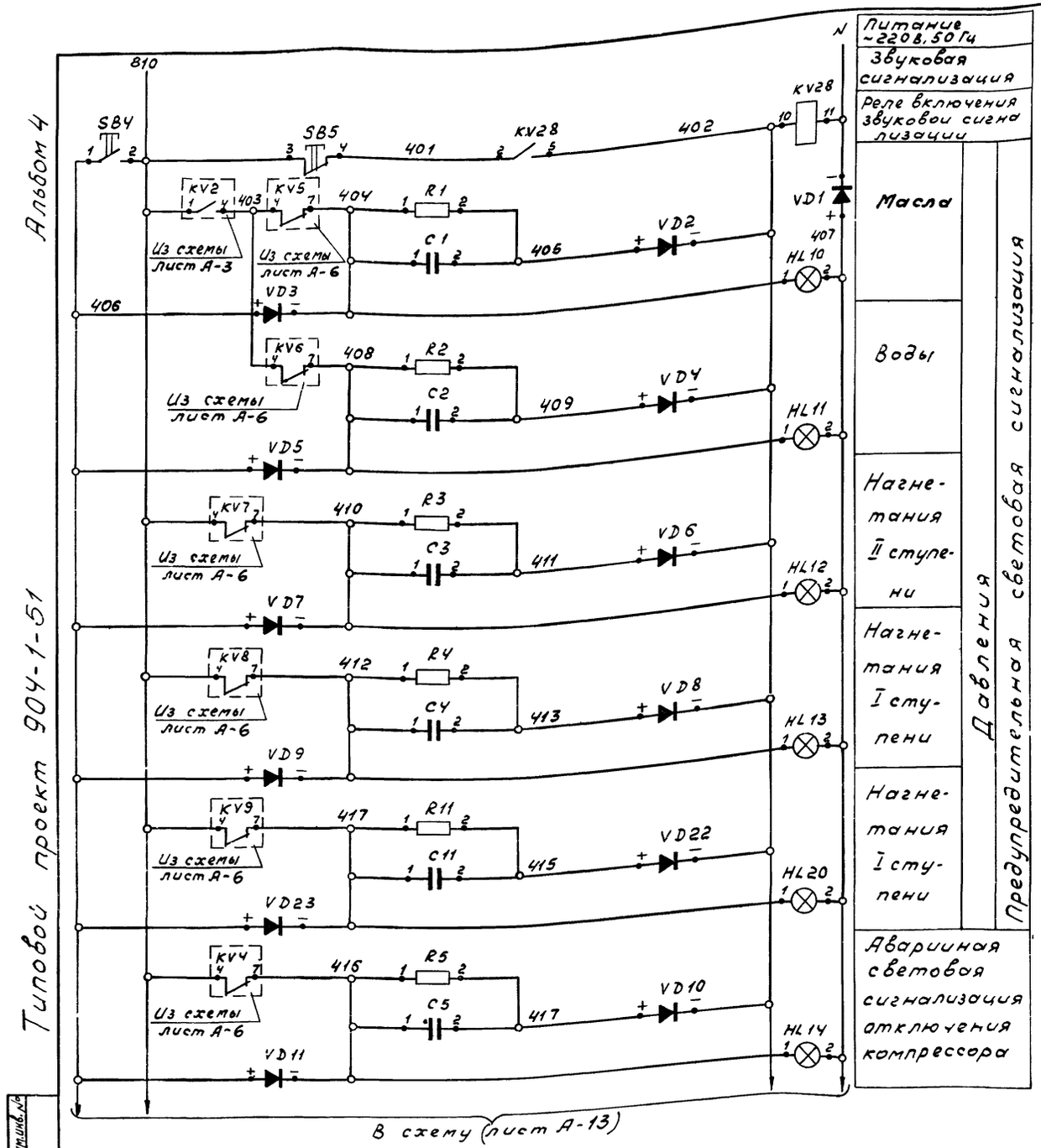

Альбом 4

Типовой проект 904-1-51

Поз. обозначение	Наименование	Кол.	Примечание
	Центральный щит компрессорной		
	Панель 1		
KV28	Реле промежуточное универсальное РПУ-0-96144, ~220В 50Гц		
	3 переключающих контакта		
	ТУ16-523.295-75	1	
SB4,	Кнопка управления КЕ-011,		
SB5	исп 2, толкатель цилиндрический черный ТУ16-526.407-76	2	
HL10-	Арматура сигнальная ЛС-53,		
-HL13	~220В, линза желтая		
HL20	ТУ16-535.417-75	5	
HL14	То же, ЛС-53 линза красная	1	
VD2-	Диод кремниевый		
-VD11,	плоскостной Д-226Б		
VD22,	Iпр=0,3А, Uобр=400В		
VD23		12	
VD1	То же, Д-246Б, Iпр=5А, Uобр=400В	1	
R1-	Резистор металлопленочный		
-R5,	МЛТ-0.25 Рном=0,25 Вт		
R11	ГОСТ 7113-66	6	
C1-	Конденсатор МБГП-2		
-C5,	2 мкф, U=600В		
C11	ГОСТ 6118-78	6	

Инв. № подл. | Подп. и дата | Взам. инв. №

Привязан

Инв. №

ГИП	Леонов		5.12.81
Начотд.	Мажников		
Гл.спец.	Левинский		
Н.контр.	Золотарева		
Рук. гр.	Христофоров		
Инж.	Склярова		
Ст.техн.	Шуст		

904-1-51 А

Компрессорная станция 4(3)К-120А с вариантами для блокирования

Компрессор №1.

Стадия	Лист	Листов
РП	14	21

Принципиальная электрическая схема сигнализации по давлению.

ГИПРОСТРОЙДОРМАШ г. Ростов на Дону

41

Инв. №8108/4

Альбом 4

Типовой проект 904-1-51

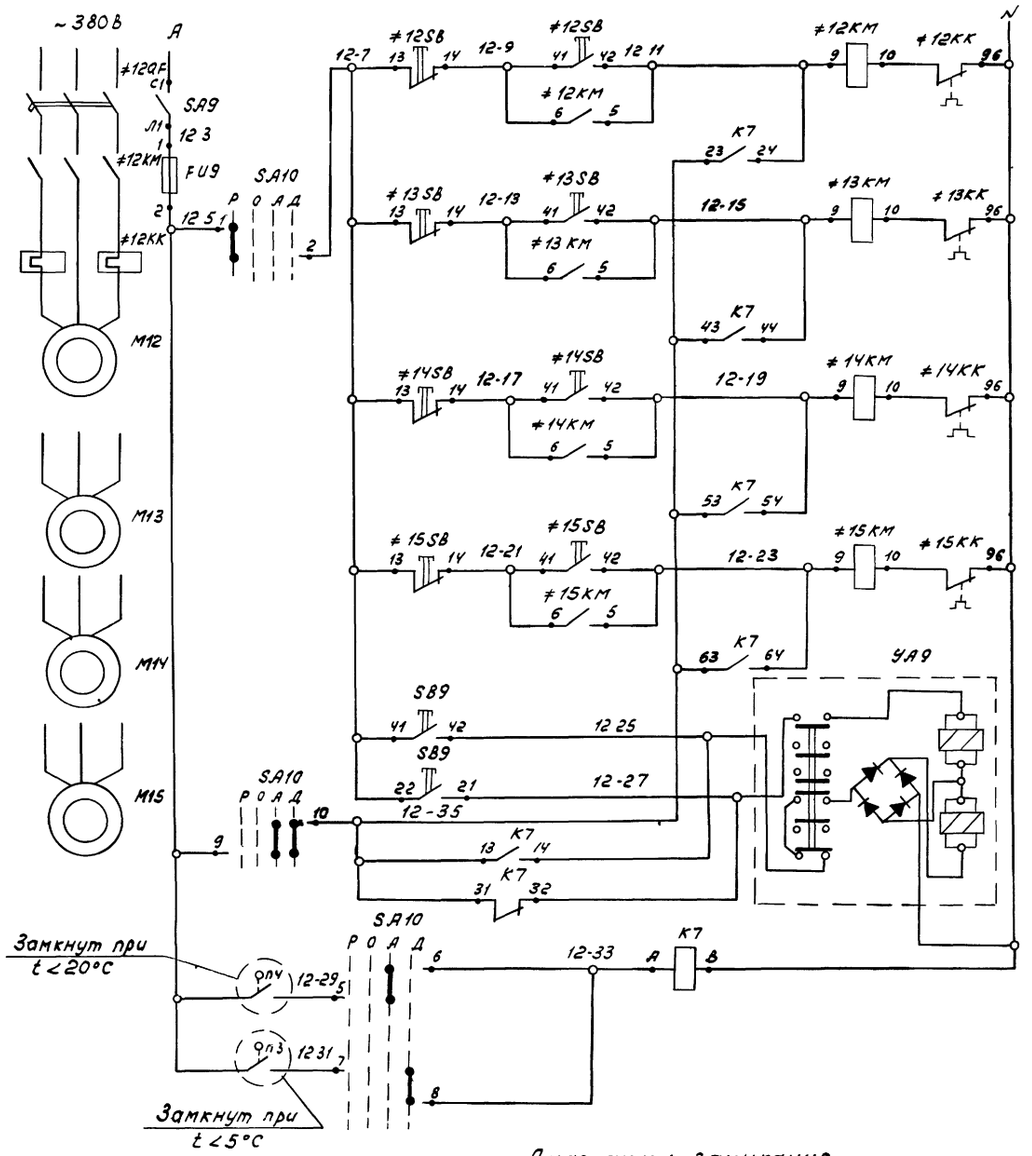

Поз. обозначение	Наименование	Кол.	Примечание
	Центральный щит компрессорной		
	Панель 5		
К7	Реле электромагнитное РПУ-2-066203		
	-220В; 50Гц 6з+2р конт ТУ16-523331-78	1	
SA10	Универсальный переключатель		
	УП 5313-Ф521 ТУ16-524.074-75	1	
SA9	Выключатель пакетный ПВ1-10		
	ОСТ16 0526 001-77	1	
FU9	Предохранитель трубчатый ПТ-10		
	Jпл.вст. = 6А ТУ36.1101-71	1	
	Аппаратура по месту		
п.3;п.4	Датчик температуры камерный		
	Биметаллический ДТКБ-53	2	
УА9	Вентиль 15кч 892 п.3	1	Заказ и в части 03
	Элементы управления электро-		
	двигателями М12-М15		
КМ12-КМ15	Магнитный пускатель	4	
QF12-QF15	Автоматический выключатель	4	
КК12-КК15	Реле тепловое	4	
#12SB-#15SB	Пост управления кнопочный		
SB9	ПКЕ 722-2У3 ТУ16.526.216-78	5	

Ручной режим	Управление электродвигателями отопительных агрегатов	№1	№2	№3	№4
Открытие	Управление вентилем на теплоносителе				
Закрытие					
Рабочий	Режим управления				
Дежурный					

Диаграмма замыкания контактов переключателя SA10

УП5313-Ф521										
NN секции	N контакта		-90°		-45°		0		+45°	
	Л	П	Л	П	Л	П	Л	П	Л	П
I	1	2	X	X						
II	3	4					X	X		
III	5	6					X	X		
IV	7	8							X	X
V	9	10					X	X	X	X
VI	11	12	X	X	X	X				
Режим управл			Руч		0		Авт		Деж	

42

Инв. № 8108/4

ГИП	Леонов		5.12.81	904-1-51	А
Нач.отд.	Мажников			Компрессорная станция 4(3)К-120А с вариантами для блокирования	
Гл.спец.	Левинский			Отопительные агрегаты	Стадия: РП; Лист: 15; Листов: 21
Н.контр.	Золотарева				
Рук.гр.	Христофоров			Принципиальная электрическая схема управления.	ГИПРОСТРОЙДОРМАШ г.Ростов на-Дону
Инж.	Склярова				
Техник	Шматько				

Привязан

Инв. №

Инв. № подл. | Подп. и дата | Взам. инв. №

Альбом 4

Типовой проект 904-1-51

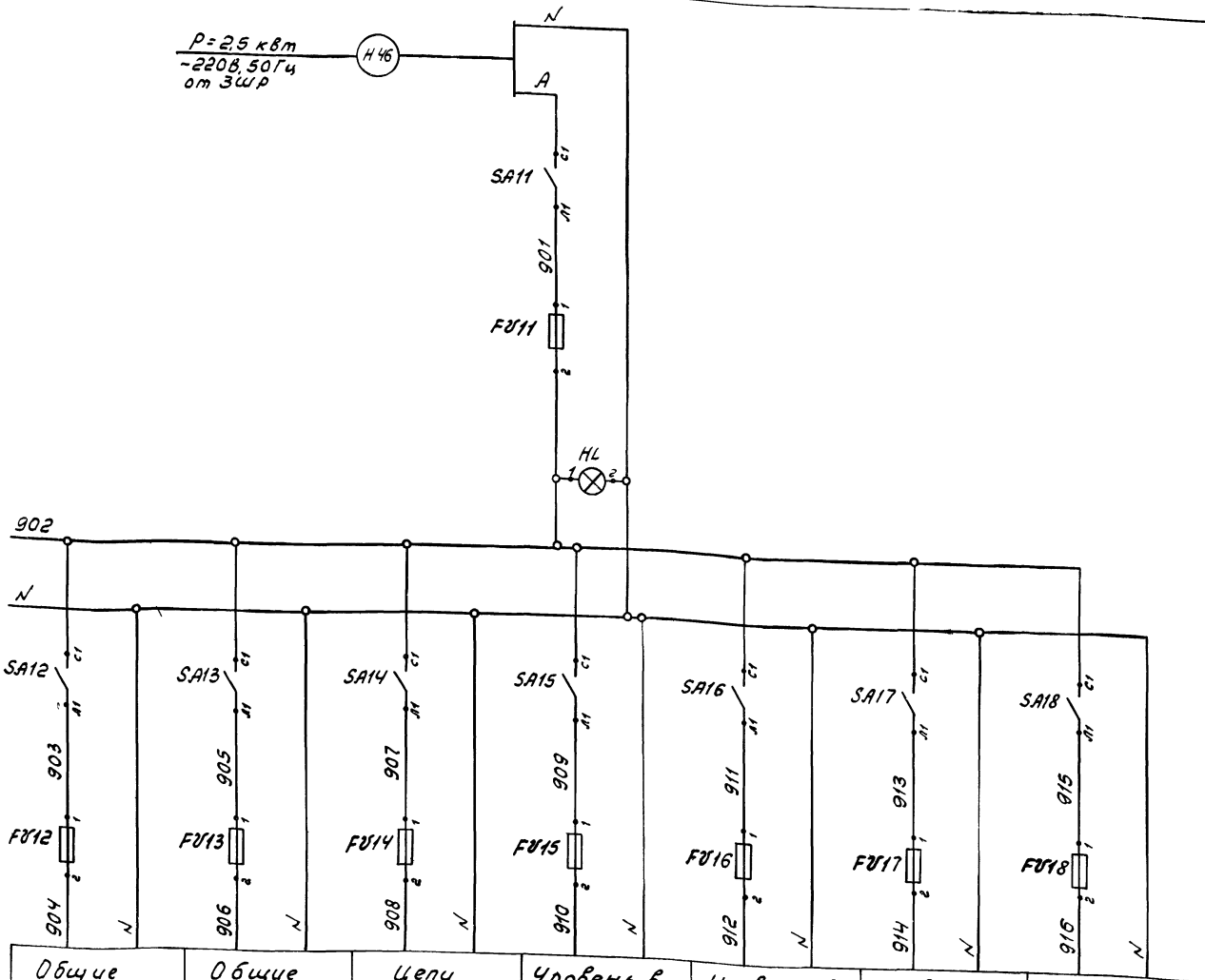

Поз. обозначение	Наименование	Кол.	Примечание
	Щит насосной		
SA11-	Выключатель пакетный		
-SA18	ПВ1-10 ОСТ16 0526 001-77	8	
	Предохранитель трубчатый		
	ТУ36.1101-71 ПТ-10		
FU11	Iпл.вст-10А	1	
FU13, FU12, FU13	Iпл.вст-2А	3	
FU14	Iпл.вст-4А	1	
FU15-FU17	Iпл.вст-0,5А	3	
HL	Лампа сигнальная ЛС-53		
	линза белая ~220В ТУ16-535.417-75	1	

Инв. № подл. | Подп. и дата | Взам. инв. №

Привязан

Инв. №

ГИП	Леонов		
Нач.отд.	Мажников		
Гл.спец.	Левинский		
Н.контр.	Золотарева		
Рук.гр.	Христофоров		
Инж.	Склярова		
Ст.техн.	Шуст		

904-1-51 А

Компрессорная станция 4(3) К-120А с вариантами для блокирования

Насосная станция водопровода оборотной воды

Принципиальная электрическая схема питания

Стадия	Лист	Листов
РП	16	21

ГИПРОСТРОЙДОРМАШ г. Ростов-на-Дону

Инв. № 8108/4

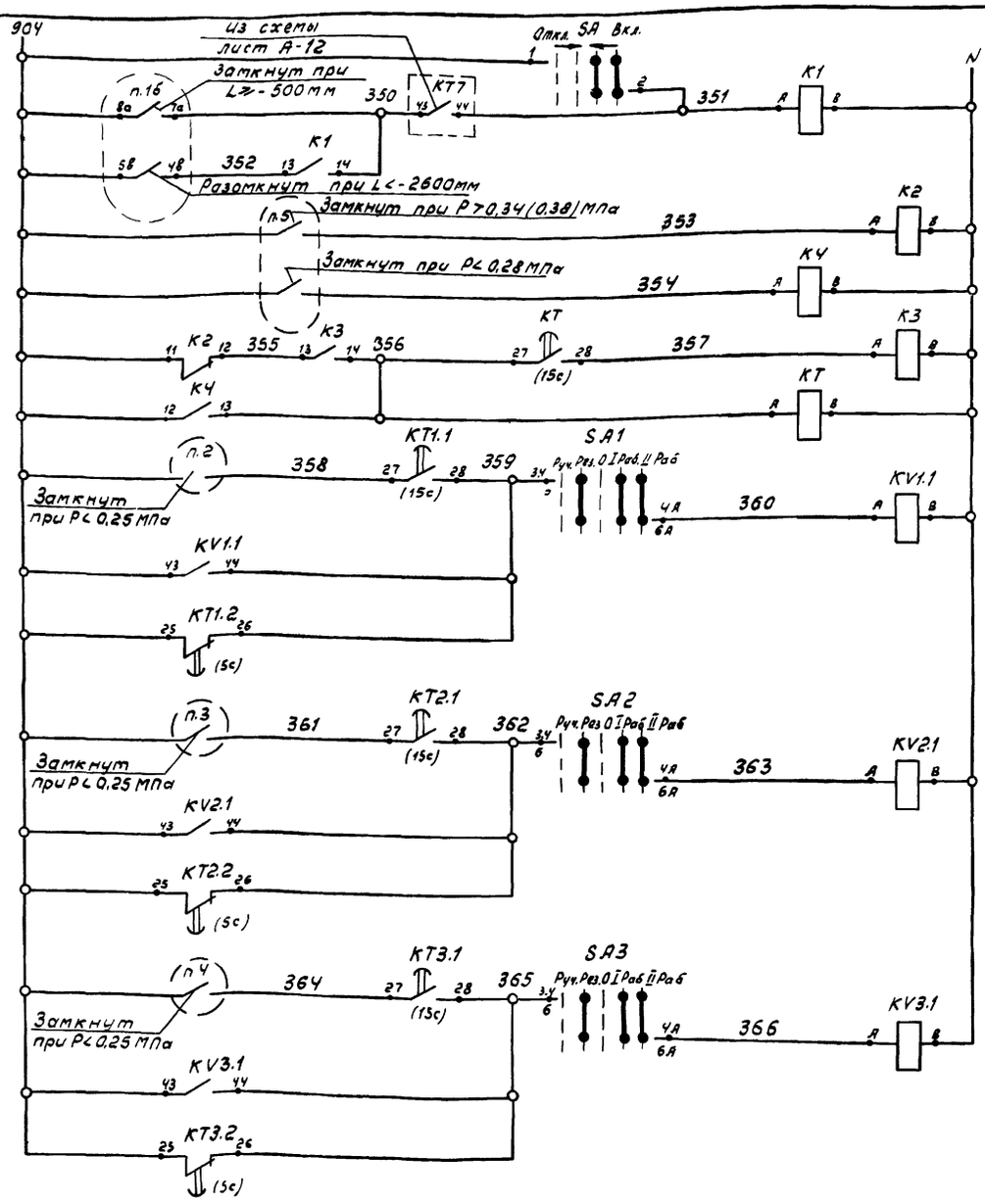

Питание ~220В, 50Гц
Лист А-16

Общие цепи управления насосами

- Реле пуска насосов
- Реле повторители
- Реле пуска второго рабочего насоса
- Реле аварии насоса №1
- Реле аварии насоса №2
- Реле аварии насоса №3

Диаграмма замыкания контактов переключателя SA

УП5311-А187

NN секции	NN контакта	45° Л	45° П	0° Л	0° П	0° Л	0° П	+45 Л	+45 П
I	1								
I	3								

Режим управл. — Откл. — Вкл.

Поз. обозначение	Наименование	Кол.	Примечание
	Щит насосной		
	Реле электромагнитное		
	~220В, 50Гц ТУ16.523.331-78		
К1	РПУ-2-066.003.	1	
К2; КЧ	РПУ-2-060.023	2	
К3	РПУ-2-064.003	1	
KV1 KV31	РПУ-2-064.203	3	
	Реле времени пневматическое		
	~220В, 50Гц. ТУ16.523.472-74		
КТ, КТ1.1-КТ3.1	РВП72-3221-00УЧ	Ч	
КТ1.2-КТ3.2	РВП72-3122-00УЧ	3	
	Переключатель универсальный		
	ТУ 16.-524.074-75		
SA1 SA3	УП5313-Л368	3	
SA	УП5311-А187 надпись Ч1	1	
≠1FU	Предохранитель трубчатый		
-≠3FU	ПТ10 Iпл.вст=2А	3	
HL1.1-	Арматура сигнальной лампы		
-HL3.1	ЛС-53, ~220В, линза зеленая		
	ТУ 16-535.417-75	3	
	Приборы по месту		
п.16	Регулятор-сигнализатор уровня ЭРСУ-3	1	
п.2-п.5	Манометр электроконтактный		
	ЭКМ 1У пределы 0-4 кгс/см²	Ч	
SB8	Пост управления кнопочный		
	ПКЕ-722-2 ТУ16-526.216-71	1	
YA8	Электромагнитный вентиль		
	15кч 888р СВМ	1	заказан в части ВК
	Элементы управления приводами М1-М3		
SB1-	Пост управления кнопочный		
-SB3	ПКЕ-722-2 ТУ16-526.216-71	3	
KM1-KM3	Пускатель магнитный ~220В	3	см. электротехническую часть
KK1-KK3	Реле тепловое	3	

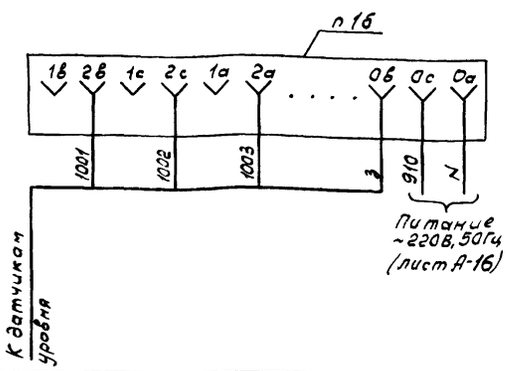

В схему сигнализации (лист А-21)

916 — 53 — KV1.1 — 54 — 506
916 — 53 — KV2.1 — 54 — 508
916 — 53 — KV3.1 — 54 — 510

В схему управления насосами нагретой воды (лист А-19)

371 — 53 — К1 — 54 — 372

Привязан

Инв. №

Инв. № подл. | Подп. и дата | Взам. инв. №

ГИП	Леонов		5.12.84
Нач. отд.	Мажников		
Гл. спец.	Левинекий		
Ч. контр.	Золотарева		
Рук. гр.	Христофоров		
Инж.	Склярова		
Ст. техн	Шуст		

904-1-51 А

Компрессорная станция 4(3)К-120А с вариантами для блокирования

Насосная станция водопровода оборотной воды.

Насосы охлажденной воды. Принципиальная электрическая схема управления (начало)

Стадия	Лист	Листов
РП	17	21

ГИПРОСТРОЙДОРМАШ г. Ростов-на-Дону

Инв. №8108/4

Альбом 4

Типовой проект 904-1-51

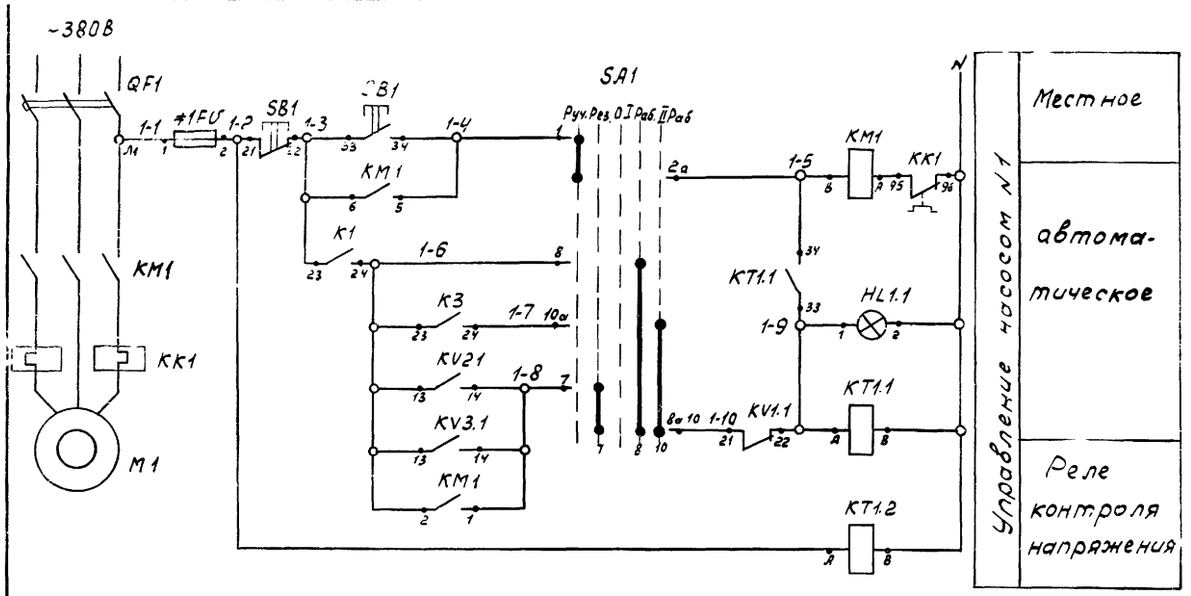

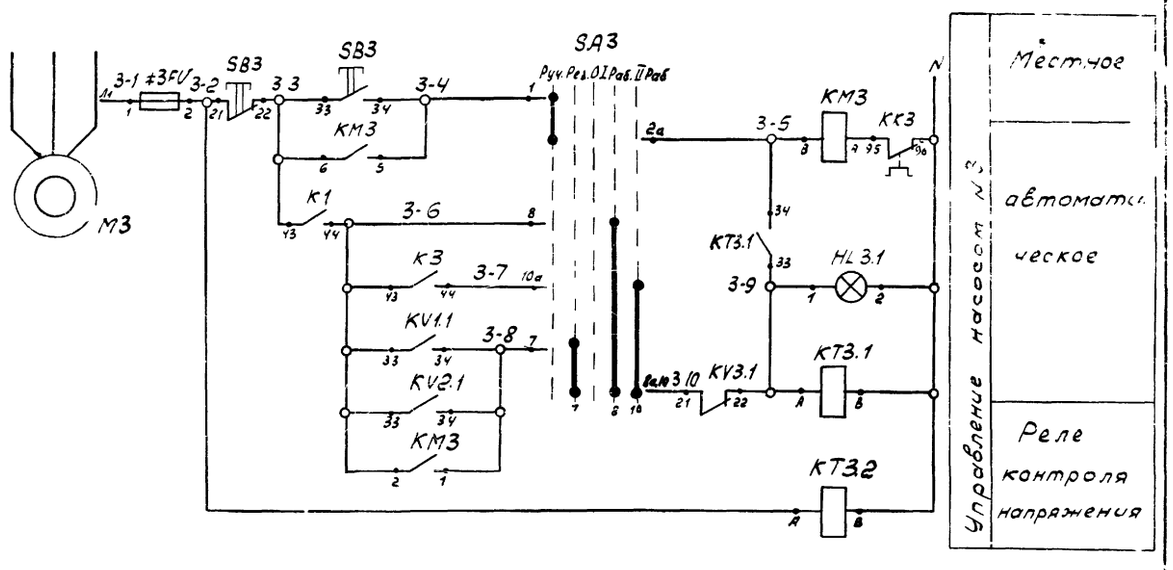

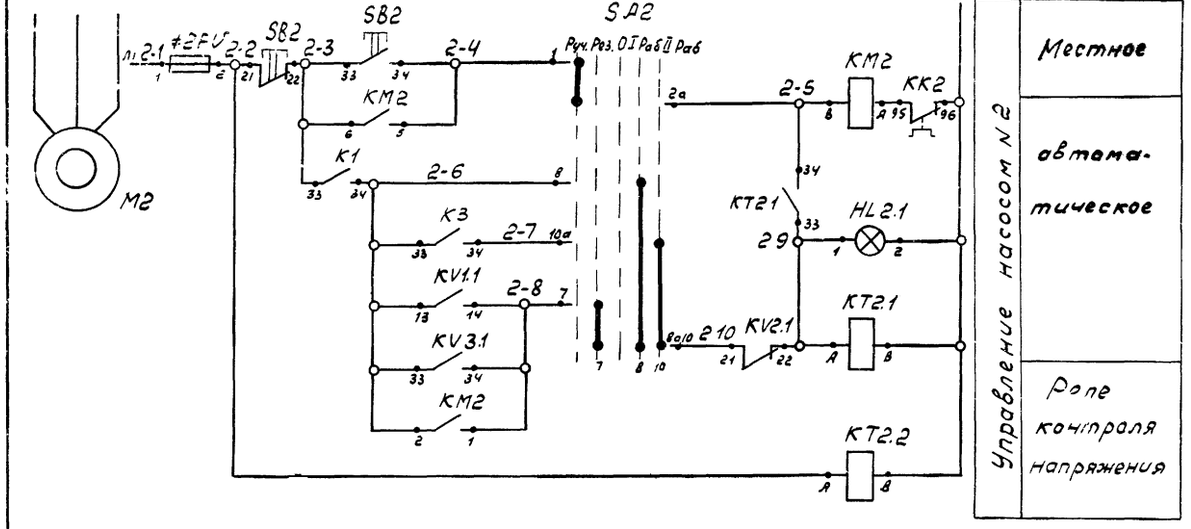

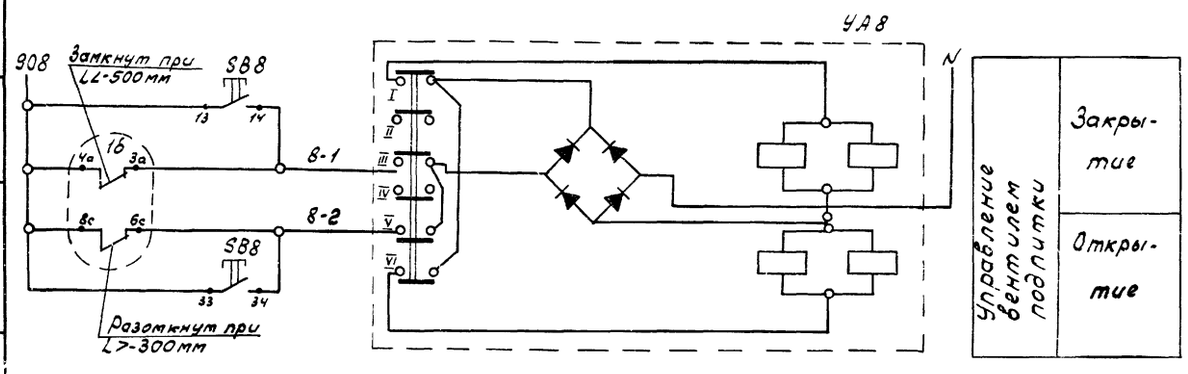

Диаграмма замыкания контактов переключателей SA1; SA2; SA3.

Номер секции	Номер контакта	Положение рукоятки									
		-90°		-45°		0°		+45°		+90°	
	л	п	л	п	л	п	л	п	л	п	л	п
I	1	2	X								X
II	3	4			X				X			
III	5	6	X								X
IV	7	8			X				X			
V	9	10	X								X
VI	11	12			X				X			
Режим управления		Руч.		Рез		0		I раб.		II раб.	

45

Инв. №8108/4

				904-1-51	А-
ГИП	Леонов		5.1281	Компрессорная станция 4/3/К-120А с вариантами для блокирования	
Нач.отд.	Мамников			Насосная станция водопровода оборотной воды	Стадия: РП; Лист: 18; Листов: 21
Гл.спец.	Левинский				
Н.контр.	Золотарева				
Рук.гр.	Христофоров			Насосы охлажденной воды. Принципиальная электрическая схема управления (окончание)	ГИПРОСТРОЙДОРМАШ г. Ростов-на-Дону
Инж.	Складова				
Ст.техн.	Шуст				

Привязан

Инв. №

Подп. и дата | Взам. инв. №

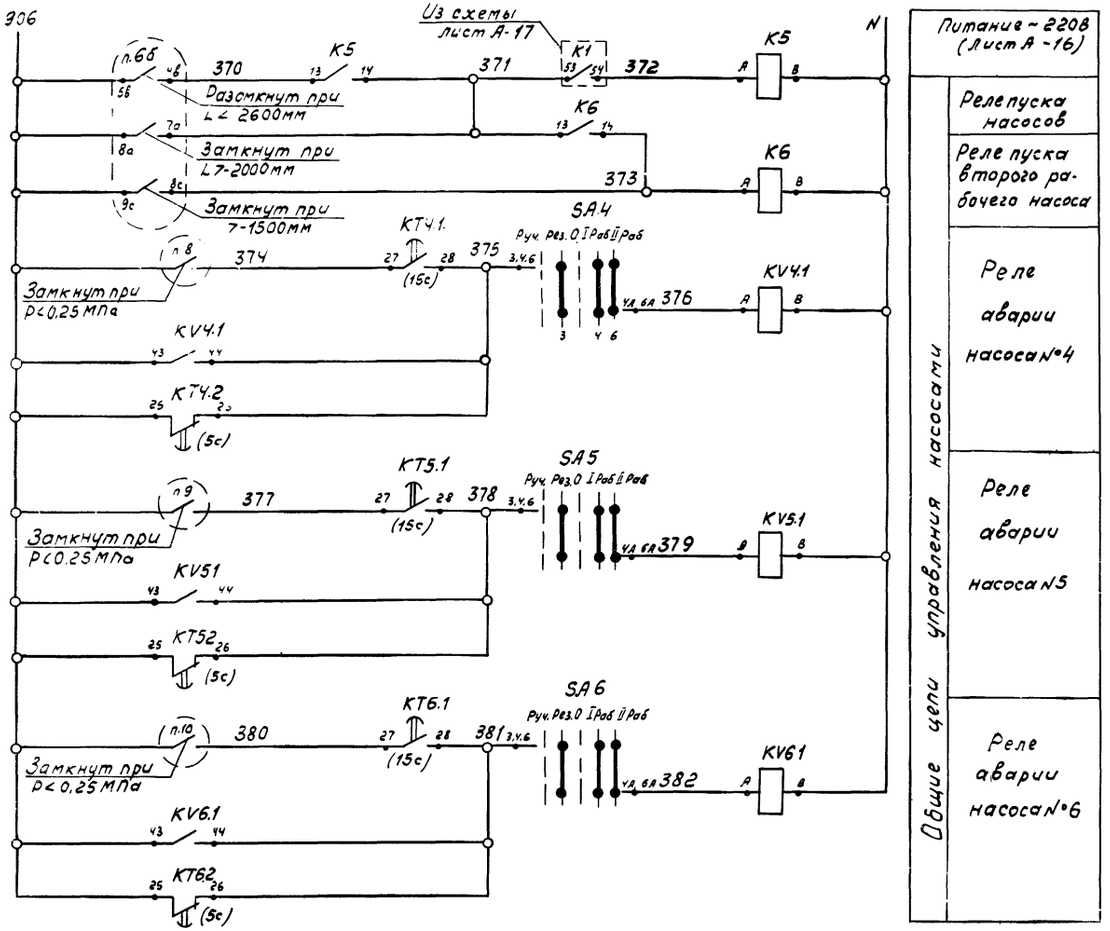

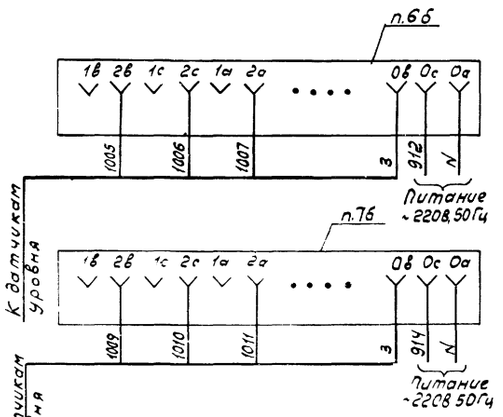

В схему сигнализации (лист А-21)

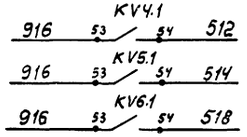

Поз. обозначение	Наименование	Кол.	Примечание
	Щит насосной		
K5,K6	Реле электромагнитное РПУ2 064003		
	~220В,50Гц ТУ16523 331-78	2	
KV4.1-	То же РПУ-2-064203 -220В,50Гц		
KV6.1	ТУ16.523.331-78	3	
KT4.1-	Реле времени пневматическое		
KT6.1	РВП72-3321-00У4 ~220В,50Гц		
	ТУ16.523.472-74	3	
KT4.2-	То же РВП72-3122-00У4		
KT6.2	~220В,50Гц ТУ16.523.472-74	3	
SA4-	Переключатель универсальный		
SA6	УП5313-Л368 ТУ16-524.074-75, надпись №1	3	
SA7	То же УП5311-С23, надпись №2 ТУ16.524.074-75	1	
≠4FU -	Предохранитель трубчатый		
≠7FU	ПТ10 Iпл вст=2А	4	
HL4.1-	Арматура сигнальной лампы		
HL6.1	ЛС-53 ~220В линза зеленая		
	ТУ16-535.417-75	3	
	Приборы по месту		
п.6.б	Регулятор сигнализатор		
п.7б	уровня ЭРСУ-3		
п.8-п.10	Манометр электроконтактный		
	ЭКМ-1У пределы 0÷4 кгс/см²	3	
	Элементы управления приводами		
	М4-М7		
SB4-SB7	Пост управления кнопочный ПКЕ 722-2		
	ТУ16-526.216-71	4	
KM4-KM7	Пускатель магнитный	4	см. электро-
KK4-KK7	Реле тепловое	4	техническую часть

46

Инв. № 8108/4

ГИП	Леонов		5.12.81	904-1-51 А
Нач.отд.	Мажников			Компрессорная станция 4(3)К-120А с вариантами для блокирования
Гл.спец.	Левинский			Насосная станция водопровода оборотной воды
Н.контр.	Золотарева			Стадия: РП; Лист: 19; Листов: 21
Рук.гр.	Христофоров			Насосы нагретой воды Принципиальная электрическая схема управления (начало)
Инж.	Склярова			ГИПРОСТРОЙДОРМАШ г. Ростов-на-Дону
Ст.техн.	Шуст			

Привязан

Инв. №

Инв. № подл. | Подп. и дата | Взам. инв. №

Типовой проект 904-1-51

Альбом 4

Альбом 4

Типовой проект 904-1-51

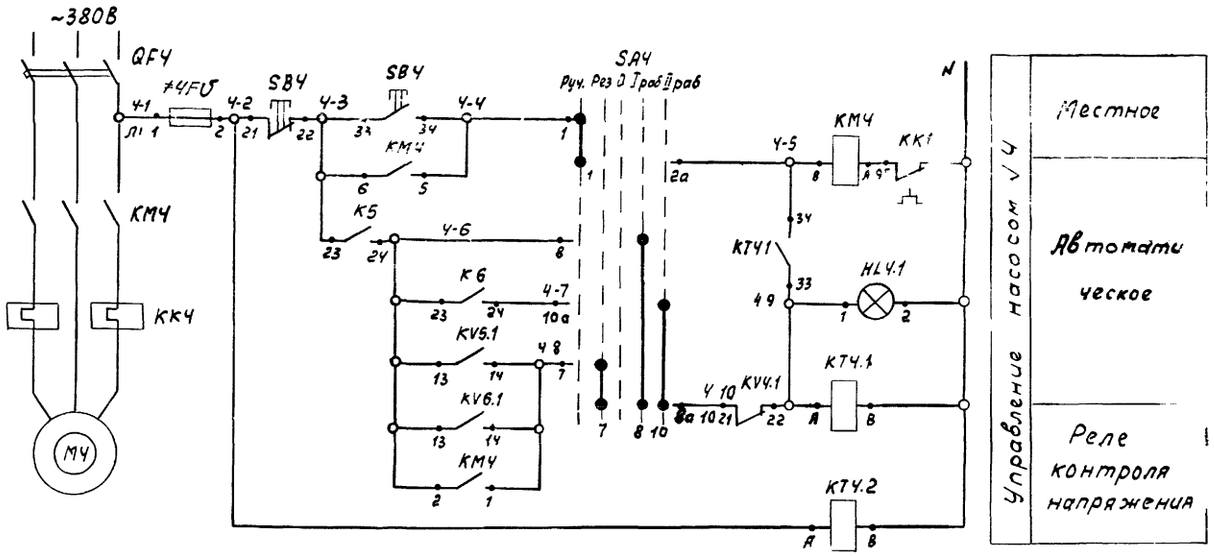

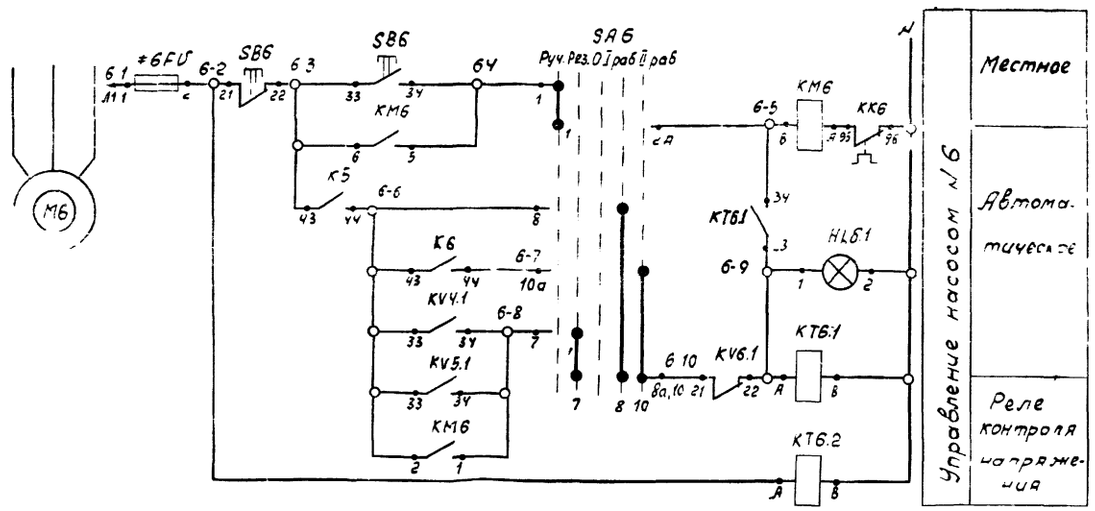

Диаграммы замыкания контактов переключателей

SA4-SA6

УП5313 Л368										
№ сек-ции	№ кон-такта		-90°		-45°		0		+45°	+90°
			Л	П	Л	П	Л	П	Л	П
I	1	2	X							X
II	3	4			X				X	
III	5	6	X							X
IV	7	8			X				X	
V	9	10	X							X
VI	11	12			X				X	
Режим управл.			Руч.		Рез.		0		Iраб	IIраб

SA7

УП5311 С23							
№ сек-ции	№ кон-такта		-45°		0		+45°
			Л	П	Л	П	Л	П
I	1	2					X	X
II	3	4	X	X				
Режим управл.			Руч		0		Авт.	

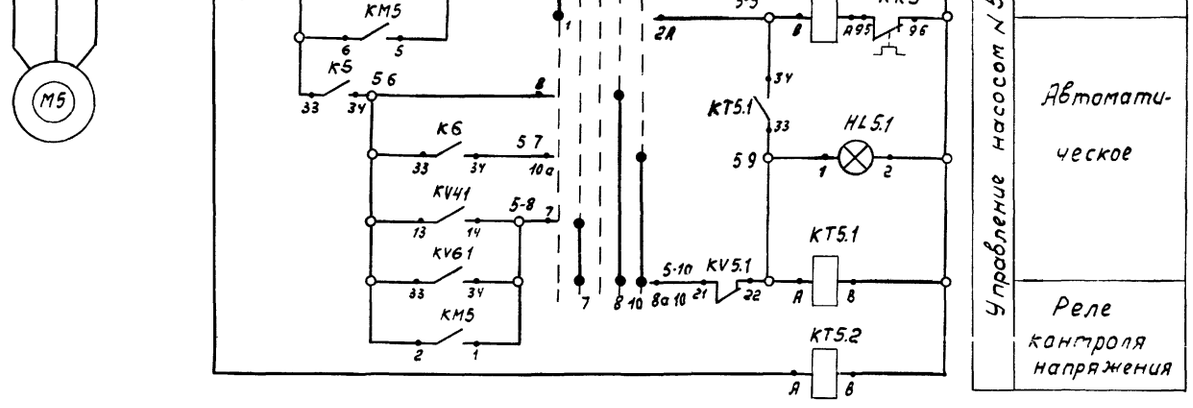

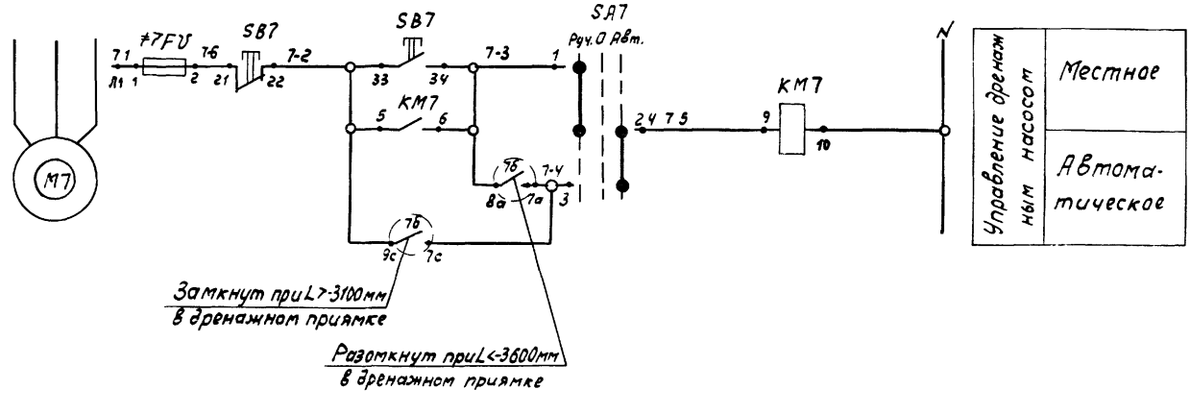

47

Инв № 8108/4

				904-1-51	
				Компрессорная станция сварочными установками. Насосная станция. Электрооборудование.	
				Стадия	Лист	Листов
					20	21
ГИП	Леонов				
Нач.	Мажников				
Гл.спец.	Мажников				
Рук.гр.	Христофоров				
Н.контр.	Платонов				
Инж.					
Техник					

Привязан

Инв.№

Инв.№ подл. | Подп. и дата | Взам.инв.№

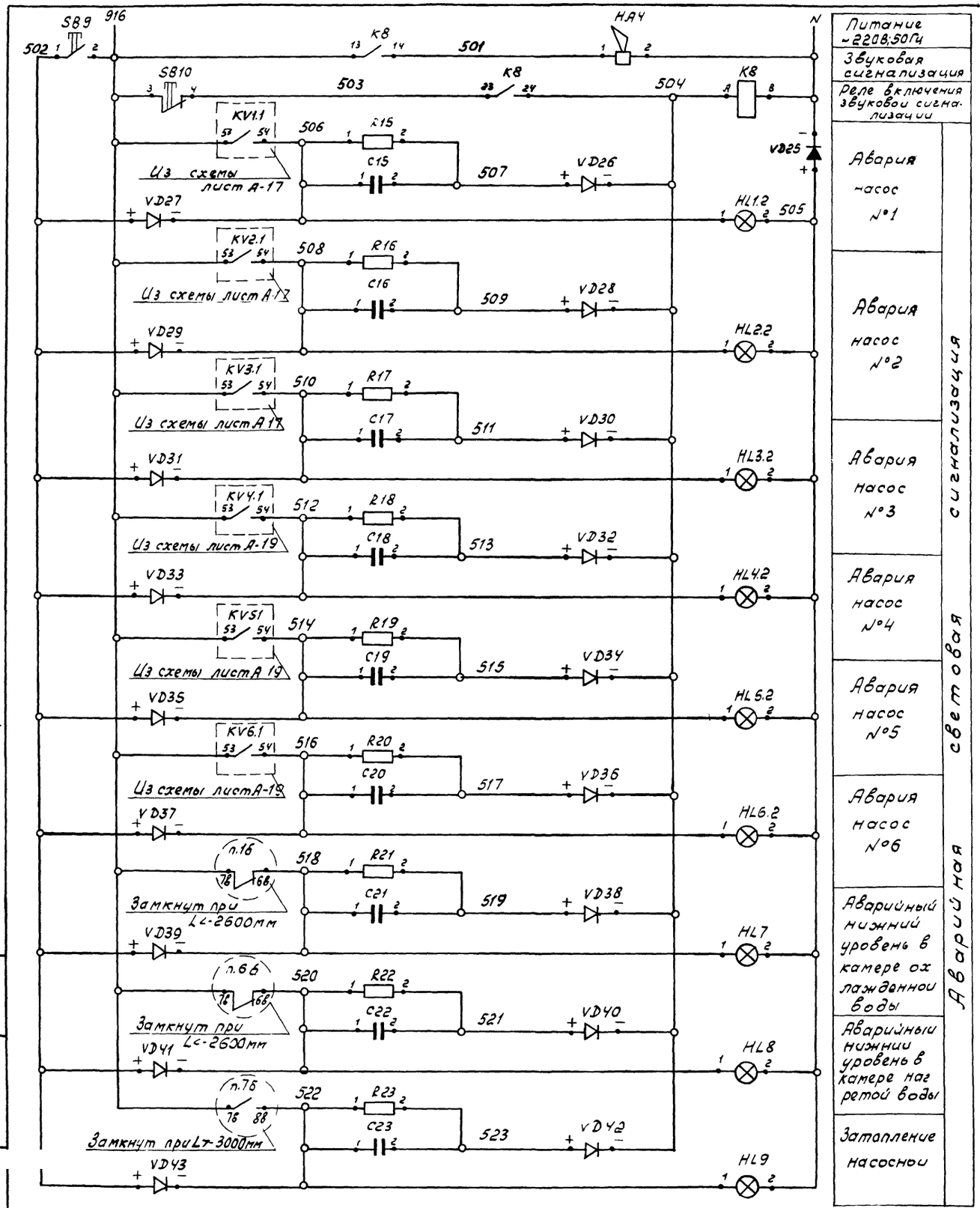

Поз. обозначение	Наименование	Кол.	Примечание
	Щит насосной		
K8	Реле промежуточное универсальное РПУ-2-062.003 ~220В, 50Гц		
	ТУ16.-523.331-78	1	
SB9, SB10	Кнопка управления КЕ-011, исп 2		
	толкатель цилиндрический черный		
	ТУ16-526.407-76	2	
HL1.2-	Арматура сигнальная АС-53		
-HL6.2	~220В линза красная		
HL7-	ТУ16-535.417-75	9	
-HL9			
VD25	Диод кремниевый плосткостной		
	Д-246Б Iпр=5А Uобр=400В	1	
VD26-	То же Д-226Б Iпр=0.3А		
-VD43	Uобр.=400В	18	
R15-	Резистор металлопленочный		
-R23	МЛТ-0,25; Рном=0,25 Вт. ГОСТ 7113-77Е	9	
C15-	Конденсатор МБГП-2 2мкФ		
-C23	V=600В ГОСТ 6118-78	9	
	По месту		
НАЧ	Ревун переменного тока		
	РВ-11-220 ~220В; 50Гц	1	

Альбом 4

Типовой проект 904-1-51

Подл. и дата | Взам. инв. № | Инв. № подл.

gost.e-ecolog.ru

Инв. № 8108/4

				904-1-51	А
				Компрессорная станция 4/3) К-120А с вариантами для блокирования	
ГИП	Леонов			Насосная станция водопровода оборотной воды	Стадия: РП; Лист: 21; Листов: 21
Нач.отд.	Мажников				
Гл.спец.	Левинский				
Н.контр.	Золотарева			Принципиальная электрическая схема аварийной сигнализации	ГИПРОСТРОЙДОРМАШ г. Ростов-на-Дону
Рук.гр.	Христофоров				
Инж.	Склярова				
Техник	Шматька				

Привязан

Инв. №