ТИПОВОЙ ПРОЕКТ
902 - 9 - 6

БЛОК ПРОИЗВОДСТВЕННЫХ И БЫТОВЫХ ПОМЕЩЕНИЙ ДЛЯ СТАНЦИЙ БИОЛОГИЧЕСКОЙ ОЧИСТКИ СТОЧНЫХ ВОД ПРОИЗВОДИТЕЛЬНОСТЬЮ ОТ 40 тыс. ДО 100 тыс. $м^3$/сутки

АЛЬБОМ III

СТРОИТЕЛЬНЫЕ ИЗДЕЛИЯ

16396-03

gost.e-ecolog.ru

ЦЕНТРАЛЬНЫЙ ИНСТИТУТ ТИПОВОГО ПРОЕКТИРОВАНИЯ
ГОССТРОЯ СССР

Москва, А-445, Смольная ул., 22

Сдано в печать 1979 года

Заказ № 12697 Тираж 730 экз.

ТИПОВОЙ ПРОЕКТ
902-9-6

БЛОК ПРОИЗВОДСТВЕННЫХ И БЫТОВЫХ ПОМЕЩЕНИЙ ДЛЯ СТАНЦИЙ БИОЛОГИЧЕСКОЙ ОЧИСТКИ СТОЧНЫХ ВОД ПРОИЗВОДИТЕЛЬНОСТЬЮ ОТ 40 тыс. ДО 100 тыс. $м^3$/сутки

СОСТАВ ПРОЕКТА:

АЛЬБОМ I. АРХИТЕКТУРНО-СТРОИТЕЛЬНАЯ ЧАСТЬ (СТЕНЫ ПАНЕЛЬНЫЕ)
АЛЬБОМ II. АРХИТЕКТУРНО-СТРОИТЕЛЬНАЯ ЧАСТЬ (СТЕНЫ КИРПИЧНЫЕ)
АЛЬБОМ III. СТРОИТЕЛЬНЫЕ ИЗДЕЛИЯ
АЛЬБОМ IV. САНИТАРНО-ТЕХНИЧЕСКАЯ ЧАСТЬ
АЛЬБОМ V. ТЕХНОЛОГИЧЕСКАЯ И ЭЛЕКТРОТЕХНИЧЕСКАЯ ЧАСТИ
АЛЬБОМ VI. ЗАКАЗНЫЕ СПЕЦИФИКАЦИИ
АЛЬБОМ VII. СМЕТЫ (СТЕНЫ ПАНЕЛЬНЫЕ)
АЛЬБОМ VIII. СМЕТЫ (СТЕНЫ КИРПИЧНЫЕ)

АЛЬБОМ III

РАЗРАБОТАН:

Государственным проектным институтом
СОЮЗВОДОКАНАЛПРОЕКТ

Главный инженер института (САМОХИН В.Н.)

Главный инженер проекта (НИКОЛАЕВА М.П.)

Государственным проектным институтом
ГОСХИМПРОЕКТ

Главный инженер института (НИКИТИН С.Н.)

Главный инженер проекта (КИСЕЛЕВА М.П.)

УТВЕРЖДЕН

ПРОТОКОЛОМ ТЕХНИЧЕСКОГО СОВЕТА
ИНСТИТУТА СОЮЗВОДОКАНАЛПРОЕКТ
от 25.06 1979 г. № 31

ВВЕДЕН В ДЕЙСТВИЕ
В/О СОЮЗВОДОКАНАЛНИИПРОЕКТ
с 30.11 1979 г.
ПРИКАЗ № 235 от 16.11 1979 г.

Формат	Лист	Обозначение	Наименование	Стр	Примеч
12г		ТП -КЖИ-ВЧ	Ведомость чертежей	2	
"		-КЖИ-ТТ	Технические требования	3	
			Колонны		
"		ТП -КЖИ-КI	КК-366-II-2уа	4	
"		-К3,КI3	КР-366-II-Iа,КР-333-I4а	5	
"		-К6	КР-333-I4б	6	
"		-К7	КР-366-IIа	7	
"		-К8	КР-366-IIб	8	
"		-К9	КР-366-IIв	9	
"		-КII	КК-366-II-2а	I0	
"		-КI2	КР-366-II-Iв	II	
"		-КI4	КК-366-II-2уб	I2	
"		-КI5	КР-366-II-Iб	I3	
			Ригели		
"		ТП -КЖИ-РI	Р-40-57а	I4	
"		-Р5	Р-40-57б	I5	
			Диафрагмы жесткости		
11В		ТП -КЖИ-СЖI	Д-28-33а	I6	
"		-СЖ2	Д2-28-33Па	I6	
"		-СЖ3	Д2-28-33а	I7	
			Стеновые панели		
"		ТП -КЖИ-ПС I3	Н-60-9а	I7	
			Лестничные марши		
12г		ТП -КЖИ-МЛП	ЛМ 58-I4-I7а	I8	
			Стальные изделия		
"		ТП -КЖИ-ВА	Воздуховоды асбестоце-ментные (начало)	I9	
"		"	То же (продолжение)	20	
"		"	" (продолжение)	2I	
"		"	" (окончание)	22	
11В		ТП -КЖИ-РМI	Рамка РМ I	23	
"		-РМ2	" РМ 2	23	
"		-РМ3	" РМ 3	24	
11В		ТП -КЖИ-МК I	Монтажные крюки МК I	24	
"		-МК 2	МК 2	25	
"		-МК 3	МК 3	25	
			Подвески		
"		ТП -КЖИ-П I	П I	26	
"		-П 2	П 2	26	
"		-П 3,П 4	П 3, П 4	27	
"		-П 5	П 5	27	
"		ТП -КЖИ-МЩ I	Щит МЩ I	28	
"		-КЖИ-М 3	Закладная деталь М 3	28	
			Соединительные детали		
"		ТП -КЖИ-МС I	МС I	29	
"		-МС 2	МС 2	29	
"		-МС 3	МС 3	30	
"		-МС 4	МС 4	30	

Изм.	Лист	№ докум.	Подпись	Дата
Исполн.		Гаврилова		
Рук.гр.		Лапина		
Гл.конст.		Семенов		
Нач.отд.		Убариев		
Гл.инж.пр.		Киселева		

ТП 902-9-6 - КЖИ-ВЧ

Ведомость чертежей

Лит.	Масса	Масшт.
Р		
Лист	Листов I	

ГОССТРОЙ СССР
ГОСХИМПРОЕКТ
г. Москва

Настоящий выпуск содержит предназначенные для основного комплекта рабочих чертежей типового проекта 902 - 9 -

- опалубочные чертежи сборных железобетонных типовых конструкций ;
- арматурные и стальные нетиповые изделия .

В соответствии с требованиями унификации , маркировка изделий в выпуске произведена сквозной в пределах обозначения изделия .

Конструктивные особенности изделий в нескольких исполнениях не влияющих на их основную характеристику , отражены в марке дополнительными цифровыми индексами :

- а , б , в и т.д.

Арматурные изделия изготовлять при помощи контактной точечной сварки . Дуговая сварка крестообразных соединений не допускается .

Прокат закладных изделий принимать из стали марки Вст3кп2 по ГОСТ 380-71 .

Анкерующие стержни приваривать к пластинам :

- внахлестку контактной рельефно-точечной или дуговой сваркой
- втавр под слоем флюса .

Применение дуговой сварки тавровых соединений не допускается .

Соединительные и другие изделия (рамки венткамер , щиты , анкеры , подставки) изготовлять из прокатной стали марки Вст3кп2 по ГОСТ 380-71 при помощи дуговой сварки . Дуговую сварку производить электродами типа Э 42 по ГОСТ 9467-75. Минимальные толщины угловых швов принимать по таблице 48 СНиП II-В.3-72 .

Изготовление и приемку арматурных и стальных изделий следует осуществлять в соответствии с требованиями следующих нормативных и инструктивных документов :

а) Главы СНиПа II-21-75 " Бетонные и железобетонные конструкции " ;

с) ГОСТ 10922-75 " Арматурные изделия и закладные детали сварные для железобетонных конструкций . Технические требования и методы испытаний " ;

в) ГОСТ 14098-68 " Соединения сварные арматуры железобетонных изделий и конструкций . Контактная и ванная сварка . Основные типы и конструктивные элементы " ;

г) ГОСТ 5264-69 " Швы сварных соединений . Ручная электродуговая сварка . Основные типы и конструктивные элементы " ;

д) СН 393-78 " Указания по сварке соединений арматурных и закладных деталей железобетонных конструкций " .

Способ защиты изделий от коррозии принимать по указаниям чертежей основного комплекта .

					ТП 902-9-6 - КЖИ-ТТ		
Изм.	Лист	№ докум.	Подпись	Дата	Технические требования	Лит.	Масса	Масшт.
Исполн.		Гаврилова				Р		
Рук.гр.		Лапина						
Гл.конст.		Семенов				Лист	Листов 1	
Нач.отд.		Убариев			ГОССТРОЙ СССР ГОСХИМПРОЕКТ г. Москва			
Гл.инж.пр.		Киселева						

Формат	Зона	Поз.	Обозначение	Наименование	Кол.	Примечание
				Документация		
			НН-04-2, в.7 и в.12ч.I	Колонна КК-366-11-2у		Со всеми закл. изд.
						См. пояснение

1. Колонна КК-366-11-2уа отличается размещением закладных изделий.

1 – 1

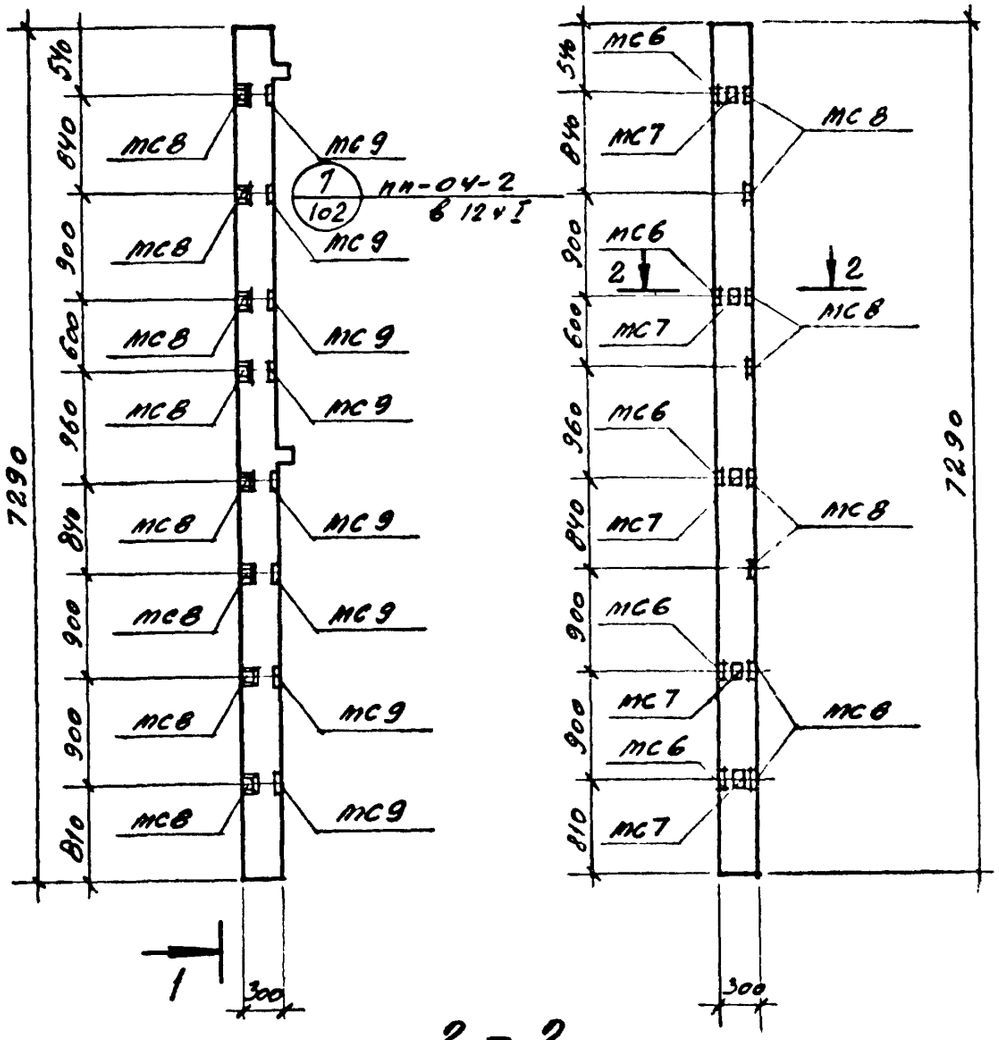

2 – 2

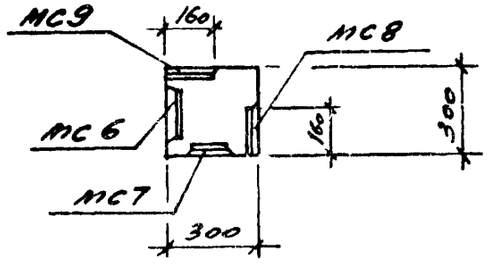

Альбом III

Согласовано

Инв.№ подл. | Подпись и дата | Шифр ГХП 1858-4.1

Изм.	Лист	№ докум.	Подпись	Дата
Исполн.		Гаврилова		
Ст.инж.		Князева		
Рук.гр.		Лапина		
Гл.конст.		Семенов		
Нач.отд.		Убариев		

ТП 902-9-6 - КЖИ-К1

Колонна КК-366-II-2уа

Лит.	Масса	Масшт.
Р		
Лист	Листов	

ГОССТРОЙ СССР
ГОСХИМПРОЕКТ
г. Москва

Формат 12г

К3

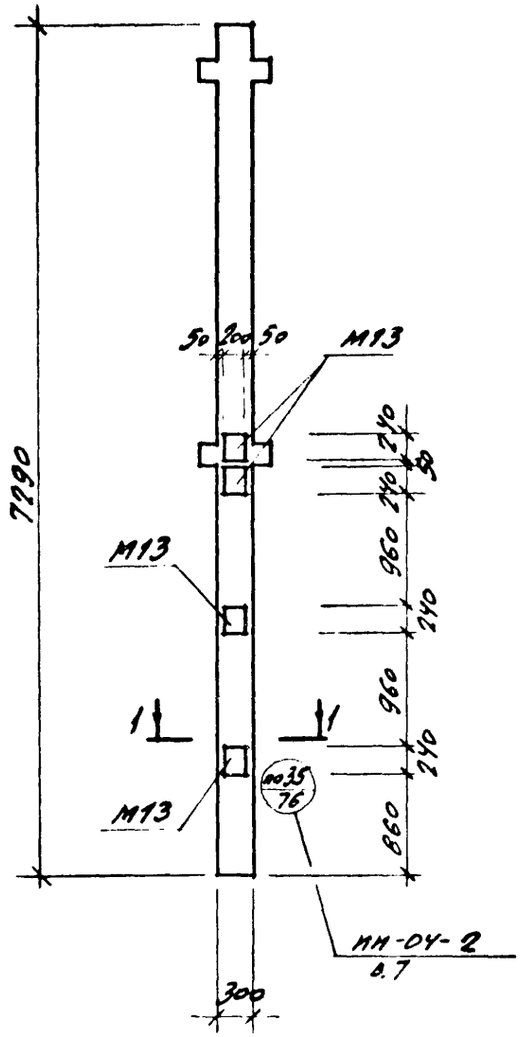

К13

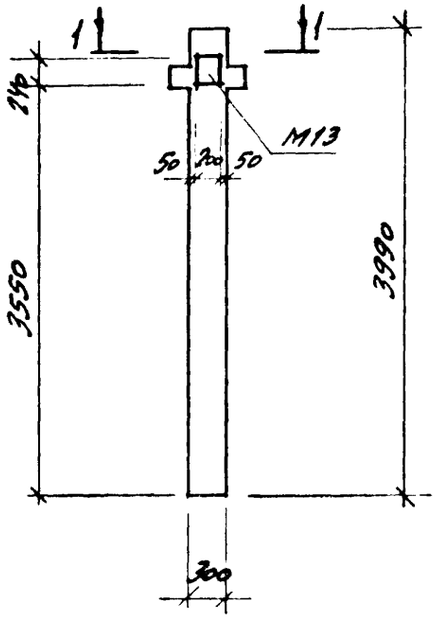

1 - 1

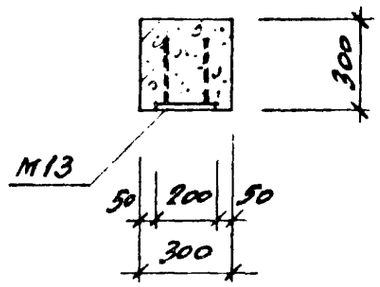

Формат	Зона	Поз	Обозначение	Наименование	Кол.	Примечание
				К3		
				Документация		
			НН-04-2 в.7 и в.12 ч.I	Колонна КР-366-11-1		со всеми закл. изд.
				Сборочные единицы		
				(дополнительные)		
			НН-04-2 в.10 ч.II	Изделие закладное М13	4	
				К13		
				Документация		
			НН-04-2 в.7	Колонна КР-333-14		со всеми закл. изд.
				Сборочные единицы		
				(дополнительные)		
			НН-04-2 в.10 ч.II	Изделие закладное М13	1	

Изм.	Лист	№ докум.	Подпись	Дата
Исполн.		Гаврилова		
Ст.инж.		Князева		
Рук.гр.		Лапина		
Гл.конст.		Семенов		
Нач.отд.		Убариев		

ТП 902-9-6 - КЖИ-К3, К13

Колонны
КР - 366 - II - Ia ,
КР - 333 - I4a .

Лит.	Масса	Масшт.
Р		
Лист I	Листов I	

ГОССТРОЙ СССР
ГОСХИМПРОЕКТ
г. Москва

Формат	Зона	Поз.	Обозначение	Наименование	Кол.	Примечание
				Документация		
			НН-С4-2, в.7.	Колонна КР-333-14		Со всеми закл. изд.
				Сборочные единицы		
				(дополнительные)		
			НН-С4-2, в. 10 4. 4	Изделие закладн. М13	1	
				То же М14	1	

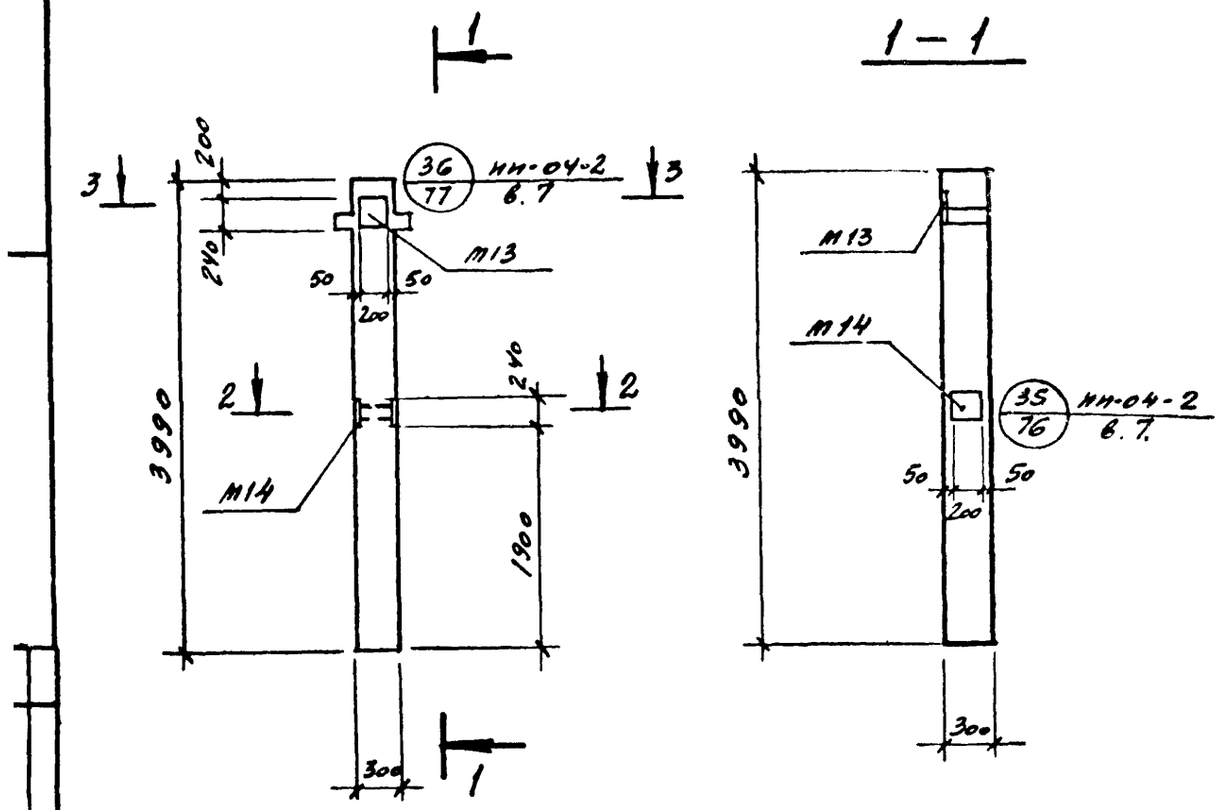

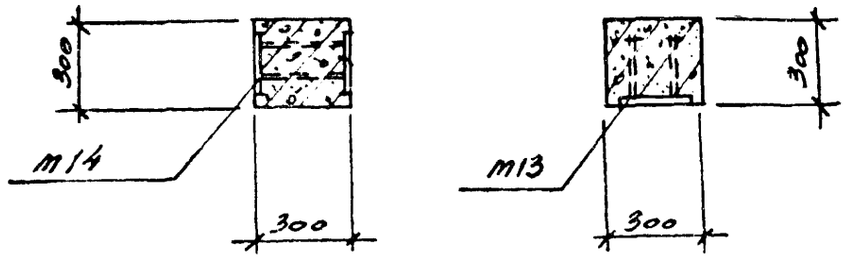

Изм.	Лист	№ докум.	Подпись	Дата
Исполн.		Гаврилова		
Ст.инж.		Князева		
Рук.гр.		Лапина		
Гл.конст.		Семенов		
Нач.отд.		Убаркев		

ТП 902-9-6 - КЖИ-К6

Колонна
КР - 333- I4б

Лит.	Масса	Масшт.
Р		
Лист I	Листов I	

ГОССТРОЙ СССР
ГОСХИМПРОЕКТ
г. Москва

Формат	Зона	Поз.	Обозначение	Наименование	Кол.	Примечание
				Документация		
			ИИ-СЧ-2.67	Колонна КР-366-11		Со всеми закладными
				Сборочные единицы		
				(дополнительные)		
			ИИ-СЧ-2.610 ч.II	Изделие закладн. М13	1	

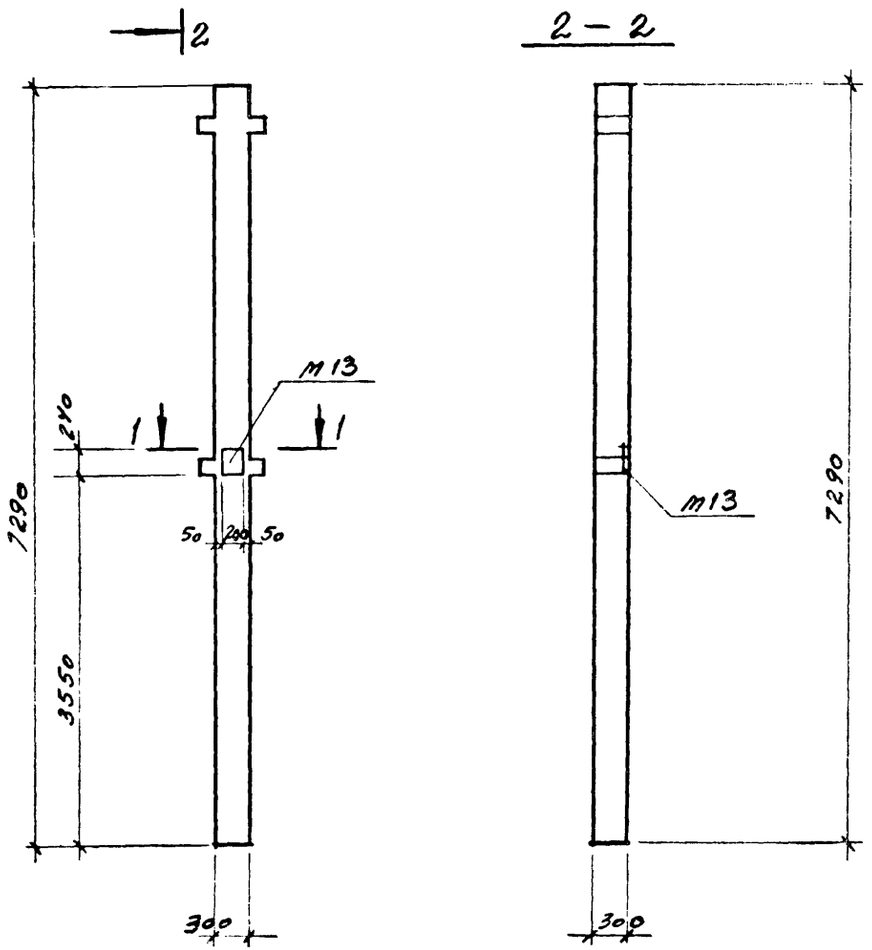

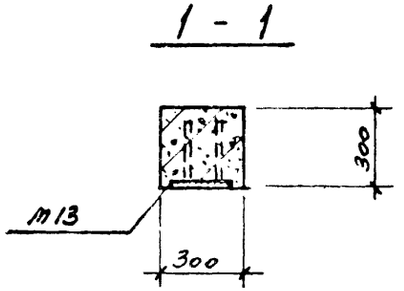

Изм.	Лист	№ докум.	Подпись	Дата
Исполн.		Гаврилова		
Ст.инж.		Князева		
Рук.гр.		Лапина		
Гл.конст.		Семенов		
Нач.отд.		Убариев		

ТП 902-9-6 - КЖИ-К7

Колонна
КР - 366 - IIа

Лит.	Масса	Масшт.
Р		
Лист 1	Листов 1	

ГОССТРОЙ СССР
ГОСХИМПРОЕКТ
г. Москва

Формат	Зона	Поз.	Обозначение	Наименование	Кол.	Примечание
				Документация		
			НН-04-2, в 7	Колонна КР-366-11		Со всеми изд. здес
				Сборочные единицы		
				(дополнительные)		
			НН-04-2, в 10 ч. II	Изделие закладн. М13	4	

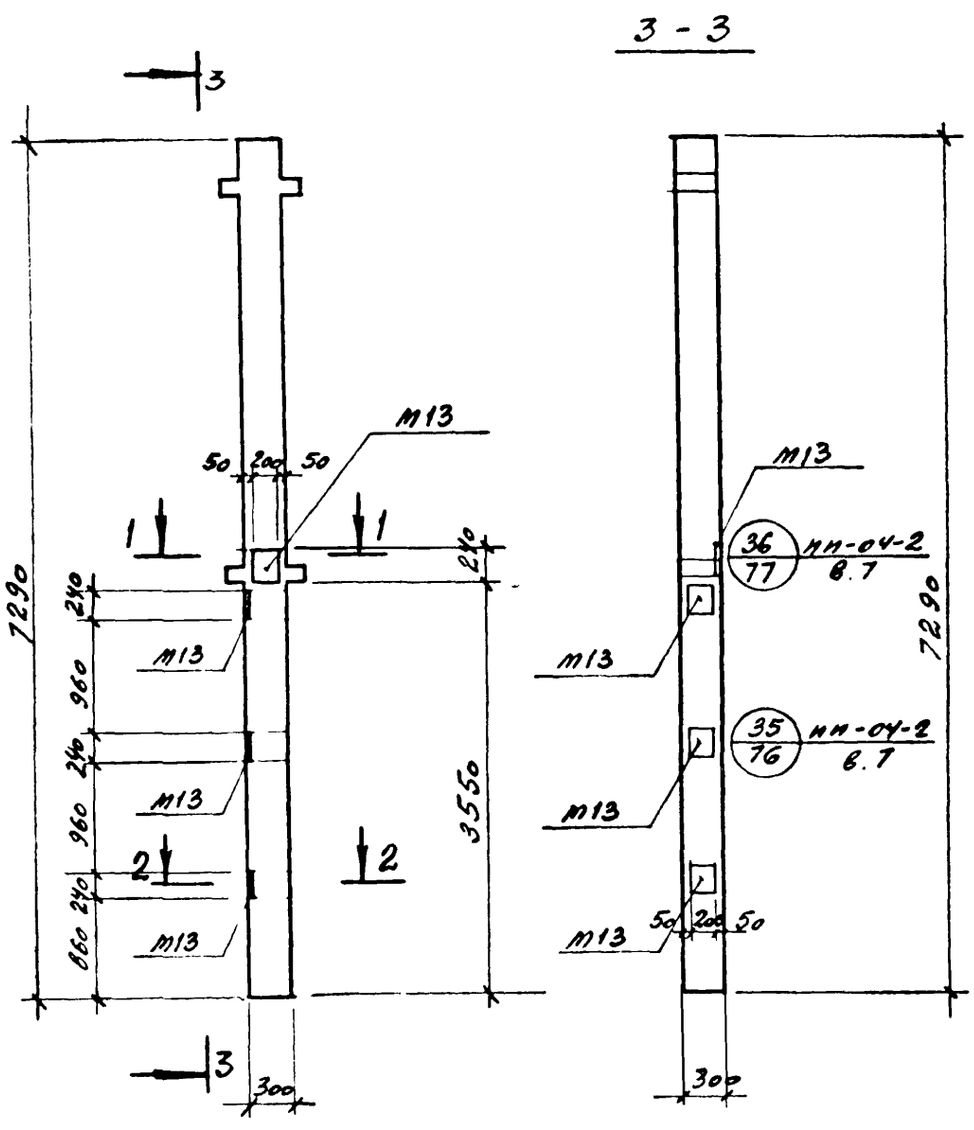

1 - 1

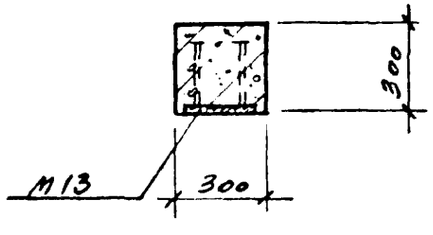

2 - 2

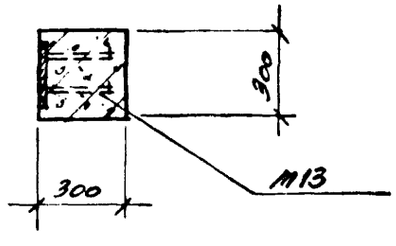

Изм.	Лист	№ докум.	Подпись	Дата
Исполн.		Гаврилова		
Ст.инж.		Князева		
Рук.гр.		Лапина		
Гл.конс		Семенов		
Нач.отд		Убариев		

ТП 902-9-6 - КЖИ-К8

Колонна
КР - 366 - II6

Лит.	Масса	Масшт.
Р		
Лист 1	Листов 1	

ГОССТРОЙ СССР
ГОСХИМПРОЕКТ
г. Москва

Альбом III

Инв.№ подл. | Подпись и дата | Взам.инв.№

Формат	Зона	Поз.	Обозначение	Наименование	Кол.	Примечание
				Документация		
			НН-04-2, 6 7	Колонна КР-366-11		Совместно заказ НЗД
				Сборочные единицы		
				(дополнительное)		
			НН-04-2, 6104 Й	Изделие закладн М13	7	

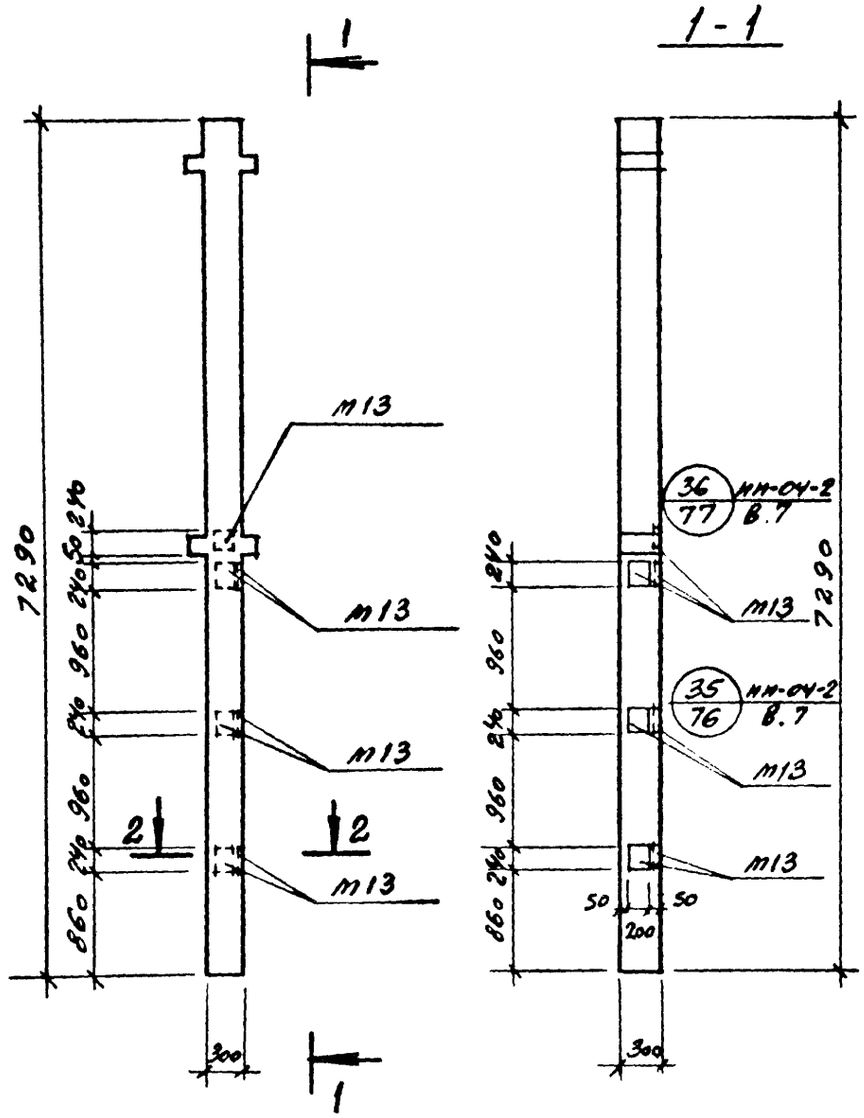

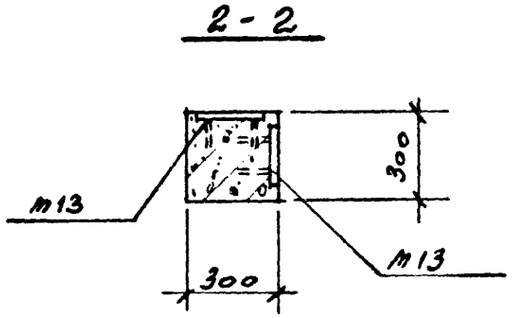

Изм.	Лист	№ докум.	Подпись	Дата
Исполн.		Гаврилова		
Ст.инж.		Князева		
Рук.гр.		Лапина		
Гл.конст.		Сменов		
Нач.отд.		Убариев		

ТП 902-9-6 - КЖИ-К9

Колонна
КР - 366 - IIв

Лит.	Масса	Масшт.
Р		

Лист | Листов

ГОССТРОЙ СССР
ГОСХИМПРОЕКТ
г. Москва

16396-03 10

Формат 12г

Формат	Зона	Поз.	Обозначение	Наименование	Кол.	Примечание
				Документация		
			ИИ-04-2, в.7 и в.12 к.II	Колонна КК-366-11-2		Со всеми закл. изд.
				Сборочные единицы		
				(дополнительные)		
			ИИ-04-2, в.10, к II	Изделие закл. М13	1	

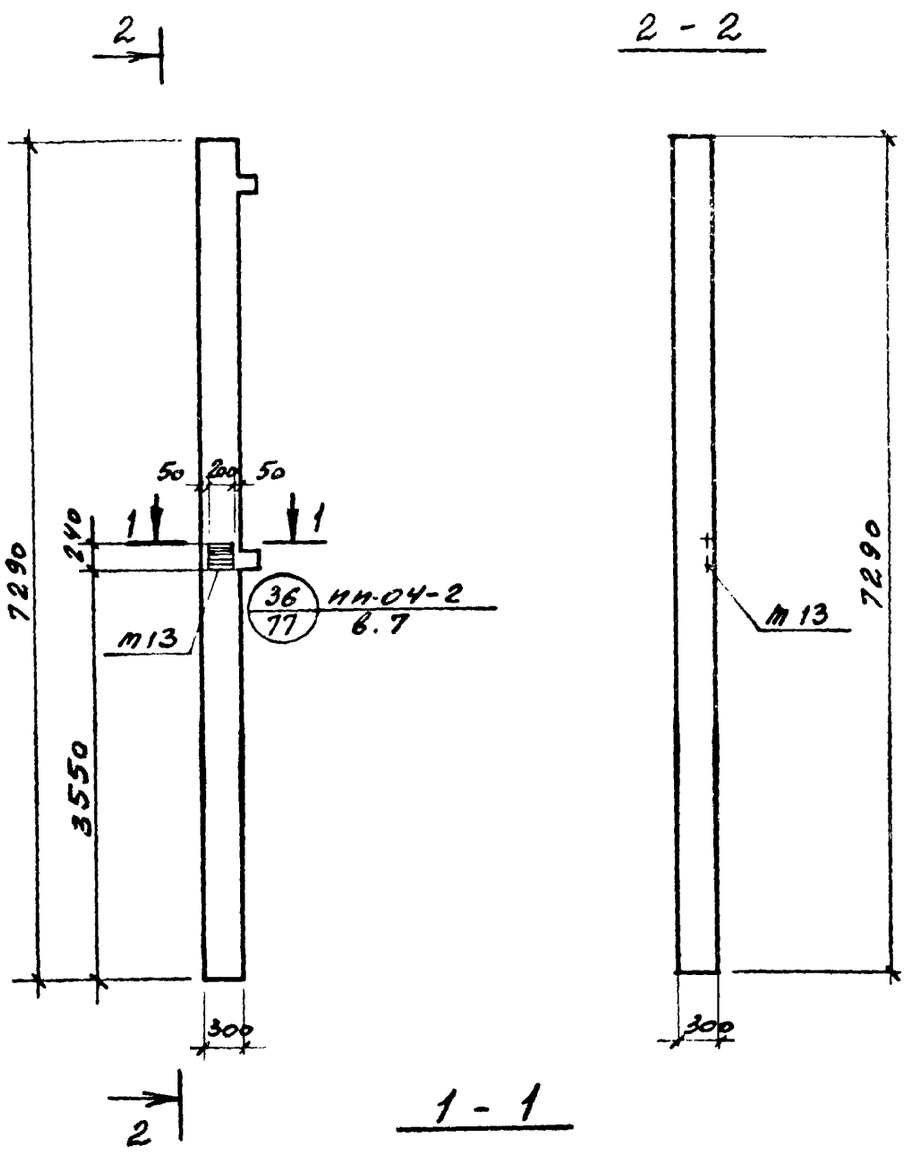

Изм.	Лист	№ докум.	Подпись	Дата
Исполн.		Гаврилова		
Ст.инж.		Князева		
Рук.гр.		Лапина		
Гл.конст.		Семенов		
Нач.отд.		Убариев		

ТП 902-9-6 - КЖИ-К11

Колонна
КК - 366-II-2а

Лит.	Масса	Масшт.
Р		
Лист 1	Листов	

ГОССТРОЙ СССР
ГОСХИМПРОЕКТ

Формат	Зона	Поз.	Обозначение	Наименование	Кол.	Примечание
				Документация		
			НН-04-2; 6.12 ч.I; 6.7	Колонна КР-366-11-1		Совместно заказ НЗЗ
				Сборочные единицы		
				(дополнительные)		
			НН-04-2, 6.10 ч.II	Изделие закладн М13	2	

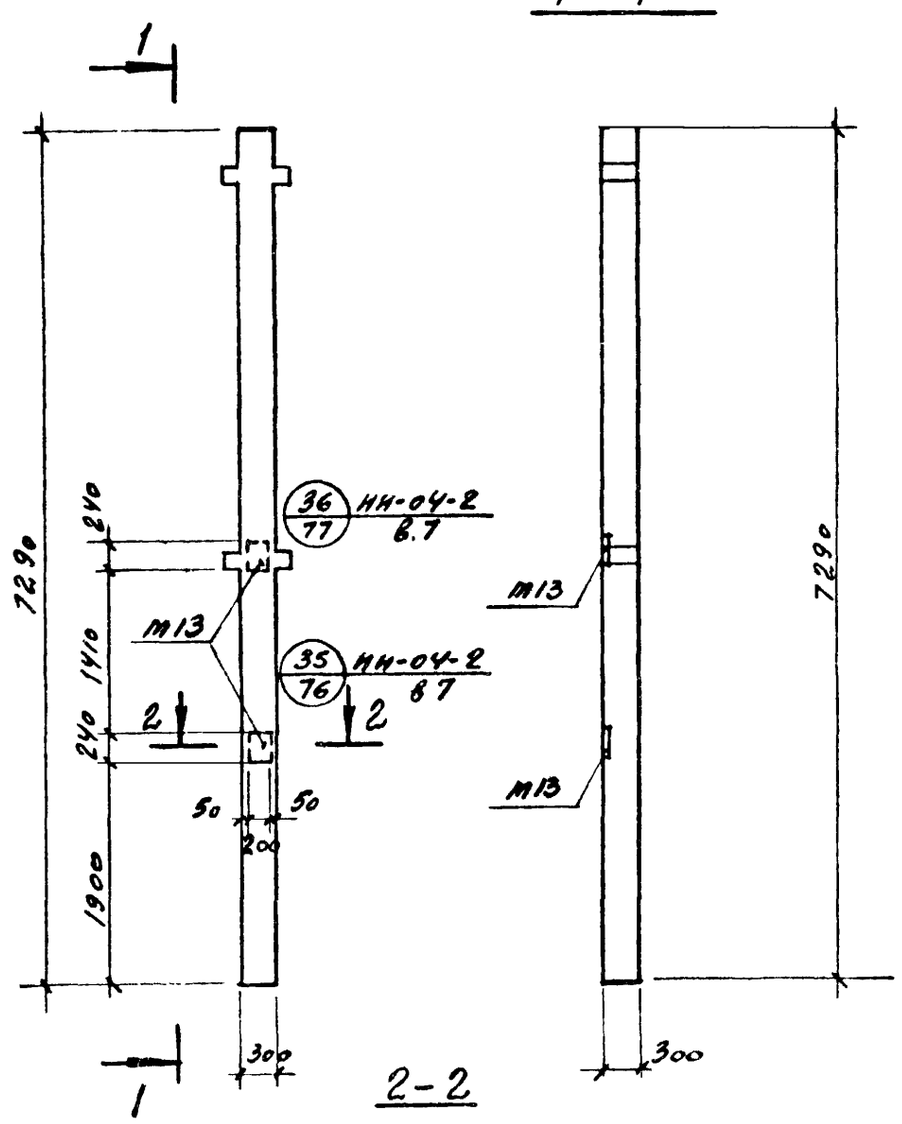

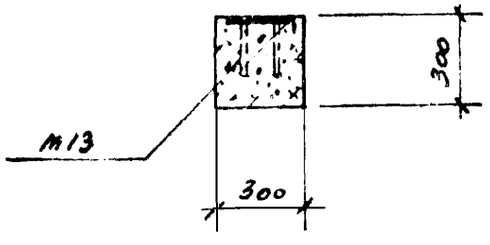

Изм.	Лист	№ докум.	Подпись	Дата
Исполн.		Гаврилова		
Ст.инж.		Князева		
Рук.гр.		Лапина		
Гл.конс.		Семенов		
Нач.отд.		Убариев		

ТП 902-9-6 - КЖИ-К12

Колонна
КР - 366 - II - Iв

Лит.	Масса	Масштаб
Р		
Лист 1	Листов 1	

ГОССТРОЙ СССР
ГОСХИМПРОЕКТ
г. Москва

Формат	Зона	Поз.	Обозначение	Наименование	Кол.	Примечание
				Документация		
			НИ-04-2, в.7 и в.12 ч.II	Колонна СК-366-11-2у		Совместно заказ изд.
				Сборочные единицы		
				(дополнительные)		
			НИ-04-2, в.10 ч.II	Изделие закладн. М13	2	

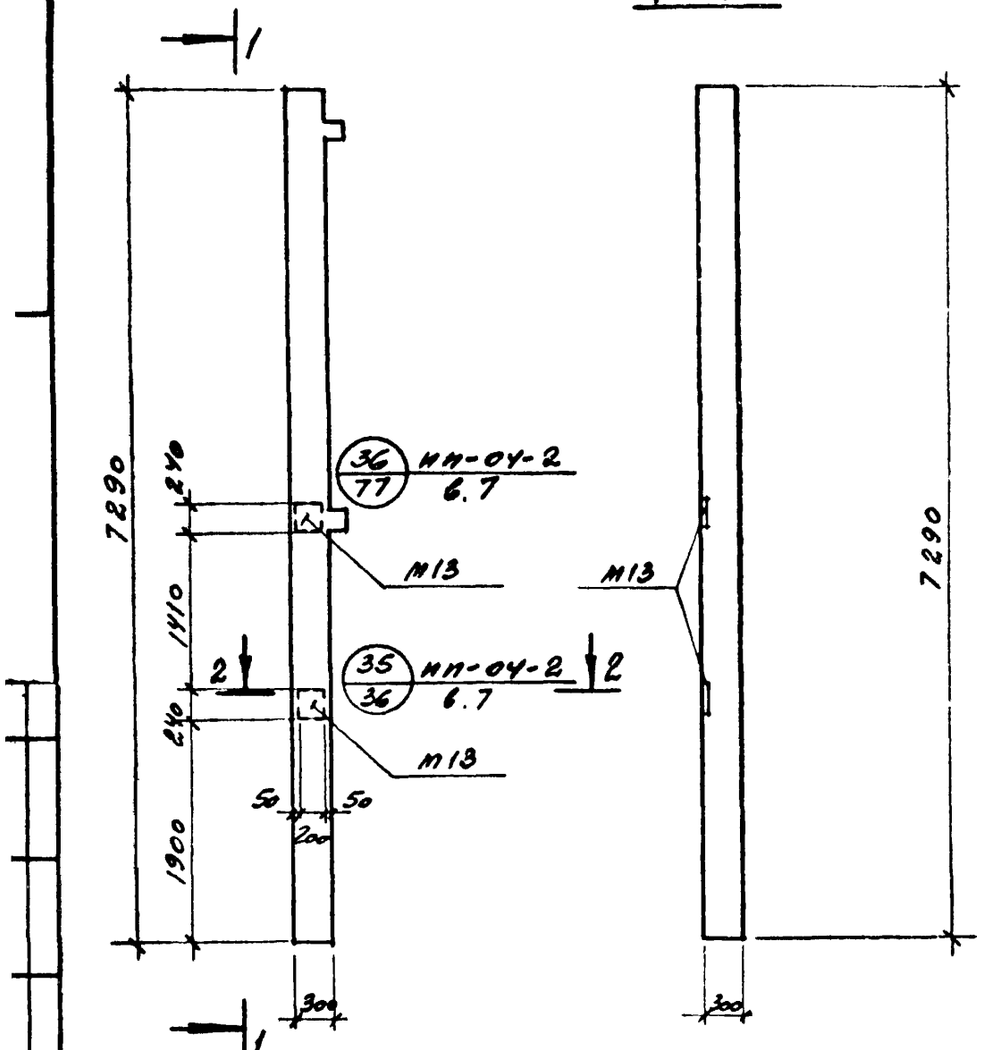

Изм.	Лист	№ докум.	Подпись	Дата
Исполн.		Гаврилова		
Ст.инж.		Князева		
Рук.гр.		Лапина		
Гл.конст.		Семенов		
Нач.отд.		Убариев		

ТП 902-9-6 - КЖИ-К14

Колонна
КК-366-II-2уб

Лит.	Масса	Масшт.
Р		
Лист	Листов I	

ГОССТРОЙ СССР
ГОСХИМПРОЕКТ
г. Москва

Формат	Зона	Поз.	Обозначение	Наименование	Кол.	Примечание
				Документация		
			ИИ-04-2, 6.7 и 6.12 ч.I	Колонна КР-366-11-1		со всеми закл. из.
				Сборочные единицы		
				(дополнительные)		
			ИИ-04-2, 6.10 ч.II	Изделие закладн. М13	1	

1 – 1

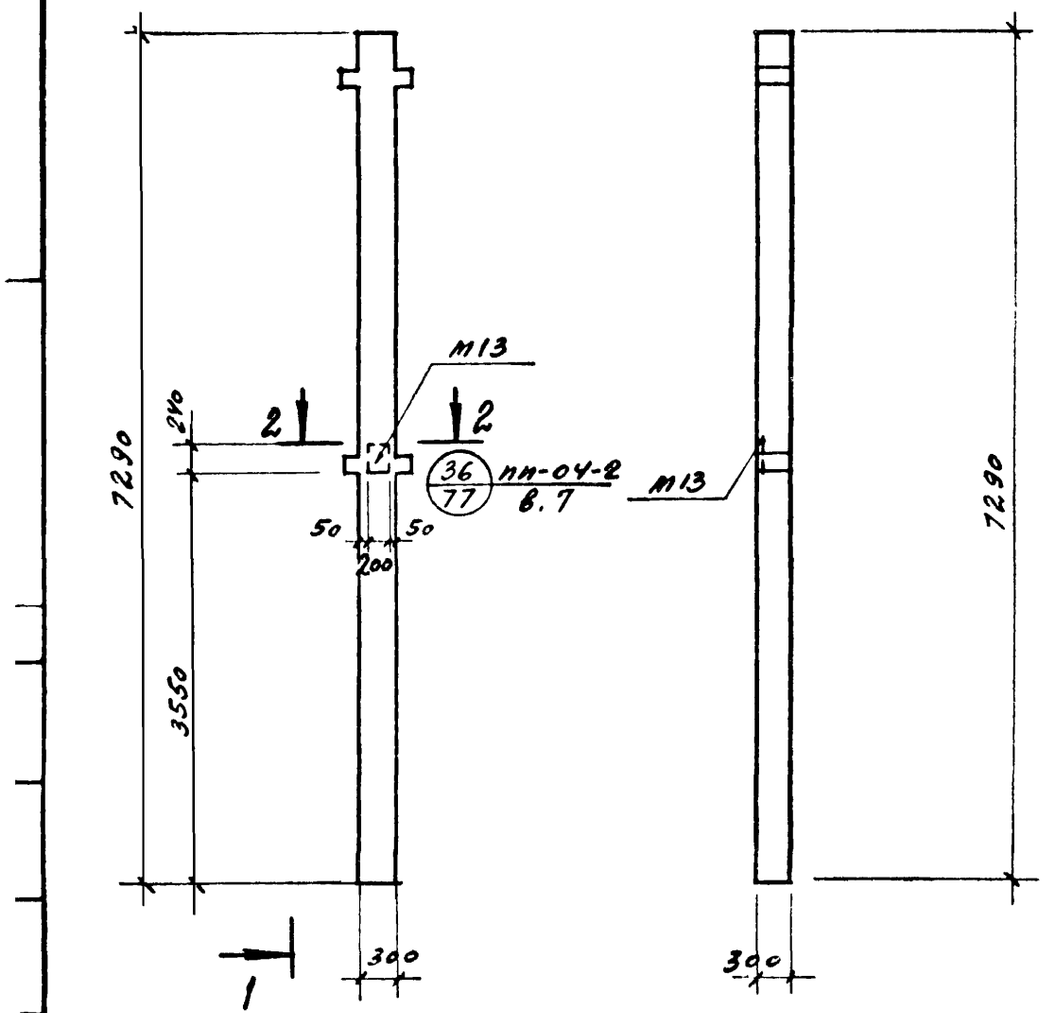

2 – 2

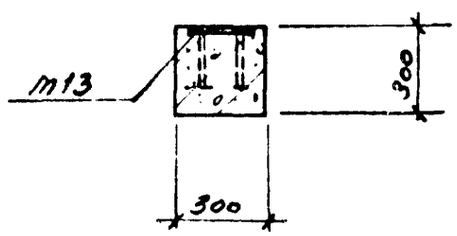

Изм.	Лист	№ докум.	Подпись	Дата
Исполн.		Гаврилова		
Ст.инж.		Князева		
Рук.гр.		Лапина		
Гл.конст.		Семенов		
Нач.отд.		Убариев		

ТП 902-9-6 - КЖИ-К15

Колонна
КР-366-II-16

Лит.	Масса	Масшт.
Р		
Лист	Листов 1	

ГОССТРОЙ СССР
ГОСХИМПРОЕКТ
г. Москва

Формат	Зона	Поз.	Обозначение	Наименование	Кол.	Примечание
				ДОКУМЕНТАЦИЯ		
			НН-04-3. в 4 ч. I	Ригель Р-40-57		СОВСЕМН ЗАКЛ. ИЗД.
				СБОРОЧНЫЕ ЕДИНИЦЫ		
				(ДОПОЛНИТЕЛЬНЫЕ)		
			НН-04-0, в. 6.	Изделие заклад. МР-7	2	

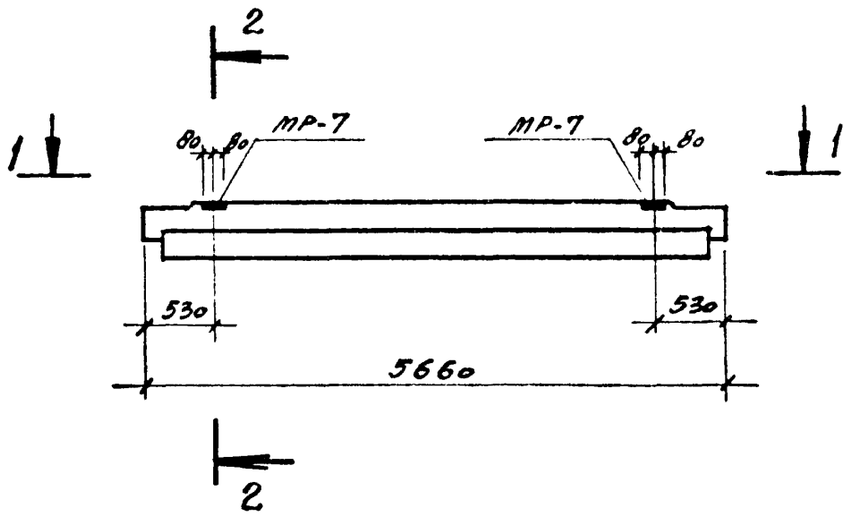

1 — 1

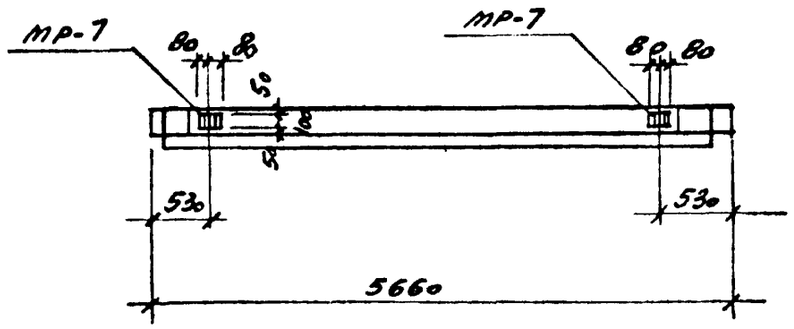

2 — 2

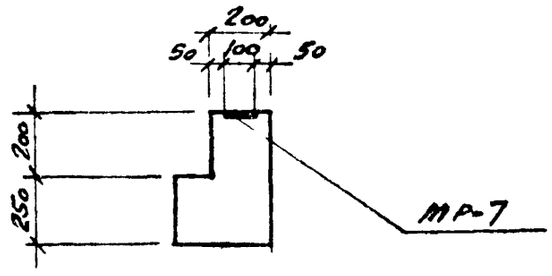

Изм.	Лист	№ докум.	Подпись	Дата
Исполн.		Гаврилова		
Ст.инж.		Князева		
Рук.гр.		Лапина		
Гл.конст.		Семенов		
Нач.отд.		Убариев		

ТП 902-9-6 - КЖИ-Р1

Ригель
Р - 40 - 57а

Лит.	Масса	Масшт.
Р		
Лист	Листов 1	

ГОССТРОЙ СССР
ГОСХИМПРОЕКТ
г. Москва

Альбом III

Согласовано

Инв.№ подл. | Подпись и дата | Шифр ГКП 1858-4.1

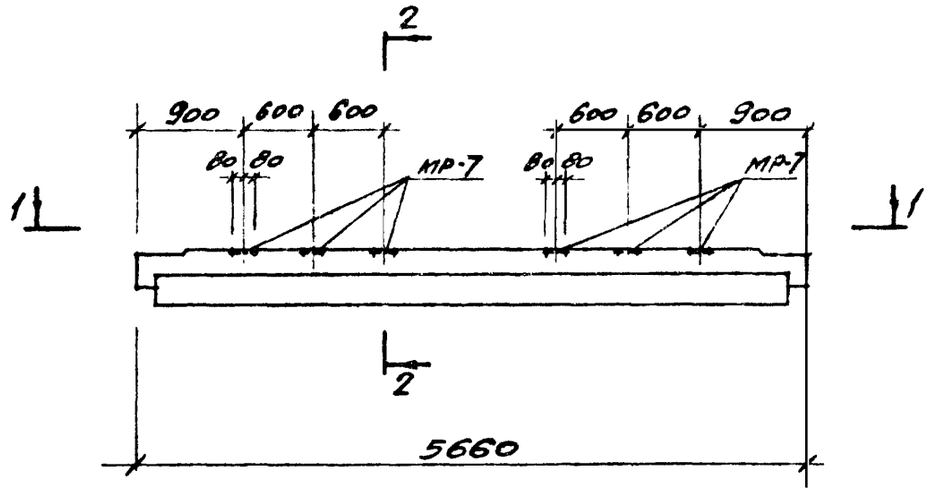

1-1

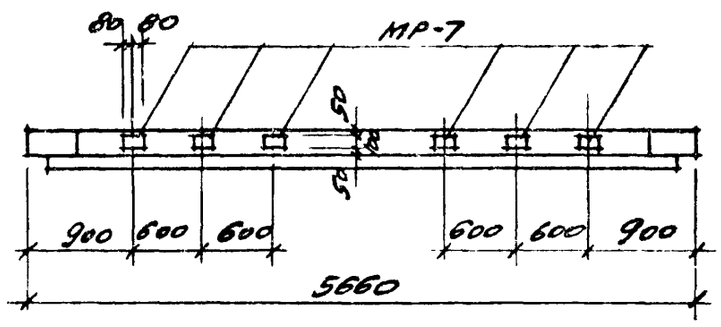

2-2

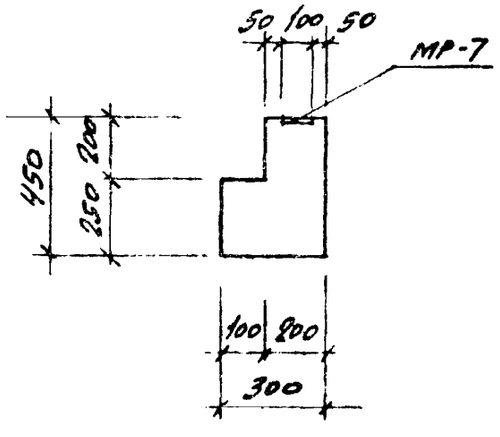

Формат	Зона	Поз.	Обозначение	Наименование	Кол.	Примечание
				Документация		
			ИИ-04-3 вып. 4 ч. I	Ригель Р-40-57		со всеми закл. изд
				Сборочные единицы		
				(дополнительные)		
			ИИ-04-0 вып. 6	Изделие закладн. МР-7	6	

Изм	Лист	№ докум.	Подпись	Дата
Испол.		Сафронеева		
Ст.инж.		Симановская		
Рук.гр.		Лапина		
Гл.констр		Семенов		
Нач.отд.		Убариев		

ТП 902-9-6 - КЖИ-Р5

Ригель
Р - 40 - 57б

Лит.	Масса	Масшт.
Р		

Лист | Листов I

ГОССТРОЙ СССР
ГОСХИМПРОЕКТ

ТИПОВОЙ ПРОЕКТ 902-9-6
Альбом III

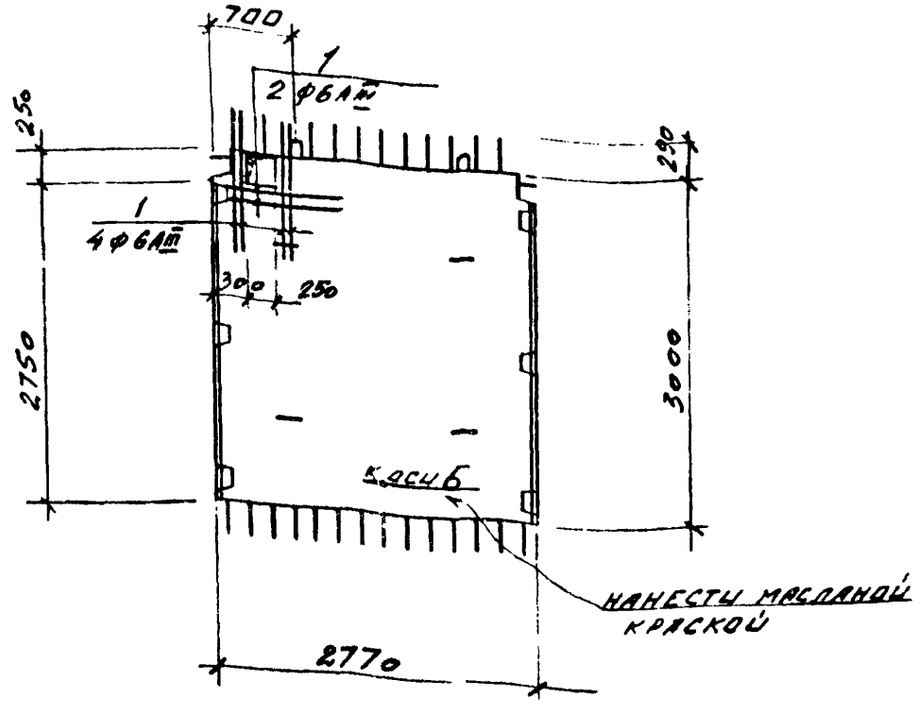

Формат	Зона	Поз.	Обозначение	Наименование	Кол.	Примечание
				Документация		
			НИ-04-6. Вып. 5 ч.I	Диафрагма жесткости Д-28-33		со всеми закл. изд.
				Сборочные единицы		
				(дополнительные)		
		1		ФбАIII Гост 5781-75 ℓ=750	6	1,0 кг

Согласовано

Инв.№ подл. | Подпись и дата | Шифр ГХП 1959-4.1

Изм	Лист	№ докум.	Подпись	Дата
Исполн.		Гаврилова		
Ст.инж.		Князева		
Рук.гр.		Лапина		
Гл.конст.		Семенов		
Нач.отд.		Убариев		

ТП 902-9-6 - КЖИ-СЖ1

Диафргама жесткости
Д - 28 - 33а

Лит.	Масса	Масшт.
Р		
Лист	Листов 1	

ГОССТРОЙ СССР
ГОСХИМПРОЕКТ
г. Москва

ТИПОВОЙ ПРОЕКТ 902-9-6
Альбом III

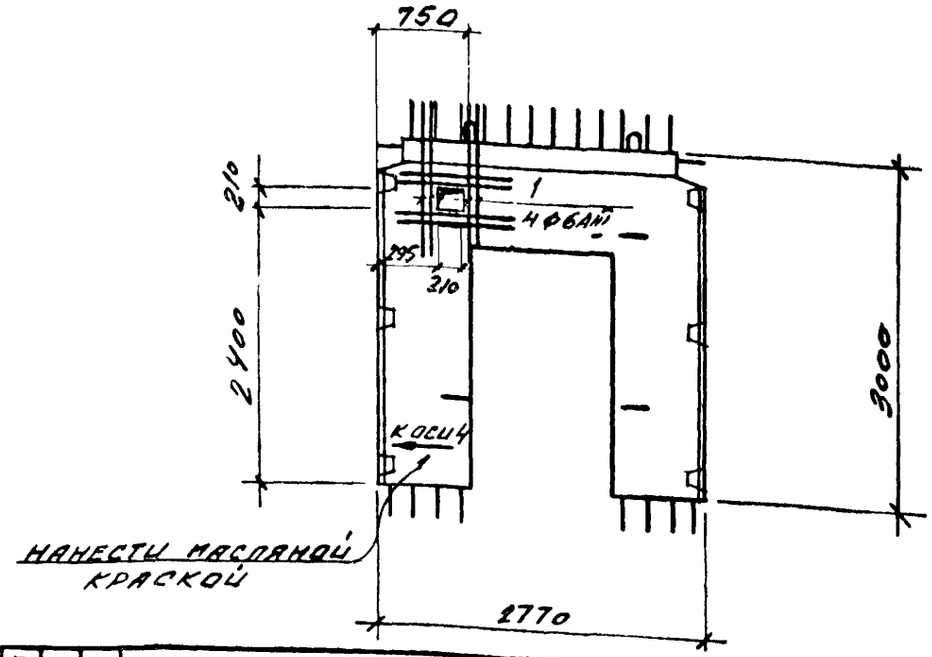

Формат	Зона	Поз.	Обозначение	Наименование	Кол.	Примечание
				Документация		
			НИ-04-6. Вып. 5. ч.I	Диафрагма жесткости Д2-28-33п		со всеми закл. изд.
				Сборочные единицы		
				(дополнительные)		
		1		Ф6IIIГост 5781-75, ℓ=1100	4	0,98 кг
		2		то же, ℓ=700	4	0,62 кг

Согласовано

Инв.№ подл. | Подпись и дата | Шифр ГХП 1959-4.1

Изм	Лист	№ докум.	Подпись	Дата
Исполн.		Гаврилова		
Ст.инж.		Князева		
Рук.гр.		Лапина		
Гл.конст.		Семенов		
Нач.отд.		Убариев		

ТП 902-9-6 - КЖИ-СЖ2

Диафрагма жесткости
Д2 - 28 - 33па

Лит.	Масса	Масшт.
Р		
Лист	Листов 1	

ГОССТРОЙ СССР
ГОСХИМПРОЕКТ
г. Москва

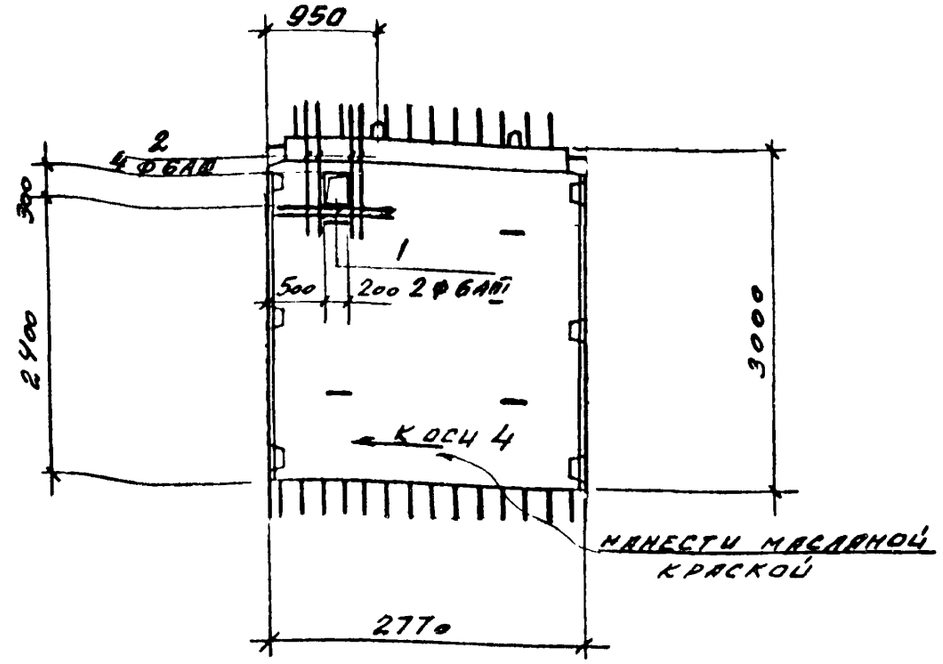

Формат	Зона	Поз.	Обозначение	Наименование	Кол.	Примечание
				Документация		
			НИ-04-6 вып.5 ч.I	Диафрагма жесткости Д2-28-33		со всеми зак. изд.
				Сборочные единицы		
				(дополнительные)		
		1		ФбАIII ГОСТ 5781-75, С=600	2	0,8 кг
		2		То же, С=1100	4	0,98 кг

Согласовано

Инв.№ подл. | Подпись и дата | Шифр ГХП 1958-4.1

Изм.	Лист	№ докум.	Подпись	Дата
Исполн.		Гаврилова		
Ст.инж.		Князева		
Рук.гр.		Лапина		
Гл.конст.		Семенов		
Нач.отд.		Убариев		

ТП 902-9-6 - КЖИ-СЖ3

Диафрагма жесткости Д2 - 28 - 33а

Лит.	Масса	Масшт.
Р		
Лист	Листов I	

ГОССТРОЙ СССР
ГОСХИМПРОЕКТ
г. Москва

ТИПОВОЙ ПРОЕКТ 902-9-6
Альбом III

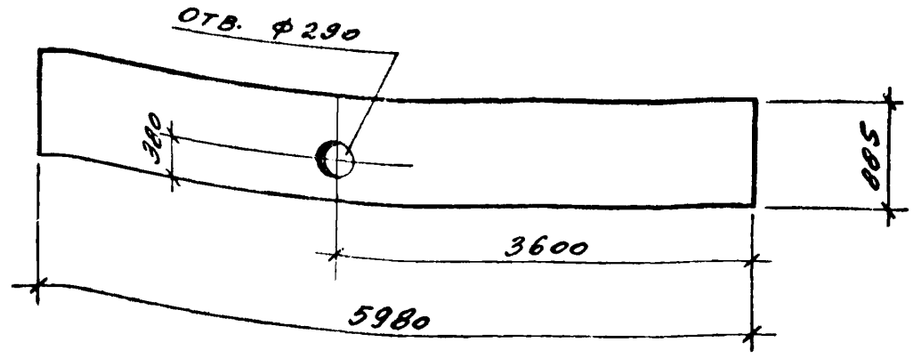

Формат	Зона	Поз.	Обозначение	Наименование	Кол.	Примечание
				Документация		
			НИ-04-5, вып. 5, 6, 7	Панель Н-60-9		со всеми зак. изд.

Согласовано

Инв.№ подл. | Подпись и дата | Шифр ГХП 1958-4.1

Изм.	Лист	№ докум.	Подпись	Дата
Исполн.		Гаврилова		
Ст.инж.		Князева		
Рук.гр.		Лапина		
Гл.конст.		Семенов		
Нач.отд.		Убариев		

ТП 902-9-6 - КЖИ-ПС13

Панель Н-60-9а

Лит.	Масса	Масшт.
Р		
Лист	Листов I	

ГОССТРОЙ СССР
ГОСХИМПРОЕКТ
г. Москва

Формат	Зона	Поз.	Обозначение	Наименование	Кол.	Примечание
				Документация		
			НИ-04-7 8.1	Лестничный марш ЛМ-58-14-17		Со всеми закладными
				Сборочные единицы		
				(дополнительные)		
			НИ-04-7 6.1	Изделие закладн. МЛ1	9	

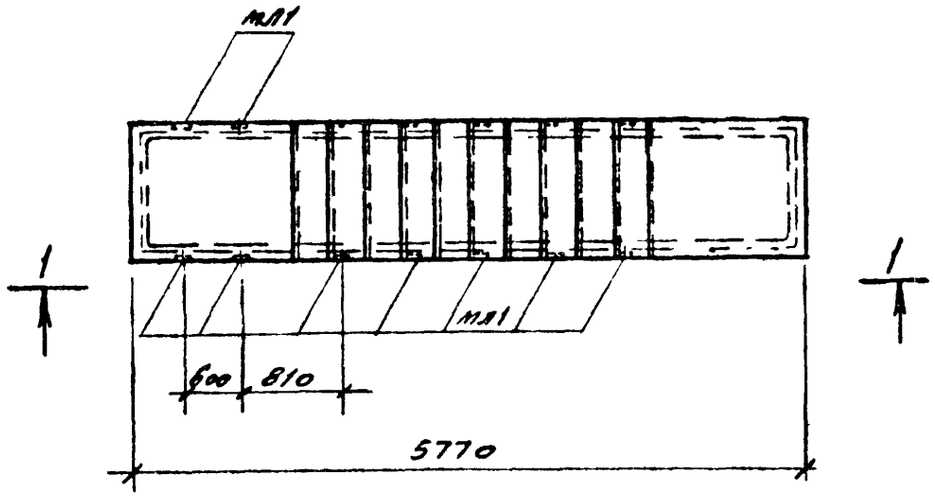

1 – 1

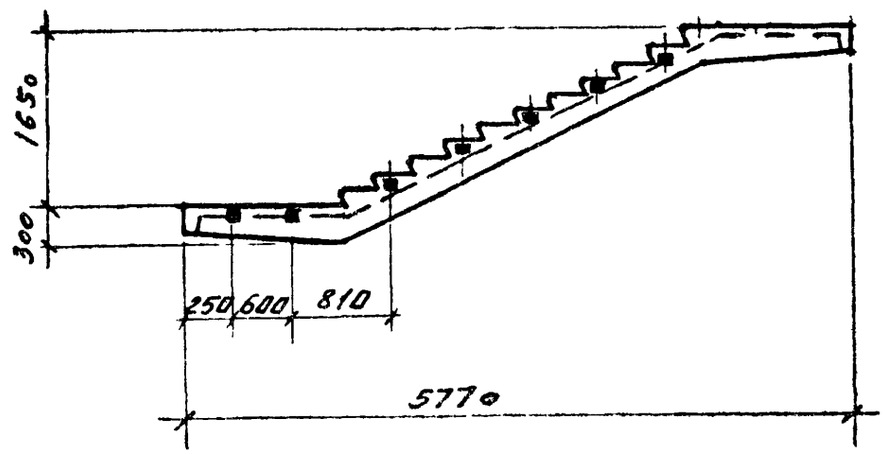

Изм.	Лист	№ докум.	Подпись	Дата
Исполн.		Гаврилова		
Ст.инж.		Князева		
Рук.гр.		Лапина		
Гл.конст.		Семенов		
Нач.отд.		Убариев		

Проверил Симановская

ТП 902-9-6 - КЖИ-МЛ1

Лестничный марш
ЛМ 58 – I4 – I7а

Лит.	Масса	Масшт.
Р		
Лист	Листов I	

ГОССТРОЙ СССР
ГОСХИМПРОЕКТ
г. Москва

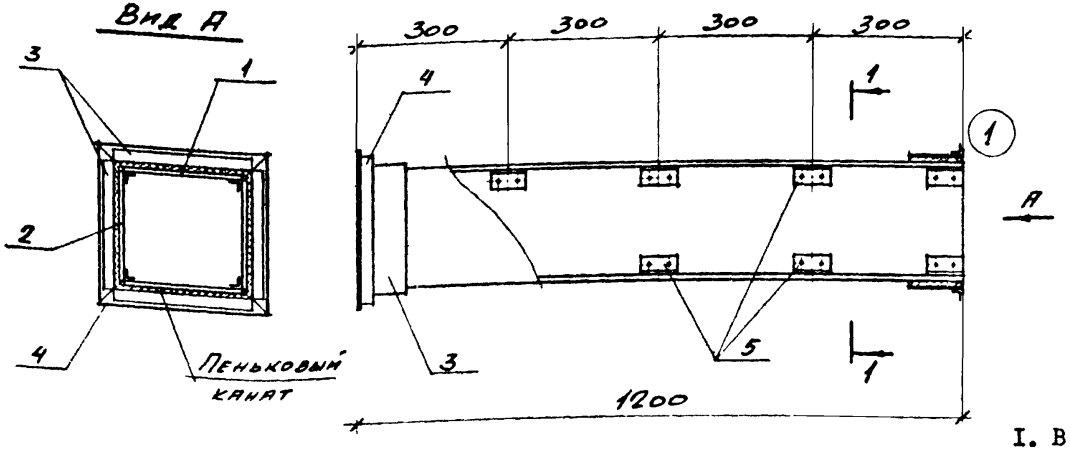

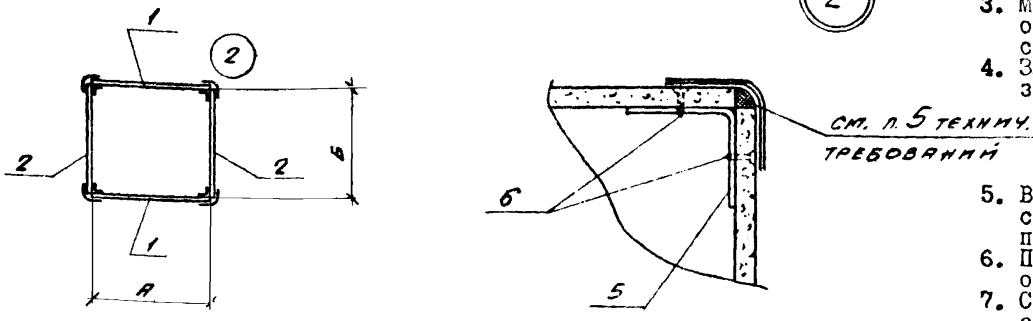

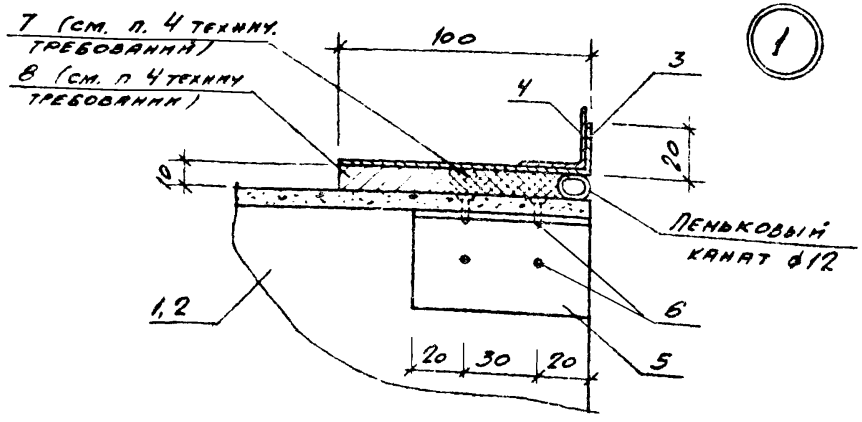

Марка	А	Б	Масса кг	Марка	А	Б	Масса кг
ВА 100х100	100	100	13,1	ВА 400х400	400	400	44,8
ВА 100х200	100	200	18,4	ВА 250х500	250	500	42,2
ВА 200х200	200	200	23,6	ВА 500х500	500	500	55,4
ВА 250х250	250	250	29,0				
ВА 250х300	250	300	31,6				
ВА 200х400	200	400	33,3				

ТЕХНИЧЕСКИЕ ТРЕБОВАНИЯ

1. В качестве материала стенок (поз. 1 и 2) приняты асбестоцементные листы длиной 1200 мм и толщиной 8 мм . Разрезку листов на части производить гильотинными ножницами .
2. Муфту (поз.3) и фланец (поз.4) перед установкой окрасить масляной краской .
3. Муфту перед её установкой внутри и торец воздуховода снаружи оклеить тканью на водонепроницаемом клее , дающем надежную склейку металла и ткани .
4. Закрепление муфты на воздуховоде производить путем уплотнения зазора между муфтой и стенками пеньковым канатом ø 12 , смоченным казеиновым клеем , асбестоцементным раствором с добавлением в него казеинового клея (поз. 7) , с последующим заполнением зазора асбестоцементным раствором более густой консистенции , замешанном на расширяющимся цементе с добавлением казеинового клея (поз.8)
5. В узлах 1 и 2 швы промазать мастикой из асбестоцементного раствора с добавлением казеинового клея густой консистенции с последующей проклейкой 2 слоями ткани .
6. При монтаже воздуховод должен опираться в 2 точках так , чтобы опоры располагались на 600 мм от его торцов .
7. Смонтированные воздуховоды испытать на плотность в соответствии с пунктом 4.42 СНиП III-28-75 .

Изм.	Лист	№ докум.	Подпись	Дата
Испол.		Сафронеева		
Ст.инж.		Симановская		
Рук.гр.		Лапина		
Гл.констр.		Семенов		
Нач.отд.		Убариев		

ТП 902-9-6 -КЖИ-ВА

Воздуховоды асбестоцементные (начало).

Лит.	Масса	Масшт.
Р		
Лист 1	Листов 4	

ГОССТРОЙ СССР
ГОСХИМПРОЕКТ
г. Москва

Формат	Зона	Поз.	Обозначение	Наименование	Кол	Примечание
				ВА 100×100		
				Детали		
		1		Асб. цем. 1200×8 ГОСТ 18124-75 ℓ=100	2	
		2		то же ℓ=100	2	
		3		Сталь 120×1 ГОСТ 19903-74 ℓ=540	2	
		4		L 25×4 ГОСТ 8509-72 ℓ=750	2	
		5		Алюм. 80×3 ГОСТ 21631-76 ℓ=70	20	
		6		Стальн. шуруп 3×16 ГОСТ 1145-70*	80	
		7,8		Асбестоцементный раствор	–	
				Материалы		
				Асбестоцемент	7,2	кг
				Сталь	3,2	кг
				Алюминий	0,9	кг
				Асбестоцементный р-р	1,8	кг
				ВА 100×200		
				Детали		
		1		Асб. цем. 1200×8 ГОСТ 18124-75 ℓ=100	2	
		2		то же ℓ=200	2	
		3		Сталь 120×1 ГОСТ 19903-74 ℓ=740	2	
		4		" L 25×4 ГОСТ 8509-72 ℓ=950	2	
		5		Алюм. 80×3 ГОСТ 21631-76 ℓ=70	20	
		6		Стальн. шуруп 3×16 ГОСТ 1145-70*	80	
		7,8		Асбестоцементный раствор	–	
				Материалы		
				Асбестоцемент	10,8	кг
				Сталь	4,2	кг
				Алюминий	0,9	кг
				Асбестоцементный раствор	2,5	кг

Формат	Зона	Поз.	Обозначение	Наименование	Кол.	Примечание
				ВА 200×200		
				Детали		
		1		Асб. цем. 1200×8 ГОСТ 18124-75 ℓ=200	2	
		2		то же ℓ=200	2	
		3		Сталь 120×1 ГОСТ 19903-74 ℓ=940	2	
		4		" L 25×4 ГОСТ 8509-72 ℓ=1150	2	
		5		Алюм. 80×3 ГОСТ 21631-76 ℓ=70	20	
		6		Стальн. шуруп 3×16 ГОСТ 1145-70*	80	
				Асбестоцементный раствор	–	
				Материалы		
				Асбестоцемент	14,4	кг
				Сталь	5,1	кг
				Алюминий	0,9	кг
				Асбестоцементный раствор	3,2	кг

Изм	Лист	№ докум.	Подпись	Дата
Испол.		Сафронеева		
Ст.инж.		Симановская		
Рук.гр.		Лапина		
Гл.констр.		Семенов		
Нач.отд.		Убариев		

ТП 902-9-6 - КЖИ-ВА

Воздуховоды асбестоцементные (продолжение).

Лит.	Масса	Масшт.
Р		
Лист 2	Листов	

ГОССТРОЙ СССР
ГОСХИМПРОЕКТ
г. Москва

Формат	Зона	Поз.	Обозначение	Наименование	Кол.	Примечание
				ВА 250×250		
				Детали		
		1		Асб.цем. 1200×8 ГОСТ 16124-75 ℓ=250	2	
		2		то же ℓ=250	2	
		3		Сталь 120×4 ГОСТ 19903-74 ℓ=1140	2	
		4		L 25×4 ГОСТ 8509-72 ℓ=1350	2	
		5		Алюм. 80×3 ГОСТ 21631-76 ℓ=70	20	
		6		Сталь. шуруп 3×16 ГОСТ 1145-70*	80	
		7,8		Асбестоцементный раствор	–	
				Материалы		
				Асбестоцемент	18,0	кг
				Сталь	6,1	кг
				Алюминий	0,9	кг
				Асбестоцементный раствор	4,0	кг
				ВА 250×300		
				Детали		
		1		Асб.цем. 1200×8 ГОСТ 16124-75 ℓ=250	2	
		2		то же ℓ=300	2	
		3		Сталь 120×4 ГОСТ 19903-74 ℓ=1210	2	
		4		» L 25×4 ГОСТ 8509-72 ℓ=1450	2	
		5		Алюм. 80×3 ГОСТ 21631-76 ℓ=70	20	
		6		Сталь. шуруп 3×16 ГОСТ 1145-70*	80	
		7,8		Асбестоцементный раствор	–	
				Материалы		
				Асбестоцемент	19,8	кг
				Сталь	6,6	кг
				Алюминий	0,9	кг
				Асбестоцементный раствор	4,3	кг

Формат	Зона	Поз.	Обозначение	Наименование	Кол.	Примечание
				ВА 200×400		
				Детали		
		1		Асб. цем. 1200×8 ГОСТ 16124-75 ℓ=200	2	
		2		то же ℓ=400	2	
		3		Сталь 120×4 ГОСТ 19903-74 ℓ=1140	2	
		4		» L 25×4 ГОСТ 8509-72 ℓ=1350	2	
		5		Алюм. 80×3 ГОСТ 21631-76 ℓ=70	20	
		6		Сталь. шуруп 3×16 ГОСТ 1145-70*	80	
		7,8		Асбестоцементный раствор	–	
				Материалы		
				Асбестоцемент	21,6	кг
				Сталь	6,1	кг
				Алюминий	0,9	кг
				Асбестоцементный раствор	4,7	кг

Инв.№ подл. | Подпись и дата | Взам.инв.№

Изм.	Лист	№ докум.	Подпись	Дата
Испол.		Сафонтеева		
Ст.инж.		Семеновская		
Рук.гр.		Лапина		
Гл.конст.		Семенов		
Нач.отд.		Убариев		

ТП 902-9-6 -КЖИ-ВА

Воздуховоды асбестоцементные (продолжение)

Лит.	Масса	Масшт.
Р		
Лист 3	Листов	

ГОССТРОЙ СССР
ГОСХИМПРОЕКТ
г. Москва

Формат	Зона	Поз.	Обозначение	Наименование	Кол.	Примечание
				ВА 400×400		
				Детали		
		1		Асб.цем. 1900×8 ГОСТ 18124-75 ℓ=400	2	
		2		то же ℓ=400	2	
		3		Сталь 120×1 ГОСТ 19903-74 ℓ=1740	2	
		4		L 25×4 ГОСТ 8509-72 ℓ=1950	2	
		5		Алюм. Вот3 ГОСТ 21631-76 ℓ=70	20	
		6		Стальн. шуруп 3×16 ГОСТ 11475-74*	80	
		7,8		Асбестоцементный раствор	–	
				Материалы		
				Асбестоцемент	28,8	кг
				Сталь	9,0	кг
				Алюминий	0,9	кг
				Асбестоцементный раствор	6,1	кг
				ВА 250×500		
				Детали		
		1		Асб.цем. 1900×8 ГОСТ 18124-75 ℓ=250	2	
		2		то же ℓ=500	2	
		3		Сталь 120×1 ГОСТ 19903-74 ℓ=1640	2	
		4		» L 25×4 ГОСТ 8509-72 ℓ=1850	2	
		5		Алюм. Вот3 ГОСТ 21631-76 ℓ=70	20	
		6		Стальн. шуруп 3×16 ГОСТ 11475-74*	80	
		7,8		Асбестоцементный раствор	–	
				Материалы		
				Асбестоцемент	27,0	кг
				Сталь	8,5	кг
				Алюминий	0,9	кг
				Асбестоцементный раствор	5,8	кг

Формат	Зона	Поз.	Обозначение	Наименование	Кол.	Примечание
				ВА 500×500		
				Детали		
		1		Асб.цем. 1900×8 ГОСТ 18124-75 ℓ=500	2	
		2		то же ℓ=500	2	
		3		Сталь 120×1 ГОСТ 19903-74 ℓ=2140	2	
		4		» L 25×4 ГОСТ 8509-72 ℓ=2350	2	
		5		Алюм Вот3 ГОСТ 21631-76 ℓ=70	20	
		6		Стальн. шуруп 3×16 ГОСТ 11475-74*	80	
		7,8		Асбестоцементный раствор	–	
				Материалы		
				Асбестоцемент	35,0	кг
				Сталь	10,9	кг
				Алюминий	0,9	кг
				Асбестоцементный раствор	7,6	кг

Изм.	Лист	№ докум.	Подпись	Дата
Испол.		Сафронеева		
Ст.инж.		Симановская		
Рук.гр.		Лапина		
Гл.констр.		Семенов		
Нач.отд.		Убариев		

ТП 902-9-6 - КЖИ-ВА

Воздуховоды асбестоцементные (окончание)

Лит.	Масса	Масшт.
Р		

Лист 4 Листов

ГОССТРОЙ СССР
ГОСХИМПРОЕКТ
г. Москва

ТИПОВОЙ ПРОЕКТ 902-9-6
Альбом III

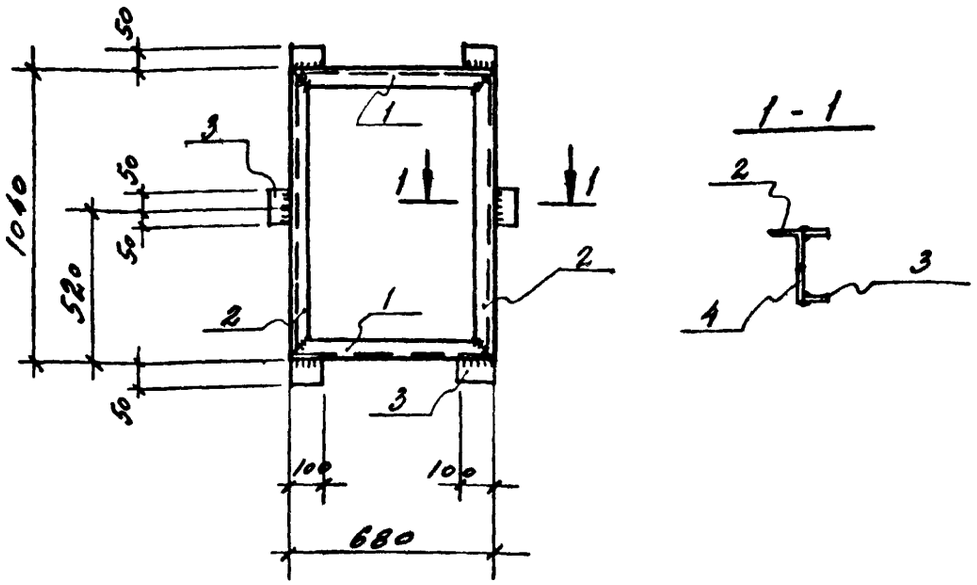

Формат	Зона	Поз.	Обозначение	Наименование	Кол.	Примечание
				ДЕТАЛИ.		ОБЩАЯ МАССА, КГ
		1		∠ 50×5 Гост 8509-72, ℓ=680	2	5,1
		2		ТО ЖЕ ℓ=1040	2	7,8
		3		-100×5 Гост 19903-74*, ℓ=50	6	1,18
		4		ТО ЖЕ, ℓ=80	6	1,69

Волчкина

ТВ

Согласовано

Шифр ГХП 1859-4.1

Инв. № подл. | Подпись и дата

Изм	Лист	№ докум.	Подпись	Дата
Исполн.		Гаврилова		
Ст.инж.		Князева		
Рук.гр.		Лапина		
Гл.конст.		Семенов		
Нач.отд.		Убариев		

ТП 902-9-6 - КЖИ-РМ2

Рамка РМ 2

Лит.	Масса	Масшт.
Р	15,97	

Лист | Листов I

ГОССТРОЙ СССР
ГОСХИМПРОЕКТ
г. Москва

ТИПОВОЙ ПРОЕКТ 902-9-6
Альбом III

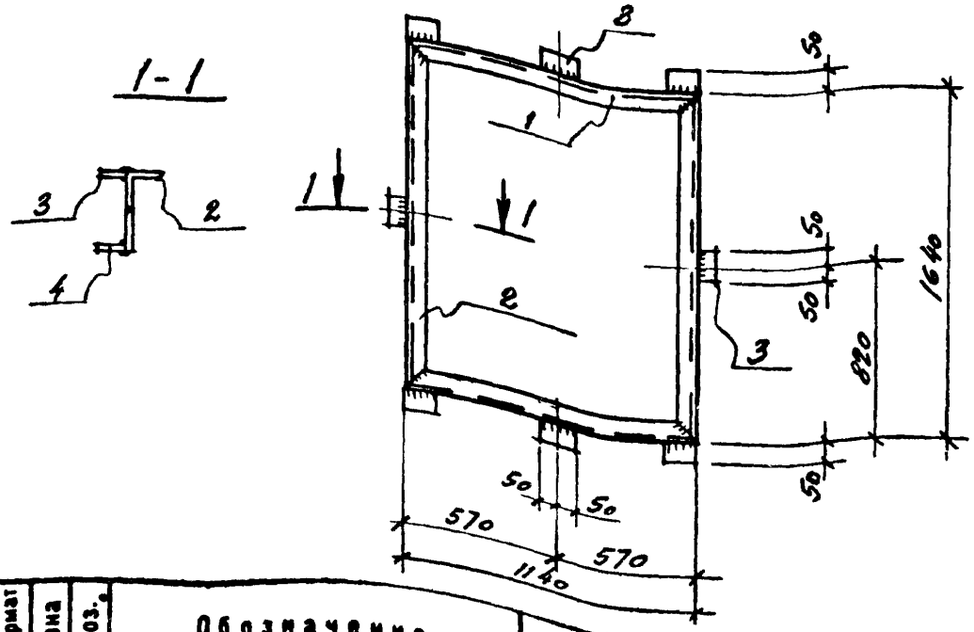

Формат	Зона	Поз.	Обозначение	Наименование	Кол.	Примечание
				ДЕТАЛИ.		ОБЩАЯ МАССА, КГ
		1		∠ 50×5 Гост 8509-72, ℓ=1140	2	8,6
		2		ТО ЖЕ, ℓ=1640	2	12,4
		3		-100×5 Гост 19903-74*, ℓ=50	8	1,57
		4		ТО ЖЕ, ℓ=80	8	2,52

Волчкина

ТВ

Согласовано

Шифр ГХП 1859-4.1

Инв. № подл. | Подпись и дата

Изм	Лист	№ докум.	Подпись	Дата
Исполн.		Гаврилова		
Ст.инж.		Князева		
Рук.гр.		Лапина		
Гл.конст.		Семенов		
Нач.отд.		Убариев		

ТП 902-9-6 - КЖИ-РМ1

Рамка РМ I

Лит.	Масса	Масшт.
Р	25,1	

Лист | Листов I

ГОССТРОЙ СССР
ГОСХИМПРОЕКТ
г. Москва

16396-03 24

Формат 11В

ТИПОВОЙ ПРОЕКТ 902-9-6
Альбом III

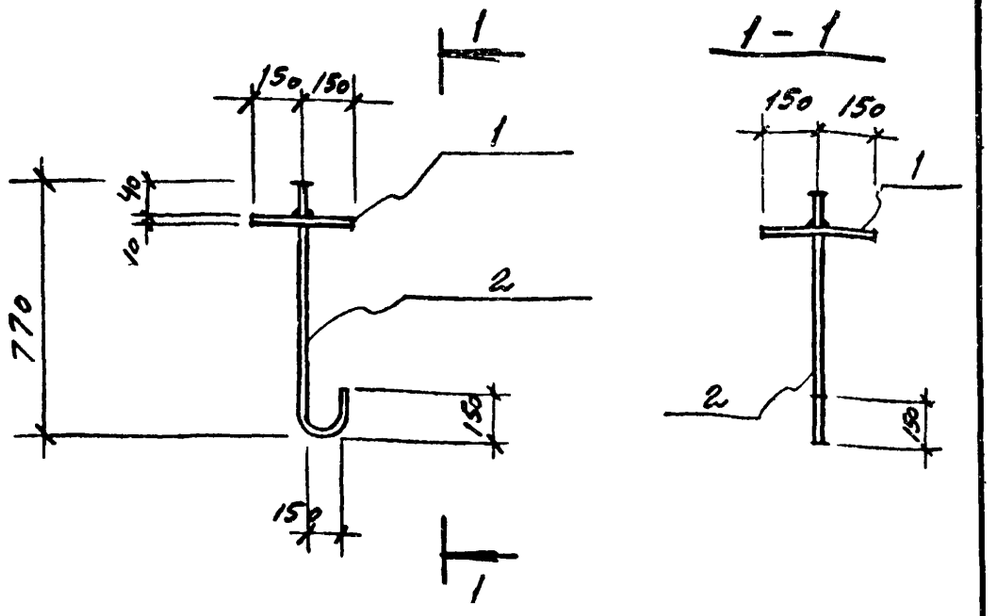

Формат	Зона	Поз.	Обозначение	Наименование	Кол.	Примечание
				ДЕТАЛИ		ОБЩАЯ МАССА КГ
		1		-300х10 ГОСТ 19903-74 ℓ=300	1	7,1
		2		Ф16АI ГОСТ 5781-75 ℓ=970	1	1,5

Согласовано ТВ Волчкина

Шифр ГХП 1959-4.1 Инв.№ подл. Подпись и дата

Изм	Лист	№ докум.	Подпись	Дата
Исполн.		Гаврилова		
Ст.инж.		Князева		
Рук.гр.		Лапина		
Гл.конст.		Семенов		
Нач.отд.		Убариев		

ТП 902-9-6 - КЖИ-МК1

Монтажный крюк МК I

Лит.	Масса	Масшт.
Р	8,6	

Лист | Листов I

ГОССТРОЙ СССР
ГОСХИМПРОЕКТ
г. Москва

ТИПОВОЙ ПРОЕКТ 902-9-6
Альбом III

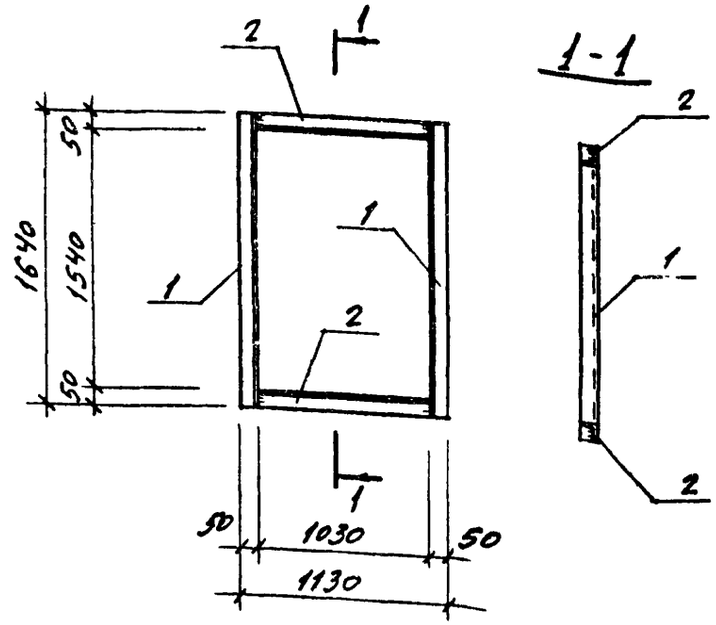

Формат	Зона	Поз.	Обозначение	Наименование	Кол.	Примечание
				ДЕТАЛИ		ОБЩАЯ МАССА КГ
		1		L50х5 ГОСТ 8509-72 ℓ=1640	2	12,4 кг
		2		L50х5 ГОСТ 8509-72 ℓ=1130	2	8,5 кг

Согласовано ТВ Волчкина

Шифр ГХП 1959-4.1 Инв.№ подл. Подпись и дата

Изм	Лист	№ докум.	Подпись	Дата
Испол.		Сафронеева		
Ст.инж.		Симановская		
Рук.гр.		Лапина		
Гл.констр.		Семенов		
Нач.отд.		Убариев		

ТП 902-9-6 - КЖИ-РМ3

Рамка РМ 3

Лит.	Масса	Масшт.
Р	20,9	

Лист | Листов I

ГОССТРОЙ СССР
ГОСХИМПРОЕКТ
г. Москва

ТИПОВОЙ ПРОЕКТ 902-9-6
Альбом III

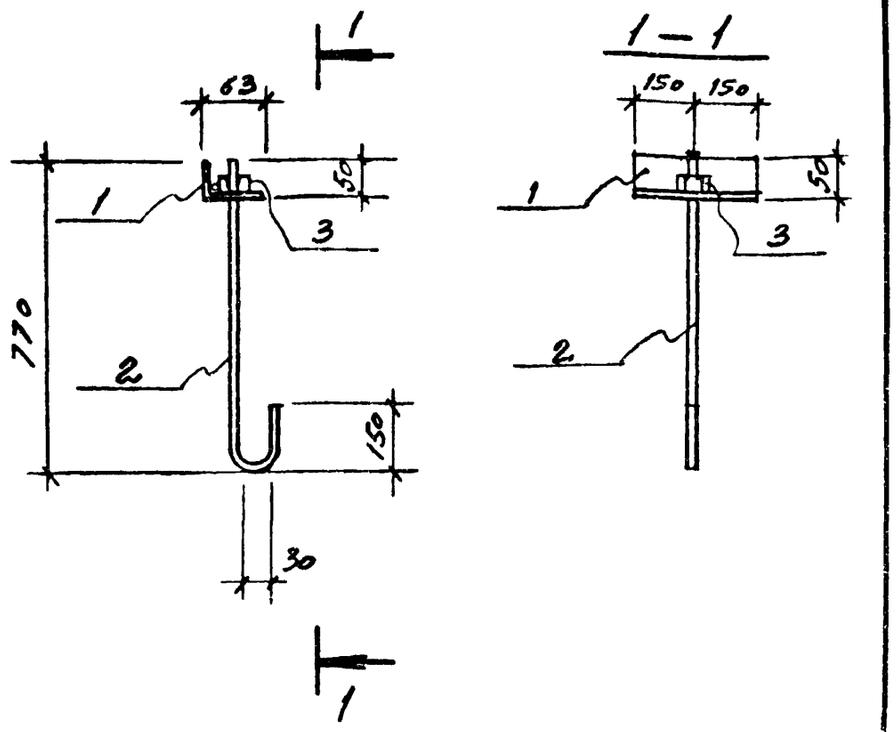

Формат	Зона	Поз.	Обозначение	Наименование	Кол.	Примечание
				ДЕТАЛИ		ОБЩАЯ МАССА КГ
		1		L75x50x5 ГОСТ 8510-72 ℓ=300	1	1,8
		2		Ф16АI ГОСТ 5781-75 ℓ=970	1	1,5
		3		ГАЙКА по ГОСТ 5915-70*	1	0,05

Согласовано

Шифр ГХП 1859-4.1 | Подпись и дата | Инв.№ подл.

ТП 902-9-6 - КЖИ-МК2

Изм	Лист	№ докум.	Подпись	Дата
Исполн.		Гаврилова		
Ст.инж.		Князева		
Рук.гр.		Лапина		
Гл.конст.		Семенов		
Нач.отд.		Убариев		

Монтажный крюк МК 2

Лит.	Масса	Масшт.
Р	3,35	

Лист | Листов I

ГОССТРОЙ СССР
ГОСХИМПРОЕКТ
г. Москва

ТИПОВОЙ ПРОЕКТ 902-9-6
Альбом III

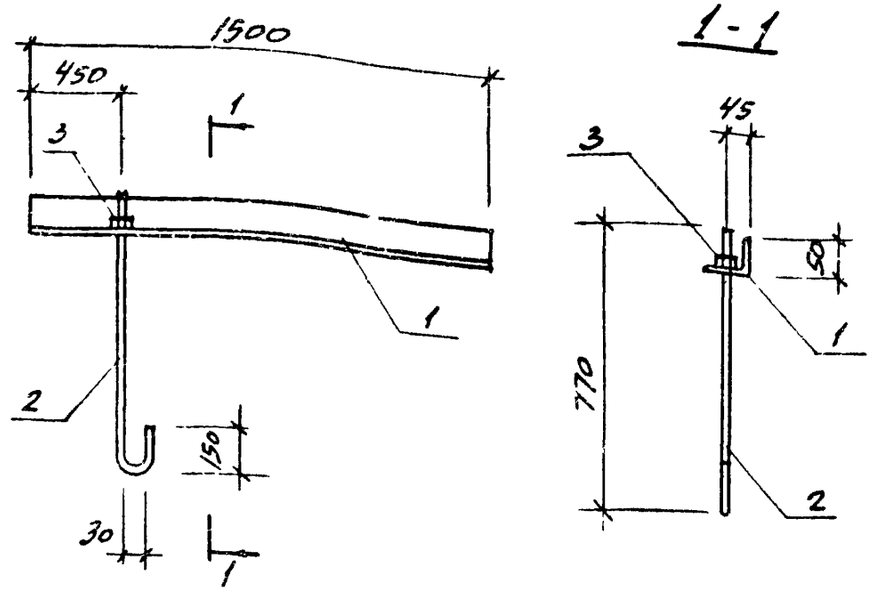

Формат	Зона	Поз.	Обозначение	Наименование	Кол.	Примечание
				ДЕТАЛИ		ОБЩАЯ МАССА КГ
		1		L75x50x5 ГОСТ 8510-72 ℓ=1500	1	7,2 кг
		2		Ф16АI ГОСТ 5781-75 ℓ=1000	1	1,6 кг
		3		ГАЙКА М16 ГОСТ 5915-70*	1	0,05 кг

Согласовано

Шифр ГХП 1859-4.1 | Подпись и дата | Инв.№ подл.

ТП 902-9-6 - КЖИ-МК3

Изм	Лист	№ докум.	Подпись	Дата
Испол.		Сафронеева		
Ст.инж.		Симановская		
Рук.гр.		Лапина		
Гл.констр.		Семенов		
Нач.отд.		Убариев		

Монтажный крюк МК 3

Лит.	Масса	Масшт.
Р	8,85	

Лист | Листов I

ГОССТРОЙ СССР
ГОСХИМПРОЕКТ
г. Москва

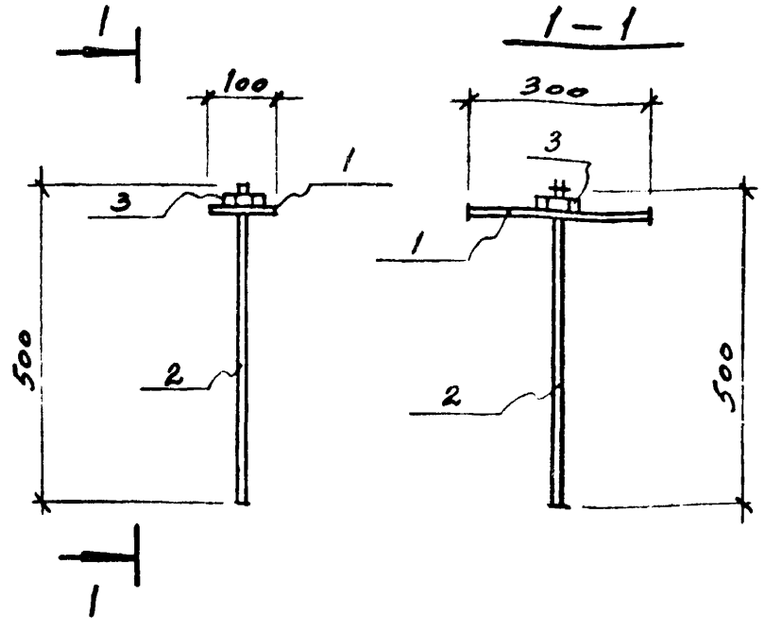

Формат	Зона	Поз.	Обозначение	Наименование	Кол.	Примечание
				Детали		Общая масса кг
		1		-100×10 ГОСТ 19903-74 ℓ=300	1	2,4
		2		ф16АI ГОСТ 5781-75 ℓ=500	1	0,8
		3		гайка по ГОСТ 5915-70*	1	0,05

Согласовано

Шифр ГХП 1858-4.1 | Инв.№ подл. | Подпись и дата

Изм.	Лист	№ докум.	Подпись	Дата
Исполн.		Гаврилова		
Ст.инж.		Князева		
Рук.гр.		Лапина		
Гл.конст.		Семенов		
Нач.отд.		Убариев		

Проверил Симановская

ТП 902-9-6 - КЖИ-П1

Подвеска П 1

Лит.	Масса	Масшт.
Р	3,35	

Лист | Листов 1

ГОССТРОЙ СССР
ГОСХИМПРОЕКТ
г. Москва

Формат 11В

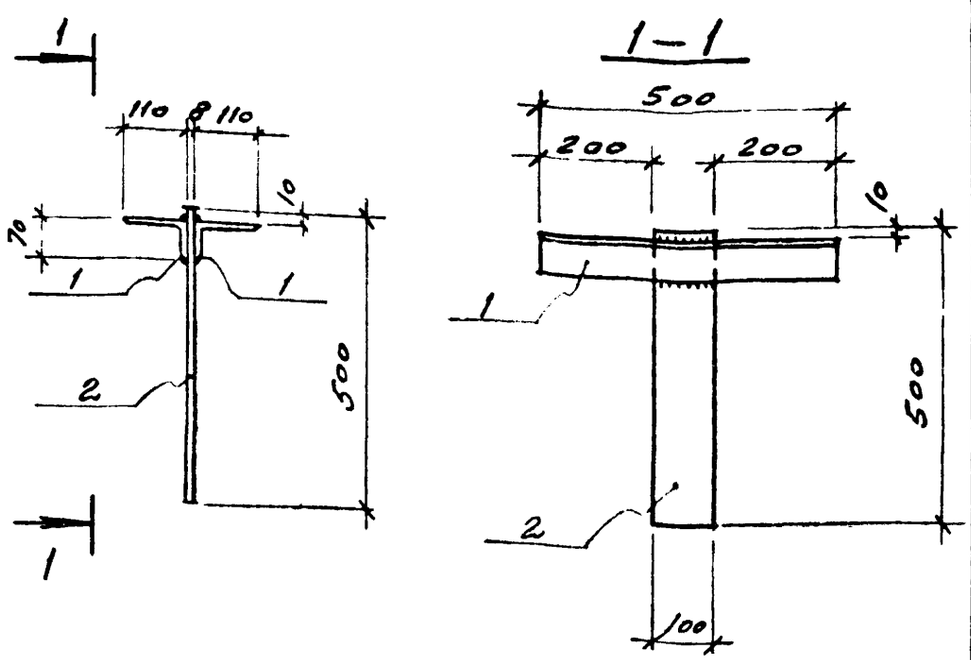

Формат	Зона	Поз.	Обозначение	Наименование	Кол.	Примечание
				Детали		Общая масса кг
		1		∠110×70×8 ГОСТ 8510-72 ℓ=500	2	10,9
		2		-100×8 ГОСТ 19903-74 ℓ=500	1	3,14

Согласовано

Шифр ГХП 1858-4.1 | Инв.№ подл. | Подпись и дата

Изм.	Лист	№ докум.	Подпись	Дата
Исполн.		Гаврилова		
Ст.инж.		Князева		
Рук.гр.		Лапина		
Гл.конст.		Семенов		
Нач.отд.		Убариев		

Проверил Симановская

ТП 902-9-6 - КЖИ-П2

Подвеска П 2

Лит.	Масса	Масшт.
Р	14,04	

Лист | Листов 1

ГОССТРОЙ СССР
ГОСХИМПРОЕКТ
г. Москва

Формат 11В

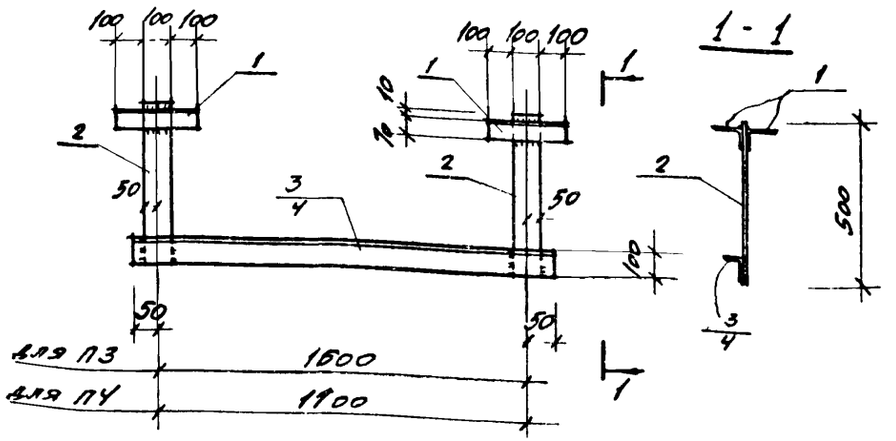

Формат	Зона	Поз.	Обозначение	Наименование	Кол.	Примечание
				П3		Общая масса кг
				Детали		
		1		L110×70×8 ГОСТ 8510-72 ℓ=300	4	13,1
		2		-100×8 ГОСТ 19903-74 ℓ=500	2	6,3
		3		L110×70×8 ГОСТ 8510-72 ℓ=1700	1	18,0
				П4		
				Детали		
		1		L110×70×8 ГОСТ 8510-72 ℓ=300	4	13,1
		2		-100×8 ГОСТ 19903-74 ℓ=500	2	6,3
		4		L110×70×8 ГОСТ 8510-72 ℓ=1200	1	14,7

Согласовано

Шифр ГХП 1958-4.1 Подпись и дата Инв.№ подл.

Изм.	Лист	№ докум.	Подпись	Дата
Испол.		Сафронеева		
Ст.инж.		Симановская		
Рук.гр.		Лапина		
Гл.конст.		Семенов		
Нач.отд.		Убариев		

Проверил Князева

ТП 902-9-6 - КЖИ-П3, П4

Подвески П 3, П 4

Лит.	Масса	Масшт.
Р	37,4 34,1	

Лист | Листов 1

ГОССТРОЙ СССР
ГОСХИМПРОЕКТ
г. Москва

Формат А4

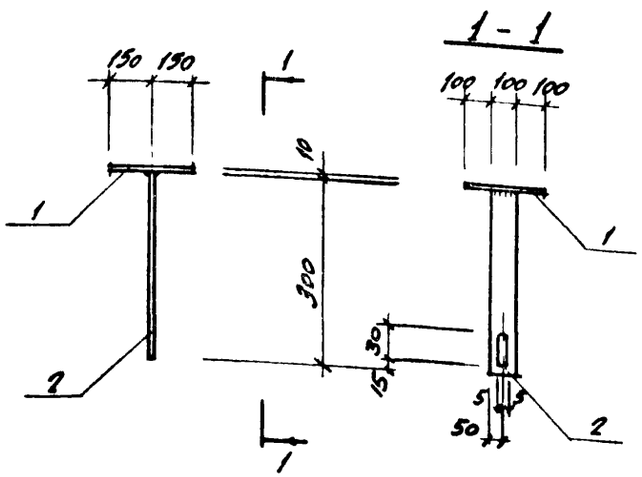

Формат	Зона	Поз.	Обозначение	Наименование	Кол.	Примечание
				Детали		Общая масса кг
		1		-300×10 ГОСТ 19903-74 ℓ=300	1	7,1
		2		-100×8 ГОСТ 19903-74 ℓ=300	1	1,9

Согласовано

Шифр ГХП 1958-4.1 Подпись и дата Инв.№ подл.

Изм.	Лист	№ докум.	Подпись	Дата
Испол.		Сафронеева		
Ст.инж.		Симановская		
Рук.гр.		Лапина		
Гл.конст.		Семенов		
Нач.отд.		Убариев		

Проверил Князева

ТП 902-9-6 - КЖИ-П5

Подвеска П 5

Лит.	Масса	Масшт.
Р	9,0	

Лист | Листов 1

ГОССТРОЙ СССР
ГОСХИМПРОЕКТ
г. Москва

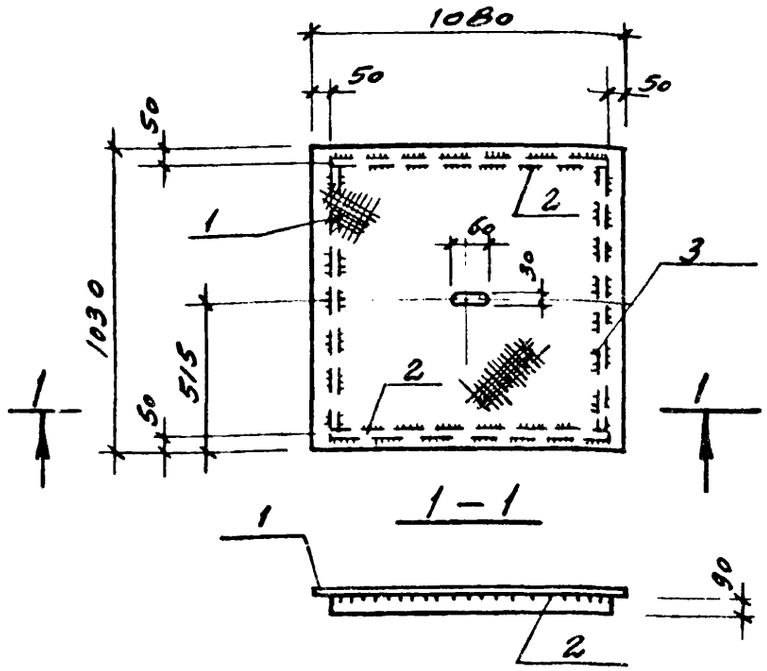

Формат	Зона	Поз.	Обозначение	Наименование	Кол.	Примечание
				Детали		Общая масса кг
		1		Сталь рифленая -δ=5 1030×1080 ГОСТ 8568-77	1	47,0
		2		-90×6 ГОСТ 19903-74, ℓ=980	2	8,31
		3		-90×6 ГОСТ 19903-74 ℓ=920	2	7.8

Согласовано

Инв.№ подл. | Подпись и дата | Шифр ГХП 1950-4.1

Изм.	Лист	№ докум.	Подпись	Дата
Исполн.		Гаврилова		
Ст.инж.		Князева		
Рук.гр.		Лапина		
Гл.конст.		Семенов		
Нач.отд.		Убарев		

ТП 902-9-6 - КЖИ-МЩ1

Щит МЩ I

Лит.	Масса	Масшт.
Р	63,11	
Лист	Листов 1	

ГОССТРОЙ СССР
ГОСХИМПРОЕКТ
г. Москва

ТИПОВОЙ ПРОЕКТ 902-9-6
Альбом III

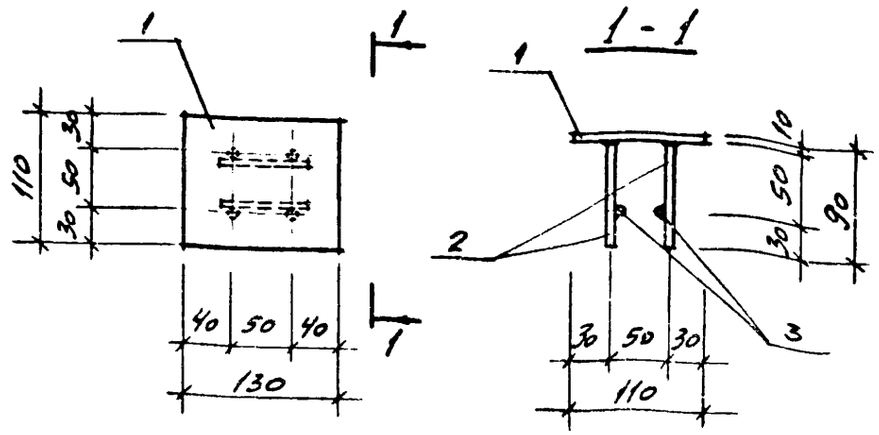

Формат	Зона	Поз.	Обозначение	Наименование	Кол.	Примечание
				Детали		Общая масса кг
		1		-110×110 ГОСТ 19903-74 ℓ=130	1	1,2 кг
		2		ф10 AIII ГОСТ 5781-75 ℓ=80	4	0,2 кг
		3		ф10 AIII ГОСТ 5781-75 ℓ=110	2	0,1 кг

Согласовано

Инв.№ подл. | Подпись и дата | Шифр ГХП 1950-4.1

Изм.	Лист	№ докум.	Подпись	Дата
Испол.		Сафронеева		
Ст.инж.		Симановская		
Рук.гр.		Лапина		
Гл.констр.		Семенов		
Нач.отд.		Убарев		

ТП 902-9-6 - КЖИ-М3

Изделие закладное
М 3

Лит.	Масса	Масшт.
Р	1,5 кг	
Лист	Листов 1	

ГОССТРОЙ СССР
ГОСХИМПРОЕКТ
г. Москва

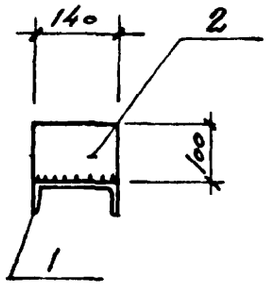

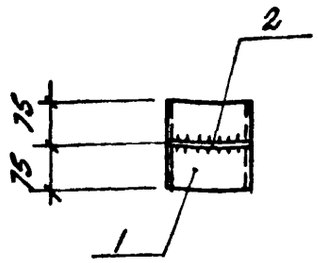

Формат	Зона	Поз.	Обозначение	Наименование	Кол.	Примечание
				Детали		Общая масса
		1		С14 ГОСТ 8240-72, ℓ=150	1	1,9 кг
		2		-100×10 ГОСТ 19903-74, ℓ=140	1	1,1 кг

Изм.	Лист	№ докум.	Подпись	Дата
Исполн.		Гаврилова		
Ст.инж.		Князева		
Рук.гр.		Лапина		
Гл.конс.		Семенов		
Нач.отд.		Убариев		

ТП 902-9-6 - КЖИ-МС1

Изделие соединительное МС I

Лит.	Масса	Масшт.
Р	3,0	

Лист | Листов 1

ГОССТРОЙ СССР
ГОСХИМПРОЕКТ
г. Москва

Шифр ГХП 1959-4.1.
Инв.№ подл. | Подпись и дата | Взам.инв.№

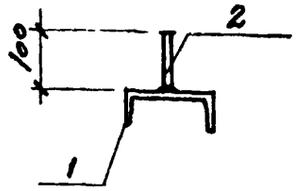

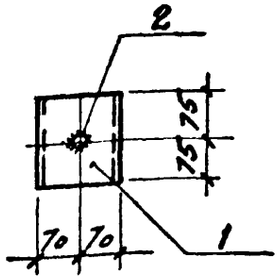

Формат	Зона	Поз.	Обозначение	Наименование	Кол.	Примечание
				Детали		Общая масса кг
		1		С14 ГОСТ 8240-72, ℓ=150	1	1,9
		2		ф12 AI ГОСТ 5781-75, ℓ=100	1	0,1

Изм.	Лист	№ докум.	Подпись	Дата
Исполн.		Гаврилова		
Ст.инж.		Князева		
Рук.гр.		Лапина		
Гл.конс.		Семенов		
Нач.отд.		Убариев		

ТП 902-9-6 - КЖИ-МС2

Изделие соединительное МС 2

Лит.	Масса	Масшт.
Р	2,0	

Лист | Листов 1

ГОССТРОЙ СССР
ГОСХИМПРОЕКТ
г. Москва

Шифр ГХП 1959-4.1.
Инв.№ подл. | Подпись и дата | Взам.инв.№

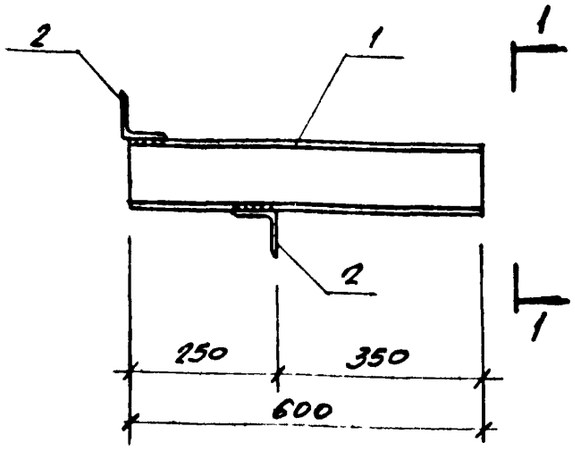

1 - 1

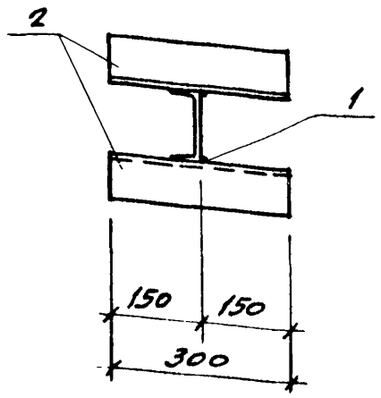

Формат	Зона	Поз.	Обозначение	Наименование	Кол.	Примечание
				Детали		Общая масса, кг
		1		[12 ГОСТ 8240-72 ℓ=600	1	6,2
		2		L75х6 ГОСТ 8509-72 ℓ=300	2	4,1

Согласовано

Инв.№ подл. | Подпись и дата | Взам.инв.№ | ГХП 1050-4.1

Изм.	Лист	№ докум.	Подпись	Дата
Испол.		Сафонеева		
Ст.инж.		Симановская		
Р.		Лапина		
Гл.констр.		Семенов		
Нач.отд.		Убариев		

ТП 902-9-6 - КЖИ-МС3

Изделие соединительное МС 3

Лит.	Масса	Масшт.
Р	10,3	
Лист	Листов 1	

ГОССТРОЙ СССР
ГОСХИМПРОЕКТ
г. Москва

Формат 11а

gost.e-ecolog.ru

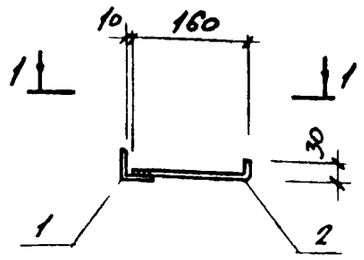

1 - 1

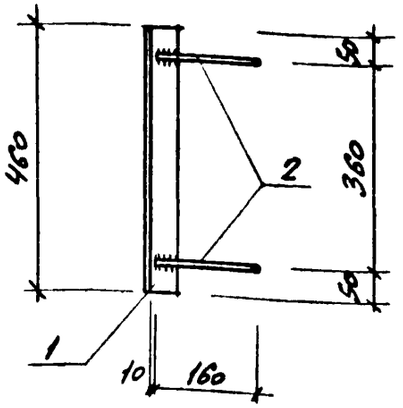

Формат	Зона	Поз.	Обозначение	Наименование	Кол.	Примечание
				Детали		Общая масса, кг
		1		L50х5 ГОСТ 8509-72 ℓ=460	1	1,6 кг
		2		ф10 AI ГОСТ 5781-75 ℓ=200	2	0,2 кг

Согласовано

Инв.№ подл. | Подпись и дата | Взам.инв.№ | ГХП 1050-4.1

Изм.	Лист	№ докум.	Подпись	Дата
Испол.		Сафонеева		
Ст.инж.		Симановская		
Рук.гр.		Лапина		
Гл.констр.		Семенов		
Нач.отд.		Убариев		

ТП 902-9-6 - КЖИ-МС4

Изделие соединительное МС 4

Лит.	Масса	Масшт.
Р	1,8	
Лист	Листов 1	

ГОССТРОЙ СССР
ГОСХИМПРОЕКТ
г. Москва

Проверил Князева

Формат 11а