ТИПОВОЙ ПРОЕКТ

902-9-6

БЛОК ПРОИЗВОДСТВЕННЫХ И БЫТОВЫХ ПОМЕЩЕНИЙ

ДЛЯ СТАНЦИИ БИОЛОГИЧЕСКОЙ ОЧИСТКИ СТОЧНЫХ ВОД ПРОИЗВОДИТЕЛЬНОСТЬЮ ОТ 40 ТЫС. ДО 100 ТЫС. $м^3$/СУТКИ

Альбом I

16396-01

ЦЕНА 2-46

gost.e-ecolog.ru

ЦЕНТРАЛЬНЫЙ ИНСТИТУТ ТИПОВОГО ПРОЕКТИРОВАНИЯ
ГОССТРОЯ СССР

Москва, А-445, Смольная ул., 22

Сдано в печать 1979 года

Заказ № 12693 Тираж 730 экз

ТИПОВОЙ ПРОЕКТ
902-9-6

БЛОК ПРОИЗВОДСТВЕННЫХ И БЫТОВЫХ ПОМЕЩЕНИЙ ДЛЯ СТАНЦИЙ БИОЛОГИЧЕСКОЙ ОЧИСТКИ СТОЧНЫХ ВОД ПРОИЗВОДИТЕЛЬНОСТЬЮ ОТ 40 тыс. ДО 100 тыс. $м^3$/сутки

СОСТАВ ПРОЕКТА:

АЛЬБОМ I. АРХИТЕКТУРНО-СТРОИТЕЛЬНАЯ ЧАСТЬ (СТЕНЫ ПАНЕЛЬНЫЕ)

АЛЬБОМ II. АРХИТЕКТУРНО-СТРОИТЕЛЬНАЯ ЧАСТЬ (СТЕНЫ КИРПИЧНЫЕ)

АЛЬБОМ III. СТРОИТЕЛЬНЫЕ ИЗДЕЛИЯ

АЛЬБОМ IV. САНИТАРНО-ТЕХНИЧЕСКАЯ ЧАСТЬ

АЛЬБОМ V. ТЕХНОЛОГИЧЕСКАЯ И ЭЛЕКТРОТЕХНИЧЕСКАЯ ЧАСТИ

АЛЬБОМ VI. ЗАКАЗНЫЕ СПЕЦИФИКАЦИИ

АЛЬБОМ VII. СМЕТЫ (СТЕНЫ ПАНЕЛЬНЫЕ)

АЛЬБОМ VIII. СМЕТЫ (СТЕНЫ КИРПИЧНЫЕ)

АЛЬБОМ I

РАЗРАБОТАН:

Государственным проектным институтом
СОЮЗВОДОКАНАЛПРОЕКТ

Главный инженер института (САМОХИН В.Н.)

Главный инженер проекта (НИКОЛАЕВА М.П.)

Государственным проектным институтом
ГОСХИМПРОЕКТ

Главный инженер института (НИКИТИН С.Н.)

Главный инженер проекта (КИСЕЛЕВА М.П.)

УТВЕРЖДЕН

ПРОТОКОЛОМ ТЕХНИЧЕСКОГО СОВЕТА
ИНСТИТУТА СОЮЗВОДОКАНАЛПРОЕКТ
от 25.06 1979 г. № 31

ВВЕДЕН В ДЕЙСТВИЕ
В/О СОЮЗВОДОКАНАЛНИИПРОЕКТ
с 30.11 1979 г.
Приказ № 235 от 16.11 1979 г.

СОДЕРЖАНИЕ АЛЬБОМА I

Марка	Наименование	Стр.
	СОДЕРЖАНИЕ АЛЬБОМА I	2
ПЗ-I	Пояснительная записка (начало)	3
ПЗ-2	Пояснительная записка (окончание)	4
АР-I	Общие данные (начало)	5
АР-2	Общие данные (окончание)	6
АР-3	План на отм. 0.000 .	7
АР-4	План на отм. 3.300 .	8
АР-5	Фрагменты планов	9
АР-6	Разрезы I-I , 2-2 . План кровли .	I0
АР-7	Фасады	II
АР-8	Фрагменты входов	I2
АР-9	Маркировочная схема перегородок и план отверстий в стенах на отм. 0.000 .	I3
АР-I0	Маркировочная схема перегородок и план отверстий в стенах на отм. 3.300 .	I4
АР-II	Фрагменты планов стеклоблочных перегородок на отм.0.000 и 3.300	I5
АР-I2	Подвесной потолок на отм. 2.200 , 5.500 .	I6
АР-I3	План полов на отм. 0.000	I7
АР-I4	План полов на отм. 3.300	I8
АР-I5	Узлы к листам АР-9 , АР-I0 , АР-II	I9

Марка	Наименование	Стр.
КЖ-I	Общие данные (начало)	20
КЖ-2	Общие данные (продолжение)	2I
КЖ-3	Общие данные (окончание)	22
КЖ-4	Маркировочная схема фундаментов и фундаментных балок	23
КЖ-5	Узлы I ÷ 4	24
КЖ-6	Узлы 5 , 6 и 8	25
КЖ-7	Узел 7	26
КЖ-8	Маркировочная схема каркаса	27
КЖ-9	Разрезы к листу КЖ-8	28
КЖ-I0	Маркировочная схема панелей перекрытия на отм.3.300	29
КЖ-II	Маркировочная схема панелей покрытия на отм. 6.600	30
КЖ-I2	Маркировочная схема фахверка стеклоблочных перегородок на отм. 0.000	3I
КЖ-I3	Маркировочные схемы стеновых панелей	32
КЖ-I4	Спецификации элементов к листу КЖ-I3	33
КЖ-I5	Маркировочная схема элементов лестницы между осями I-2	34
КЖ-I6	Маркировочная схема элементов лестницы между осями 5-6	35
КЖ-I7	Маркировочная схема подвесок в перекрытии на отм.3.300	36
КЖ-I8	Маркировочная схема подвесок в покрытии на отм. 6.600	37
КЖ-I9	Маркировочная схема опор под трубопроводы на отм. 0.000	38
КЖ-20	Маркировочная схема металлических балок подвесных потолков	39

Изм.	Лист	№ докум.	Подпись	Дата
Исполн.		Гаврилова		
Рук.гр.		Лапина		
Гл.конст		Семенов		
Нач.отд.		Убариев		
Гл.инж.пр.		Киселева		
Проверил		Симановская		

ТП 902 - 9 - 6 -

БЛОК ПРОИЗВОДСТВЕННЫХ И БЫТОВЫХ ПОМЕЩЕНИЙ ДЛЯ СТАНЦИИ Q = от 40 тыс. до 100 тыс.м³/сут.

лит.	лист	листов
Р		I

Содержание альбома I

ГОССТРОЙ СССР ГОСХИМПРОЕКТ г. Москва

16396-01 3

Формат 22г

П О Я С Н И Т Е Л Ь Н А Я З А П И С К А

ОБЩАЯ ЧАСТЬ

I. Рабочие чертежи строительной части типового проекта " Блок производственных и бытовых помещений для станций биологической очистки сточных вод производительностью от 40 до 100 тысяч $м^3$/ сутки " разработаны на основании технологического задания института Союзводоканалпроект , типового проекта 902-9-2 и плана типового проектирования на 1979 г. (п.18, раздел УП) , утвержденным Главпромстройпроектом Госстроя СССР .

2. Типовой проект разработан в соответствии с " Инструкцией по типовому проектированию для промышленного строительства СН 227-70 для районов со следующими условиями строительства:
   а) расчетные зимние температуры наружного воздуха (средние наиболее холодной пятидневки) -30^0 (основной вариант), -20^0С, -40^0С ;
   б) скоростной напор ветра $q_0 = 27$ кгс/$м^2$ для I географического района по СНиП П-6-74 ;
   в) вес снегового покрова $P_0 = 100$ кгс/$м^2$ для Ш района по СНиП П-6-74 ;
   г) сейсмичность района - не выше 6 баллов ;
   д) территория без подработки горными выработками ;
   е) рельеф территории - спокойный ;
   ж) грунтовые воды - отсутствуют ;
   и) основанием фундаментов служат непучинистые и непросадочные грунты со следующими условными нормативными характеристиками :
   $\varphi_н = 28^0$, $C_н = 0{,}2$ тс/$м^2$, $E = 1500$ тс/$м^2$, $\gamma_н = 1{,}8$ тс/$м^3$;
   к) степень огнестойкости здания - П по СНиП П-А.5-70 ;
   л) нормативная глубина промерзания принята - 1,5 м ;
   м) нормативная равномерно распределенная нагрузка на перекрытие $q_н = 200$кгс/$м^2$ (в помещении библиотеки $q_н = 500$кгс/$м^2$) .

АРХИТЕКТУРНО - ПЛАНИРОВОЧНОЕ РЕШЕНИЕ

Здание блока двухэтажное , осевые размеры в плане 36,0х12,0(м); высота этажей 3,3 м . Корпус включает в себя лабораторные , административно-бытовые помещения и буфет на 12 посадочных мест. В бытовые помещения не включены комнаты для обеспыливания и обезвреживания рабочей одежды для санитарных групп Ш В , так как работы на сооружениях канализаций не связаны с образованием пыли , а обезвреживание производится централизовано .

Сушка рабочей одежды и обуви для санитарной группы Ш В осуществляется в шкафах с вытяжной вентиляцией .

Перегородки в помещениях с относительной влажностью воздуха до 60% панельные гипсобетонные толщиной 80 мм по серии I.431-15.

Перегородки в помещениях с относительной влажностью воздуха более 60% и в лестничных клетках толщиной 120 мм из кирпича глиняного обыкновенного пластического прессования марки "75" на растворе марки "25" .

Наружные стены из керамзитобетонных панелей (см. конструктивную часть) . Толщина панелей назначается по таблице I .

Кирпичные вставки в наружных стенах выполнять из пустотелого кирпича пластического прессования марки "75" на растворе марки "50" впустошовку с последующим оштукатуриванием под панели .

Окна деревянные с двойным остеклением по серии I.236-I .

Двери деревянные по ОСТ 20-3-78 и по сериям I.136-10, ГОСТ 14624 - 69 .

Кровля плоская . Отвод воды с кровли - внутренний с выводом на отмостку .

Водоизоляционный ковер из 4-х слоев рубероида марки РМ-350 (ТУ 21-27-30-72) на антисептированной битумной мастике марки МБК-Г-55 .

Теплоизоляционный слой на кровле принят из плитного пенобетона $\gamma_{сух} = 500$кгс/$м^3$.

Толщина слоя назначается по таблице № I .

Полы см. таблицу на листе АР-14 .

В коридорах здания устраиваются подвесные потолки из асбестоцементных листов .

Внутренняя отделка помещений приведена в таблице на листе АР-2.

По периметру здания устраивается асфальтовая отмостка шириной 700 мм по щебеночному основанию .

Эвакуация из помещений осуществляется по двум внутренним железобетонным лестницам , расположенных в рядах "I-2" и "5-6".

По пожароопасности помещения блока относятся к категории "Д".

Количество работающих см. таблицу 2 .

КОНСТРУКТИВНАЯ ЧАСТЬ

Здание блока решено из сборных железобетонных изделий по серии ИИ - 04 со связевым каркасом с сечением колонн 30 х 30 см.

Сетка колонн 6 х 6 м . Ригели располагаются в продольном направлении .

Фундаменты под колонны отдельностоящие сборные на естественном основании по серии ИИ-04-I , вып.6 .

Под наружные панельные стены устанавливаются сборные железобетонные фундаментные балки по серии I.415-I , вып.I .

Колонны на всю высоту здания без стыков по серии ИИ-04-2 ,вып.7

Ригели по серии ИИ-04-3 , вып.4 .

Диафрагмы жесткости по серии ИИ-04-6 , вып.5 .

Плиты перекрытия и покрытия по серии ИИ-04-4 , вып.17 и ИИ-04-4 , вып.20 .

Наружные стены панельные из керамзитобетона $\gamma_{сух} = 900$кгс/$м^3$ по серии ИИ-04-5 , толщиной 250 , 300 , 350 .

Подбор панелей выполнять по таблице I .

Лестничные марши и площадки по серии ИИ-04-7 , вып. I .

НАРУЖНАЯ ОТДЕЛКА

I. Наружные поверхности керамзитобетонных панелей и кирпичных вставок выполнять с фактурным слоем из цементно-песчаного раствора толщиной 20 мм с последующей окраской эмульсионными поливинилацетатными красками в 2 слоя . Цвет окраски дан на листе фасадов АР-7 .

2. Деревянные оконные блоки и жалюзи покрасить масляной краской за 2 раза .

Изм.	Лист	№ докум.	Подпись	Дата
Рук.гр.		Лапина		
Гл.арх.от		Вольфензон		
Гл.конст		Семенов		
Нач.отд.		Убаряев		
Гл.инж.пр.		Киселева		
Гл.инж.п		Никитин		

ТП 902 - 9 - 6 - ПЗ

БЛОК ПРОИЗВОДСТВЕННЫХ И БЫТОВЫХ ПОМЕЩЕНИЙ ДЛЯ СТАНЦИИ Q = от 40 тыс. до 100 тыс.$м^3$/сут.

лит.	лист	листов
Р	I	2

Пояснительная записка (начало)

ГОССТРОЙ СССР ГОСХИМПРОЕКТ г. Москва

Формат 22г

УСЛОВИЯ СТРОИТЕЛЬСТВА В ЗИМНЕЕ ВРЕМЯ

Проект выполнен из условия производства в летнее время . При производстве работ в зимнее время необходимо соблюдать следующие требования:

а) не допускается использование промерзших грунтов ;

б) применять цементный раствор , приготовленный на портландцементе марки не ниже 300 ;

в) возведение кирпичной кладки стен толщиной 380 мм допускается при температурах наружного воздуха – 40° без повышения марки раствора, принятой для летних условий с выполнением следующих мероприятий на период оттаивания :

  а) под перемычки установить временные стойки на клиньях ;

  б) при возведении стен на полную высоту устраиваются временные крепления по высоте :

  через 2,2 м для стен толщиной 380 мм

  1,5 м для стен толщиной 250 мм ;

г) возведение кирпичных перегородок толщиной 120 мм методом замораживания без раскрепления на период оттаивания не допускается ;

д) возведение кирпичных стен выполнять согласно СНиП III-В.4-72 ;

е) сварку стыков сборных ж.-б. конструкций производить при температуре не ниже –20°С ;

ж) в условиях монтажа железобетонных конструкций при расчетной температуре –40°С не допускается подвергать конструкции в процессе монтажа динамическим нагрузкам , а также статической нагрузке , превышающей 70% нормативной ;

и) замену класса стали арматуры и петель для подъема при монтаже в зимнее время при температуре –40°С выполнять по указаниям , приведенным в соответствующих сериях железобетонных элементов .

УКАЗАНИЯ ПО ПРИВЯЗКЕ ТИПОВОГО ПРОЕКТА

В зависимости от температурно-влажностных условий места строительства и от возможностей строительной организации по таблице № I определяется материал и толщина наружных стен и теплоизоляционного слоя .

Исходя из полученных данных поставить необходимые размеры и отметки , а также вычеркнуть ненужные таблицы , узлы и т.д.

Скорректировать спецификации .

В зависимости от конкретных грунтовых условий и глубины промерзания необходимо :

а) установить возможность применения фундаментов , разработанных в проекте ;

б) при наличии в грунте агрессивной среды разработать мероприятия по защите фундаментов здания от коррозии.

ТАБЛИЦА № I

для подбора толщин наружных стен и утеплителя на кровле, в перекрытиях и перегородках в зависимости от климатического района

Наименование ограждения и материала / Температура наружного воздуха и климат	t = – 20°С		t = – 30°С		t = – 40°С	
	Сухой	Нормальн.	Сухой	Нормальн.	Сухой	Нормальн.
Наружная стена из керамзитобетонных панелей $\gamma_{сух}$ = 900 кгс/м³	250	250	250	300	300	350
Наружная стена из пустотелого кирпича с последующей штукатуркой (в местах кирпичных вставок)	380	380	380	380	380	380
Утеплитель в кровле пенобетон – плитный γ = 500 кгс/м³	80	80	120	120	160	160
Утеплитель в перегородках из жестких минераловатных плит γ =300 кгс/м³ *	40	40	40	40	50	50

*) Утеплитель стен из жестких минераловатных плит с γ = 300 кгс/м³ по ГОСТ 10140 – 71 .

ТАБЛИЦА № 2

РАСЧЕТ ОБОРУДОВАНИЯ БЫТОВЫХ ПОМЕЩЕНИЙ (по СНиП II-92-76)

Группа произв. процесса	Списочный состав			Максимальная смена		Кол-во крючков для улич.одежды	Коэфф.неравномерности загрузки бытовых помещ.	Гардероб уличной и домашней одежды				Гардероб рабочей одежды						Душевые		Умывальн.		Ножные ванны		Уборные		Примечание
								Шкаф 250х500		Шкаф 330х500		Шкаф 250х500		Шкаф 330х500		Шкаф 400х500		количество сеток		количество кранов				количество унитаз		
	всего	м	ж	м	ж			м	ж	м	ж	м	ж	м	ж	м	ж	м	ж	м	ж	м	ж	м	ж	
I[а]	20	12	8	7	5	–	УЧТЕН	12	8	–	–	–	–	–	–	–	–	–	–	I	0,7	0,I	0,I	0,2	0,3	В I смену
III[в]	48	20	28	9	I4	–	–"–	20	28	–	–	–	–	–	–	20	28	3	4,6	0,5	0,7	–	–	0,3	0,9	В 2 и 3 смены
ВСЕГО	68	32	36	I6	19		–"–	32	36							20	28	3	4,6	I,5	I,4	0,I	0,I	0,5	I,2	
Принято санитарных приборов																		3	5	2	2	–	–	I	2	

Изм.	Лист	№ докум.	Подпись	Дата
Рук.гр.		Лапина		
Гл.арх.от		Вольфензон		
Гл.конст		Семенов		
Нач.отд.		Убариев		
Гл.инж.гр		Киселева		
Гл.инж.и		Никитин		10.05

ТП 902 - 9 - 6 - ПЗ

БЛОК ПРОИЗВОДСТВЕННЫХ И БЫТОВЫХ ПОМЕЩЕНИЙ ДЛЯ СТАНЦИИ Q = от 40 тыс. до 100 тыс.м³/сут.

лит.	лист	листов
Р	2	

Пояснительная записка (окончание)

ГОССТРОЙ СССР ГОСХИМПРОЕКТ г. Москва

Гобовская Ю.С. КВКП

Формат 22г

ВЕДОМОСТЬ ОСНОВНЫХ КОМПЛЕКТОВ

Обозначение	Наименование комплекта	Примечание
902-9- 6 -АР	Архитектурно-строительные решения	Альбом I
902-9- 6 -КЖ	Конструкции железобетонные	"
902-9- 6 -ВК	Внутренние водопровод и канализация	Альбом IУ
902-9- 6 -ОВ	Отопление и вентиляция	"
902-9- 6 -МК	Технологическая часть	Альбом У
902-9- 6 -ЭЛ	Электротехническая часть	"

ВЕДОМОСТЬ ЧЕРТЕЖЕЙ ОСНОВНОГО КОМПЛЕКТА 902-9- -АР

	Лист	Наименование	Примечание
	I	Общие данные / начало /	
	2	Общие данные / окончание /	
	3	План на отм. 0.000 .	
	4	План на отм. 3.300	
	5	Фрагменты планов	
	6	Разрезы I-I , 2-2 . План кровли	
	7	Фасады	
	8	Фрагменты входов	
	9	Маркировочная схема перегородок и план отверстий в стенах на отм. 0.000 .	
	I0	Маркировочная схема перегородок и план отверстий в стенах на отм. 3.300	
	II	Фрагменты планов стеклоблочных перегородок на отм. 0.000 и 3.300	
	I2	Подвесной потолок на отм. 2.200 , 5.500	
	I3	План полов на отм. 0.000	
	I4	План полов на отм. 3.300	
	I5	Узлы к листам АР-9 , АР-I0 , АР-II	

ВЕДОМОСТЬ ПРИМЕНЕННЫХ И ССЫЛОЧНЫХ ДОКУМЕНТОВ

Обозначение	Наименование	Примечание
Серия I.236-I	Окна и балконные двери (деревян.) общественных зданий	
ОСТ 20-3-78	Двери деревянные входные наружные , тамбурные и служебные для жилых и общественных зданий	
Серия I.I36-I0	Двери деревянные внутренние для жилых и общественных зданий	
ГОСТ I4624-69	Двери деревянные для производственных зданий	
Серия 2.260-I,в.4	Детали покрытий общественных зданий	
Серия I.I36-2	Подоконные деревянные доски для жилых общественных зданий	
Серия I.43I-I5, вып. I,3,4	Перегородки многоэтажных зданий с каркасом по серии ИИ-04	
ГОСТ I8I24-75	Листы асбестоцементные плоские	
Серия 4I6-0-I, вып.7 , альбом 2	Перегородки кабин душевых и уборных	
Серия 2.460-5 , вып. I,2	Архитектурные детали утепленных покрытий одноэтажных промышленных зданий	
Серия 2.445-I , вып. 0	Непроходные подвесные потолки из различных материалов для производственных и административно-бытовых помещений	
Серия I.43I-6	Кирпичные перегородки для одноэтажных и многоэтажных промышленных зданий	
Серия 2.236-2 , вып. I	Детали примыкания оконных и дверных блоков в общественных зданиях	
ГОСТ I9III-77	Изделия погонажные профильные поливинилхлоридные	
Серия I.I39-I , вып. I	Перемычки для стен из одинарного	

ВЕДОМОСТЬ ГАРДЕРОБНОГО ОБОРУДОВАНИЯ

Группа произв. процессов	Количество обслуживаемых		Крючки на вешалках	Шкафы гардеробные	
	Списочный состав	Наиболее многочисленная смена		Одинарные 500х250	Двойные 500х400
I^{A}	20	I2	-	20	-
II^{B}	48	23	-	48	48

I. Количество и марку шкафов в гардеробных см. АР-4 .

Проект разработан в соответствии с действующими нормами и правилами проектирования и предусматривает мероприятия в строительной части , обеспечивающие взрыво-пожаро-безопасность при соблюдении установленных правил безопасности при эксплуатации .
Мероприятия предусмотрены на основании технологических заданий и категорий производств , полученных от Союзводоканалпроекта .

Главный инженер проекта /Киселева/ дата

Изм.	Лист	№ докум.	Подпись	Дата
Ст.арх.		Кисельман		
Рук.гр.		Лапина		
Гл.арх.от		Вольфензон		
Нач.отд.		Убериев		
Гл.инж.пр.		Киселева		
Гл.инж.и		Никитин		05.77
Проверил		Сачаренко		

ТП 902 - 9 - 6 - АР

БЛОК ПРОИЗВОДСТВЕННЫХ И БЫТОВЫХ ПОМЕЩЕНИЙ ДЛЯ СТАНЦИИ Q = от 40 тыс. до 100 тыс.м³/сут.

лит.	лист	листов
Р	I	I5

Общие данные (начало)

ГОССТРОЙ СССР ГОСХИМПРОЕКТ г. Москва

ВЕДОМОСТЬ ОТДЕЛКИ ПОМЕЩЕНИЙ

Наименование или экспликац. номер помещения	Потолок		Стены и перегородки		Отделка низа стен и перегородок (панель)	
	Штукатурка или затирка	Окраска	Штукатурка или затирка	Окраска или облицовка	Окраска или облицовка	Высота мм
Гардеробные ул. и дом. одежды, административные помещения, коридоры, тамбура, пом. деж. смены	Затирка швов между плитами цементно-песчаным раствором	Клеевая побелка	Штукатурка цементно-песчаным раствором	Выше панели ЭВА 27	Масляная окраска	2070
Гардеробные спец. одежды, лабораторные помещения	"	ЭВА 27	-	Глазурованной плиткой	-	3000
Душевые, обтирочные	"	Масляная	-	"	-	"
Мойка и подсобное пом. буфета	"	ЭВА 27	Выше панели штукатурка цем. песчаным раствором	Выше панели ЭВА 27	Глазурованная плитка	2070
Санузлы, пом. личной гигиены женщин	"	Известковая побелка		Выше панели известковая побелка		
Кладовые ВВК, ПВК	"	Известковая побелка	-	Известковая побелка	-	-
Торговый зал буфета	"	ЭВА 27	Декоративная штукатурка	ЭВА 27	-	-

ВЕДОМОСТЬ ПЕРЕМЫЧЕК

Перемычки			Элементы перемычки		
Марка по проекту	Схема сечения	Кол. мест	Марка	Обозначение	Кол.
Наружные кирпичные стены		δ = 380 мм			
ПР I	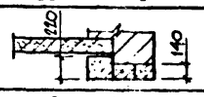	2	БУ I9 Б I8	I.I39-I, вып.I	I 2
ПР 2	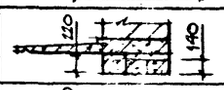	I	БУ I9 Б I5	"	I 2
ПР 3	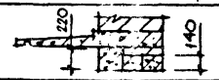	I	БУ I5 Б I3		I 2
Внутренние кирпичные перегородки		δ =I20 мм			
ПР 4		3	Б I8	I.I39-I, вып.I	I
ПР 5		29	Б I3	I.I39-I , вып.I	I
ПР 6		36	2ø 6AI	ГОСТ 5781-75	I
ПР 7		2	БУ I3	I.I39-I, вып.I	I
К I	-	-	См. АР-8	-	3
К 2	-	-	См. АР-8	-	I

СВОДНАЯ ВЕДОМОСТЬ К ЧЕРТЕЖАМ АРХИТЕКТУРНО-СТРОИТЕЛЬНЫХ РЕШЕНИЙ

Марка	Обозначение	Наименование	Кол.	Примечание
		Деревянные изделия		
ДН20-27		Двери	4	
ДН20-18	ОСТ 20-3-79	"	3	
ДО 2I-II	I.I36-I0	"	2	
ДГ2I-I0	"	"	29	
ДГ2I-8	"	"	I0	
ДГ2I-7	"	"	I3	
Д 44	ГОСТ I4624-69	"	3	
ОСI8-I8б	I.236-I	Окна	48	
ОСI8-I8	"		I	
ОС09-I8	"		2	
		Изделия бетонные и железобетонные		См. КЖ-I
		Гипсобетонные перегородки		См. АР-9 АР-I0
		Стеклоблочные перегородки		См. АР-II
		Изделия металлические Элементы крепления		См. АР-I5
	ГОСТ I6I24-75	Прочие изделия Асбестоцементные плоские листы		См. АР-8 АР-I2
Тип I.6.I	I9III-77	Поручни	45 п.м.	
ПДI9-35	I.I36-2	Подоконные доски	49	

I. Все деревянные изделия (оконные рамы , двери) окрашиваются масляной краской .
2. Лестничные клетки окрашиваются по типу административно-конторских помещений и коридоров .
3. Все металлические изделия окрашиваются масляной краской за 2 раза.
4. Водоизоляционный ковер на кровле 4-х слойный ;
рубероид марки РМ-350 ТУ 21-27-30 -72 на битумной мастике МБК-Г-55

Изм.	Лист	№ докум.	Подпись	Дата
Ст.арх.		Кисельман		
Рук.гр.		Лапина		
Гл.арх.от		Вольфензон		
Нач.отд.		Убариев		
Гл.инж.пр.		Киселева		
Гл.инж.и.		Никитин		10.05.77
Проверил		Овчаренко		

ТП 902 - 9 - 6 - АР

БЛОК ПРОИЗВОДСТВЕННЫХ И БЫТОВЫХ ПОМЕЩЕНИЙ ДЛЯ СТАНЦИИ Q = от 40 тыс. до 100 тыс.м³/сут.

лит.	лист	листов
Р	2	

Общие данные (окончание)

ГОССТРОЙ СССР ГОСХИМПРОЕКТ г. Москва

16396-01 7

Формат 22г

План на отм. 0.000

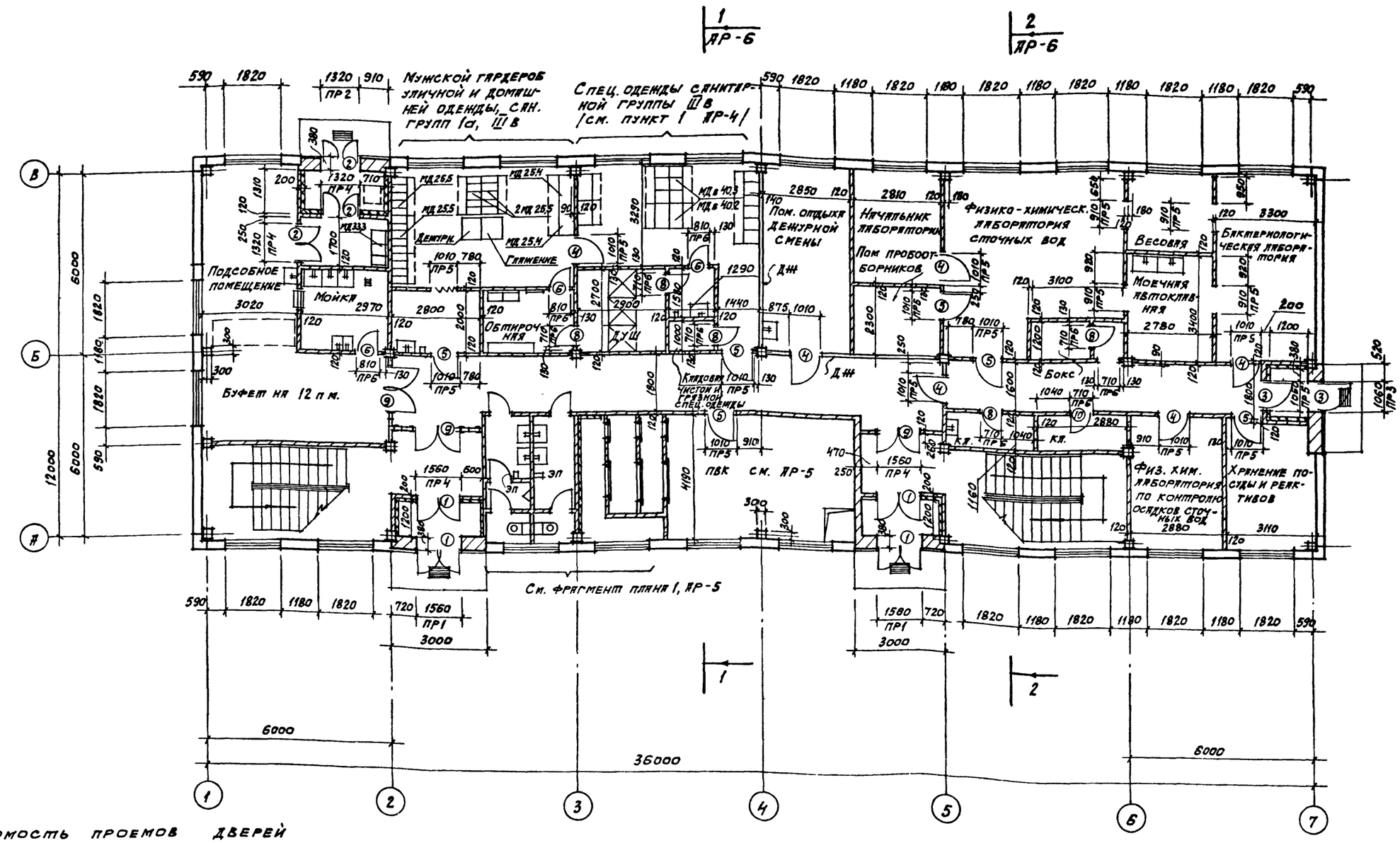

Ведомость проемов дверей

Проемы			Элементы заполнения проема		
Тип по проекту	Размер в кладке в×h, мм	Кол. мест	Марка	Обозначение	Кол.
1	1560 × 2100	4	ДН 20-7.7	ОСТ 20-3-78	4
2	1320 × 2100	3	ДН 20-5.9	"	3
3	1060 × 2070	2	ДО 21-10П	1.136-10	2
4	1010 × 2070	15	ДГ 21-10Л	"	15
5	1010 × 2070	14	ДГ 21-10	"	14
6	810 × 2070	6	ДГ 21-8ПП	"	6
1	2	3	4	5	6
7	810 × 2070	4	ДГ 21-8П	"	4
8	710 × 2070	9	ДГ 21-7П	"	9
9	1510 × 2070	3	ДНЖ	ГОСТ 14624-69	3
10	710 × 2070	4	ДГ 21-7ПП	1.136-10	4

ЭП — электрополотенце

КЛ — кладовая уборочного инвентаря

Дж. — диафрагма жесткости

1. Маркировочная схема сборных и стеклоблочных перегородок и отверстий в них см. на листе АР-9.
2. Ведомость перемычек см. на листе АР-2.
3. Ведомость гардеробного оборудования см. на листе АР-4.

Изм.	Лист	№ докум.	Подпись	Дата
Ст.арх.		Кисельман		
Рук.гр.		Лапина		
Гл.арх.от		Вольфензон		
Нач.отд.		Убариев		
Гл.инж.пр.		Киселева		
Гл.инж.п		Никитин		10.05.79
Проверил		Овчаренко		

ТП 902-9-6-АР

Блок производственных и бытовых помещений для станции Q = от 40 тыс. до 100 тыс. м³/сут.

лит.	лист	листов
Р	3	

План на отм. 0.000

Госстрой СССР ГОСХИМПРОЕКТ г. Москва

16396-01 8

Формат 22г

План на отм. 3.300

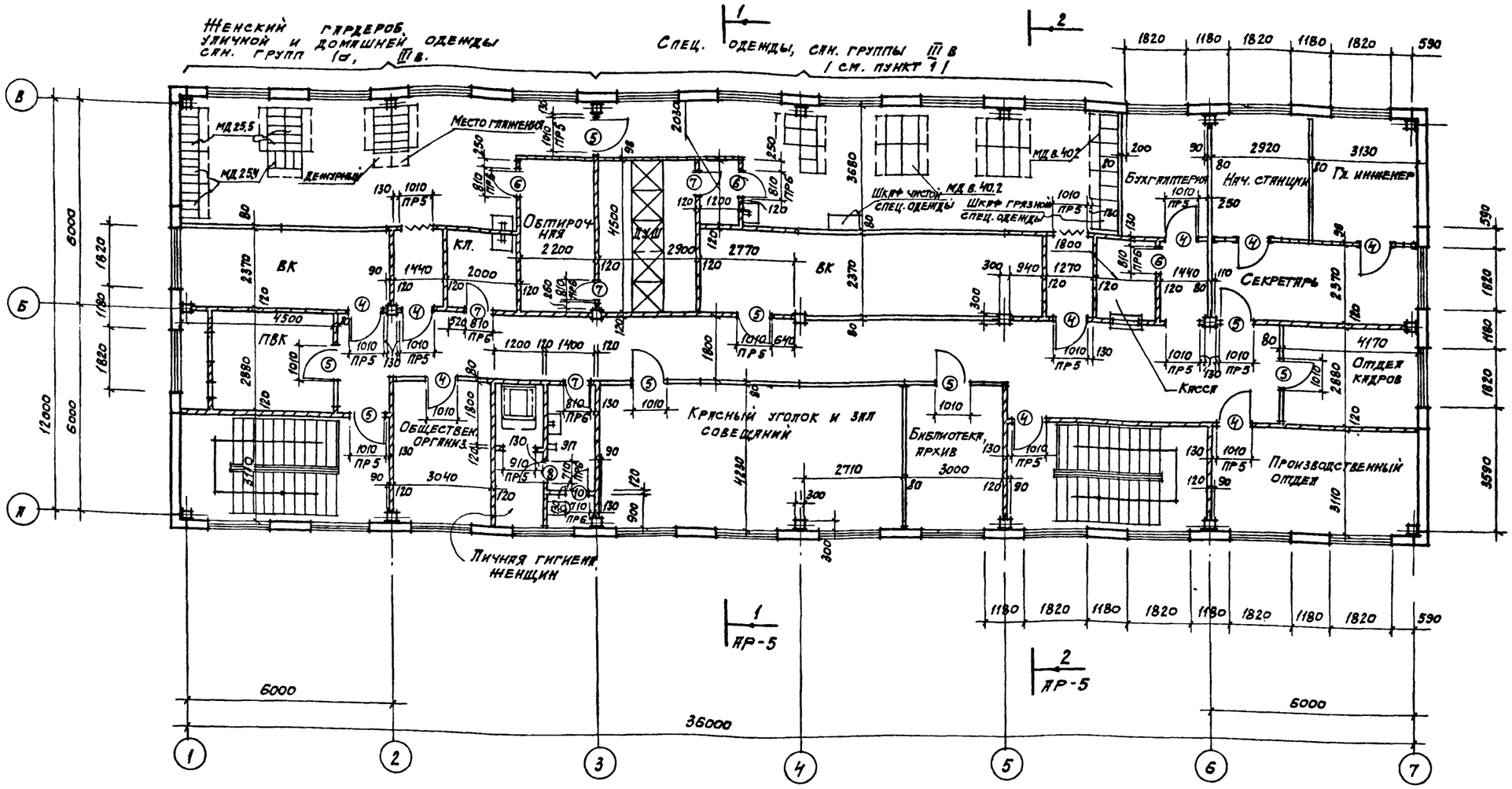

1. Гардеробные уличной, домашней и специальной одежды оборудованы металлическими шкафами по ГОСТ 22414-77 в количестве по маркам МД 25.4. —— 7шт., МД 25.5. —— 2 шт., 2 МД 25.5 - 3 шт., МД 33.3 - 1 шт., / вентилируемые ——→ / МД в 40.3 —— 2 шт. МД в 40.2 —— 21 шт.
2. Расчет оборудования бытовых помещений см. пояснительную записку.
3. Оборудование буфета см. ТП 902-9-МК
4. В зависимости от климатического района подбор наружных стен выполнять по таблице №1 пояснительной записки.
5. Маркировочная схема сборных и стеклоблочных перегородок и отверстий в них см. на листе АР-10.
6. Ведомость перемычек см. на листе АР-2.
7. Ведомость проемов дверей см. на листе АР-3.
8. Кл. —— кладовая уборочного инвентаря.
9. ЭП —— электрополотенце.

Изм.	Лист	№ докум.	Подпись	Дата
Ст.арх.		Кисельман		
Рук.гр.		Лапина		
Гл.арх.от		Вольфензон		
Нач.отд.		Убариев		
Гл.инж.пр.		Киселева		
Гл.инж.пр.		Никитин		10.05.76
Проверил		Овчаренко		

ТП 902-9-6 - АР

Блок производственных и бытовых помещений для станции Q = от 40 тыс. до 100 тыс. м³/сут.

лит.	лист	листов
Р	4	

План на отм. 3.300

ГОССТРОЙ СССР ГОСХИМПРОЕКТ г. Москва

16396-01 9

Формат 22г

Гл.спец.п/б Гудишкис Гл.спец.п/б АСВКП Горюнова

Фрагмент плана 1 на отм. 0.000

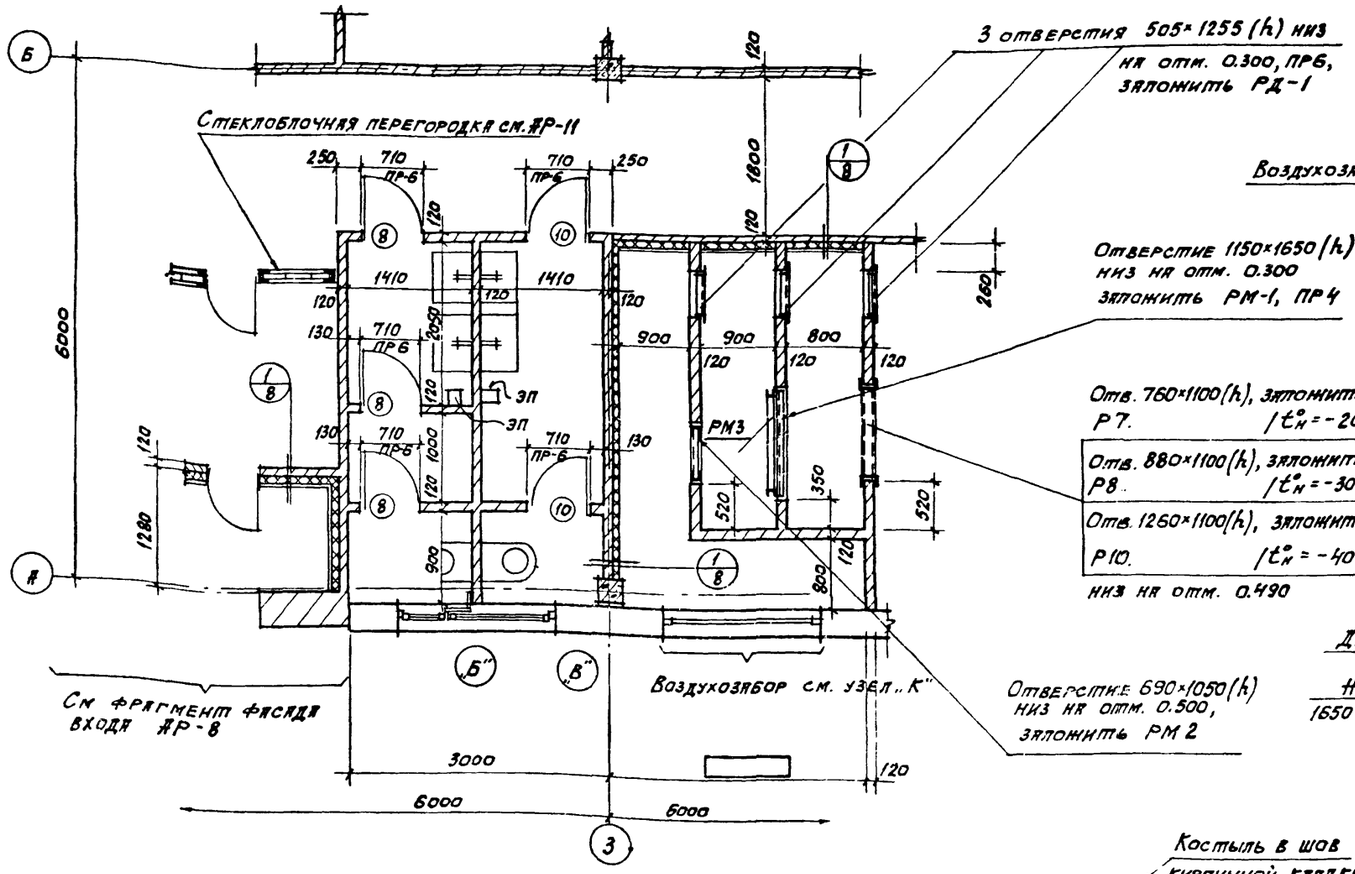

Фрагмент плана 2 на отм. 3.300

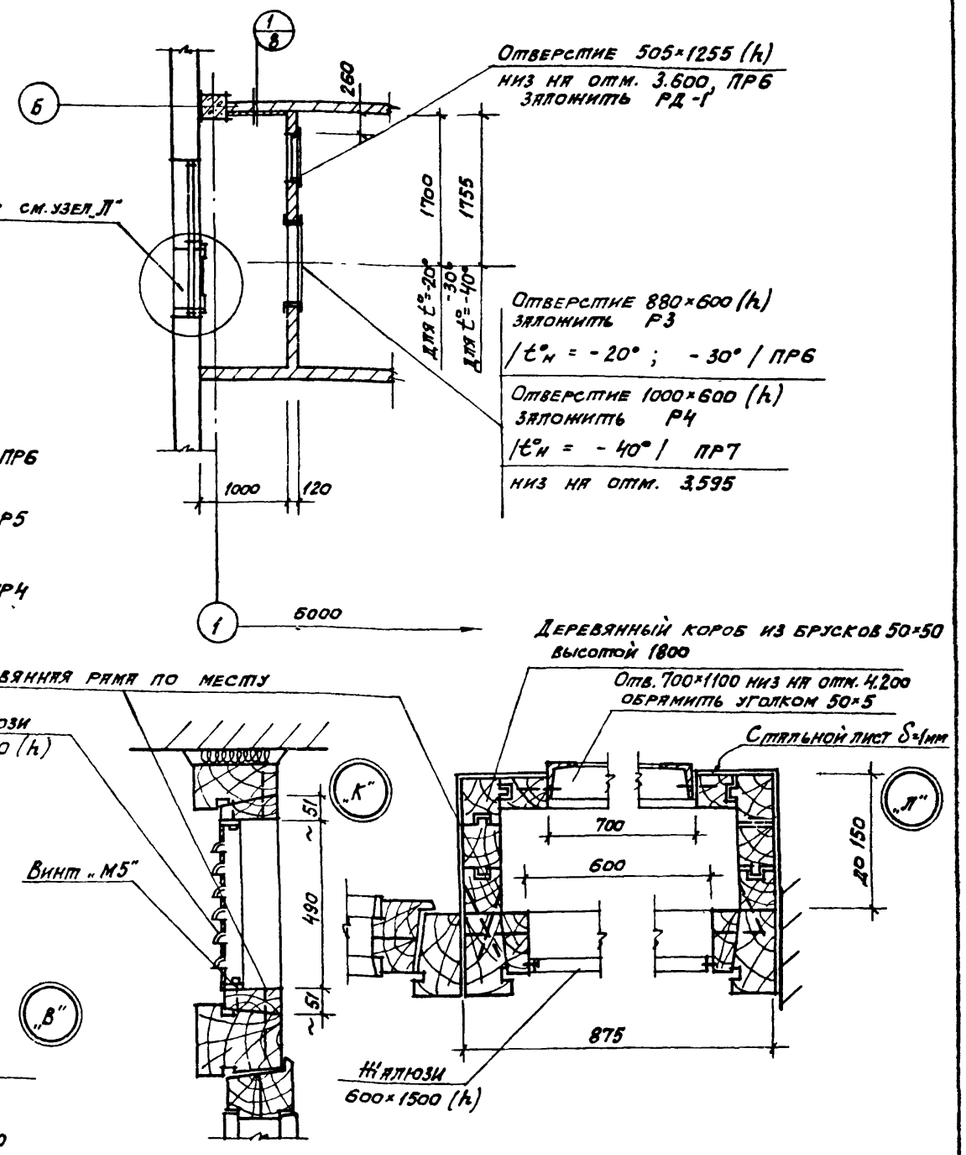

Спецификация элементов, замаркированных на листе АР5

Марка	Обозначение	Наименование	Кол.	Примечание
РД1	1.494-26, в.1	Металлическая рамка	4	
Р7	То же	То же	1	$t°_н$=-20°
Р8	"	"	1	$t°_н$=-30°
Р10	"	"	1	$t°_н$=-40°
РМ1	ТП КЖИ РМ1	"	1	
РМ2	ТП КЖИ РМ2	"	1	
Р3	1.494-26, в.1	"	1	$t°_н$=-20° -30°
Р4	"	"	1	$t°_н$=-40°
РМ3	ТП 902-9 КЖИ РМ3	"	1	

1. ПР4 ÷ ПР7 – перемычки, учитывать при привязке блока по $t°_нС$.

Изм.	Лист	№ докум.	Подпись	Дата
Ст.арх.		Кисельман		
Рук.гр.		Лапина		
Гл.арх.от		Вольфензон		
Гл.конст		Семенов		
Нач.отд.		Убариев		
Гл.инж.пр.		Киселева		
Проверил		Овчаренко		

ТП 902-9-6 - АР

БЛОК ПРОИЗВОДСТВЕННЫХ И БЫТОВЫХ ПОМЕЩЕНИЙ ДЛЯ СТАНЦИИ Q = от 40 тыс. до 100 тыс. м³/сут.

лит.	лист	листов
Р	5	

Фрагменты планов

ГОССТРОЙ СССР ГОСХИМПРОЕКТ г. Москва

Разрез 1-1

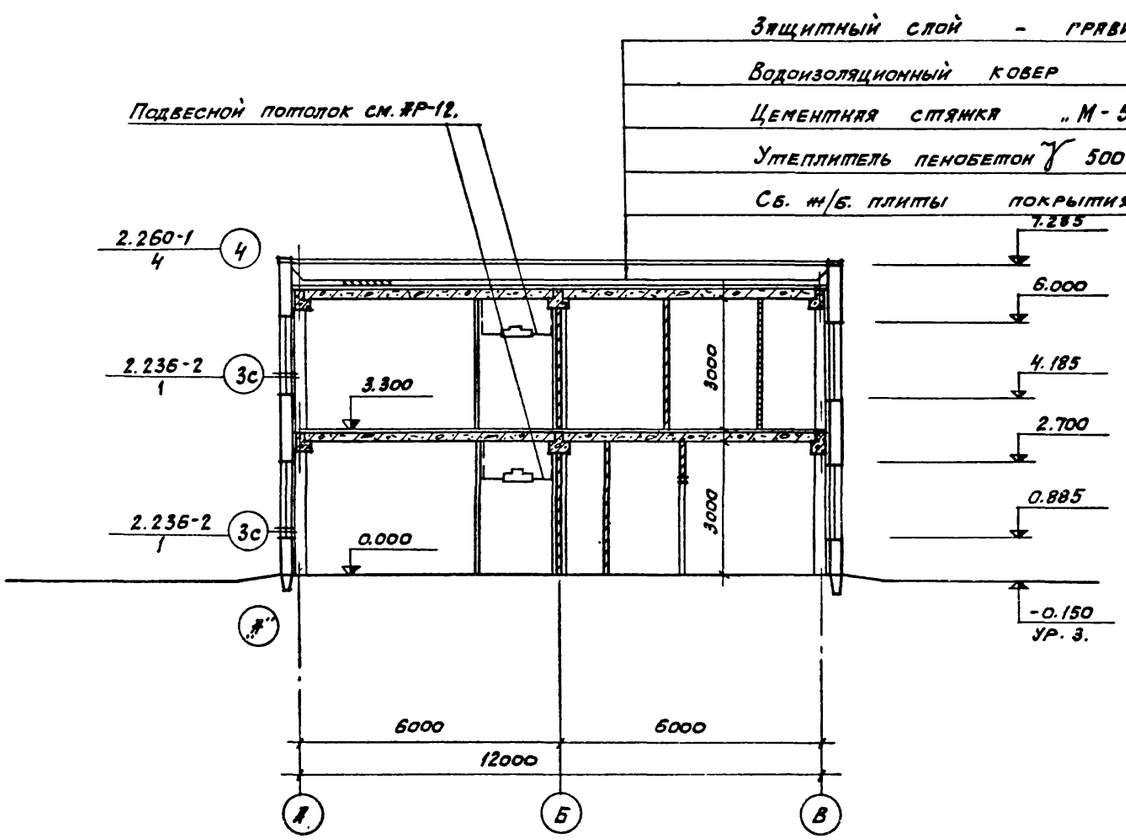

Разрез 2-2

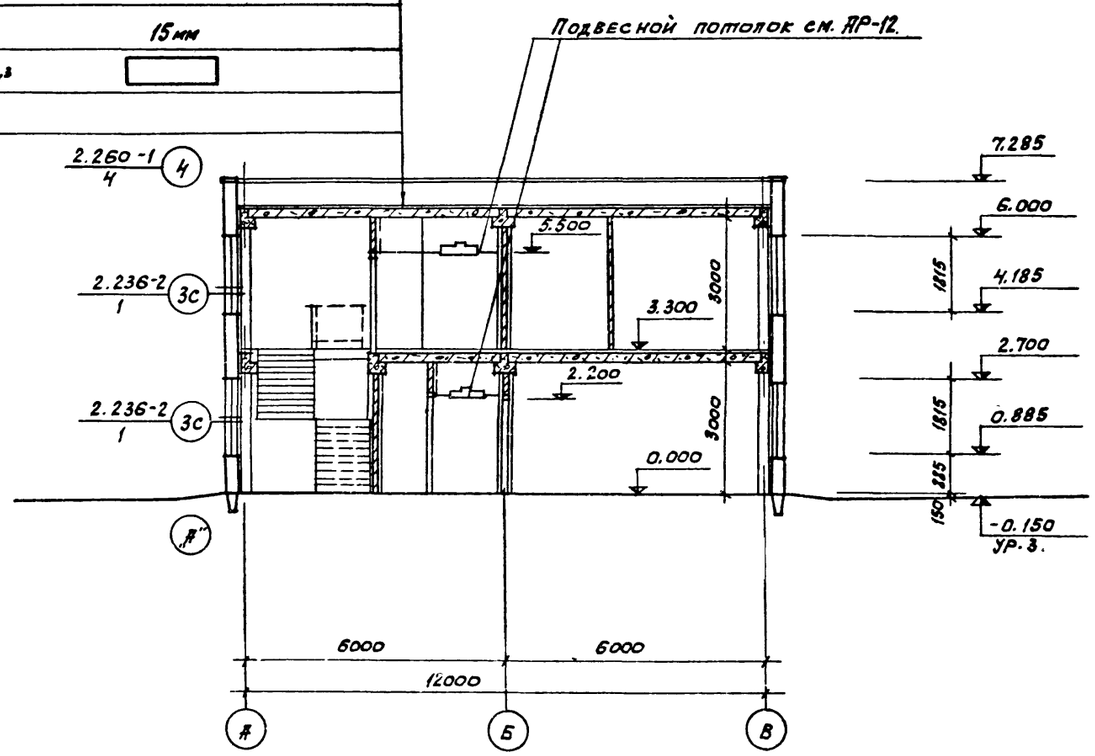

План кровли

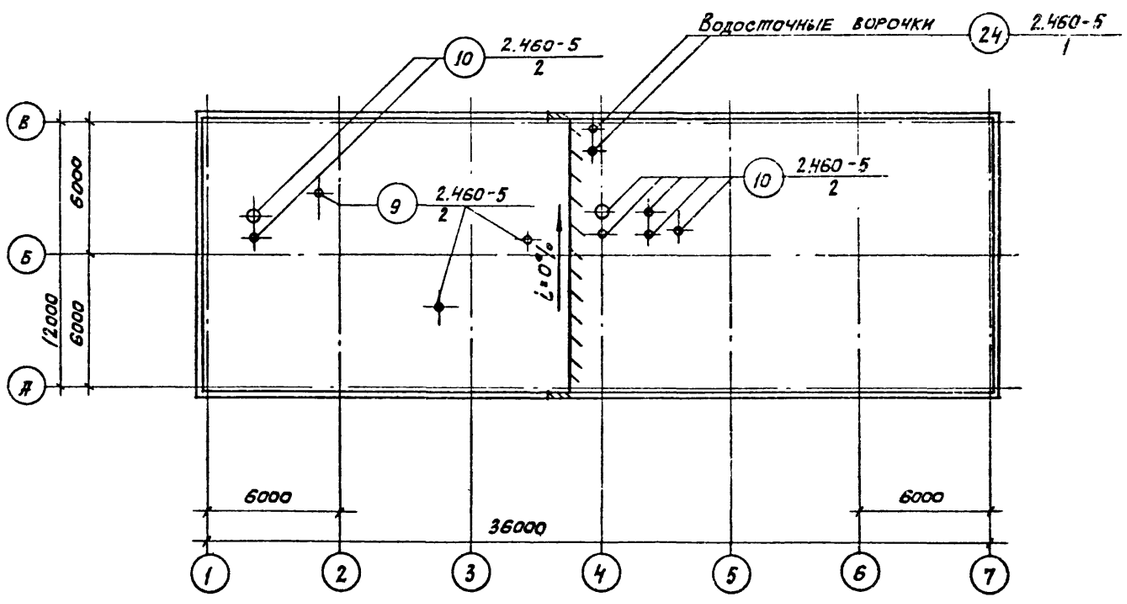

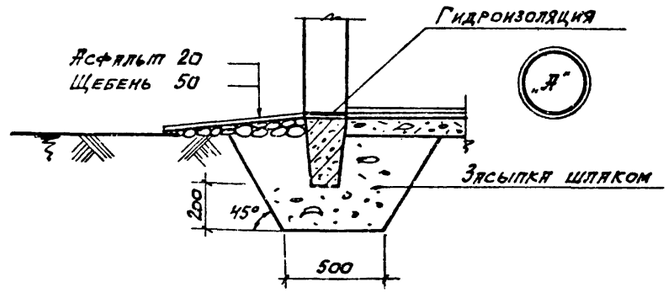

Изм	Лист	№ докум.	Подпись	Дата
Ст.арх.		Кисельман		
Рук.гр.		Лапина		
Гл.арх.от		Вольфензон		
Нач.отд.		Убариев		
Гл.инж.пр.		Киселева		
Гл.инж.р		Никитин		10.05.74

Проверил Овчаренко

ТП 902-9-6 - АР

БЛОК ПРОИЗВОДСТВЕННЫХ И БЫТОВЫХ ПОМЕЩЕНИЙ ДЛЯ СТАНЦИИ Q = от 40 тыс. до 100 тыс.м³/сут.

лит.	лист	листов
Р	6	

Разрезы I-I, 2-2. План кровли.

ГОССТРОЙ СССР ГОСХИМПРОЕКТ г. Москва

16396-01 11

Формат 22г

ФАСАД „1 - 7"

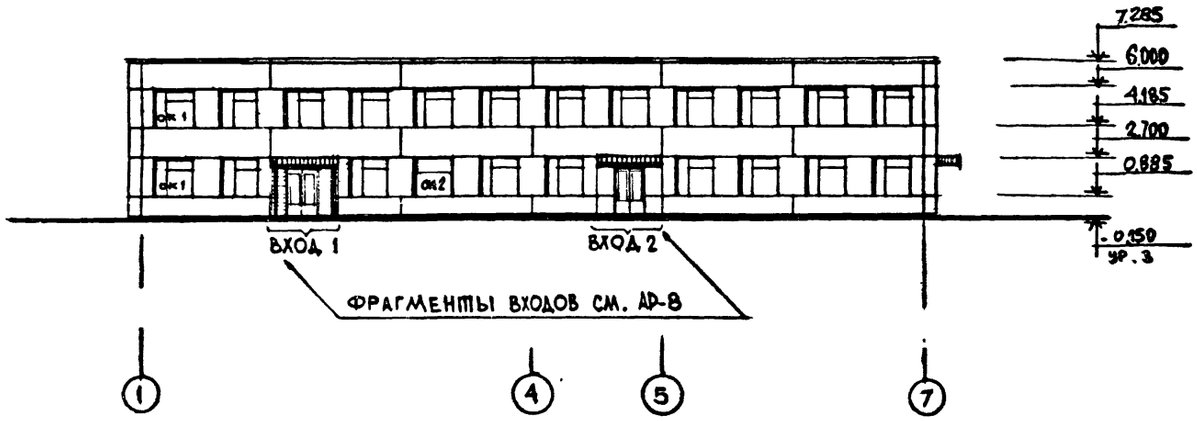

ФАСАД „7 - 1"

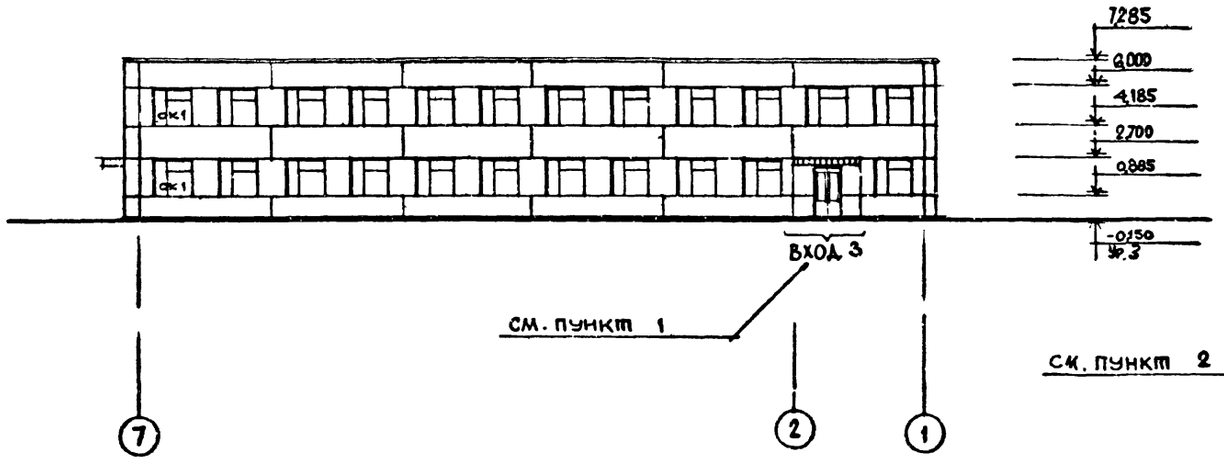

ФАСАД „А-В"

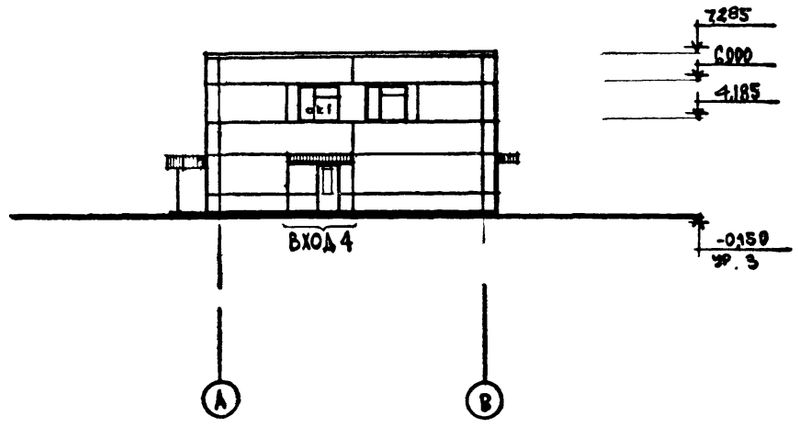

ФАСАД „В-А"

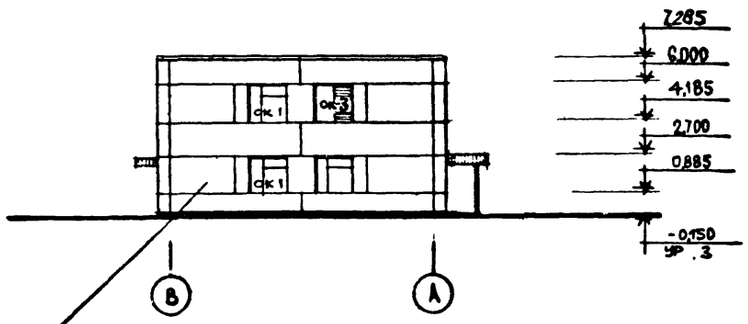

ОК1

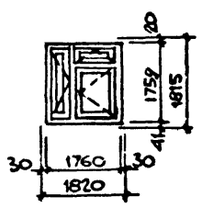

ОК 2

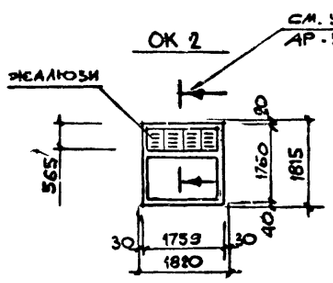

ОК 3

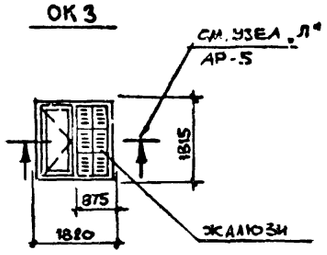

1. Отделка фрагментов входов 3 и 4 аналогична входу 2
2. Окраску фасадов см. пояснительную записку ; колер № 22,4 по СН 181-70.

СПЕЦИФИКАЦИЯ ЗАПОЛНЕНИЯ ОКОННЫХ ПРОЕМОВ

Марка	Обозначение	Наименование	Кол.	Приме-чание
ОК1	1236-1	Оконный блок ОС18-18 В	49	
ОК2	то же	ОС18-18	1	
ОК3	то же	ОС09-18	2	

Изм.	Лист	№ докум.	Подпись	Дата
Ст.арх.		Кисельман		
Рук.гр.		Лапина		
Гл.арх.от		Вольфензон		
Нач.отд.		Убариев		
Гл.инж.пр.		Киселева		
Гл.инж.пр.		Никитин		10.75
Проверил		Овчаренко		

ТП 902 - 9 - 6 - АР

БЛОК ПРОИЗВОДСТВЕННЫХ И БЫТОВЫХ ПОМЕЩЕНИЙ ДЛЯ СТАНЦИИ Q = от 40 тыс. до 100 тыс.м³/сут.

лит.	лист	листов
Р	7	

Фасады

ГОССТРОЙ СССР ГОСХИМПРОЕКТ г. Москва

163,96-01 12

Формат 22г

Спецификация элементов, замаркированных на лист АР-8

Марка	Обозначение	Наименование	Кол.	Примечание
МР	ИИ-03-03 альбом 71-64	Решетка для вытирания ног	4	
К1	Серия 1.137-3 вып. 1	Балконная плита ПБ 27-4	3	
К2	3.006-2 вып. П-2	Ж/Б. плита П10-3	1	

Фрагмент входа №1

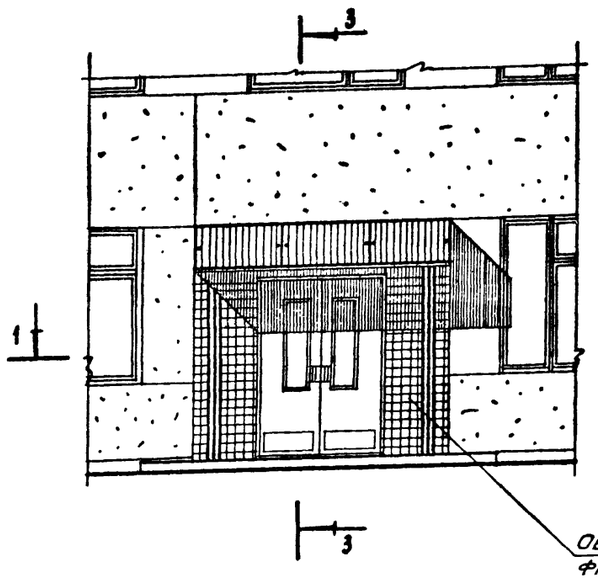

1 - 1

3 - 3

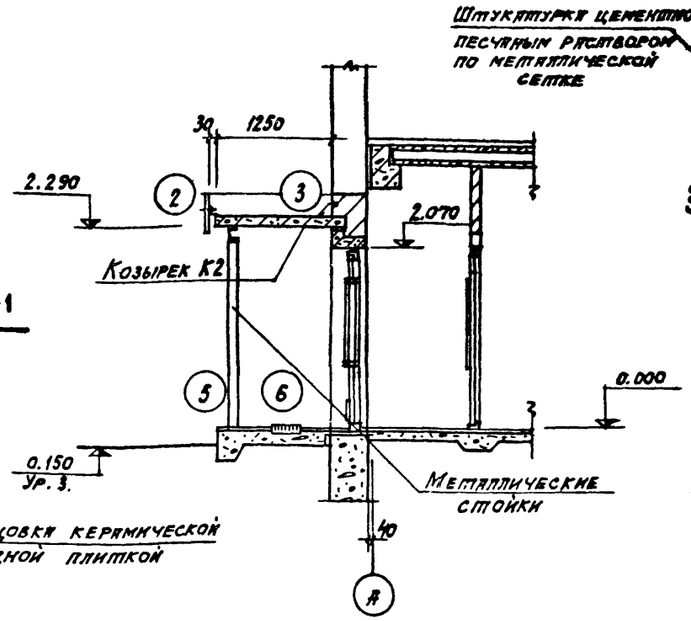

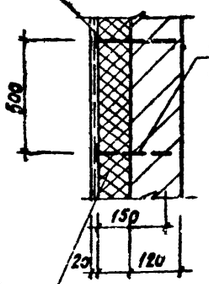

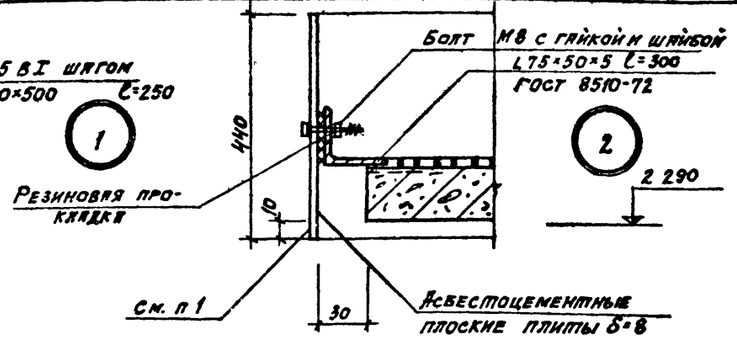

Фрагмент входа №2

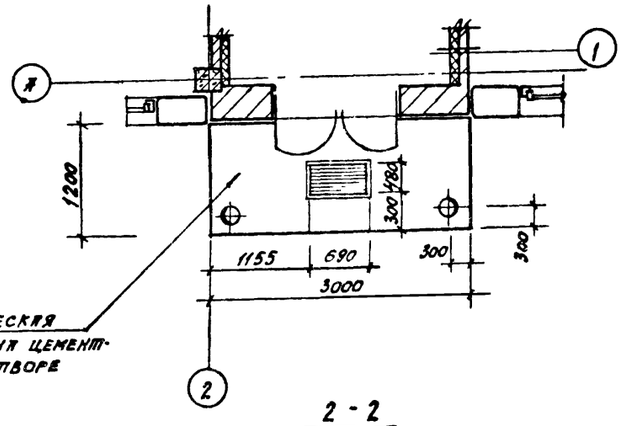

2 - 2

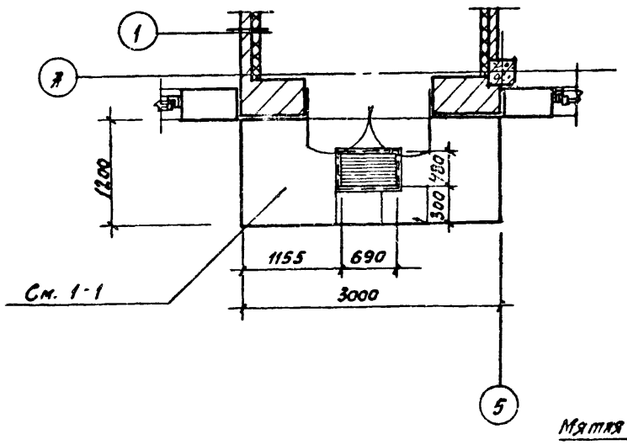

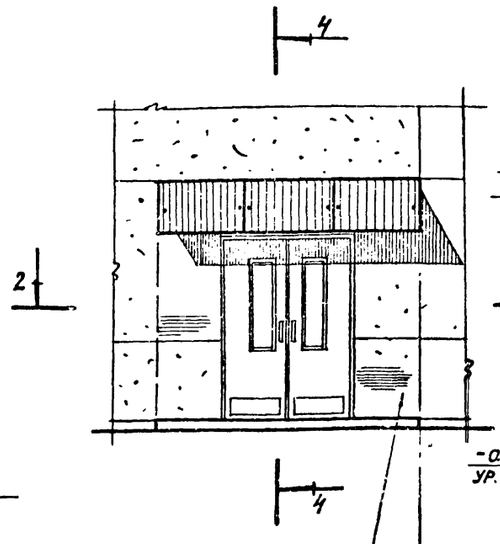

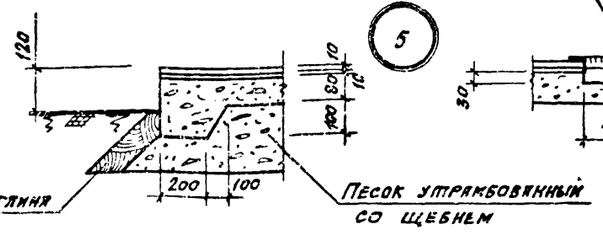

4 - 4

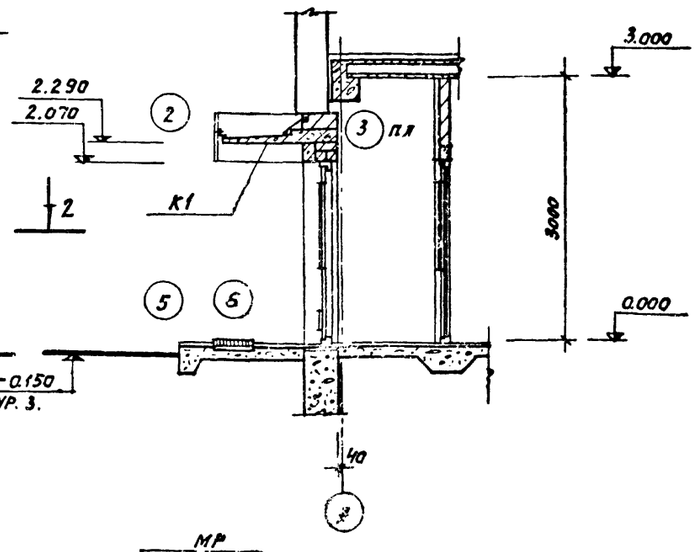

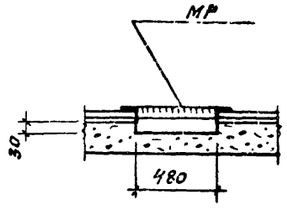

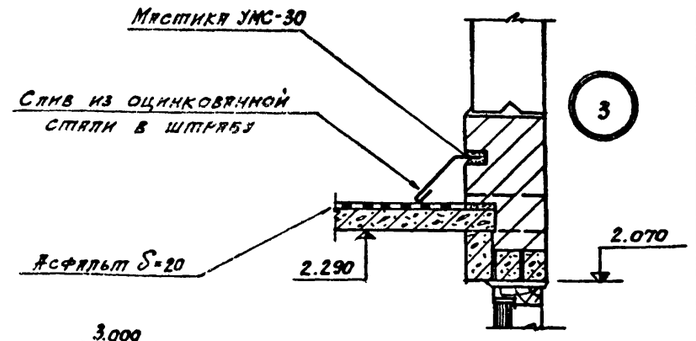

1. Расход асбестоцементных плоских листов по ГОСТ 8124-75 — 14м²

Изм.	Лист	№ докум.	Подпись	Дата
Ст.арх.		Кисельман		
Рук.гр.		Лапина		
Гл.арх.от		Вольфензон		
Гл.конст		Семенов		
Нач.отд.		Убариев		
Гл.инж.пр.		Киселева		
Проверил		Овчаренко		

ТП 902-9-6 - АР

Блок производственных и бытовых помещений для станции Q = от 40 тыс. до 100 тыс. м³/сут.

Лит.	Лист	Листов
Р	8	

Фрагменты входов

ГОССТРОЙ СССР ГОСХИМПРОЕКТ г. Москва

Формат 22г

Маркировочная схема перегородок и план отверстий в стенах на отметке 0,000.

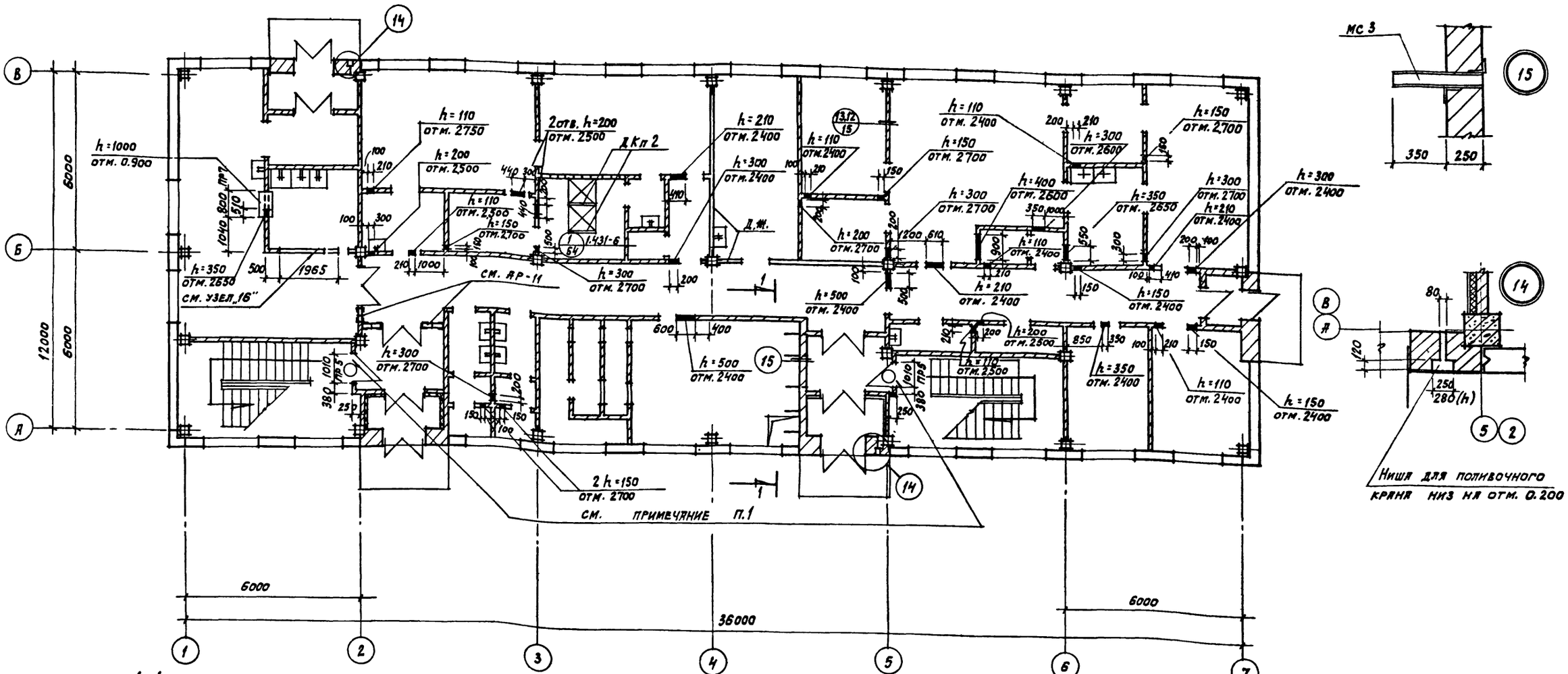

Ниша для поливочного крана низ на отм. 0.200

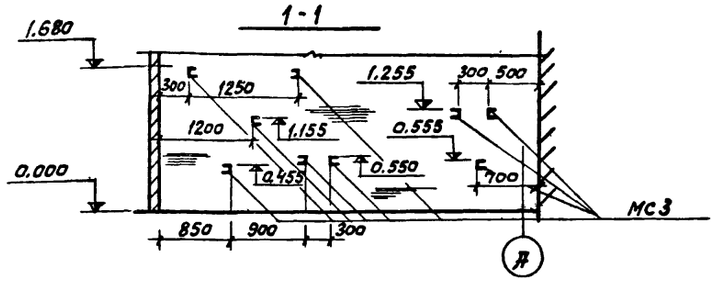

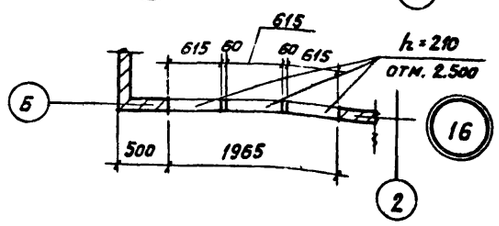

1. При наружной $t_н^0 = -30°; -40°$ лестницы утеплить, поставив перегородки δ=120мм с дверным блоком Т4, Т5 и учесть в спецификации на АР-3.
2. Отверстия для подводки электроэнергии пробивать по месту под наблюдением электриков.
3. Привязки отверстий, не проставленные на плане, принять 100 мм от грани перегородки.

Спецификация сборных перегородок

Марка	Обозначение	Наименование	Кол.	Примеч.
ДКп 2	416-0-18.87 альбом 2	Каркасная перегородка душевых кабин	2	

Спецификация элементов, замаркированных на листе АР-9

Марка	Обозначение	Наименование	Кол.	Примечание
МС 3	ТП 902-9- КЖИ-МС3	Кронштейн	9	

Изм.	Лист	№ докум.	Подпись	Дата
Ст.арх.		Кисельман		
Рук.гр.		Лапина		
Гл.арх.от		Вольфензон		
Гл.конст		Семенов		
Нач.отд.		Убариев		
Гл.инж.пр.		Киселева		
Проверил		Князева		

ТП 902-9-6 - АР

Блок производственных и бытовых помещений для станции Q = от 40 тыс. до 100 тыс. м³/сут.

лит.	лист	листов
Р	9	

Маркировочная схема перегородок и план отверстий в стенах на отм. 0.000

ГОССТРОЙ СССР
ГОСХИМПРОЕКТ
г. Москва

Формат 22г

Маркировочная схема перегородок и план отверстий в стенах на отметке 3.300

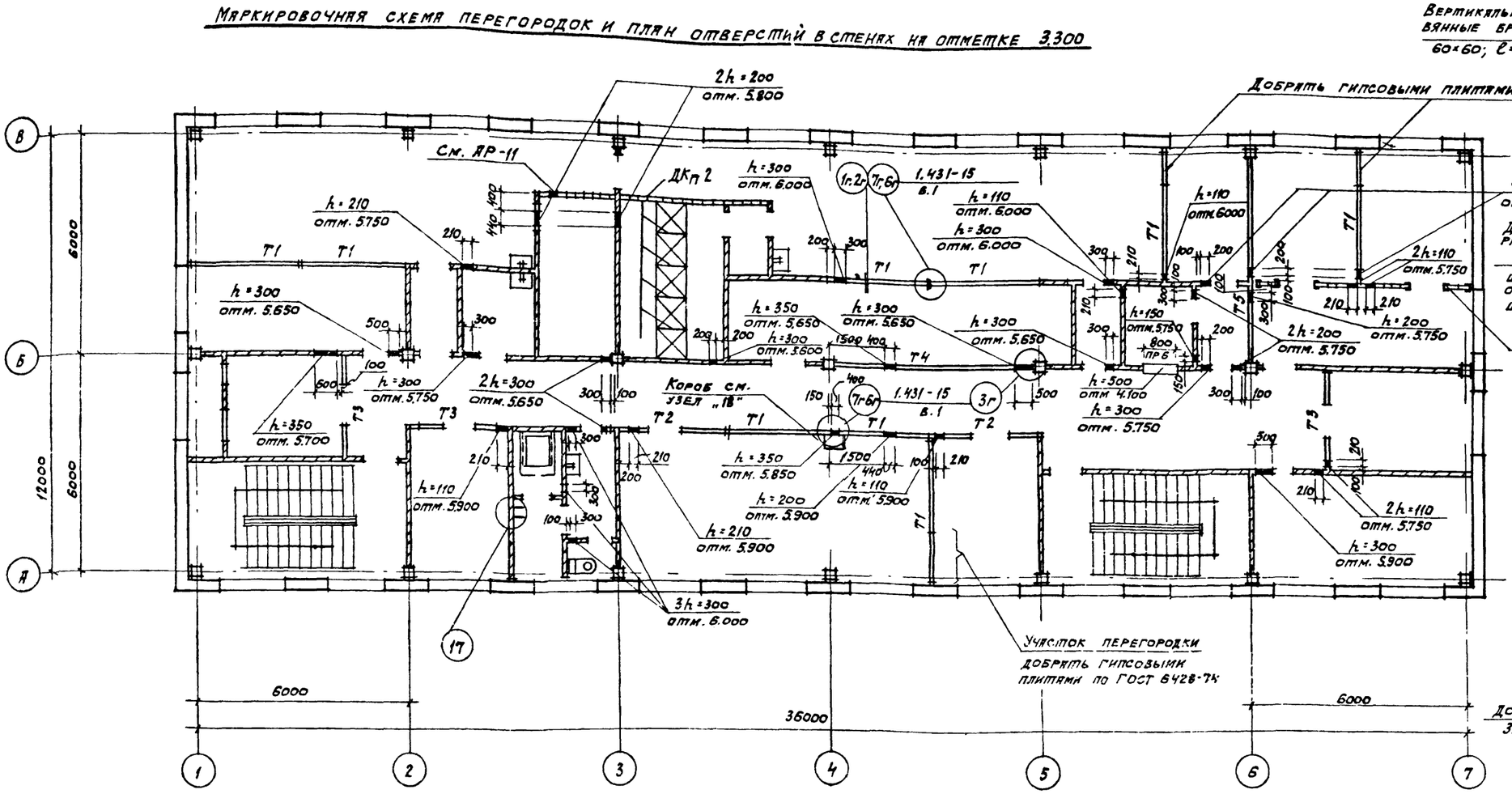

Фрагменты плана

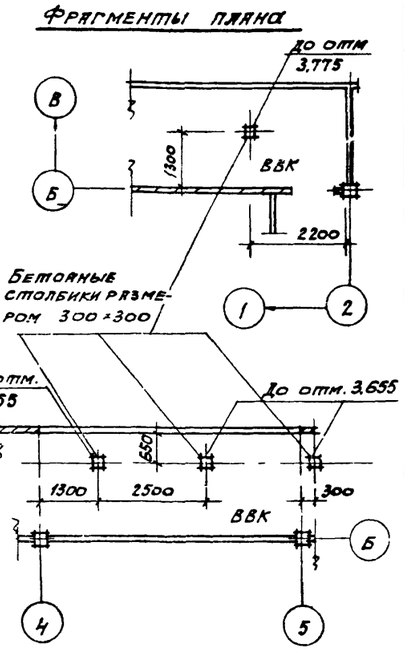

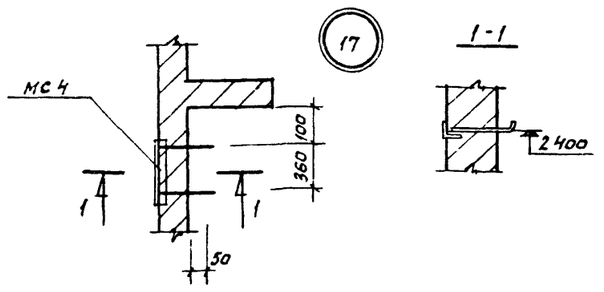

Спецификация сборных перегородок

Марка	Обозначение	Наименование	Кол	Примечание
Т1	1.431-15 в. 3	Гипсобетонная панель ППГ-20 / 2,98×3,04	8	0,88тс
Т2	То же	ППГ-20-Д / 2,98×3,04	2	0,6тс
Т3	"	ППГ-12-Д / 2,64×3,04	3	0,49тс
Т4	"	ППГ-3 / 5,64×2,78	1	1,54тс
Т5	"	ППГ-1 / 5,64×3,04	1	1,68тс
ДКп2	416-0-1 в.7 альбом 2	Каркасная перегородка душевых кабин	4	

Спецификация элементов, замаркированных на листе АР-10

Марка	Обозначение	Наименование	Кол.	Примечание
мс4	ТП 902-9- КЖИ-мс4	Крюк	1	

1. На листах указаны отметки низа отверстий.
2. Выборку соединительных изделий см. спецификацию на АР-15.
3. Привязки отверстий, не проставленные на плане, принять 100мм от грани перегородки.

Изм.	Лист	№ докум.	Подпись	Дата
Ст.арх.		Кисельман		
Рук.гр.		Лапина		
Гл.арх.от		Вольфензон		
Гл.конст		Семенов		
Нач.отд.		Убариев		
Гл.инж.пр.		Киселева		
Проверил		Князева		

ТП 902-9-6 - АР

Блок производственных и бытовых помещений для станции Q = от 40 тыс. до 100 тыс. м³/сут.

лит.	лист	листов
Р	10	

Маркировочная схема перегородок и план отверстий в стенах на отм.3.300

ГОССТРОЙ СССР ГОСХИМПРОЕКТ г. Москва

16396-01 15

Формат 22г

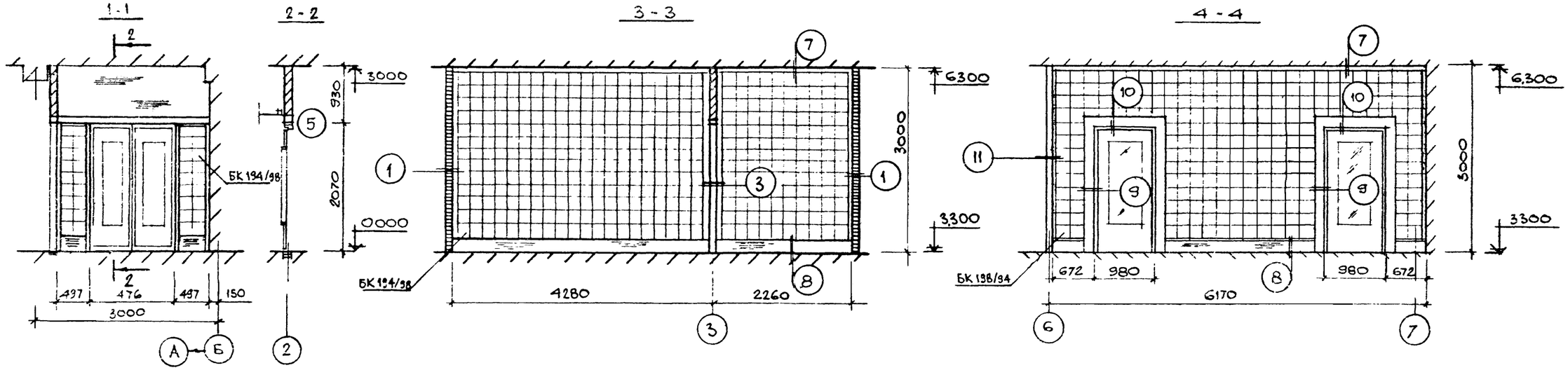

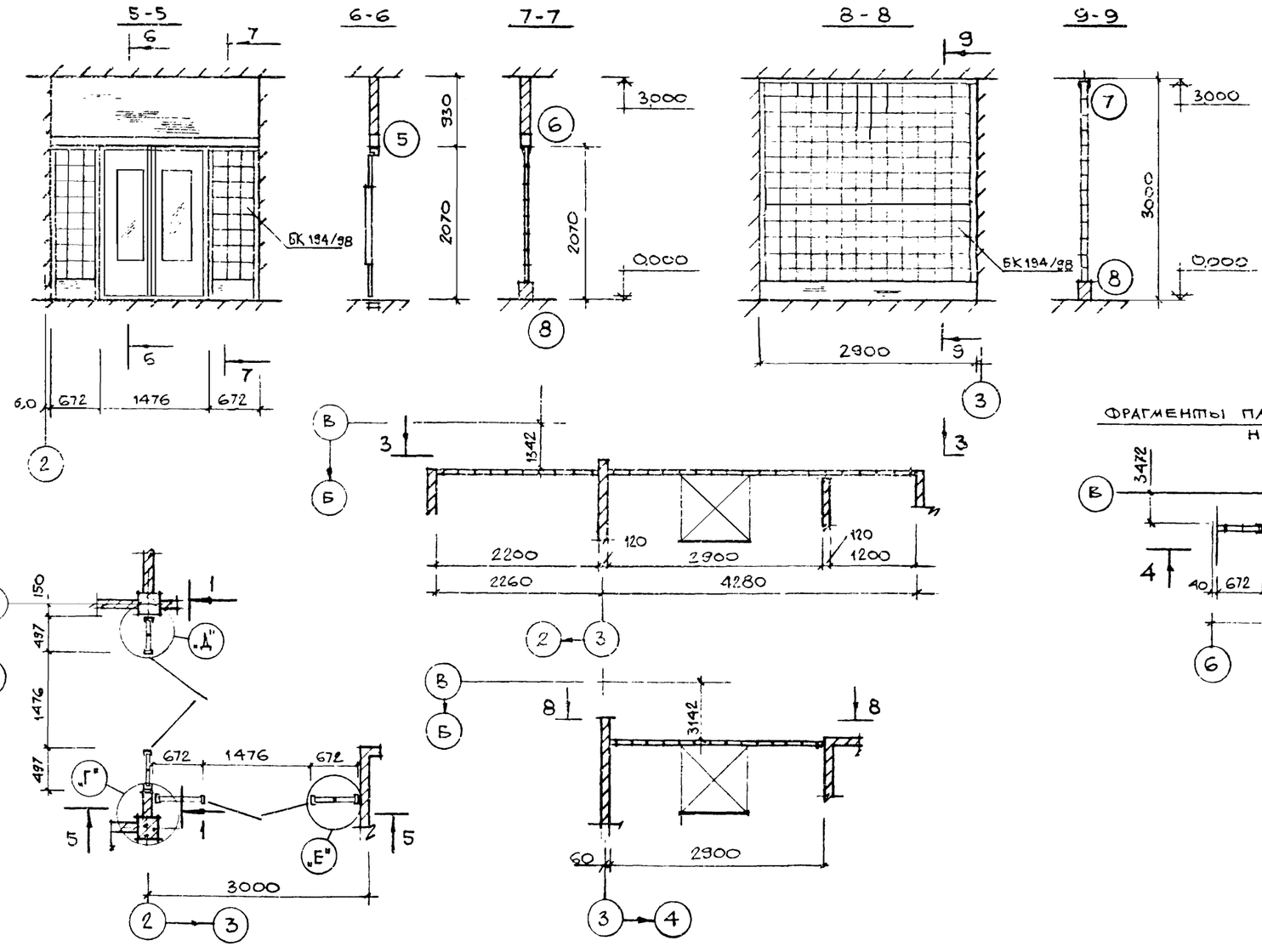

СПЕЦИФИКАЦИЯ ЭЛЕМЕНТОВ, ЗАМАРКИРОВАННЫХ НА ЛИСТЕ АР-11

МАРКА	ОБОЗНАЧЕНИЕ	НАИМЕНОВАНИЕ	КОЛ	ПРИМ
БК 194/98	ГОСТ 9272-75	СТЕКЛОБЛОК	970	

1. ДАННЫЙ ЛИСТ СМ. СОВМЕСТНО С ЛИСТОМ АР-15

ФРАГМЕНТЫ ПЛАНОВ СТЕКЛОБЛОЧНЫХ ПЕРЕГОРОДОК НА ОТМ. 0.000 ; 3.300.

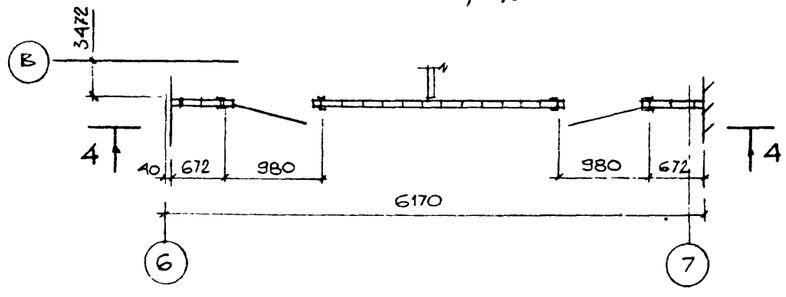

Изм.	Лист	№ докум.	Подпись	Дата	ТП 902-9-6 - АР	
					БЛОК ПРОИЗВОДСТВЕННЫХ И БЫТОВЫХ ПОМЕЩЕНИЙ ДЛЯ СТАНЦИИ Q = от 40 тыс. до 100 тыс. м³/сут.	
Ст.арх.		Кисельман				лит. Р / лист II / листов
Рук.гр.		Ладина				
Гл.арх.от		Вольфензон				
Гл.конст.		Семенов			Фрагменты планов стеклоблочных перегородок на отм. 0.000 и 3.300	ГОССТРОЙ СССР ГОСХИМПРОЕКТ г. Москва
Нач.отд.		Убариев				
Гл.инж.пр.		Киселева				
Проверил		Овчаренко				

16396-01 16

Формат 22г

План плит подвесного потолка на отм. 5,500

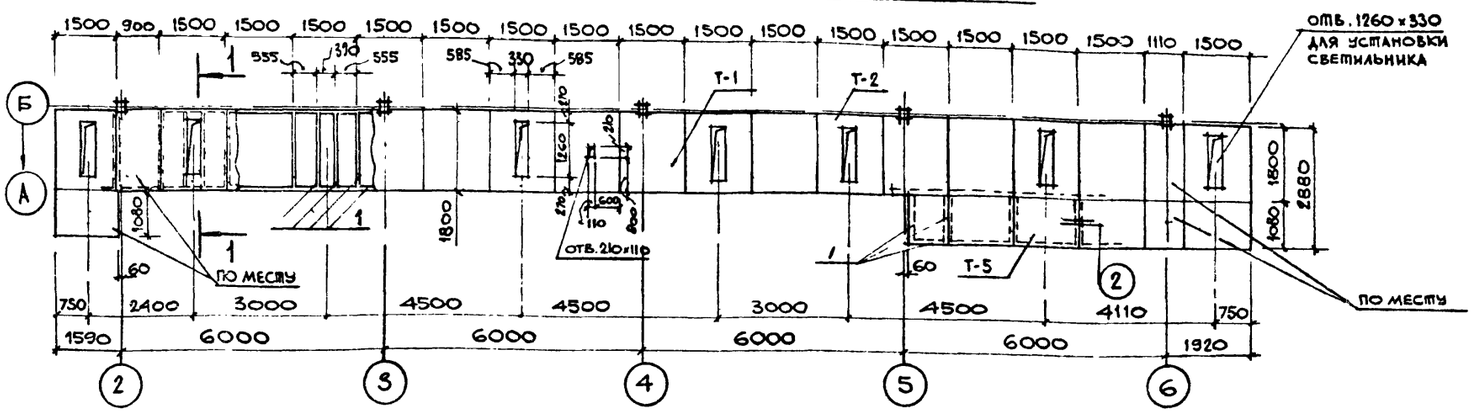

План плит подвесного потолка на отм. 2,200

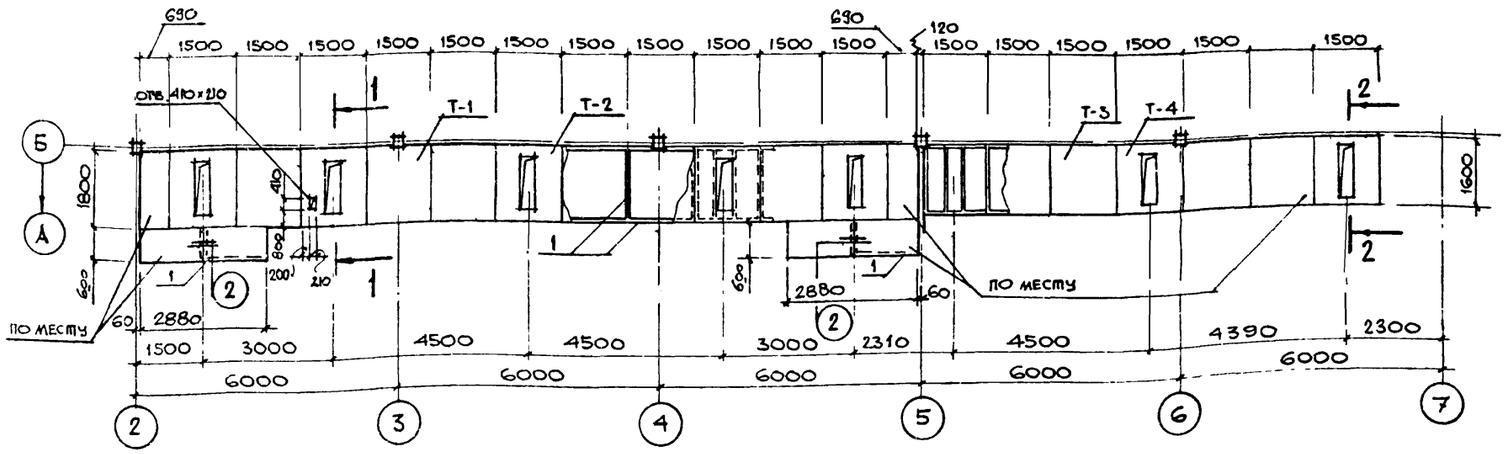

1-1 ; 2-2.

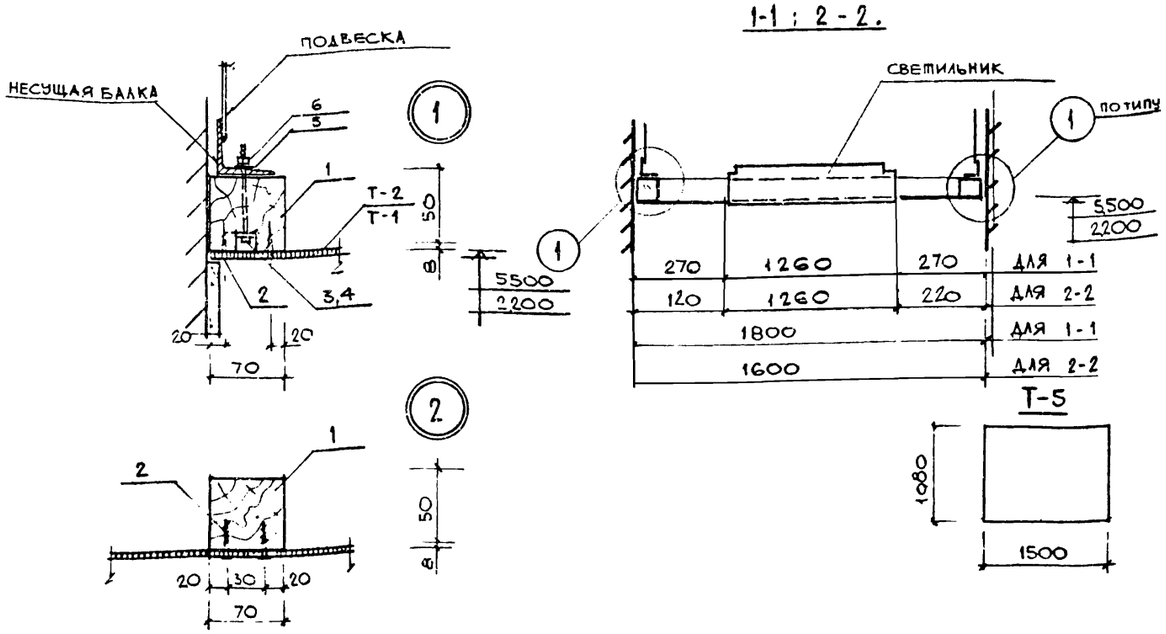

Спецификация элементов замаркированных и примененных на листе АР-12

Марка	Обозначение	Наименование	Кол	Прим.
поз. 1.	брусок деревянный 70×50 ГОСТ 8486-66	направляющая балка	0,75	м³
поз 2.	ГОСТ 1145-70	шуруп А4×40,09.1	45	кг
поз. 3.	ГОСТ 7798-70	болт М8×60, 46,016.	8	кг
поз. 4.	ГОСТ 11371-78	шайба 8.46.01.	0,7	кг
поз. 5.	ГОСТ 6402-70	шайба 8.65Г.01.9	0,7	кг
поз. 6	ГОСТ 5915-70	гайка 2М 8.46.016	1,8	кг
Т-1	ГОСТ 18124-75	асбестоцементные плоские листы δ=8 мм.	18	1800×1500
Т-2			13	-"-
Т-3			4	1500×1600
Т-4			3	-"-
Т-5			11	штук
	ГОСТ 4028-63	гвозди К5×70	14	кг

1. Подвесные потолки разработаны на основе серии 2.445-1.
2. После завершения монтажа потолка, швы между асбестоцементными плитами зашпаклевать с прокладкой миткаля.
3. Подвесной потолок окрасить краской ЭВА-27 белого цвета по предварительной грунтовке
4. Маркировочную схему металических балок подвесных потолков см. лист КЖ-20

Изм.	Лист	№ докум.	Подпись	Дата
Ст.арх.		Кисельман		
Рук.гр.		Лапина		
Гл.арх.от		Вольфензон		
Гл.конст		Семенов		
Нач.отд.		Уваров		
Гл.инж.пр.		Киселева		
Проверил		Овчаренко		

ТП 902-9-6 - АР

Блок производственных и бытовых помещений для станции @ = от 40 тыс. до 100 тыс. м³/сут.

Лит.	Лист	Листов
Р	12	

Подвесной потолок на отм. 2.200 , 5.500

ГОССТРОЙ СССР
ГОСХИМПРОЕКТ
г. Москва

13396-01 17

Формат 22г

ПЛАН ПОЛОВ НА ОТМ. 0.000

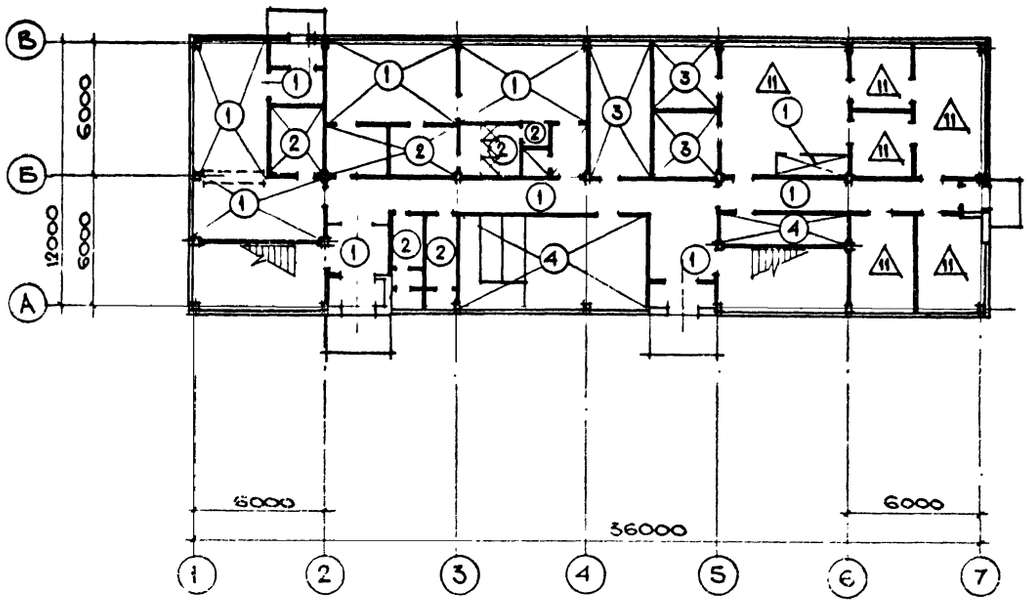

Фрагменты плана полов на отм. 0.000

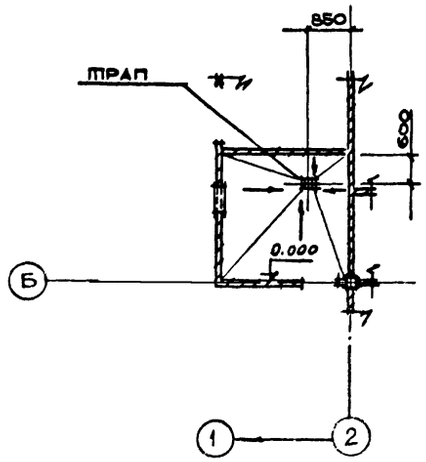

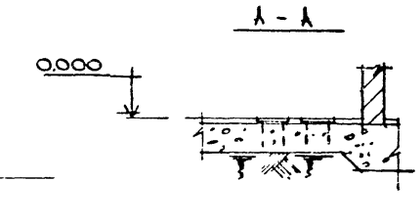

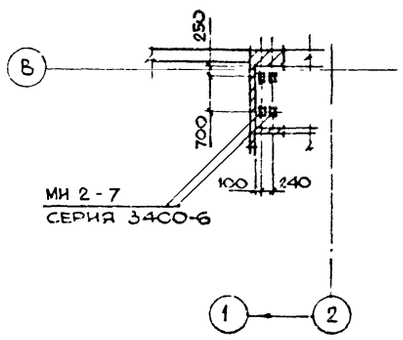

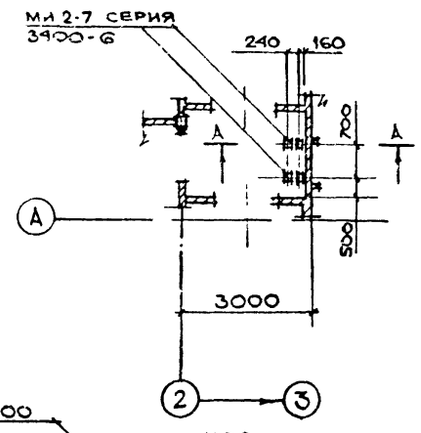

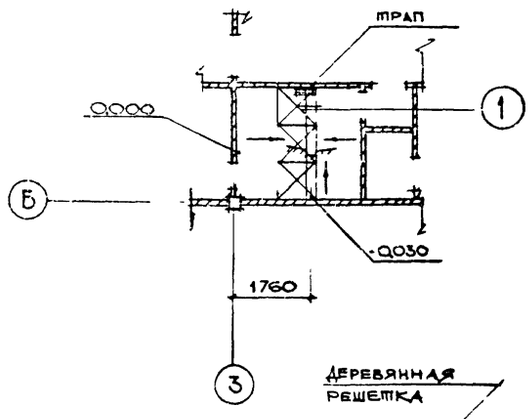

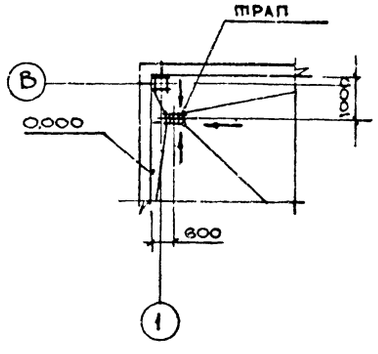

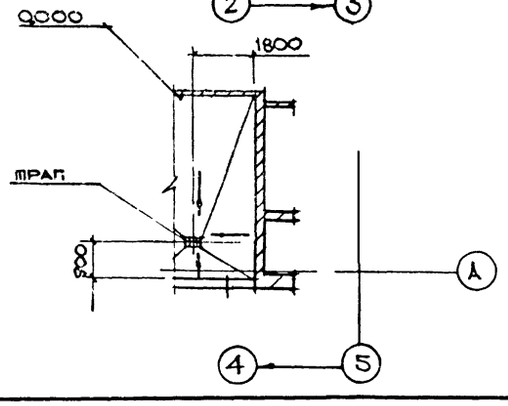

△ с химической защитой
○ без химической защиты

ЭКСПЛИКАЦИЯ ПОЛОВ

Тип по проекту	Конструкция пола	Материал слоя	Тип слоя	Толщ слоя мм	Дополнительн. указания
1		Керамическая плитка I50xI50 (ГОСТ 6787-69) Цементно-песчаный раствор марки I50 Бетонный подстилающий слой марки I00 Плотно утрамбованный щебнем грунт	П43	I3 I5 80	Чистый пол укладывать после укладки труб электропроводки под наблюдением электриков
2	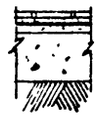	Керамическая плитка I50 x I50 (ГОСТ 6787-69) Цементно-песчаный раствор марки I50 Гидроизоляция оклеечная - - изол (ГОСТ I0296-7I) 2 слоя на битумной мастике (ГОСТ 2889-67) Цементно-песчаный раствор марки I50 Бетонный подстилающий слой марки I00 Плотно - утрамбованный щебнем грунт	П43	I3 I5 6 I5 80	После выполнения гидроизоляционного слоя затереть песком по битумной мастике
3	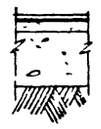	Поливинилхлоридная плитка 300 x 300 (ГОСТ I6475-70) Мастика резино-битумная , кумароно-каучуковая Цементно-песчаный раствор марки I50 Бетонный подстилающий слой марки I00 Плотно-утрамбованный щебнем грунт	П73	3 I I5 80	
4		Цементно-песчаный раствор марки 200 Бетонный подстилающий слой марки I00 Плотно-утрамбованный щебнем грунт	Ш0	20 80	Со шлифовкой поверхности См. тип I

I. Чистые полы укладывать после прокладки всех сантехнических коммуникаций .

2. Ми 2-7 серии 3.400-6 - шт.8

3. Данный лист см. совместно с листом АР-I4.

Изм.	Лист	№ докум.	Подпись	Дата	
Ст.арх.		Кисельман			
Рук.гр.		Лапина			
Гл.арх.от		Вольфензон			
Гл.конст		Семенов			
Нач.отд.		Убарев			
Гл.инж.пр.		Никитин			
Проверил		Овчаренко			

ТП 902-9-6 - АР

БЛОК ПРОИЗВОДСТВЕННЫХ И БЫТОВЫХ ПОМЕЩЕНИЙ ДЛЯ СТАНЦИИ Q = от 40 тыс. до 100 тыс. м³/сут.

лит.	лист	листов
Р	I3	

План полов на отм.0.000

ГОССТРОЙ СССР
ГОСХИМПРОЕКТ
г. Москва

ПЛАН ПОЛОВ НА ОТМ. 3.300

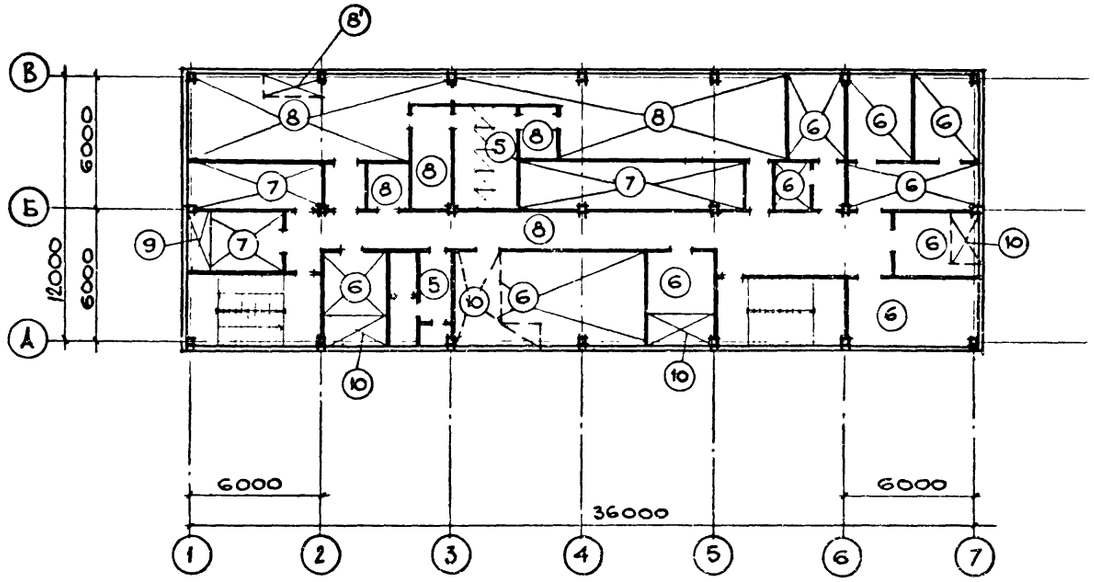

ФРАГМЕНТЫ ПЛАНА ПОЛОВ НА ОТМ. 3.300

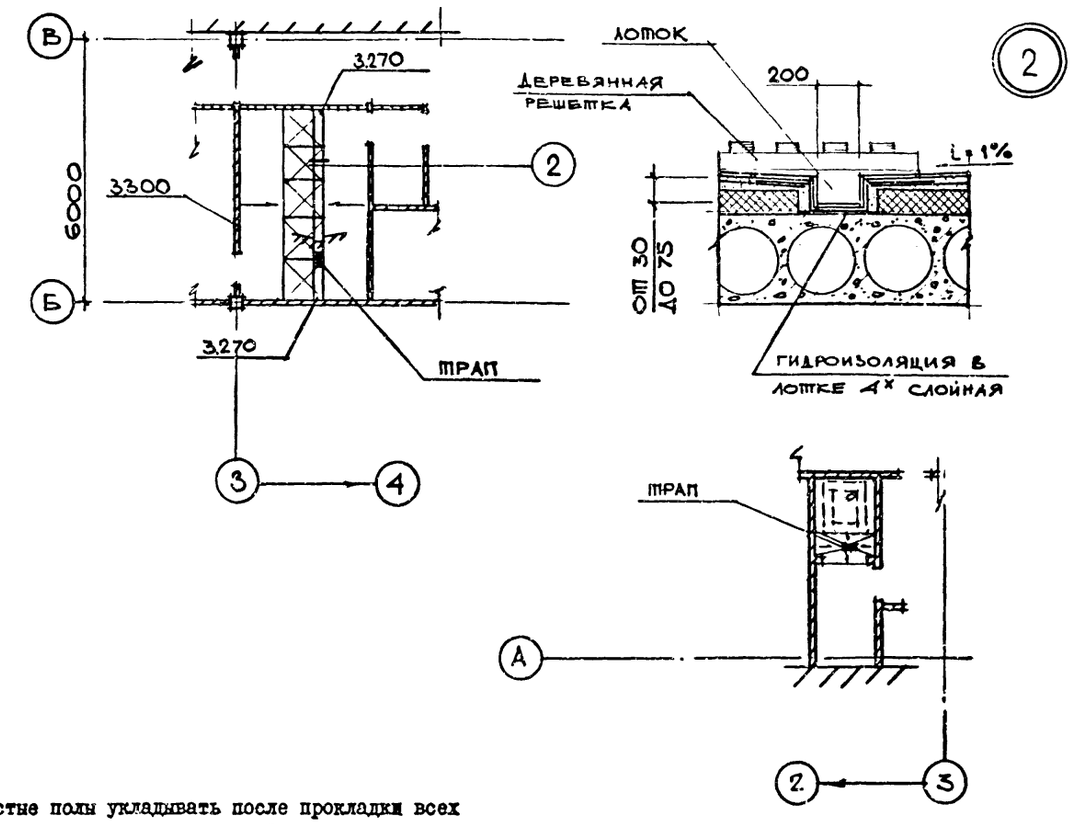

1. Чистые полы укладывать после прокладки всех сантехнических коммуникаций .

ЭКСПЛИКАЦИЯ ПОЛОВ

Тип по проекту	Конструкция пола	Материал слоя	Тип слоя	Толщ слоя мм	Дополнительные указания
5	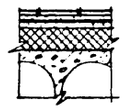	Керамическая плитка 150 х 150 (ГОСТ 6787-69) Цементно-песчаный раствор марки 150 Гидроизоляция оклеечная - - изол (ГОСТ 10296-71) 2 слоя на битумной мастике (ГОСТ 2889-67) Цементно-песчаная стяжка марки 150 Керамзитобетон γ=900кг/м^3 Ж.б. плита перекрытия	П 43	13 15 6 10 36 220	После выполнения гидроизоляционного слоя затереть песком по битумной мастике
6	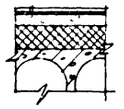	Поливинилхлоридная плитка 300 х 300 (ГОСТ 16475-70) Мастика резино-битумная , кумароно-каучуковая Цементно-песчаный раствор марки 150 Керамзитобетон γ=900кг/м^3 Ж.Б. плита перекрытия	П 73	3 1 20 56 220	
7	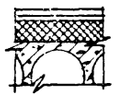	Цементно-песчанй раствор марки 200 Цементно-песчаный раствор марки 150 Керамзитобетон γ=900кг/м^3 Ж.Б. плита перекрытия	П 10	20 10 50 220	Со шлифовкой поверхности См. тип 1 лист АР-13
8 8	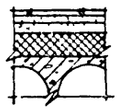	Керамическая плитка 150 х 150 (ГОСТ 6787-69) Цементно-песчаный раствор марки 150 Цементно-песчаный раствор марки 150 Керамзитобетон γ=900кг/м^3 Ж.Б. плита перекрытия	П 43	13 15 10 42 220	В типе 8' заложить минераловатные плиты ПЖ ГОСТ 10140-71 вместо керамзитобетона
9	См. тип 7	См. тип 7	П 10		Керамзитобетон заменить на минераловатные плиты марок ПЖ ГОСТ 10140-71 γ= 300кг/м^3
10	См. тип 6	См. тип 6	П 73		То же
11	См. тип 2	См. тип 2	П 43		Разделать швы между плиткой мастикой "Арзамит -5" на всю высоту

△ с химической защитой / слабые случайные проливы кислот и щелочей /

○ без химической защиты

Изм.	Лист	№ докум.	Подпись Дата
Ст.арх.		Кисельман	
Рук.гр.		Лапина	
Гл.арх.от		Вольфензон	
Гл.конст		Семенов	
Нач.отд.		Убарчев	
Гл.инж.пр.		Киселева	
Проверил		Овчаренко	

ТП 902-9-6 - АР

БЛОК ПРОИЗВОДСТВЕННЫХ И БЫТОВЫХ ПОМЕЩЕНИЙ ДЛЯ СТАНЦИИ Q = от 40 тыс. до 100 тыс. м^3/сут.

лит.	лист	листов
Р	14	

План полов на отм.3.300

ГОССТРОЙ СССР ГОСХИМПРОЕКТ г. Москва

16396-01 19

Формат 22г

Инв.№ подл. | Подпись и дата | Взам.инв.№ | Инв.№ дубл. | Подпись и дата

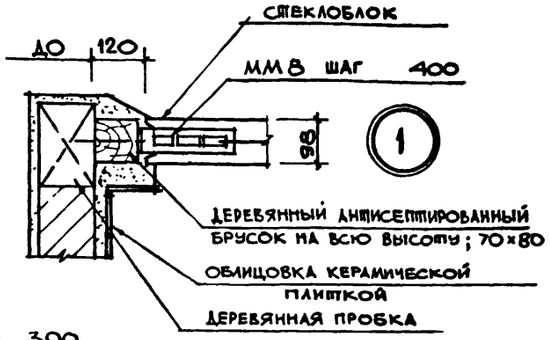

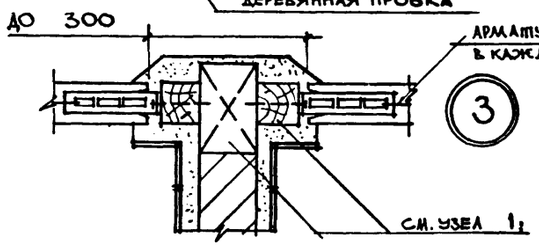

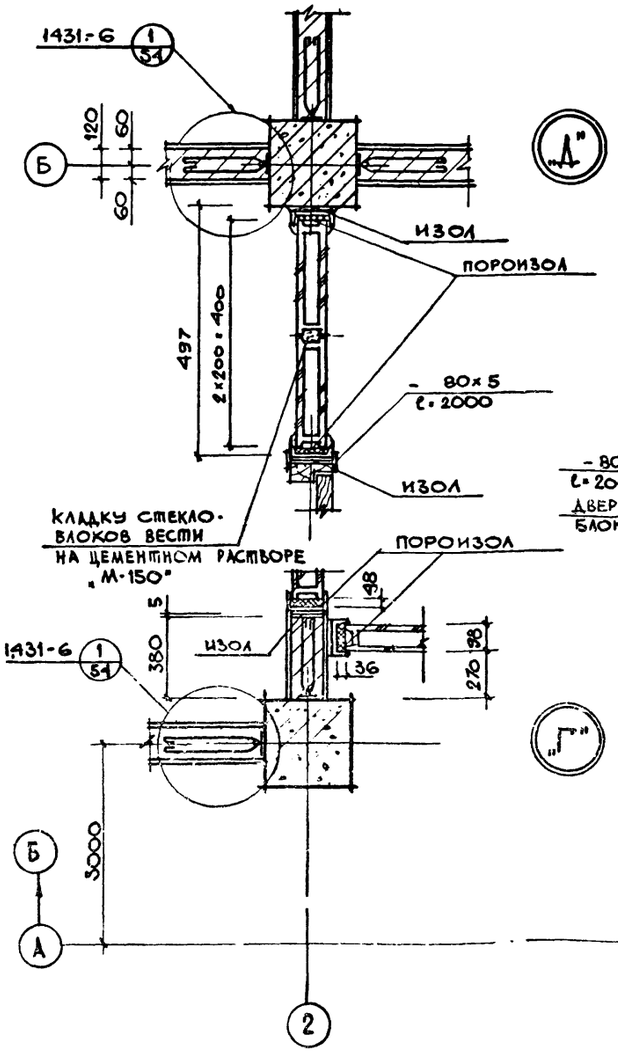

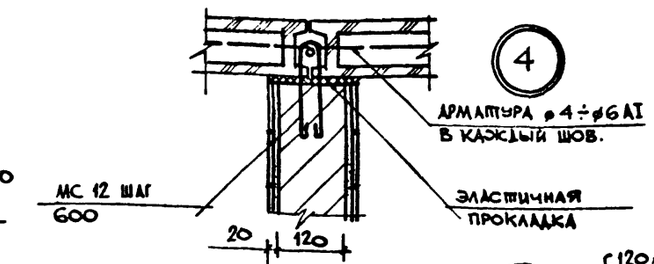

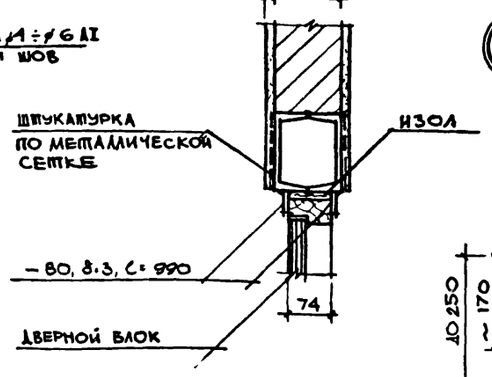

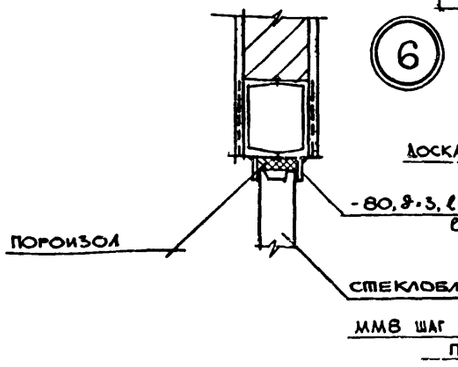

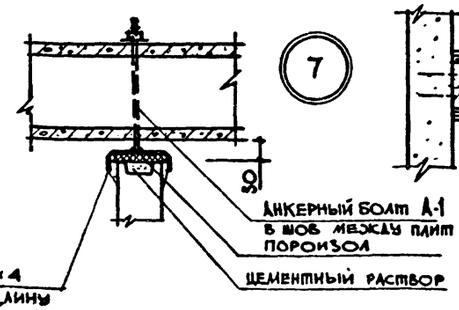

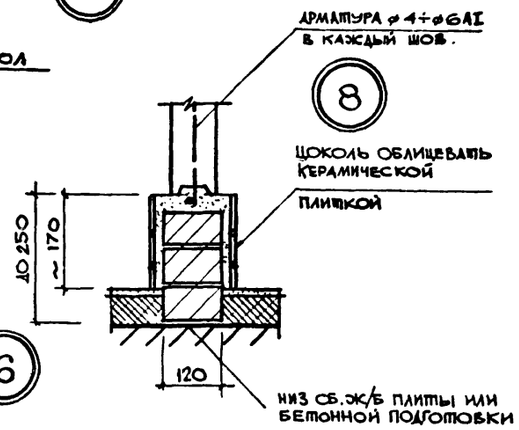

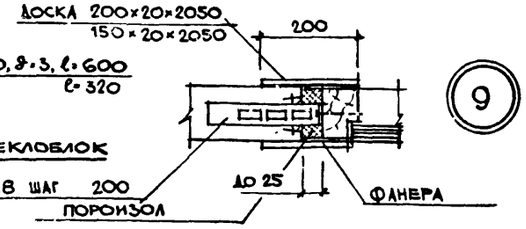

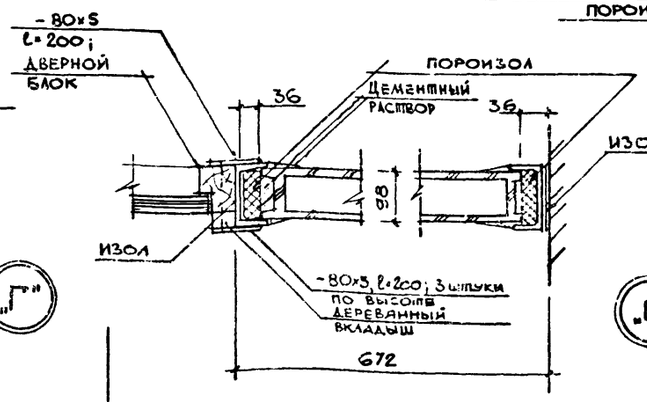

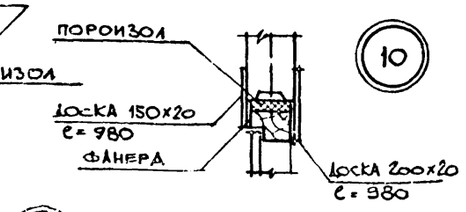

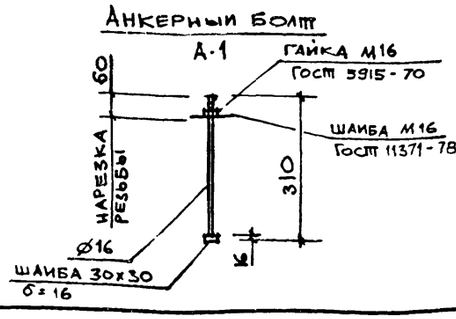

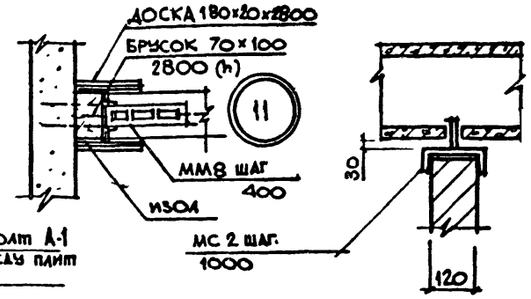

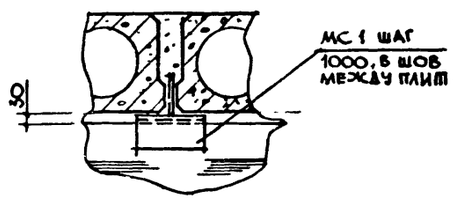

СПЕЦИФИКАЦИЯ ЭЛЕМЕНТОВ, ЗАМАРКИРОВАННЫХ НА ЛИСТАХ АР9,10,11

МАРКА	ОБОЗНАЧЕНИЕ	НАИМЕНОВАНИЕ	КОЛ.	ПРИМЕЧАНИЕ
МС 11	1431-6	АНКЕР	80	0,29 кгс
МС 12	"	СОЕДИНИТЕЛЬНОЕ ИЗДЕЛИЕ	40	1,13 кгс
МС 3	1431-15 в.4	"	4	0,7 кгс
МС 7	"	"	62	0,86 кгс
МС 12	"	"	188	0,015 кгс
МС 13	"	"	2	0,05 кгс
МС 14	"	"	188	0,01 кгс
МС 11	"	БОЛТ С ГАЙКОЙ	64	0,03 кгс
МС 20	"	СОЕДИНИТЕЛЬНОЕ ИЗДЕЛИЕ	31	0,76 кгс
МС 1	тп 902-9-	Кжш МС 1	26	3,0 кгс
МС 2	тп 902-9-	Кжш МС 2	48	2,0 кгс
ММ 8	2.230-1 в.5	"	60	1,55 кгс
	Гост 19903-74	- 80×5; ℓ=200	12	
	Гост 19903-74	- 80×5; ℓ=600 ℓ=320	4 пм	
	Гост 8278-75*	Гн.С 120×80×4	16 пм	
А1	АР-15	АНКЕРНЫЙ БОЛТ Ø16 А1 ℓ=310	10	
	Гост 5781-75	Ø4÷6 AI	310 пм	

Изм.	Лист	№ докум.	Подпись	Дата
Ст.арх.		Кисельман		
Рук.гр.		Лапина		
Гл.арх.от		Вольфензон		
Гл.конст		Семелов		
Нач.отд.		Убариев		
Гл.инж.пр.		Киселева		
Проверил		Овчаренко		

ТП 902-9-6 - АР

БЛОК ПРОИЗВОДСТВЕННЫХ И БЫТОВЫХ ПОМЕЩЕНИЙ ДЛЯ СТАНЦИИ Q = от 40 тыс. до 100 тыс. м³/сут.

лит.	лист	листов
Р	15	

Узлы к листам АР-9, АР-10, АР-11.

ГОССТРОЙ СССР
ГОСХИМПРОЕКТ
г. Москва

16396-01 20

Формат 22г

ВЕДОМОСТЬ ОСНОВНЫХ КОМПЛЕКТОВ

Обозначение	Наименование комплекта	Примечание
902 - 9 - 6 -АР	Архитектурно - строительные решения	Альбом I
902 - 9 - 6 -КЖ	Конструкции железобетонные	"
902 - 9 - 6 -ВК	Внутренние водопровод и канализация	Альбом IУ
902 - 9 - 6 -ОВ	Отопление и вентиляция	"
902 - 9 - 6 -МК	Технологическая часть	Альбом У
902 - 9 - 6 -ЭЛ	Электротехническая часть	"

ВЕДОМОСТЬ ЧЕРТЕЖЕЙ ОСНОВНОГО КОМПЛЕКТА 902 - 9 - -КЖ / начало /

Лист	Наименование	Примечание
I	Общие данные (начало)	
2	Общие данные (продолжение)	
3	Общие данные (окончание)	
4	Маркировочная схема фундаментов и фундаментных балок	
5	Узлы I ÷ 4	
6	Узлы 5 , 6 и 8	
7	Узел 7	
8	Маркировочная схема каркаса	
9	Разрезы к листу КЖ-8	
I0	Маркировочная схема панелей перекрытия на отм. 3.300	
II	Маркировочная схема панелей покрытия на отм.6.600	
I2	Маркировочная схема фахверка стеклоблочных перегородок на отм. 0,000	
I3	Маркировочные схемы стеновых панелей	
I4	Спецификация элементов к листу КЖ-I3	
I5	Маркировочная схема элементов лестницы между осями I - 2	

ВЕДОМОСТЬ ЧЕРТЕЖЕЙ ОСНОВНОГО КОМПЛЕКТА 902 - 9 КЖ /окончание/

Лист	Наименование	Примечание
I6	Маркировочная схема элементов лестницы между осями 5 - 6	
I7	Маркировочная схема подвесок в перекрытии на отм. 3.300	
I8	Маркировочная схема подвесок покрытия на отм.6.600	
I9	Маркировочная схема опор под трубопроводы на отм. 0.000	
20	Маркировочная схема металлических балок подвесных потолков	

ВЕДОМОСТЬ ПРИМЕНЕННЫХ И ССЫЛОЧНЫХ ДОКУМЕНТОВ /НАЧАЛО/

Обозначение	Наименование	Примечание
ГОСТ I3579-78	Блоки бетонные для стен подвалов	
I.I39-I , вып. I	Перемычки железобетонные сборные для жилых и общественных зданий	
I.4I5-I , вып.I	Железобетонные фундаментные балки для стен производственных зданий	
2.230-I , вып.7 , 9	Стены каркасно-панельных зданий	
2.240-I , вып.3	Детали перекрытий общественных зданий	
2.250-I , вып.3	Детали лестниц общественных зданий	
2.260-I , вып.4	Бесчердачные невентилируемые покрытия каркасно-панельных зданий	
I.494-24 , вып.I	Железобетонные стаканы с отверстиями диаметра 400,700, I000, I200 , I450 мм	
ИИ-04-I , вып.6	Фундаменты	
ИИ-04-2 , вып.I2 ч.I вып.7, I3 ч. I и II	Колонны	
ИИ-04-3 , вып.4 ч.I	Ригели	
ИИ-04-4 , вып.I7,20,23	Панели перекрытий железобетонные	
ИИ-04-5 , вып.5,6,7	Панели наружных стен	
ИИ-04-6 , вып.5	Диафрагмы жесткости	
ИИ-04-7 , вып.I	Лестницы	
ИИ-04-8 , вып.3,4	Металлические монтажные детали и ограждения лестниц	

ВЕДОМОСТЬ ПРИМЕНЕННЫХ И ССЫЛОЧНЫХ ДОКУМЕНТОВ /окончание/

Обозначение	Наименование	Примечание
ИИ-04-I0 , вып. 5	Монтажные узлы и детали	
3.400-6	Унифицированные закладные детали	
ИИ-03-03,альбом 7I-64	Металлические изделия Рабочие чертежи металлических изделий	
I.I37-3 , вып.I	Железобетонные балконные плиты для жилых зданий	
3.006-2 , вып.2	Сборные ж.-б. каналы и тоннели из лотковых элементов	
I.494-26, вып.I	Унифицированные конструкции приточных вентустановок	
I.43I-6	Кирпичные перегородки для одноэтажных и многоэтажных производственных зданий	
I.43I-I5 , вып.I,3,4	Перегородки многоэтажных зданий с каркасом по серии ИИ-04	
ТП 902-9 альбом III	Строительные изделия	

Проект разработан в соответствии с действующими нормами и правилами проектирования и предусматривает мероприятия в строительной части , обеспечивающие взрыво-пожаробезопасность при соблюдении установленных правил безопасности при эксплуатации.
Мероприятия предусмотрены на основании технологических заданий и категорий производств , полученных от

Главный инженер проекта КИСЕЛЕВА М.П. дата

Изм.	Лист	№ докум.	Подпись	Дата	ТП 902 - 9 - 6 - КЖ			
					БЛОК ПРОИЗВОДСТВЕННЫХ И БЫТОВЫХ ПОМЕЩЕНИЙ ДЛЯ СТАНЦИИ Q = от 40 тыс. до 100 тыс.м³/сут.			
Исполн.		Гаврилова				лит.	лист	листов
Рук.гр.		Лапина				Р	I	
Гл.конст.		Семечов						
Нач.отд.		Убариев			Общие данные (начало)	ГОССТРОЙ СССР ГОСХИМПРОЕКТ г. Москва		
Гл.инж.пр.		Киселева						
Гл.инж.п.		Никитин		10.81				
Проверил		Князева						

Формат 22г

СВОДНАЯ СПЕЦИФИКАЦИЯ ЖЕЛЕЗОБЕТОННЫХ КОНСТРУКЦИЙ (начало)

Марка	Обозначение	Наименование	Кол.	Примечание
		Сборные железобетонные и бетонные конструкции		
		Для t =-20°,-30°,-40°С		
ФС I	ИИ-04-I , вып.6	Фундамент Ф I7-3	I4	4,I7тс
ФС 2	То же	То же Ф 2I-3	7	5,49тс
ФС 3	"	" Ф I3-3	4	3,I9тс
СБ I	ГОСТ I3579 - 78	Блок бетонный ФБС9.4.6-т	38	0,47тс
БФ I	I.4I5-I , вып.I	Фундаментная балка ФБ6-47	II	0,8 тс
Р I	ТП -КЖИ-Р I	Ригель Р-40-57а	24	I,5 тс
Р 2	ИИ-04-3, вып.4 ч.I	То же Р 2-52-57	II	I,95тс
Р 3	То же	" Р-40-27	4	0,75тс
Р 4	"	" Р 2-72-27	6	0,87тс
Р 5	ТП -КЖИ-Р 5	" Р-40-57б	2	I,5 тс
СЖ I	ТП КЖИ-СЖ I	Диафрагма жесткости Д-28-33А	I	2,9 тс
СЖ 2	То же КЖИ-СЖ 2	То же Д2-28-33ПА	I	2,33тс
СЖ 3	" КЖИ-СЖ 3	" Д2-28-33А	I	3,27тс
СЖ 4	ИИ-04-6 , вып.5	" Д-28-33	I	2,9 тс
К I	ТП КЖИ-К I	Колонна КК-366-II-2уа	2	I,68тс
К 2	ИИ-04-2, вып.I2 ч.I и в.7	То же КР-366-II-I	6	I,65тс
К 3	ТП КЖИ-К 3	" КР-366-II-Iа	I	I,65тс
К 4	ИИ-04-2 ,вып.I2 ч.I и в.7	" КК-366-II-2у	I	I,68тс
К 5	То же	" КК-366-II-2	I	I,68тс
К 6	ТП КЖИ-К 6	" КР-333-I4б	2	0,95тс
К 7	То же КЖИ-К 7	" КР-366-IIа	2	I,65тс
К 8	" КЖИ-К 8	" КР-366-IIб	I	I,65тс
К 9	" КЖИ-К 9	" КР-366-IIв	I	I,65тс
К I0	ИИ-04-2 , вып.7	" КР-366-II	I	I,65тс
К II	ТП КЖИ-К II	" КК-366-II-2а	I	I,68тс
К I2	То же КЖИ-К I2	" КР-366-II-Iв	I	I,65тс
К I3	" КЖИ-К I3	" КР-333-I4а	2	0,95тс
К I4	" КЖИ-К I4	" КК-366-II-2уб	I	I,68тс
К I5	" КЖИ-К I5	" КР-366-II-Iб	2	I,65тс
П I	ИИ-04-4,вып.I7	Панель перекрытия ПК6-58-I5П	3	
П 2	То же	То же ПК6-58-I2	I5	
П 3	"	" ПК6-58-I5	I3	
П 4	"	" ПР8-58-I5С	I2	
П 5	ИИ-04-4 , вып.I7	Панель перекрытия ПК8-58-I5	2	
П 6	То же	То же ПКI2,5-58-I2	I	
П 7	"	" ПК8-58-I5С	I0	
П 8	ИИ-04-4 , вып.20	" ПК8-28,I5П	4	
П 9	То же	" ПК8-28 I2	2	
П I0	"	" ПК8-28,I5	2	
П II	ИИ-04-4 , вып.I7	" ПК4,5-58-I5П	4	
П I2	То же	" ПК4,5-58-I2	8	
П I3	"	" ПК4,5-58-I5	25	
СШ I	I.494-24, вып.I	Железобетонный стакан СБ4А-I	6	0,I5тс
СШ 2	То же	То же СБ7А-I	I	0,29тс
МЛ I	ТП КЖИ-МЛ I	Лестничный марш ЛМ-58-I4-I7а	4	2,29тс
ЛЛ I	ИИ-04-7,вып.I	Лестничная площадка ЛП-I5-I4	2	0,59тс
СТ I	То же	Накладная проступь СТ I	40	0,05тс
СТ 2	"	То же СТ 2	8	0,05тс
СТ 3	"	" СТ 3	I6	0,05тс
СТ 4л	"	" СТ 4л	4	0,05тс
СТ 4пр	"	" СТ 4пр	4	0,05тс
К I	I.I37-3 , вып.I	Балконная плита ПБ-27-4	3	I,Iтс
К 2	3.006-2 , вып.II-2	Плита П I0-3	I	0,77тс
Б I3	I.I39-I , вып.I	Перемычка Б I3	2I	25 кгс
Б I5	То же	То же Б I5	2	65 кгс
Б I8	"	" Б I8	I0	75 кгс
БУ I3	"	" БУ I3	2	85 кгс
БУ I5	"	" БУ I5	I	I05 кгс
БУ I9	"	" БУ I9	3	I30 кгс
Т I	I.43I-I5 , вып.3	Гипсобетонная панель ППГ-20 2,98х3,04	I2	0,87тс
Т 2	То же	То же ППГ-20Д 2,98х3,04	2	0,59тс
Т 3	"	" ППГ-I2Д 2,64х3,04	3	0,49тс
Т 4	"	" ППГ - 3 5,64х2,78	I	I,54тс
		Переменные данные		
		Для t =-20°(сухой и нормальный климат)		
		Для t =-30°(сухой климат		
ПС I	ИИ-04-5 , вып.5	Панель НП-60-I2	I6	2,03т
ПС 2	То же	То же Н-60-I5	I6	2,54т
ПС 3	ИИ-04-5 , вып.5	Панель Н-60-9	II	I,53тс
ПС 4	То же	То же Н-30-9	4	0,75тс
ПС 5	"	" Н-30-I8	7	I,52тс
ПС 6	"	" Н-60-I8	I	2,98тс
ПС 7	"	Угловой блок НУ I-I2	4	0,2Iтс
ПС 8	"	То же НУ I-I8	8	0,3Iтс
ПС 9	"	" НУ I-I5	4	0,25тс
ПС I0	"	" НУ I-9	4	0,I8тс
ПС II	"	Панель простеночная Н-6-I8	20	0,3 тс
ПС I2	"	То же Н-I2-I8	4I	0,59тс
ПС I3	ТП -КЖИ-ПС I3	Панель Н-60-9а	I	I,53тс
ФК I	ИИ-04-4 , вып.23	Фризовый камень ФК-I5-4	64	0,I тс
		Для t =-30°(норм.климат) Для t =-40°(сухой климат)		
ПС I	ИИ-04-5 , вып.6	Панель НП-60-I2	I6	2,38тс
ПС 2	То же	То же Н-60-I5	I6	2,99тс
ПС 3	"	" Н-60-9	II	I,79тс
ПС 4	"	" Н-30-9	4	0,79тс
ПС 5	"	" Н-30-I8	7	I,8 тс
ПС 6	"	" Н-60-I8	I	3,59тс
ПС 7	"	Угловой блок НУ I-I2	4	0,27тс
ПС 8	"	То же НУ I-I8	8	0,4 тс
ПС 9	"	" НУ I-I5	4	0,33тс
ПС I0	"	" НУ I-9	4	0,2 тс
ПС II	"	Панель простеночная Н-6-I8	20	0,35тс
ПС I2	"	То же Н-I2-I8	4I	0,7Iтс
ПС I3	ТП -КЖИ-ПС I3	Панель Н-60-9а	I	I,79тс
ФК I	ИИ-04-4 , вып.23	Фризовый камень ФК-I5-4	64	0,I тс

Изм.	Лист	№ докум.	Подпись	Дата
Исполн		Гаврилова		
Рук.гр.		Лапина		
Гл.конст.		Семенов		
Нач.отд.		Убарцев		
Гл.инж.пр.		Киселева		
Гл.инж.ив.		Никитин		10.85
Проверил		Князева		

ТП 902 - 9 - 6 - КЖ

БЛОК ПРОИЗВОДСТВЕННЫХ И БЫТОВЫХ ПОМЕЩЕНИЙ ДЛЯ СТАНЦИИ G = от 40 тыс. до 100 тыс.м³/сут.

лит.	лист	листов
Р	2	

Общие данные (продолжение)

ГОССТРОЙ СССР ГОСХИМПРОЕКТ г. Москва

16396-01 22 Формат 22г

СВОДНАЯ СПЕЦИФИКАЦИЯ ЖЕЛЕЗОБЕТОННЫХ КОНСТРУКЦИЙ (окончание)

Марка	Обозначение	Наименование	Кол.	Примечание
		Для $t=-40^{\circ}$(норм.клим.)		
ПС I	ИИ-04-5 , вып.7	Панель НП-60-I2	I6	2,75тс
ПС 2	То же	То же Н-60-I5	I6	3,44тс
ПС 3	"	" Н-60-9	II	2,06тс
ПС 4	"	" Н-30-9	4	I,02тс
ПС 5	"	" Н-30-I8	7	2,06тс
ПС 6	"	" Н-60-I8	I	4,I3тс
ПС 7	"	Угловой блок НУ I-I2	4	0,32тс
ПС 8	"	То же НУ I-I8	8	0,48тс
ПС 9	"	" НУ I-I5	4	0,4 тс
ПС I0	"	" НУ I-9	4	0,24тс
ПС II	"	Панель простеночная Н-6-I8	20	0,4 тс
ПС I2	"	То же Н-I2-I8	4I	0,8Iтс
ПС I3	ТП -КЖИ-ПС I3	Панель Н-60-9а	I	2,06тс
ФК I	ИИ-04-4 , вып.23	Фризовый камень ФК-I5-4	64	0,I тс
		Монолитные бетонные конструкции		
		Для $t=-20^{\circ}$, $t=-30^{\circ}$, $t=-40^{\circ}$		
Ф I	КЖ-4	Фундамент под диафрагму жесткости	2	
	КЖ-7	Приямок	I	
		Стальные элементы		
		Для $t=-20^{\circ}$;$t=-30^{\circ}$;$t=-40^{\circ}$С		
ОГ I	ИИ-04-8 , вып.4	Металлическое ограждение ОЛ-33-3	4	0,05тс
ОГ 3	То же	То же ОВП-30-3	2	
ОГ 5	"	" ОЛН-33-3	2	
ОГ 6	"	" ОЛВ-33-3	2	
См.графу наименов.	ТП -КЖИ-П I	Подвески П I	38	
	То же -КЖИ-П 2	То же П 2	9I	
"	3.400-6	Закладн.изделие Ми4-I3	3	п.м.
"	ТП -КЖИ-МЩ I	Щит металлический МЩ I	I	
"	КЖ-I9	Опоры ОП I	I	34,7кгс
"	"	То же ОП 2	I	25,6кгс
"	"	" ОП 3	2	45,7кгс
"	КЖ-I8	" ОП 4	I	28 кгс
"	"	" ОП 5	6	26,9 кг
"	"	" ОП 6	I	29 кгс
"	"	" ОП 7	2	30,9 кг
"	КЖ-I9	" ОП 8	I	25,3 кг
"	КЖ-I8	" ОП 9	I	33,7 кг
"	"	" ОП I0	I	26,0 кг

Марка	Обозначение	Наименование	Кол	Примечание
См.графу наименов.	ТП -КЖИ-Р М I	Рамка венткамер Р М I	I	
	То же -КЖИ-Р М 2	То же Р М 2	I	
"	" -КЖИ-Р М 3	" Р М 3	I	
"	" -КЖИ-М С 3	Изд.соединительное М С 3	I	
"	" -КЖИ-М С 4	То же М С 4	8	
"	" -КЖИ-М С I	" М С I	26	
"	" -КЖИ-М С 2	" М С 2	48	
"	ИИ-04-I0 , вып. 5	" М М Д I3	2	
"	ИИ-04-8 , вып. 3	" М М Д I4	24	
"	То же	" М М Д 6	I2	
"	ИИ-04-I0 , вып.5	" М М Д 27	2	
"	ИИ-04-8 , вып.3	" М М Д 4	4	
"	То же	" М Р 6	44	
"	ИИ-04-I0 , вып.5	" М М Д I6	I6	
"	То же -КЖИ-М М ДI7	" М М Д I7	3	
"	" -КЖИ-М М ДI8	" М М Д I8	40	
"	" -КЖИ-М М Д 23	" М М Д 23	34	
"	" -КЖИ-М М Д 24	" М М Д 24	34	
"	" -КЖИ-М М Д 25	" М М Д 25	I6	
"	" -КЖИ-М М Д 26	" М М Д 26	I6	
"	I.43I-I5 , вып.I	" М С 3	2	
"	То же	" М С 7	62	
"	"	" М С II	64	
"	"	" М С I2	I88	
"	"	" М С I3	2	
"	"	" М С I4	I88	
"	"	" М С 20	3I	
"	ИИ-04-I0 ,вып.5	" М М Д 30 лев.	5	
"	То же	" М М Д 30 пр.	5	
"	2.240-I , вып.3	" М М 4	2	
"	То же	" М М 5 пр.	2	
"	"	" М М 5 лев.	2	
"	КЖ-I5 , КЖ-I6	" М М Л 3	I2	
"	ИИ-04-I0. вып. 5	" М М Д 28	4	
"	2.250-I , вып.3	" М М 33	I2	
"	То же	" М М 39	20	
"	"	" М М 38	8	
"	КЖ-I5 , КЖ-I6	" М М Л 4	6	
"	2.240-I , вып.3	" М М 4	2	
"	То же	" М М 7	8	
"	"	" М М 2	4	
"	"	" М М 3	6	

Марка	Обозначение	Наименование	Кол	Примечание
		Для панелей толщиной 250 , 300 , 350		
См.графу наименований	2.230-I , вып.7	Соединит. изделия М М НI	40	
	То же	То же М М Н 3	94	
"	"	" М М Н 4	I22	
"	"	" М М Н 6	36	
"	"	" М М Н 7	32	
"	"	" М М Н I0	I2	
"	"	" М М Н I7	4	
"	2.260-I , вып.4	" М М I5	4	только для 350
"	ГОСТ 578I-75	" Ф8АI ℓ=I00	76	
"	ГОСТ 8509-72	" $\angle$ 45 х 5	22	п.м.
"	ГОСТ 578I-75	" Ф20АI ℓ=200	20	
"	2.230-I , вып.7	" М М Н I4	204	
"	2.260-I , вып.4	" М М I4	4	только для 300
"	То же	" М М I3	4	только для 250
"	3.400-6	Закладн. изделие М и 2-7	8	
"	3.400-6	То же М и 4-I3	3	п.м.
"	ТП -КЖИ-М 3	" М 3	28	
"	КЖ-I9 , КЖ-I2	" А I	35	
"	ТП -КЖИ-М К I	Крик М К I	3	
"	То же -КЖИ-М К 2	То же М К 2	2	
"	" -КЖИ-М К 3	" М К 3	I	
"	ИИ-03-03 альбом 7I-64	Решетка для вытирания ног	4	

Изм.	Лист	№ докум.	Подпись	Дата
Исполн.		Гаврилова		
Рук.гр.		Лапина		
Гл.констр.		Семенов		
Нач.отд.		Убариев		
Гл.инж.пр.		Киселева		
Гл.инж.пр.		Никитин		10.07
Проверил		Князева		

ТП 902 - 9 - 6 - КЖ

БЛОК ПРОИЗВОДСТВЕННЫХ И БЫТОВЫХ ПОМЕЩЕНИЙ ДЛЯ СТАНЦИИ Q = от 40 тыс. до 100 тыс.м³/сут.

лит.	лист	листов
Р	3	

Общие данные (окончание)

ГОССТРОЙ СССР ГОСХИМПРОЕКТ г. Москва

Формат 22г

Маркировочная схема фундаментов и фундаментных балок.

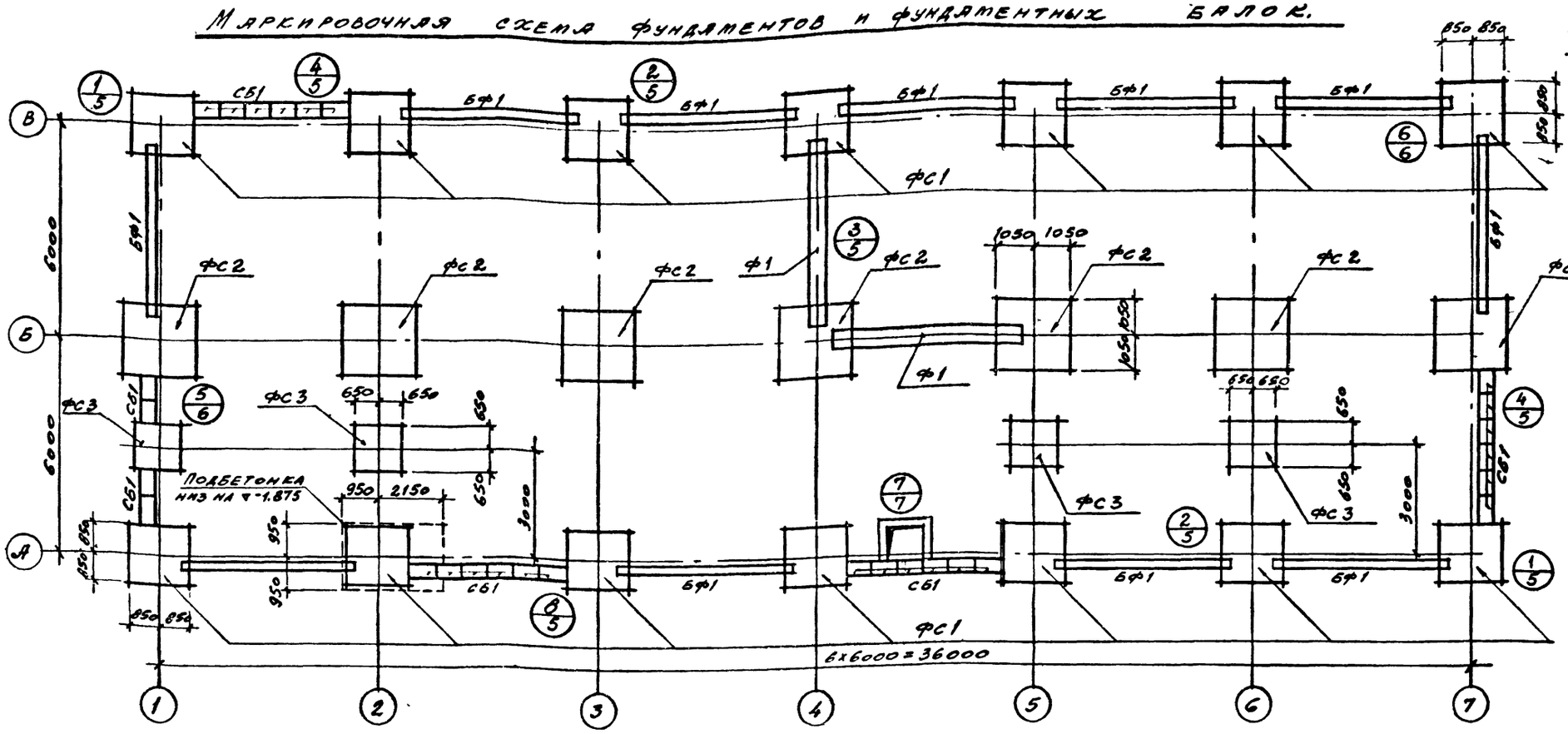

Таблица расчетных нагрузок на фундаменты в уровне заделки колонн.

Буквенная ось \ Цифровая ось	1÷4 5÷7	4-5	1÷7			
	Нагрузка, тс					
А	47	50				
Б	58	60				
В			47			

Спецификация элементов к маркировочным схемам, расположенным на листе

Марка	Обозначение	Наименование	Кол	Примечание
		Для t°=-20°;-30°;-40°		
ФС1	НН-04-1, в, б	Фундамент Ф17-3	14	4,17тс
ФС2	То же	То же Ф21-3	7	5,49тс
ФС3	"	" Ф13-3	4	3,19тс
СБ1	Гост 13579-78	Блок бетонный ФБС 9.4.6-т	39	0,47тс
БФ1	1.415-1, вып. 1	Фундаментная балка ФБ6-47	11	0,8тс
Ф1	КЖ-4	Фундамент под диафрагму жесткости	2	
		ф10 AIII Гост 5781-75, ℓ=700	96	п.м. 42.0к
		L125х80х10 Гост 8510-72, ℓ=150	22	
		Приямок		
1	КЖ-7	ф18 AI Гост 5781-75, ℓ=1200	3	
МЦ-1	ТП - КЖИ-МЦ-1	Металлический щит МЦ-1	1	
Мн4-13	3.400-6	Изделие закладное Мн4-13	3	п.м.
		Материалы:		
		Монолитный бетон марки 100	8,8	м³

1. За условную отметку 0.000 принят уровень чистого пола I-го этажа, который соответствует абсолютной отметке
2. Основание фундаментов приняты сухие непучинистые, непросадочные грунты со следующими характеристиками: $C = 0{,}02$ кгс/см², $E = 150$ кгс/см², $\varphi = 28^0$, $\gamma = 1{,}8$ тс/м³.
   Грунтовые воды отсутствуют.
3. Глубина заложения фундаментов принята на отм. -1.250.
4. Укладка фундаментов на мерзлый грунт не допускается.
5. Фундаментные балки укладывать на цементный раствор марки 100 толщиной 20 мм.
6. Блоки стен подвала укладывать на цементном растворе марки "50" с обязательной перевязкой швов. Вертикальные швы между блоками, подбетонки и местные заделки выполнять из бетона марки "100".
7. Обратную засыпку пазух фундаментов производить грунтом без включения строительного мусора и растительного грунта с уплотнением слоями не более 200 мм до $\gamma_{ск} = 1{,}6$ тс/м³.
8. Гидроизоляция стен - слой цементно-песчаного раствора состава 1:2 толщиной 30 мм на отм. -0.030.

Изм.	Лист	№ докум.	Подпись	Дата
Исполн.		Гаврилова		
Ст.инж.		Князева		
Рук.гр.		Лапина		
Гл.конст.		Семенов		
Нач.отд.		Убарев		
Гл.инж.пр.		Киселева		

Проверил Симановская

ТП 902-9-6-КЖ

Блок производственных и бытовых помещений для станции ⊙ = от 40 тыс. до 100 тыс.м³/сут.

лит.	лист	листов
Р	4	

Маркировочная схема фундаментов и фундаментных балок

Госстрой СССР ГОСХИМПРОЕКТ г. Москва

16396-01 24

Формат 22г

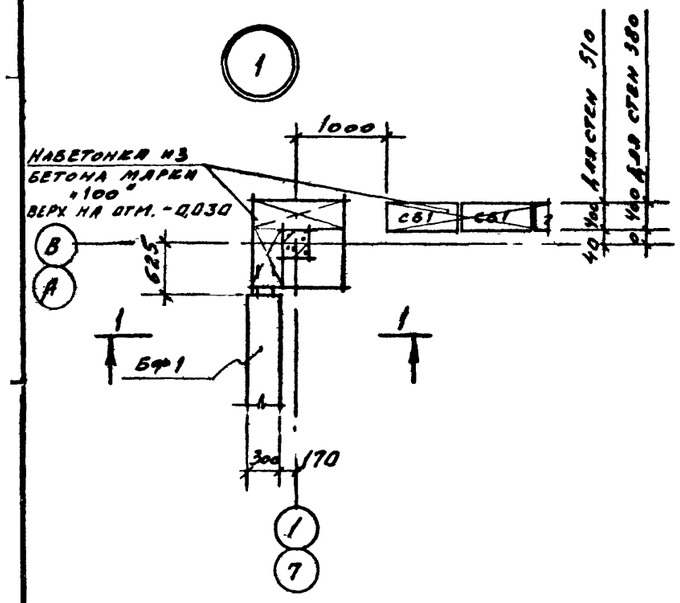

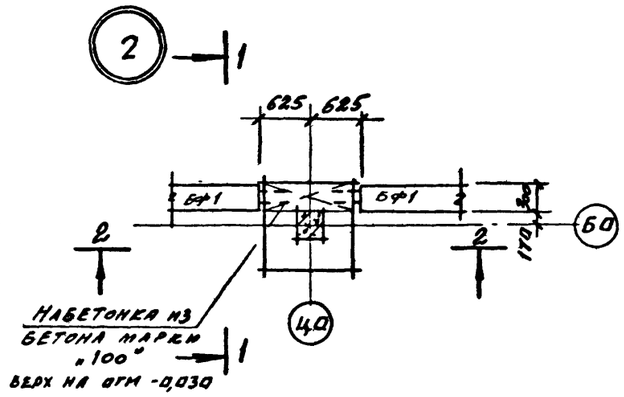

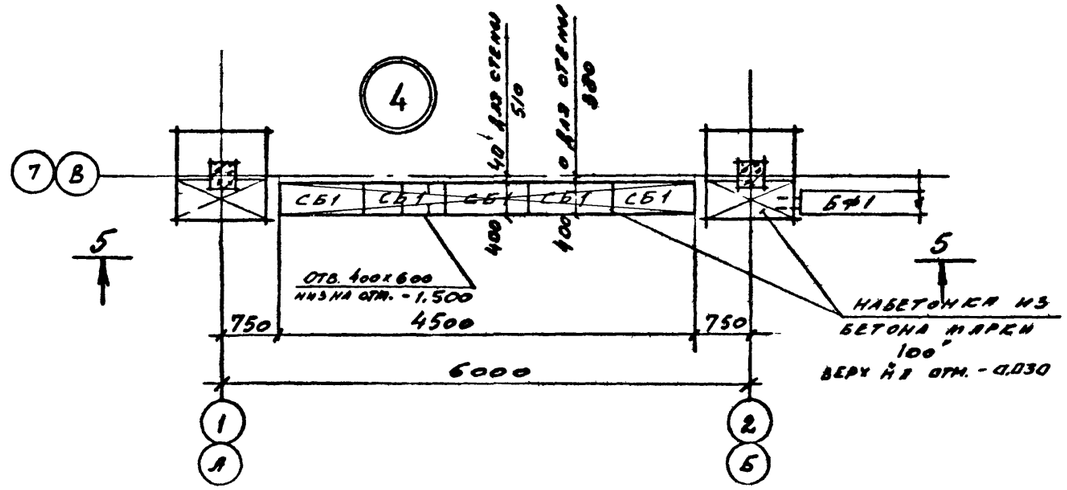

1 – 1

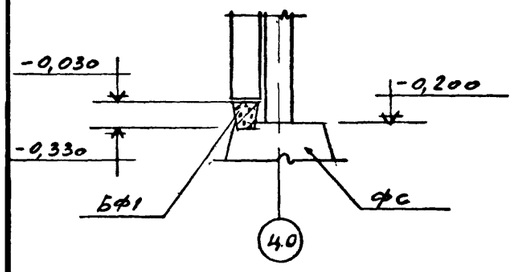

2 – 2

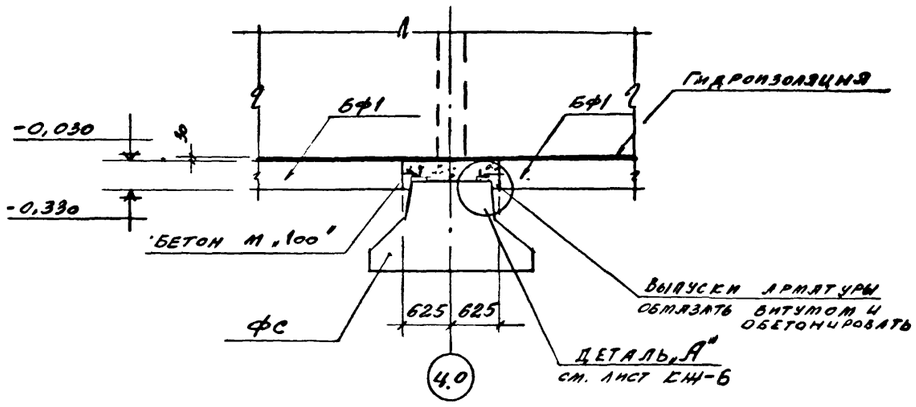

5 – 5

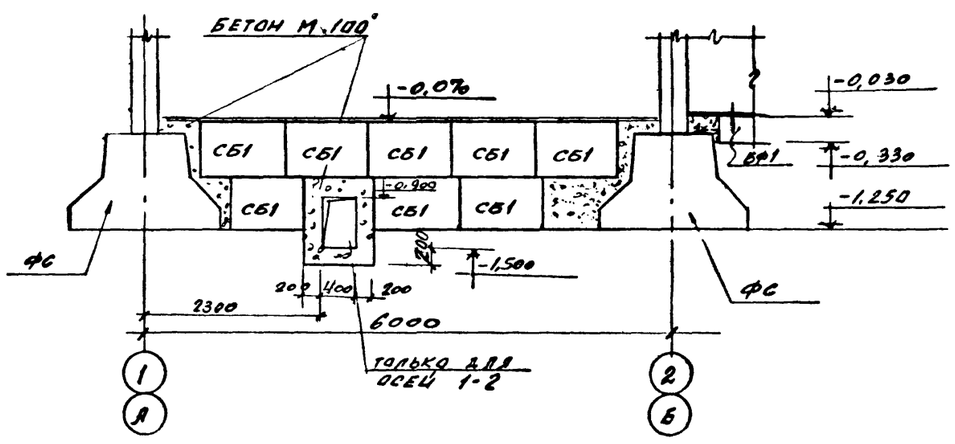

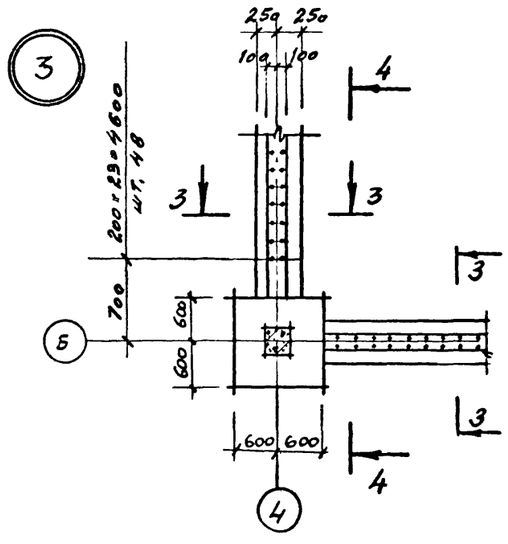

3 – 3

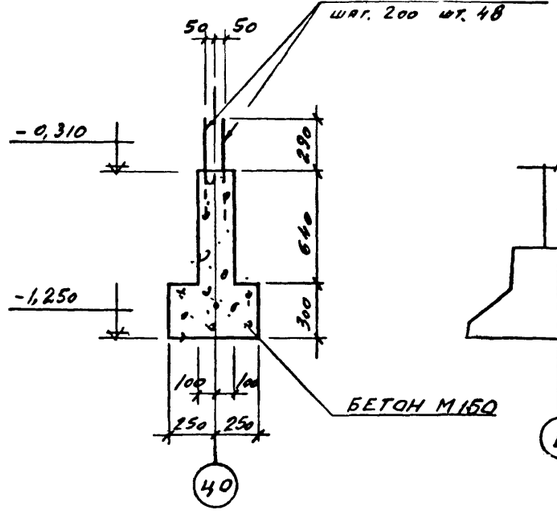

4 – 4

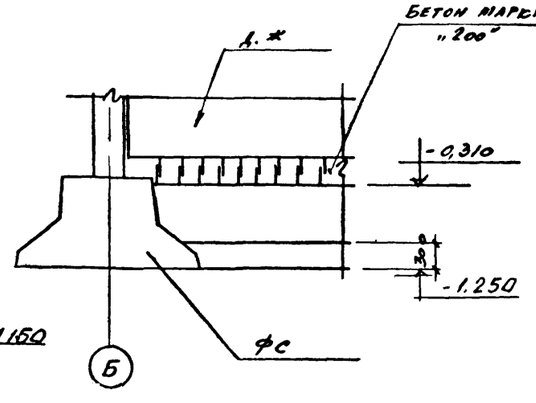

1. Общие указания см лист КЖ-4.

					ТП 902-9-6-КЖ	
					Блок производственных и бытовых помещений для станции Q = от 40 тыс. до 100 тыс.м³/сут.	
Изм.	Лист	№ докум.	Подпись	Дата		
Исполн.		Гаврилова				лит. Р; лист 5; листов
Ст.инж.		Князева				
Рук.гр.		Лапина				
Гл.конст.		Семенов			Узлы I + 4	ГОССТРОЙ СССР ГОСХИМПРОЕКТ г. Москва
Нач.отд.		Убарнев				
Гл.инж.пр.		Киселева				

Проверил Симановская

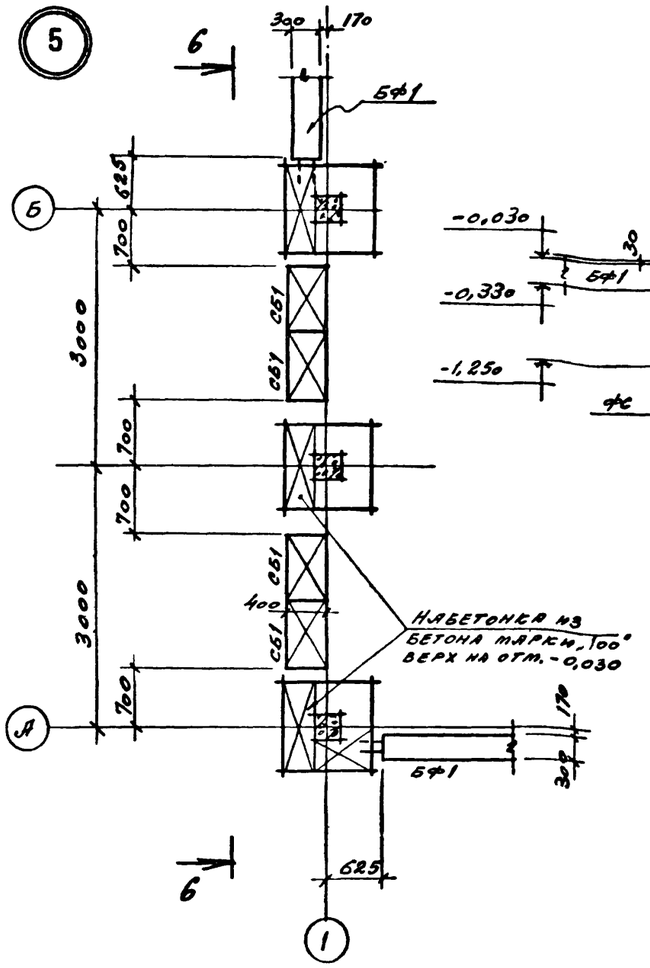

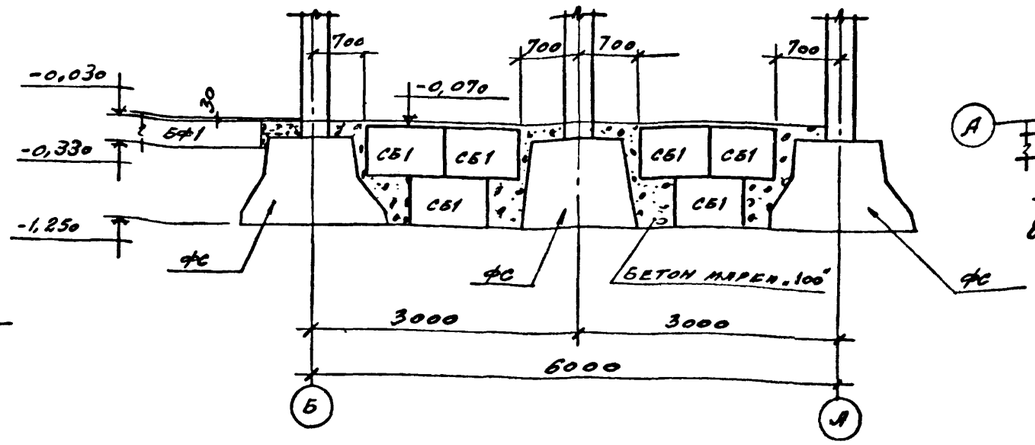

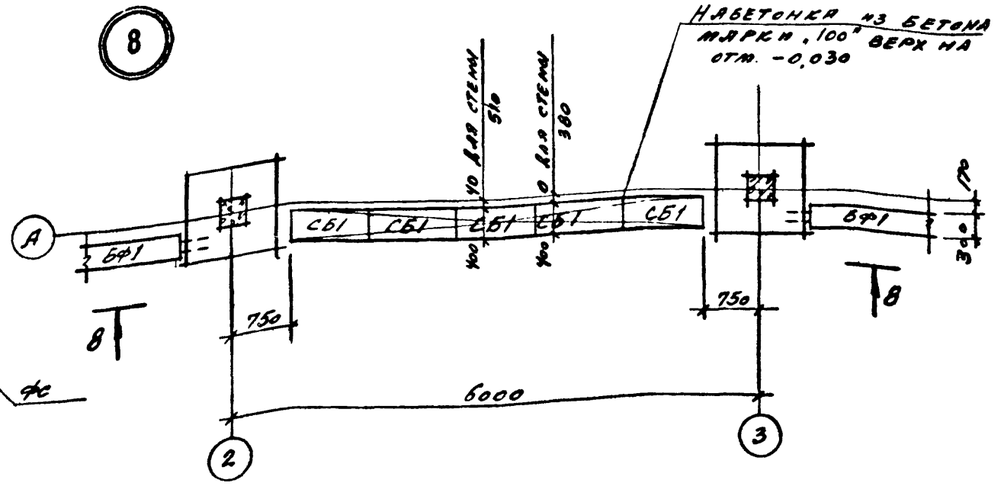

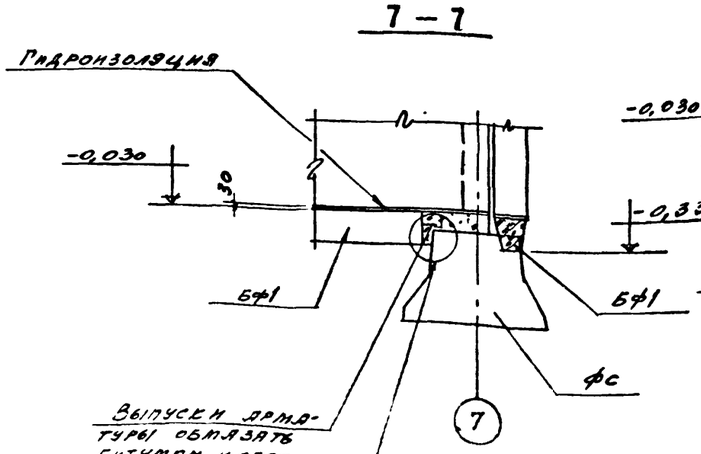

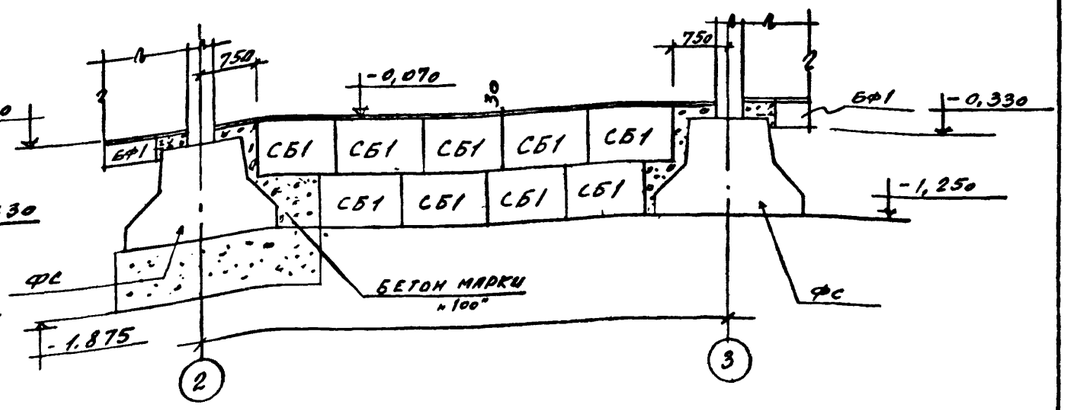

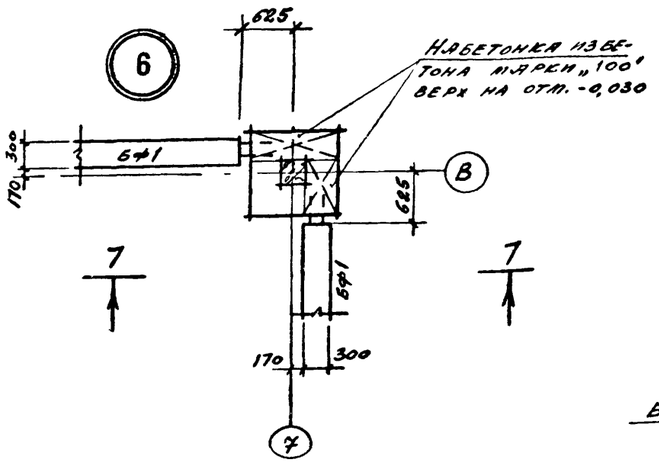

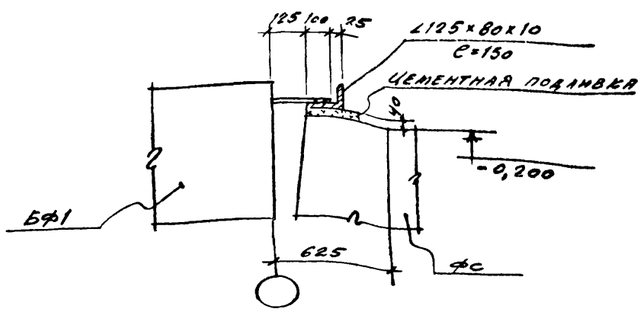

1. Общие указания см. лист КЖ-4.

					ТП 902-9-6-КЖ	
					БЛОК ПРОИЗВОДСТВЕННЫХ И БЫТОВЫХ ПОМЕЩЕНИЙ ДЛЯ СТАНЦИИ Q = от 40 тыс. до 100 тыс.м³/сут.	
Изм.	Лист	№ докум.	Подпись	Дата		
Исполн.		Гаврилова				лит. Р; лист 6; листов
Ст.инж.		Князева				
Рук.гр.		Лапина				
Гл.конст.		Семенов			Узлы 5, 6, 8	ГОССТРОЙ СССР ГОСХИМПРОЕКТ г. Москва
Нач.отд.		Убариев				
Гл.инж.пр.		Киселева				
Проверил		Симановская				

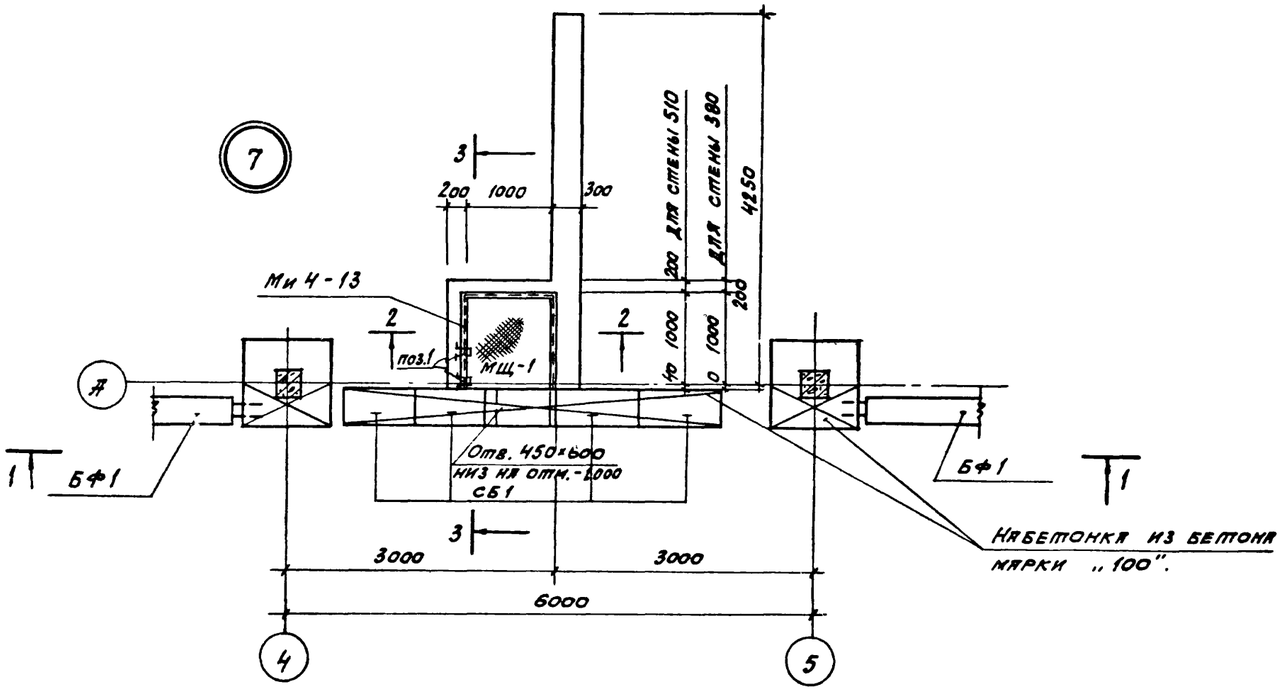

1 - 1

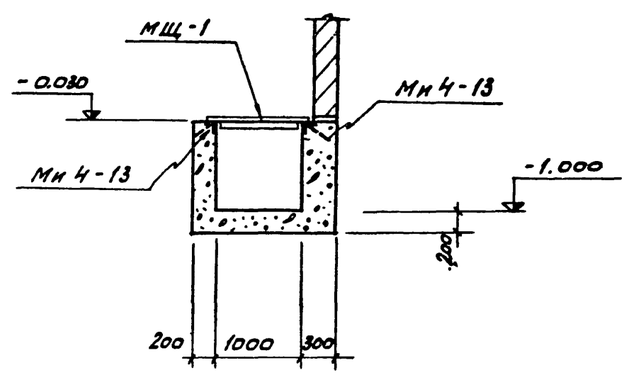

2 - 2

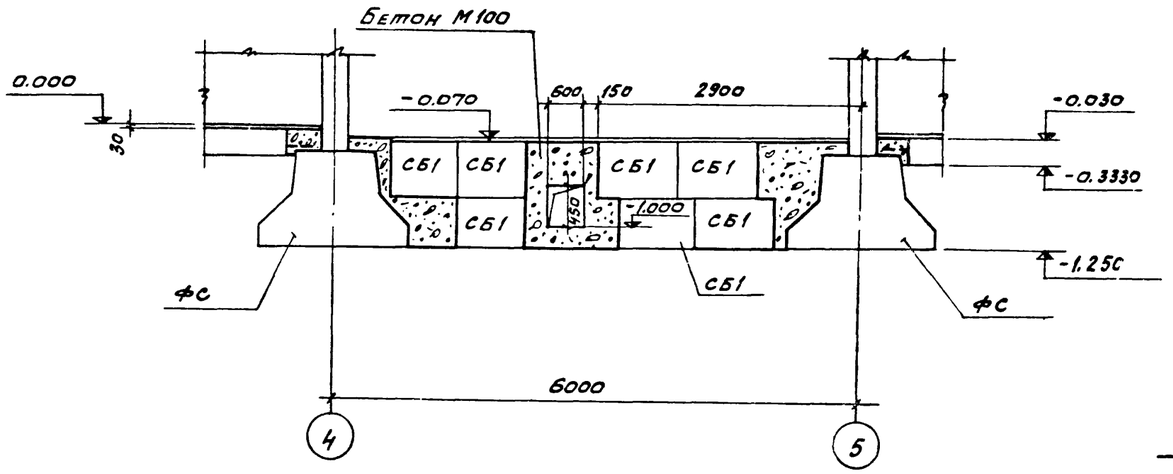

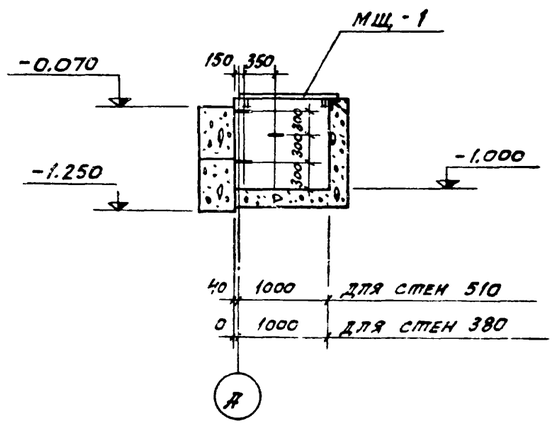

3 - 3

Поз. 1

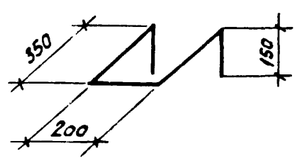

Изм.	Лист	№ докум.	Подпись	Дата
Исполн.		Гаврилова		
Ст.инж.		Князева		
Рук.гр.		Лапина		
Гл.конст.		Семенов		
Нач.отд.		Убариев		
Гл.инж.гр.		Киселева		
Проверил		Симановская		

ТП 902-9-6-КЖ

БЛОК ПРОИЗВОДСТВЕННЫХ И БЫТОВЫХ ПОМЕЩЕНИЙ ДЛЯ СТАНЦИИ Q = от 40 тыс. до 100 тыс. м³/сут.

лит.	лист	листов
Р	7	

Узел 7

ГОССТРОЙ СССР
ГОСХИМПРОЕКТ
г. Москва

Формат 22г

Маркировочная схема каркаса на отм 3,300

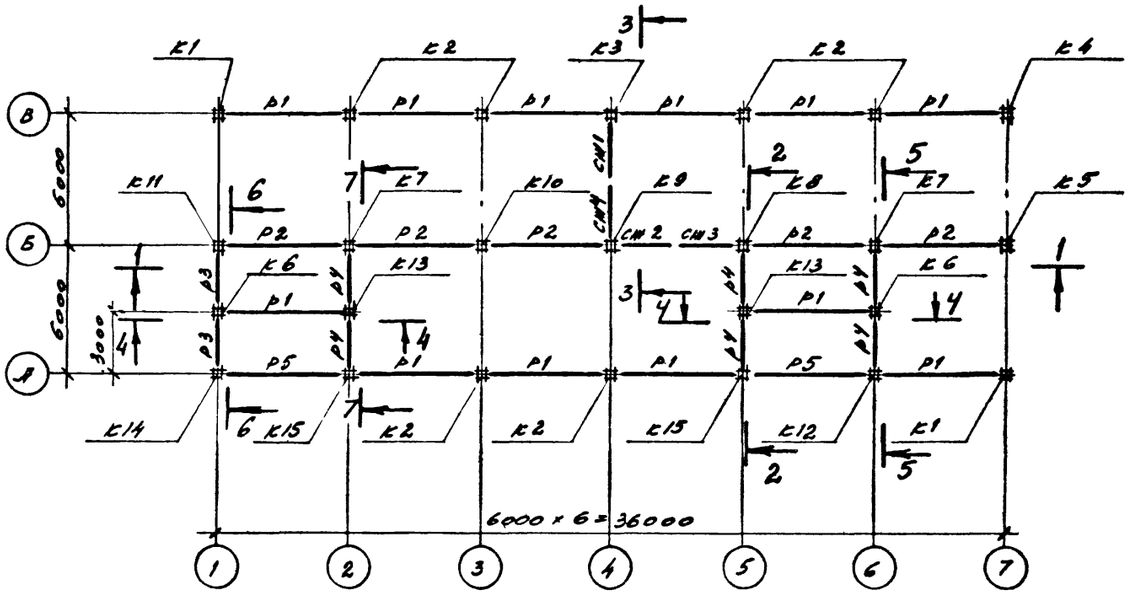

Маркировочная схема каркаса на отм. 6,600

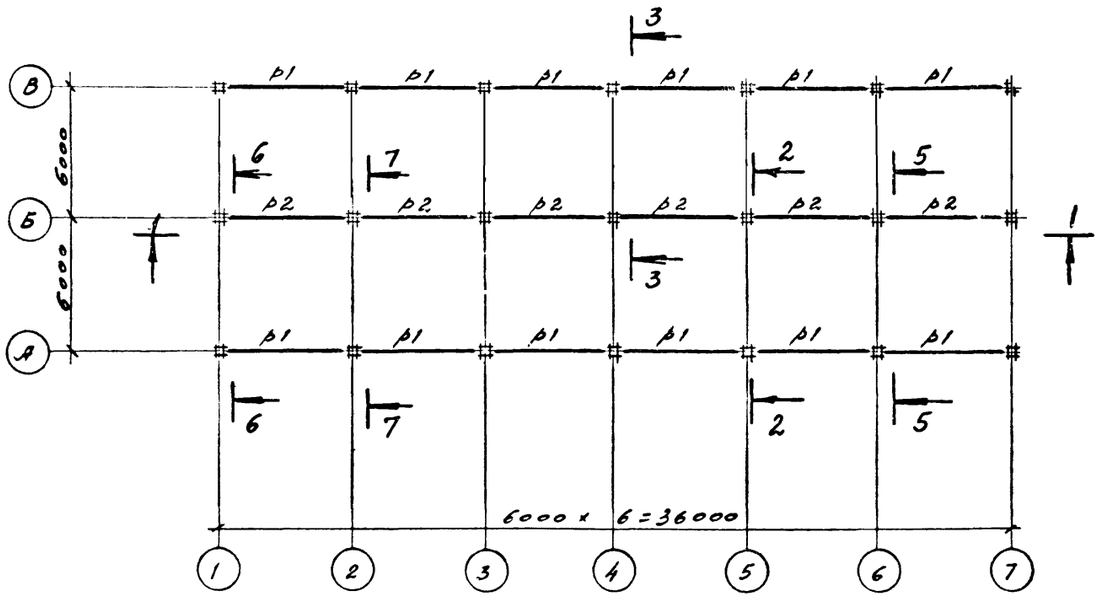

Спецификация элементов к маркировочным схемам, расположенным на листе

Марка	Обозначение	Наименование	Кол.	Примечание
К1	ТП КЖИ-К1	Колонна КК-366-11-2ус	2	1,68т
К2	НИ-04-2, в.12 ч.I и в.7	То же КР-366-11-1	6	1,65т
К3	ТП КЖИ-К3	" КР-366-11-1а	1	1,65т
К4	НИ-04-2, в.12 ч.I и в.7	" КК-366-11-2у	1	1,68т
К5	То же	" КК-366-11-2	1	1,68т
К6	ТП -КЖИ-К6	" КР-333-14б	2	0,95т
К7	То же -КЖИ-К7	" КР-366-11а	2	1,65т
К8	" -КЖИ-К8	" КР-366-11б	1	1,65т
К9	" -КЖИ-К9	" КР-366-11б	1	1,65т
К10	НИ-04-2, в.7	" КР-366-11	1	1,65т
К11	ТП -КЖИ-К11	" КК-366-11-2а	1	1,68т
К12	То же -КЖИ-К12	" КР-366-11-1б	1	1,65т
К13	" -КЖИ-К13	" КР-333-14а	2	0,95т
К14	" -КЖИ-К14	" КК-366-11-2уб	1	1,68т
К15	" -КЖИ-К15	" КР-366-11-1б	2	1,65т
Р5	" -КЖИ-Р5	Ригель Р-40-57б	2	1,5т
Р1	" -КЖИ-Р1	То же Р-40-57а	24	1,5т
Р2	НИ-04-3, в.4 ч.I	" Р2-52-57	11	1,95т
Р3	То же	" Р-40-27	4	0,75т
Р4	"	" Р2-72-27	6	0,87т
СМ4	НИ-04-6,6.5	Диафрагма жесткости А-28-33	1	2,9т
СМ1	ТП -КЖИ-СМ1	А-28-33А	1	2,9т
СМ2	То же -КЖИ-СМ2	" А2-28-33ПА	1	2,33т
СМ3	" -КЖИ-СМ3	" А2-28-33А	1	3,27т
		Изделия соединительные		
	НИ-04-10,65 НИ-04-8,63	ММД-13 ММД-14	2 24	
	НИ-04-8,63 НИ-04-10,65	ММД-6 ММД-27	12 2	
	НИ-04-8,63 НИ-04-8,63	ММД-4 МР-6	4 44	

Изм.	Лист	№ докум.	Подпись	Дата
Исполн.		Гаврилова		
Ст.инж.		Князева		
Рук.гр.		Лапина		
Гл.конст.		Семенов		
Нач.отд.		Убарнев		
Гл.инж.пр.		Киселева		
Проверил		Симановская		

ТП 902-9-6 - КЖ

Блок производственных и бытовых помещений для станции Q = от 40 тыс. до 100 тыс.м³/сут.

лит.	лист	листов
Р	8	

Маркировочная схема каркаса

ГОССТРОЙ СССР ГОСХИМПРОЕКТ г. Москва

Формат 22г

1 - 1

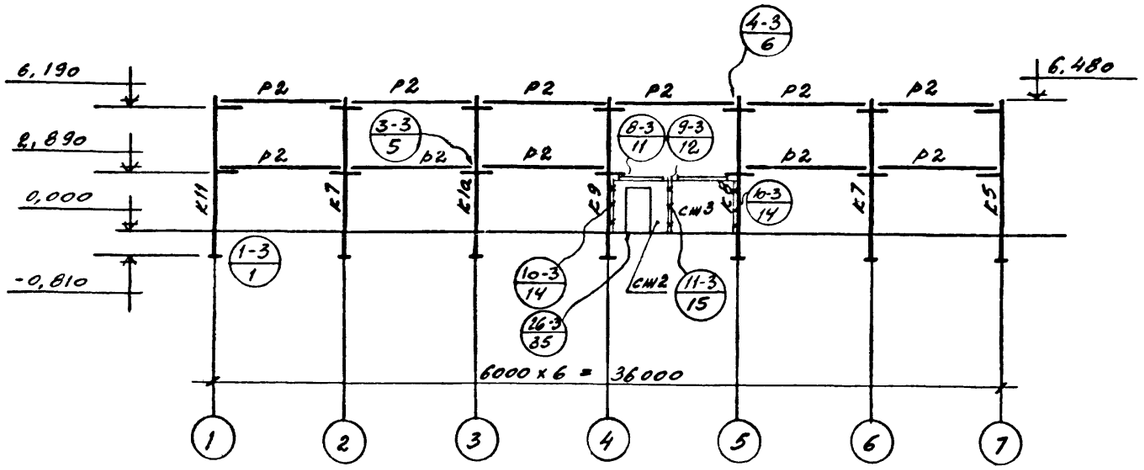

6 - 6

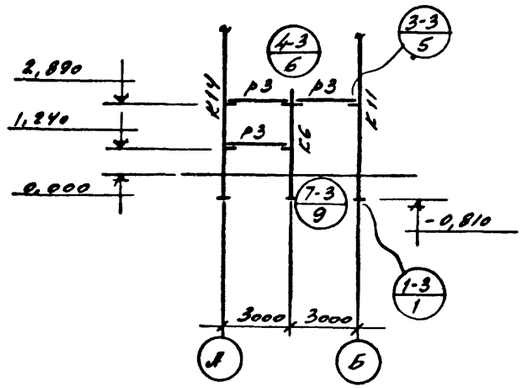

7 - 7

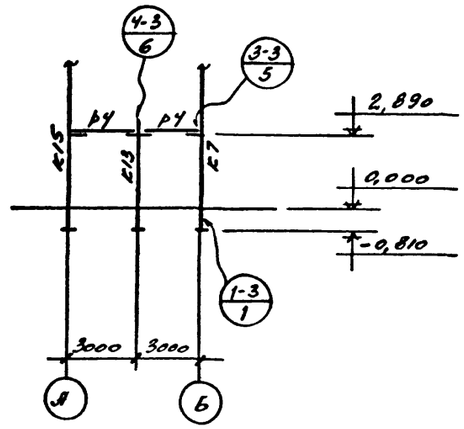

5 - 5

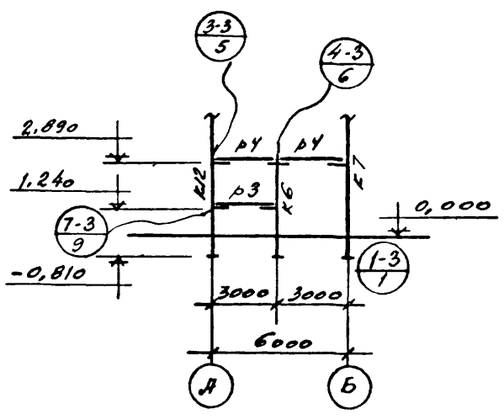

2 - 2

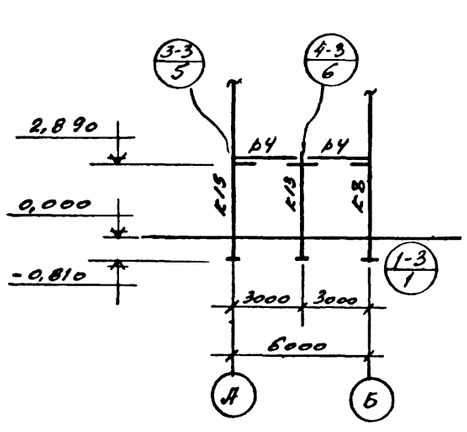

4 - 4

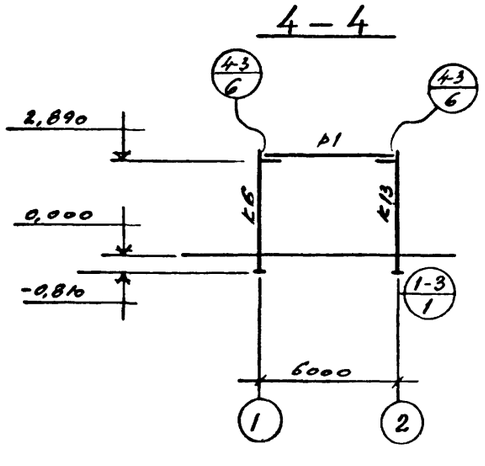

3 - 3

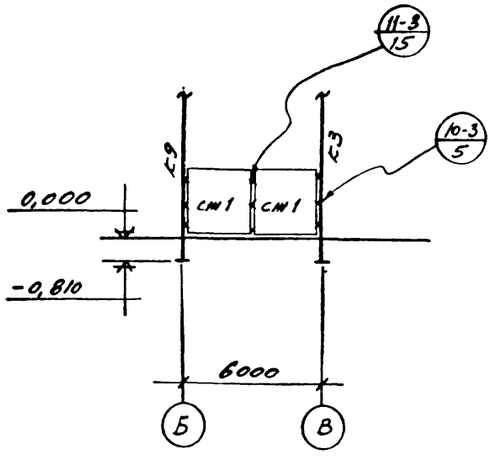

1. Монтаж элементов каркаса выполнять в соответствии с требованиями СНиП III-I6-73 "Бетонные и железобетонные сборные конструкции " серии ИИ-04-0 вып.6 и ИИ-04-I0 вып.5 .
2. Ориентацию колонн вести с учетом расположения закладных деталей для крепления стеновых панелей , лестничных маршей и площадок , диафрагм жесткости .
3. Все узлы замаркированы по серии ИИ-04-I0 вып.5 .
4. Необетонируемые закладные детали железобетонных конструкций и соединительные элементы оцинковать методом металлизации (толщина покрытия I20 + I50 микрон) .

Изм.	Лист	№ докум.	Подпись	Дата
Исполн.		Гаврилова		
Ст.инж.		Князева		
Рук.гр.		Лапина		
Гл.конст.		Семенов		
Нач.отд.		Убариев		
Гл.инж.пр.		Киселева		
Проверил		Симановская		

ТП 902 - 9 - 6 - КЖ

БЛОК ПРОИЗВОДСТВЕННЫХ И БЫТОВЫХ ПОМЕЩЕНИЙ ДЛЯ СТАНЦИИ Q = от 40 тыс. до 100 тыс.м³/сут.

лит.	лист	листов
Р	9	

Разрезы к листу КЖ-8

ГОССТРОЙ СССР
ГОСХИМПРОЕКТ
г. Москва

Маркировочная схема панелей перекрытия на отм. 3,300

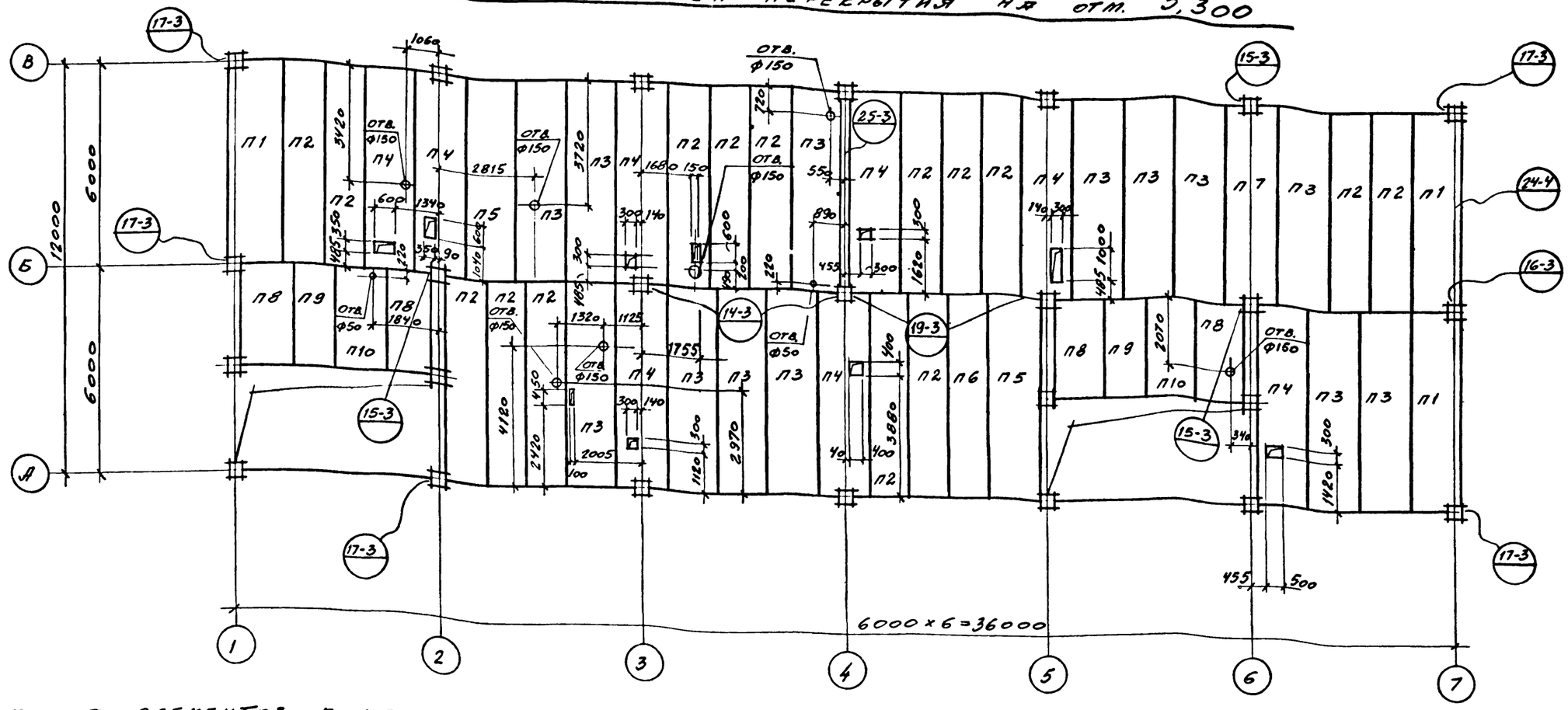

Спецификация элементов к маркировочной схеме, расположенной на листах КЖ-10; 11

Марка	Обозначение	Наименование	Кол	Примечание
		Маркировочные схемы панелей перекрытия		
П1	ИИ-04-4, вып. 17	Панель перекрытия ПК6-58-15П	3	
П2	То же	То же ПК6-58-12	15	
П3	"	" ПК6-58-15	13	
П4	"	" ПРВ-58-15С	12	
П5	"	" ПКВ-58-15	2	
П6	"	" ПК12,5-58-12	1	
П7	"	" ПКВ-58,15С	10	
П8	ИИ-04-4, вып. 20	" ПКВ-28,15П	4	1,29 тс
П9	То же	" ПКВ-28,12	2	1,0 тс
П10	"	" ПКВ-28,15	2	1,32 тс
П11	ИИ-04-4, вып. 17	" ПК4,5-58-15П	4	
П12	То же	" ПК4,5-58-12	8	

Марка	Обозначение	Наименование	Кол	Примечание
П13	ИИ-04-4, вып. 17	Панель перекрытия ПК4,5-58-15	25	
СШ1	1.494-24, вып. 1	Ж.б стакан СБ4А-1	6	
СШ2	То же	То же СБ7А-1	1	
М3	ТП -КЖИ-М3	Изделие закладное М3	28	
См. графу наим.	ИИ-04-10, вып 5	Изделие соединительное ММД16	16	
"	То же	То же ММД17	3	
"	"	" ММД18	40	
"	"	" ММД23	34	
"	"	" ММД24	34	
"	"	" ММД25	16	
"	"	" ММД26	16	
"	"	" ММД30ЛЕЗ.	5	
"	"	" ММД30ПР	5	

Изм.	Лист	№ докум.	Подпись	Дата
Исполн.	Гаврилова			
Ст.инж.	Князева			
Рук.гр.	Лапина			
Гл.конст.	Семенов			
Нач.отд.	Убариев			
Гл.инж.пр.	Киселева			
Проверил	Симановская			

ТП 902-9-6-КЖ

Блок производственных и бытовых помещений для станции ⊙ = от 40 тыс. до 100 тыс. м³/сут.

Лит.	Лист	Листов
Р	10	

Маркировочная схема панели перекрытия на отм. 3,300

ГОССТРОЙ СССР
ГОСХИМПРОЕКТ
г. Москва

16396-01 30

Формат 22г

Инв. № подл. | Подпись и дата | Взам. инв. № | Инв. № дубл. | Подпись и дата | РО ВКП | Шульга

Маркировочная схема панелей покрытия на отм. 6.600

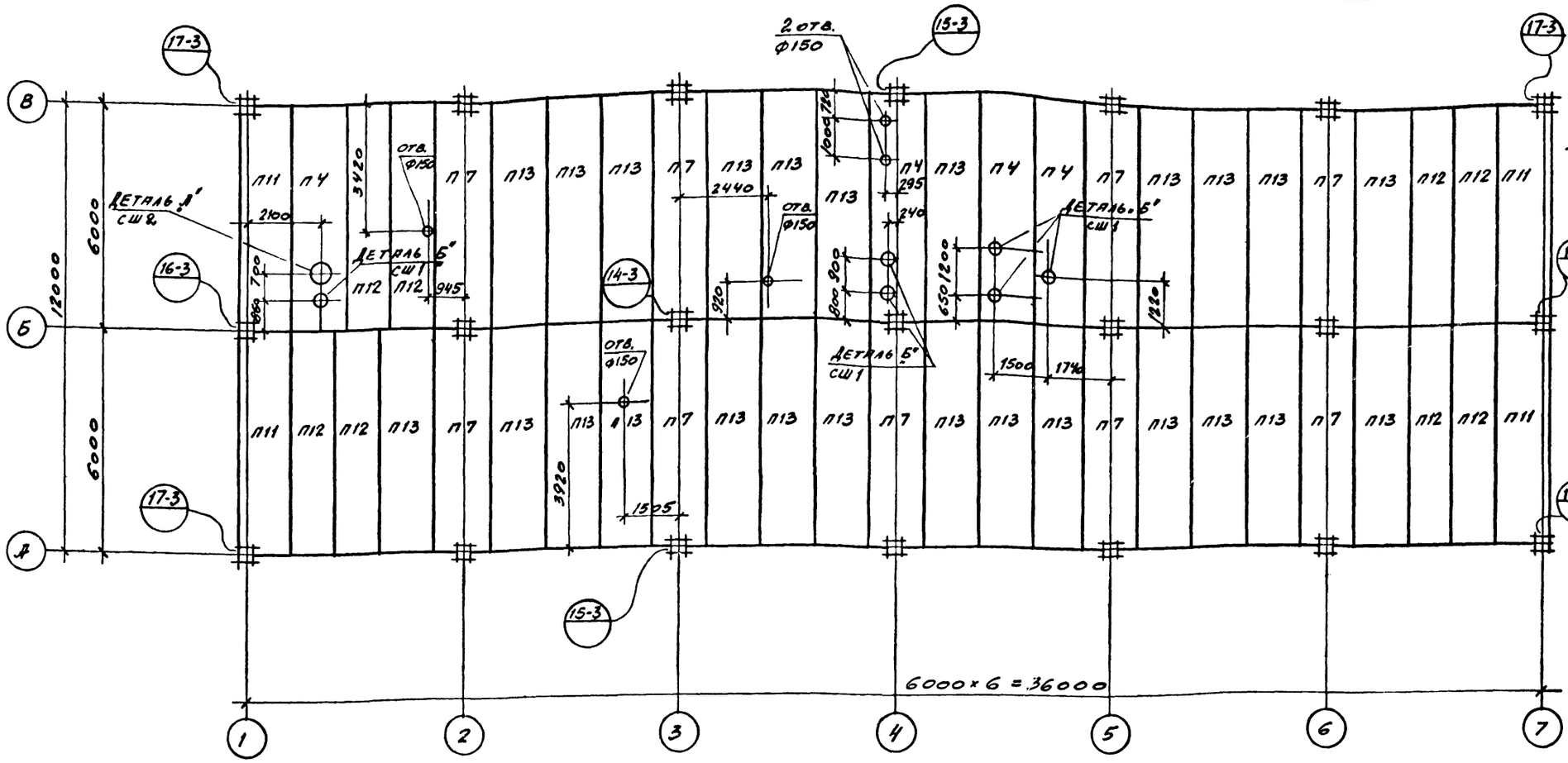

Деталь "Б" сш1

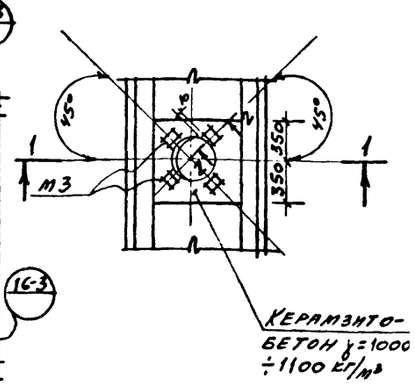

2 – 2

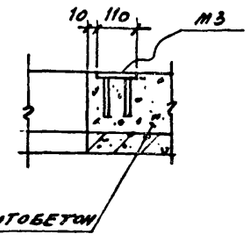

Деталь "А" сш2

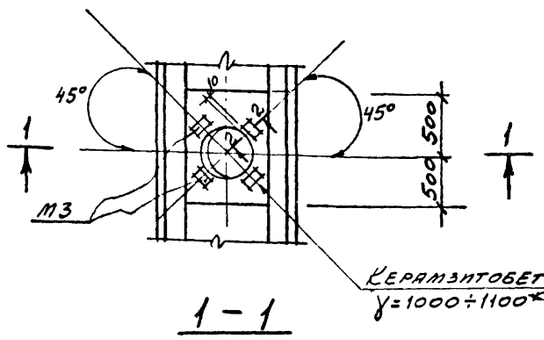

1 – 1

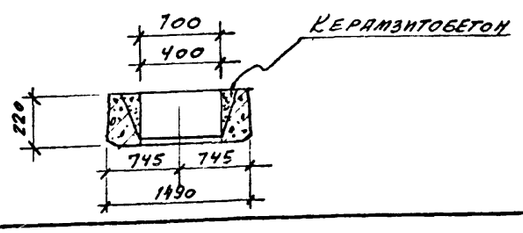

1. Монтаж панелей перекрытия и покрытия вести в соответствии с требованиями СНиП III-16-73
2. Плиты укладываются по слою цементного раствора толщиной 10 мм . Швы между плитами заделываются раствором марки "200".
3. Отверстия до 150 мм сверлить по месту в пределах пустот с последующей заделкой цементным раствором марки "100". Пробивка отверстий в ребрах не допускается .
4. Замоноличивание швов между плитами выполнять только после установки выпусков для подвесок по листам КЖ-17 , 18 .
5. Все узлы замаркированы по серии ИИ-04-10 вып.5 .
6. Крепление стаканов к плитам выполнять по типу узла "А" лист 3 серии 2.460-14 вып.0
7. Данный лист см. совместно с листом КЖ-10 .

Изм.	Лист	№ докум.	Подпись	Дата
Исполн.		Гаврилева		
Ст.инж.		Князева		
Рук.гр.		Лапина		
Гл.конст.		Семенов		
Нач.отд.		Убариев		
Гл.инж.пр.		Киселева		
Проверил		Симановская		

ТП 902-9-6-КЖ

Блок производственных и бытовых помещений для станции Q = от 40 тыс. до 100 тыс.м³/сут.

лит.	лист	листов
Р	II	

Маркировочная схема панелей покрытия на отм.6.600

ГОССТРОЙ СССР ГОСХИМПРОЕКТ г. Москва

16396-01 31

Формат 22г

Перепечатано ПРО ВКП Шульга

Маркировочная схема стоек и балок фахверка стеклоблочных перегородок на отм. 0,000

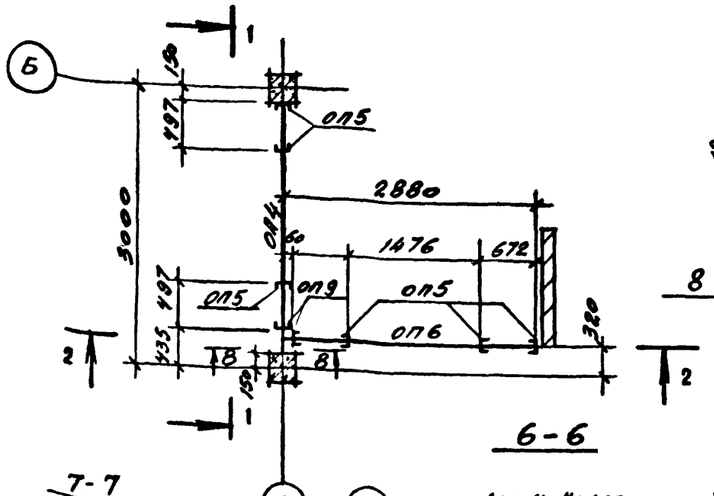

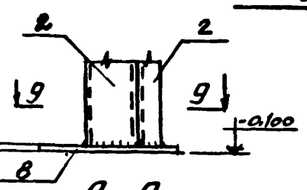

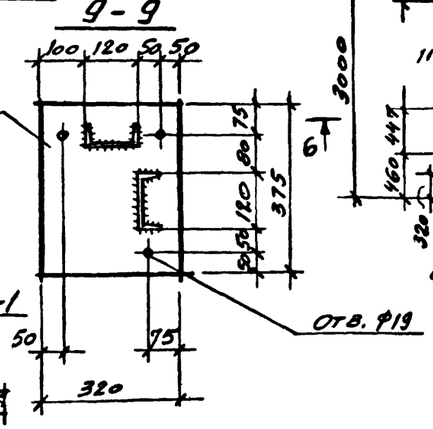

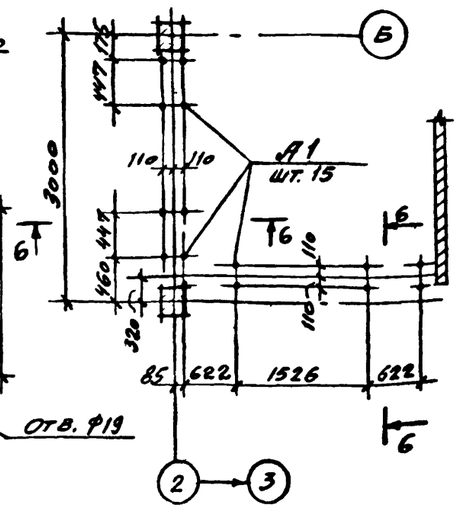

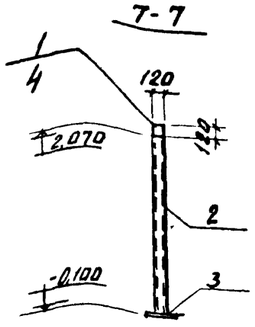

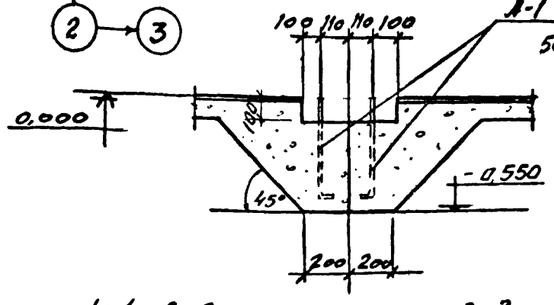

Маркировочная схема стоек под козырек

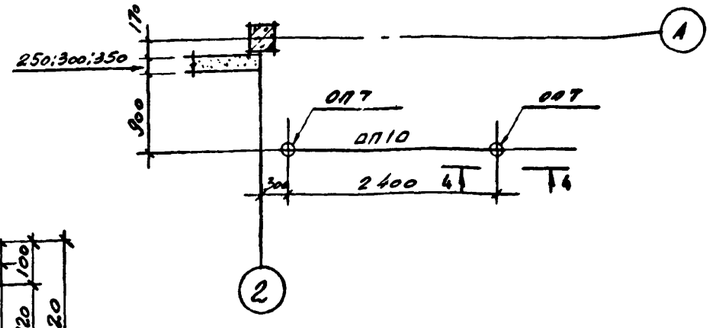

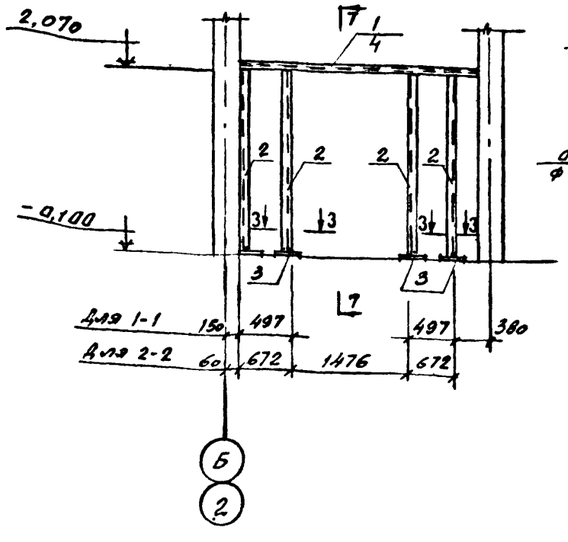

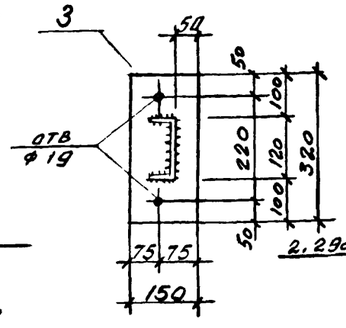

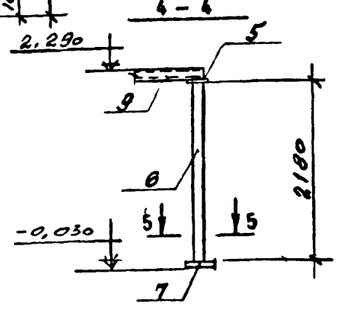

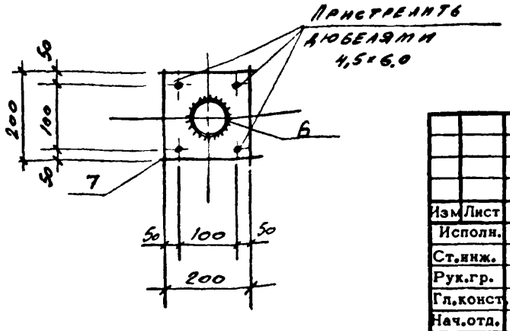

Формат	Зона	Поз.	Обозначение	Наименование	Кол.	Примечание
				ОП4 шт 1		
				Детали:		
		1		С12 ГОСТ 8240-72, ℓ=2700	2	28кгс
				Всего:		28кгс
				ОП5 шт. 6		
				Детали:		
		2		С12 ГОСТ 8240-72, ℓ=2158	1	22,4кгс
		3		-150×12 ГОСТ 19903-74, ℓ=320	1	4,5кгс
				Всего:		26,9кгс
				ОП9 шт. 1		
				Детали:		
		2		С12 ГОСТ 8240-72, ℓ=2158	2	22,4кгс
		8		-320×12 ГОСТ 19903-74, ℓ=375	1	11,3кгс
				Всего:		33,7кгс
				ОП6 шт. 1		
				Детали:		
		4		С12 ГОСТ 8240-72, ℓ=2820	2	29кгс
				Всего:		29кгс
				ОП7 шт. 2		
				Детали:		
		5		-150×10 ГОСТ 19903-74, ℓ=150	1	1,77кгс
		6		Труба стальная ℓ=2180 $d_н$=102 S=5 ГОСТ 8732-70*	1	26,0кгс
		7		-200×10 ГОСТ 19903-74, ℓ=200	1	3,14кгс
				Всего:		30,91кгс
				ОП10 шт. 1		
				Детали:		
		9		С12 ГОСТ 8240-72, ℓ=2500	1	26,0кгс
				Маркировочная схема анкерных болтов		
			КЖ-19	Анкер А1	15	

Изм.	Лист	№ докум.	Подпись	Дата
Исполн.		Гаврилова		
Ст.инж.		Князева		
Рук.гр.		Лапина		
Гл.конст.		Семенов		
Нач.отд.		Убариев		
Гл.инж.пр.		Киселева		

Проверил Симановская

ТП 902-9-6-КЖ

Блок производственных и бытовых помещений для станции Q = от 40 тыс. до 100 тыс. м³/сут.

лит.	лист	листов
Р	12	

Маркировочная схема фахверка стеклоблочных перегородок на отм. 0.000

ГОССТРОЙ СССР
ГОСХИМПРОЕКТ
г. Москва

16396-01 32

Формат 22г

Маркировочная схема стеновых панелей по оси „А"

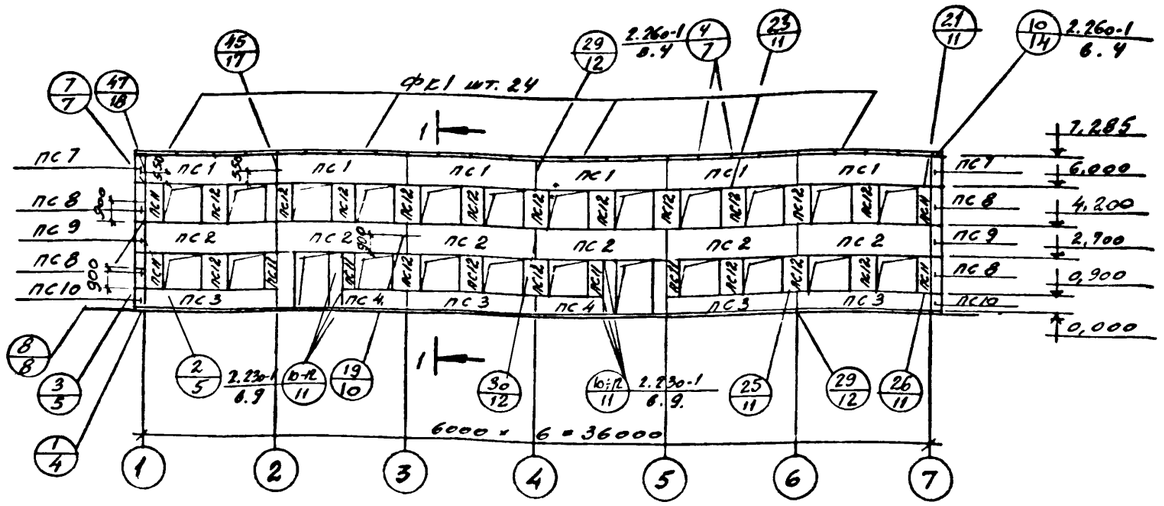

Маркировочная схема стеновых панелей по оси „В"

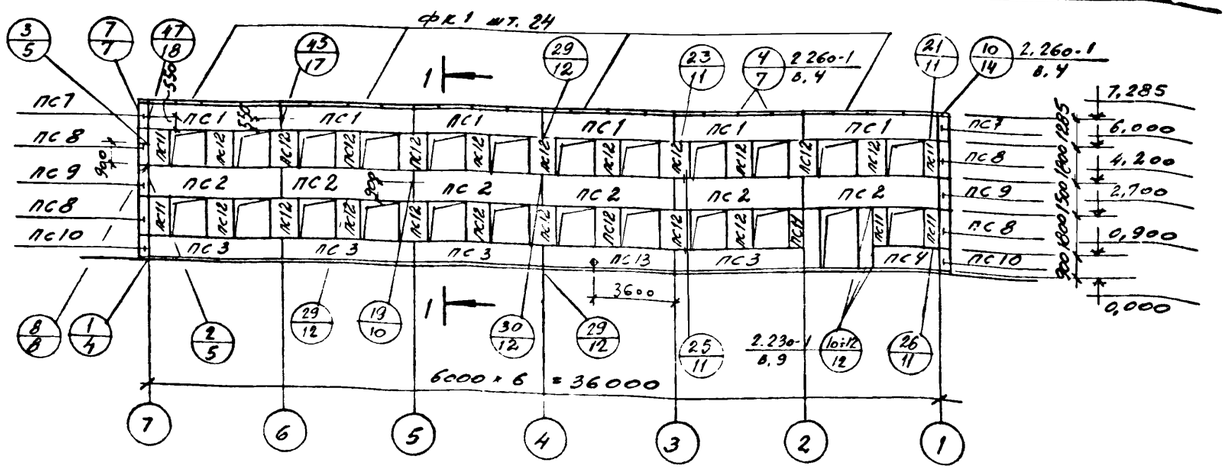

1 - 1

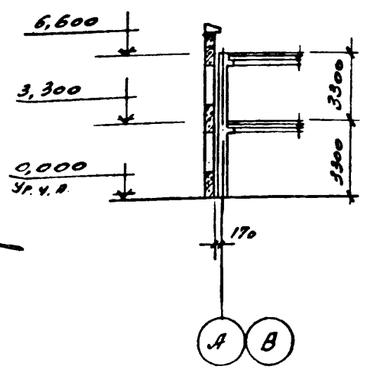

Маркировочная схема стеновых панелей по оси „7"

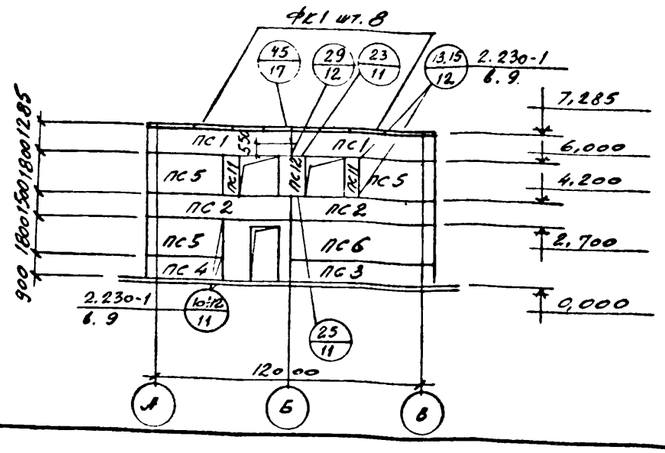

Маркировочная схема стеновых панелей по оси „1"

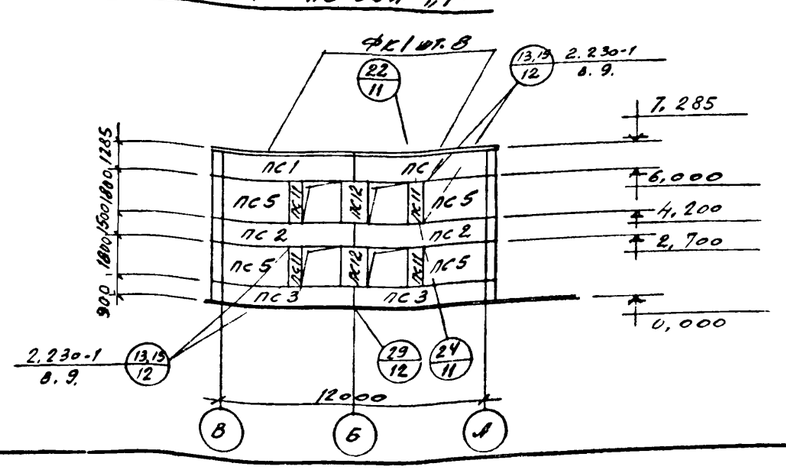

Спецификация элементов к маркировочным схемам, расположенным на листе КЖ 13

Марка	Обозначение	Наименование	Кол.	Примечание
		Переменные данные		
		Керамзитобетонные панели		
		для t°н.-20° (сухой климат / нормальный климат)		
		для t°н.-30° (сухой климат)		
ПС1	НН-04-5, вып. 5	Панель НП-60-12	16	2,03 тс
ПС2	То же	То же Н-60-15	16	2,54 тс
ПС3	"	" Н-60-9	11	1,53 тс
ПС4	"	" Н-30-9	4	0,75 тс
ПС5	"	" Н-30-18	7	1,52 тс
ПС6	"	" Н-60-18	1	2,98 тс
ПС7	"	Угловой блок НУ1-12	4	0,21 тс
ПС8	"	То же НУ1-18	8	0,31 тс
ПС9	"	" НУ1-15	4	0,25 тс
ПС10	"	" НУ1-9	4	0,18 тс
ПС11	"	Панель простеночная Н-6-18	20	0,3 тс
ПС12	"	То же Н-12-18	41	0,59 тс
ФК1	НН-04-4, вып. 23	Фризовый камень ФК-15-4	64	0,1 тс
ПС13	ТП - КЖИ - ПС13	Панель Н-60-9а	1	1,53 тс
	2.230-1, в. 7	Изделие соединит. ММН-1	40	
	То же	То же ММН-4	122	
	"	" ММН-3	94	
	"	" ММН-6	36	
	"	" ММН-7	32	
	"	" ММН-10	12	
	2.260-1, в. 4.	" ММ-13	4	
	2.230-1, в. 7	" ММН-17	4	
	Гост 5781-75	" Ø18 А-С-100	76	
	Гост 8509-72	" L45×5	22 п.м.	
	Гост 5781-75	" Ø20 АIС-200	20	
	2.230-1, в. 7	" ММН 14	204	

Изм.	Лист	№ докум.	Подпись	Дата
Исполн.		Гаврилова		
Ст. инж.		Князева		
Рук. гр.		Лапина		
Гл. конст.		Семенов		
Нач. отд.		Убарев		
Гл. инж. пр.		Киселева		
Проверил		Симановская		

ТП 902-9-6-КЖ

Блок производственных и бытовых помещений для станции $Q_{в}$ = от 40 тыс. до 100 тыс. $м^3$/сут.

лит.	лист	листов
Р	13	

Маркировочные схемы стеновых панелей

ГОССТРОЙ СССР ГОСХИМПРОЕКТ г. Москва

16396-01 33

Формат 22г

СПЕЦИФИКАЦИЯ ЭЛЕМЕНТОВ К МАРКИРОВОЧНЫМ СХЕМАМ, РАСПОЛОЖЕННЫМ НА ЛИСТЕ КЖ 13

Марка	Обозначение	Наименование	Кол	Примечание
		Переменные данные		
		Керамзитобетонные панели		
		Для t°=-30° (Нормальный климат)		
		Для t°=-40° (Сухой климат)		
ПС1	НИ-04-5, вып. 6	Панель НП-60-12	16	2,38тс
ПС2	То же	То же Н-60-15	16	2,99тс
ПС3	"	" Н-60-9	11	1,79тс
ПС4	"	" Н-30-9	4	0,79тс
ПС5	"	" Н-30-18	7	1,8тс
ПС6	"	" Н-60-18	1	3,59тс
ПС7	"	Угловой блок НУ1-12	4	0,27тс
ПС8	"	То же НУ1-18	6	0,4тс
ПС9	"	" НУ1-15	4	0,33тс
ПС10	"	" НУ1-9	4	0,2тс
ПС11	"	Панель простеночная Н-6-18	20	0,35тс
ПС12	"	То же Н-12-18	41	0,71тс
ФЕ1	НИ-04-4, в 23	Фризовой камень ФЕ-15-4	64	0,1тс
ПС-13	ТП - КЖН-ПС13	Панель Н-60-9а	1	1,79тс
		Изделие соединительное		
	2.230-1,67	ммн-1	40	
	То же	ммн-3	94	
	"	ммн-4	122	
	"	ммн-6	36	
	"	ммн-7	32	
	"	ммн-10	12	
	"	ммн-17	4	
	2.260-1,64	мм-14	4	
	Гост 5781-75	ф8AI с=100	76	
	Гост 8509-72	∠45×5	22	п.м
	Гост 5781-75	ф20AI с=200	20	
	2.230-1,67	ммн-14	204	

Марка	Обозначение	Наименование	Кол.	Примечание
		Для t°=-40° (Нормальный климат)		
ПС1	НИ-04-5, вып. 7	Панель НП-60-12	16	2,75тс
ПС2	То же	То же Н-60-15	16	3,44тс
ПС3	"	" Н-60-9	11	2,06тс
ПС4	"	" Н-30-9	4	1,02тс
ПС5	"	" Н-30-18	7	2,06тс
ПС6	"	" Н-60-18	1	4,13тс
ПС7	"	Угловой блок НУ1-12	4	0,32тс
ПС8	"	То же НУ1-18	8	0,48тс
ПС9	"	" НУ1-15	4	0,4тс
ПС10	"	" НУ1-9	4	0,24тс
ПС11	"	Панель простеночная Н-6-18	20	0,4тс
ПС12	"	То же Н-12-18	41	0,81тс
ФЕ1	НИ-04-4, вып. 23	Фризовой камень ФЕ-15-4	64	0,1тс
ПС13	ТП - КЖН-ПС13	Панель Н-60-9а	1	2,06тс
		Изделие соединительное		
	2.230-1,67	ммн-1	40	
	То же	ммн-3	94	
	"	ммн-4	122	
	"	ммн-6	36	
	"	ммн-7	32	
	"	ммн-10	12	
	"	ммн-17	4	
	2.260-1,64	мм-15	4	
	Гост 5781-75	ф8AI с=100	76	
	Гост 8509-72	∠45×5	22	п.м.
	Гост 5781-75	ф20AI с=200	20	
	2.230-1,67	ммн-14	204	

1. Монтаж стеновых панелей производить в соответствии с требованиями СНиП III-16-73 и указаниями, приведенными в серии ИИ-04-5 вып.4.
2. Монтаж стеновых панелей каждого этажа производить только после сварки и заделки стыков каркаса и монтажа панелей перекрытия.
3. Все узлы, кроме оговоренных, замаркировать по серии 2.230-1, вып.7.
4. Данный лист смотри совместно с листом КЖ-13.
5. Отделочные слои стеновых панелей выполнить из цементно-песчаного раствора М 100, наружный - толщиной 20 мм, внутренний - толщиной 15 мм.
6. Необетонируемые закладные детали стеновых панелей и соединительные элементы оцинковать методом металлизации (толщина покрытия 120 + 150 микрон).

Изм.	Лист	№ докум.	Подпись	Дата
Исполн.		Гаврилова		
Ст.инж.		Князева		
Рук.гр.		Лапина		
Гл.конст.		Семенов		
Нач.отд.		Убариев		
Гл.инж.пр.		Киселева		
Проверил		Симановская		

ТП 902-9-6 - КЖ

БЛОК ПРОИЗВОДСТВЕННЫХ И БЫТОВЫХ ПОМЕЩЕНИЙ ДЛЯ СТАНЦИИ $G_в$ = от 40 тыс. до 100 тыс.м³/сут.

лит.	лист	листов
Р	14	

Спецификация элементов к листу КЖ - 13

ГОССТРОЙ СССР ГОСХИМПРОЕКТ г. Москва

1-1

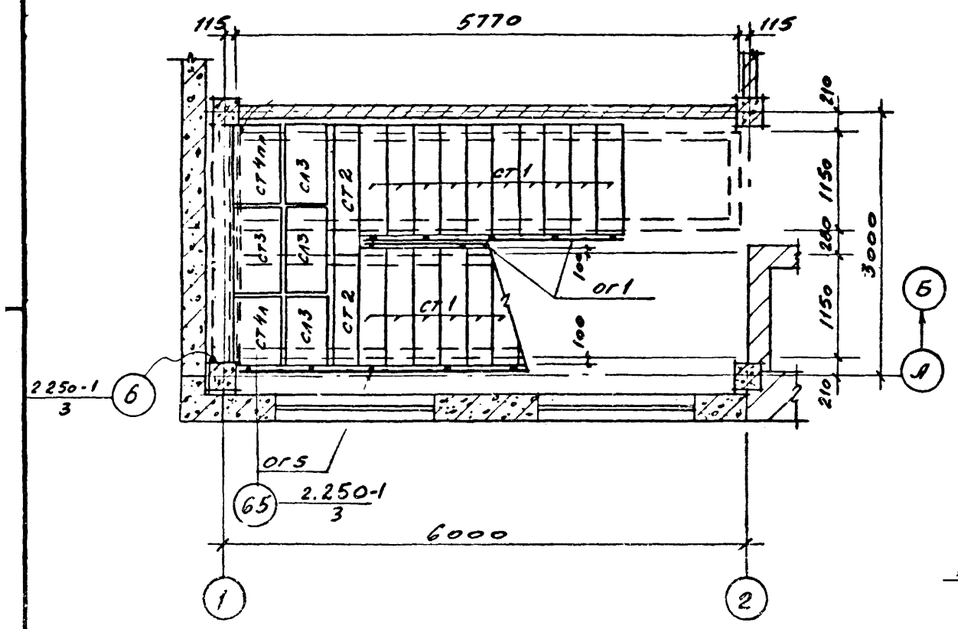

2-2

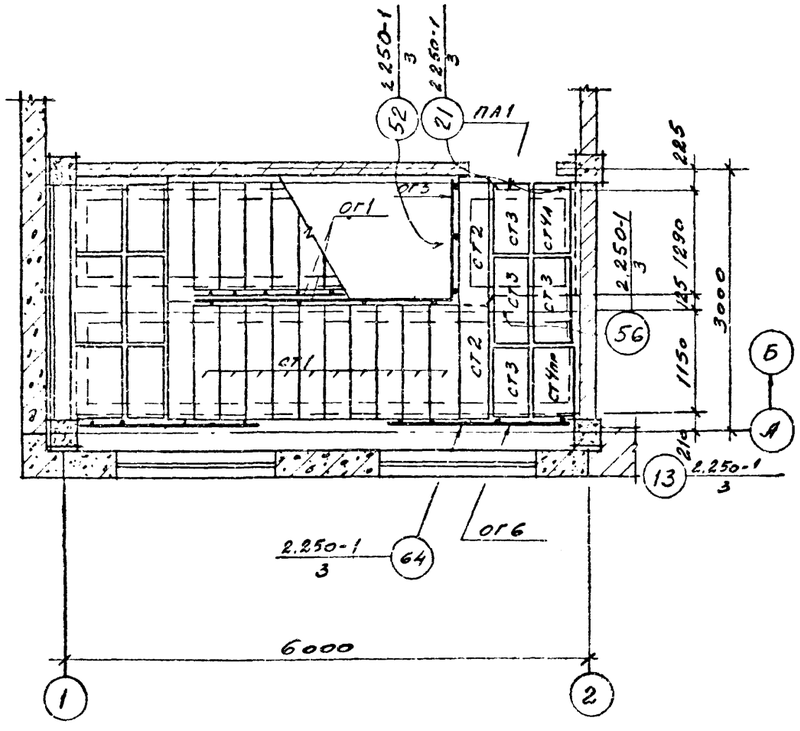

Маркировочная схема элементов лестницы между осями 1-2

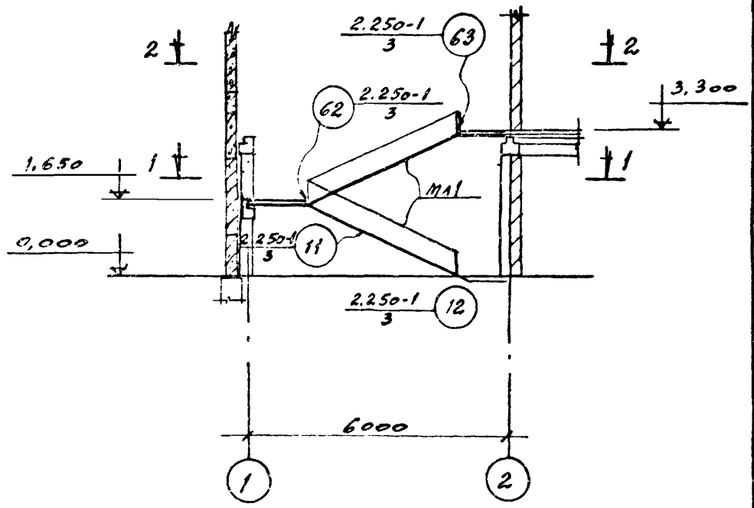

СПЕЦИФИКАЦИЯ ЭЛЕМЕНТОВ К МАРКИРОВОЧНЫМ СХЕМАМ, РАСПОЛОЖЕННЫМ НА ЛИСТЕ

Марка	Обозначение	Наименование	Кол.	Примечание
МА1	ТП – СМН-МА1	Лестничный марш ЛМ-58-14-17а	2	2,29тс
ПА1	НН-04-7 вып. 1	Лестничная площадка ЛП-15-14	1	0,59тс
См. гра-фу наим.	то же	Накладная проступь СТ1	20	0,05тс
〃	〃	То же СТ2	4	0,05тс
〃	〃	〃 СТ3	8	0,05тс
〃	〃	〃 СТ4л	2	0,05тс
〃	〃	〃 СТ4пр	2	0,05тс
ОГ1	НН-04-8, вып.4	Металлич. ограждение ОЛ-33-3	2	
ОГ3	то же	то же ОВЛ-30-3	1	
ОГ5	〃	〃 ОЛН-33-3	1	
ОГ6	〃	〃 ОЛВ-33-3	1	
См. гра-фу наим.	2.240-1, вып 3	Изделие соединит. ММ4	1	
〃	то же	то же ММ5пр.	1	
〃	〃	〃 ММ5лев.	1	
ММ3	КНИ-15	-6х100 ГОСТ 19903-74, С=110	6	0,52кг
См. гра-фу наим.	НН-04-10, вып. 5	Изделие соединит. ММ28	2	
〃	2.250-1, вып. 3	то же ММ 33	6	
〃	то же	〃 ММ 39	10	
〃	〃	〃 ММ 38	4	
ММ4	КНИ-15	Ø12х12 ГОСТ 2590-71, С=100	3	0,13кг
См. гра-фу наимен.	2.240-1 6.3	Изделие соединит. ММ4	1	
〃	то же	то же ММ7	4	
〃	〃	〃 ММ 2	2	
〃	〃	〃 ММ 3	3	

Поручни учтены на листе АР-2.

Изм.	Лист	№ докум.	Подпись	Дата
Исполн.		Гаврилева		
Ст.инж.		Князева		
Рук.гр.		Лапика		
Гл.конст.		Семенов		
Нач.отд.		Убариев		
Гл.инж.пр.		Киселева		

Проверил Смирновская

ТП 902-9-6-КЖ

БЛОК ПРОИЗВОДСТВЕННЫХ И БЫТОВЫХ ПОМЕЩЕНИЙ ДЛЯ СТАНЦИИ Q = от 40 тыс. до 100 тыс. м³/сут.

лит.	лист	листов
Р	15	

Маркировочная схема элементов лестницы между осями 1-2

ГОССТРОЙ СССР ГОСХИМПРОЕКТ г. Москва

Альбом I

1 - 1

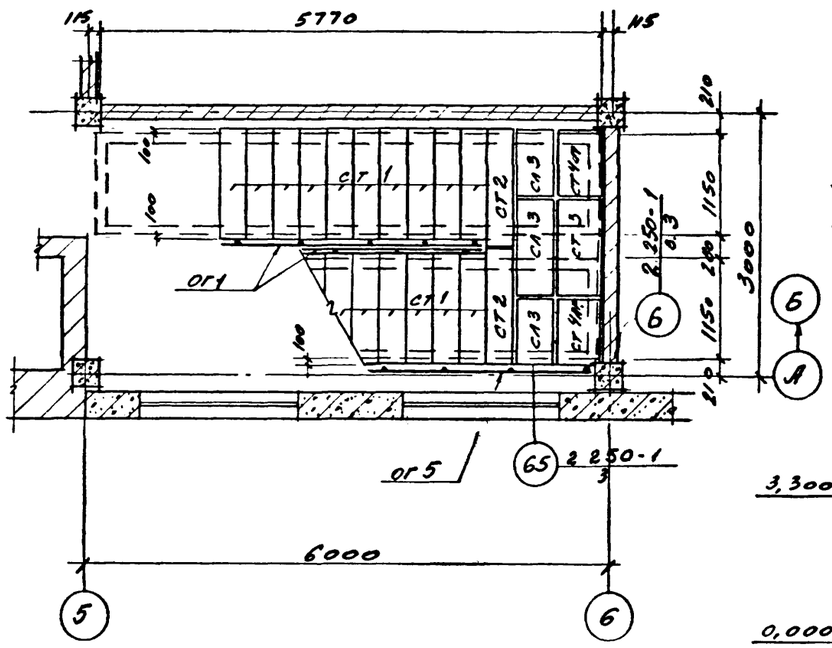

2 - 2

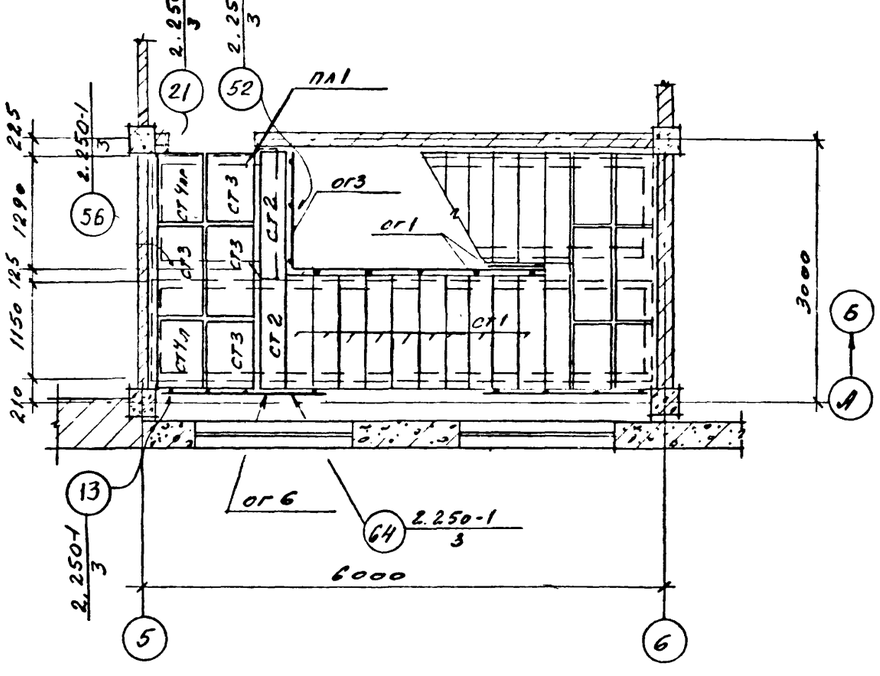

Маркировочная схема элементов лестницы между осями „5-6"

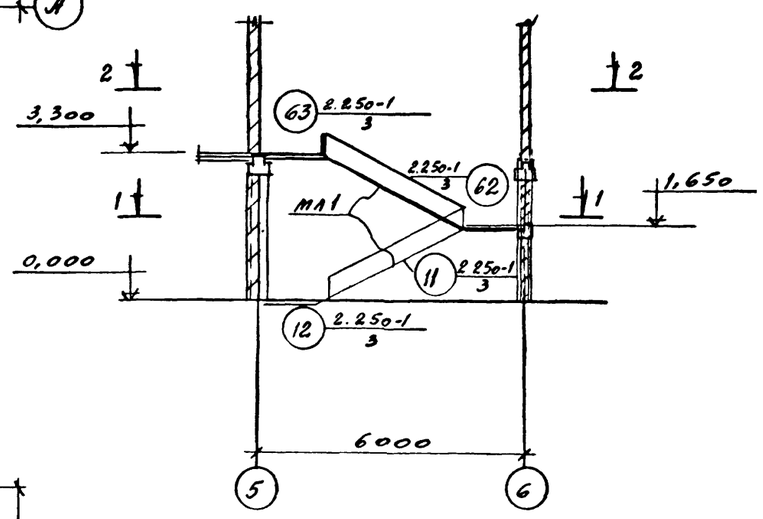

СПЕЦИФИКАЦИЯ ЭЛЕМЕНТОВ К МАРКИРОВОЧНЫМ СХЕМАМ. РАСПОЛОЖЕННЫМ НА ЛИСТЕ

Марка	Обозначение	Наименование	Кол.	Примечание
пл1	ТП -КЖИ-пл1	Лестничный марш ЛП-58-14-17п	2	2,29тс
пл1	НИ-04-7. 6.1	Лестничная площадка ЛП-15-17	1	0,59тс
ст1	То же	Накладная проступь СТ1	20	0,05тс
См. графу наим.	"	То же СТ2	4	
"	"	" СТ3	8	
"	"	" СТ4пр	2	
"	"	" СТ4л	2	
ог1	НИ-04-8, в.4	Метал. ограждение ОЛ-33-3.	2	0,05тс
ог5	То же	То же ОЛН-33-3	1	
ог6	"	" ОЛВ-33-3	1	
ог3	"	" СВЛ-30-3	1	
См. графу наим.	2.240-1, вып. 3	Изделие соединит. мм4	1	
"	То же	То же мм5лев	1	
"	"	" мм5пр	1	
мм33	КЖ-16	-6×100 ГОСТ 19903-74, l=110	6	0,52 кгс
См. графу наим	НИ-04-10.65	Изделие соединит мм38	2	
"	2.250-1 .6.3	То же мм33	6	
"	То же	" мм39	10	
"	"	" мм38	4	
мм14	КЖ-16	□12×12 ГОСТ 2591-71, l=100	3	
См. графу наим.	2.240-1, вып.3	Изделие соединит. мм4	1	
"	То же	То же мм7	4	
"	"	" мм2	2	
"	"	" мм3	3	

Поручни учтены на листе АР-2

Изм	Лист	№ докум.	Подпись	Дата
Исполн.		Гаврилова		
Ст.инж.		Князева		
Рук.гр.		Лапина		
Гл.конст		Семенов		
Нач.отд.		Убарнев		
Гл.инж.пр.		Киселева		
Проверил		Симановская		

ТП 902-9-6-КЖ

Блок производственных и бытовых помещений для станции Q = от 40 тыс. до 100 тыс. м³/сут.

лит.	лист	листов
Р	16	

Маркировочная схема элементов лестницы между осями 5 - 6

ГОССТРОЙ СССР
ГОСХИМПРОЕКТ
г. Москва

Маркировочная схема подвесок на отм. 3.300

(все незамаркированные подвески марки П2)

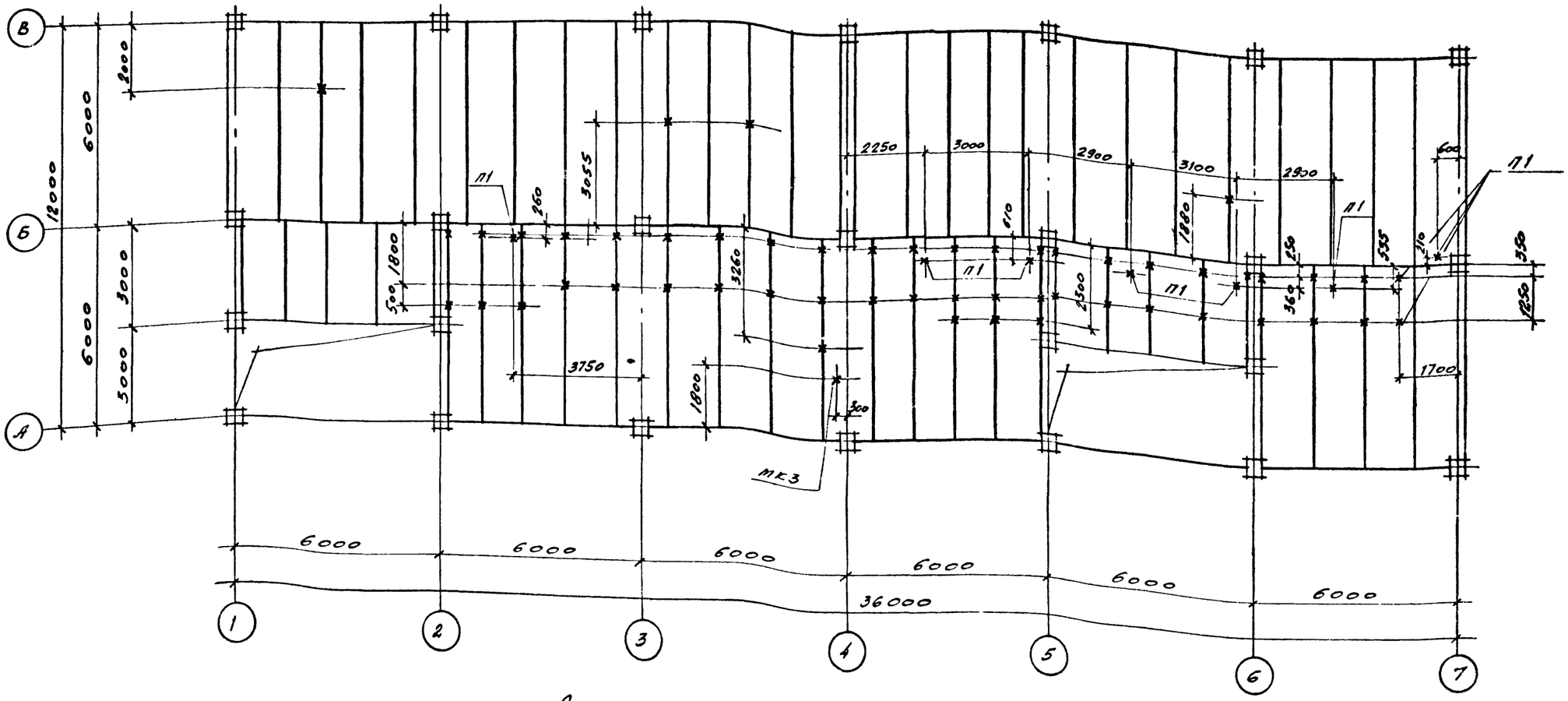

Спецификация элементов к маркировочной схеме, расположенной на листах КЖ-17, 18

Марка	Обозначение	Наименование	Кол.	Примеч.
		Маркировочные схемы подвесок		
П1	ТП -КЖИ-П1	Подвеска	38	
П2	ТП -КЖИ-П2	то же	91	
МК1	ТП -КЖИ-МК1	Монтажный крюк	3	
МК2	ТП -КЖИ-МК2	то же	2	
МК3	ТП -КЖИ-МК3	"	1	

Деталь заделки МК3

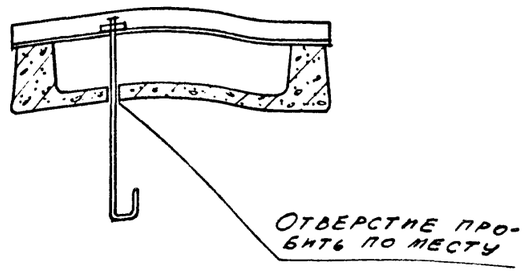

Изм.	Лист	№ докум.	Подпись	Дата
Исполн.		Гаврилева		
Ст.инж.		Князева		
Рук.гр.		Лапина		
Гл.конст.		Семенов		
Нач.отд.		Убарнев		
Гл.инж.пр.		Киселева		

Проверил Симановская

ТП 902-9-6-КЖ

Блок производственных и бытовых помещений для станции Ф = от 40 тыс. до 100 тыс.м³/сут.

лит.	лист	листов
Р	17	

Маркировочная схема подвесок в перекрытии на отм. 3.300 .

Госстрой СССР
ГОСХИМПРОЕКТ
г. Москва

Маркировочная схема подвесок на отм. 6.600

(Все незамаркированные подвески марки П2)

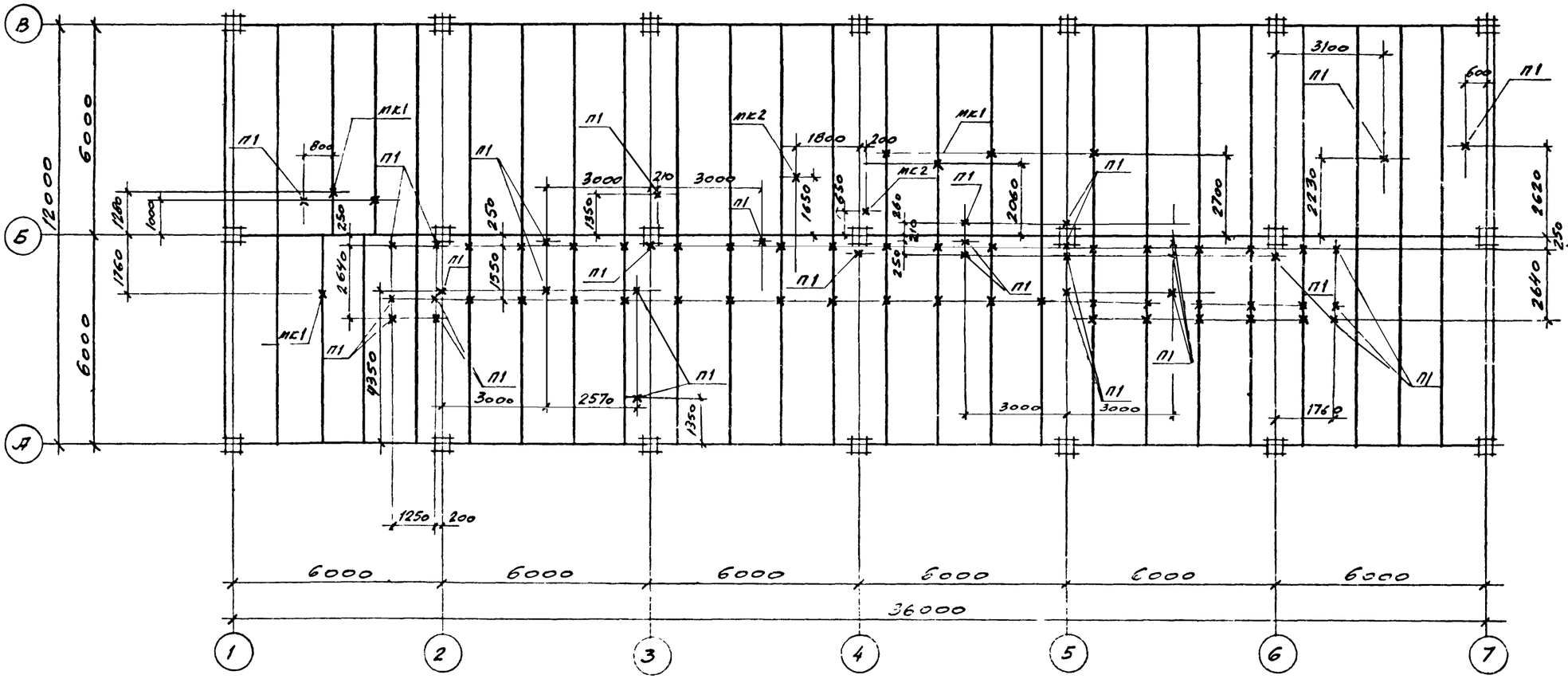

Деталь заделки П2

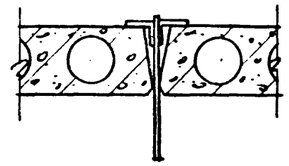

Деталь заделки МК1

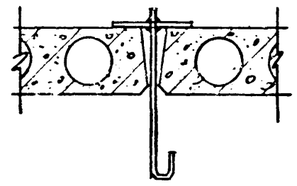

Деталь заделки П1

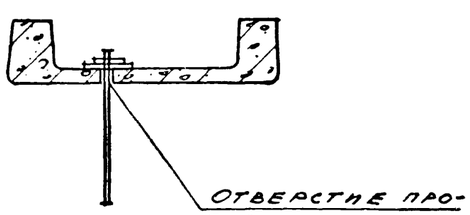

Деталь заделки МК2

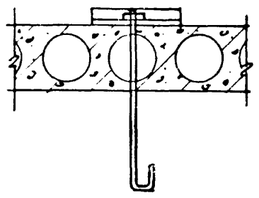

Деталь заделки П1

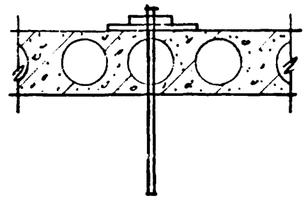

1. Данный лист см. совместно с листом КЖ1-17.

					ТП 902-9-6-КЖ	
					Блок производственных и бытовых помещений для станции Ф = от 40 тыс. до 100 тыс.м³/сут.	
Изм.	Лист	№ докум.	Подпись	Дата		
Исполн.		Гаврилова			лит. Р	лист 18 / листов
Ст.инж.		Князева				
Рук.гр.		Лапина				
Гл.конст.		Семенов			Маркировочная схема подвесок в покрытии на отм.3.300.	Госстрой СССР ГОСХИМПРОЕКТ г. Москва
Нач.отд.		Убариев				
Гл.инж.пр.		Киселева				
Проверил		Симановская				

Маркировочная схема опор под трубопроводы на отм. 0,000

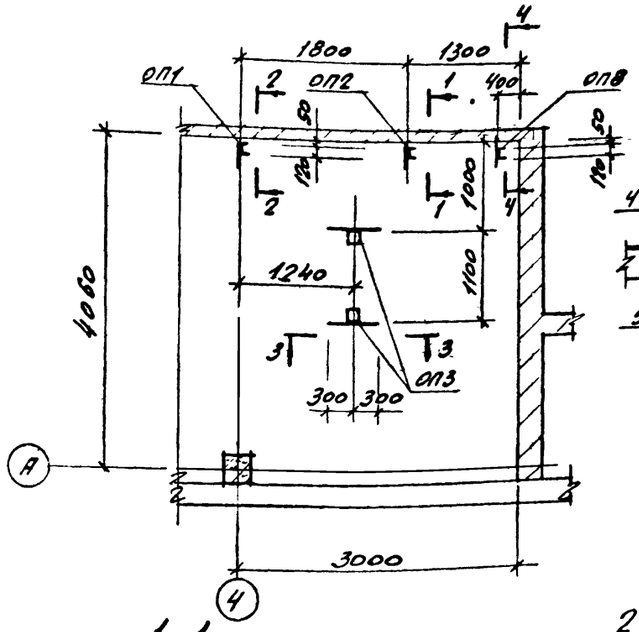

1-1

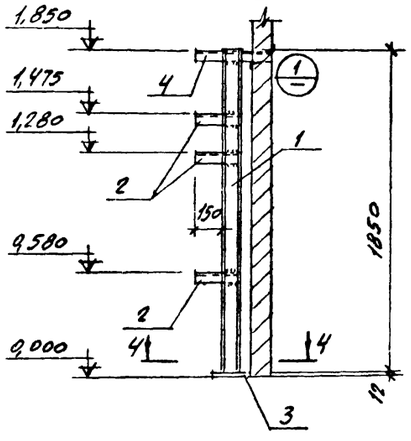

2-2

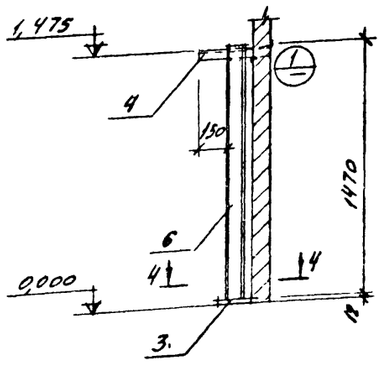

4-4

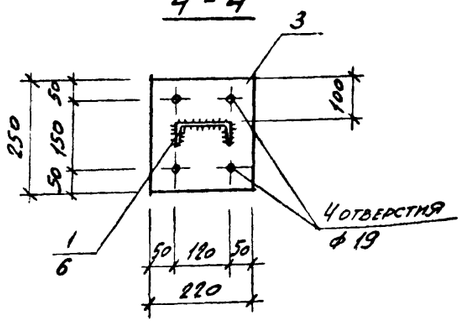

Маркировочная схема анкерных болтов на отм. 0,000 под металлические стойки

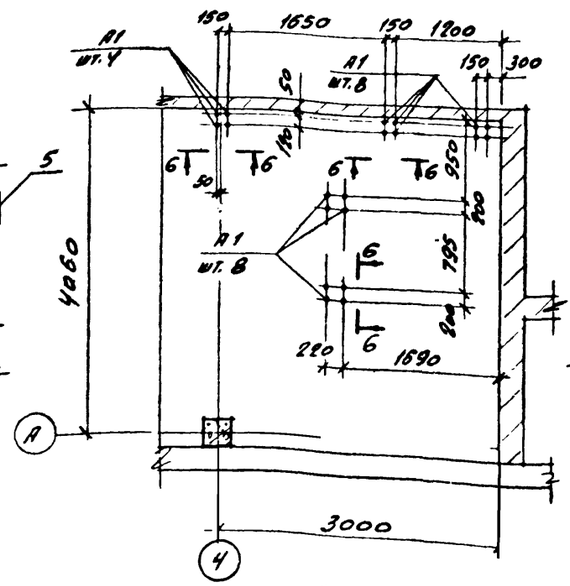

3-3

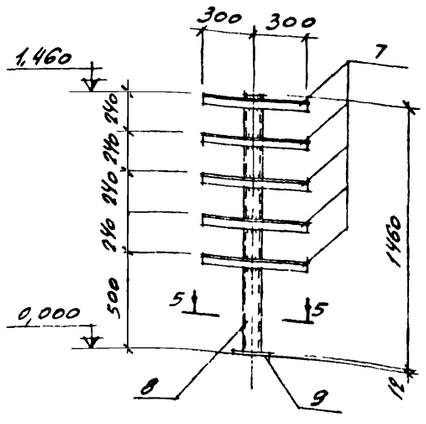

4-4

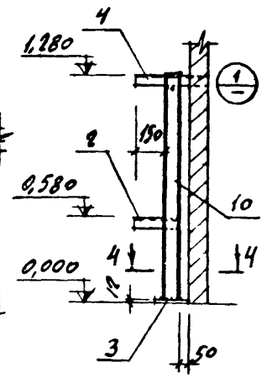

А1

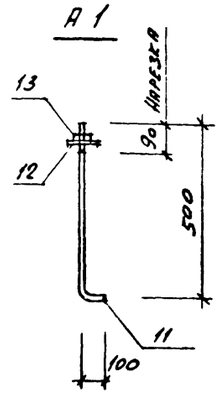

5-5

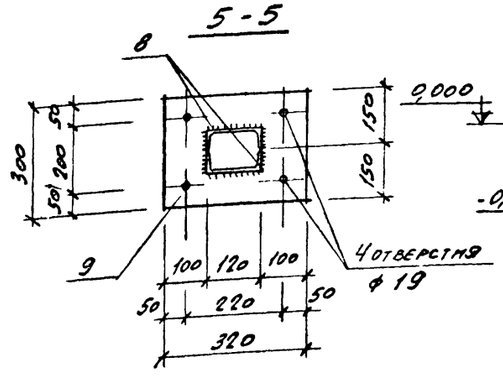

6-6

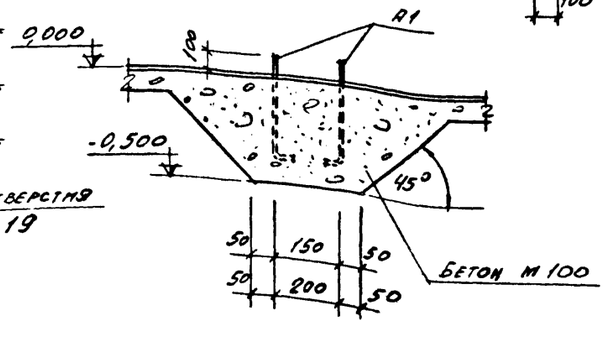

Формат	Зона	Поз	Обозначение	Наименование	Кол.	Примечание
				ОП1 (шт. 1)		вес кгс.
				Деталм		
		1		С12 ГОСТ 8240-72 ℓ=1850	1	19,2
		2		L75х6 ГОСТ 8509-72 ℓ=250	4	6,9
		3		-220х12 ГОСТ 19903-74 ℓ=250	1	5,2
		4		L75х6 ГОСТ 8509-72 ℓ=430	1	3,0
		5		L75х6 ГОСТ 8509-72 ℓ=150	2	2,1
				Всего		34,7
				ОП2 (шт. 1)		
				Деталм		
		3		-220х12 ГОСТ 19903-74 ℓ=250	1	5,2
		4		L75х6 ГОСТ 8509-72 ℓ=430	1	3,0
		5		С12 ГОСТ 8240-72 ℓ=1470	1	15,3
		6		L75х6 ГОСТ 8509-72 ℓ=150	2	2,1
				Всего:		25,6
				ОП3 (шт. 1)		
				Деталм		
		7		L75х6 ГОСТ 8509-72 ℓ=600	5	5,3
		8		С12 ГОСТ 8240-72 ℓ=1460	2	30,4
		9		-300х12 ГОСТ 19903-74 ℓ=320	1	9,0
				Всего:		45,1
				ОП8 (шт 1)		
				Деталм		
		2		L75х6 ГОСТ 8509-72 ℓ=250	1	1,7
		3		-220х12 ГОСТ 19903-74 ℓ=850	1	5,2
		4		L75х6 ГОСТ 8509-72 ℓ=430	1	3,0
		5		L75х6 ГОСТ 8509-72 ℓ=150	2	2,1
		10		С12 ГОСТ 8240-72 ℓ=1980	1	13,3
				Всего		25,3
				А1 (шт. 20)		
				Деталм		
		11		Шпилька М16х600	1	0,9
		12		Шайба 16 ГОСТ 11371-68	1	0,01
		13		Гайка М16 ГОСТ 5915-70*	1	0,03
				Всего:		0,94

Изм.	Лист	№ докум.	Подпись	Дата
Исполн.		Сафронеева		
Ст.инж.		Симановская		
Рук.гр.		Лапина		
Гл.конст		Семенов		
Нач.отд.		Убариев		
Гл.инж.пр.		Киселева		
Проверил		Князева		

ТП 902-9-6-КЖ

БЛОК ПРОИЗВОДСТВЕННЫХ И БЫТОВЫХ ПОМЕЩЕНИЙ ДЛЯ СТАНЦИИ Q = от 40 тыс. до 100 тыс. м³/сут.

лит.	лист	листов
Р	19	

Маркировочная схема опор под трубопроводы на отм. 0.000

ГОССТРОЙ СССР ГОСХИМПРОЕКТ г. Москва

Маркировочная схема металлических балок подвесного потолка на отм. 5,560

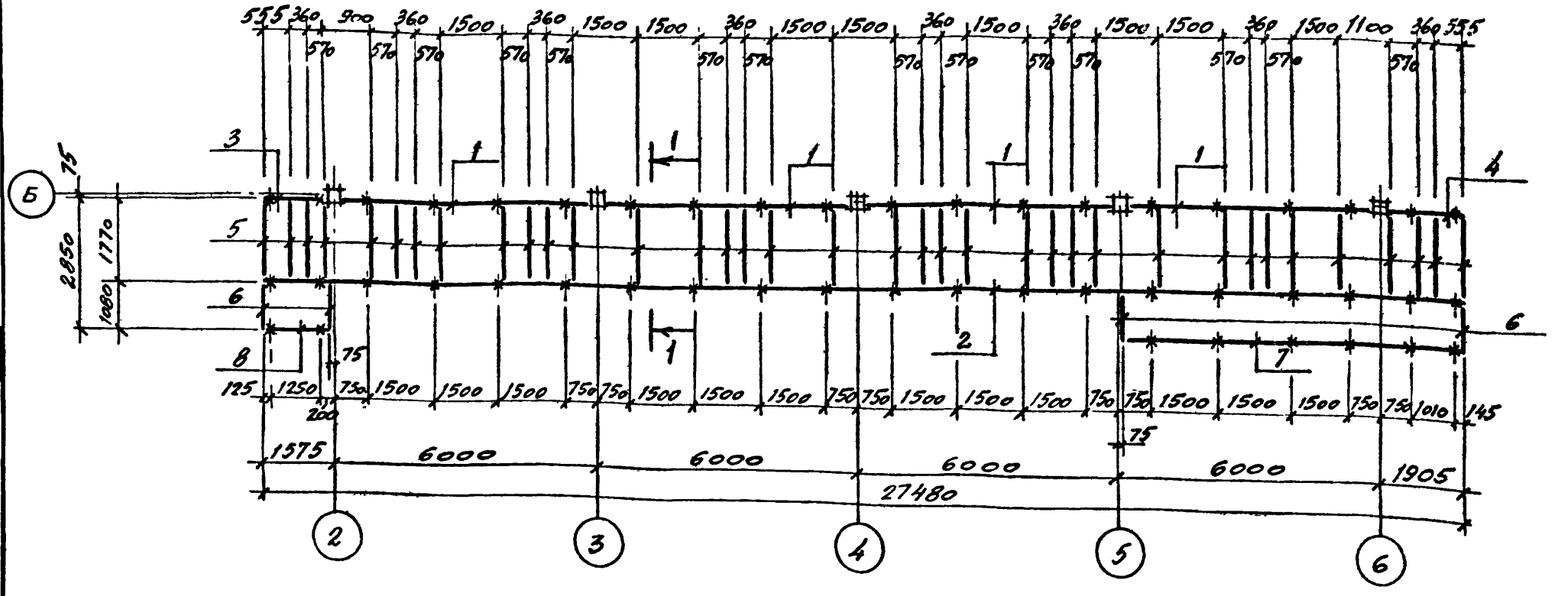

Маркировочная схема металлических балок подвесного потолка на отм. 2.260

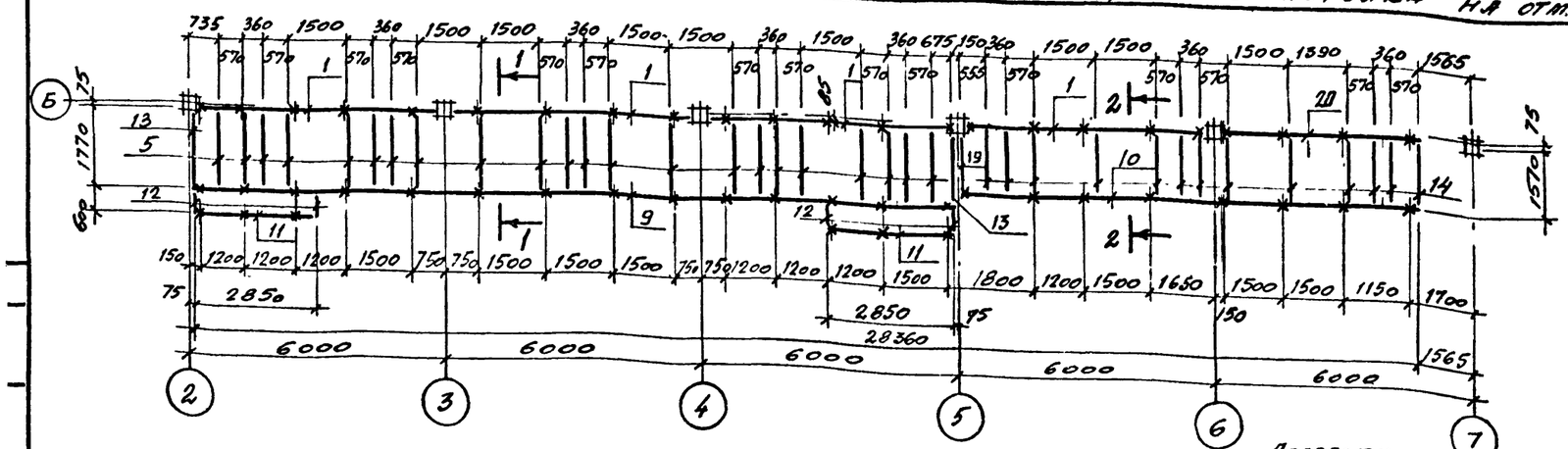

1-1; 2-2

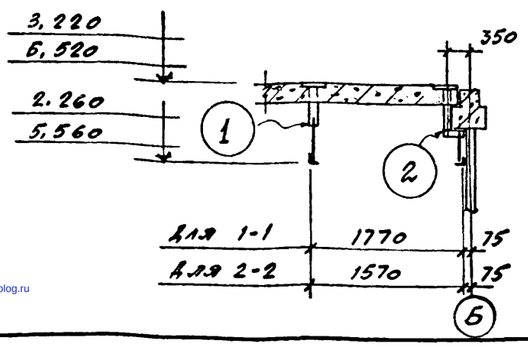

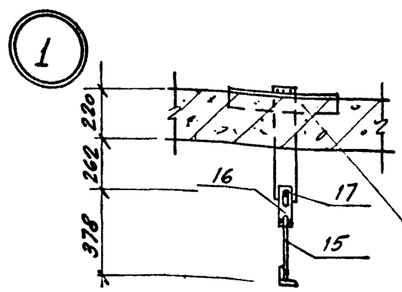

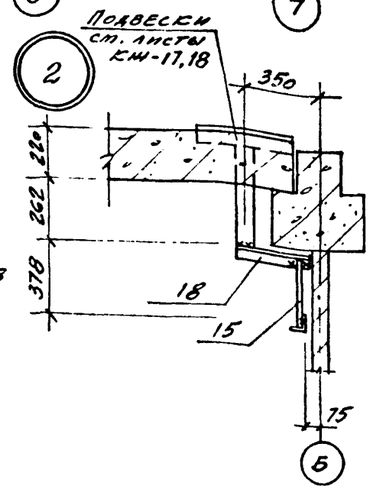

Марка	Поз.	Обозначение	Наименование	Кол.	Прим.
	1		∠40×4 ГОСТ 8509-72, ℓ=5670	8	109,8кг
	2		то же , ℓ=27480	1	66,5кг
	3		" , ℓ=1425	1	3,5кг
	4		" , ℓ=1755	1	4,3кг
	5		" , ℓ=1750	58	245,6кг
	6		" , ℓ=1050	4	10,2кг
	7		" , ℓ=7830	1	19,0кг
	8		" , ℓ=1500	1	3,6кг
	9		" , ℓ=17850	1	43,2кг
	10		" , ℓ=10.360	1	25,1кг
	11		" , ℓ=2850	2	13,8кг
	12		" , ℓ=570	4	5,5кг
	13		" , ℓ=1675	2	8,2кг
	14		" , ℓ=1550	13	48,8кг
	15		ф10 АI ГОСТ 2590-71, ℓ=350	100	21,6кг
	16		-50×5 ГОСТ 19903-74, ℓ=120	45	10,6кг
	17		Болт М8 ГОСТ 7798-70	45	—
	18		∠40×4 ГОСТ 8509-72, ℓ=330	45	36,0кг
	19		∠40×4 ГОСТ 8509-72, ℓ=478	1	3,6кг
	20		То же , ℓ=4285	1	10,8кг

Изм.	Лист	№ докум.	Подпись	Дата
Исполн.		Гаврилова		
Рук.гр.		Лапина		
Гл.конст.		Семенов		
Нач.отд.		Убарев		
Гл.инж.пр.		Киселева		

Проверил Симановская

ТП 902-9-6-КЖ

Блок производственных и бытовых помещений для станции Ф = от 40 тыс. до 100 тыс.м³/сут.

лит.	лист	листов
Р	20	

Маркировочная схема металлических балок подвесных потолков.

ГОССТРОЙ СССР
ГОСХИМПРОЕКТ
г. Москва

16396-01 (40) Формат 22г

gost.e-ecolog.ru