ТИПОВОЙ ПРОЕКТ
902-2-148

НАСОСНАЯ СТАНЦИЯ ПРИ НЕФТЕЛОВУШКАХ НА 2 НАСОСА 5НКЭ-5×1 И 1 НАСОС 4НКЭ-5×1 ДЛЯ ПЕРЕКАЧКИ НЕФТЕПРОДУКТОВ

АЛЬБОМ 4

ЭЛЕКТРООБОРУДОВАНИЕ, АВТОМАТИКА И ТЕХНОЛОГИЧЕСКИЙ КОНТРОЛЬ
(ЗАДАНИЕ ЗАВОДУ - ИЗГОТОВИТЕЛЮ)

12271 - П4

gost.e-ecolog.ru

ТИПОВОЙ ПРОЕКТ
902-2-148

НАСОСНАЯ СТАНЦИЯ ПРИ НЕФТЕЛОВУШКАХ НА 2 НАСОСА 3НКЭ-5×1 И 1 НАСОС 4НКЭ-5×1 ДЛЯ ПЕРЕКАЧКИ НЕФТЕПРОДУКТОВ

СОСТАВ ПРОЕКТА

АЛЬБОМ 1	АРХИТЕКТУРНО-СТРОИТЕЛЬНАЯ ЧАСТЬ
АЛЬБОМ 2	ТЕХНОЛОГИЧЕСКАЯ, МЕХАНИЧЕСКАЯ И САНИТАРНО-ТЕХНИЧЕСКАЯ ЧАСТИ
АЛЬБОМ 3	ЭЛЕКТРООБОРУДОВАНИЕ, АВТОМАТИКА И ТЕХНОЛОГИЧЕСКИЙ КОНТРОЛЬ (ЧЕРТЕЖИ МОНТАЖНОЙ ЗОНЫ)
АЛЬБОМ 4	ЭЛЕКТРООБОРУДОВАНИЕ, АВТОМАТИКА И ТЕХНОЛОГИЧЕСКИЙ КОНТРОЛЬ (ЗАДАНИЕ ЗАВОДУ-ИЗГОТОВИТЕЛЮ)
АЛЬБОМ 5	ЗАКАЗНЫЕ СПЕЦИФИКАЦИИ
АЛЬБОМ 6	СМЕТЫ

АЛЬБОМ 4

УТВЕРЖДЕН И ВВЕДЕН В ДЕЙСТВИЕ
В/О СОЮЗВОДОКАНАЛНИИПРОЕКТ
С 15 МАЯ 1973 г.
ПРИКАЗ N96 ОТ 23 апреля 1973 г.

РАЗРАБОТАН
ИНСТИТУТОМ
„ХАРЬКОВСКИЙ ВОДОКАНАЛПРОЕКТ“

Инв. N подл. | Подпись и дата | Взам. инв. N | Инв. N дубл. | Подпись и дата

1-ОЕ

СОДЕРЖАНИЕ АЛЬБОМА

Раздел I

Силовое электрооборудование и автоматизация
черт ЭО-1÷ЭО-7.

Раздел II

Технологический контроль
черт ЭА-1÷ЭА-9.

СОДЕРЖАНИЕ РАЗДЕЛА I

Силовое электрооборудование и автоматизация.

NN п/п	№ листа	№ страницы	№ чертежа.	Наименование	Примечание
1	2	3	4	5	6
1	ЭО-1	2	ЭО-1	Содержание альбома. Содержание раздела I	
2	ЭО-2	2	ЭО-2	Щит ЩСУ. Общий вид.	
3		3	ЭО-3	Щит ЩСУ. Таблица технических данных электрооборудования.	
4		3	ЭО-4	Щит ЩСУ. Перечень надписей.	
5	ЭО-5	4	ЭО-5	Щит ЩСУ. Панели N1 и N2. Схема соединений.	
6	ЭО-6	5	ЭО-6	Щит ЩСУ. Панели N3, N4. Схема соединений.	
7	ЭО-7	6	ЭО-7	Щит ЩСУ. Панели N5 и N6. Схема соединений.	

Изм.	Лист	N докум.	Подпись	Дата	Типовой проект 902-2-148 Альбом 4.
Разраб.	Лозовская				Насосная станция при нефтеловушках на 2 насоса 5НКЭ-5×1 и 1 насос 4НКЭ-5×1 для перекачки нефтепродуктов.
Провер.	Дорофеев				Содержание альбома. Содержание раздела I.
Руков.	Обавная				
Нач. отд.	Фролов				

ЭО-1

Стадия	Масса	Масштаб
Р.Ч	—	б/м
Лист 1	Листов 1	

Госстрой СССР Союзводоканалниипроект Харьковский Водоканалпроект

2-ОЕ

ЩСУ

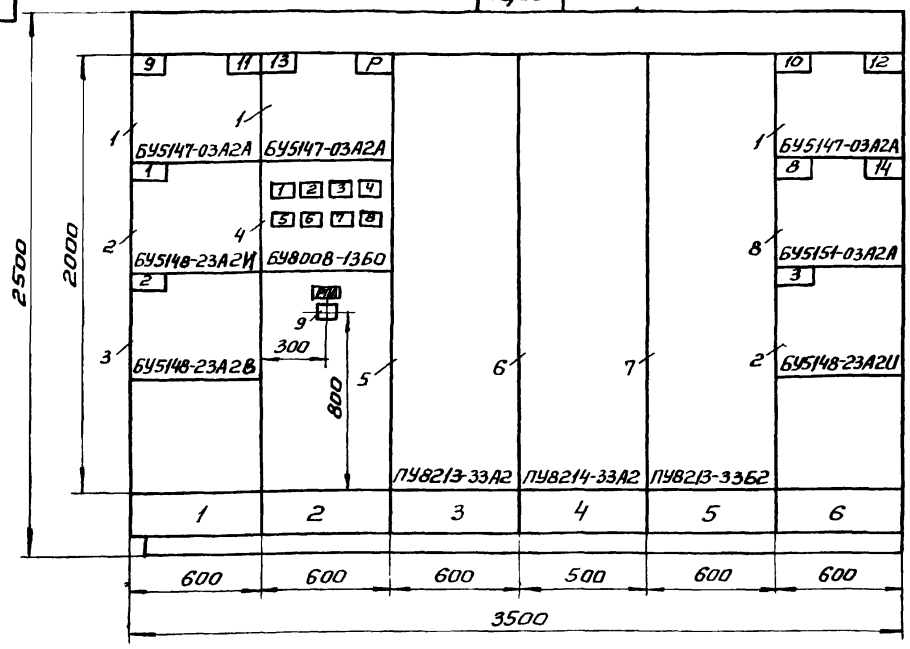

Вид сверху.
М 1:50.

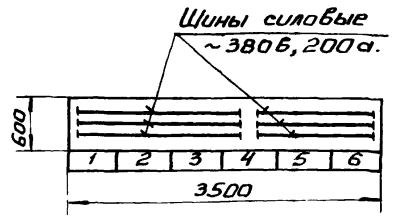

Номер секции.		1					
Надписи на нижнем обрамлении (номера панелей).		1	2	3	4	5	6
Надписи на верхнем обрамлении и на карнизе сзади щита (наименование механизмов).	1-ая строка						
	2-ая строка	9,11-вентиляторы	13-вентилятор.	Ввод N1 ~380/220В.	Секционная панель.	Ввод N1 ~380/220В.	10,12,14-вентиляторы.
	3-я строка.	1,2-насосы	Отходящие линии.				3,8 насосы.
	4-ая строка.						
Схемы соединений секций щита.		Чертежи ЭО-5,6,7.					
Принципиальные схемы приборов.		Альбом 3. Чертежи ЭО-4,5,6,7,8.					

Примечания:

1. Таблица технических данных электрооборудования см. черт. ЭО-3.
2. Перечень надписей см. черт. ЭО-4.

Изм.	Лист.	№ докум.	Подпись	Дата	Типовой проект 902-2-148. Альбом 4.
Разраб.	Пейхович.				Насосная станция при нефтеловушках на 2 насоса 5НКЭ-5×1 и 1 насос 4НКЭ-5×1 для перекачки нефтепродуктов.
Проверил	Лозовская				Щит ЩСУ. Общий вид.
Руководил	Шмундак				
Нач. отд.	Фролов.				

ЭО-2

Стадия	Масса	Масштаб
Р.Ч	—	1:20
Лист 1	Листов 1	

Госстрой СССР Союзводоканалниипроект Харьковский Водоканалпроект

Инв. N подл. | Подпись и дата | Взам. инв. N | Инв. N дубл. | Подпись и дата

902-2-148 - альбом 4

N позиции	N панели	Обозначение	Наименование	Тип	Номинальные данные: Главн. U,в	Главн. I,а	Упр. U,в	Данные по заказу и дополнительные технические данные	Примечание
1	1, 2, 3		Блок управления	3	БУ5147-03А2Д.	~380	2	~220	Расцепители комбинированные 2,5а Нагревательные элементы РТ1-2,0а РТ2-1,6а	
2	1, 6		Блок управления	2	БУ5148-23А2Ш	~380	80	~220		
3	1		Блок управления	1	БУ5148-23А2В	~380	40	~220		
4	2		Блок ввода	1	БУ8008-1350	~380	16	~220	Расцепители комбинированные 1А 16а, 2А, 3А, 4А-2,5а 5А, 6А, 7А, 8А-1,6а	
5	3		Панель ввода	1	ПУ8213-33А2	~380	200	~220	Расцепитель комбинированный -200а	
6	4		Панель секционная	1	ПУ8214-33А2	~380	160	~220		
7			Панель ввода	1	ПУ8213-33Б2	~380	200	~220	Расцепитель комбинированный 200а	
8	6		Блок управления	1	БУ 5151-03А2А	~380	8	~220	Расцепители комбинированные А1-10а; А2-2,5а Нагревательные элементы РТ1-8а РТ2-1,6а	
9	2	РПЛ	Пускатель магнитный	1	ПМЕ-111	~380	10	~220		

Типовой проект 902-2-148 Альбом 4 — ЭО-3

Изм.	Лист	№ докум.	Подпись	Дата
Разраб.	Пейсахович			
Провер.	Лозовская			
Руковод.	Шмундак			
Гл.спец.				
Нач.отд.	Фролов			

Насосная станция при нефтеловушках на 2 насоса 5НК9-5х1 и 1 насос 4НК9-5х1 для перекачки нефтепродуктов

Щит ЩСУ. Таблица технических данных электрооборудования

Стадия	Лист	Листов
РЧ	1	2

Госстрой СССР Союзводоканалниипроект Харьковский Водоканалпроект

Инв. № подл. | Подпись и дата | Взам. инв. № | Инв. № дубл. | Подпись и дата

902-2-148 Альбом 4 ЭО-3 Лист 2

N панели	N надписи	Обозначение	Место надписи	Текст надписи	Примечание
2	1	1А	Табличка	АО. Щиток освещения	
	2	2А		2А. Резерв.	
	3	3А		3А. Резерв	
	4	4А		4А. Резерв	
	5	5А		АУВ. Цепи управления вентиляторами.	
	6	6А		АК. Цепи питания КИП.	
	7	7А		АУ. Цепи управления насосами	
	8	8А		АС. Цепи сигнализации.	

Типовой проект 902-2-148 Альбом 4 — ЭО-4

Изм.	Лист	№ докум.	Подп.	Дата
Разраб.	Пейсахович			
Проверил	Лозовская			
Руковод.	Шмундак			
Нач.отд.	Фролов			

Насосная станция при нефтеловушках на 2 насоса 5НК9-5х1 и 1 насос 4НК9-5х1 для перекачки нефтепродуктов

Щит ЩСУ. Перечень надписей.

Стадия	Лист	Листов
РЧ	1	1

Госстрой СССР Союзводоканалниипроект Харьковский Водоканалпроект

Альбом Лист

Изм. Лист Кол. изм. Подп. Дата

Инв. № подл. | Подпись и дата | Взам. инв. N | Инв. N дубл. | Подпись и дата

902-2-148 альбом 4

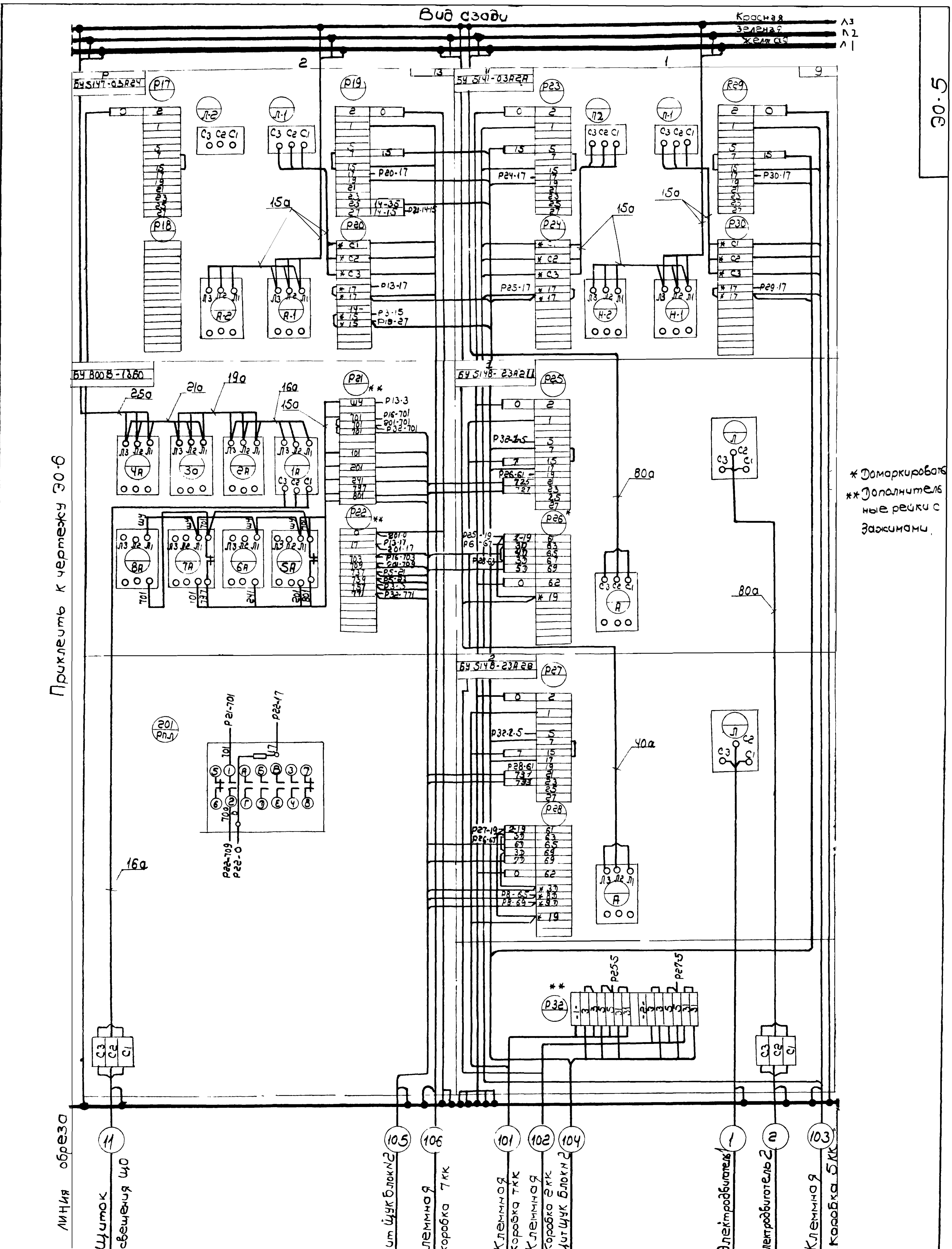

					Типовой проект 902-2-148 Альбом 4	ЭО-5		
					Насосная станция при нефтеловушках на 2 насоса 5НКЭ-5×1 и 1 насос 4НКЭ 5×1 для перекачки нефтепродуктов	Стадия	Масса	Масштаб
изм	лист	N докум.	подп.	дата		Р.4	-	б/м
Разраб.		Пейсахович	Пейсах-		Щит ЩСУ Схема соединений панелей N1 и N2	Лист 1	Листов 1	
Провер.		Лозовская	ЕЛозов			Госстрой СССР Союзводоканалниипроект Харьковский Водоканалпроект		
Руковод.		Шмундак	Шмунд-					
Нач. отд.		Фролов						

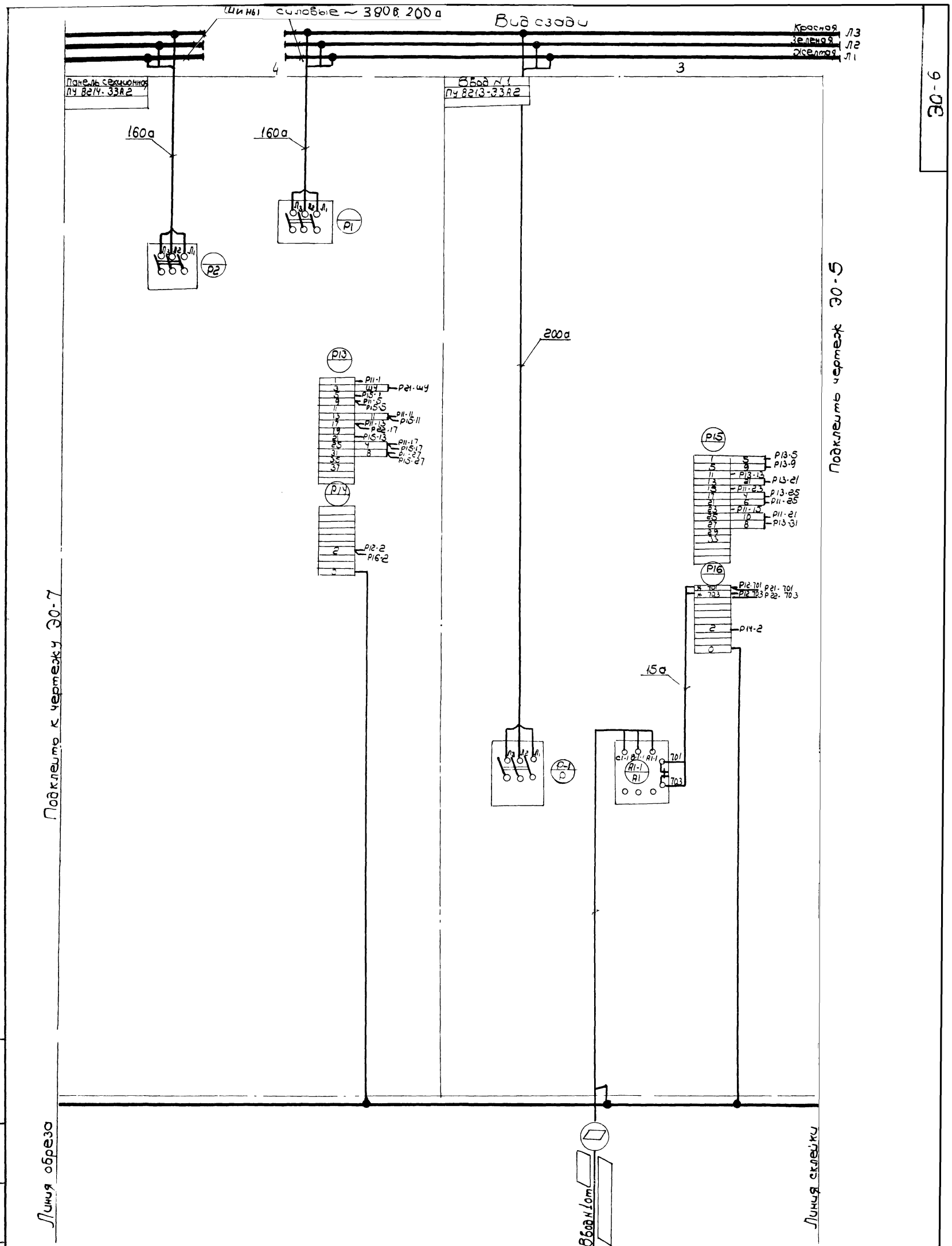

Изм	Лист	N докум	подп	дата	Типовой проект 902-2-148 Альбом 4	ЭО-6
Разраб	Пейсахович				Насосная станция при нефтеловушках на 2 насоса 5НКЭ-5х1 и 1 насос 4НКЭ 5х1 для перекачки нефтепродуктов	Стадия: Р.4; Масса: –; Масштаб: б/м
Провер	Лозовская				Щит ЩСУ Схема соединений панелей N 3 и N 4.	Лист 1; Листов 1
Руковод	Шмундак					Госстрой СССР Союзводоканалниипроект Харьковский водоканалпроект
Нач.отд	Фролов					

Инв. N подл | Подпись и дата | Взам инв N | Инв. N дубл | Подпись и дата

902-2-148 альбо

ЭО-6

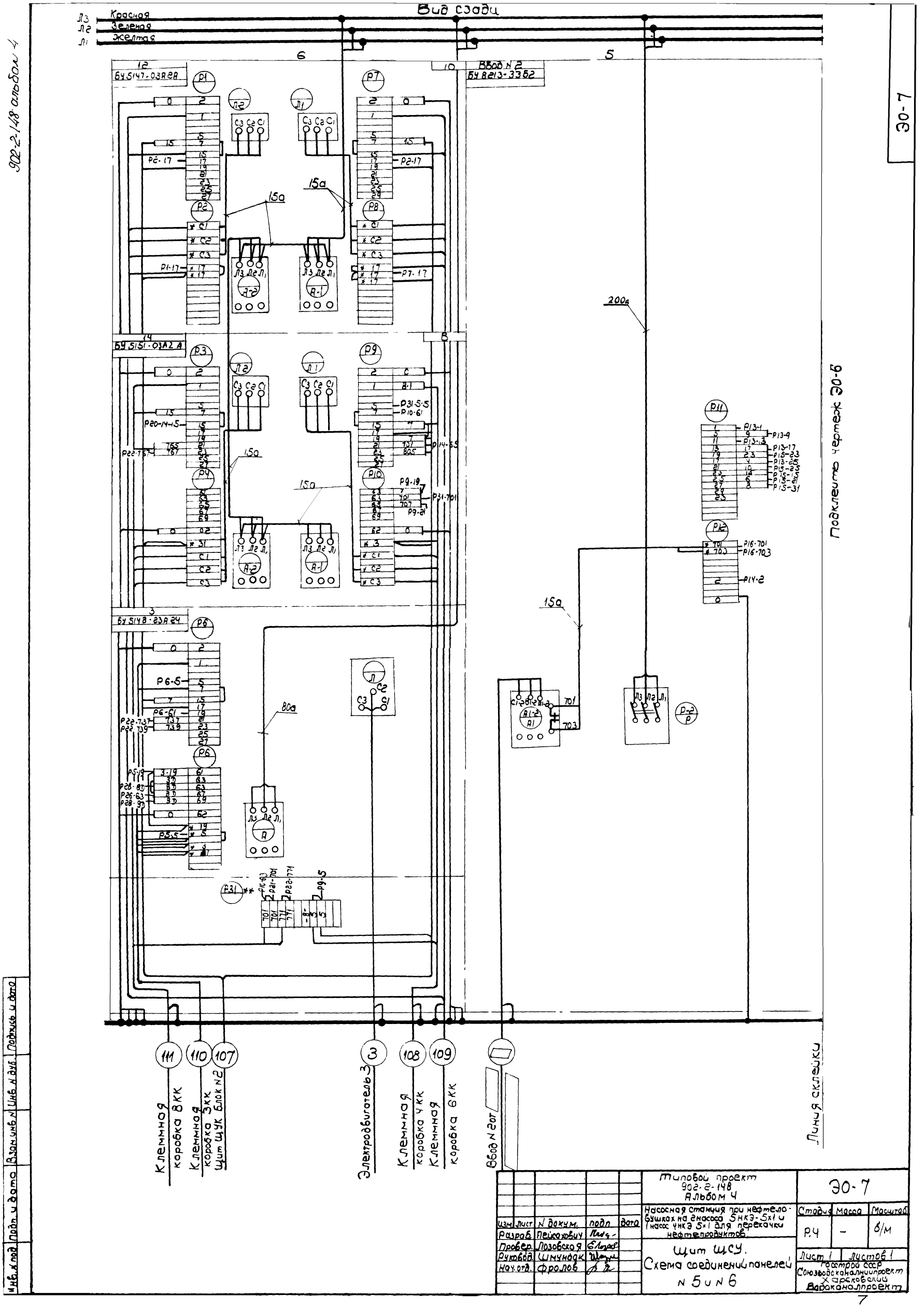

Изм	Лист	N докум.	подп	дата	Типовой проект 902-2-148 Альбом 4	ЭО-7
Разраб.	Пейсахович				Насосная станция при нефтеловушках на 2 насоса 5НКЭ-5х1 и 1 насос 4НКЭ 5х1 для перекачки нефтепродуктов.	Стадия: Р.Ч; Масса: –; Масштаб: б/м
Провер.	Лозовская				Щит ЩСУ. Схема соединений панелей N 5 и N 6	Лист 1; Листов 1
Руковод.	Шмундак					Госстрой СССР Союзводоканалниипроект Харьковский Водоканалпроект
Нач.отд.	Фролов					

902-2-148 альбом 4

Инв. N под. | Подп. и дата | Взам. инв. N | Инв. N дуб. | Подпись и дата

СОДЕРЖАНИЕ РАЗДЕЛА II

Технологический контроль.

NN п/п.	№ листа	№ страницы	№ чертежа	Наименование	Примечание.
1	2	3	4	5	6
1	ЭА-1	7	ЭА-1	Содержание раздела II	
2	ЭА-2	7	ЭА-2	Заказная спецификация щитов и пультов.	
3	ЭА-3,4	8,9	ЭА-3,4	Щит ЩУК. Общий вид.	
4	ЭА-5	10	ЭА-5	Щит ЩУК. Блок N1. Схема соединений.	
5	ЭА-6,7,8	11 12, 13.	ЭА-6, 7, 8.	Щит ЩУК. Блок N2. Схема соединений.	
6	ЭА-9	14	ЭА-9.	Заказная спецификация электроаппаратуры.	

Изм.	Лист.	N докум.	Подп.	Дата
Разраб.	Лозовская			
Провер.	Дорофеев			
Руковод.	Обозная			
Нач. отд.	Фролов			

Типовой проект 902-2-148. Альбом 4

Насосная станция при нефтеловушке на 2 насоса 5НК9-5×1 и 1 насос 4НК9-5×1 для перекачки нефтепродуктов.

Содержание раздела II.

Стадия	Масса	Масшт.
Р.Ч	—	б/м.
Лист 1	Листов 1	

Госстрой СССР Союзводоканалниипроект Харьковский водоканалпроект.

ЭА-3 СО/3

Листов 1 Лист 1

Заказная спецификация щитов и пультов.

NN п/п	Наименование	Обозначение по ГОСТ (чертеж конструкции, ТУ).	Кол-во.	Чертеж: Общего вида.	Чертеж: Монтажной схемы.	Примечание.
1	2	3	4	5	6	7
1	Щит управления и контроля ЩУК каркасный, состоящий из:					
	а) однопанельного блока 600 мм. с поворотной рамой.	ЩПК-2200×600×600 ГОСТ 3244-68	1	черт. ЭА-3,4.	черт. ЭА-5	
	б). однопанельного блока 800 мм. с поворотной рамой.	ЩПК-2200×800×600 ГОСТ 3244-68	1	черт. ЭА-3,4.	черт. ЭА-6,7,8.	
	в) панели торцевой шириной 600 мм.	ГОСТ 3244-68	2	черт. ЭА-3,4.	—	
	г) панели вспомогательной с обрамлением и правой дверью.	ПнВ-ПД-2200×1000 ГОСТ 3244-68	1	черт. ЭА-3,4.	—	
	д) панели вспомогательной с обрамлением и левой дверью.	ПнВ-ЛД-2200×1000 ГОСТ 3244-68	1	черт. ЭА-3,4.	—	

Изм.	Лист.	N докум.	Подпись	Дата
Разраб.	Лозовская			
Проверил.	Дорофеев			
Руковод.	Обозная			
Нач. отд.	Фролов.			

Типовой проект 902-2-148 Альбом 4

Насосная станция при нефтеловушке на 2 насоса 5НК9-5×1 и 1 насос 4НК9-5×1 для перекачки нефтепродуктов.

Заказная спецификация щитов и пультов

Стадия	Масса	Масшт.
Р.Ч	—	б/м.
Лист 1	Листов 1	

Госстрой СССР Союзводоканалниипроект Харьковский водоканалпроект

Фасад щита

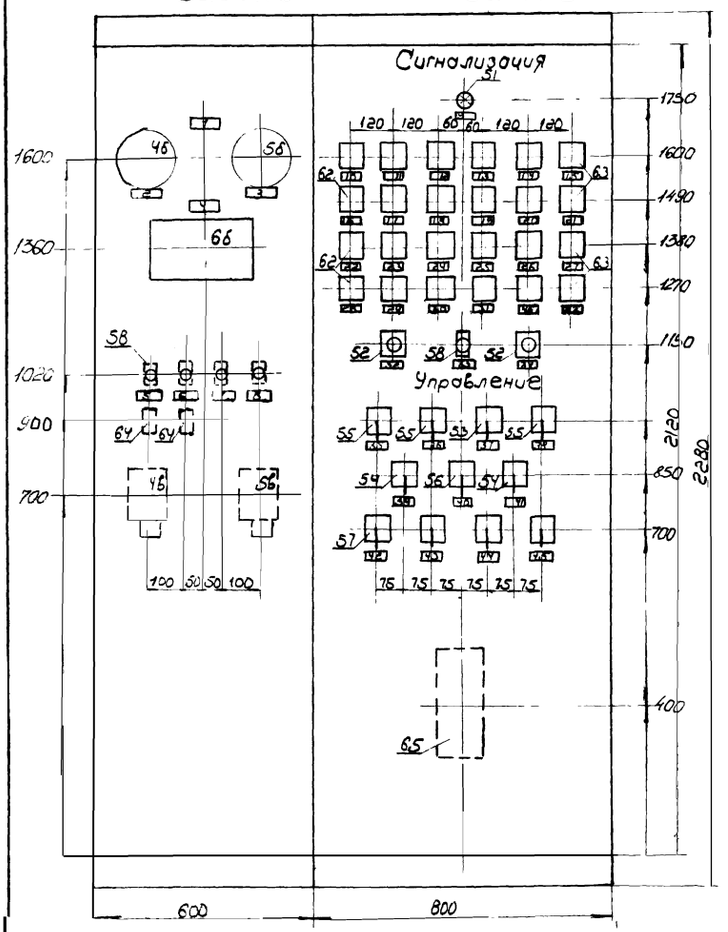

Рамы поворотные

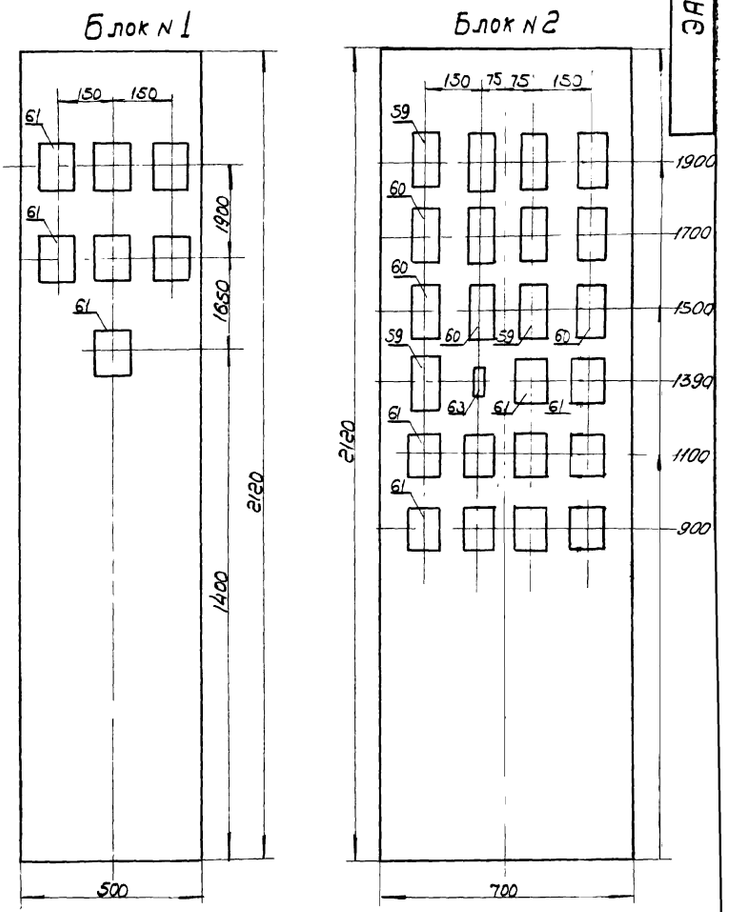

Схема щита в плане

м 1:50

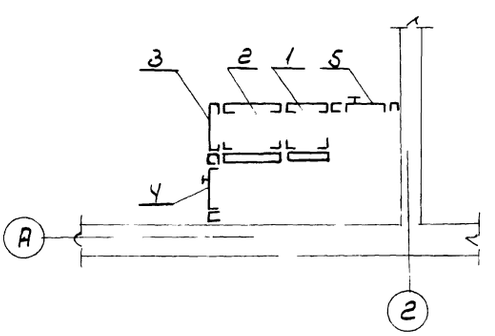

Примечания:

1. Данный лист рассматривать совместно с черт. ЭА-4.
2. Схемы соединений см. черт. ЭА-5,6,7,8.

					Типовой проект 902-2-148 Альбом 4	ЭА-3
					Насосная станция при нефтеловушках на насосах 5НК3-5х1 и (насос 4НК3-5х1 для перекачки нефтепродуктов)	Стадия: Р.Ч; Масса: ; Масштаб: 1:10
Изм.	Лист	N докум.	Подп.	Дата	Щит щук. Общий вид	Лист 1; Листов 2
Разраб		Пейсахович				Госстрой СССР Союзводоканалпроект Харьковский водоканалпроект
Проверил		Лозовская				
Руковод.		Шмундак				
Нач. отд.		Фролов				

Блок N2					
51	Арматура сигнальной лампы	АС-220	1	ТКЧ-1117-68	
52	Кнопка управления	ПКЕ-112-1	2	—	
53	Переключатель	ПКУ-3-12-ф4030	1	ТКЧ-1217-68	
54	Переключатель	ПКУ-3-12-С4028	2	ТКЧ-1217-68	
55	Переключатель	ПКУ-3-12-С3033	3	ТКЧ-1217-68	
56	Переключатель	ПКУ-3-12-А3021	1	ТКЧ-1217-68	
57	Переключатель	ПКУ-3-12-С2045	4	ТКЧ-1217-68	
58	Переключатель	ТВ-1-2	1	ТКЧ-1195-6	
59	Реле времени пневматическое	РВП-2121	6	ТКЧ-1731-69	
60	Реле времени пневматическое	РВП-2122	7	ТКЧ-1731-69	
61	Реле промежуточное	ПЭ-21	10	ТКЧ-1770-69	
62	Реле указательное	РУ-21/0.5	24	ТКЧ-861-69	
63	Резистор	ПЭВР 100	1	—	
65	Звонок электрический	ЗВП-220	1	—	

Поз.	Обозначение	Наименование	кол.	примечание
1	ЩСК-600-101	Блок однопанельной 600с поворотной рамой ГОСТ 3244-68	1	
2	ЩСК-800-101	Блок однопанельный 800с поворотной рамой ГОСТ 3244-68	1	
3	ПНТ-П-ЩБК	Панель торцевая ГОСТ 3244-68	1	
4	ПнВ-2D-ЩБК	Панель вспомогательная с обрамлением и правой дверью ГОСТ 3244-68	1	
5	ПнВ-2D-ЩБК	Панель вспомогательная с обрамлением и левой дверью ГОСТ 3244-68	1	
6	—	Буквы накладные	22	по нормалям завода-изгот. щитов

Перечень приборов и аппаратуры

позиция	Наименование и техническая характеристика	тип	кол	N установочного чертежа	Примечание
Блок N1					
4б, 5б	Манометр общего назначения	МОШТ-160	2	ТКЧ-694-69	
4в, 5в	Пневмоэлектрическое сигнальное устройство	ПЭСУ-4	2	—	
6б	Блок электропитания сигнализатора взрывоопасной концентрации газа типа СВК-3М		1	ТКЧ-847-69	комплект СВК-3М.
58	Переключатель	ТВ1-2	4	ТКЧ-1195-68	
61	Реле промежуточное	ПЭ-21	7	ТКЧ-1770-69	
64	Предохранитель	ПТ	2	ТКЧ-1826-69	

Надписи на переключателях

N поз	Надпись	кол	N поз	Надпись	кол
53	I-0-ручн-II	1	56, 57	откл.-0-вкл	5
54	раб-0-рез	2			

23	Авария вентилятора 14	1	36	Насос 2	1
24	Авар. уровень в резервуаре	1	37	Насос 3	1
25	Авар. уровень в дренаж. приям.	1	38	Насос 8	1
26	Авар. концентрация газа	1	39	Выборрежима вентиляторов 9, 10	1
27	~220. Прибор поз. 6б	1	40	Вентиляторы 13, 14	1
28	~220. Приборы поз 4в, 5в	1	41	Выборрежима вентиляторов 11, 12	1
29	~220. Общие цепи насосов	1	42	Вентилятор 9	1
30	~220. Общие цепи вентиляторов	1	43	Вентилятор 10	1
31	Авария насоса 8	1	44	Вентилятор 11	1
32	Опробование схемы	2	45	Вентилятор 12	1
33	Отключение звонка	1	46	Резерв	1
34	Съем звукового сигнала	1			
35	Насос 1	1			

Надписи в рамках

N рамки	Надпись	кол	N рамки	Надпись	кол
1	Уровень	1	12	Падение давления насоса 1	1
2	Приемный резервуар	1	13	Падение давления насоса 2	1
3	Дренажный приямок	1	14	Падение давления насоса 3	1
4	Концентрация газа	1	15	Авария насоса 1	1
5	~220 Газоканализатор	1	16	Авария насоса 2	1
6	~220 Приборы уровня	1	17	Авария насоса 3	1
7	Резервуар, Прибор уровня	1	18	Авария вентилятора 9	1
8	Дрен. приямок, Прибор уровня	1	19	Авария вентилятора 10	1
9	Контроль напряжения	1	20	Авария вентилятора 11	1
10	Отключение ввода 380/220в	1	21	Авария вентилятора 12	1
11	АВР на шинах 380/220в	1	22	Авария вентилятора 13	1

Примечание

Данный чертеж рассматривать совместно с черт. ЭА-3.

Изм	Лист	N докум.	Подп.	Дата
Разраб.		Пейсахович		
Провер.		Лозовская		
Рук. гр.		Шмундак		
Нач. отд.		Фролов		

Типовой проект 902-2-148 Альбом 4

Насосная станция при нефтеловушках на 2 насоса 5НКЭ-5х1 и 1 насос 4НКЭ-5х1 для перекачки нефтепродуктов

Щит ЩУК. Общий вид

ЭА-4

Стадия	Масса	Масштаб
Р.Ч		б/п

Лист 2 | Листов: 2

Госстрой СССР Союзводоканалниипроект Харьковский водоканалпроект

Инв. N подл. | Подпись и дата | Взам. инв. N | Инв. N дубл. | Подпись и дата

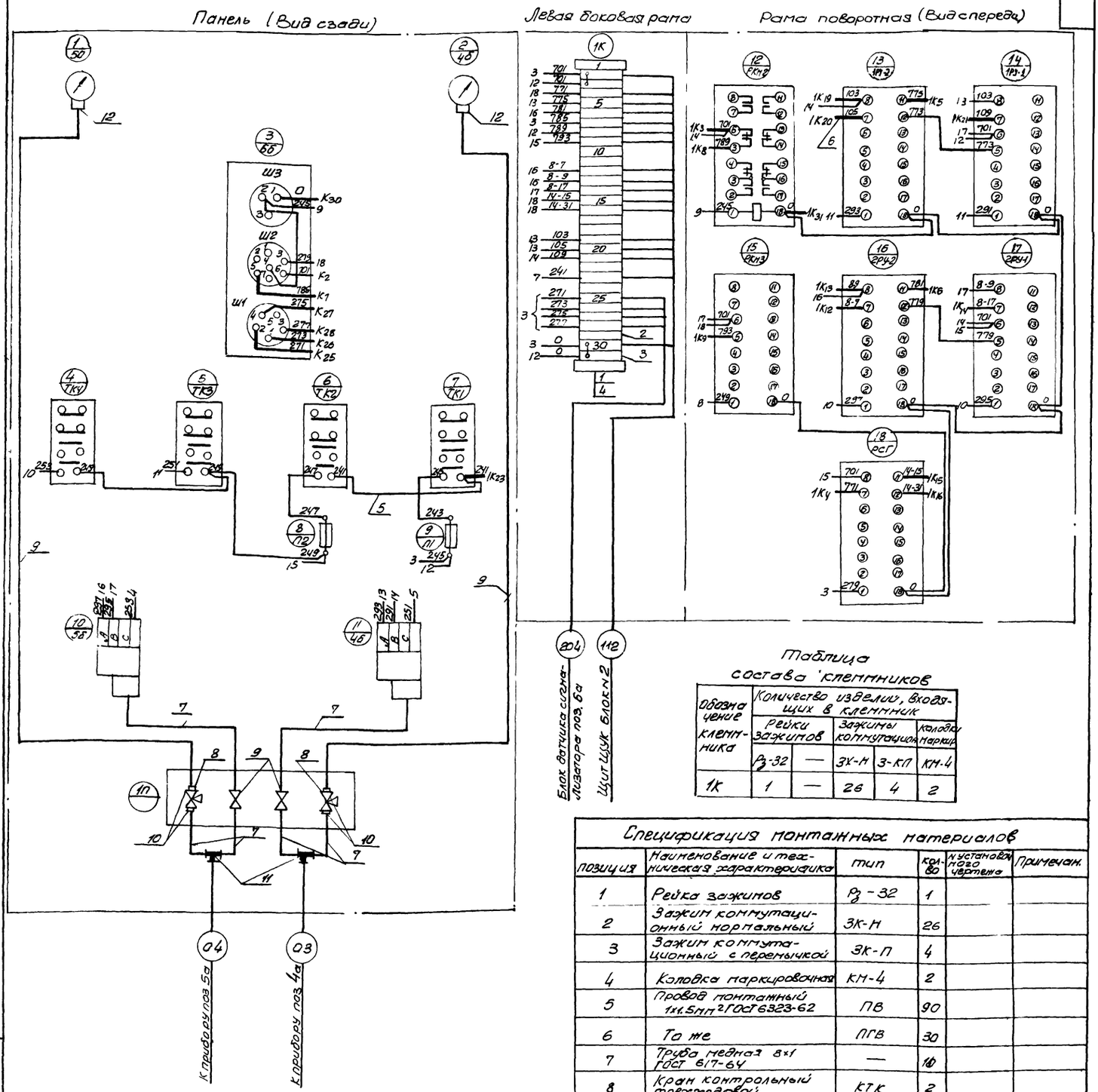

Таблица состава клеммников

Обозначение клеммника	Количество изделий, входящих в клеммник				
	Рейки зажимов		Зажимы коммутационн		Колодки маркир
	Рз-32	—	ЗК-Н	3-КП	КМ-4
1К	1	—	26	4	2

Спецификация монтажных материалов

Позиция	Наименование и техническая характеристика	Тип	Кол-во	N установочного чертежа	Примечан.
1	Рейка зажимов	Рз-32	1		
2	Зажим коммутационный нормальный	ЗК-Н	26		
3	Зажим коммутационный с перемычкой	ЗК-П	4		
4	Колодка маркировочная	КМ-4	2		
5	Провод монтажный 1×1.5мм² ГОСТ 6323-62	ПВ	90		
6	То же	ПГВ	30		
7	Труба медная 8×1 ГОСТ 617-64	—	10		
8	Кран контрольный трехходовой	КТК	2		
9	Вентиль запорный	ВПК-3	2		
10	Соединитель	СНЛВ-М20	6		
11	Тройник присоединительный	СМТП8×М12	2		
—	Оконцеватель маркировочный	ОКМ	25		
—	Оконцеватель изоляционный	ОИ-2.5	85		
—	Манжетка маркировочная	ММ	85		

Примечания:

1. Общий вид щита см. черт ЭА-4
2. Данная схема составлена на основании чертежей альбома 3 черт. ЭА-1,3,4.
3. В маркировке аппаратуры в числителе указан порядковый номер аппаратуры по монтажной схеме, в знаменателе - ее обозначение по электрической схеме или позиция.
4. Над отрезками линий у контактов всех аппаратов указана маркировка цепей, на торцах линий - встречные адреса соединений.

Изм	Лист	N докум.	Подпись	Дата
Разраб.		Пейсахович		
Проверил		Лозовская		
Руковод		Шмундак		
Нач.отд		Фролов		

Типовой проект 902-2-148 Альбом 4

Насосная станция при нефтеловушках на 2 насоса 5НКЭ-5×1 и 1 насос 4НКЭ-5×1 для перекачки нефтепродуктов.

Щит ЩУК. Блок N1
Схема соединений.

Стадия	Масса	Масштаб
Р.Ч	—	б/м

Лист 1 | Листов 1

Госстрой СССР
Союзводоканалпроект
Харьковский водоканалпроект

Инв. N подл.	Подпись и дата	Взам. инв. N	Инв. N дубл.	Подпись и дата

Панель (вид сзади)

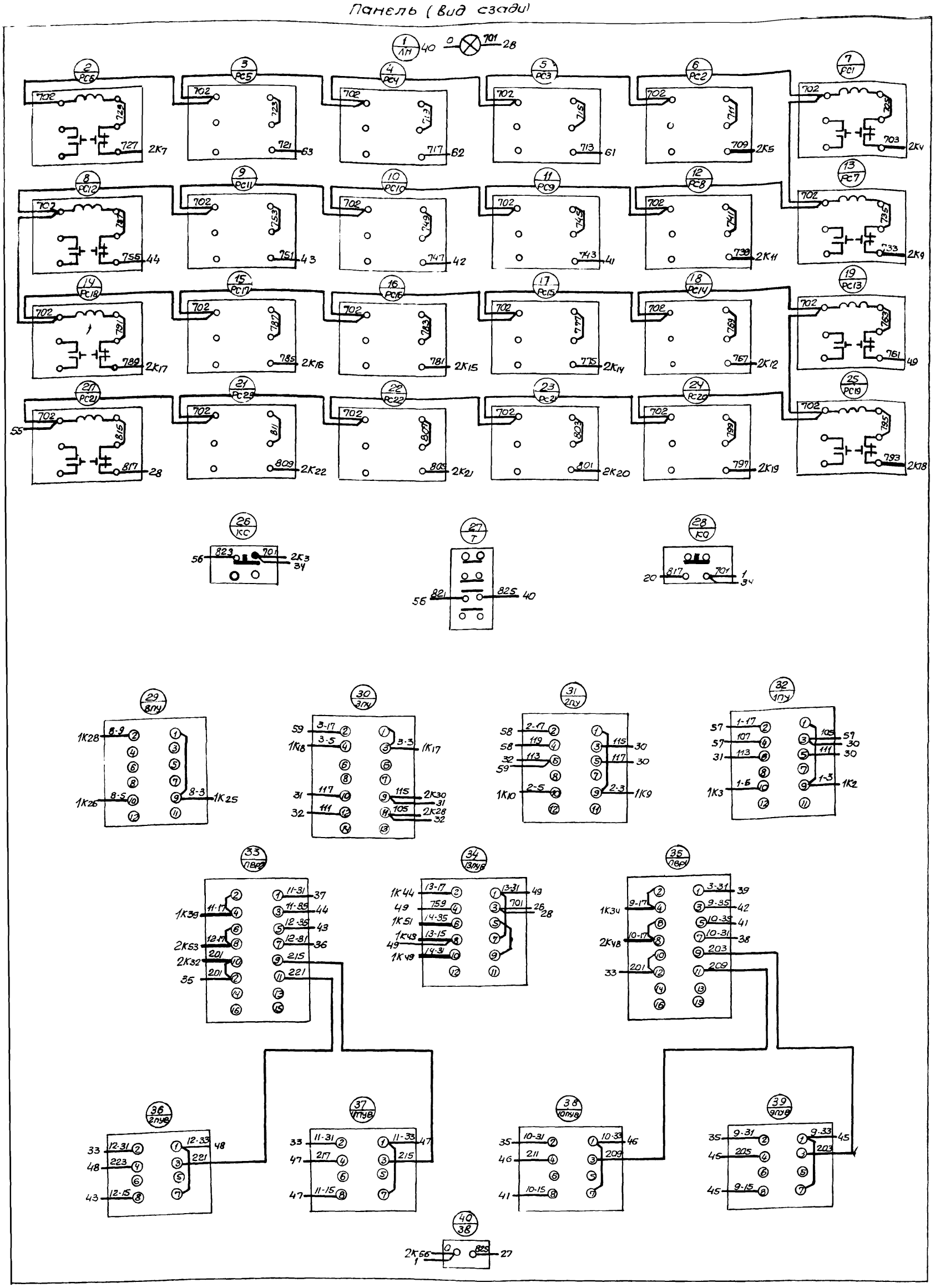

Данный чертеж рассматривать совместно с чертежами ЭА-7,8

Изм.	Лист	N докум.	Подпись	Дата
Разраб.		Песаховин		
Провер.		Лозовская		
Рук. гру		Шпундак		
Нач. отд		Фролов		

Типовой проект 902-2-148 Альбом 4

Насосная станция при нефтепроводах на 2 насоса 8НК9-5х1 и 1 насос 4НК9-5х1 для перекачки нефтепродуктов

Щит ЩУК. Блок N 2. Схема соединений.

ЭА-6

Стадия	Масса	Масштаб
Р.Ч		б/п

Лист 1 | Листов 3

Госстрой СССР Союзводоканалниипроект Харьковский Водоканалпроект

Инв. N подл. | Подпись и дата | Инв. N дубл. | Взам. инв. N | Подпись и дата

Правая боковая рама

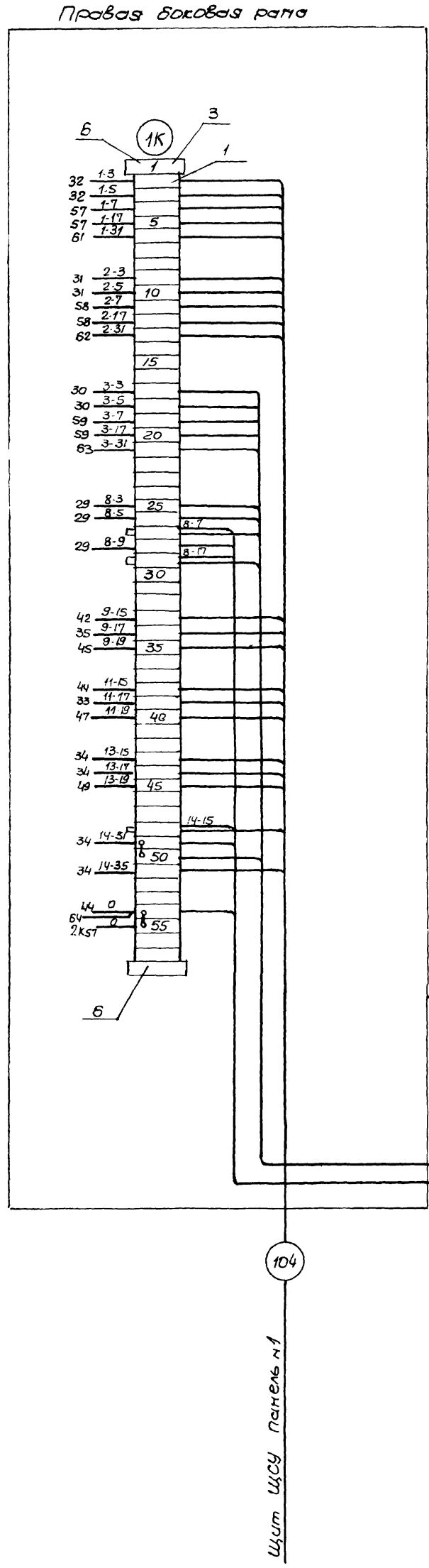

Левая боковая рама

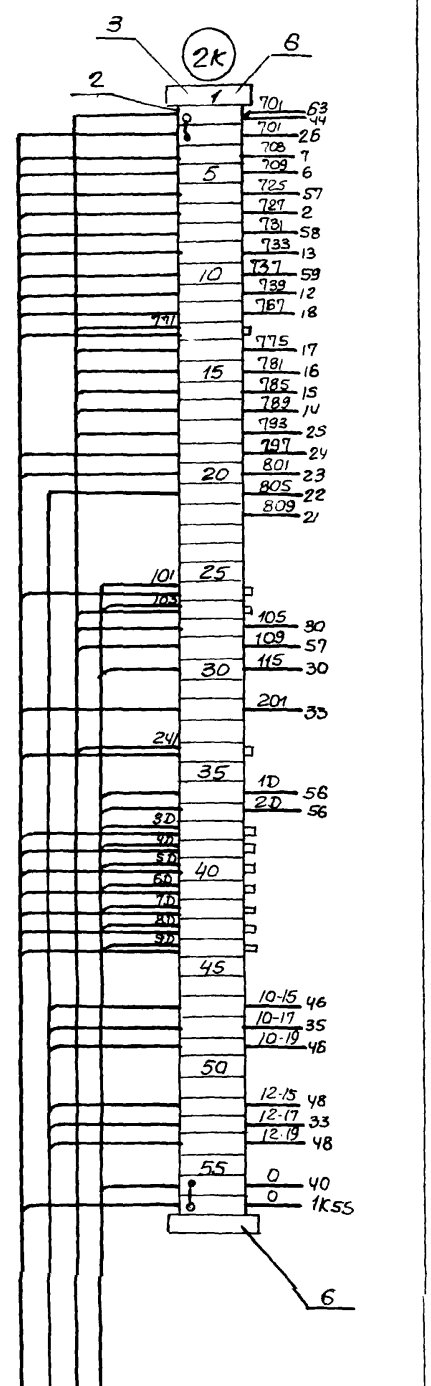

Данный чертеж рассматривать совместно с чертежами ЭА-6,8

Таблица состава клеммников

Обозначение клеммника	Количество изделий, входящих в клеммник			
	рейки зажимов	зажимы коммутацион.		колодок маркир.
	РЗ-32	ЗК-Н	ЗК-П	КМ-4
1К	2	52	4	2
2К	2	52	4	2

Изм.	Лист	N докум.	Подпись	Дата
Разраб.	Пейсахович			
Проверил	Лозовская			
Рук. гр.	Шмундак			
Нач. отд.	Фоалов			

Типовой проект 902-2-148 Альбом 4

Насосная станция при нефтеловушках на 2 насоса 5НКЭ-5х1 и 1 насос 4НКЭ-5х1 для перекачки нефтепродуктов.

Щит ЦУК. Блок №2 Схема соединений

ЭА-7

Стадия	Масса	Масштаб
Р.Ч		б/п

Лист 2 | Листов 3

Госстрой СССР Союзводоканалниипроект Харьковский Водоканалпроект

Инв. N подл. | Подпись и дата | Взам. инв. N | Инв. N дубл. | Подпись и дата

Рама поворотная (Вид спереди)

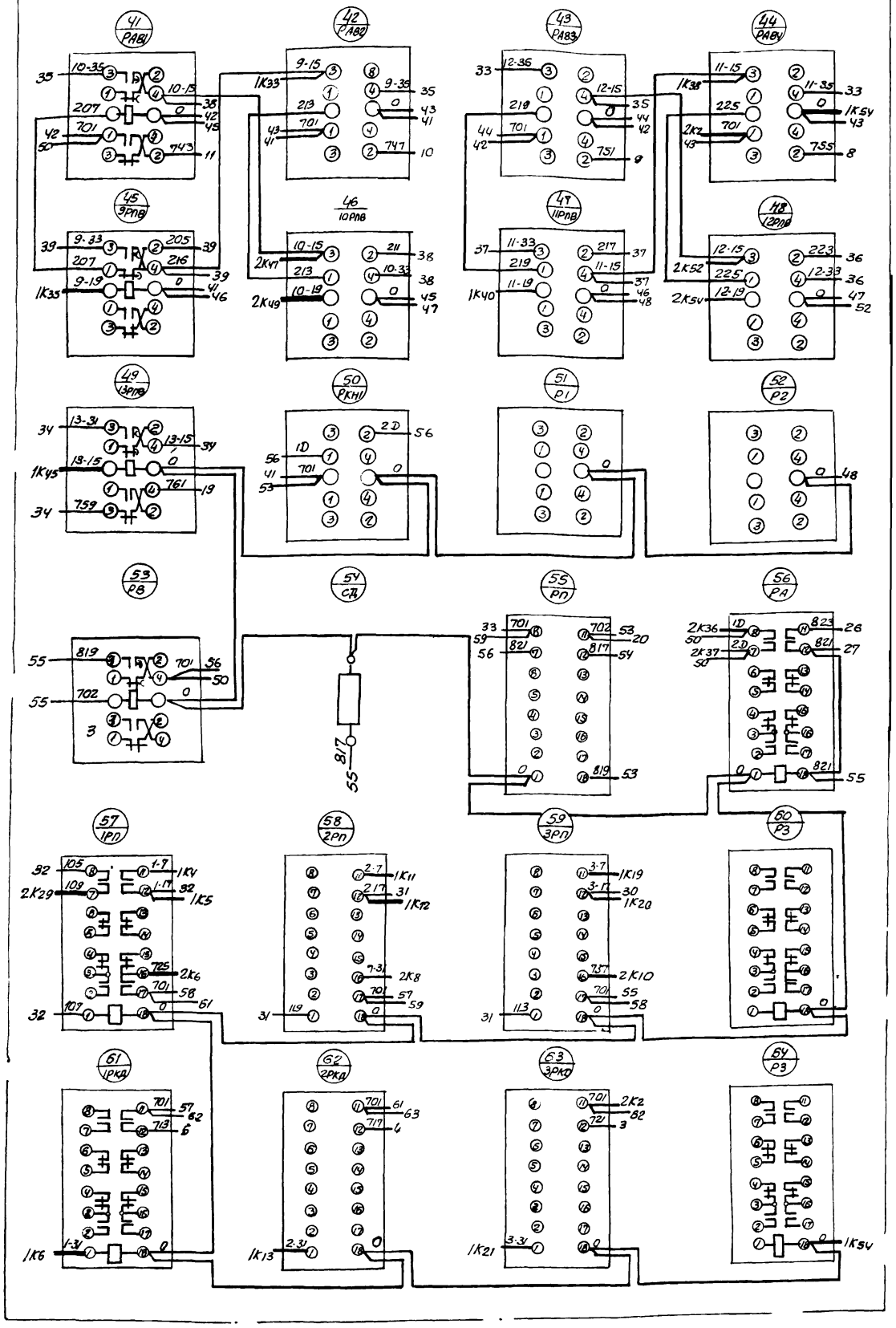

Примечания:

1. Общий вид щита см. чертеж ЭА-4.
2. Данная схема составлена на основании чертежей альбома 3 ЭО-5, 6, 7, 8, 9.
3. В маркировке аппаратуры в числителе указан порядковый номер аппаратуры по монтажной схеме, в знаменателе ее обозначение по электрической схеме.
4. Над отрезками линий у контактов всех аппаратов указана маркировка цепей, на торцах линий - встречные адреса соединений.
5. Данный чертеж рассматривать совместно с чертежами ЭА-6, 7.

Спецификация монтажных материалов

позиция	Наименование и техническая характеристика	тип	кол-во	N установочного чертежа	Примечание
1	Зажим коммутационный	ЗК-Н	104		
2	Зажим коммутационный	ЗК-П	8		
3	Рейка зажимов	РЗ-32	4		
4	Провод ПВ 1×1.5 ГОСТ 6323-62		450 м		
5	Провод ПГВ 1×1.5 ГОСТ 6323-62		150 м		
6	Колодка маркировочная	КМ-4	4		
–	Оконцеватель	КМ	160		
–	Оконцеватель изоляционный	ОИ-2.5	400		
–	Манжетка маркировочн	ММ	400		

Изм	Лист	N докум.	Подпись	Дата
Разраб.		Пейсахович	Пейсах	
Проверил		Лозовская	Лозов	
Руковод		Шмундак	Шмундак	
Нач. отд		Фролов		

Типовой проект 902-2-148 Альбом 4

Насосная станция при нефтеловушках на 2 насоса 5НКЭ-5×1 1 насос 4НКЭ-5×1 для перекачки нефтепродуктов

Щит ЩУК. Блок N 2 Схема соединений

ЭА-8

Стадия	Масса	Масштаб
Р.Ч		б/м

Лист 3 | Листов 3

Госстрой СССР Союзводоканалниипроект Харьковский Водоканалпроект

Инв. N подл. | Подпись и дата | Взам. инв. | Инв. N дубл. | Подпись и дата

ЭА-3С0/2
Листов 2 Лист 1

Заказная спецификация электроаппаратуры

NN п/п	Общесоюзный шифр изделия	Наименование и характеристика	Тип	Единица измерения	Количество по проекту	Фактически требуется изделий (заполняется стройкой)	Завод-изготовитель или поставщик	Стоимость по смете в руб. Единицы	Стоимость по смете в руб. Общая	Примечание
1	2	3	4	5	6	7	8	9	10	11
51		Арматура для сигнальных ламп с колпачком, молочного цвета, 220в.	СС-3	шт	1		Завод „Электробытремонт" г. Тростянец			
52		Кнопочный пост управления с черным толкателем без надписи.	ПКЕ-112-1	-"-	2		Завод „Реостат" г. Великие Луки.			
53		Переключатель кулачковый универсальный с револьверной рукояткой без надписи.	ПКУ-3-12-ф 4030	-"-	1		Электротехнический з-д г. Ташкент			
54		—"—	ПКУ-3-12-с 4028	-"-	2		—"—			
55		—"— с надписью 42.	ПКУ-3-12-с 3033	-"-	3		—"—			
56		—"— без надписи	ПКУ-3-12-№ 3021.	-"-	1		—"—			
57		—"—	ПКУ-3-12 с 2045	-"-	4		—"—			
58		Переключатель мгновенного действия.	ТВ1-2	"	5		Беловский завод „Кузбассрадио"			
59		Реле времени пневматическое ~220в, 50гц.	РВП-2121	"	6		Харьковский электроаппаратный завод			
60		—"—	РВП-2122	"	7		—"—			

ЭА-3С0/2
Листов 2 Лист 2

	Наименование и характеристика	Тип	Единица измерения	Количество по проекту	Фактически требуется изделий	Завод-изготовитель или поставщик	Стоимость по смете в руб. Единицы	Стоимость по смете в руб. Общая	Примечание
3	3	4	5	6	7	8	9	10	11
61	Реле промежуточное 220в переменного тока, 2 замыкающих +2 размыкающих +2 переключающих контакта, закрытого исполнения с передним присоединением проводов.	ПЭ-21	шт.	17		Киевский завод реле автоматики			
62	Реле указательное с 1 замыкающим +1 размыкающим контактом с утопленным монтажом.	РУ-21/0.5	-"-	24		Чебоксарский электроаппаратный завод.			
63	Резистор 100вт, 470ом.	ПЭВР-100	-"-	1		Завод сопротивлений г. Ядагир.			
64	Предохранитель трубчатый, 250в, 2а.	ПТ	-"-	1		ПО 3 треста „Севзапмонтажавтоматика" г. Ленинград.			
65	Звонок переменного тока ~220в.	ЗВП-220	-"-	1		Завод „Электродвигатель" г. Могилев.			

Инв.№ подл. | Подпись и дата | Взам. инв.№ | Инв.№ дубл. | Подпись и дата

Изм.	Лист	№ док.	Подпись	Дата
Разработ.		Позовская		
Проверил		Прохореев		
Руковод.		Обозная		
Нач. отд.		Фролов		

Типовой проект 902-2-148 Альбом 4.

Насосная станция при нефтеловушках на 2 насоса 5НМЗ-5х1 и 1 насос НК-5-19 для перекачки нефтепродуктов.

Заказная спецификация электроаппаратуры.

ЭА-9

Стадия	Масса	Масшт.
Р.Ч		б/м.

Лист 1 Листов 1

Госстрой СССР Союзводоканалниипроект Харьковский Водоканалпроект

gost.e-ecolog.ru