ТИПОВЫЕ КОНСТРУКЦИИ, ИЗДЕЛИЯ И УЗЛЫ ЗДАНИЙ И СООРУЖЕНИЙ

СЕРИЯ 3.503.1-64

УСТОИ АВТОДОРОЖНЫХ МОСТОВ СТОЛБЧАТЫЕ ИЗ ЖЕЛЕЗОБЕТОННЫХ СТОЛБОВ ДИАМЕТРОМ 0,8 м С БЕСПЛИТНЫМИ ФУНДАМЕНТАМИ ПОД ПРОЛЕТНЫЕ СТРОЕНИЯ ДЛИНОЙ ОТ 12 ДО 33 м

ВЫПУСК 1

КОНСТРУКЦИИ КРАЙНИХ ОПОР

РАБОЧИЕ ЧЕРТЕЖИ

gost.e-ecolog.ru

ТИПОВЫЕ КОНСТРУКЦИИ, ИЗДЕЛИЯ И УЗЛЫ ЗДАНИЙ И СООРУЖЕНИЙ

СЕРИЯ 3.503.1-64

УСТОИ АВТОДОРОЖНЫХ МОСТОВ СТОЛБЧАТЫЕ ИЗ ЖЕЛЕЗОБЕТОННЫХ СТОЛБОВ ДИАМЕТРОМ 0,8 м С БЕСПЛИТНЫМИ ФУНДАМЕНТАМИ ПОД ПРОЛЕТНЫЕ СТРОЕНИЯ ДЛИНОЙ ОТ 12 ДО 33 м

ВЫПУСК 1

КОНСТРУКЦИИ КРАЙНИХ ОПОР

РАБОЧИЕ ЧЕРТЕЖИ

РАЗРАБОТАНЫ
Воронежским филиалом Гипродорнии
Главный инженер филиала Иеблева
Главный инженер проекта Гринберг

УТВЕРЖДЕНЫ И ВВЕДЕНЫ В ДЕЙСТВИЕ
министерством автомобильных дорог РСФСР с 1 августа 1985 г.
протокол № 14 от 25 июля 1985 г.

Обозначение	Наименование	Стр.
3.503.1-64.1-00	Содержание	
3.503.1-64.1-00 ТО	Техническое описание	8
3.503.1-64.1-01	Спецификация к схеме расположения элементов устоев 10К Lш. Нн под ребристые пролетные строения с габаритами Г-6,5+2×1,0; Г-6,5+2×1,5	9
3.503.1-64.1-02	Схема расположения элементов устоев 10К Lш. Нн под ребристые пролетные строения с габаритами Г-6,5+2×1,0; Г-6,5+2×1,5	10
3.503.1-64.1-03	Спецификация к схеме расположения элементов устоев 10К Lш. Нн под ребристые пролетные строения с габаритами Г-8+2×1,0; Г-8+2×1,5	11
3.503.1-64.1-04	Схема расположения элементов устоев 10К Lш. Нн под ребристые пролетные строения с габаритами Г-8+2×1,0; Г-8+2×1,5	12
3.503.1-64.1-05	Спецификация к схеме расположения элементов устоев 20К Lш. Нн под ребристые пролетные строения с габаритами Г-6,5+2×1,0; Г-6,5+2×1,5	13
3.503.1-64.1-06	Схема расположения элементов устоев 20К Lш. Нн под ребристые пролетные строения с габаритами Г-6,5+2×1,0; Г-6,5+2×1,5	14
3.503.1-64.1-07	Спецификация к схеме расположения элементов устоев 20К Lш. Нн под ребристые пролетные строения с габаритами Г-8+2×1,0; Г-8+2×1,5	15
3.503.1-64.1-08	Схема расположения элементов устоев 20К Lш. Нн под ребристые пролетные строения с габаритами Г-8+2×1,0; Г-8+2×1,5	16
3.503.1-64.1-09	Спецификация к схеме расположения элементов устоев 20К Lш. Нн под ребристые пролетные строения с габаритом Г-10+2×1,0	17
3.503.1-64.1-10	Схема расположения элементов устоев 20К Lш. Нн под ребристые пролетные строения с габаритом Г-10+2×1,0	18
3.503.1-64.1-11	Спецификация к схеме расположения элементов устоев 20К Lш. Нн под ребристые пролетные строения с габаритами Г-10+2×1,5; Г-11,5+2×1,5	19,20
3.503.1-64.1-12	Схема расположения элементов устоев 20К Lш. Нн под ребристые пролетные строения с габаритами Г-10+12×1,5; Г-11,5+2×1,5	21
3.503.1-64.1-13	Спецификация к схеме расположения элементов устоев 20К Lш. Нн под плитные пролетные строения с габаритами Г-6,5+2×1,0; Г-6,5+2×1,5	22
3.503.1-64.1-14	Схема расположения элементов устоев 20К Lш. Нн под плитные пролетные	

			3.503.1-64.1-00
Нач. отд.	Шапиро		Содержание
Н. контр.	Семенкин		Стадия: Р; Лист: 1; Листов: 6
Гл. инж. пр.	Гринберг		Воронежский филиал ГИПРОДОРНИИ
Рук. гр.	Склярова		
Инженер	Прокаева		

Копировал: Киф

Формат А3

Обозначение	Наименование	Стр.
	строения с габаритами Г-6,5+2×1,0; Г-6,5+2×1,5	23
3.503.1-64.1-15	Спецификация к схеме расположения элементов устоев 20К Lш. Нн под плитные пролетные строения с габаритами Г-8+2×1,0; Г-8+2×1,5; Г-10+2×1,0	24
3.503.1-64.1-16	Схема расположения элементов устоев 20К Lш. Нн под плитные пролетные строения с габаритами Г-8+2×1,0; Г-8+2×1,5; Г-10+2×1,0	25
3.503.1-64.1-17	Спецификация к схеме расположения элементов устоев 20К Lш. Нн под плитные пролетные строения с габаритами Г-10+2×1,5; Г-11,5+2×1,5	26
3.503.1-64.1-18	Схема расположения элементов устоев 20К Lш. Нн под плитные пролетные строения с габаритами Г-10+12×1,5; Г-11,5+2×1,5	27
3.503.1-64.1-19	Спецификация к схеме расположения устоев 30КВ Lш. Нн под ребристые пролетные строения длиной 12-24м с габаритами Г-6,5+2×1,0; Г-6,5+2×1,5	28
3.503.1-64.1-20	Схема расположения элементов устоев 30КВ Lш. Нн под ребристые пролетные строения с габаритами Г-6,5+2×1,0; Г-6,5+2×1,5	29
3.503.1-64.1-21	Спецификация к схеме расположения элементов устоев 30КВ Lш. Нн под ребристые пролетные строения длиной 33 м с габаритами Г-6,5+2×1,0; Г-6,5+2×1,5	30
3.503.1-64.1-22	Схема расположения элементов устоев 30КВ Lш.Нн под ребристые пролетные строения длиной 33м с габаритами Г-6,5+2×1,0; Г-6,5+2×1,5	31
3.503.1-64.1-23	Спецификация к схеме расположения элементов устоев 30КВ Lш Нн под ребристые пролетные строения с габаритами Г-8+2×1,0; Г-8+2×1,5	32
3.503.1-64.1-24	Схема расположения элементов устоев 30КВ Lш.Нн под ребристые пролетные строения длиной 12-24 м с габаритами Г-8+2×1,0; Г-8+2×1,5	33
3.503.1-64.1-25	Спецификация к схеме расположения элементов устоев 30КВ Lш.Нн под ребристые пролетные строения длиной 33 м с габаритами Г-8+2×1,0; Г-8+2×1,5	34
3.503.1-64.1-26	Схема расположения элементов устоев 30КВ Lш.Нн под ребристые пролетные строения длиной 33м с габаритами Г-8+2×1,0; Г-8+2×1,5	35
3.503.1-64.1-27	Спецификация к схеме расположения элементов устоев 30КВ Lш. Нн под ребристые пролетные строения длиной 12-24 м с габаритом Г-10+2×1,0	36

Копировал: Ким- Формат А3

Обозначение	Наименование	Стр.
3.503.1-64.1-28	Схема расположения элементов устоев 30КВ Lш.Нн под ребристые пролетные строения длиной 12-24 м с габаритом Г-10+2×1,0	37
3.503.1-64.1-29	Схема расположения элементов устоев 30КВ Lш Нн под ребристые пролетные строения длиной 33 м с габаритом Г-10+2×1,0	38
3.503.1-64.1-30	Спецификация к схеме расположения элементов устоев 30КВ Lш Нн под ребристые пролетные строения длиной 12 м-14 м с габаритами Г-10+2×1,5; Г-11,5+2×1,5	39
3.503.1-64.1-31	Схема расположения элементов устоев 30КВ Lш. Нн под ребристые пролетные строения длиной 12-24 м с габаритами Г-10+2×1,5; Г-11,5+2×1,5	40
3.503.1-64.1-32	Спецификация к схеме расположения элементов устоев 30КВ Lш.Нн под ребристые пролетные строения длиной 33 м с габаритами Г-10+2×1,5; Г-11,5+2×1,5	41
3.503.1-64.1-33	Схема расположения элементов устоев 30КВ Lш Нн под ребристые пролетные строения длиной 33 м с габаритами Г-10+2×1,5; Г-11,5+2×1,5	42
3.503.1-64.1-34	Спецификация к схеме расположения элементов устоев 30КВ Lш. Нн под плитные пролетные строения с габаритами Г-6,5+2×1,0; Г-6,5+2×1,5	43
3.503.1-64.1-35	Схема расположение элементов устоев 30КВ Lш. Нн под плитные пролетные строения с габаритами Г-6,5+2×1,0; Г-6,5+2×1,5	44
3.503.1-64.1-36	Спецификация к схеме расположения элементов устоев 30КВ Lш. Нн под плитные пролетные строения с габаритами Г-8+2×1,0; Г-8+2×1,5; Г-10+2×1,0	45
3.503.1-64.1-37	Схема расположения элементов устоев 30КВ Lш Нн под плитные пролетные строения с габаритами Г-8+2×1,0; Г-8+2×1,5; Г-10+2×1,0.	46
3.503.1-64.1-38	Спецификация к схеме расположения элементов устоев 30КВ Lш.Нн под плитные строения с габаритами Г-10+2×1,5; Г-11,5+2×1,5.	47
3.503.1-64.1-39	Схема расположения элементов устоев 30КВ Lш. Нн под плитные пролетные строения с габаритами Г-10+2×1,5; Г-11,5+2×1,5.	48
3.503.1-64.1-40	Спецификация к схеме расположения элементов устоев 30КН Lш.Нн под ребристые пролетные строения длиной 12-24 м с габаритами Г-6,5+2×1,0; Г-6,5+2×1,5	49
3.503.1-64.1-41	Схема расположения элементов устоев 30КН Lш. Нн под ребристые пролетные строения длиной 12-24 м с габаритами Г-6,5+2×1,0; Г-6,5+2×1,5	50

Обозначение	Наименование	Стр.
3.503.1-64.1 42	Спецификация к схеме расположения элементов устоев 30КН Lш. Нн под ребристые пролетные строения длиной 33 и с габаритами Г-6,5+2×1,0; Г-6,5+2×1,5	51
3.503.1-64.1-43	Схема расположения элементов устоев 30КН Lш. Нн под ребристые пролетные строения длиной 33 м с габаритами Г-6,5+2×1,0; Г-6,5+2×1,5	52
3.503.1-64.1-44	Спецификация к схеме расположения элементов устоев 30КН Lш. Нн под ребристые пролетные строения длиной 12-24м с габаритами Г-8+2×1,0; Г-8+2×1,5	53
3.503 1-64.1-45	Схема расположения элементов устоев 30КН Lш. Нн под ребристые пролетные строения длиной 12-24м с габаритами Г-8+2×1,0; Г-8+2×1,5	54
3.503.1-64.1-46	Спецификация к схеме расположения элементов устоев 30КН Lш. Нн под ребристые пролетные строения длиной 33м с габаритами Г-8+2×1,0; Г-8+2×1,5	55
3.503.1-64.1-47	Схема расположения элементов устоев 30КН Lш. Нн под ребристые пролетные строения длиной 33 м с габаритами Г-8+2×1,0; Г-8+2×1,5	56
3.503.1-64 1-48	Спецификация к схеме расположения элементов устоев 30КН Lш. Нн под ребристые пролетные строения длиной 12-24м с габаритом Г-10+2×1,0	57
3.503.1-64.1-49	Схема расположения элементов устоев 30КН Lш. Нн под ребристые пролетные строения длиной 12-24 м с габаритом Г-10+2×1,0	58
3.503.1-64.1-50	Схема расположения элементов устоев 30КН Lш. Нн под ребристые пролетные строения длиной 33 м с габаритом Г-10+2×1,0	59
3.503.1-64.1-51	Спецификация к схеме расположения элементов устоев 30КН Lш. Нн под ребристые пролетные строения длиной 12-24 м с габаритами Г-10+2×1,5; Г-11.5+2×1,5	60
3.503.1-64.1-52	Схема расположения элементов устоев 30КН Lш. Нн под ребристые пролетные строения длиной 12-24м с габаритами Г-10+2×1,5; Г-11,5+2×1,5	61
3.503.1-64.1-53	Спецификация к схеме расположения элементов устоев 30КН Lш. Нн под ребристые пролетные строения длиной 33м с габаритами Г-10+2×1,5; Г-11,5+2×1,5	62
3.503.1-64.1-54	Схема расположения элементов устоев 30КН Lш. Нн под ребристые пролетные строения длиной 33м с габаритами Г-10+2×1,5; Г-11,5+2×1,5	63
3.503.1-64.1-55	Спецификация к схеме расположения элементов устоев 30КН Lш. Нн под плитные пролетные строения с габаритами Г-6,5+2×1,0; Г-6,5+2×1,5	64

Инв. № подл. | Подпись и дата | Взам. инв. №

Обозначение	Наименование	Стр.
3.503.1-64.1-56	Схема расположения элементов устоев 30КН Lш. Нн под плитные пролетные строения с габаритами Г-6,5+2×1,0; Г-6,5+2×1,5	65
3.503.1-64.1-57	Спецификация к схеме расположения элементов устоев 30КН Lш. Нн под плитные пролетные строения с габаритами Г-8+2×1,0; Г-8+2×1,5; Г-10+2×1,0	66
3.503.1-64.1-58	Схема расположения элементов устоев 30КН Lш. Нн под плитные пролетные строения с габаритами Г-8+2×1,0; Г-8+2×1,5; Г-10+2×1,0	67
3.503.1-64.1-59	Спецификация к схеме расположения элементов устоев 30КН Lш. Нн под плитные пролетные строения с габаритами Г-10+2×1,5; Г-11,5+2×1,5	68
3.503.1-64.1-60	Схема расположения элементов устоев 30КН Lш. Нн под плитные пролетные строения с габаритами Г-10+2×1,5; Г-11,5+2×1,5	69
3.503.1-64.1-61	Спецификация к схеме расположения элементов устоев 40К Lш. Нн под ребристые пролетные строения с габаритами Г-6,5+2×1,0; Г-6,5+2×1,5	70
3.503.1-64.1-62	Схема расположения элементов устоев 40К Lш. Нн под ребристые пролетные строения с габаритами Г-6,5+2×1,0; Г-6,5+2×1,5	71
3.503.1-64.1-63	Спецификация к схеме расположения элементов устоев 40К Lш. Нн под ребристые пролетные строения с габаритами Г-8+2×1,0; Г-8+2×1,5; Г-10+2×1,0	72
3.503.1-64.1-64	Схема расположения элементов устоев 40К Lш. Нн под ребристые пролетные строения с габаритами Г-8+2×1,0; Г-8+2×1,5; Г-10+2×1,0	73
3.503.1-64.1-65	Спецификация к схеме расположения элементов устоев 40К Lш. Нн под ребристые пролетные строения с габаритами Г-10+2×1,5; Г-11,5+2×1,5	74
3.503.1-64.1-66	Схема расположения элементов устоев 40К Lш. Нн под ребристые пролетные строения с габаритами Г-10+2×1,5; Г-11,5+2×1,5	75
3.503.1-64.1-67	Спецификация к схеме расположения подферменников и опорных частей под ребристые пролетные строения	76
3.503.1-64.1-68	Схема расположения подферменников и опорных частей под ребристые пролетные строения	77
3.503.1-64.1-69	Спецификация к схеме расположения опорных частей под плитные пролетные строения	78
3.503.1-64.1-70	Схема расположения опорных частей под плитные пролетные строения	79
3.503.1-64.1-71	Свая-столб буроопускная ССБ 8. Lф-п	80
3.503.1-64.1-72	Свая буронабивная СБН 12. Lф-п	81

Копировал: [illegible] Формат А3

Обозначение	Наименование	Стр.
3.503.1-64.1 ; 73	Свая буронабивная СБН 12.Lф-п Сборочный чертеж	82
3.503.1-64.1-74	Свая буронабивная СБН 12.Lф-п с оголовком стаканного типа под вертикальный столб	83
3.503.1-64.1-75	Свая буронабивная СБН 12.Lф-п с оголовком стаканного типа под вертикальный столб Сборочный чертеж	84
3.503.1-64.1-76	Свая буронабивная СБН 12.Lф-п с оголовком стаканного типа под наклонный столб	85
3.503.1-64.1-77	Свая буронабивная СБН 12.Lф-п с оголовком стаканного типа под наклонный столб Сборочный чертеж	86
3.503.1-64.1-78	Свая буронабивная СБН 15.Lф-п	87
3.503.1-64.1-79	Свая буронабивная СБН 15.Lф-п Сборочный чертеж	88
3.503.1-64.1-80	Свая буронабивная СБН 15.Lф-п с оголовком стаканного типа	89, 90
3.503.1-64.1-81	Свая буронабивная СБН 15.Lф-п с оголовком стаканного типа. Сборочный чертеж	91, 92
3.503.1-64.1-82	Свая буронабивная СБН 17.Lф-п	93
3.503.1-64.1-83	Свая буронабивная СБН 17.Lф-п Сборочный чертеж	94
3.503.1-64.1-84	Свая буронабивная СБН 17.Lф-п с оголовком стаканного типа	95
3.503.1-64.1-85	Свая буронабивная СБН 17.Lф-п с оголовком стаканного типа. Сборочный чертеж	96
3.503.1-64.1-86	Узел 1а. Сопряжение надфундаментной и фундаментной части столба. Сварной стык	97, 98
3.503.1-64.1-87	Узел 1б. Сопряжение надфундаментной и фундаментной части столба. Стаканный стык	99
3.503.1-64.1-88	Узел 2. Сопряжение столба с ригелем	100
3.503.1-64.1-89	Узел 2. Сопряжение столба с ригелем. Сборочный чертеж	101
3.503.1-64.1-90	Узел 3. Сопряжение диафрагмы со столбами	102
3.503.1-64.1-91	Узел 4. Сопряжение блоков ригеля	103
3.503.1-64.1-92	Узел 4. Сопряжение блоков ригеля. Сборочный чертеж	104 105
3.503.1-64.1-93	Узел 5. Сопряжение подбалки с ригелем и столбами	106
3.503.1-64.1-94	Узел 6. Сопряжение шкафной стенки с ригелем	107
3.503.1-64.1-95	Узел 7. Сопряжение блоков шкафной стенки	108
3.503.1-64.1-96	Подуклонка монолитная УМ1 ÷ УМ6	109
3.503.1-64.1-97	Подуклонка монолитная УМ1 ÷ УМ6. Сборочный чертеж	110
3.503.1-64.1-98	Ведомость расхода стали на сваи буронабивные СБН dф Lф-п	111, 112
3.503.1-64.1-99	Ведомость расхода стали на сваи буронабивные СБН dф. Lф-п с оголовком стаканного типа	113, 114

1. Общая часть

В выпуске 1 содержится документация, необходимая для выполнения строительно-монтажных работ непосредственно на строительной площадке. В состав настоящего выпуска включены схемы расположения элементов опор, подферменников и опорных частей; рабочие чертежи буроопускных столбов и буронабивных свай; рабочие чертежи узлов сопряжений элементов.

Указания по подбору марок опор содержатся в выпуске 0 настоящей серии. Рабочие чертежи арматурных и закладных изделий для монолитных конструкций помещены в выпуске 3 настоящей серии.

При подборе опор для местных условий строительства на схемах расположения элементов необходимо дополнительно указывать следующие данные:

- уровень расчетной поверхности грунта УРП;
- высоту насыпи $H_н$;
- высоту опоры $H_о$;
- глубину заложения столбов в грунте $H_ф$;
- длину $L_ф$, диаметр $d_ф$ фундаментной части столбов и их количество;
- расчетную максимальную продольную нагрузку на столб N_{max};
- марку бетона по морозостойкости и водонепроницаемости;
- расчетную температуру воздуха для подбора марок стали для арматурных и закладных изделий;
- конструктивные мероприятия по антикоррозийной защите элементов.

В спецификациях к схемам расположения элементов уточняется марка фундаментной части столбов и тип армирования „п" надфундаментной и фундаментной частей столбов с учетом указаний п.п. 8, 9 пояснительной записки выпуска 0.

Пояснения по маркировке типовых железобетонных изделий приведены в техническом описании выпуска 2.

2. Технические требования

При сооружении опор следует руководствоваться требованиями СНиП III-43-75, СНиП 3.02.01-83, СНиП III-15-76 и указаниями по производству работ, содержащимися в выпуске 0 настоящей серии.

Допустимое отклонение столбов от проектного положения в плане составляет в уровне верха фундаментной части столбов ±100 мм, в уровне низа ригеля ±50 мм.

Требования по изготовлению железобетонных изделий изложены в д. 3.503.1-64.2-0000000 ТО выпуска 2 настоящей серии. Условия приготовления бетона для типовых изделий предусмотрены по группе „А" в соответствии с СН 365-67.

Для устройства буронабивных свай и узлов сопряжений элементов опор применяется гидротехнический бетон по ГОСТ 4795-68 марок по прочности на сжатие М300 и М400. Условия приготовления бетона приняты по группе „Б". Для приготовления бетона используется цемент марки не ниже 400 с расходом в пределах от 260 кг/м³ до 450 кг/м³. В качестве крупного заполнителя для бетона следует применять фракционированный (не менее двух фракций) щебень с крупностью не более 40 мм и прочностью не менее 60 МПа (600 кг/см²), полученный дроблением невыветрившихся изверженных пород. Срок схватывания бетонной смеси не должен быть менее двух часов. Технические требования, относящиеся к отдельным конструктивным элементам устоев, оговорены на соответствующих рабочих чертежах выпусков 1 и 2.

Нач.отд	Шапиро			3.503.1-64.1-00 ТО		
Н.контр	Семенкин					
Гл.инж.пр.	Гринберг			Техническое описание	Стадия: Р	Лист:	Листов: 1
Рук.гр	Склярова				Воронежский филиал ГИПРОДОРНИИ	
Вед.инж	Болдинова					
Инженер	Прокаева					

Копировал

Формат А3

Марка, поз.	Обозначение	Наименование	Кол. на схему								Масса ед., кг	Примечание
			1	2	3	4	5	6	7	8		
		Блоки шкафных стенок										
1	3.503.1-64.2-2200000	БШ 45-1-22р					2	2			2200	
	-01	БШ 45-2-22р							2	2	2530	
	-06	БШ 47-1-33р	2	2							2190	
	-07	БШ 47-2-33р			2	2					2540	
2	3.503.1-30/812-250000	БШ 25-1-6р	1	1							970	
	-01	БШ 25-2-6р			1	1					1150	
	-06	БШ 35-1-6р					1	1			1370	
	-07	БШ 35-2-6р							1	1	1630	
		Блоки ригеля										
3	3.503.1-64.2-0100000	1БР 85-1	1	1	1	1	1	1	1	1	14000	
		Блоки столбов										
4	3.503.1-64.2-	БСВ 8.20-п-1	1		1		1		1		2500	
	3.503.1-64.2-	БСВ 8.40-п-1		1		1		1		1	5030	
		Фундаментная часть										
5	3.503.1-64.2	СБН $d_ф$ $L_ф$-п	1	1	1	1	1	1	1	1		

В случае устройства стаканного стыка между фундаментной и надфундаментной частью столбов используются верхние блоки столбов без обечайки.

См. техническое описание.

				3.503.1-64.1-01
Нач.отд.	Шспиро		Спецификация к схеме расположения элементов устоев ЮК $L_м$. $H_п$ под ребристые пролетные строения с габаритами Г-6,5+2×1,0(1,5)	Стадия: Р; Лист: ; Листов: 1
Н.контр.	Семенкин			Воронежский филиал ГИПРОДОРНИИ
Гл.инж.пр	Гринберг			
Рук. гр.	Склярова			
Инженер	Вачугова			

Копировал

формат А3

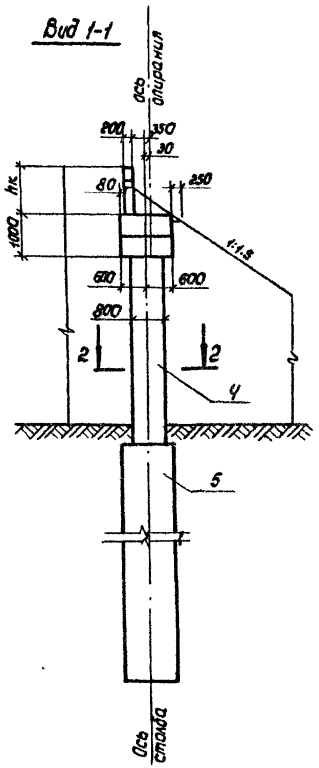

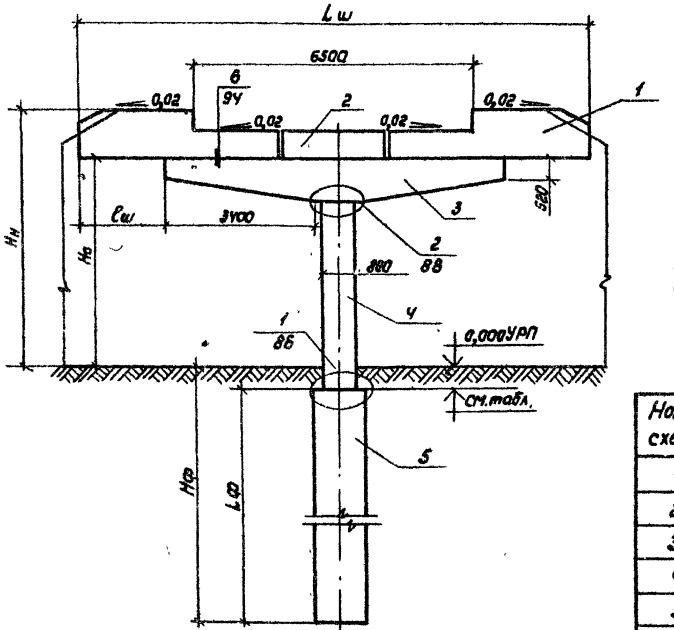

Номер схемы	Отметка нижнего торца верхнего блока столба, м.
1, 2, 5, 6	– 0,14
3, 4, 7, 8	– 0,29

Номер схемы	Марка опоры	Размеры, мм.				
		Hн	Hо	Lш	lш	hк
1	10К 120.40-1-ф	4000	2870	12000	1750	1130
2	10К 120.60-1-ф	6000	4870	12000	1750	1130
3	10К 120.40-2-ф	4000	2720	12000	1750	1280
4	10К 120.60-2-ф	6000	4720	12000	1750	1280
5	10К 125.40-1-ф	4000	2860	12500	2000	1140
6	10К 125.60-1-ф	6000	4860	12500	2000	1140
7	10К 125.40-2-ф	4000	2710	12500	2000	1290
8	10К 125.60-2-ф	6000	4710	12500	2000	1290

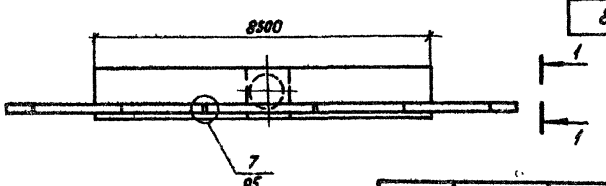



				3.503.1-64.1-02
Нач.отд.	Шапиро			Схема расположения элементов устоев 10К Lш Hн под ребристые пролетные строения с габаритами Г-6,5+2×1,0 (1,5).
Н.контр.	Семенкин			
Гл.инж.пр.	Гринберг			
Рук.гр.	Склярова			
Инженер	Вачугова			

Стадия	Лист	Листов
Р		1

Воронежский филиал ГИПРОДОРНИИ

Копировал Л.Мин

Формат А3

Марка, поз.	Обозначение	Наименование	Кол. на схему 1	2	3	4	5	6	7	8	Масса, ед., кг	Примечание
		Блоки шкафных стенок										
1	3.503.1-64.2-2100000 -01	БШ 42-1-23р	2	2							2010	
	-03	БШ 42-2-23р			2	2					2330	
	3.503.1-64.2-2200000	БШ 45-1-22р					2	2			2200	
	-01	БШ 45-2-22р							2	2	2530	
2	3.503.1-30/81.2-240000	БШ 25-1-5р	2	2			2	2			990	
	-01	БШ 25-2-5р			2	2			2	2	1170	
		Блоки ригеля										
3	3.503.1-64.2-0200000	1БР 100-1	1	1	1	1	1	1	1	1	16400	
		Блоки столбов										
4	3.503.1-64.2-	БСВ 8.20-п-1	1		1		1		1		2500	
	3.503.1-64.2-	БСВ 8.40-п-1		1		1		1		1	5030	
		Фундаментная часть										
5	3.503.1-64.1-	СБН фф.Lф-п	1	1	1	1	1	1	1	1		

В случае устройства стаканного стыка между фундаментной и надфундаментной частью столбов используются верхние блоки столбов без обечайки.

См. техническое описание.

3.503.1-64.1-03

Нач.отд.	Шапиро		Спецификация к схеме расположения элементов устоев 10К Lш Hп под ребристые пролетные строения с габаритами Г-8+2×1,0 (1,5)
Н.контр.	Семенкин		
Гл.инж.пр.	Гринберг		
Рук.гр.	Склярова		
Инженер	Бачугова		

Стадия	Лист	Листов
Р		1

Воронежский филиал ГИПРОДОРНИИ

Копировал

Формат А3

Вид 1-1

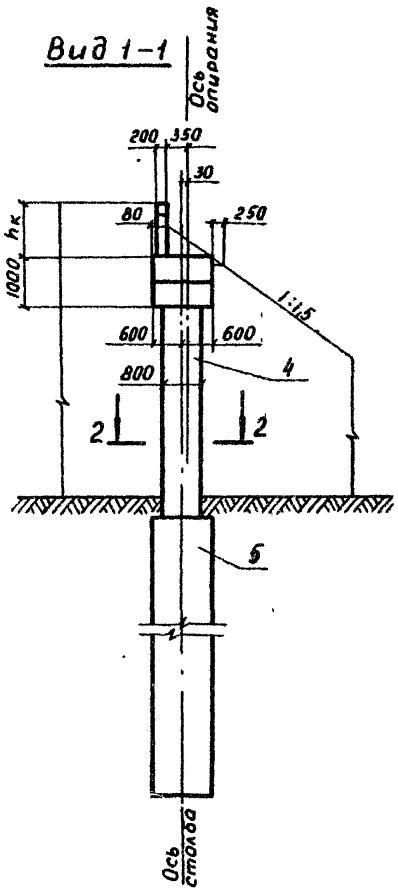

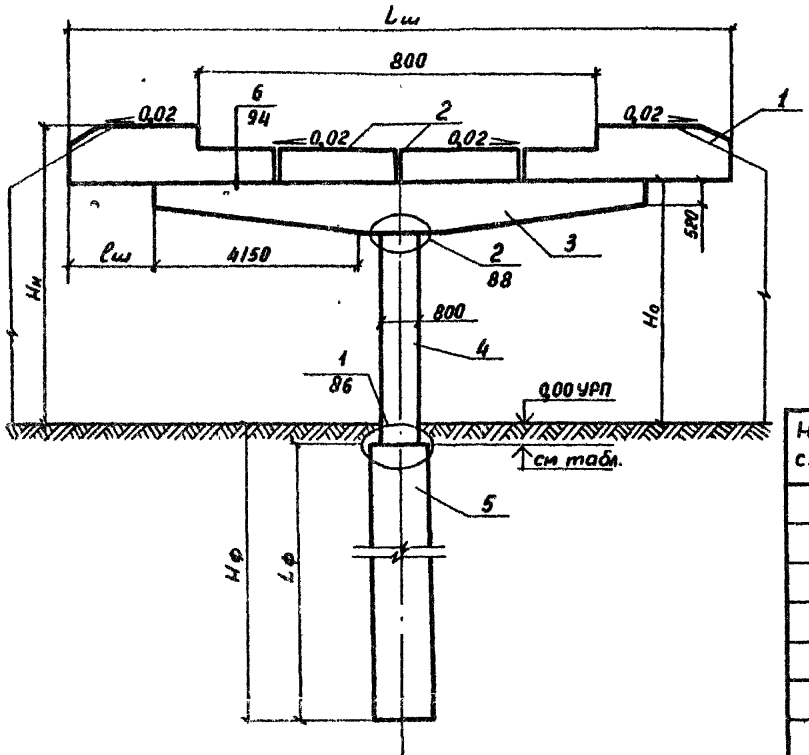

Номер схемы	Отметка нижнего торца верхнего блока стакана, м
1, 2, 5, 6	- 0,14
3, 4, 7, 8	- 0,29

Номер схемы	Марка опоры	Размеры, мм				
		Hн	Hо	Lш	lш	hк
1	10К 135.40-1-ф	4000	2860	13500	1750	1140
2	10К 135.60-1-ф	6000	4860	13500	1750	1140
3	10К 135.40-2-ф	4000	2710	13500	1750	1290
4	10К 135.60-2-ф	6000	4710	13500	1750	1290
5	10К 140.40-1-ф	4000	2860	14000	2000	1140
6	10К 140.60-1-ф	6000	4860	14000	2000	1140
7	10К 140.40-2-ф	4000	2710	14000	2000	1290
8	10К 140.60-2-ф	6000	4710	14000	2000	1290

План

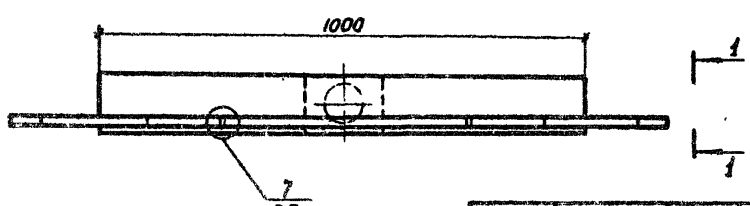

Разрез 2-2



Нач.отд.	Шапиро		
Н.контр.	Семенкин		
Гл.инж.пр.	Гринберг		
Рук.гр.	Скворова		
Инженер	Вачагова		

3.503.1-64.1-04

Схема расположения элементов устоев 10К Lш,Hн под ребристые пролетные строения с габаритами Г-8,2х1,8 (1,5)

Стадия	Лист	Листов
Р		1

Воронежский филиал ГИПРОДОРНИИ

Копировал

Формат А3

Марка, поз.	Обозначение	Наименование	Количество на схему															Масса ед., кг	Примечание
			1	2	3	4	5	6	7	8	9	10	11	12	13	14	15	16	
		Блоки шкафной стенки																	
1	3.503.1-64.2-2200000	БШ 45-1-22р									2				2				2200	
	-01	БШ 45-2-22р										2				2			2530	
	-06	БШ 47-1-33р	2				2												2190	
	-07	БШ 47-2-33р		2				2											2540	
	-08	БШ 47-3-23р											2				2		3120	
	-12	БШ 50-3-34р			2				2										2990	
	-14	БШ 52-6-25р												2				2	4620	
	-15	БШ 55-6-36р				2				2									4680	
2	3.503.1-30/81.2-250000	БШ 25-1-6р	1				1												970	
	-01	БШ 25-2-6р		1				1											1150	
	-02	БШ 25-3-6р			1				1										1400	
	3.503.1-64.2-2000000 -02	БШ 25-6-6р				1				1									1970	
	3.503.1-30/812-250000 -06	БШ 35-1-6р									1				1				1370	
	-07	БШ 35-2-6р										1				1			1630	
	-08	БШ 35-3-6р											1				1		1970	
	3.503.1-64.2-2000000 -06	БШ 35-6-6р												1				1	2800	
		Блоки ригеля																		
3	3.503.1-64.2-0300000	2БР 38-1-21	1	1			1	1			1	1			1	1			6400	
	-02	2БР 38-2-21			1				1				1				1		6400	
	-04	2БР 38-3-21				1				1				1				1	6400	
4	-01	2БР 38-1-22	1	1			1	1			1	1			1	1			6400	
	-03	2БР 38-2-22			1				1				1				1		6400	
	-05	2БР 38-3-22				1				1				1				1	6400	
		Блоки столбов																		
5	3.503.1-64.2-	БСВ 8.40-п-1	2	2	2	2					2	2	2	2					5030	
	3.503.1-64.2-	БСВ 8.60-п-1					2	2	2	2					2	2	2	2	7540	
		Фундаментная часть																		
6	3.503.1-64.1	СБН Аф.Lф-п	2	2	2	2	2	2	2	2	2	2	2	2	2	2	2	2		

В случае устройства стаканного стыка между фундаментной и надфундаментной частью столбов используют верхние блоки столбов без обечайки.

См. техническое описание.

Нач.отд.	Шапиро		3.503.1-64.1-05
Н.контр.	Семенкин		Спецификация к схеме расположения элементов устоев 20К Lн.Нн под ребристые пролетные строения с габаритами Г-6,5+2×1,0; Г-6,5+2×1,5
Гл.инж.пр.	Гринберг		Стадия: Р; Лист: ; Листов: 1
Рук.груп.	Склярова		Воронежский филиал ГИПРОДОРНИИ
Инженер	Страшникова		

Копировал [illegible] формат А3

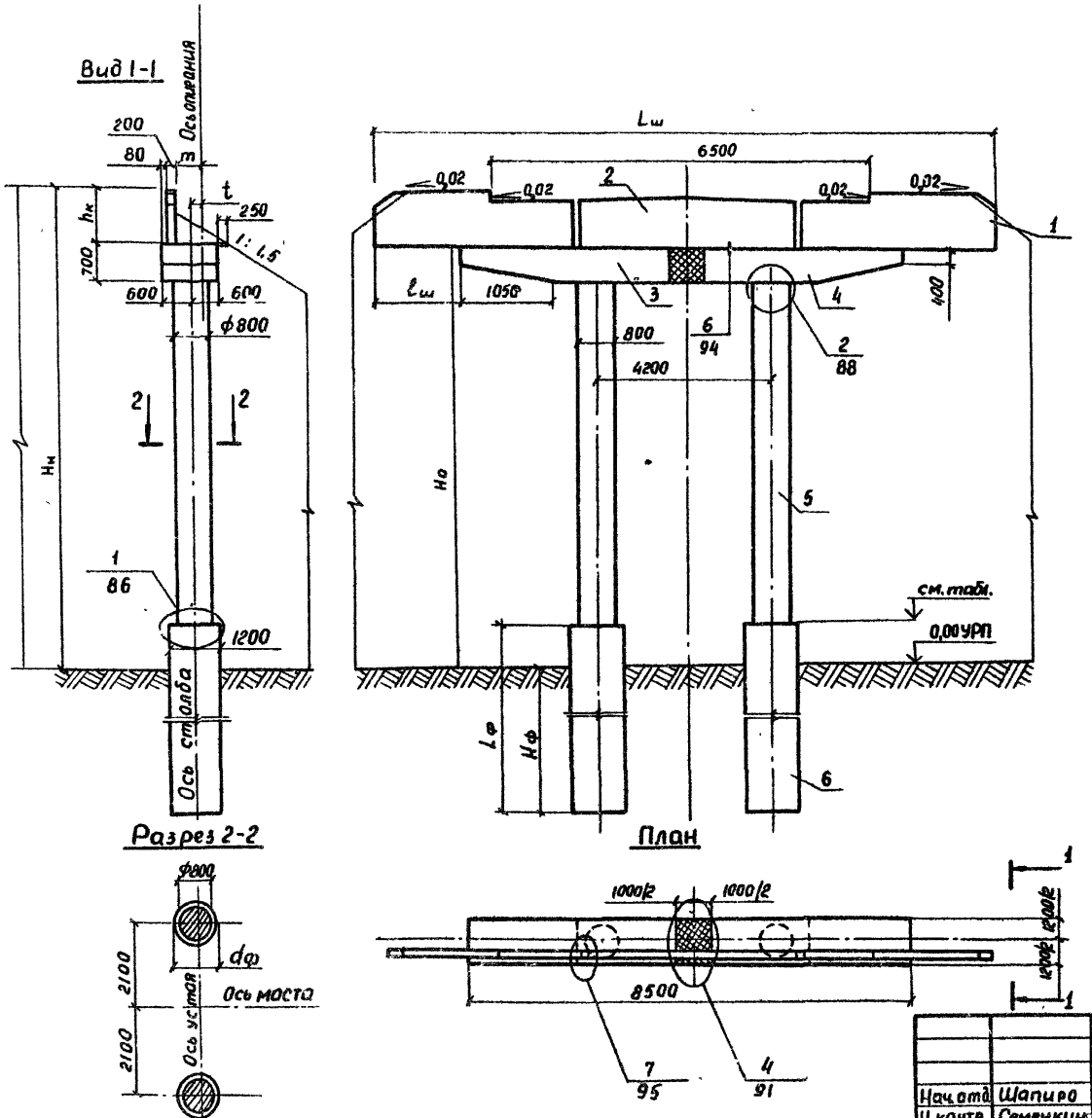

Номер схемы	Отметка нижнего торца верхнего блока столба, м
1, 5, 9, 13	+ 0,17
2, 6, 10, 14	+ 0,02
3, 7, 11, 15	- 0,19
4, 8, 12, 16	- 0,68

Номер схемы	Марка устоев	Размеры, мм						
		Нн	Но	Lш	lш	m	hк	t
1	20К 120.60 - 1 - ф	6000	4870	12000	1750	350	1130	30
2	20К 120.60 - 2 - ф	6000	4720	12000	1750	350	1280	30
3	20К 125.60 - 3 - ф	6000	4510	12500	2000	350	1490	30
4	20К 135.60 - 6 - ф	6000	4020	13500	2500	450	1980	130
5	20К 120.80 - 1 - ф	8000	6870	12000	1750	350	1130	30
6	20К 120.80 - 2 - ф	8000	6720	12000	1750	350	1280	30
7	20К 125.80 - 3 - ф	8000	6510	12500	2000	350	1498	30
8	20К 135.80 - 6 - ф	8000	6020	13500	2500	450	1980	130
9	20К 125.60 - 1 - ф	6000	4860	12500	2000	350	1140	30
10	20К 125.60 - 2 - ф	6000	4710	12500	2000	350	1290	30
11	20К 130.60 - 3 - ф	6000	4510	13000	2250	350	1490	30
12	20К 140.60 - 6 - ф	6000	4010	14000	2750	450	1990	130
13	20К 125.80 - 1 - ф	8000	6860	12500	2000	350	1140	30
14	20К 125.80 - 2 - ф	8000	6710	12500	2000	350	1290	30
15	20К 130.80 - 3 - ф	8000	6510	13000	2250	350	1490	30
16	20К 140.80 - 6 - ф	8000	6010	14000	2750	450	1990	130

Нач.отд	Шапиро	
Н.контр.	Семенкин	
Гл.инж.	Гринберг	
Рук.гр.	Склярова	
Инженер	Степанчикова	

3.503.1-64.1-06

Схема расположения элементов устоев 20К $L_ш H_н$ под ребристые пролетные строения с гасиритами Г-6,5+2×1,0; Г-6,5+2×1,5

Стадия	Лист	Листов
Р		1

Воронежский филиал ГИПРОДОРНИИ

Инв. № подл. | Подпись и дата | Взам. инв. №

Марка, поз.	Обозначение	Наименование	Количество на схему																Масса ед., кг	Примечание
			1	2	3	4	5	6	7	8	9	10	11	12	13	14	15	16		
		Блоки шкафных стенок																		
1	3.503.1-64.2-2100000 -01	БШ 42-1-23р	2				2												2010	
	-03	БШ 42-2-23р		2				2											2330	
	3.503.1-64.2-2200000	БШ 45-1-22р									2				2				2200	
	-01	БШ 45-2-22р										2				2			2530	
	-03	БШ 45-3-24р			2				2										2870	
	-08	БШ 47-3-23р											2				2		3120	
	-11	БШ 47-6-25р				2				2									2740	
	-14	БШ 52-6-25р												2				2	4620	
2	3.503.1-30181.2-240000	БШ 25-1-5р	2				2				2				2				1990	
	-01	БШ 25-2-5р		2				2				2				2			1170	
	-02	БШ 25-3-5р			2				2				2				2		1420	
	3.503.1-64.2-1900000 -02	БШ 25-6-5р				2				2				2				2	1950	
		Блоки ригеля																		
3	3.503.1-64.2-0400000	2БР 45-1-21	1	1			1	1			1	1			1	1			7580	
	-02	2БР 45-2-21			1				1				1				1		7580	
	-04	2БР 45-3-21				1				1				1				1	7580	
4	-01	2БР 45-1-22	1	1			1	1			1	1			1	1			7580	
	-03	2БР 45-2-22			1				1				1				1		7580	
	-05	2БР 45-3-22				1				1				1				1	7580	
		Блоки столбов																		
5	3.503.1-64.2	БСВ 8.40-п-1	2	2	2	2					2	2	2	2					5030	
	3.503.1-64.2	БСВ 8.60-п-1					2	2	2	2					2	2	2	2	7540	
		Фундаментная часть																		
6	3.503.1-64.1-	СБН $d_ф$, $L_ф$-п	2	2	2	2	2	2	2	2	2	2	2	2	2	2	2	2		

В случае устройства стаканного стыка между фундаментной и надфундаментной частью столбов используются легкие блоки столбов без обечайки

См. техническое описание.

Нач отд	Шалиро	
Н контр	Семенкин	
Гл инж пр	Гринберг	
Рук груп	Склярова	
Инженер	Степанникова	

3.503.1-64.1-07

Спецификация к схеме расположения элементов устоев 20К $L_ш$ $H_н$ под ребристые пролетные строения с габаритами Г-8+2×1,0 ; Г-8+2×1,5

Стадия	Лист	Листов
Р		1

Воронежский филиал ГИПРОДОРНИИ

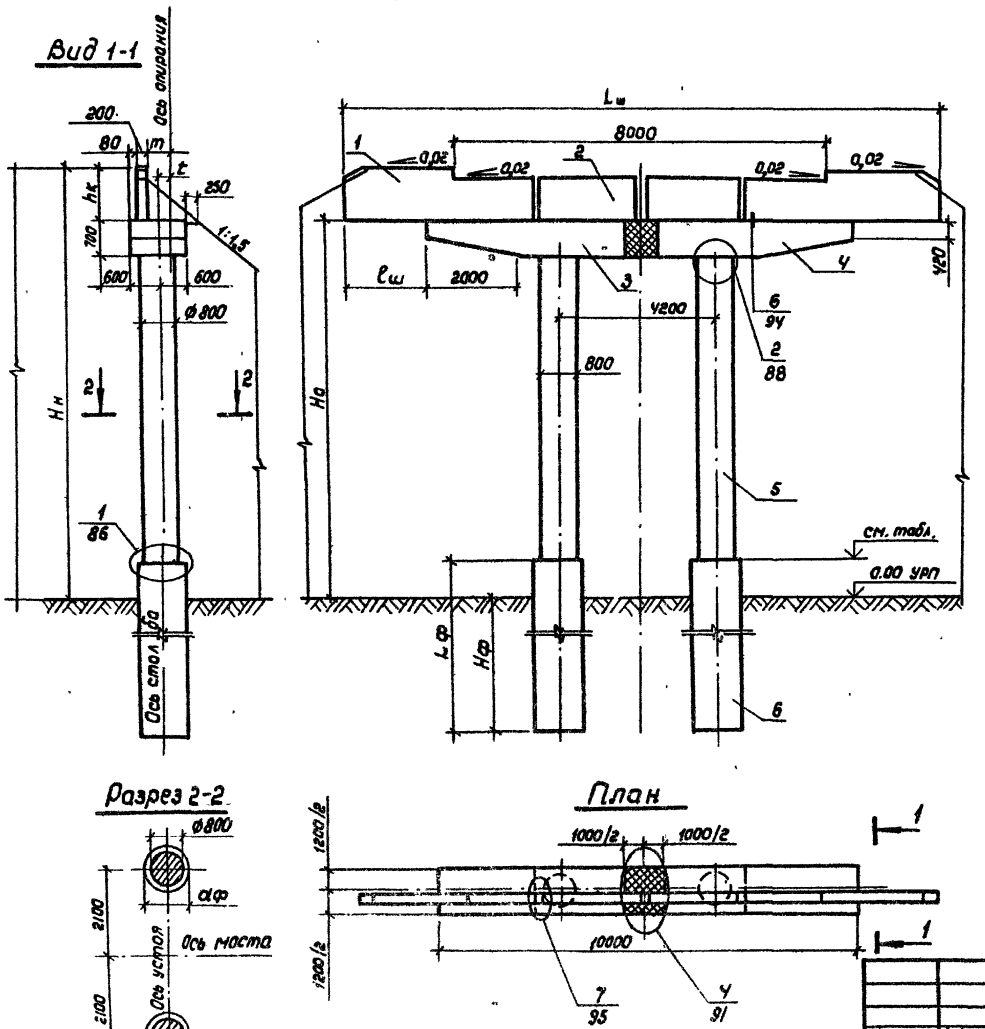

Номер схемы	Отметка нижнего торца верхнего блока стакана, м
1, 5, 9, 13	+0,16
2, 6, 10, 14	+0,01
3, 7, 11, 15	−0,19
4, 8, 12, 16	−0,69

Номер схемы	Марка устоя	Размеры, мм						
		Нн	Но	Lш	lш	m	hк	t
1	20К 135.60 − 1 − ф	6000	4860	13500	1750	350	1140	30
2	20К 135.60 − 2 − ф	6000	4710	13500	1750	350	1290	30
3	20К 140.60 − 3 − ф	6000	4510	14000	2000	350	1490	30
4	20К 145.60 − 6 − ф	6000	4020	14500	2250	450	1980	130
5	20К 135.80 − 1 − ф	8000	6860	13500	1750	350	1140	30
6	20К 135.80 − 2 − ф	8000	6710	13500	1750	350	1290	30
7	20К 140.80 − 3 − ф	8000	6510	14000	2000	350	1490	30
8	20К 145.80 − 6 − ф	8000	6020	14500	2250	450	1980	130
9	20К 140.60 − 1 − ф	6000	4860	14000	2000	350	1140	30
10	20К 140.60 − 2 − ф	6000	4710	14000	2000	350	1290	30
11	20К 145.60 − 3 − ф	6000	4510	14500	2250	350	1490	30
12	20К 150.60 − 6 − ф	6000	4010	15000	2500	450	1990	130
13	20К 140.80 − 1 − ф	8000	6860	14000	2000	350	1140	30
14	20К 140.80 − 2 − ф	8000	6710	14000	2000	350	1290	30
15	20К 145.80 − 3 − ф	8000	6510	14500	2250	350	1490	30
16	20К 150.80 − 6 − ф	8000	6010	15000	2500	450	1990	130

Нач. отд.	Шапиро		
Н. контр.	Семенкин		
Гл. инж. пр.	Гринберг		
Рук. гр.	Скляброба		
Инженер	Степанникова		

3.503.1 − 64.1 − 08

Схема расположения элементов устоев 20К Lш Нн под ребристые пролетные строения с габаритами Г−8 + 2 × 1,0; Г−8 + 2 × 1,5

Стадия	Лист	Листов
Р		1

Воронежский филиал ГИПРОДОРНИИ

Копировал Л. Ли

Формат А3

Марка, поз.	Обозначение	Наименование	Количество на схему								Масса ед., кг	Примечание
			1	2	3	4	5	6	7	8		
		Блоки шкафных стенок										
1	3.503.1-64.2-2200000 -06	БШ 47-1-33р	2				2				2120	
	-07	БШ 47-2-33р		2				2			2540	
	-12	БШ 50-3-34р			2				2		2990	
	-15	БШ 55-6-36р				2				2	4680	
2	3.503.1-30181.2-240000-03	БШ 30-1-5р	2				2				1190	
	-04	БШ 30-2-5р		2				2			1420	
	-05	БШ 30-3-5р			2				2		1710	
	3.503.1-64.2-190000 -05	БШ 30-6-5р				2				2	2420	
		Блоки ригеля										
3	3.503.1-64.2-0600000	2БР 55-1-31	1	1			1	1			9730	
	-02	2БР 55-2-31			1				1		9730	
	-04	2БР 55-3-31				1				1	9730	
4	-01	2БР 55-1-32	1	1			1	1			9730	
	-03	2БР 55-2-32			1				1		9730	
	-05	2БР 55-3-32				1				1	9730	
		Блоки столбов										
5	3.503.1-64.2-	БСВ 8.40-п-1	2	2	2	2					5030	
	3.503.1-64.2-	БСВ 8.60-п-1					2	2	2	2	7540	
		Фундаментная часть										
6	3.503.1-64.1-	СБН фф. Lф-п	2	2	2	2	2	2	2	2		

В случае устройства стаканного стыка между фундаментной и надфундаментной частью столбов используются верхние блоки столбов без обечайки.

См. техническое описание

			3.503.1-64.1-09
Нач.отд.	Шапиро		Спецификация к схеме расположения элементов устоев 20К Lв.Нп под ребристые пролетные строения с габаритом Г-10+2×1,0
Н.контр.	Семенкин		Стадия: Р; Листов: 1
Гл.инж.пр.	Гринберг		Воронежский филиал ГИПРОДОРНИИ
Рук.груп	Склярова		
Инженер	Степанникова		

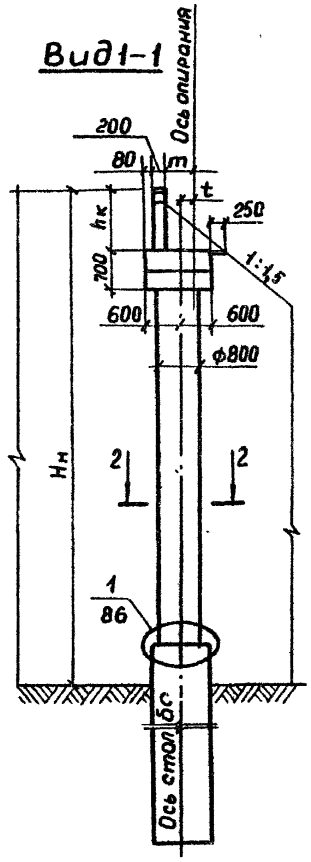

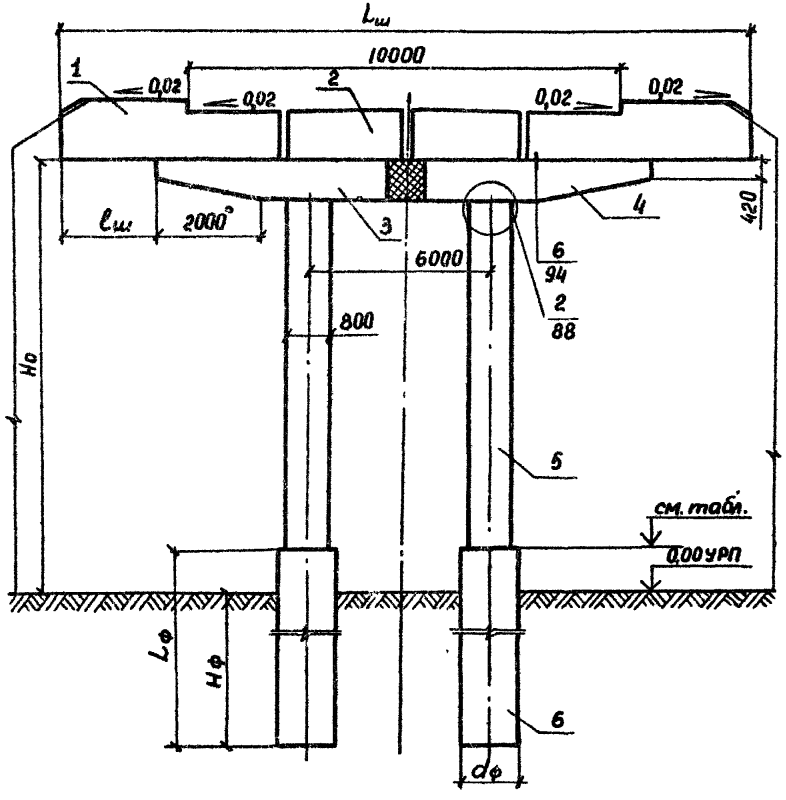

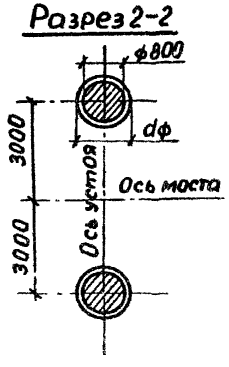

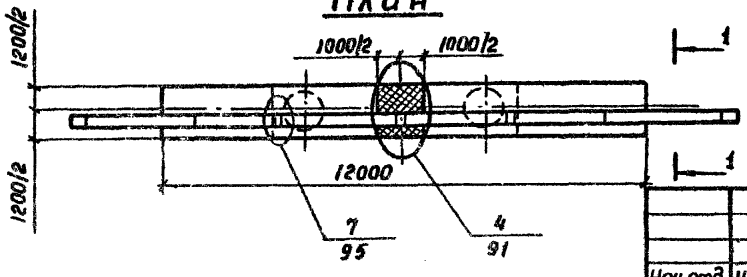

Номер схемы	Марка устоя	Размеры, мм						
		$H_н$	$H_о$	$L_ш$	$l_ш$	m	$h_к$	t
1	20К 155.60 - 1 - ф	6000	5870	15500	1750	350	1130	30
2	20К 155.60 - 2 - ф	6000	4720	15500	1150	350	1280	30
3	20К 160.60 - 3 - ф	6000	4510	16000	2000	350	1490	30
4	20К 170.60 - 6 - ф	6000	4020	17000	2500	450	1980	130
5	20К 155.80 - 1 - ф	8000	6870	15500	1750	350	1130	30
6	20К 155.80 - 2 - ф	8000	6720	15500	1750	350	1280	30
7	20К 160.80 - 3 - ф	8000	6510	16000	2000	350	1490	30
8	20К 170.80 - 6 - ф	8000	6020	17000	2500	450	1980	130

Номер схемы	Отметка нижнего торца верхнего блока стоба, м
1,5	+ 0,17
2,6	+ 0,02
3,7	- 0,19
4,8	- 0,69

Нач. отд	Шапира	
Н. контр.	Семенкин	
Гл. инж. пр.	Гринберг	
Рук. груп.	Склярова	
Инженер	Степанчикова	

3.503.1-64.1-10

Схема расположения элементов устоев 20К $L_ш$, $H_н$ под ребристые пролетные строения с габаритом Г-10+2×1,0

Стадия	Лист	Листов
Р		1

Воронежский филиал ГИПРОДОРНИИ

Марка, поз.	Обозначение	Наименование	Количество на схему															Масса ед.кг	Примечание
			1	2	3	4	5	6	7	8	9	10	11	12	13	14	15	16	
		Блоки шкафных стенок																	
1	3.503.1-64.1-210000	БШ 42-1-12р	2				2												2110	
	-02	БШ 42-2-12р		2				2											2420	
	3.503.1-64.1-2200000	БШ 45-1-22р									2				2				2200	
	-01	БШ 45-2-22р										2				2			2530	
	-02	БШ 45-3-13р			2				2										2980	
	-08	БШ 47-3-23р											2				2		3120	
	-13	БШ 50-6-15р				2				2									4420	
	-14	БШ 52-6-25р												2				2	4620	
2	3.503.1-30181.2-240000	БШ 25-1-5р*	2				2												990	
	-01	БШ 25-2-5р		2				2											1170	
	-02	БШ 25-3-5р			2				2										1420	
	3.503.1-64.2-1900000-02	БШ 25-6-5р				2				2									1950	
	3.503.1-30181.2-240000-03	БШ 30-1-5р									2				2				1190	
	-04	БШ 30-2-5р										2				2			1420	
	-05	БШ 30-3-5р											2				2		1710	
	3.503.1-64.2-1900000-05	БШ 30-6-5р												2				2	2420	
3	3.503.1-30/81.2-250000-09	БШ 25-1-7р	1				1				1				1				1030	
	-10	БШ 25-2-7р		1				1				1				1			1210	
	-11	БШ 25-3-7р			1				1				1				1		1520	
	3.503.1-64.2-2000000-03	БШ 25-6-7р				1				1				1				1	2040	

См. техническое описание.

			3.503.1-64.1-11
Нач.отд.	Шапиро		Спецификация к схеме расположения элементов устоев 20К Lш.Нн под ребристые пролетные строения с габаритами Г-10+2×1,5; Г-11,5+2×1,5
Н.контр.	Семенкин		
Гл.инж.пр.	Гринберг		
Рук.груп	Склярова		
Инженер	Степанников		

Стадия	Лист	Листов
Р	1	2

Воронежский филиал ГИПРОДОРНИИ

Инв.№ подл. | Подпись и дата | Взам.инв.№

Марка, поз.	Обозначение	Наименование	Количество на схему																Масса ед., кг	Примечание
			1	2	3	4	5	6	7	8	9	10	11	12	13	14	15	16		
		Блоки ригеля																		
4	3.503.1-64.2-0600000	2БР 55-1-31	1	1			1	1											9730	
	-02	2БР 55-2-31			1				1										9730	
	-04	2БР 55-3-31				1				1									9730	
	3.503.1-64.2-0800000	2БР 63-1-31									1	1			1	1			10750	
	-02	2БР 63-2-31											1				1		10750	
	-04	2БР 63-3-31												1				1	10750	
5	3.503.1-64.2-0600000 -01	2БР 55-1-32	1	1			1	1											9730	
	-03	2БР 55-2-32			1				1										9730	
	-05	2БР 55-3-32				1				1									9730	
	3.503.1-64.2-0800000 -01	2БР 63-1-32									1	1			1	1			10750	
	-03	2БР 63-2-32											1				1		10750	
	-05	2БР 63-3-32												1				1	10750	
		Блоки столбов																		
6	3.503.1-64.2-	БСВ 8.40-п-1	2	2	2	2					2	2	2	2					5030	
	3.503.1-64.2-	БСВ 8.60-п-1					2	2	2	2					2	2	2	2	7540	
		Фундаментная часть																		
7	3.503.1-64.1-	СБН $d_ф$. $L_ф$-п	2	2	2	2	2	2	2	2	2	2	2	2	2	2	2	2		

В случае устройства стаканного стыка между фундаментной и надфундаментной частью столбов используются верхние блоки столбов без обечайки.

См. техническое описание.

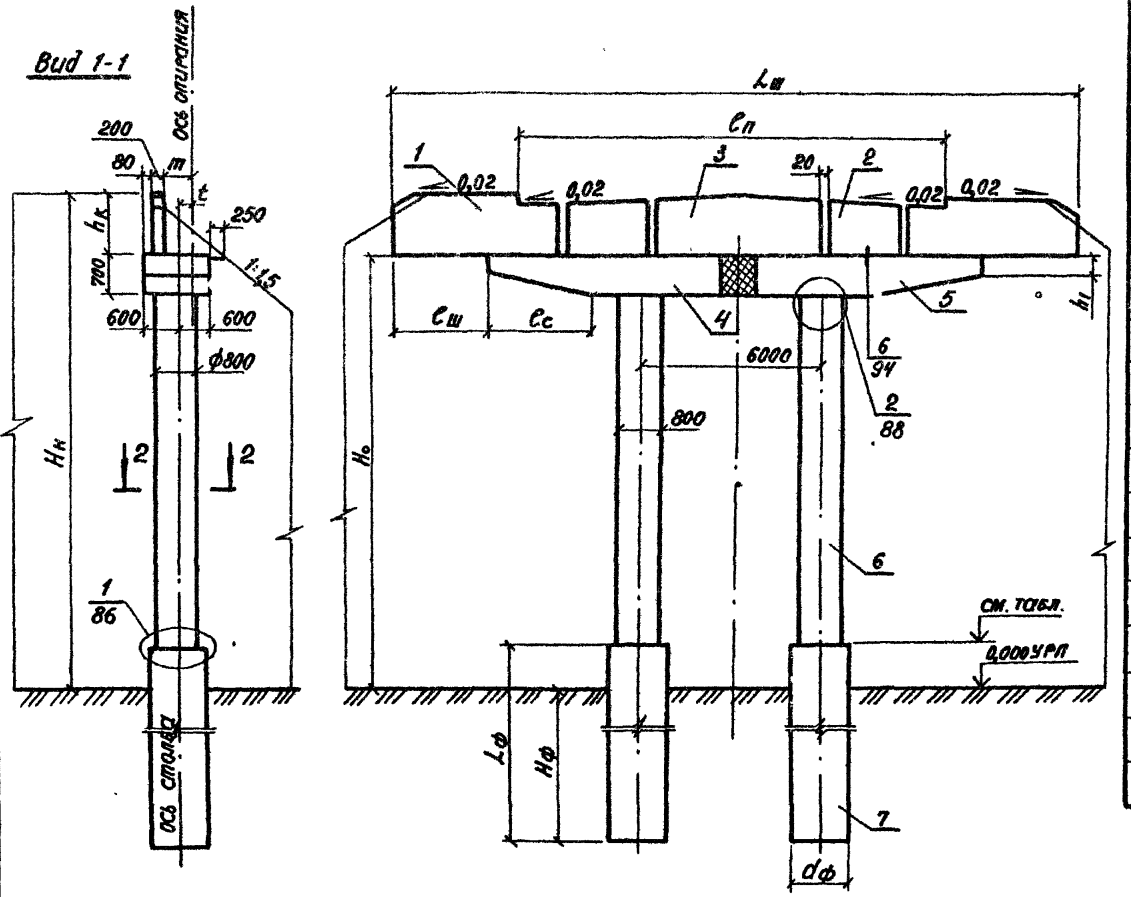

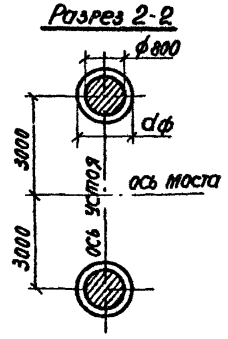

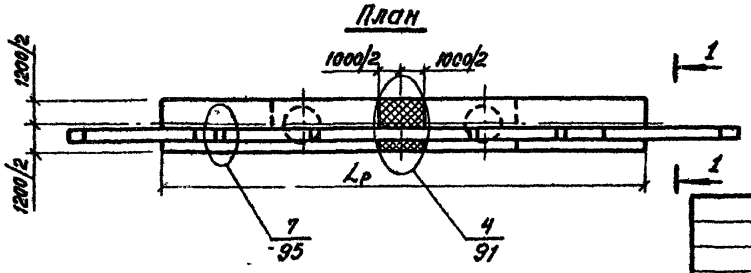

Номер схемы	Марка устоя	Размеры, мм										
		$H_н$	$H_о$	$L_ш$	$C_п$	$L_р$	$h_к$	$C_ш$	h_1	m	t	$C_с$
1	20К 160.60-1-ф	6000	4850	16000	10000	12000	1150	2000	420	350	30	2000
2	20К 160.60-2-ф	6000	4710	16000	10000	12000	1290	2000	420	350	30	2000
3	20К 165.60-3-ф	6000	4510	16500	10000	12000	1490	2250	420	350	30	2000
4	20К 175.60-6-ф	6000	4010	17500	10000	12000	1990	2750	420	450	130	2000
5	20К 160.80-1-ф	8000	6850	16000	10000	12000	1150	2000	420	350	30	2000
6	20К 160.80-2-ф	8000	6710	16000	10000	12000	1290	2000	420	350	30	2000
7	20К 165.80-3-ф	8000	6510	16500	10000	12000	1490	2250	420	350	30	2000
8	20К 175.80-6-ф	8000	6010	17500	10000	12000	1990	2750	420	450	130	2000
9	20К 175.60-1-ф	6000	4860	17500	11500	13500	1140	2000	350	350	30	2500
10	20К 175.60-2-ф	6000	4710	17500	11500	13500	1290	2000	350	350	30	2500
11	20К 180.60-3-ф	6000	4510	18000	11500	13500	1490	2250	350	350	30	2500
12	20К 190.60-6-ф	6000	4010	19000	11500	13500	1990	2750	350	450	130	2500
13	20К 175.80-1-ф	8000	6860	17500	11500	13500	1140	2000	350	350	30	2500
14	20К 175.80-2-ф	8000	6710	17500	11500	13500	1290	2000	350	350	30	2500
15	20К 180.80-3-ф	8000	6510	18000	11500	13500	1490	2250	350	350	30	2500
16	20К 190.80-6-ф	8000	6010	19000	11500	13500	1990	2750	350	450	130	2500

Номер схемы	Отметка нижнего торца верхнего блока столба, м
1, 5, 9, 13	+ 0,16
2, 6, 10, 14	+ 0,01
3, 7, 11, 15	- 0,19
4, 8, 12, 16	- 0,69

Нач. отд.	Шапиро	
Н. контр.	Семенкин	
Гл. инж. пр	Гринберг	
Рук. груп	Склярова	
Инженер	Степанникова	

3.503.1-64.1-12

Схема расположения элементов устоев 20К $L_ш$. $H_н$ под ребристые пролетные строения с габаритами Г-10+2×1,5; Г-11,5+2×1,5

Стадия	Лист	Листов
Р		1

Воронежский филиал ГИПРОДОРНИИ

Копировал

формат А3

Марка, поз.	Обозначение	Наименование	Количество на схему								Масса ед, кг	Примечание
			1	2	3	4	5	6	7	8		
		Блоки шкафных стенок										
1	3.503.1-64.2-2100000-05	БШ 42-4-22р	2		2						1270	
	-06	БШ 42-5-22р		2		2					1590	
	3.503.1-64.2-2200000-09	БШ 47-4-22р					2		2		1460	
	-10	БШ 47-5-22р						2		2	1820	
2	3.503.1-64.2-2000000-04	БШ 35-4-6р	1		1		1		1		730	
	-05	БШ 35-5-6р		1		1		1		1	980	
		Блоки ригеля										
3	3.503.1-64.2-0400000-00	2БР 45-1-21	1	1	1	1	1	1	1	1	7580	
4	-01	2БР 45-1-22	1	1	1	1	1	1	1	1	7580	
		Блоки столбов										
5	3.503.1-64.2-	БСВ 8.40-п-1	2	2			2	2			5030	
	3.503.1-64.2-	БСВ 8.60-п-1			2	2			2	2	7540	
		Фундаментная часть										
6	3.503.1-64.1-	СБН dф.Lф-п	2	2	2	2	2	2	2	2		

В случае устройства стаканного стыка между фундаментной и надфундаментной частью столбов используются верхние блоки столбов без обечайки.

См. техническое описание.

				3.503.1-64.1-18
Нач. отд.	Шапиро			Спецификация к схеме расположения элементов устоев 20К $L_ш$. Нн под плитные пролетные строения с габаритами Г-6,5+2×1,0; Г-6,5+2×1,5
Н. контр.	Семенкин			
Гл. инж. пр.	Гринберг			
Рук. груп.	Склярова			
Инженер	Степанник			

Стадия	Лист	Листов
Р		1

Воронежский филиал ГИПРОДОРНИИ

Копировал: Кис-

Формат А3

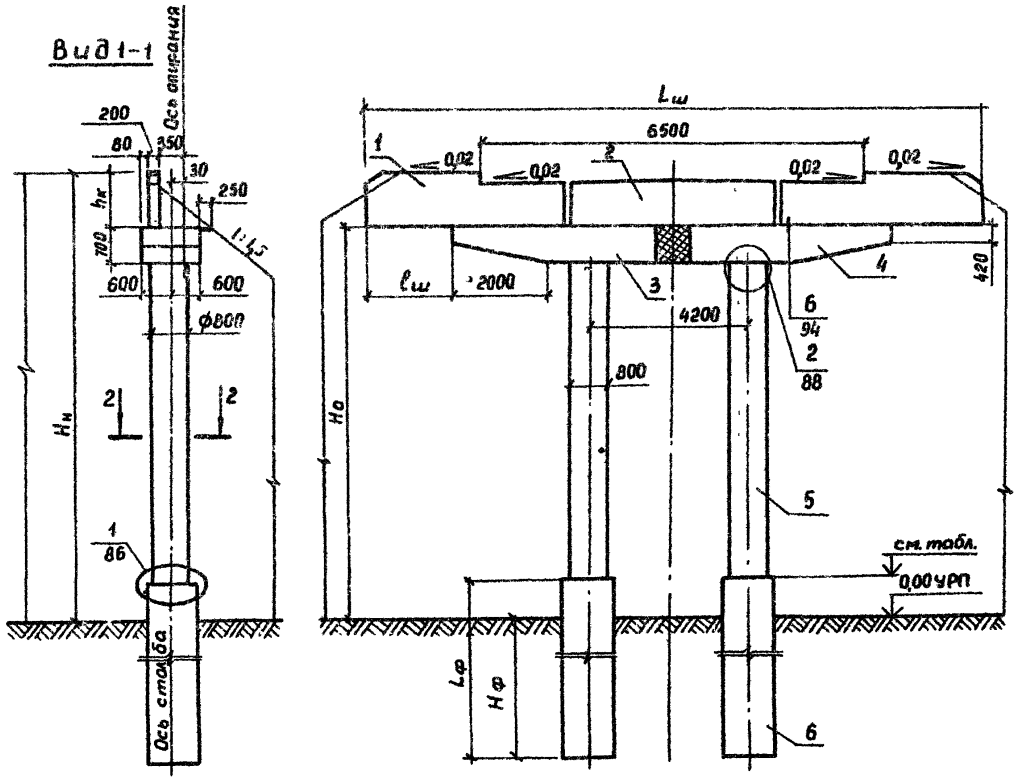

Номер схемы	Марка устоя	Размеры, мм				
		$H_н$	$H_о$	$L_ш$	$l_ш$	$h_к$
1	20К 120.60-4-ф	6000	5230	12000	1000	770
2	20К 120.60-5-ф	6000	5080	12000	1000	920
3	20К 120.80-4-ф	8000	7230	12000	1000	770
4	20К 120.80-5-ф	8000	7080	12000	1000	920
5	20К 130.60-4-ф	6000	5230	13000	1500	770
6	20К 130.60-5-ф	6000	5080	13000	1500	920
7	20К 130.80-4-ф	8000	7230	13000	1500	770
8	20К 130.80-5-ф	8000	7080	13000	1500	920

Номер схемы	Отметка нижнего торца верхнего блока столба, м
1, 3, 5, 7	+ 0,53
2, 4, 6, 8	+ 0,38

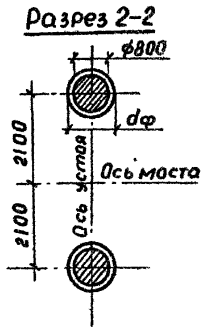

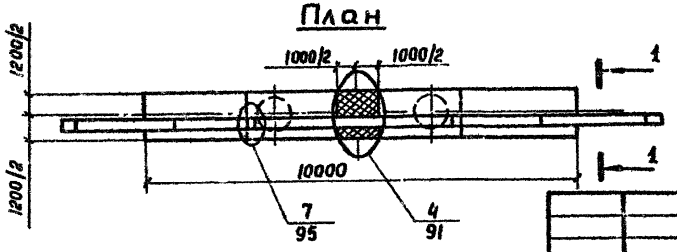

Нач.отд	Шапиро		
Н.контр	Семенкин		
Гл.инж.пр	Гринберг		
Рук.груп	Склярова		
Инженер	Степанников		

3.503.1 - 64.1 - 14

Схема расположения элементов устоев 20К $L_ш H_н$ под плитные пролетные строения с габаритами Г-6,5+2×1,0; Г-6,5+2×1,5

Стадия	Лист	Листов
Р		1

Воронежский филиал ГИПРОДОРНИИ

Копировал Мурав

Формат А3

Марка, поз.	Обозначение	Наименование	Количество на схему												Масса ед, кг	Приме-чание
			1	2	3	4	5	6	7	8	9	10	11	12		
		Блоки шкафных стенок														
1	3.503.1-64.2-2100000-05	БШ 42-4-22р	2		2										1270	
	-07	БШ 42-5-22р		2		2									1590	
	3.503.1-64.2-2200000-04	БШ 45-4-32р									2		2		1700	
	-05	БШ 45-5-32р										2		2	2710	
	-09	БШ 47-4-22р					2		2						1460	
	-10	БШ 47-5-22р						2		2					1820	
2	3.503.1-64.2-1900000	БШ 25-4-5р	2		2		2		2						510	
	-01	БШ 25-5-5р		2		2		2		2					690	
	-03	БШ 30-4-5р									2		2		630	
	-04	БШ 30-5-5р										2		2	850	
		Блоки ригеля														
3	3.503.1-64.2-0500000	2БР 48-1-31	1	1	1	1									8500	
	3.503.1-64.2-0600000	2БР 55-1-31					1	1	1	1					9730	
	3.503.1-64.2-0700000	2БР 58-1-31									1	1	1	1	10250	
4	3.503.1-64.2-0500000-01	2БР 48-1-32	1	1	1	1									8500	
	3.503.1-64.2-0600000-01	2БР 55-1-32					1	1	1	1					9730	
	3.503.1-64.2-0700000-01	2БР 58-1-32									1	1	1	1	10250	
		Блоки столбов														
5	3.503.1-64.2-	БСВ 8.40-п-1	2	2			2	2			2	2			5030	
	3.503.1-64.2-	БСВ 8.60-п-1			2	2			2	2			2	2	7540	
		Фундаментная часть														
6	3.503.1-64.1-	СБН dф. 4ф-п	2	2	2	2	2	2	2	2	2	2	2	2		

В случае устройства стаканного стыка между фундаментной и надфундаментной частью столбов используются верхние блоки столбов без обечайки.

См. техническое описание.

Нач.отд.	Шапиро		3.503.1-64.1-15
Н. контр.	Семенкин		Спецификация к схеме расположения элементов устоев 20К Lш.Нн под плитные пролетные строения с габаритами Г-8+2×1,0; Г-8+2×1,5; Г-10+2×1,0
Гл.инж.пр.	Гринберг		Стадия: Р; Лист: ; Листов: 1
Рук. груп.	Склярова		Воронежский филиал ГИПРОДОРНИИ
Инженер	Степанник		

Копировал:

Формат А3

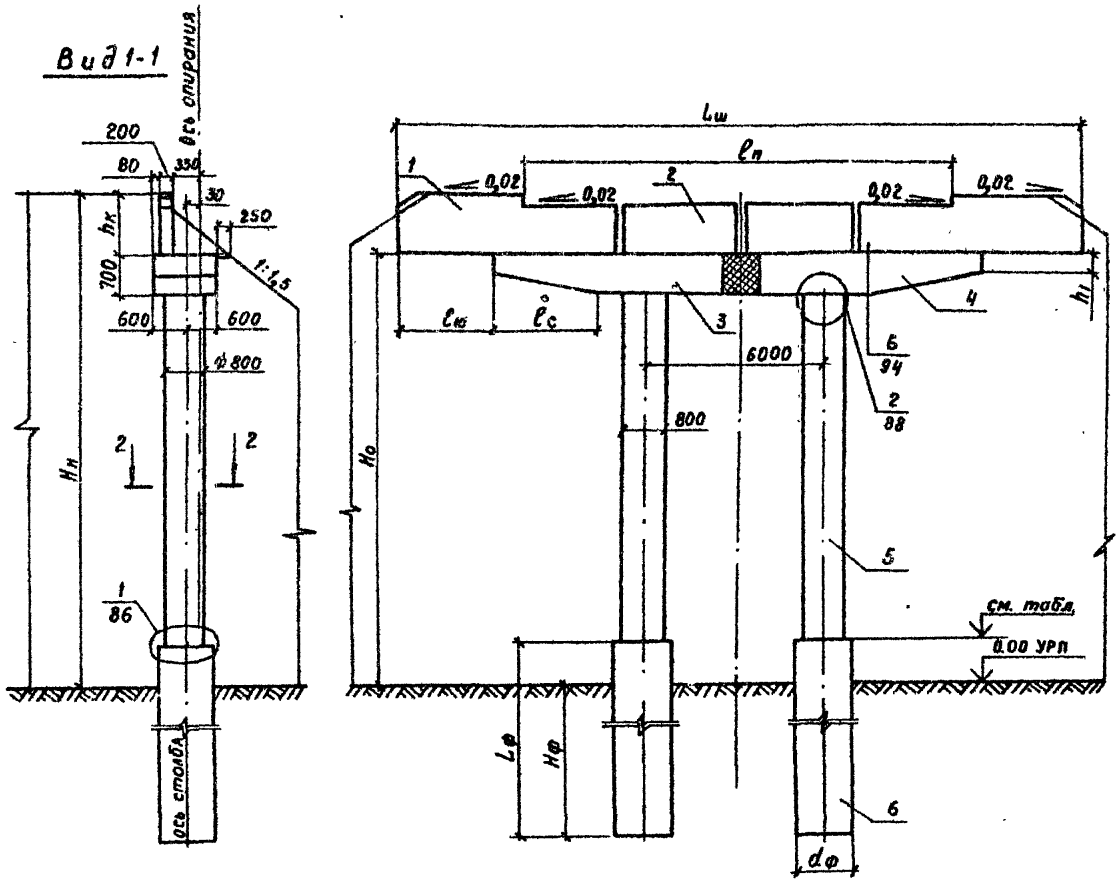

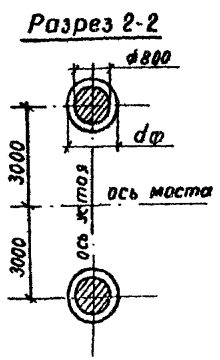

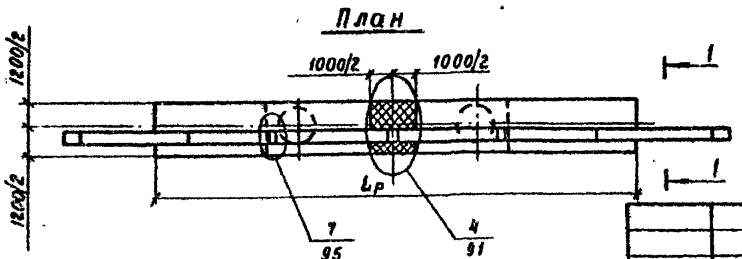

Номер схемы	Марка устоя	Размеры, мм								
		Нн	Но	Lш	lп	Lр	lш	lс	h1	hк
1	2ОК 135.60-4-ф	6000	5230	13500	8000	10500	1500	1050	400	770
2	2ОК 135.60-5-ф	6000	5080	13500	8000	10500	1500	1050	400	920
3	2ОК 135.80-4-ф	8000	7230	13500	8000	10500	1500	1050	400	770
4	2ОК 135.80-5-ф	8000	7080	13500	8000	10500	1500	1050	400	920
5	2ОК 145.60-4-ф	6000	5230	14500	8000	12000	1250	2000	420	770
6	2ОК 145.60-5-ф	6000	5080	14500	8000	12000	1250	2000	420	920
7	2ОК 145.80-4-ф	8000	7230	14500	8000	12000	1250	2000	420	770
8	2ОК 145.80-5-ф	8000	7080	14500	8000	12000	1250	2000	420	920
9	2ОК 150.60-4-ф	6000	5220	15000	10000	12500	1250	2000	420	780
10	2ОК 150.60-5-ф	6000	5070	15000	10000	12500	1250	2000	420	930
11	2ОК 150.80-4-ф	8000	7220	15000	10000	12500	1250	2000	420	780
12	2ОК 150.80-5-ф	8000	5070	15000	10000	12500	1250	2000	420	930

Номер схемы	Отметки нижнего торца верхнего блока столба, м
1, 3, 5, 7, 9, 11	+0,53
2, 4, 6, 8, 10, 12	+0,38

Нач. отд.	Шапиро	
Н. контр.	Семенкин	
Гл. инжр.	Гринберг	
Рук. груп.	Склярова	
Инженер	Степанюкова	

3.503.1-64.1-16

Схема расположения элементов устоев 2ОК Lш, Нн под плитные пролетные строения с габаритами Г-8+2×1,0; Г-8+2×1,5; Г-10+2×1,0.

Стадия	Лист	Листов
Р		1

Воронежский филиал ГИПРОДОРНИИ

Инв. № подл. | Подпись и дата | Взам. инв. №

Марка поз.	Обозначение	Наименование	Количество на схему								Масса ед. кг	Примечание
			1	2	3	4	5	6	7	8		
		Блоки шкафных стенок										
1	3.503.1-64.2-2100000-04	БШ 42-4-21р	2		2		2		2		1310	
	-06	БШ 42-5-21р		2		2		2		2	1650	
2	3.503.1-64.2-1900000	БШ 25-4-5р	2		2						510	
	-01	БШ 25-5-5р		2		2					690	
	-03	БШ 30-4-5р					2		2		630	
	-04	БШ 30-5-5р						2		2	850	
3	3.503.1-64.2-2000000	БШ 25-4-7р	1		1		1		1		590	
	-01	БШ 25-5-7р		1		1		1		1	770	
		Блоки ригеля										
4	3.503.1-64.2-0800000	2БР 63-1-31	1	1	1	1					10750	
	3.503.1-64.2-0700000	2БР 68-1-41					1	1	1	1	11750	
5	3.503.1-64.2-0800000-01	2БР 63-1-32	1	1	1	1					10750	
	3.503.1-64.2-0700000-01	2БР 68-1-42					1	1	1	1	11750	
		Блоки столбов										
6	3.503.1-64.2-	БСВ 8.40-п-1	2	2			2	2			5030	
	3.503.1-64.2-	БСВ 8.60-п-1			2	2			2	2	7540	
		Фундаментная часть										
7	3.503.1-64.1-	СБН dф Lф-п										

В случае устройства стаканного стыка между фундаментной и надфундаментной частью столбов используются верхние блоки столбов без обечайки.

См. техническое описание.

			3.503.1-64.1-17
Нач. отд.	Шапиро		Спецификация к схеме расположения элементов устоев БОК L-ш. Нн под плитные пролетные строения с габаритами Г-10+2×1,5; Г-11,5+2×1,5
Н. контр.	Семенкин		
Гл. инж. пр.	Гринберг		
Рук. груп.	Склярова		
Инженер	Степанник		

Стадия	Лист	Листов
Р		1

Воронежский филиал ГИПРОДОРНИИ

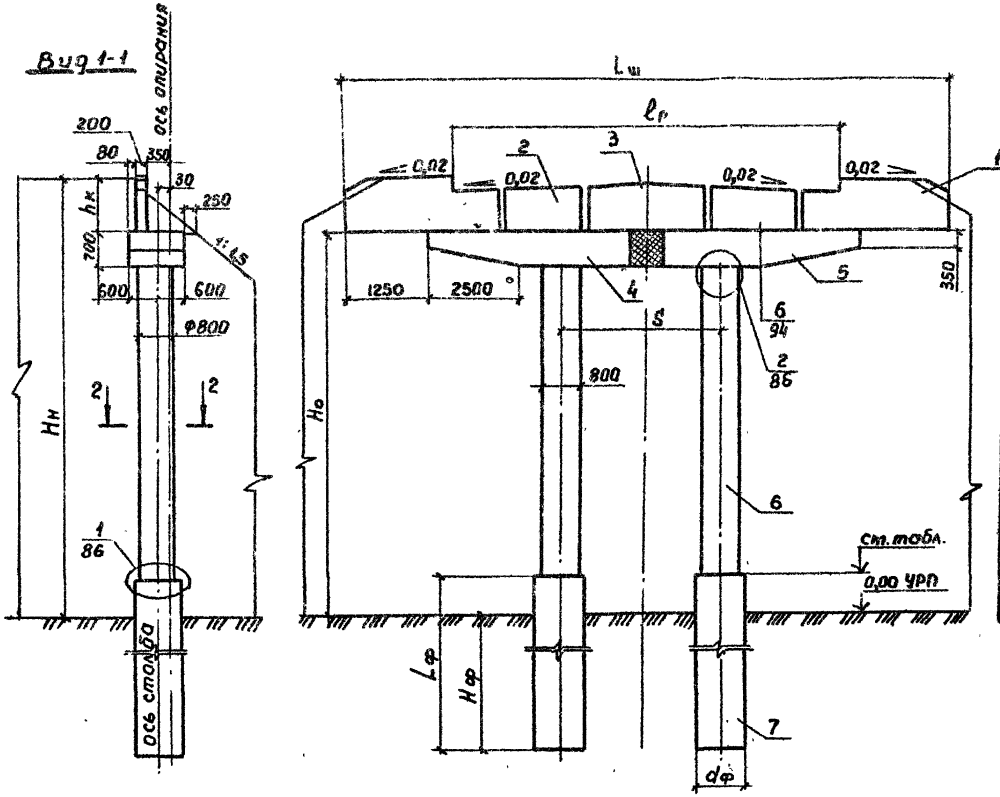

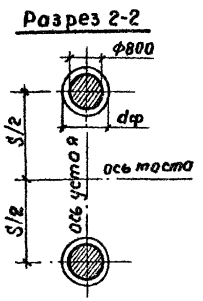

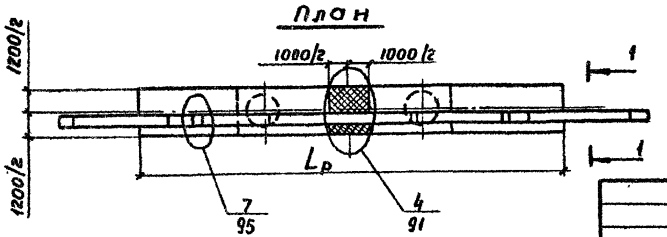

Номер схемы	Марка устоя	Размеры, мм						
		Нн	Но	Lш	lр	Lр	S	hк
1	2ОК 160.60-4-ф	6000	5230	16000	10000	13500	6000	770
2	2ОК 160.60-5-ф	6000	5080	16000	10000	13500	6000	920
3	2ОК 160.80-4-ф	8000	7230	16000	10000	13500	6000	770
4	2ОК 160.80-5-ф	8000	7080	16000	10000	13500	6000	920
5	2ОК 170.60-4-ф	6000	5230	17000	11500	14500	7000	770
6	2ОК 170.60-5-ф	6000	5080	17000	11500	14500	7000	920
7	2ОК 170.80-4-ф	8000	7230	17000	11500	14500	7000	770
8	2ОК 170.80-5-ф	8000	7080	17000	11500	14500	7000	920

Номер схемы	Отметка нижнего торца верхнего блока столба, м.
1, 3, 5, 7	+ 0,53
2, 4, 6, 8	+0,38

Нач. отд.	Шапиро	
Н. контр.	Сотенкин	
Гл. инж. пр.	Гринберг	
Рук. груп.	Склярова	
Инженер	Степанцова	

3.503.1-64.1-18

Схема расположения элементов устоев 2ОК $L_ш$ $H_н$ под плитные пролетные строения с габаритами Г-10+2×1,5; Г-11,5+2×1,5

Стадия	Лист	Листов
Р		1

Воронежский филиал ГИПРОДОРНИИ

Марка, поз.	Обозначение	Наименование	Кол. на схему												Масса ед., кг	Примечание
			1	2	3	4	5	6	7	8	9	10	11	12		
		Блоки шкафных стенок														
1	3.503.1-64.2-2200000	БШ 45-1-22р							2			2			2200	
	-01	БШ 45-2-22р								2			2		2530	
	-06	БШ 47-1-33р	2			2									2190	
	-07	БШ 47-2-33р		2			2								2540	
	-08	БШ 47-3-23р									2			2	3120	
	-12	БШ 50-3-34р			2			2							2990	
2	3.503.1-30/81.2-250000	БШ 25-1-6р	1			1									970	
	-01	БШ 25-2-6р		1			1								1150	
	-02	БШ 25-3-6р			1			1							1400	
	-06	БШ 35-1-6р							1			1			1370	
	-07	БШ 35-2-6р								1			1		1630	
	-08	БШ 35-3-6р									1			1	1970	
		Блоки ригеля														
3	3.503.1-64.2-0900000	3БР 38-1-11	1	1		1	1		1	1		1	1		5030	
	-02	3БР 38-2-11			1			1			1			1	5030	
4	-01	3БР 38-1-12	1	1		1	1		1	1		1	1		5030	
	-03	3БР 38-2-12			1			1			1			1	5030	
		Блоки столбов														
5	3.503.1-64.2-	БСВ 8.40-п-1	3	3	3				3	3	3				5030	
	3.503.1-64.2-	БСВ 8.60-п-1				3	3	3				3	3	3	7540	
		Фундаментная часть														
6	3.503.1-64.1-	СБН $d_ф$, $L_ф$-п	3	3	3	3	3	3	3	3	3	3	3	3		
	3.503.1-64.1-	ССБ $d_ф$, $L_ф$-п	3	3	3	3	3	3	3	3	3	3	3	3		

В случае устройства стаканного стыка между фундаментной и надфундаментной частью столбов используются верхние блоки столбов без обечайки.

См. техническое описание.

				3.503.1-64.1-19		
Нач.отд.	Шапиро			Спецификация к схеме расположения элементов устоев 30 кв $L_ш$. $H_н$ под ребристые пролетные строения длиной 12-24м с габаритами Г-6,5+2×1,0 (1,5)	Стадия	Лист	Листов
Н.контр.	Семенкин				Р		1
Гл.инж.пр.	Гринберг				Воронежский филиал ГИПРОДОРНИИ		
Рук.гр.	Склярова						
Инженер	Ваччгова						

Копировал

Формат А3

Вид 1-1

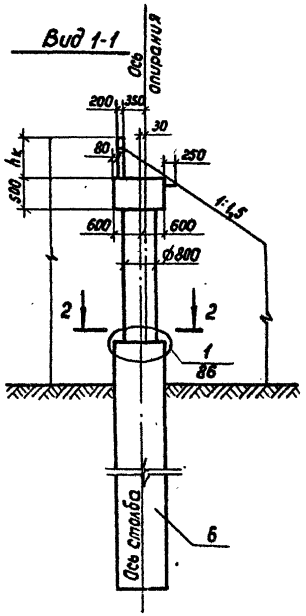

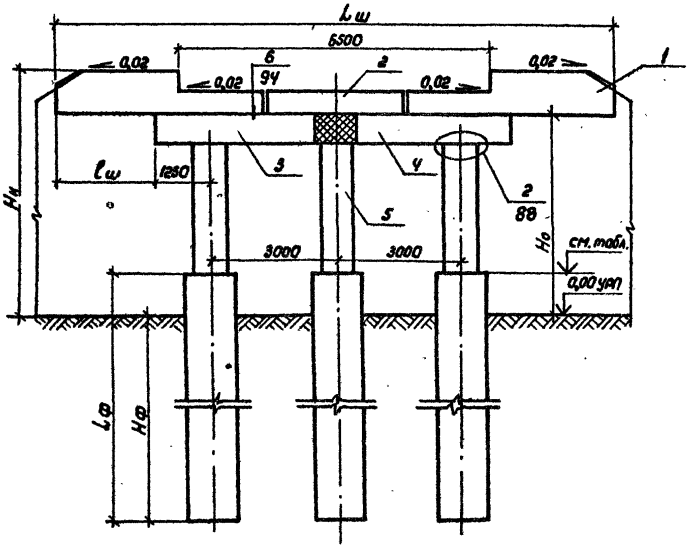

Номер схемы	Отметка нижнего торца верхнего блока стакана, м.
1, 4, 7, 10	+ 0,37
2, 5, 8, 11	+ 0,22
3, 6, 9, 12	+ 0,02

Разрез 2-2.

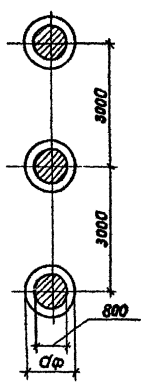

План.

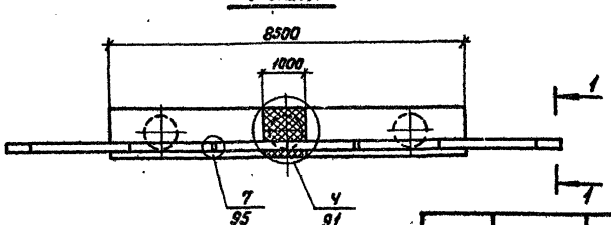

Номер схемы:	Марка опоры	Размеры, мм				
		Hн	Hо	Lш	Cш	hк
1	30КВ 120.60-1-ф	6000	4870	12000	1750	1130
2	30КВ 120.60-2-ф	6000	4720	12000	1750	1280
3	30КВ 125.60-3-ф	6000	4510	12500	2000	1490
4	30КВ 120.80-1-ф	8000	6870	12000	1750	1130
5	30КВ 120.80-2-ф	8000	6720	12000	1750	1280
6	30КВ 125.80-3-ф	8000	6510	12500	2000	1490
7	30КВ 125.60-1-ф	6000	4860	12500	2000	1140
8	30КВ 125.60-2-ф	6000	4710	12500	2000	1290
9	30КВ 130.60-3-ф	6000	4510	13000	2250	1490
10	30КВ 125.80-1-ф	8000	6860	12500	2000	1140
11	30КВ 125.80-2-ф	8000	6710	12500	2000	1290
12	30КВ 130.80-3-ф	8000	6510	13000	2250	1490

Нач.отд	Шапиро		
Н.контр.	Семенкин		
Гл.инж.пр	Гринберг		
Рук.гр.	Склярова		
Инженер	Дачугова		

3.503.1-64.1-20

Схема расположения элементов устоев 30КВ Lш.Hн под ребристые пролетные строения длиной 12-24м. с габаритами Г-6,5+2×1,0; Г-6,5+2×1,5

Стадия	Лист	Листов
Р		1

Воронежский филиал ГИПРОДОРНИИ

Копировал Л.Ли

Формат А3

Марка поз.	Обозначение	Наименование	Кол. на схему 1	2	3	4	Масса ед., кг.	Примечание
		Блоки шкафных стенок						
1	3.503.1-64.2-2200000-14	БШ 52-6-25р			2	2	4620	
	-15	БШ 55-6-36р	2	2			4680	
2	3.503.1-64.2-2000000-02	БШ 25-6-6р	1	1			1970	
	-06	БШ 35-6-6р			1	1	2800	
		Блоки ригеля						
3	3.503.1-64.2-1300000	3БР 38-3-11	1	1	1	1	6730	
4	-01	3БР 38-3-12	1	1	1	1	6730	
		Блоки столбов						
5	3.503.1-64.2-	БСВ 8.40-п-1	3		3		5030	
	3.503.1-64.2-	БСВ 8.60-п-1		3		3	7540	
		Фундаментная часть						
6	3.503.1-64.1-	СБН dф.Lф-п	3	3	3	3		
	3.503.1-64.1-	ССБ dф.Lф-п	3	3	3	3		

В случае устройства стаканного стыка между фундаментной и надфундаментной частью столбов используются верхние блоки столбов без обечайки.

См. техническое описание.

Нач. отд.	Шапиро	
Н. контр.	Семенкин	
Гл. инж. пр.	Гринберг	
Рук. гр.	Склярова	
Инженер	Вачугова	

3.503.1-64.1-21

Спецификация к схеме расположения элементов устоев 30КВ Lш. нн под ребристые пролетные строения длиной 33м с габаритами Г-6,5+2×1,0(1,5)

Стадия	Лист	Листов
Р		1

Воронежский филиал ГИПРОДОРНИИ

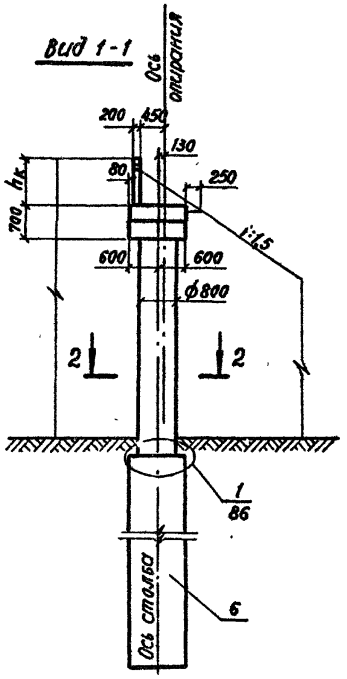

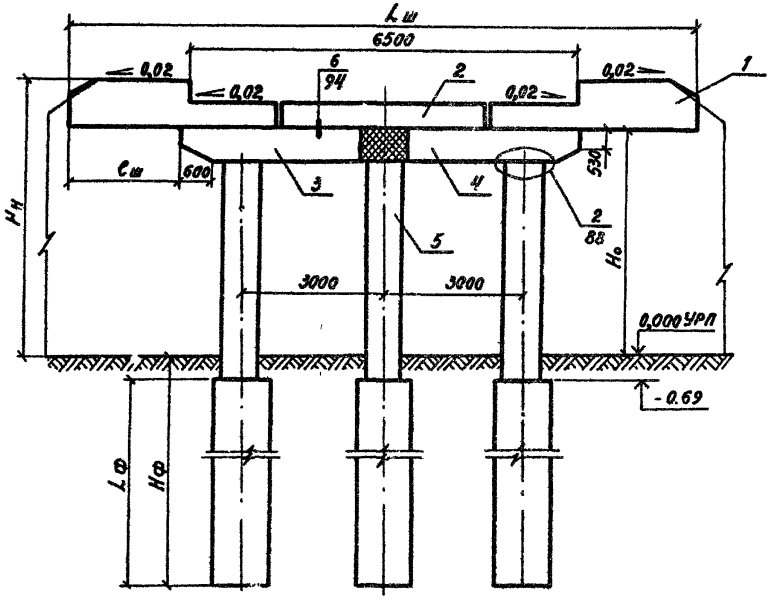

Номер схемы	Марка опоры	Размеры, мм				
		$H_н$	$H_о$	$l_ш$	$C_ш$	$h_к$
1	30КВ 135.60-6-Ф	6000	4020	13500	2500	1980
2	30КВ 135.80-6-Ф	8000	6020	13500	2500	1980
3	30КВ 140.60-6-Ф	6000	4010	14000	2750	1990
4	30КВ 140.80-6-Ф	8000	6010	14000	2750	1990

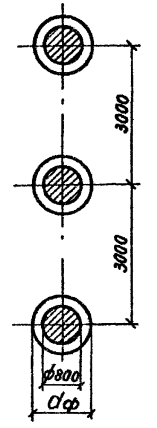

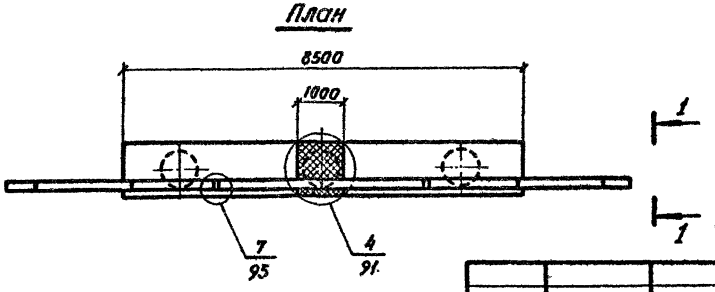

Нач.отд.	Шапиро		
Н.контр.	Семенкин		
Гл.инж.пр	Гринберг		
Рук. гр.	Склярова		
Инженер	Ваччугова		

3.503.1-64.1-22

Схема расположения элементов устоев 30КВ $L_ш$.$H_н$ под ребристые пролетные строения длиной 33м с габаритами Г-6,5+2×0,4 ; Г-6,5+2×1,5

Стадия	Лист	Листов
Р		1

Воронежский филиал ГИПРОДОРНИИ

Копировал

Формат А3

Марка, поз.	Обозначение	Наименование	Кол. на схему												Масса ед., кг.	Примечание
			1	2	3	4	5	6	7	8	9	10	11	12		
		Блоки шкафных стенок														
1	3.503.1-64.2-2100000-01	БШ 42-1-23р	2			2									2010	
	-03	БШ 42-2-23р		2			2								2330	
	3.503.1-64.2-2200000	БШ 45-1-22р							2			2			2200	
	-01	БШ 45-2-22р			°					2			2		2530	
	-03	БШ 45-3-24р			2			2							2870	
	-08	БШ 47-3-23р									2			2	3120	
2	3.503.1-30/81.2-240000	Бш 25-1-5р	2			2			2			2			1990	
	-01	БШ 25-2-5р		2			2			2			2		1170	
	-02	БШ 25-3-5р			2			2			2			2	1420	
		Блоки ригеля														
3	3.503.1-64.2-1000000	3БР 45-1-11	1	1		1	1		1	1		1	1		6150	
	3.503.1-64.2-1200000	3БР 45-2-11			1			1			1			1	6150	
4	3.503.1-64.2-1000000-01	3БР 45-1-12	1	1		1	1		1	1		1	1		6150	
	3.503.1-64.2-1200000-01	3БР 45-2-12			1			1			1			1	6150	
		Блоки столбов														
5	3.503.1-64.2-	БСВ 8.40-п-1	3	3	3				3	3	3				5030	
	3.503.1-64.2-	БСВ 8.60-п-1				3	3	3				3	3	3	7540	
		Фундаментная часть														
6	3.503.1-64.1-	СБН dф.Lф-п	3	3	3	3	3	3	3	3	3	3	3	3		
	3.503.1-64.1-	ССБ dф.Lф-п	3	3	3	3	3	3	3	3	3	3	3	3		

В случае устройства стаканного стыка между фундаментной и надфундаментной частью столбов используются верхние блоки столбов без обечайки.

См. техническое описание.

Нач. отд.	Шапиро		
Н. контр.	Семенкин		
Гл. инж. пр	Гринберг		
Рук. гр.	Склярова		
Инженер	Всчугова		

3.503.1-64.1-23

Спецификация к схеме расположения элементов устоев ЗОКВ Lш. Нн под ребристые пролетные строения длиной 12-24м с габаритами Г-8+2×1,0; Г-8+2×1,5

Стадия	Лист	Листов
Р		1

Воронежский филиал ГИПРОДОРНИИ

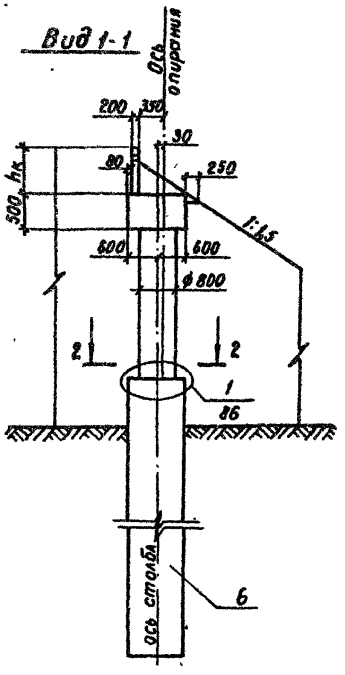

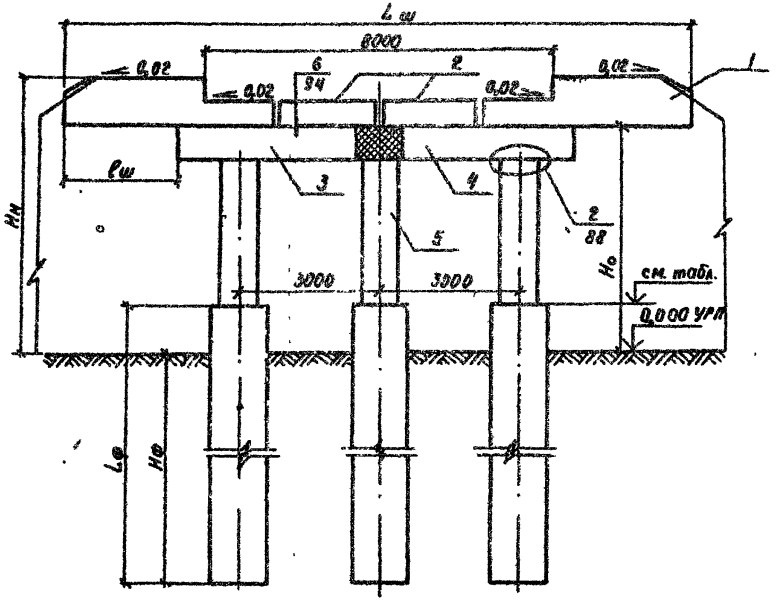

Номер схемы	Отметка нижнего торца верхнего блока столба, м
1, 4, 7, 10	+0,37
2, 5, 8, 11	+0,22
3, 6, 9, 12	+0,02

Номер схемы	Марка опоры	Размеры, мм				
		Нн	Но	Lш	lш	hк
1	30КВ 135.60-1-ф	6000	4860	13500	1750	1140
2	30КВ 135.60-2-ф	6000	4710	13500	1750	1290
3	30КВ 140.60-3-ф	6000	4510	14000	2000	1490
4	30КВ 135.80-1-ф	8000	6860	13500	1750	1140
5	30КВ 135.80-2-ф	8000	6710	13500	1750	1290
6	30КВ 140.80-3-ф	8000	6510	14000	2000	1490
7	30КВ 140.60-1-ф	6000	4860	14000	2000	1140
8	30КВ 140.60-2-ф	6000	4710	14000	2000	1290
9	30КВ 145.60-3-ф	6000	4510	14500	2250	1490
10	30КВ 140.80-1-ф	8000	6860	14000	2000	1140
11	30КВ 140.80-2-ф	8000	6710	14000	2000	1290
12	30КВ 145.80-3-ф	8000	6510	14500	2250	1490

Разрез 2-2

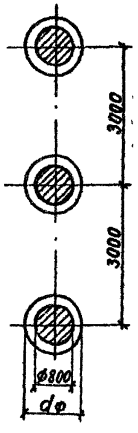

План

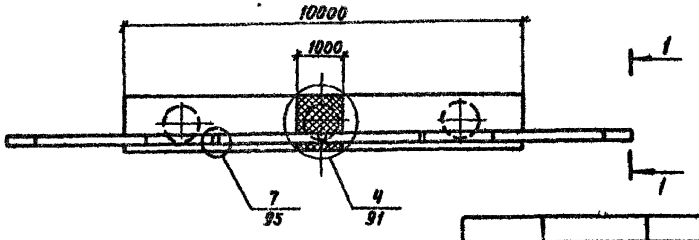

Нач. отд.	Шапиро		
Н. контр.	Семенкин		
Гл. инж. пр	Гринберг		
Рук. гр.	Склярова		
Инженер	Вачугова		

3.503.1-64.1-24

Схема расположения элементов устоев 30КВ Lш. Нн под ребристые пролетные строения длиной 12-24м с гребнями Г-8+2×1,0; Г-8+2×1,5

Стадия	Лист	Листов
Р		1

Воронежский филиал ГИПРОДОРНИИ

Марка, поз.	Обозначение	Наименование	Кол. на схему 1	2	3	4	Масса ед., кг	Примечание
		Блоки шкафных стенок						
1	3.503.1-64.2-2200000 -11	БШ 47-6-25р	2	2			2740	
	-14	БШ 52-6-25р			2	2	4620	
2	3.503.1-64.2-1900000 -02	БШ 25-6-5р	2	2	2	2	1950	
		Блоки ригеля						
3	3.503.1-64.2-1400000	ЗБР 45-3-11	1	1	1	1	8050	
4	-01	ЗБР 45-3-12	1	1	1	1	8050	
		Блоки столбов						
5	3.503.1-64.2-	БСВ 8.40-п-1	3		3		5030	
	3.503.1-64.2-	БСВ 8.60-п-1		3		3	7540	
		Фундаментная часть						
6	3.503.1-64.1-	СБН $d_ф$. $L_ф$-п	3	3	3	3		
	3.503.1-64.1-	ССБ $d_ф$. $L_ф$-п	3	3	3	3		

В случае устройства стаканного стыка между фундаментной и надфундаментной частью столбов используются верхние блоки столбов без обечайки.

См. техническое описание.

Нач.отд.	Шапиро		
Н.контр	Семенкин		
Гл.инж.пр	Гринберг		
Рук.гр.	Склярова		
Инженер	Вачугова		

3.503.1-64.1-25

Спецификация к схеме расположения элементов устоев 30КВ $L_м$ $h_м$ под ребристые пролетные строения длиной 33м с габаритами Г-8+2×1,0; Г-8+2×1,5

Стадия	Лист	Листов
Р		1

Воронежский филиал ГИПРОДОРНИИ

Копировал [signature]

формат А3

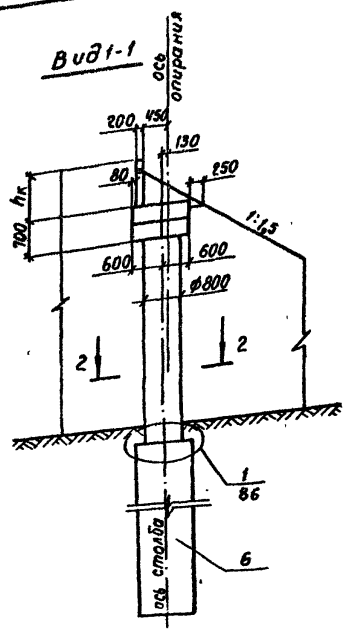

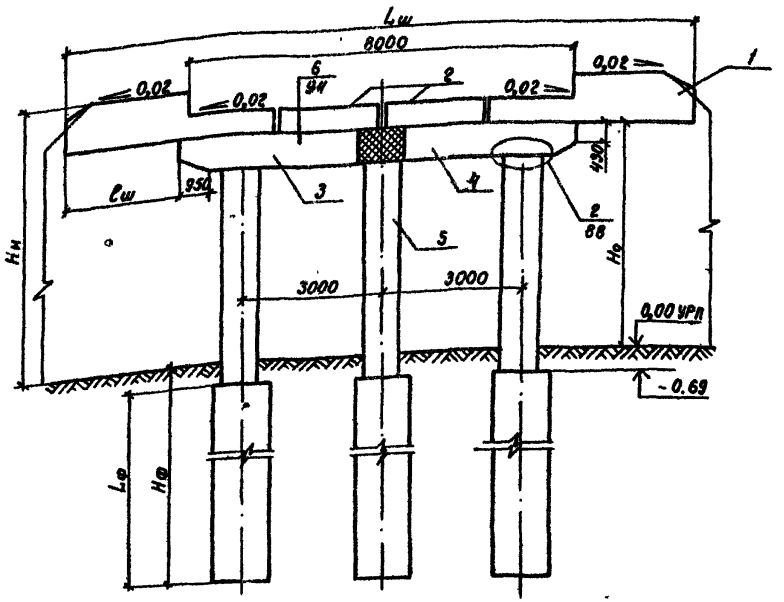

Номер схемы	Марка опоры	Размеры, мм				
		Hн	Hо	Lш	ℓш	hк
1	30КВ 145.60-6-ф	6000	4020	14500	2250	1980
2	30КВ 145.80-6-ф	8000	6020	14500	2250	1980
3	30КВ 150.60-6-ф	6000	4010	15000	2500	1990
4	30КВ 150.80-6-ф	8000	6010	15000	2500	1990

Разрез 2-2

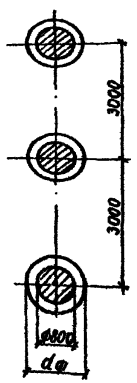

План

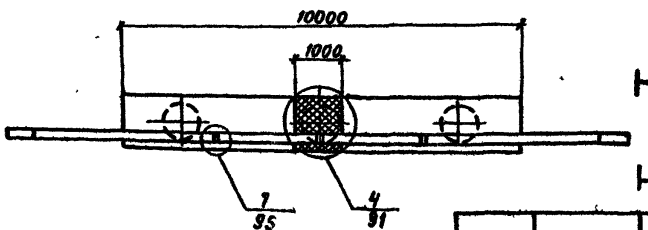

Нач. отд.	Шапиро		
Н. контр.	Семенкин		
Гл. инж. пр.	Гринберг		
Рук. гр.	Склярова		
Инженер	Вачугова		

3.503.1-64.1-26

Схема расположения элементов устоев 30КВ Lш. Hн под ребристые пролетные строения длиной 33м с габаритами Г-8+2×1,0; Г-8+2×1,5.

Стадия	Лист	Листов
Р		1

Воронежский филиал ГИПРОДОРНИИ

Копировал: Ушк

Формат А3

Марка, поз.	Обозначение	Наименование	Кол. на схему						Масса ед., кг	Примечание
			1	2	3	4	5	6		
		Блоки шкафных стенок								
1	3.503.1-64.2-2200000 -06	БШ 47-1-33р	2			2			2190	
	-07	БШ 47-2-33р		2			2		2540	
	-12	БШ 50-3-34р			2			2	2990	
2	3.503.1-30/87.2-240000 -03	БШ 30-1-5р	2			2			1190	
	-04	БШ 30-2-5р		2			2		1420	
	-05	БШ 30-3-5р			2			2	1710	
		Блоки ригеля								
3	3.503.1-64.2-1100000	3БР 55-1-21	1	1		1	1		7650	
	3.503.1-64.2-1600000 -02	3БР 55-2-21			1			1	7650	
4	3.503.1-64.2-1100000 -01	3БР 55-1-22	1	1		1	1		7650	
	3.503.1-64.2-1600000 -03	3БР 55-2-22			1			1	7650	
		Блоки столбов								
5	3.503.1-64.2-	БСВ 8.40-п-1	3	3	3				5030	
	3.503.1-64.2-	БСЗ 8.60-п-1				3	3	3	7540	
		Фундаментная часть								
6	3.503.1-64.1-	СБН dф.Lф-п	3	3	3	3	3	3		
	3.503.1-64.1-	ССБ dф.Lф-п	3	3	3	3	3	3		

В случае устройства стаканного стыка между фундаментной и надфундаментной частью столбов используются верхние блоки столбов без обечайки.

См. техническое описание.

			3.503.1-64.1-27
Нач.отд.	Шапиро		Спецификация к схеме расположения элементов устоев ЗОКВ $L_{ш}$ $H_{к}$ под коробчатые пролетные строения длиной 12-24м с габаритом Г-10+2×1,0.
Н.контр.	Семенкин		Стадия: Р; Лист: ; Листов: 1
Гл.инж.пр.	Гринберг		Воронежский филиал ГИПРОДОРНИИ
Рук.гр.	Склярова		
Инженер	Вечугова		

Копировал

Формат А3

Вид 1-1

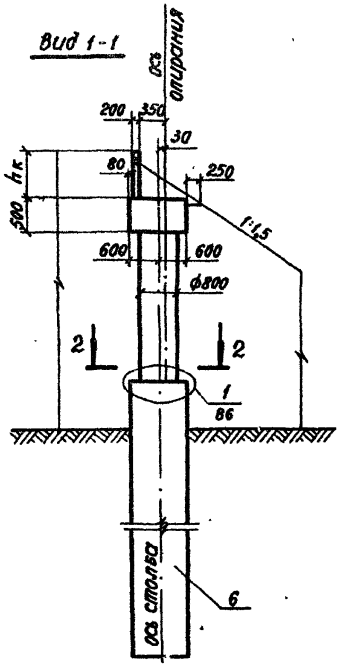

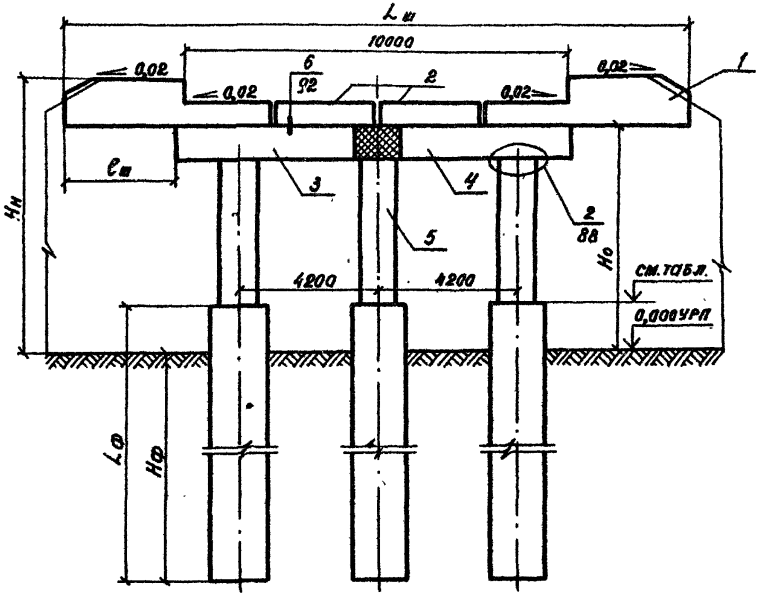

Разрез 2-2

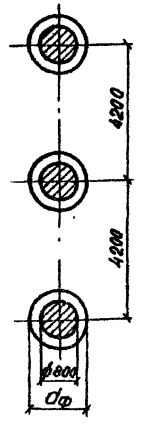

План

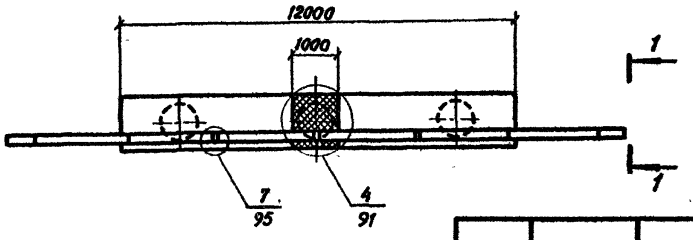

Номер схемы	Марка опоры	Размеры, мм				
		$H_н$	$H_о$	$L_ш$	$l_ш$	$h_к$
1	30 КВ 155.60-1-ф	6000	4870	15500	1750	1130
2	30 КВ 155.60-2-ф	6000	4720	15500	1750	1280
3	30 КВ 160.60-3-ф	6000	4510	16000	2000	1490
4	30 КВ 155.80-1-ф	8000	6870	15500	1750	1130
5	30 КВ 155.80-2-ф	8000	6720	15500	1750	1280
6	30 КВ 160.80-3-ф	8000	6510	16000	2000	1490

Номер схемы	отметка нижнего торца верхнего блока столба, м
1;4	+0,37
2;5	+0,22
3;6	+0,02

Нач.отд.	Шапиро		
Н.контр.	Семенкин		
Гл.инж.пр.	Гринберг		
Рук.гр.	Скатрава		
Инженер	Ватутина		

3.503.1-64.1-28

Схема расположения элементов устоев 30 КВ $L_ш$. $H_н$ под ребристые пролетные строения длиной 12-24м с габаритом Г-10+2×1,0

Стадия	Лист	Листов
Р		1

Воронежский филиал ГИПРОДОРНИИ

Копировал

формат А3

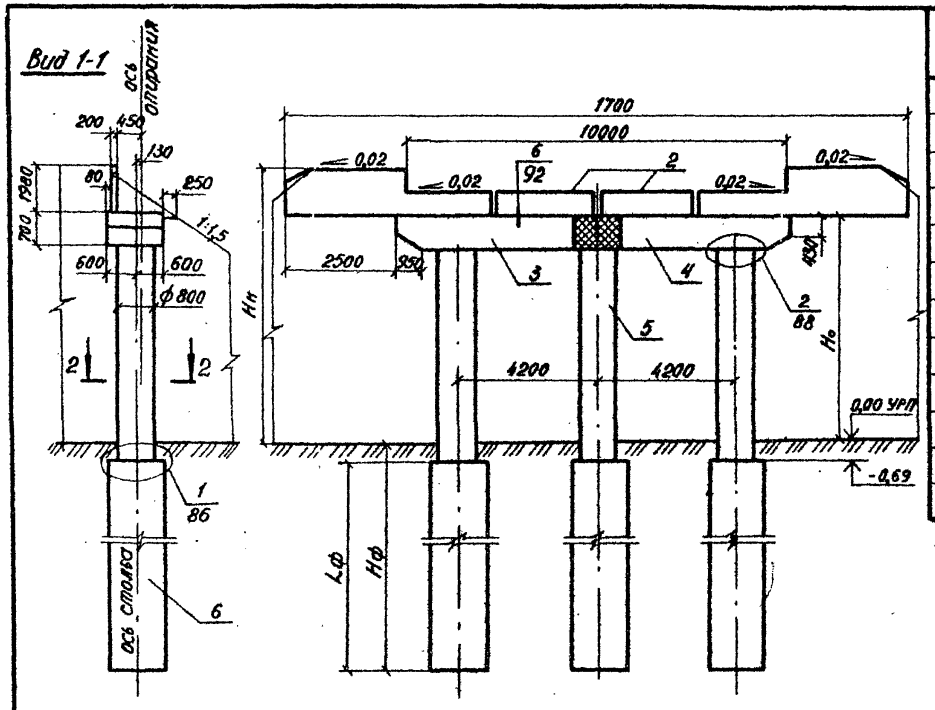

Марка, поз.	Обозначение	Наименование	Кол. на схему 1	Кол. на схему 2	Масса ед, кг	Примечание
		Блоки шкафных стенок				
1	3.503.1-64.2-2200000 -15	БШ 55-6-36р	2	2	4680	
2	3.503.1-64.2-1900000 -05	БШ 30-6-5р	2	2	2420	
		Блоки ригеля				
3	3.503.1-64.2-1500000	3БР 55-3-21	1	1	10150	
4	-01	3БР 55-3-22	1	1	10150	
		Блоки столбов				
5	3.503.1-64.2-	БСВ 8.40-п-1	3		5030	
	3.503.1-64.2-	БСВ 8.60-п-1		3	7540	
		Фундаментная часть				
6	3.503.1-64.1-	СБН dф.Lф-п	3	3		
	3.503.1-64.1-	ССБ dф.Lф-п	3	3		

Номер схемы	Марка опоры	Размеры, мм Нн	Но
1	30КВ 170.60-6-ф	6000	4020
2	30КВ 170.80-6-ф	8000	6020

Разрез 2-2

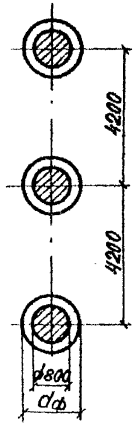

План

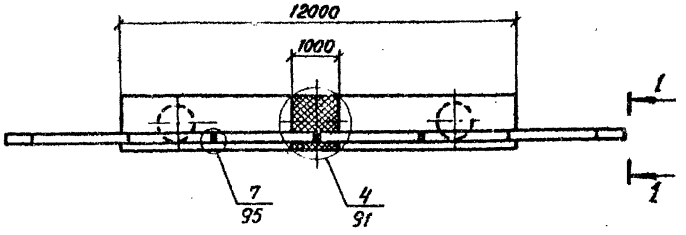

В случае устройства стаканного стыка между фундаментной и надфундаментной частью столбов используются верхние блоки столбов без обечайки.

См. техническое описание.

Нач.отд.	Шапиро		
Н.контр.	Семенкин		
Гл.инж.пр.	Гринберг		
Рук.гр.	Склярова		
Инженер	Васчугова		

3.503.1-64.1-29

Схема расположения элементов устоев 30КВ Lш. Нн под ребристые пролетные строения длиной 33м с габаритом Г-10+2×1,0

Стадия	Лист	Листов
Р		1

Воронежский филиал ГИПРОДОРНИИ

Копировал

формат А3

Марка, поз.	Обозначение	Наименование	Кол. на схему												Масса ед.кг	Примечание
			1	2	3	4	5	6	7	8	9	10	11	12		
		Блоки шкафных стенок														
1	3.503.1-64.2-2100000	БШ 42-1-12Р	2			2									2110	
	-02	БШ 42-2-12Р		2			2								2420	
	3.503.1-64.2-2200000	БШ 45-1-22р							2			2			2200	
	-01	БШ 45-2-22р								2			2		2530	
	-02	БШ 45-3-13р			2			2							2980	
	-08	БШ 47-3-23р									2			2	3120	
2	3.503.1-30/81.2-240000	БШ 25-1-5р	2			2									990	
	-01	БШ 25-2-5р		2			2								1170	
	-02	БШ 25-3-5р			2			2							1420	
	-03	БШ 30-1-5р							2			2			1190	
	-04	БШ 30-2-5р								2			2		1420	
	-05	БШ 30-3-5р									2			2	1710	
3	3.503.1-30/81.2-250000 -09	БШ 25-1-7р	1			1			1			1			1030	
	-10	БШ 25-2-7р		1			1			1			1		1210	
	-11	БШ 25-3-7р			1			1			1			1	1520	
		Блоки ригеля														
4	3.503.1-64.2-1100000	3БР 55-1-21	1	1		1	1								7650	
	3.503.1-64.2-1600000 -02	3БР 55-2-21			1			1							7650	
	3.503.1-64.2-1800000 -04	3БР 63-1-21							1	1		1	1		8780	
	3.503.1-64.2-1200000 -04	3БР 63-2-21									1			1	8780	
5	3.503.1-64.2-1100000 -01	3БР 55-1-22	1	1		1	1								7650	
	3.503.1-64.2-1600000 -03	3БР 55-2-22			1			1							7650	
	3.503.1-64.2-1000000 -05	3БР 63-1-22							1	1		1	1		8780	
	3.503.1-64.2-1200000 -05	3БР 63-2-22									1			1	8780	
		Блоки столбов														
6	3.503.1-64.2-	БСВ 8.40-п-1	3	3	3				3	3	3				5030	
	3.503.1-64.2-	БСВ 8.60-п-1				3	3	3				3	3	3	7540	
		Фундаментная часть														
7	3.503.1-64.1-	СБН dфLф-п	3	3	3	3	3	3	3	3	3	3	3	3		
	3.503.1-64.1-	ССБ dфLф-п	3	3	3	3	3	3	3	3	3	3	3	3		

В случае устройства стаканного стыка между фундаментной и надфундаментной частью столбов используются верхние блоки столбов без обечайки.

См. техническое описание.

Нач. отд.	Шапиро	
Н. контр.	Семенкин	
Гл. инж. пр.	Гринберг	
Рук. гр.	Склярова	
Инженер	Ваггова	

3.503.1-64.1-30

Спецификация к схеме расположения элементов устоев 30КВ 4ш. Ни под ребристые пролетные строения длиной 12-24м с габаритами Г-10+2×1,5; Г-11,5+2×1,5

Стадия	Лист	Листов
Р		1

Воронежский филиал ГИПРОДОРНИИ

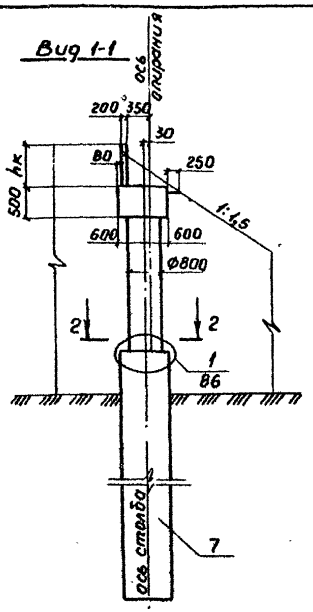

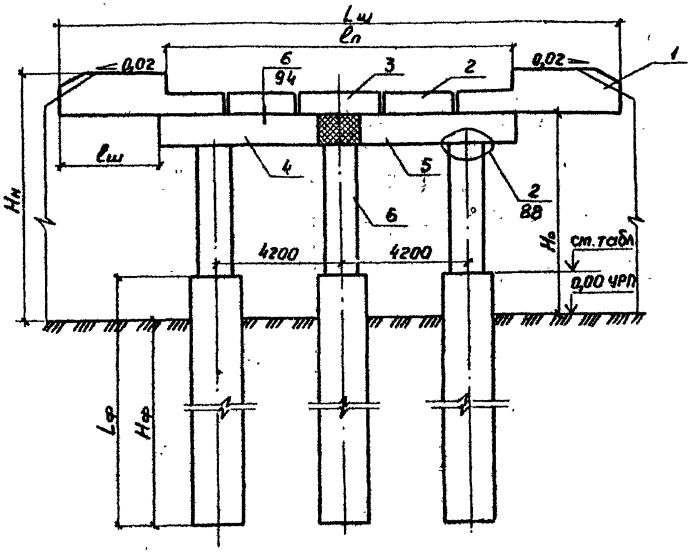

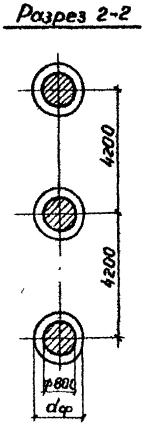

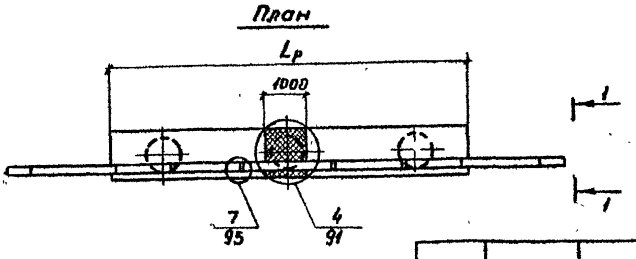

Номер схемы	Оттетка нижнего торца верхнего блока столба, м
1, 4, 7, 10	+0,37
2, 5, 8, 11	+0,22
3, 6, 9, 12	+0,02

Номер схемы	Марка опоры	Размеры, мм						
		Hн	Hп	Lш	Lр	ℓп	ℓш	hк
1	30КВ 160.60-1-ф	6000	4850	15000	12000	10000	2000	1150
2	30КВ 160.60-2-ф	6000	4710	16000	12000	10000	2000	1290
3	30КВ 165.60-3-ф	6000	4610	16500	12000	10000	2250	1490
4	30КВ 160.80-1-ф	8000	6850	16000	12000	10000	2000	1150
5	30КВ 160.80-2-ф	8000	6710	16000	12000	10000	2000	1290
6	30КВ 165.80-3-ф	8000	6510	16500	12000	10000	2250	1490
7	30КВ 175.60-1-ф	6000	4860	17500	13500	11500	2000	1140
8	30КВ 175.60-2-ф	6000	4710	17500	13500	11500	2000	1290
9	30КВ 180.60-3-ф	6000	4510	18000	13500	11500	2250	1490
10	30КВ 175.80-1-ф	8000	6860	17500	13500	11500	2000	1140
11	30КВ 175.80-2-ф	8000	6710	17500	13500	11500	2000	1290
12	30КВ 180.80-3-ф	8000	6510	18000	13500	11500	2250	1490

3.503.1-64.1-31

Нач. отд.	Шапиро	
Н. контр.	Семенкин	
Гл. инж. пр.	Гринберг	
Рук. гр.	Склярова	
Инженер	Вачугова	

Схема расположения элементов устоев 30КВ Lш Hн под ребристые пролетные строения длиной 12-24м с габаритами Г-10+2×1,5; Г-11,5+2×1,5

Стадия	Лист	Листов
Р		1

Воронежский филиал ГИПРОДОРНИИ

Копиров. В. Бур-

Формат А3

Марка, поз.	Обозначение	Наименование	Кол. на схему 1	2	3	4	Масса ед., кг	Примечание
		Блоки шкафных стенок						
1	3.503.1-64.2-2200000 -13	БШ 50-6-15р	2	2			4420	
	-14	БШ 52-6-25р			2	2	4620	
2	3.503.1-64.2-1900000 -02	БШ 25-6-5р	2	2			1950	
	-05	БШ 30-6-5р			2	2	2420	
3	3.503.1-64.2-2000000 -03	БШ 25-6-7р	1	1	1	1	2040	
		Блоки ригеля						
4	3.503.1-64.2-1500000	3БР 55-3-21	1	1			10150	
	3.503.1-64.2-1600000	3БР 63-3-21			1	1	11500	
5	3.503.1-64.2-1500000 -01	3БР 55-3-22	1	1			10150	
	3.503.1-64.2-1600000 -01	3БР 63-3-22			1	1	11500	
		Блоки столбов						
6	3.503.1-64.2-	БСВ 8.40-п-1	3		3		5030	
	3.503.1-64.2-	БСВ 8.60-п-1		3		3	7540	
		Фундаментная часть						
7	3.503.1-64.1-	СБН dф. Lф-п	3	3	3	3		
	3.503.1-64.1-	ССБ dф. Lф-п	3	3	3	3		

В случае устройства стаканного стыка между фундаментной и надфундаментной частью столбов используются верхние блоки столбов без обечайки.

См. техническое описание.

Нач.отд.	Шапиро	
Н.контр.	Семенкин	
Гл.инж.пр.	Гринберг	
Рук.гр.	Склярова	
Инженер	Вачугова	

3.503.1-64.1-32

Спецификация к схеме расположения элементов устоев 30кв $L_м$. Нн под ребристые пролетные строения длиной 33м с габаритами Г-10+2×1,5 и Г-11,5+2×1,5

Стадия	Лист	Листов
Р		1

Воронежский филиал ГИПРОДОРНИИ

Копировал

формат А3

Инв.№ подл. | Подпись и дата | Взам.инв.№

Вид 1-1

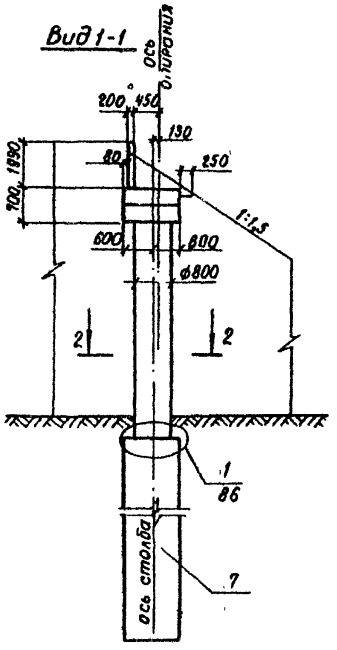

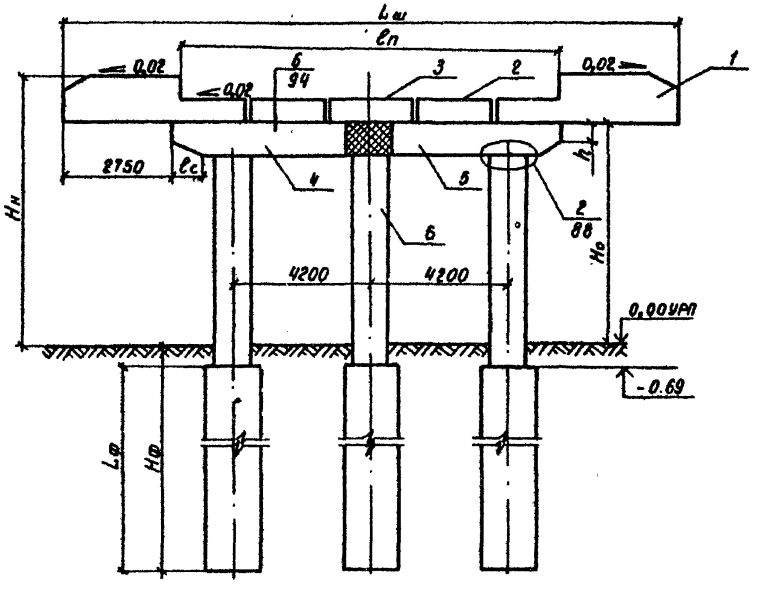

Номер схемы	Марка опоры	Размеры, мм						
		Hн	Hо	Lш	Lр	lп	lс	h
1	30КВ 175.60-6-ф	6000	4010	17500	12000	10000	950	430
2	30КВ 175.80-6-ф	8000	6010	17500	12000	10000	950	430
3	30КВ 190.60-6-ф	6000	4010	19000	13500	11500	1700	460
4	30КВ 190.80-6-ф	8000	6010	19000	13500	11500	1700	460

Разрез 2-2

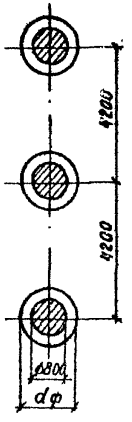

План

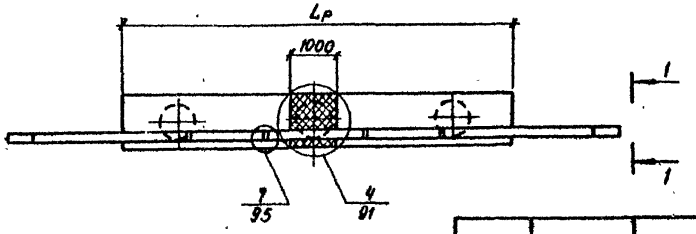

Нач. отд.	Шапиро		
Н. контр.	Семенкин		
Гл. инж. пр	Гринберг		
Рук. гр.	Склярова		
Инженер	Вачугова		

3.503.1-64.1-33

Схема расположения элементов устоев 30КВ Lш Hн под ребристые пролетные строения длиной 33м с габаритами Г-10+2×1,5; Г-11,5+2×1,5.

Стадия	Лист	Листов
Р		1

Воронежский филиал ГИПРОДОРНИИ

Копировал:

Формат А3

Марка, поз.	Обозначение	Наименование	Кол. на схему								Масса ед., кг	Примечание
			1	2	3	4	5	6	7	8		
		Блоки шкафных стенок										
1	3.503.1-64.2-2100000 - 05	БШ 42-4-22р	2		2						1270	
	-07	БШ 42-5-22р		2		2					1590	
	3.503.1-64.2-2200000 - 09	БШ 47-4-22р					2		2		1460	
	-10	БШ 47-5-22р						2		2	1820	
2	3.503.1-64.2-2000000 - 04	БШ 35-4-6р	1		1		1		1		730	
	-05	БШ 35-5-6р		1		1		1		1	980	
		Блоки ригеля										
3	3.503.1-64.2-1000000	3БР 45-1-11	1	1	1	1	1	1	1	1	6150	
4	-01	3БР 45-1-12	1	1	1	1	1	1	1	1	6150	
		Блоки столбов										
5	3.503.1-64.2-	БСВ 8.40-п-1	3	3			3.	3			5030	
	3.503.1-64.2-	БСВ 8.60-п-1			3	3			3	3	7540	
		Фундаментная часть										
6	3.503.1-64.1-	СБН dф.Lф-п	3	3	3	3	3	3	3	3		
	3.503.1-64.1-	ССБ dф.Lф-п	3	3	3	3	3	3	3	3		

В случае устройства стаканного стыка между фундаментной и надфундаментной частью столбов используются верхние блоки столбов без обечайки.

См. техническое описание.

Нач.отд.	Шапиро		3.503.1-64.1-34
Н.контр.	Семенкина		Спецификация к схеме расположения элементов устоев ЗОКВ Lш. Нн под плитные пролетные строения с габаритами Г-6,5+2×1,0; Г-6,5+2×1,5
Гл.инж.пр.	Ерунбере		
Рук. гр.	Склярова		
Инженер	Бачугова		

Стадия	Лист	Листов
Р		1

Воронежский филиал ГИПРОДОРНИИ

Копировал:

Формат А3

Вид 1-1

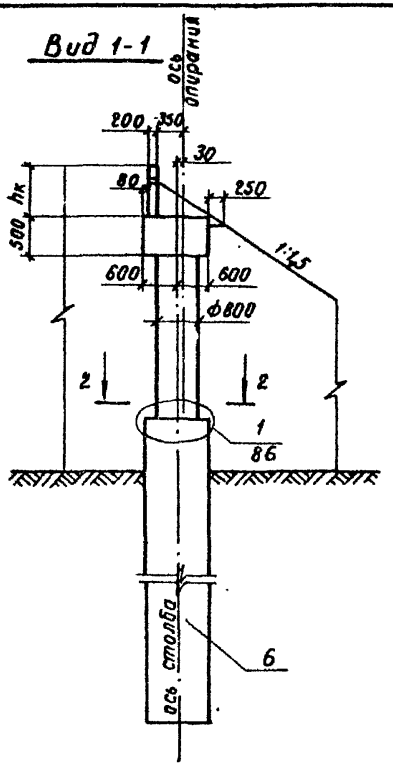

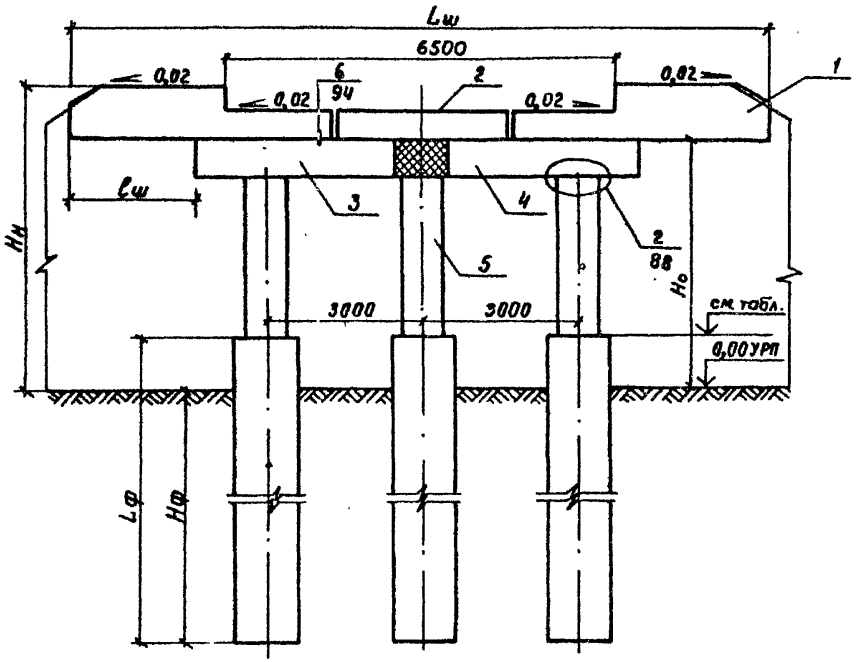

Разрез 2-2

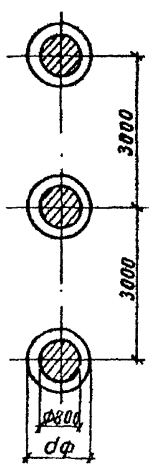

План

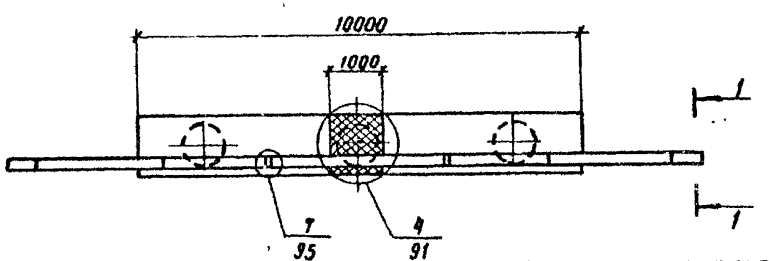

Номер схемы	Марка опоры	Размеры, мм				
		Hн	Hо	Lш	lш	hк
1	30КВ 120.60-4-ф	6000	5230	12000	1000	770
2	30КВ 120.60-5-ф	6000	5080	12000	1000	920
3	30КВ 120.80-4-ф	8000	7230	12000	1000	770
4	30КВ 120.80-5-ф	8000	7080	12000	1000	920
5	30КВ 130.60-4-ф	6000	5230	13000	1500	770
6	30КВ 130.60-5-ф	6000	5080	13000	1500	920
7	30КВ 130.80-4-ф	8000	7230	13000	1500	770
8	30КВ 130.80-5-ф	8000	7080	13000	1500	920

Номер схемы	Отметка нижнего торца верхнего блока столба, м
1, 3, 5, 7	+ 0,73
2, 4, 6, 8	+ 0,58

Нач. отд	Шапиро	
Н. контр	Семенкин	
Гл. инж. пр	Гринберг	
Рук гр.	Склярова	
Инженер	Вачугова	

3.503.1-64.1-35

Схема расположения элементов устоев 30КВ Lш. Hн под плитные пролетные строения с габаритами Г-6,5+2×1,0; Г-6,5+2×1,5

Стадия	Лист	Листов
Р		1

Воронежский филиал ГИПРОДОРНИИ

Копировал: Ещ-

Формат А3

Марка, поз.	Обозначение	Наименование	Кол. на схему 1	2	3	4	5	6	7	8	9	10	11	12	Масса ед. кг	Примечание
		Блоки шкафных стенок														
1	3.503.1-64.2-2100000 -05	БШ 42-4-22р	2		2										1270	
	-07	БШ 42-5-22р		2		2									1590	
	3.503.1-64.2-2200000 -04	БШ 45-4-32р									2		2		1700	
	-05	БШ 45-5-32р										2		2	2710	
	-09	БШ 47-4-22р					2		2						1460	
	-10	БШ 47-5-22р						2		2					1820	
2	3.503.1-64.2-1900000	БШ 25-4-5р	2		2		2		2						510	
	-01	БШ 25-5-5р		2		2		2		2					690	
	-03	БШ 30-4-5р									2		2		630	
	-04	БШ 30-5-5р										2		2	850	
		Блоки ригеля														
3	3.503.1-64.2-1000000 -02	ЗБР 48-1-11	1	1	1	1									6530	
	3.503.1-64.2-1100000	ЗБР 55-1-21					1	1	1	1					7650	
	-02	ЗБР 58-1-21									1	1	1	1	8030	
4	3.503.1-64.2-1000000 -03	ЗБР 48-1-12	1	1	1	1									6530	
	3.503.1-64.2-1100000 -01	ЗБР 55-1-22					1	1	1	1					7650	
	-03	ЗБР 58-1-22									1	1	1	1	8030	
		Блоки столбов														
5	3.503.1-64.2-	БСВ 8.40-п-1	3	3			3	3			3	3			5030	
	3.503.1-64.2-	БСВ 8.60-п-1			3	3			3	3			3	3	7540	
		Фундаментная часть														
6	3.503.1-64.1-	СБН фф.1ф-п	3	3	3	3	3	3	3	3	3	3	3	3		
	3.503.1-64.1-	ССБ фф.1ф-п	3	3	3	3	3	3	3	3	3	3	3	3		

В случае устройства стаканного стыка между фундаментной и надфундаментной частью столбов используются верхние блоки столбов без обечайки.

См. техническое описание.

Нач. отд.	Шапиро		
Н. контр.	Семенкин		
Гл. инж. пр.	Гринберг		
Рук. гр.	Склярова		
Инженер	Ваччева		

3.503.1-64.1-36

Спецификация к схеме расположения элементов устоев ЗОКВ Lш. Нн под плитные пролетные строения с гл. баритами Г-8+2×1,0; Г-8+2×1,5; Г-10+2×1,0.

Стадия	Лист	Листов
Р		1

Воронежский филиал ГИПРОДОРНИИ

Копировал: Кец-

Формат А3

Вид 1-1

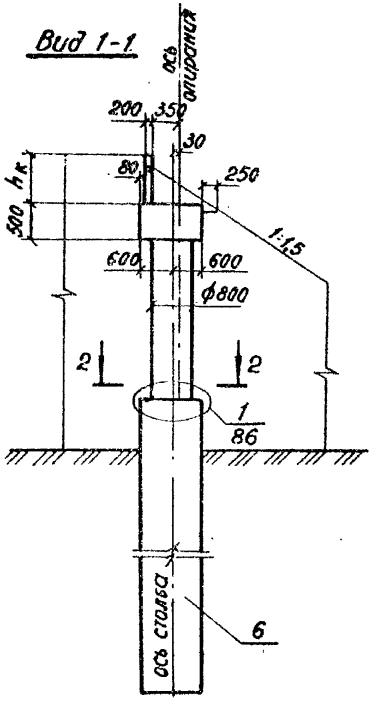

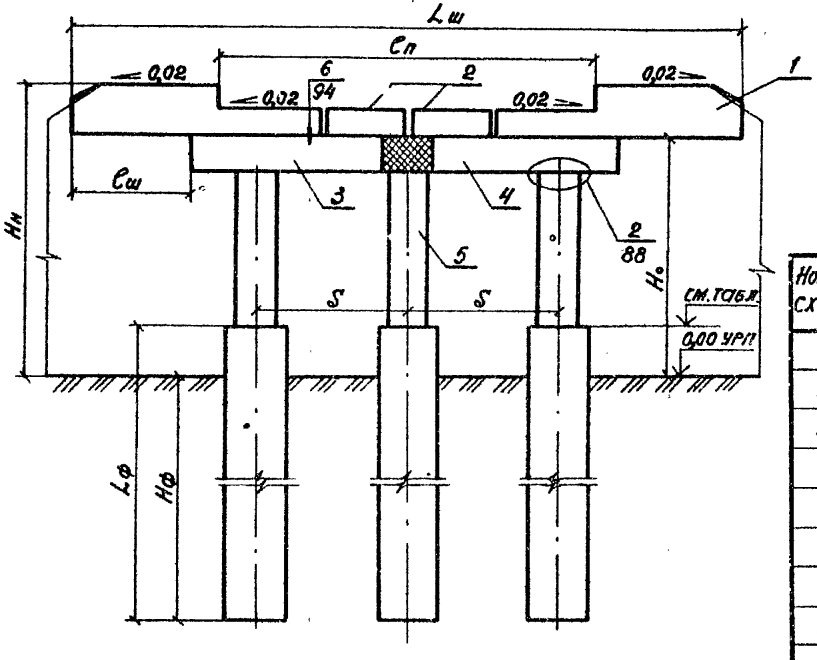

Номер схемы	Марка опоры	Размеры, мм							
		Нн	Но	Lш	Сп	Lр	S	Сш	hк
1	30КВ 135.60-4-ф	6000	5230	13500	8000	10500	3000	1500	770
2	30КВ 135.60-5-ф	6000	5080	13500	8000	10500	3000	1500	920
3	30КВ 135.80-4-ф	8000	7230	13500	8000	10500	3000	1500	770
4	30КВ 135.80-5-ф	8000	7080	13500	8000	10500	3000	1500	920
5	30КВ 145.60-4-ф	6000	5230	14500	8000	12000	4200	1250	770
6	30КВ 145.60-5-ф	6000	5080	14500	8000	12000	4200	1250	920
7	30КВ 145.80-4-ф	8000	7230	14500	8000	12000	4200	1250	770
8	30КВ 145.80-5-ф	8000	7080	14500	8000	12000	4200	1250	920
9	30КВ 155.60-4-ф	6000	5220	15500	10000	12500	4200	1500	780
10	30КВ 155.60-5-ф	6000	5070	15500	10000	12500	4200	1500	930
11	30КВ 155.80-4-ф	8000	7220	15500	10000	12500	4200	1500	780
12	30КВ 155.80-5-ф	8000	7070	15500	10000	12500	4200	1500	930

Разрез 2-2

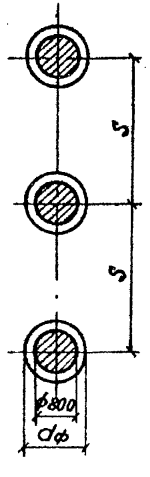

План

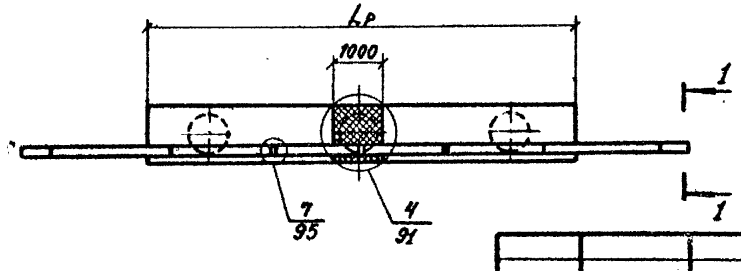

Номер схемы	Отметка нижнего торца, верхнего блока столба, м
1,3,5,7,9,11	+0,75
2,4,6,8,10,12	+0,58

Нач.отд.	Шапиро		
Н.контр.	Семенкин		
Гл.инж.пр.	Гронберг		
Рук. гр.	Склярова		
Инженер	Бачугова		

3.503.1-64.1-37

Схема расположения элементов устоев 30КВ Lш, Нн под плитные пролетные строения с габаритами Г-8+2×1,0; Г-8+2×1,5; Г-10+2×1,0

Стадия	Лист	Листов
Р		1

Воронежский филиал ГИПРОДОРНИИ

Копировал

формат А3

Марка, поз.	Обозначение	Наименование	Кол. на схему								Масса ед., кг	Примечание
			1	2	3	4	5	6	7	8		
		Блоки шкафных стенок										
1	3.503.1-64.2-2100000 -04	БШ 42-4-21р	2		2		2		2		1310	
	-06	БШ 42-5-21р		2		2		2		2	1650	
2	3.503.1-64.2-1900000	БШ 25-4-5р	2		2						510	
	-01	БШ 25-5-5р		2		2					690	
	-03	БШ 30-4-5р					2		2		630	
	-04	БШ 30-5-5р						2		2	850	
3	3.503.1-64.2-2000000	БШ 25-4-7р	1		1		1		1		590	
	-01	БШ 25-5-7р		1		1		1		1	770	
		Блоки ригеля										
4	3.503.1-64.2-1000000 -04	3БР 63-1-21	1	1	1	1					8780	
	3.503.1-64.2-1200000 -06	3БР 68-1-21					1	1	1	1	9530	
5	3.503.1-64.2-1000000 -05	3БР 63-1-22	1	1	1	1					8780	
	3.503.1-64.2-1200000 -07	3БР 68-1-22					1	1	1	1	9530	
		Блоки столбов										
6	3.503.1-64.2-	БСВ 8.40-п-1	3	3			3	3			5030	
	3.503.1-64.2-	БСВ 8.60-п-1			3	3			3	3	7540	
		Фундаментная часть										
7	3.503.1-64.1-	СБН dф. Lф-п	3	3	3	3	3	3	3	3		
	3.503.1-64.1	ССБ dф. Lф-п	3	3	3	3	3	3	3	3		

В случае устройства стаканного стыка между фундаментной и надфундаментной частью столбов используются верхние блоки столбов без обечайки.

См. техническое описание.

			3.503.1-64.1-38
Нач.отд.	Шапиро		Спецификация к схеме расположения элементов устоев 30 кВ $L_ш$. $H_н$ под плитные пролетные строения с габаритами Г-10+2×1,5 и Г-11,5+2×1,5
Н.контр.	Семенкин		
Гл.инж.пр.	Гринберг		
Рук.гр.	Склярова		
Инженер	Ваучугова		

Стадия	Лист	Листов
Р		1

Воронежский филиал ГИПРОДОРНИИ

Копировал

Формат А3

Вид 1-1

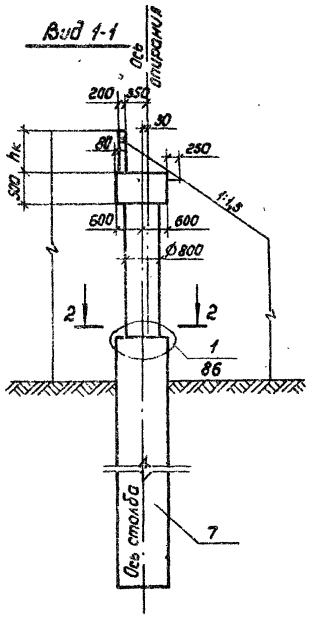

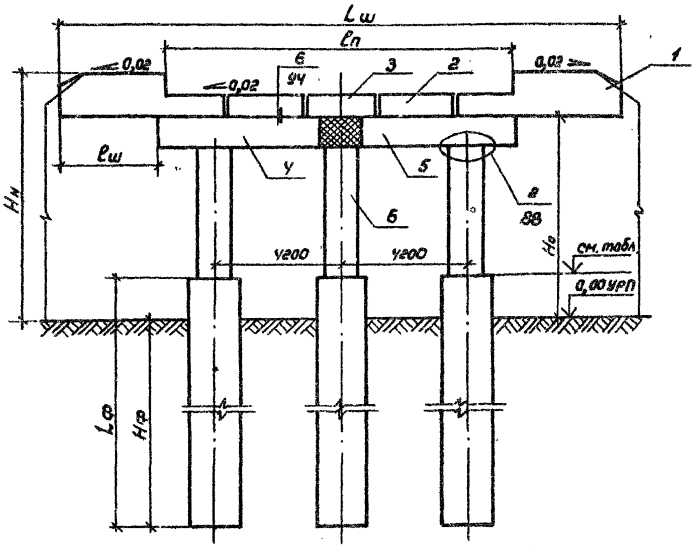

Номер схемы	Отметка нижнего торца верхнего блока столба, м.
1, 3, 5, 7	+0,73
2, 4, 6, 8	+0,58

Номер схемы	Марка опоры	Размеры, мм.						
		Hн	Hо	Lш	Lр	Lп	lш	hк
1	30КВ 165,60-У-Ф	6000	5230	18500	13500	10000	1500	770
2	30КВ 165,60-5-Ф	6000	5080	16500	13500	10000	1500	920
3	30КВ 165,80-У-Ф	8000	7230	16500	13500	10000	1500	770
4	30КВ 165,80-5-Ф	8000	7080	16500	13500	10000	1500	920
5	30КВ 180,60-У-Ф	6000	5230	18000	14500	11500	1750	770
6	30КВ 180,60-5-Ф	6000	5080	18000	14500	11500	1750	920
7	30КВ 180,80-У-Ф	8000	7230	18000	14500	11500	1750	770
8	30КВ 180,80-5-Ф	8000	7080	18000	14500	11500	1750	920

Разрез 2-2

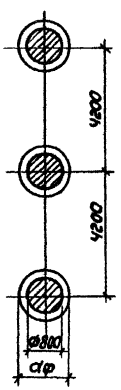

План

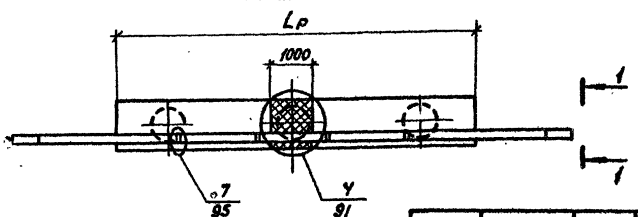

Нач. отд.	Шапиро		
Н. контр.	Семенкин		
Гл. инж. пр.	Гринберг		
Рук. гр.	Скворова		
Инженер	Баучугова		

3.503.1-67.1-39

Схема расположения элементов устоев 30КВ Lш, Hн под плитные пролетные строения с габаритами Г-10+2×1,5; Г-11,5+2×1,5

Стадия	Лист	Листов
Р		1

Воронежский филиал ГИПРОДОРНИИ

Копировал Л.Мш

Формат А3

Марка, поз.	Обозначение	Наименование	Кол. на схему. 1	2	3	4	5	6	7	8	9	10	11	12	Масса ед. кг	Примечание.
		Блоки шкафных стенок														
1	3.503.1-64.2-2200000	БШ 45-1-22р							2			2			2200	
	-01	БШ 45-2-22р								2			2		2530	
	-06	БШ 47-1-33р	2			2									2190	
	-07	БШ 47-2-33р		2			2								2540	
	-08	БШ 47-3-23р									2			2	3120	
	-12	БШ 50-3-34р			2			2							2990	
2	3.503.1-30/81.2 2500800	БШ 25-1-6р	1			1									970	
	-01	БШ 25-2-6р		1			1								1150	
	-02	БШ 25-3-6р			1			1							1400	
	-06	БШ 35-1-6р							1			1			1370	
	-07	БШ 35-2-6р								1			1		1630	
	-08	БШ 35-3-6р									1			1	1970	
		Блоки ригеля														
3	3.503.1-64.2-0900000	ЗБР 38-1-11	1	1		1	1		1	1		1	1		5030	
	-02	ЗБР 38-2-11			1			1			1			1	5030	
4	-01	ЗБР 38-1-12	1	1		1	1		1	1		1	1		5030	
	-03	ЗБР 38-2-12			1			1			1			1	5030	
		Блоки столбов														
5	3.503.1-64.2-	БСВ 8.60-п-1а	3	3	3				3	3	3				7540	
	3.503.1-64.2-	БСВ 8.80-п-1а				3	3	3				3	3	3	10050	
		Фундаментная часть														
6	3.503.1-64.1-	СБН Ф.Ц.Ф-п	3	3	3	3	3	3	3	3	3	3	3	3		

См. техническое описание.

Нач. отд.	Шапиро		
Н. контр.	Семенкин		
Гл. инж. пр.	Гринберг		
Рук. груп.	Склярова		
Инженер	Степанникова		

3.503.1-64.1-40

Спецификация к схеме расположения элементов устоев 30кн $L_ш$ $H_ш$ под ребристые пролетные строения длиной 12-24м с гребнями Г-6,5+2×1,0; Г-6,5+2×1,5

Стадия	Лист	Листов
Р		1

Воронежский филиал ГИПРОДОРНИИ

копировал Л.Ли

Формат А3

Вид 1-1

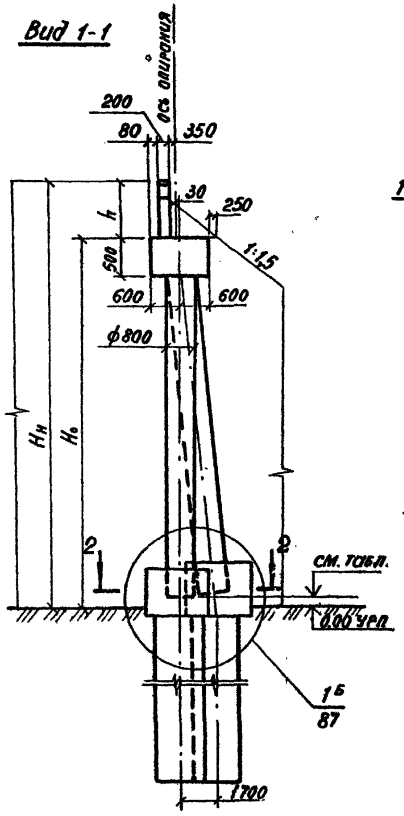

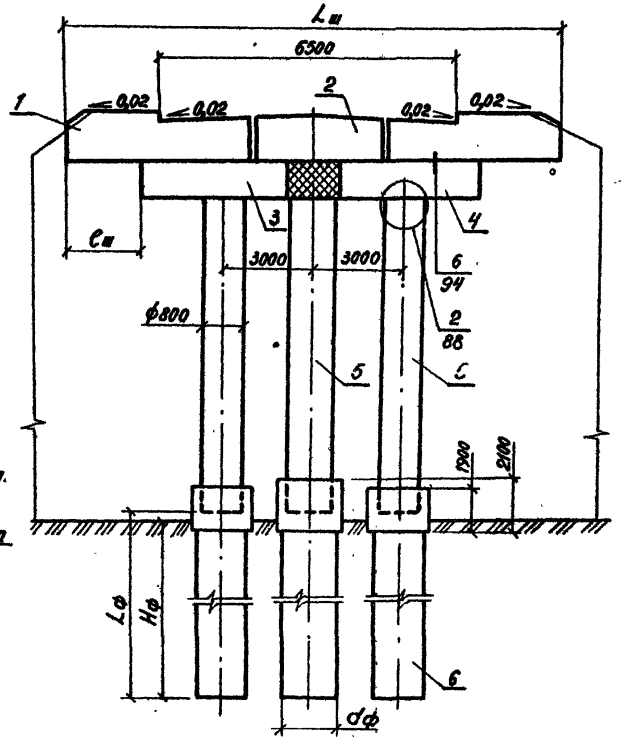

Разрез 2-2

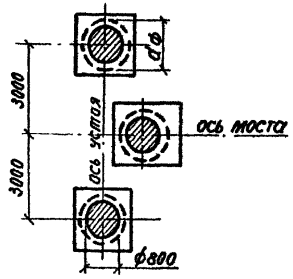

План

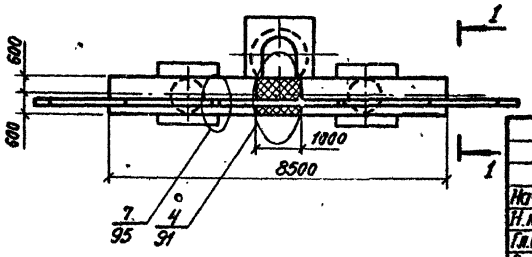

Номер схемы	Марка устоя	Размеры, мм				
		Hн	Lш	Ho	Cш	hк
1	30КН 120.80-1-ф	8000	12000	6870	1750	1130
2	30КН 120.80-2-ф	8000	12000	6720	1750	1280
3	30КН 125.80-3-ф	8000	12500	6510	2000	1490
4	30КН 120.100-1-ф	10000	12000	8870	1750	1130
5	30КН 120.100-2-ф	10000	12000	8720	1750	1280
6	30КН 125.100-3-ф	10000	12500	8510	2000	1490
7	30КН 125.80-1-ф	8000	12500	6860	2000	1140
8	30КН 125.80-2-ф	8000	12500	6710	2000	1290
9	30КН 130.80-3-ф	8000	13000	6510	2250	1490
10	30КН 125.100-1-ф	10000	12500	8860	2000	1140
11	30КН 125.100-2-ф	10000	12500	8710	2000	1290
12	30КН 130.100-3-ф	1000	13000	8510	2250	1490

Номер схемы	Отметка нижнего торца верхнего блока столба, м
1,4,7,10	0,37
2,5,8,11	0,22
3,6,9,12	0,02

Нач.отд.	Шапиро	
Н.контр.	Семенкин	
Гл.инж.пр.	Гринберг	
Рук.груп.	Склярова	
Инженер	Степанникова	

3.503.1 - 64.1 - 41

Схема расположения элементов устоев 30КН Lш. Hн под ребристые пролетные строения длиной 12-24м с габаритами Г-6,5+2×1,0 ; Г-6,5+2×1,5

Стадия	Лист	Листов
Р		1

Воронежский филиал ГИПРОДОРНИИ

Копировал

формат А3

Марка, поз.	Обозначение	Наименование	Кол. на схему 1	2	3	4	Масса ед., кг	Примечание
		Блоки шкафных стенок						
1	3.503.1-64.2-2200000 -14	БШ 52-6-25р			2	2	4620	
	-15	БШ 55-6-36р	2	2			4680	
2	3.503.1-64.2-2000000 -02	БШ 25-6-6р	1	1			1970	
	-06	БШ 35-6-6р			1	1	2800	
		Блоки ригеля						
3	3.503.1-64.2-1300000	3БР 38-3-11	1	1	1	1	6730	
4	-01	3БР 38-3-12	1	1	1	1	6730	
		Блоки столбов						
5	3.503.1-64.2-	БСВ 8.60-п-1а	3		3		7540	
	3.503.1-64.2-	БСВ 8.80-п-1а		3		3	10050	
		Фундаментная часть						
6	3.503.1-64.1-	СБН dф. Lф-п	3	3	3	3		

См. техническое описание.

			3.503.1-64.1-42
Нач.отд.	Шапира		Спецификация к схеме расположения элементов устоев 30КН $L_в$ $H_н$ под ребристые пролетные строения длиной 33м с габаритами Г-6,5+2×1,0; Г-6,5+2×1,5
Н.контр.	Семенкин		
Гл.инж.пр.	Гринберг		
Рук.груп.	Склярова		
Инженер	Степанникова		

Стадия	Лист	Листов
Р		1

Воронежский филиал ГИПРОДОРНИИ

Копировал

Формат А3

Вид 1-1

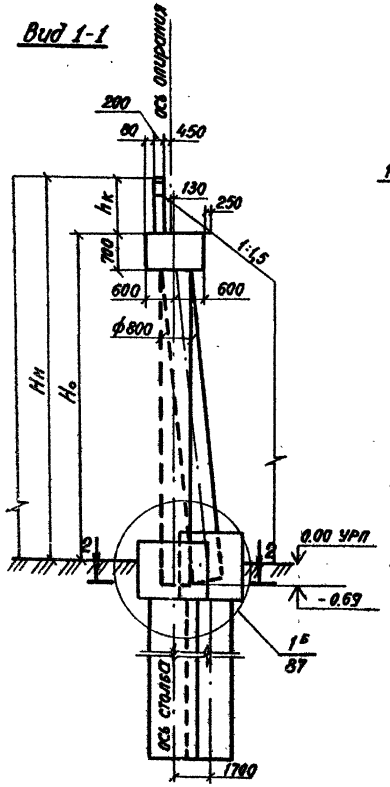

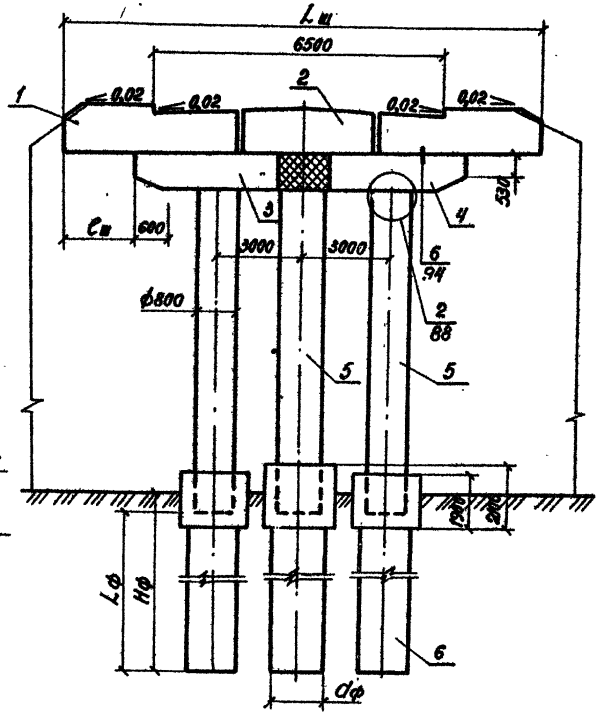

Номер схемы	Марка устоя	Размеры, мм				
		Hн	Lш	Ho	Cш	hк
1	30 КН 135.80 - 6 - ф	8000	13500	6020	2500	1980
2	30 КН 135.100 - 6 - ф	10000	13500	8020	2500	1980
3	30 КН 140.80 - 6 - ф	8000	14000	6010	2750	1990
4	30 КН 140.100 - 6 - ф	1000	14000	8010	2750	1990

Разрез 2-2

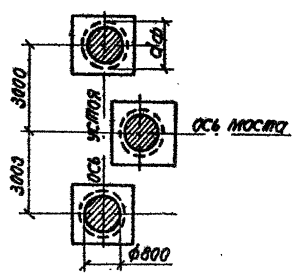

План

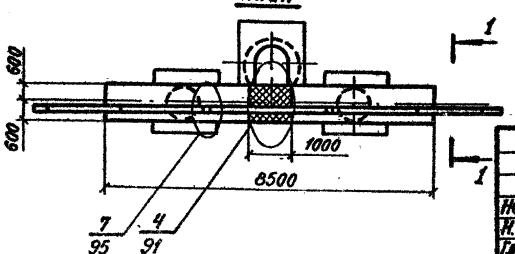

Нач.отд.	Шапиро			3.503.1 - 64.1 - 43			
Н.контр.	Семенкин			Схема расположения элементов устоев 30 КН $L_ш$, H_o под ребристые пролетные строения длиной 33 м с обоймами Г-6,5+2+1,0; Г-6,5+2+1,5	Стадия	Лист	Листов
Гл.инж.пр.	Гринберг				Р		1
Рук.груп.	Склярова				Воронежский филиал ГИПРОДОРНИИ		
Инженер	Степанишина						

Копировал

Формат А3

Марка, поз.	Обозначение	Наименование	Кол. на схему 1	2	3	4	5	6	7	8	9	10	11	12	Масса ед., кг	Примечание
		Блоки шкафных стенок														
1	3.503.1-64.2-2100000 -01	БШ 42-1-23р	2			2									2010	
	-03	БШ 42-2-23р		2			2								2330	
	3.503.1-64.2-2200000	БШ 45-1-22р							2			2			2200	
	-01	БШ 45-2-22р								2			2		2530	
	-03	БШ 45-3-24р			2			2							2870	
	-08	БШ 47-3-23р									2			2	3120	
2	3.503.1-30/81.22400000	БШ 25-1-5р	2			2			2			2			1990	
	-01	БШ 25-2-5р		2			2			2			2		1170	
	-02	БШ 25-3-5р			2			2			2			2	1420	
		Блоки ригеля														
3	3.503.1-64.2-1000000	ЗБР 45-1-11	1	1		1	1		1	1		1	1		6150	
	3.503.1-64.2-1200000	ЗБР 45-2-11			1			1			1			1	6150	
4	3.503.1-64.2-1000000 -01	ЗБР 45-1-12	1	1		1	1		1	1		1	1		6150	
	3.503.1-64.2-1200000 -01	ЗБР 45-2-12			1			1			1			1	6150	
		Блоки столбов														
5	3.503.1-64.2-	БСВ 8.60-п-1а	3	3	3				3	3	3				7540	
	3.503.1-64.2-	БСВ 8.80-п-1а				3	3	3				3	3	3	10050	
		Фундаментная часть														
6	3.503.1-64.1-	СБН dф. Lф-П	3	3	3	3	3	3	3	3	3	3	3	3		

См. техническое описание.

Нач.отд.	Шапиро		
Н.контр.	Семенкин		
Гл.инж.пр.	Гринберг		
Рук.груп.	Склярова		
Инженер	Степанникова		

3.503.1-64.1-44

Спецификация к схеме расположения элементов устоев 30КН L_m, H_y под ребристые пролетные строения длиной 12-24м с габаритами Г-8+2=1,0; Г-8+2=1,5

Стадия	Лист	Листов
Р		1

Воронежский филиал ГИПРОДОРНИИ

Копировал [signature] формат А3

Вид 1-1

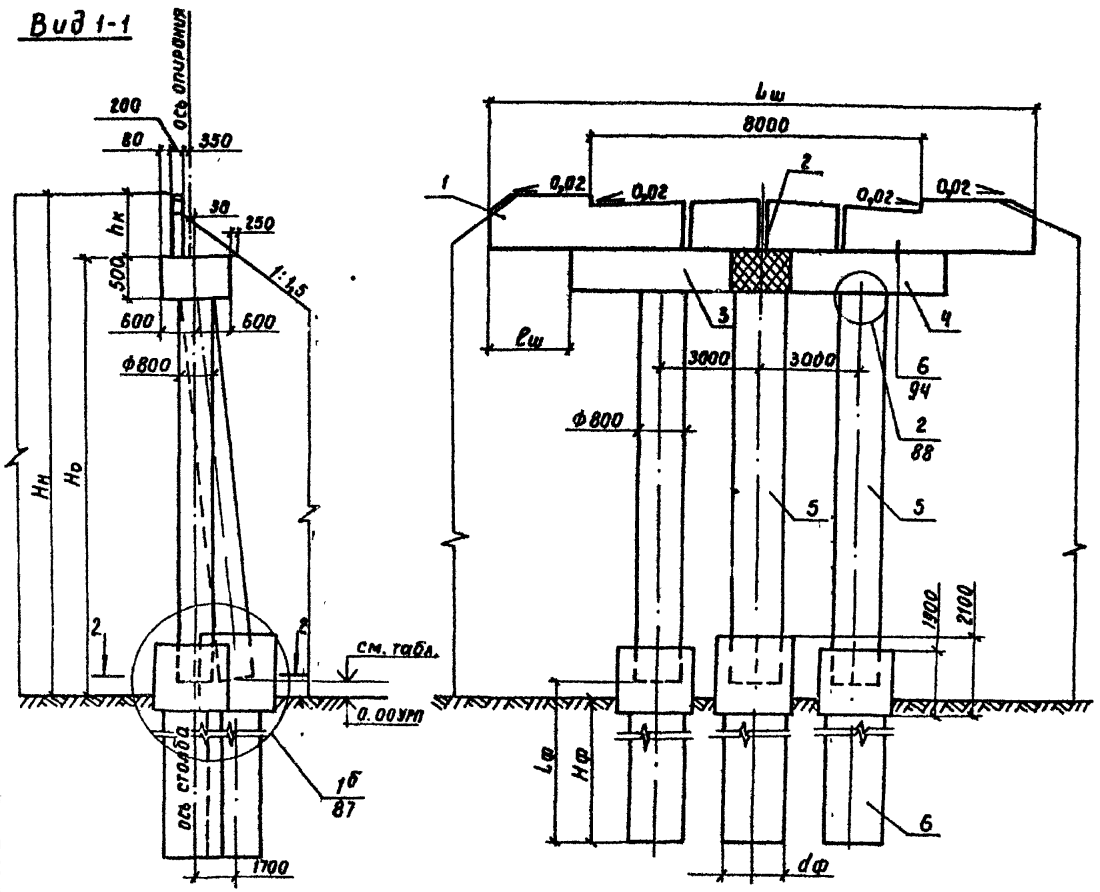

Номер схемы	Марка устоя	Размеры, мм				
		Нн	Но	lш	Lш	hк
1	30КН 135.80-1-ф	8000	6860	1750	13500	1140
2	30КН 135.80-2-ф	8000	6710	1750	13500	1290
3	30КН 140.80-3-ф	8000	6510	2000	14000	1490
4	30КН 135.100-1-ф	10000	8860	1750	13500	1140
5	30КН 135.100-2-ф	10000	8710	1750	13500	1290
6	30КН 140.100-3-ф	10000	8510	2000	14000	1490
7	30КН 140.80-1-ф	8000	6860	2000	14000	1140
8	30КН 140.80-2-ф	8000	6710	2000	14000	1290
9	30КН 145.80-3-ф	8000	6510	2250	14500	1490
10	30КН 140.100-1-ф	10000	8860	2000	14000	1140
11	30КН 140.100-2-ф	10000	8710	2000	14000	1290
12	30КН 145.100-3-ф	10000	8510	2250	14500	1490

Номер схемы	Отметка нижнего торца верхнего блока столба, м
1, 4, 7, 10	+0,37
2, 5, 8, 11	+0,22
3, 6, 9, 12	+0,02

Разрез 2-2

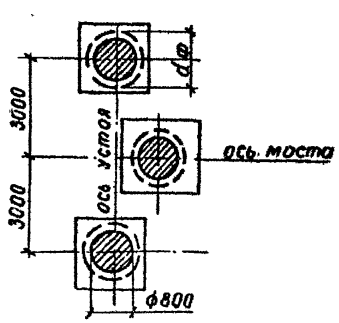

План

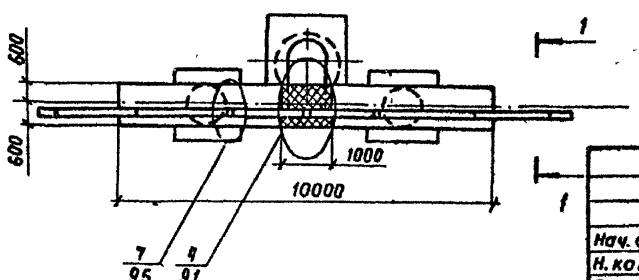

Нач. отд.	Шапиро		
Н. контр.	Семенкин		
Гл. инжл.	Гринберг		
Рук. груп.	Склярова		
Инженер	Степанников		

3.503.1-64.1-45

Схема расположения элементов устоев 30КНlш Нн под ребристые пролетные строения длиной 12-24 м с габаритами Г-8+2×1,0; Г-8+2×1,5.

Стадия	Лист	Листов
Р		1

Воронежский филиал ГИПРОДОРНИИ

Копировал Кщ-

Формат А3

Марка, поз.	Обозначение	Наименование	Кол. на схему 1	2	3	4	Масса ед., кг	Примечание
		Блоки шкафных стенок						
1	3.503.1-64.2-2200000 -11	БШ 47-6-25р	2	2			2470	
	-14	БШ 52-6-25р			2	2	4620	
2	3.503.1-64.2-1900000 -02	БШ 25-6-5р	2	2	2	2	1950	
		Блоки ригеля						
3	3.503.1-64.2-1400000	ЗБР 45-3-11	1	1	1	1	8050	
4	-01	ЗБР 45-3-12	1	1	1	1	8050	
		Блоки столбов						
5	3.503.1-64.2-	БСВ 8.60-п-10	3		3		7540	
	3.503.1-64.2-	БСВ 8.80-п-10		3		3	10050	
		Фундаментная часть						
6	3.503.1-64.1-	СБН $d_ф$. $L_ф$-п	3	3	3	3		

См. техническое описание.

Нач. отд.	Шапиро			3.503.1-64.1-46
Н. контр.	Семенкин			Спецификация к схеме расположения элементов устоев 30 КН $L_{ш}$ $H_{п}$ под ребристые пролетные строения длиной 33 м с габаритами Г-8+2×1,0; Г-8+2×1,5
Гл. инж. пр.	Гринберг			
Рук. гр.	Склярова			
Инженер	Степанникова			

Стадия	Лист	Листов
Р		1

Воронежский филиал ГИПРОДОРНИИ

Копировал [illegible] формат А3

Вид 1-1

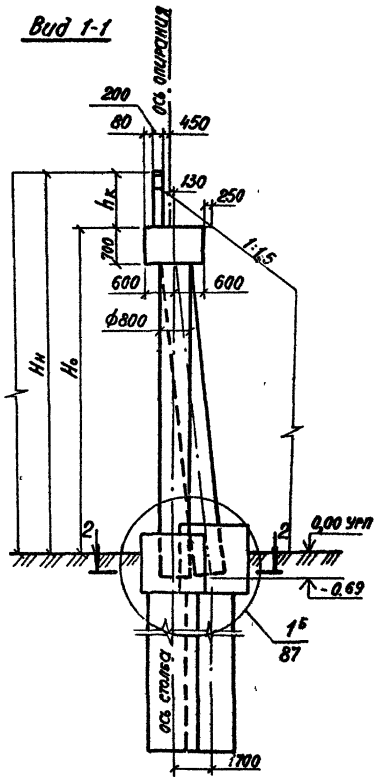

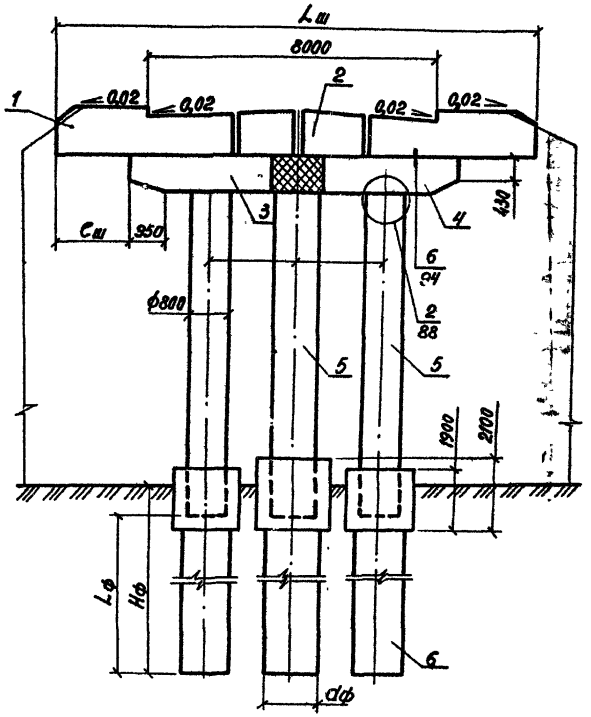

Разрез 2-2

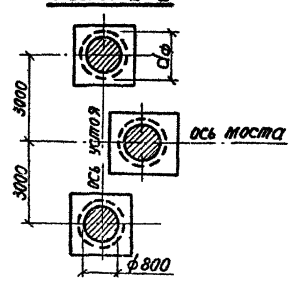

План

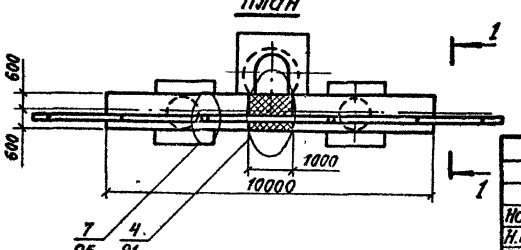

Номер схемы	Марка устоя	Размеры, мм				
		$H_н$	H_o	$L_ш$	$C_ш$	$h_к$
1	30 КН 145.80 - 6 - ф	8000	6020	14500	2250	1980
2	30 КН 145.100 - 6 - ф	10000	8020	14500	2250	1980
3	30 КН 150.80 - 6 - ф	8000	6010	15000	2500	1990
4	30 КН 150.100 - 6 - ф	10000	8010	15000	2500	1990

				3.503.1 - 64.1 - 47			
Нач. отд.	Шапиро			Схема расположения элементов устоев 30КН $L_ш$, $H_н$ под ребристые пролетные строения длиной 33 м с габаритами Г-8+2×1,0; Г-8+2×1,5	Стадия	Лист	Листов
Н. контр.	Семенкин				Р		1
Гл. инж. пр.	Гринберг				Воронежский филиал ГИПРОДОРНИИ		
Рук. груп.	Склярова						
Инженер	Степанникова						

Копировал

Формат А3

Марка, поз.	Обозначение	Наименование	Кол. на схему 1	2	3	4	5	6	Масса ед., кг	Примечание
		Блоки шкафных стенок								
1	3.503.1-64.2-2200000 -06	БШ 47-1-33р	2			2			2190	
	-07	БШ 47-2-33р		2			2		2540	
	-12	БШ 50-3-34р			2			2	2990	
2	3.503.1-3081.2 240000 -03	БШ 30-1-5р	2*			2			1190	
	-04	БШ 30-2-5р		2			2		1420	
	-05	БШ 30-3-5р			2			2	1710	
		Блоки ригеля								
3	3.503.1-64.2-1100000	ЗБР 55-1-21	1	1		1	1		7650	
	3.503.1-64.2-1600000 -02	ЗБР 55-2-21			1			1	7650	
4	3.503.1-64.2-1100000 -01	ЗБР 55-1-22	1	1		1	1		7650	
	3.503.1-64.2-1600000 -03	ЗБР 55-2-22			1			1	7650	
		Блоки столбов								
5	3.503.1-64.2-	БСВ 8.60-п-1а	3	3	3				7540	
	3.503.1-64.2-	БСВ 8.80-п-1а				3	3	3	10050	
		Фундаментная часть								
6	3.503.1-64.1-	СБН фр. Lф-п	3	3	3	3	3	3		

См. техническое описание.

			3.503.1-64.1-48
Нач.отд.	Шапиро		Спецификация к схеме расположения элементов устоев 30 кН L_m.$H_ф$ под ребристые пролетные строения длиной 12-24 м с габаритом Г-10+2×1,0
Н.контр.	Семенкин		
Гл.инж.пр	Гринберг		
Рук.груп	Склярова		
Инженер	Степанникова		

Стадия	Лист	Листов
Р		1

Воронежский филиал ГИПРОДОРНИИ

Копировал

формат А3

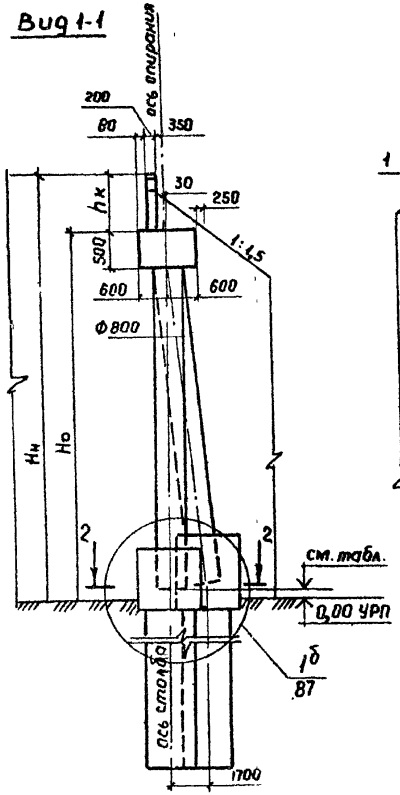

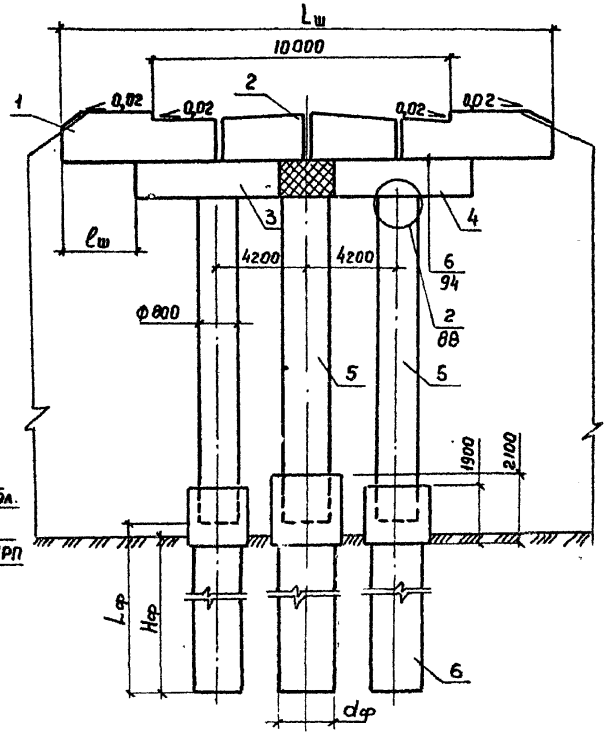

Номер схемы	Марка устоя	Размеры, мм				
		Hн	Ho	Lш	lш	hк
1	30 кн 155.80-1-ф	8000	6870	15500	1750	1130
2	30 кн 155.80-2-ф	8000	6720	15500	1750	1280
3	30 кн 160.80-3-ф	8000	6510	16000	2000	1490
4	30 кн 155.100-1-ф	10000	8870	15500	1750	1130
5	30 кн 155.100-2-ф	10000	8720	15500	1750	1280
6	30 кн 160.100-3-ф	10000	8510	16000	2000	1490

Номер схемы	Отметка нижнего торца верхнего блока столба, м
1,4	0,37
2,5	0,21
3,6	0,02

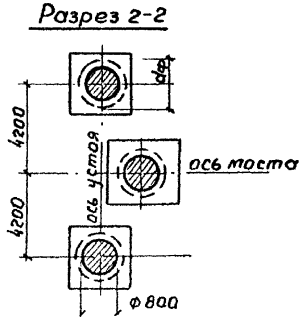

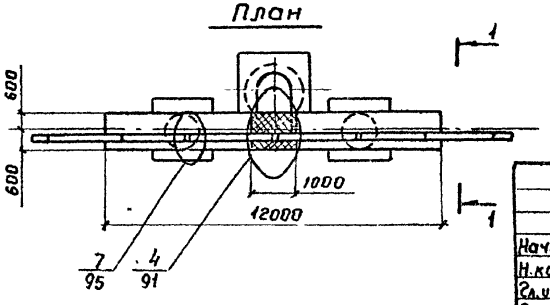

				3.503.1-64.1-49
Нач. отд.	Шапиро			Схема расположения элементов устоев 30кн $L_ш$, Hн под ребристые пролетные строения данной 12-24м с габаритом Г-10+2х1,0
Н. контр.	Семенкин			
Гл. инж. пр.	Гринберг			
Рук. груп	Склярова			
Инженер	Степонникова			

Стадия	Лист	Листов
Р		1

Воронежский филиал ГИПРОДОРНИИ

Копировал В.Бурц - Формат А3

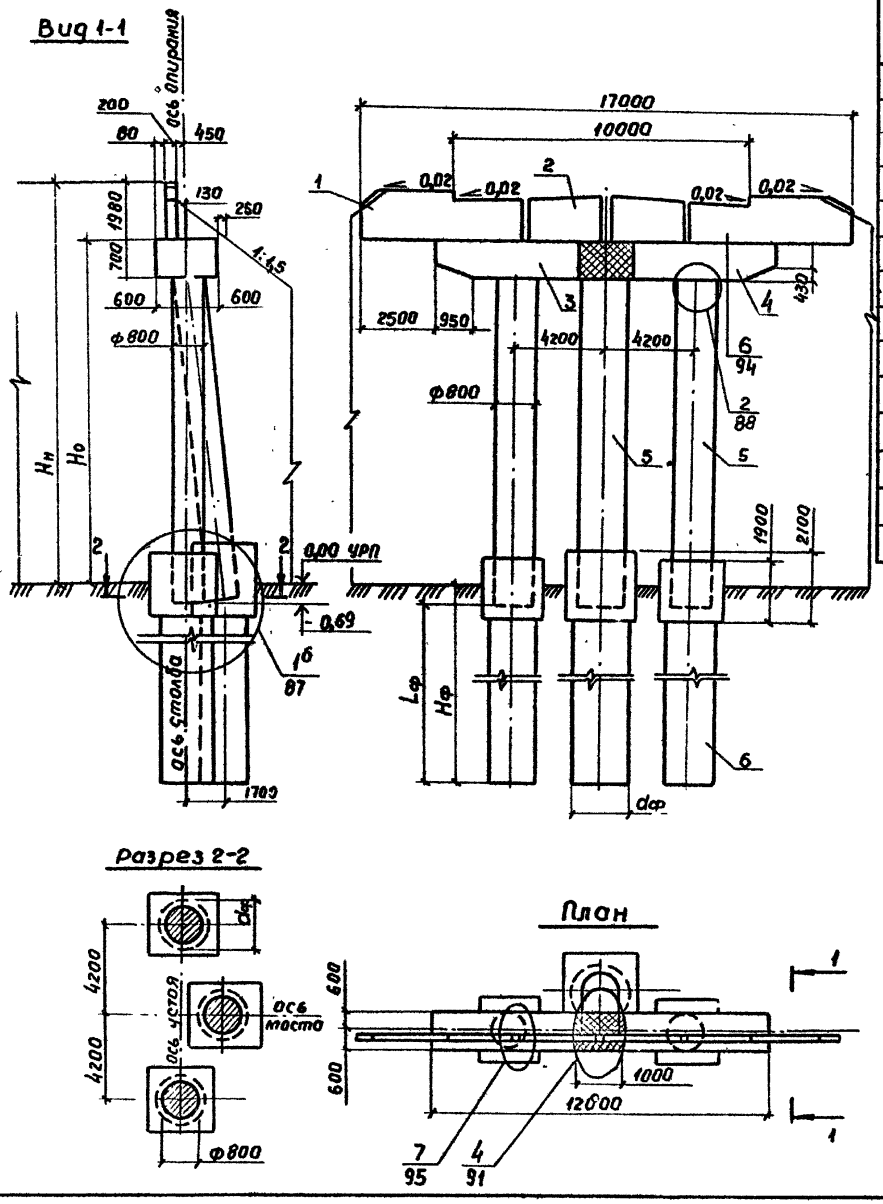

Марка, поз.	Обозначение	Наименование	Кол. на схем. 1	Кол. на схем. 2	Масса ед. кг	Примечание
		Блоки шкафных стенок				
1	3.503.1-64.2-2200000-16	БШ 55-6-36 р	2	2	4680	
2	3.503.1-64.2-1900000-05	БШ 30-6-5 р	2	2	2420	
		Блоки ригеля				
3	3.503.1-64.2-1500000	3БР 55-3-21	1	1	10150	
4	-01	3БР 55-3-22	1	1	10150	
		Блоки столбов				
5	3.503.1-64.2-	БСВ 8.60-п-1а	3		7540	
	3.503.1-64.2-	БСВ 880-h-1а		3	10050	
		Фундаментная часть				
6	3.503.1-64.1-	СБН dф.Lф-п	3	3		

Номер схемы	Марка устоя	Размеры мм Нн	Но
1	30кн 170.80-6-ф	8000	6020
2	30кн 170.100-6-ф	10000	8020

См. техническое описание.

				3.503.1-64.1-50
Нач.отд.	Шапиро			Схема расположения элементов устоев 30кн Lш.Нн под ребристые пролетные строения длиной 33 м с габаритом Г-10-2×1,0
Н.контр.	Семенкин			
Гл.инж.пр	Гринберг			
Рук.груп	Склярова			
Инженер	Степанникова			

Стадия	Лист	Листов
Р		1

Воронежский филиал ГИПРОДОРНИИ

Копиров. Формат А3

Марка поз.	Обозначение	Наименование	Кол. на схему 1	2	3	4	5	6	7	8	9	10	11	12	Масса ед. кг.	Примечание
		Блоки шкафных стенок														
1	3.503.1-64.2-2100000	БШ 42-1-12р	2			2									2110	
	-02	БШ 42-2-12р		2			2								2420	
	3.503.1-64.2-2200000	БШ 48-1-22р				2			2			2			2200	
	-01	БШ 48-2-22р								2			2		2530	
	-02	БШ 48-3-13р			2			2							2980	
	-08	БШ 47-3-23р									2			2	3120	
2	3.503.1-30/81.2-2400000	БШ 25-1-5р	2			2									990	
	-01	БШ 25-2-5р		2			2								1170	
	-02	БШ 25-3-5р			2			2							1420	
	-03	БШ 30-1-5р				1			2			2			1190	
	-04	БШ 30-2-5р				1				2			2		1420	
	-05	БШ 30-3-5р									2			2	1710	
3	3.503.1-30/81.2-2500000 -09	БШ 25-1-7р	1			1			1			1			1030	
	-10	БШ 25-2-7р		1			1			1			1		1210	
	-11	БШ 25-3-7р			1			1			1			1	1520	
		Блоки ригеля														
4	3.503.1-64.2-1100000	3БР 55-1-21	1	1		1	1								7650	
	3.503.1-64.2-1600000 -02	3БР 55-2-21			1			1							7650	
	3.503.1-64.2-1000000 -04	3БР 63-1-21							1	1		1	1		8780	
	3.503.1-64.2-1200000 -04	3БР 63-2-21				1					1			1	8780	
5	3.503.1-64.2-1100000 -01	3БР 55-1-22	1	1		1	1								7650	
	3.503.1-64.2-1600000 -03	3БР 55-2-22			1			1							7650	
	3.503.1-64.2-1000000 -05	3БР 63-1-22							1	1		1	1		8780	
	3.503.1-64.2-1200000 -05	3БР 63-2-22									1			1	8780	
		Блоки столбов														
6	3.503.1-64.2-	БСВ 8.60-h-1а	3	3	3				3	3	3				7590	
	3.503.1-64.2-	БСВ 8.80-h-1а				3	3	3				3	3	3	10590	
		Фундаментная часть														
7	3.503.1-64.1-	СВН 4ф1-ф-п	3	3	3	3	3	3	3	3	3	3	3	3		

См. техническое описание.

Нач. отд.	Шапиро	
Н. контр.	Семенкин	
Гл. инж. пр.	Гриберг	
Рук. груп.	Склярова	
Инженер	Степанищева	

3.503.1-64.1-51

Спецификация к схеме расположения элементов устоев 30КН L и Н под ребристые пролетные строения длиной 12-24 м. с габаритами Г-10+2×1,5; Г-11,5+2×1,5.

Стадия	Лист	Листов
Р		1

Воронежский филиал ГИПРОДОРНИИ

Копировал

Формат А3.

Вид 1-1

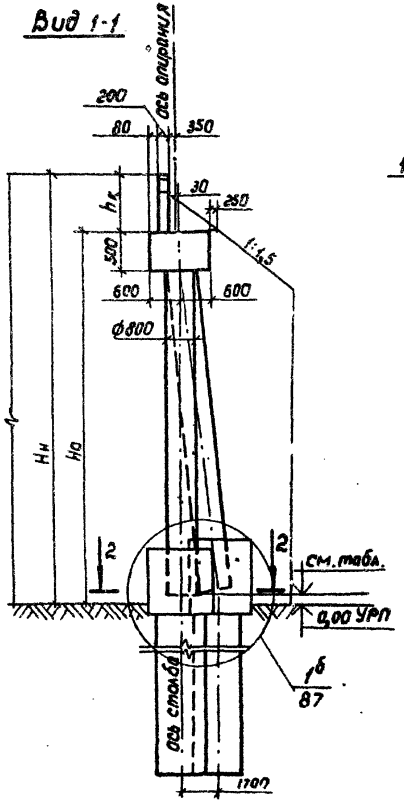

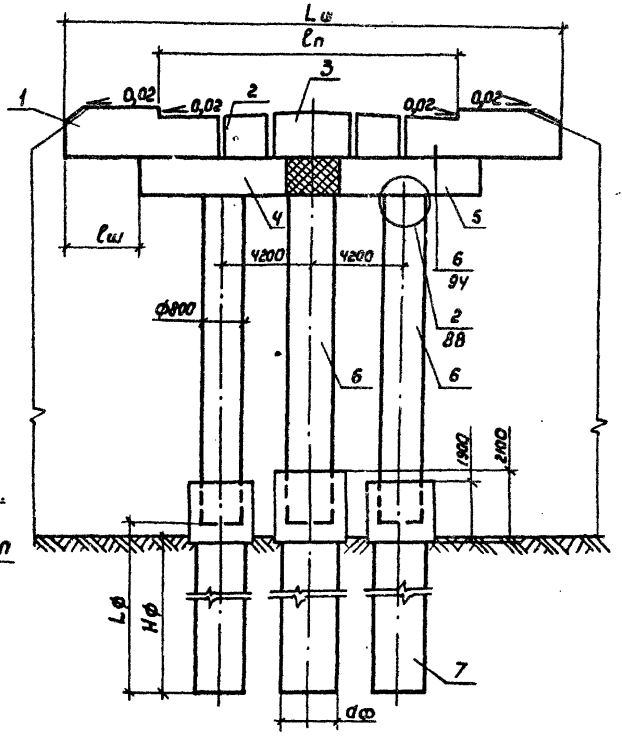

Номер схемы	Марка устоя	Размеры, мм.						
		Нн	Но	Lш	lп	hк	Lр	lш
1	30КН 160.80 - 1 - ф	8000	6850	16000	10000	1150	12000	2000
2	30КН 160.80 - 2 - ф	8000	6710	16000	10000	1290	12000	2000
3	30КН 165.80 - 3 - ф	8000	6510	16500	10000	1490	12000	2250
4	30КН 160.100 - 1 - ф	10000	8850	16000	10000	1150	12000	2000
5	30КН 160.100 - 2 - ф	10000	8710	16000	10000	1290	12000	2000
6	30КН 165.100 - 3 - ф	10000	8510	16500	10000	1490	12000	2250
7	30КН 175.80 - 1 - ф	8000	6860	17500	11500	1140	13500	2000
8	30КН 175.80 - 2 - ф	8000	6710	17500	11500	1290	13500	2000
9	30КН 180.80 - 3 - ф	8000	6510	18000	11500	1490	13500	2250
10	30КН 175.100 - 1 - ф	10000	8860	17500	11500	1140	13500	2000
11	30КН 175.100 - 2 - ф	10000	8710	17500	11500	1290	13500	2000
12	30КН 180.100 - 3 - ф	10000	8510	18000	11500	1490	13500	2250

Номер схемы	Отметка нижнего торца верхнего блока столба, м.
1, 4, 7, 10	0,37
2, 5, 8, 11	0,21
3, 6, 9, 12	0,02

Разрез 2-2

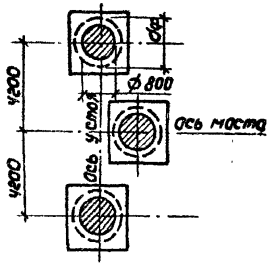

План

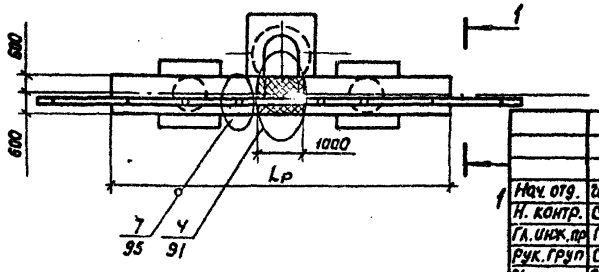

3.503.1 - 64.1 - 52

Нач. отд.	Шапира		Схема расположения элементов устоев 30КН Lш, Нн под ребристые пролетные строения длиной 12-24м с габаритами Г-10+2×1,5; Г-11,5+2×1,5.
Н. контр.	Семенкин		
Гл. инж. пр	Гринберг		
Рук. груп	Скляров		
Инженер	Степанникова		

Стадия	Лист	Листов
Р		1

Воронежский филиал ГИПРОДОРНИИ

Копировал Л.Ш.

Формат А3

Марка, поз.	Обозначение	Наименование	Кол. на схему 1	2	3	4	Масса ед., кг	Примечание
		Блоки шкафных стенок						
1	3.503.1-64.2-2200000 -13	БШ 50-6-15р	2	2			4420	
	-14	БШ 52-6-25р			2	2	4620	
2	3.503.1-64.2-1900000 -02	БШ 25-6-5р	2	2			1950	
	-05	БШ 30-6-5р			2	2	2420	
3	3.503.1-64.2-2000000 -02	БШ 25-6-7р	1	1	1	1	1970	
		Блоки ригеля						
4	3.503.1-64.2-1500000	3БР 55-3-21	1	1			10150	
	3.503.1-64.2-1600000	3БР 63-3-21			1	1	11500	
5	3.503.1-64.2-1500000-01	3БР 55-3-22	1	1			10150	
	3.503.1-64.2-1600000 -01	3БР 63-3-22			1	1	11500	
		Блоки столбов						
6	3.503.1-64.2-	БСВ 8.60-п-1а	3		3		7540	
	3.503.1-64.2-	БСВ 8.80-п-1а		3		3	10050	
		Фундаментная часть						
7	3.503.1-64.1-	СБН dф. Lф-п	3	3	3	3		

См. техническое описание.

Нач.отд.	Шапиро	
Н.контр.	Семенкин	
Гл.инж.пр.	Гринберг	
Рук.груп.	Склярова	
Инженер	Степанникова	

3.503.1-64.1-53

Спецификация к схеме расположения элементов устоев ЗОКН $L_{оп}$ под ребристые пролетные строения длиной 33 м с габаритами Г-10+2×1,5; Г-11,5+2×1,5

Стадия	Лист	Листов
Р		1

Воронежский филиал ГИПРОДОРНИИ

Копировал

Формат А3

Вид 1-1

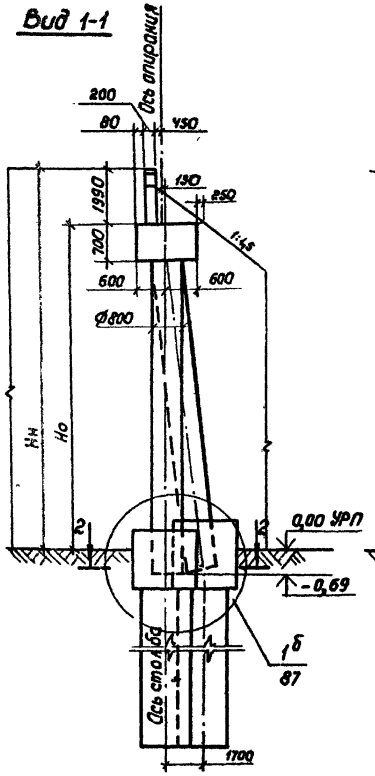

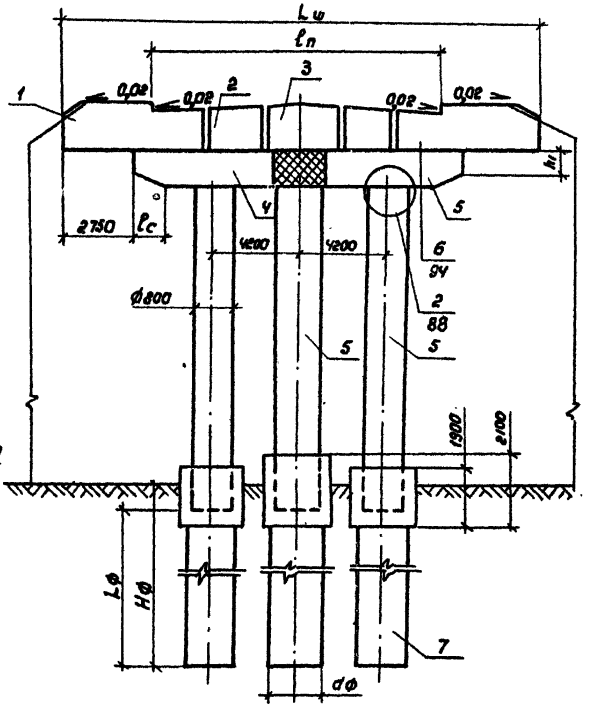

Номер схемы	Марка устоя	Размеры, мм.						
		Нн	Но	Lш	lп	h1	lc	Lр
1	30кН 175,80-6-ф	8000	6010	17500	10000	430	950	12000
2	30кН 175,100-6-ф	10000	8010	17500	10000	430	950	12000
3	30кН 190,80-6-ф	8000	6010	19000	11500	460	1700	13500
4	30кН 190,100-6-ф	10000	8010	19000	11500	460	1700	13500

Разрез 2-2

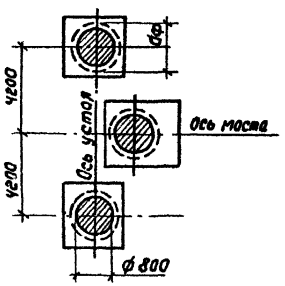

План

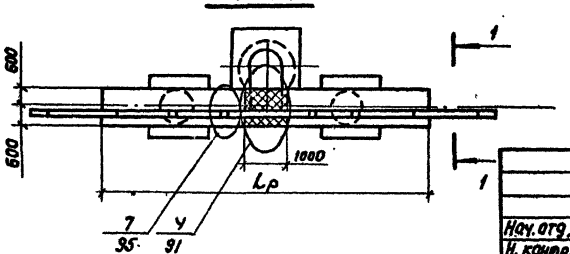

				3.503.1-64.1-54	
Нач.отд.	Шапиро			Схема расположения элементов устоев Б 30кН $L_ш$, $H_н$ под ребристые пролетные строения длиной 33м. с габаритами Г-10+2×1,5; Г-11,5+2×1,5.	Стадия: Р; Лист: ; Листов: 1
Н. контр.	Семенкин				Воронежский филиал ГИПРОДОРНИИ
Гл.инж.пр.	Гринберг				
Рук.груп.	Склярова				
Инжен.	Степанникова				

Копировал Л.Ли.

Формат А3

Марка, поз.	Обозначение	Наименование	Кол. на схему								Масса ед., кг	Примечание
			1	2	3	4	5	6	7	8		
		Блоки шкафных стенок										
1	3.503.1-64.2-2100000 -05	БШ 42-4-22р	2		2						1270	
	-07	БШ 42-5-22р		2		2					1590	
	3.503.1-64.2-2200000 -09	БШ 47-4-22р					2		2		1460	
	-10	БШ 47-5-22р						2		2	1820	
2	3.503.1-64.2-2000000 -04	БШ 35-4-6р	1		1		1		1		730	
	-05	БШ 35-5-6р		1		1		1		1	980	
		Блоки ригеля										
3	3.503.1-64.2-1000000	3БР 45-1-11	1	1	1	1	1	1	1	1	6150	
4	-01	3БР 45-1-12	1	1	1	1	1	1	1	1	6150	
		Блоки столбов										
5	3.503.1-64.2-	БСВ 8.80-п-1а	3	3			3	3			10050	
	3.503.1-60.2-	БСВ 8.100-п-1а			3	3			3	3	10050	
		Фундаментная часть										
6	3.503.1-64.1-	СБН dф. Lф-п	3	3	3	3	3	3	3	3		

См. техническое описание.

			3.503.1-64.1-55
Нач.отд.	Шапиро		Спецификация к схеме расположения элементов устоев 30 кН $L_ш$ $H_п$ под плитные пролетные строения с габаритом Г-6,5+2×0,75 (1,5)
Н.контр.	Семенкин		
Гл.инж.пр.	Гринберг		
Рук.груп.	Склярова		
Инженер	Степанникова		

Стадия	Лист	Листов
Р		1

Воронежский филиал ГИПРОДОРНИИ

Копировал [illegible] формат А3

Вид 1-1

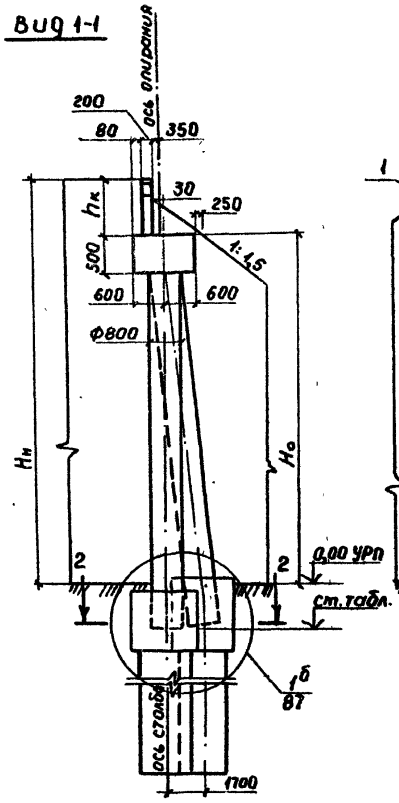

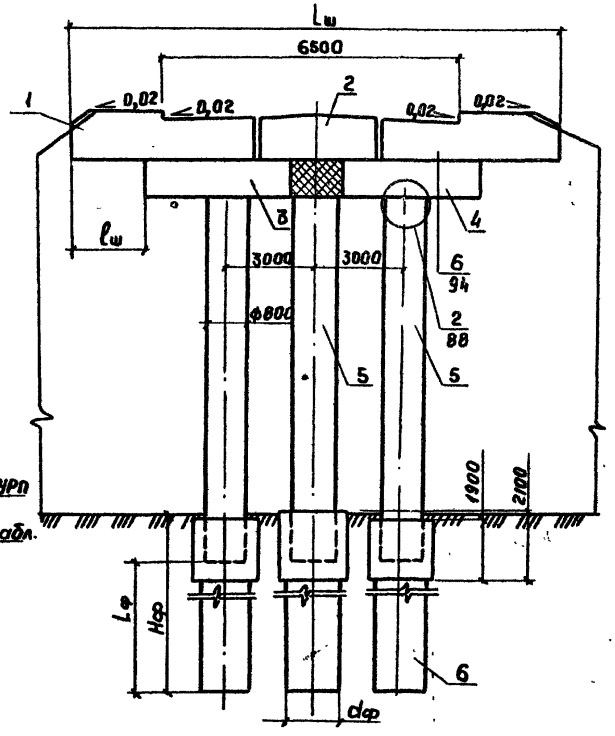

Номер схемы	Марка устоя	Размеры, мм				
		Hн	Ho	Lш	lш	hк
1	30КН 120.80-4-ф	8000	7230	12000	1000	770
2	30КН 120.80-5-ф	8000	7080	12000	1000	920
3	30КН 120.100-4-ф	10000	9230	12000	1000	770
4	30КН 120.100-5-ф	10000	9080	12000	1000	920
5	30КН 130.80-4-ф	8000	7230	13000	1500	770
6	30КН 130.80-5-ф	8000	7080	13000	1500	920
7	30КН 130.100-4-ф	10000	9230	13000	1500	770
8	30КН 130.100-5-ф	10000	9080	13000	1500	920

Номер схемы	Отметка нижнего торца верхнего блока столба, м
1, 3, 5, 7	-1,27
2, 4, 6, 8	-1,42

Разрез 2-2

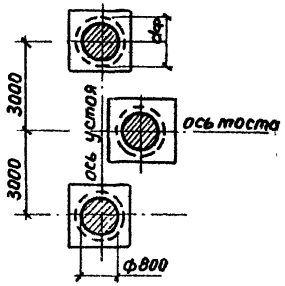

План

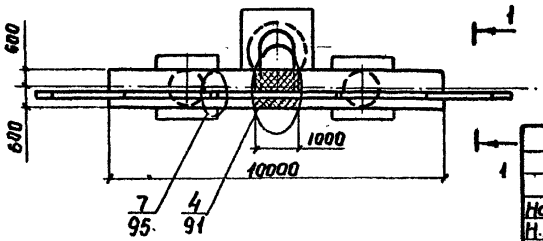

Нач.отд.	Шапиро		
Н.контр.	Сетенник		
Гл.инж.пр	Гринберг		
Рук.груп	Склярова		
Инженер	Степанникова		

3.503.1-64.1-56

Схема расположения элементов устоев 30КН $L_ш H_н$ под плитные пролетные строения с габаритом Г-6,5+2×1,0(1,5)

Стадия	Лист	Листов
Р		1

Воронежский филиал ГИПРОДОРНИИ

Копировал

Формат А3

Марка, поз.	Обозначение	Наименование	Кол. на схему 1	2	3	4	5	6	7	8	9	10	11	12	Масса ед. кг.	Примечание
		Блоки шкафных стенок														
1	3.503.1-64.2-2100000 -05	БШ 42-4-22р	2		2										1270	
	-07	БШ 42-5-22р		2		2									1590	
	3.503.1-64.2-2200000 -04	БШ 45-4-32р									2		2		1700	
	-05	БШ 45-5-32р										2		2	2110	
	-09	БШ 47-4-22р					2		2						1460	
	-10	БШ 47-5-22р						2		2					1820	
2	3.503.1-64.2-1900000	БШ 25-4-5р	2		2		2		2						510	
	-01	БШ 25-5-5р		2		2		2		2					690	
	-03	БШ 30-4-5р									2		2		630	
	-04	БШ 30-5-5р										2		2	850	
		Блоки ригеля														
3	3.503.1-64.2-1000000-02	3БР 48-1-11	1	1	1	1									6530	
	3.503.1-64.2-1100000	3БР 55-1-21					1	1	1	1					7650	
	-02	3БР 58-1-21									1	1	1	1	8030	
4	3.503.1-64.2-1000000 -02	3БР 48-1-12	1	1	1	1									6530	
	3.503.1-64.2-1100000	3БР 55-1-22					1	1	1	1					7650	
	-02	3БР 58-1-22									1	1	1	1	8030	
		Блоки столбов														
5	3.503.1-64.2-	6СВ 8.80-п-1а	3	3			3	3			3	3			10080	
	3.503.1-60.2-	6СВ 8.100-п-1а			3	3			3	3			3	3	10050	
		Фундаментная часть														
6	3.503.1-64.1-	СБН аф1ф-п	3	3	3	3	3	3	3	3	3	3	3	3		

См. техническое описание.

Нач. отд.	Шапиро		3.503.1-64.1-57
Н. контр.	Семенкин		Спецификация к схеме расположения элементов устоев ЗОКН $L_н H_н$ под плитные пролетные строения с габаритами Г-8+2×1,0(1,5)-Г-10+2×1,0.
Гл. инж. пр.	Гринберг		Стадия: Р; Лист: —; Листов: 1
Рук. груп.	Склярова		Воронежский филиал ГИПРОДОРНИИ
Инженер	Кулагина		

Копировал

Формат А3

Вид 1-1

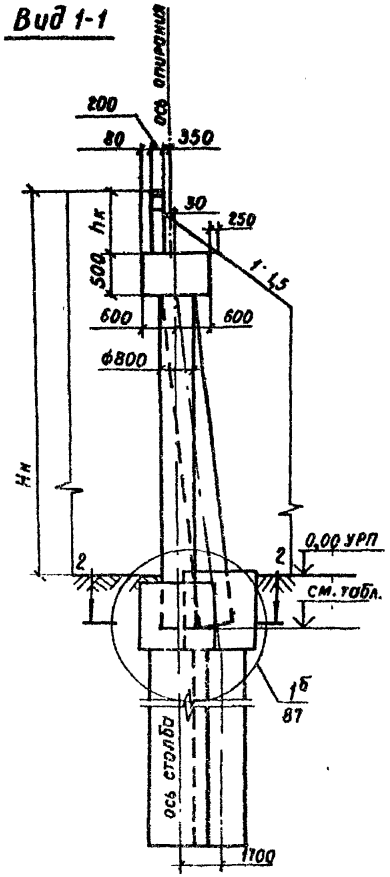

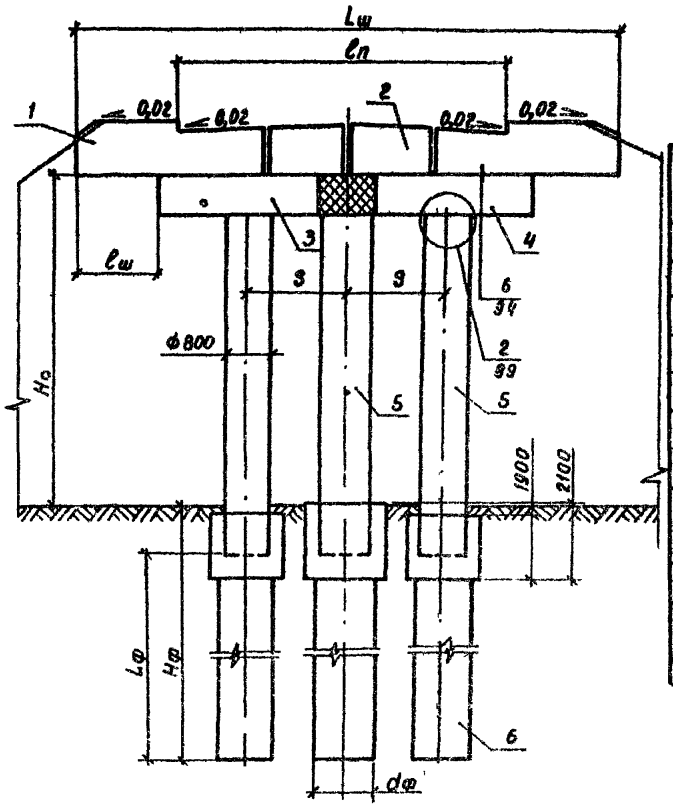

Номер схемы	Марка устоя	Размеры, мм							
		Hн	Hо	Lш	ℓп	Lр	S	ℓш	hк
1	30КН 135.80-4-ф	8000	7230	13500	8000	10500	3000	1500	770
2	30КН 135.80-5-ф	8000	7080	13500	8000	10500	3000	1500	920
3	30КН 135 100-4-ф	10000	9230	13500	8000	10500	3000	1500	770
4	30КН 135.100-5-ф	10000	9080	13500	8000	10500	3000	1500	920
5	30КН 145.80-4-ф	8000	7230	14500	8000	12000	4200	1250	770
6	30КН 145.80-5-ф	8000	7080	14500	8000	12000	4200	1250	920
7	30КН 145 100-4-ф	10000	9230	14500	8000	12000	4200	1250	770
8	30КН 145 100-5-ф	10000	9080	14500	8000	12000	4200	1250	920
9	30КН 150.80-4-ф	8000	7220	15000	10000	12500	4200	1250	780
10	30КН 150 80-5-ф	8000	7070	15000	10000	12500	4200	1250	930
11	30КН 150.100-4-ф	10000	9220	15000	10000	12500	4200	1250	780
12	30КН 150 100-5-ф	10000	9070	15000	10000	12500	4200	1250	930

Разрез 2-2

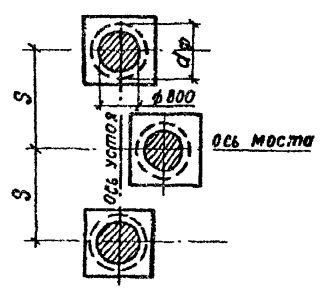

План

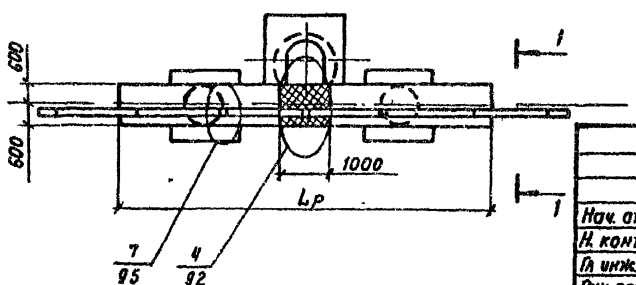

Номер схемы	Отметка нижнего торца верхнего блока столба, м
1, 3, 5, 7, 9, 11	-1,27
2, 4, 6, 8, 10, 12	-1,42

Нач. отд.	Шапиро	
Н. контр.	Семенкин	
Гл. инж. пр.	Эринберг	
Рук. груп.	Склярова	
Инжен.	Кулагина	

3.503.1-64.1-58

Схема расположения элементов устоев 30КН Lш Hн под плитные пролетные строения с габаритами Г-8+2×1,(1,5), Г-10+2×1,0

Стадия	Лист	Листов
Р		1

Воронежский филиал ГИПРОДОРНИИ

Марка, поз.	Обозначение	Наименование	Кол. на схему								Масса ед., кг	Примечание
			1	2	3	4	5	6	7	8		
		Блоки шкафных стенок										
1	3.503.1-64.2-2100000 -04	БШ 42-4-21р	2		2		2		2		1310	
	-06	БШ 42-5-21р		2		2		2		2	1650	
2	3.503.1-64.2-1900000	БШ 25-4-5р	2		2						510	
	-01	БШ 25-5-5р		2		2					690	
	-03	БШ 30-4-5р					2		2		630	
	-04	БШ 30-5-5р						2		2	850	
3	3.503.1-64.2-2000000	БШ 25-4-7р	1		1		1		1		590	
	-01	БШ 25-5-7р		1		1		1		1	770	
		Блоки ригеля										
4	3.503.1-64.2-1000000 -04	ЗБР 63-1-21	1	1	1	1					8780	
	3.503.1-64.2-1200000 -06	ЗБР 68-1-21					1	1	1	1	9530	
5	3.503.1-64.2-1000000 -04	ЗБР 63-1-22	1	1	1	1					8780	
	3.503.1-64.2-1200000 -06	ЗБР 68-1-22					1	1	1	1	9530	
		Блоки столбов										
6	3.503.1-64.2-	БСВ 8.60-п-1а	3	3			3	3			10050	
	3.503.1-60.2-	БСВ 8.100-п-1а			3	3			3	3	10050	
		Фундаментная часть										
7	3.503.1-64.1-	СБН dф. Lф-п	3	3	3	3	3	3	3	3		

См техническое описание.

				3.503.1-64.1-59
Нач.отд.	Шапира		Спецификация к схеме расположения элементов устоев ЗОКН $L_н$ $H_н$ под плитные пролетные строения с габаритами Г10+2×1,5 и Г-14,5+2×1,5	Стадия: Р; Лист: ; Листов: 1
Н.контр.	Семенкин			
Гл.инж.пр.	Гринберг			
Рук.груп	Склярова			Воронежский филиал ГИПРОДОРНИИ
Инженер	Кулагина			

Копировал

Формат А3

Вид 1-1

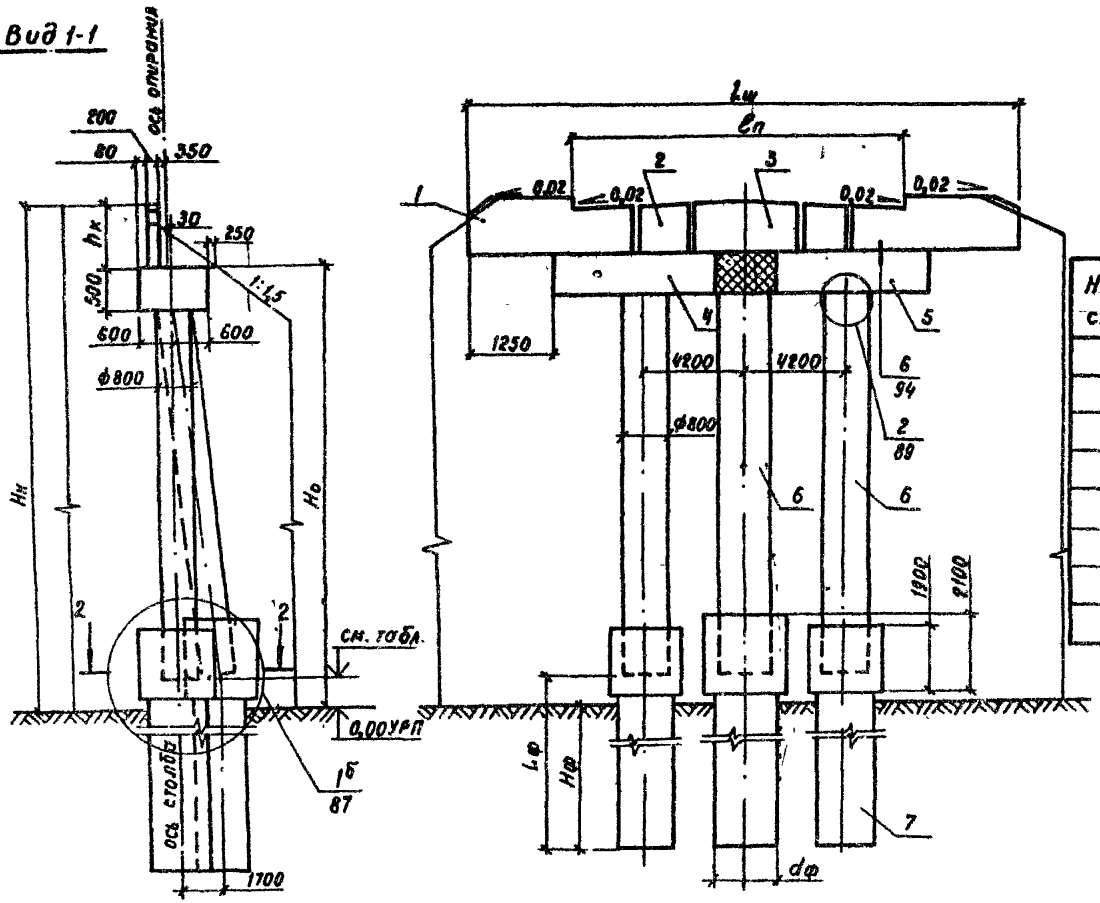

Номер схемы	Марка устоя	Размеры, мм					
		Нн	Но	Lш	Lр	Lп	hк
1	30кН 160.80-4-ф	8000	7230	16000	13500	10000	770
2	30кН 160.80-5-ф	8000	7080	16000	13500	10000	920
3	30кН 160.100-4-ф	10000	9230	16000	13500	10000	770
4	30кН 160.101-5-ф	10000	9080	16000	13500	10000	920
5	30кН 170.80-4-ф	8000	7230	17000	14500	11500	770
6	30кН 170.80-5-ф	8000	7080	17000	14500	11500	920
7	30кН 170.100-4-ф	10000	9230	17000	14500	11500	770
8	30кН 170.100-5-ф	10000	9080	17000	14500	11500	920

Номер схемы	Отметка нижнего торца верхнего блока столба, м
1, 3, 5, 7	0,73
2, 4, 6, 8	0,58

Разрез 2-2

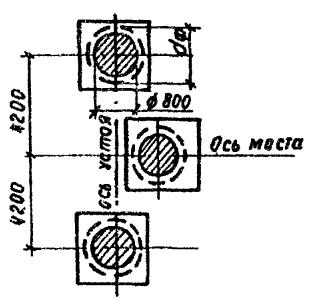

План

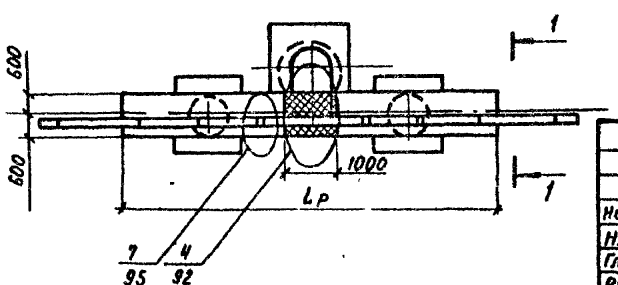

Нач. отд.	Шапиро		
Н. контр.	Семенкин		
Гл. инж. пр.	Эринберг		
Рук. груп.	Скляроба		
Инженер	Кулагина		

3.503.1-64.1-60

Схема расположения элементов устоев 30кН Lш Нн под плитные пролетные строения с габаритами 1-10+2×1,5; Г-11,5+2×1,5.

Стадия	Лист	Листов
Р		1

Воронежский филиал ГИПРОДОРНИИ

Марка, поз.	Обозначение	Наименование	Кол. на схему								Масса ед., кг	Примечание
			1	2	3	4	5	6	7	8		
		Блоки шкафных стенок										
1	3.503.1-64.2-2200000-08	БШ 47-3-23р					2		2		3120	
	-12	БШ 50-3-34р	2		2						2990	
	-14	БШ 52-6-25р						2		2	4620	
	-15	БШ 56-6-36р		2		2					4680	
2	3.503.1-30/81.2-250000-02	БШ 25-3-6р	1		1						1400	
	3.503.1-64.2-2000000-02	БШ 25-6-6р	•	1		1					1970	
	3.503.1-30/81.2-250000-08	БШ 35-3-6р					1		1		1970	
	3.503.1-64.2-2000000-06	БШ 35-6-6р						1		1	2800	
		Блоки ригеля										
3	3.503.1-64.2-0300000-02	2БР 38-2-21	1		1		1		1		6400	
	-04	2БР 38-3-21		1		1		1		1	6400	
4	-03	2БР 38-2-22	1		1		1		1		6400	
	-05	2БР 38-3-22		1		1		1		1	6400	
		Блок подбалки										
5	3.503.1-64.2-1800000	БП 12 22	2	2	2	2	2	2	2	2	2730	
		Блоки столбов										
6	3.503.1-64 2-	БСВ 860-п-1а	4	4			4	4			7540	
	3 503.1-64.2-	БСВ 8.80-п-1а			4	4			4	4	10050	
		Блок диафрагмы										
7	3.503.1-64.2-1700000	БД-3.7	2	2	2	2	2	2	2	2	500	
		Фундаментная часть										
8	3.503.1-64 1-	СБН Сф. Lф-п	4	4	4	4	4	4	4	4		

См. техническое описание.

Нач. отр.	Шапиро		3.503.1-64.1-61
Н. контр.	Сетенкин		Спецификация к схеме расположения элементов устоев 40К l_{sup} H_n под ребристые пролетные строения с габаритами Г-6,5+2×1,0; Г-6,5+2×4,5
Гл. инж. пр.	Гринберг		Стадия: Р; Лист: ; Листов: 1
Рук. гр.	Склярова		Воронежский филиал ГИПРОДОРНИИ
Инженер	Волчкова		

Копировал [illegible] Формат А3

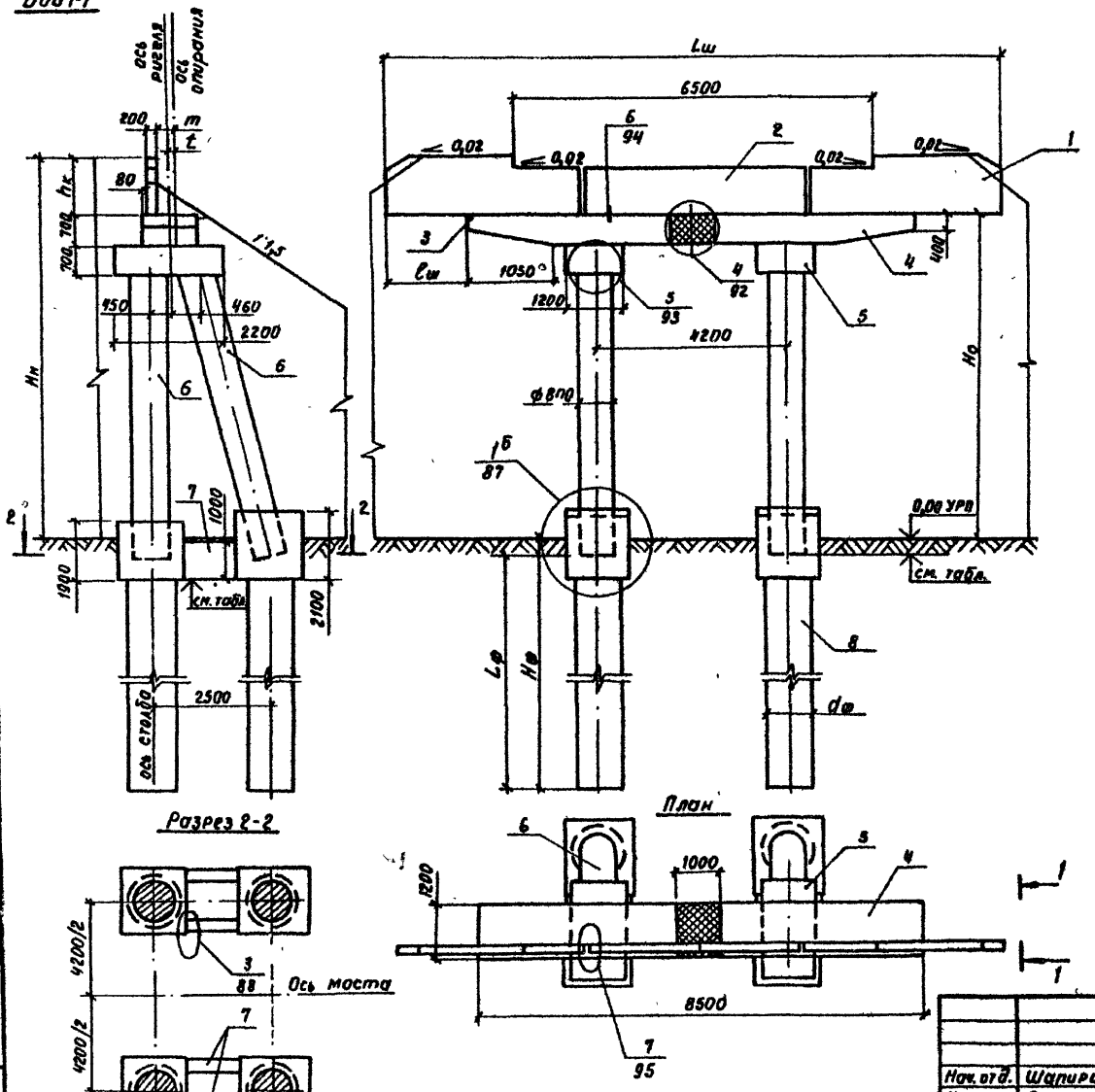

Номер схемы	Марка опоры	Размеры, мм						
		Нн	Но	Lш	Lш	m	t	hк
1	40К 125.80-3-ф	8000	6510	12500	2000	350	30	1490
2	40К 135.80-6-ф	8000	6020	13500	2500	450	130	1980
3	40К 125.100-3-ф	10000	8510	12500	2000	350	30	1490
4	40К 135.100-6-ф	10000	8020	13500	2500	450	130	1980
5	40К 130.80-3-ф	8000	6510	13000	2250	350	30	1490
6	40К 140.80-6-ф	8000	6010	14000	2750	450	130	1990
7	40К 130.100-3-ф	10000	8510	13000	2250	350	30	1490
8	40К 140.100-6-ф	10000	8010	14000	2750	450	130	1990

Номер схемы	Отметка, м	
	Нижнего торца верхнего блока столба	Низа блока диафрагмы
1, 3, 5, 7	-0,18	-0,88
2, 4, 6, 8	-0,69	-1,39

Нач. отд.	Шапиро	
Н. контр.	Семенкин	
Гл. инж. пр.	Гринберг	
Рук. гр.	Склярова	
Инженер	Вачугова	

3.503.1-64.1-62

Схема расположения элементов устоев 40К Lш. Нн под ребристые пролетные строения с габаритами Г-6,5+2×1,0; Г-6,5+2×1,5

Стадия	Лист	Листов
Р		1

Воронежский филиал ГИПРОДОРНИИ

Марка, поз.	Обозначения	Наименование	Кол. на схему												Масса ед., кг	Примечание
			1	2	3	4	5	6	7	8	9	10	11	12		
		Блоки шкафной стенки														
1	3.503.1-64.2-2200000-03	БШ 45-3-24р	2		2										2870	
	-08	БШ 47-3-23р					2		2						3120	
	-11	БШ 47-6-25р		2		2									2740	
	-12	БШ 50-3-34р									2		2		2290	
	-14	БШ 52-6-25р						2		2					4620	
	-15	БШ 55-6-36р										2		2	4680	
2	3.503.1-30/81.2-2400000-02	БШ 25-3-5р	2		2		2		2						1420	
	3.503.1-64.2-1900000-02	БШ 25-6-5р		2		2		2		2					1950	
	3.503.1-30/81.2-2400000-05	БШ 30-3-5р									2		2		1710	
	3.503.1-64.2-1900000-05	БШ 30-6-5р										2		2	2420	
		Блоки ригеля														
3	3.503.1-64.2-0400000-02	2БР 45-2-21	1		1		1		1						7580	
	-04	2БР 45-3-21		1		1		1		1					7580	
	3.503.1-64.2-0600000-02	2БР 55-2-31									1		1		9730	
	-04	2БР 55-3-31										1		1	9730	
4	3.503.1-64.2-0400000-03	2БР 45-2-22	1		1		1		1						7580	
	-05	2БР 45-3-22		1		1		1		1					7580	
	3.503.1-64.2-0600000-03	2БР 55-2-32									1		1		9730	
	-05	2БР 55-3-32										1		1	9730	
		Блок подбалки														
5	3.503.1-64.2-1800000	БП 12.22	2	2	2	2	2	2	2	2	2	2	2	2	2730	
		Блоки столбов														
6	3.503.1-64.2-	6СВ 8.60-п-1а	4	4			4	4			4	4			7540	
	3.503.1-64.2-	6СВ 8.80-п-1а			4	4			4	4			4	4	10050	
		Блок диафрагмы														
7	3.503.1-64.2-1100000	БД 3.7	2	2	2	2	2	2	2	2	2	2	2	2	500	
		Фундаментная часть														
8	3.503.1-64.1-	СВН ф. Lф-п	4	4	4	4	4	4	4	4	4	4	4	4		

См. техническое описание.

Нач. отд.	Шапиро		
Н. контр.	Сетенкин		
Гл. инж. пр.	Гринберг		
Рук. гр.	Склярова		
Инженер	Вачугова		

3.503.1-64.1-63

Спецификация к схеме расположения элементов устоев 40к $L_к$ $H_к$ под ребристые пролетные строения с габаритами Г-8+2×1,0; Г-8+2×1,5; Г-10+2×1,0

Стадия	Лист	Листов
Р		1

Воронежский филиал ГИПРОДОРНИИ

Копировал Вобуев

Формат А3

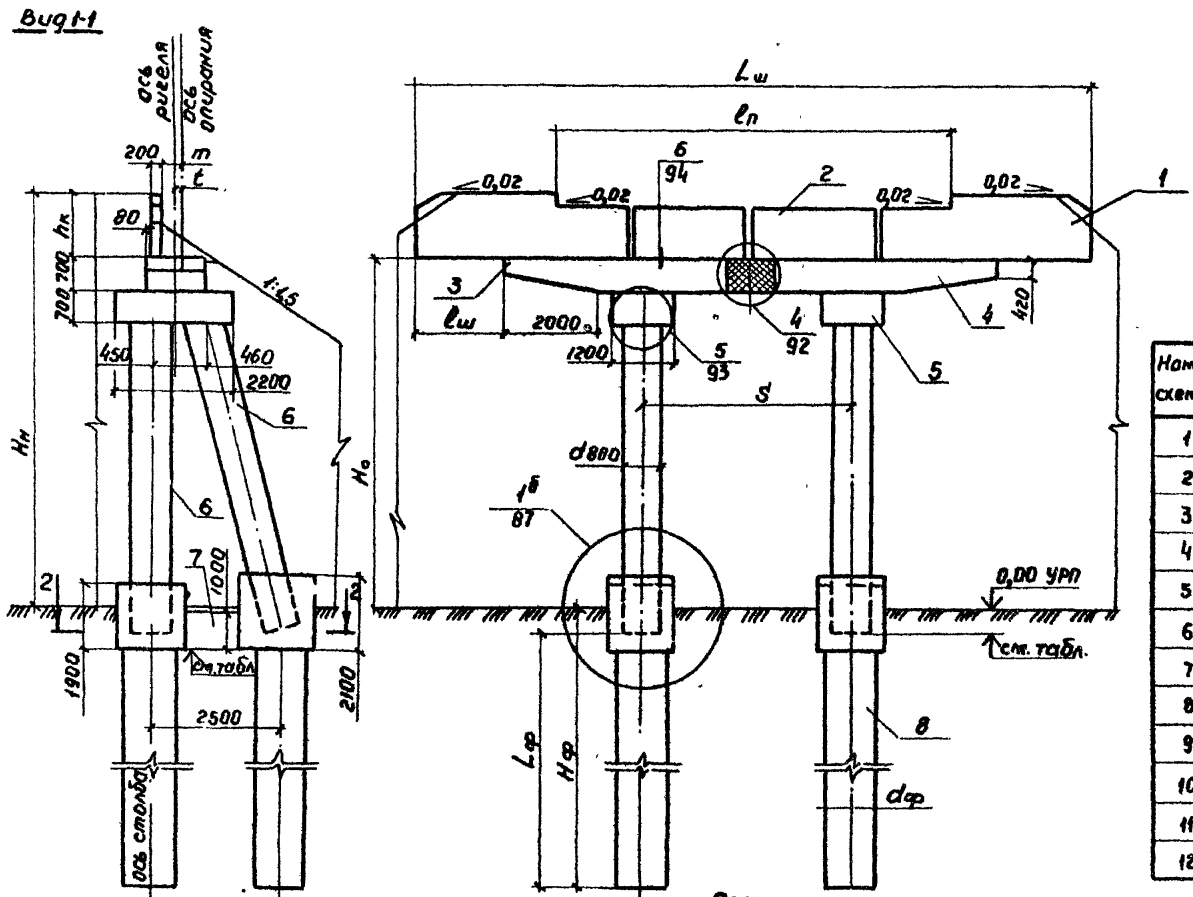

Разрез 2-2

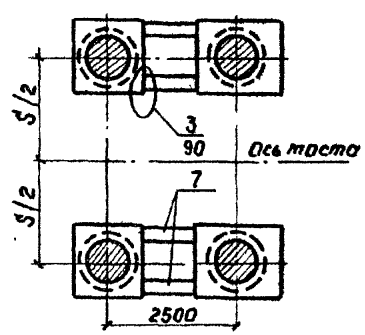

План

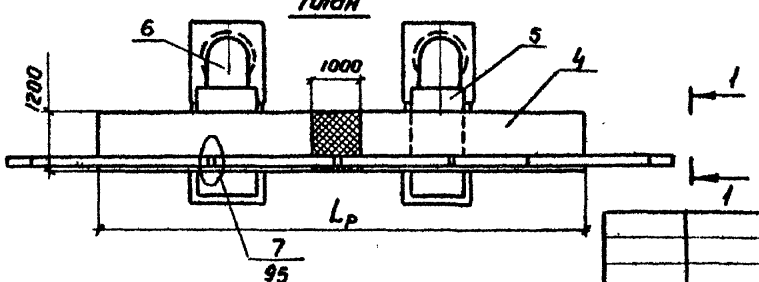

Номер схемы	Марка устоя	Размеры, мм									
		Hн	Hо	Lш	lп	Lр	lш	S	hк	m	t
1	40К 140.80-3-ф	8000	6510	14000	8000	10000	2000	4200	1490	350	30
2	40К 145.80-6-ф	8000	6020	14500	8000	10000	2250	4200	1980	450	130
3	40К 140.100-3-ф	10000	8510	14000	8000	10000	2000	4200	1490	350	30
4	40К 145.100-6-ф	10000	8020	14500	8000	10000	2250	4200	1980	450	130
5	40К 145.80-3-ф	8000	6510	14500	8000	10000	2250	4200	1490	350	30
6	40К 150.80-6-ф	8000	6010	15000	8000	10000	2500	4200	1990	450	130
7	40К 145.100-3-ф	10000	8510	14500	8000	10000	2250	4200	1490	350	30
8	40К 150.100-6-ф	10000	8010	15000	8000	10000	2500	4200	1990	450	130
9	40К 160.80-3-ф	8000	6510	16000	10000	12000	2000	6000	1490	350	30
10	40К 170.80-6-ф	8000	6020	17000	10000	12000	2500	6000	1980	450	130
11	40К 160.100-3-ф	10000	8510	16000	10000	12000	2000	6000	1490	350	30
12	40К 170.100-6-ф	10000	8020	17000	10000	12000	2500	6000	1980	450	130

Номер схемы	Отметка, м	
	нижнего торца верхнего блока столба	низа блока диафрагмы
1, 3, 5, 7, 9, 11	-0,18	-0,88
2, 4, 6, 8, 10, 12	-0,69	-1,39

3.503.1-64.1-64

Нач. отд.	Шапиро	
Н. контр.	Семенкин	
Гл. инж. пр.	Гринберг	
Рук. гр.	Склярова	
Инженер	Вачугова	

Схема расположения элементов устоев 40К Lш Hн под ребристые пролетные строения с габаритами Г-8+2×1,0; Г-8+2×1,5; Г-10+2×1,0

Стадия	Лист	Листов
Р		1

Воронежский филиал ГИПРОДОРНИИ

Копир. Формат А3

Марка, поз.	Обозначение	Наименование	Кол. на схему								Масса ед., кг	Примечание
			1	2	3	4	5	6	7	8		
		Блоки шкафной стенки										
1	3.503.1-64.2-2200000 -02	БШ 45-3-15р	2		2						2980	
	-08	БШ 47-3-23р					2		2		3120	
	-13	БШ 50-6-15р		2		2					4420	
	-14	БШ 52-6-25р						2		2	4620	
2	3.503.1-30/81.2-2400000-02	БШ 25-3-5р	2		2						1420	
	3.503.1-64.2-1900000 -02	БШ 25-6-5р		2		2					1950	
	3.503.1-30/81.2-2400000-05	БШ 30-3-5р					2		2		1710	
	3.503.1-64.2-1900000 -05	БШ 30-6-5р						2		2	2420	
3	3.503.1-30/81.2-2500000-11	БШ 25-3-7р	1		1		1		1		1520	
	3.503.1-64.2-2000000 -03	БШ 25-6-7р		1		1		1		1	2040	
		Блоки-ригеля										
4	3.503.1-64.2-0600000 -02	2БР 55-2-31	1		1						9730	
	-04	2БР 55-3-31		1		1					9730	
	3.503.1-64.2-0800000 -02	2БР 63-2-31					1		1		10750	
	-04	2БР 63-3-31						1		1	10750	
5	3.503.1-64.2-0600000 -03	2БР 55-2-32	1		1						9730	
	-05	2БР 55-3-32		1		1					9730	
	3.503.1-64.2-0800000 -03	2БР 63-2-32					1		1		10750	
	-05	2БР 63-3-32						1		1	10750	
		Блок подбалки										
6	3.503.1-64.2-1800000	БП 12.22	2	2	2	2	2	2	2	2	2730	
		Блоки столбов										
7	3.503.1-64.2-	БСВ 8.60-п-1а	4	4			4	4			7540	
	3.503.1-64.2-	БСВ 8.80-п-1а			4	4			4	4	10050	
		Блок диафрагмы										
8	3.503.1-64.2-1700000	БД-3.7	2	2	2	2	2	2	2	2	500	
		Фундаментная часть										
9	3.503.1-641-	СБН фф. Lф-п	4	4	4	4	4	4	4	4		

См. техническое описание.

Нач. отд.	Шкляро		3.503.1-64.1-65
Н. контр.	Семенкин		Спецификация к схеме расположения элементов устоев 40К $L_{кр}$ Нн под ребристые пролетные строения с габаритами Г-10+2×1,5; Г-11,5+2×1,5
Гл. инж. пр.	Гринберг		Стадия: Р; Лист: ; Листов: 1
Рук. груп.	Склярова		Воронежский филиал ГИПРОДОРНИИ
Инженер	Ваччгова		

Копировал

Формат А3

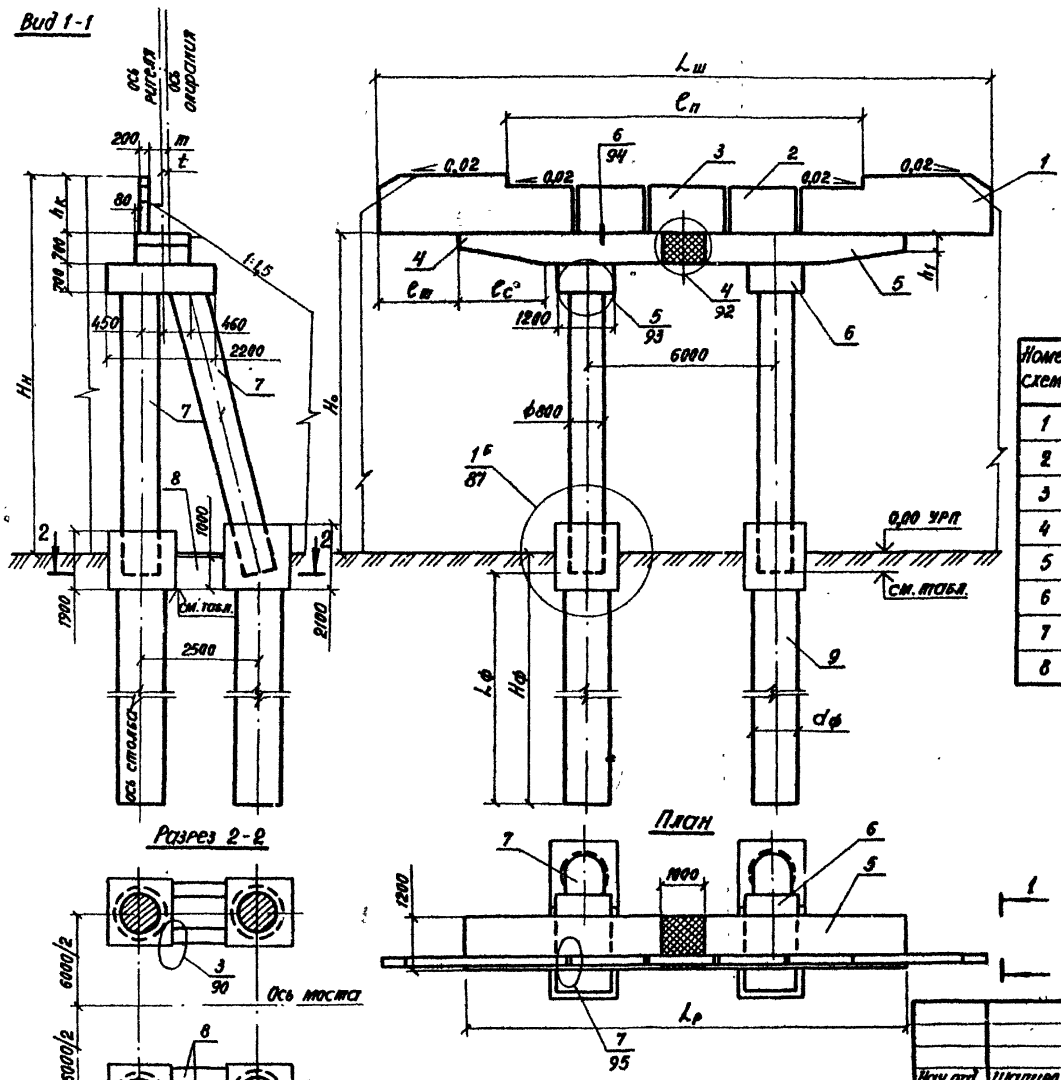

Номер схемы	Марка опоры	Размеры, мм										
		$H_н$	$H_о$	$L_ш$	$C_п$	$L_р$	$C_ш$	$h_к$	$C_с$	h_1	m	t
1	40К 165.80-3-ф	8000	6510	16500	10000	12000	2250	1490	2000	420	350	30
2	40К 175.80-6-ф	8000	6010	17500	10000	12000	2750	1990	2000	420	450	130
3	40К 165.100-3-ф	10000	8510	16500	10000	12000	2250	1490	2000	420	350	30
4	40К 175.100-6-ф	10000	8010	17500	10000	12000	2750	1990	2000	420	450	130
5	40К 180.80-3-ф	8000	6510	18000	11500	13500	2250	1490	2500	350	350	30
6	40К 190.80-6-ф	8000	6010	19000	11500	13500	2750	1990	2500	350	450	130
7	40К 180.100-3-ф	10000	8510	18000	11500	13500	2250	1490	2500	350	350	30
8	40К 190.100-6-ф	10000	8010	19000	11500	13500	2750	1990	2500	350	450	130

Номер схемы	Отметка, м	
	нижнего торца верхнего блока столба	низа блока диафрагмы
1,3,5,7	-0,18	-0,88
2,4,6,8	-0,69	-1,39

Нач.отд.	Шапиро	
Н.контр.	Семенкин	
Гл.инж.пр.	Гринберг	
Рук.гр.	Скатрова	
Инженер	Бачугова	

3.503.1-64.1-66

Схема расположения элементов устоев 40К $L_ш$. $H_н$ под ребристые пролетные строения с габаритами Г-10+2×1,5; Г-11,5+2×1,5

Стадия	Лист	Листов
Р		1

Воронежский филиал ГИПРОДОРНИИ

Копировал

Формат А3

Марка, поз.	Обозначение	Наименование	Количество на схему																		Масса ед, кг	Примечание
			1	2	3	4	5	6	7	8	9	10	11	12	13	14	15	16	17	18	19	20		
		Резиновые опорные части																						
1	ВСН86-83 Минтрансстроя СССР	РОЧСП 20×30-3,3	5		4			6		5			7		5			8		6			5,5	
		РОЧСП 30×40-7,5		5		4	4		6		5	5		7		5	6		8		6	6		
		Подферменники монолитные																						
2	3.503.1-60.1-44	Пм 1	2		2			2		2			2		2			2		2				
	-09	Пм 10		2		2	2		2		2	2		2		2	2		2		2	2		
3	-01	Пм 2	2					2					2					2						
	-02	Пм 3								2														
	-03	Пм 4			2										2					2				
	-10	Пм 11		2					2					2					2					
	-11	Пм 12									2	2					2							
	-12	Пм 13				2	2														2	2		
4	-05	Пм 6	1					2					2					2						
	-06	Пм 7								1														
	-07	Пм 8													1					2				
	-12	Пм 13														2								
	-13	Пм 14																						
	-14	Пм 15		1					2					2					2					
	-15	Пм 16									1	1					2							
	-16	Пм 17														1					2	2		
5	-7	Пм 8											1					2						
	-16	Пм 17												1					2					

Нач. отд.	Шапиро		
Н. контр.	Семенкин		
Гл. инж. пр.	Гринберг		
Рук. гр.	Склярова		
Вед. инж.	Мажаров		

3.503.1-64.1-67

Спецификация к схеме расположения подферменников и опорных частей под ребристые пролетные строения

Стадия	Лист	Листов
Р		1

Воронежский филиал ГИПРОДОРНИИ

Копировал: Хш-

Формат А3

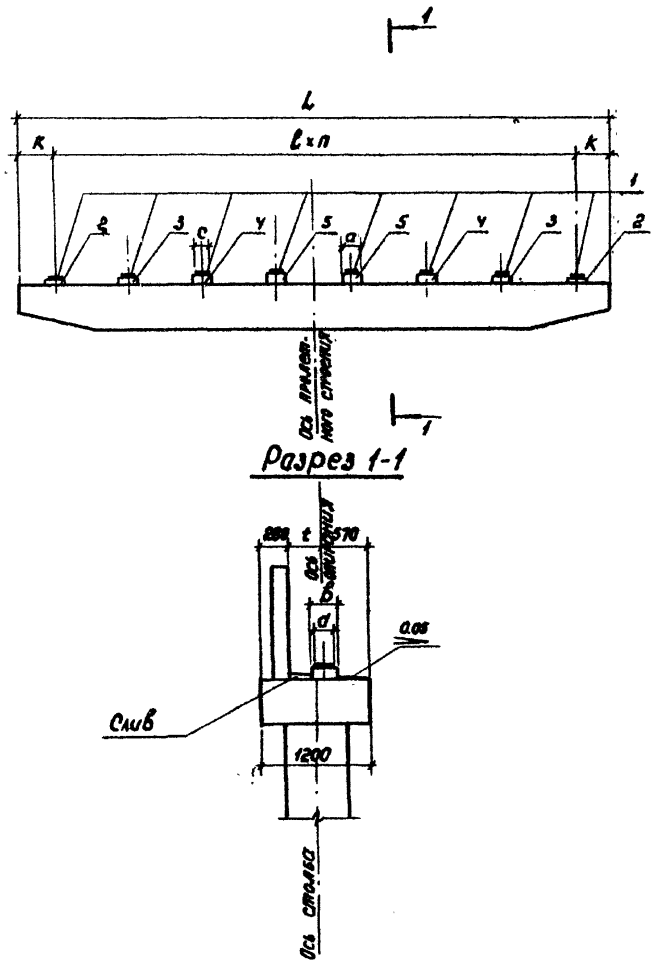

Номер схемы	Габарит	Длина пролета, м.	Пролетное строение	Размеры, мм. L	ℓ	K	t	a	b	c	d	n
1	6,5+2×1,0(1,5)	12, 15, 18	по серии 3.503-14 в. 3/1,5	8500	1700	850	350	300	400	200	300	4
2		21		8500	1700	850	350	500	400	400	300	4
3		12, 15, 18	по серии 3.503-12 в. 18	8500	2440	590	350	400	300	300	200	3
4		21, 24		8500	2440	590	350	500	400	400	300	3
5		33		8500	2440	590	450	500	400	400	300	3
6	8+2×1,0(1,5)	12, 15, 18	по серии 3.503-14 в. 3/1,5	10000	1660	750	350	300	400	200	300	5
7		21		10000	1660	750	350	500	400	400	300	5
8		12, 15, 18	по серии 3.503-12 в. 18	10000	2100	800	350	400	300	300	200	4
9		21, 24		10000	2100	800	350	500	400	400	300	4
10		33		10000	2100	800	450	500	400	400	300	4
11	10+2×1,0(1,5)	12, 15, 18	по серии 3.503-14 в. 3/1,5	12000	1700	900	350	300	400	200	300	6
12		21		12000	1700	900	350	500	400	400	300	6
13		12, 15, 18	по серии 3.503-12 в. 18	12000	2500	1000	350	400	300	300	200	4
14		21, 24		12000	2500	1000	350	500	400	400	300	4
15		33		12000	2100	750	450	500	400	400	300	5
16	11,5+2×1,5	12, 15, 18	по серии 3.503-14 в. 3/1,5	13500	1700	800	350	300	400	200	300	7
17		21		13500	1700	800	350	500	400	400	300	7
18		12, 15, 18	по серии 3.503-12 в. 18	13500	2380	800	350	400	300	300	200	5
19		21, 24		13500	2380	800	350	500	400	400	300	5
20		33		13500	2380	800	450	500	400	400	300	5

Нач. отд.	Шапиро	
Н. контр.	Семенкин	
Гл. инж. пр.	Гринберг	
Рук. гр.	Склярова	
Вед. инж.	Мажаров	

3.503.1-64.1-68

Схема расположения подферменников и опорных частей под ребристые пролетные строения.

Стадия	Лист	Листов
Р		1

Воронежский филиал ГИПРОДОРНИИ

Копировал Л.Лашк

Формат А3

Марка поз.	Обозначение	Наименование	Количество на схему						Масса ед., кг	Примечание
			1	2	3	4	5	6		
		Резиновые опорные части								
1	ВСН 86-83 Минтрансстроя СССР	РОЧСП 20×30-3,3	10	11	12	13	14	15	5,5	
		Подуклонка монолитная								
2	3.503.1-64.1-95	Ум 1	1							
	-01	Ум 2		1						
	-02	Ум 3			1					
	-03	Ум 4				1				
	-04	Ум 5					1			
	-05	Ум 6						1		
		Материалы								
		Цементный раствор М 200	0,09	0,12	0,13	0,14	0,15	0,17		м³

			3.503.1-60.1-69
Нач. отд.	Шапиро		Спецификация к схеме расположения опорных частей под плитные пролетные строения.
Н. контр.	Семенкин		
Гл. инж. пр.	Гринберг		
Рук. гр.	Склярова		
Вед. инж.	Мажаров		

Стадия	Лист	Листов
Р		1

Воронежский филиал ГИПРОДОРНИИ

Копировал Кец-

Формат А3

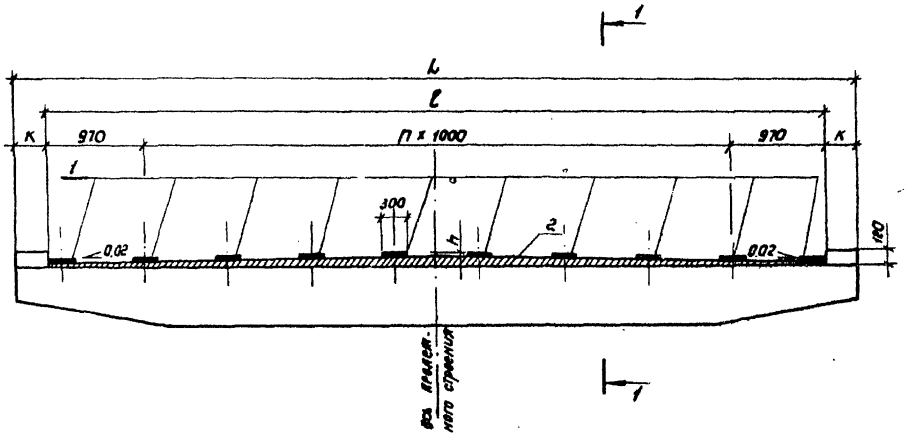

Номер схемы	Габарит	Размеры, мм				n
		L	ℓ	К	h	
1	6,5+2×1,0 (1,5)	10000	8940	530	115	7
2	8+2×1,0	10300	9940	280	125	8
3	8+2×1,5	12000	10940	530	135	9
4	10+2×1,0	12500	11940	280	145	10
5	10+2×1,5	13500	12940	280	155	11
6	11,5+2×1,5	14500	13940	280	165	12

Разрез 1-1

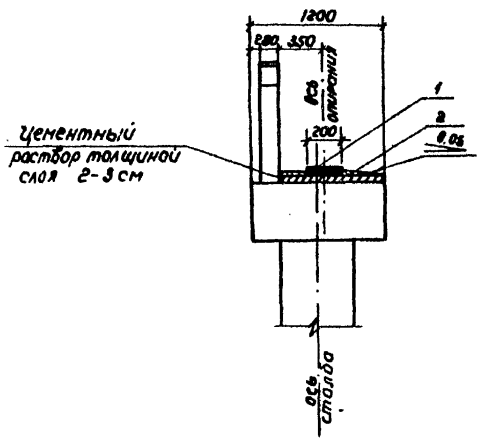

Нач. отд.	Шапира		
Н. контр.	Семенкина		
Гл. инж. пр.	Гринберг		
Рук. груп.	Склярова		
Инженер	Кулагина		

3.503.1-64.1-70

Схема расположения опорных частей под плитные пролетные строения

Стадия	Лист	Листов
Р		1

Воронежский филиал ГИПРОДОРНИИ

Копировал А.Лиш

Формат А3

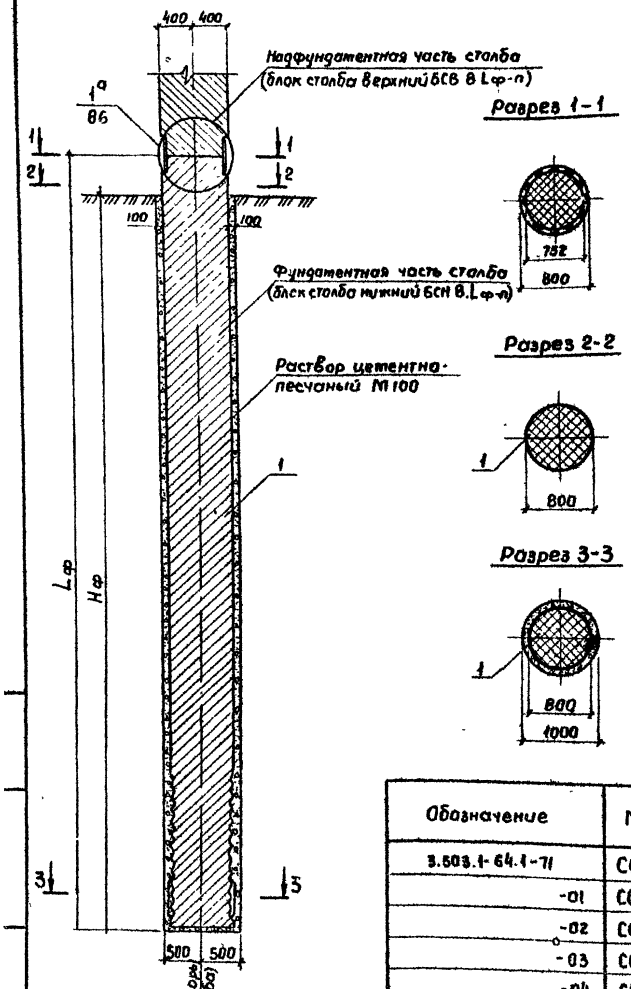

Формат	Зона	Поз.	Обозначение	Наименование	Кол. на исп. 3.503.1-64.1-71					Примечание
					–	01	02	03	04	
				Сборочные единицы						
А3		1	3.503.1-60.2-300000	Блок столба нижний БСН 8 100-2	1					
			-01	Блок столба нижний БСН 8.120-2		1				
			-02	Блок столба нижний БСН 8.140-2				1		
А3		1	3.503.1-60.2-310000 -01	Блок столба нижний БСН 8 120-3			1			
			-02	Блок столба нижний БСН 8.140-3					1	
				Материалы						
				Раствор цементно-песчаный М100	2,26	2,83	2,83	3,39	3,39	$м^3$

1. До опускания блока в скважину на очищенный забой методом ВПТ подается цементно-песчаный раствор М100 в объеме, достаточном для заполнения под воздействием массы блока зазора между его боковой поверхностью и стенкой скважины. Верхнюю часть зазора допускается заполнять путем непосредственного инъектирования раствора с помощью растворонасоса. В случае сезонного протерзания верхних слоев грунта зазор между столбом и стенками скважины в пределах глубины протерзания заполняется песком.
2. Стыковка нижнего блока столба с верхним (надфундаментной частью) производится только в вертикальном положении после достижения цементно-песчаным раствором 70% прочности.
3. Ограничители, обеспечивающие минимальную величину зазора 5см между столбом и поверхностью скважины, устанавливаются на блок столба в заводских условиях

Обозначение	Марка	Lф, мм
3.503.1-64.1-71	ССБ 8.100-2	10000
-01	ССБ 8.120-2	12000
-02	ССБ 8.120-3	12000
-03	ССБ 8.140-2	14000
-04	ССБ 8.140-3	14000

Нач. отд.	Шапиро		
Н. контр.	Семенкин		
Гл. инж. пр.	Гринберг		
Рук. груп.	Склярова		
Инженер	Прокаева		

3.503.1-64.1-71

Свая-столб буроопускная ССБ 8.Lф-п

Стадия	Масса	Масштаб
Р		1:50
Лист	Листов 1	

Воронежский филиал ГИПРОДОРНИИ

Копиров. [illegible]

Формат А3

Формат	Зона	Поз.	Обозначение	Наименование	Количество на исполнение 3.503.1-64.1-73																Примечание
					—	01	02	03	04	05	06	07	08	09	10	11	12	13	14	15	16	17	
				Документация																			
А3			3.503.1-64.1-73 СБ	Сборочный чертеж																			
				Сборочные единицы																			
А3		1	3.503.1-64.3-0100	Каркас пространственный КП1													1			1			741, 4 кг
А3			- 01	Каркас пространственный КП2														1			1		889, 4 кг
А3			- 02	Каркас пространственный КП3															1			1	1113, 4 кг
А3		2	3.503.1-64.1-0300	Каркас пространственный КП9	1																		919, 0 кг
А3			- 01	Каркас пространственный КП10		1																	1107, 0 кг
А3			- 02	Каркас пространственный КП11			1																1391, 0 кг
А3			- 03	Каркас пространственный КП12				1									1						1107, 6 кг
А3			- 04	Каркас пространственный КП13					1									1					1333, 6 кг
А3			- 05	Каркас пространственный КП14						1									1				1677, 6 кг
А3			- 08	Каркас пространственный КП17							1									1			1296, 1 кг
А3			- 09	Каркас пространственный КП18								1									1		1562, 1 кг
А3			- 10	Каркас пространственный КП19									1									1	1964, 1 кг
А3			- 13	Каркас пространственный КП22										1									1482, 4 кг
А3			- 14	Каркас пространственный КП23											1								1788, 7 кг
А3			- 15	Каркас пространственный КП24												1							2250, 7 кг
А4		3	3.503.1-60.3 - 1400	Изделие закладное МН4	1	1	1	1	1	1	1	1	1	1	1	1	1	1	1	1	1	1	323, 6 кг
				Материалы																			
				Бетон монолитный М300	11,1	11,1	11,1	13,3	13,3	13,3	15,6	15,6	15,6	17,8	17,8	17,8	20,0	20,0	20,0	22,4	22,4	22,4	$м^3$

			3.503.1-64.1-72
Нач. отд.	Шапиро		Свая буронабивная СБН 12.4 ф-п.
Н. контр.	Семенкин		
Гл. инж. пр.	Гринберг		Стадия: Р; Лист: ; Листов: 1
Рук. груп.	Скворова		Воронежский филиал ГИПРОДОРНИИ
Инженер	Анисимова		

Копировал Л.Мин Формат А3

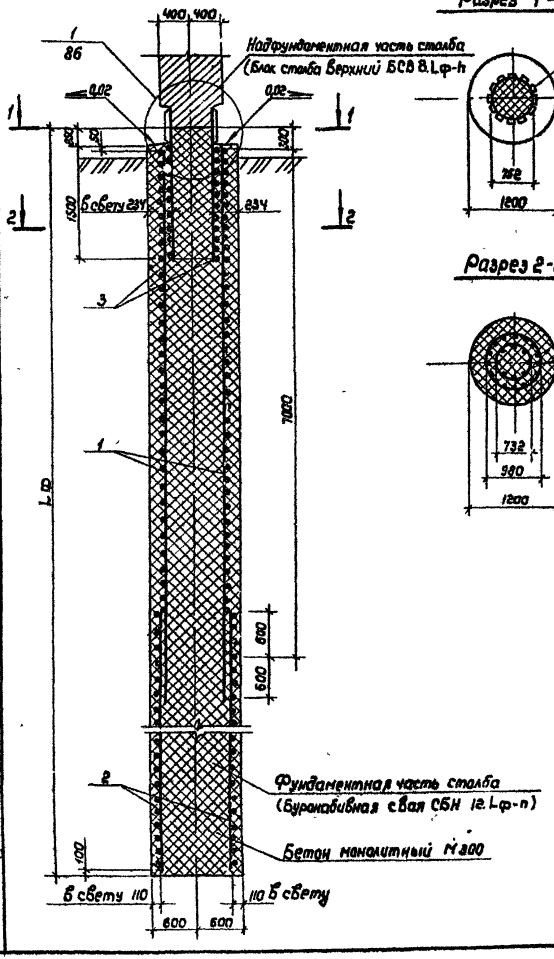

Разрез 1-1

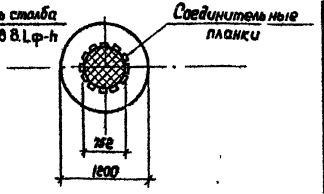

Разрез 2-2

Обозначение	Марка	Lф, мм.
3.503.1-64.1-73	СБН 12.100-1	10000
-01	СБН 12.100-2	10000
-02	СБН 12.100-3	10000
-03	СБН 12.120-1	12000
-04	СБН 12.120-2	12000
-05	СБН 12.120-3	12000
-06	СБН 12.140-1	14000
-07	СБН 12.140-2	14000
-08	СБН 12.140-3	14000

Продолжение

Обозначение	Марка	Lф, мм.
3.503.1-64.1-73 -09	СБН 12.160-1	16000
-10	СБН 12.160-2	16000
-11	СБН 12.160-3	16000
-12	СБН 12.180-1	18000
-13	СБН 12.180-2	18000
-14	СБН 12.180-2	18000
-15	СБН 12.200-1	20000
-16	СБН 12.200-2	20000
-17	СБН 12.200-3	20000

1. Армирование буронабивной сваи осуществляется одним или двумя пространственными каркасами, соединяющимися внахлестку. Допускается соединение каркасов осуществлять путем сварки металлических обечаек, дополнительно устанавливаемых в этом случае на смежных концах каркасов. Количество и площадь поперечного сечения соединительных накладок и сварных швов должны определяться расчетом при привязке каркасов.

2. Бетонирование скважины в сухих грунтах производится жесткой бетонной смесью. Бетонирование скважины в мокрых и обводненных грунтах осуществляется методом ВПТ до отметки, превышающей отметку низа закладного изделия с обечайкой не менее, чем на 40 см. Слой слабого бетона затем срубается до отметки низа закладного изделия, после чего верхняя часть сваи бетонируется насухо с использованием жесткой бетонной смеси.

Нач.отд.	Шапиро	
Н.контр.	Семенкин	
Гл.инж.пр.	Гринберг	
Рук.груп.	Скляраба	
Инженер	Прокаева	

3.503.1-64.1-73

Свая буронабивная СБН 12.Lф-n Сборочный чертеж

Стадия	Масса	Масштаб
Р		1:50
Лист	Листов 1	

Воронежский филиал ГИПРОДОРНИИ

Копировал Л.Ил

Формат А3

Формат	Зона	Поз.	Обозначение	Наименование	Количество на исполнение 3.503.1-64.1-76																	Примечание
					–	01	02	03	04	05	06	07	08	09	10	11	12	13	14	15	16	17	
				Документация																		
А5			3.503.1-64.1-74СБ	Сборочный чертеж																		
				Сборочные единицы																		
А3		1	3.503.1-64.3-0100	Каркас пространственный КП1													1			1		741,4 кг
			-01	Каркас пространственный КП2														1			1	889,4 кг
			-02	Каркас пространственный КП3															1			1113,4 кг
А3		2	3.503.1-64.3-0300	Каркас пространственный КП9	1																	919,0 кг
			-01	Каркас пространственный КП10		1																1107,0 кг
			-02	Каркас пространственный КП11			1															1394,0 кг
			-03	Каркас пространственный КП12				1									1					1107,6 кг
			-04	Каркас пространственный КП13					1									1				1333,6 кг
			-05	Каркас пространственный КП14						1									1			1671,6 кг
			-08	Каркас пространственный КП17							1									1		1296,1 кг
			-09	Каркас пространственный КП18								1									1	1562,1 кг
			-10	Каркас пространственный КП19									1								1	1964,1 кг
			-13	Каркас пространственный КП22										1								1482,4 кг
			-14	Каркас пространственный КП23											1							1788,7 кг
			-15	Каркас пространственный КП24												1						2250,7 кг
А3		3	3.503.1-64.3-0500	Каркас пространственный КП38	1	1	1	1	1	1	1	1	1	1	1	1	1	1	1	1	1	99,1 кг
А3		4	3.503.1-64.3-0600	Каркас пространственный КП42	1	1	1	1	1	1	1	1	1	1	1	1	1	1	1	1	1	76,3 кг
А3		5	3.503.1-64.3-1100	Сетка С1	2	2	2	2	2	2	2	2	2	2	2	2	2	2	2	2	2	118,8 кг
				Детали																		
Б4		6	3.503.1-64.3-0044	ф8А-II ГОСТ 5781-82 ℓ=153-613	10	10	10	10	10	10	10	10	10	10	10	10	10	10	10	10	10	0,[illegible] кг
				Материалы																		
				Бетон М 300	13,65	13,65	13,65	15,91	15,91	15,91	18,17	18,17	18,17	20,44	20,44	20,44	23,10	23,10	23,10	24,44	24,44	24,44	$м^3$

Нач. отд	Шапиро	
Н. контр	Семенкин	
Гл. инж. пр	Гринберг	
Рук. груп.	Склярова	
Вед. инж.	Мажарова	
Инжен.	Анисимова	

3.503.1-64.1-74

Свая буронабивная СБН 12.Lф-п с вдоловком стаканного типа под вертикальный столб

Стадия	Лист	Листов
Р	1	2

Воронежский филиал ГИПРОДОРНИИ

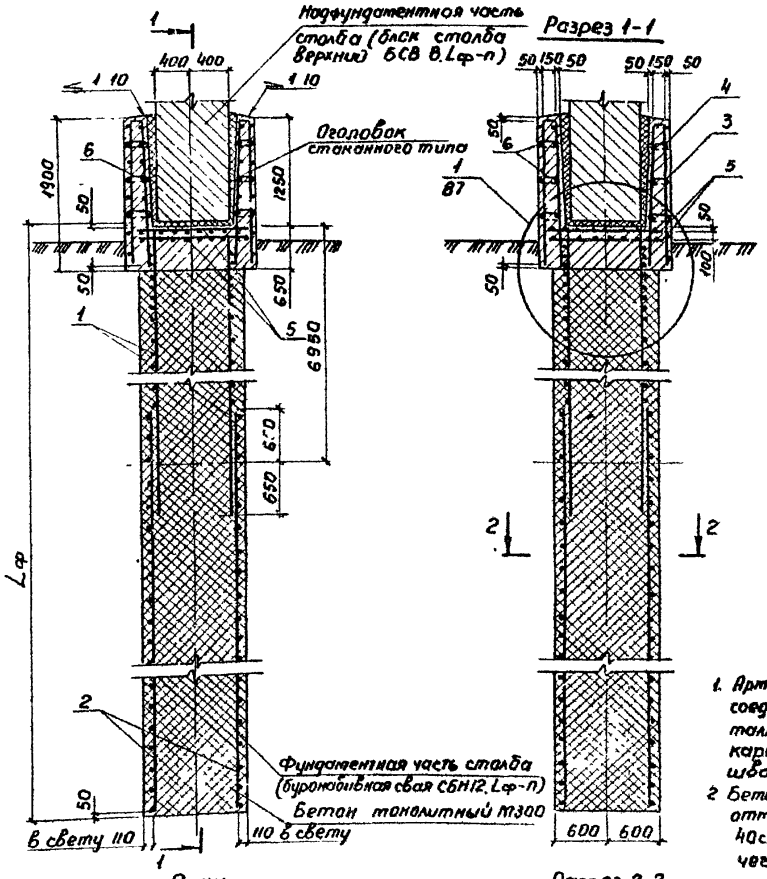

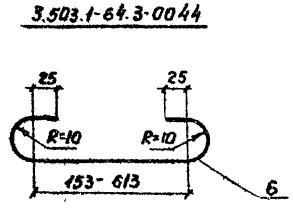

Обозначение	Марка	Lф, мм
3.503.1-64.1-75	СБН 12.100-1В	9700
-01	СБН 12 100-2В	9700
-02	СБН 12 100-3В	9700
-03	СБН 12. 120 1В	11700
-04	СБН 12 120-2В	11700
-05	СБН 12. 120-3В	11700
-06	СБН 12 140-1В	13700
-07	СБН 12. 140-2В	13700
-08	СБН 12.140-3В	13700
-09	СБН 12 160-1В	15700
-10	СБН 12 160-2В	15700
-11	СБН 12. 160-3В	15700
-12	СБН 12 180-1В	1800
-13	СБН 12. 180-2В	1800
-14	СБН 12 180-3В	1800
-15	СБН 12 200-1В	20000
-16	СБН 12 200-2В	20000
-17	СБН 12. 200-3В	20000

1. Армирование буронабивной сваи осуществляется одним или двумя пространственными каркасами, соединяющимися внахлестку. Допускается соединение каркасов осуществлять путем сварки металлических обечаек, дополнительно устанавливаемых в этом случае на стыковых концах каркасов. Количество и площадь поперечного сечения соединительных накладок и сварных швов должны определяться расчетом при привязке каркасов
2. Бетонирование скважин в сухих и обводненных грунтах осуществляется методом ВПТ до отметки превышающей отметку низа стаканного оголовка не менее чем на 40см. Слой слабого бетона затем срубается до отметки низа стаканного оголовка, после чего верхняя часть бетонируется „насухо" с использованием жесткой бетонной смеси

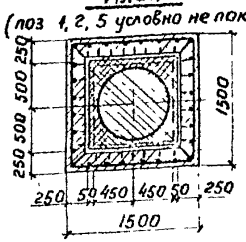

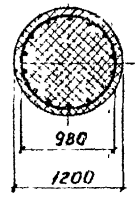

Нач.отд	Шапиро	
Н.контр.	Семенкин	
Гл.инж.пр	Гринберг	
Рук.гр	Склярова	
Инженер	Кулагина	

3.503.1-64.1-75

Свая буронабивная СБН12, Lф-п с оголовком стаканного типа под вертикальный стол
Сварочный чертеж

Стадия	Масса	Масштаб
Р		1:50
Лист	Листов 1	

Воронежский филиал ГИПРОДОРНИИ

Копировал В.Б.

Формат А3

Формат	Зона	Поз.	Обозначение	Наименование	Количество на исполнение 3.503.1-64.1-77																		Примечание
					—	01	02	03	04	05	06	07	08	09	10	11	12	13	14	15	16	17	
				Документация																			
А3			3 503.1-64.1-76 СБ	Сборочный чертеж	X	X	X	X	X	X	X	X	X	X	X	X	X	X	X	X	X	X	
				Сборочные единицы																			
А3		1	3.503.1-64.3-0100	Каркас пространственный КП 44													1			1			765,1 кг
			-01	Каркас пространственный КП 45														1			1		913,1 кг
			-02	Каркас пространственный КП 46															1			1	1137,1 кг
А3		2	3.503.1-64.3-0300	Каркас пространственный КП 47	1																		976,2 кг
			-01	Каркас пространственный КП 48		1																	1164,2 кг
			-02	Каркас пространственный КП 49			1																1448,2 кг
			-03	Каркас пространственный КП 50				1									1						1176,8 кг
			-04	Каркас пространственный КП 51					1									1					1402,8 кг
			-05	Каркас пространственный КП 52						1									1				1746,8 кг
			-08	Каркас пространственный КП 53							1									1			1384,9 кг
			-09	Каркас пространственный КП 54								1									1		1644,9 кг
			-10	Каркас пространственный КП 55									1									1	2046,9 кг
			-13	Каркас пространственный КП 56										1									1571,5 кг
			-14	Каркас пространственный КП 57											1								1877,2 кг
			-15	Каркас пространственный КП 58												1							2339,5 кг
А3		3	3.503.1-64.3-0500 -01	Каркас пространственный КП 40	1	1	1	1	1	1	1	1	1	1	1	1	1	1	1	1	1	1	145,9 кг
А3		4	3 503.1-64.3-0700	Каркас пространственный КП 43	1	1	1	1	1	1	1	1	1	1	1	1	1	1	1	1	1	1	98,3 кг
А3		5	3.503.1-64.3-0900 -01	Сетка С3	2	2	2	2	2	2	2	2	2	2	2	2	2	2	2	2	2	2	148,5 кг
				Детали																			
Б4		6	3.503.1-64.3-0044	ф8 А II ГОСТ 5781-82 ℓ=153-613	96	96	96	96	96	96	96	96	96	96	96	96	96	96	96	96	96	96	0,1 кг
				Материалы																			148,5 кг
				Бетон М 300	14,79	14,79	14,79	17,05	17,05	17,05	19,31	19,31	19,31	21,58	21,58	21,58	24,24	24,24	24,24	25,58	25,58	25,58	м³

Нач.отд	Шатиро		
Н.контр	Семенкин		
Гл.инж.пр	Гринберг		
Рук.гр	Склярова		
Инженер	Кулагина		

3 503.1-64.1-76

Свая буронабивная СБН 12.1.ф-11 с оголовком стаканного типа под наклонный столб.

Стадия	Лист	Листов
Р		1

Воронежский филиал ГИПРОДОРНИИ

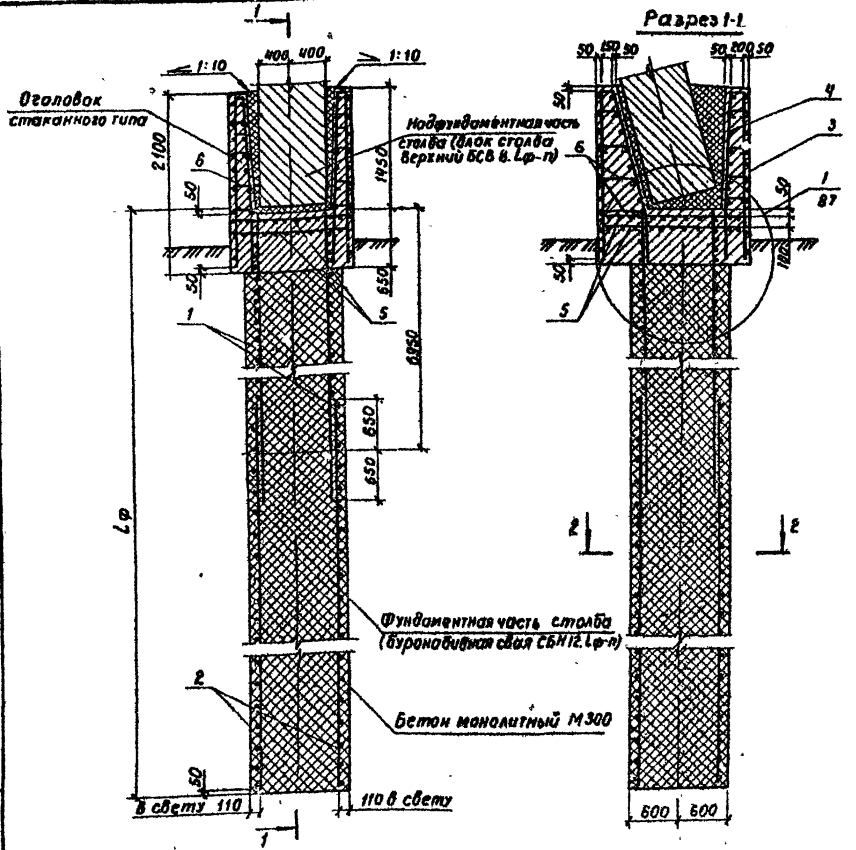

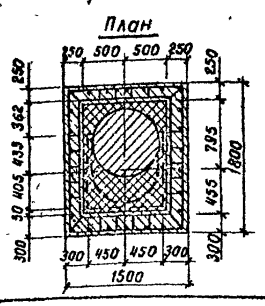

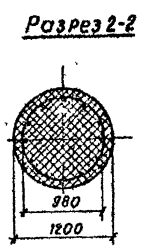

Обозначение	Марка	Lф, мм
3.503.1-64.1-77	СБН 12.100-1н	9700
-01	СБН 12.100-2н	9700
-02	СБН 12.100-3н	9700
-03	СБН 12.120-1н	11700
-04	СБН 12.120-2н	11700
-05	СБН 12.120-3н	11700
-06	СБН 12.140-1н	13700
-07	СБН 12.140-2н	13700
-08	СБН 12.140-3н	13700
-09	СБН 12.160-1н	15700
-10	СБН 12.160-2н	15700
-11	СБН 12.160-3н	15700
-12	СБН 12.180-1н	18000
-13	СБН 12.180-2н	18000
-14	СБН 12.180-3н	18000
-15	СБН 12.200-1н	20000
-16	СБН 12.200-2н	20000
-17	СБН 12.200-3н	20000

1. Армирование буронабивной сваи осуществляется одним или двумя пространственными каркасами, соединяющимися внахлестку. Допускается соединение каркасов осуществлять путем сварки металлических обечаек, дополнительно устанавливаемых в том случае на смежных концах каркасов. Количество и площадь поперечного сечения соединительных накладок и сварных швов должны определяться расчетом при привязке каркасов.
2. Бетонирование скважин в мокрых и обводненных грунтах осуществляется методом ВПТ, до отметки, превышающей отметку низа стаканного оголовка не менее чем на 40см. Слой слабого бетона затем срубается до отметки низа стаканного оголовка, после чего верхняя часть бетонируется „насухо" с использованием жесткой бетонной смеси.

Нач. отд.	Шапиро	
Н. контр.	Семенкин	
Гл. инж. пр.	Сринберг	
Рук. груп.	Склярова	
Вед. инж.	Мажаров	
Инженер	Анисимова	

3.503.1-64.1-77

Свая буронабивная СБН12.Lф-п с оголовком стаканного типа под наклонный столб. Сборочный чертеж.

Стадия	Масса	Масштаб
Р		1:50
Лист 2	Листов 2	

Воронежский филиал ГИПРОДОРНИЙ

Формат	Зона	Поз.	Обозначение	Наименование	Количество на исполнение 3.503.1-64.1-79														Примечание
					-	01	02	03	04	05	06	07	08	09	10	11	12	13	14	
				Документация																
А3			3.503.1-64.1-79	Сборочный чертеж																
				Сборочные единицы																
А3		1	3.503.1-64.3-0100 -03	Каркас пространственный КП4											1			1		786,4 кг
			-04	Каркас пространственный КП5												1			1	934,4 кг
			3.503.1-64.3-0200	Каркас пространственный КП6							1			1			1			610,6 кг
А3		2	3.503.1-64.3-0300 -06	Каркас пространственный КП15		1									1					1169,7 кг
			-07	Каркас пространственный КП16			1									1				1395,7 кг
			-11	Каркас пространственный КП20					1									1		1368,4 кг
			-12	Каркас пространственный КП21						1									1	1634,4 кг
			-16	Каркас пространственный КП25								1								1564,9 кг
			-17	Каркас пространственный КП26									1							1871,2 кг
А3			3.503.1-64.3-0400	Каркас пространственный КП27							1									749,3 кг
			-01	Каркас пространственный КП28	1									1						901,5 кг
			-04	Каркас пространственный КП31				1									1			1054,0 кг
А4		3	3.503.1-60.3-1400	Изделие закладное МН4.	1	1	1	1	1	1	1	1	1	1	1	1	1	1	1	323,6 кг
				Материалы																
				Бетон монолитный М 300	20,9	20,9	20,9	24,4	24,4	24,4	27,9	27,9	27,9	31,4	31,4	31,4	35	35	35	м³

В случае использования буронабивной сваи СБН 15 Lф-п в конструкции одностолбчатой опоры закладное изделие МН4 заменяется на закладное изделие МН5

			3.503.1-64.1-78
Нач.отд.	Шапиро		Свая буронабивная СБН 15 Lф-п
Н.контр.	Семенкин		Стадия: Р; Лист: 1; Листов: 1
Гл.инж.пр.	Гринберг		Воронежский филиал ГИПРОДОРНИИ
Рук.груп.	Склярова		
Инжен.	Анисимова		

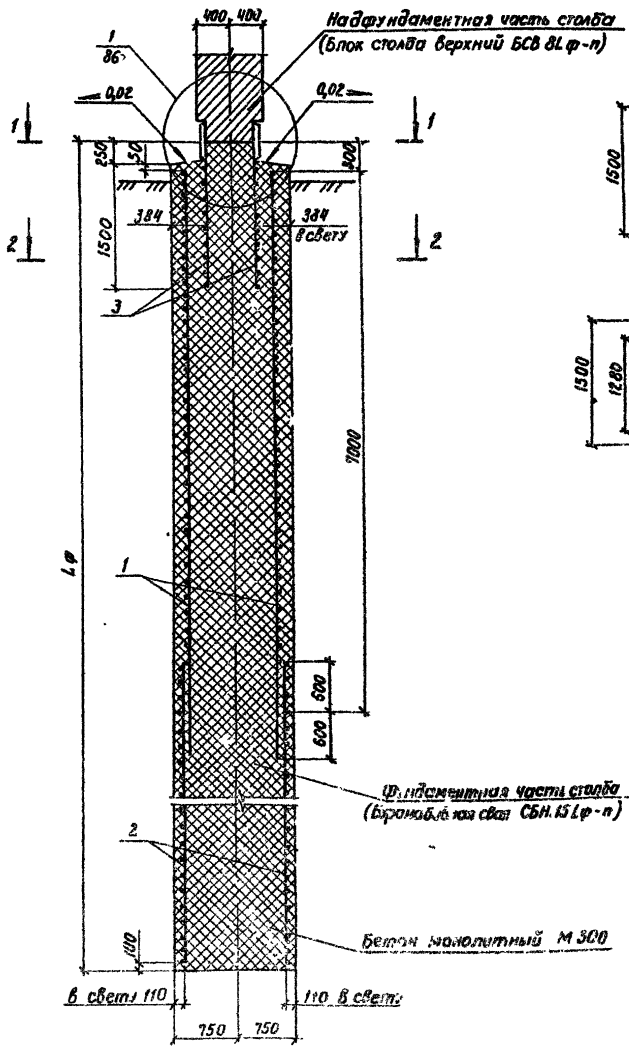

Разрез 1-1

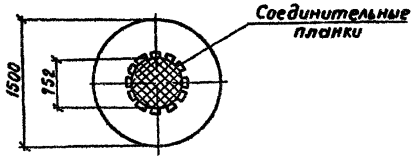

Разрез 2-2

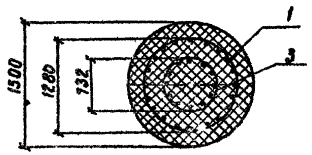

Обозначение	Марка	Lф, мм
3.503.1-64.1-79	СБН 15.120-1	12000
-01	СБН 15.120-2	12000
-02	СБН 15.120-3	12000
-03	СБН 15.140-1	14000
-04	СБН 15.140-2	14000
-05	СБН 15.140-3	14000
-06	СБН 15.160-1	16000
-07	СБН 15.160-2	16000
-08	СБН 15.160-3	16000
-09	СБН 15.180-1	18000
-10	СБН 15.180-2	18000
-11	СБН 15.180-3	18000
-12	СБН 15.200-1	20000
-13	СБН 15.200-2	20000
-14	СБН 15.200-3	20000

1. Армирование буронабивной сваи осуществляется одним или двумя пространственными каркасами, соединяющимися внахлестку. Допускается соединение каркасов осуществлять путем сварки металлических обечаек, дополнительно устанавливаемых в этом случае на смежных концах каркасов. Количество и площадь поперечного сечения соединительных накладок и сварных швов должны определяться расчетом при привязке каркасов.

2. Бетонирование скважины в сухих грунтах производится жесткой бетонной смесью. Бетонирование скважины в мокрых и обводненных грунтах осуществляется литой бетонной смесью методом ВПТ до отметки, превышающей отметку низа закладного изделия с обечайкой не менее, чем на 40 см. Слой слабого бетона затем срубается до отметки низа закладного изделия после чего верхняя часть сваи бетонируется „насухо" с использованием жесткой бетонной смеси.

Нач. отд.	Шапиро		
Н. контр.	Семенкин		
Гл. инж. пр	Гринберг		
Рук. груп.	Склярова		
Инженер	Анисимова		

3.503.1-64.1-79

Свая буронабивная СБН 15 Lф-п Сварочный чертеж.

Стадия	Масса	Масштаб
Р		1:50
Лист		Листов 1

Воронежский филиал ГИПРОДОРНИИ

Формат	Зона	Поз.	Обозначение	Наименование	Количество на исполнение 3.503.1-64.1-81 —	01	02	03	04	05	06	07	08	09	10	11	12	13	Примечание
				Документация															
А3			3.503.1-64.1-79 СБ	Сборочный чертеж															
				Сборочные единицы															
А3		1	3.503.1-64.3-0100-03	Каркас пространственный КП-4															786,4 кг
			-04	Каркас пространственный КП-5															934,4 кг
			3.503.1-64.3-0200	Каркас пространственный КП-6											1	1			610,6 кг
А3		2	3.503.1-64.3-0300-06	Каркас пространственный КП-15			1	1											1169,7 кг
			-07	Каркас пространственный КП-16															1395,7 кг
			-11	Каркас пространственный КП 20							1	1							1368,4 кг
			-12	Каркас пространственный КП 21									1	1					1634,4 кг
			-16	Каркас пространственный КП 25													1	1	1564,9 кг
			-17	Каркас пространственный КП 26															1871,2 кг
А3			3.503.1-64.3-0400	Каркас пространственный КП 27											1	1			749,3 кг
			-01	Каркас пространственный КП 28	1	1													901,5 кг
			-04	Каркас пространственный КП 31					1	1									1054,0 кг
А3		3	3.503.1-64.3-0500	Каркас пространственный КП 38	1		1		1		1		1		1		1		121,8 кг
			-01	Каркас пространственный КП 40		1		1		1		1		1		1		1	145,9 кг
А3		4	3.503.1-64.3-0600	Каркас пространственный КП 42	1		1		1		1		1		1		1		74,3 кг
			3.503.1-64.3-0700	Каркас пространственный КП 43		1		1		1		1		1		1		1	98,3 кг
А3		5	3.503.1-64.3-0900	Сетка С1	2		2		2		2		2		2		2		118,8 кг
			-01	Сетка С3		2		2		2		2		2		2		2	148,5 кг
				Детали															
БЧ		6	3.503.1-64.3-0044	ф8 AIII ГОСТ 5781-75 С-153-613	70	96	70	96	70	96	70	96	70	96	70	96	70	96	0,1 кг
				Материалы															
				Бетон М 300	23,10	24,24	23,10	24,24	26,83	27,77	26,83	27,77	26,83	27,77	30,16	31,30	30,16	31,30	$м^3$

Нач.отд.	Шапиро	
Н.контр.	Семенкин	
Гл.инж.пр.	Гринберг	
Рук.гр.	Склярова	
Инженер	Кулагина	

3.503.1-64.1-80

Сваи буронабивные СБН 15. Lф-п с оголовком стаканного типа

Стадия	Лист	Листов
Р	1	2

Воронежский филиал ТИПРОДОРНИИ

Копировал

Формат А3

Формат	Зона	Поз.	Обозначение	Наименование	Количество на исполнение 3.503.1-64.1-81														Примечание
					14	15	16	17	18	19	20	21	22	23	24	25	26	27	
				Документация															
А3			3.503.1-64.1-79 СБ	Сборочный чертеж	X	X	X	X	X	X	X	X	X	X	X	X	X	X	
				Сборочные единицы															
А3		1	3.503.1-64.3-0100 -03	Каркас пространственный КП4					1	1					1	1			786,4 кг
			-04	Каркас пространственный КП5							1	1					1	1	934,4 кг
			3.503.1-64.3-0200	Каркас пространственный КП6			1	1					1	1					610,6 кг
А3		2	3.503.1-64.3-0300 -06	Каркас пространственный КП15					1	1									1169,7 кг
			-07	Каркас пространственный КП16							1	1							1395,7 кг
			-11	Каркас пространственный КП20											1	1			1368,4 кг
			-12	Каркас пространственный КП21													1	1	1634,4 кг
			-16	Каркас пространственный КП25															1564,9 кг
			-17	Каркас пространственный КП26	1	1													1871,2 кг
А3			3.503.1-64.3-0400	Каркас пространственный КП27															749,3 кг
			-01	Каркас пространственный КП28			1	1											901,5 кг
			-04	Каркас пространственный КП31									1	1					1054,0 кг
А3		3	3.503.1-64.3-0500	Каркас пространственный КП38	1		1		1		1		1		1		1		121,8 кг
			-01	Каркас пространственный КП40		1		1		1		1		1		1		1	145,9 кг
А3		4	3.503.1-64.3-0600	Каркас пространственный КП42	1		1		1		1		1		1		1		74,3 кг
			3.503.1-64.3-0700	Каркас пространственный КП43		1		1		1		1		1		1		1	98,3 кг
А3		5	3.503.1-64.3-0900	Сетка С1	2		2		2		2		2		2		2		118,8 кг
			-01	Сетка С3		2		2		2		2		2		2		2	148,5 кг
				Детали															
Б4		6	3.503.1-64.3-0044	ф8 АII ГОСТ 5781-75 С=153-613	70	96	70	96	70	96	70	96	70	96	70	96	70	96	0,1 кг
				Материалы															
				Бетон М 300	30,15	31,30	33,76	34,84	33,76	34,84	33,76	34,84	37,23	38,37	37,23	38,37	37,23	38,37	$м^3$

Копировал [signature] формат А3

Рис. 1

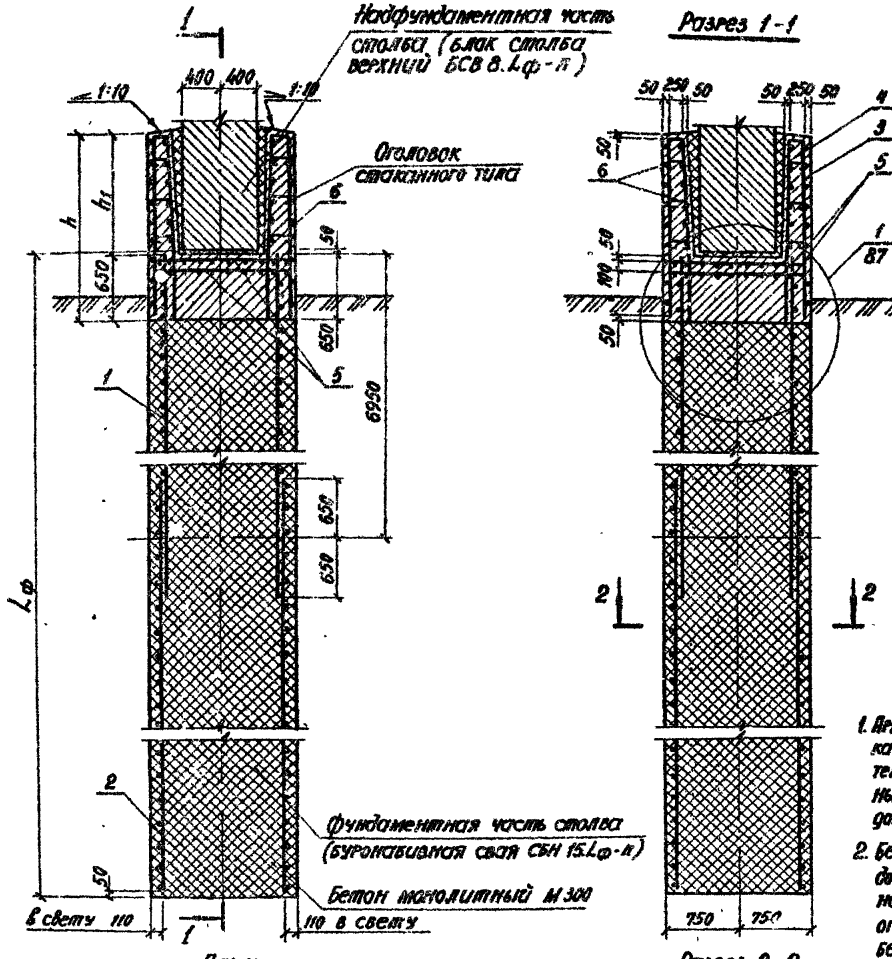

Разрез 1-1

План

(поз. 1,2,5 условно не показаны)

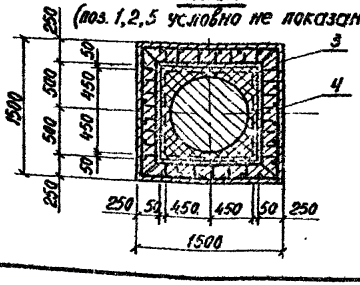

Разрез 2-2

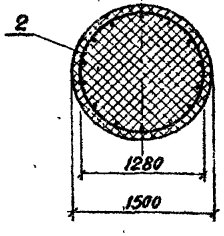

Рис. 2

Остальное см. рис. 1

Разрез 1-1

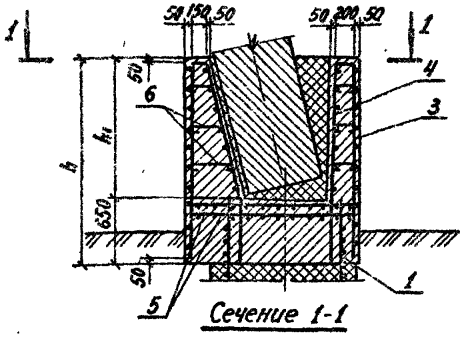

Сечение 1-1

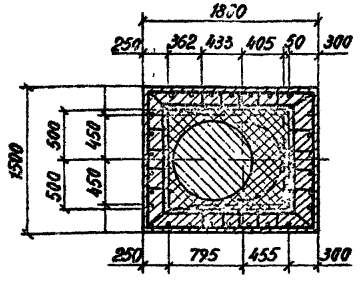

1. Армирование буронабивной сваи осуществляется одним или двумя пространственными каркасами, соединяющимися внахлестку. Допускается соединение каркасов осуществлять путем сварки металлических обечаек, дополнительно устанавливаемых в этом случае на смежных концах каркасов. Количество и площадь поперечного сечения соединительных накладок и сварных швов должны определяться расчетом при привязке каркасов.

2. Бетонирование скважин в мокрых и обводненных грунтах осуществляется методом ВПТ до отметки, превышающей отметку низа стаканного оголовка не менее чем на 40 см. Слой свайного бетона затем срубается до отметки низа стаканного оголовка, после чего верхняя часть бетонируется „насухо" с использованием жесткой бетонной смеси.

			3.503.1-64.1-81		
			Свая буронабивная СБН 15.Lф-п с оголовком стаканного типа Сборочный чертеж	Стадия	Масса	Масштаб
				Р		1:50
				Лист 1	Листов 2	
Нач. отд.	Шапиро			Воронежский филиал ГИПРОДОРНИИ		
Н. контр.	Семенкин					
Гл. инж. пр.	Гринберг					
Рук. гр.	Склярова					
Инженер	Кулагина					

Обозначение	Марка	Рис.	Размеры, мм.		
			Lф	h	h_1
3.503.1 - 64.1 - 79	СБН 15.120 - 1б	1	11700	1900	1250
-01	СБН 15.120 - 1н	1;2	11700	2100	1450
-02	СБН 15.120 - 2б	1	11700	1900	1250
-03	СБН 15.120 - 2н	1;2	11700	2100	1450
-04	СБН 15.140 - 1б	1	13700	1900	1250
-05	СБН 15.140 - 1н	1;2	13700	2100	1450
-06	СБН 15.140 - 2б	1	13700	1900	1250
-07	СБН 15.140 - 2н	1;2	13700	2100	1450
-08	СБН 15.140 - 3б	1	13700	1900	1250
-09	СБН 15.140 - 3н	1;2	13700	2100	1450
-10	СБН 15.160 - 1б	1	15700	1900	1250
-11	СБН 15.160 - 1н	1;2	15700	2100	1450
-12	СБН 15.160 - 2б	1	15700	1900	1250
-13	СБН 15.160 - 2н	1;2	15700	2100	1450

Продолжение

Обозначение	Марка	Рис.	Размеры, мм		
			Lф	h	h_1
3.503.1 - 64.1 - 79 -14	СБН 15.160 - 3б	1	15700	1900	1250
-15	СБН 15.160 - 3н	1;2	15700	2100	1450
-16	СБН 15.180 - 1б	1	18000	1900	1250
-17	СБН 15.180 - 1н	1;2	18000	2100	1450
-18	СБН 15.180 - 2б	1	18000	1900	1250
-19	СБН 15.180 - 2н	1;2	18000	2100	1450
-20	СБН 15.180 - 3б	1	18000	1900	1250
-21	СБН 15.180 - 3н	1;2	18000	2100	1450
-22	СБН 15.200 - 1б	1	20000	1900	1250
-23	СБН 15.200 - 1н	1;2	20000	2100	1450
-24	СБН 15.200 - 2б	1	20000	1900	1250
-25	СБН 15.200 - 2н	1;2	20000	2100	1450
-26	СБН 15.200 - 3б	1	20000	1900	1250
-27	СБН 15.200 - 3н	1;2	20000	2100	1450

В третью группу обозначений буронабивных свай с оголовками стаканного типа введены дополнительно буквы „б" и „н", обозначающие соответственно оголовки для заделки вертикальных и наклонных блоков надфундаментной части столбов.

Формат	Зона	Поз.	Обозначение		Наименование	Кол. на исполнение 3.503.1-64.1-83 —	01	02	03	04	05	06	07	Примечание
					Документация									
			3.503.1-64.1-83		Сборочный чертеж									
					Сборочные единицы									
А3		1	3.503.1-64.3-0200	-01	Каркас пространственный КП7							1		644,8 кг
				-02	Каркас пространственный КП8								1	748,4 кг
А3		2	3.503.1-64.3-0400	-02	Каркас пространственный КП29							1		949,2 кг
				-03	Каркас пространственный КП30								1	1107,4 кг
				-05	Каркас пространственный КП32	1								946,5 кг
				-06	Каркас пространственный КП33		1							1109,5 кг
				-07	Каркас пространственный КП34			1						1295,7 кг
				-08	Каркас пространственный КП35				1					1045,1 кг
				-09	Каркас пространственный КП36					1				1230,6 кг
				-10	Каркас пространственный КП37						1			1444,8 кг
А4		3	3.503.1-60.3-1500		Изделие закладное МН5	1	1	1	1	1	1	1	1	431,6 кг
					Материалы									
					Бетон М 300	31,4	31,4	31,4	35,8	35,8	35,8	40,2	40,2	м³

В случае использования буронабивной сваи СБН 17.4ф-II в конструкции трехстолбчатой опоры закладное изделие МН5 заменяется на закладное изделие МН4.

Нач.отд.	Шапиро	
Н.контр.	Семенкин	
Гл.инж.пр.	Гринберг	
Рук.гр.тп	Склярова	
Инженер	Анисимова	

3.503.1-64.1-82

Сваи буронабивные СБН 17.4ф-II

Стадия	Лист	Листов
Р		1

Воронежский филиал ГИПРОДОРНИИ

Обозначение	Марка	Lф, мм
3.503.1-64.1-83	СБН 17.140-1	14000
-01	СБН 17.140-2	14000
-02	СБН 17.140-3	14000
-03	СБН 17.160-1	16000
-04	СБН 17.160-2	16000
-05	СБН 17.160-3	16000
-06	СБН 17.180-2	18000
-07	СБН 17.180-3	18000

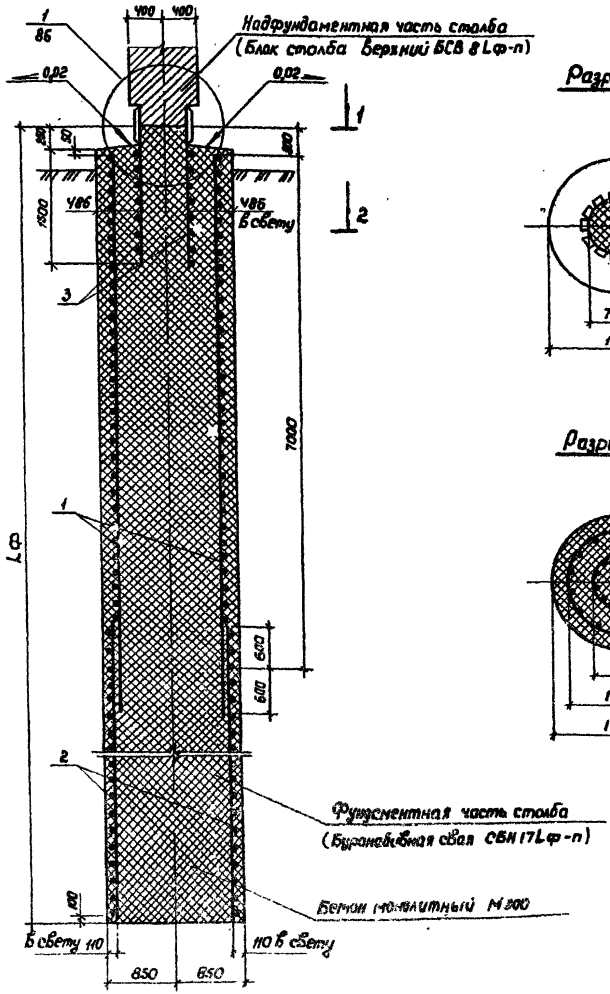

Разрез 1-1

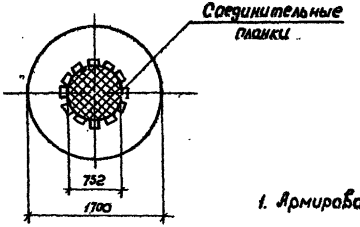

Разрез 2-2

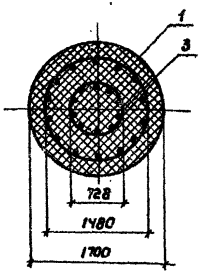

1. Армирование буронабивной сваи осуществляется одним или двумя пространственными каркасами, соединяющимися внахлестку. Допускается соединение осуществлять путем сварки металлических обечаек, дополнительно устанавливаемых в этом случае на смежных концах каркасов. Количество и площадь поперечного сечения соединительных накладок и сварных швов должны определяться расчетом при привязке каркасов.
2. Бетонирование скважины в сухих грунтах производится жесткой бетонной смесью. Бетонирование скважины в мокрых и обводненных грунтах осуществляется методом ВПТ до отметки, превышающей отметку низа закладного изделия после чего верхняя часть сваи бетонируется „насухо" с использованием жесткой бетонной смеси.

Нач. отд.	Шапиро		
Н. контр	Семенкин		
Гл. инж. пр	Гринберг		
Рук. груп.	Склярова		
Инженер	Янисимова		

3.503.1-64.1-83

Свая буронабивная СБН 17. Lф-п Сборочный чертеж.

Стадия	Масса	Масштаб
Р		1:50
Лист	Листов 1	

Воронежский филиал ГИПРОСЕЛЬХОЗМОНТАЖСПЕЦСТРОЯ

Копировал

Формат А3

Формат	Зона	Поз.	Обозначение	Наименование	Количество на исполнение 3.503.1-64.1-85												Примечание
						01	02	03	04	05	06	07	08	09	10	11	
				Документация													
А3			3.503.1-64.1-83	Сборочный чертеж													
				Сборочные единицы													
А3		1	3.503.1-64.3-0400 -05	Каркас пространственный КП32	1	1											946,5 кг
			-06	Каркас пространственный КП33			1	1									1109,5 кг
			-07	Каркас пространственный КП34					1	1							1295,7 кг
			-08	Каркас пространственный КП35							1	1					1045,1 кг
			-09	Каркас пространственный КП36									1	1			1230,6 кг
			-10	Каркас пространственный КП37											1	1	1444,8 кг
А3		2	3.503.1-64.3-0500 -01	Каркас пространственный КП39	1		1		1		1		1		1		113 кг
			-03	Каркас пространственный КП41		1		1		1		1		1		1	136,8 кг
А3		3	3.503.1-64.3-0600	Каркас пространственный КП42	1		1		1		1		1		1		76,3 кг
А3			3.503.1-64.3-0700	Каркас пространственный КП43		1		1		1		1		1		1	96,8 кг
А3		4	3.503.1-64.3-0900 -01	Сетка С2	2		2		2		2		2		2		155,0 кг
			-02	Сетка С4		2		2		2		2		2		2	188,5 кг
				Детали													
Б4		5	3.503.1-64.3-0044	ф8 А1 ГОСТ 5781-82 ℓ=153-613	70	96	70	96	70	96	70	96	70	96	70	96	0,2 кг
				Материалы													
				Бетон М 300	36,79	38,78	36,79	38,78	36,79	38,78	41,33	43,32	41,33	43,32	41,33	43,32	м³

Нач. отд.	Шапиро		3.503.1-64.1-84
Н. контр.	Семенкин		Свая буронабивная СБН 17.Lф-п с оголовком стаканного типа
Гл. инж. пр.	Гринберг		Стадия: Р; Лист: ; Листов: 1
Рук. гр.	Склярова		Воронежский филиал ГИПРОДОРНИИ
Инжен.	Прокаева		

Рис. 1

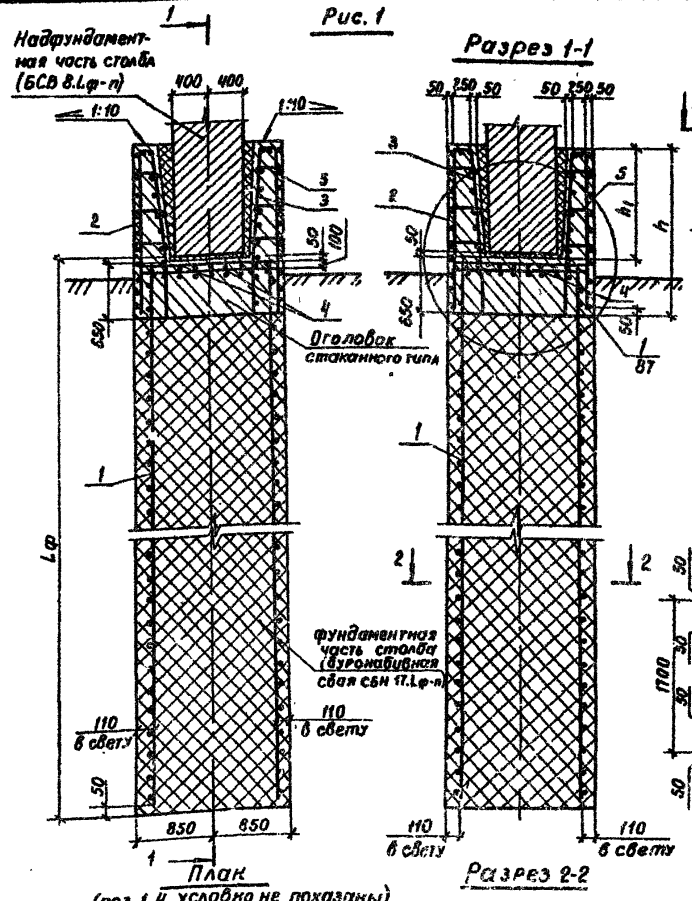

Разрез 1-1

Рис. 2

Остальное - см. рис. 1

Разрез 1-1

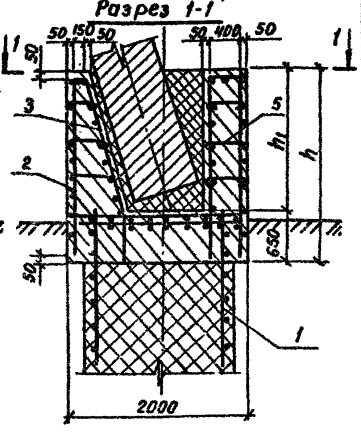

Сечение 1-1

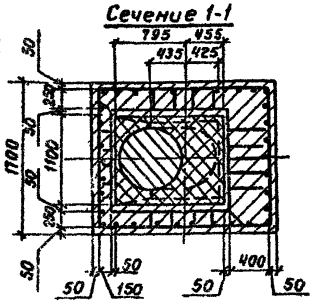

План

(поз. 1, 4 условно не показаны)

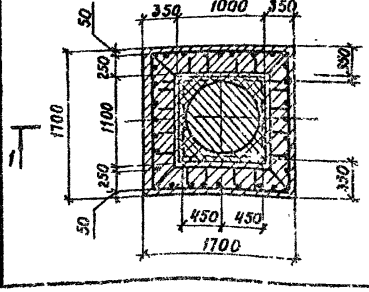

Разрез 2-2

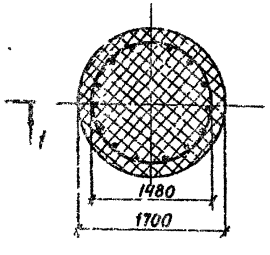

Обозначение	Марка, поз.	Рис.	Размеры, мм		
			Lф	h	h_1
3.503.1 - 64.1 - 83	СБН 17.140-1в	1	13100	1900	1250
-01	СБН 17.140-1н	1.2	13100	2100	1450
-02	СБН 17.140-2в	1	13100	1900	1250
-03	СБН 17.140-2н	1.2	13100	2100	1450
-04	СБН 17.140-3в	1	13100	1900	1250
-05	СБН 17.140-3н	1.2	13100	2100	1450
-06	СБН 17.160-1в	1	15100	1900	1250
-07	СБН 17.160-1н	1.2	15100	2100	1450
-08	СБН 17.160-2в	1	15100	1900	1250
-09	СБН 17.160-2н	1.2	15100	2100	1450
-10	СБН 17.160-3в	1	15100	1900	1250
-11	СБН 17.160-3н	1.2	15100	2100	1450

1. Бетонирование скважин в мокрых и обводненных грунтах осуществляется методом ВПТ до отметки, превышающей отметку низа стаканного оголовка не менее чем на 40см. Слой слабого бетона затем срубается до отметки низа стаканного оголовка, после чего верхняя часть бетонируется „насухо" с использованием жесткой бетонной смеси.

2. В третью группу обозначений буронабивных свай с оголовками стаканного типа введены дополнительно буквы „в" и „н", обозначающие соответственно оголовки для заделки вертикальных и наклонных блоков надфундаментной части столбов.

Нач. отд.	Шапиро	
Н. контр.	Семенкин	
Гл. инж. пр.	Гринберг	
Рук. груп.	Склярова	
Инженер	Кулавина	

3.503.1-64.1-85

Свая буронабивная СБН 17.Lф-п с оголовком стаканного типа. Сборочный чертеж.

Стадия	Масса	Масштаб
Р		1:50
Лист	Листов 1	

Воронежский филиал ГИПРОДОРНИИ

Рис. 1

(Бетон омоноличивания не показан)

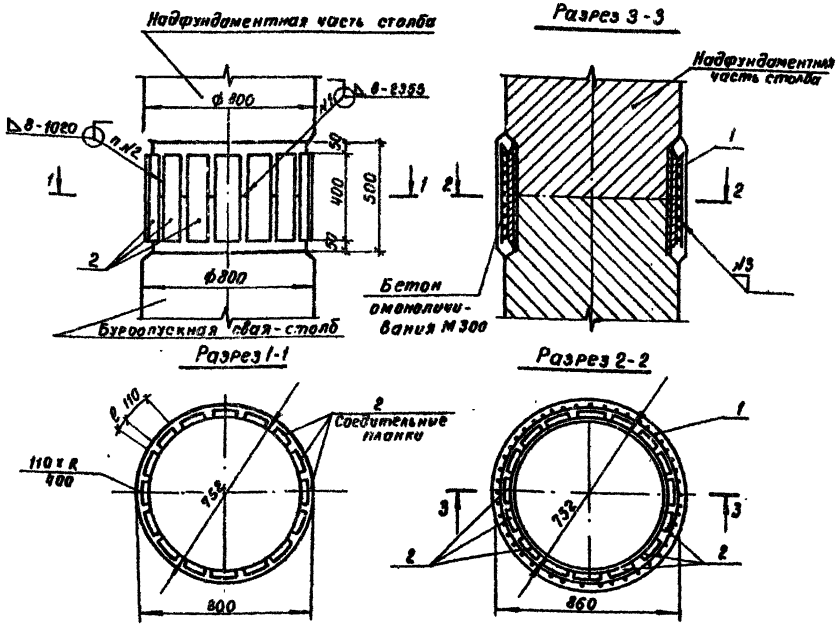

Марка, поз.	Обозначение	Наименование	Кол.	Масса ед., кг	Примечание
		Сборочные единицы			
1	3.503.1-60.3-1200	Сетка С3	1	11,3	
		Материалы			
		Бетон М400	0,02		м³
	Переменные данные для исполнений				
		3.503-64.1-86			1а-1
		Детали			
2	3.503.1-64.3-0030	полоса 14×110 ГОСТ 103-76 ℓ=400	12	4,8	Б4
		3.503-64.1-86-01			1а-2
		Детали			
2	3.503.1-64.3-0031	полоса 20×110 ГОСТ 103-76 ℓ=400	12	6,9	Б4
		3.503-64.1-86-02			1а-3
		Детали			
2	3.503.1-64.3-0031	полоса 20×110 ГОСТ 103-76 ℓ=400	16	6,9	Б4

Ведомость расхода стали на узел, кг

Марка узла	Изделия армату.		Изделия закладные			Всего
	Арматура класса		Прокат марки			
	А-I		В Ст 3 сп5			
	ГОСТ 5781-82		ГОСТ 103-76			
	ф 6	Итого	-14×110	-20×110	Итого	
1а-1	11,3	11,3	58,0	—	58,0	69,3
1а-2	11,3	11,3	—	82,9	82,9	94,2
1а-3	14,3	14,3	—	110,4	110,4	124,7

Соединение поз.1 и поз.2 осуществляется точечной электродуговой сваркой шов №3.

		3.503.1-64.1-86	
Узел 1а. Сопряжение надфундаментной и фундаментной части столба. Сварной стык.		Стадия	Масса	Масштаб
		Р		
		Лист 1	Листов 2	
Нач. отд.	Шапиро	Воронежский филиал ГИПРОДОРНИИ		
Н. контр.	Семенкин			
Гл. инж. пр.	Гринберг			
Рук. груп.	Склярова			
Инжен.	Степанкова			

Рис. 2

(Бетон омоноличивания не показан)

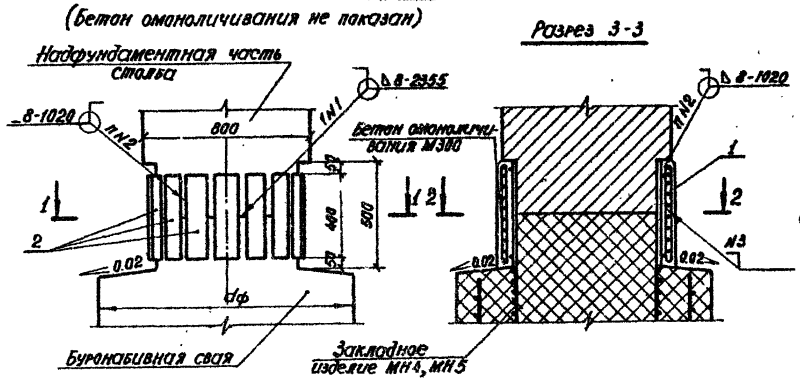

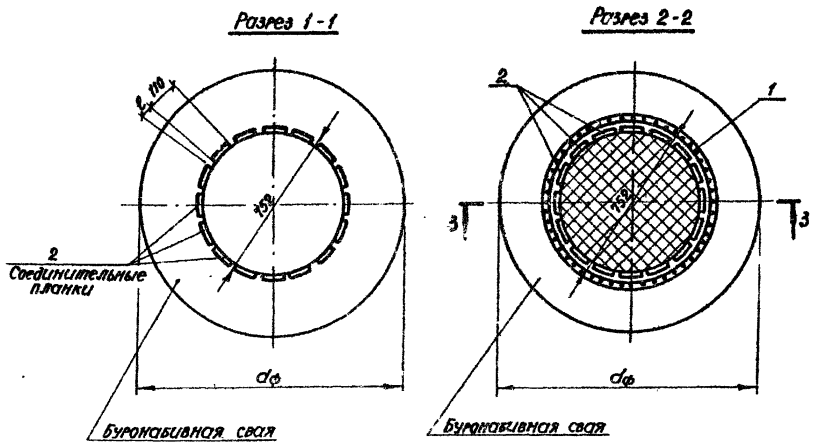

Марка узла	Обозначение	Марка сопрягающихся блоков	Рис.	Размеры мм C	Размеры мм K	n шт
1а-1	3.503.1-64.1-86	БСВ 8.L-1; БСВ 8.L-5	1	86	14	12
		БСН 8.L-1; БСН 8.L-5				
		БСВ 8.L-1; БСВ 8.L-5	2			
		СБН dф.Lф-п; СБН dф.Lф-п				
1а-2	-01	БСВ 8.L-2	1	86	20	12
		БСН 8.L-2				
		БСВ 8.L-2	2			
		СБН dф.Lф-п				
1а-3	-02	БСВ 8.L-3	1	37	20	16
		БСН 8.L-3				
		БСВ 8.L-3	2			
		СБН dф.Lф-п				

Рис. 1

Разрез 1-1

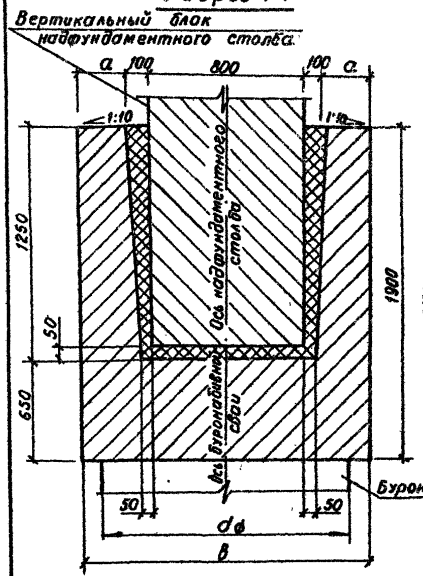

Рис. 2

Разрез 1-1

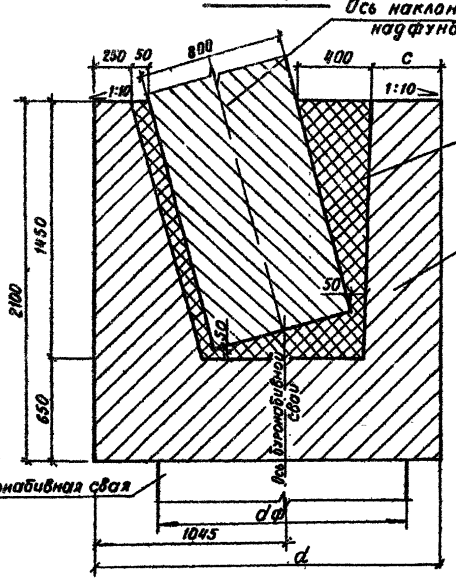

Марка узла	Обозначение	Рис.	Размеры, мм					Расход бетона, м³
			dф	a	б	c	d	
16-1	3.503.1-64.1-87	1	1200	250	1500	—	—	0,52
16-1	- 01	1	1500	250	1500	—	—	0,52
16-3	- 02	1	1700	350	1700	—	—	0,52
16-4	- 03	2	1200	250	1500	300	1800	0,84
16-5	- 04	2	1500	250	1500	300	1800	0,84
16-6	- 05	2	1700	350	1700	500	2000	0,84

Стаканный оголовок буронабивной сваи СБН L.dф.-пв

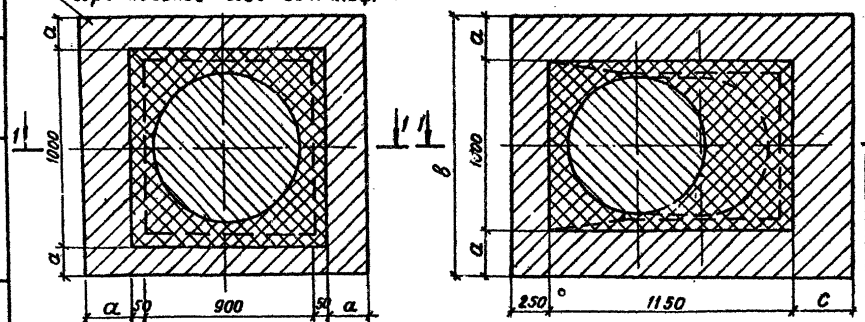

Нач.отд.	Шапиро		
Н.контр.	Семенкин		
Гл.инж.пр.	Гринберг		
Рук.груп.	Склярова		
Инженер	Степанникова		

3.503.1-64.1-87

Узел 16. Сопряжение надфундаментной и фундаментной части столба. Стаканный стык.

Стадия	Масса	Масштаб
Р		
Лист	Листов 1	

Воронежский филиал ГИПРОДОРНИИ

Продолжение

Марка, поз.	Обозначение	Наименование	Кол.	Масса ед, кг	Примечание
		3.503.1-64.1-89			2-1
		Детали			
1	3.503.1-64.3-0001	Хомут	8	0,83	
		Материалы			
		Бетон М 400	0,26		$м^3$
		3.503.1-64.1-89-01			2-2
		Детали			
1	3.503.1-64.3-0001-01	Хомут	8	0,85	
		Материалы			
		Бетон М 400	0,26		$м^3$
		3.503.1-64.1-89-02			2-3
		Детали			
1	3.503.1-64.3-0001	Хомут	12	0,83	
		Материалы			
		Бетон М 400	0,40		$м^3$
		3.503.1-64.1-89-03			2-4
		Детали			
1	3.503.1-64.3-0001-01	Хомут	12	0,85	
		Материалы			
		Бетон М 400	0,40		$м^3$
		3.503.1-64.1-89-04			2-5
		Детали			
1	3.503.1-64.3-0001	Хомут	12	0,83	
		Материалы			
		Бетон М 400	0,57		$м^3$
		3.503.1-64.1-89-05			2-6
		Детали			
1	3.503.1-64.3-0001-01	Хомут	12	0,85	
		Материалы			
		Бетон М 400	0,57		$м^3$

Марка, поз.	Обозначение	Наименование	Кол.	Масса ед, кг	Примечание
		3.503.1-64.1-89-06			2-7
		Детали			
1	3.503.1-64.3-0001	Хомут	8	0,83	
		Материалы			
		Бетон М 400	0,6		$м^3$
		3.503.1-64.1-89-07			2-8
		Детали			
1	3.503.1-64.3-0001-01	Хомут	8	0,85	
		Материалы			
		Бетон М 400	0,6		$м^3$
		3.503.1-64.1-89-08			2-9
		Детали			
1	3.503.1-64.3-0001	Хомут	12	0,83	
		Материалы			
		Бетон М 400	0,84		$м^3$
		3.503.1-64.1-89-09			2-10
		Детали			
1	3.503.1-64.3-0001-01	Хомут	12	0,85	
		Материалы			
		Бетон М 400	0,84		$м^3$

				3.503.1-64.1-88			
Нач.отд.	Шапиро	[signature]		Узел 2. Сопряжение столба с ригелем	Стадия	Лист	Листов
Н.контр.	Сетенкин	[signature]			Р		1
Гл.инж.пр.	Гринберг	[signature]			Воронежский филиал ГИПРОДОРНИИ		
Рук.груп.	Склярова	[signature]					
Вед.инж.	Макаров	[signature]					

Копировал [signature] Формат А3

Рис. 1

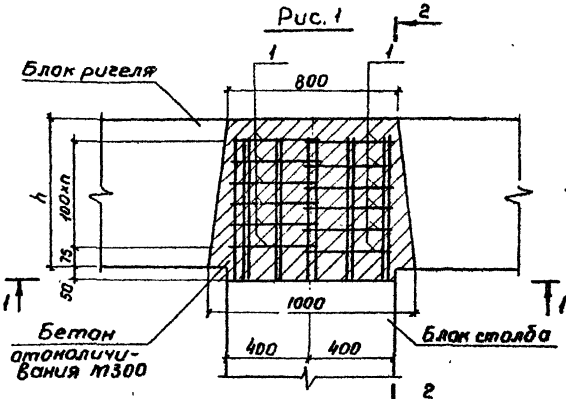

Разрез 2-2

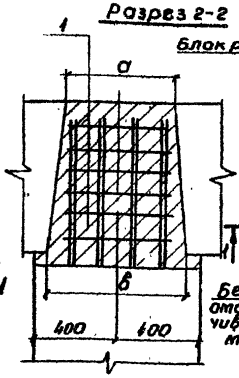

Рис. 2

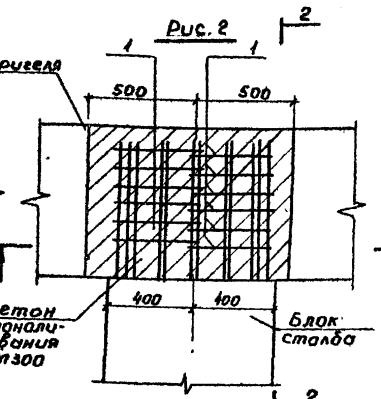

Разрез 2-2

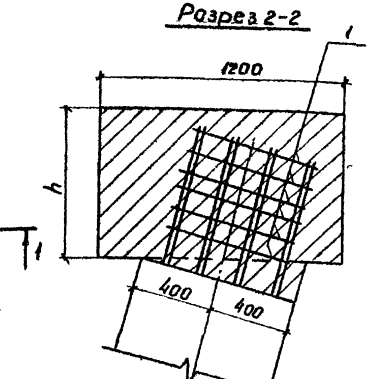

Разрез 1-1

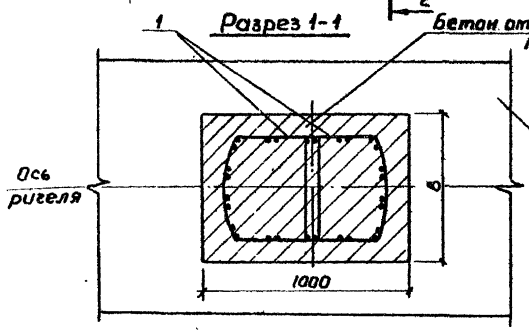

Разрез 1-1

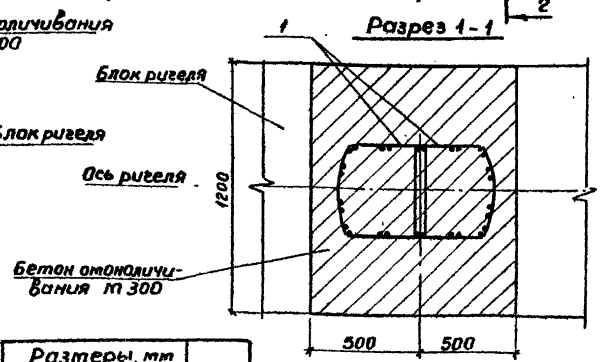

Ведомость расхода стали на узел, кг

Марка узла	Изделия арматурные, кг		
	Арматура класса A-I ГОСТ 5781-82		Всего
	Ф 8	Итого	
2-1	6,6	6,6	6,6
2-2	6,8	6,8	6,8
2-3	10	10	10
2-4	10,2	10,2	10,2
2-5	10	10	10
2-6	10,2	10,2	10,2
2-7	6,6	6,6	6,6
2-8	6,8	6,8	6,8
2-9	10	10	10
2-10	10,2	10,2	10,2

Марка узла	Обозначение	Рис	Размеры, мм			n
			h	a	в	
2-1	3.503.1-64.1-89	1	500	450	600	3
2-2	-01					
2-3	-02	1	700	550	700	5
2-4	-03					
2-5	-04	1	1000	550	600	5
2-6	-05					
2-7	-06	2 а	500	—	—	3
2-8	-07					
2-9	-08	2	700	—	—	5
2-10	-09					

Арматура ригеля на рис. 1, 2 не показана

Нач. отд.	Шапиро	
Н. контр.	Семенкин	
Гл. инж. пр	Гринберг	
Рук. груп.	Склярова	
Инженер	Степанникова	

3.503.1-64.1-89

Узел 2. Сопряжение столба с ригелем

Стадия	Масса	Масштаб
Р		1:20
Лист	Листов 1	

Воронежский филиал ГИПРОДОРНИИ

Копировал

Формат А3

Рис. 1

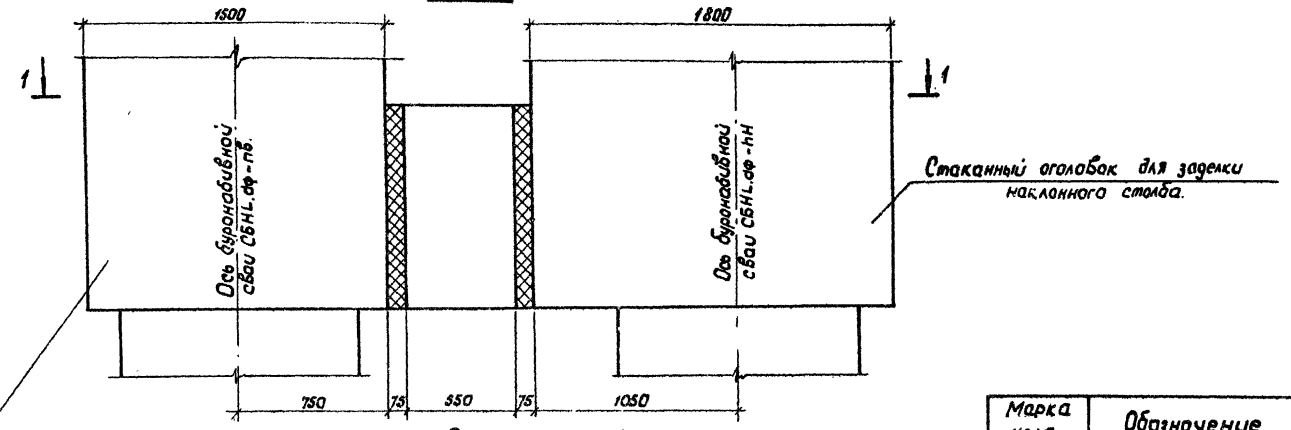

Разрез 1:1

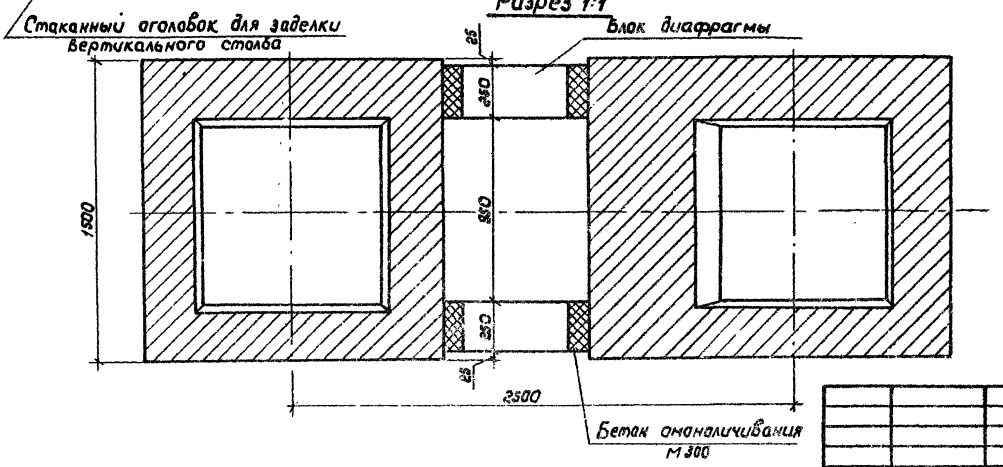

Марка узла	Обозначение	Расход бетона, м³
3	3.503.1-64.1-90	0,08

Блоки диафрагм устанавливаются в проектное положение после установки пространственных каркасов стаканных оголовков.

Укладку в стыки бетона омоноличивания М300 рекомендуется производить одновременно с бетонированием стаканных оголовков буронабивных свай.

Нач. отд.	Шапира		
Н. контр.	Семенкин		
Гл. инж. пр.	Гринберг		
Рук. гр.	Склярова		
Инженер	Степанищева		

3.503.1-64.1-90

Узел 3. Сопряжение диафрагмы со столбами.

Стадия	Масса	Масштаб
Р		
Лист	Листов 1	

Воронежский филиал ГИПРОДОРНИИ

Марка поз.	Обозначение	Наименование	Кол.	Масса ед., кг	Примечание
		3.503.1-64.1-92			для 4-1
		Детали			
1	3.503.1-643-0002-15	хомут	20	2,04	
		материалы			
		Бетон М300	0,6		м³
		3.503.1-64.1-92-01			для 4-2
		Детали			
1	3.503.1-64.3-0002-16	хомут	20	2,27	
		материалы			
		Бетон М300	0,6		м³
		3.503.1-64.1-92-02			для 4-3
		Детали			
1	3.503.1-64.3-0002-17	хомут	20	2,4	
		материалы			
		Бетон М300	0,84		м³
		3.503.1-64.1-92-03			для 4-4
		Детали			
1	3.503.1-643-0002-18	хомут	20	2,61	
		материалы			
		Бетон М300	0,84		м³
		3.503.1-64.1-92-04			для 4-5
		Детали			
1	3.503.1-643-0002-19	хомут	20	2,4	
		материалы			
		Бетон М300	0,84		м³

Марка пов.	Обозначение	Наименование	Кол.	Масса ед., кг	Примечание
		3.503.1-64.1-92-05			для 4-6
		Детали			
1	3.503.1-643-0002-19	хомут	30	2,26	
		материалы			
		Бетон М300	0,84		м³
		3.503.1-64.1-92-06			для 4-7
		Детали			
1	3.503.1-643-0002-20	хомут	20	2,05	
2	-21	хомут	10	2,1	
		материалы			
		Бетон М300	0,84		м³

Нач. отд.	Шапиро		3.503.1-64.1-91
Н. контр.	Сетенкин		Узел 4. Сопряжение блоков ригеля
Гл. инж. пр.	Гринберг		Стадия: — Лист: — Листов: 1
Рук. груп.	Склярова		Воронежский филиал ГИПРОДОРНИИ
Инжен.	Степанитова		

Рис.1

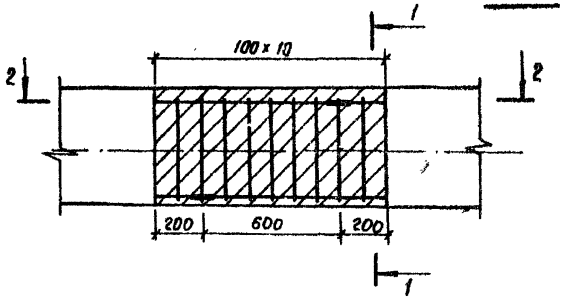

Разрез 1-1

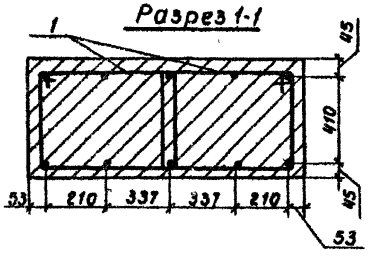

Разрез 2-2

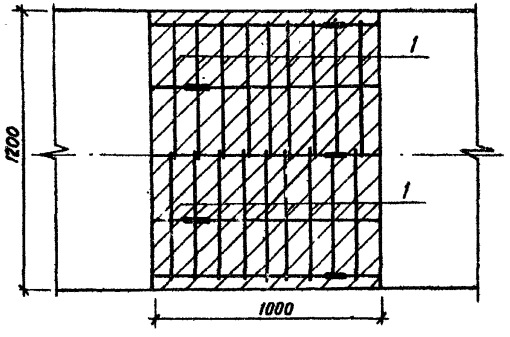

Рис.2

Остальное-см. рис.1

Разрез 2-2

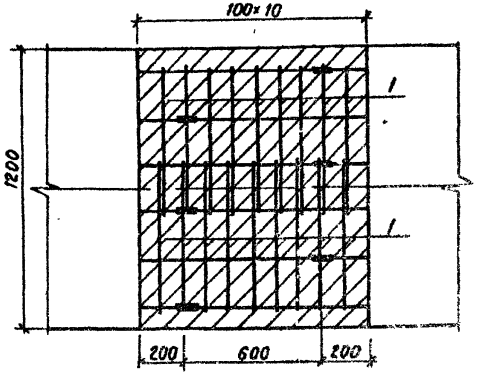

Разрез 1-1

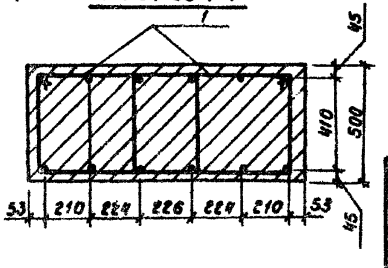

Марка узла	Обозначение	Марка сопрягающихся блоков	Рис.
4-1	3.503.1-64.1-92	3БР38-1; 3БР38-2;	1
		3БР45-1; 3БР48-1;	
		3БР63-1	
4-2	-01	3БР45-2; 3БР55-1;	2
		3БР55-2; 3БР58-1;	
		3БР63-2; 3БР68-1	
4-3	-02	3БР38-3	3
4-4	-03	2БР38-1; 2БР38-2;	4
		2БР38-3; 2БР55-1;	
		2БР55-2; 2БР55-3	
4-5	-04	2БР45-1; 2БР45-2;	5
		2БР45-3; 3БР45-3;	
		3БР55-3; 3БР63-3	
4-6	-05	2БР48-1; 2БР58-1;	6
		2БР68-1	
4-7	-06	2БР63-1; 2БР63-2;	7
		2БР63-3	

Нач. отд.	Шапиро	
Н. контр.	Семенкин	
Гл. инж. пр.	Гринберг	
Рук. груп.	Склярова	
Вед. инж.	Мажаров	

3.503.1-64.1-92

Узел 4. Сопряжение блоков ригеля. Сборочный чертеж

Стадия	Масса	Масштаб
Р		
Лист 1	Листов 2	

Воронежский филиал ГИПРОДОРНИИ

Рис. 3

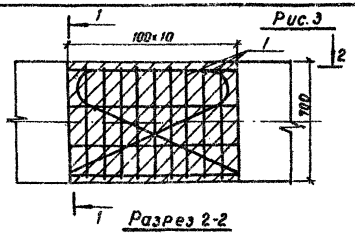

Рис. 4
Остальное - см. рис. 3

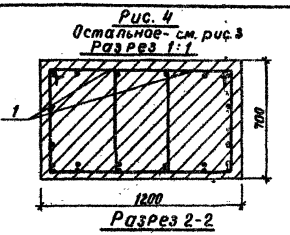

Рис. 5
Остальное - см. рис. 3

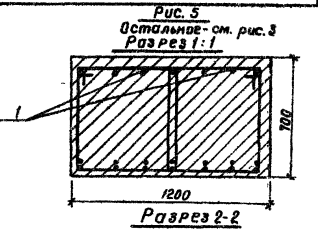

Рис. 6
Остальное - см. рис. 3

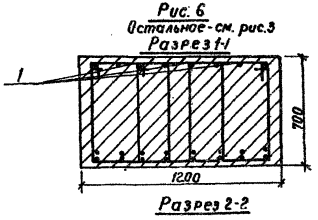

Рис. 7
Остальное - см. рис. 3

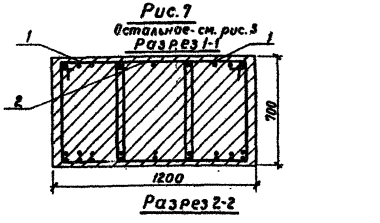

Ведомость расхода стали на узел, кг

Марка узла	Изделия арматурные		Всего
	Арматура кл. A-II ГОСТ 5781-82		
	ф 12	Итого	
4-1	40,8	40,8	40,8
4-2	45,4	45,4	45,4
4-3	48	48	48
4-4	52,2	52,2	52,2
4-5	48	48	48
4-6	67,8	67,8	67,8
4-7	62	62	62

Инв. № подл. | Подпись и дата | Взам. инв. №

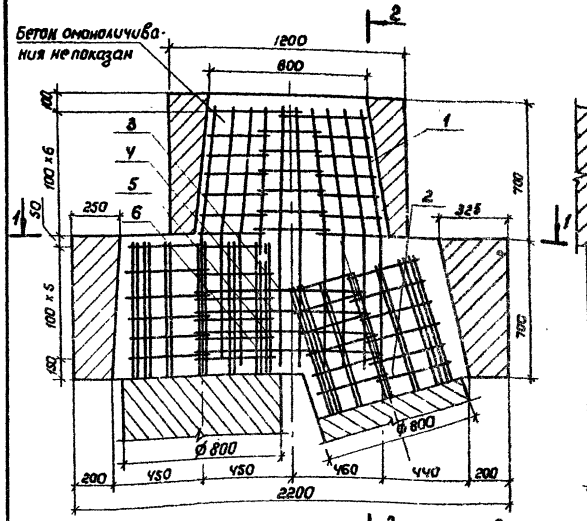

Разрез 2-2

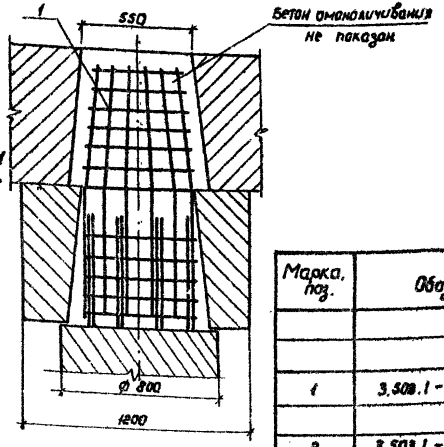

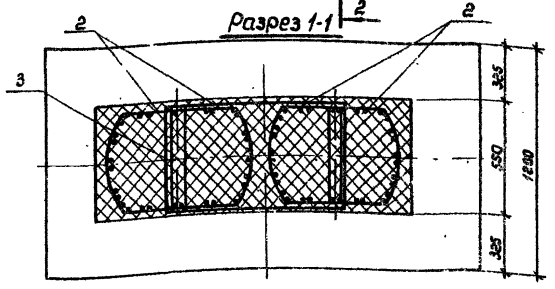

Марка, поз.	Обозначение	Наименование	Кол.	Масса ед. кг.	Приме-чание
		Сборочные единицы			
1	3.503.1-64.3-1060	пространственный каркас КП59	1	243,4	
		Детали			
2	3.503.1-64.3-0001	Хомут.	24	0,85	
3	3.503.1-64.3-002г	Хомут.	1	1,07	
4	-01	Хомут	1	1,09	
5	-02	Хомут	1	1,11	
6	-03	Хомут	1	1,13	
		Материалы	-		
		Бетон М400	1,62		м³

Ведомость расхода стали на узел, кг

Марка узла	Изделия арматурные				Всего
	Арматура класса				
	A-I		A-III		
	ГОСТ 5781-82		ГОСТ 5781-82		
	ø 8	итого	ø 32	итого	
5	38,2	38,2	230	230	268,2

Нач. отд.	Шапиро		
Н. контр.	Семенкин		
Гл. инж. пр.	Гринберг		
Рук. груп.	Скворова		
Инженер	Прокопова		

3.503.1-64.1-83

Узел 5. Сопряжение подбалки с ригелем и столбами.

Стадия	Масса	Масштаб
Р		
Лист	Листов 1	

Воронежский филиал ГИПРОДОРНИИ

Копировал Л.Лис.

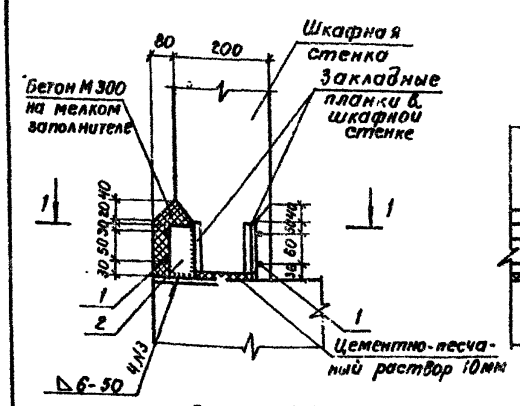

Вид 1-1

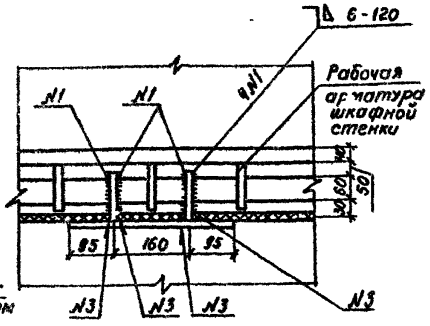

Разрез 1-1

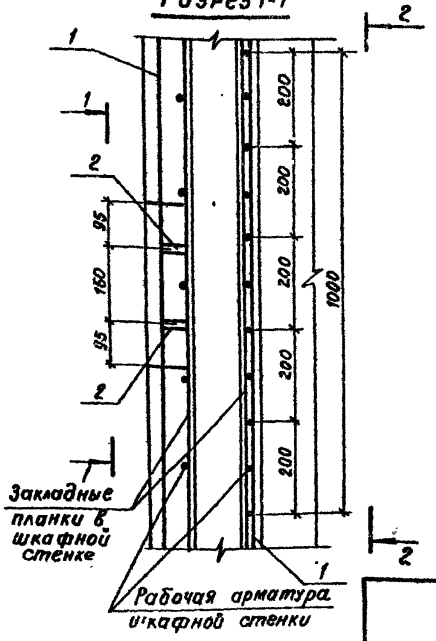

Вид 2-2

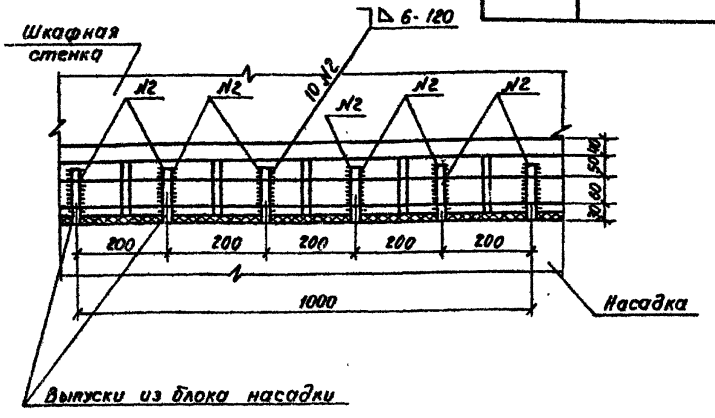

Марка, поз.	Обозначение	Наименование	Кол.	Масса ед., кг	Примечание
		3.503.1-64.1-94			
		Детали			
1	3.503.1-64.3-	⌀6 А-I ГОСТ 5781-82 ℓ=1000	4	0,9	Б4
2	3.503.1-64.3-	полоса 10×50 ГОСТ 103-76 ℓ=130	2	1,0	Б4
		Материалы			
		Бетон М 300	0,02		м³

Ведомость расхода стали на узел

Марка узла	Изделия арматурные				
	Арматура класса А-I ГОСТ 5781-82		Прокат марки Вст3пс5 ГОСТ 103-76		Всего
	⌀6	Итого	-10×50	Итого	
6	0,9	0,9	1,0	1,0	1,9

Нач.отд.	Шапиро		
Н. контр.	Семенкин		
Гл.инж.пр.	Гринберг		
Рук.груп.	Склярова		
Инженер	Прокаева		

3.503.1-64.1-94

Узел 6. Сопряжение шкафной стенки с ригелем

Стадия	Масса	Масштаб
Р		
Лист	Листов 1	

Воронежский филиал ГИПРОДОРНИИ

Рис. 1

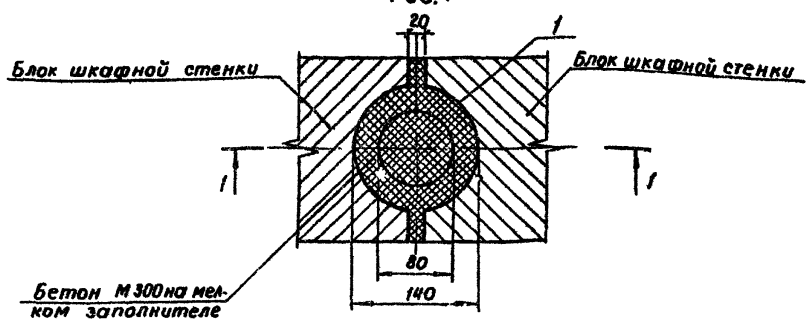

Марка, поз.	Обозначение	Наименование	Кол.	Масса ед. кг	Примечание
		3.503.1-64.1-95			
		Детали			
1	3.503.1-64.1-95	Спираль	1	1,2	
		Материалы			
		Бетон М300	0,01		м³

Разрез 1:1

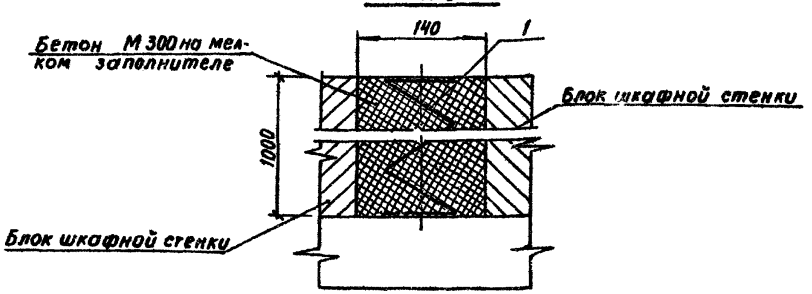

3.503.1-64.1-95

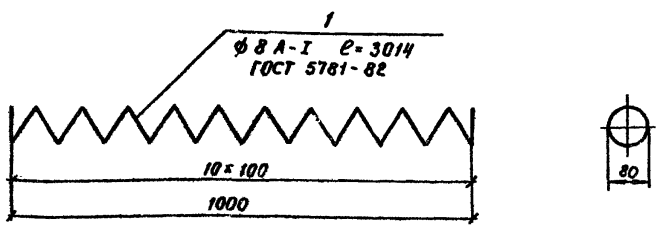

Ведомость расхода стали на узел, кг

Марка узла	Изделия арматурные,		
	Арматура класса А-I ГОСТ 5781-82		Всего
	ф8	Итого	
7	1,2	1,2	1,2

Нач. отд.	Шапиро		
Н. контр.	Семенкин		
Гл. инж. пр.	Гранберг		
Рук. грзп.	Склярова		
Инжен.	Прокуева		

3.503.1-64.1-95

Узел 7. Сопряжение блоков шкафной стенки.

Стадия	Масса	Масштаб
Р		
Лист	Листов 1	

Воронежский филиал ГИПРОДОРНИИ

Формат	Зона	Поз.	Обозначение	Наименование	Кол. на испол. 3.503.1-64.1-96 —	01	02	03	04	05	Примечание
				Документация							
А3			3.503.1-64.1-97	Сборочный чертеж							
				Сборочные единицы							
А4		1	3.503.1-30/81.3-0600 -01	Сетка 45-25 ГОСТ 5336-80 С-5440	1						9,15 кг
			-02	Сетка 45-25 ГОСТ 5336-80 С-6440		1					10,84 кг
			-03	Сетка 45-25 ГОСТ 5336-80 С-7440			1				12,52 кг
			-04	Сетка 45-25 ГОСТ 5336-80 С-8440				1			14,20 кг
			-05	Сетка 45-25 ГОСТ 5336-80 С-9440					1		15,89 кг
			-06	Сетка 45-25 ГОСТ 5336-80 С-10440						1	17,57 кг
				Материалы							
				Бетон М 300	0,71	0,85	0,99	1,15	1,25	1,50	$м^3$

Нач.отд.	Шапиро		3.503.1-64.1-96
Н.контр.	Семенкин		Подуклонка монолитная Ум 1 ÷ Ум 6
Гл.инж.пр.	Гриньберг		Стадия Р; Лист; Листов 1
Рук.гр.ул.	Склярова		Воронежский филиал ГИПРОДОРНИИ
Вед.инж.	Мочаров		

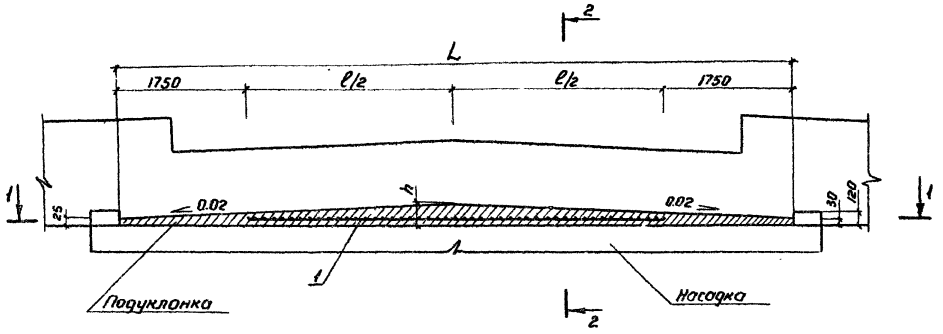

Разрез 1-1

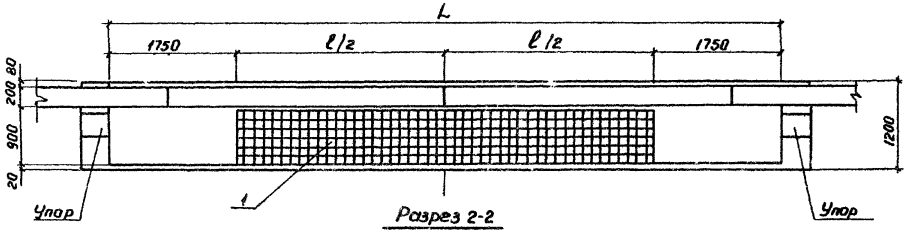

Разрез 2-2

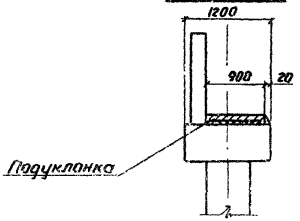

Обозначения	Размеры, мм			Марка
	L	ℓ	h	
3.503.1-64.1-97	8940	5440	115	Ут1
-01	9940	6440	125	Ут2
-02	10940	7440	135	Ут3
-03	11940	8440	145	Ут4
-04	12940	9440	155	Ут5
-05	13940	10440	165	Ут6

Нач. отд.	Шапиро		
Н. контр.	Сетенкин		
Гл. инж. пр.	Эринберг		
Рук. груп.	Склярова		
Инженер	Кулагина		

3.503.1-64.1-97

Подуклонка монолитная Ут1 ÷ Ут6
Сборочный чертеж

Стадия	Масса	Масштаб
Р		1:50
Лист	Листов 1	

Воронежский филиал ГИПРОДОРНИИ

Копировал

Формат А3

Марка элемента	Изделия арматурные													Изделия закладные								Общий расход, кг
	Арматура класса								Всего	Прокат марки			Всего	Арматура класса				Всего	Прокат марки		Всего	
	A-I		A-II							В Ст 3 сп 5				A-I		A-II			ВСт 3 сп 5			
	ГОСТ 5781-82		ГОСТ 5781-82							ГОСТ 103-76				ГОСТ 5781-82		ГОСТ 5781-82			ГОСТ 82-70			
	∅ 8	Итого	∅ 16	∅ 22	∅ 25	∅ 28	∅ 32	Итого		-6×30	-8×100	Итого		∅ 8	Итого	∅ 32	Итого		-10×250	Итого		
СБН 12. 100-1	63,2	63,2	18,5		740,0			758,5	821,7	3,8	93,5	97,3	919,0	31,3	31,3	246,0	246,0	277,3	46,3	46,3	323,6	1242,6
СБН 12. 100-2	63,2	63,2	18,5			928,0		946,5	1009,7	3,8	93,5	97,3	1107,0	31,3	31,3	246,0	246,0	277,3	46,3	46,3	323,6	1430,6
СБН 12. 100-3	63,2	63,2	18,5				1212,0	1230,5	1293,7	3,8	93,5	97,3	1391,0	31,3	31,3	246,0	246,0	277,3	46,3	46,3	323,6	1714,6
СБН 12. 120-1	75,4	75,4	22,2		894,0			916,2	991,6	3,8	112,2	116,0	1107,6	31,3	31,3	246,0	246,0	277,3	46,3	46,3	323,6	1431,2
СБН 12. 120-2	75,4	75,4	22,2			1120,0		1142,2	1217,6	3,8	112,2	116,0	1333,6	31,3	31,3	246,0	246,0	277,3	46,3	46,3	323,6	1657,2
СБН 12. 120-3	75,4	75,4	22,2				1464,0	1486,2	1561,6	3,8	112,2	116,0	1677,6	31,3	31,3	246,0	246,0	277,3	46,3	46,3	323,6	2001,2
СБН 12. 140-1	87,5	87,5	25,9		1048,0			1073,9	1161,4	3,8	130,9	134,7	1296,1	31,3	31,3	246,0	246,0	277,3	46,3	46,3	323,6	1619,7
СБН 12. 140-2	87,5	87,5	25,9			1314,0		1339,9	1427,4	3,8	130,9	134,7	1562,1	31,3	31,3	246,0	246,0	277,3	46,3	46,3	323,6	1885,7
СБН 12. 140-3	87,5	87,5	25,9				1716,0	1975,0	2062,5	3,8	130,9	134,7	2197,2	31,3	31,3	246,0	246,0	277,3	46,3	46,3	323,6	2520,8
СБН 12. 160-1	99,7	99,7	29,6		1200,0			1229,5	1328,2	3,8	149,6	153,4	1482,6	31,3	31,3	246,0	246,0	277,3	46,3	46,3	323,6	1806,2
СБН 12. 160-2	99,7	99,7	29,6			1506,0		1535,6	1635,3	3,8	149,6	153,4	1788,7	31,3	31,3	246,0	246,0	277,3	46,3	46,3	323,6	2112,3
СБН 12. 160-3	99,7	99,7	29,6				1968,0	1997,6	2097,3	3,8	149,6	153,4	2250,7	31,3	31,3	246,0	246,0	277,3	46,3	46,3	323,6	2574,3
СБН 12. 180-1	137,4	137,4	37,0		1480,0			1517,0	1654,4	7,6	187,0	194,6	1849,0	31,3	31,3	246,0	246,0	277,3	46,3	46,3	323,6	2172,6
СБН 12. 180-2	137,4	137,4	37,0			1854,0		1891,0	2028,4	7,6	187,0	194,6	2223,0	31,3	31,3	246,0	246,0	277,3	46,3	46,3	323,6	2546,6
СБН 12. 180-3	137,4	137,4	37,0				2422,0	2459,0	2596	7,6	187,0	194,6	2790,6	31,3	31,3	246,0	246,0	277,3	46,3	46,3	323,6	3114,2
СБН 12. 200-1	149,5	149,5	40,7		1634,0			1674,7	1824,2	1,6	205,7	213,3	2037,5	31,3	31,3	246,0	246,0	277,3	46,3	46,3	323,6	2361,1
СБН 12. 200-2	149,5	149,5	40,7			2048,0		2088,7	2238,2	1,6	205,7	213,3	2451,5	31,3	31,3	246,0	246,0	277,3	46,3	46,3	323,6	2775,1
СБН 12. 200-3	149,5	149,5	40,7				2614,0	2714,7	2864,2	1,6	205,7	213,3	3077,5	31,3	31,3	246,0	246,0	277,3	46,3	46,3	323,6	3401,1

Нач. отд.	Шапиро		3.503.1-64.1-96
Н. контр.	Семенкин		
Гл. инж. пр.	Гринберг		Ведомость расхода стали на сваи буронабивные СБН d ф. L. ф - п
Рук. груп.	Скворова		Стадия: Р; Лист: 1; Листов: 2
Инженер	Анисимова		Воронежский филиал ГИПРОДОРНИИ

Марки элемента	Изделия арматурные													Изделия закладные								Общий расход, кг
	Арматура класса								Всего	Прокат марки			Всего	Арматура класса				Всего	Прокат марки		Всего	
	A-I	A-II								В Ст3сп5				A-I	A-II				В Ст3 сп5			
	ГОСТ 5781-82	ГОСТ 5781-82								ГОСТ 103-76				ГОСТ 5781-82	ГОСТ 578-82				ГОСТ 82-70			
	Ø 8	Ø 8	Итого	Ø 16	Ø 22	Ø 25	Ø 28	Ø 32	Итого	-6×30	-8×100	Итого		Ø 8	Итого	Ø 32	Итого		-10×250	Итого		
СБН 15.120-1	98,4	98,4	30,0		625,8			655,8	754,2	3,8	143,4	147,2	901,4	31,3	31,3	246,0	246,0	277,3	46,3	46,3	323,6	1225,1
СБН 15.120-2	98,4	98,4	30,0		894,0			924,0	1022,4	3,4	143,4	147,2	1169,6	31,3	31,3	246,0	246,0	277,3	46,3	46,3	323,6	1493,2
СБН 15.120-3	98,4	98,4	30,0				1120,0	1150,0	1248,4	3,8	143,4	147,2	1395,6	31,3	31,3	246,0	246,0	277,3	46,3	46,3	323,6	1718,2
СБН 15.140-1	114,3	114,3	35,0		733,6			768,6	882,9	3,8	167,3	171,1	1054,0	31,3	31,3	246,0	246,0	277,3	46,3	46,3	323,6	1377,6
СБН 15.140-2	114,3	114,3	35,0		1048,0			1083,0	1197,3	3,8	167,3	171,1	1368,4	31,3	31,3	246,0	246,0	277,3	46,3	46,3	323,6	1692,0
СБН 15.140-3	114,3	114,3	35,0				1314,0	1349,0	1463,3	3,8	167,3	171,1	1634,4	31,3	31,3	246,0	246,0	277,3	46,3	46,3	323,6	1958,0
СБН 15.160-1	163,6	163,6	45,0		928,2			973,2	1138,8	7,6	215,1	222,7	1361,5	31,3	31,3	246,0	246,0	277,3	46,3	46,3	323,6	1685,1
СБН 15.160-2	130,2	130,2	40,0		1200,0			124,00	1370,2	3,8	191,2	195,0	1465,2	31,3	31,3	246,0	246,0	277,3	46,3	46,3	323,6	1788,8
СБН 15.160-3	130,2	130,2	400				1506,0	1546,0	1676,2	3,8	191,2	195,0	1871,2	31,3	31,3	246,0	246,0	277,3	46,3	46,3	323,6	2194,8
СБН 15.180-1	179,4	179,4	50,0		1036,0			1086,0	1265,4	7,6	239,0	246,6	1512,0	31,3	31,3	246,0	246,0	277,3	46,3	46,3	323,6	1835,6
СБН 15.180-2	179,4	179,4	50,0		1480,0			1530,0	1709,4	7,6	239,0	246,6	1956,0	31,3	31,3	246,0	246,0	277,3	46,3	46,3	323,6	2279,6
СБН 15.180-3	179,4	179,4	50,0				1854,0	1904,0	2083,4	7,6	239,0	246,6	2330,0	31,3	31,3	246,0	246,0	277,3	46,3	46,3	323,6	2653,6
СБН 15.200-1	195,3	195,3	55,0		1143,8			1198,8	1394,1	7,6	262,9	270,5	1664,6	31,3	31,3	246,0	246,0	277,3	46,3	46,3	323,6	1988,2
СБН 15.200-2	195,3	195,3	55,0		1634,0			1689,0	1884,3	7,6	262,9	270,5	1959,5	31,3	31,3	246,0	246,0	277,3	46,3	46,3	323,6	2283,1
СБН 15.200-3	195,3	195,3	55,0				2048,0	2103,0	2298,3	7,6	262,9	270,5	2325,8	31,3	31,3	246,0	246,0	277,3	46,3	46,3	323,6	2648,4
СБН 17.140-1	132,1	132,1	41,3	568,4				609,7	1930,7	3,8	200,9	204,7	2135,4	31,1	31,1	345,0	345,0	376,1	55,5	55,5	431,6	2567,0
СБН 17.140-2	132,1	132,1	40,6		733,6			774,2	906,3	3,8	199,5	203,3	1109,6	31,1	31,1	345,0	345,0	376,1	55,5	55,5	431,6	1541,2
СБН 17.140-3	132,1	132,1	40,6				919,8	960,4	1092,5	3,8	199,5	203,3	1295,8	31,1	31,1	345,0	345,0	376,1	55,5	55,5	431,6	1727,4
СБН 17.160-1	146,8	146,8	41,3	652,4				693,7	840,5	3,8	200,9	204,7	1045,2	31,1	31,1	345,0	345,0	376,1	55,5	55,5	431,6	1476,8
СБН 17.160-2	146,8	146,8	40,6		840,0			880,6	1027,4	3,8	199,5	203,3	1230,7	31,1	31,1	345,0	345,0	376,1	55,5	55,5	431,6	1662,3
СБН 17.160-3	146,8	146,8	40,6				1054,2	1094,8	1241,6	3,8	199,5	203,3	1444,9	31,1	31,1	345,0	345,0	376,1	55,5	55,5	431,6	1876,5
СБН 17.180-2	207,4	207,4	58,0		1036,0			1094,0	1301,4	7,6	285,0	292,6	1594,0	31,1	31,1	345,0	345,0	376,1	55,5	55,5	431,6	2025,6
СБН 17.180-3	207,4	207,4	58,0				1297,8	1355,8	1563,2	7,6	285,0	292,6	1855,8	31,1	31,1	345,0	345,0	376,1	55,5	55,5	431,6	2287,4

Продолжение

Марка элемента	Изделия арматурные													Общий расход кг
	Арматура класса										Прокат марки			
	А-I			А-II						Всего	В Ст 3 сп 5			
	ГОСТ 5781-82			ГОСТ 5781-82							ГОСТ 103-76			
	Ф6	Ф8	Итого	Ф8	Ф16	Ф25	Ф2	Ф32	Итого		-6х30	-8х100	Итого	
СБН 12 100-1в	237,6	98,2	335,8	158,9	7,0	740,0			905,9	1241,7	3,8	93,5	97,3	1339,0
СБН 12. 100-1н	297,0	162,3	459,3	195,8	9,6	740,0			945,4	1242,4	3,8	93,5	97,3	1339,7
СБН 12 100-2в	237,6	98,2	335,8	158,9	7,0		928,0		1093,9	1429,7	3,8	93,5	97,3	1527,0
СБН 12 100-2н	297,0	162,3	459,3	195,8	9,6		928,0		1133,4	1592,7	3,8	93,5	97,3	1690,0
СБН 12 100-3в	237,6	98,2	335,8	158,9	7,0			1212,0	1377,9	1713,7	3,8	93,5	97,3	1811,0
СБН 12 100-3н	297,0	162,3	459,3	195,8	9,6			1212,0	1417,4	1876,7	3,8	93,5	97,3	1974,0
СБН 12 120-1в	237,6	110,4	348,0	162,6	7,0	894,0			1063,6	1411,6	3,8	112,2	116,0	1527,6
СБН 12. 120-1н	297,0	186,6	483,6	199,5	9,6	894,0			1103,1	1586,7	3,8	112,2	116,0	1702,7
СБН 12. 120-2в	237,6	110,4	348,0	162,6	7,0		1120,0		1289,6	1637,6	3,8	112,2	116,0	1753,6
СБН 12. 120-2н	297,0	186,6	483,6	199,5	9,6		1120,0		1329,1	1812,7	3,8	112,2	116,0	1928,7
СБН 12 120-3в	237,6	110,4	348,0	162,6	7,0			1464,0	1633,6	1981,6	3,8	112,2	116,0	2097,6
СБН 12 120-3н	297,0	186,6	483,6	199,5	9,6			1464,0	1673,1	2156,7	3,8	112,2	116,0	2272,7
СБН 12. 140-1в	237,6	122,5	360,1	166,3	7,0	1048,0			1221,3	1580,4	3,8	138,2	142,0	1722,4
СБН 12. 140-1н	297,0	212,3	509,3	203,2	9,6	1054,0			1266,8	1776,1	3,8	130,9	134,7	1910,8
СБН 12. 140-2в	237,6	122,5	360,1	166,3	7,0		1314,0		1487,3	1847,4	3,8	130,9	134,7	1982,1
СБН 12 140-2н	297,0	212,3	509,3	203,2	9,6		1314,0		1526,8	2036,1	3,8	130,9	134,7	2170,8
СБН 12. 140-3в	237,6	122,5	360,1	166,3	7,0			1716,0	1889,3	2249,4	3,8	130,9	134,7	2384,1
СБН 12. 140-3н	297,0	212,3	509,3	203,2	9.6			1716,0	1928,8	2438,1	3,8	130,9	134,7	2572,8

Марка элемента	Изделия арматурные													Общий расход кг
	Арматура класса										Прокат марки			
	А-I			А-II						Всего	В Ст 3 сп 5			
	ГОСТ 5781-82			ГОСТ 5781-82							ГОСТ 103-76			
	Ф6	Ф8	Итого	Ф16	Ф8	Ф25	Ф28	Ф32	Итого		-6х30	-8х100	Итого	
СБН 12. 160-1в	310,0	134,7	444,7	170,0		1200,0			1370,0	1814,7	3,8	149,6	153,4	1968,1
СБН 12. 160-1н	297,0	230,5	527,5	206,9	9,6	1200,0			1416,5	1944,0	3,8	149,6	153,4	2097,4
СБН 12. 160-2в	310,0	134,7	444,7	1700			1506,0		1676,0	2120,7	3,8	149,6	153,4	2274,1
СБН 12. 160-2н	297,0	230,5	527,5	2069	9,6		1506,0		1722,5	2250,0	3,8	149,6	153,4	2403,4
СБН 12. 160-3в	310,0	134,7	444,7	1700				1968,0	2138,0	2582,7	3,8	149,6	153,4	2736,1
СБН 12. 160-3н	2970	230,5	527,5	206,9	9,6			1968,0	2184,5	2712,0	3,8	149,6	153,4	2865,4
СБН 12. 180-1в	310,0	172,4	482,4	177,4		1480,0			1657,4	2139,8	7,6	187,0	194,6	2334,4
СБН 12. 180-1н	297,0	272,3	569,3	214,3	9,6	1480,0			1703,9	2273,2	7,6	187,0	194,6	2467,8
СБН 12. 180-2в	310,0	172,4	482,4	174,4			1854,0		2031,4	2513,8	7,6	187,0	194,6	2708,4
СБН 12. 180-2н	297,0	272,3	569,3	214,3	9,6		1854,0		2077,9	2647,2	7,6	187,0	194,6	2841,8
СБН 12 180-3в	310,0	172,4	482,4	177,4				2422,0	2599,4	3081,8	7,6	187,0	194,6	3276,4
СБН 12. 180-3н	297,0	272,3	569,3	214,3	9,6			2422,0	2645,9	3215,2	7,6	187,0	194,6	3409,8
СБН 12. 200-1в	310,0	184,5	494,5	181,1		1634,0			1815,1	2309,6	7,6	205,7	213,3	2522,9
СБН 12. 200-1н	297,0	298,0	595,0	218,0	9,6	1640,0			1867,6	2462,6	7,6	205,7	213,3	2675,9
СБН 12. 200-2в	310,0	184,5	494,5	181,1			2048,0		2229,1	2723,6	7,6	205,7	213,3	2936,9
СБН 12. 200-2н	297,0	298,0	595,0	218,0	9,6		2048,0		2275,6	2870,6	7,6	205,7	213,3	3083,9
СБН 12. 200-3в	310,0	184,5	494,5	181,1				2674,0	2855,1	3349,6	7,6	205,7	213,3	3562,9
СБН 12. 200-3н	297,0	298,0	595,0	218,0	9,6			2674,0	2901,6	3496,6	7,6	205,7	213,3	3709,9

Нач. отд.	Шапиро		
Н контр.	Семенкин		
Гл инж.пр.	Гринберг		
Рук. груп.	Склярова		
Инженер	Аниситова		

3.503.1-64 1-97

Ведомость расхода стали на сваи буронабивные СБН dф.1-ф-п с оголовками стаканного типа

Стадия	Лист	Листов
Р	1	2

Воронежский филиал ГИПРОДОРНИИ

Копировал [illegible]

Формат А3

Продолжение

Марка элемента	Изделия арматурные													Общий расход, кг
	Арматура класса										Прокат марки			
	A-I			A-II						Всего	Вст3 сп5.			
	ГОСТ 5781-82			ГОСТ 5781-82							ГОСТ 103-76			
	ф 6	ф 8	Итого	ф 16	ф 22	ф 25	ф 28	ф 8	Итого		-6×30	-8×100	Итого	
СБН 15. 120-1б	237,6	133,4	371,0	170,4		625,8		7,0	803,2	1174,2	3,8	143,4	147,2	1321,4
СБН 15. 120-1н	297,0	140,4	437,4	207,3		625,8		9,6	842,7	1280,1	3,8	143,4	147,2	1427,3
СБН 15. 120-2б	237,6	133,4	371,0	170,4		894,0		7,0	1071,4	1442,4	3,8	143,4	147,2	1589,6
СБН 15. 120-2н	297,0	140,4	437,4	207,3		894,0		9,6	1110,9	1548,3	3,8	143,4	147,2	1695,5
СБН 15. 140-1б	237,6	148,3	386,9	175,4		733,6		7,0	916,0	1302,9	3,8	167,3	171,1	1474,0
СБН 15. 140-1н	297,0	156,3	453,3	212,3		733,6		9,6	955,5	1408,8	3,8	167,3	171,1	1579,9
СБН 15. 140-2б	237,6	148,3	386,9	175,4		1098,0		7,0	1280,4	1667,3	3,8	167,3	171,1	1768,4
СБН 15. 140-2н	297,0	156,3	453,3	212,3		1098,0		9,6	1269,9	1723,2	3,8	167,3	171,1	1894,3
СБН 15. 140-3б	237,6	148,3	386,9	185,4			1314,0	7,0	1506,4	1893,3	3,8	167,3	171,1	2064,4
СБН 15. 140-3н	297,0	156,3	453,3	222,3			1314,0	9,6	1545,9	1998,6	3,8	167,3	171,1	2168,7
СБН 15. 160-1б	237,6	198,6	436,2	180,4		928,2		7,0	1115,6	1551,8	7,6	215,1	222,7	1774,5
СБН 15. 160-1н	297,0	205,6	502,6	217,3		928,2		9,6	1154,9	1656,8	7,6	215,1	222,7	1877,5
СБН 15. 160-2б	237,6	165,2	402,8	180,4		1200,0		7,0	1387,4	1790,2	3,8	191,2	195,0	1985,2
СБН 15. 160-2н	297,0	172,2	469,2	217,3		1200,0		9,6	1426,9	1896,1	3,8	191,2	195,0	2091,1
СБН 15. 160-3б	237,6	165,2	402,8	180,4			1506,0	7,0	1693,4	2096,2	3,8	191,2	195,0	2291,2
СБН 15. 160-3н	297,0	172,2	469,2	217,3			1506,0	9,6	1732,9	2202,1	3,8	191,2	195,0	2397,1
СБН 15. 180-1б	237,6	214,4	452,0	190,4		1035,4		7,0	1232,8	1684,8	7,6	239,0	246,6	1931,4
СБН 15. 180-1н	297,0	221,4	518,4	227,3		1035,4		9,6	1272,3	1790,7	7,6	239,0	246,6	2037,3
СБН 15. 180-2б	237,6	214,4	452,0	190,4		1460,0		7,0	1657,4	2109,4	7,6	235,0	246,6	2356,0
СБН 15. 180-2н	297,0	221,4	518,4	227,3		1460,0		9,6	1716,9	2235,3	7,6	239,0	246,6	2481,9

Продолжение

Марка элемента	Изделия арматурные													Общий расход, кг
	Арматура класса										Прокат марки			
	A-I			A-II						Всего	В Ст3 сп 5			
	ГОСТ 5781-82			ГОСТ 5781-82							ГОСТ 103-76			
	ф 6	ф 8	Итого	ф 16	ф 22	ф 25	ф 28	ф 8	Итого		-6×30	-8×100	Итого	
СБН 15. 180-3б	237,6	214,4	452,0	190,4			1834,0	7,0	2031,4	2503,4	7,6	239,0	246,6	2750,0
СБН 15. 180-3н	297,0	221,4	518,4	227,3			1834,0	9,6	2098,9	2609,3	7,6	239,0	246,6	2855,9
СБН 15. 200-1б	237,6	230,3	467,9	195,4		1143,8		7,0	1346,2	1814,1	7,6	262,9	270,5	2084,6
СБН 15. 200-1н	297,0	237,3	534,3	232,3		1143,8		9,6	1385,6	1919,9	7,6	262,9	270,5	2190,4
СБН 15. 200-2б	237,6	230,3	467,9	195,4		1638,0		7,0	1836,4	2304,3	7,6	262,9	270,5	2574,8
СБН 15. 200-2н	297,0	237,3	534,3	232,3		1638,0		9,6	1875,9	2410,2	7,6	262,9	270,5	2680,7
СБН 15. 200-3б	237,6	230,3	467,9	195,4			2048,0	7,0	2250,4	2718,3	7,6	262,9	270,5	2988,8
СБН 15. 200-3н	297,0	237,3	534,3	232,3			2048,0	9,6	2289,9	2824,2	7,6	262,9	270,5	3094,7
СБН 17. 140-1б	310,0	163,8	473,8	192,9	568,4			14,0	775,3	1255,1	3,8	200,9	204,7	1459,8
СБН 17. 140-1н	377,0	177,1	554,1	231,4	568,4			19,2	819,0	1373,1	3,8	200,9	204,7	1577,8
СБН 17. 140-2б	310,0	163,8	473,8	192,2		733,6		14,0	939,8	1413,6	3,8	198,1	201,9	1621,5
СБН 17. 140-2н	377,0	177,1	554,1	230,7		733,6		19,2	983,5	1537,6	3,8	198,1	201,9	1739,5
СБН 17. 140-3б	310,0	163,8	473,8	192,2			918,8	14,0	1125,0	1605,8	3,8	198,1	201,9	1807,7
СБН 17. 140-3н	377,0	177,1	554,1	230,7			918,8	19,2	1169,7	1723,8	3,8	198,1	201,9	1925,7
СБН 17. 160-1б	310,0	184,5	494,5	192,9	652,4			14,0	853,3	1353,8	3,8	200,9	204,7	1558,5
СБН 17. 160-1н	377,0	191,8	568,8	231,4	652,4			19,2	903,0	1471,8	3,8	200,9	204,7	1676,5
СБН 17. 160-2б	310,0	184,5	494,5	192,2		840,0		14,0	1238,4	1732,9	3,8	199,6	203,4	1936,3
СБН 17. 160-2н	377,0	191,8	568,8	230,7		840,0		19,2	1089,9	1658,7	3,8	199,6	203,4	1862,1
СБН 17. 160-3б	310,0	184,5	494,5	192,2			1054,2	14,0	1260,4	1755,9	3,8	199,6	203,4	1958,3
СБН 17. 160-3н	377,0	191,8	568,8	191,8			1054,2	19,2	1265,2	1834,0	3,8	199,6	203,4	2037,4

gost.e-ecolog.ru