ТИПОВОЙ ПРОЕКТ
901-4-99с.86

РЕЗЕРВУАР ДЛЯ ВОДЫ

ПРЯМОУГОЛЬНЫЙ ЖЕЛЕЗОБЕТОННЫЙ СБОРНЫЙ

ЕМК. 5000 м^3

ДЛЯ СЕЙСМИЧЕСКИХ РАЙОНОВ

/С ПРИМЕНЕНИЕМ ИЗДЕЛИЙ ПРОМЗДАНИЙ/

Альбом III

Строительные изделия резервуаров

ЕМК. 1400...5000 м^3

				ПРИВЯЗАН
ИНВ. №				

gost.e-ecolog.ru

ТИПОВОЙ ПРОЕКТ
901-4-99с.86

РЕЗЕРВУАР ДЛЯ ВОДЫ
ПРЯМОУГОЛЬНЫЙ ЖЕЛЕЗОБЕТОННЫЙ СБОРНЫЙ
ЕМК. 5000 м³
ДЛЯ СЕЙСМИЧЕСКИХ РАЙОНОВ
/С ПРИМЕНЕНИЕМ ИЗДЕЛИЙ ПРОМЗДАНИЙ/

АЛЬБОМ III
СТРОИТЕЛЬНЫЕ ИЗДЕЛИЯ РЕЗЕРВУАРОВ
ЕМК. 1400 ... 5000 м³

Разработан
ГПИ Союзводоканалпроект и ЦНИИпромзданий
при участии НИИЖБ

Союзводоканалпроект
Гл. инженер. АН. Михайлов
Гл. инж. проекта ВА. Филатов

ЦНИИпромзданий
Гл. инженер ВВ. Гранев
Гл. инж. проекта АП. Черномаз

НИИЖБ
Зам. директора Ю.П. Гуща
Зав. лаб. В.А. Якушин
Ст. науч. сотруд С.Н. Докудовский

Утвержден Госстроем СССР
протокол от 18.08.86г № А4-55
и введен в действие
в/о „Союзводоканалниипроект"
приказ от 10.10.86г № 270

Инв. №

Кол. Доценко

Формат А3

Обозначение*	Наименование	Стр.
-II-С	Содержание альбома	2
-II-ТТ	Технические требования	3
-II-1.100	Каркас пространственный	4
-II-1.101	Сетка	5
-II-1.001	"	6
-II-1.002	"	6
-II-1.003	"	7
-II-1.004	"	7
-II-1.005	"	8
-II-1.006	"	8
-II-1.007	"	9
-II-1.008	"	9
-II-2.100	Фундамент	10
-II-2.101	Сетка	11
-II-2.200	Колонна	12
-II-2.210	Каркас	12
-II-2.211	Сетка	13
-II-2.212	"	13
-II-2.201	Изделие закладное	14
-II-2.202	То же	14
-II-2.300	Ригель	15
-II-2.400	"	16
-II-2.410	Каркас	17,18
-II-2.411	Изделие закладное	19
-II-2.412	То же	19
-II-2.413	Сетка	20
-II-2.414	"	21
-II-2.415	"	22
-II-3.100	Панель стеновая	23
-II-3.100 СБ	То же. Сборочный чертеж	24
-II-3.101	Изделие закладное	25
-II-3.102	То же	25
-II-3.103	Изделие закладное	26
-II-3.104	То же	26
-II-3.105	" "	22
-II-3.200	Блок угловой	27
-II-3.210	Каркас	28
-II-3.211	Сетка	29
-II-3.212	"	29
-II-3.213	Изделие закладное	30
-II-3.220	Каркас	30
-II-3.221	Сетка	31
-II-3.222	"	32
-II-3.203	"	33
-II-3.204	"	34
-II-3.205	Петля строповочная	34
-II-3.206	Изделие закладное	35
-II-3.301	Сетка	36
-II-3.300	Панель приемной камеры	36
-II-4.100	Плита покрытия	37
-II-4.101	Изделие закладное	38
-II-5.100	Камера	39
-II-5.200	Лестница съемная	44
-II-6.000	Заглушка	40
-II-6.100	Электрод нулевой	40
-II-6.200	Бобышка	41
-II-6.300	Фланец	41
-II-7.000	Деталь отводящего трубопровода ОТ	42
-II-7.100	Деталь подводящего трубопровода ПД	43
-II-7.200	Деталь переливного трубопровода ПВ	43
-II-7.300	Деталь спускного трубопровода СП	44
-II-8.100	Каркас пространственный	45
-II-8.101	Сетка	46
-II-8.102	"	46
-II-8.001	Изделие закладное	47
-II-8.002	То же	47
-II-ВМС	Ведомость расхода стали на железобетонные изделия	48;49

* В графе опущена постоянная часть обозначения 901-4-99с.86-...

Альбом III

т.п.901-4-99с.86

Инв.№ подл. | Подпись и дата | Взам.инв.№

ГИП	Филатов		ТП 901-4-99с.86-II-С
Н.контр.	Алмазов		
Нач.отд.	Филатов		Содержание альбома
Рук.бриг.	Алмазов		Стадия: Р; Лист: ; Листов: 1
Ст.инж.	Брянцева		СОЮЗВОДОКАНАЛПРОЕКТ
Техник	Зудина		

Формат А3

Альбом содержит рабочую документацию на железобетонные, арматурные и закладные изделия следующих элементов резервуаров:

— днище;
— стеновые панели;
— сборные угловые блоки стен,
— плиты покрытия,
— элементы каркаса ригели, колонны, фундаменты колонн;
— установочные детали приборов автоматики;
— элементы технологического оборудования

ТТ1 Технические требования к изготовлению сборных железобетонных изделий

ТТ1.1 При изготовлении железобетонных изделий обязательно соблюдение требований серии 3.900-3 к аналогичным изделиям, а также требований ГОСТ 13015-75**

ТТ1.2 Приведенное на чертежах требование по обеспечению качества поверхностей категории А1 по ГОСТ 13015-75** относится к поверхностям, контактирующим с водой питьевого качества в резервуаре. Все прочие поверхности изделий выполняются категории А6

ТТ1.3 Закладные изделия плит покрытия, ригелей, колонн, а также оговоренные на чертежах закладные изделия стеновых панелей и угловых блоков должны иметь металлизационное цинковое или алюминиевое покрытие толщиной 200 мкм, защищенное после распалубки слоем грунта - шпатлевки ЭП-00-10 (ТУ МХП 1027-62)

ТТ2 Технические требования к изготовлению арматурных и закладных изделий

ТТ2.1 Арматурные и закладные изделия должны соответствовать ГОСТ 10922-75 и техническим требованиям серии 3.900-3 к аналогичным изделиям

ТТ2.2 Арматурные изделия изготавливаются посредством контактной точечной сварки всех пересечений стержней в соответствии с ГОСТ 14098-68. Применение дуговой сварки допускается только в случаях, оговоренных на чертежах

ТТ2.3 В изготовлении закладных изделий применяется контактная и автоматическая сварка по ГОСТ 19292-73, а также ручная дуговая сварка

ТТ2.4 В соответствии с п. ТТ1.3 закладные изделия должны иметь антикоррозионное покрытие. Покрытие наносится на пластины и приваренные к ним анкера и арматурные стержни на длину 40-50мм от пластины.
Перед нанесением покрытия должна быть обеспечена вторая степень очистки поверхности согласно ГОСТ 9402-80

Инв. № подл. | Подпись и дата | Взам. инв. №

Привязан

Инв. №

ГИП	Филатов	
Н. контр.	Толстикова	
Нач. отд.	Филатов	
Рук. бр.	Алиязов	
Ст. инж.	Брянцева	

ТП 901-4-99с.86-ШТТ

Технические требования

Стадия	Лист	Листов
Р		1

СОЮЗВОДОКАНАЛПРОЕКТ

Копир Гольденбаум

Формат А3

ТП 901-4-99с.86 Альбом III

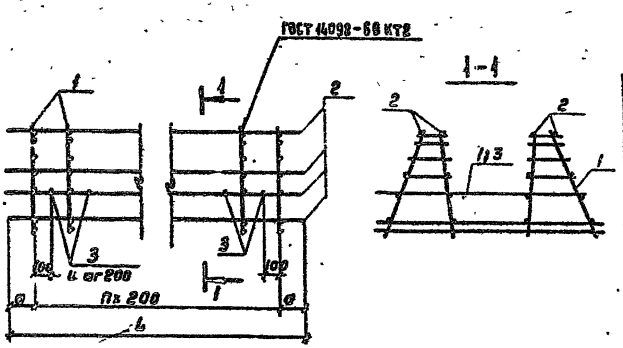

Формат	Зона	Поз.	Обозначение	Наименование	Кол. на испол. -Б- 1.100 —	01	02	03	Примеч.
				Документация					
А3			901-4-99с.86-III-ТТ	ТТ2					
				Сборочные единицы					
А3		1	901-4-99с.86-III-1.101	Сетка	7		15		
А3			-01	"		7		15	
				Детали					
Б4		2	-1.100-1	Проволока 5Вр-I ГОСТ 6727-80 ℓ=1450	16	16			0,20 кг
Б4			-2	Проволока 5Вр-I ГОСТ 6727-80 ℓ=3250			16	16	0,45 кг
Б4		3	-3	А-III-12-ГОСТ 5781-82 ℓ=1310	6	6	14	14	1,16 кг

Обозначение	Размеры, мм ℓ	a		Кол. n	Масса ед., кг
901-4-99с.86-III-1.100	1450	125		6	50,55
-01					48,17
-02	3250	225		14	110,00
-03					104,89

Привязан

Инв. №

ГИП	Филатов		ТП 901-4-99с.86-III-1.100
Н.контр.	Алмазов		Каркас пространственный
Нач.отд.	Филатов		
Рук.бр.	Алмазов		
Вед.инж.	Толстикова		
Инженер	Абрамова		

Стадия	Масса	Масштаб
Р	см табл.	1:20
Лист	Листов	
СОЮЗВОДОКАНАЛПРОЕКТ		

Инв. № подл. | Подпись и дата | Взам. инв. №

Копировал Гальденбаун Формат А3

Альбом III

ТП 901-4-99с.86

Рис.1

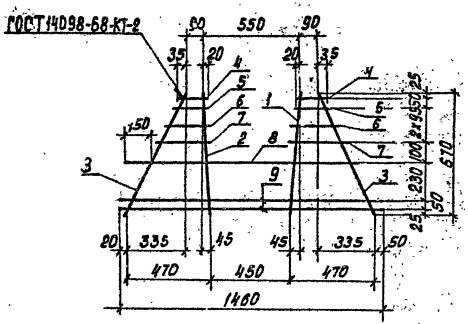

Рис.2

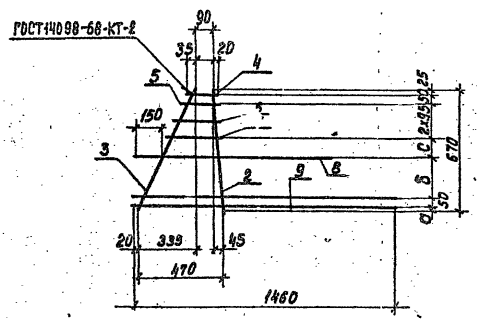

Обозначение	Размеры, мм			Рис.	Масса ед, кг
	а	б	с		
901-4-99с.86-III-1.101				1	5,77
-01					5,43
-02	25	230	100	2	3,92
-03	35	210	110		
-04	25	230	100		3,75
-05	35	210	110		

Формат	Зона	Поз.	Обозначение	Наименование	Кол. на исполн. -III-1.101				Примеч.
					-	01	02;03	04;05	
				Документация					
А3			901-4-99с.85-III-ТТ	ТТ2					
				Детали					
Б4		1	-1.101.1	А-III-16-ГОСТ5781-82 ℓ=670	1	1			1,06кг
Б4		2	.2	А-III-14-ГОСТ5781-82 ℓ=670	1	1	1	1	0,81кг
Б4		3	.3	А-III-8-ГОСТ5781-82 ℓ=740	2	2	1	1	0,29кг
Б4		4	.4	А-III-10-ГОСТ5781-82 ℓ=145	2		1		0,09кг
Б4			.5	А-III-8-ГОСТ5781-82 ℓ=145		2		1	0,06кг
Б4		5	.6	А-III-10-ГОСТ5781-82 ℓ=170	2		1		0,10кг
Б4			.7	А-III-8-ГОСТ5781-82 ℓ=170		2		1	0,07кг
Б4		6	.8	А-III-10-ГОСТ5781-82 ℓ=225	2		1		0,14кг
Б4			.9	А-III-8-ГОСТ5781-82 ℓ=225		2		1	0,09кг
Б4		7	.10	А-III-10-ГОСТ5781-82 ℓ=280	2		1		0,17кг
Б4			.11	А-III-8-ГОСТ5781-82 ℓ=280		2		1	0,11кг
Б4		8	.12	А-III-12-ГОСТ5781-82 ℓ=1310	1	1	1	1	1,16кг
Б4		9	.13	А-III-8-ГОСТ5781-82 ℓ=1460	2	2	2	2	0,58кг

Привязан

Инв.№

Гип	Филатов		
Н.контр.	Алмазов		
Нач.отд.	Филатов		
Рук.бриг.	Алмазов		
Вед.инж.	Толстикова		
Инженер	Абрамова		

ТП901-4-99с.86-III-1.101

Сетка

Стадия	Масса	Масштаб
Р	см. табл.	1:20
Лист	Листов 1	

СОЮЗВОДОКАНАЛПРОЕКТ

Инв.№ подл. | Подпись и дата | Взам. инв.№

Кол. Доценко. Формат А3

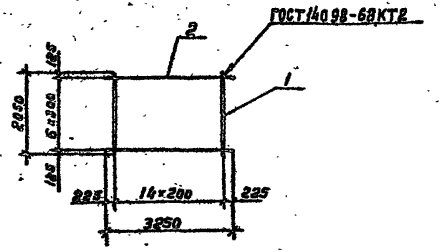

Формат	Зона	Поз.	Обозначение	Наименование	Кол.	Примеч.
				Документация		
А3			901-4-99с.86-III-ТТ	ТТ2		
				Детали		
БЧ		1	-1.001.1	А-III-14-ГОСТ 5781-82 ℓ=2050	15	2.48 кг
БЧ		2	.2	А-III-6-ГОСТ 5781-82 ℓ=3250	7	0,72 кг

Привязан

Инв. №

ГИП	Филатов		
Н.контр.	Алпазов		
Нач.отд.	Филатов		
Рук.бр.	Алпазов		
Вед.инж.	Толстикова		
Инжен.	Абрамова		

ТП 901-4-99с.86-III-1.001

Сетка

Стадия	Масса	Масштаб
Р	42,24	1:100
Лист	Листов 1	

СОЮЗВОДОКАНАЛПРОЕКТ

Формат А4

Инв. № подл. | Подпись и дата | Взам. инв. №

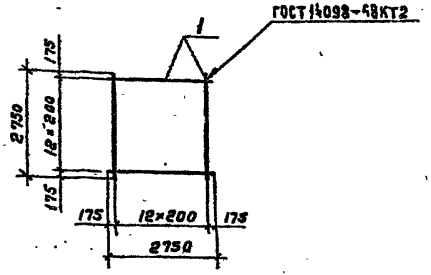

Формат	Зона	Поз.	Обозначение	Наименование	Кол.	Примеч.
				Документация		
А3			901-4-99с.86-III-ТТ	ТТ2		
				Детали		
БЧ		1	-1.002.1	А-III-14-ГОСТ 5781-82 ℓ=2750	26	3,32 кг

Привязан

Инв. №

ГИП	Филатов		
Н.контр.	Алпазов		
Нач.отд.	Филатов		
Рук.бр.	Алпазов		
Вед.инж.	Толстикова		
Инжен.	Абрамова		

ТП 901-4-99с.86-III-1.002

Сетка

Стадия	Масса	Масштаб
Р	86,32	1:100
Лист	Листов 1	

СОЮЗВОДОКАНАЛПРОЕКТ

Копир. Гольденбаум

Формат А4

Инв. № подл. | Подпись и дата | Взам. инв. №

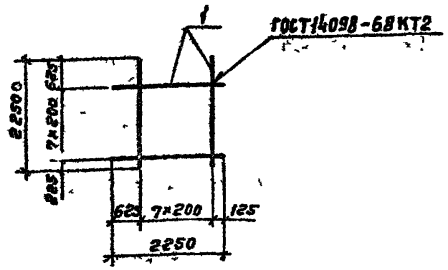

Формат	Зона	Поз.	Обозначение	Наименование	Кол.	Примеч.
				Документация		
А3			901-4-99с.86-Ш-ТТ	ТТ2		
				Детали		
Бч		1	-1.003.1	А-III-16-ГОСТ 5781-82 ℓ=2250	16	3,55

Привязан

Инв. №

Инв. № подл. | Подпись и дата | Взам. инв. №

ГИП	Филатов		
Н. контр.	Алмазов		
Нач. отд.	Филатов		
Рук. бр.	Алмазов		
Вед. инж.	Толстикова		
Инж.	Абрамова		

ТП 901-4-99с.86-Ш-1.003

Сетка

Стадия	Масса	Масштаб
Р	56,80	1:100
Лист	Листов 1	

СОЮЗВОДОКАНАЛПРОЕКТ

Формат А4

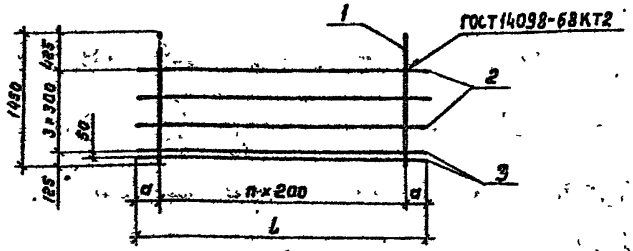

Обозначение	Размеры, мм ℓ	Размеры, мм a	n	Масса ед., кг	Примеч.
901-4-99с.86-Ш-1.004	3250	225	14	39,22	
-01	2250	125	10	28,60	

Формат	Зона	Поз.	Обозначение	Наименование	Кол. на испол. -Ш-1.004 —	Кол. на испол. -Ш-1.004 01	Примеч.
				Документация			
А3			901-4-99с.86-Ш-ТТ	ТТ2			
				Детали			
Бч		1	-1.004.1	А-III-16-ГОСТ 5781-82 ℓ=1450	15	11	2,30
Бч		2	.2	А-III-6-ГОСТ 5781-82 ℓ=3250	3		0,72
Бч			.3	А-III-6-ГОСТ 5781-82 ℓ=2250		3	0,50
Бч		3	.4	А-III-8-ГОСТ 5781-82 ℓ=3250	2		1,28
Бч			.5	А-III-8-ГОСТ 5781-82 ℓ=2250		2	0,90

Привязан

Инв. №

Инв. № подл. | Подпись и дата | Взам. инв. №

ГИП	Филатов		
Н. контр.	Алмазов		
Нач. отд.	Филатов		
Рук. бр.	Алмазов		
Вед. инж.	Толстикова		
Инж.	Абрамова		

ТП 901-4-99с.86-Ш-1.004

Сетка

Стадия	Масса	Масштаб
Р	см. табл.	1:50
Лист	Листов 1	

СОЮЗВОДОКАНАЛПРОЕКТ

Копировал Гольденбаум

Формат А4

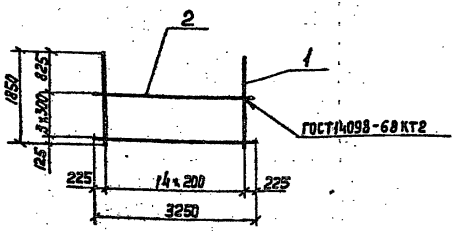

Формат	Зона	Поз.	Обозначение	Наименование	Кол.	Примеч.
				Документация		
А3			901-4-99с. 86 - III - ТТ	ТТ2		
				Детали		
Б4		1	-1.005.1	А-III-16-ГОСТ5781-82 ℓ=1850	15	2,92кг
Б4		2	.2	А-III-6-ГОСТ5781-82 ℓ=3250	4	0,72кг

Привязан

Инв. №

ТП901-4-99с.86 - III - 1.005

ГИП	Филатов	
Н. Контр.	Алмазов	
Нач. отд.	Филатов	
Рук. бриг.	Алмазов	
Вед. инж.	Толстикова	
Инж.	Абрамова	

Сетка

Стадия	Масса	Масштаб
Р	46,68	1:75
Лист	Листов 1	

СОЮЗВОДОКАНАЛПРОЕКТ

Формат А4

Альбом III

ТП901-4-99с.86

Инв. № подл. | Подпись и дата | Взам. инв. №

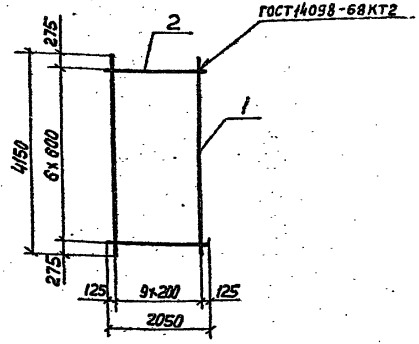

Формат	Зона	Поз.	Обозначение	Наименование	Кол.	Примеч.
				Документация		
А3			901-4-99с. 86 - III - ТТ	ТТ2		
				Детали		
Б4		1	-1.006.1	А-III-10-ГОСТ5781-82 ℓ=4150	10	2,56кг
Б4		2	.2	А-III-6-ГОСТ5781-82 ℓ=2050	7	0,46кг

Привязан

Инв. №

ТП901-4-99с.86 - III - 1.006

ГИП	Филатов	
Н. Контр.	Алмазов	
Нач. отд.	Филатов	
Рук. бриг.	Алмазов	
Вед. инж.	Толстикова	
Инж.	Абрамова	

Сетка

Стадия	Масса	Масштаб
Р	28,82	1:75
Лист	Листов 1	

СОЮЗВОДОКАНАЛПРОЕКТ

Копир. Лаврухина

Формат А4

Инв. № подл. | Подпись и дата | Взам. инв. №

Альбом III

Т.П. 901-4-99с.86

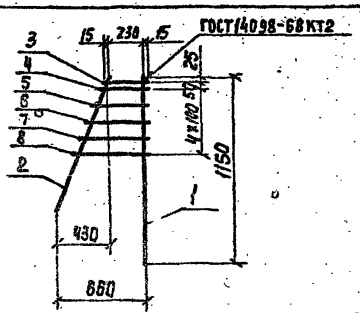

Формат	Зона	Поз.	Обозначение	Наименование	Кол.	Примеч.
				Документация		
А3			901-4-99с.86-III-ТТ	ТТ2		
				Детали		
Б4		1	-1.007.1	А-III-16-ГОСТ 5781-82 ℓ=1150	1	1,82 кг
				А-III-8-ГОСТ 5781-82		
Б4		2	.2	ℓ=900	1	0,40 кг
Б4		3	.3	ℓ=260	1	0,10 кг
Б4		4	.4	ℓ=300	1	0,12 кг
Б4		5	.5	ℓ=360	1	0,14 кг
Б4		6	.6	ℓ=410	1	0,16 кг
Б4		7	.7	ℓ=460	1	0,18 кг
Б4		8	.8	ℓ=520	1	0,21 кг

Привязан

Инв. №

Взам. инв. №

Подпись и дата

Инв. № подл.

ТП 901-4-99с.86-III-1.007

				Стадия	Масса	Масштаб
ГИП	Филатов		Сетка	Р	3,13	1:25
Н. Контр.	Алмазов			Лист	Листов 1	
Нач. отд.	Филатов					
Рук. гр.	Алмазов					
Вед. инж.	Толстикова					
Инж.	Абрамова			СОЮЗВОДОКАНАЛПРОЕКТ		

Формат А4

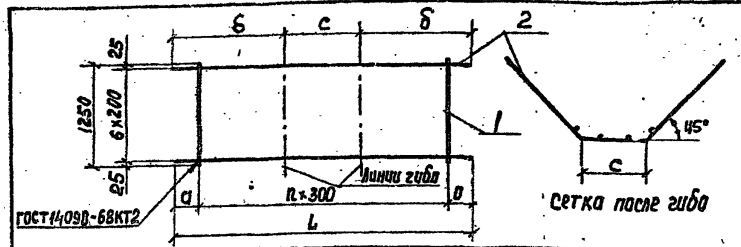

Обозначение	Размеры, мм L	a	B	c	n	Масса ед., кг	Примеч.
901-4-99е.86-III-1.008	4100	250	1700	700	12	19,92	
-01	3350	325	1425	500	9	16,19	

Формат	Зона	Поз.	Обозначение	Наименование	Кол. на исп. III-1.008 —	01	Примеч.
				Документация			
А3			901-4-99е.86-III-ТТ	ТТ2			
				Детали			
Б4		1	-1.008.1	Проволока 5Вр1 ГОСТ 6727-80 ℓ=1250	13	10	0,17
Б4		2	.2	А-III-10-ГОСТ 5781-82 ℓ=3350		7	2,07 кг
Б4			.3	А-III-10-ГОСТ 5781-82 ℓ=4100	7		2,53 кг

Привязан

Инв. №

Взам. инв. №

Подпись и дата

Инв. № подл.

ТП 901-4-99с.86-III-1.008

				Стадия	Масса	Масштаб
ГИП	Филатов		Сетка	Р	См. табл.	1:50
Н. Контр.	Алмазов			Лист	Листов 1	
Нач. отд.	Филатов					
Рук. гр.	Алмазов					
Вед. инж.	Толстикова					
Инж.	Абрамова			СОЮЗВОДОКАНАЛПРОЕКТ		

Конгр. Лабутина

Формат А4

Альбом III

Т.П. 901-4-99с.86

1-1

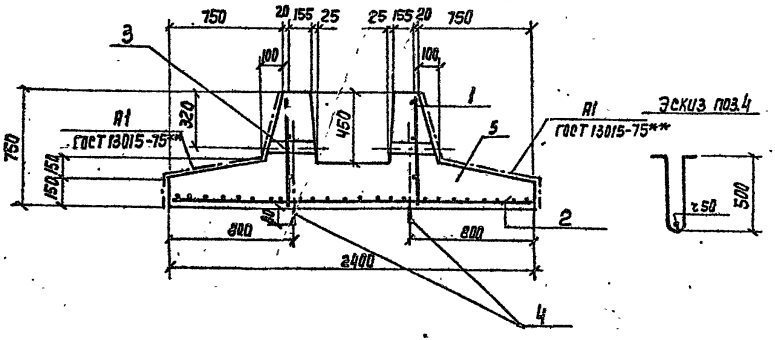

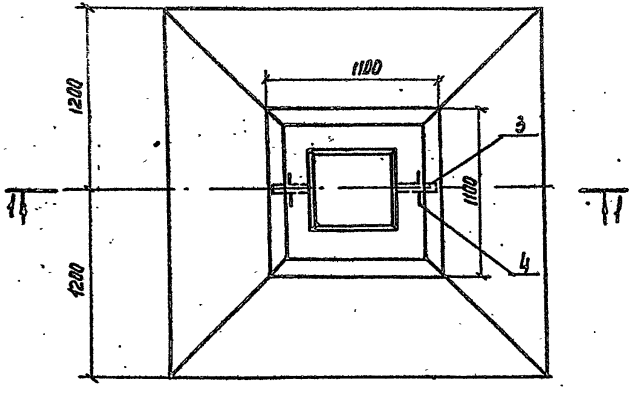

Формат	Зона	Поз.	Обозначение	Наименование	Кол.	Примеч.
				Документация		
А3			901-4-99с.86-III-ТТ	ТТ		
А3			-"-III-ВМС	Ведомость расхода стали		
				Сборочные единицы		
БЧ		1	901-4-99с.86-III-2.101	Сетка	1	
БЧ		2	-2.100.1	С 5Вр-I-100 / 5Вр-I-100 2300×2300×50 ГОСТ 8478-81	1	14.70 кг
				Детали		
БЧ		3	-2.100.2	Труба dy=40 ГОСТ3262-75* ℓ=255	2	0.98 кг
БЧ		4*	.3	Ас-II-16-ГОСТ5781-82 ℓ=1200	2	1.90 кг
				Материалы		
		5		Бетон В15; F50	1.67	м³

* См. эскиз

Привязан

Инв. №:

ГИП	Филатов	
Н. контр.	Толстикова	
Нач. отд.	Филатов	
Рук. гр.	Алмазов	
Ст. инж.	Брянцева	

ТП 901-4-99с.86-III-2.100

Фундамент

Стадия	Масса	Масштаб
Р	4200	1:25
Лист	Листов 1	

Союзводоканалпроект

Копировал Лаврухина

Формат А3

Инв. № подл. | Подпись и дата | Взам. инв. №

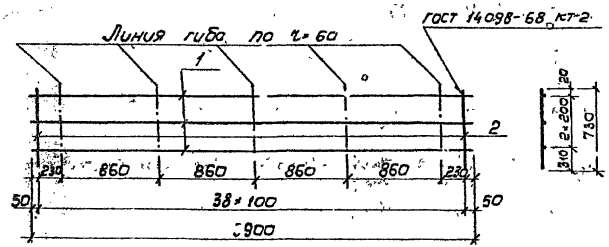

Сетка после гибс

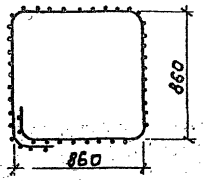

Формат	Зона	Поз.	Обозначение	Наименование	Кол.	Примеч.
				Документация		
А3			901-4-99с.86 -III-ТТ	ТТ2	1	
				Детали		
Б		1	-2.101.1	А-III-10-ГОСТ 5781-82 ℓ=3900	3	2,41 кг
БЧ		2	" 2	Проволока 5Вр-I ГОСТ 6727-80 ℓ=730	39	0,10 кг

Инв.№ подл. | Подпись и дата | Взам.инв.№

Привязан

Инв. №

Гип	Филатов	
Н. контр.	Толстикова	
Нач. отд.	Филатов	
Рук. бр.	Алмазов	
Ст. инж.	Брянцева	

ТП 901-4-99с.86-III-2.101

Сетка

Стадия	Масса	Масштаб
Р	14,13	1:50
Лист	Листов 1	

СОЮЗВОДОКАНАЛПРОЕКТ

Альбом III

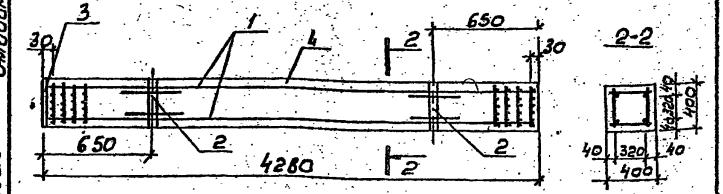

Формат	Зона	Поз.	Обозначение	Наименование	Кол.	Примеч.
				Документация		
А3			901-4-99с.86-III-ТТ	ТТ1		
А3			-III-ВМС	Ведомость расхода стали		
				Сборочные единицы		
А4		1	901-4-99с.86-III-2.210	Каркас	1	
А4		2	-2.201	Изделие закладное	2	
А4		3	-2.202	То же	1	
				Материалы		
		4		Бетон В25; F50	0,68	м³

Боковые поверхности категории А1 ГОСТ 13015-75**

Привязан

Инв.№

Взам.инв.№ | Подпись и дата | Инв.№ подл.

ТП 901-4-99с.86-III-2.200

				Стадия	Масса	Масштаб
Гип	Филатов		Колонна	Р	1700	1:30
Н.контр.	Толстикова			Лист	Листов 1	
Нач.отд.	Филатов					
Рук.бр.	Алмазов					
Ст.инж.	Брянцева			Союзводоканалпроект		

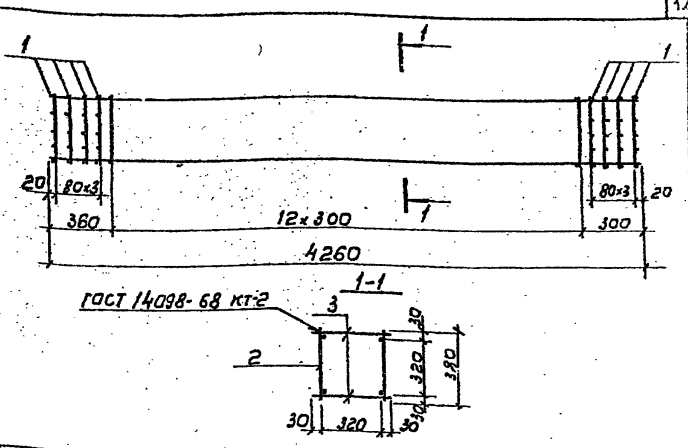

Формат	Зона	Поз.	Обозначение	Наименование	Кол.	Примеч.
				Документация		
А3			901-4-99с.86-III-ТТ	ТТ2		
				Сборочные единицы		
А4		1	901-4-99с.86-III-2.212	Сетка	8	0,60кг
А4		2	-2.211	II	2	14,09 кг
				Детали		
Б4		3	-2.210.1	Проволока 5Вр1 ГОСТ 6727-80 ℓ=380	26	0,05кг

Привязан

Инв.№

Взам.инв.№ | Подпись и дата | Инв.№ подл.

ТП 901-4-99с.86-III-2.210

				Стадия	Масса	Масштаб
Гип	Филатов		Каркас	Р	34,28	1:20
Н.контр.	Толстикова			Лист	Листов 1	
Нач.отд.	Филатов					
Рук.бр.	Алмазов					
Ст.инж.	Брянцева			Союзводоканалпроект		

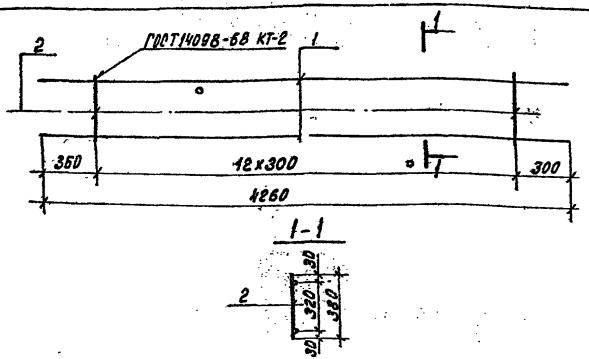

Формат	Зона	Поз.	Обозначение	Наименование	Кол.	Примеч.
				Документация		
А3			901-4-99с.86-III-ТТ	ТТ2		
				Детали		
Б4		1	-2.211.1	А-III-16-ГОСТ 5781-82 ℓ=4260	2	6,72 кг
Б4		2	.2	Проволока Вр-I ГОСТ 6727-80 ℓ=380	13	0,05 кг

Привязан

Инв. №

Взам. инв. № | Подпись и дата | Инв. № подл.

ТП901-4-99.86-III-2.211

Гип	Филатов	
Н. Контр.	Толстикова	
Нач. отд.	Филатов	
Рук. гр.	Ламзов	
Ст. инж.	Брянцева	

Сетка

Стадия	Масса	Масштаб
Р	14,09	1:20
Лист	Листов 1	

СОЮЗВОДОКАНАЛПРОЕКТ

Формат А4

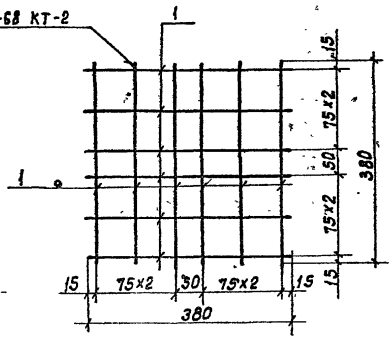

Формат	Зона	Поз.	Обозначение	Наименование	Кол.	Примеч.
				Документация		
А3			901-4-99с.86-III-ТТ	ТТ2		
				Детали		
Б4		1	-2.212.1	Проволока Вр-I ГОСТ 6727-80 ℓ=380	12	0,05 кг

Привязан

Инв. №

Взам. инв. № | Подпись и дата | Инв. № подл.

ТП901-4-99с.86-III-2.212

Гип	Филатов	
Н. Контр.	Толстикова	
Нач. отд.	Филатов	
Рук. гр.	Ламзов	
Ст. инж.	Брянцева	

Сетка

Стадия	Масса	Масштаб
Р	0,60	1:7
Лист	Листов 1	

СОЮЗВОДОКАНАЛПРОЕКТ

Коп. Доценко

Формат А4

Т.П. 901-4-99с.86 Альбом III

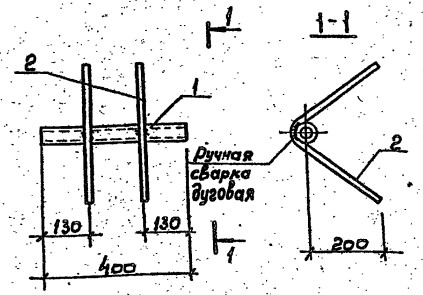

Формат	Зона	Поз.	Обозначение	Наименование	Кол.	Примеч.
				Документация		
А3			901-4-99с.86-III-ТТ	ТТ2		
				Детали		
БЧ		1	-2.201.1	Труба dy=40		
				L=400 ГОСТ 3262-75	1	1,54 кг
БЧ		2	.2	А-III-12-ГОСТ 5781-82 l=680	2	0,60 кг

Привязан

Инв.N

Взам. инв.N | Подпись и дата | Инв.N подл.

Гип	Филатов	
Н.контр.	Толстикова	
Нач.отд.	Филатов	
Рук.бр.	Алмазов	
Ст.инж.	Брянцева	

ТП 901-4-99с.86-III-2.201

Изделие закладное

Стадия	Масса	Масштаб
Р	2,74	1:10

Лист | Листов 1

СОЮЗВОДОКАНАЛПРОЕКТ

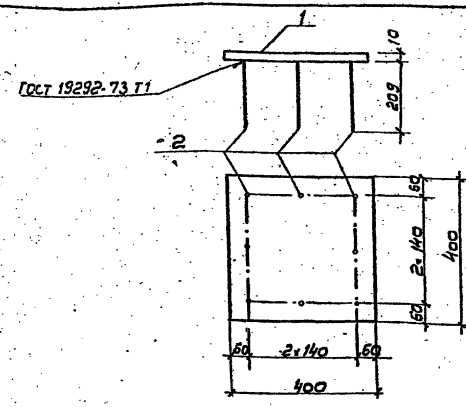

Формат	Зона	Поз.	Обозначение	Наименование	Кол.	Примеч.
				Документация		
А3			901-4-99с.86-III-ТТ	ТТ2		
				Детали		
БЧ		1	-2.202.1	Лист $\frac{6\text{-}10\times400\ ГОСТ\ 19903\text{-}74}{В\ ст3\ ГОСТ\ 14637\text{-}79}$ l=400	1	12,56 кг
БЧ		2	.2	А-III-12-ГОСТ 5781-82 l=200	8	0,18 кг

Материал поз. 1 В Ст3 пс 6-1
Электроды типа Э46А
Защитить от коррозии в соответствии с ТТ 1.3

Привязан

Инв.N

Взам. инв.N | Подпись и дата | Инв.N подл.

Гип	Филатов	
Н.контр.	Толстикова	
Нач.отд.	Филатов	
Рук.бр.	Алмазов	
Ст.инж.	Брянцева	

ТП 901-4-99с.86-III-2.202

Изделие закладное

Стадия	Масса	Масштаб
Р	14.00	1:10

Лист | Листов 1

СОЮЗВОДОКАНАЛПРОЕКТ

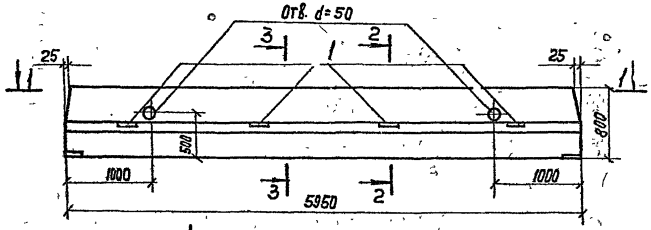

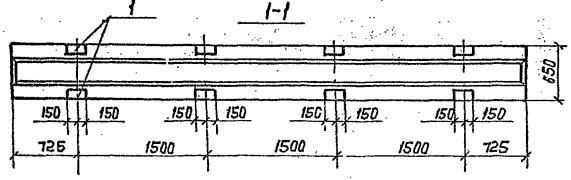

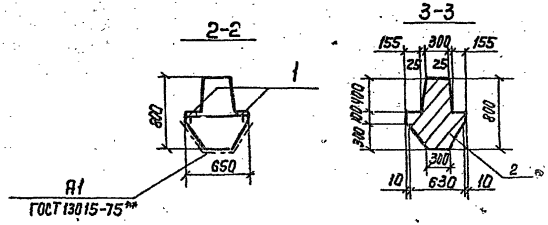

Формат	Зона	Поз.	Обозначение	Наименование	Кол.	Примеч.
				Документация		
А3			901-4-99с.86 -III-ТТ	ТТ1		
			ис-01-19 вып.2 ПЗ	Пояснительная записка		
			ис-01-19 вып.2 ТУ	Технические условия		
			901-4-99с.86 -III- ВМС	Ведомость расхода стали		
				Сборочные единицы		
А3		1	901-4-99с.86 -III-2.412	Изделие закладное	8	
				Переменные данные для исполнений		
				901-4-99с.86-III-2.300		
				Сборочные единицы		
			ис-01-19 вып.2 КП-1	Каркас	1	
				Материалы		
		2		Бетон В25; F100; W4	1,9	м³
				901-4-99с.86-III-2.300-01		
				Сборочные единицы		
			ис-01-19 вып.2 КП-2	Каркас	1	
				Материалы		
		2		Бетон В30; F100, W4	1,9	м³

1. Закладные изделия защитить от коррозии в соответствии с ТТ1.3
2. Материал пластин закладных изделий при толщине их до 10 мм - Вст.3 пс6-1, при толщине более 10 мм - Вст.3сп5-1.
3. Дуговая сварка электродами типа Э46А

Привязан

Инв. №

ГИП	Филатов	
Н. Контр.	Толстикова	
Нач. отд.	Филатов	
Рук. гр.	Алмазов	
Ст. инж.	Брянцева	

ТП901-4-99с.86-III-2.300

Ригель

Стадия	Масса	Масштаб
Р	4750	1:40
Лист	Листов 1	

СОЮЗВОДОКАНАЛПРОЕКТ

Инв. № подл. | Подпись и дата | Взам. инв. №

Копир. Лаврухина

Формат А3

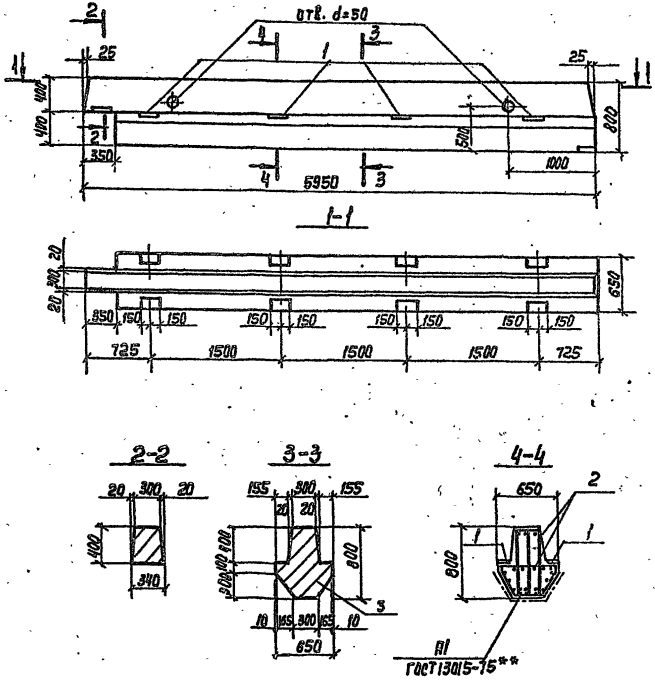

Формат	Зона	Поз.	Обозначение	Наименование	Кол.	Примеч.
				Документация		
А3			901-4-99с.86 -III-ТТ	ТТ1		
А4			ИС-01-19 Вып. 2П3	Пояснительная записка		
А4			ИС-01-19 Вып. 2ТУ	Технические условия		
А3			901-4-99с.86 -III-ВМС	Ведомость расхода стали		
				Сборочные единицы		
А4		1	901-4-99с.86 -III-2.412	Изделие закладное	8	
			Переменные данные для исполнений			
				901-4-99с.86-III-2.400		
				Сборочные единицы		
А3		2	901-4-99с.86 -III-2.410	Каркас	1	
				Материалы		
		3		Бетон В25; F=100; W4	1,83	м³
				901-4-99с.86-III-2.400-01		
				Сборочные единицы		
А3		2	901-4-99с.86 -III-2.410-01	Каркас	1	
				Материалы		
		3		Бетон В30; F100; W4	1,83	м³

1. Закладные изделия защитить от коррозии в соответствии с ТТ1.3
2. Материал пластин закладных изделий при толщине их до 10мм – Ст3 пс 6-1, при толщине более 10 мм – Ст3 сп 5-1
3. Дуговая сварка электродами типа Э46А

Альбом III

ТП 901-4-99с.86

Инв. № подл. | Подпись и дата | Взам. инв. №

Привязан	ГИП	Филатов	
	Н. контр.	Толстикова	
	Нач. отд.	Филатов	
	Рук. бр.	Алмазов	
	Ст. инж.	Брянцева	
Инв. №			

ТП 901-4-99с.86-III-2400

Ригель

Стадия	Масса	Масштаб
Р	4580	1:40
Лист	Листов 1	

Союзпроектконструкция

Копир. Лайдухина

Формат А3

Альбом III

901-4-99с.86

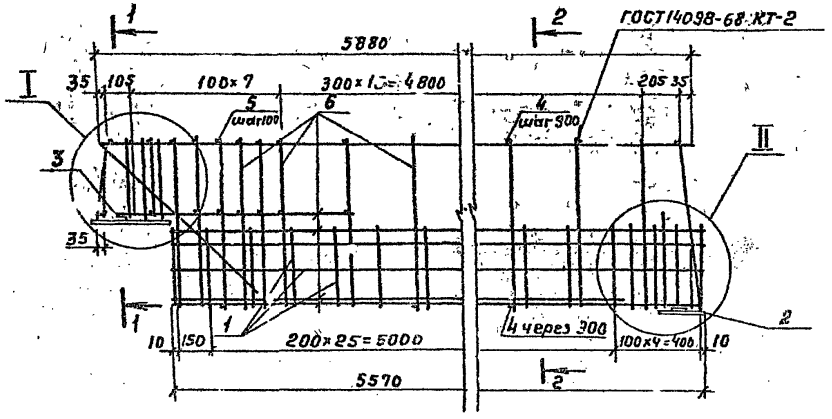

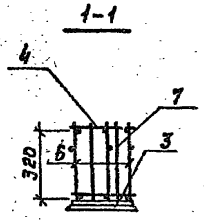

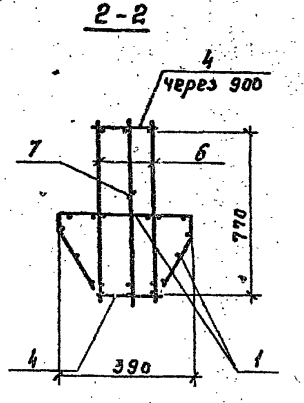

Формат	Зона	Поз.	Обозначение	Наименование	Кол.	Примеч.
				Документация		
А3			901-4-99с.86-III-ТТ	ТТ2		
				Сборочные единицы		
А4		1	901-4-99с.86-III-2.415	Сетка	2	
А4		2	ИС-01-19 Вып.2	Изделие закладное М10	1	11,80кг
А3		3	901-4-99с.86-III-2.411	То же	1	
				Детали		
Б4		4		А-I-12-ГОСТ5781-82 ℓ=280	12	0,25кг
Б4		5		А-III-16-ГОСТ5781-82 ℓ=280	20	0,44кг
			Переменные данные для исполнений			
				901-4-99с.86-III-2.410		335,56кг
				Сборочные единицы		
А3		6	901-4-99с.86-III-2.413	Сетка	2	
А3		7	-2.414	"	1	
				901-4-99с.86-III-2.410-01		367,69кг
				Сборочные единицы		
А3		6	901-4-99с.86-III-2.413-01	Сетка	2	
А3		7	-2.414-01	"	1	

Инв.№ подл. | Подпись и дата | Взам. инв.№

Привязан

Инв. №

ГИП	Филатов	
Н.контр.	Толстикова	
Нач.отд.	Филатов	
Рук.бр.	Алмазов	
Ст.инж.	Брянцева	

ТП 901-4-99с.86-III-2.410

Каркас

Стадия	Масса	Масштаб
Р	Сн. специф.	1:20
Лист 1	Листов 2	

СОЮЗВОДОКАНАЛПРОЕКТ

Копировал Гольденбаум Формат А3

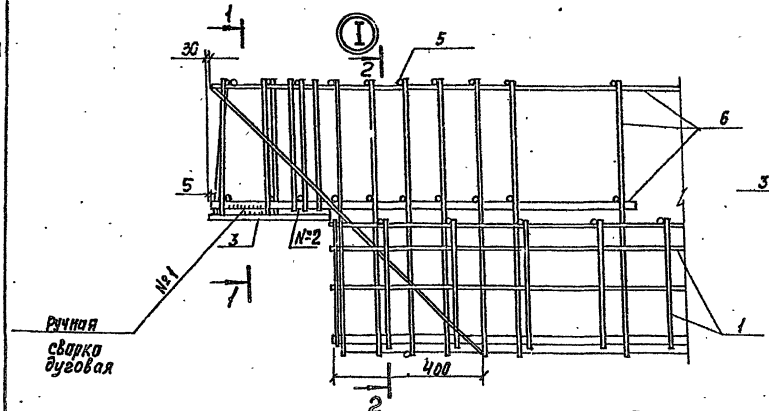

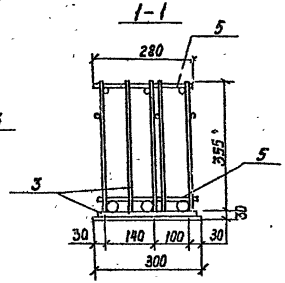

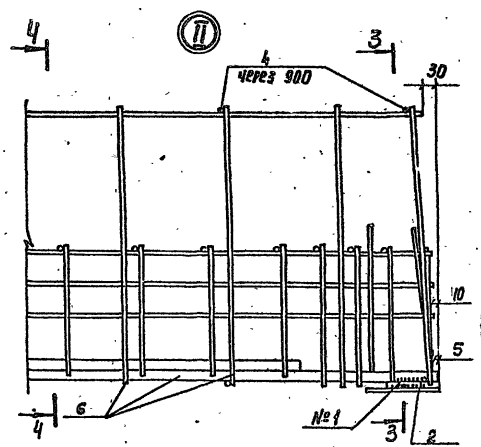

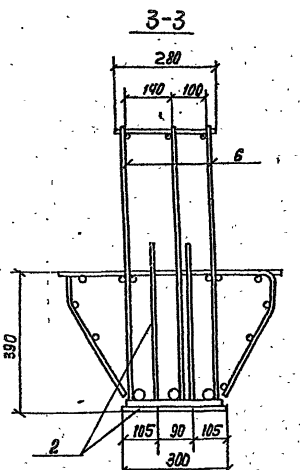

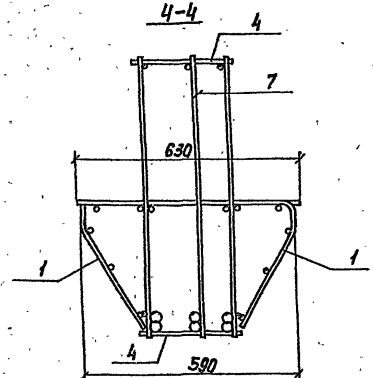

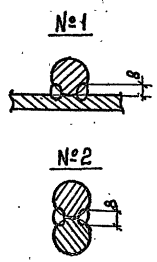

Инв.№ подл. | Подпись и дата | Взам. инв.№

Альбом III

ТП 901-4-99с.86

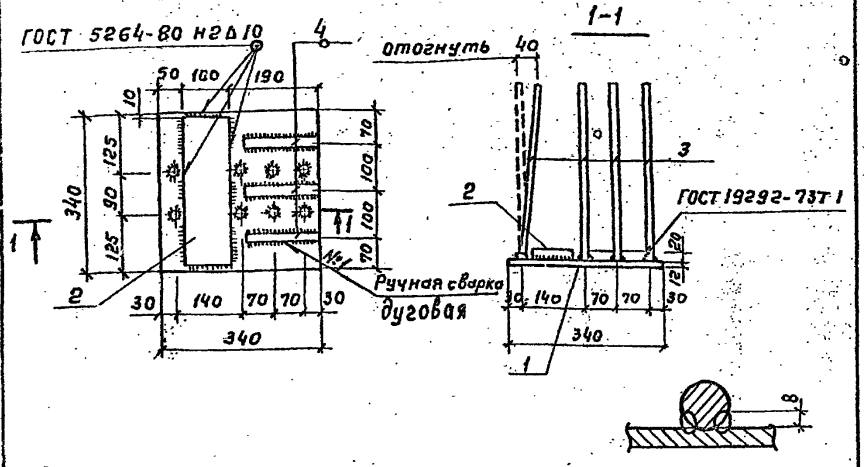

Формат	Зона	Поз.	Обозначение	Наименование	Кол.	Примеч.
				Документация		
А3			901-4-99с.86 -III-ТТ	ТТ2		
				Детали		
Б4		1	-2.411.1	Лист Б-12×340 ГОСТ 19903-74 / Вст3 ГОСТ 14637-79 ℓ=340	1	10,88кг
Б4		2	.2	Лист Б-20×100 ГОСТ 19903-74 / Вст3 ГОСТ 14637-79 ℓ=320	1	5,03кг
Б4		3	.3	А-III-14-ГОСТ 5781-82 ℓ=380	8	0,46кг
Б4		4	.4	А-III-20-ГОСТ 5781-82 ℓ=150	3	0,37кг

Материал поз. 1:2 Вст3 сп5-1
Защита от коррозии в соответствии с ТТ1.3
Электроды типа Э46А

Привязан

Инв. №

Взам. инв. №

Подпись и дата

Инв. № подл.

ТП 901-4-99с.86-III-2.411

			Стадия	Масса	Масштаб
ГИП	Филатов		Р	20,7	1:10
Н.контр.	Толстикова		Лист	Листов 1	
Нач.отд.	Филатов				
Рук.бр.	Алназов				
Ст.инж.	Брянцева				

Изделие закладное

СОЮЗВОДОКАНАЛПРОЕКТ

Формат А4

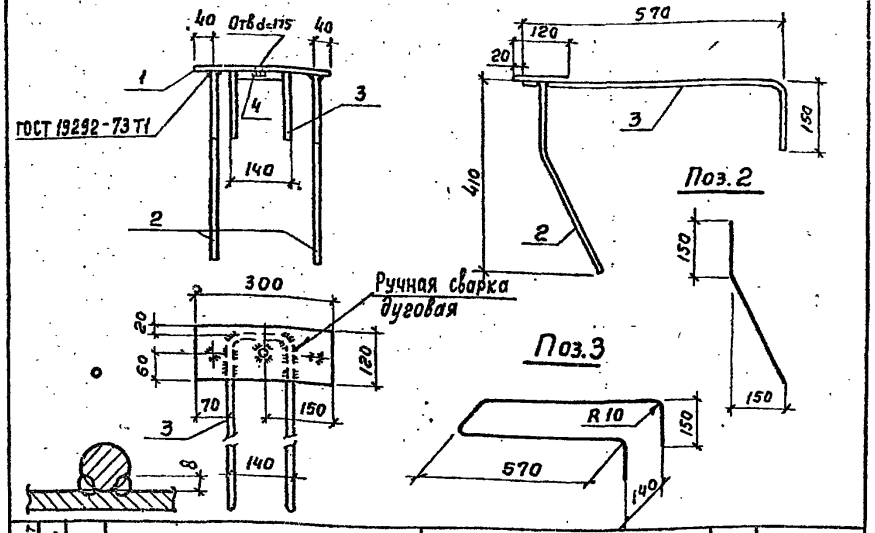

Формат	Зона	Поз.	Обозначение	Наименование	Кол.	Примеч.
				Документация		
А3			901-4-99с.86 -III-ТТ	ТТ2		
				Детали		
Б4		1	-2.412.1	Лист Б-8×120 ГОСТ 19903-74 / Вст3 ГОСТ 14637-79 ℓ=300	1	2,30кг
Б4		2	.2	А-III-14-ГОСТ 5781-82 ℓ=450	2	0,54кг
Б4		3	.3	А-III-14-ГОСТ 5781-82 ℓ=1580	1	1,91кг
Б4		4	.4	Гайка М16	1	0,04

Защита от коррозии в соответствии с ТТ1.3
Электроды типа Э46А
Материал поз. 1 Вст3 пс6-1

Привязан

Инв. №

Взам. инв. №

Подпись и дата

Инв. № подл.

ТП 901-4-99с.86-III-2.412

			Стадия	Масса	Масштаб
ГИП	Филатов		Р	5,33	1:10
Н.контр.	Толстикова		Лист	Листов 1	
Нач.отд.	Филатов				
Рук.бр.	Алназов				
Ст.инж.	Брянцева				

Изделие закладное

СОЮЗВОДОКАНАЛПРОЕКТ

Копировал Гольденбаум

Формат А4

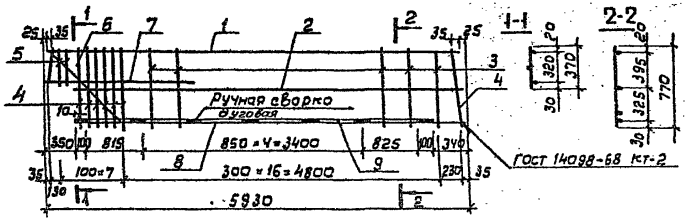

Стержни поз 4...7 приварить на одноточечных сварочных машинах во всех пересечениях

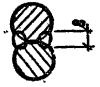

Формат	Зона	Поз	Обозначение	Наименование	Кол.	Примеч.
				Документация		
А3			901-4-99 с. 86 - III - ТТ	ТТ2		
			-	Детали		
Бч		1	-2413.1	А-I-14-ГОСТ 5781-82 ℓ=5880	1	7,10 кг
Бч		2	.2	А-I-10-ГОСТ 5781-82 ℓ=5580	1	3,44 кг
Бч		3	.3	А-III-14-ГОСТ 5781-82 ℓ=770	16	0,93 кг
Бч		4	.4	А-III-16-ГОСТ 5781-82 ℓ=770	7	1,22 кг
Бч		5	.5	А-III-16-ГОСТ 5781-82 ℓ=370	3	0,58 кг
Бч		6	.6	А-III-16-ГОСТ 5781-82 ℓ=1050	1	1,66 кг
Бч		7	.7	А-III-16-ГОСТ 5781-82 ℓ=1200	1	1,89 кг
			Переменные данные для исполнения			
А3				901-4-99 с. 86 - III - 2.413		80,80 кг
				Детали		
Бч		8	.8	А-III-25-ГОСТ 5781-82 ℓ=5580	1	21,43 кг
Бч		9	.9	А-III-25-ГОСТ 5781-82 ℓ=5240	1	20,12 кг
А3				901-4-99 с. 86-III-2.413-ОТ		91,51 кг
				Детали		
Бч		8	.10	А-III-28-ГОСТ 5781-82 ℓ=5580	1	26,95 кг
Бч		9	.11	А-III-28-ГОСТ 5781-82 ℓ=5240	1	25,31 кг

Инв. № подл. | Подпись и дата | Взам. инв. №

Привязан

Инв. №

ГИП	Филатов	
Н. контр.	Толстикова	
Нач. отд.	Филатов	
Рук. бр.	Алмазов	
Ст. инж.	Бранцева	

ТП 901-4-99с.86-III-2.413

Сетка

Стадия	Масса	Масштаб
Р	см. специф.	1:30
Лист	Листов 1	

СОЮЗВОДОКАНАЛПРОЕКТ

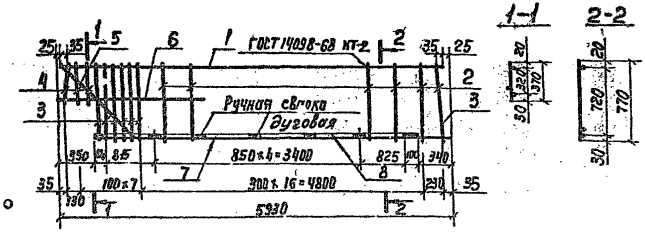

Формат	Зона	Поз.	Обозначение	Наименование	Кол.	Примеч.
				Документация		
А3			901-4-99с.86 - III-ТТ	ТТ2		
				Детали		
Б4		1	-2.414.1	А-I-14-ГОСТ 5781-82 ℓ=5880	1	7,10 кг
Б4		2	.2	А-III-14-ГОСТ 5781-82 ℓ=770	16	0,93 кг
Б4		3	.3	А-III-16-ГОСТ 5781-82 ℓ=770	7	1,22 кг
Б4		4	.4	А-III-16 ГОСТ 5781-82 ℓ=370	3	0,58 кг
Б4		5	.5	А-III-16 ГОСТ 5781-82 ℓ=1050	1	1,66 кг
Б4		6	.6	А-III-16 ГОСТ 5781-82 ℓ=1200	1	1,89 кг
			Переменные данные для исполнений			
				901-4-99с.86-III-2.414		77,36 кг
				Детали		
Б4		7	.7	А-III-25-ГОСТ 5781-82 ℓ=5580	1	21,43 кг
Б4		8	.8	А-III-25-ГОСТ 5781-82 ℓ=5240	1	20,12 кг
				901-4-99с.86-III-2414-01		88,01 кг
				Детали		
Б4		7	.9	А-III-28-ГОСТ 5781-82 ℓ=5580	1	26,95 кг
Б4		8	.10	А-III-28-ГОСТ 5781-82 ℓ=5240	1	25,31 кг

Стержни поз. 3...6 приварить на диаточечных сварочных машинах во всех пересечениях

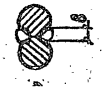

Альбом II

Т.П. 901-4-99с.86

Инв. № подл. | Подпись и дата | Взам. инв. №

Привязан	ГИП	Филатов	
	Н. контр.	Толстикова	
	Нач. отд.	Филатов	
	Рук. бр.	Алмазов	
Инв. №	Ст. инж.	Брянцева	

ТП 901-4-99с.86-III-2414

Сетка

Стадия	Масса	Масштаб
Р	См. табл.	1:50
Лист	Листов 1	

СОЮЗСЕЛЬСКОЕ КАНАЛОРОБЕТ

Копир. Лаврухина

Формат А3

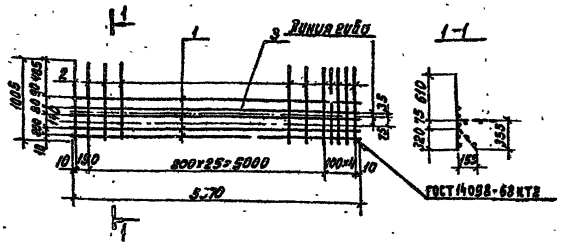

Формат	Зона	Поз.	Обозначение	Наименование	Кол.	Примеч.
				Документация		
А3			901-4-99с.86-III-ТТ	ТТ2		
				Детали		
Б4		1	-2.415.1	А-I-8-ГОСТ 5781-82 ℓ=5510	4	2,20 кг
Б4		2	.2	А-I-8-ГОСТ 5781-82 ℓ=1005	31	0,40 кг
Б4		3	.3	А-III-12-ГОСТ 5781-82 ℓ=5510	1	4,95 кг

Привязан

Инв.№

Инв.№ подл. | Подпись и дата | Взам.инв.№

ТП 901-4-99с.86-III-2.415

				Стадия	Масса	Масштаб
Гип	Филатов		Сетка	Р	25,15	1:40
Н.контр.	Толстикова			Лист	Листов 1	
Нач.отд.	Филатов			СОЮЗВОДОКАНАЛПРОЕКТ		
Рук.бр.	Намазов					
Ст.инж.	Брянцева					

Формат А4

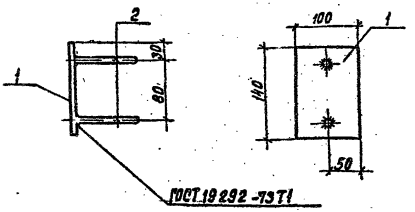

Формат	Зона	Поз.	Обозначение	Наименование	Кол.	Примеч.
				Документация		
А			901-4-99с.86-III-ТТ	ТТ2		
				Детали		
Б4		1	-3.105.1	Лист 8х100 ГОСТ 19903-74 ℓ=140 Вст3сп5 ГОСТ 14637-79	1	0,88 кг
Б4		2	.2	А-III-8-ГОСТ 5781-82 ℓ=100	2	0,04 кг

Материал поз.1 Вст3пс6-1
Электроды типа Э46А
Защита от коррозии в соответствии с ТТ1.3

Привязан

Инв.№

Инв.№ подл. | Подпись и дата | Взам.инв.№

ТП 901-4-99с.86-III-3.105

				Стадия	Масса	Масштаб
Гип	Филатов		Изделие закладное	Р	0,96	1:50
Н.контр.	Толстикова			Лист	Листов 1	
Нач.отд.	Филатов			СОЮЗВОДОКАНАЛПРОЕКТ		
Рук.бр.	Намазов					
Ст.инж.	Брянцева					

Кол.Дацюнка

Формат А4

Формат	Зона	Поз.	Обозначение	Наименование	Количество на испол. III-3.100 —	01	02	03	04	05	06	07	08	09	Примеч.
				Документация											
А3			901-4-99с.86-III-ТТ	ТТ1											
А3			-III-3.100 СБ	Сборочный чертеж											
А3			-III-ВМС	Ведомость расхода стали											
				Сборочные единицы											
А4		1	3.900-3, Вып. 4/82 ч.2 л. 18	Каркас КР2	4	4	4	4	4	4	4	4	4	4	1,28кг
А4		2	л.10	Сетка С25	2	2	2	2	2	2	2	2	2	2	60,90кг
А4		3	л.10	" С27	1	1	1	1	1	1	1	1	1	1	19,40кг
А4		4	л.12	" С30	1		1		1		1		1		17,20кг
А4			л.13	" С32		1		1		1		1		1	26,30кг
А4		5	л.12	" С31	1		1		1		1		1		38,00кг
А4			л.13	" С33		1		1		1		1		1	57,10кг
А4		6	3.900-3, Вып. 3/82 ч.2 л. 60	Изделие закладное МН-10	1	1	1	1	1	1	1	1	1	1	14,72кг
А4			3.900-3 Вып. 4/82 ч.2 л. 24	То же МН-7	1						1		1		58,40кг
А4			л. 24	" МН-8		1						1		1	62,40кг
А4			901-4-99с.86-III-3.101	"			1								
А4		7	-01	"				1							
А4			-III-3.102	"					1						
А4			-01	"						1					
А4		8	3.900-3. Вып. 4/82 ч.2 л. 27	" МН12	1	1	1	1	1	1	1	1	1	1	15.02кг
А4		9	л.27	" МН13	1	1	1	1	1	1	1	1	1	1	15,20кг
А4		10	901-4-99с.86-III-3.103	"			1	1							
А4		11	-III-3.104	"					2	2					
А4		12	-III-3.105	"							1	1	1	1	
А4		13	3.900-3 Вып 4/82 ч. 2 л. 29	" МН27	2	2	2	2	2	2	2	2	2	2	9,00кг
А4		14	л. 29	" МН28	2	2	2	2	2	2	2	2	2	2	5,00кг
				Детали											
Б4		15	-III-3.100.1	А-III-10-ГОСТ 5781-82 ℓ=4780	4	4	4	4	4	4	4	4	4	4	2,96кг
Б4		16*	.2	А-III-8-ГОСТ 5781-82 ℓ=1500			12	12	12	12					0,60кг
Б4		17	.3	А-III-12-ГОСТ 5781-82 ℓ=1400							8	8	8	8	1,24кг
Б4		18	.4	А-III-8-ГОСТ 5781-82 ℓ=800							4	4	4	4	0,32кг
Б4				**Материалы**											
		19		Бетон В15; F100; W6	2,92	2,92	2,92	2,92	2,92	2,92	2,91	2,91	2,91	2,91	м³

* поз. 16 см. эскиз на стр. 24

Обозначение	Рис.	Размеры, мм А	Б	Д	Масса ед. кг
901-4-99с.86 -III-3.100-05;07	1	3960	1000		7270
-08;09		3390	2200		
-3.100; 01	1	Без отверстия			7300
-02, 03	2	Без отверстия			
-04; 05	3	Без отверстия			

Привязан

Инв. №

ГИП	Филатов	
Н. Контр.	Толстикова	
Нач. отд.	Филатов	
Рук. бр.	Алмазов	
Ст. инж.	Брянцева	

ТП 901-4-99с.86-III-3.100

Панель стеновая

Стадия	Лист	Листов
Р		1

СОЮЗВОДОКАНАЛПРОЕКТ

Рис.1

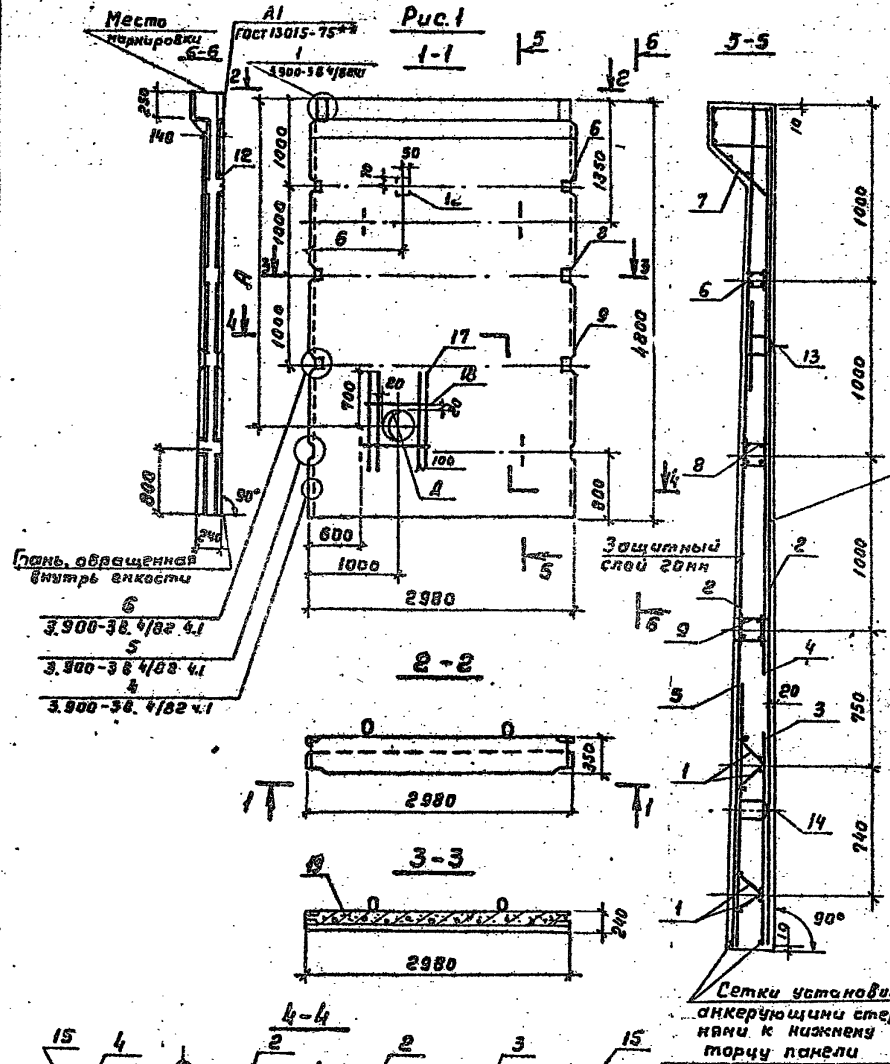

Рис.2

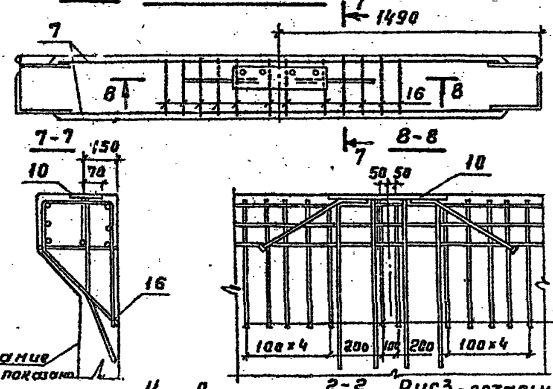

Рис.3 - остальное см. Рис.1

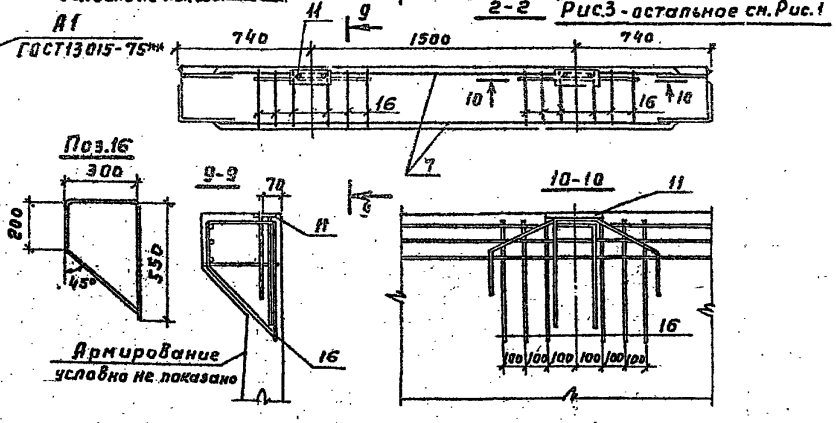

1. Изготавливать в опалубке панели ПС1-48 серии 3.900-3 с соблюдением указаний этой серии
2. Диаметр отверстия "Д" назначается при привязке. Узел пропуска трубы - по серии 3.900-3 вып. 2/88 узел 28

Привязан

Инв. №

ГИП	Филатов		
Н.контр.	Толстикова		
Нач.отд.	Филатов		
Рук.бр.	Алмазов		
Ст.инж.	Брянцева		

ТП 901-4-99с.86-III-3.100 СБ

Панель стеновая. Сборочный чертеж

Стадия	Масса	Масштаб
Р	см. табл.	1:50
Лист	Листов 1	

СОЮЗВОДОКАНАЛПРОЕКТ

Инв.№ подл. | Подпись и дата | Взам. инв.№

Копировал Гальденбаум Формат А3

Альбом III

ТП 901-4-99с.86

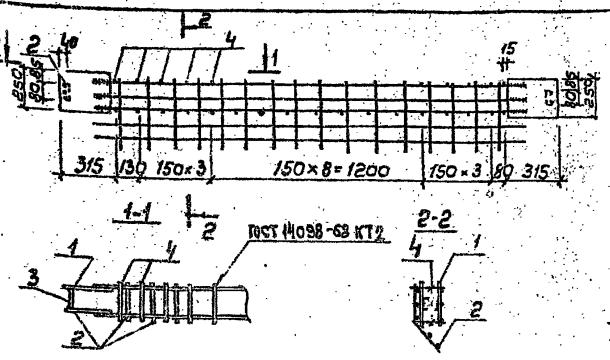

Материал поз.3 и пластин поз.1; 2 Вст3 пс 6-1

Формат	Зона	Поз	Обозначение	Наименование	Кол. на изд. -III-3.101 -	01	Примеч.
				Документация			
А3			901-4-99с.86-III-ТТ	ТТ2			
				Сборочные единицы			
АУ		1	3.900-3 Вып.4/82 л.19	Каркас Кр12	1	1	22,10кг
АУ		2	л.19	" Кр13	1		31,50кг
АУ			л.19	" Кр14		1	35,50кг
				Детали			
БУ		3	-3.101.1	Лист $\frac{6-8\times80\ ГОСТ\ 19903-74}{Вст3\ ГОСТ\ 14637-79}$ Р=226	2	2	1,20кг
БУ		4	.2	А-III-6-ГОСТ 5781-82 Р=315	27	27	0,07кг

Обозначение	Масса ед., кг	Привязан
901-4-99с.86-III-3.101	57,89	Электроды типа Э46А
-01	61,89	Инв.№

ТП901-4-99с.86-III-3.101

				Стадия	Масса	Масштаб
Изделие закладное				Р	см. табл.	1:20
				Лист	Листов 1	
Гип	Филатов			Союзводоканалпроект		
Н.контр.	Толстикова					
Нач.отд.	Филатов					
Рук.гр.	Алмазов					
Ст.инж.	Брянцева					

Инв.№ подл. | Подпись и дата | Взам.инв.№

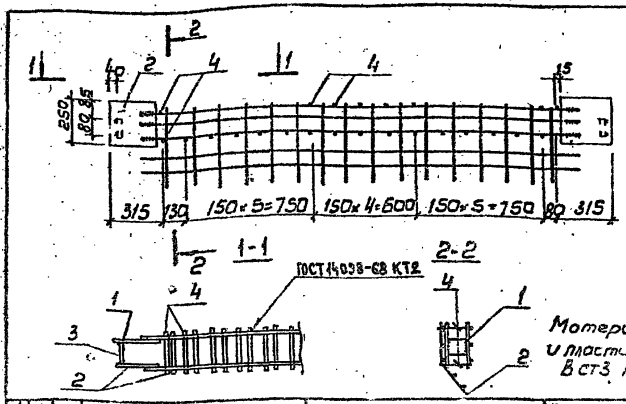

Материал поз.3 и пластин поз.1;2 Вст3 пс 6-1

Формат	Зона	Поз	Обозначение	Наименование	Кол. на изд. -III-3.102 -	01	Примеч.
				Документация			
А3			901-4-99с.86-III-ТТ	ТТ2			
				Сборочные единицы			
АУ		1	3.900-3 Вып.4/82 л.19	Каркас Кр12	1	1	22,10кг
АУ		2	л.19	" Кр13	1		31,50кг
АУ			л.19	" Кр14		1	35,50кг
				Детали			
БУ		3	-3.102.1	Лист $\frac{6-8\times80\ ГОСТ\ 19903-74}{Вст3\ ГОСТ\ 14637-79}$ Р=226	2	2	1,20кг
БУ		4	.2	А-III-6-ГОСТ 5781-82 Р=315	25	25	0,07кг

Обозначение	Масса ед., кг	Привязан
901-4-99с.86-III-3.102	57,75	Электроды типа Э46А
-01	59,35	Инв.№

ТП901-4-99с.86-III-3.102

				Стадия	Масса	Масштаб
Изделие закладное				Р	см. табл.	1:20
				Лист	Листов 1	
Гип	Филатов			Союзводоканалпроект		
Н.контр.	Толстикова					
Нач.отд.	Филатов					
Рук.гр.	Алмазов					
Ст.инж.	Брянцева					

Инв.№ подл. | Подпись и дата | Взам.инв.№

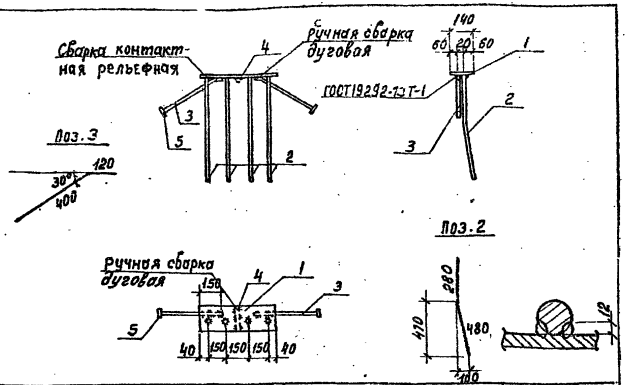

Формат	Зона	Поз.	Обозначение	Наименование	Кол.	Примеч.
				Документация		
А3			901-4-99с.86 - III - ТТ	ТТ2		
				Детали		
Б4		1	-3.103.1	Лист Б-16х140 ГОСТ 19903-74 Вст3 ГОСТ 14637-79 -530	1	9,32 кг
Б4		2	.2	А-III-20- ГОСТ 5781-82 ℓ=760	4	1,87 кг
Б4		3	.3	А-III-20- ГОСТ 5781-82 ℓ=520	2	1,28 кг
Б4		4	.4	А-III-20- ГОСТ 5781-82 ℓ=140	1	0,35 кг
Б4		5	.5	Шайба d=60 δ=16	2	0,36 кг

Защита от коррозии в соответствии с ТТ1.3
Электроды типа Э 46А
Материал поз.1 Вст3сп5-1

Привязан

Инв.№

ТП 901-4-99с.86-III-3.103

ГИП	Филатов		Изделие закладное	Стадия	Масса	Масштаб
Н. контр.	Толстикова			Р	20,43	1:10
Нач. отд.	Филатов			Лист	Листов 1
Рук. гр.	Алмазов				
Ст. инж.	Брянцева			СОЮЗВОДОКАНАЛПРОЕКТ	

Инв.№ подл. | Подпись и дата | Взам. инв.№

Формат А4

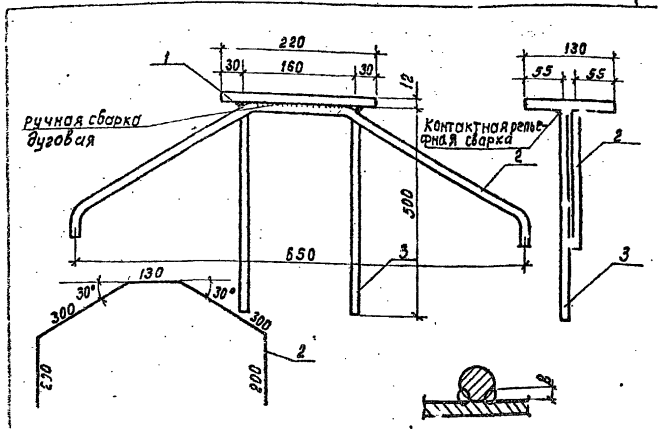

Формат	Зона	Поз.	Обозначение	Наименование	Кол.	Примеч.
				Документация		
А3			901-4-99с.86 - III - ТТ	ТТ2		
Б4		1	-3.104.1	Лист Б-12 х 130 ГОСТ 19903-74 Вст3 ГОСТ 14637-79 ℓ=220	1	2,69 кг
Б4		2	.2	А-III-12- ГОСТ 5781-82 ℓ=1130	1	1,00 кг
Б4		3	.3	А-III-12- ГОСТ 5781-82 ℓ=500	2	0,44 кг

Защита от коррозии в соответствии с ТТ1.3
Электроды типа Э 46А
Материал поз.1 Вст3сп5-1

Привязан

Инв.№

ТП 901-4-99с.86-III-3.104

ГИП	Филатов		Изделие закладное	Стадия	Масса	Масштаб
Н. контр.	Толстикова			Р	4,57	1:5
Нач. отд.	Филатов			Лист	Листов
Рук. гр.	Алмазов				
Ст. инж.	Брянцева			СОЮЗВОДОКАНАЛПРОЕКТ	

Инв.№ подл. | Подпись и дата | Взам. инв.№

Кол. Доценко

Формат А4

Альбом III

ТП 901-4-99с.86

Формат	Зона	Поз.	Обозначение	Наименование	Кол.	Приме-чание
				Документация		
А3			901-4-99с.86 -III-ТТ	ТТ		
А3			-III-ВМС	Ведомость расхода стали		
				Сборочные единицы		
А3		1	901-4-99с.86 -III-3.210	Каркас	1	
А4		2	-3.220	"	2	
А4		3	-3.220	"	2	
А4		4	-3.220-01	"	2	
А3		5	-3.201	Сетка	1	
А3		6	-3.201-01	"	1	
А3		7	-3.202	"	1	
А3		8	-3.203	"	1	
А3		9	-3.203-01	"	1	
А4		10	-3.204	"	14	
А4		11	-3.204-01	"	8	
А4		12	-3.205	Петля строповочная	4	
А4		13	-3.206	Изделие закладное	1	
А4		14	-3.104	То же	2	
				Материалы		
		15		Бетон В15; F100; W6	2,55	м³

1-1

2-2

Схема расположения фиксаторов

1. По конфигурации сечений блок унифицирован с панелями ПСт-48 серии 3.900-3, что позволяет использовать формы панелей при изготовлении его
2. Защитный слой бетона до арматуры - 20мм

ГИП	Филатов		
Н.контр.	Полтинкова		
Нач.отд.	Филатов		
Рук.бр.	Алпазов		
Ст.инж.	Брянцева		

Привязан

Инв. №

ТП 901-4-99с.86-III-3.200

Блок угловой

Стадия	Масса	Масштаб
Р	6550	1:20
Лист	Листов 1	

СОЮЗВОДОКАНАЛПРОЕКТ

Копировал Гольденбаум Формат А3

Инв.№ подл. | Подпись и дата | Взам. инв.№

Альбом III

ТП 901-4-99с.86

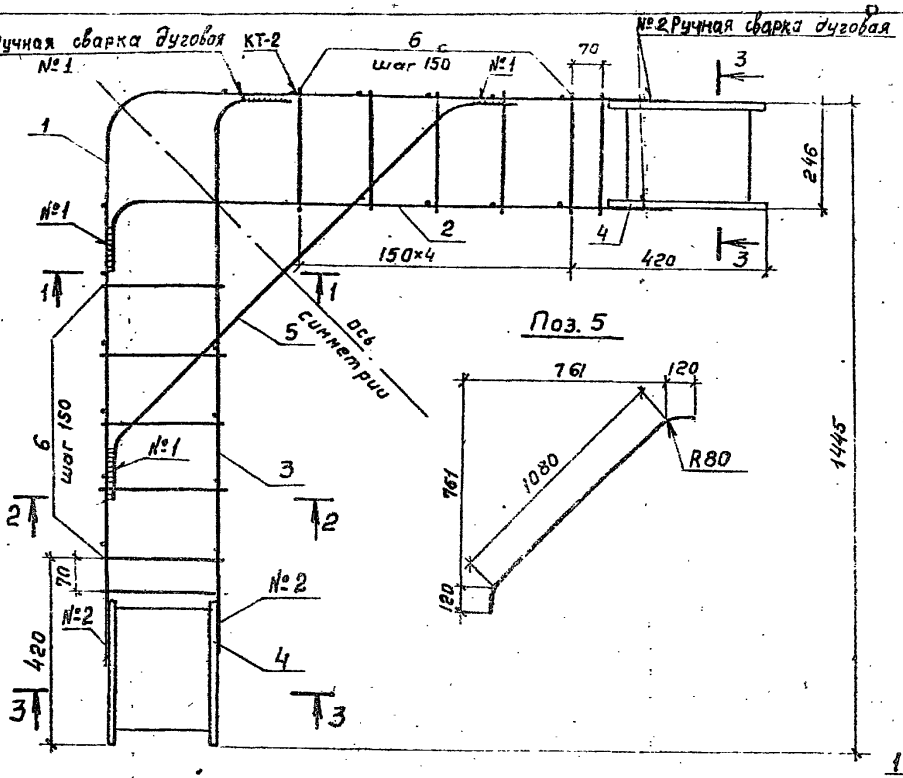

Поз. 5

Формат	Зона	Поз.	Обозначение	Наименование	Кол.	Примеч.
				Документация		
А3			901-4-99с.86 -III-ТТ	ТТ2		
				Сборочные единицы		
А4		1	901-4-99с.86 -III-3.211	Сетка	1	23.40кг
А4		2	-III-3.212	"	1	6.71кг
А4		3	-01	"	1	6.71кг
А4		4	901-4-99с.86- III-3.213	Изделие закладное	2	10.76кг
				Детали		
Б4		5	-3.240.1	А-III-16-ГОСТ5781-82 ℓ=1320	3	2.10кг
Б4		6	-2	А-III-6-ГОСТ5781-82 ℓ=305	24	0.67кг

1. Сварка всех пересечений стержней типа КТ-2 по ГОСТ 14098-68
2. В местах, указанных на чертеже, - ручная электродуговая сварка
3. Электроды типа Э46А

1-1

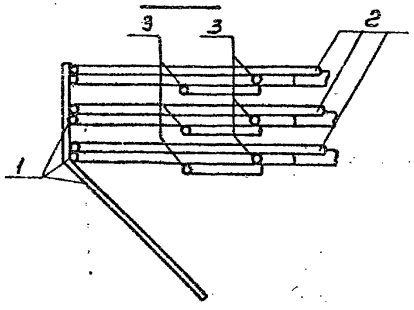

2-2

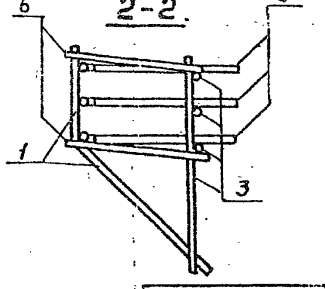

3-3

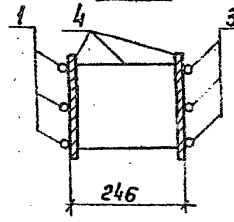

№1



№2

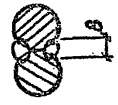

Привязан

Инв. №

ГИП	Филатов	
Н.контр.	Толстикова	
Нач.отд.	Филатов	
Рук.бр.	Алпазов	
Ст.инж.	Брянцева	

ТП 901-4-99с.86-III-3.210

Каркас

Стадия	Масса	Масштаб
Р	65.90	1:10
Лист	Листов 1	

СОЮЗВОДОКАНАЛПРОЕКТ

Инв. № подл. | Подпись и дата | Взам. инв. №

Копировал Гольденбаум Формат А4

Альбом III

ТП 901-4-99с.86

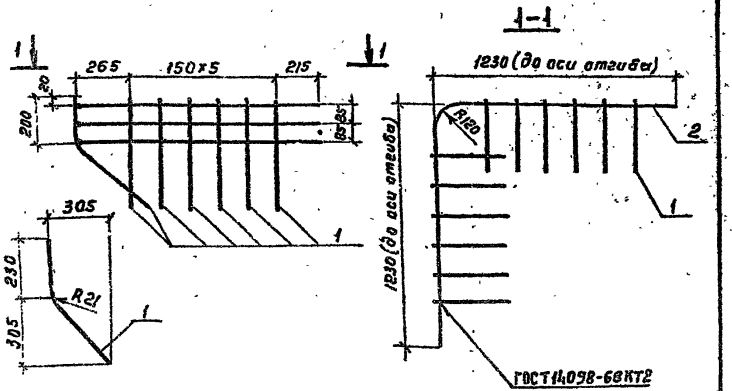

Формат	Зона	Поз.	Обозначение	Наименование	Кол.	Примеч.
				Документация		
А3			901-4-99с.86-III-ТТ	ТТ2		
				Детали		
Б4		1	-3.211.1	А-III-6-ГОСТ 5781-82 ℓ=650	12	0,15кг
Б4		2	.2	А-III-22-ГОСТ 5781-82 ℓ=2410	3	1,19кг

Размеры даны по осям стержней

Привязан

Инв. №

Взам. инв. №

Подпись и дата

Инв. № подл.

ТП 901-4-99с.86 - III - 3.211

			Стадия	Масса	Масштаб
ГИП	Филатов		Р	23,40	1:20
Н. контр.	Толстикова				
Нач. отд.	Филатов		Лист	Листов 1	
Рук. бр.	Ялназов				
Ст. инж.	Брянцева		СОЮЗВОДОКАНАЛПРОЕКТ		

Сетка

Формат А4

901-4-99с.86-III-3.212 - изображено

-01 - зеркальное отражение

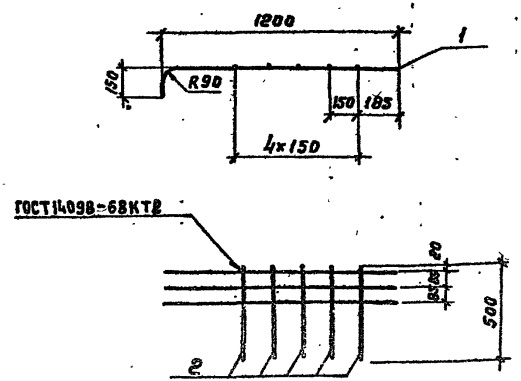

Формат	Зона	Поз.	Обозначение	Наименование	Кол.	Примеч.
				Документация		
А3			901-4-99с.86-III-ТТ	ТТ2		
				Детали		
Б4		1	-3.212.1	А-III-16-ГОСТ 5781-82 ℓ=1310	3	2,07кг
Б4		2	.2	А-III-6-ГОСТ 5781-82 ℓ=500	5	0,10кг

Размеры даны по осям стержней

Привязан

Инв. №

Взам. инв. №

Подпись и дата

Инв. № подл.

ТП 901-4-99с.86 - III - 3.212

			Стадия	Масса	Масштаб
ГИП	Филатов		Р	6,71	1:20
Н. контр.	Толстикова				
Нач. отд.	Филатов		Лист	Листов 1	
Рук. бр.	Ялназов				
Ст. инж.	Брянцева		СОЮЗВОДОКАНАЛПРОЕКТ		

Сетка

Копировал Гольденвейн

Формат А4

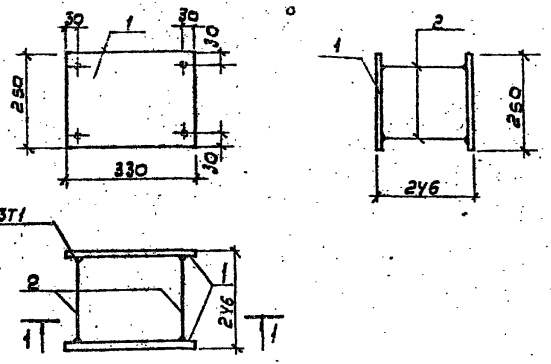

Формат	Зона	Поз.	Обозначение	Наименование	Кол.	Примеч.
				Документация		
А3			901-4-99с.86 -III-ТТ	ТТ2		
				Детали		
БЧ		1	-3.213.1	Лист $\frac{Б-8\times250\ ГОСТ\ 19903-74}{Вст3ГОСТ\ 14637-79}$ ℓ=330	2	5,16 кг
БЧ		2	.2	А-III-8 ГОСТ 5781-82 ℓ=250	4	0,10 кг

Материал поз. 1 Вст3 пс 6-1
Электроды типа Э46А

Привязан

Инв.№

Инв.№ подл. | Подпись и дата | Взам. инв.№

ТП 901-4-99с.86-III-3.213

			Стадия	Масса	Масштаб
Изделие закладное			Р	10,76	1:10
			Лист	Листов 1	
Гип	Филатов		СОЮЗВОДОКАНАЛПРОЕКТ		
Н.контр.	Толстикова				
Нач.отд.	Филатов				
Рук.бр.	Алмазов				
Ст.инж.	Брянцева				

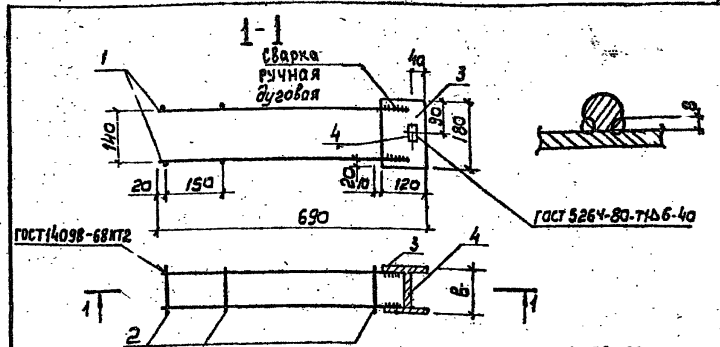

Сварку всех пересечений стержней типа КТ-2 по ГОСТ 14098-68
Электроды типа Э-46 А. Материал поз. 3; 4 В ст3 пс6-1
В местах, указанных на чертеже – ручная электродуговая сварка

Формат	Зона	Поз.	Обозначение	Наименование	Кол. на изд. 3.220		Примеч.
					-	01	
				Документация			
А3			901-4-99с.86-III-ТТ	ТТ2			
				Детали			
БЧ		1	-3.220.1	А-III-16 ГОСТ 5781-82 ℓ=630	4	4	1,00 кг
БЧ			.2	А-III-8 ГОСТ 5781-82 ℓ=125	6		0,05 кг
БЧ		2	.3	А-III-8 ГОСТ 5781-82 ℓ=145		6	0,06 кг
БЧ		3	.4	Лист $\frac{Б-5\times120\ ГОСТ\ 19903-74}{Вст3ГОСТ\ 14637-79}$ ℓ=180	2	2	1,02 кг
БЧ		4	.5	Лист $\frac{Б-6\times40\ ГОСТ\ 19903-74}{Вст3ГОСТ\ 14637-79}$ ℓ=100	1		0,19 кг
БЧ			.6	Лист $\frac{Б-6\times40\ ГОСТ\ 19903-74}{Вст3ГОСТ\ 14637-79}$ ℓ=120		1	0,23 кг

Обозначение	В	Масса ед. кг
901-4-99с.86-III-3.220	114	6,53
-01	134	6,63

Привязан

Инв.№

Инв.№ подл. | Подпись и дата | Взам. инв.№

ТП 901-4-99с.86-III-3.220

			Стадия	Масса	Масштаб
Коркас			Р	См. табл.	1:10
			Лист	Листов 1	
Гип	Филатов		СОЮЗВОДОКАНАЛПРОЕКТ		
Н.контр.	Толстикова				
Нач.отд.	Филатов				
Рук.бр.	Алмазов				
Ст.инж.	Брянцева				

Альбом III

т.п. 901-4-99с.86

901-4-99с.86-III-3.201-изображено
-III-3.201-01-зеркальное отражение

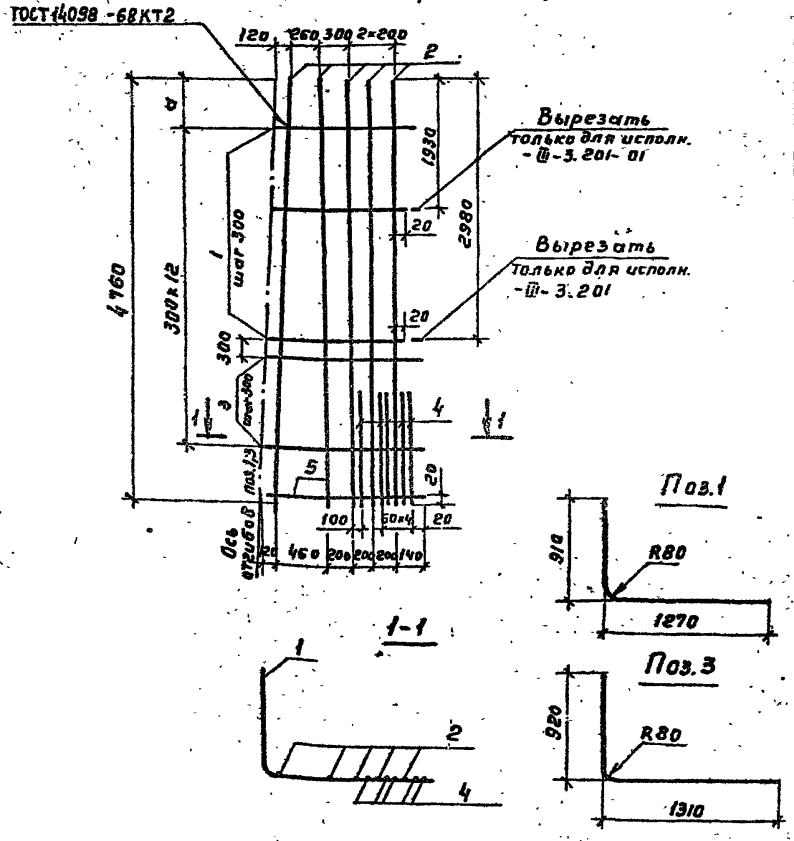

Формат	Зона	Поз.	Обозначение	Наименование	Кол.	Примеч.
				Документация		
А3			901-4-99с.86 -III-ТТ	ТТ2		
				Детали		
Б4		1	-3.201.1	А-III-14-ГОСТ 5781-82 ℓ=2150	6	2,60 кг
Б4		2	.2	А-III-10-ГОСТ 5781-82 ℓ=4760	5	2,94 кг
Б4		3	.3	А-III-14-ГОСТ 5781-82 ℓ=2200	7	2,66 кг
Б4		4	.4	А-III-10-ГОСТ 5781-82 ℓ=1300	5	0,80 кг
Б4		5	.5	А-III-6-ГОСТ 5781-82 ℓ=1220	1	0,27 кг

Размеры даны по осям стержней

Обозначение	Размеры мм
	a
901-4-99с.86 -III-3.201	580
-01	730

Привязан

Инв. №

ГИП	Филатов	
Н. контр.	Толстикова	
Нач. отд.	Филатов	
Рук. бр.	Алназов	
Ст. инж.	Брянцева	

ТП 901-4-99с.86-III-3.201

Сетка

Стадия	Масса	Масштаб
Р	53,2	1:50
Лист	Листов 1	

СОЮЗВОДОКАНАЛПРОЕКТ

Копировал Гольденбаум

Формат А3

Инв. № подл. | Подпись и дата | Взам. инв. №

Альбом III

ТП 901-4-99с.86

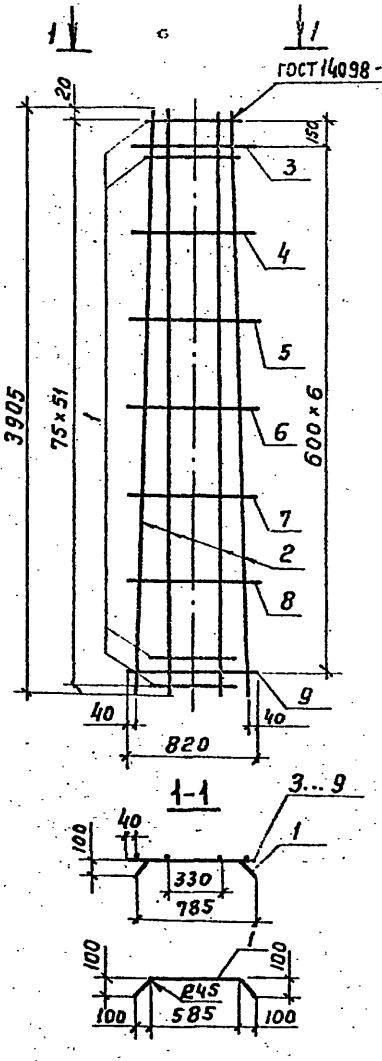

Формат	Зона	Поз.	Обозначение	Наименование	Кол.	Примеч.
				Документация		
А3			901-4-99с.86 -III-ТТ	ТТ2		
				Детали		
Бч		1	-3.202.1	А-III-8-ГОСТ5781-82 ℓ=860	45	0,34кг
Бч		2	.2	А-III-6-ГОСТ5781-82 ℓ=3905	4	0,87кг
Бч		3	.3	А-III-8-ГОСТ5781-82 ℓ=610	1	0,24кг
Бч		4	.4	А-III-8-ГОСТ5781-82 ℓ=640	1	0,25кг
Бч		5	.5	А-III-8-ГОСТ5781-82 ℓ=680	1	0,27кг
Бч		6	.6	А-III-8-ГОСТ5781-82 ℓ=710	1	0,28кг
Бч		7	.7	А-III-8-ГОСТ5781-82 ℓ=750	1	0,30кг
Бч		8	.8	А-III-8-ГОСТ5781-82 ℓ=780	1	0,31кг
Бч		9	.9	А-III-8-ГОСТ5781-82 ℓ=820	1	0,32кг

Размеры даны по осям стержней

Инв.№ подл. | Подпись и дата | Взам.инв.№

Привязан

Инв.№

ГИП	Филатов	
Н.контр	Толстикова	
Нач.отд.	Филатов	
Рук.бр.	Алмазов	
Ст.инж	Брянцева	

ТП 901-4-99с.86-III-3.202

Сетка

Стадия	Масса	Масштаб
Р	20,75	1:25
Лист	Листов 1	

СОЮЗВОДОКАНАЛПРОЕКТ

Копировал Гольденбаум Формат А3

901-4-99с.86-III-3.203 – изображено
-III-3.203-01- зеркальное отражение

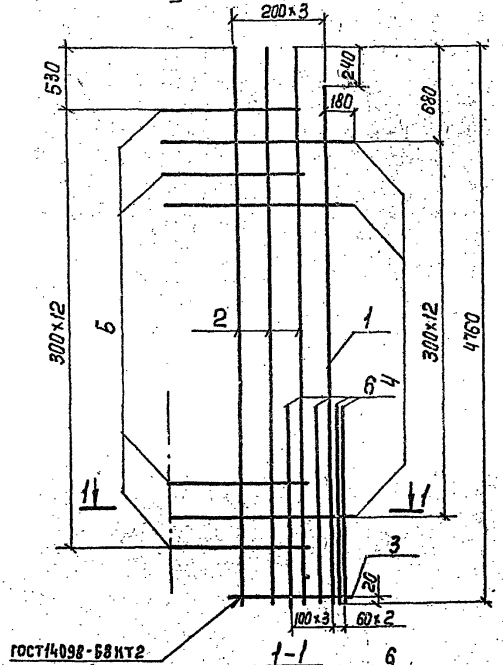

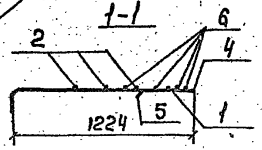

Поз.5

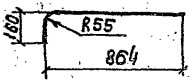

Поз.4

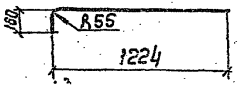

Формат	Зона	Поз.	Обозначение	Наименование	Кол.	Примеч.
				Документация		
А3			901-4-99с.86-III-ТТ	ТТ2		
				Детали		
БЧ		1	-3.203.1	А-III-10-ГОСТ 5781-82 ℓ=4520	1	2,79 кг
БЧ		2	.2	А-III-10-ГОСТ 5781-82 ℓ=4760	3	2,94 кг
БЧ		3	.3	А-III-6-ГОСТ 5781-82 ℓ=760	1	0,17 кг
БЧ		4	.4	А-III-10-ГОСТ 5781-82 ℓ=1360	13	0,84 кг
БЧ		5	.5	А-III-10-ГОСТ 5781-82 ℓ=1000	13	0,62 кг
БЧ		6	.6	А-III-10-ГОСТ 5781-82 ℓ=1300	4	0,80 кг

Размеры даны по осям стержней

Привязан			ТП 901-4-99с.86-III-3.203
	ГИП	Филатов	Сетка
	Н. контр.	Толстикова	
	Нач. отд.	Филатов	
	Рук. бр.	Алмазов	
	Ст. инж.	Брянцева	
Инв. №			

Стадия	Масса	Масштаб
Р	33.96	1:30
Лист	Листов 1	

Союзводоканалпроект

Копир. Лаврухино

Формат А3

Альбом III

т.п. 901-4-99с.86

Инв. № подл. | Подпись и дата | Взам. инв. №

Альбом III

т.п. 901-4-99с.86

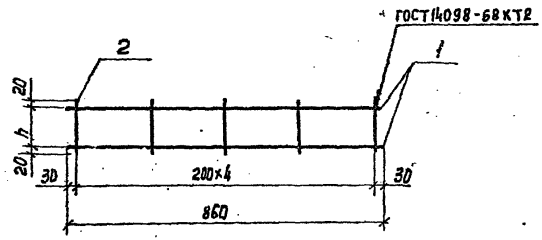

Формат	Зона	Поз.	Обозначение	Наименование	Кол. на изд. III-3.204 –	Кол. на изд. III-3.204 01	Примеч.
				Документация			
А3			901-4-99с.86 -III-ТТ	ТТ2			
				Детали			
Б4		1	-3.204.1	А-III-6-ГОСТ5781-82 ℓ=860	2	2	0,20кг
Б4		2	.2	А-III-6-ГОСТ5781-82 ℓ=204	5		0,05кг
Б4			.3	А-III-6-ГОСТ5781-82 ℓ=147		5	0,03кг

Обозначение	Масса ед., кг	h
901-4-99с.86 - III-3.204	0,65	164
-01	0,55	107

Привязан

Инв. №

Взам. инв. № | Подпись и дата | Инв. № подл.

ТП901-4-99с.86 – III-3.204

ГИП	Филатов	
Н. Контр.	Толстикова	
Нач. отд.	Филатов	
Рук. бр.	Алмазов	
Ст. инж.	Брянцева	

Сетка

Стадия	Масса	Масштаб
Р	см. тадл.	1:10
Лист	Листов 1	

СОЮЗСЕЛЬХОЗПРОЕКТ

Формат А4

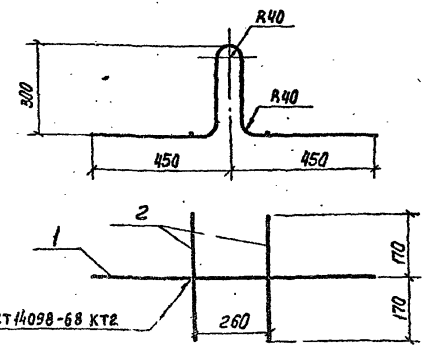

Формат	Зона	Поз.	Обозначение	Наименование	Кол.	Примеч.
				Документация		
А3			901-4-99с.86 -III-ТТ	ТТ2		
				Детали		
Б4		1	-3.205.1	Ас-II-20-ГОСТ5781-82 ℓ=1510	1	3,72кг
Б4		2	.2	А-III-12-ГОСТ5781-82 ℓ=340	2	0,30кг

Размеры даны по осям стержней

Привязан

Инв. №

Взам. инв. № | Подпись и дата | Инв. № подл.

ТП901-4-99с.86 – III-3.205

ГИП	Филатов	
Н. Контр.	Толстикова	
Нач. отд.	Филатов	
Рук. бр.	Алмазов	
Ст. инж.	Брянцева	

Петля строповочная

Стадия	Масса	Масштаб
Р	4,32	1:10
Лист	Листов 1	

СОЮЗСЕЛЬХОЗПРОЕКТ

Копир. Лаврухина

Формат А4

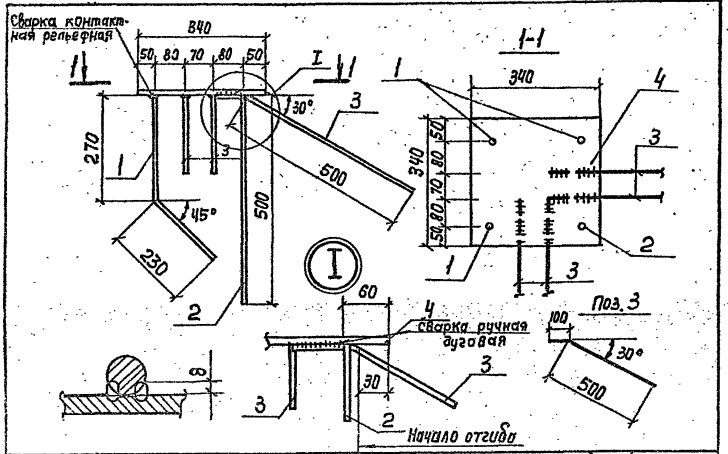

Формат	Зона	Поз.	Обозначение	Наименование	Кол.	Примеч.
				Документация		
А3			901-4-99с.86-III-ТТ	ТТ2		
				Детали		
Б4		1	-3.206.1	А-III-14-ГОСТ 5781-82 ℓ=500	3	0,60 кг
Б4		2	.2	А-III-14-ГОСТ 5781-82 ℓ=500	1	0,60 кг
Б4		3	.3	А-III-14-ГОСТ 5781-82 ℓ=600	4	0,72 кг
Б4		4	.4	Лист $\frac{6\text{-}12\times340\ \text{ГОСТ}\ 19903\text{-}74}{8\text{Ст}3\ \text{ГОСТ}\ 14637\text{-}79}$ ℓ=340	1	10,89 кг

1. Материал поз. 4 ВСт3сп 5-1
2. Электроды типа Э46А

Привязан

Инв. №

ТП 901-4-99с.86-III-3.206

ГИП	Филатов		
Н. Контр.	Толстикова		
Нач. отд.	Филатов		
Рук. бр.	Алмазов		
Ст. инж.	Брянцева		

Изделие закладное

Стадия	Масса	Масштаб
1	16,17	1:10

Лист | Листов 1

СОЮЗВОДОКАНАЛПРОЕКТ

Формат А4

Альбом III

Т.П. 901-4-99с.86

Взам. инв. №

Подпись и дата

Инв. № подл.

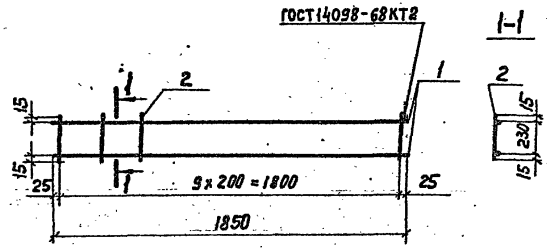

Формат	Зона	Поз.	Обозначение	Наименование	Кол.	Примеч.
				Документация		
А3			901-4-99с.86-III-ТТ	ТТ2		
				Детали		
Б4		1	-3.301.1	Проволока 5Вр1 ГОСТ 6727-80 ℓ=1850	2	0,26 кг
Б4		2	.2	Проволока 5Вр1 ГОСТ 6727-80 ℓ=260	10	0,04 кг

Привязан

Инв. №

ТП 901-4-99с.86-III-3.301

ГИП	Филатов		
Н. Контр.	Толстикова		
Нач. отд.	Филатов		
Рук. бр.	Алмазов		
Ст. инж.	Брянцева		

Сетка

Стадия	Масса	Масштаб
Р	0,92	1:20

Лист | Листов

СОЮЗВОДОКАНАЛПРОЕКТ

Копир. Лаврухина

Формат А4

Взам. инв. №

Подпись и дата

Инв. № подл.

Альбом III

Т.П. 901-4-99с.86

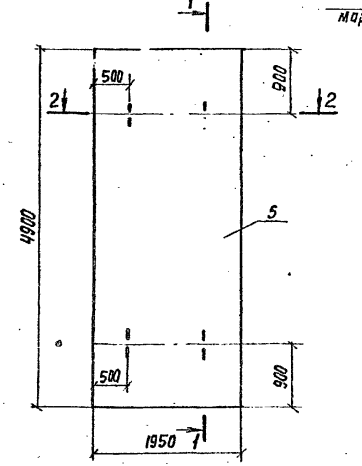

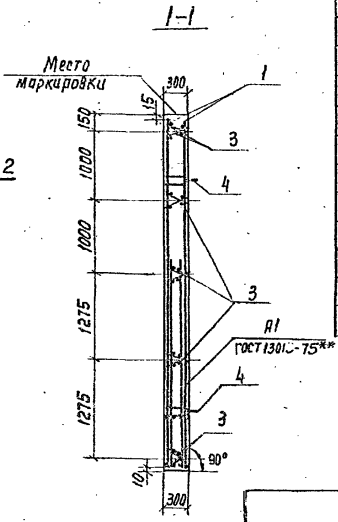

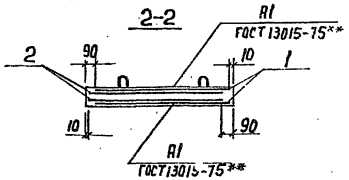

Защитный слой бетона для арматуры - 20 мм

Формат	Зона	Поз.	Обозначение	Наименование	Кол.	Примеч.
				Документация		
А3			901-4-99с.86-III-ТТ	ТТ1		
				Сборочные единицы		
				Сетка по ГОСТ 23279-78		
Б4		1	-3.300.1	С $\frac{18А\text{-}III-200}{6А\text{-}III-300}$ 1850×4875 $\frac{25}{50}$	2	104,4 кг
Б4		2	-.2	С $\frac{16А\text{-}III-200}{6А\text{-}III-300}$ 1850×2950 $\frac{125}{125}$	2	50,70 кг
А4		3	901-4-99с.86 -III-3.301	Сетка	10	
А4		4	3.900-3 Вып.4 [82 ч.2 л.32	Петля строповочная МН-28	4	5,00 кг
				Материалы		
		5		Бетон В15; F50; W6	2,86	м³

Ведомость расхода стали на один элемент, кг

Марка элемента	Изделия арматурные							Изделия закладные					Общий расход
	Арматура класса						Всего	Арматура класса				Всего	
	A-III				Вр-I			Ас-II		Вр-I			
	ГОСТ 5781-82				ГОСТ 6727-80			ГОСТ 5781-82		ГОСТ 6727-80			
	ф6	ф16	ф18	Итого	ф5	Итого		ф20	Итого	ф5	Итого		
901-4-99с.86-III-3.300	22,2	93,1	194,8	310,1	9,2	9,2	319,3	19,6	19,5	0,4	0,4	20,0	339,3

Привязан

Инв. N

ГИП	Филатов	
Н. Конт.	Толстикова	
Нач. отд.	Филатов	
Рук. др.	Алмазов	
Ст. инж.	Брянцева	

ТП 901-4-99с.86-III-3.300

Панель приемной камеры

Стадия	Масса	Масштаб
Р	7160	1:50
Лист	Листов 1	

СОЮЗВОДОКАНАЛПРОЕКТ

Копир. Лаврухина

Формат А3

Инв. N подл. | Подпись и дата | Взам. инв. N

Альбом III

Т.П. 901-4-99с.86

Рис.1

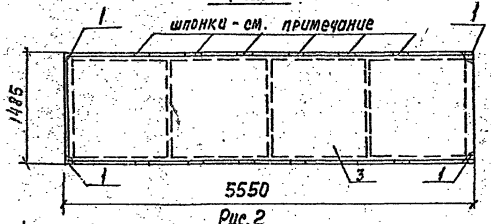

Рис.2

остальное см. Рис.1

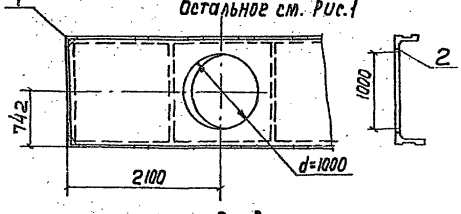

Рис.3

остальное см. Рис.1

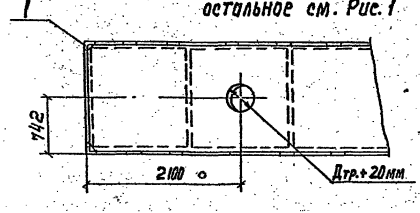

Формат	Зона	Поз	Обозначение	Наименование	Кол. на испол. -III-4.100 –	01	02	03	04	05	Примеч.
				Документация							
А3			901-4-99с.86 -III-ТТ	ТТ1							
				Ведомость расхода стали	X	X	X	X	X	X	
				Сборочные единицы							
А4			1.442.1-1.1 2.00.0 -04	1П3-2АIVТ	X		X		X		*)
А4			-08	1П3-3АIVТ		X		X		X	*)
А3		1	901-4-99с.86 -III-4.101	Изделие закладное	4	4	4	4	4	4	
А3		2	1.442.1-1.20.08.0 -02	Сетка С33							12.1кг
				Материалы							
		3		Бетон В20; F100; W6	0,89		0,85		0,89		м³
				Бетон В25; F100; W6		0,89		0,85		0,89	м³

*) Вариант со шпонками - по серии 1.442.1-1 Вып.1 стр.44

Обозначение	Рис.	Масса ед.,т
901-4-99с.86 -III-4.100;-01	1	2,2
-02;03	2	2,1
-04;05	3	2,2

Инв.№ подл. | Подпись и дата | Взам. инв.№

Привязан

Инв.№

ГИП	Филатов	
Н. Контр.	Толстикова	
Нач. отд.	Филатов	
Рук. бр.	Алмазов	
Ст. инж.	Баранцева	

ТП901-4-99с86-III-4.100

Плита покрытия

Стадия	Масса	Масштаб
Р	См. табл.	1:50
Лист	Листов 1	

Спецводоканалпроект

Копир. Лаврушина

Формат А3

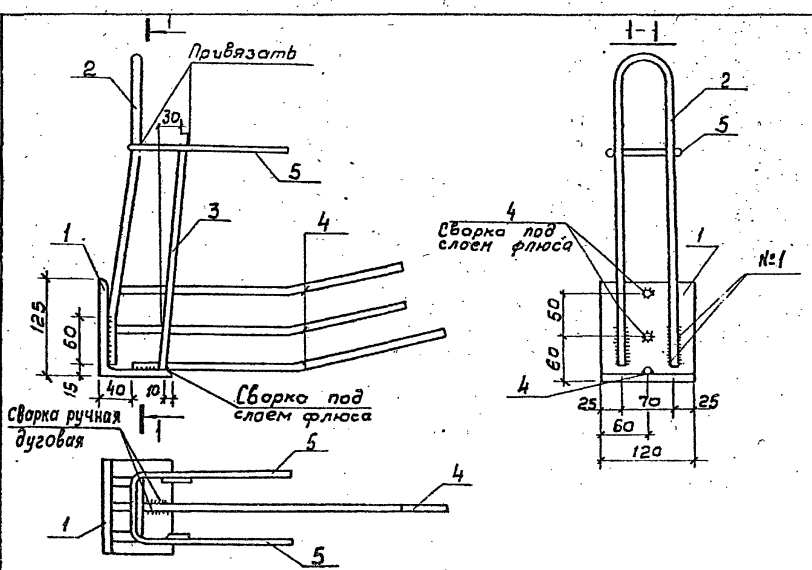

Формат	Зона	Поз.	Обозначение	Наименование	Кол.	Примеч.
				Документация		
А3			901-4-99с.86-III-ТТ	ТТ2		
А4			1.442.1-1.2 0.00.0 ПЗ	Пояснительная записка		
				Детали		
БЧ		1	-III-4.101.1	Уголок 125×80×8 ГОСТ 8509-72 Ст3кп2 ГОСТ 535-79 ℓ=120	1	1,50 кг
БЧ		2	.2	А-II-12-ГОСТ 5781-82 ℓ=800	1	0,70 кг
БЧ		3	.3	А-III-10-ГОСТ 5781-82 ℓ=310	2	0,19 кг
БЧ		4	.4	А-III-10-ГОСТ 5781-82 ℓ=350	3	0,21 кг
БЧ		5	.5	Проволока 5Вр1 ГОСТ 6727-80 ℓ=470	1	0,10 кг

1. Изделие разработано на основе закладной МН2 серии 1.442.1-1. вып. 2
2. Защитить от коррозии в соответствии с ТТ1 3
3. Электроды типа Э 46 А

Поз. 2

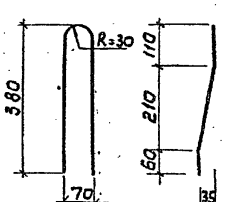

Поз. 4

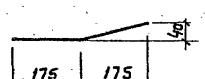

Поз. 5

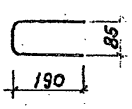

№1



Привязан

Инв. №

Гип	Филатов	
Н.контр.	Толстикова	
Нач.отд.	Филатов	
Рук.бр.	Алмазов	
Ст.инж.	Брянцева	

ТП 901-4-99с.86-III-4.101

Изделие закладное

Стадия	Масса	Масштаб
Р	3,31	1:5
Лист	Листов 1	

СОЮЗВОДОКАНАЛПРОЕКТ

Инв.№ подл. | Подпись и дата | Взам. инв.№

Альбом III

ТП 901-4-99с.86

2-2

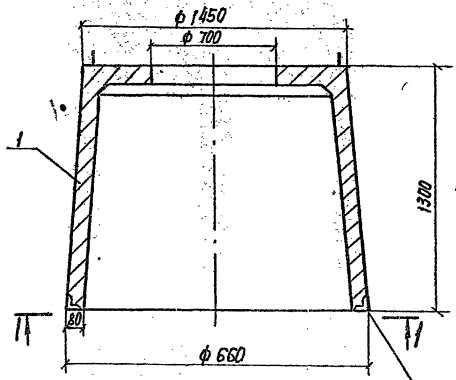

1-1

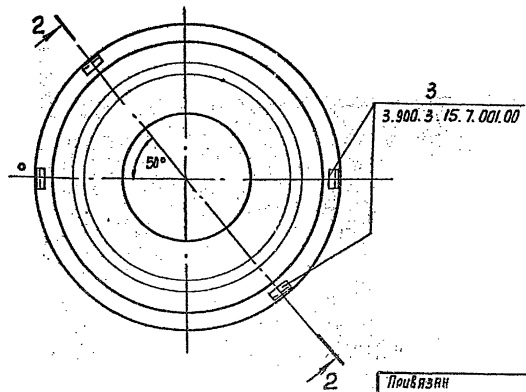

Формат	Зона	Поз.	Обозначение	Наименование	Кол.	Примеч.
				Документация		
А3			901-4-99с.86-III-ТТ	ТТ1		
				Сборочные единицы		
А3		1	3.900-3.15 7.00.000	Камера лаза КЛ	X	Со всеми закладн.*)
				Материалы		
				Бетон В15; F100; W6	0,65	м³

*) Расположение поз. 3 - по данному чертежу
Материал закладных изделий Вст3пс6-1

Привязан

Инв. №

ГИП	Филатов	
Н. контр.	Толстикова	
Нач. отд.	Филатов	
Рук. гр.	Ямазов	
Ст. инж.	Брянцева	

ТП 901-4-99с.86-III-5.100

Камера

Стадия	Масса	Масштаб
Р	1620	1:20
Лист	Листов 1	

Союзводоканалпроект

Копир Лаврухина

Формат А3

Инв. № подл. | Подпись и дата | Взам. инв. №

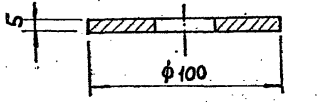

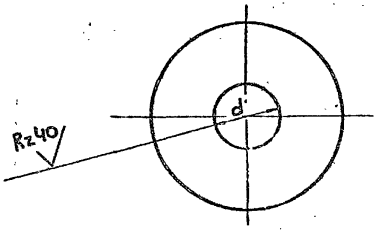

Таблица исполнений

Исп.	d, мм	Масса кг
1	6,5	0,307
2	32,5	0,245
3	47,5	0,166

Привязан

Инв. N

Инв. N подл. | Подпись и дата | Взам. инв. N

ТП 901-4-99с.86-III-6.000

Заглушка

Стадия	Масса см. табл.	Масштаб
Р		1:2
Лист	Листов 1	

Н. контр.	Лверьянов	
Нач. отд.	Кильметов	
Гл. спец.	Хинчин	
Рук. бр.	Лверьянов	

Лист — Б5 ГОСТ 19903-74 / Ст3 ГОСТ 14637-79

СОЮЗВОДОКАНАЛПРОЕКТ

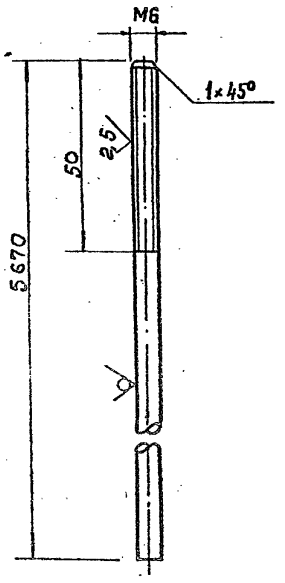

Привязан

Инв. N

Инв. N подл. | Подпись и дата | Взам. инв. N

ТП 901-4-99с.86-III-6.100

Электрод нулевой

Стадия	Масса	Масштаб
Р	1,214	1:1
Лист	Листов 1	

Н. контр.	Лверьянов	
Нач. отд.	Кильметов	
Гл. спец.	Хинчин	
Рук. бр.	Лверьянов	

Круг В6 ГОСТ 2590-71 / 12Х1ВН10Т ГОСТ 5949-75

СОЮЗВОДОКАНАЛПРОЕКТ

Альбом III

ТП 901-4-99с.86

Rz 80 √(√)

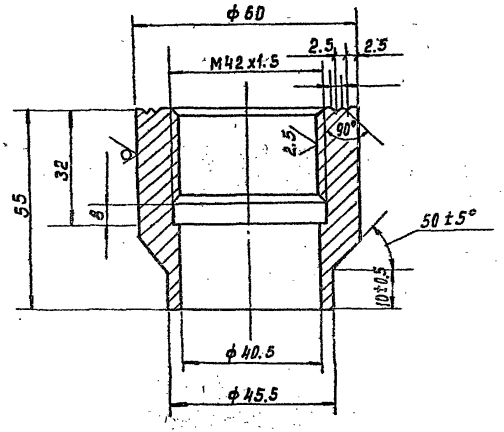

Привязан

Инв. №

Н. контр.	Аверьянов		
Нач. отд.	Кильметов		
Гл. спец.	Хинчин		
Рук. гр.	Аверьянов		

ТП 901-4-99с.86-III-6.200

Бобышка

Стадия	Масса	Масштаб
Р	0.67	1:1

Лист | Листов: 1

Круг 60-5 ГОСТ 7417-75 / 20 ГОСТ 1051-73

СОЮЗВОДОКАНАЛПРОЕКТ

Формат А4

Инв. № подл. | Подпись и дата | Взам. инв. №

√(√)

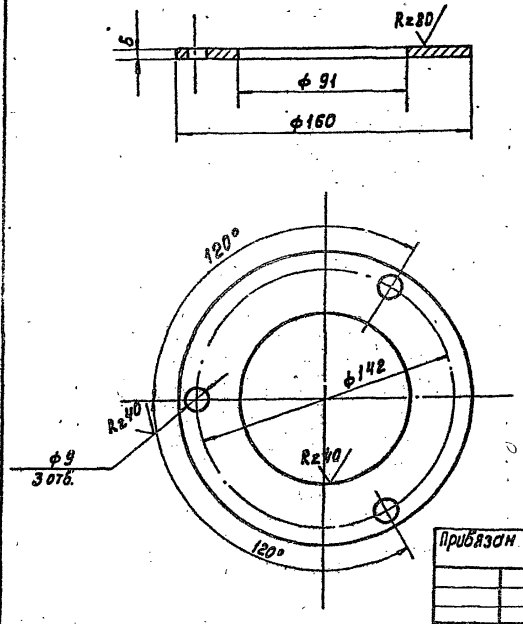

Привязан

Инв. №

Н. контр.	Аверьянов		
Нач. отд.	Кильметов		
Гл. спец.	Хинчин		
Рук. бр.	Аверьянов		

ТП 901-4-99с.86-III-6.300

Фланец

Стадия	Масса	Масштаб
Р	0.52	1:2

Лист | Листов 1

Лист Б5 ГОСТ 19903-74 / СТ3 ГОСТ 14637-79

СОЮЗВОДОКАНАЛПРОЕКТ

Коп. Доценко

Формат А4

Инв. № подл. | Подпись и дата | Взам. инв. №

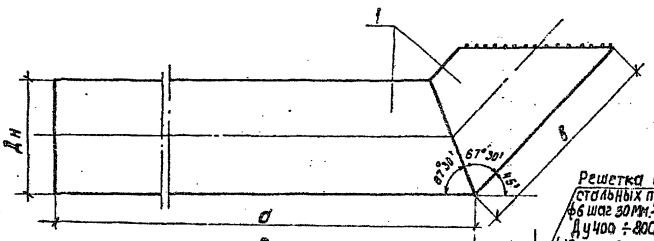

Размеры заготовки

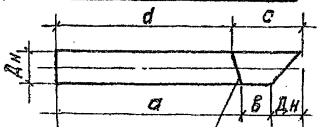

Линия разреза заготовки.

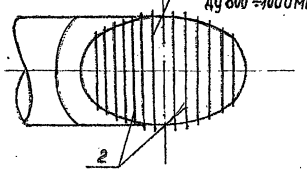

Решетка из стальных прутьев: ф6 шаг 30мм - для труб Ду 400 ÷ 800мм. ф10 шаг 50мм - для труб Ду 800 ÷ 1000мм.

Марка детали	Поз. 1 Размеры, мм				
	Дн	a	в	c	d
ОТ 400	426	2800	290	890	2625
ОТ 500	530	2800	280	1030	2580
ОТ 600	630	2850	330	1170	2590
ОТ 800	820	2850	410	1510	2510
ОТ 1000	1020	2600	500	1940	2180

Формат	Зона	Поз.	Обозначение	Наименование	Кол. на изд. -7.000					Масса ед., кг
						-01	-02	-03	-04	
				Документация						
			901-4-99с.86-III-ТТ	ТТ2						
				Детали						
Б4		1	-7.000.1	Труба 426×5 II ГОСТ 10704-76 / А-Ст3сп ГОСТ 10705-80 ℓ=3515	1					182,5 кг
Б4			.2	Труба 530×6 II ГОСТ 10704-75 / А-Ст3сп ГОСТ 10705-80 ℓ=3510		1				279,9 кг
Б4			.3	Труба 630×7 II ГОСТ 10704-75 / АСт3сп ГОСТ 10705-80 ℓ=3760			1			404,4 кг
Б4			.4	Труба 820×7 II ГОСТ 10704-76 / А-ВСт3сп ГОСТ 10705-80 ℓ=4080				1		572,4 кг
Б4			.5	Труба 1020×8 II ГОСТ 10704-76 / А-ВСт3сп ГОСТ 10705-80 ℓ=4120					1	822,8 кг
Б4		2	.6	Д-1-6-ГОСТ 5781-82 ℓ=7,500	п.м					1,65 кг
Б4			.7	Д-1-6 ГОСТ 5781-82 ℓ=12,000		п.м				2,64 кг
Б4			.8	Д-1-6 ГОСТ 5781-82 ℓ=15,000			в.м			3,30 кг
Б4			.9	Д-1-10 ГОСТ 5781-82 ℓ=19,000				п.м		9,20 кг
Б4			.10	Д-1-10 ГОСТ 5781-82 ℓ=22,000					п.м.	13,6 кг

1. Сварку производить электродами типа Э46А
2. Решетку окрасить тремя слоями лака ХС-76 на растворителе Р-4 по слою грунта ХС-04.

Инв.№ подл. | Подпись и дата | Взам. инв.№

Привязан

Инв.№

Н. контр.	Мирончик	
Нач. отд.	Харина	
ГИП	Рудкев	
Рук. гр.	Фадеева	
Инж.	Великин	

ТП 901-4-99с.86-III-7.000

Деталь отводящего трубопровода ОТ

Стадия	Масса	Масштаб
Р	см. табл.	
Лист	Листов 1	

СОЮЗВОДОКАНАЛПРОЕКТ

Кап. Доценка.

Формат А3

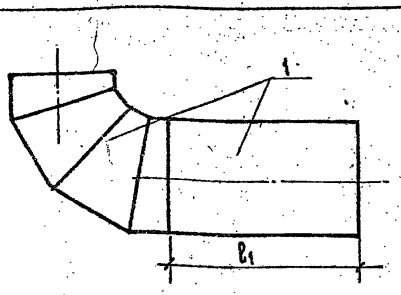

Марка детали	ℓ_1	Масса ед. кг
ПД 500	2000	219.0
ПД 600	2000	323.0
ПД 800	2000	454,0
ПД 1000	1800	604,0

Формат	Зона	Поз.	Обозначение	Наименование	Кол. на исп. -7.100	-01	-02	-03	Масса ед. кг
				Документация					
			901-4-99с.86-III-ТТ	ТТ2					
				Детали					
Б Ч		1	-7.100.1	Труба 530×6 II ГОСТ 10704-76 / А-Ст 3сп ГОСТ 10705-80 ℓ=3237	1				250,5кг
Б Ч			.2	Труба 630×7 II ГОСТ 10704-76 / А Ст 3сп ГОСТ 10705-80 ℓ=3470		1			373,2кг
Б Ч			.3	Труба 820×7 II ГОСТ 10704-76 / А-Ст 3сп ГОСТ 10705-80 ℓ=3944			1		553,3кг
Б Ч			.4	Труба 1020×8 II ГОСТ 10704-76 / А-Ст 3 Сп ГОСТ 10705-80 ℓ=4230				1	844,7кг

1. Отводы сварные с углом 90° изготовляются по ОСТ 36-21-81, ОСТ 36-43-81.
2. Сварку производить электродами типа Э46А.

Привязан:

Инв. №

Взам. инв. № | Подпись и дата | Инв. № подл.

Н. контр.	Мирончик	
Нач. отд.	Харина	
ГИП	Руднев	
Рук. бр.	Фадеева	
Инж.	Зеликин	

ТП 901-4-99с.86-III-7.100

Деталь подводящего трубопровода ПД

Стадия	Масса	Масштаб
Р	см. табл.	
Лист	Листов 1	

СОЮЗВОДОКАНАЛПРОЕКТ

Формат А4

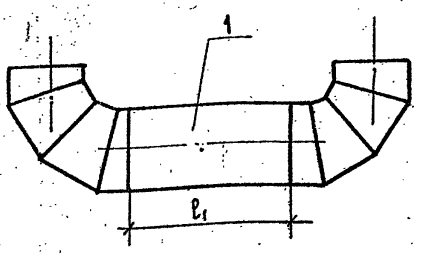

Марка детали	ℓ_1	Масса ед. кг
Пр 500	2400	314,0
Пр 600	2300	463,0
Пр 800	2600	731,0

Формат	Зона	Поз.	Обозначение	Наименование	Кол. на исп. -2.100	-01	-02	Масса ед. кг
				Документация				
			901-4-99с.86-III-ТТ	ТТ2				
				Детали				
Б Ч		1	-7.200.1	Труба 530×6 II ГОСТ 10704-76 / А Ст 3сп ГОСТ 10705-80 ℓ=4880	1			376,8кг
Б Ч			.2	Труба 630×7 II ГОСТ 10704-76 / А-Ст 3сп ГОСТ 10705-80 ℓ=5240		1		563,6кг
Б Ч			.3	Труба 820×7 II ГОСТ 10704-76 / А Ст 3 сп ГОСТ 10705-80 ℓ=6483			1	310,3 кг

1. Отводы сварные с углом 90° изготовляются по ОСТ 36-21-81, ОСТ 36-43-81.
2. Сварку производить электродами типа Э46А.

Привязан

Инв. №

Взам. инв. № | Подпись и дата | Инв. № подл.

Н. контр.	Мирончик	
Нач. отд.	Харина	
ГИП	Руднев	
Рук. бр.	Фадеева	
Инж.	Зеликин	

ТП 901-4-99с.86-III-7.200

Деталь переливного трубопровода ПР.

Стадия	Масса	Масштаб
Р	см. табл.	
Лист	Листов	

СОЮЗВОДОКАНАЛПРОЕКТ

Формат А4

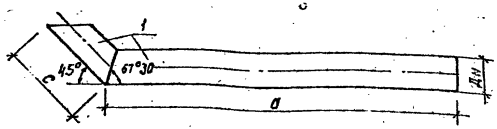

Размеры заготовки

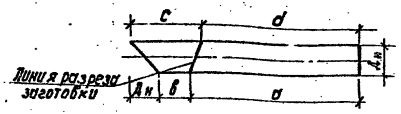

Марка детали	Дн	d	в	c	d
СП 150	159	3100	224	423	3034
СП 200	219	3100	113	423	3010

Формат	Зона	Поз.	Обозначение	Наименование	Кол. на исп. -7.300	01	Масса ед., кг
				Документация			
			901-4-99с.86-III-ТТ	ТТ2			
				Детали			
БЧ		1	-7.300.1	Труба 159×3II ГОСТ10704-76 / А-Ст3сп ГОСТ10705-80 ℓ=3460	1		39,9 кг
БЧ			.2	Труба 219×3,5 ГОСТ10704-76 / А-Ст3сп ГОСТ10705-80 ℓ=3440		1	64,0 кг

Сварку производить электродами типа Э46А

Привязан

Инв.№

Инв.№ подл. | Подпись и дата | Взам. инв.№

Н.Контр.	Мирончик	
Нач.отд.	Харина	
Рип	Руднев	
Рук.гр.	Фабеева	
Инж.	Зеликин	

ТП 901-4-99с.86-III-7.300

Деталь спускного трубопровода СП

Стадия	Масса	Масштаб
Р	см. табл.	
Лист	Листов 1	

СОЮЗВОДОКАНАЛПРОЕКТ

Формат А4

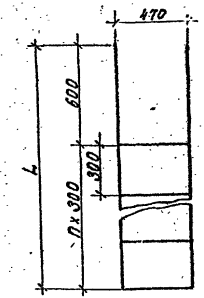

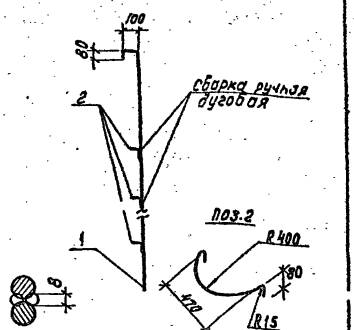

Электроды типа Э42

Формат	Зона	Поз.	Обозначение	Наименование	Кол. на исп. -III-5.200	01	Примеч.
				Документация			
А3			901-4-99с.86-III-ТТ	ТТ2			
				Детали			
БЧ	1		-5.200.1	А-II-12-ГОСТ 5781-82 ℓ=3160	1		3,07 кг
БЧ	1		.2	А-II-12-ГОСТ 5781-82 ℓ=5060		1	4,49 кг
БЧ	2		.3	А-II-12-ГОСТ 5781-82 ℓ=670	2	5	0,59 кг

Обозначение	Размеры, мм n	L	Масса ед., кг
901-4-99с.86-III-5.200	2	1300	4.25
-01	5	2100	7.44

Привязан

Инв.№

Инв.№ подл. | Подпись и дата | Взам. инв.№

Гип	Филатов	
Н.Контр.	Толстикова	
Нач.отд.	Филатов	
Рук.Гр.	Дамазо	
Ст.инж.	Брянцева	

ТП 901-4-99с.86-III-5.200

Лестница съемная

Стадия	Масса	Масштаб
Р	см. табл.	1:25
Лист	Листов 1	

СОЮЗВОДОКАНАЛПРОЕКТ

Кол. Доценко

Формат А4

Альбом III

ТП 901-4-99с.86

ГОСТ 14098-68 КТ2

Рис.1

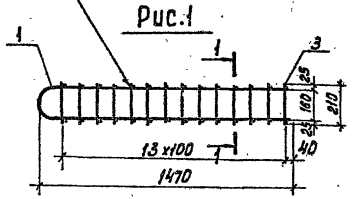

Рис.2

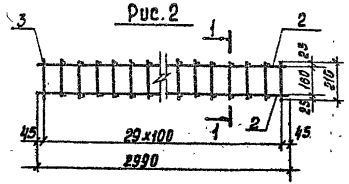

Формат	Зона	Поз.	Обозначение	Наименование	Кол на испол-III-8.100 —	01	02	03	Примеч.
				Документация					
А3			901-4-99с.86-III-ТТ	ТТ2					
				Сборочные единицы					
А4		1	901-4-99с.86-III-8.101	Сетка	1				
А4			-01	"			1		
А4		2	-III-8.102	"		2			
А4			-01	"				2	
				Детали					
Б4		3	-8.100.1	Я-III-12-ГОСТ 5781-82 ℓ=210	28	60			0,19 кг
Б4			.2	Я-III-10-ГОСТ 5781-82 ℓ=210			28	60	0,13 кг
Б4									

Обозначение	Рис.	Масса ед, кг
901-4-99с.86-8.100	1	21,71
-01	2	45,28
-02	1	14,97
-03	2	31,16

Инв.№ подл. | Подпись и дата | Взам. инв.№

Привязан

Инв.№

ТП 901-4-99.86-III-8.100

Гип	Филатов		Каркас пространственный	Стадия	Масса	Масштаб
Н.контр.	Ламзов			Р	см. табл.	1:20
Нач.отд.	Филатов			Лист	Листов 1
Рук.фирм.	Ламзов			Союзводоканалпроект	
Вед.инж.	Пастухов				
Инженер	Абрамов				

коп. Диденко

Формат А3

Альбом

ФП 901-4-99с.86

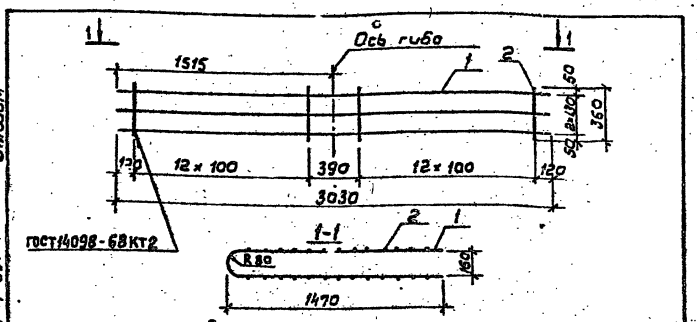

Сетка после гиба

Формат	Зона	Поз.	Обозначение	Наименование	Кол. на изд. – 8.101 –	01	Примеч.
				Документация			
А3			901-4-99с.86 - III-ТТ	ТТ2			
				Сборочные единицы			
БЧ		1	-8.101.1	А-III-12-гост 5781-82 ℓ=3030	3		2,69 кг
БЧ			.2	А-III-10-гост 5781-82 ℓ=3030		3	1,87 кг
БЧ		2	.3	А-III-12-гост 5781-82 ℓ=360	26		0,32 кг
БЧ			.4	А-III-10-гост 5781-82 ℓ=360		26	0,22 кг

Обозначение	Масса ед., кг
901-4-99с.86-III-8.101	16,39
-01	11,33

Привязан

Инв.№

Взам. инв.№ | Подпись и дата | Инв.№ подл.

ТП 901-4-99с.86-III-8.101

Сетка

			Стадия	Масса	Масштаб
Гип	Филатов		Р	см. табл.	1:25
Н.контр.	Алмазов		Лист	Листов 1	
Нач.отд	Филатов				
Рук.бр.	Алмазов				
Вед.инж.	Толстикова				
Инжен.	Абрамова				

СОЮЗВОДОКАНАЛПРОЕКТ

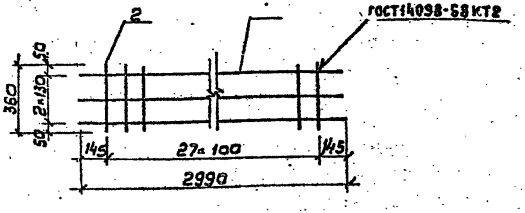

Формат	Зона	Поз.	Обозначение	Наименование	Кол. на изд. – 8.102 –	01	Примеч.
				Документация			
А3			901-4-99с.86-III-ТТ	ТТ2			
				Сборочные единицы			
БЧ		1	-8.102.1	А-III-12-гост 5781-82 ℓ=2990	3		2,66 кг
БЧ			.2	А-III-10-гост 5781-82 ℓ=2990		3	1,84 кг
БЧ		2	.3	А-III-12-гост 5781-82 ℓ=360	28		0,32 кг
БЧ			.4	А-III-10-гост 5781-82 ℓ=360		28	0,22 кг

Обозначение	Масса ед. кг
901-4-99с.86-III-8.102	18,94
-01	11,68

Привязан

Инв.№

Взам. инв.№ | Подпись и дата | Инв.№ подл.

ТП 901-4-99с.86-III-8.102

Сетка

			Стадия	Масса	Масштаб
Гип	Филатов		Р	см. табл.	1:20
Н.контр.	Алмазов		Лист	Листов 1	
Нач.отд	Филатов				
Рук.бр.	Алмазов				
Вед.инж.	Толстикова				
Инжен.	Абрамова				

СОЮЗВОДОКАНАЛПРОЕКТ

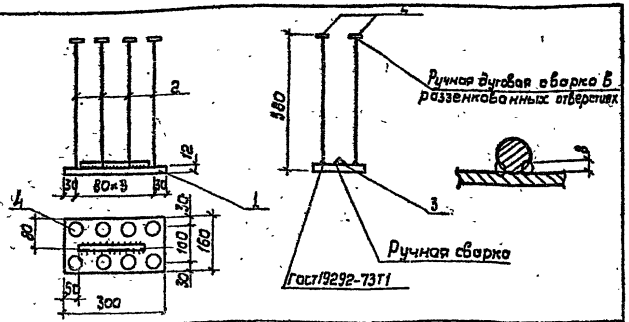

Формат	Зона	Поз.	Обозначение	Наименование	Кол.	Примеч.
				Документация		
А3			901-4-99с. 86 - III - ТТ	ТТ2		
				Детали		
БЧ		1	-8.001.1	Лист 5×12×160 ГОСТ 19903-74 / ВСт3кп2 ГОСТ 14637-79 ℓ=300	1	4,52кг
				А-III-16-ГОСТ 5781-82		
БЧ		2	.2	ℓ=390	8	0,62кг
БЧ		3	.3	ℓ=200	1	0,31кг
БЧ		4	.4	Шайба d-40 δ=8	8	0,08кг

Материал поз. 1 В ст3 сп 5-1
Электроды типа Э46А
Шайбы поз. 4 могут быть заменены высоженными головками

Привязан

Инв. №

Гип	Филатов		
Н.контр	Алмазов		
Нач.отд.	Филатов		
Рук.бр.	Алмазов		
Ст.инж.	Брянцева		
Техник	Зудина		

ТП901-4-99с.86-III-8.001

Изделие закладное

Стадия	Масса	Масштаб
Р	10,43	1:10
Лист	Листов 1	

СОЮЗВОДОКАНАЛПРОЕКТ

Инв. № подл. | Подпись и дата | Взам. инв. №

Альбом II

ТП 901-4-99с.86

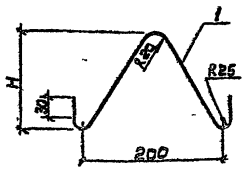

Обозначение	Размеры, мм	Масса ед., кг
	H	
901-4-99с.86-II-8.002	140	0,34
-01	400	0,65

Формат	Зона	Поз.	Обозначение	Наименование	Кол. на исполн. -III-8.002		Примеч.
					-	01	
				Документация			
А3			901-4-99с.86-III-ТТ	ТТ2			
				Детали			
БЧ		1	-8.002.1	А-I-10-ГОСТ 5781-82 ℓ=550	1		0,34кг
БЧ			.2	А-I-10-ГОСТ 5781-82 ℓ=1060		1	0,65кг

Привязан

Инв. №

Гип	Филатов		
Н.контр.	Толстикова		
Нач.отд.	Филатов		
Рук.бр.	Алмазов		
Инжен.	Абрамова		

ТП 901-4-99с.86-III-8.002

Изделие закладное

Стадия	Масса	Масштаб
Р	см. табл.	1:5
Лист	Листов 1	

СОЮЗВОДОКАНАЛПРОЕКТ

Инв. № подл. | Подпись и дата | Взам. инв. №

Альбом III

ТП 901-4-99с.86

Изделия арматурные, кг

Марка элемента	Арматура класса А-I ГОСТ 5781-82					Арматура класса А-III ГОСТ 5781-82											Арматура класса А-IV ГОСТ 5781-82			Арматура класса Вр-I ГОСТ 6727-80			Всего
	ф8	ф10	ф12	ф14	Итого	ф6	ф8	ф10	ф12	ф14	ф16	ф18	ф20	ф22	ф25	ф28	Итого	ф20	ф22	Итого	ф4	ф5	Итого	
901-4-99с.86-III-2.100								7.2									7.2					18.6	18.6	25.8
-2.200											26.9						26.9					7.4	7.4	34.3
-2.300	47.0	7.4	4.2	21.3	79.9				10.6	80.5	7.2				129.3		227.6							307.5
-01	47.0	7.4	4.2	21.3	79.9				10.6	80.5	7.2					162.3	260.6							340.5
-2.400	42.4	6.8	3.5	21.3	74.0				9.9	44.6	41.5				124.6		220.6							294.6
-01	42.4	6.8	3.5	21.3	74.0				9.9	44.6	41.5					156.8	252.8							326.8
-3.100		11.8			11.8	4.8		155.3	20.4		44.2		19.0				243.7					33.6	33.6	289.1
-01		17.3			17.3	4.8		163.7	20.4		12.2	48.0		23.0			272.1					31.9	31.9	321.3
-02		11.8			11.8	4.8	7.4	155.3	20.4		44.2		19.0				251.1					33.3	33.3	296.2
-03		17.3			17.3	4.8	7.4	163.7	20.4		12.2	48.0		23.0			279.5					31.6	31.6	328.4
-04		11.8			11.8	4.8	7.4	155.3	20.4		44.2		19.0				251.1					33.2	33.2	296.1
-05		17.3			17.3	4.8	7.4	163.7	20.4		12.2	48.0		23.0			279.5					31.5	31.5	328.3
-06		11.8			11.8	4.8	1.2	155.3	30.1		44.2		19.0				254.6					33.6	33.6	300.0
-07		17.3			17.3	4.8	1.2	163.7	30.1		12.2	48.0		23.0			283.0					31.9	31.9	332.2
-08		11.8			11.8	4.8	1.2	155.3	30.1		44.2		19.0				254.6					33.6	33.6	300.0
-09		17.3			17.3	4.8	1.2	163.7	30.1		12.2	48.0		23.0			283.0					31.9	31.9	332.2
-3.200						22.3	19.2	105.0		68.4	42.7			21.6			279.2							279.2
-4.100									6.2								6.2	27.4		27.4	13.1	15.2	28.3	61.9
-02,04									18.3								18.3	27.4		27.4	13.1	15.2	28.3	74.0
-01						9.2			6.2								15.4		33.2	33.2	10.4	13.7	24.1	72.7
-03;05						9.2			18.3								27.5		33.2	33.2	10.4	13.7	24.1	84.8

Инв.№ подл. | Подпись и дата | Взам.инв.№

Привязан

Инв.№

ГИП	Филатов	
Н.контр.	Толстикова	
Нач.отд.	Филатов	
Рук.бр.	Алмазов	
Ст.инж.	Брянцева	

ТП 901-4-99с.86-III-ВМС

Ведомость расхода стали на железобетонные изделия

Стадия	Лист	Листов
Р	1	2

Союзводоканалпроект

Формат А3

Марка элемента	Изделия закладные, кг																									Всего	Общий расход
	Арматура класса												Прокат марки														
	Ас-II				А-III						Вр-I		В Ст3														
	ГОСТ 5781-82										ГОСТ 6727-80		ГОСТ 103-76	ГОСТ 19903-74								ГОСТ 3262-75	ГОСТ 8510-72				
	ф12	ф16	ф20	Итого	ф8	ф10	ф12	ф14	ф20	Итого	ф5	Итого	δ=5	δ=6	δ=8	δ=10	δ=12	δ=8	δ=10	δ=12	δ=16	Труба dy40	L125×80×8	Итого			
901-4-99с.86-III-2.100		3.8		3.8																		1.9		1.9	5.7	31.5
-2.200							3.8			3.8									12.6			3.1		15.7	19.5	53.8
-2.300								28.3		28.3					18.4	8.8			10.4					37.6	65.9	373.4
-01								28.3		28.3					18.4	8.8			10.4					37.6	65.9	406.4
-2.400								29.8	1.1	30.9					18.4	9.4			5.8	10.9				44.5	75.4	370.0
-01								29.8	1.1	30.9					18.4	9.4			5.8	10.9				44.5	75.4	402.2
-3.100			19.6	19.6							0.1	0.1	10.7		21.2									31.9	51.6	340.7
-01			19.6	19.6							0.1	0.1	10.7		21.2									31.9	51.6	372.9
-02			19.6	19.6					12.0	12.0	0.1	0.1	10.7		21.2						9.3			41.2	72.9	369.1
-03			19.6	19.6					12.0	12.0	0.1	0.1	10.7		21.2						9.3			41.2	72.9	401.3
-04			19.6	19.6			3.8			3.8	0.1	0.1	10.7		21.2	4.5								36.4	59.9	356.0
-05			19.6	19.6			3.8			3.8	0.1	0.1	10.7		21.2	4.5								36.4	59.9	388.2
-06			19.6	19.6	0.1					0.1	0.1	0.1	10.7		22.1									32.8	52.6	352.6
-07			19.6	19.6	0.1					0.1	0.1	0.1	10.7		22.1									32.8	52.6	384.8
-08			19.6	19.6	0.1					0.1	0.1	0.1	10.7		22.1									32.8	52.6	352.6
-09			19.6	19.6	0.1					0.1	0.1	0.1	10.7		22.1									32.8	52.6	384.6
-3.200			14.9	14.9	0.8		6.2	5.3		12.3				13.5			5.4	20.7		10.9				50.5	77.7	356.9
-4.100	2.8			2.8		4.2				4.2	0.4	0.4											6.0	6.0	13.4	75.3
-02; 04	2.8			2.8		4.2				4.2	0.4	0.4											6.0	6.0	13.4	87.4
-01	2.8			2.8		4.2				4.2	0.4	0.4											6.0	6.0	13.4	86.1
-03; 05	2.8			2.8		4.2				4.2	0.4	0.4											6.0	6.0	13.4	98.2

Альбом III

ТП 901-4-99с.86

Инв. № подл. | Подпись и дата | Взам. инв. №

gost.e-ecolog.ru