ТИПОВОЙ ПРОЕКТ
901-4-99с.86

РЕЗЕРВУАР ДЛЯ ВОДЫ

ПРЯМОУГОЛЬНЫЙ ЖЕЛЕЗОБЕТОННЫЙ СБОРНЫЙ

ЕМК. 5000 $м^3$

ДЛЯ СЕЙСМИЧЕСКИХ РАЙОНОВ
/С ПРИМЕНЕНИЕМ ИЗДЕЛИЙ ПРОМЗДАНИЙ/

Альбом II

Конструкции железобетонные

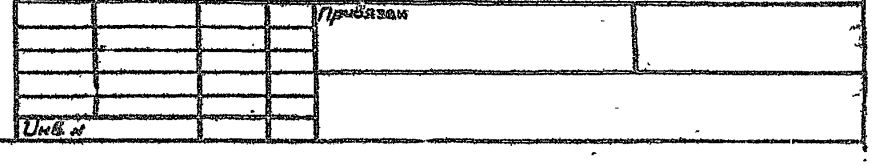

gost.e-ecolog.ru

ТИПОВОЙ ПРОЕКТ

901-4-99с. 86

РЕЗЕРВУАР ДЛЯ ВОДЫ

ПРЯМОУГОЛЬНЫЙ ЖЕЛЕЗОБЕТОННЫЙ СБОРНЫЙ

ЕМК. 5000 м³

ДЛЯ СЕЙСМИЧЕСКИХ РАЙОНОВ

/С ПРИМЕНЕНИЕМ ИЗДЕЛИЙ ПРОМЗДАНИЙ/

Альбом II

СОСТАВ ПРОЕКТА

Альбом I Пояснительная записка. Материалы для проектирования резервуаров емк. 50...5000 м³
Показатели результатов применения научно-технических достижений в строительных решениях проекта

Альбом II Конструкции железобетонные

Альбом III Строительные изделия резервуаров емк. 1400...5000 м³

Альбом IV Сметы

Альбом V Ведомость потребности в материалах.

Альбом VI Технологические трубопроводы и сигнализация резервуаров емк. 50...20000 м³ /из ТП901-4-63.83/

Примененная проектная документация: „Фильтры-поглотители для резервуаров чистой воды" ТП901-9-4.83; 0901-9-11.83"

Разработан
ГПИ Союзводоканалпроект и ЦНИИпромзданий
при участии НИИЖБ

Союзводоканалпроект
Гл. инженер А.Н. Михайлов
Гл. инж. проекта В.А. Филатов
ЦНИИ промзданий
Гл. инженер В.В. Гранев
Гл. инж. проекта А.П. Черномаз

НИИЖБ
Зам. директора Ю.П. Гуща
Зав. лаб. В.А. Якушин
Ст. науч. сотруд. С.Н. Донудовский

Утвержден Госстроем СССР
протокол от 18.08.86 г. № А4-53
и введен в действие
в/о „Союзводоканалниипроект"
приказ от 10.10.86 № 270

				Привязан	
Инв. №					

Ведомость основных комплектов рабочих чертежей

Обозначение	Наименование	Примеч.
ТП901-4-99с.86-II	Конструкции железобетонные	Альбом II
ТП901-4-63.83-Т	Технологические трубопроводы	Альбом VI
ТП901-4-63.83-С	Сигнализация	Альбом VI

Ведомость рабочих чертежей основного комплекта

Лист	Наименование	Примеч.
1;2	Общие данные	
3	План. Разрезы	
4	Спецификация к схемам расположения элементов сборных конструкций	
5	Ведомость расхода стали на сопряжение сборных конструкций	
6	Схема расположения элементов сборных конструкции	
7	Омоноличивание конструкций и узел XIII	
8;9	Узлы I...IX. Сопряжение конструктивных элементов	
10	Перегородка	
11	Узел X. Устройство для обмена воздуха (для воды питьевого качества)	
12	Узел X. то же (для воды непитьевого качества)	
13	Узел XI. Камера лаза	
14	Узел XII. Камера приборов	
15	Переливное устройство	
16	Камера приемная	
17;18	Днище. Спецификация элементов. Ведомость расхода стали	
19	Днище. Опалубочный чертеж	
20	Днище. Основание под камеру приемную	
21	Днище. Раскладка арматурных сеток (начало)	
22	Днище. То же (окончание)	
23	Днище. Разрезы	
24	Узлы гидроизоляции	

Ведомость ссылочных и прилагаемых документов

Обозначение	Наименование	Примеч.
	Ссылочные документы	
3.900-3, вып. 2/82; 4/82 и 1-2 вып. 15	Сборные ж.б. конструкции емкостных сооружений для водоснабжения и канализации	
1.442.1-1, вып. 1;3	Плиты перекрытий ж.б. ребристые высотой 400мм укладываемые на полки ригелей	
1.459-2, вып 3	Стальные лестницы, переходные площадки и ограждения	
4.901-18	Оборудование резервуаров	
1.494-32	Зонты и дефлекторы вентиляционных систем	
	Прилагаемые документы	
901-4-99с.86-III	Строительные изделия резервуаров емк. 1400...5000	

Типовой проект разработан в соответствии с действующими нормами и правилами

Гл. инженер проекта [подпись] /Филатов В.Я/

Прибязан

ТП 901-4-99с.86-II

Гип	Филатов	[подпись]
Н. Контр.	Толстикова	[подпись]
Нач. отд.	Филатов	[подпись]
Рук. бр.	Алмазов	[подпись]
Инженер	Абрамова	[подпись]
Техник	Зудина	[подпись]

Резервуар емкостью 5000 м³

Общие данные /Начало/

Стадия	Лист	Листов
Р	1	24

СОЮЗВОДОКАНАЛПРОЕКТ

Инв. № подл. | Подпись и дата | Взам. инв. №

Альбом II

Т.П.901-4-99с.86

Коп. Доценко. [подпись]

Формат А3

Т.П.901-4-99.86 Альбом II

Ведомость объемов сборных бетонных и железобетонных конструкций

	Наименование группы элементов конструкций	Код	Кол. $м^3$	Примеч.
1	Фундаменты стаканного типа и башмаки	58 1200	33.4	
2	Колонны	58 2100	13.6	
3	Ригели	58 2500	46.8	
4	Стеновые панели наружные (в т.ч. блоки угловые)	58 3100	123.04	
5	Плиты перекрытия	58 4200	107.34	
6	Детали смотровых колодцев (колпаки камер на покрытии)	58 5500	2.6	
	Всего бетона и железобетона		326,78	

1. Нагрузки, принятые для расчета конструкций, см. альбом I
2. Материалы на изготовление сборных бетонных и железобетонных конструкций учтены в ведомости потребности в материалах и отдельно не учитываются
3. Наибольшая масса монтажного элемента (панель стеновая) – 7,3 т

Ведомость спецификаций

Лист	Наименование	Примеч.
4	Спецификация к схемам расположения элементов сборных конструкций резервуара	
10	Спецификация перегородок	
11	" устройства для обмена воздуха (для воды питьевого качества)	
12	То же (для воды непитьевого качества)	
13	Спецификация камеры лаза	
14	" камеры приборов	
15	" переливного устройства	
16	" камеры приемной	
17;18	" днища	
24	" на материалы гидроизоляции	

Основные параметры исполнений резервуара

Марка исполнения	Номинальная емкость, $м^3$	Сейсмичность баллов	Толщина засыпки, м $h_з$	Макс. ур. гр. вод
РЕ-С-50	5000	7;8	0,5	0,20
РЕ-М-50			1,0	2,00

Инв. № подл. | Подпись и дата | Взам. инв. №

Привязан

Инв. №

Гип	Филатов		
Н.контр.	Толстикова		
Нач.отд.	Филатов		
Рук.бриг.	Алмазов		
Ст.инж.	Елистратова		
Инженер	Абрамова		

ТП901-4-99.88 - II

Резервуары емкостью 5000 $м^3$

Общие данные (окончание)

Стадия	Лист	Листов
Р	2	

СОЮЗВОДОКАНАЛПРОЕКТ

Коп. Доценко

Формат А3

Альбом II

ТП 901-4-99.86

1-1

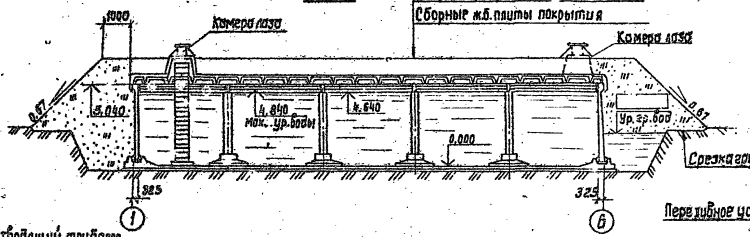

2-2

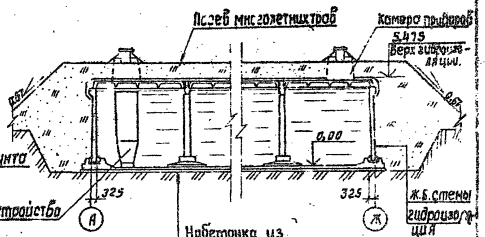

Набетонка из
бетона мелкозернистого В 7,5 для создания уклона
Ж.Б. монолитное днище из бетона В 15 - 140 мм
Гидроизоляция
Подготовка из бетона В 3,5 (не более) - 100 мм

Отводящий трубопровод „от"

План на отм. 4.640

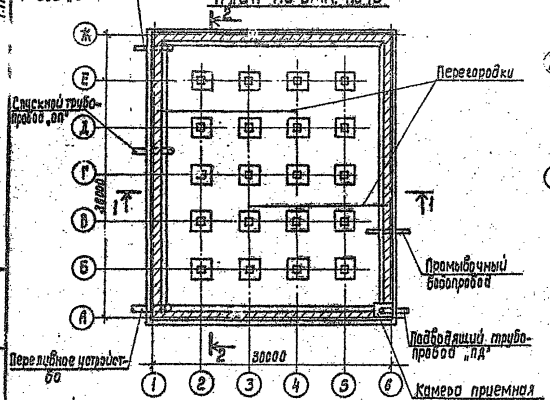

Схема уклонов по днищу (см. примеч. 5)

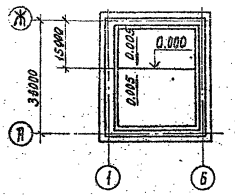

1. Относительной отметке 0.000 (верх ж.б днища) соответствует абсолютная отметка
2. Технологические трубопроводы см. альбом VI
3. Стены и днище резервуаров воды непитьевого качества не изолируются
4. Поверхности набетонки по днищу и днище, контактирующие с водой питьевого качества, должны соответствовать категории А 1 ГОСТ 13015-75*
5. Цементный раствор укладывается после монтажа конструкций

В проекте разработан резервуар марки
РЕ-

Привязан

Инв. № подл. | Подпись и дата | Взам. инв. №

ГИП	Филатов		
Н.контр.	Алмазов		
Нач.отд.	Филатов		
Рук. бр.	Алмазов		
Вед. инж.	Толстикова		
Инженер	Абрамова		

ТП 901-4-99.86 - II

Резервуар емкостью 5000 м³

План. Разрезы

Стадия	Лист	Масштаб
Р	3	

СОЮЗВОДОКАНАЛПРОЕКТ

Инв. № подл.

Коп. Доценко

Формат А3

Инв. № подл. | Подпись и дата | Взам. инв. №

Т.П. 901-4-99с.86 Альбом

Марка, поз.	Обозначение	Наименование	Кол. на исполн. РЕ-С-50	Кол. на исполн. РЕ-М-50	Масса ед., кг	Примеч.
		Схема I (лист 6)				
1	901-4-99с.86-III-2.100	Фундамент под колонну	20	20	4200	
2	-III-2.200	Колонна	20	20	1700	
3	-III-3.100	Панель стеновая	12		7300	
	-01	то же		12	"	
4	-02	"	10		"	
	-03	"		10	"	
5	-04	"	18		"	
	-05	"		18	"	
6	-III-3.200	Блок угловой	4	4	6350	
		Схема II (лист 6)				
7	1.442.1-1.31.00-01	Плита покрытия 1П7-2АIIIт-П	12		1500	*)
	-03	то же 1П7-4АIIIт-П		12	1500	*)
8	901-4-99с.86-III-4.100	Плита покрытия	109		2200	
	-01	то же		109	2200	
9	-02	"	3		2100	
	-03	"		3	2100	
10	-04	"	2		2200	
	-05	"		2	2200	
11	-III-2300	Ригель	15		4750	
	-01	"		15	4750	
12	-III-2400	"	10		4580	
	-01	"		10	4580	
		Омоноличивание конструкций (лист 7)				
13	-III-8.100-02	Каркас пространственный	4	4	14,97	
14	-03	то же	18	18	31,16	
15	-III-8.001	Изделие закладное	4	4	10,64	
16		А-III-22-ГОСТ 5781-82 ℓ=300		264	0,90	
		А-III-20-ГОСТ 5781-82 ℓ=300	264		0,74	
17		А-III-12-ГОСТ 5781-82 ℓ=250	528	528	0,22	
18		А-III-10-ГОСТ 5781-82 ℓ=250	40	40	0,15	
19		А-III-10-ГОСТ 5781-82 ℓ=2650	40	40	1,64	**
20		А-III-10-ГОСТ 5781-82 ℓ=120	240	240	0,07	
21		А-III-6-ГОСТ 5781-82 ℓ=2600	100	100	0,58	**)
		Материалы (листы 7...9)				
22		Бетон В25; F100	6,3	6,3		м³
23		" на мелком заполнителе	33,4	33,4		м³
24		Цементный раствор на ПЦ	16,3	16,3		м³
25		Цементный раствор В15	6,1	6,1		м³

*) Защитой закладных изделий от коррозии по 901-4-99с.86-II-ТТ1.3

**) См. ведомость деталей на листе 7

Привязан:

Инв. №

Гип.	Филатов	
Н. контр.	Алмазов	
Нач. отд.	Филатов	
Рук. бриг.	Алмазов	
Вед. инж.	Толстикова	
Инж. инвер.	Абрамова	

ТП 901-4-99с.86-II

Резервуар емкостью 5000 м³

Спецификация к схемам расположения элементов сборных конструкций

Стадия	Лист	Листов
Р	4	

СОЮЗВОДОКАНАЛПРОЕКТ

Формат А1

5

Исполнение резервуара	Изделия арматурные, кг: Арматура класса A-I, ГОСТ 5781-82: ф8	ф10	Арматура класса A-III, ГОСТ 5781-82: Итого	ф6	ф8	ф10	ф12	ф20	ф22	Итого	Всего	Изделия закладные, кг: Арматура класса A-III, ГОСТ 5781-82: ф16	Итого	Прокат класса С 38/23, ГОСТ 103-76: -12×160	-4×50	-6×40	Итого	Общий расход, кг
Омоноличивание конструкций покрытия (лист 4 поз. 13...15; 18...21)																		
РЕ-С;М-50				59.0		709.2				768.2	768.2	23.3	23.3	18.1		2.6	20.7	811.2
Омоноличивание стыков стен (лист 4 – накладки поз. 16; 17)																		
РЕ-С-50							116.2	195.4		311.6	311.6							311.6
РЕ-М-50							116.2		237.6	353.8	353.8							353.8
Устройство для обмена воздуха																		
Для воды питьевого качества						11.3				11.3	11.3							11.3
Для воды непитьевого качества					3.6					3.6	3.6				1.2		1.2	4.8
Камера приборов																		
РЕ-С;М-50							1.2			1.2	1.2							1.2
Перегородка																		
РЕ-С;М-50	0.2	1.2		1.4							1.4							1.4
Итого на резервуар (для воды питьевого качества)																		
РЕ-С-50	0.2	1.2		1.4	58.0		720.5	117.4	195.4		1091.3	1092.7	23.3	23.3	18.1		2.6	20.7	1136.7
РЕ-М-50	0.2	1.2		1.4	58.0		720.5	117.4		237.6	1133.5	1134.9	23.3	23.3	18.1		2.6	20.7	1178.9

Альбом II

ТП 901-4-99с.86

Инв. № подл. | Подпись и дата | Взам. инв. №

Привязан

Инв. №

ГИП	Филатов	
Н. контр.	Алмазов	
Нач. отд.	Филатов	
Рук. бриг.	Алмазов	
Вед. инж.	Толстикова	
Инженер	Абрамова	

ТП 901-4-99с.86-II

Резервуар емкостью 5000 м³

Ведомость расхода стали на сопряжения сборных конструкций

Стадия	Лист	Листов
Р	5	

Союзводоканалпроект

Альбом II

Т.П. 901-4-99с 86

Схема I. Расположение элементов стен и колонн

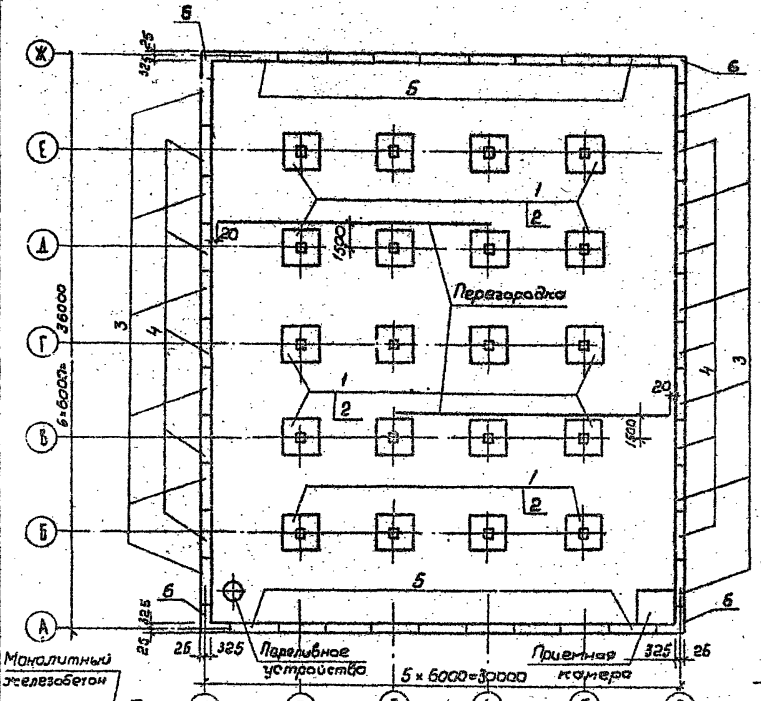

Схема II. Расположение элементов покрытия

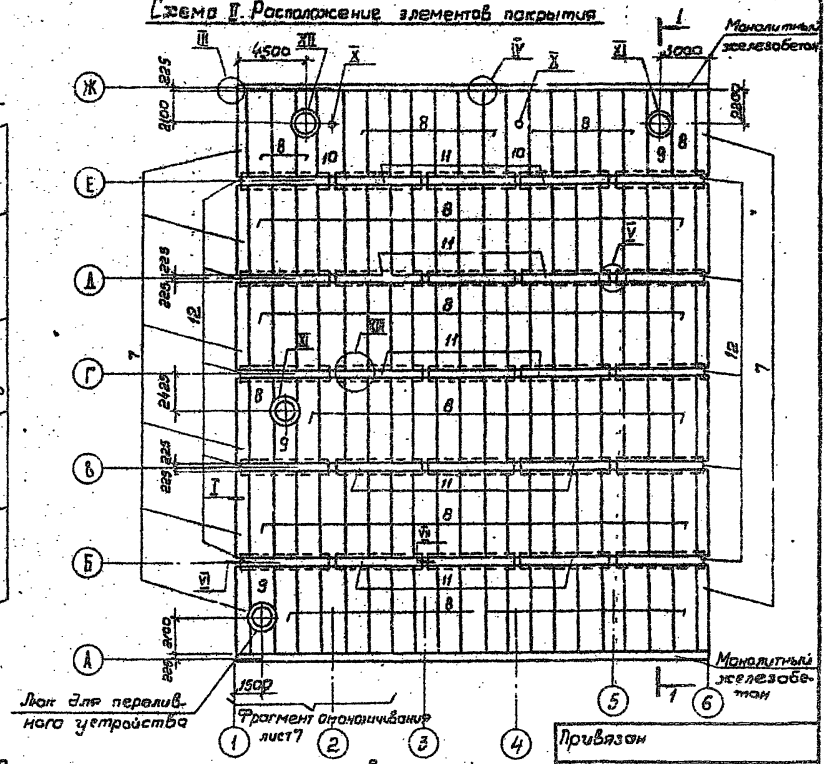

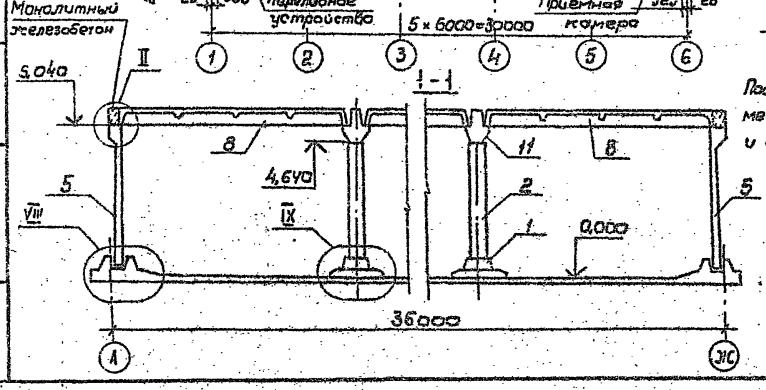

После монтажа конструкции петли стеновых панелей срезать; место их установки, а также стропаловочные отверстия колонн и фундаментов заделать цементным раствором

Гип	Филатов		
Н. контр.	Алмазов		
Нач. отд.	Филатов		
Рук. бр.	Алмазов		
Вед. инж.	Толстикова		
Инжен.	Абрамова		

ТП901-4-99с.86-1

Резервуар емкостью 5000 м³

Стадия	Лист	Листов
Р	6	

Схемы расположения элементов сборных конструкций

СОЮЗВОДОКАНАЛПРОЕКТ

Привязан

Инв. №

Подпись и дата	Взам. инв. №

Альбом 4

Т.П. 901-4-59.86

1-1

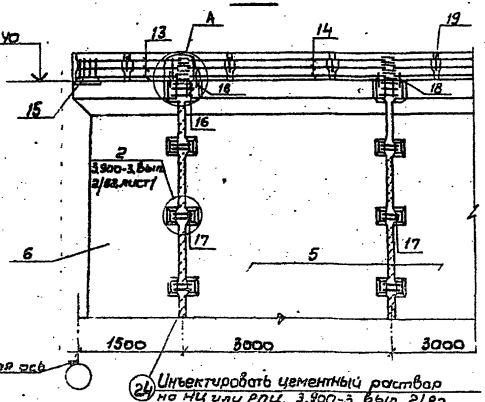

Фрагмент омоноличивания

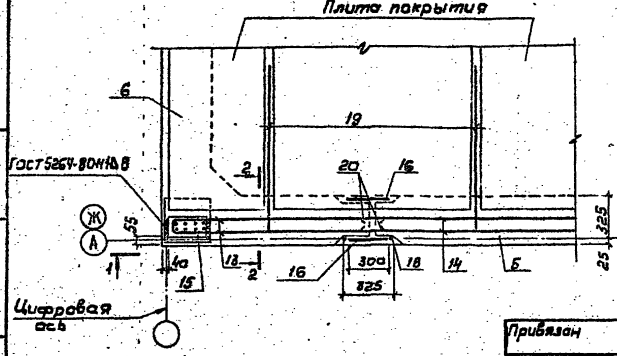

2-2

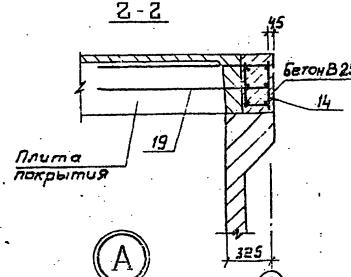

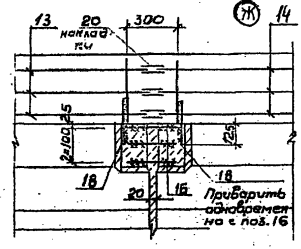

3-3

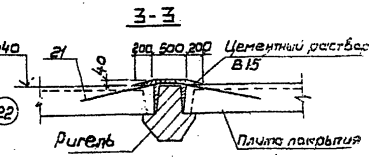

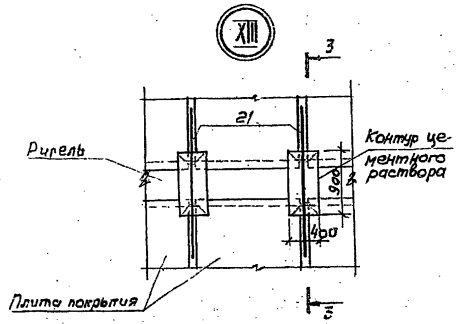

Приварку поз. 16...18; 20 выполнять по серии 3.900-3, Вып. 2/82, лист 7

Ведомость деталей

Поз.	Эскиз
21	1100 300 1100; 230; R=100
19	2=60; 1160; 156

Привязан				ТП 901-4-59с 86-II	
			Гип	Филатов	
			Н. контр.	Алмазов	
			Нач. отд.	Филатов	
			Рук. бр.	Алмазов	
			Вед. инж.	Толстикова	
Инв. N			Инженер	Абрамова	
Резервуар емкостью 5000 м³				Стадия: Р	Лист: 7	Листов:
Омоноличивание конструкций у узла XIII				СОЮЗВОДОКАНАЛПРОЕКТ	

Инв. N подл. | Подпись и дата | Взам. инв. N

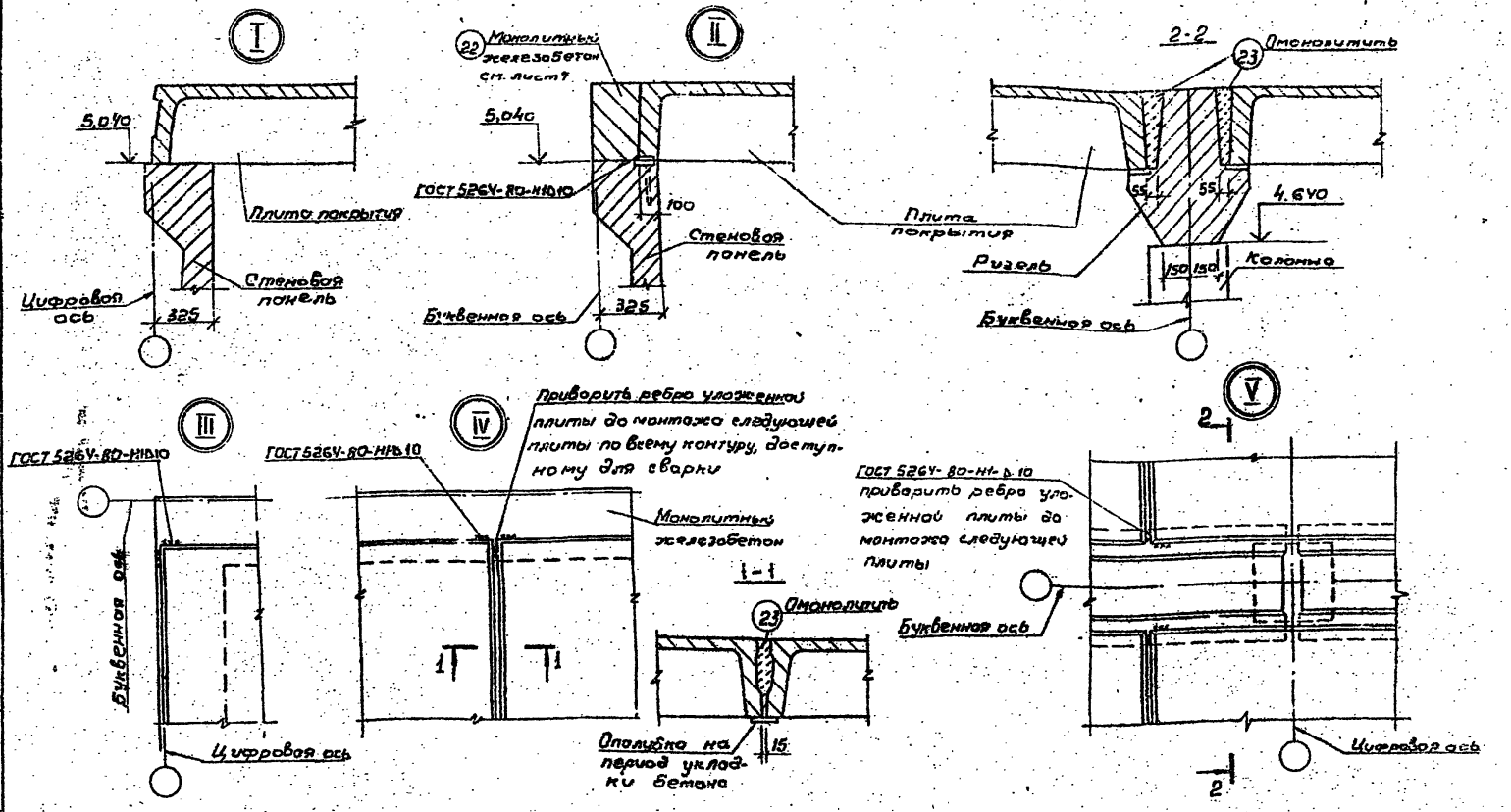

1. Омоноличивание - вибрированным бетоном Б25; F 100 на НУ или РПЦ с щебнем крупностью 5-10 мм.
2. Электроды Э46А

Гип	Филатов		
Н.контр.	Алмазов		
Нач.отд.	Филатов		
Рук.бр.	Алмазов		
Ведущ.	Толстикова		
Инж.	Лебедева		

Привязан

ТП 901-4-99с.86-II

Резервуар емкостью 5000 м³

Узлы I...V. Сопряжение конструктивных элементов

Стадия	Лист	Листов
Р	8	

СОЮЗВОДОКАНАЛПРОЕКТ

Инв.№ подл. | Подпись и дата | Взам.инв.№

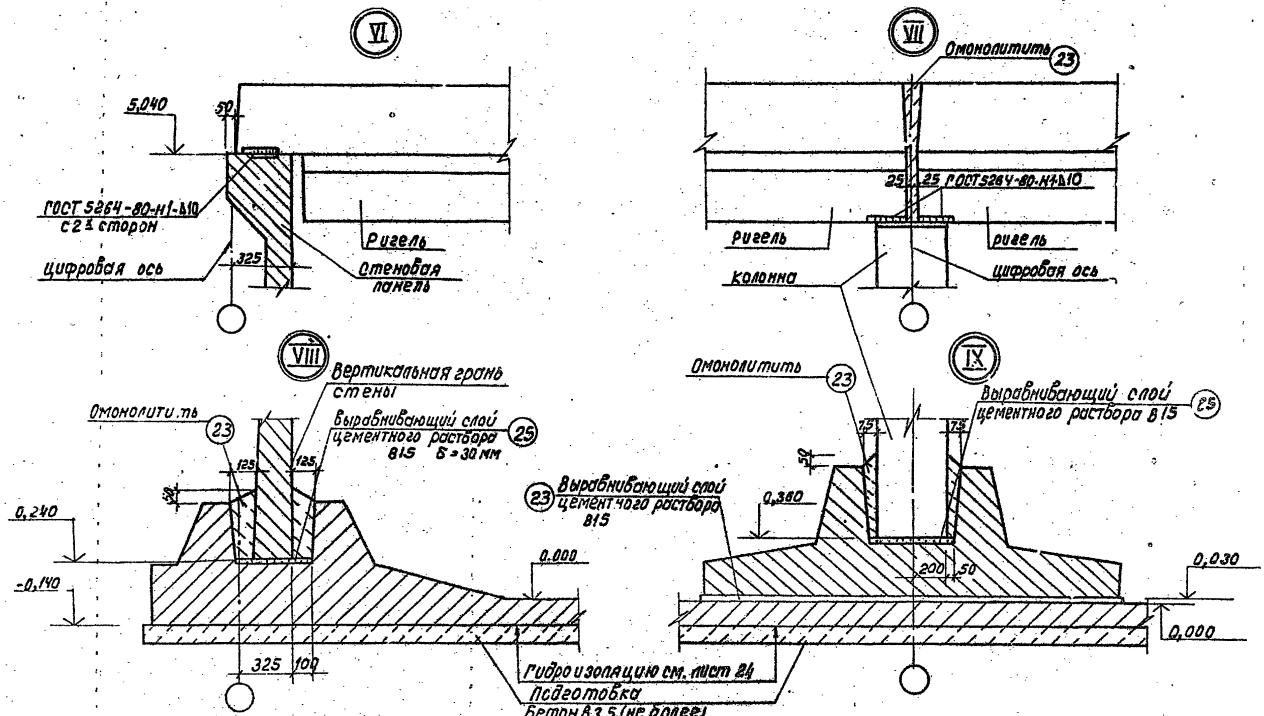

1. Омоноличивание - вибрированным бетоном В 25; F100 на НЦ или РПЦ с щебнем крупностью не более 20 мм
2. Электроды типа Э 46 А

Гип	Филатов	
Н. контр.	Алмазов	
Нач. отд.	Филатов	
Рук. бр.	Алмазов	
Вед. инж.	Толстикова	
Инж.	Абрамова	

Привязан

Инв. №

ТП 901-4-99.86-II

Резервуар емкостью 5000 м³

Узлы VI...IX Сопряжение конструктивных элементов

Стадия	Лист	Листов
Р	9	

СОЮЗВОДОКАНАЛПРОЕКТ

Коп. Доценко

Формат А3

Инв. № подл. | Подпись и дата | Взам. инв. №

ТП 901-4-99.86

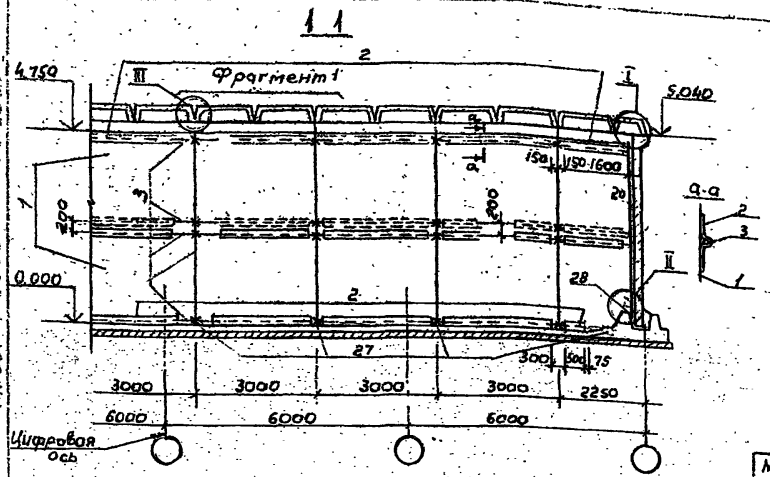

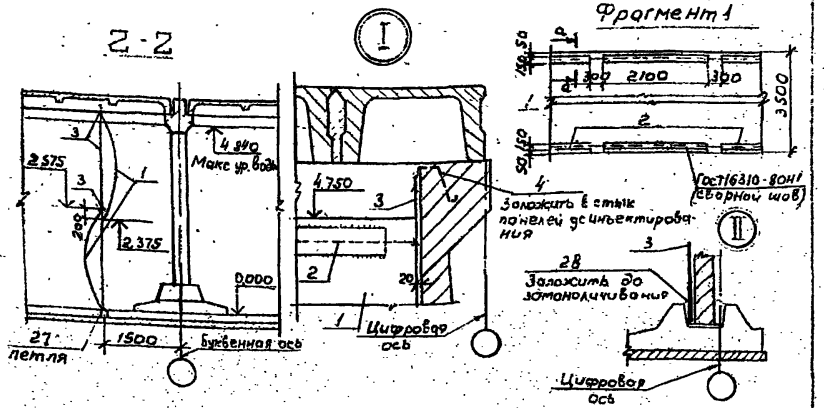

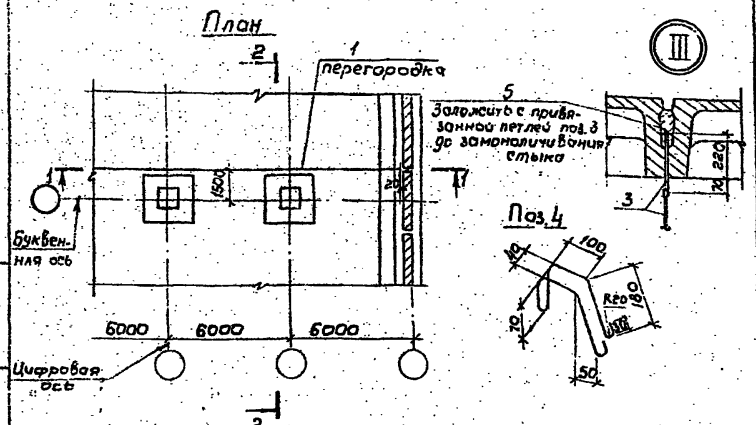

Масса, поз.	Обозначение	Наименование	Кол. Цм		Масса ед., кг	Примеч
1		Пленка полиэтиленовая М 0,30х				В резервуаре питьевой воды-пищевая пленка
		×3500 1 сорт, ГОСТ 10354-73	4 / 20,00		20,0	
2		Пленка полиэтиленовая М. 0,30х				
		×150, 1 сорт, ГОСТ 10354-73	48 / 2,70		0,11	
3		КК 40мм 105 ктекс Пв ГОСТ 10293-77	244,0			
4		А-1-10-ГОСТ 5781-82 ℓ=1000	2		0,617	См. рис.
5		А-1-8-ГОСТ 5781-82 ℓ=60	12		0,02	

1. Поз. 2 приварить к поз. 1 (см. Фрагмент 1)
2. Пересечения канатов поз. 3, обозначенные на чертеже знаком "*", вязать морским узлом
3. Поз. 27; 28 см. чертежи днища лист 19, 18

Гип	Филатов		
Н. контр.	Алмазов		
Нач. отд.	Филатов		
Рук. бр.	Алмазов		
Вед. инж.	Толстикова		
Инжен.	Абрамова		

Привязан

Инв. №

ТП 901-4-99с. 86-II

Резервуар емкостью 5000 м³

Стадия	Лист	Листов
Р	10	

Перегородка

СОЮЗВОДОКАНАЛПРОЕКТ

Т.П. 901-4-99с.86 Альбом II

Подпись и дата Взам. инв. №

1-1

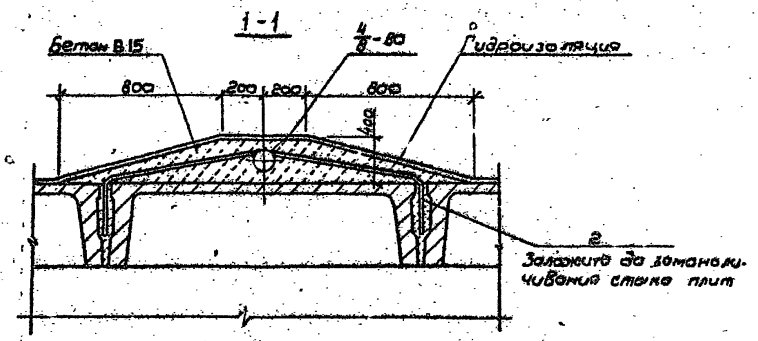

2-2

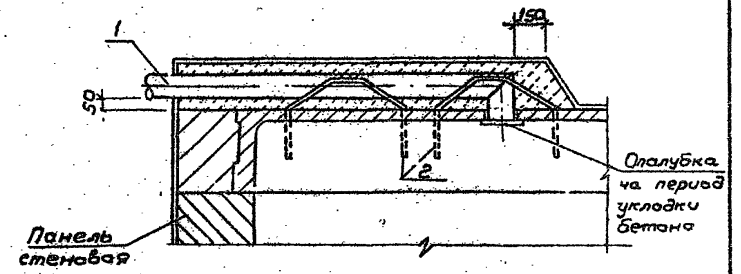

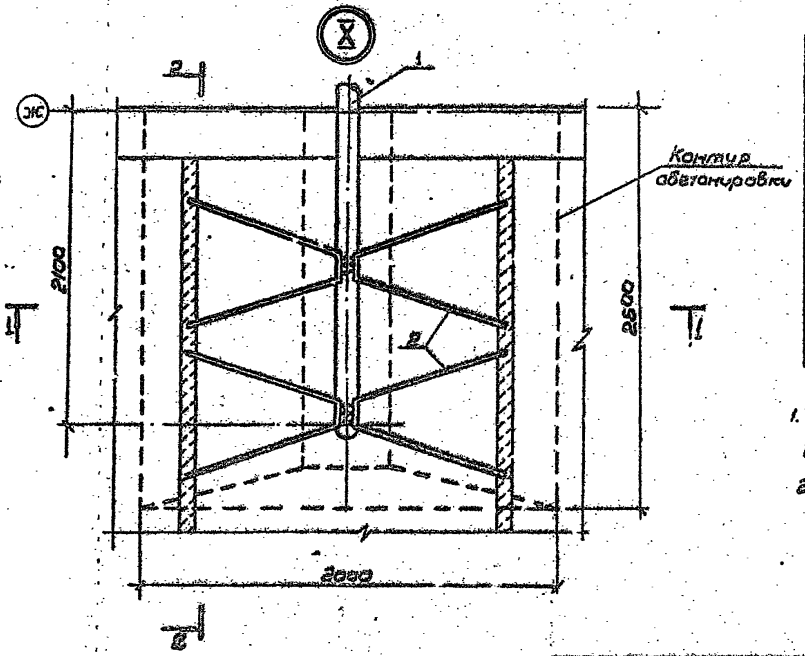

Марка поз.	Обозначение	Наименование	Кол.	Масса ед.кг	Примеч.
		Сборочные единицы			
1		Воздуховвод ду=300	1		
		Детали			
2*		А-III-10 ГОСТ 5781-82 L=2400	4	1,48	См. Ведомость деталей
		Материалы:			
		Бетон В15; F100; W6		1,50	м³
	Количество узлов на резервуар		2		

1. Изделие поз.1 - стальная труба, разрабатываемая в конкретном проекте
2. Электроды типа Э46А

Ведомость деталей

Поз.	Эскиз
2	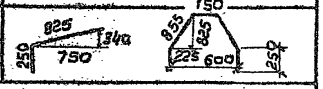

ТП901-4-99с.86-II

Гип	Филатов		
Н.контр.	Алмазов		
Нач.отд.	Филатов		
Рук. гр.	Алмазов		
Вед.инж.	Толстикова		
Инженер	Аврамова		

Резервуар емкостью 5000 м³

Стадия Р | Лист 11 | Листов

Узел 2. Устройства для обмена воздуха (для воды питьевого качества)

Союзводоканалпроект

Привязан

Инв.№

Инв.№ подл. | Подпись и дата | Взам.инв.№

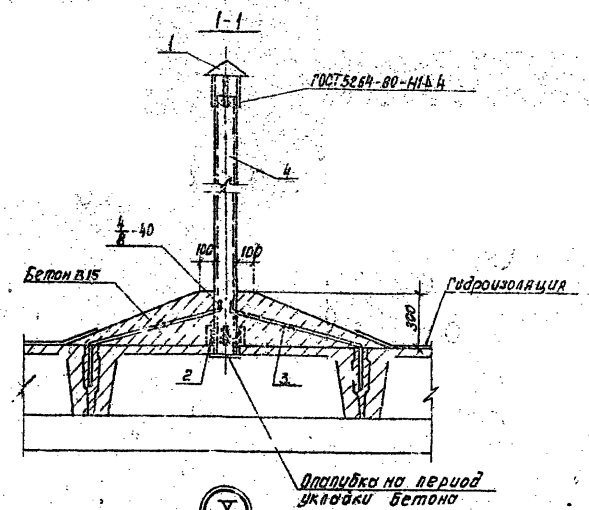

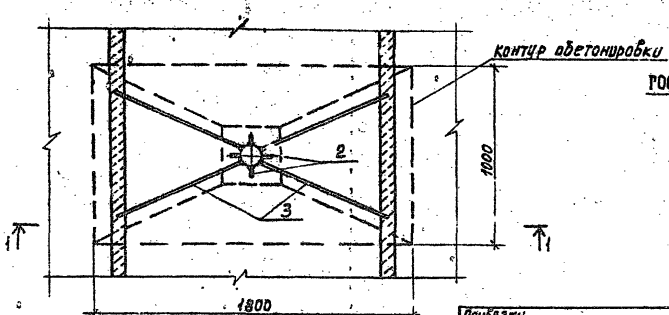

Марка, поз.	Обозначение	Наименование	Кол.	Масса ед, кг	Примеч.
		Сборочные единицы			
1	1.494-32-3к.00.000-02	Зонт круглый	1	4.0	
		Детали			
2		Полоса $\frac{50\times4\ ГОСТ\ 103-76}{ДСТ3\ ГОСТ\ 380-71}$ ℓ=100	4	0,15	
3*		Я-III-10-ГОСТ 5781-82 ℓ=1150	4	0,71	см. ведомость деталей
4		Труба $\frac{325\times4\ ГОСТ\ 10704-76}{ДСТ3\ ГОСТ\ 10705-80}$ ℓ=2000	1	53,34	
		Материалы			
		Бетон В15; F100	0,26		$м^3$
	Количество узлов на резервуар		2		

Фрагмент. поз 4

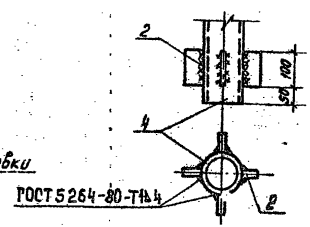

Ведомость деталей

Поз.	Эскиз
3	200 50 850 775 250

1. Трубу поз. 4 окрасить тремя слоями лака ХС-76 на растворителе Р-4 по слою грунта ХС-04
2. Электроды типа Э46А

Гип	Филатов		
Н.контр.	Алмазов		
Нач. отд.	Филатов		
Рук. бриг.	Алмазов		
Вед. инж.	Толстикова		
Инженер	Абрамова		

Привязан

Инв. N

ТП901-4-99с.86 - II

Резервуар емкостью 5000 $м^3$

Стадия	Лист	Листов
Р	12	

Узел X. Устройство для обмена воздуха (для воды нелитьевого качеств. 5а).

СОЮЗВОДОКАНАЛПРОЕКТ

Кол. Доценко

Формат А3

Альбом II

ТП 901-4-99с.86

Инв. № подл. | Подпись и дата | Взам. инв. №

1-1

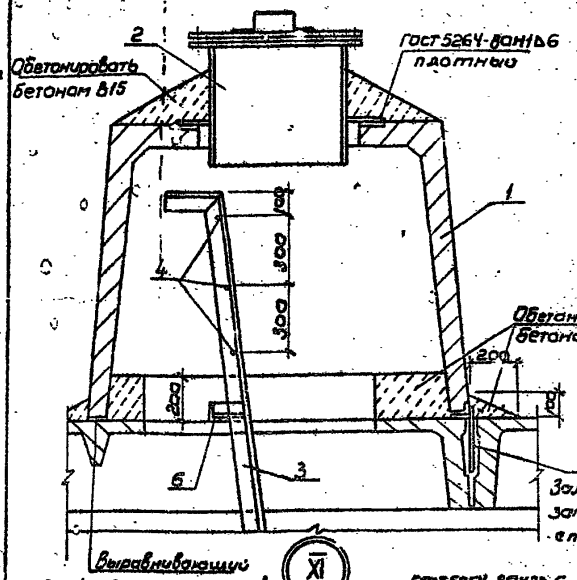

Установка лестницы

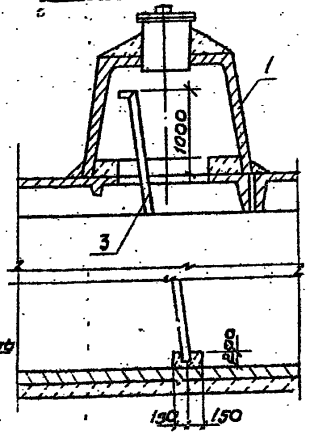

2-2

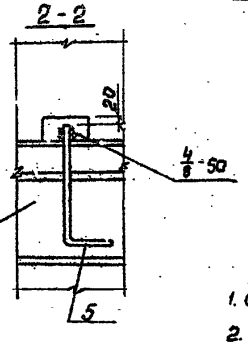

Плита покрытия

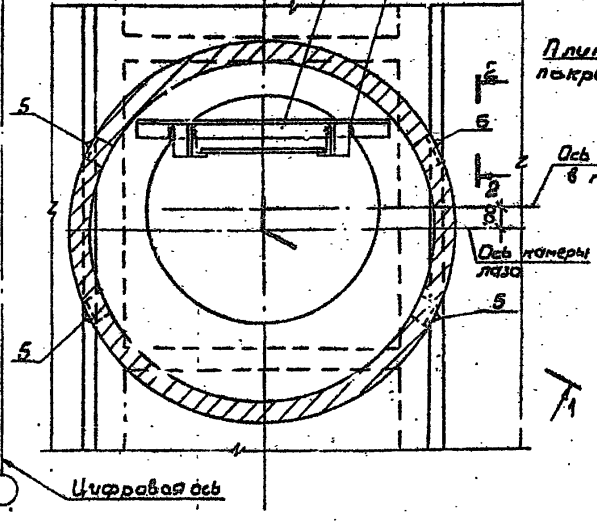

Ведомость деталей

Поз	Эскиз
5	250, 100

Привязан

Инв.№

Марка, поз.	Обозначение	Наименование	Кол	Масса ед., кг	Примеч.
		Сборочные единицы			
1	3.900-3.15 7.00.000	Камера лаза кл	1	1620	
2	4.901-18 ТМ28.01.00	Люк-лаз герметический dy 600	1	178	
3	1.459-2 Вып. 3	Стремянка ст8	1	115	
		Детали			
4		А-I-18-ГОСТ 5781-82 ℓ=570	3	1,1	
5*		А-III-12-ГОСТ 5781-82 ℓ=350	4	0,31	*См. ведомость деталей
6		Уголок 80×80×6 ГОСТ 8509-72* ℓ=1160 Ст3пс6 ГОСТ 380-71*	1	8,50	
		Материалы			
		Бетон В15; F100; W6	0,5		м3
Количество узлов на резервуар			2		

Ведомость расхода стали на детали 1 узла, кг

Марка элемента	Изделия арматурные				Изделия закладные		Общий расход
	Арматура класса				Прокат класса		
	A-III		A-I		C38/23		
	ГОСТ 5781-82				ГОСТ 8509-72*		
	ф12		ф18		L 80×6		
Узел XI	1,24		3,30		8,80		13,04

1. Стремянку поз. 3 с заранее приваренной поз. 4 установить до монтажа поз. 1
2. Электроды типа Э46А
3. Стальные конструкции окрасить за 4 раза эмалью ХС-710 ГОСТ 9355-81 по 1 слою краски ХС-720 ал МРТУ6-10-708-67 и грунта ВЛ-023 ГОСТ 12707-77. Грунтовка и 1 слой окраски выполняются при изготовлении конструкций

			ТП901-4-99с.86-II
Гип	Филатов		
Н.контр.	Алмазов		Резервуар емкостью 5000 м³
Нач.отд.	Филатов		
Рук.бр.	Алмазов		
Вед.инж.	Толстукова		Узел XI. Камера лаза
Инж.	Абрамова		

Стадия	Лист	Листов
Р	13	

СОЮЗВОДОКАНАЛПРОЕКТ

Инв.№ подл. | Подпись и дата | Взам. инв.№

Альбом II

ТП 901-4-99с.86

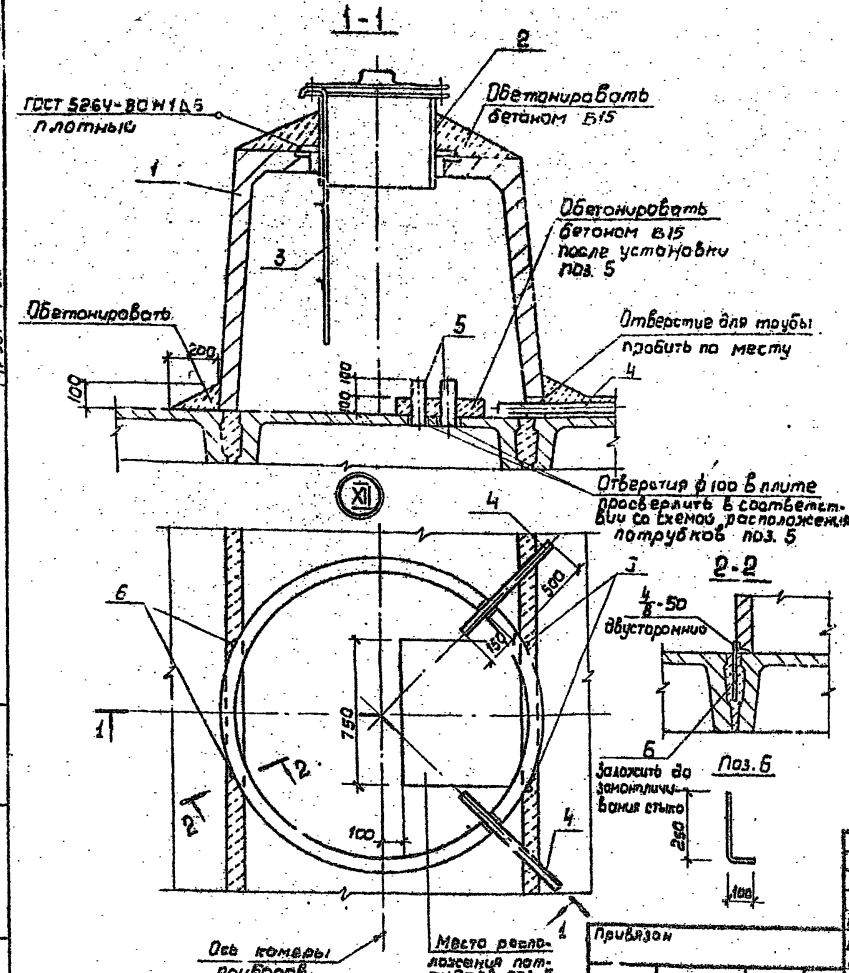

Схемы расположения патрубков поз. 5

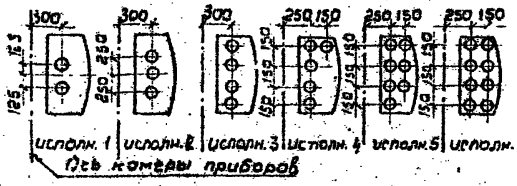

Марка поз.	Обозначение	Наименование	Кол	Масса ед., кг	Примеч
		Сборочные единицы			
1	3.900-3.15 7.00 000	Камера лаза КЛ	1	1620	
2	4.901-18 лист ТМ 28.01.00 сб	Люк-лаз герметический ду=600	1	178	
3	901-4-99с.86-III-5.200	Лестница съемная	1	4,25	
		Детали			
4		Труба 50×3,5 ГОСТ 3262-75* l=650		2,8	
5		Труба 80-4 ГОСТ 3262-75* l=250		2,5	
6*		А-III-12 ГОСТ 5781-82 l=350	4	0,31	* см. эскиз
		Материалы			
		Бетон В15; F100; W6	0,3		м³
	Количество узлов на резервуар		1		

1. Расположение и количество поз. 4,5 назначается при привязке.
2. Лестница поз. 3 показана в рабочем положении. При закрывании люка-лаза лестница снимается
3. Электроды типа Э46А
4. Окраску стальных конструкций см. на листе 12

Гип	Филатов		
Н. контр.	Алмазов		
Нач. отд.	Филатов		
Рук. бр.	Алмазов		
Вед. инж.	Толстикова		
Инж.	Абрамова		

Привязан

Инв. №

ТП901-4-99с.86-II

Резервуар емкостью 5000 м³

Стадия	Лист	Листов
Р	14	

Узел XII. Камера приборов

СОЮЗВОДОКАНАЛПРОЕКТ

Взам. инв. №

Подпись и дата

Инв. № подл.

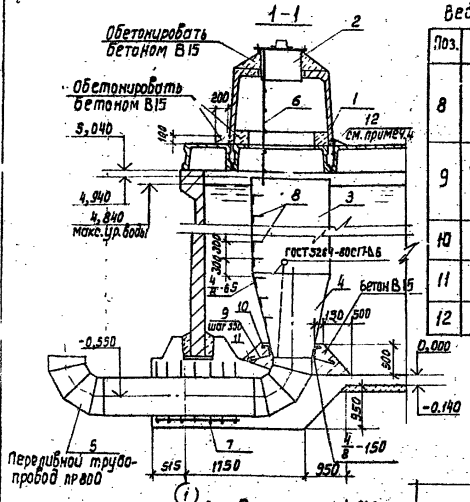

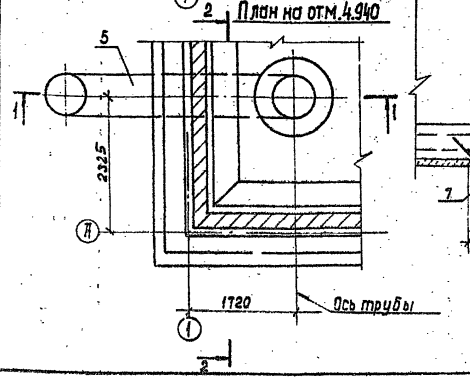

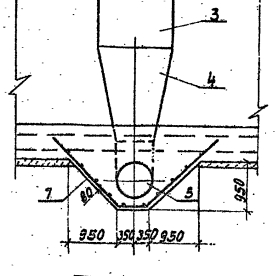

Ведомость деталей

Поз.	Эскиз
8	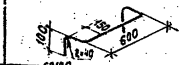
9	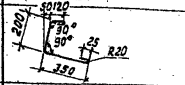
10	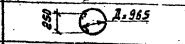
11	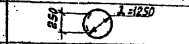
12	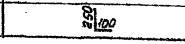

Марка, поз.	Обозначение	Наименование	Кол.	Масса ед., кг	Примеч.
1	3.900-3.15 7.00000	Камера лазн	1	1117,2	
2	4.901-18 ТМ28.01.00 СБ	Люк-лаз герметический Ду=600	1	245,0	
3		Труба-1420х10 ГОСТ 10704-75 / В СТ 3пс ГОСТ 10706-80 ℓ=3280	1	1140,4	
4		Переход 1420х10 / 820х9 МН 2883-62	1	401,0	
5	901-4-99с.86-III-7.200	Деталь переливного трубопровода	1	910,3	
6	-III-5.200-01	Лестница	1	7,44	
7	-III-1.008	Сетка	1	9,9	
8*		II-II-16-ГОСТ 5731-82 ℓ=1100	15	1,74	
9*		II-I-8-ГОСТ 5184-82 ℓ=780	6	0,31	
10*		II-I-8-ГОСТ 5181-82 ℓ=3400	1	1,34	
11*		II-I-8-ГОСТ 5181-82 ℓ=4300	1	1,70	
12*		II-III-12-ГОСТ 5181-82 ℓ=350	4	0,31	
		Материалы			
		Бетон В15; F50		1,8	м³
		Бетон В15; F100; W6		0,5	м³

* Поз. 8 ... 12 см. ведомость деталей

1. Изделие поз. 5 заложить при бетонировании днища
2. В месте прохода трубы стержни сеток днища, попадающие на края трубы, отогнуть, пересекающие трубу, разрезать и их концы приварить к трубе
3. Сварку производить электродами типа Э46 по ГОСТ 9467-75
4. Крепление поз. 1 см. лист 13 разрез 2 - 2, привязку - лист 6

Привязан

Инв. № подл. | Подпись и дата | Взам. инв. №

Гип	Филатов	
Н. контр.	Ямазов	
Нач. отд.	Филатов	
Рук. гр.	Ямазов	
Вед. инж.	Толстикова	
Инженер	Абрамова	

Инв. №

ТП 901-4-99с.86 - II

Резервуар емкостью 5000 м³

Переливное устройство

Стадия	Лист	Листов
Р	15	

СОЮЗВОДОКАНАЛПРОЕКТ

Кол. Доценко

Формат А3

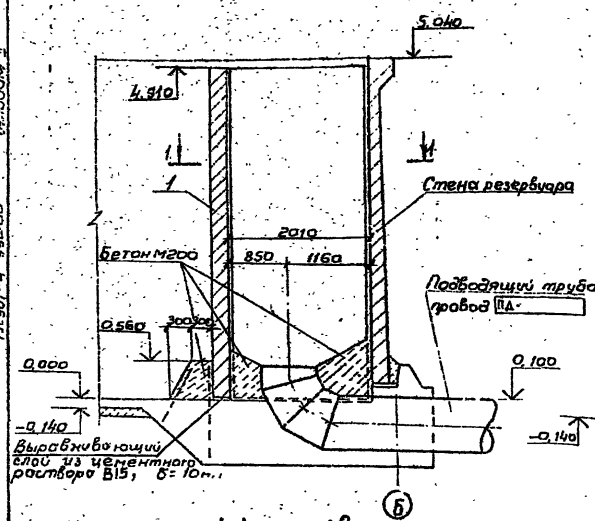

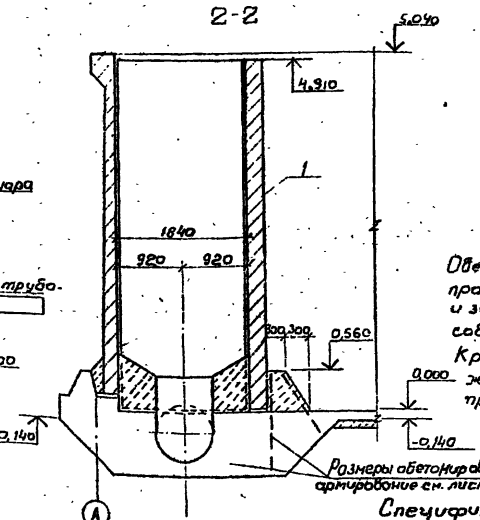

Обетонировка камеры выше отм. 0,000 производится после установки панелей и закрепления их временными приспособлениями

Крепление снимается после достижения бетоном 10% проектной прочности

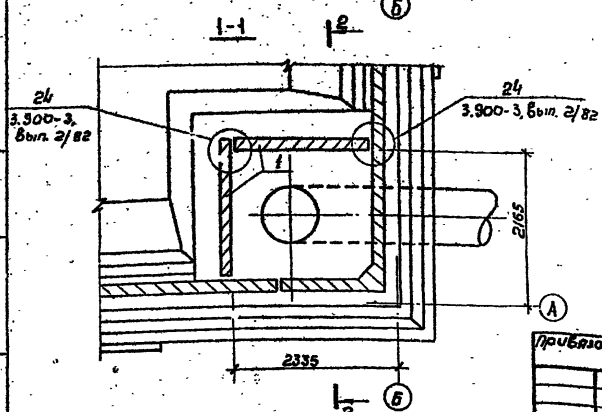

Спецификация элементов

Поз.	Обозначение	Наименование	Кол.	Масса ед, кг	Примеч.
		Сборочные единицы			
1	901-4-99с.86-III-3.300	Панель стеновая	2	7160	
		Материалы			
		Бетон В15; F50	3,0		$м^3$
	ГОСТ 19177-81	Прокладка резиновая ПРП-40.К-50.300	27,2		п.м
	ТУ38-105411-72	Тиоколовый герметик „Гидром 2"	0.02		$м^3$

ТП901-4-99с.86 Альбом II

ГИП	Филатов		
Н.контр.	Алмазов		
Нач.отд.	Филатов		
Рук.бр.	Алмазов		
Вед.инж.	Толстикова		
Инжен.	Абрамова		

Привязан.

Инв.N

ТП901-4-99с.86-II

Резервуар емкостью 5000 $м^3$	Стадия	Лист	Листов
	Р	16	
Камера приемная	СОЮЗВОДОКАНАЛПРОЕКТ		

Инв.N подл. | Подпись и дата | Взам.инв.N

Инв. № подл.	Подпись и дата	Взам. инв. №

ТП 901-4-99с.86 Альбом II

Формат	Зона	Поз.	Обозначение	Наименование	Кол. на исполн.* РЕ-С-50		РЕ-М-50		Примеч.
				сборочные единицы					
А4		1	3.900-3 вып.4/82 часть2; КР1	Каркас плоский	480		480		1,10 кг
А3		2	901-4-99с.86-III-1.100	Каркас пространственный			4		50,55 кг
А3			-01	то же	4				48,17 кг
А3		3	-02	"			39		110,00 кг
А3			-03	"	39				104,89 кг
А4		4	-III-1.002	Сетка	3		3		86,32 кг
А4		5	-III-1.001	"	36		36		42,24 кг
Б4		6		С $\frac{Ф8А-III-200}{Ф58р-I-250}$ 2850×3850 $\frac{50}{25}$ ГОСТ 8478-81	31		31		29,15 кг
Б4		7		С $\frac{Ф18А-III-200}{Ф10А-III-300}$ 2850×3850×125 ГОСТ 23279-78			40		138,24 кг
Б4				С $\frac{Ф12А-III-200}{Ф10А-III-300}$ 2850×3850×125 ГОСТ 23279-78	40				74,14 кг
А4		8	901-4-99с.86-III-1.003	Сетка	3		3		56,80 кг
А4		9	-III-1.004	"	36		36		39,22 кг
А4		10	-01	"	4		4		28,60 кг
А4		11	-III-1.005	"	36		36		46,68 кг
А3		12	-III-1.101-02	"			30		3,92 кг
А3			-04	"	30				3,75 кг
А3		13	-03	"			28		3,92 кг
А3			-05	"	28				3,75 кг
Б4		14		С $\frac{Ф10А-III-200}{Ф6А-III-600}$ 2850×4150×275 ГОСТ 23279-78			31		42,84 кг
Б4				С $\frac{Ф6А-III-100}{Ф58р-I-250}$ 2850×3850 $\frac{50}{25}$ ГОСТ 8478-81	31				31,12 кг
Б4		15		С $\frac{Ф10А-III-200}{Ф6А-III-600}$ 2850×2650×125 ГОСТ 23279-78			18		27,69 кг
Б4				С $\frac{Ф6А-III-100}{Ф58р-I-250}$ 2850×2650 $\frac{75}{25}$ ГОСТ 8478-81	18				21,42 кг
Б4		16		С $\frac{Ф10А-III-200}{Ф6А-III-600}$ 2850×4150×275 ГОСТ 23279-78			24		42,84 кг
Б4				С $\frac{Ф8А-III-200}{Ф58р-I-250}$ 2850×3850 $\frac{50}{25}$ ГОСТ 8478-81	24				29,15 кг
Б4		17		С $\frac{Ф10А-III-200}{Ф6А-III-600}$ 2850×2650×125 ГОСТ 23279-78			14		20,26 кг
Б4				С $\frac{Ф8А-III-200}{Ф58р-I-250}$ 2850×2650 $\frac{75}{25}$ ГОСТ 8478-81	14				20,06 кг
А4		18	901-4-99с.86-III-1.006	Сетка			14		28,82 кг
Б4				С $\frac{Ф8А-III-200}{Ф58р-I-250}$ 2850×3850 $\frac{50}{25}$ ГОСТ 8478-81	14				21,29 кг
Б4		19		С $\frac{Ф10А-III-200}{Ф6А-III-600}$ 2850×2650×125 ГОСТ 23279-78			8		20,26 кг
Б4				С $\frac{Ф8А-III-200}{Ф58р-I-250}$ 2050×2650 $\frac{75}{25}$ ГОСТ 8478-81	8				14,65 кг
Б4		20		С $\frac{Ф8А-III-200}{Ф58р-I-250}$ 2250×3850 $\frac{50}{25}$ ГОСТ 8478-81	18		18		23,25 кг
А3			901-4-99с.86-III-7.000	Трубопровод отводящий „от"	1		1		
А3			-III-7.300	Трубопровод спускной „сп"	1		1		

*Цифровой индекс марки исполнения-емкость резервуара в сотнях м³

В объем строительных конструкций детали трубопроводов не входят

Гип	Филатов		ТП901-4-99с.86-II
Н.Контр.	Алмазов		Резервуар емкостью 5000 м³
Нач.отд.	Филатов		Стадия: Р; Лист: 17; Листов:
Рук.бриг.	Алмазов		Днище. Спецификация элементов (начало)
Вед.инж.	Толстикова		СПОЗВОДОКАНАЛПРОЕКТ
Инж.	Абрамова		

Привязан

Инв. №

Кол. Доценко

Формат А3

Н. подл.	Подпись и дата	Взам. инв. N-

Формат	Зона	Поз.	Обозначение	Наименование	Кол.	Примеч.
				Детали		
Б4		21**		А-III-12-ГОСТ 5781-82 ℓ=2700	3	2,40кг
Б4				А-III-12-ГОСТ 5781-82 ℓ=5700	1	5,06кг
Б4		22**		А-III-12-ГОСТ 5781-82 ℓ=1700	6	1,51кг
Б4				А-III-12-ГОСТ 5781-82 ℓ=3500	2	3,11кг
Б4		23**		А-III-12-ГОСТ 5781-82 ℓ=1600	3	1,42кг
Б4				А-III-12-ГОСТ 5781-82 ℓ=4600	1	4,10кг
Б4		24		А-III-12-ГОСТ 5781-82 ℓ=670	16	0,80кг
Б4		25**		А-III-16-ГОСТ 5781-82 ℓ=2100	24	3,31кг
Б4		26		Проволока 5Вр1 ГОСТ 6727-80 ℓ=1350	36	0,19кг
Б4				Проволока 5Вр1 ГОСТ 6727-80 ℓ=3150	12	0,44кг
А4		27	901-4-99с.86-III-8.002	Изделие закладное	12	0,12кг
А4		28	-01	То же	2	0,28кг
				Материалы		
				Бетон В15; F50; W6	247,0	$м^3$
				Бетон мелкозернистый В7,5	87,0	$м^3$
				Бетон В3,5 (подготовка)	112,0	$м^3$

** Поз 21;22; 23; 25 - см. ведомость деталей на листе 22

Ведомость расхода стали

Марка резервуара	Изделия арматурные													Общий расход, кг
	Арматура класса													
	А-III										Вр-I			
	ГОСТ 5781-82										ГОСТ 6727-80			
	ф6	ф8	ф10	ф12	ф14	ф16	ф18			Итого	ф5		Итого	
РЕ-С-50	1400,4	3791,8	940,5	3536,3	2140,0	3786,9	30,0			15625,9	1703,4		1703,4	17329,3
РЕ-М-50	737,6	2303,4	3527,2	4899,6	2140,0	3786,9	30,0			17424,7	1124,9		1124,9	18549,6

В спецификации объем бетона В15 и расход стали в ведомости даны с учетом омоноличивания вводов труб в днище

				ТП901-4-96с.86-II			
Привязан	ГИП	Филатов		Резервуар емкостью 5000 $м^3$	Стадия	Лист	Листов
	Н. Контр.	Алмазов			Р	18	
	Нач. отд.	Филатов					
	Рук. бр.	Алмазов		Днище. Спецификация элементов (окончание) Ведомость расхода стали	СОЮЗВОДОКАНАЛПРОЕКТ		
	Вед. инж.	Толстикова					
Инв. N-	Инж.	Абрамова					

Копир. Формат А3

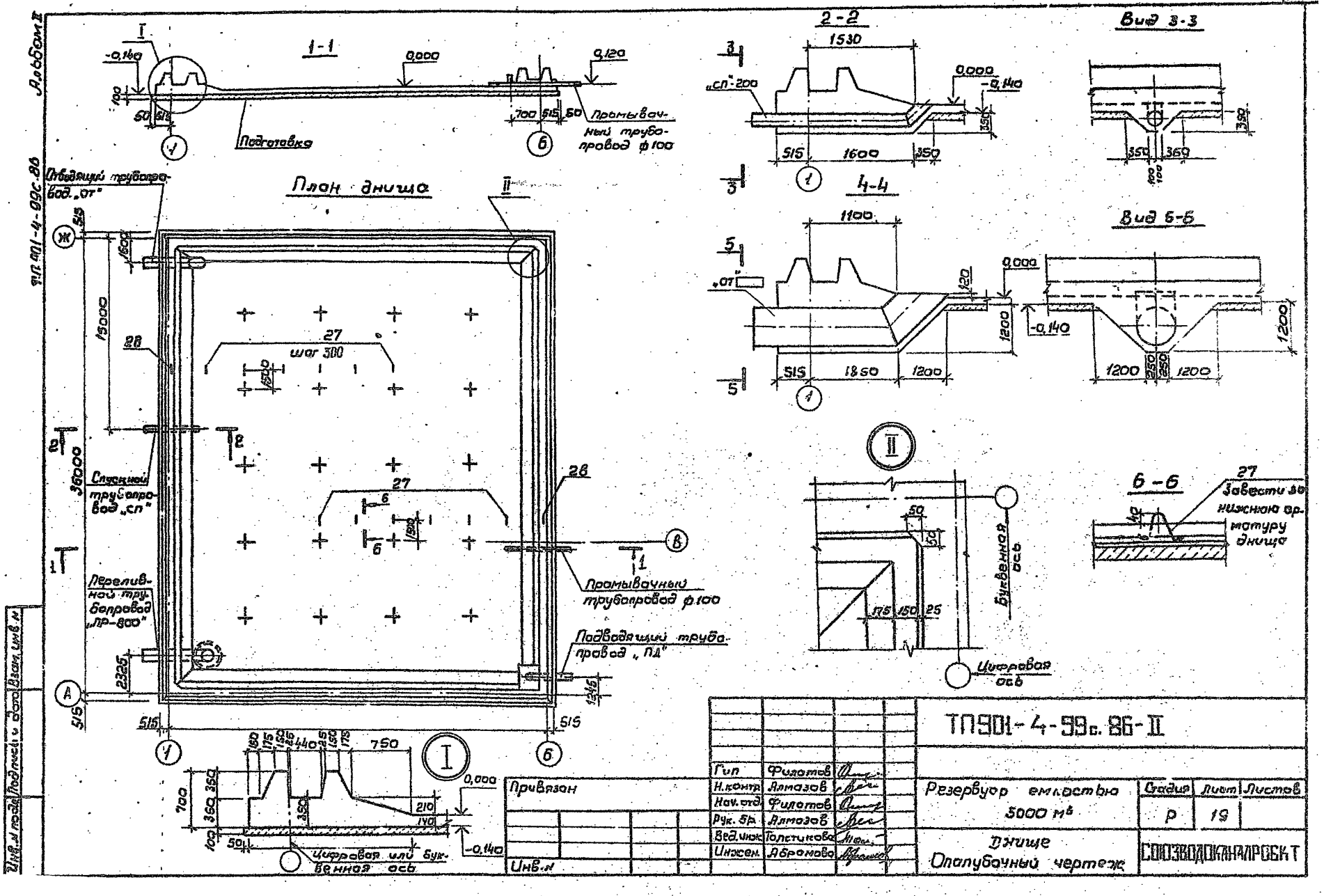
Альбом II
ТП 901-4-99с.86
1-1
Подготовка
Промывочный трубопровод ф100
2-2
Вид 3-3
4-4
Вид 5-5
План днища
Отводящий трубопровод „от"
Спускной трубопровод „сп"
Переливной трубопровод „ПР-800"
Промывочный трубопровод ф100
Подводящий трубопровод „ПД"
Цифровая или буквенная ось
Буквенная ось
Цифровая ось
6-6
Завести за нижнюю арматуру днища
ТП901-4-99с.86-II
Гип Филатов
Н.контр. Алмазов
Нач.отд. Филатов
Рук.бр. Алмазов
Вед.инж. Толстикова
Инжен. Абрамова
Резервуар емкостью 5000 м³
Стадия Р
Лист 19
Листов
Днище
Опалубочный чертеж
СОЮЗВОДОКАНАЛРОБКТ
Привязан
Инв.№
Взам.инв.№
Подпись и дата
Инв.№ подл.

Альбом II

ТП 901-4-99с.86

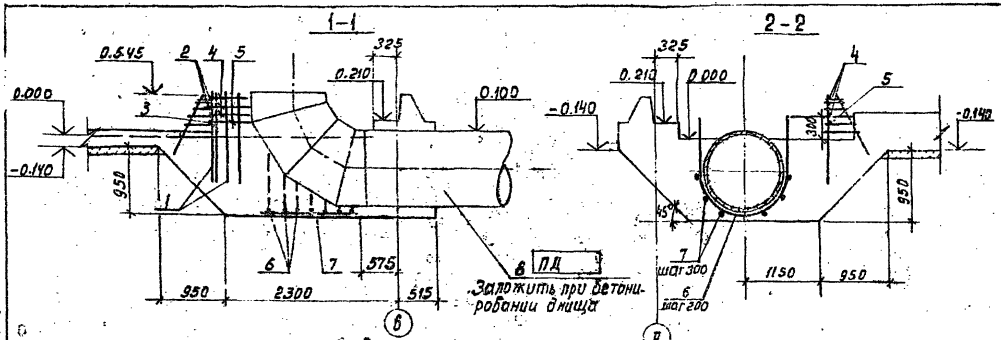

Ведомость деталей

Поз.	Эскиз	Исполн.
6	R=335 700	
2	2230 700	
4	2400 700	

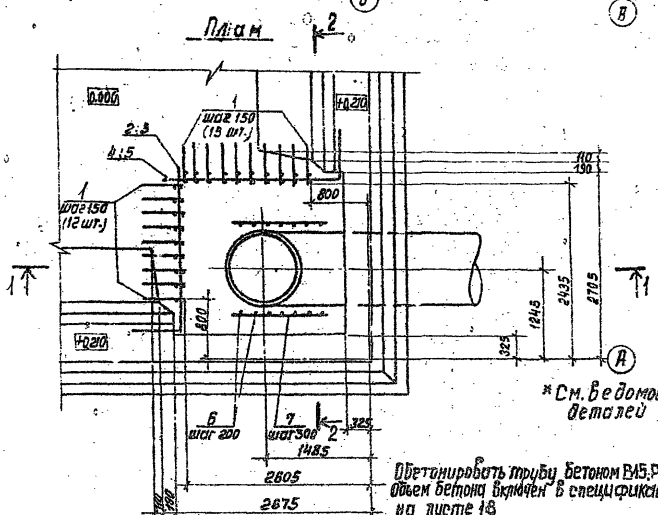

* См. ведомость деталей

Спецификация элементов

Формат	Зона	Поз.	Обозначение	Наименование	Кол.		Примеч.
				Сборочные единицы			
А4		1	901-4-99с.86 - III -1.007	Сетка	25		
Б4		2*		А-III-12-ГОСТ 5781-82 ℓ=2930	3		2,60 кг
Б4		3		А-III-12 ГОСТ 5781-82 ℓ=1950	1		1,73 кг
Б4		4*		А-III-12-ГОСТ 5781-82 ℓ=3100	3		2,75 кг
Б4		5		А-III-12 ГОСТ 5781-82 ℓ=2100	1		1,86 кг
Б4		6*		А-III-12 ГОСТ 5781-82 ℓ=2250	7		2,00 кг
Б4		7		А-III-8-ГОСТ 5781-82 ℓ=1250	7		0,50 кг
А3		8	901-4-99с.86 - III -1.100	Деталь подводящего трубопровода	1		

Обетонировать трубу бетоном В15, Р50, W6 Объем бетона включен в спецификацию на листе 18

В месте прохода трубы стержни сеток днища, попадающие на края трубы, отогнуть, пересекающие трубу, разрезать и их концы приварить к трубе

Гип.	Филатов		
Н. контр.	Алмазов		
Нач. отд.	Филатов		
Рук. груп.	Алмазов		
Вед. инж.	Толстикова		
Инженер	Абрамова		

Привязан

Инв. №

ТП 901-4-99с.86 - II

Резервуар емкостью 5000 м³

Днище. Основание под камеру приемную

Стадия	Лист	Листов
Р	20	

СПЕЦВОДОКАНАЛПРОЕКТ

Коп. Доценко

Формат А2

Альбом II

ТП 901-4-99.86

Нижняя арматура днища

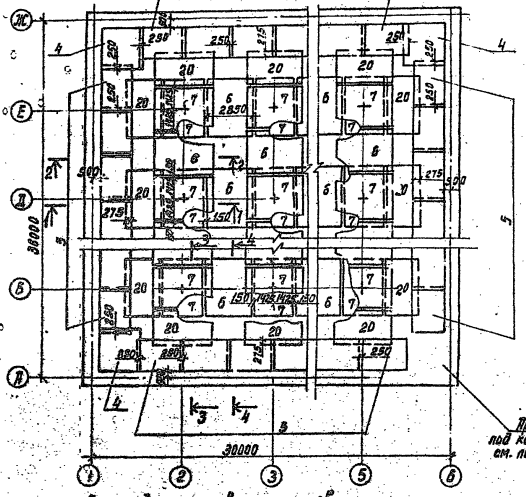

Верхняя арматура днища

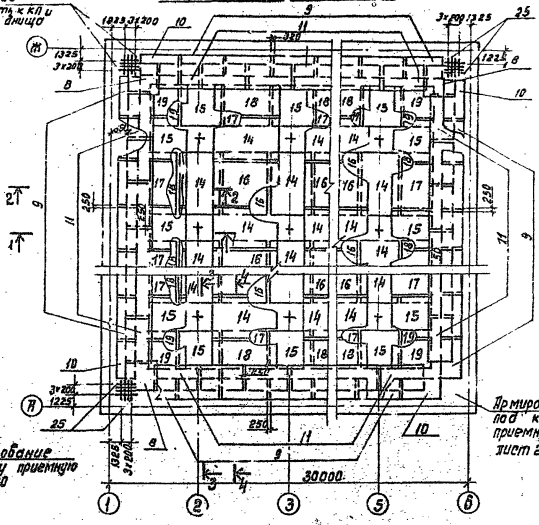

Раскладка каркасов-фиксаторов

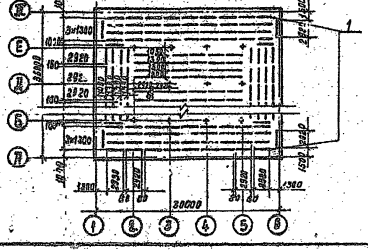

1. В месте прохода труб стержни сеток днища, заходящие на края трубы, отогнуть, пересекающие трубу разрезать; их концы привярить к трубе
2. Разрезы см. лист 23
3. Размер 1 см. лист 19

				ТП901-4-99.86 - II		
				Резервуар емкостью 5000 м³	Стадия	Лист	Листов 5
					Р	21	
Привязан				Раскладка арматурных сеток (Начало) днище,	СОЮЗВОДОКАНАЛПРОЕКТ		

Альбом II

ТП 901-4-99с.86

Фрагмент раскладки верхних сеток

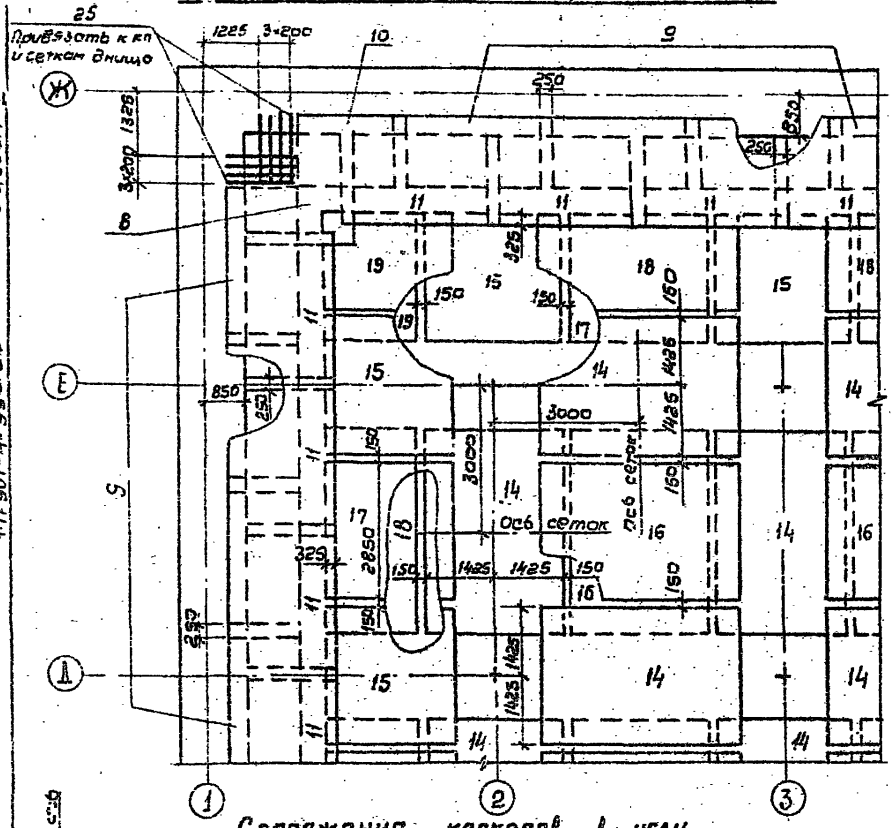

План раскладки каркасов

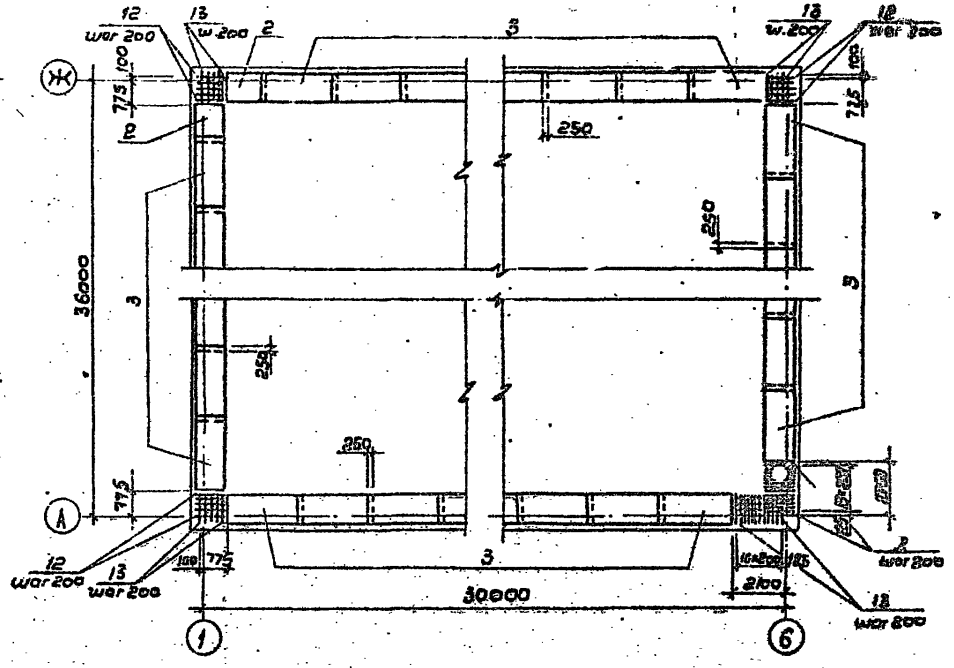

Сопряжение каркасов в углу

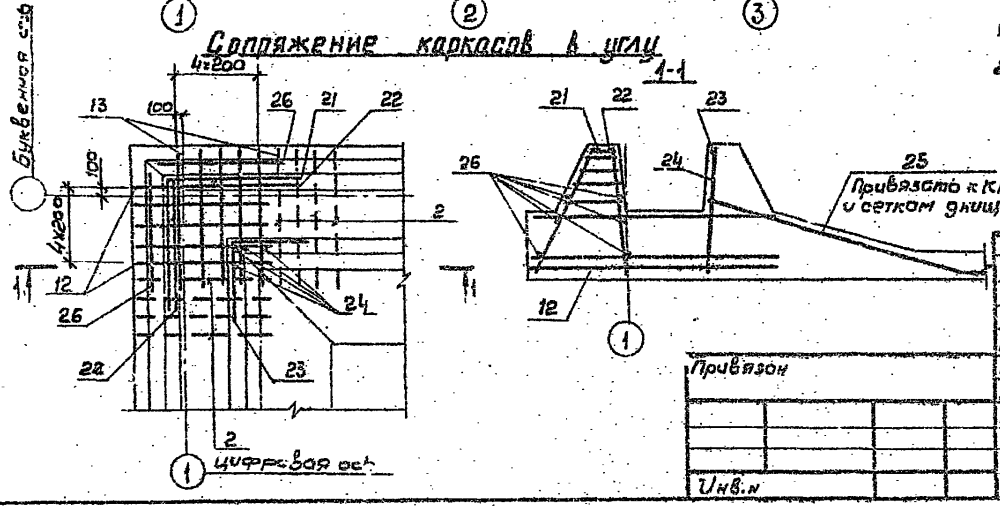

1. Размер L см. лист 19
2. Стержни поз. 21...26 привязать к кп и сеткам днища

Ведомость деталей

Поз.	Эскиз
21	1850
22	1850
23	850
26	1460 850

ГИП	Филатов		
Н.контр.	Гимазов		
Нач.отд.	Филатов		
Рук.бр.	Ямазов		
Ведущ.	Толстикова		
Инж.	Дерамова		

Привязан

Инв.№

ТП 901-4-99с.86-II

Резервуар емкостью 5000 м³

Стадия	Лист	Листов
Р	22	

Днище. Раскладка арматурных сеток (Окончание)

Спецпроектмонтаж

Инв.№ подл. | Подпись и дата | Взам.инв.№

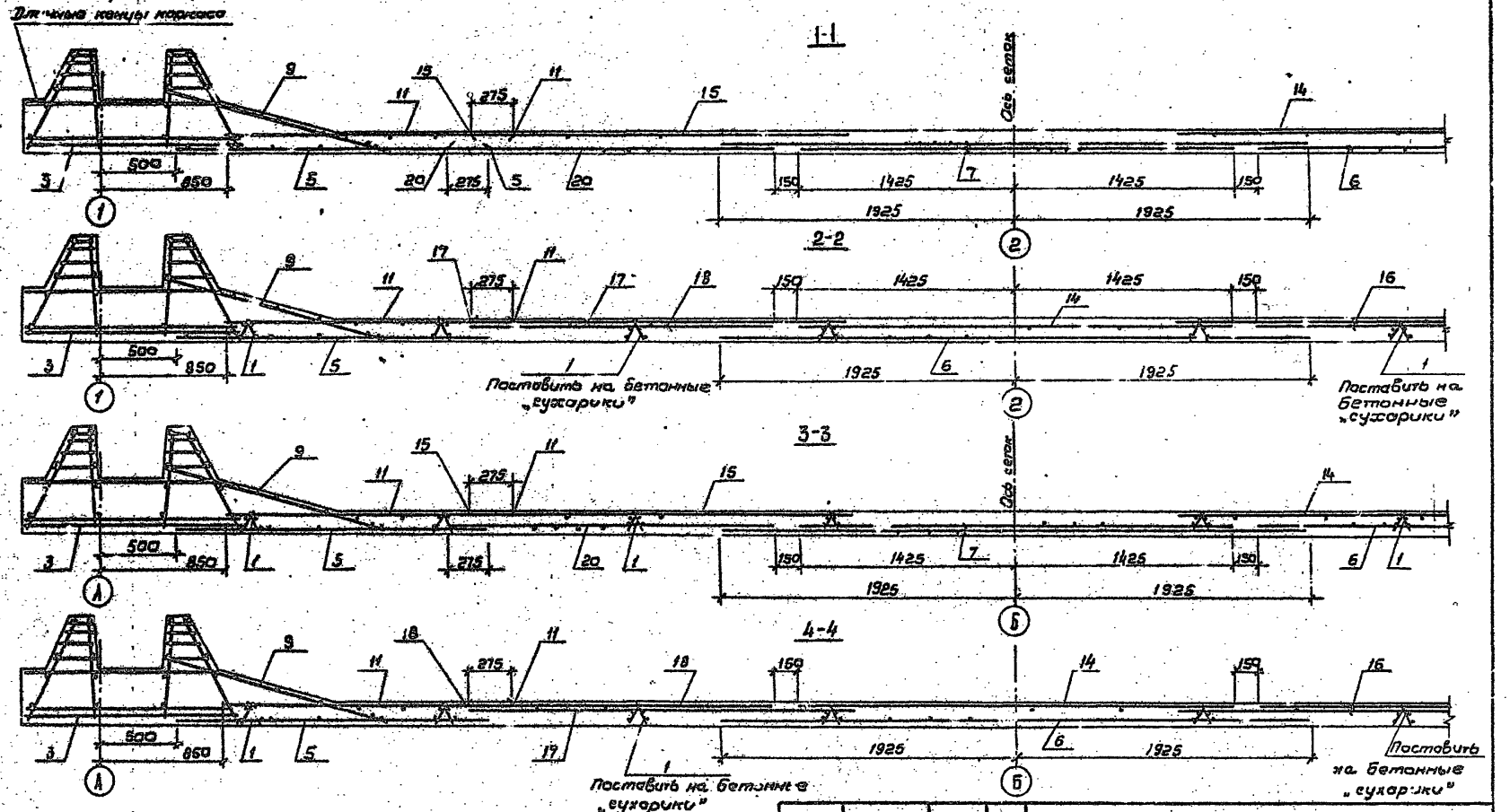

Защитный слой для нижней арматуры, равный 35мм, обеспечивается установкой бетонных „сухариков" требуемой толщины; для верхней арматуры - 20мм каркасами - фиксаторами поз. 1

Гип	Филатов		ТПЭОЦ-4-99.86-II
Н.контр	Алмазов		
Нач.отд	Филатов		Резервуар емкостью 5000 м³
Рук. бриг	Алмазов		Стадия: Р. Лист: 23 Листов:
Вед.инж.	Толстикова		Днище. Разрезы
Инж	Абрамова		СОЮЗВОДОКАНАЛПРОЕКТ

Привязан

Инв.№

Инв.№ подл. | Подпись и дата | Взам.инв.№

Альбом II

ТП 901-4-99с.86

Гидроизоляция покрытия.

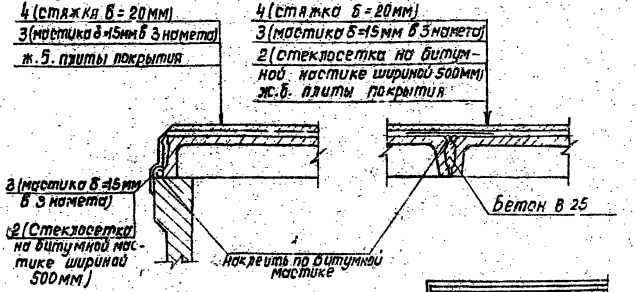

Гидроизоляция стен и днища

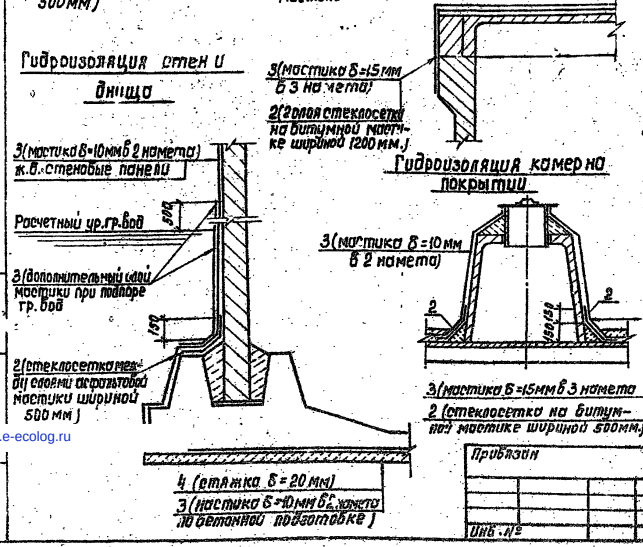

Спецификация на материалы гидроизоляции

Формат	Зона	Поз.	Обозначение	Наименование	Кол.	Примеч.
				Детали		
		1	ГОСТ 19177-81	Прокладка резиновая ПРЛ-40.К-50,300	792.0	п.м
		2	ТУ6-11-99-75	Стеклосетка СС-1 ширина 500мм	440.0	$м^2$
				то же 1200мм	72.0	$м^2$
				Материалы		
		3		Асфальтовая мастика	24.7	$м^3$
		4		Мелкозернистый бетон В7,5	40.0	$м^3$

1. Гидроизоляция принята из холодной асфальтовой мастики БАЭМ-Ц или ИН-20 в соответствии с „Руководством по устройству холодной асфальтовой гидроизоляции" ЛСТ-79 ВНИИГ Ленинград, 1979г
2. Вертикальные поверхности перед изоляцией огрунтовать разжиженной битумной пастой
3. На чертеже дана гидроизоляция для воды питьевого качества Для воды непитьевого качества выполняется только гидроизоляция покрытия и его сопряжения со стеной, при этом слой асфальтовой мастики -10мм в 2 намета; в стыках плит исключаются поз.1 и поз.2; стыки заполняются бетоном на всю высоту

Гип	Филатов		ТП901-4-99с.86 -II
Н.контр.	Толстикова		
Нач.отд.	Филатов		Резервуар емкостью 5000 $м^3$
Рук.бр.	Алмазов		
Ст.инж.	Елистратова		
Техник	Зудина		Узлы гидроизоляции

Стадия	Лист	Листов
Р	24	

СОЮЗВОДОКАНАЛПРОЕКТ

Приблизн

Инв. №

Инв. № подл. | Подп. и дата | Взам. инв. №

Коп. Доценко

Формат А3

gost.e-ecolog.ru