ТИПОВОЙ ПРОЕКТ
904-1-77.87

КОМПРЕССОРНАЯ СТАНЦИЯ АВТОМАТИЗИРОВАННАЯ ОТДЕЛЬНО СТОЯЩАЯ 4КЦ-100 АО МОЩНОСТЬЮ 400 КУБ.М В МИНУТУ ОСУШЕННОГО ВОЗДУХА

АЛЬБОМ 6

СТРОИТЕЛЬНЫЕ КОНСТРУКЦИИ И ИЗДЕЛИЯ

gost.e-ecolog.ru

КФ ЦИТП инв.№9702/6

ЦЕНТРАЛЬНЫЙ ИНСТИТУТ ТИПОВОГО ПРОЕКТИРОВАНИЯ
ГОССТРОЯ СССР
КИЕВСКИЙ ФИЛИАЛ
г. Киев-57 ул. Эжена Потье № 12

58/6
Заказ № 4115 Инв. № 9702/6 Тираж 160
Сдано в печать 19/5 1988 Цена 1·71

ТИПОВОЙ ПРОЕКТ
904-1-77.87

КОМПРЕССОРНАЯ СТАНЦИЯ АВТОМАТИЗИРОВАННАЯ ОТДЕЛЬНО СТОЯЩАЯ 4КЦ-100А0 МОЩНОСТЬЮ 400 КУБ.М В МИНУТУ ОСУШЕННОГО ВОЗДУХА

АЛЬБОМ 6

РАЗРАБОТАН ГОСУДАРСТВЕННЫМИ ПРОЕКТНЫМИ ИНСТИТУТАМИ:
ГИПРОСТРОЙДОРМАШ АЛЬБОМЫ 1,2,3,4,7,8,10
РОСТОВСКИЙ ПРОМСТРОЙНИИПРОЕКТ АЛЬБОМЫ 1,5,6,7,9,10

УТВЕРЖДЕН И ВВЕДЕН В ДЕЙСТВИЕ МИНСТРОЙДОРМАШЕМ СССР
ПРИКАЗ ОТ 11.09.1987г N 518

ГЛАВНЫЙ ИНЖЕНЕР ИНСТИТУТА В.Р. НИКИТЕНКО
ГЛАВНЫЙ ИНЖЕНЕР ПРОЕКТА Г.В. ОСТАШЕВСКИЙ

© КФ ЦИТП Госстроя СССР 1988г

КФ ЦИТП инв.№ 9702/6

Типовой проект 904-1-77.87-ежи Альбом 6

Формат	Обозначение	Наименование	Стр	Примечание
А3	ТП 904-1-77.87-КЖИ-КБО-7А-1	Колонна (КБО-7А-1, КБО-7А-2,	4	
		" КБО-7А-3, КБО-7А-4)		
А3	-1КФ67-1-1	" 1КФ67-1-1	5	
А3	-100	Балка (1БСП12-6АV-1, 1БСП12-6АV-2)	6	
А3	-200	Плита (1ПГ-2АтVт-6ОПФГ-2ооП-1,	7	
		1ПГ-2АтVт-6ОПФГ-2ооП-2, 1ПГ-2АтVт-6ОПФГ-2ооП-3)		
А3	-201	" 1ПВ14-2АтVт-6ОПФГ-2ооП-1	8	
А4	-300	Панель стеновая (ПС60.12.2,0-2А-31-а,	9	
		" ПС60.12.2,0-2А-31-б, ПС60.12.2,0-2А-31-2)		
А4	-301	" ПС60.12.2,0-2А-31-в	9	
А4	-302	" (ПС62.5.18.2,0-3А-а, ПС60.18.2,0-3А-а)	10	
А4	-303	" ПС60.18.2,0-3А-31-б	10	
А4	-304	" ПС60.18.2,0-3А-31-в	11	
А4	-305	" ПС60.18.2,0-3А-31-2	11	
А4	-306	" 2ПС17.18.2,0-А-73а	12	
А4	-А13g-3-1о	Лоток А13g-3-1о	12	
А3	-307	Панель стеновая ПС30.18.2,0-6А-а	13	
А3	-308	" (ПС62.5.12.2,0-2А-2.31-а, ПС62.5.12.2,0-2А-2.31-б)	14	
А3	-ПС1	" ПС1	15	
А3	-ПГ1	Панель перегородки ПГ1	16	
А3	-ПГ60.18-2-т-а	то же ПГ60.18-2-т-а	17	
А3	-ПГ60.18-2-т-б	" ПГ60.18-2-т-б	18	
А3	-ДЖ1	Диафрагма жесткости (ДЖ1-ДЖ3)	19	
А3	-ДЖ1	то же ДЖ1	20	
А3	-ДЖ1	" ДЖ1	21	
А3	-ДЖ1	" ДЖ1	22	
А4	-А27g-3-1	Лоток А27g-3-1	23	
А4	-А12g-3-1	" А12g-3-1	23	
А3	-А13g-3-1	" (А13g-3-1, А13g-3-2, А13g-3-3,	24	
А3		А13g-3-8, А10g-3-1)	24	
А4	-А13g-3-4	" (А13g-3-4, А13g-3-9)	25	
А4	-А13g-3-5	" (А13g-3-5, А13g-3-6)	25	

Формат	Обозначение	Наименование	Стр	Примечание
А3	ТП 904-1-77.87-КЖИ-А2g-8-1	Лоток (А2g-8-1, А5g-8-1, А13g-3-7)	26	
А3	-П5g-5-1	Плита (П5g-5-1, П7g-3-1	27	
		" П10g-3-1.		
А3	-П1	" П1	28	
А3	-П2	" П2	29	
А3	-П3	" П3	30	
А4	-РС1	Рамка стальная РС1	31	
А4	-1ПГ4В-8-1	Перемычка 1ПГ4В-8-1	31	
А4	-Н1	Нащельник Н1	32	
А4	-ТТ	Технические требования к изготов	32	
		лению арматурных и закладных		
		изделий		
А3	-Щ1	Щит Щ1	33	
А4	-МН1	Изделие закладное МН1	34	
А4	-МН2	то же МН2	34	
А4	-МН3	" МН3	35	
А4	-МС1	Изделие соединительное МС1	35	
А4	-МН5	Изделие закладное МН5	36	
А4	-МН4	то же МН4	36	
А4	-С1	Сетка арматурная (С1, С3)	37	
А4	-С2	то же (С2, С4)	37	
А4	-С5	" С5	38	
А4	-С12	" С12	38	

Привязан

Инв. №

9702/6 2

Стехн	Растеряева		
Бединж	Макарова		
Рук.гр	Моргунов		
Гл.спец	Остапевский		
Начотд	Саакьянц		
Нконтр	Луценко		

ТП 904-1-77.87 -КЖИ-ДО

Содержание листов выпуска.

Стадия	Лист	Листов
РП	1	2

ГОССТРОЙ СССР
РОСТОВСКИЙ ПРОМСТРОЙНИИПРОЕКТ

Формат А3

Взам. инв. № | Подпись и дата | Инв. № подл.

Типовой проект 904-1-77.87 -КЖИ Альбом 6

Формат	Обозначение	Наименование	Стр	Примечание
А4	ТП904-1-77.87-КЖИ-С6	Сетка арматурная С6	39	
А4	-С7	то же С7	39	
А4	-С8	" С8	40	
А4	-С9	" С9	40	
А4	-МС2	Изделие соединительное МС2	41	
А4	-С10	Сетка арматурная (С10, С11)	41	
А4	-КР1	Каркас плоский (КР1, КР2)	42	
А4	-КР3	то же КР3	42	
А3	-ЖР1	Жалюзийная решетка ЖР1	43	

Инв.№подл. | Подпись и дата | Взам.инв.№

Привязан

Инв. №

9702/6 3

ТП 904-1-77.87-КЖИ-40

Лист 2

Формат А3

Типовой проект 904-1-77.87 - кжи Альбом 6

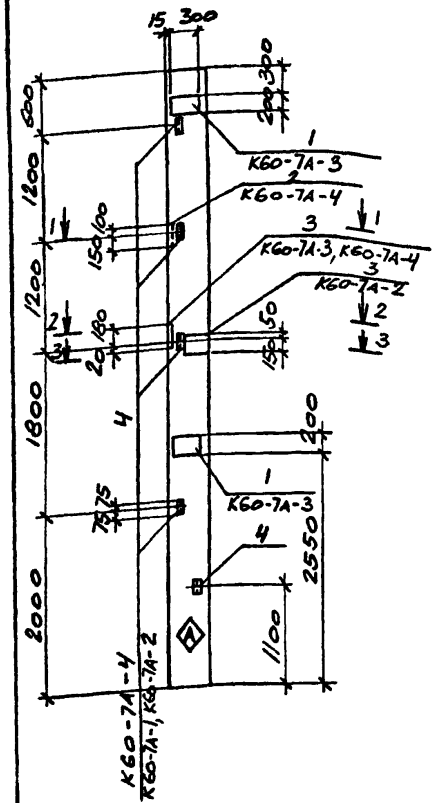

Формат	Зона	Поз.	Обозначение	Наименование	Кол. на испол.						Примечание
				Сборочные единицы							
			1.423-3 вып.1	Колонна К60-7А	1	1	1	1			
		1	1.400-15 вып.1	Изделие закладное мн206-4			2				
		2		то же мн110-2				1			
		3	1.400-6/76 вып.1	" м1-11-4		1	1	1			
		4		" м1-13	5	5	1	5			
					К60-7А-1	К60-7А-2	К60-7А-3	К60-7А-4			

Остальное смотрите колонну К60-7А серии 1.423 вып.1

1 - 1

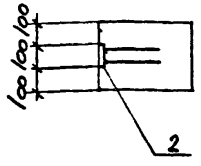

2 - 2

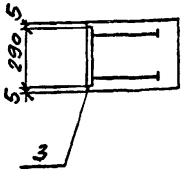

3 - 3

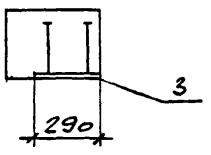

Индекс ◇А нанести несмываемой краской.

Ведомость расхода стали на дополнительные закладные изделия, кг.

Марка элемента	Изделия закладные											Всего
	Арматура класса А-III ГОСТ 5781-82					Прокат марки ВСт3кп2 ГОСТ 19903-74				ГОСТ 8509-72		
	ф10	ф12	ф14		Итого	δ=8	δ=10		Итого	L63х5	Итого	
К60-7А-1		1.0			1.0					7.5	7.5	8.5
К60-7А-2		1.0	1.1		2.1		5.4		5.4	7.5	7.5	15.0
К60-7А-3	1.4	0.2	1.1		2.7	15.2	5.4		20.6	1.5	1.5	24.8
К60-7А-4		2.3	1.1		3.4	1.6	5.4		7.0	7.5	7.5	17.9

Инв. № подл. | Подпись и дата | Взам. инв. №

Привязан

Инв. №

9702/6 4

ТП 904-I--77.87-КЖИ-К60-7А-I

Стехн	Растеряева	
Стинж	Толмачёва	
Вединж	Макарова	
Рук.гр	Маргунов	
Глспец	Остатевский	
Начотд	Саакьянц	
Нконтр	Луценко	

Колонна (К60-7А-I, К60-7А-2, К60-7А-3, К60-7А-4.)

Стадия	Масса	Масштаб
РП	2000	—
Лист	Листов I	

Госстрой СССР РОСТОВСКИЙ ПРОМСТРОЙНИИПРОЕКТ

Формат А3

Типовой проект 904-1-77.87 - КЖИ Альбом 6

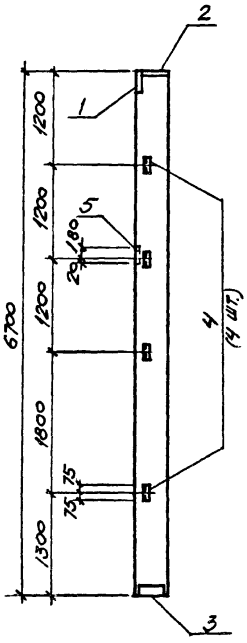

ФОРМАТ	ЗОНА	ПОЗ.	ОБОЗНАЧЕНИЕ	НАИМЕНОВАНИЕ	КОЛ.	ПРИМЕЧАНИЕ
				Сборочные единицы		
			1.427.1-3 вып. 1	Колонна 1КФ 67-1	1	
		1	1.427.1-3 вып. 2	Изделие закладное МН1	1	
		2		то же МН2	1	
		3		" МН7	1	
		4		" МН28	4	
		5		" МН19	1	

Ведомость расхода стали на закладные изделия, кг

Марка элемента	Изделия закладные														Всего
	Арматура класса А-III ГОСТ 5781-82					Прокат марки ВСт3кп2-1 ГОСТ 19903-74				ГОСТ 8509-72					
	ф10	ф12	ф14		итого	δ=8	δ=10		итого	∠90×6	∠63×5			итого	
1КФ67-1-1	3,1	2,8	2,0		7,9	5,7	8,6		13,5	4,2	5,6			9,8	31,2

Остальное смотрите колонну 1КФ 67-1 серии 1.427-3 вып. 1.
Примеры установки МН1, МН2, МН7, МН19, МН28 даны в серии 1.427.1-3 вып. 1

Привязан

Инв. №

9702/6 5

		ТП 904-1-77.87 -КЖИ-1КФ67-1-1	
Инж.	Прокопенко	Колонна 1КФ67-1-1	Стадия: РП; Масса: 1500; Масштаб: 1:50
Ст.инж	Толмачёва		Лист; Листов 1
Вединж	Макарова		Госстрой СССР РОСТОВСКИЙ ПРОМСТРОЙНИИПРОЕКТ
Рук.гр	Моргунов		
Гл.спец	Осташевский		
Начотд	Саакьянц		
Нконтр	Коротенко		

Инв.№ подл. | Подпись и дата | Взам.инв.№

Формат А3

Типовой проект 904-1-77.87 -КЖИ Альбом 6

2 - 2

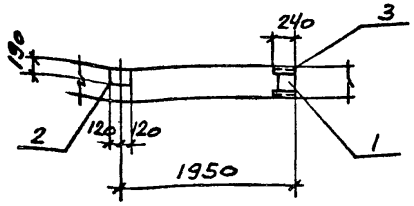

Формат	Зона	Поз.	Обозначение	Наименование	Кол. на			Примечание
				Сборочные единицы				
			1.462.1-1/81.вып.1	Балка 1БСП12-6АV	1	1		
		1	1.400-6/76 вып.1	Изделие закладное МЧ-1	2	3		
		2		то же МЧ-3	3	4		
		3		" МЧ-22-2	2	4		
					1БСП12-6АV-1	1БСП12-6АV-2		

Остальное смотрите балку 1БСП12-6АV посерии 1.462.1-1/81 вып.1

Индекс (А) нанести несмываемой краской.

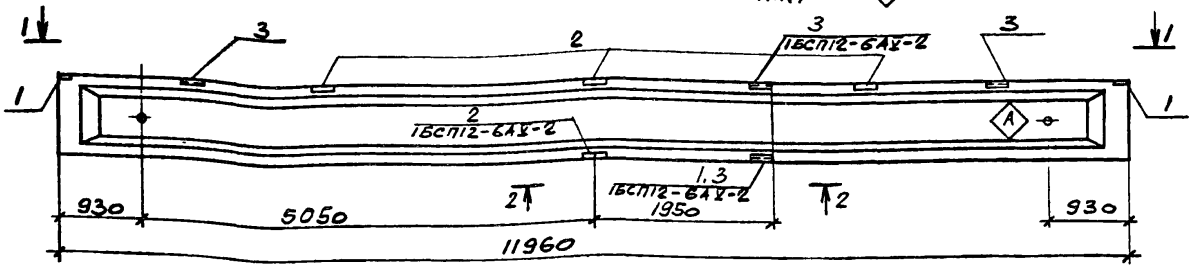

1 - 1

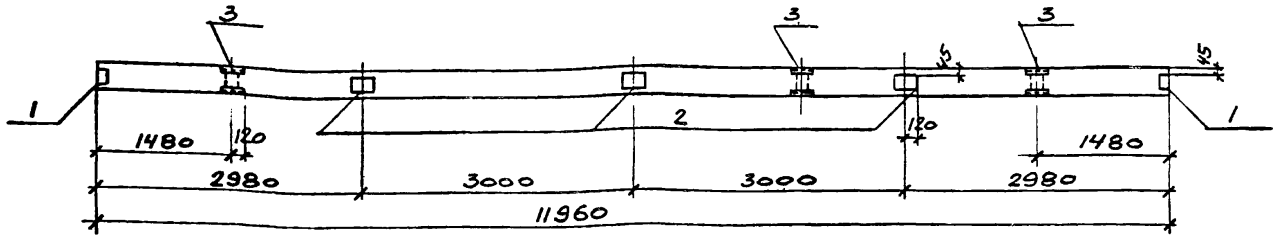

Ведомость расхода стали на дополнительные закладные изделия

Марка элемента	Изделия закладные											
	Арматура класса A-III					Прокат марки ВСт3кп2						
	Гост 5781-82					Гост 19903-74			Гост 8510-72			Всего
	ф8	ф10			Итого	б=6		Итого	L=110хЪ=8		Итого	
1БСП12-6АV-1	1.6	0.6			2.2	9.2		9.2	10.4		10.4	21.8
1БСП12-6АV-2	2.7	1.2			3.9	12.7		12.7	20.8		20.8	37.4

Взам.инв.№ | Подпись и дата | Инв.№подл.

ПРИВЯЗАН

Инв. №

9702/6 б

ТП 904-1-77.87 -КЖИ-100

Ст.техник	Растеряева	
Ст. инж.	Толмачев	
Вед. инж.	Макарова	
Рук. гр	Моргунов	
Гл. констр	Осташевский	
Нач. отд-1	Саакьянц	
Н. контр	Луценко	

Балка (1БСП12-6АV-1 1БСП12-6АV-2)

Стадия	Масса	Масштаб
РП	4500	1:50
Лист	Листов 1	

ГОССТРОЙ СССР РОСТОВСКИЙ ПРОМСТРОЙНИИПРОЕКТ

Формат А3

Типовой проект 904-1-77.87 -КЖИ Альбом 6

Формат	Зона	Поз.	Обозначение	Наименование	Кол. на испол. 1	2	3	Примечание
				Сборочные единицы				
			1.465-10/82 вып.1 ГОСТ 22701.1-77.	Плита 1ПГ-2АтУТ-60ПФГ-200П	1	1	1	
		1	ГОСТ 22701.5-77	Изделие закладное М8	4		4	
		2		То же М9		2	2	

Остальное-смотрите плиту 1ПГ-2АтУТ-60ПФГ-200П по серии 1.465-10/82 вып.1 и ГОСТ 22701.1-77.

Индекс А нанести несмываемой краской.

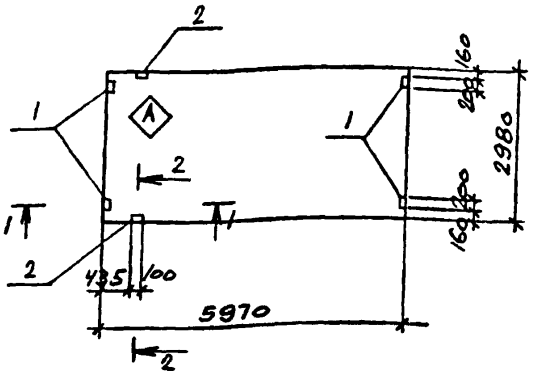

1-1

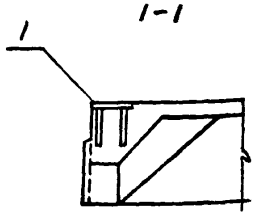

2-2

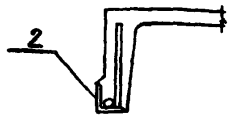

Марка	Номер на испол
1ПГ-2АтУТ-60ПФГ-200П-1	1
1ПГ-2АтУТ-60ПФГ-200П-2	2
1ПГ-2АтУТ-60ПФГ-200П-3	3

Ведомость расхода стали на дополнительные закладные изделия, кг

Марка элемента	Изделия закладные: Арматура класса А-III ГОСТ 5781-82 ф10	ф14		Итого	Прокат марки ВСт3кп2 ГОСТ 103-76 б=8		Итого	ГОСТ 8509-72 L70х8		Итого	Всего
1ПГ-2АтУТ-60ПФГ-200П-1	1.6			1.6	5.2		5.2				6.8
1ПГ-2АтУТ-60ПФГ-200П-2	0.6	0.2		0.8				1.7		1.7	2.5
1ПГ-2АтУТ-60ПФГ-200П-3	2.2	0.2		2.4	5.2		5.2	1.7		1.7	9.3

Привязан

Инв. №

9702/6 7

ТП 904-I-77.87 -КЖИ-200

Плита (1ПГ-2АтУТ-60ПФГ-200П-1, 1ПГ-2АтУТ-60ПФГ-200П-2, 1ПГ-2АтУТ-60ПФГ-200П-3)

		Стадия	Масса	Масштаб
Сттехн	Растеряева	РП	2980	-
Вединж	Макарова	Лист	Листов 1	
Рук.гр	Моргунов			
Глспец	Осташевский	Госстрой СССР РОСТОВСКИЙ ПРОМСТРОЙНИИПРОЕКТ		
Начотд	Саакьянц			
Пконтр	Коротенко			

Формата А3

Взам.инв.№ | Подпись и дата | Инв.№подл

Типовой проект 904-1-77.87-ДИИ Альбом 6

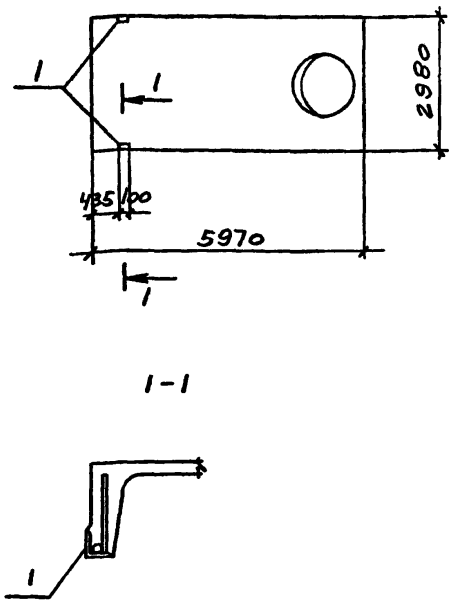

Формат	Зона	Поз.	Обозначение	Наименование	Кол. на	Примечание
				Сборочные единицы		
			1.465-10 182 вып. 1 Гост 22701.12-77	Плита 1ПВ14-2АтУТ-60ПФГ-200П		
		1	Гост 22701.5-77	Изделие закладное М9	2	

Остальное смотрите плиту 1ПВ14-2АтУТ-60ПФГ-200П по серии 1.465-10/82 вып.1 и Гост 22701 2-77.

Ведомость расхода стали на дополнительные закладные изделия

Марка элемента	Изделия закладные									
	Арматура класса А-III				Прокат марки ВСт3кп2					
	Гост 5781-82				ВСт3кп2					
	ф10	ф14		Итого	L70х8				Итого	Всего
1ПВ14-2АтУТ-60ПФГ-200П	0.6	0.2		0.8	1.7				1.7	2.5

Привязан

Инв. №

9702/6 8

ТП 904-1-77.87 -КЖИ-201

Сттехн	Растеряева	Плита 1ПВ14-2АтУТ-60ПФГ-200П-1	Стадия	Масса	Масштаб
Ст.инж	Толмачева		РП	3610	-
Ведущ	Макарова		Лист	Листов 1
Рук.гр	Моргунов			
Гл.спец	Осташевский		Госстрой СССР РОСТОВСКИЙ ПРОМСТРОЙНИИПРОЕКТ	
Начотд	Саакьянц			
Н.контр	Коротенко			

Инв.№ подл. | Подпись и дата | Взам.инв.№

Типовой проект 904-1-77.87 - КЖИ Альбом 6

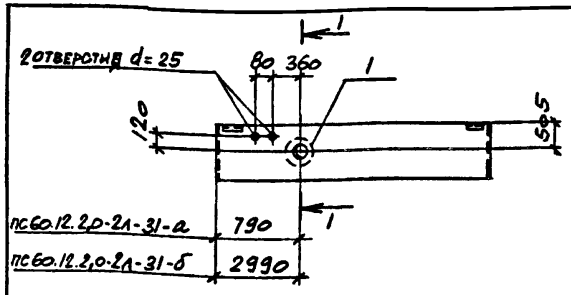

ФОРМАТ	ЗОНА	ПОЗ.	ОБОЗНАЧЕНИЕ	НАИМЕНОВАНИЕ	КОЛ.	ПРИМЕЧАНИЕ
				Сборочные единицы		
			1.030.1-1 вып.1-1, 0-3	ПС 60.12.2,0-2л-31	1	
А4		1	ТП 904-1-77.87-КЖИ-МН1	Изделие закладное МН1	1	

Ведомость расхода стали на дополнительные закладные изделия, кг

Марка элемента	Изделия закладные											Всего
	Арматура класса						Прокат марки					
	А-I			А-III			ВСт3кп2					
	Гост 5781-82						Гост 8509-72					
	ф10		Итого	ф8		Итого	L 90х6				Итого	
ПС 60.12.2,0-2л-31-а	0.7		0.7	0.6		0.6	10.6				10.6	11.9
ПС60.12.2,0-2л-31-б												

Остальное смотрите панель ПС 60.12.2,0-2л-31 по серии 1.030.1-1 вып1-1, 0-3

9702/6

Привязан

Инв. №

Взам.инв.№ | Подпись и дата | Инв.№подл.

		ТП- 904-I-77.87 -КЖИ-300	
Стехн	Растеряева	Панель стеновая (ПС60.I2.2,0-2л-3I-а ПС60.I2.2,0-2л-3I-б.)	Стадия: РП; Масса: 2020; Масштаб: -
Стинж	Толмачёва		Лист; Листов I
Вединж	Макарова		Госстрой СССР РОСТОВСКИЙ ПРОМСТРОЙНИИПРОЕКТ
Рук.гр	Моргунов		
Гл.спец	Осташевский		
Начотд	Саакьянц		
Нконтр	Луценко		

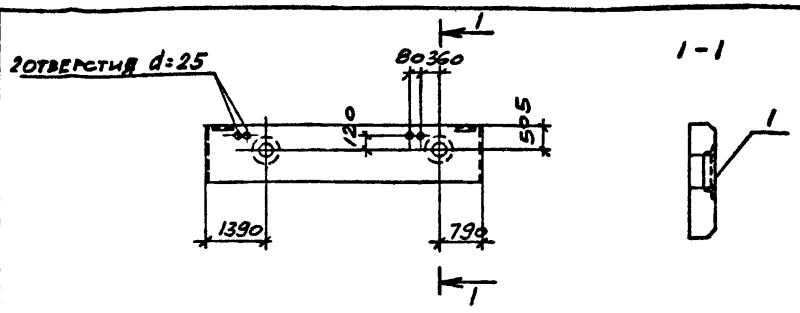

ФОРМАТ	ЗОНА	ПОЗ.	ОБОЗНАЧЕНИЕ	НАИМЕНОВАНИЕ	КОЛ.	ПРИМЕЧАНИЕ
				Сборочные единицы		
			1.030.1-1 вып.1-1, 0-3	ПС 60.12.2,0-2л-31	1	
А4		1	ТП 904-1-77.87-КЖИ-МН1	Изделие закладное МН1	2	

Ведомость расхода стали на дополнительные закладные изделия, кг

Марка элемента	Изделия закладные											Всего
	Арматура класса						Прокат марки					
	А-I			А-III			ВСт3кп2					
	Гост 5781-82						Гост 8509-72					
	ф10		Итого	ф8		Итого	L 90х6				Итого	
ПС60.12.2,0-2л-31-в	1.4		1.4	1.2		1.2	21.2				21.2	23.8

Остальное смотрите панель ПС 60.12.2,0-2л-31 по серии 1.030.1-1 вып.1-1, 0-3.

9702/6 9

Привязан

Инв. №

Взам.инв.№ | Подпись и дата | Инв.№подл.

		ТП 904-I-77.87 -КЖИ-30I	
Стехн	Растеряева	Панель стеновая ПС60.I2.2,0-2л-3I-в	Стадия: РП; Масса: 2020; Масштаб: -
Стинж	Толмачёва		Лист; Листов I
Вединж	Макарова		Госстрой СССР РОСТОВСКИЙ ПРОМСТРОЙНИИПРОЕКТ
Рук.гр	Моргунов		
Гл.спец	Осташевский		
Начотд	Саакьянц		
Нконтр	Луценко		

Типовой проект 904-1-77.87 -КЖИ Альбом 6

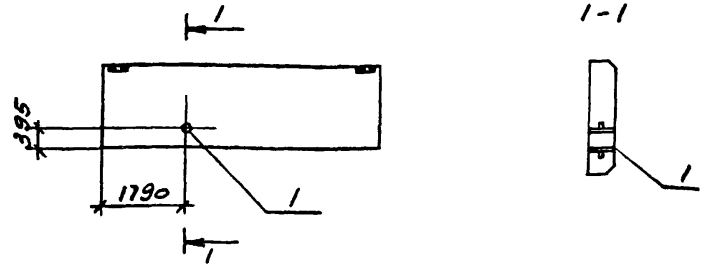

ФОРМАТ	ЗОНА	ПОЗ.	ОБОЗНАЧЕНИЕ	НАИМЕНОВАНИЕ	КОЛ.	ПРИМЕЧАНИЕ
				Сборочные единицы		
			1.030.1-1 вып.1-1, 0-3	ПС62.5.18.2.0-3.1-1.31	1	
		1	5.900-2	Сальник АУ50 l=200	1	

Ведомость расхода стали на дополнительные закладные изделия, кг

Марка элемента	Изделия закладные												Всего
	Прокат марки ВСт3кп2												
	Гост 2590-71				Гост 19903-74			Гост 3262-75					
	ф7			Итого	δ=10		Итого	ТР 100х4.5			Итого		
ПС62.5.18.2.0-3л-1.31-а	0.4			0.4	1.3		1.3	2.4			2.4		4.1

Остальное смотрите панель ПС 62.5.18.2.0-3л-1-31 по серии 1.030.1-1 вып.1-1, 0-3

Привязан

Инв. №

9702/6

ТП 904-I-77.87 -КЖИ-302

Сттехн	Растеряева	
Стинж	Толмачёва	
Веднж	Макарова	
Рук.гр	Моргунов	
Глспец	Осташевский	
Начотд	Саакьянц	
Нконтр	Луценко	

Панель стеновая ПС62.5.I8.2,0-3л-I.3I-а

Стадия	Масса	Масштаб
РП	3I80	-
Лист	Листов I	

Госстрой СССР РОСТОВСКИЙ ПРОМСТРОЙНИИПРОЕКТ

Взам.инв.№ | Подпись и дата | Инв.№подл.

Типовой проект 904-1-77.87 -КЖИ Альбом 6

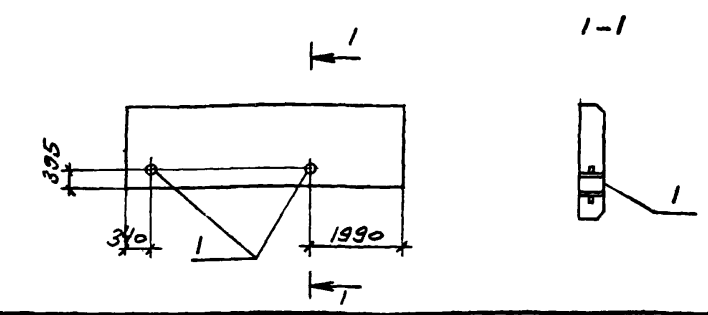

ФОРМАТ	ЗОНА	ПОЗ.	ОБОЗНАЧЕНИЕ	НАИМЕНОВАНИЕ	КОЛ	ПРИМЕЧАНИЕ
				Сборочные единицы		
			1.030.1-1 вып.1-1, 0-3	ПС60.18.2,0-3л-31	1	
		1	5.900-2	Сальник АУ50 l=200	2	

Ведомость расхода стали на дополнительные закладные изделия, кг

Марка элемента	Изделия закладные												Всего
	Прокат марки ВСт3кп2												
	Гост 2590-71				Гост 19903-74			Гост 3262-75					
	ф7			Итого	δ=10		Итого	ТР 100х4.5			Итого		
ПС60.18.2р-3л-31-б	0.8			0.8	2.6		2.6	4.8			4.8		8.2

Привязан

Инв. №

9702/6 10

ТП 904-I-77.87 -КЖИ-303

Сттехн	Растеряева	
Стинж	Толмачёва	
Веднж	Макарова	
Рук.гр	Моргунов	
Глспец	Осташевский	
Начотд	Саакьянц	
Нконтр	Луценко	

Панель стеновая ПС60.I8.2,0-3л-3I-б

Стадия	Масса	Масштаб
РП	3040	-
Лист	Листов I	

Госстрой СССР РОСТОВСКИЙ ПРОМСТРОЙНИИПРОЕКТ

Взам.инв.№ | Подпись и дата | Инв.№подл.

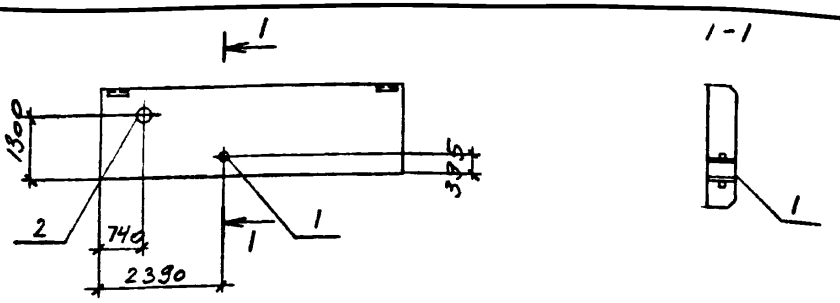

ФОРМАТ	ЗОНА	ПОЗ.	ОБОЗНАЧЕНИЕ	НАИМЕНОВАНИЕ	КОЛ.	ПРИМЕЧАНИЕ
				Сборочные единицы		
			1.030.1-1 вып.1-1, 0-3	ПС60.18.2,0-3.1-31	1	
		1	5.900-2	Сальник АУ50 ℓ=200	1	
		2		" АУ200 ℓ=200	1	

Ведомость расхода стали на дополнительные закладные изделия, кг

Марка элемента	Изделия закладные. Прокат марки ВСт3кп2 ГОСТ 2590-71 ф7	ф10		Итого	ГОСТ 19903-74 δ=10		Итого	ГОСТ 3262-75 ТР 100х4.5	ТР 273х6		Итого	Всего
ПС60.18.2.0-3.1-31-а	0.4	1.4		1.8	4.0		4.0	2.4	7.9		10.3	16.1

Остальное смотрите панель ПС60.18.2,0-3л-31 по серии 1.030.1-1 вып.1-1, 0-3.

Привязан

Инв. №

9702/6

ТП 904-1-77.87 -КЖИ-304

Сттехн	Растеряева		
Стинж	ТОЛМАЧЁВА		
Веднж	Макарова		
Рук.гр	Моргунов		
Глспец	Осташевский		
Начотд	Саакьянц		
Нконтр	Луценко		

Панель стеновая ПС60.18.2,0-3л-31-а

Стадия	Масса	Масштаб
РП	3040	-
Лист	Листов 1	

Госстрой СССР РОСТОВСКИЙ ПРОМСТРОЙНИИПРОЕКТ

Взам.инв.№ | Подпись и дата | Инв.№подл

Типовой проект 904-1-77.87 -КЖИ Альбом 6

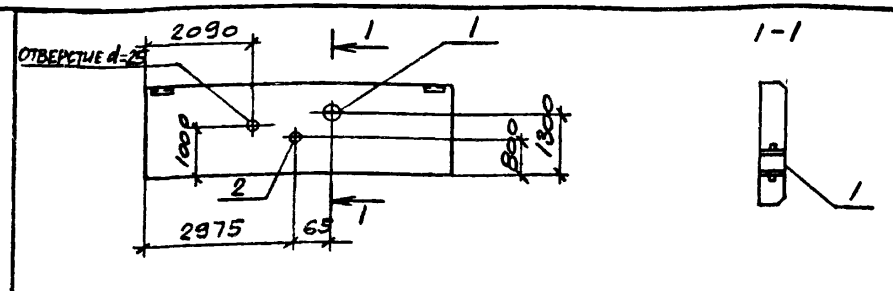

ФОРМАТ	ЗОНА	ПОЗ.	ОБОЗНАЧЕНИЕ	НАИМЕНОВАНИЕ	КОЛ.	ПРИМЕЧАНИЕ
				Сборочные единицы		
			1.030.1-1 вып.1-1, 0-3	ПС60.18.2.0-3.1-31	1	
		1	5.900-2	Сальник АУ200 ℓ=200	1	
		2		" АУ50 ℓ=200	1	

Ведомость расхода стали на дополнительные закладные изделия, кг

Марка элемента	Изделия закладные. Прокат марки ВСт3кп2 ГОСТ 2590-71 ф7	ф10		Итого	ГОСТ 19903-74 δ=10		Итого	ГОСТ 3262-75 ТР 100х4.5	ТР 273х6		Итого	Всего
ПС60.18.2.0-3.1-31-б	0.4	1.4		1.8	4.0		4.0	2.4	7.9		10.3	16.1

Остальное смотрите панель ПС60.18.2,0-3л-31 по серии 1.030.1-1 вып.1-1, 0-3.

Привязан

Инв. №

9702/6 11

ТП 904-1-77.87 -КЖИ-305

Сттехн	Растеряева		
Стинж	Толмачёва		
Веднж	Макарова		
Рук.гр	Моргунов		
Глспец	Осташевский		
Начотд	Саакьянц		
Нконтр	Луценко		

Панель стеновая ПС60.18.2,0-3л-31-в

Стадия	Масса	Масштаб
РП	3040	--
Лист	Листов 1	

Госстрой СССР РОСТОВСКИЙ ПРОМСТРОЙНИИПРОЕКТ

Взам.инв.№ | Подпись и дата | Инв.№подл

Типовой проект 904-1-77.87 -КЖИ Альбом 6

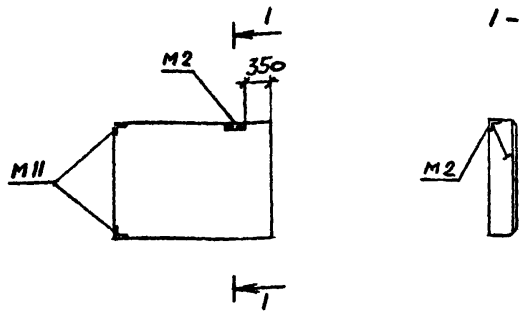

Закладные изделия М2, М11 установить по данному чертежу. Остальное смотрите панель 2ПС17.18.2.0-л-73 по серии 1.030.1-1 вып.1-1, 0-3.

Привязан

Инв. №

9702/6

ТП 904-1-77.87 -КЖИ-306

Сттехн	Растеряева		
Стинж	Толмачёва		
Веднж	Макарова		
Рук.гр	Моргунов		
Глспец	Осташевский		
Начотд	Саакьянц		
Нконтр	Луценко		

Панель стеновая 2ПС17.18.2,0-л-73а

Стадия	Масса	Масштаб
РП	850	-
Лист	Листов 1	

Госстрой СССР РОСТОВСКИЙ ПРОМСТРОЙНИИПРОЕКТ

Формат А4

Взам.инв.№ | Подпись и дата | Инв.№подл

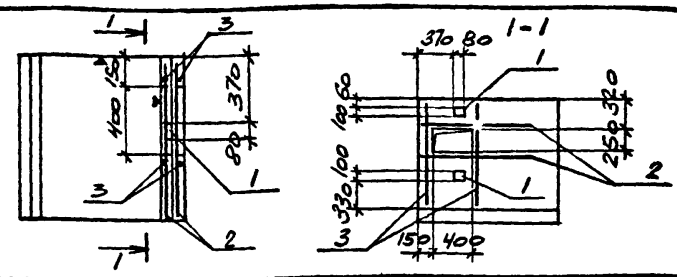

Формат	Зона	Поз	Обозначение	Наименование	Кол	Примечание
				Сборочные единицы		
			3.006.1-2/82 вып.1-1	Лоток л13д-3	1	
		1	3.006.1-2/82 вып.1-3	Изделие закладное м-3	2	
				Детали		
Б.У		2		ф10А-III ГОСТ 5781-82 ℓ=650	4	0.4 кг
Б.У		3		ф10А-III ГОСТ 5781-82 ℓ=1300	4	0.8 кг

Ведомость расхода стали на дополнительные закладные и арматурные изделия, кг

Марка элемента	Изделия арматурные				Изделия закладные							Всего
	Арматура класса				Арматура класса				Прокат марки			
	A-III				A-III				ВСт3кп2			
	ГОСТ 5781-82				ГОСТ 19903-74							
	ф10			Итого	ф8			Итого	δ=6		Итого	
л13д-3-10	4.8			4.8	0.8			0.8	0.8		0.8	6.4

Остальное смотрите лоток л13д-3 серии 3.006.1-2/82 вып.1-1.

1. Поз. 2,3 приварить к арматурной сетке
2. Знак ▼ нанести несмываемой краской

9702/6 12

Привязан

Инв. №

ТП 904-1-77.87 -КЖИ-Л13д-3-10

Сттехн	Растеряева		
Стинж	Толмачёва		
Веднж	Макарова		
Рук.гр	Моргунов		
Глспец	Осташевский		
Начотд	Саакьянц		
Нконтр	Луценко		

Лоток Л13д-3-10

Стадия	Масса	Масштаб
РП	800	-
Лист	Листов 1	

Госстрой СССР РОСТОВСКИЙ ПРОМСТРОЙНИИПРОЕКТ

Формат А4

Взам.инв.№ | Подпись и дата | Инв.№подл

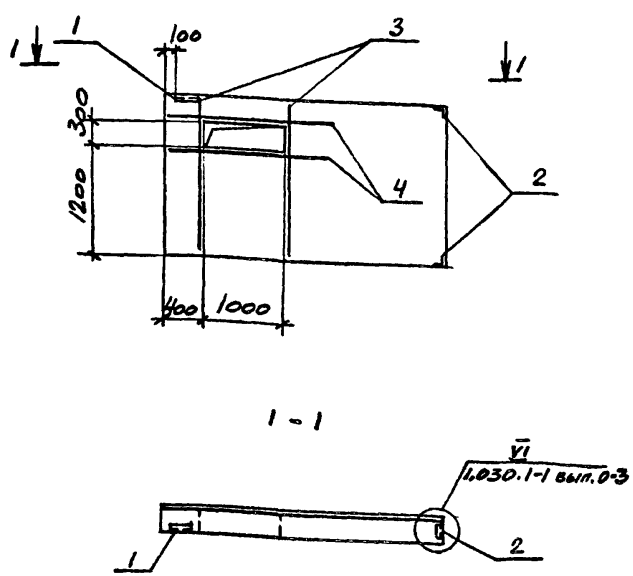

ФОРМАТ	ЗОНА	ПОЗ.	ОБОЗНАЧЕНИЕ	НАИМЕНОВАНИЕ	КОЛ	ПРИМЕЧАНИЕ
				Сборочные единицы		
			1.030.1-1 вып.1-1,0-3	ПС30.18.2.0-6.А		
		1	1.030.1-1 вып.1-1.1-3	Изделие закладное М2	1	
		2	1.030.1-1 вып.1-1.1-3	то же М11	2	
				Детали		
Б.Ч		3		ф10А-III ГОСТ 5781-82 ℓ=1750	4	1.1 кг
Б.Ч		4		ф10А-III ГОСТ 5781-82 ℓ=1800	4	1.1 кг

1. Остальное смотрите панель ПС30.18.2.0-6.А по серии 1.030.1-1 вып.Н/р3.
2. Детали поз. 3, 4 приварить к пространственному каркасу.

Ведомость расхода стали на дополнительные арматурные и закладные изделия, кг

Марка элемента	Изделия арматурные			Изделия закладные									Общий расход
	Арматура класса А-III ГОСТ 5781-82		Всего	Арматура класса А-III ГОСТ 5781-82			Прокат марки ВСт3кп2 ГОСТ 19903-74			ГОСТ 8509-72			
	ф10	Итого		ф10		Итого	δ=6	Итого		∟63×63×6	Итого	Всего	
ПС3с.18.2.0-6.А-а	8.8	8.8	8.8	1.1		1.1	0.6	0.6		3.2	3.2	4.9	13.7

9702/6 13

Привязан

Инв. №

Сттехн	Растеряева	
Стинж	Толмачёва	
Веднж	Макарова	
Рук.гр	Моргунов	
Гл.спец	Осташевский	
Начотд	Саакьянц	
Нконтр	Луценко	

ТП 904-I-77.87 -КЖИ-307

Панель стеновая ПС30.18.2,0-6л-а

Стадия	Масса	Масштаб
РП	1520	-
Лист	Листов 1	

Госстрой СССР РОСТОВСКИЙ ПРОМСТРОЙНИИПРОЕКТ

Формат А3

Инв.№подл | Подпись и дата | Взам.инв.№

Типовой проект 904-1-77.87 -КЖИ Альбом 6

Формат	Зона	Поз.	Обозначение	Наименование	Кол. на 1	Кол. на 2		Примечание
				Сборочные единицы				
			1.030.1-1-вып.1-1,0-3	ПС62.5.12.2.0-2л-2.31	1	1		
		1	1.030.1-1 вып. 1-3	Изделие закладное М9	4	8		

Остальное смотрите панель ПС 62.5.12.2.0-2.1-2.31 посерии 1.030.1-1вып.1-1,0-3.

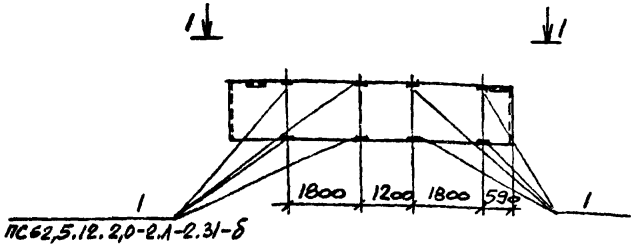

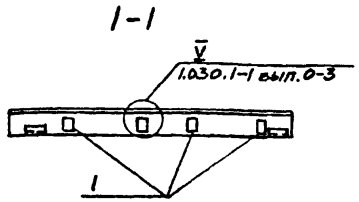

Марка	Номер на испол.
ПС62.5.12.2.0-2.1-2.31-а	1
ПС62.5.12.2.0-2л-2.31-б	2

Ведомость расхода стали на дополнительные закладные изделия, кг

Марка элемента	Изделия закладные: Арматура класса A-III Гост 5781-82 ф10				Итого	Прокат марки ВСт3кп2 Гост 19903-74 δ=8					Итого	Всего
ПС 62.5.12.2.0-2л-2.31-а	1.6				1.6	4.0					4.0	5.6
ПС62.5.12.2.0-2л-2.31-б	3.2				3.2	8.0					8.0	11.2

Сттехн	Растеряева	
Стинж	Толмачёва	
Вединж	Макарова	
Рук.гр	Моргунов	
Глспец	Осташевский	
Начотд	Саакьянц	
Нконтр	Луценко	

9702/6 14

Привязан

Инв. №

ТП 904-1-77.87 -КЖИ-308

Панель стеновая (ПС62.5.12.2,0-2л-2.31-а ПС62.5.12.2,0-2л-2.31-б)

Стадия	Масса	Масштаб
РП	2110	-
Пист	Листов 1	

Госстрой СССР РОСТОВСКИЙ ПРОМСТРОЙНИИПРОЕКТ

Инв.№подл | Подпись и дата | Взам.инв.№

Формат А3

Типовой проект 904-1-77.87 - КЖИ Альбом 6

Ведомость расхода стали на один элемент, кг

Марка элемента	Изделия арматурные															Изделия закладные													Общий расход
	Арматура класса														Всего	Арматура класса							Прокат марки					Всего	
	Вр-I							А-III								А-III				А-I			ВСт 3 кп 2						
	Гост 6727-80							Гост 5781-82								Гост 5781-82							Гост 8509-72			Гост 19903-74			
	ф3	ф4	ф5				Итого	ф6	ф10	ф18				Итого		ф8			Итого	ф14		Итого	L 50х50х5		Итого	б=6	Итого		
ПС1	0.2	6.5	8.2				14.9	2.1	3.4	11.4				16.9	31.8	1.4			1.4	3.8		3.8	3.1		3.1	2.2	2.2	10.5	42.3

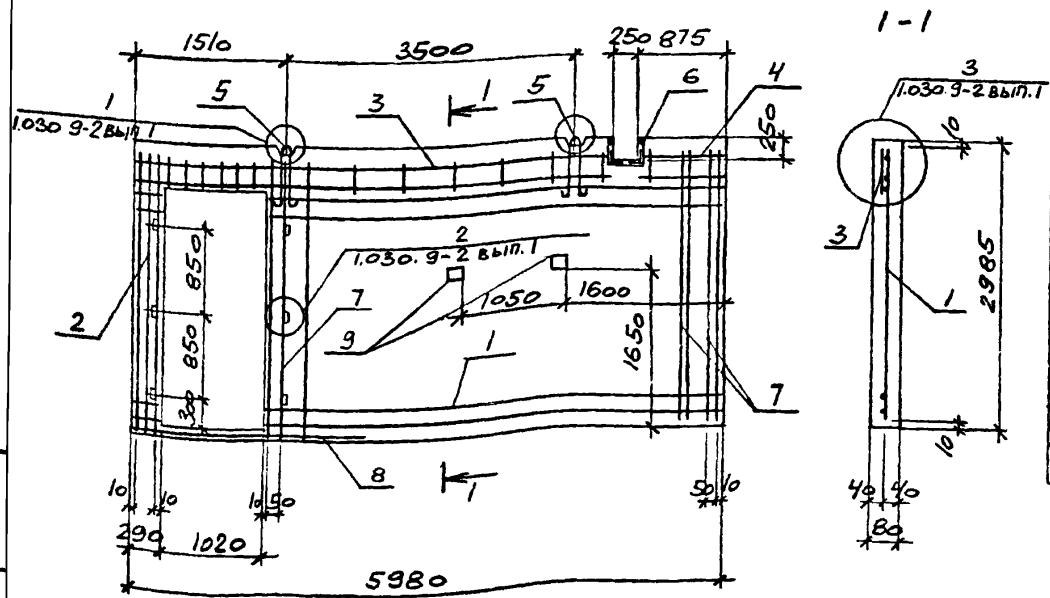

Формат	Зона	Поз	Обозначение	Наименование	Кол.	Примечание
				Сборочные единицы		
А4		1	ТП 904-1-77.87-КЖИ-С6	Сетка арматурная С6	1	
А4		2	-С7	то же С7	1	
А4		3	-С8	" С8	1	
А4		4	-С9	" С9	1	
		5	1.030.9-2 вып.7	Изделие закладное М11	2	
А4		6	ТП 904-1-77.87 КЖИ-МН2	то же МН2	1	
		9	1.400-15 вып.1	" МН402-2	2	
				Детали		
Б4		7		ф6А III Гост 5781-82 l=2965	3	0.7 кг
Б4		8		ф6А III Гост 5781-82 l=2815	1	0.6 кг
				Материалы		
				Бетон класса В12.5	1.2	м³

Выполнять в опалубке панели ПГ60.30-2-Т-Д1 по серии 1.030.9-2 вып.1 с соблюдением требований данной серии.

9702/6

15

Сттехн	Растеряева		
Стинж	Толмачёва		
Ведин	Макарова		
Рук.гр	Моргунов		
Глспец	Осташевский		
Начотд	Саакьянц		
Нконтр	Луценко		

ТП 904-I-77.87 -КЖИ-ПСI

Панель стеновая ПСI

Стадия	Масса	Масштаб
РП	3000	–

Лист | Листов I

Госстрой СССР РОСТОВСКИЙ ПРОМСТРОЙНИИПРОЕКТ

Привязан

Инв. №

Инв. № подл. | Подпись и дата | Взам. инв. №

Формат А3

Типовой проект 904-1-77.87 - КЖИ Альбом 6

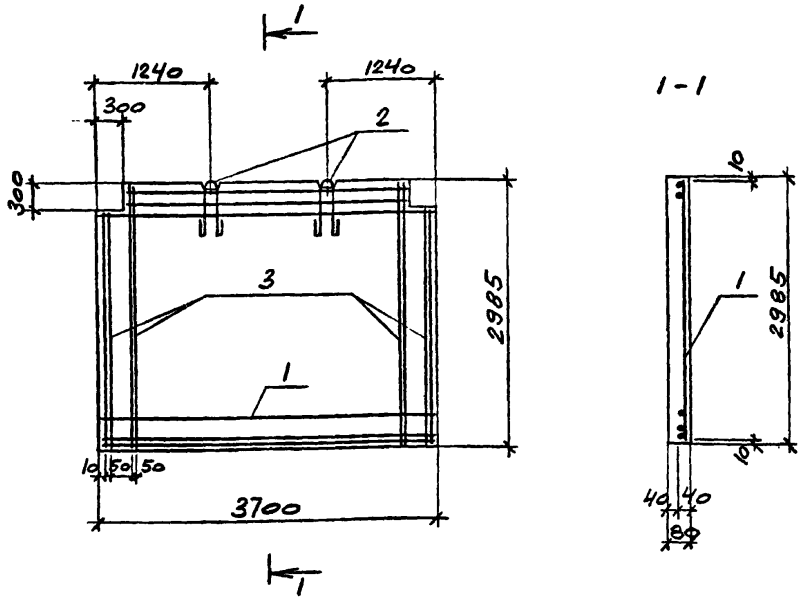

ФОРМАТ	ЗОНА	ПОЗ.	ОБОЗНАЧЕНИЕ	НАИМЕНОВАНИЕ	КОЛ.	ПРИМЕЧАНИЕ
				СБОРОЧНЫЕ ЕДИНИЦЫ		
А4		1	ТП 904-1-77.87-КЖИ-С5	СЕТКА АРМАТУРНАЯ С5	1	
		2	1.030 9-2 ЧАСТЬ 1. ВЫП. 7	ИЗДЕЛИЕ ЗАКЛАДНОЕ М1	2	
				ДЕТАЛИ		
Б.Ч.		3		ф6А III ГОСТ 5781-82 ℓ=2965	4	0.7кг
				МАТЕРИАЛЫ		
				БЕТОН КЛАССА В12.5	0.89	м3

ВЫПОЛНЯТЬ В ОПАЛУБКЕ ПАНЕЛИ ПГ60.30-1-Т-В1 ПО СЕРИИ 1.030.9-2 ВЫП. 1 С СОБЛЮДЕНИЕМ ТРЕБОВАНИЙ ДАННОЙ СЕРИИ. СТЕРЖНИ ПОЗИЦИИ 3 ВЕРЕЗАТЬ ПО МЕСТУ.

Привязан

Инв. №

Ведомость расхода стали на один элемент, кг

9702/6 16

Марка элемента	Изделия арматурные									Изделия закладные				Общий расход
	Арматура класса								Всего	Арматура класса			Всего	
	А-III			Вр-I						А-I				
	ГОСТ 5781-82			ГОСТ 6727-80						ГОСТ 5781-82				
	ф6		Итого	ф4	ф5			Итого		ф16		Итого		
ПГ1	2.8		2.8	6.2	6.0			12.2	15.0	5.0		5.0	5.0	20.0

Сттехн	Растеряева	
Зединж	Макарова	
Рук. гр	Моргунов	
Глспец	Осташевский	
Начотд	Саакьянц	
Нконтр	Луценко	

ТП 904-I-77.87-КЖИ-ПГ1

Панель перегородки ПГ1

Стадия	Масса	Масштаб
РП	2200	-

Лист | Листов 1

Госстрой СССР РОСТОВСКИЙ ПРОМСТРОЙНИИПРОЕКТ

Инв. № подл. | Подпись и дата | Взам. инв. №

ФОРМАТ А3

Типовой проект 904-1-77.87 -КЖИ Альбом 6

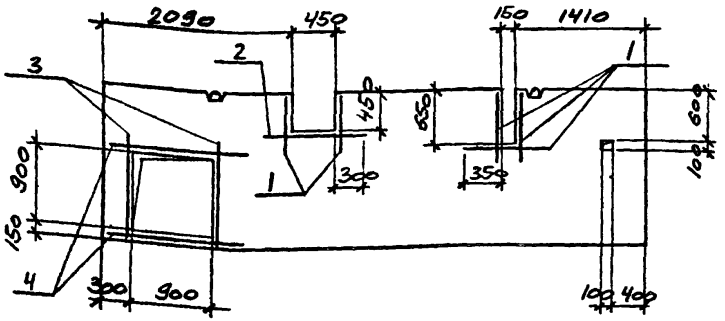

Формат	Зона	Поз.	Обозначение	Наименование	Кол.	Примечание
				Сборочные единицы		
			1.030.9-2 вып.1	Панель ПГ60.18-2-Т		
				Детали		
Б.Ч		1		ф10А III ГОСТ 5781-82 ℓ=850	5	0.5кг
Б.Ч		2		ф10А III ГОСТ 5781-82 ℓ=1050	1	0.6кг
Б.Ч		3		ф10А III ГОСТ 5781-82 ℓ=1250	2	0.8кг
Б.Ч		4		ф10А III ГОСТ 5781-82 ℓ=1500	2	0.9кг

Остальное смотрите панель ПГ60.18-2-Т серии 1.030.9-2 вып.1

Детали поз.1-4 приварить к сетке.

Ведомость расхода стали надополнительные арматурные изделия, кг

Марка элемента	Изделия арматурные. Арматура класса А-III ГОСТ 5781-82 ф10	Итого	Всего
ПГ60.18-2-Т-а	5.0	5.0	5.0

Привязан

Инв. №

9702/6 17

ТП 904-1-77.87 -КЖИ-ПГ60.18-2-Т-а

Сттехн	Растеряева		
Стинж	Толмачёва		
Вединж	Макарова		
Рук.гр	Моргунов		
Глспец	Осташевский		
Начотд	Саакьянц		
Нконтр	Луценко		

Панель перегородки ПГ60.18-2-Т-а

Стадия	Масса	Масштаб
РП	2000	—
Лист	Листов 1	

Госстрой СССР РОСТОВСКИЙ ПРОМСТРОЙНИИПРОЕКТ

Инв.№подл. | Подпись и дата | Взам.инв.№

Формат А3

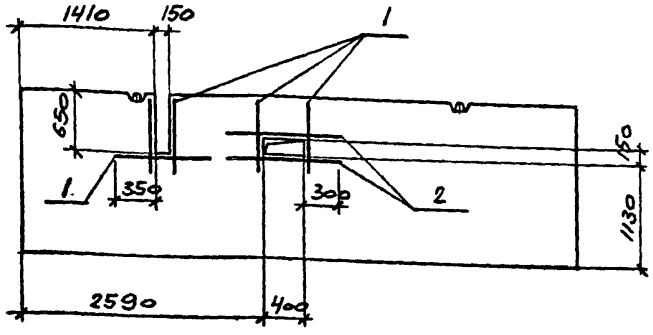

ФОРМАТ	ЗОНА	ПОЗ.	ОБОЗНАЧЕНИЕ	НАИМЕНОВАНИЕ	КОЛ.	ПРИМЕЧАНИЕ
				Сборочные единицы		
			1.030.9-2 вып.1	Панель ПГ60.18-2-Т	1	
				Детали		
БЧ		1		ф10 А III ГОСТ 5781-82 ℓ=850	4	0.5кг
БЧ		2		ф10 А III ГОСТ 5781-82 ℓ=1050	3	0.6кг

Остальное смотрите панель ПГ60.18-2-Т серии 1.030.9-2 вып. 1

Детали поз. 1, 2 приварить к сетке.

Ведомость расхода стали на дополнительные арматурные изделия, кг

Марка элемента	Изделия арматурные								Всего
	Арматура класса								
	А-III								
	Гост 5781-82								
	ф10							Итого	
ПГ60.18-2-Т-б	3.8							3.8	

Привязан

Инв. №

9702/6 18

ТП 904-1-77.87 -КЖИ-ПГ60.18-2-Т-б

Сттехн	Растеряева	
Стинж	Толмачёва	
Веднж	Макарова	
Рук.гр	Моргунов	
Глспец	Осташевский	
Начотд	Саакьянц	
Нконтр	Луценко	

Панель перегородки ПГ60.18-2-Т-б

Стадия	Масса	Масштаб
РП	2000	—
Пист	Листов 1	

Госстрой СССР РОСТОВСКИЙ ПРОМСТРОЙНИИПРОЕКТ

Формат А3

Инв.№подл. | Подпись и дата | Взам.инв.№

Типовой проект 904-1-77.87 - КЖИ Альбом 6

ДЖ 1
(общий вид)

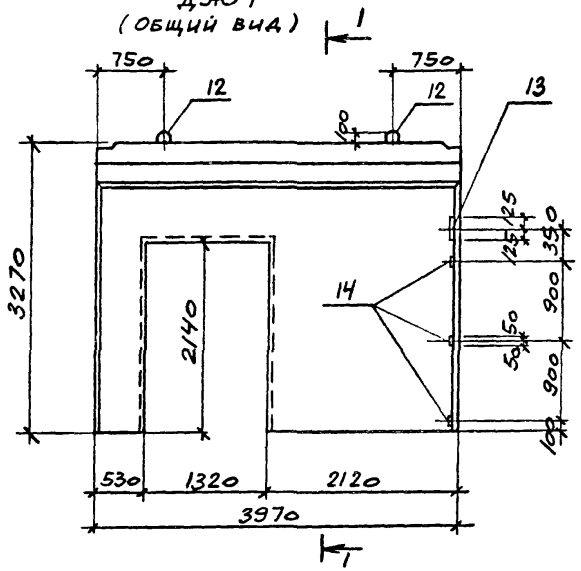

1 - 1

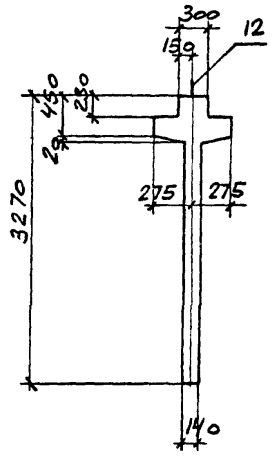

Схема армирования

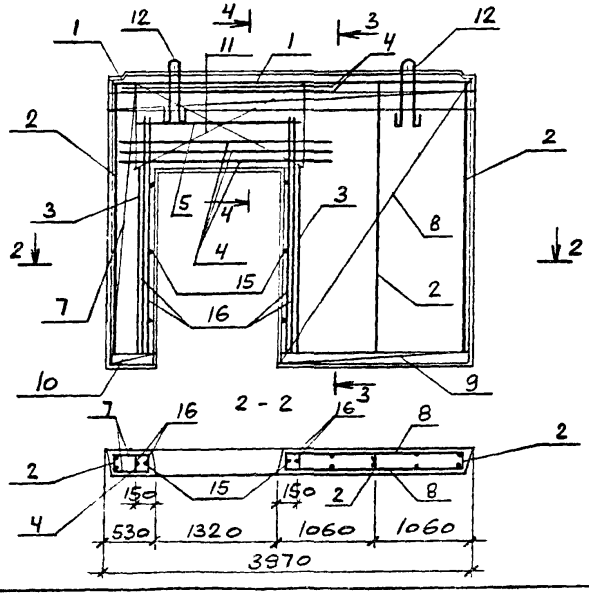

3 - 3

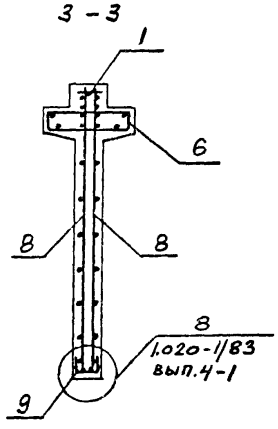

Формат	Зона	Поз.	Обозначение	Наименование	Кол.	Примечание
				Документация		
				Сборочные единицы		
А4		1	ТП 904-1-77.87КЖИ-КР3	Каркас плоский КР3	1	
		2	1.020-1/83 вып.4-2	то же КР3	3	
		3		" КР-7	2	
		4		" КР-16	5	
		5		" КР-29	1	
А4		6	ТП 904-1-77.87-КЖИ-КР2	" КР 2	2	
А4		7	ТП 904-1-77.87 КЖИ-С1	Сетка арматурная С1	2	
		8	1.020-1/83 вып. 4-2	то же С36	2	
		9		" С102	2	
А4		10	ТП 904-1-77.87-КЖИ-С2	" С2	2	
		11	1.020-1/83 вып.4-2	" С108	2	
		12	1.400-9 вып. 1	Изделие закладное УП1-М	2	
		13	1.400-15 вып.1	то же МН133-2	1	
		14		" МН105-1	3	
				Детали		
Б.У.		15		ф6 AIII ГОСТ 5781-82 ℓ=130	26	0.03кг
Б.У.		16		ф25 A III ГОСТ 5781-82 ℓ=2120	4	10.5кг
				Материалы		
				Бетон класса В25	1.95	м3

Привязан

Инв. №

Взам. инв. № | Подпись и дата | Инв. № подл.

9702/6 19

ТП 904-1-77.87 -КЖИ-ДЖ1

Диафрагма жесткости
(ДЖ1 - ДЖ3)

Стадия	Масса	Масштаб
РП	5000	-
Лист 1	Листов 4	

Госстрой СССР
РОСТОВСКИЙ
ПРОМСТРОЙНИИПРОЕКТ

Стехн	Растеряева	
Вединж	Макарова	
Рук. гр	Моргунов	
Гл.спец	Осташевский	
Начотд	Саакьянц	
Н.контр	Коротенко	

Формат А3

Типовой проект 904-1-77.87 - КЖИ Альбом 6

ДЖ 2
(ОБЩИЙ ВИД)

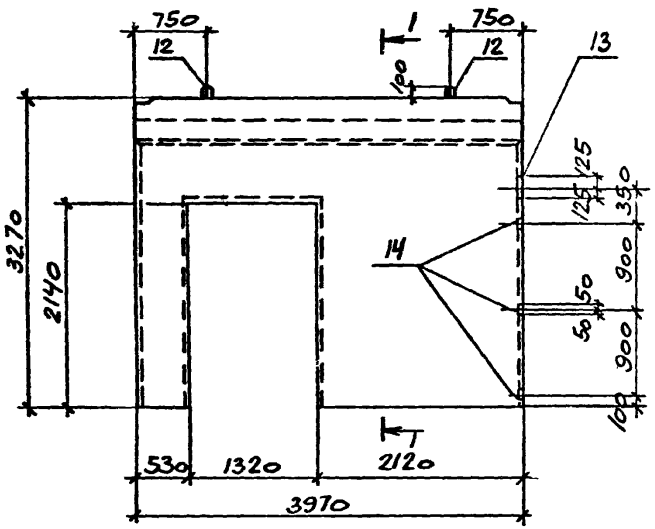

1 - 1

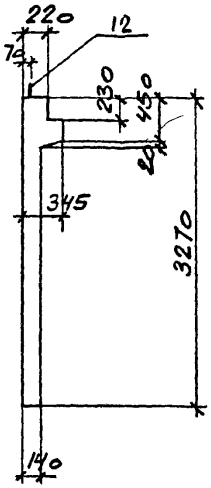

Схема армирования

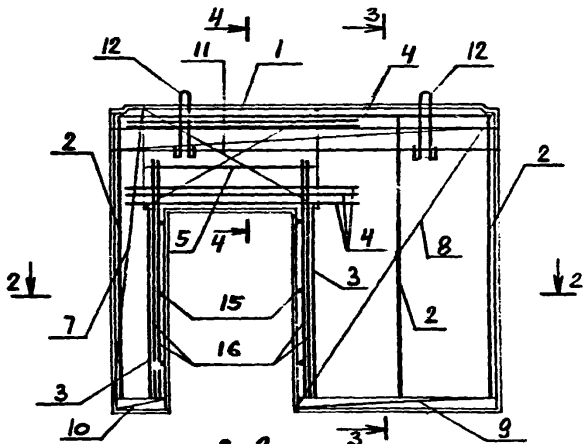

2-2

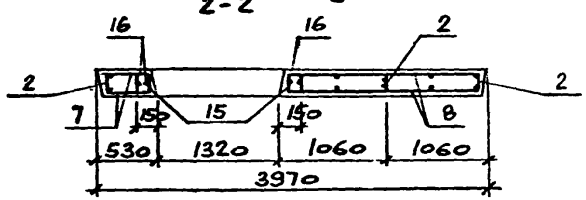

3 - 3

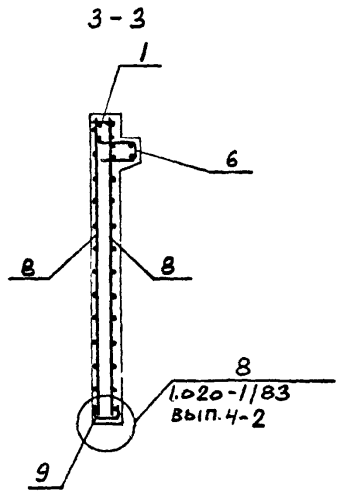

ФОРМАТ	ЗОНА	ПОЗ.	ОБОЗНАЧЕНИЕ	НАИМЕНОВАНИЕ	КОЛ.	ПРИМЕЧАНИЕ
				Документация		
				Сборочные единицы		
А4		1	ТП 904-1-77.87-КЖИ-КР3	Каркас плоский КР3	1	
		2	1.020-1/83 вып. 4-2	то же КР-3	3	
		3		" КР-7	2	
		4		" КР-16	5	
		5		" КР-29	1	
А4		6	ТП 904-1-77.87 КЖИ-КР1	" КР1	1	
А4		7	ТП 904-1-77.87 КЖИ-С1	Сетка арматурная С1	2	
		8	1.020-1/83 вып.4-2	то же С36	2	
		9		" С102	2	
А4		10	ТП 904-1-77.87 КЖИ-С2	" С2	2	
		11	1.020-1/83 вып. 4-2	" С108	2	
		12	1.400-9 вып. 1	Изделие закладное УП1-14	2	
		13	1.400-15 вып. 1	то же МН133-2	1	
		14		" МН105-1	3	
				Детали		
Б.Ч.		15		⌀6 AIII Гост 5781-82 ℓ=130	26	0.03 кг
Б.Ч.		16		⌀25 AIII Гост 5781-82 ℓ=2720	4	10.5 кг
				Материалы		
				Бетон класса В25	1.7	м³

Привязан

Инв. №

9702/6 20

ТП 904-I-77.87 -КЖИ-ДЖ1

Лист 2

Инв. №подл. | Подпись и дата | Взам. инв. №

Формат А3

Типовой проект 904-1-77.87 - КЖИ Альбом 6

ДЖ 3
(ОБЩИЙ ВИД)

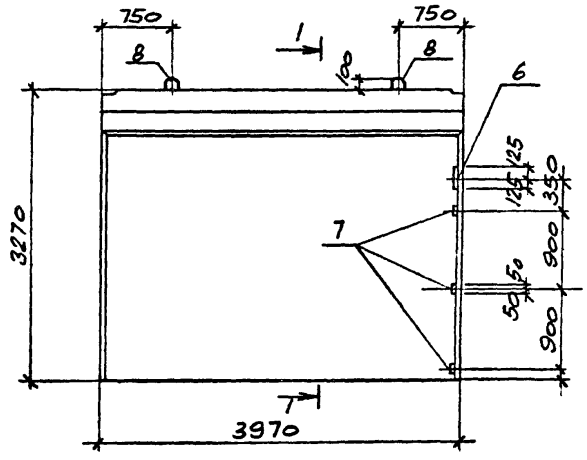

1 - 1

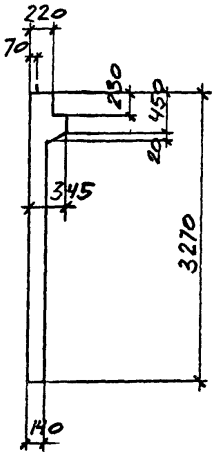

Схема армирования

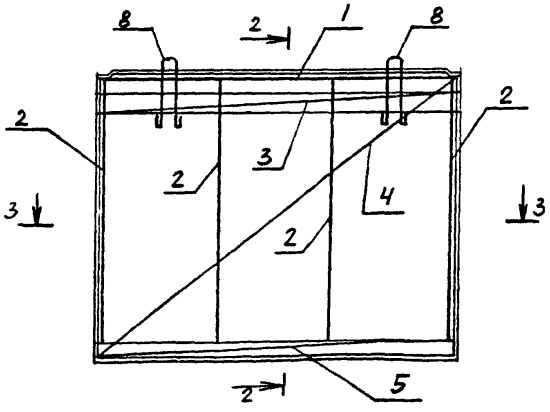

2 - 2

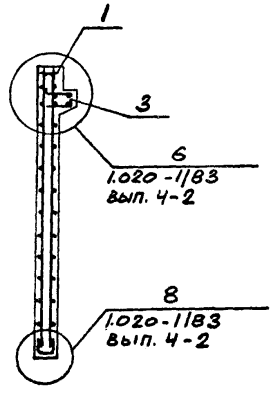

3 - 3

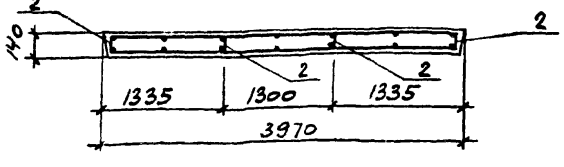

ФОРМАТ	ЗОНА	ПОЗ	ОБОЗНАЧЕНИЕ	НАИМЕНОВАНИЕ	КОЛ.	ПРИМЕЧАНИЕ
				Документация		
				Сборочные единицы		
А4		1	ТП 904-1-77.87-КЖИ-КР3	Каркас плоский КР3	1	
		2	1.020-1/83 вып. 4-2	То же КР-3	4	
А4		3	ТП 904-1-77.87 КЖИ-КР1	" КР1	1	
				Сетки арматурные		
А4		4	ТП 904-1-77.87 КЖИ-С1	С3	1	
А4		5	ТП 904-1-77.87- КЖИ-С2	С4	2	
				Изделия закладные		
		6	1.400-15 вып. 1	МН133-2	1	
		7		МН105-1	3	
		8	1.020-1/83 вып. 4-2	СПВ-7	2	
				Материалы		
				Бетон класса В25	2,08	м³

Марка	Масса
ДЖ1	4880
ДЖ2	4250
ДЖ3	5200

Привязан

Инв. №

9702/6 21

ТП 904-1-77.87 -КЖИ-ДЖ1

Лист 3

Инв. № подл. | Подпись и дата | Взам. инв. №

Формат А3

Ведомость расхода стали на элемент, кг

Марка элемента	Изделия арматурные													Изделия закладные													Общий расход
	Арматура класса												Всего	Арматура класса								Прокат марки				Всего	
	А-III								Вр-I					А-I		А-II		А-III				ВСт3кп2					
	Гост 5781-82								Гост 6727-80					Гост 5781-82								Гост 103-76					
	ф6	ф10	ф16	ф25				Итого	ф5				Итого	ф22		Итого	ф22	Итого	ф8	ф12		Итого	б=6	б=8	Итого		
ДЖ1	54.5	17.0	47.9	42.6				161.4	15.6				15.6	177.0	9.7		9.7			1.5	2.0		3.5	1.5	1.6	3.1	16.3	193.3
ДЖ2	42.9	17.0	47.9	42.0				149.8	15.6				15.6	165.4	9.7		9.7			1.5	2.0		3.5	1.5	1.6	3.1	16.3	181.7
ДЖ3	33.6		12.4					46.0	13.7				13.7	59.7				16.0	16.0	1.5	2.0		3.5	1.5	1.6	3.1	22.6	82.3

4 - 4

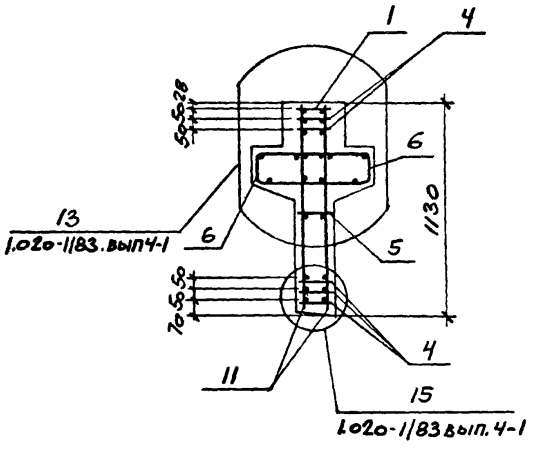

4 - 4

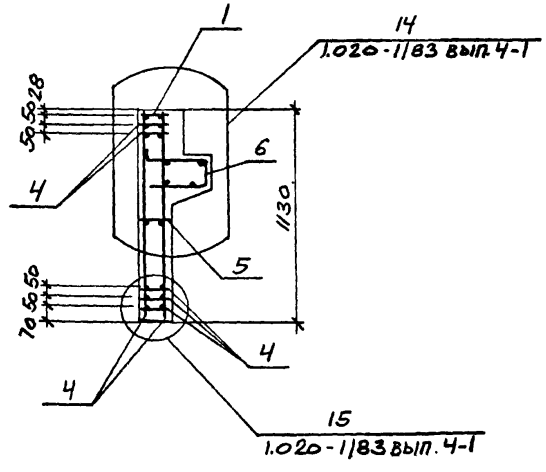

Привязан

Инв. №

Инв. №подл. | Подпись и дата | Взам. инв. №

9702/6 22

ТП 904-1-77.87 -КЖИ-ДЖ1

Лист 4

ФОРМАТ А3

Типовой проект ТП 904-1-77.87-КЖИ Альбом 6

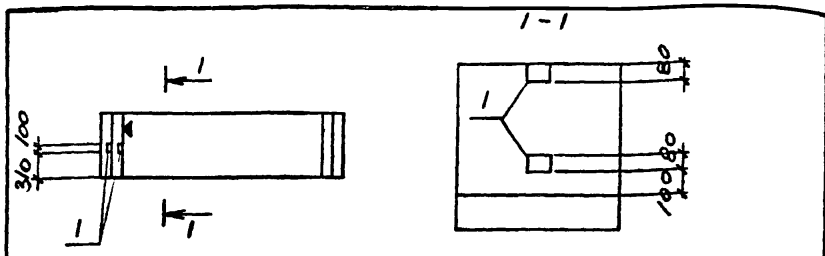

Формат	Зона	Поз.	Обозначение	Наименование	Кол.	Примечание
				Сборочные единицы		
			3.006.1-2/82 вып.1-1	Лоток л27g-3	1	
		1	3.006.1-2/82 вып.1-3	Изделие закладное м-6	2	

Ведомость расхода стали на дополнительные закладные изделия, кг

Марка элемента	Изделия закладные											Всего
	Арматура класса						Прокат марки					
	A-III						ВСт3кп2					
	Гост 5781-82						Гост 19903-74*					
	ф8					Итого	б=6				Итого	
л27g-3-1	1.0					1.0	0.8				0.8	1.8

Остальное смотрите лоток л27g-3 серии 3.006.1-2/82 вып.1-1.
Знак ▼ нанести несмываемой краской.

Привязан

Инв. №

9702/6

ТП 904-1-77.87-КЖИ-Л27g-3-1			
Лоток л27g-3-1	Стадия	Масса	Масштаб
	РП	1100	—
	Лист	Листов 1	
	Госстрой СССР Ростовский Промстройниипроект		

Ст.техник	Растеряева	
Вед.инж	Макарова	
Рук.гр	Моргунов	
Гл.спец	Осташевский	
Нач.осп	Саакьянц	
Н.контр	Луценко	

Инв.№ подл. | Подпись и дата | Взам.инв.№

Формат А4

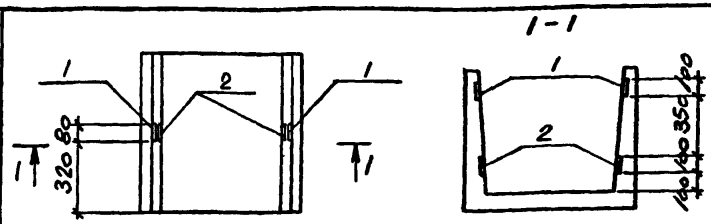

Формат	Зона	Поз.	Обозначение	Наименование	Кол.	Примечание
				Сборочные единицы		
			3.006.1-2/82 вып.1-1	Лоток л12g-3	1	
		1	3.006.1-2/82 вып.1-3	Изделие закладное м-3	2	
		2	3.006.1-2/82 вып.1-3	то же м-4	2	

Ведомость расхода стали на дополнительные закладные изделия, кг

Марка элемента	Изделия закладные											Всего
	Арматура класса						Прокат марки					
	A-III						ВСт3кп2					
	Гост 5781-82						Гост 19903-74*					
	ф8					Итого	б=6				Итого	
л12g-5-1	1.8					1.8	1.6				1.6	3.4

Остальное смотрите лоток л12g-3 серии 3.006.1-2/82 вып.1-1

Привязан

Инв. №

9702/6 23

ТП 904-1-77.87-КЖИ-Л12g-3-1			
Лоток л12g-3-1	Стадия	Масса	Масштаб
	РП	600	—
	Лист	Листов 1	
	Госстрой СССР Ростовский Промстройниипроект		

Ст.техник	Растеряева	
Вед.инж	Макарова	
Рук.гр	Моргунов	
Гл.спец	Осташевский	
Нач.осп	Саакьянц	
Н.контр	Луценко	

Инв.№ подл. | Подпись и дата | Взам.инв.№

Формат А4

Типовой проект 904-1-77.87 - КЖИ Альбом 6

Формат	Зона	Поз.	Обозначение	Наименование	Кол. на исполн. 1	2	3	4	5		Примечание
				Сборочные единицы							
			3.006.1-2/82 вып.1-1	Лоток Л13д-3	1	1	1	1			
				Л10д-3					1		
		1	3.006.1-2/82 вып.1-3	Изделие закладное М-3	1	1	1	1	1		

1. Остальное смотрите лотки Л13д-3, Л10д-3 серии 3.006.1-2/82 вып.1-1
2. Знак ▼ нанести несмываемой краской.

1 - 1

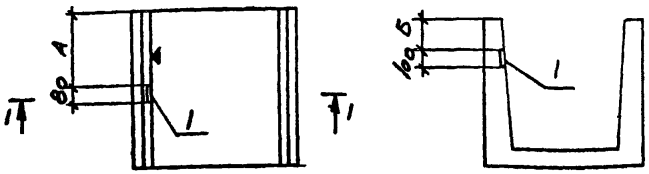

Марка	Номер на исполн	Размеры, мм А	Б	Масса кг
Л13д-3-1	1	320	750	800
Л13д-3-2	2	320	900	800
Л13д-3-3	3	320	670	800
Л13д-3-8	4	200	470	800
Л10д-3-1	5	320	100	430

Ведомость расхода стали на дополнительные закладные изделия, кг

Марка элемента	Изделия закладные: Арматура класса А-III ГОСТ 5781-82 ф8				Итого	Прокат марки ВСт3кп2 ГОСТ 19903-74 б=6				Итого	Всего
Л13д-3-1, Л13д-3-2, Л13д-3-3, Л13д-3-8, Л10д-3-1	0.4				0.4	0.4				0.4	0.8

Привязан

Инв. №

9702/6 24

ТП 904-1-77.87 -КЖИ- Л13д-3-1

Сттехн	Растеряева	
Стинж	Толмачёва	
ВЕДинж	Макарова	
Рук.гр	Моргунов	
Гл.спец	Осташевский	
Начотд	Саакьянц	
Нконтр	Луценко	

Лоток (Л13д-3-1, Л13д-3-2, Л13д-3-3, Л13д-3-8, Л10д-3-1.)

Стадия	Масса	Масштаб
РП	см. табл	-
Лист	Листов	

Госстрой СССР РОСТОВСКИЙ ПРОМСТРОЙНИИПРОЕКТ

Инв.№подл. | Подпись и дата | Взам.инв.№

Типовой проект 904-1-77.87 -КЖИ Альбом 6

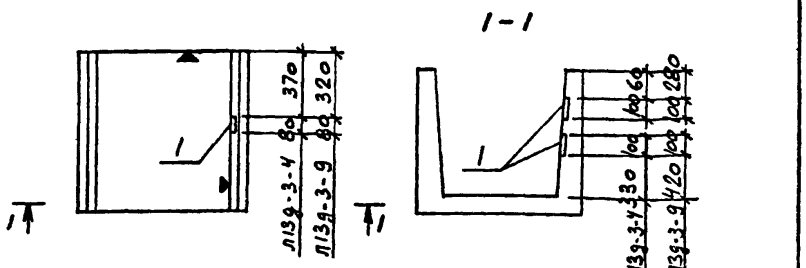

ФОРМАТ	ЗОНА	ПОЗ.	ОБОЗНАЧЕНИЕ	НАИМЕНОВАНИЕ	КОЛ.	ПРИМЕЧАНИЕ
				Сборочные единицы		
			3.006.1-2/82 вып.1-1	Лоток Л13д-3	1	
		1	3.006.1-2/82 вып.1-3	Изделие закладное М-3	2	

Ведомость расхода стали на дополнительные закладные изделия, кг

Марка элемента	Изделия закладные: Арматура класса А-III ГОСТ 5781-82 ф8				Итого	Прокат марки ВСт3кп2 ГОСТ 19903-74 б=6					Итого	Всего
Л13д-3-4	0.8				0.8	0.8					0.8	1.6
Л13д-3-9	0.8				0.8	0.8					0.8	1.6

1. Остальное смотрите лотки Л13д-3 по серии 3.006.1-2/82 вып.1-1
2. Знак ▼ нанести несмываемой краской.

Привязан

Инв. №

9702/6

ТП 904-1-77.87 -КЖИ- Л13д-3-4

			Стадия	Масса	Масштаб
Сттехн	Растеряева				
Стинж	Толмачёва		РП	800	-
Веднж	Макарова				
Рук.гр	Моргунов		Лист	Листов 1	
Глспец	Осташевский				
Начотд	Саакьянц		Госстрой СССР РОСТОВСКИЙ ПРОМСТРОЙНИИПРОЕКТ		
Нконтр	Луценко				

Лоток (Л13д-3-4, Л13д-3-9)

Формат А4

Инв.№подл. | Подпись и дата | Взам.инв.№

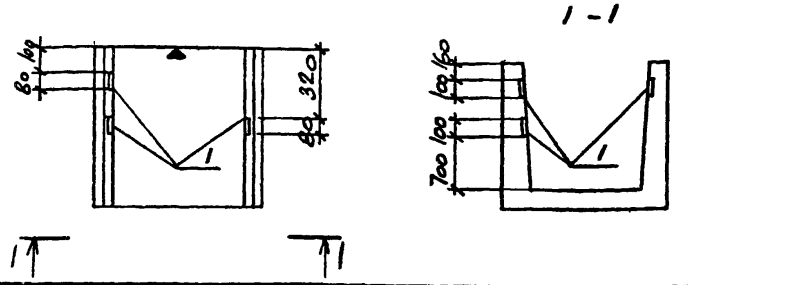

ФОРМАТ	ЗОНА	ПОЗ.	ОБОЗНАЧЕНИЕ	НАИМЕНОВАНИЕ	КОЛ.	ПРИМЕЧАНИЕ
				Сборочные единицы		
			3.006.1-2/82 вып.1-1	Лоток Л13д-3	1	
		1	3.006.1-2/82 вып.1-3	Изделие закладное М-3	3	

Ведомость расхода стали на дополнительные закладные изделия, кг

Марка элемента	Изделия закладные: Арматура класса А-III ГОСТ 5781-82 ф8				Итого	Прокат марки ВСт3кп2 ГОСТ 19903-74 б=6					Итого	Всего
Л13д-3-5	1.2				1.2	1.2					1.2	2.4

1. Остальное смотрите лоток Л13д-3 по серии 3.006.1-2/82 вып.1-1.
2. Знак ▼ нанести несмываемой краской.

Привязан

Инв. №

9702/6 25

ТП 904-1-77.87 -КЖИ- Л13д-3-5

			Стадия	Масса	Масштаб
Сттехн	Растеряева				
Стинж	Толмачёва		РП	800	-
Веднж	Макарова				
Рук.гр	Моргунов		Лист	Листов	
Глспец	Осташевский				
Начотд	Саакьянц		Госстрой СССР РОСТОВСКИЙ ПРОМСТРОЙНИИПРОЕКТ		
Нконтр	Луценко				

Лоток Л13д-3-5

Формат А4

Инв.№подл. | Подпись и дата | Взам.инв.№

Типовой проект 904-1-77.87 - КЖИ Альбом 6

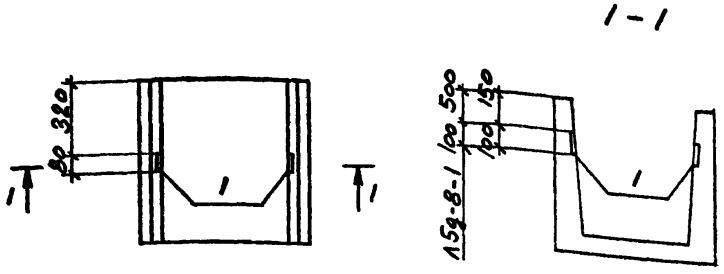
1 - 1
1
1

Типовой проект 904-1-77.87 - КЖИ Альбом 6

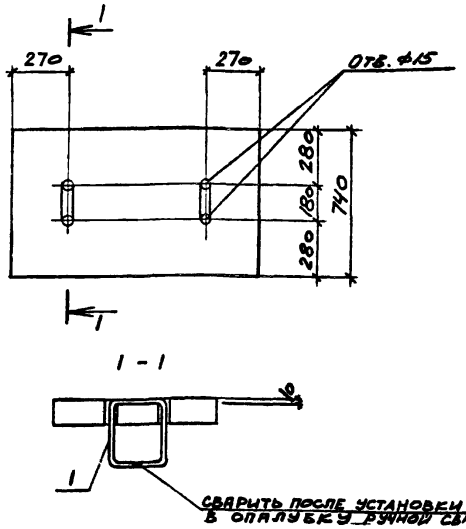

Формат	Зона	Поз.	Обозначение	Наименование	Кол. на испол. 1	2	3				Примечание
				Сборочные единицы							
			3.006.1-2/82 вып.1-2	Плита П5д-5	1						
			3.006.1-2/82 вып.1-2	П7д-3		1					
			3.006.1-2/82 вып.1-2	П10д-3			1				
А4		1	ТП 904-1-77.87-КЖИ-МН3	Изделие закладное МН3	2	2	2				

Остальное смотрите плиты П5д-5, П7д-3, П10д-3 серии 3.006.1-2/82 вып. 1-2.

Ведомость расхода стали на дополнительные закладные изделия, кг

Марка элемента	Изделия закладные: Арматура класса A-I, Гост 5781-82, ф10			Итого	Всего
П5д-5-1	1.0			1.0	1.0
П7д-3-1	1.0			1.0	1.0
П10д-3-1	1.0			1.0	1.0

Марка элемента	Номер на испол.	Масса кг
П5д-5-1	1	100
П7д-3-1	2	150
П10д-3-1	3	190

Привязан

Инв. №

9702/6 27

ТП 904-1-77.87 -КЖИ-П5д-5-I

Сттехн	Растеряева	
Стинж	Толмачёва	
Веднж	Макарова	
Рук.гр	Моргунов	
Глспец	Осташевский	
Начотд	Саакьянц	
Нконтр	Луценко	

Плита (П5д-5-I, П7д-3-I, П10д-3-I,)

Стадия	Масса	Масштаб
РП	см. табл	—
Лист	Листов 1	

Госстрой СССР РОСТОВСКИЙ ПРОМСТРОЙНИИПРОЕКТ

Инв. № подл. | Подпись и дата | Взам. инв. №

Формат А3

Типовой проект 904-1-77.87 - КЖИ Альбом 6

Инв. № подл. | Подпись и дата | Взам. инв. №

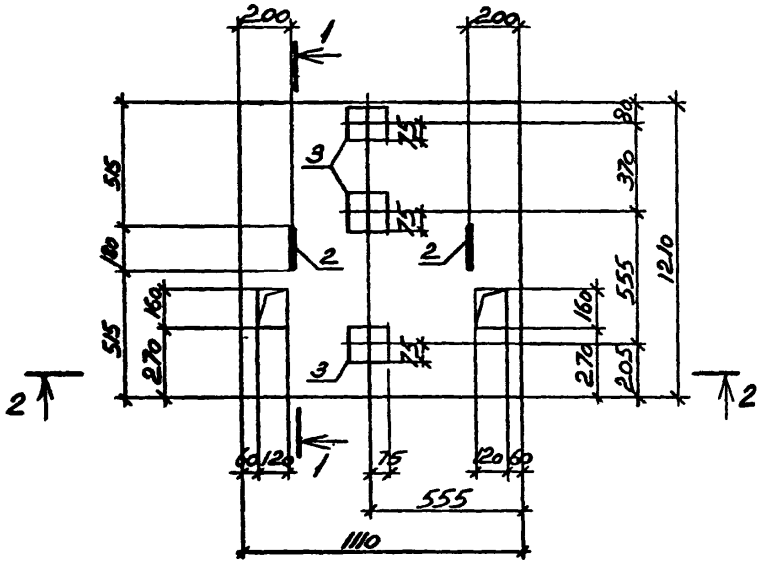

1 - 1



2 - 2

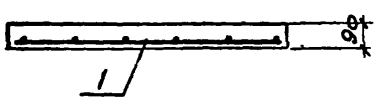

Формат	Зона	Поз.	Обозначение	Наименование	Кол.	Примечание
				Сборочные единицы		
А4		1	ТП 904-1-77.87-КЖИ-С4	Сетка арматурная С11	1	
А4		2	ТП 904-1-77.87-КЖИ-МН3	Изделие закладное МН3	2	
		3	1.400-15 вып.1	то же МН402-2	3	
				Материалы		
				Бетон класса В15	0,12	м³

Ведомость расхода стали на элемент, кг

Марка элемента	Изделия арматурные					Изделия закладные							Общий расход
	Арматура класса				всего	Арматура класса				Прокат марки		всего	
	A-I		A-III			A-I		A-III		Вст3кп2			
	ГОСТ 5781-82					ГОСТ 5781-82				ГОСТ 103-76			
	ф6	Итого	ф14	Итого		ф10	Итого	ф8	Итого	δ=6	Итого		
П1	1.8	1.8	9.1	9.1	10.9	1.0	1.0	1.2	1.2	3.3	3.3	5.5	16.4

1. Плиту П1 выполнять в опалубке плиты П14-3 по серии 3.006.1-2/82 вып.1-2.
2. Защитный слой бетона для рабочей арматуры 15 мм.

ПРИВЯЗАН

ИНВ. №

9702/6 28

Техник	Ванян	
Вед.инж.	Макарова	
Рук.гр.	Моргунов	
Гл.спец.	Останевский	
Нач.ОСП-1	Саакьянц	
Н.контр.	Луценко	

ТП 904-1-77.87-КЖИ-П1

ПЛИТА П1

Стадия	Масса	Масштаб
РП	300	1:20
Лист	Листов 1	

ГОССТРОЙ СССР
РОСТОВСКИЙ ПРОМСТРОЙНИИПРОЕКТ

Формат А3

Типовой проект 904-1-77.87 - КЖИ Альбом 6

Формат	Зона	Поз.	Обозначение	Наименование	Кол.	Примечание
				Сборочные единицы		
А4		1	ТП904-1-77.87 -КЖИ-С4	Сетка арматурная С10	1	
А4		2	ТП904-1-77.87 -КЖИ-МН3	Изделие закладное МН3	2	
		3	1400-15 вып.1	То же МН102-2	6	
				Материалы		
				Бетон класса В15	0,16	м³

Ведомость расхода стали на элемент, кг

Марка элемента	Изделия арматурные					Изделие закладные							Общий расход
	Арматура класса				Всего	Арматура класса				Прокат марки		Всего	
	А-I		А-III			А-I		А-III		ВСт3кп2			
	ГОСТ 5781-82					ГОСТ 5781-82				ГОСТ 103-76			
	Ø6	Итого	Ø14	Итого		Ø10	Итого	Ø8	Итого	δ=6	Итого		
П2	2.4	2.4	11.9	11.9	14.3	1.0	1.0	2.4	2.4	6.6	6.6	10.0	24.3

1. Плиту П2 выполнять в опалубке плиты П14-3 по серии 3.006 1-2.82 вып 1-2
2. Защитный слой бетона для рабочей арматуры 15мм.

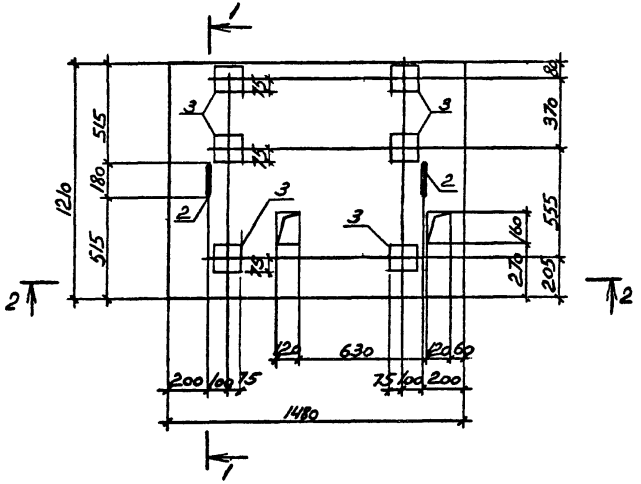

1 - 1



2 - 2

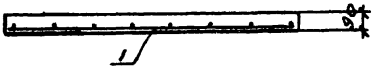

Привязан

Инв. №

9702/6 29

ТП 904-1-77.87-КЖИ-П2

Плита П2

Стадия	Масса	Масштаб
РП	400	1:20

Лист | Листов /

Техник	Ванян	
Ведущий	Макарова	
Рук. гр.	Моргунов	
Гл. спец.	Осташевский	
Нач. ОСПЛ	Саакьянц	
Н. контр.	Луценко	

Госстрой СССР
Ростовский промстройниипроект

Формат А3

Инв. № подл. | Подпись и дата | Взам. инв. №

Типовой проект 904-1-77.87 -КЖИ Альбом 6

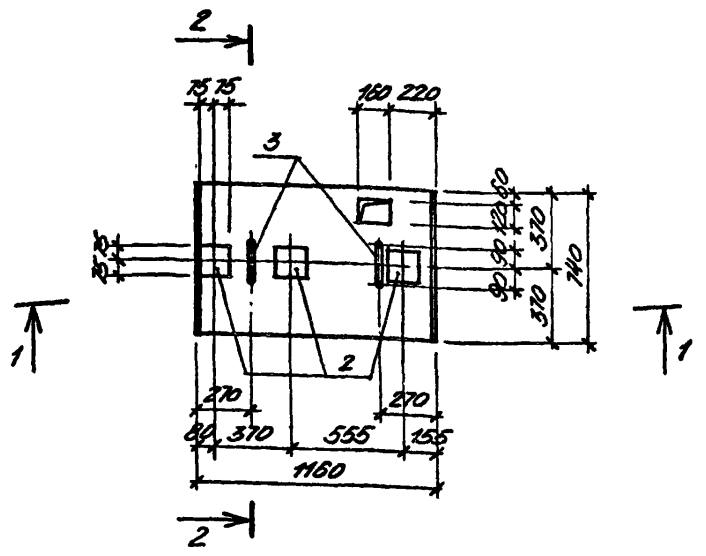

1-1

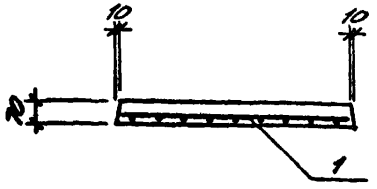

2-2

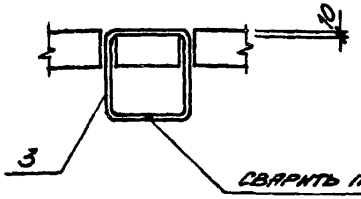

Сварить после установки в опалубку

Формат	Зона	Поз.	Обозначение	Наименование	Кол.	Примечание
				Документация		
А4			ТП 904-1-77.87 - КЖИ - ТТ	Технические требования к изготовлению сборных железобетонных изделий		
				Сборочные единицы		
А4		1	ТП 904-1-77.87 - КЖИ - СГ	Сетка арматурная С12	1	
		2	1.400 - 15 Вып. 1	Изделие закладное МН402-2	2	
А4		3	ТП 904-1-77.87 - КЖИ - МН3	То же МН3	2	
				Материалы		
				Бетон класса В 15	0.06	м3

1. Плиту П3 выполнять в опалубке плиты П 7g-3 серии 3.006.1-2/82 Вып1-2
2. Защитный слой бетона для рабочей арматуры 15мм.

Ведомость расхода стали на элемент, кг

Марка элемента	Изделия арматурные					Изделия закладные							Общий расход
	Арматура класса				Всего	Арматура класса				Прокат марки		Всего	
	AI		AIII			AI		AIII		ВСт3кп2			
	ГОСТ 5781-82					ГОСТ 5781-82				ГОСТ 19903-74			
	ф6	Итого	ф14	Итого		ф10	Итого	ф8	Итого	δ=6	Итого		
П3	0.8	0.8	5.4	5.4	6.2	1.0	1.0	0.8	0.8	2.2	2.2	4.0	10.2

Сттехн	Растеряева	
Стинж	Толмачёва	
Веднж.	Макарова	
Рук.гр	Моргунов	
Гл.спец	Осташевский	
Начотд	Саакьянц	
Нконтр	Луценко	

9702/6 30

Привязан

Инв. №

ТП 904-I-77.87 -КЖИ-П3

Плита П3

Стадия	Масса	Масштаб
РП	150	-
Лист	Листов 1	

Госстрой СССР РОСТОВСКИЙ ПРОМСТРОЙНИИПРОЕКТ

Формат А3

Инв. № подл. | Подпись и дата | Взам. инв. №

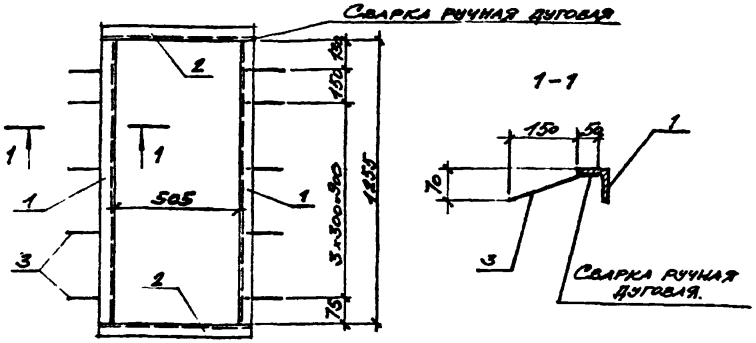

Формат	Зона	Поз.	Обозначение	Наименование	Кол.	Примечан.
				Документация		
А4			ТП 904-1-77.87-КЖИ-ТТ	Технические требования к изготовлению арматурных и закладных изделий		
				Детали		
Б.4		1		Уголок $\frac{Б-63\times63\times5\ ГОСТ\ 8509-72}{ВСТ3кп2\ ГОСТ\ 535-79}$	2	6,04 кг
Б.4		2		Уголок $\frac{Б-63\times63\times5\ ГОСТ\ 8509-72}{ВСТ3кп2\ ГОСТ\ 535-79}$	2	3,04 кг
Б.4		3		⌀ВА III ГОСТ 5781-82, l=200	10	0,08 кг

9702/6

Типовой проект 904-1-77.87 - КЖИ Альбом 6

Взам.инв.№ | Подпись и дата | Инв.№ подл.

Арх	Кабанова	
Вединж	Горская	
Рук.гр	Бескоровайный	
Глспец	Осташевский	
НачОСП	Саакьянц	
Нконтр	Луценко	

ТП904-I-77.87-КЖИ-РСI

Рамка стальная РСI

Стадия	Масса	Масштаб
РП	19.0	

Лист | Листов 1

Госстрой СССР РОСТОВСКИЙ ПРОМСТРОЙНИИПРОЕКТ

ФОРМАТ А4

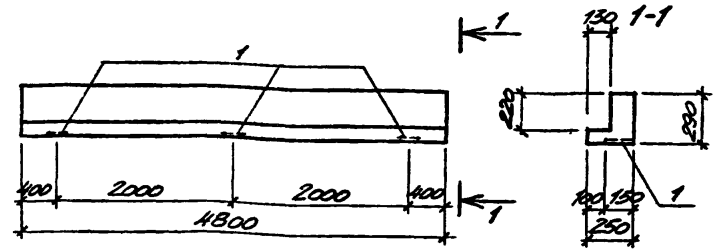

Формат	Зона	Поз.	Обозначение	Наименование	Кол.	Примечание
				Сборочные единицы		
			ГОСТ 948-84	Перемычка 1ПГ-48-8	1	
		1	1.400-15 Вып.1	Изделие закладное МН107-2	3	

Ведомость расхода стали на дополнительные закладные изделия, кг

Марка элемента	Изделия закладные: Арматура класса А III, ГОСТ 5781-82, ⌀8				Итого	Прокат марки ВСт3 кп2, ГОСТ 19903-74, δ=6					Итого	Всего
1ПГ48-8-1	1.2				1.2	2.7					2.7	3.9

Привязан

Инв. №

9702/6 31

Типовой проект 904-1-77.87 - КЖИ Альбом 6

Взам.инв.№ | Подпись и дата | Инв.№ подл.

Инж.	Гудков	
Вединж	Макарова	
Рук.гр	Моргунов	
Глспец	Осташевский	
НачОСП	Саакьянц	
Нконтр	Коротенко	

ТП 904-I-77.87 -КЖИ-IПГ48-8-I

Перемычка IПГ48-8-I

Стадия	Масса	Масштаб
РП	530	–

Лист | Листов 1

Госстрой СССР РОСТОВСКИЙ ПРОМСТРОЙНИИПРОЕКТ

ФОРМАТ А4

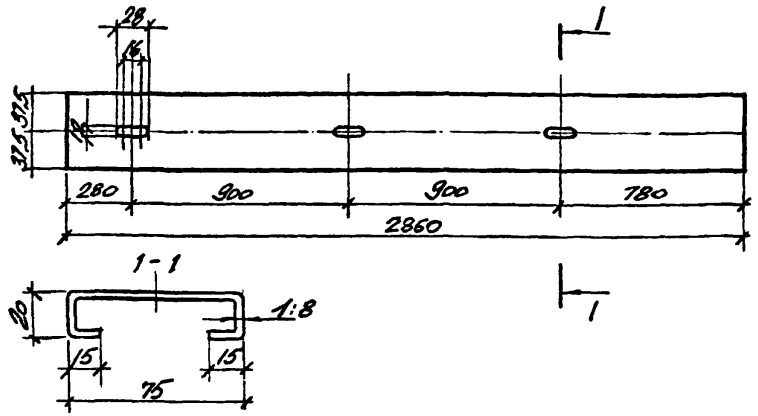

Формат	Зона	Поз.	Обозначение	Наименование	Кол.	Примечание
				Детали		
Б.4		1		Лист 5-ПН-1.8 ГОСТ 13903-74 4-Ш-Н-10КП 16523-70 145х2860	1	

Привязан

Инв. №

9702/6

ТП 904-1-77.87-КЖИ-НI

Нащельник НI

Стадия	Масса	Масштаб
РП	5,9кг	
Лист	Листов 1	

Инж.	Кабанова	
Вединж	Горская	
Рук.гр	Бескоровайный	
Глспец	Осташевский	
НачОСП	Саакьянц	
Нконтр	Луценко	

Госстрой СССР
РОСТОВСКИЙ
ПРОМСТРОЙНИИПРОЕКТ

Формат А4

Типовой проект 904-1-77.87 - КЖИ Альбом 6

1. Сварные швы выполнять электродами типа Э42 по ГОСТ 9467-75.

2. Материал конструкций (прокат) по ГОСТ 380-71.*

3. Закладные изделия, сетки, каркасы изготавливать в соответствии с ГОСТ 10922-75„ Арматурные изделия и закладные детали сварные для железобетонных конструкций. Технические требования и методы испытаний" и ГОСТ 14098-85„ Соединения сварные арматуры и закладных изделий железобетонных конструкций. Типы, конструкция и размеры.

4. Стальные закладные изделия железобетонных конструкций должны быть защищены от коррозии:

- в колоннах, стропильных балках, стеновых панелях, и плитах покрытия горячим цинкованием толщиной 50-60мкм;
- в остальных железобетонных конструкциях лакокрасочным покрытием, согласно общих указаний на ТП 904-1-77.87 - АР-2.

Привязан

Инв. №

9702/6

32

ТП 904-1-77.87 -КЖИ-ТТ

Технические требования к изготовлению арматурных и закладных изделий.

Стадия	Лист	Листов
РП		1

Сттехн	Растеряева	
Вединж	Макарова	
Рук.гр	Моргунов	
Глспец	Осташевский	
Начотд	Саакьянц	
Нконтр	Коротенко	

Госстрой СССР
РОСТОВСКИЙ
ПРОМСТРОЙНИИПРОЕКТ

Формат А4

Инв.№подл. | Подпись и дата | Взам.инв.№

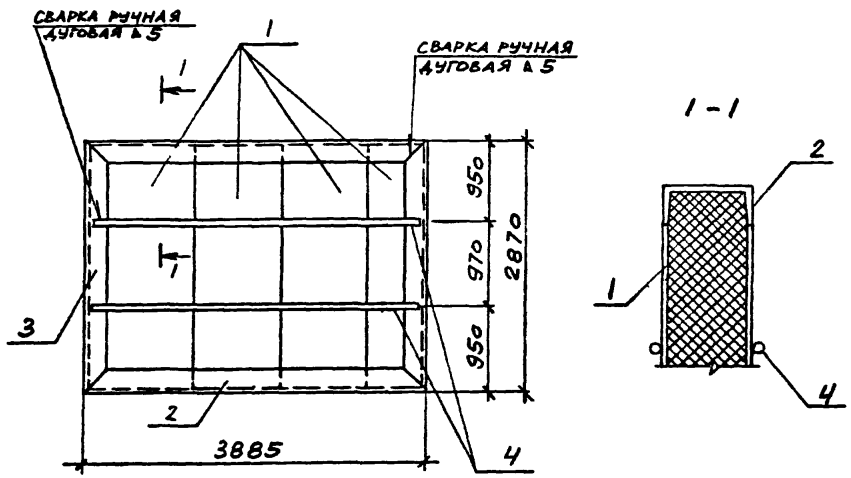

ФОРМАТ	ЗОНА	ПОЗ.	ОБОЗНАЧЕНИЕ	НАИМЕНОВАНИЕ	КОЛ.	ПРИМЕЧАНИЕ
				Сборочные единицы		
		1	1.432.2-17 вып.1	Панель 1ПТС298.1016.9)-С08	4	58.5кг
				Швеллер 10 ГОСТ 8240-72 / ВСТ3кп2 ГОСТ 535-79		
Б.Ч.		2		ℓ = 3885	2	33.4кг
Б.Ч.		3		ℓ = 2870	2	24.7кг
Б.Ч.		4		ф20АI ГОСТ 5781-82 ℓ-3880	4	9.6кг

Привязан

Инв. № 33

9702/6

ТП 904-1-77.87 -КЖИ-ЩИ

Щит ЩИ	Стадия	Масса	Масштаб
	РП	388,6	-
	Лист	Листов 1	

Сттехн	Растеряева	
Веднж	Макарова	
Рук.гр	Моргунов	
Гл.спец	Осташевский	
Начотд	Саакьянц	
Нконтр	Коротенко	

Госстрой СССР РОСТОВСКИЙ ПРОМСТРОЙНИИПРОЕКТ

ФОРМАТ А3

Инв.№подл. | Подпись и дата | Взам.инв.№

Типовой проект ТП 904-1-77.87-КЖИ Альбом 6

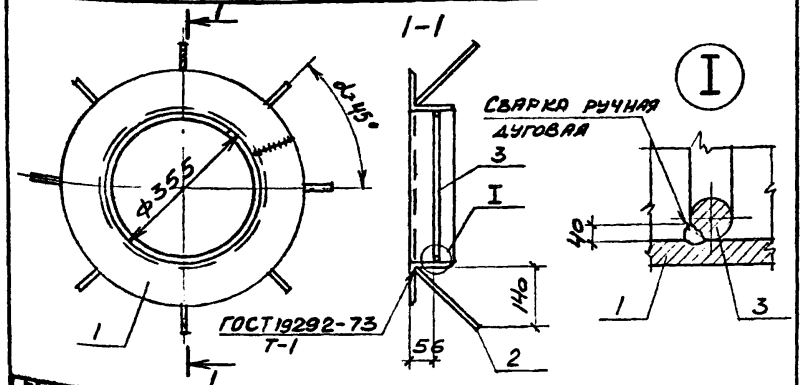

Формат	Зона	Поз.	Обозначение	Наименование	Кол.	Примечание
				Документация		
А4			ТП 904-1-77.87-КЖИ-ТТ	Технические требования		
				к изготовлению арматурных и закладных изделий.		
				Детали		
Б.Ч		1		Уголок $\frac{Б\text{-}90\times90\times6\ ГОСТ\ 8509\text{-}72}{ВСт3пс6\text{-}1\ ТУ\ 14\text{-}1\text{-}3073\text{-}80}$ $l=1270$	1	10.6 кг
Б.Ч		2		ф8А-III ГОСТ 5781-82 $l=200$	8	0.08 кг
Б.Ч		3		ф10А-I ГОСТ 5781-82 $l=1100$	1	0.7 кг

ПРИВЯЗАН

ИНВ. №

9702/6

Ст. инж.	Толмачева		
Вед. инж.	Макарова		
Рук. гр.	Моргунов		
Гл. спец.	Осташевский		
Нач. ОСП	Саакьянц		
Н. контр.	Луценко		

ТП 904-1-77.87-КЖИ-МН1

Изделие закладное МН1

СТАДИЯ	МАССА	МАСШТАБ
РП	11.9	—
ЛИСТ	ЛИСТОВ 1	

ГОССТРОЙ СССР
РОСТОВСКИЙ ПРОМСТРОЙНИИПРОЕКТ

ФОРМАТ А4

Инв. № подл. | Подпись и дата | Взам. инв. №

Типовой проект ТП 904-1-77.87-КЖИ Альбом 6

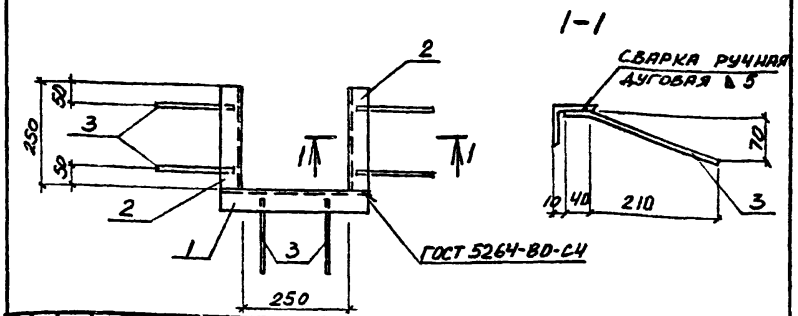

Формат	Зона	Поз.	Обозначение	Наименование	Кол.	Примечание
				Документация		
А4			ТП 904-1-77.87-КЖИ-ТТ	Технические требования		
				к изготовлению арматурных и закладных изделий		
				Детали		
				Уголок $\frac{Б\text{-}50\times50\times5\ ГОСТ\ 8509\text{-}72}{ВСт3кп2\ ГОСТ\ 535\text{-}79}$		
Б.Ч		1		$l=350$	1	1.3 кг
Б.Ч		2		$l=250$	2	0.9 кг
Б.Ч		3		ф8А-III ГОСТ 5781-82 $l=250$	6	0.1 кг

ПРИВЯЗАН

ИНВ. №

9702/6 34

Ст. техник	Растегаева		
Вед. инж.	Макарова		
Рук. гр.	Моргунов		
Гл. спец.	Осташевский		
Нач. ОСП-А	Саакьянц		
Н. контр.	Луценко		

ТП 904-1-77.87-КЖИ-МН2

Изделие закладное МН2

СТАДИЯ	МАССА	МАСШТАБ
РП	3.7	—
ЛИСТ	ЛИСТОВ 1	

ГОССТРОЙ СССР
РОСТОВСКИЙ ПРОМСТРОЙНИИПРОЕКТ

ФОРМАТ А4

Инв. № подл. | Подпись и дата | Взам. инв. №

Типовой проект ТП 904-1-77.87-КЖИ Альбом 6

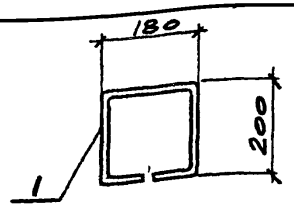

Формат	Зона	Поз.	Обозначение	Наименование	Кол.	Примечание
				ДЕТАЛИ		
		1		ф10АI Гост5781-82 ℓ=760	1	0.5кг

ПРИВЯЗАН

ИНВ. №

9702/6

Ст.техник	Растеряева		
Вед.инж	Макарова		
Рук.гр	Моргунов		
Гл.спец	Осташевск.		
Нач.осп-1	Саакьянц		
Н.контр	Луценко		

ТП 904-1-77.87-КЖИ-МН3

Изделие закладное МН3

СТАДИЯ	МАССА	МАСШТАБ
РП	0.5	1:10

ЛИСТ | ЛИСТОВ 1

ГОССТРОЙ СССР
РОСТОВСКИЙ ПРОМСТРОЙНИИПРОЕКТ

ФОРМАТ А4

ИНВ.№ ПОДЛ. | ПОДПИСЬ И ДАТА | ВЗАМ.ИНВ.№

Типовой проект ТП 904-1-77.87-КЖИ Альбом 6

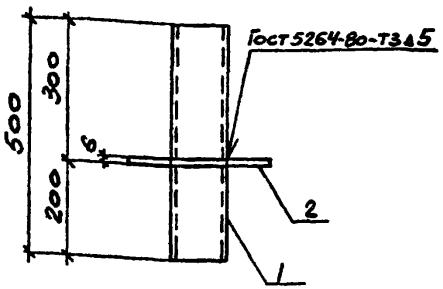

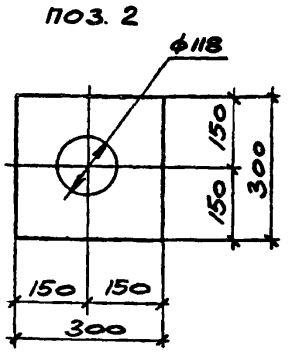

Формат	Зона	Поз.	Обозначение	Наименование	Кол.	Примечание
				ДОКУМЕНТАЦИЯ		
А4			ТП 904-1-77.87-КЖИ-ТТ	Технические требования к изготовлению арматурных и закладных изделий		
				ДЕТАЛИ		
Б.4		1		труба 100х4.5 Гост3262-75 ℓ=500	1	6.1кг
Б.4		2		лист Б-ПН-6х300х300 Гост19903-74 / ВСТ3КП2 Гост14637-79	1	4.2кг

ПРИВЯЗАН

ИНВ. №

9702/6

35

Ст.техник	Растеряева		
Вед.инж	Макарова		
Рук.гр	Моргунов		
Гл.спец	Осташевский		
Нач.осп-1	Саакьянц		
Н.контр	Луценко		

ТП 904-1-77.87-КЖИ-МС1

Изделие соединительное МС1

СТАДИЯ	МАССА	МАСШТАБ
РП	10.3	1:10

ЛИСТ | ЛИСТОВ 1

ГОССТРОЙ СССР
РОСТОВСКИЙ ПРОМСТРОЙНИИПРОЕКТ

ФОРМАТ А4

ИНВ.№ ПОДЛ. | ПОДПИСЬ И ДАТА | ВЗАМ.ИНВ.№

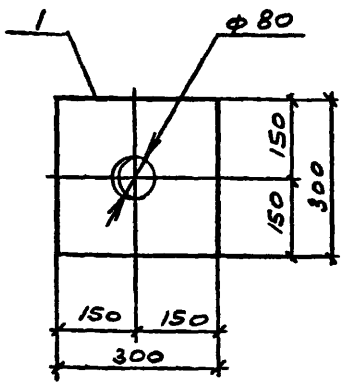

Формат	Зона	Поз.	Обозначение	Наименование	Кол.	Примечание
				Документация		
А4			ТП 904-1-77.87-КЖИ-ТТ	Технические требования		
				к изготовлению арматурных		
				и закладных изделий		
				Детали		
Б.4		1		лист Б-ПН-30 ГОСТ 19903-74* / Сталь 20 ГОСТ 1577-81	1	21.2 кг

ПРИВЯЗАН

ИНВ №

9702/6

ТП 904-1-77.87-КЖИ-МН5

Инженер	Андреева		Изделие закладное МН5	Стадия: РП	Масса: 21.2
Вед. инж.	Макарова			Масштаб: 1:10	
Рук. гр.	Моргунов			Лист	Листов 1
Гл. спец.	Осташевский			ГОССТРОЙ СССР РОСТОВСКИЙ ПРОМСТРОЙНИИПРОЕКТ	
Нач. осп-1	Саакьянц				
Н. контр.	Луценко				

ФОРМАТ А4

Типовой проект ТП 904-1-77.87-КЖИ Альбом 6

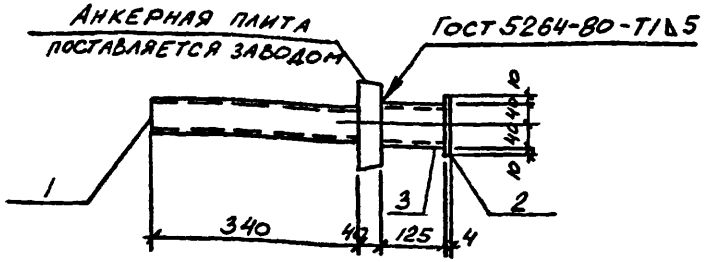

Формат	Зона	Поз.	Обозначение	Наименование	Кол.	Примечание
				Документация		
А4			ТП 904-1-77.87-КЖИ-ТТ	Технические требования		
				к изготовлению арматурных		
				и закладных изделий		
				Детали		
Б.4		1		Труба 65×3.2 ГОСТ 3262-75* ℓ=390	1	1.9 кг
Б.4		2		лист Б-ПН-4×100×160 ГОСТ 19903-74* / Вст3сп2 ГОСТ 14637-79	1	0.3 кг
Б.4		3		гн. проф. 80×80×3 ТУ36-2287-80 / Вст3сп ГОСТ 16523-70 ℓ=125	1	0.7 кг

ПРИВЯЗАН

ИНВ. №

9702/6 36

ТП 904-1-77.87-КЖИ-МН4

Инженер	Андреева		Изделие закладное МН4	Стадия: РП	Масса: 2.9
Вед. инж.	Макарова			Масштаб: 1:10	
Рук. гр.	Моргунов			Лист	Листов 1
Гл. спец.	Осташевский			ГОССТРОЙ СССР РОСТОВСКИЙ ПРОМСТРОЙНИИПРОЕКТ	
Нач. осп-1	Саакьянц				
Н. контр.	Луценко				

ФОРМАТ А4

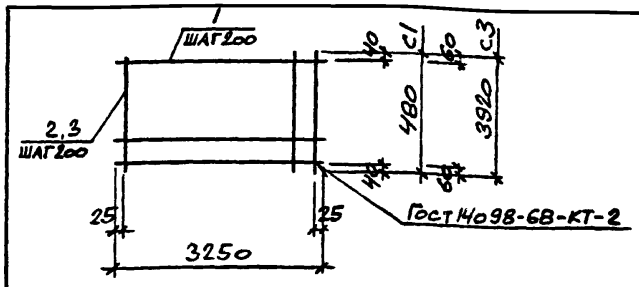

Марка	Масса кг
С1	3.3
С3	22.5

Формат	Зона	Поз.	Обозначение	Наименование	Кол.	Примечание
				Документация		
А4			ТП 904-1-77.87-КЖИ-ТТ	Технические требования к изготовлению арматурных и закладных изделий		
				С1		
				Детали		
Б.Ч		1		ф6 AIII Гост 5781-82 ℓ=3250	3	0.7 кг
Б.Ч		2		ф5 Вр I Гост 6727-80 ℓ=480	17	0.07 кг
				С3		
				Детали		
Б.Ч		1		ф6 AIII Гост 5781-82 ℓ=3250	20	0.7 кг
Б.Ч		3		ф5 Вр I Гост 6727-80 ℓ=3920	17	0.5 кг

Привязан

Инв. №

9702/6

ТП 904-I-77.87 -КЖИ-С1

Сетка арматурная (С1, С3)

Стадия	Масса	Масштаб
РП	см. табл.	-
Лист	Листов 1	

Госстрой СССР РОСТОВСКИЙ ПРОМСТРОЙНИИПРОЕКТ

Стехн	Растеряева	
Зединж	Макарова	
Рук.гр	Моргунов	
Гдспец	Осташевский	
Начотд	Саакьянц	
Нконтр	Коротенко	

Инв.№ подл. | Подпись и дата | Взам. инв.№

Формат А4

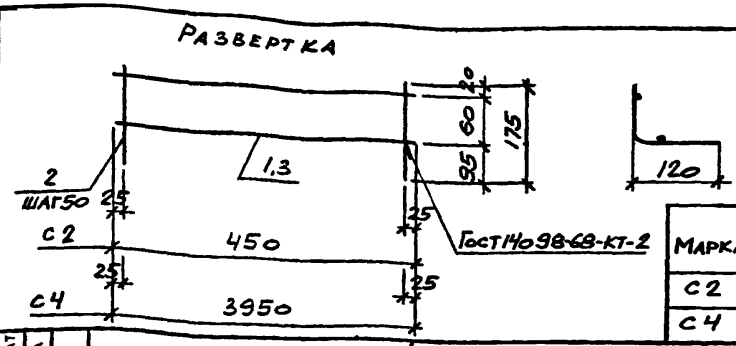

Марка	Масса кг
С2	0.3
С4	2.6

Формат	Зона	Поз.	Обозначение	Наименование	Кол.	Примечание
				Документация		
А4			ТП 904-1-77.87-КЖИ-ТТ	Технические требования к изготовлению арматурных и закладных изделий		
				С2		
				Детали		
Б.Ч		1		ф5 Вр I Гост 6727-80 ℓ=450	2	0.06 кг
Б.Ч		2		ф5 Вр I Гост 6727-80 ℓ=175	9	0.02 кг
				С4		
				Детали		
Б.Ч		1		ф5 Вр I Гост 6727-80 ℓ=3950	2	0.5 кг
Б.Ч		3		ф5 Вр I Гост 6727-80 ℓ=175	79	0.02 кг

Привязан

Инв. №

9702/6 37

ТП 904-I-77.87 -КЖИ-С2

Сетка арматурная (С2, С4)

Стадия	Масса	Масштаб
РП	см. табл.	-
Лист	Листов 1	

Госстрой СССР РОСТОВСКИЙ ПРОМСТРОЙНИИПРОЕКТ

Стехн	Растеряева	
Зединж	Макарова	
Рук.гр	Моргунов	
Гдспец	Осташевский	
Начотд	Саакьянц	
Нконтр	Коротенко	

Инв.№ подл. | Подпись и дата | Взам. инв.№

Формат А4

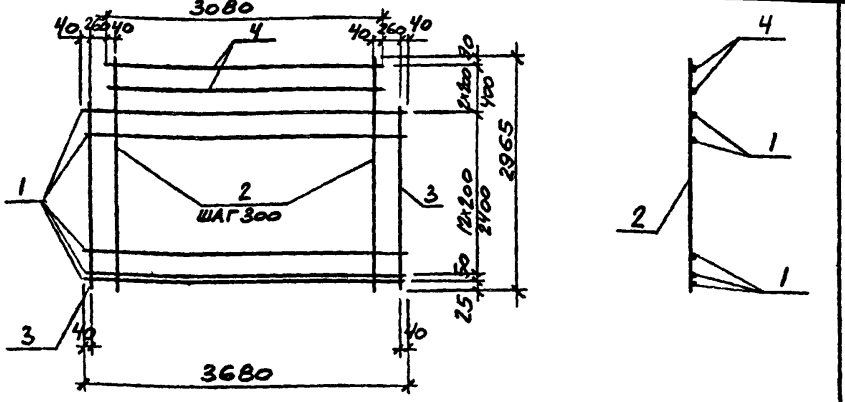

ФОРМАТ	ЗОНА	ПОЗ.	ОБОЗНАЧЕНИЕ	НАИМЕНОВАНИЕ	КОЛ.	ПРИМЕЧАНИЕ
				Документация		
А4			ТП 904-1-77.87-КЖИ-ТТ	Технические требования		
				к изготовлению арматурных		
				и закладных изделий		
				Детали		
Б.Ч		1		ЧВр I ГОСТ 6727-80 ℓ=3680	14	0.4 кг
Б.Ч		2		5Вр I ГОСТ 6727-80 ℓ=2965	13	0.4 кг
Б.Ч		3		5Вр I ГОСТ 6727-80 ℓ=2665	2	0.4 кг
Б.Ч		4		ЧВр I ГОСТ 6727-80 ℓ=3080	2	0.3 кг

Привязан

Инв. №

9702/6

Сттехн	Растеряева		
Стинж	Толмачёва		
Веднж	Макарова		
Рук.гр	Моргунов		
Глспец	Осташевский		
Начотд	Саакьянц		
Нконтр	Луценко		

ТП 904-I-77.87-КЖИ-С5

Сетка арматурная С5

Стадия	Масса	Масштаб
РП	12,2	-
Лист	Листов 1	

Госстрой СССР РОСТОВСКИЙ ПРОМСТРОЙНИИПРОЕКТ

Формат А4

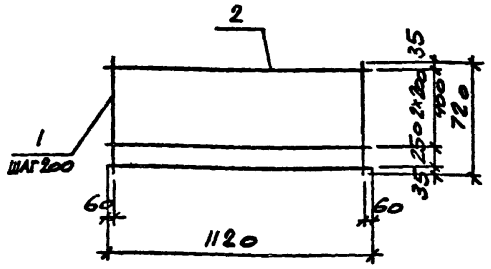

ФОРМАТ	ЗОНА	ПОЗ.	ОБОЗНАЧЕНИЕ	НАИМЕНОВАНИЕ	КОЛ.	ПРИМЕЧАНИЕ
				Документация		
А4			ТП 904-1-77.87-КЖИ-ТТ	Технические требования		
				к изготовлению арматурных		
				и закладных изделий		
				Детали		
Б.Ч		1		ФЧА III ГОСТ 5781-82 ℓ=720	6	0.9 кг
Б.Ч		2		ФБА I ГОСТ 5781-82 ℓ=1120	4	0.2 кг

Привязан

Инв. №

9702/6 38

Сттехн	Растеряева		
Стинж	Толмачёва		
Веднж	Макарова		
Рук.гр	Моргунов		
Глспец	Осташевский		
Начотд	Саакьянц		
Нконтр	Луценко		

ТП 904-I-77.87-КЖИ-С12

Сетка арматурная С12

Стадия	Масса	Масштаб
РП	6,2	-
Лист	Листов 1	

Госстрой СССР РОСТОВСКИЙ ПРОМСТРОЙНИИПРОЕКТ

Формат А4

Инв.№ подл. | Подпись и дата | Взам.инв.№

Инв.№подл | Подпись и дата | Взам.инв.№

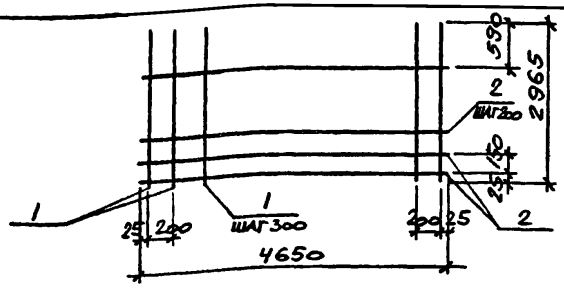

ФОРМАТ	ЗОНА	ПОЗ.	ОБОЗНАЧЕНИЕ	НАИМЕНОВАНИЕ	КОЛ.	ПРИМЕЧАНИЕ
				Документация		
АУ			ТП 904-1-77.87-КЖИ-ТТ	Технические требования к изготовлению арматурных и закладных изделий		
				Детали		
Б.Ч		1		ф5Вр I Гост6727-80 ℓ=2965	17	0.4кг
Б.Ч		2		ф4Вр I Гост6727-80 ℓ=4650	13	0.5кг

Привязан

Инв. №

9702/6

ТП 904-I-77.87 -КЖИ-С6

Сттехн	Растеряева		
Стинж	Толмачёва		
Вединж	Макарова		
Рук.гр	Моргунов		
Глспец	Осташевский		
Начотд	Саакьянц		
Нконтр	Луценко		

Сетка арматурная С6

Стадия	Масса	Масштаб
РП	13,3	—
Лист	Листов 1	

Госстрой СССР РОСТОВСКИЙ ПРОМСТРОЙНИИПРОЕКТ

Формат А4

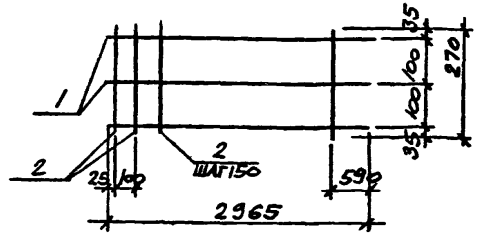

ФОРМАТ	ЗОНА	ПОЗ.	ОБОЗНАЧЕНИЕ	НАИМЕНОВАНИЕ	КОЛ.	ПРИМЕЧАНИЕ
				Документация		
АУ			ТП 904-1-77.87-КЖИ-ТТ	Технические требования к изготовлению арматурных и закладных изделий		
				Детали		
Б.Ч		1		ф6А III Гост5781-82 ℓ=2965	3	0.7кг
Б.Ч		2		ф3Вр I Гост5781-82 ℓ=270	17	0.01кг

Привязан

Инв. №

9702/6 39

ТП 904-I-77.87 КЖИ-С7

Сттехн	Растеряева		
Стинж	Толмачёва		
Вединж	Макарова		
Рук.гр	Моргунов		
Глспец	Осташевский		
Начотд	Саакьянц		
Нконтр	Луценко		

Сетка арматурная С7

Стадия	Масса	Масштаб
РП	2,3	—
Лист	Листов 1	

Госстрой СССР РОСТОВСКИЙ ПРОМСТРОЙНИИПРОЕКТ

Формат А4

Инв.№подл. | Подпись и дата | Взам.инв.№

Типовой проект 904-1-77.87- КЖИ Альбом 6

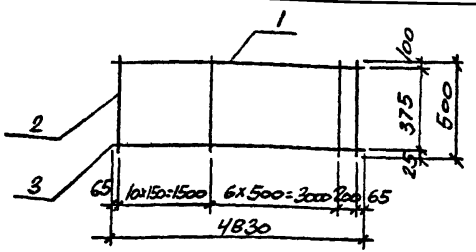

ФОРМАТ	ЗОНА	ПОЗ.	ОБОЗНАЧЕНИЕ	НАИМЕНОВАНИЕ	КОЛ.	ПРИМЕЧАНИЕ
				Документация		
АУ			ТП 904-1-77.87-КЖИ-ТТ	Технические требования		
				к изготовлению арматурных		
				и закладных изделий		
				Детали		
Б.Ч		1		ф10А III ГОСТ 5781-82 ℓ=4830	1	2.9 кг
Б.Ч		2		ф5Вр I ГОСТ 6727-80 ℓ=500	18	0.07 кг
Б.Ч		3		ф18А III ГОСТ 5781-82 ℓ=4830	1	9.7 кг

Привязан

Инв. №

9702/6

ТП 904-I-77.87 -КЖИ-С8

Сттехн	Растеряева		
Стинж	Толмачёва		
Вединж	Макарова		
Рук.гр	Моргунов		
Глспец	Осташевский		
Начотд	Саакьянц		
Нконтр	Луценко		

Сетка арматурная С8

Стадия	Масса	Масштаб
РП	13,8	—
Лист	Листов 1	

Госстрой СССР РОСТОВСКИЙ ПРОМСТРОЙНИИПРОЕКТ

Формат А4

Инв.№подл. | Подпись и дата | Взам.инв.№

Типовой проект 904-1-77.87- КЖИ Альбом 6

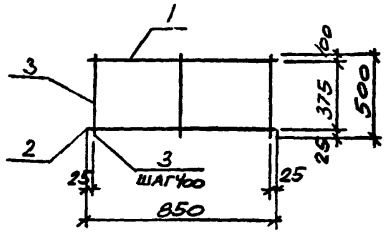

ФОРМАТ	ЗОНА	ПОЗ.	ОБОЗНАЧЕНИЕ	НАИМЕНОВАНИЕ	КОЛ.	ПРИМЕЧАНИЕ
				Документация		
АУ			ТП 904-1-77.87-КЖИ-ТТ	Технические требования		
				к изготовлению арматурных		
				и закладных изделий		
				Детали		
Б.Ч		1		ф10А III ГОСТ 5781-82 ℓ=850	1	0.5 кг
Б.Ч		2		ф18А III ГОСТ 5781-82 ℓ=850	1	1.7 кг
Б.Ч		3		ф5Вр I ГОСТ 6727-80 ℓ=500	3	0.07 кг

Привязан

Инв. №

9702/1

40

ТП 904-I-77.87 -КЖИ-С9

Сттехн	Растеряева		
Стинж	Толмачёва		
Вединж	Макарова		
Рук.гр	Моргунов		
Глспец	Осташевский		
Начотд	Саакьянц		
Нконтр	Луценко		

Сетка арматурная С9

Стадия	Масса	Масштаб
РП	2,4	—
Лист	Листов 1	

Госстрой СССР РОСТОВСКИЙ ПРОМСТРОЙНИИПРОЕКТ

Формат А4

Инв.№подл. | Подпись и дата | Взам.инв.№

Типовой проект 904-1-77.87-КЖИ Альбом 6

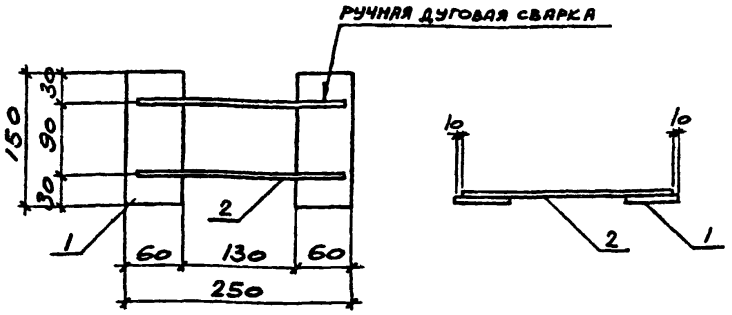

Формат	Зона	Поз.	Обозначение	Наименование	Кол.	Примечание
				Документация		
А4			ТП 904-1-77.87-КЖИ-ТТ	Технические требования		
				к изготовлению арматурных		
				и закладных изделий		
				Детали		
Б.Ч		1		лист Б-ПН-10х60х150 ГОСТ 19903-74* ВСТ3кп2 ГОСТ 14637-79	2	0.7кг
Б.Ч		2		ф16А I ГОСТ 5781-82 ℓ = 230	2	0.4кг

Привязан

Инв. №

9702/6

ТП 904-1-77.87 -КЖИ-МС2

Ст.техник	Растеряева	
Вед.инж	Макарова	
Рук.гр	Моргунов	
Гл.спец	Осташевский	
Нач.отд-ла	Саакьянц	
Н.контр	Луценко	

Изделие соединительное МС2

Стадия	Масса	Масштаб
РП	2.2	1:5
Лист	Листов 1	

Госстрой СССР РОСТОВСКИЙ ПРОМСТРОЙНИИПРОЕКТ

Формат А4

Инв.№ подл. | Подпись и дата | Взам.инв.№

Типовой проект 904-1-77.87-КЖИ Альбом 6

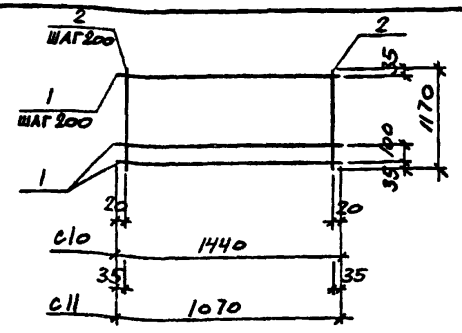

Марка элемента	Масса кг
С10	14.3
С11	10.9

Формат	Зона	Поз.	Обозначение	Наименование	Кол.	Примечание
				Документация		
А4			ТП 904-1-77.87-КЖИ-ТТ	Технические требования		
				к изготовлению арматурных		
				и закладных изделий		
				С10		
				Детали		
Б.Ч		1		ф14А III ГОСТ 5781-82 ℓ=1440	7	1.7кг
Б.Ч		2		ф6А I ГОСТ 5781-82 ℓ=1170	8	0.3кг
				С11		
				Детали		
Б.Ч		1		ф14А III ГОСТ 5781-82 ℓ=1070	7	1.3кг
Б.Ч		2		ф6А I ГОСТ 5781-82 ℓ=1170	6	0.3кг

Привязан

Инв. №

9702/6

41

ТП 904-1-77.87 -КЖИ-С10

Сттехн	Растеряева	
Стинж	Толмачёва	
Веднж	Макарова	
Рук.гр	Моргунов	
Глспец	Осташевский	
Начотд	Саакьянц	
Нконтр	Луценко	

Сетка арматурная (С10-С11)

Стадия	Масса	Масштаб
РП	см. табл	—
Лист	Листов 1	

Госстрой СССР РОСТОВСКИЙ ПРОМСТРОЙНИИПРОЕКТ

Формат А4

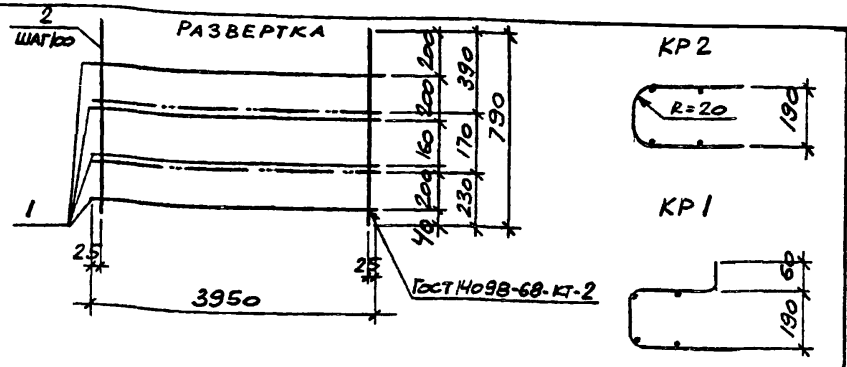

ФОРМАТ	ЗОНА	ПОЗ.	ОБОЗНАЧЕНИЕ	НАИМЕНОВАНИЕ	КОЛ.	ПРИМЕЧАНИЕ
				Документация		
А4			ТП 904-1-77.87-КЖИ-ТТ	Технические требования		
				к изготовлению арматурных		
				и закладных изделий		
				КР1, КР2		
				Детали		
Б.Ч		1		А-III-6 ГОСТ 5781-82 ℓ=3950	4	0.9 кг
Б.Ч		2		А-III-6 ГОСТ 5781-82 ℓ=790	40	0.2 кг

Привязан

Инв. №

9702/6

ТП 904-1-77.87 -КЖИ-КР1

Каркас плоский (КР1, КР2)	Стадия	Масса	Масштаб
	РП		-
	Лист	Листов 1	
	Госстрой СССР РОСТОБСКИЙ ПРОМСТРОЙНИИПРОЕКТ		

Сттехн	Растеряева	
Веднж	Макарова	
Рук.гр	Моргунов	
Глспец	Осташевский	
Начотд	Саакьянц	
Яконтр	Коротенко	

Инв.№ подл. | Подпись и дата | Взам.инв.№

ФОРМАТ А4

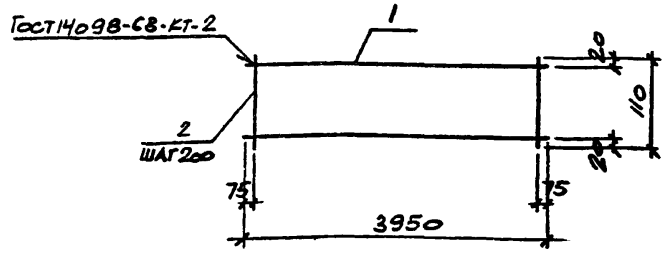

ФОРМАТ	ЗОНА	ПОЗ.	ОБОЗНАЧЕНИЕ	НАИМЕНОВАНИЕ	КОЛ.	ПРИМЕЧАНИЕ
				Документация		
А4			ТП 904-1-77.87-КЖИ-ТТ	Технические требования		
				к изготовлению арматурных		
				и закладных изделий		
				Детали		
Б.Ч		1		А-III-16 ГОСТ 5781-82 ℓ=3950	2	6.2 кг
Б.Ч		2		А-III-6 ГОСТ 5781-82 ℓ=110	20	0.02 кг

Привязан

Инв. №

9702/6 42

ТП 904-1-77.87 -КЖИ-КР3

Каркас плоский КР3	Стадия	Масса	Масштаб
	РП	12,8	-
	Лист	Листов 1	
	Госстрой СССР РОСТОБСКИЙ ПРОМСТРОЙНИИПРОЕКТ		

Сттехн	Растеряева	
Веднж	Макарова	
Рук.гр	Моргунов	
Глспец	Осташевский	
Начотд	Саакьянц	
Яконтр	Коротенко	

Инв.№ подл. | Подпись и дата | Взам.инв.№

ФОРМАТ А4

Типовой проект 904-1-77.87 - КЖИ Альбом 6

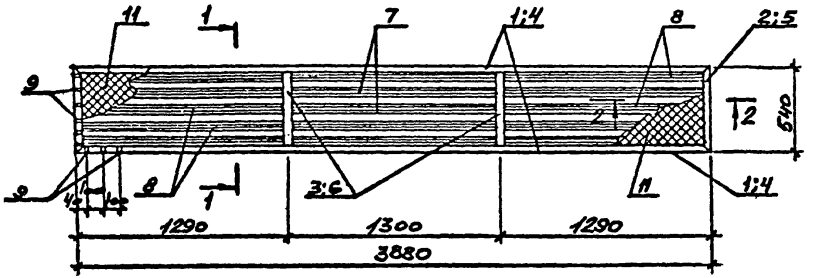

1-1

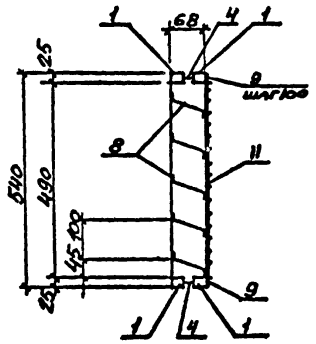

2-2

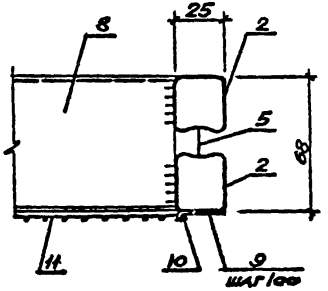

Формат	Зона	Поз.	Обозначение	Наименование	Кол.	Примечание
				Документация		
А4			ТП 904-1-77.87.КЖИ-ТТ2	Технические требования		
				к изготовлению арматурных и закладных изделий.		
				Детали		
Б.Ч		1		Труба 28×25×1.5 ГОСТ 8645-68 / В10 ГОСТ 13663-68 / ℓ=3880	4	7,3
Б.Ч		2		Труба 28×25×1.5 ГОСТ 8645-68 / В10 ГОСТ 13663-68 / ℓ=540	4	1,01
Б.Ч		3		Труба 28×25×1.5 ГОСТ 8645-68 / В10 ГОСТ 13663-68 / ℓ=490	4	0,9
Б.Ч		4		Лист 1.8 ГОСТ 19903-74 / ВСт3кп2 ГОСТ 14637-79 / 14×3880	2	0,8
Б.Ч		5		Лист 1.8 ГОСТ 19903-74 / ВСт3кп2 ГОСТ 14637-79 / 14×540	2	0,11
Б.Ч		6		Лист 1.8 ГОСТ 19903-74 / ВСт3кп2 ГОСТ 14637-79 / 14×490	2	0,01
Б.Ч		7		Лист 1.8 ГОСТ 19903-74 / ВСт3кп2 ГОСТ 14637-79 / 110×1275	5	2,0
Б.Ч		8		Лист 1.8 ГОСТ 19903-74 / ВСт3кп2 ГОСТ 14637-79 / 110×1250	10	1,9
Б.Ч		9		Лист 1.8 ГОСТ 19903-74 / ВСт3кп2 ГОСТ 14637-79 / 14×30	90	0,01кг
Б.Ч		10		ф3 Вр1 ГОСТ 6727-80	8,7	м 1,0кг
Б.Ч		11		Сетка Р2о×1,6 ГОСТ 5336-80 / 490×3830	1	3,6кг

9702/6

43

Поз.	Эскиз
8	68, 25, 25
9	25, 5
1;2;3	4;5;6

Привязан

Инв. №

Арх.	Кабанова	
Рук. гр	Моргунов	
Гл.спец	Осташевский	
Нач.ОСП	Саакьянц	
Н.контр	Луценко	

ТП 904-1-77.87-КЖИ-ЖР1

Железобетонная решетка ЖР I

Стадия	Масса	Масштаб
РП	73,2	
Лист	Листов 1	

Госстрой СССР РОСТОВСКИЙ ПРОМСТРОЙНИИПРОЕКТ

Формат А3

Инв.№подл. | Подпись и дата | Взам.инв.№

gost.e-ecolog.ru